NEPS
Nationales Bildungspanel

Research Data

Startkohorte 4: Klasse 9 (SC4)
Welle 9
Erhebungsinstrumente (Feldversion)

LIfBi
LEIBNIZ-INSTITUT FÜR
BILDUNGSVERLÄUFE e.V.

Urherberrechtlich geschütztes Material
Leibniz-Institut für Bildungsverläufe e.V. (LIfBi)
Wilhelmsplatz 3, 96047 Bamberg
Direktor: Prof. Dr. Hans-Günther Roßbach
Wissenschaftlich-koordinierende Geschäftsführerin: Dr. Jutta von Maurice
Kaufmännischer Geschäftsführer: Dr. Robert Polgar
Bamberg, 2017

Inhaltsverzeichnis

1 Übersicht **1**

2 SchulabsolventInnen, Erstbefragte (ID 353), CATI/CAPI **2**

2.1 Ablaufplan 2

2.2 Programmiervorlage 222

3 SchulabsolventInnen, Panelbefragte (ID 354), CATI/CAPI **984**

3.1 Ablaufplan 984

3.2 Programmiervorlage 1204

4 Berufliche Gymnasiasten, Studierende, Azubis im letzten Ausbildungsjahr, CAWI (ID 355) **1852**

4.1 Ablaufplan 1852

4.2 Programmiervorlage 1927

4.3 Screenshots 2222

1 Übersicht

Die Materialien in dieser Sammlung sind die Feldversionen, also die Programmiervorlagen der Umfragen (CATI/CAPI/CAWI). Abgedeckt wird mit dem Erhebungsjahr 2015/16 die Welle 9.

2 SchulabsolventInnen, Erstbefragte (ID 353), CATI/CAPI

2.1 Ablaufplan

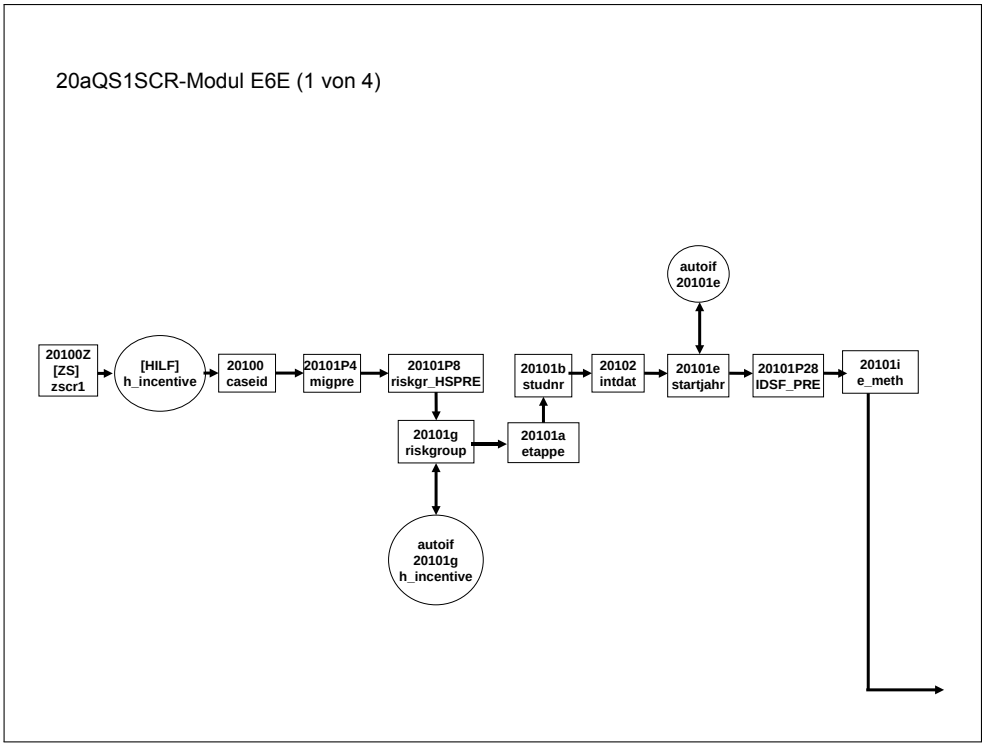

20aQS1SCR-Modul E6E (1 von 4)

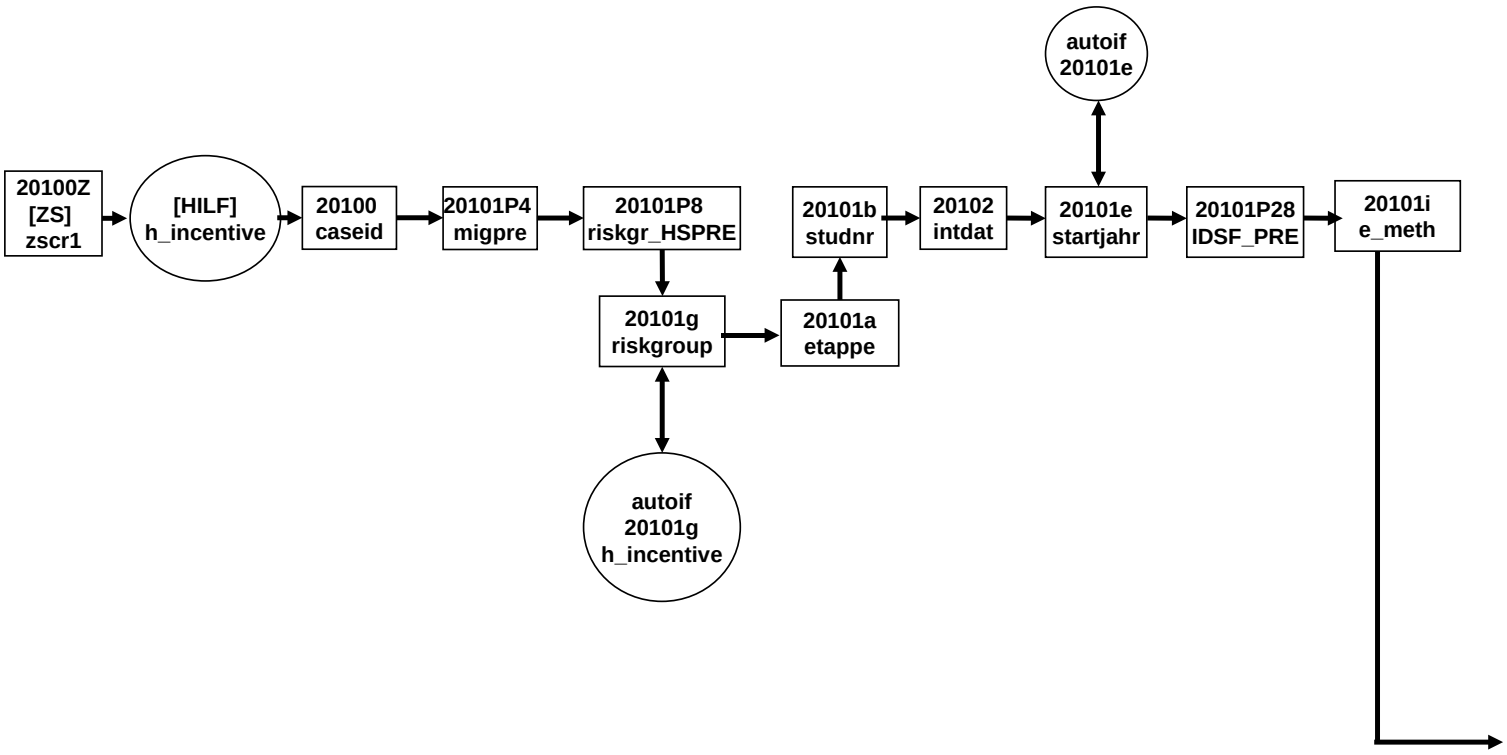

20aQS1SCR-Modul E6E (2 von 4)

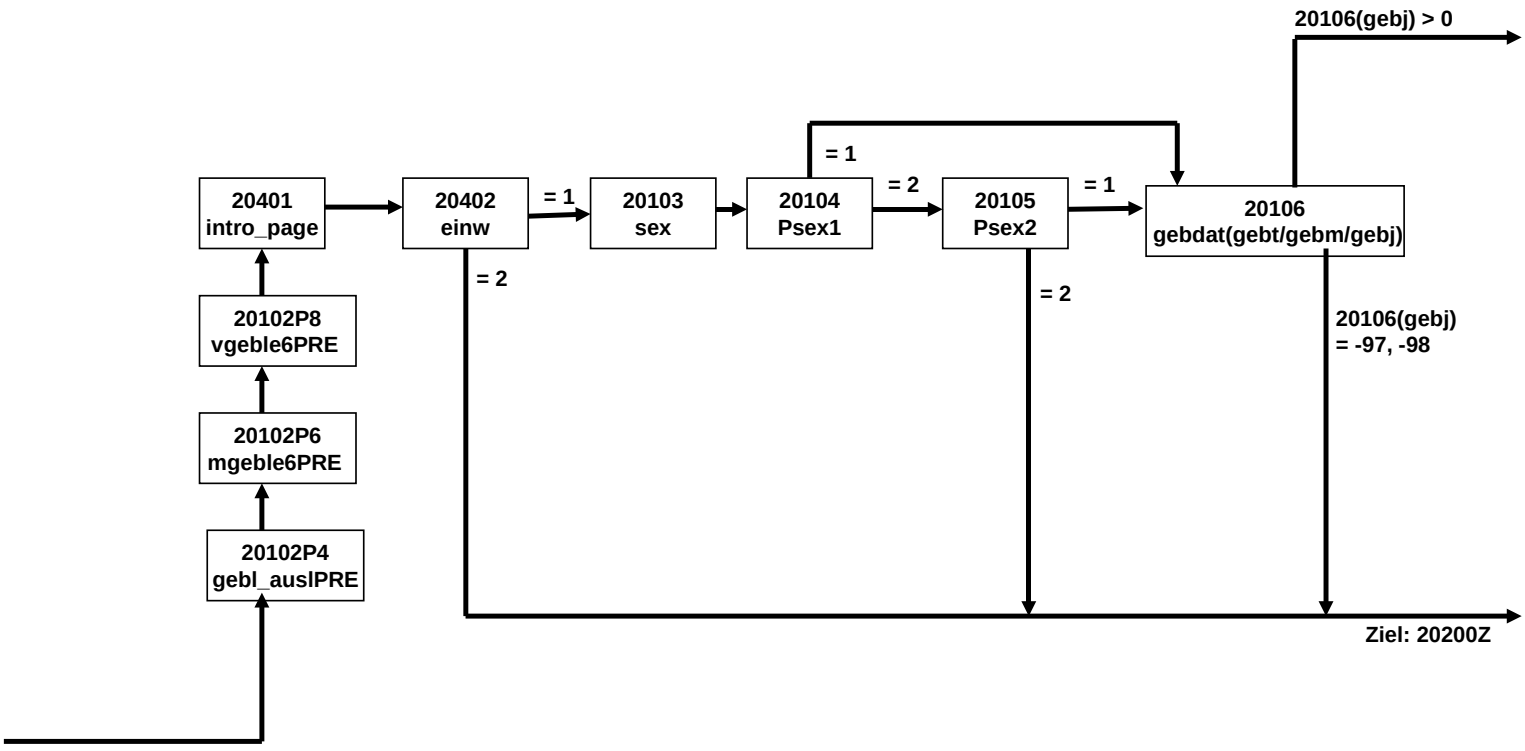

20aQS1SCR-Modul E6E (3 von 4)

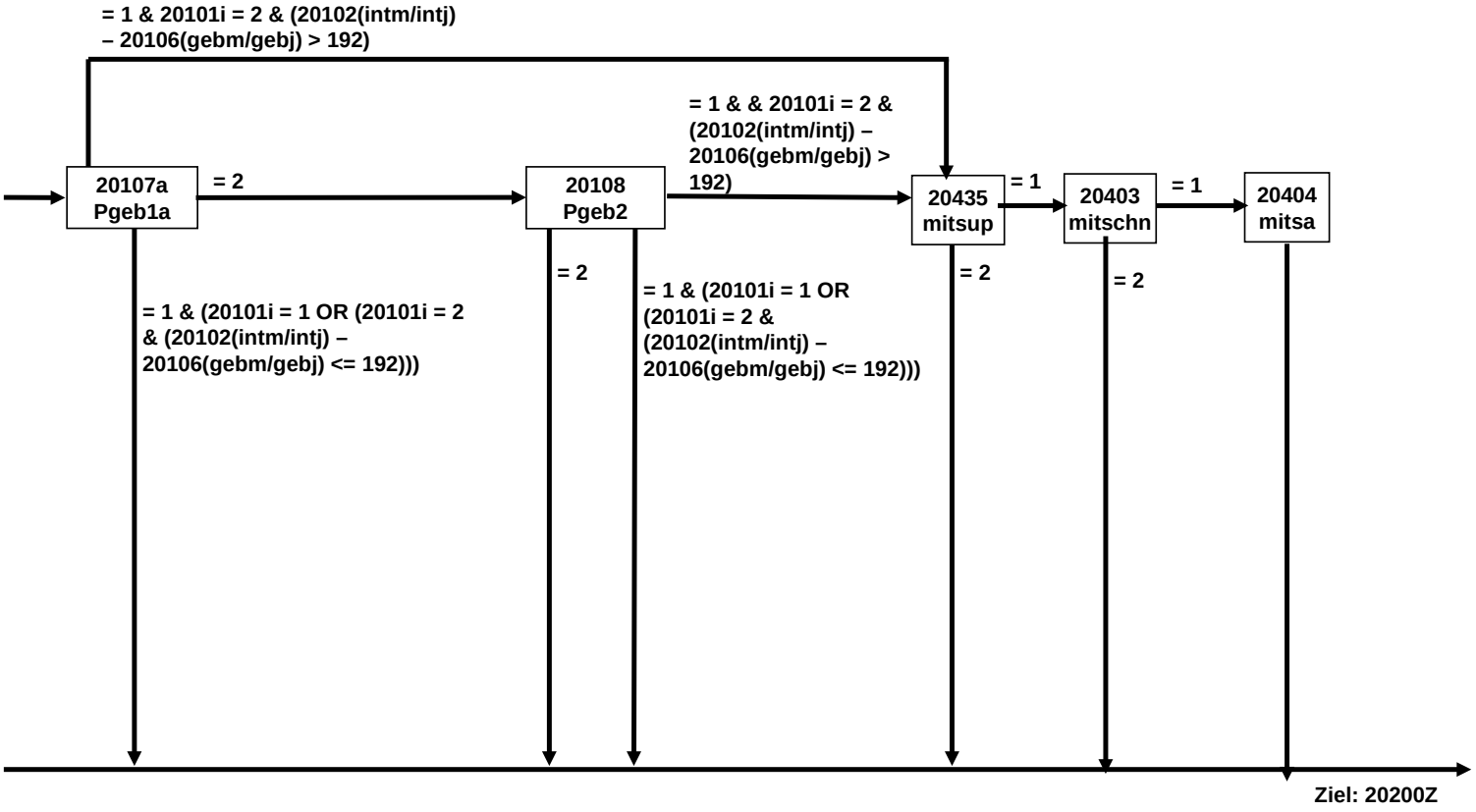

20aQS1SCR-Modul E6E (4 von 4)

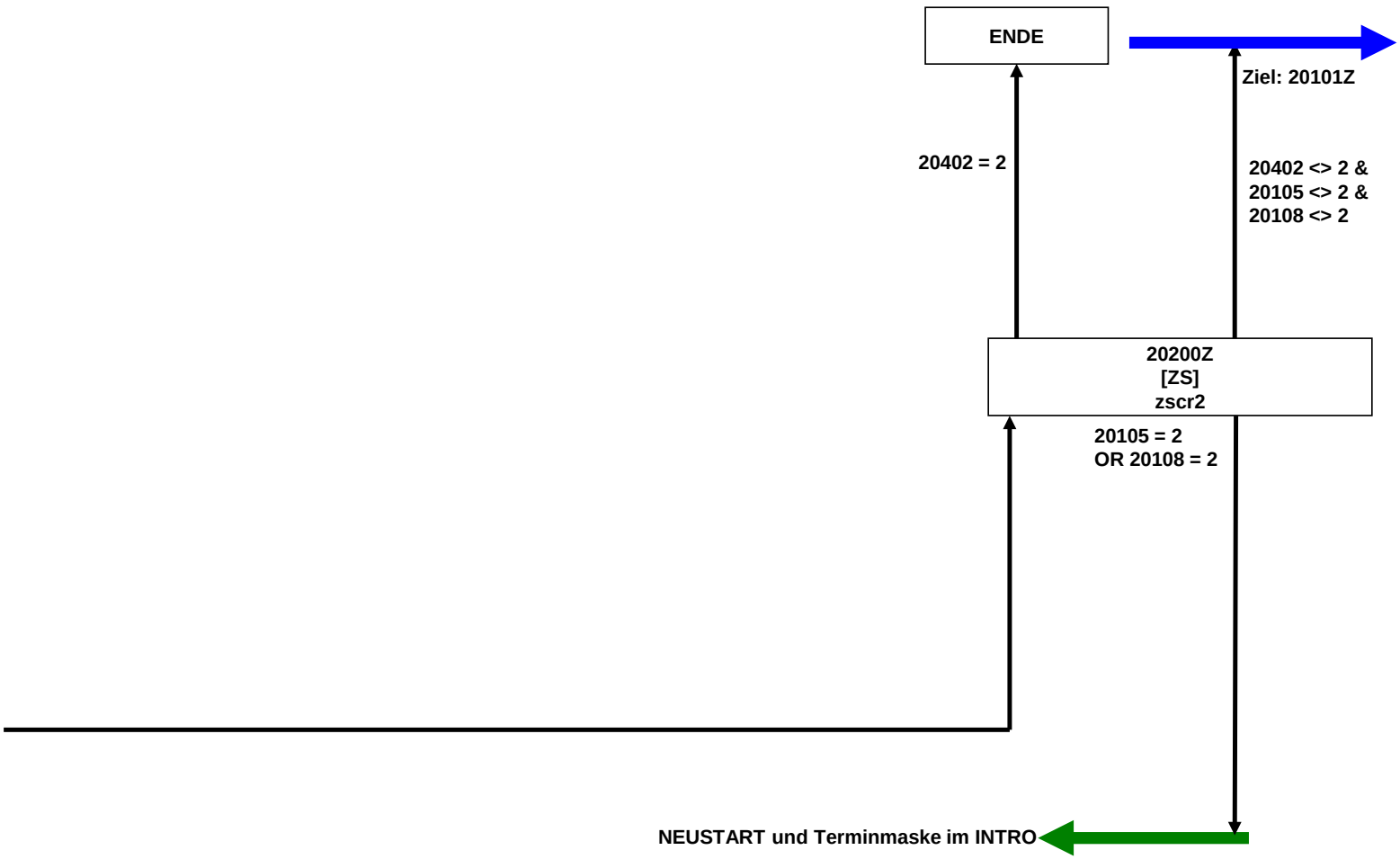

20bQS1-Modul E6E (1 von 5)

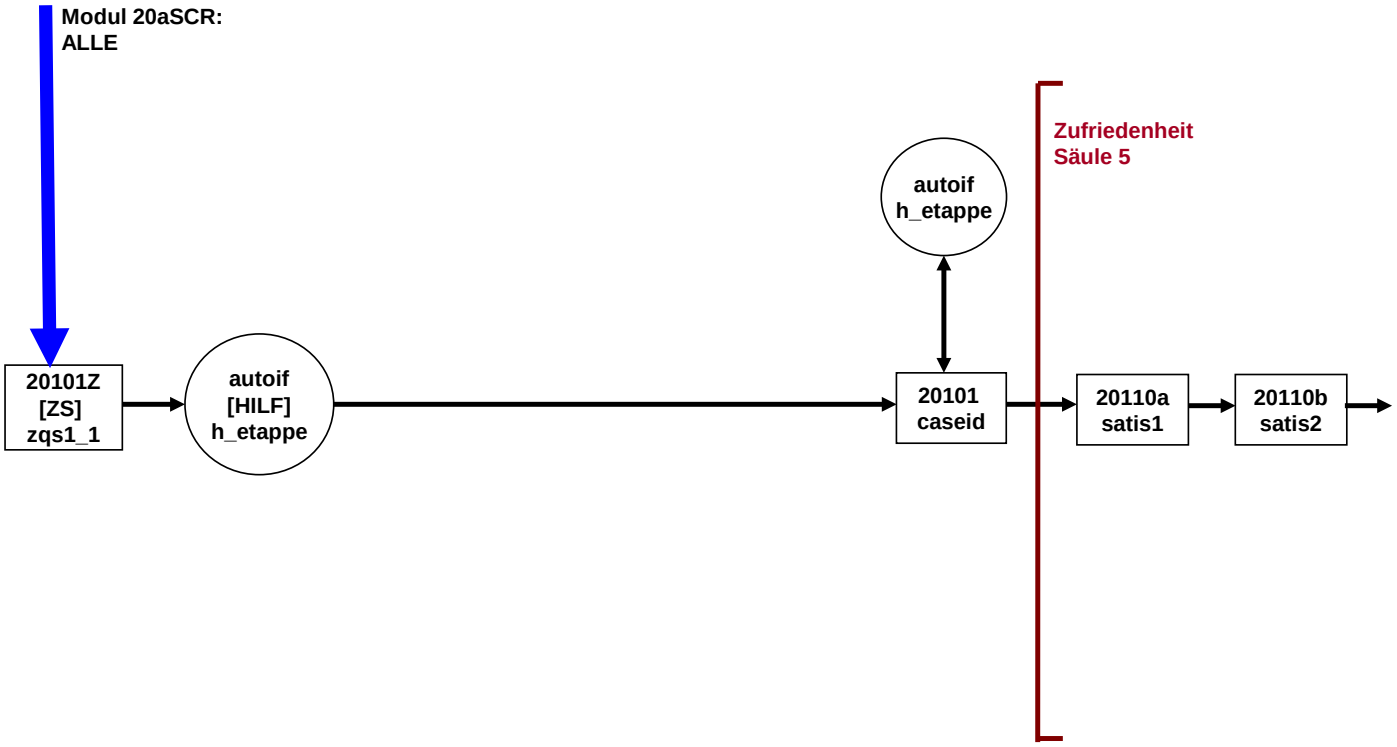

20bQS1QU-Modul E6E (2 von 5)

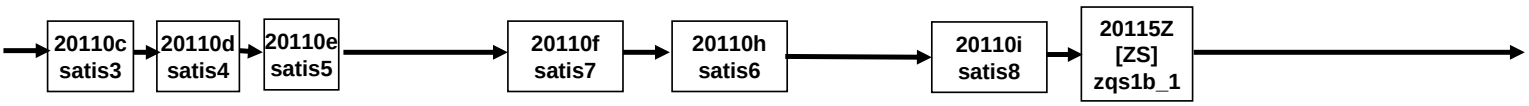

20bQS1QU-Modul E6E (3 von 5)

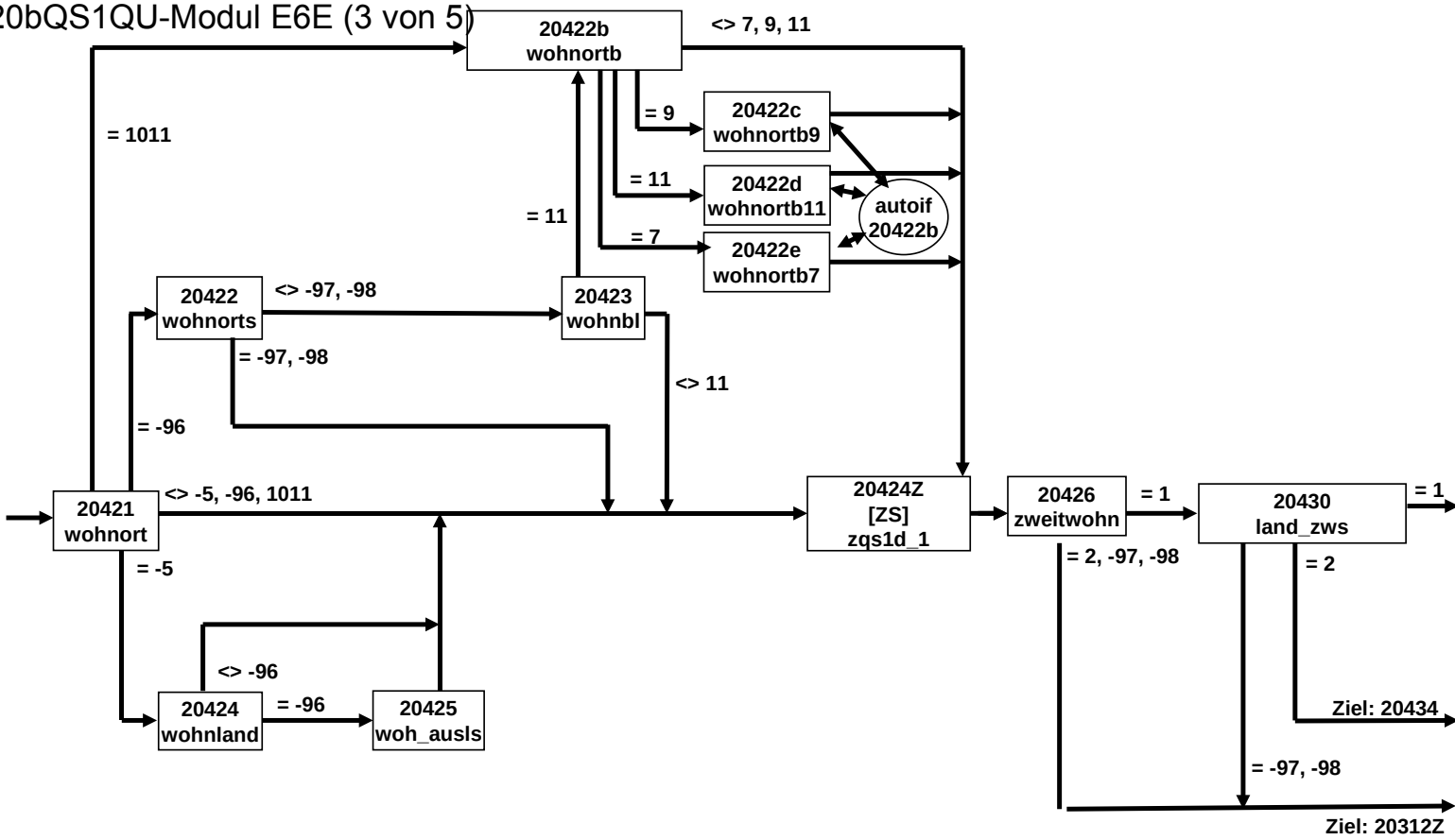

20bQS1QU-Modul E6E (4 von 5)

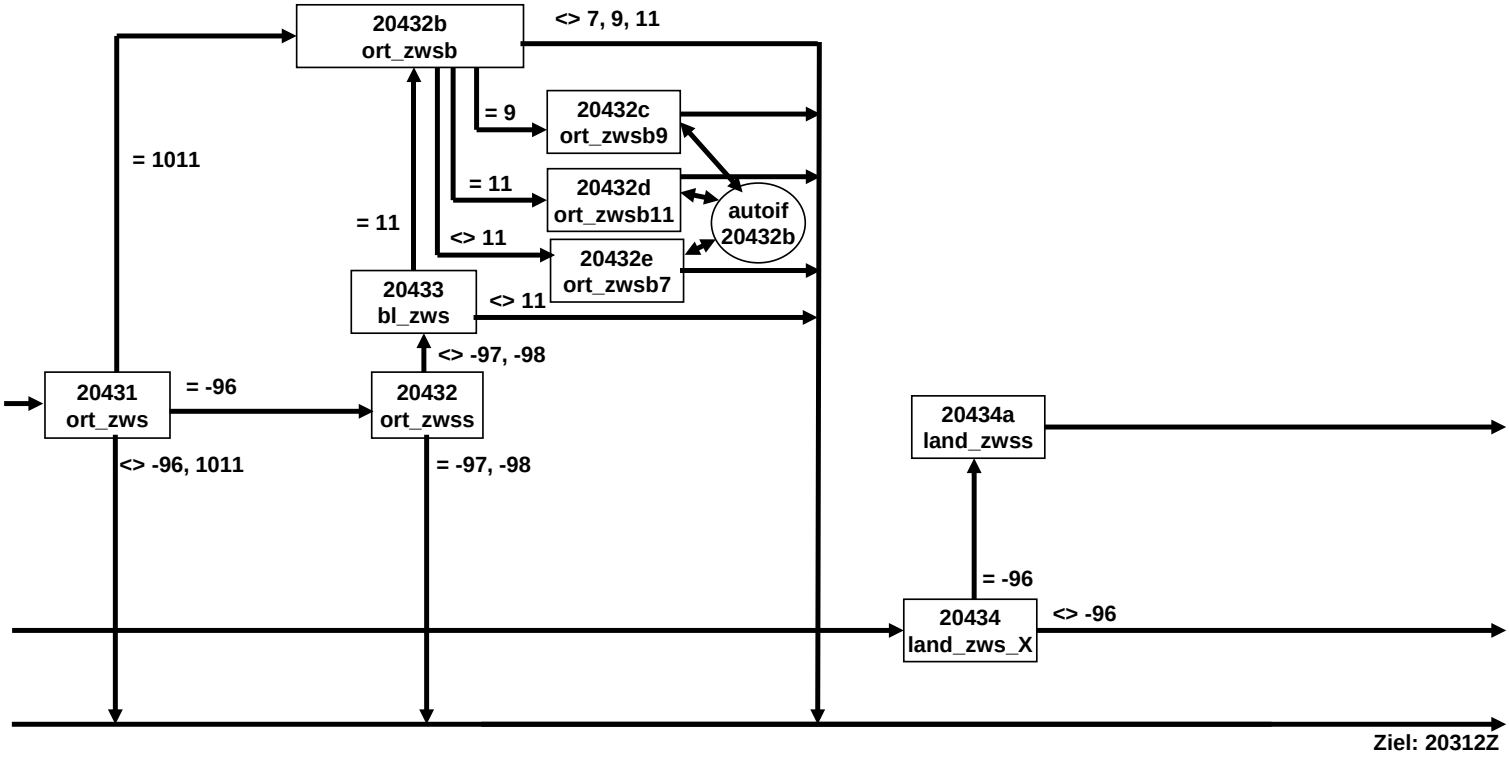

20bQS1QU-Modul E6E (5 von 5)

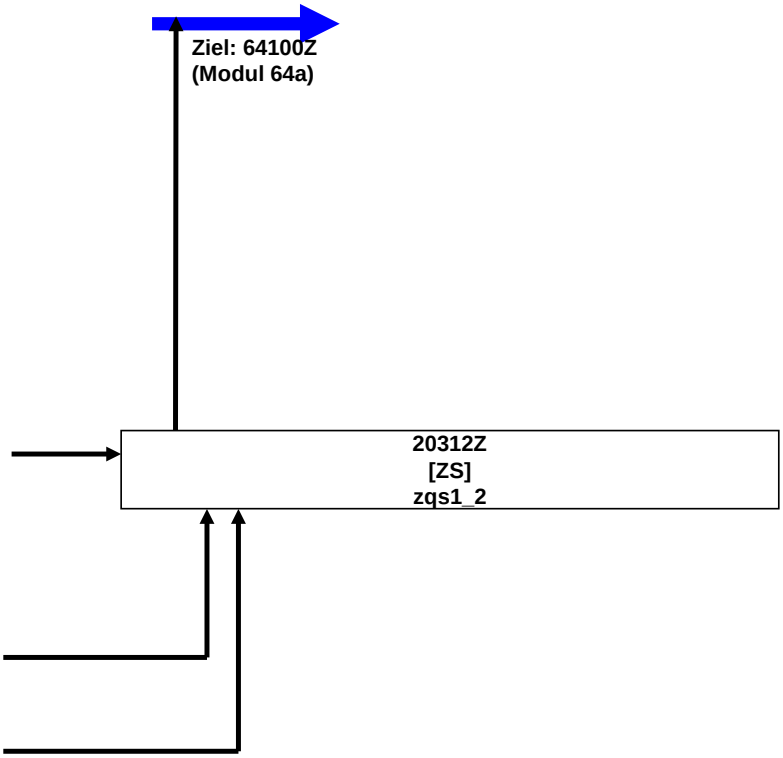

20cUpS-Modul E6E (1 von 3)

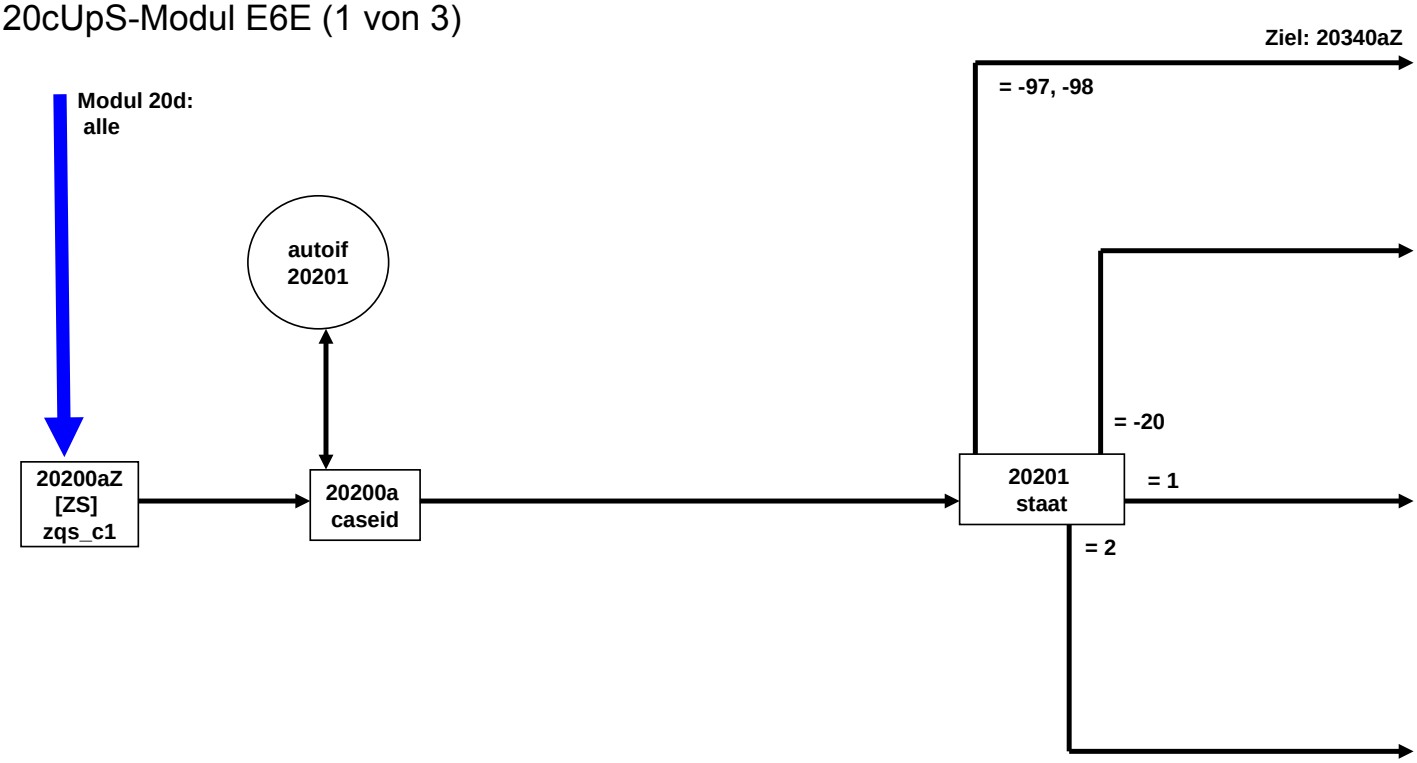

20cUpS-Modul E6E (2 von 3)

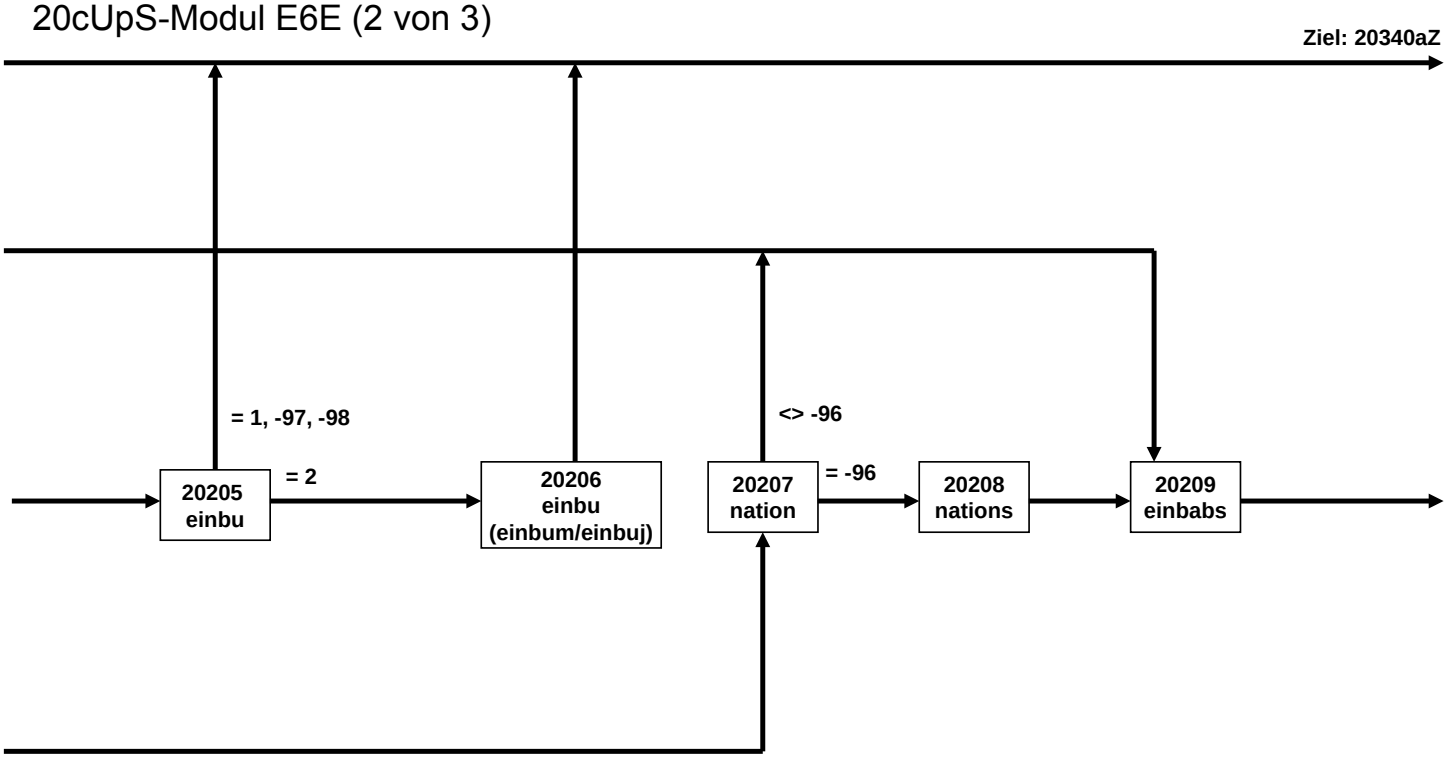

20cUpS-Modul E6E (3 von 3)

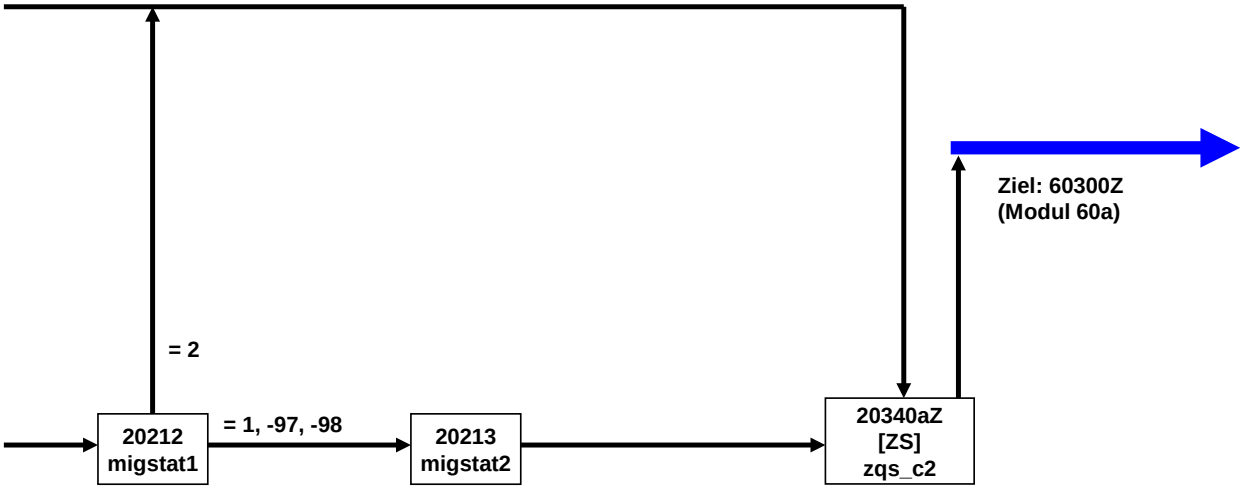

20dMigB-Modul E6E (1 von 3)

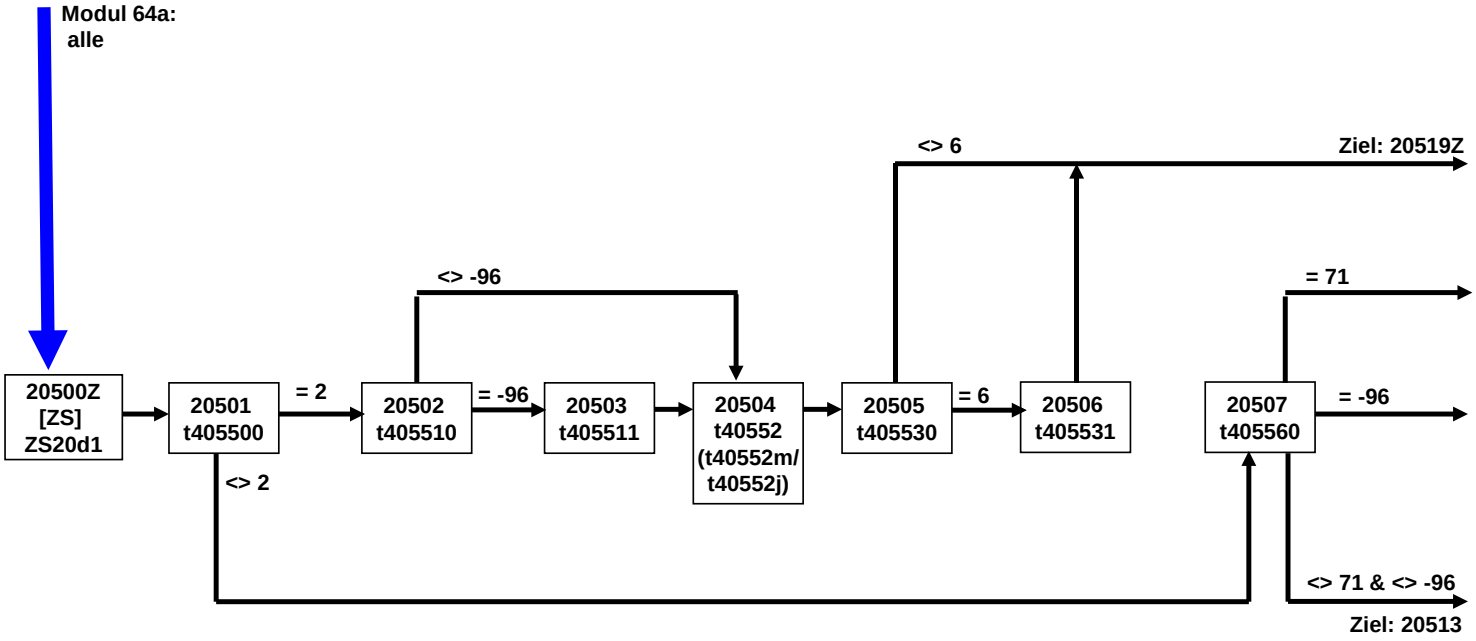

20dMigB-Modul E6E (2 von 3)

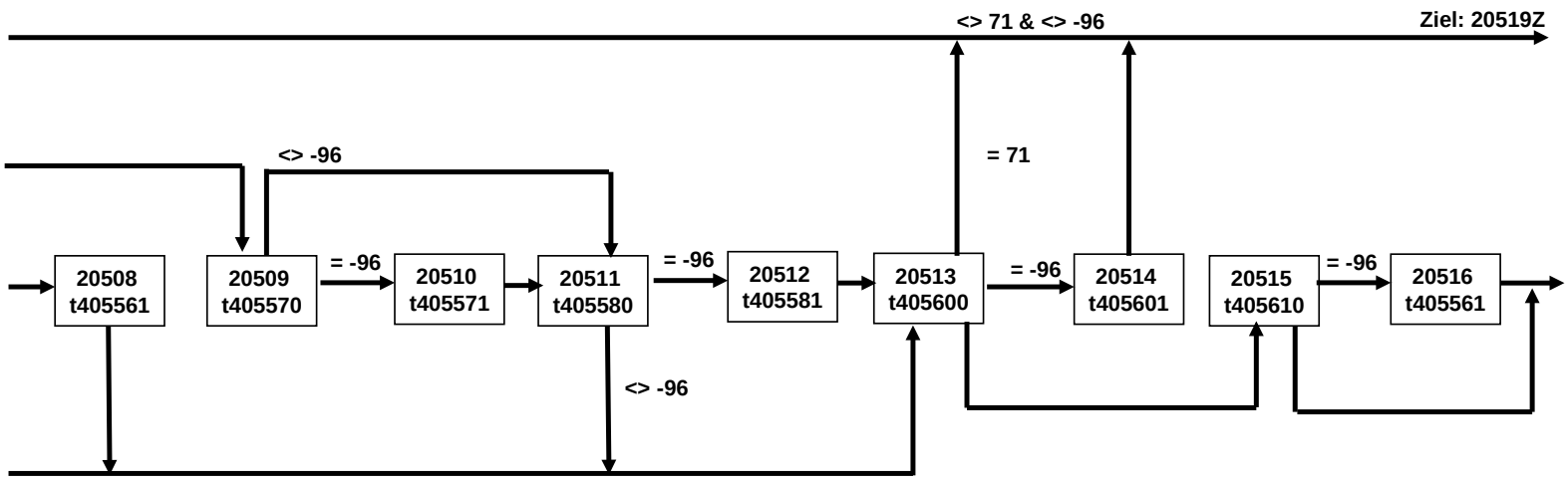

20dMigB-Modul E6E (3 von 3)

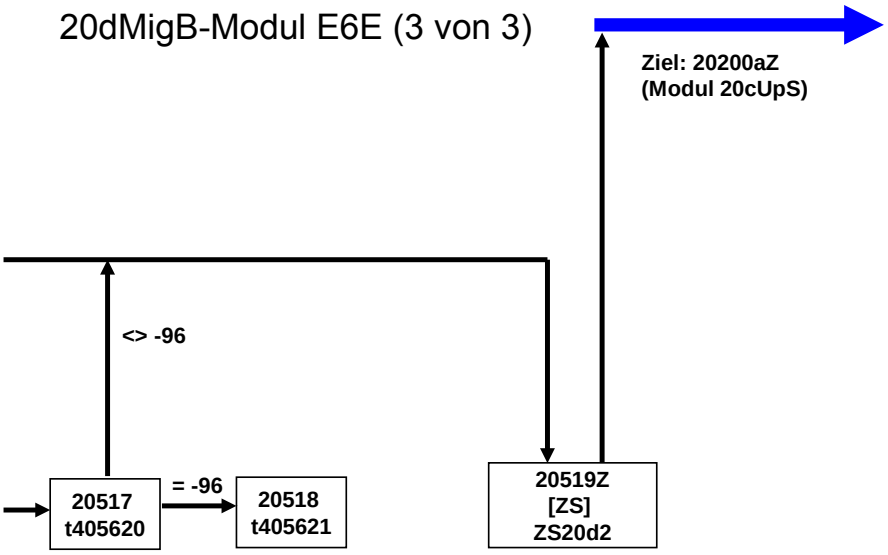

32aQS2-Person E6E (1 von 1)

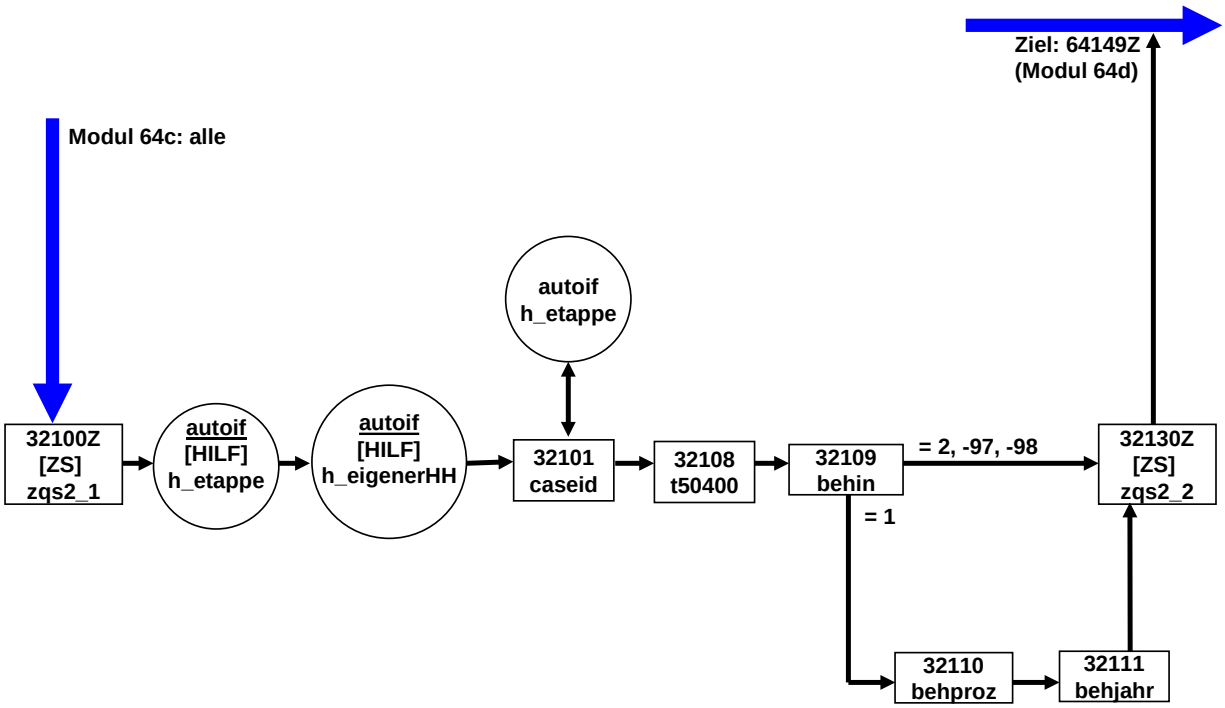

32cQS2-Haushalt E6E (1 von 2)

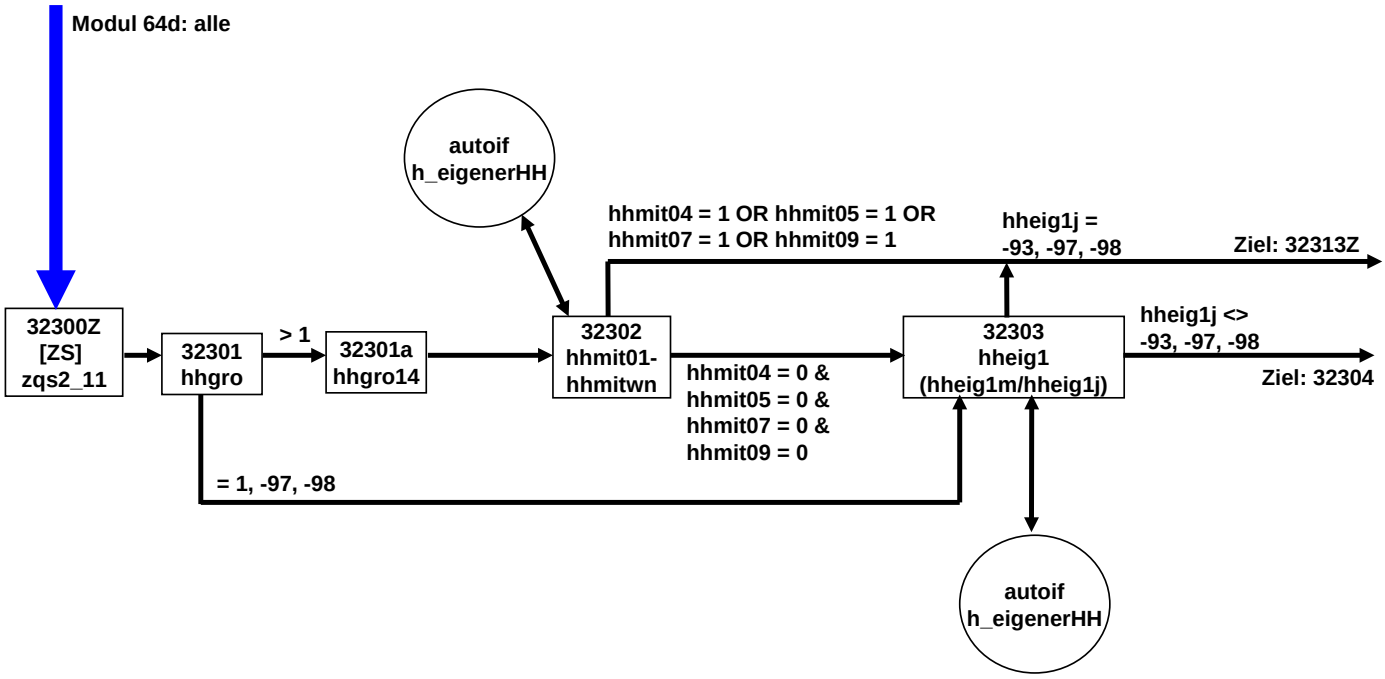

32cQS2-Haushalt E6E (2 von 2)

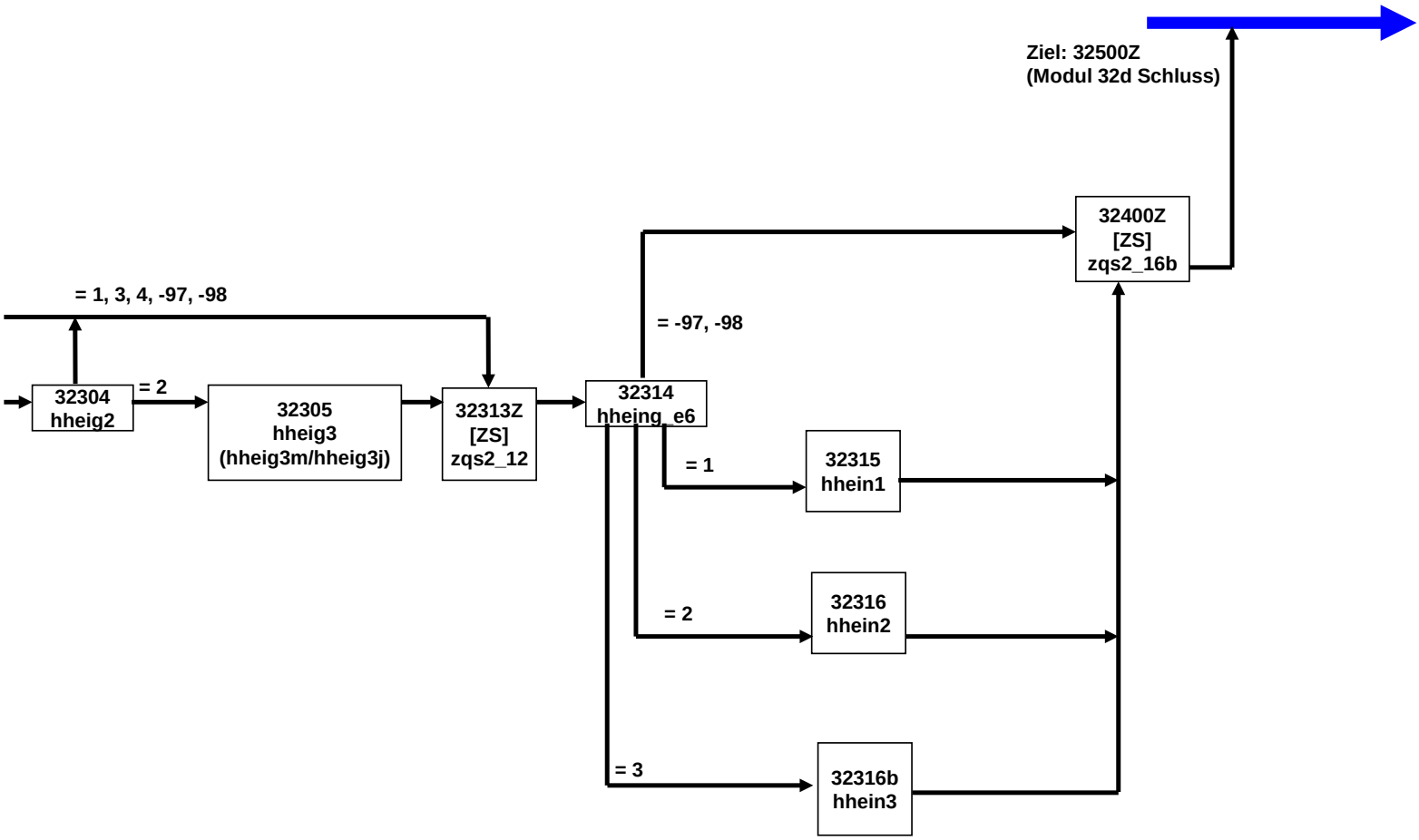

32dQS2-Schluss E6E (1 von 3)

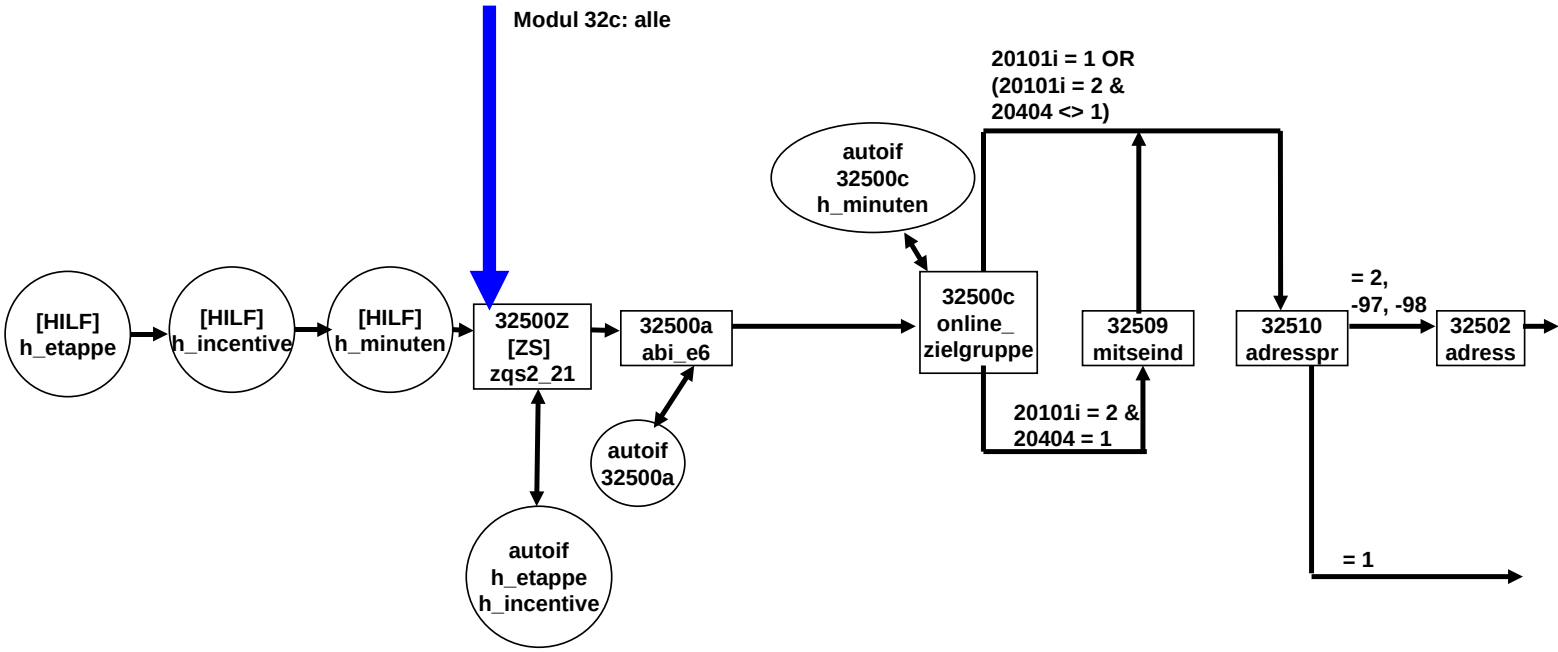

32dQS2-Schluss E6E (2 von 3)

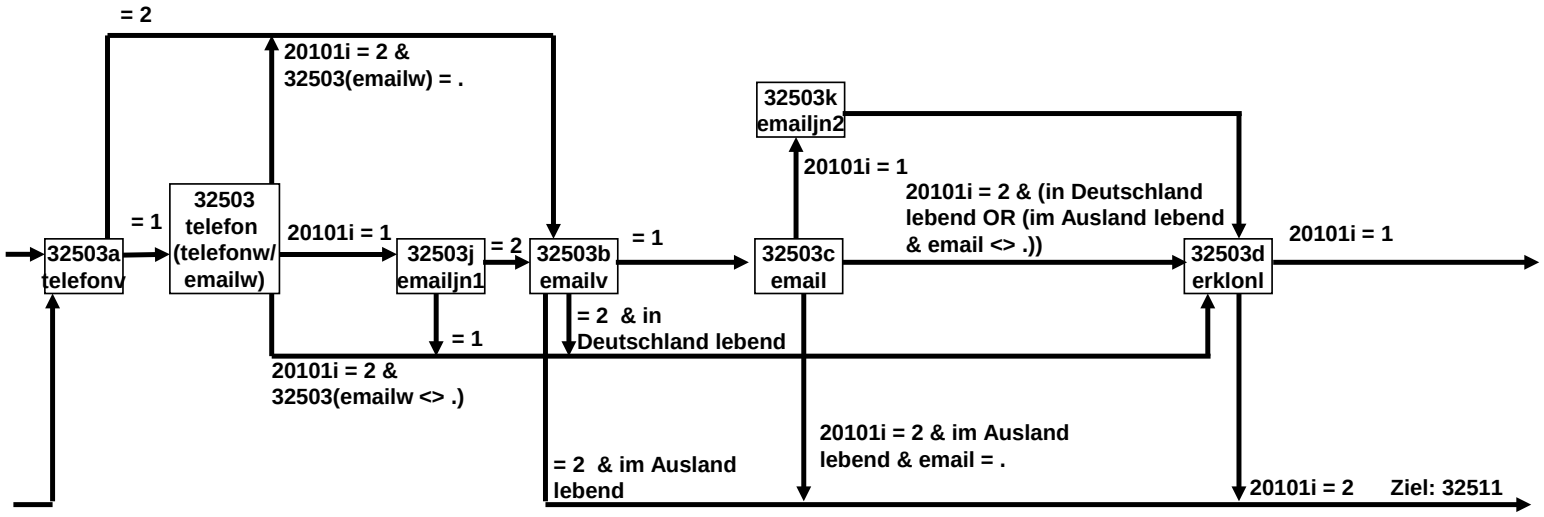

32dQS2-Schluss E6E (3 von 3)

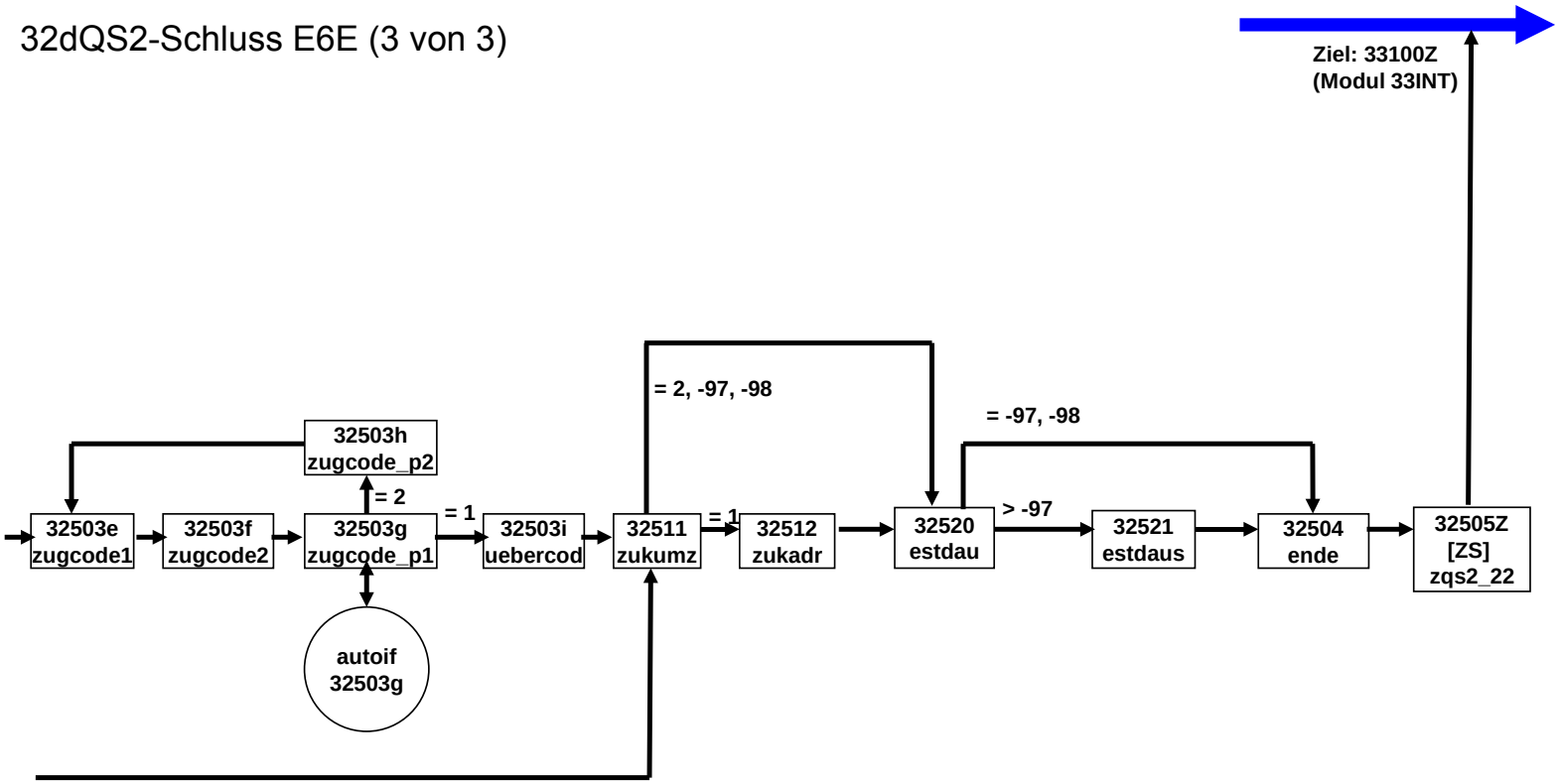

33 Interviewerfragen E6E (1 von 1)

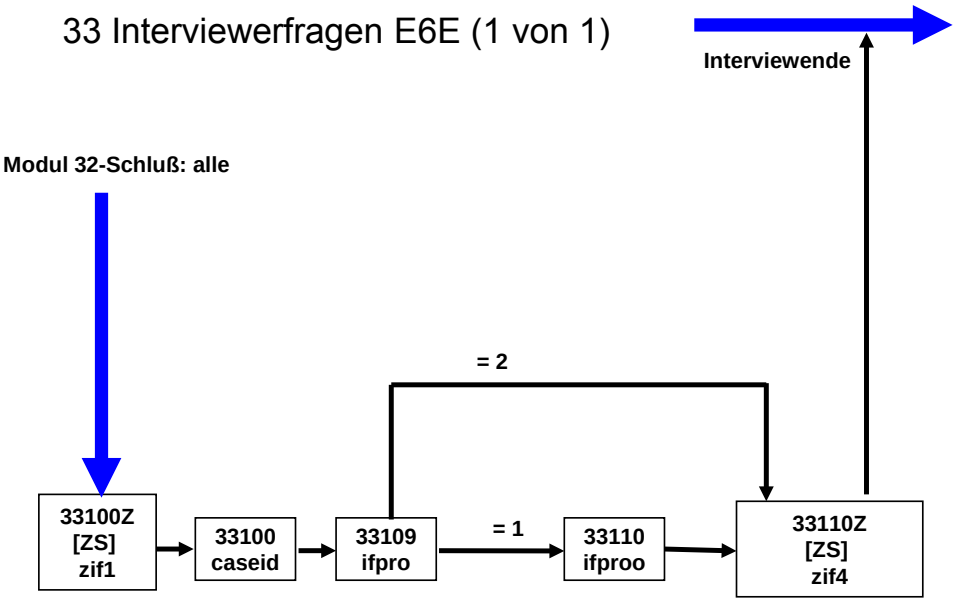

40b – RC- Fragen E6E (1 von 9)

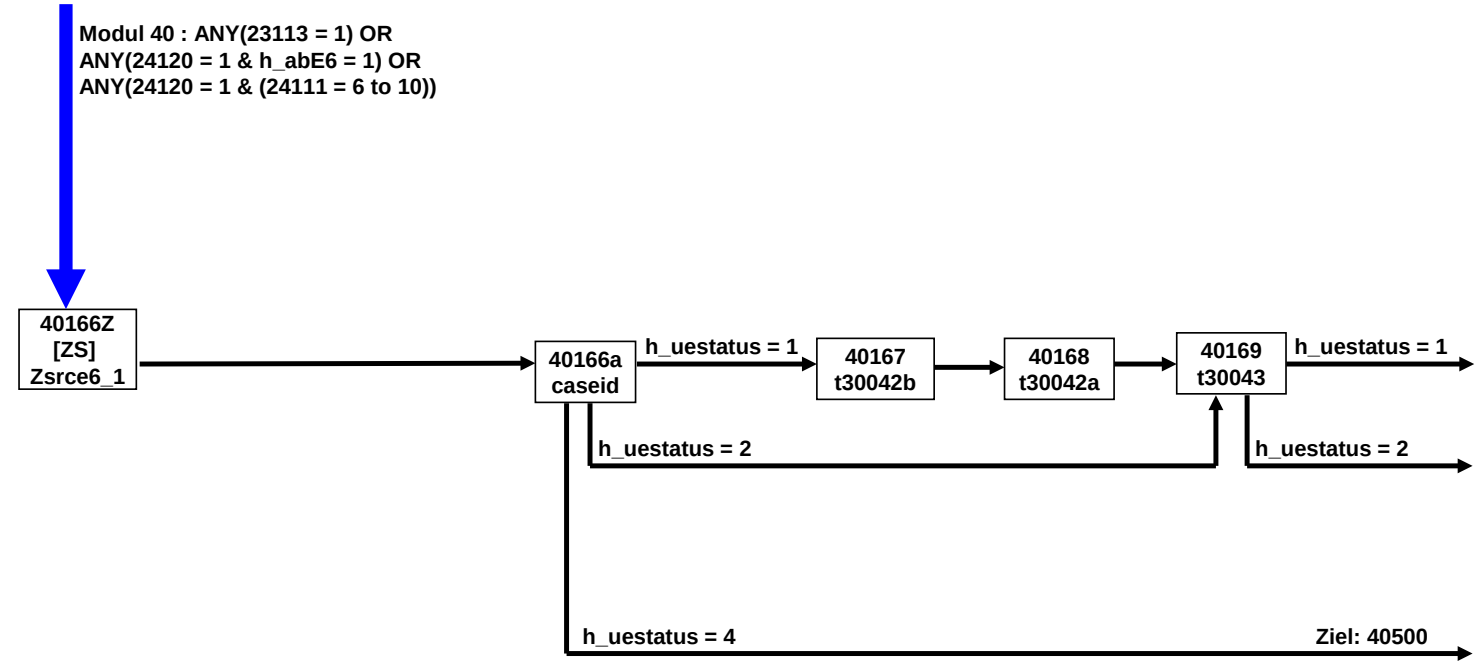

40b – RC- Fragen E6E (2 von 9)

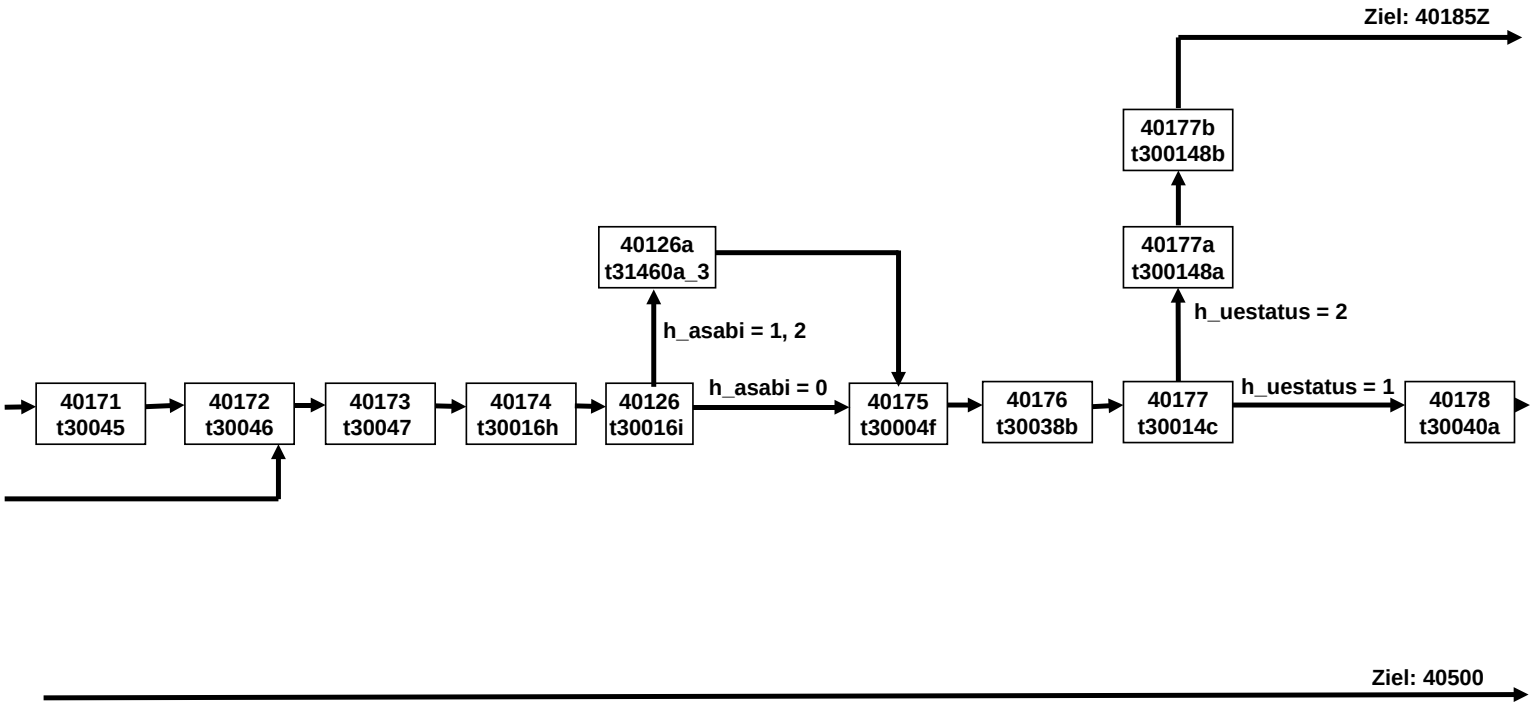

40b – RC- Fragen E6E (3 von 9)

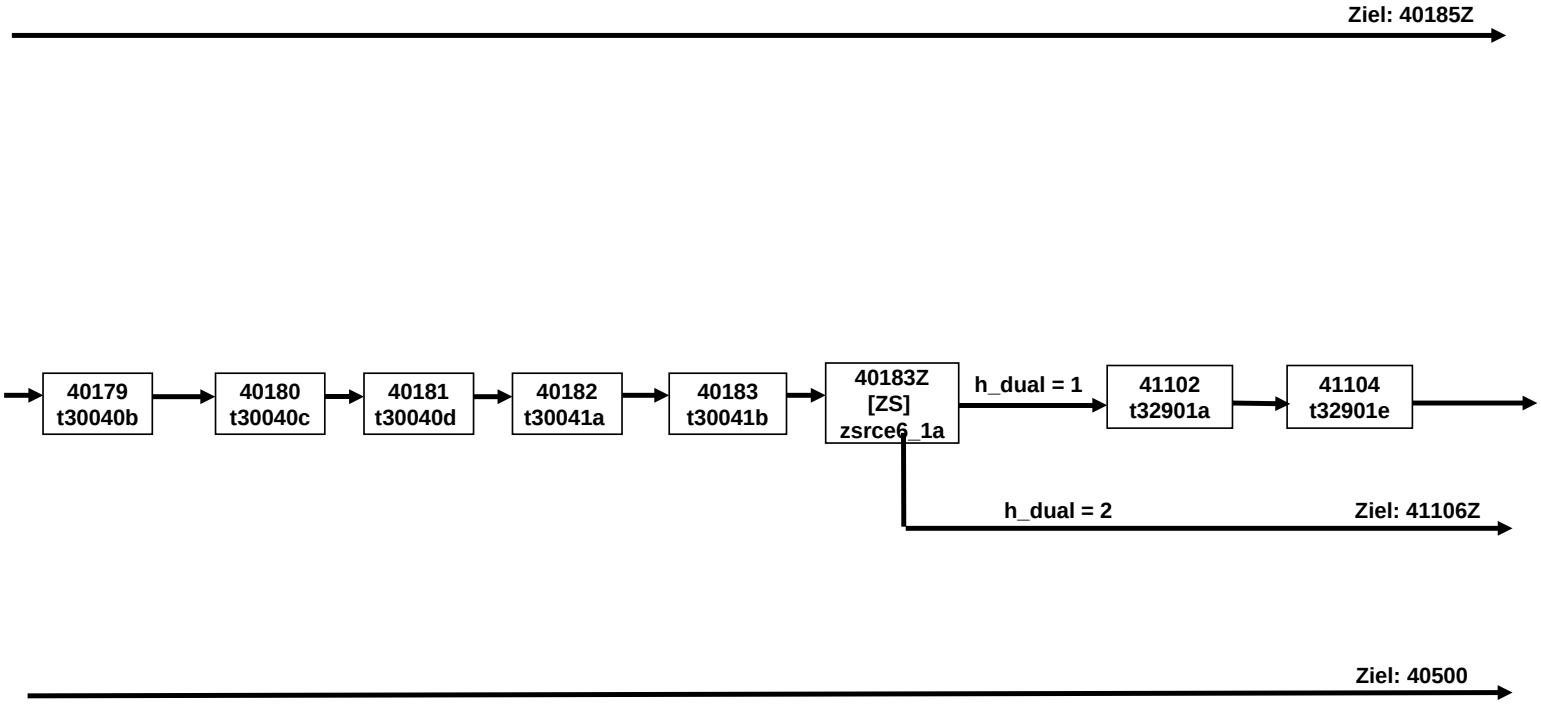

40b – RC- Fragen E6E (4 von 9)

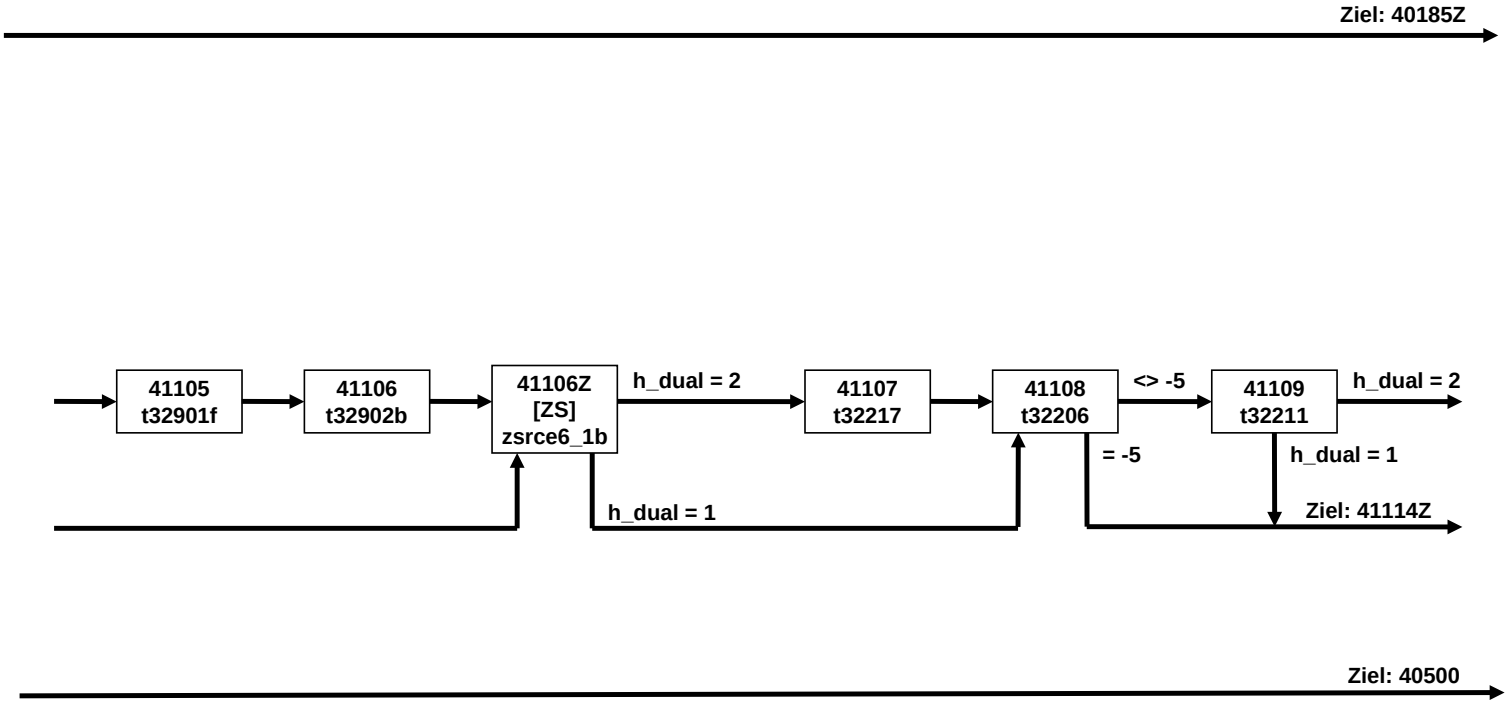

40b – RC- Fragen E6E (5 von 9)

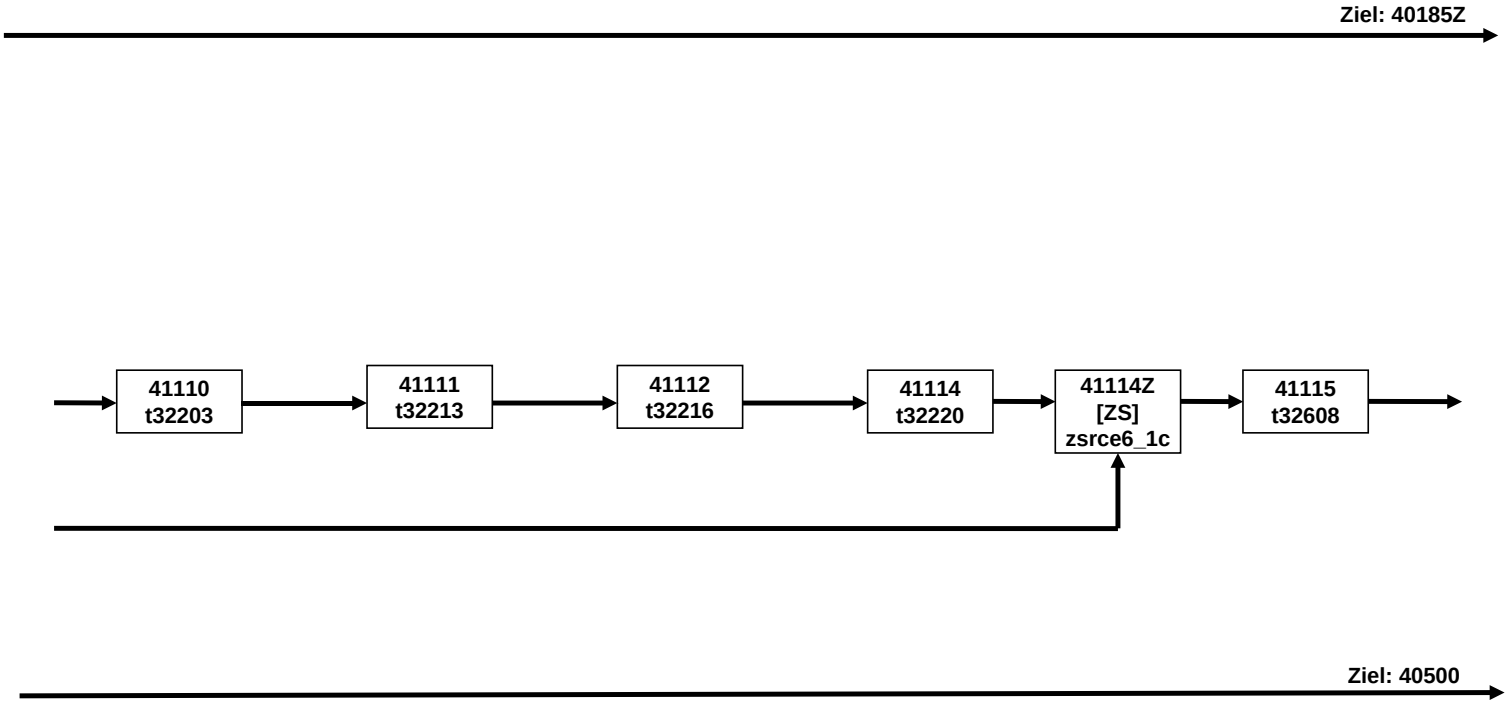

40b – RC- Fragen E6E (6 von 9)

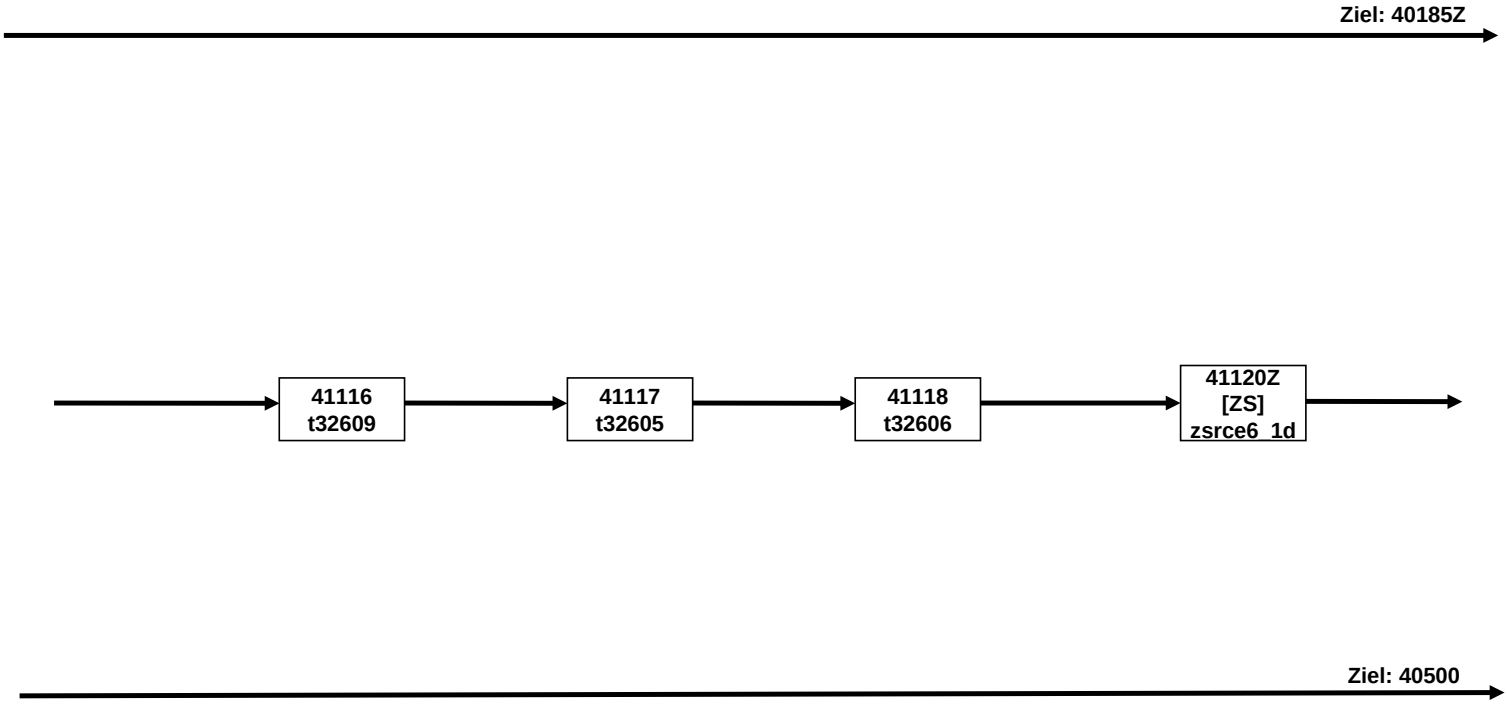

40b – RC- Fragen E6E (7 von 9)

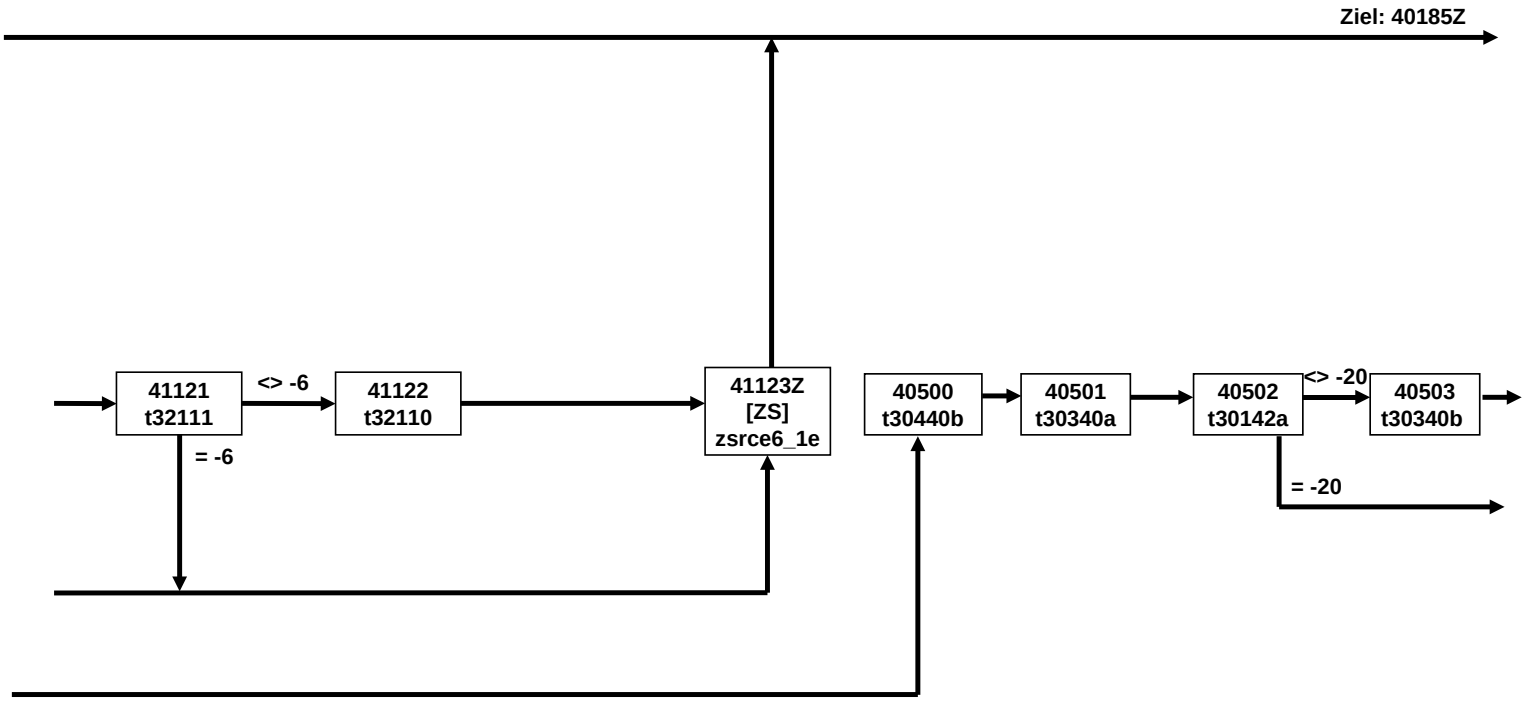

40b – RC- Fragen E6E (8 von 9)

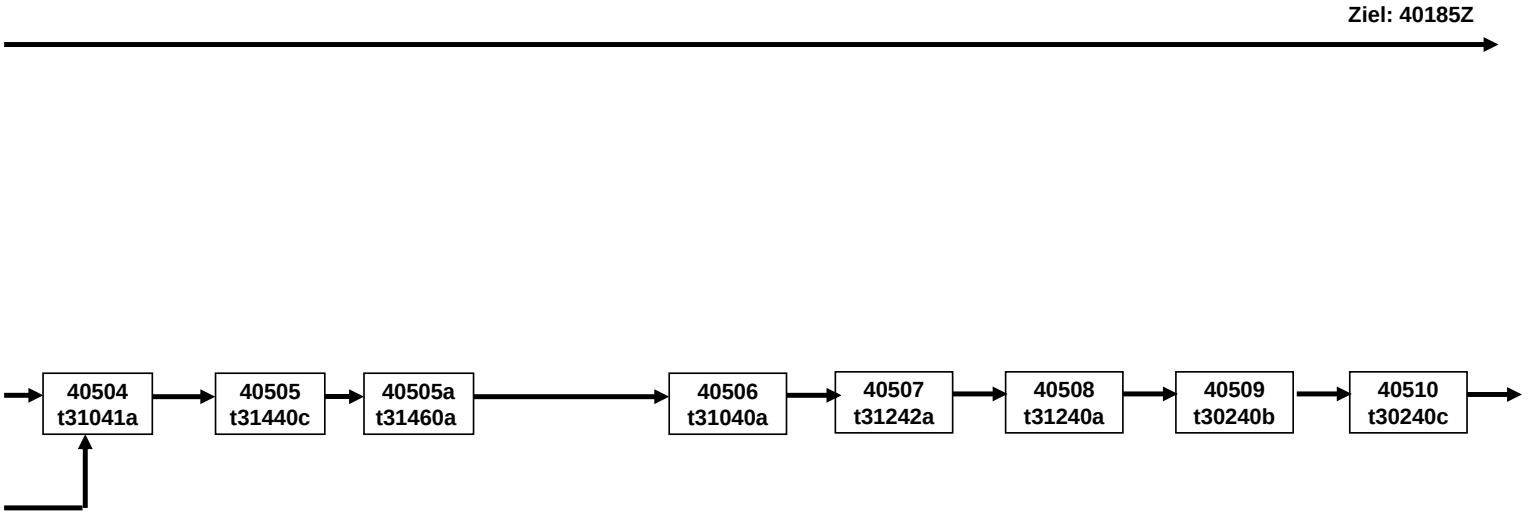

40b – RC- Fragen E6E (9 von 9)

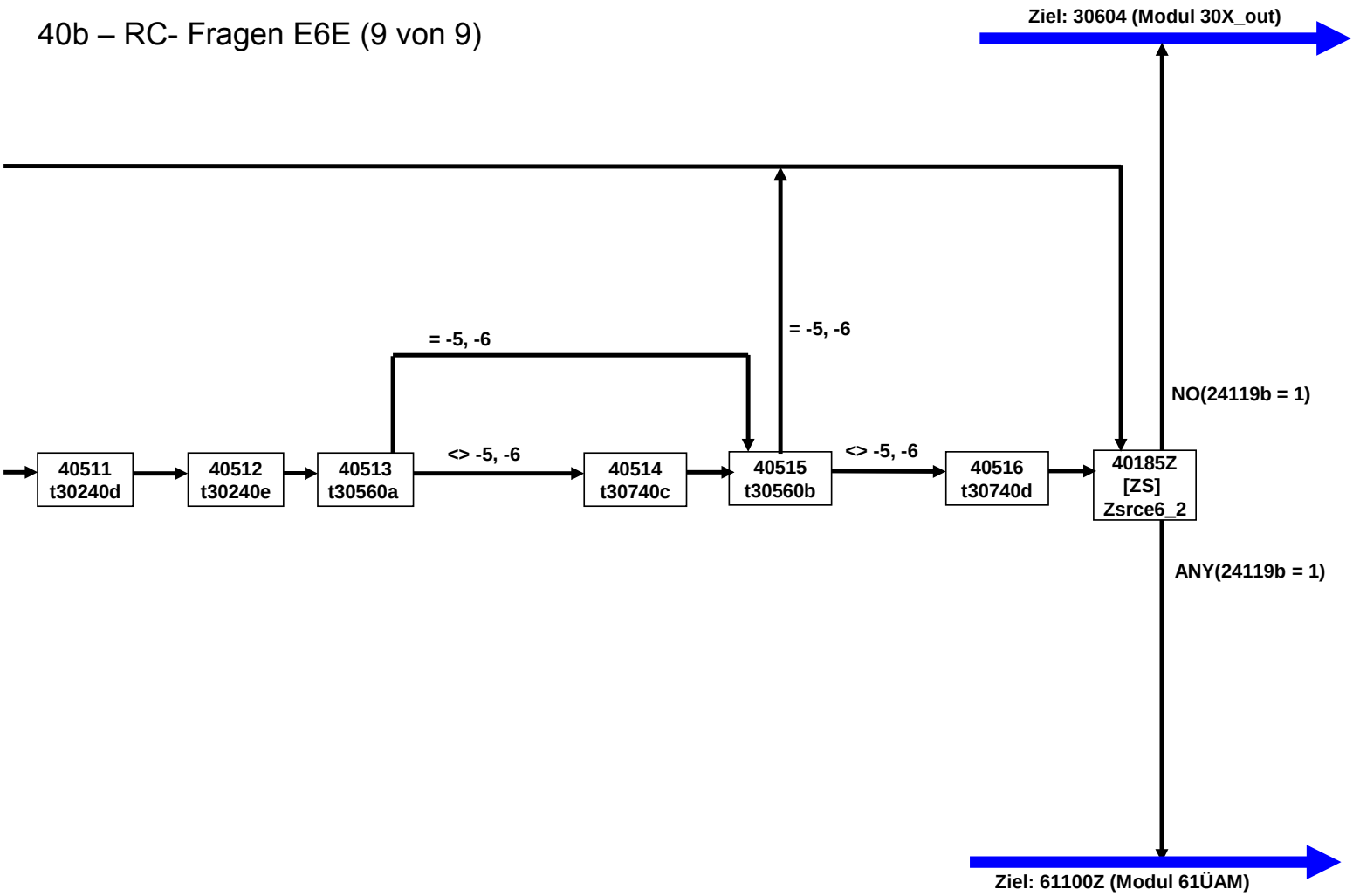

40 Übergang E6E (1 von 17)

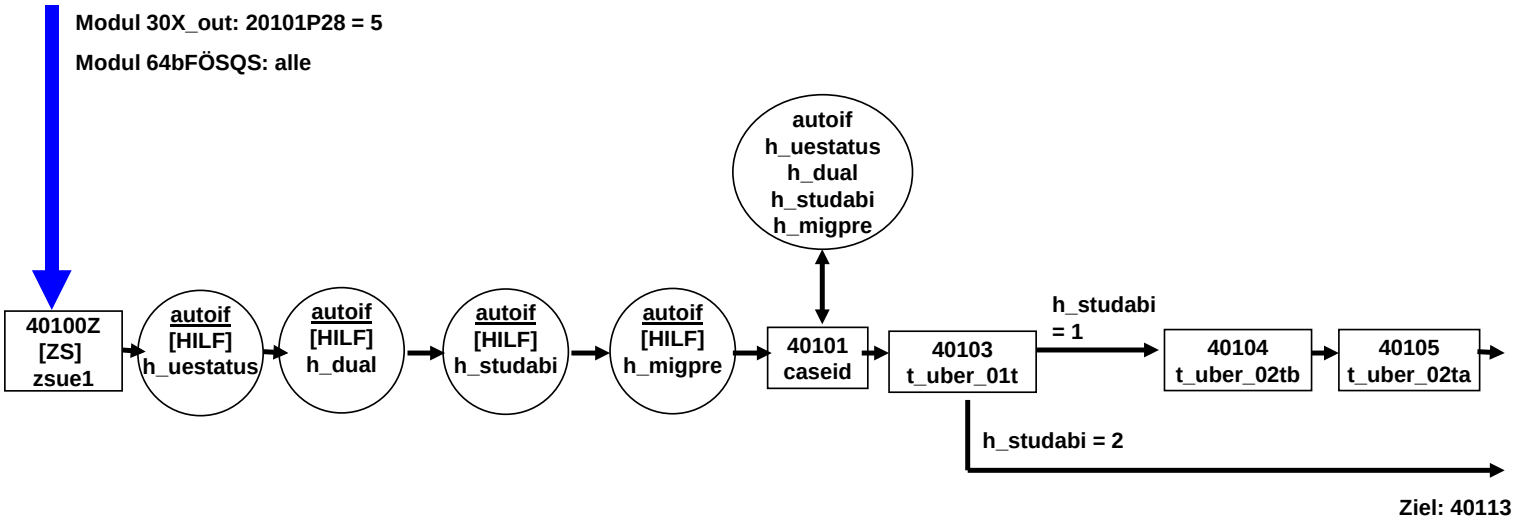

40 Übergang E6E (2 von 17)

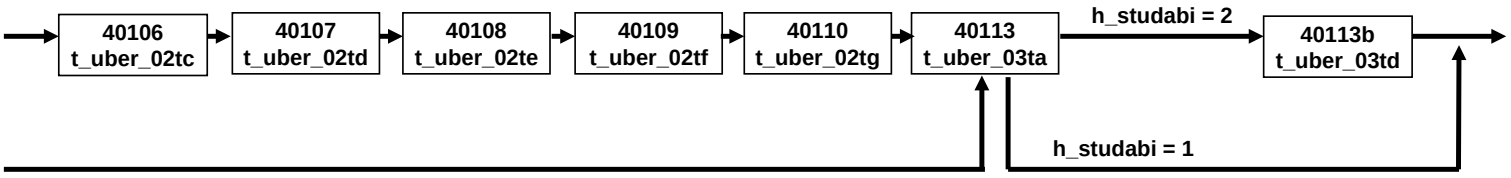

40 Übergang E6E (3 von 17)

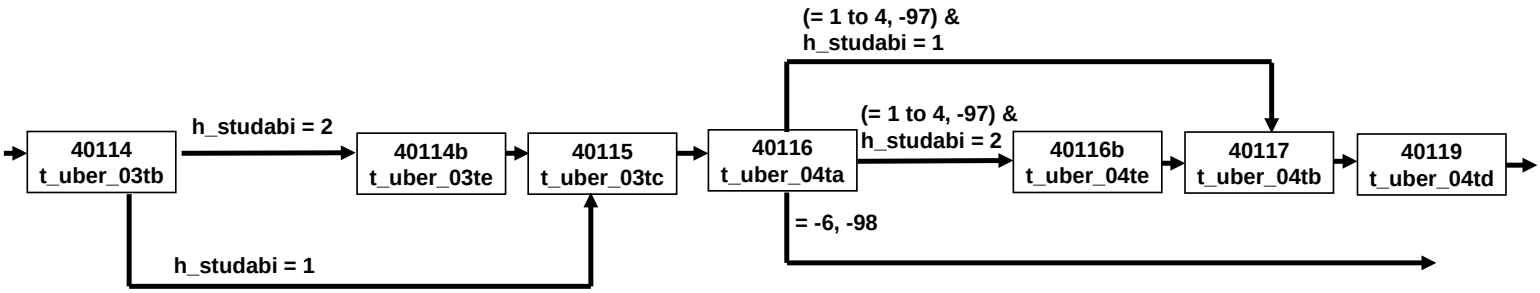

40 Übergang E6E (4 von 17)

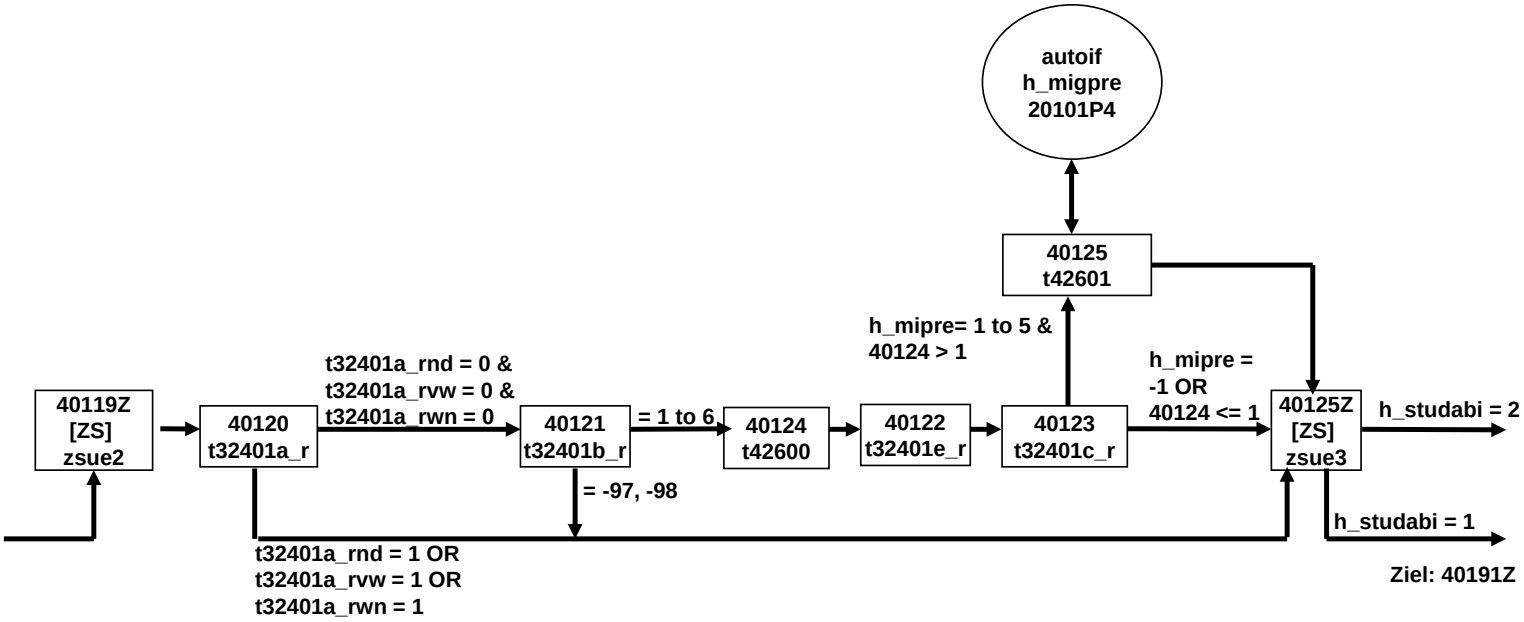

40 Übergang E6E (5 von 17)

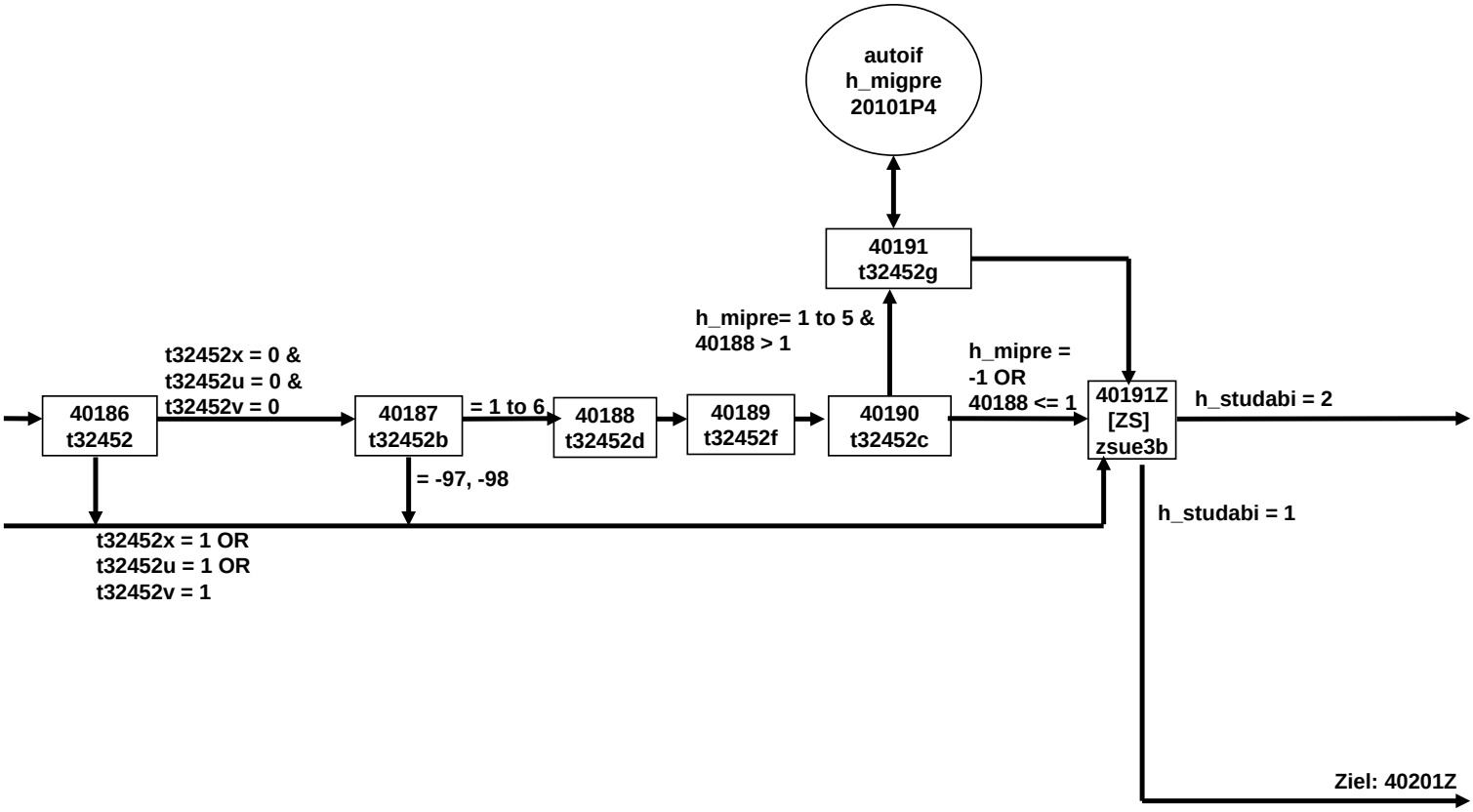

40 Übergang E6E (6 von 17)

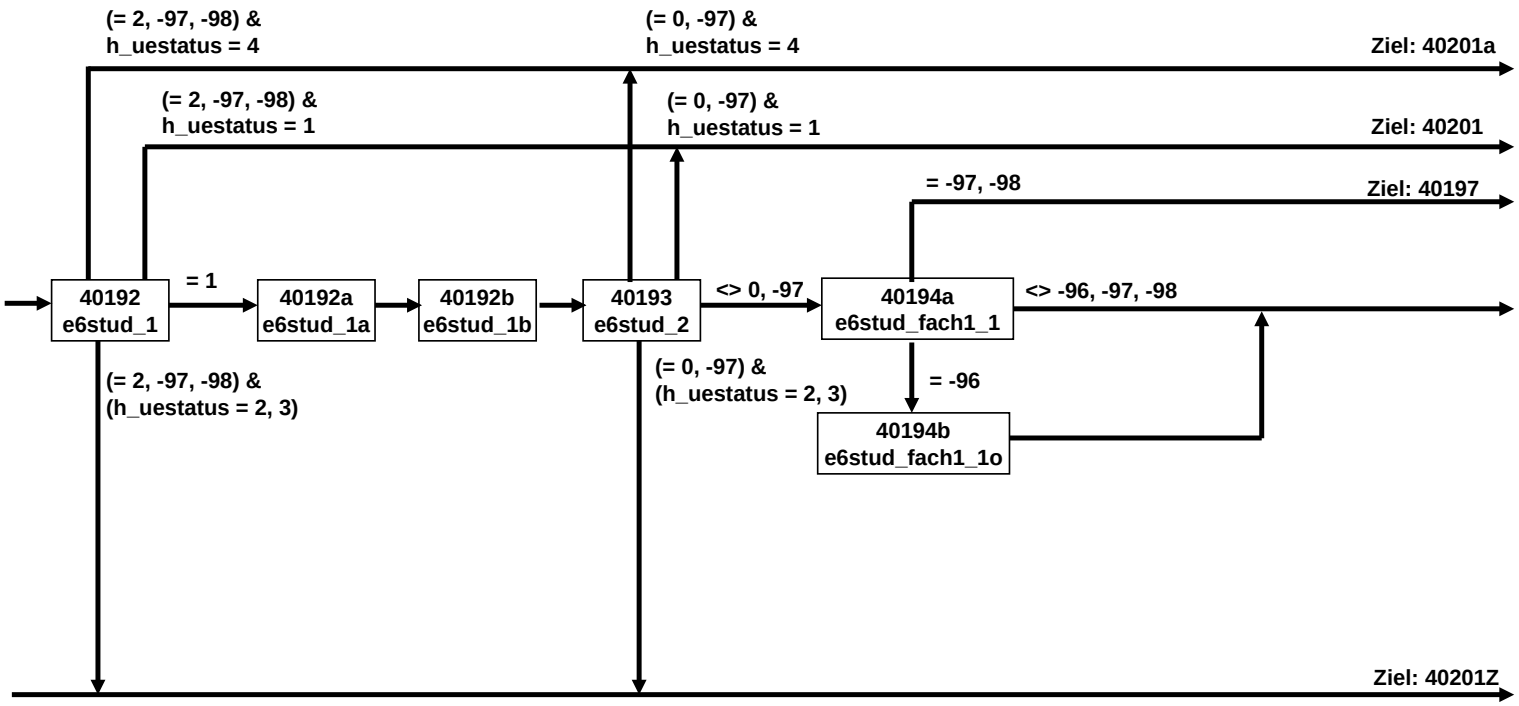

40 Übergang E6E (7 von 17)

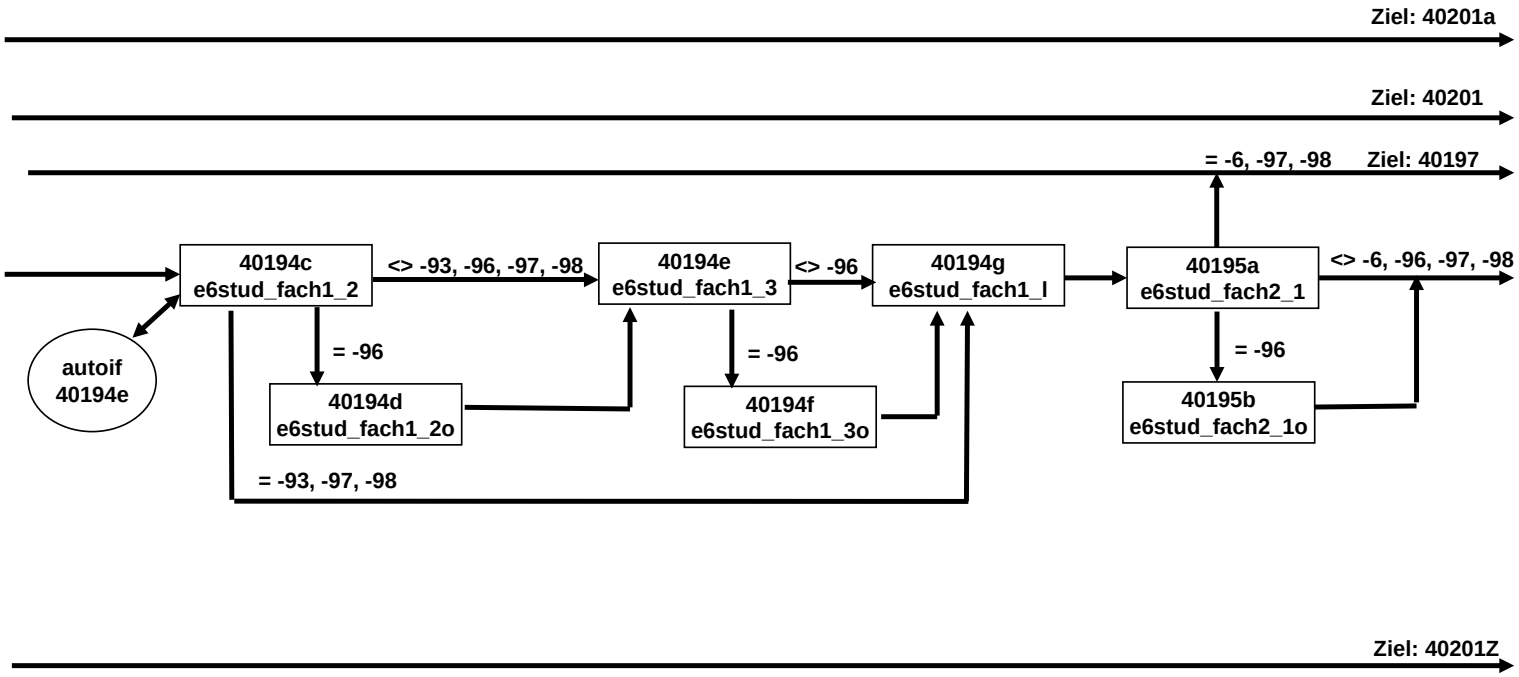

40 Übergang E6E (8 von 17)

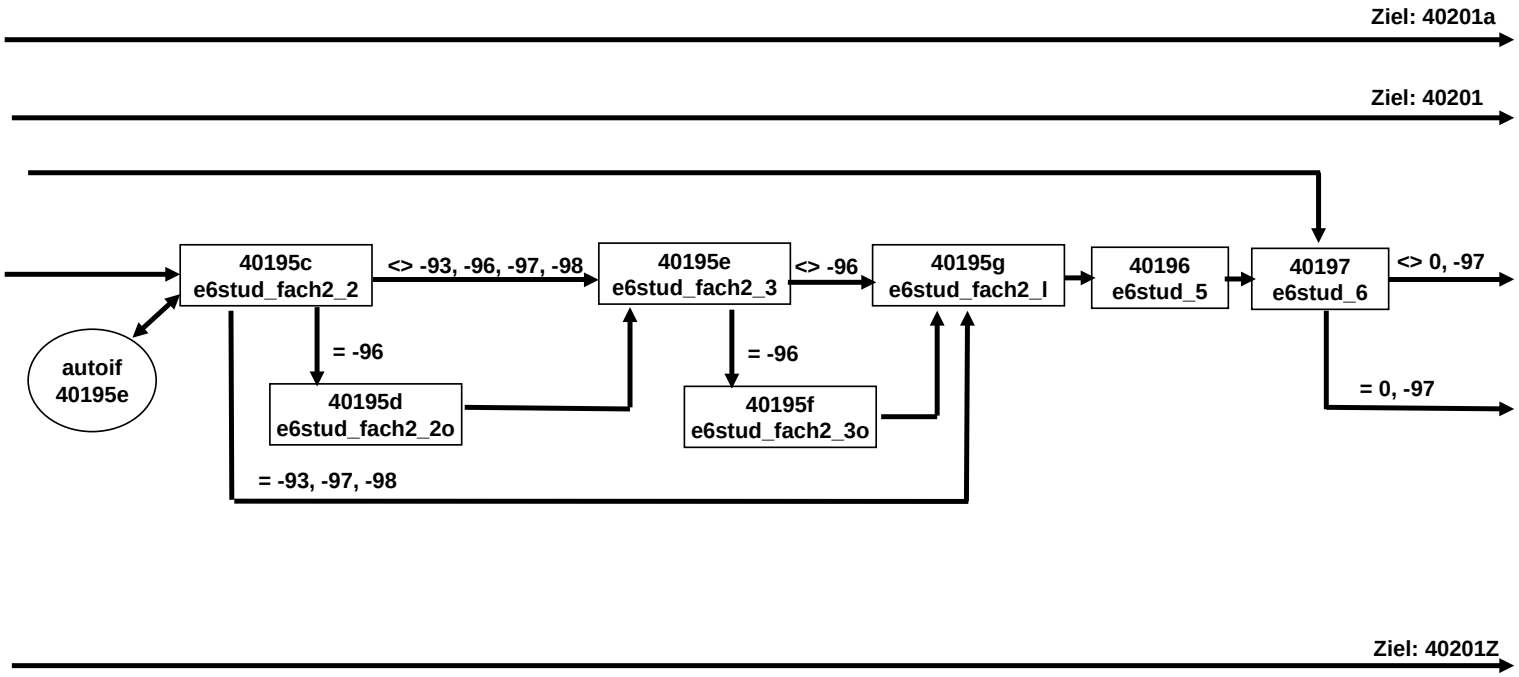

40 Übergang E6E (9 von 17)

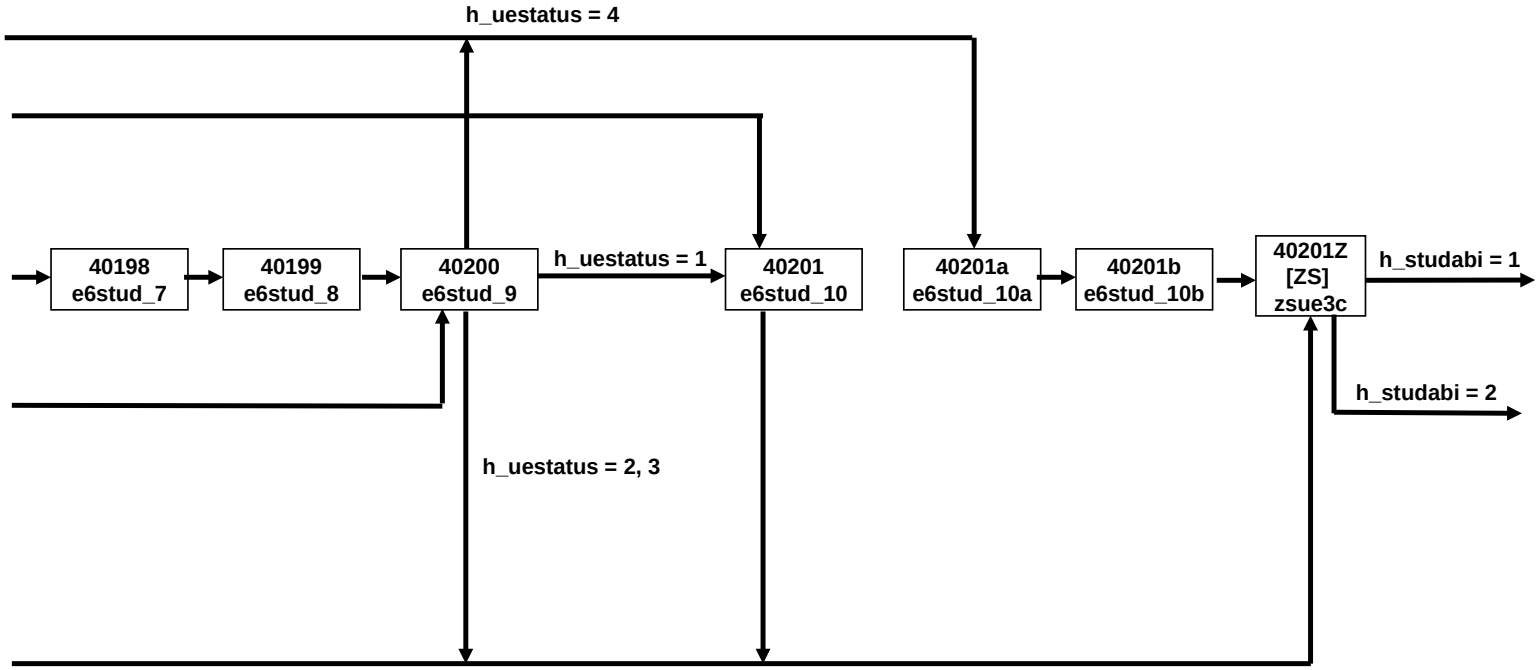

40 Übergang E6E (10 von 17)

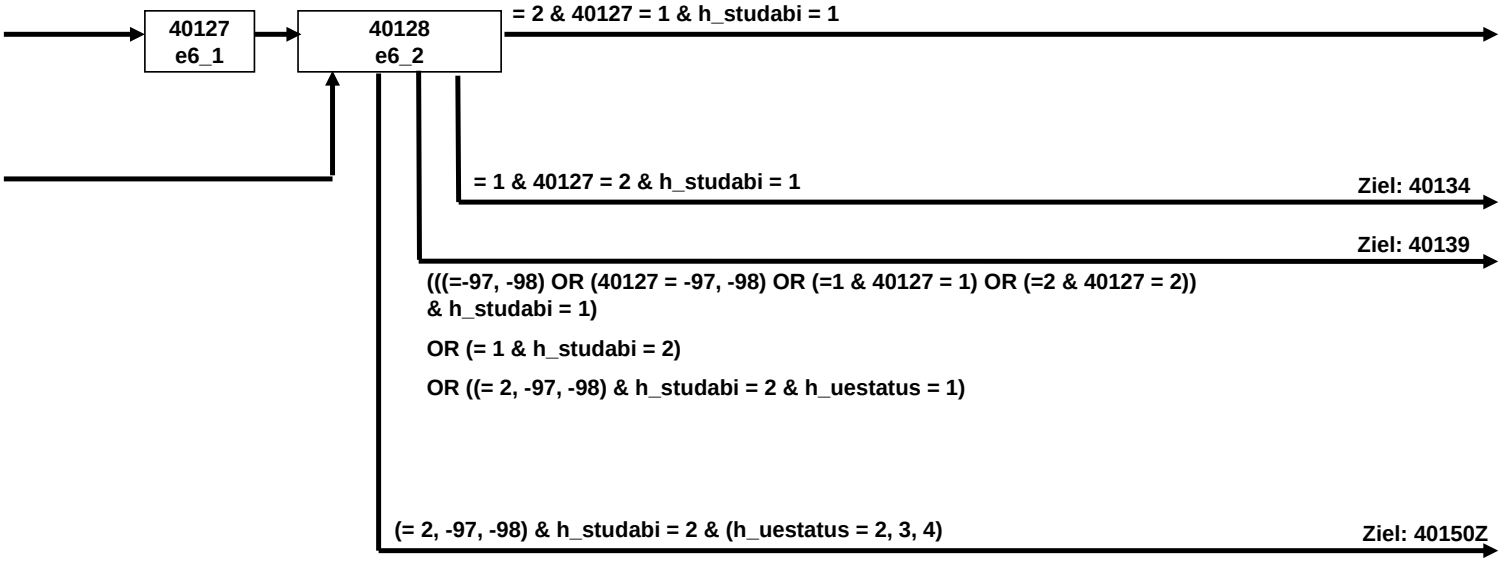

40 Übergang E6E (11 von 17)

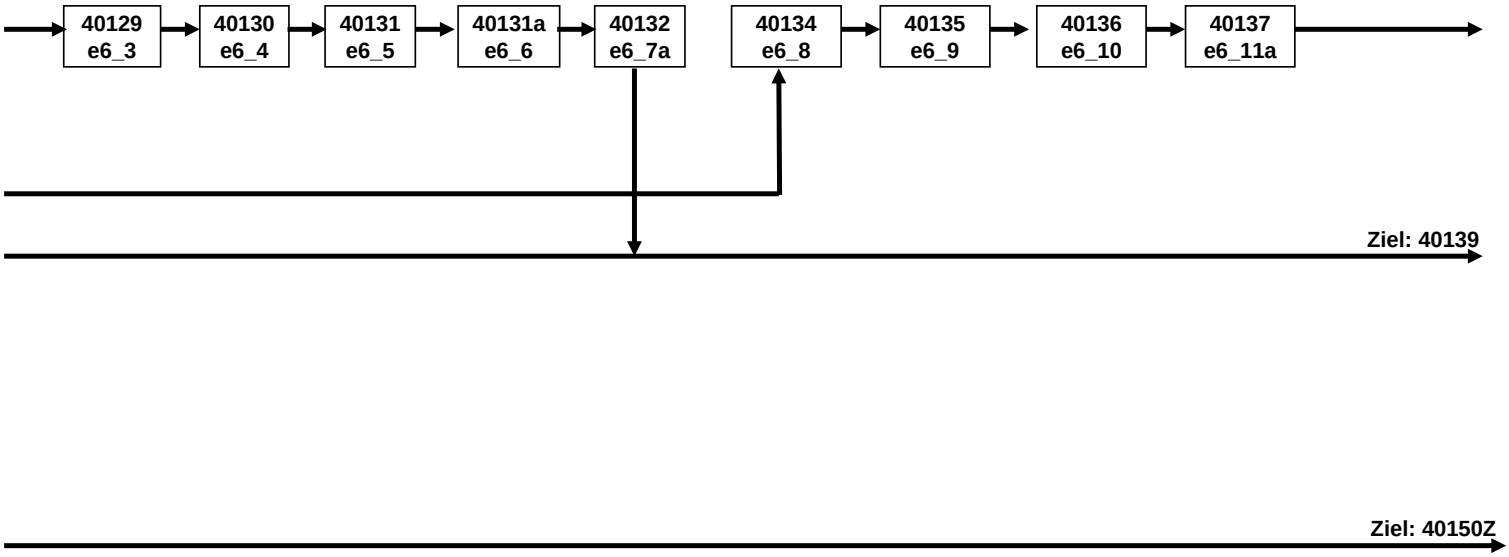

40 Übergang E6E (12 von 17)

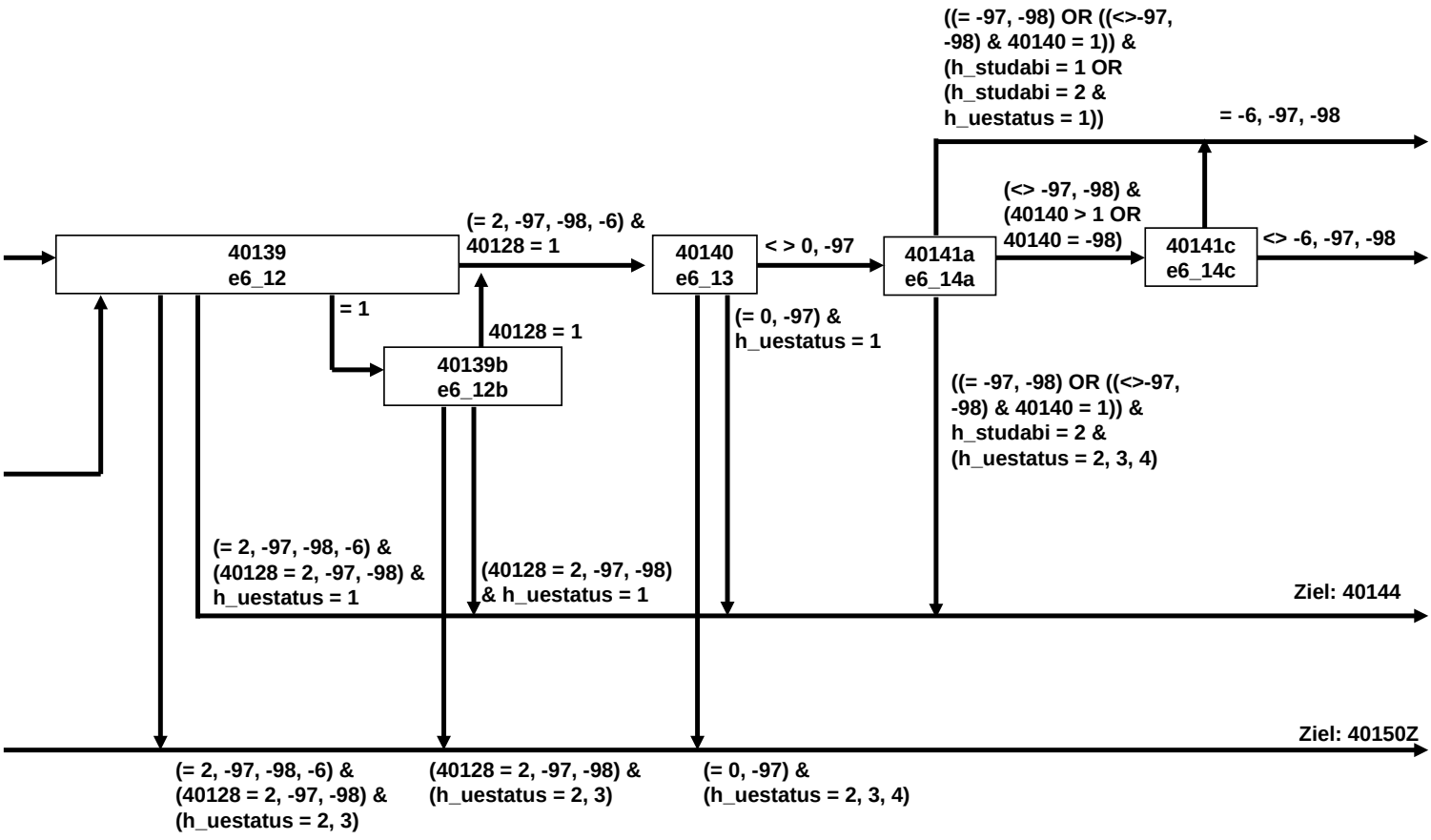

40 Übergang E6E (13 von 17)

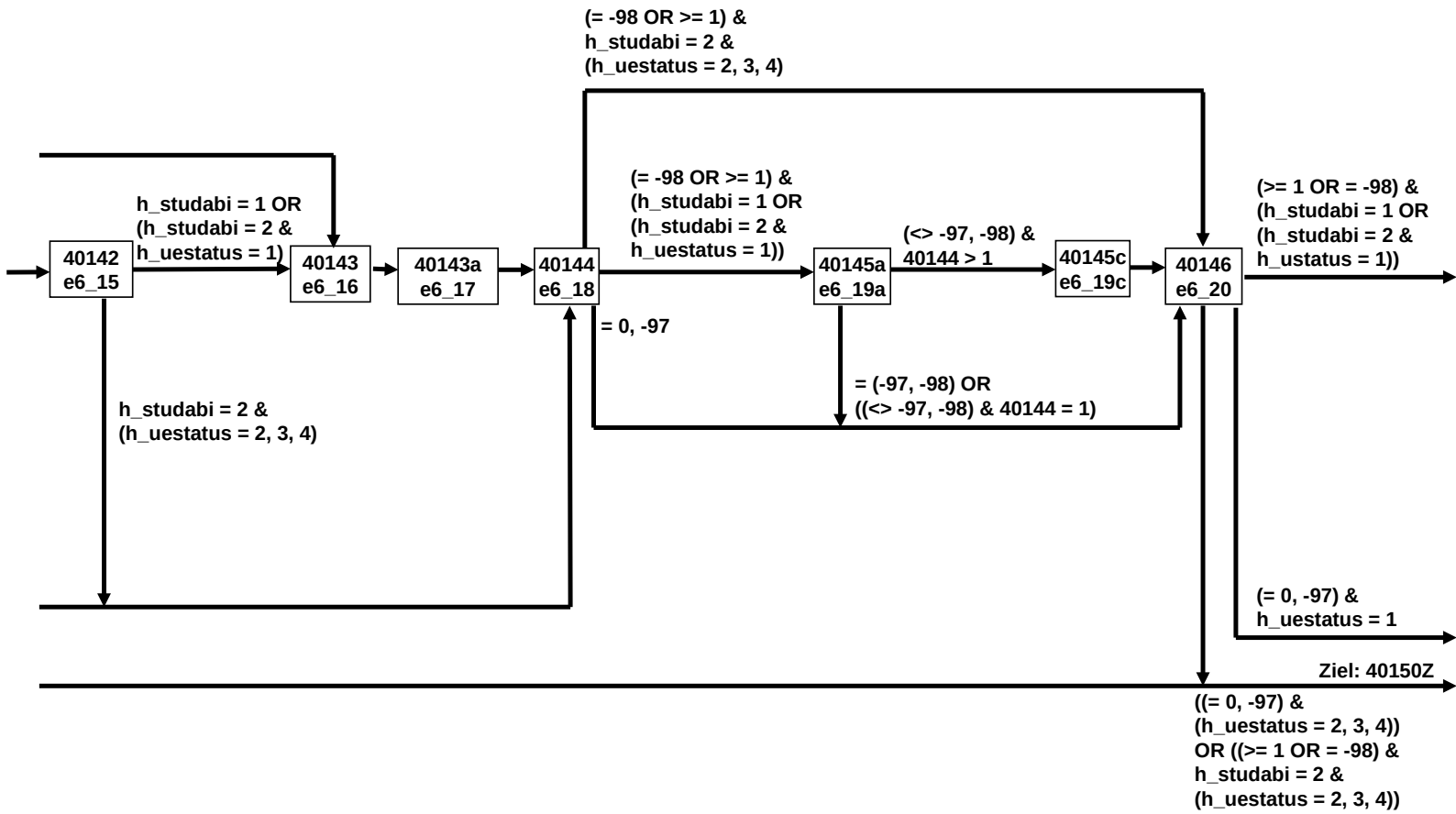

40 Übergang E6E (14 von 17)

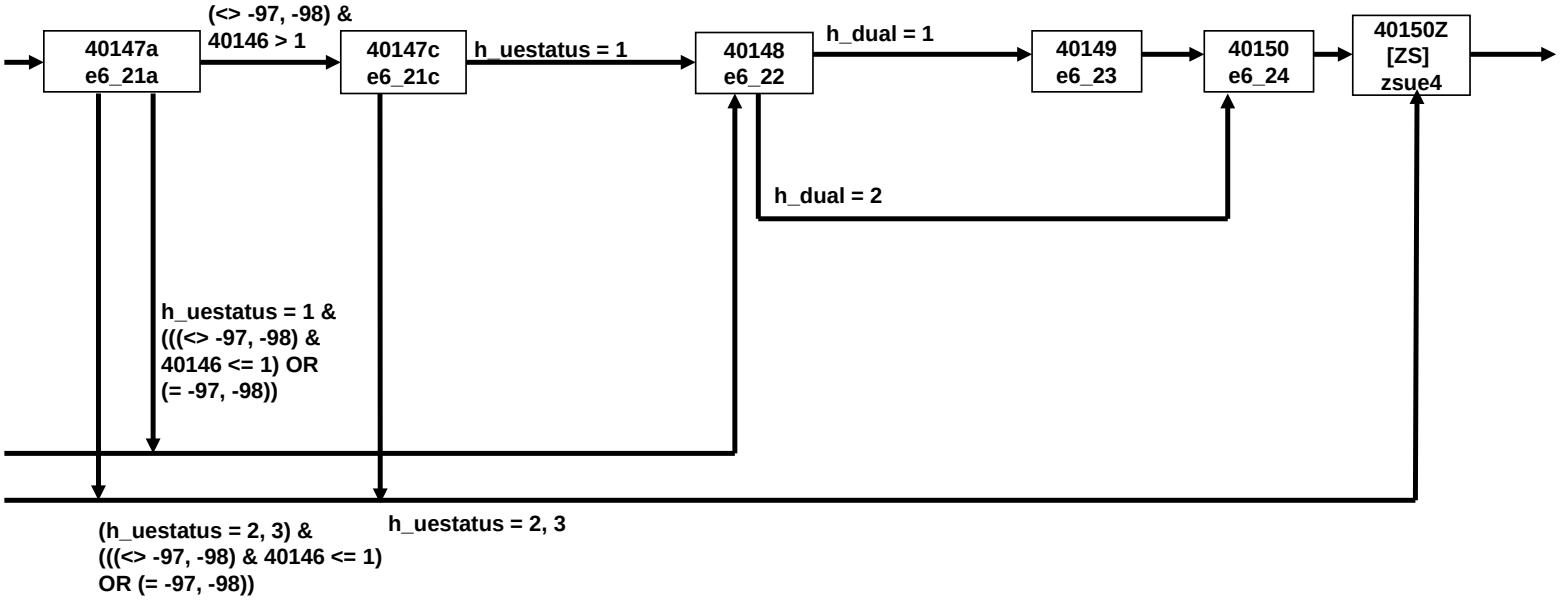

40 Übergang E6E (15 von 17)

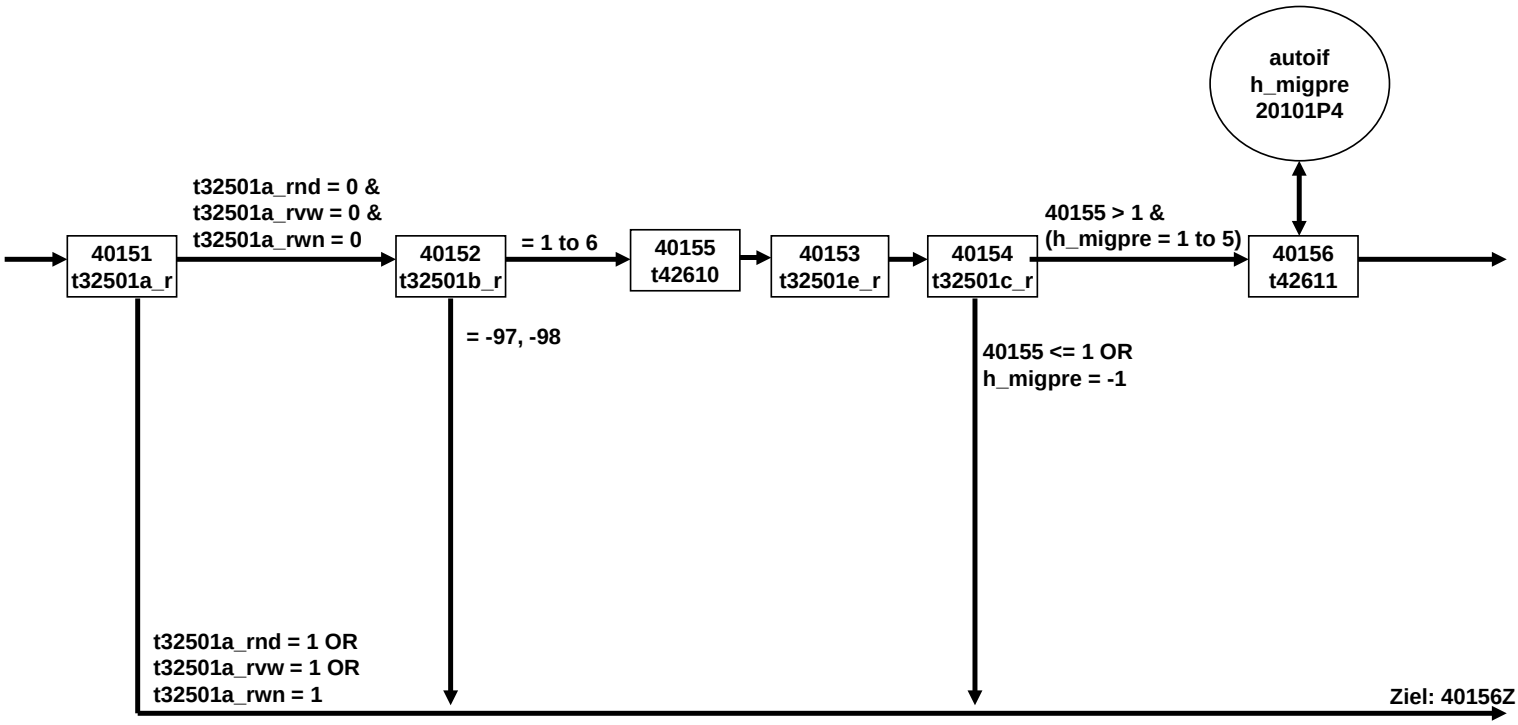

40 Übergang E6E (16 von 17)

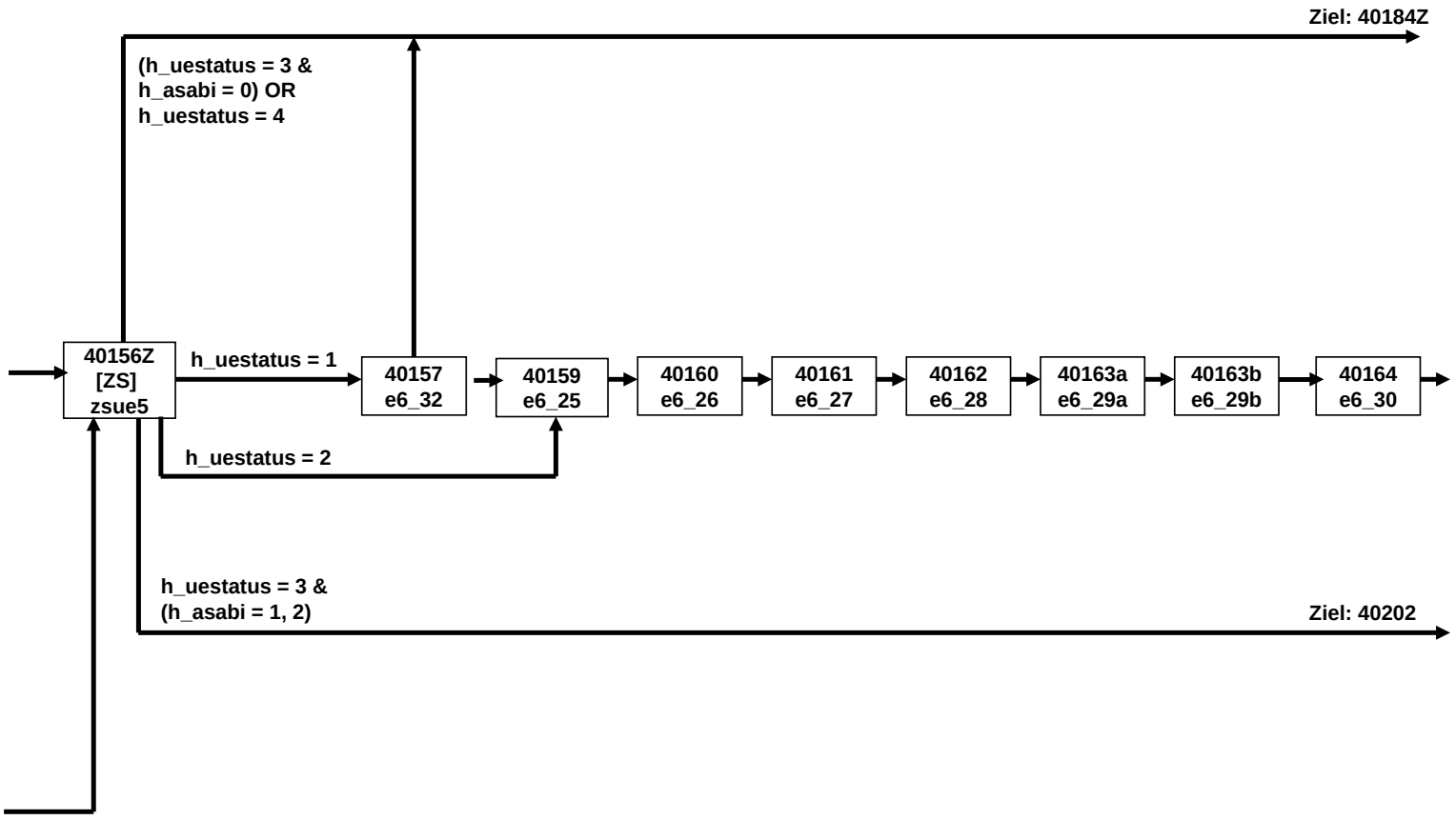

40 Übergang E6E (17 von 17)

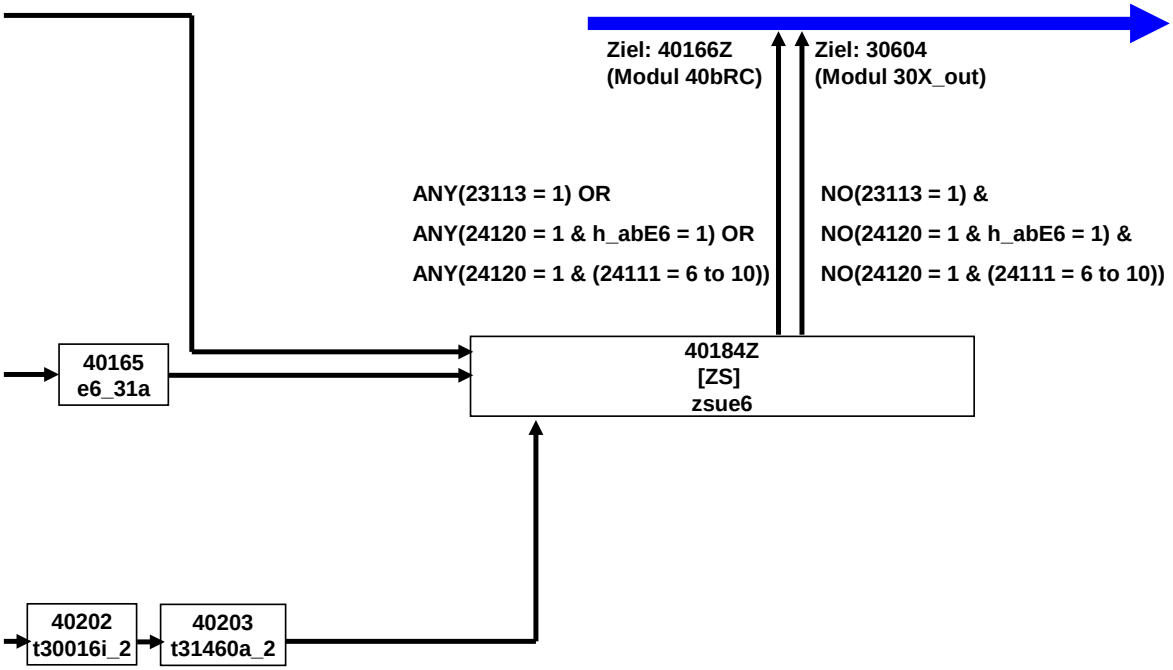

41SozKap_letzesABJahr E6E (1 von 4)

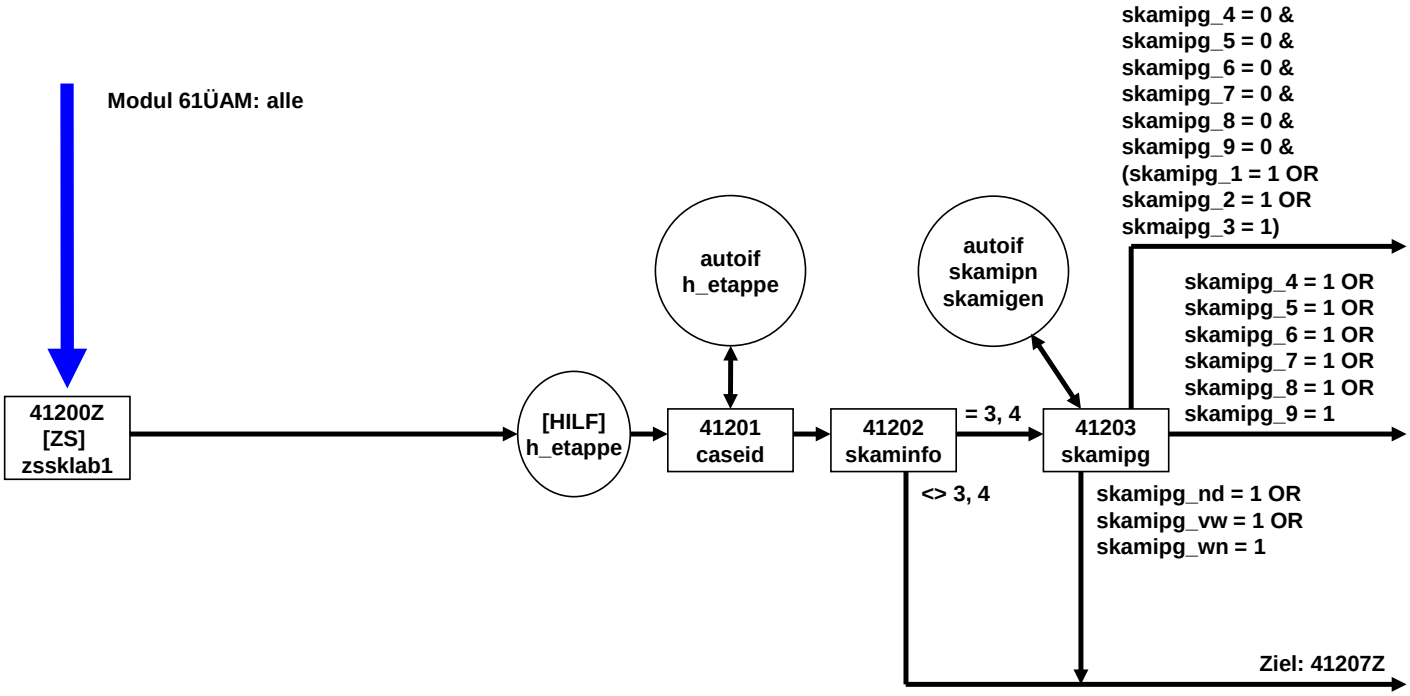

41SozKap_letzesABJahr E6E (2 von 4)

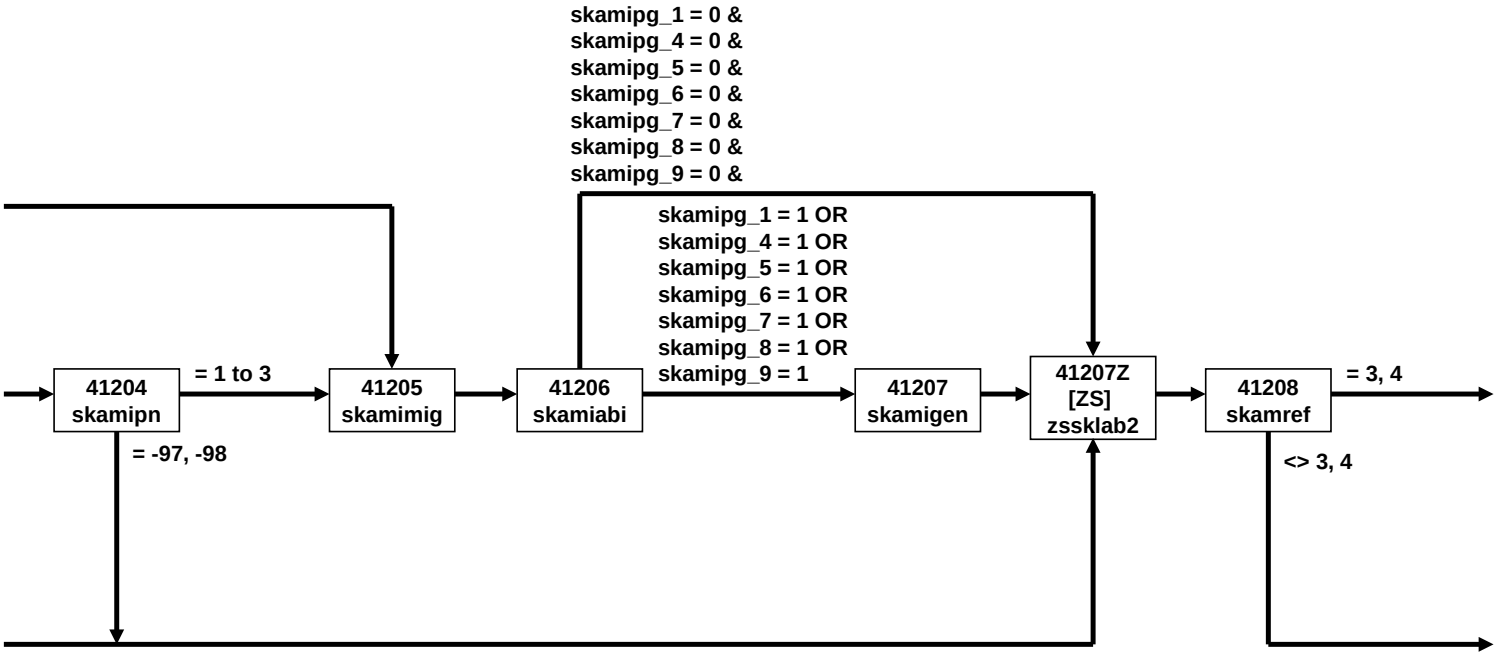

41SozKap_letzesABJahr E6E (3 von 4)

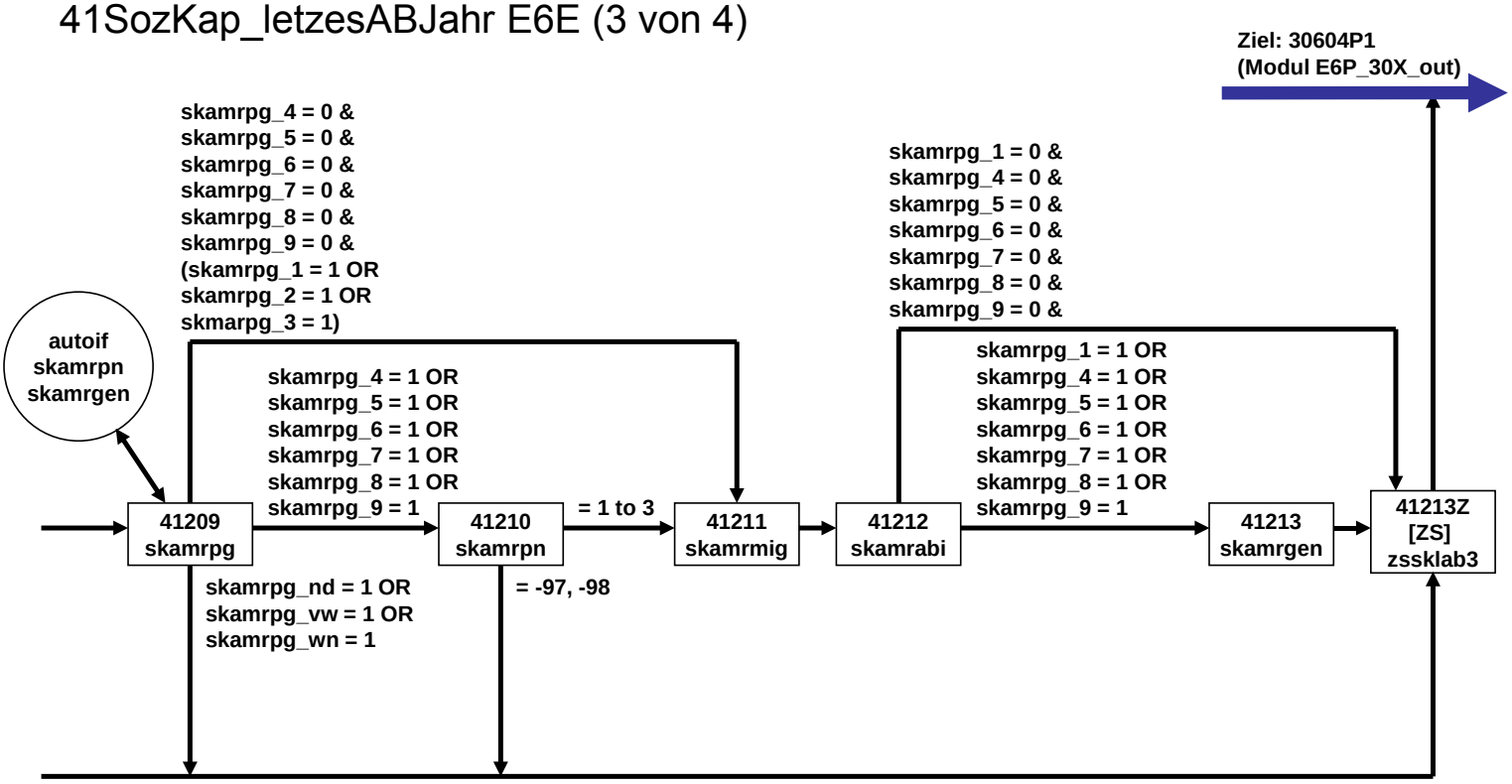

41SozKap_letzesABJahr E6E (4 von 4)

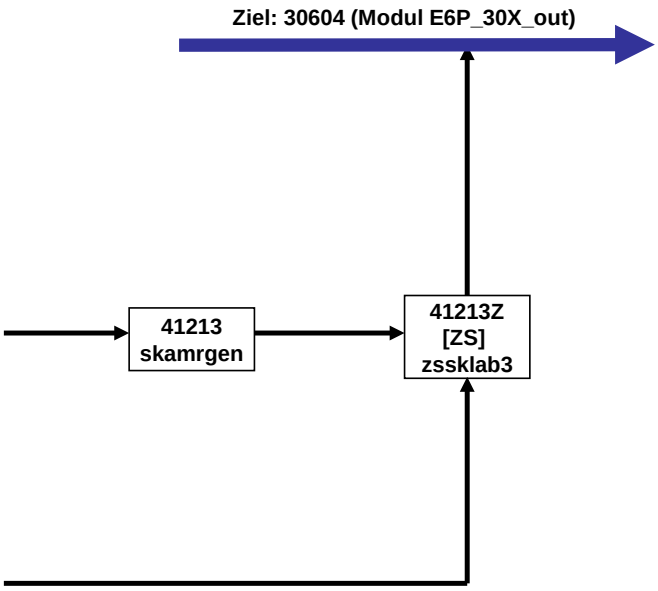

43aFehlBV E6E (1 von 1)

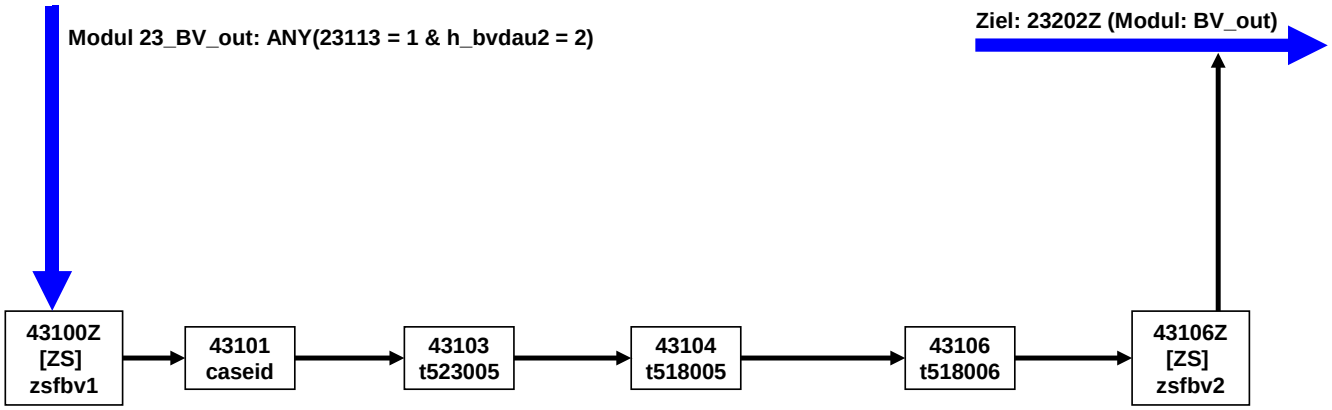

43bFehlAB E6E (1 von 1)

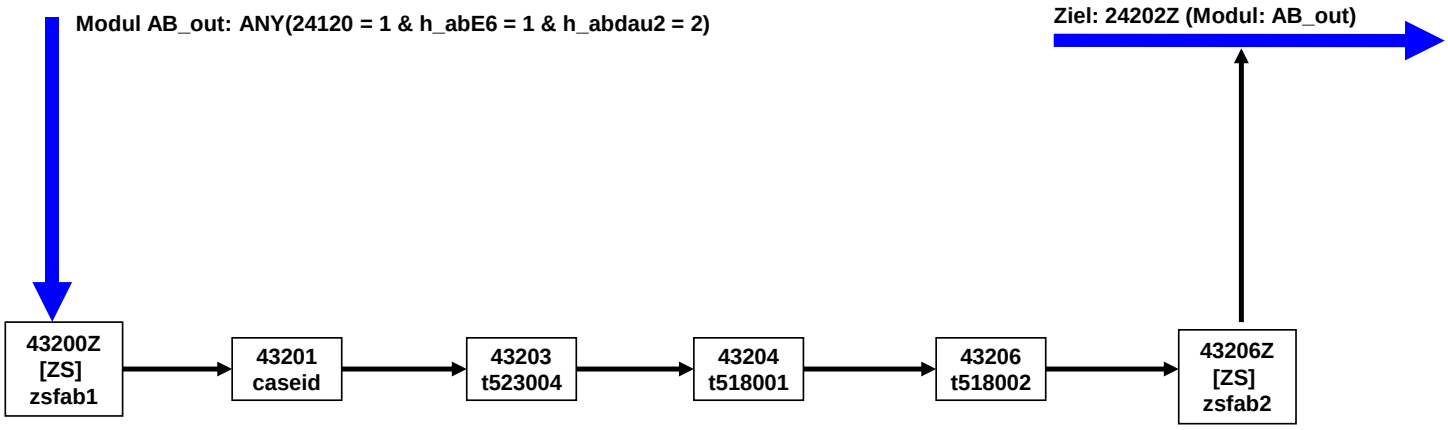

43cFehlET E6E (1 von 1)

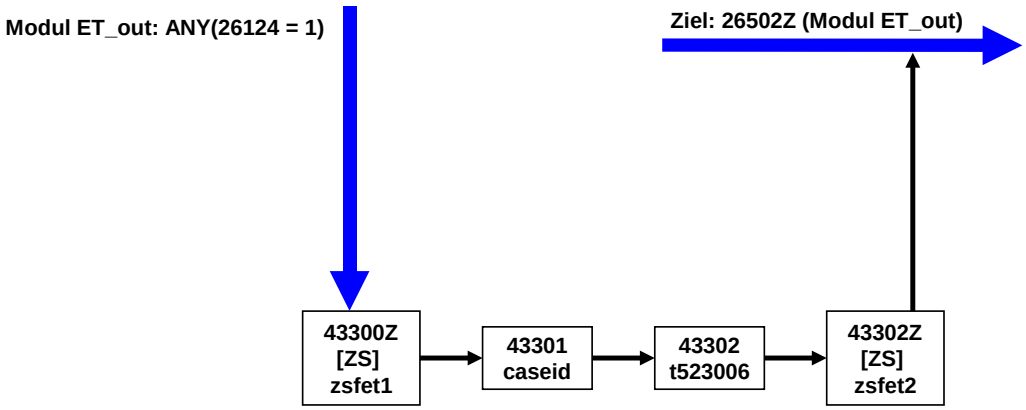

60a IAK E6E (1 von 5)

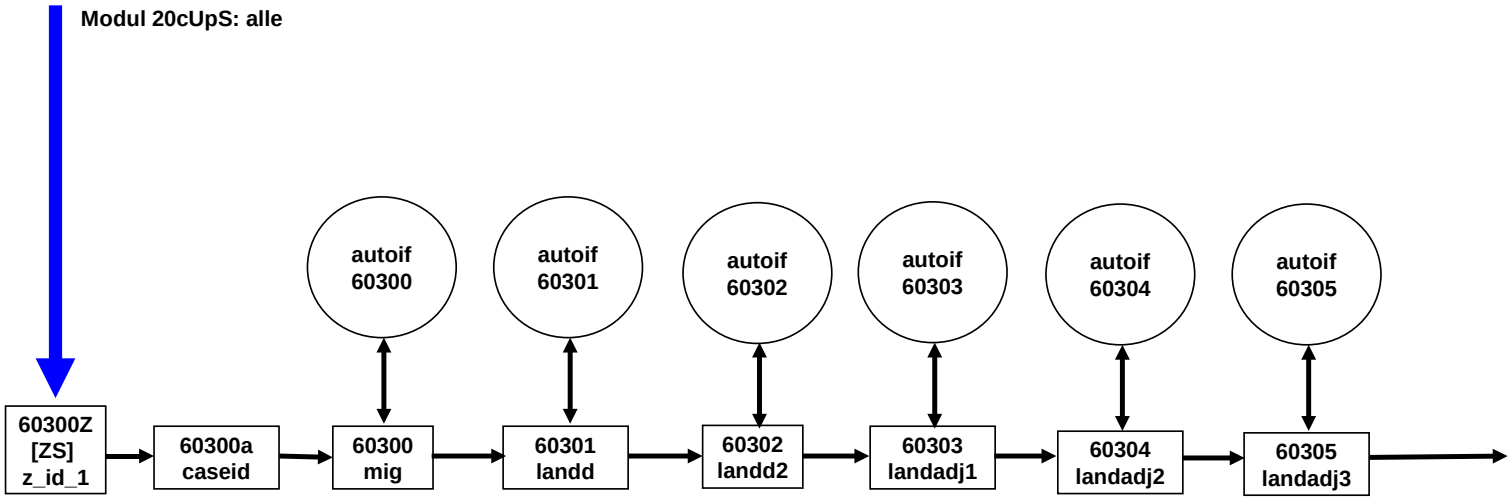

60a IAK E6E (2 von 5)

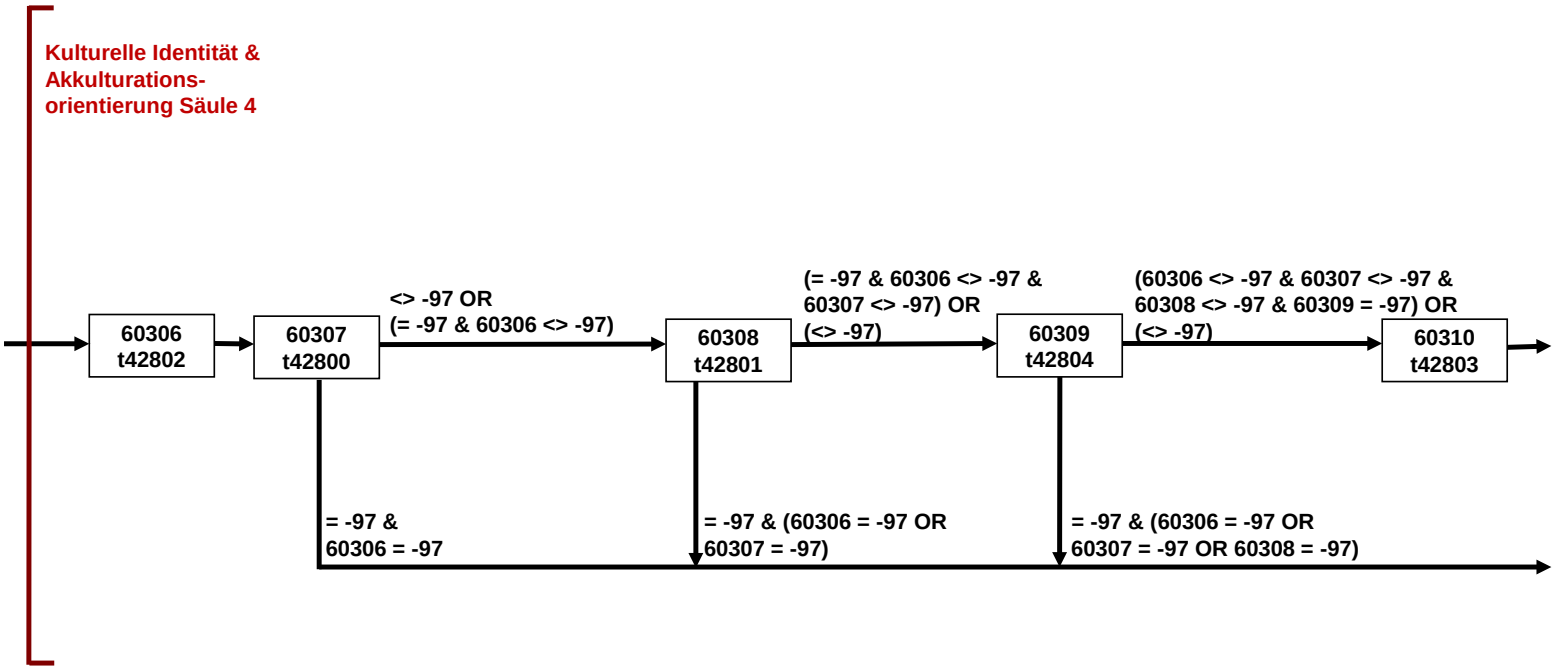

60a IAK E6E (3 von 5)

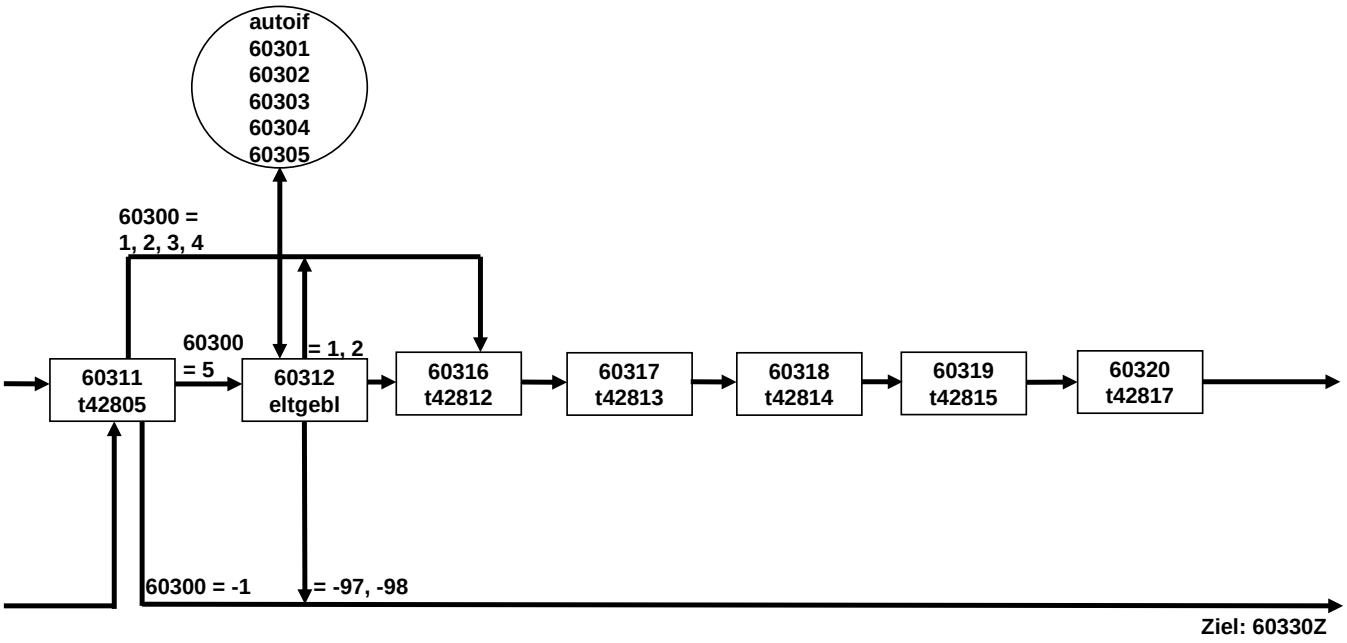

60a IAK E6E (4 von 5)

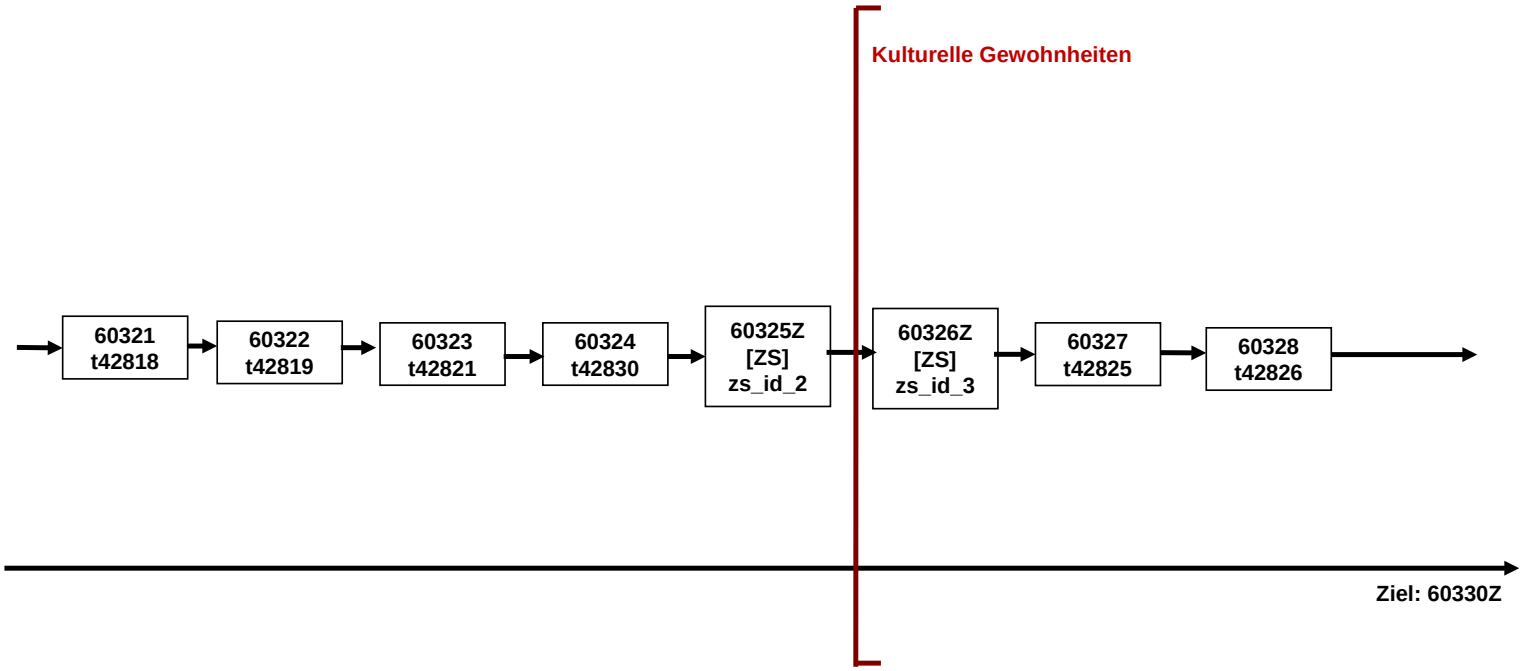

60a IAK E6E (5 von 5)

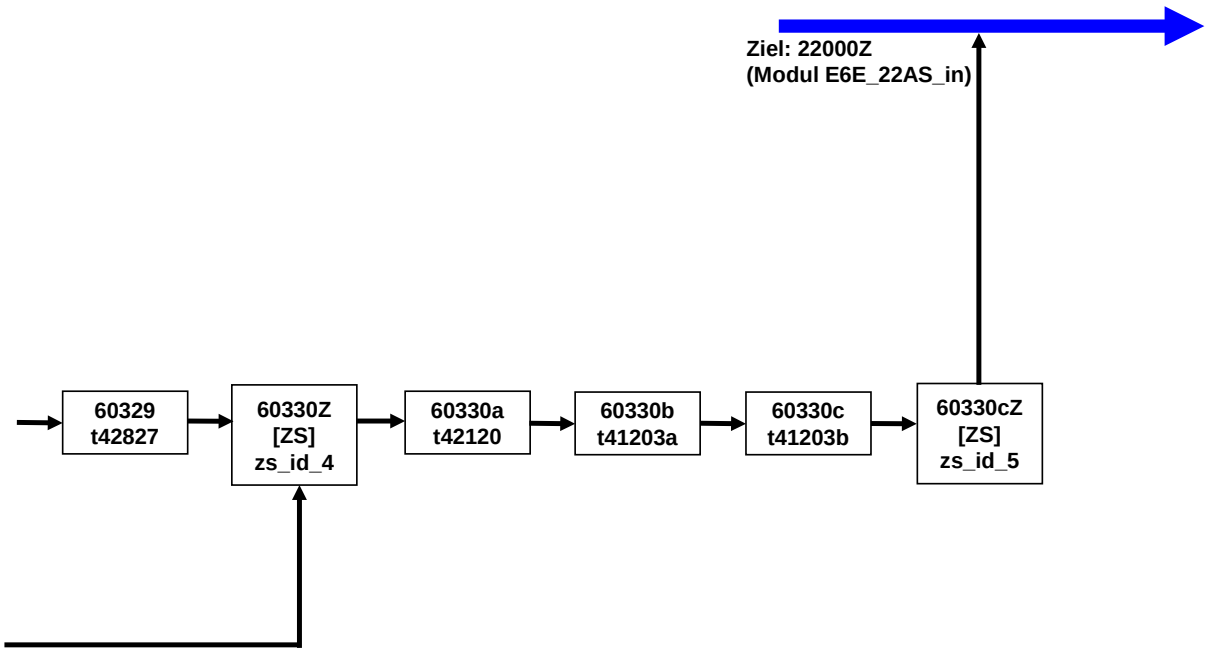

61ÜAM prospektiv E6E (1 von 9)

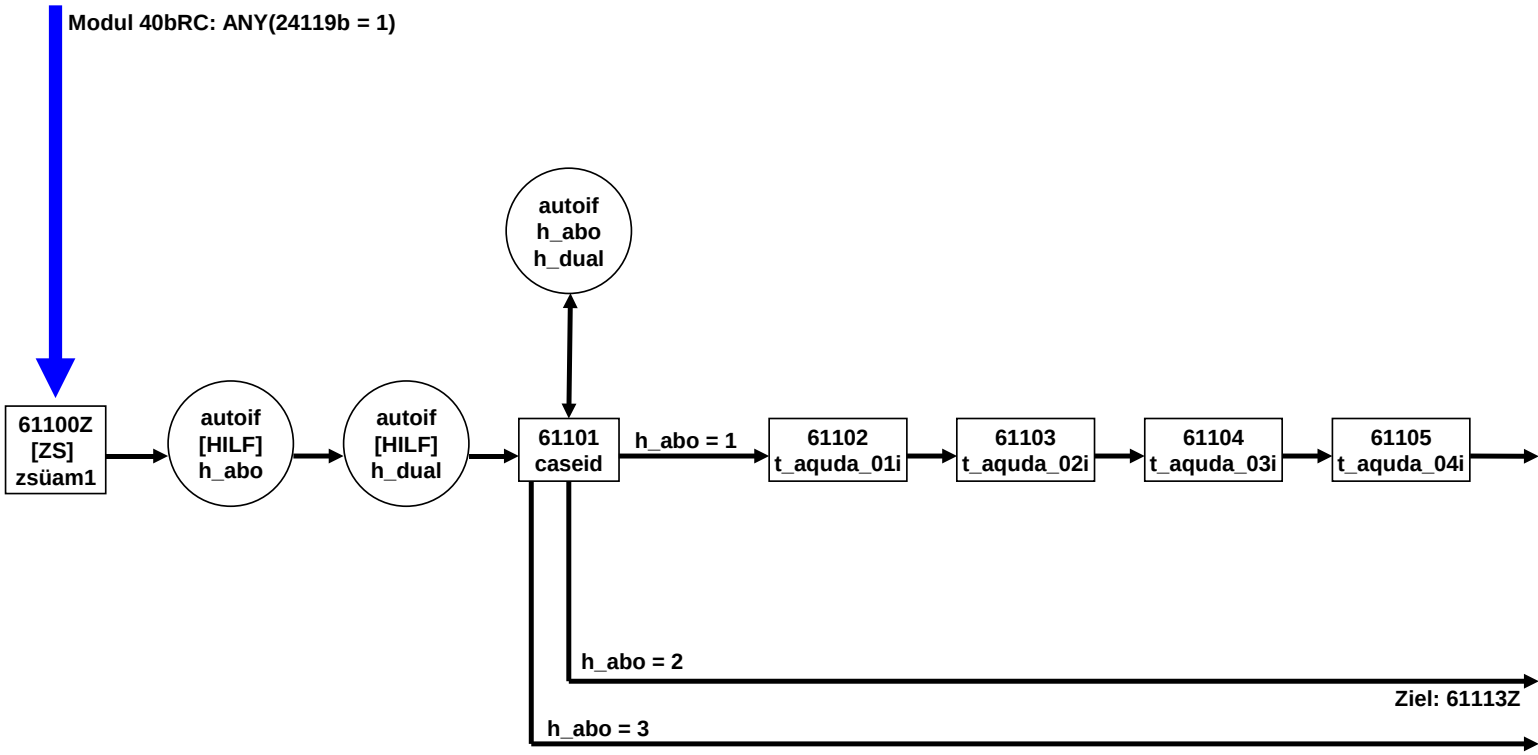

61ÜAM prospektiv E6E (2 von 9)

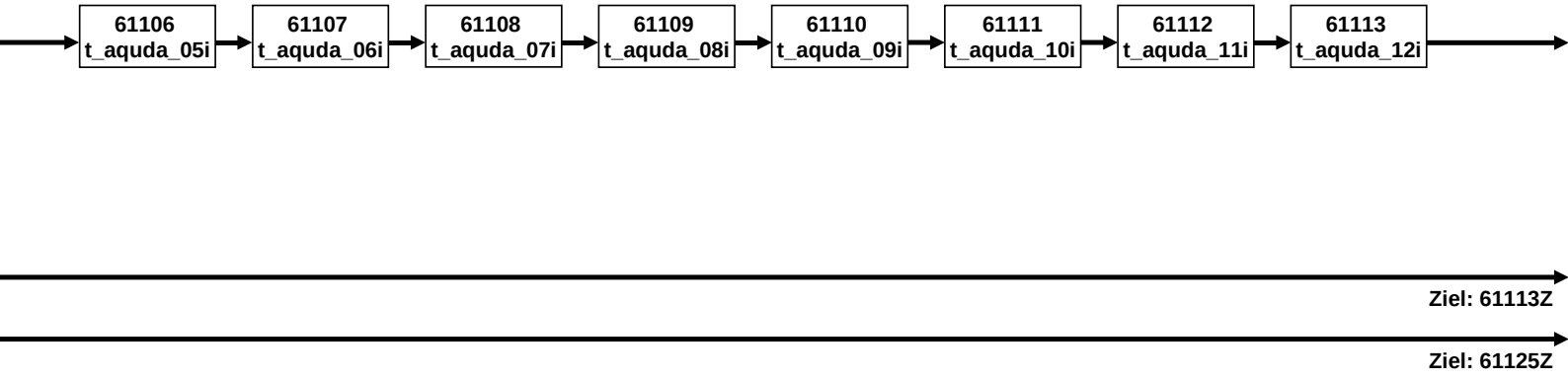

61ÜAM prospektiv E6E (3 von 9)

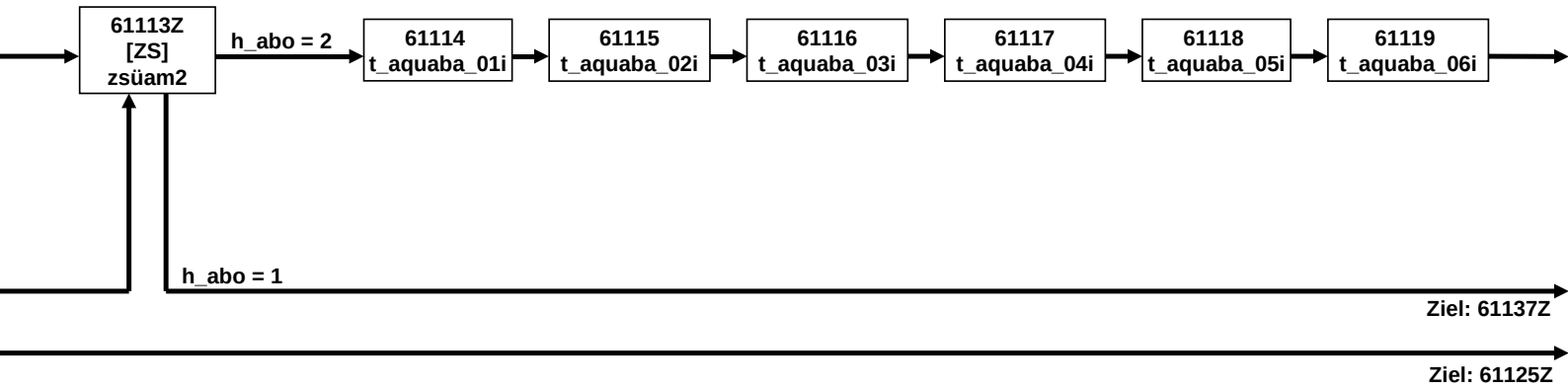

61ÜAM prospektiv E6E (4 von 9)

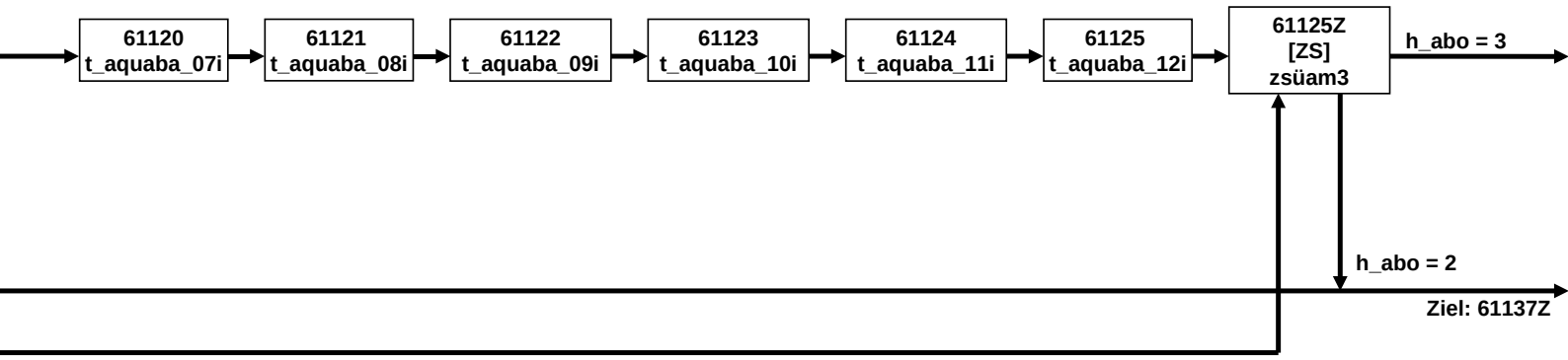

61ÜAM prospektiv E6E (5 von 9)

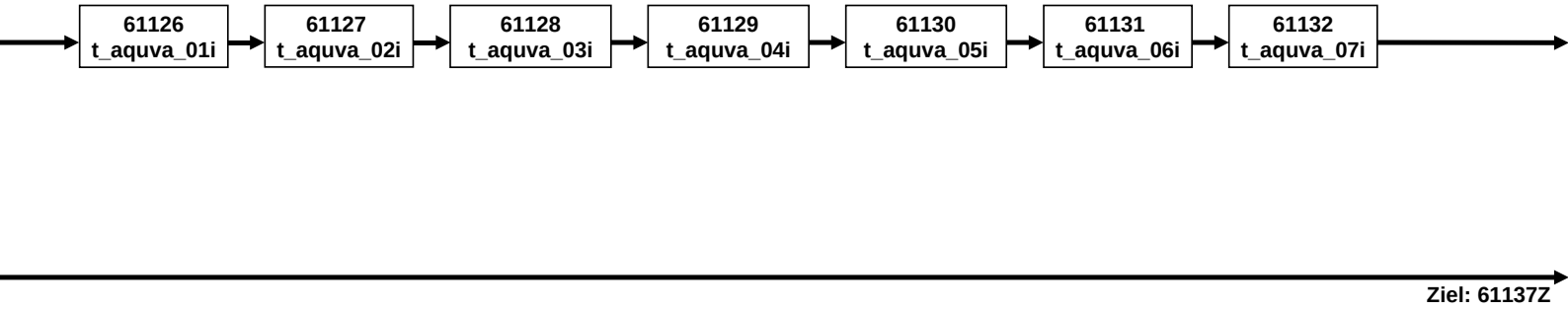

61ÜAM prospektiv E6E (6 von 9)

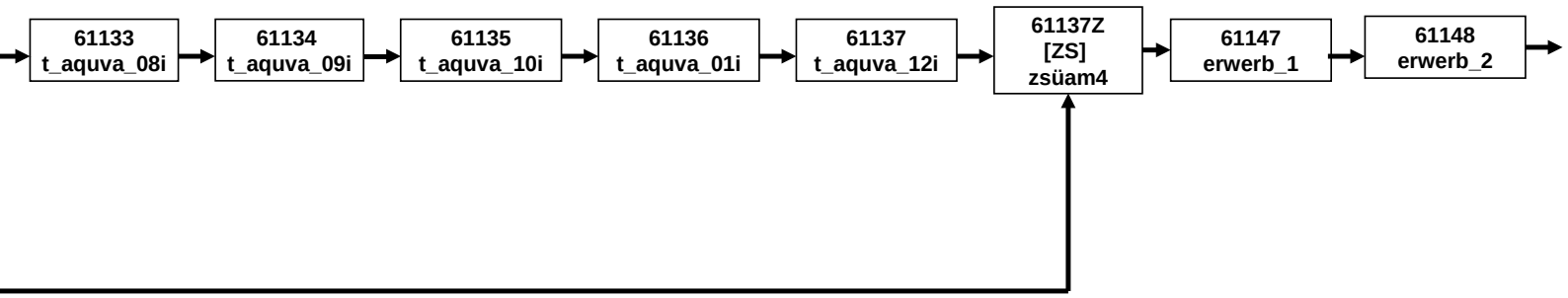

61ÜAM prospektiv E6E (7 von 9)

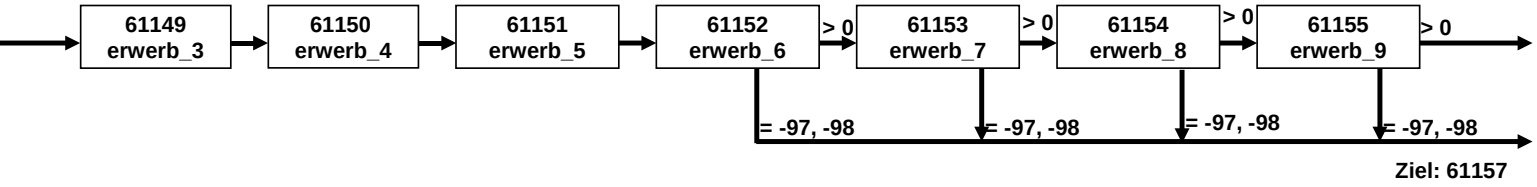

61ÜAM prospektiv E6E (8 von 9)

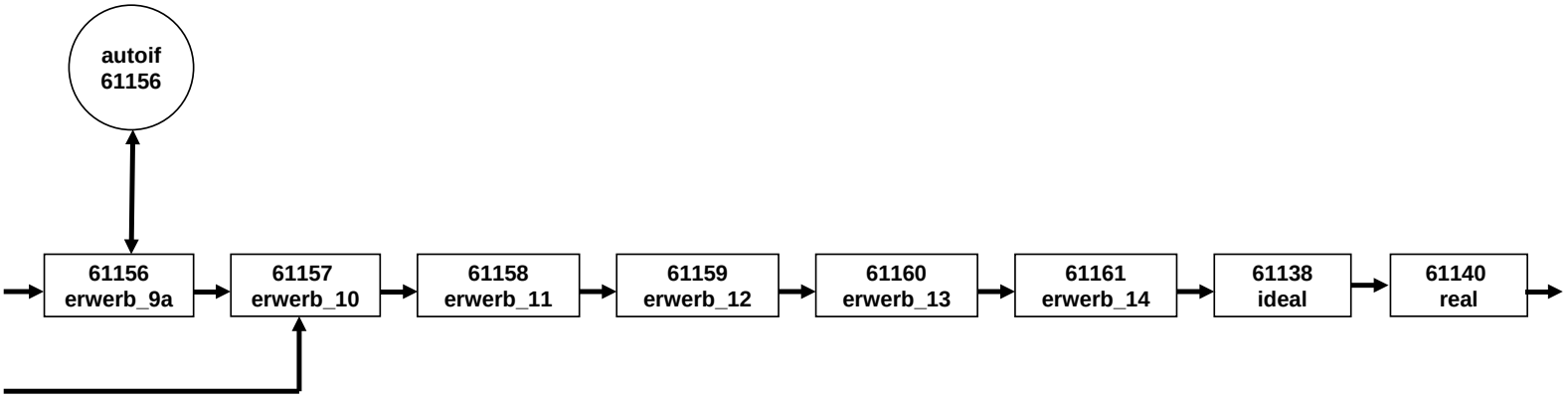

61ÜAM prospektiv E6E (9 von 9)

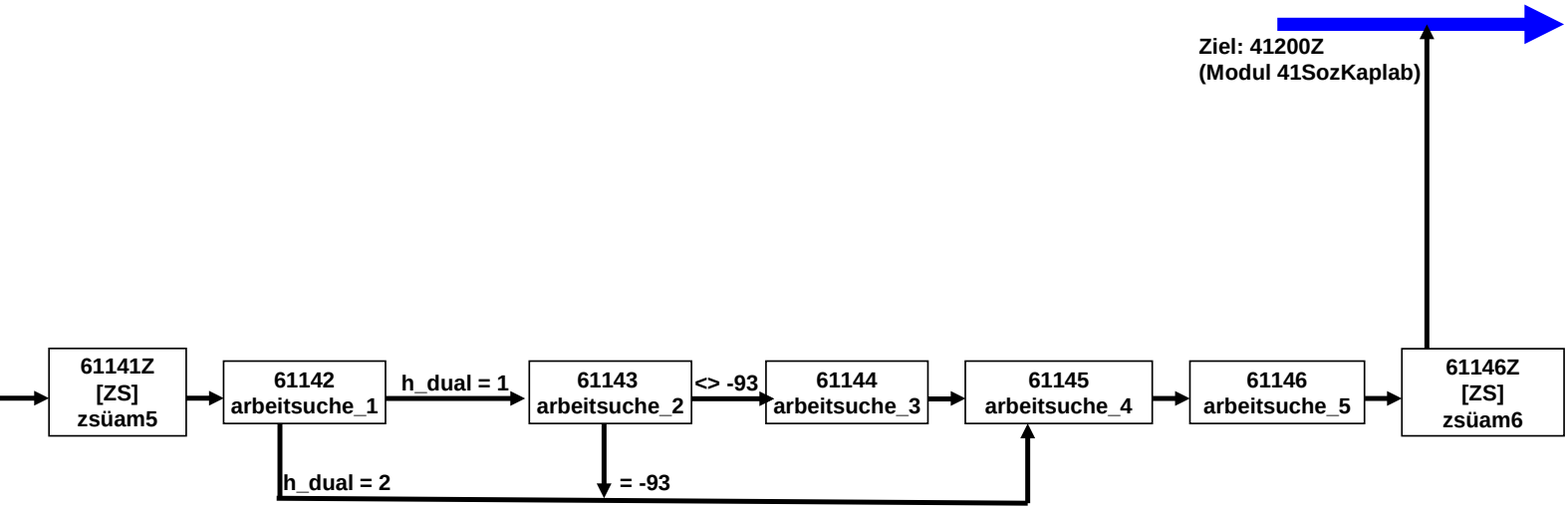

64a Säulenitems S5 und AG ISM E6E (1 von 3)

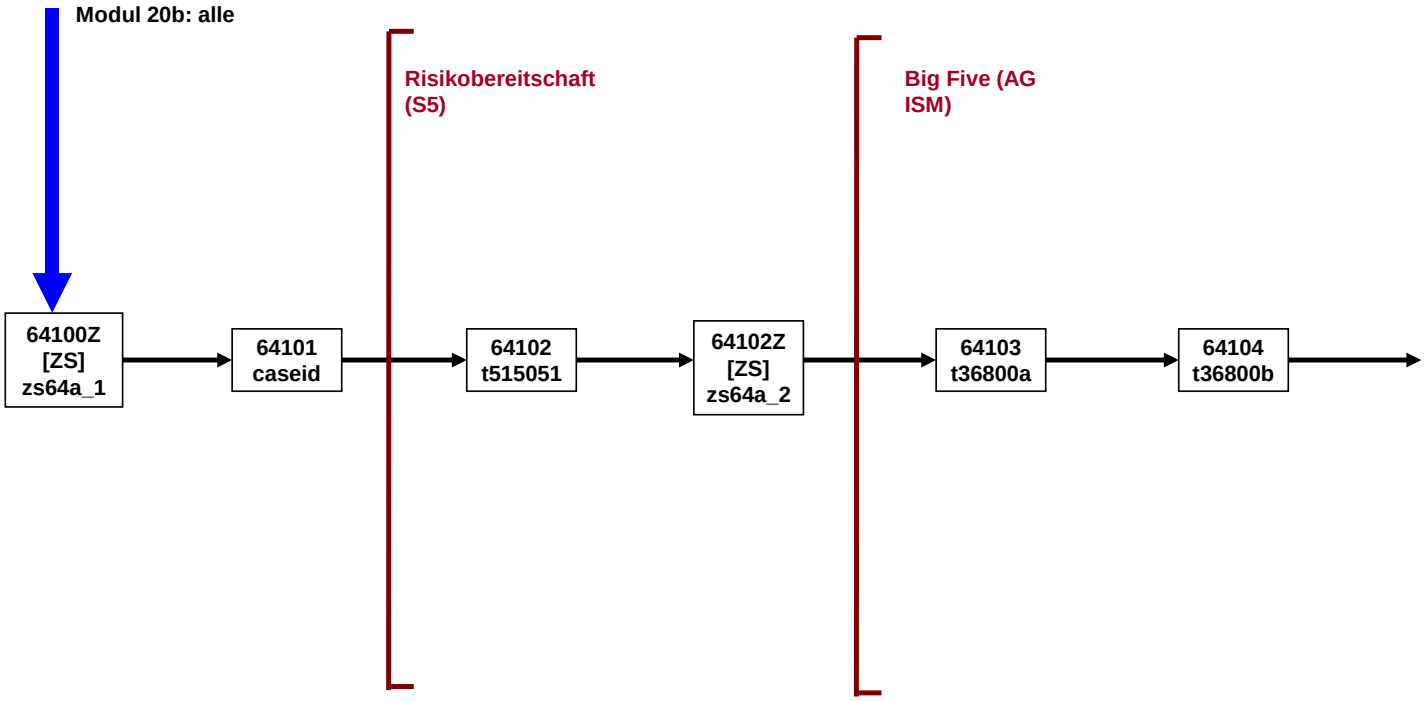

64a E6E Säulenitems S5 und AG ISM E6E (2 von 3)

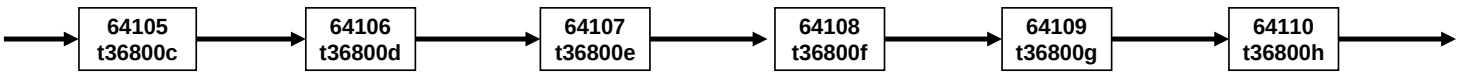

64a E6E Säulenitems S5 und AG ISM E6E (3 von 3)

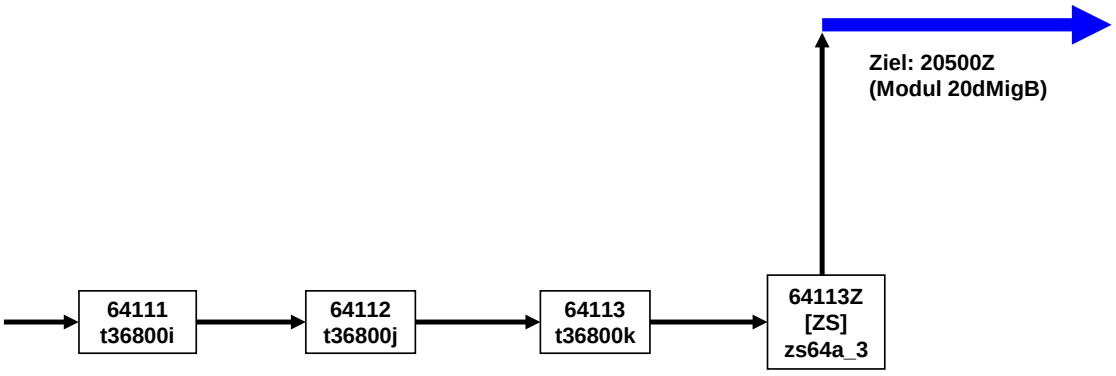

64b Querschnittsfragen zu Förderschülern E6E (1 von 2)

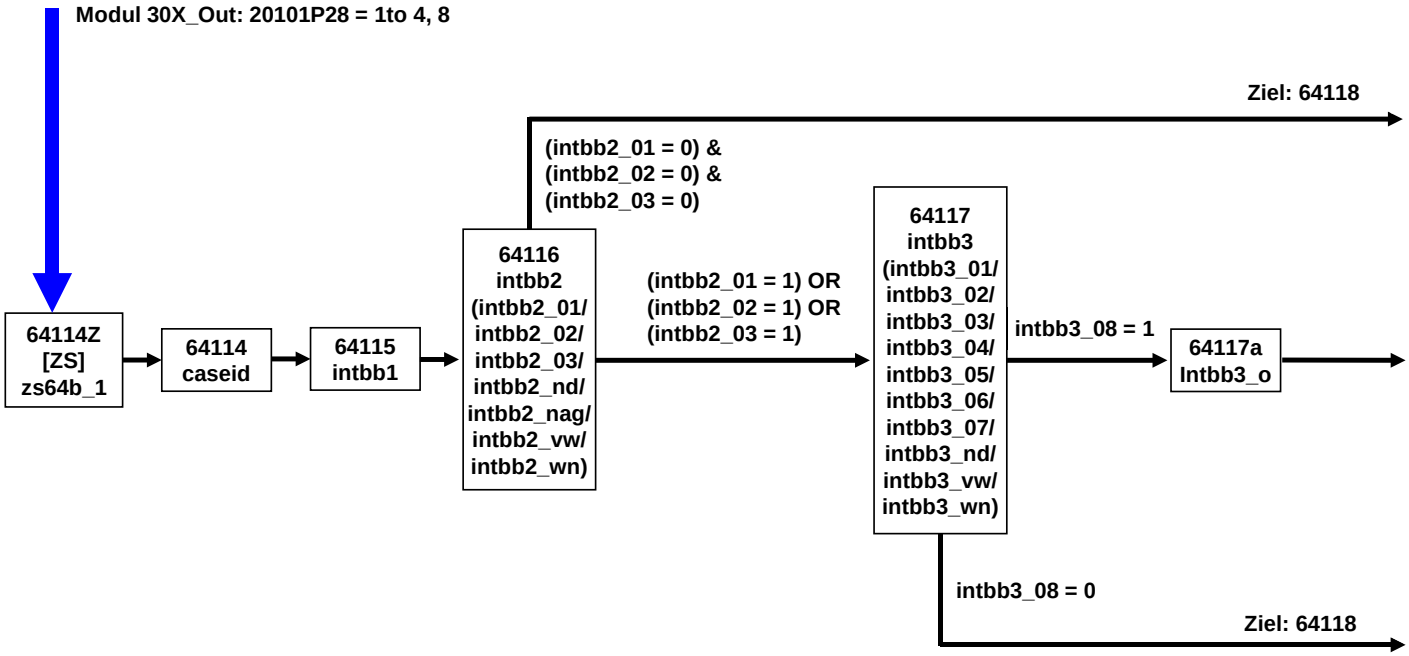

64b Querschnittsfragen zu Förderschülern E6E (2 von 2)

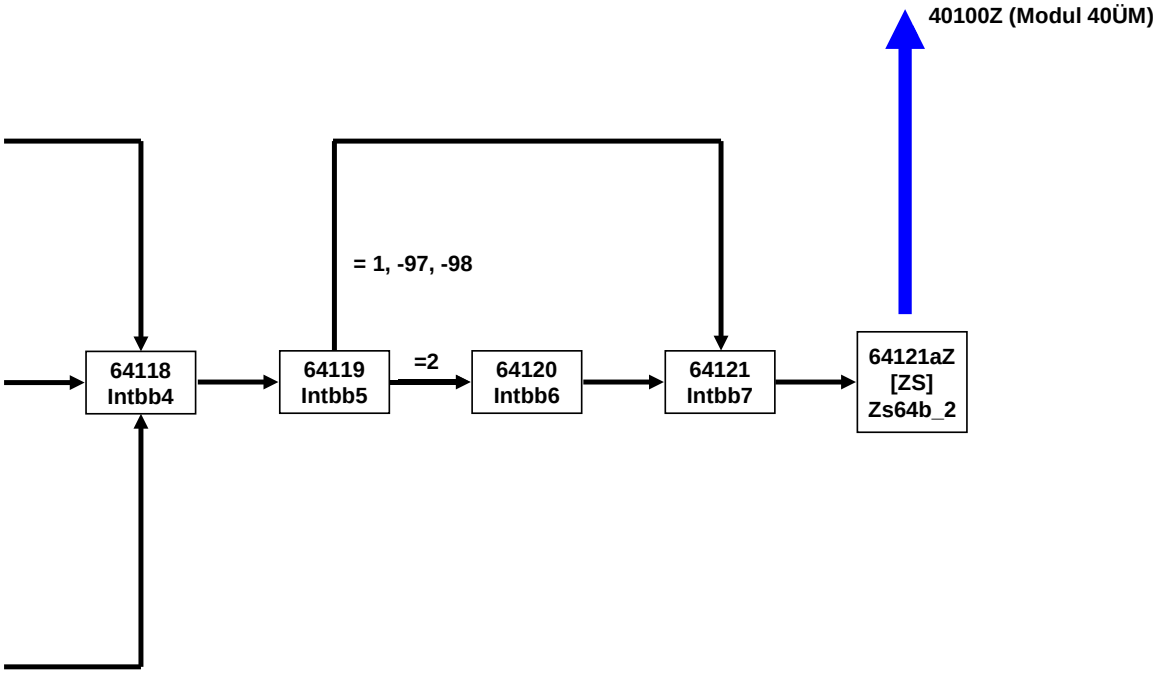

64c Säulenitems S5 E6E (1 von 6)

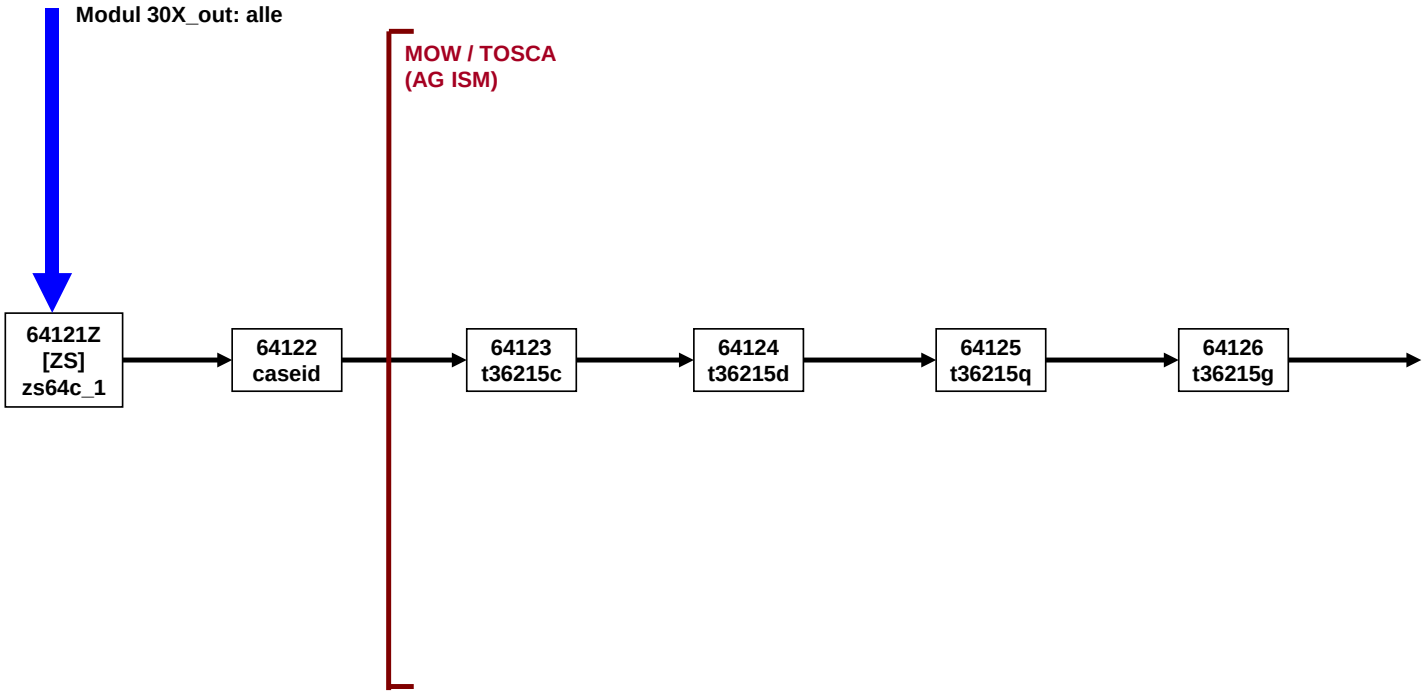

64c Säulenitems S5 E6E (2 von 6)

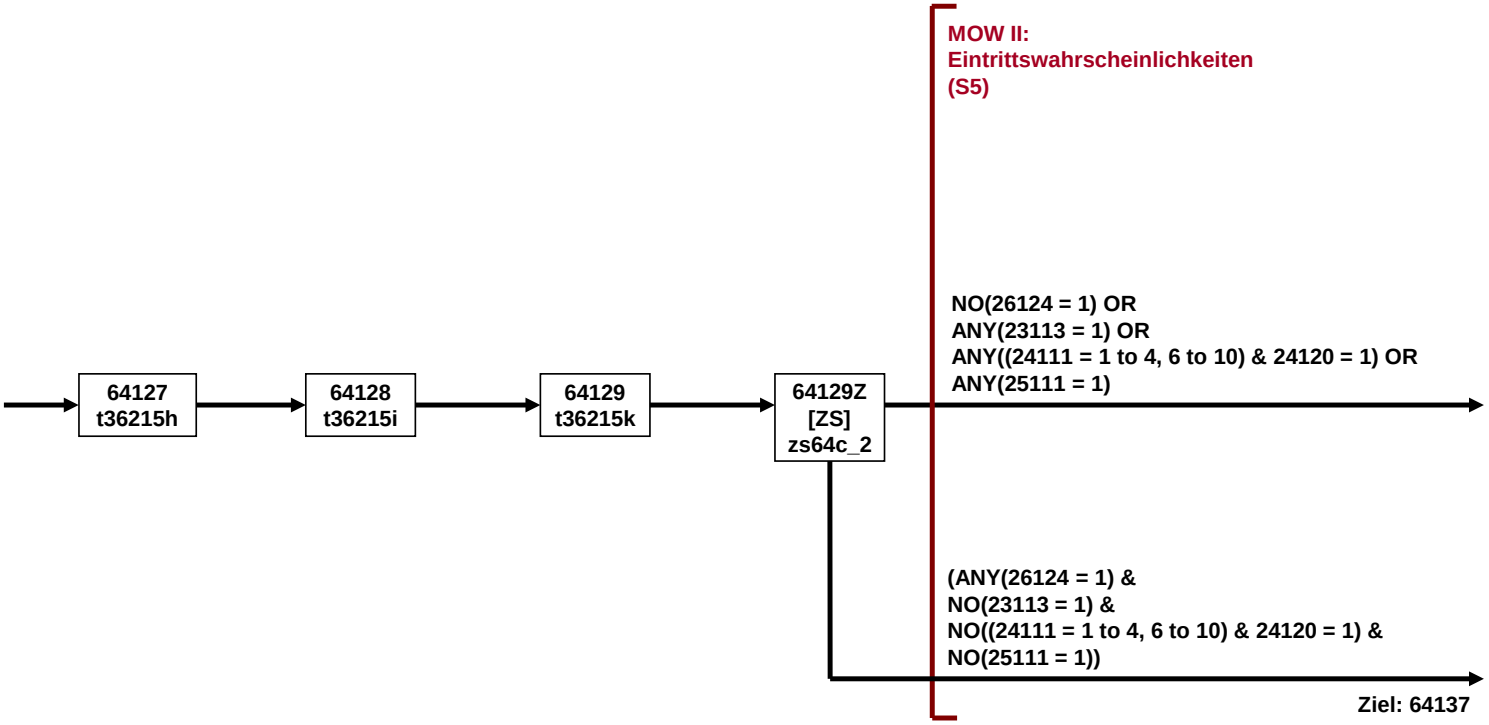

64c Säulenitems S5 E6E (3 von 6)

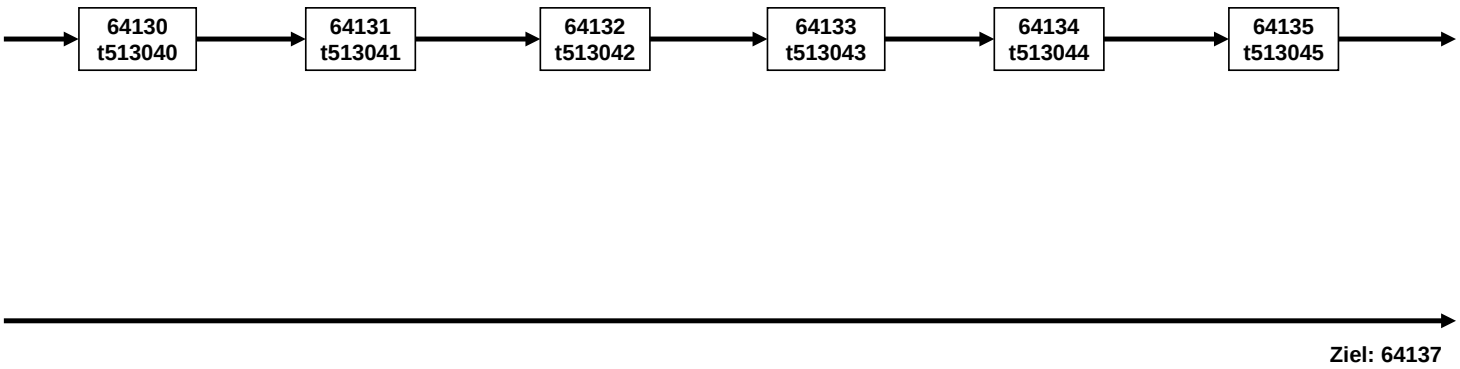

64c Säulenitems S5 E6E (4 von 6)

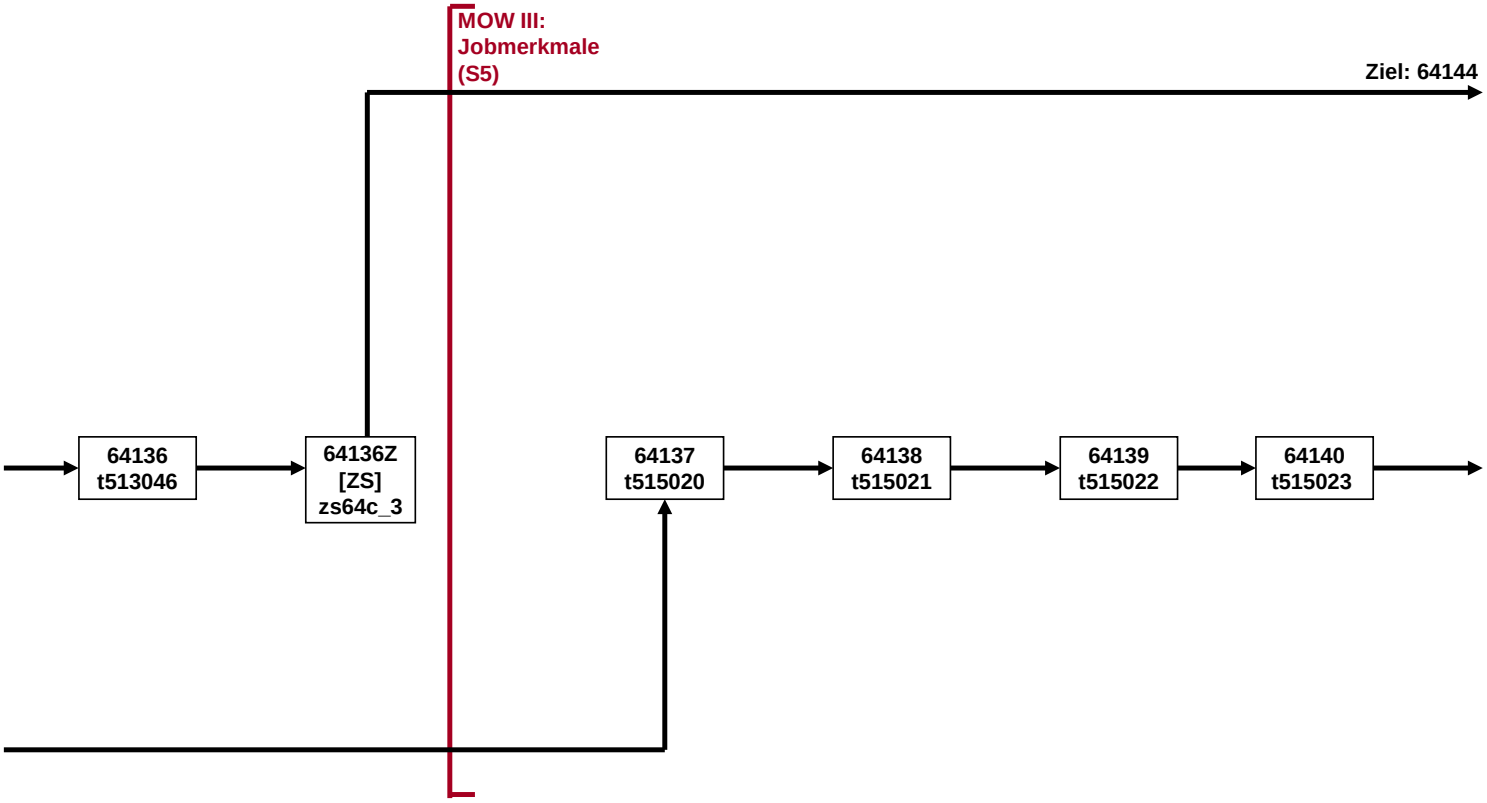

64c Säulenitems S5 E6E (5 von 6)

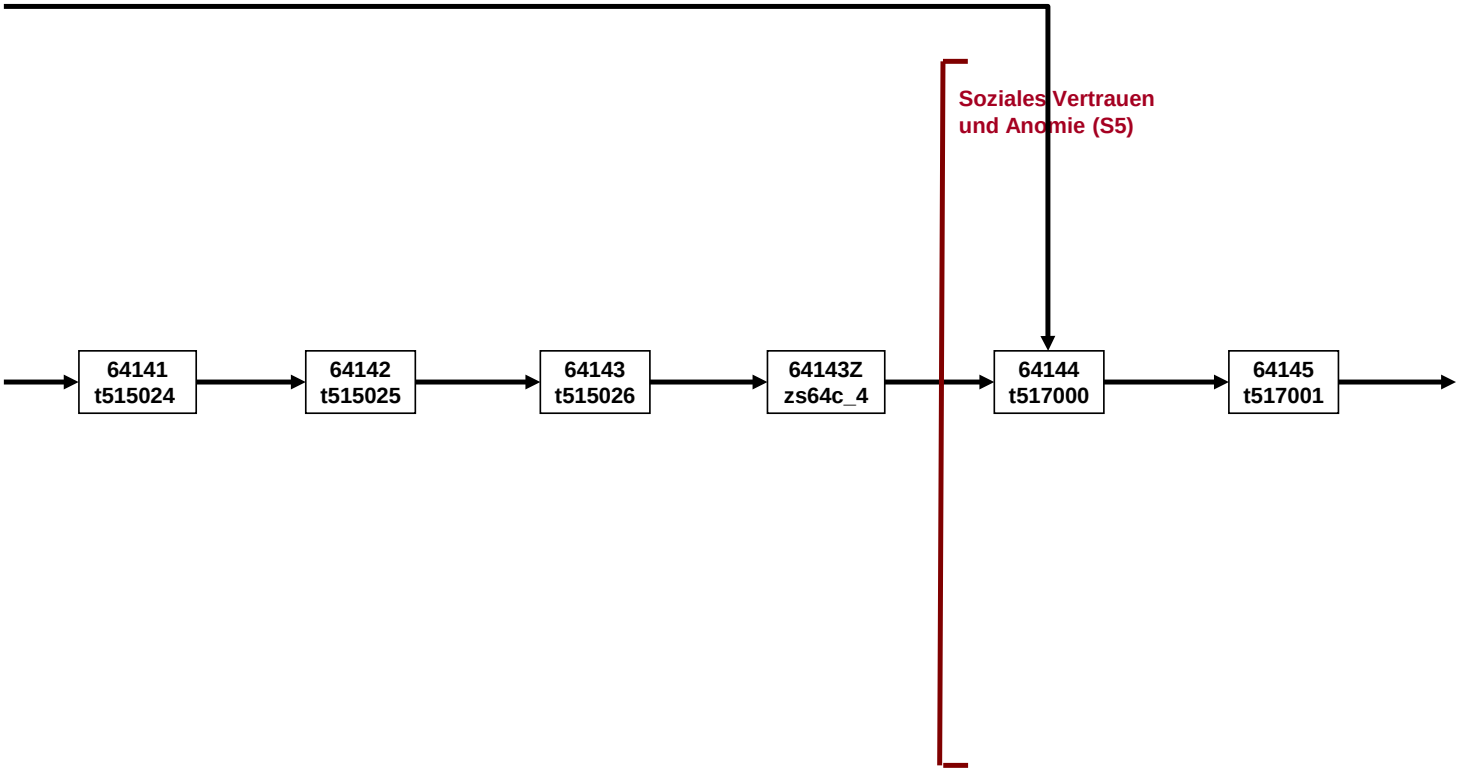

64c Säulenitems S5 E6E (6 von 6)

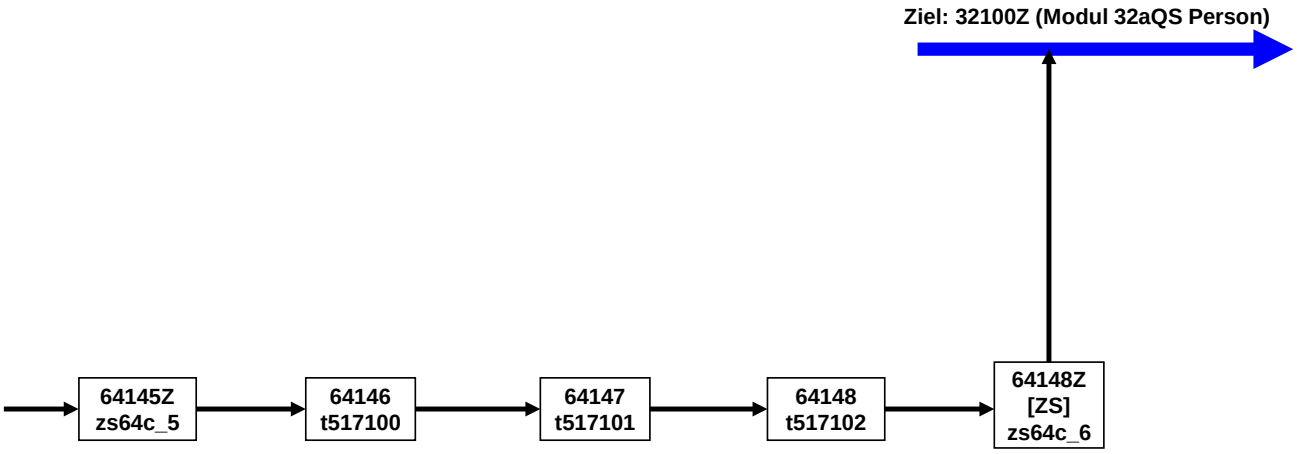

64d Säulenitems S3 E6E (1 von 20)

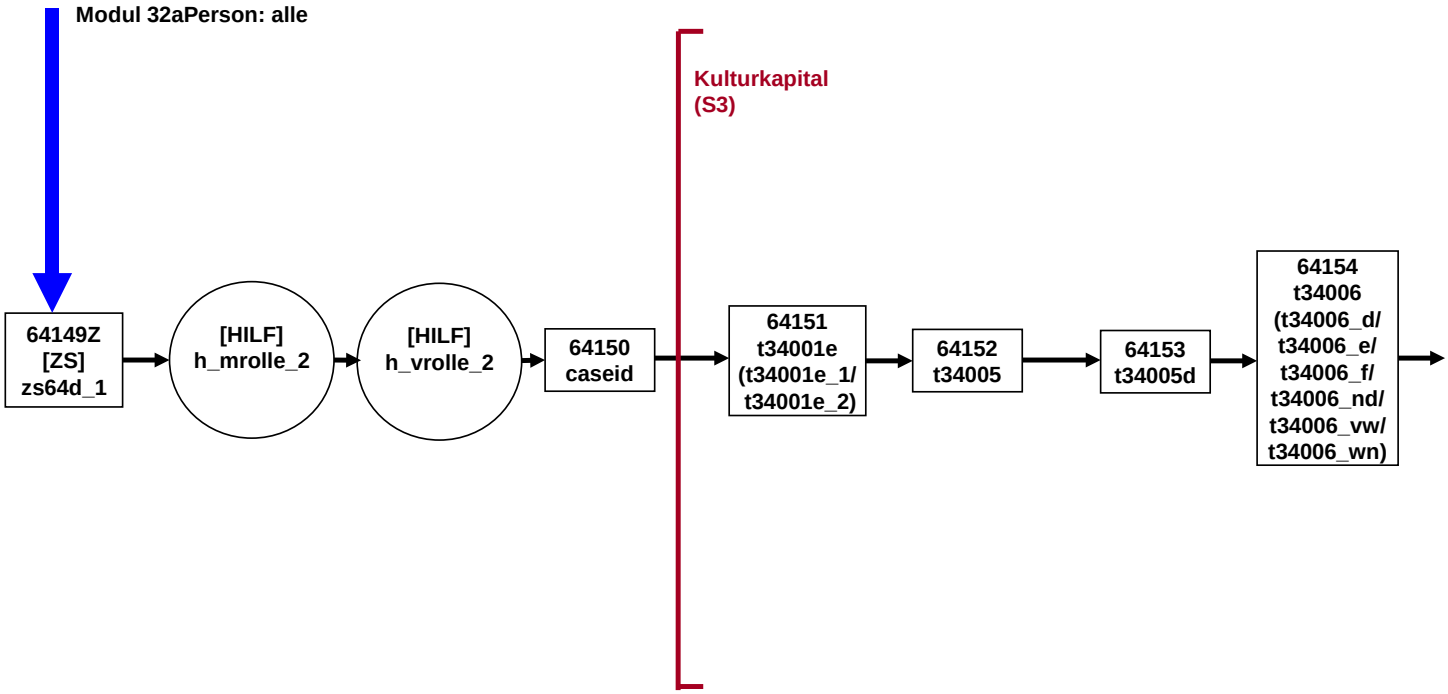

64d Säulenitems S3 E6E (2 von 20)

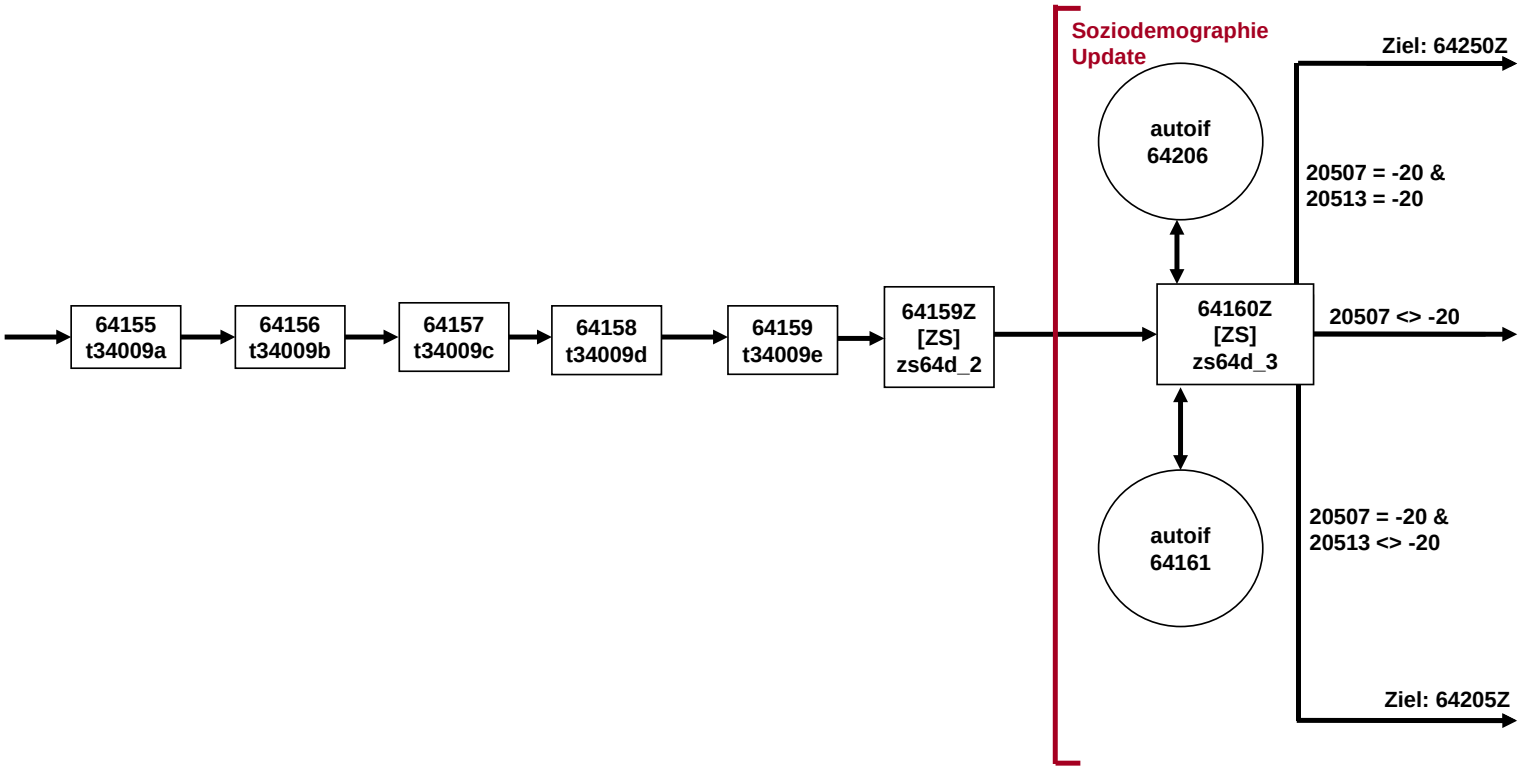

64d Säulenitems S3 E6E (3 von 20)

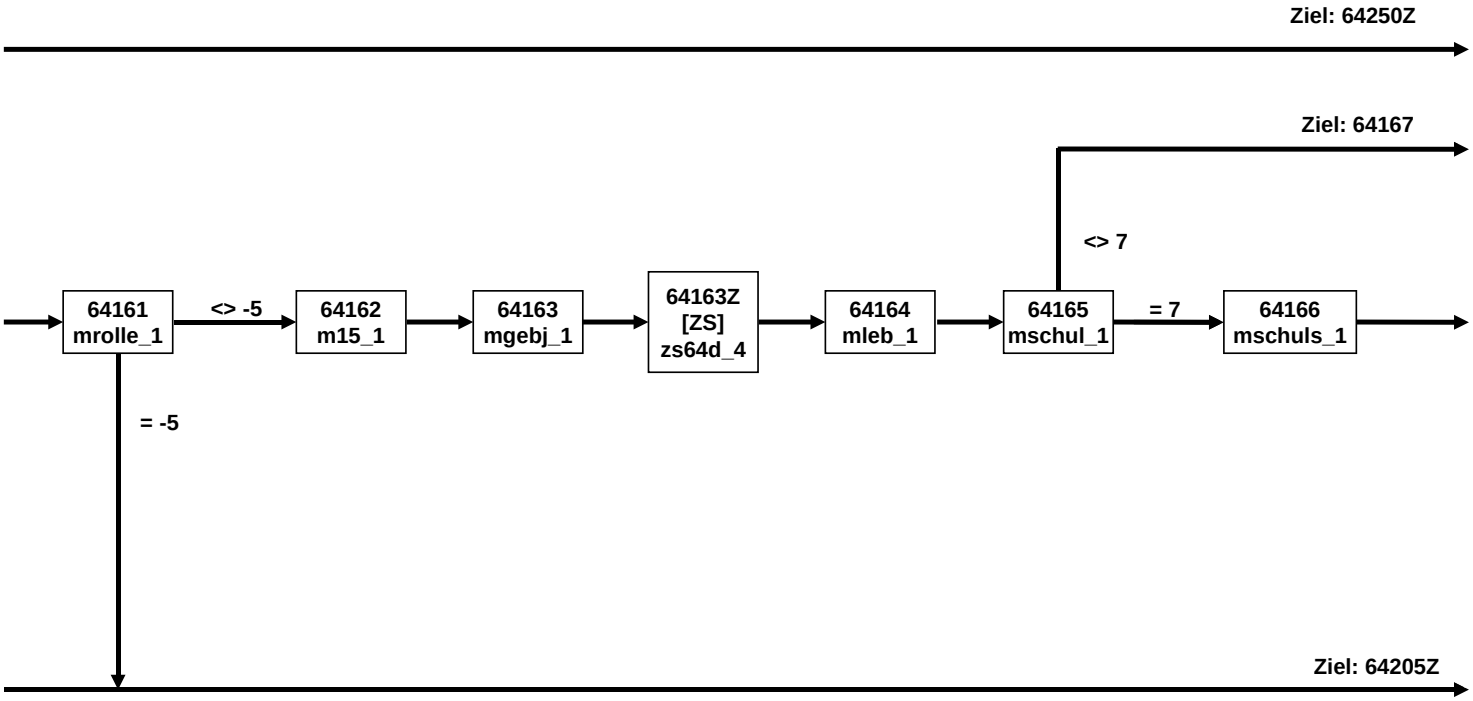

64d Säulenitems S3 E6E (4 von 20)

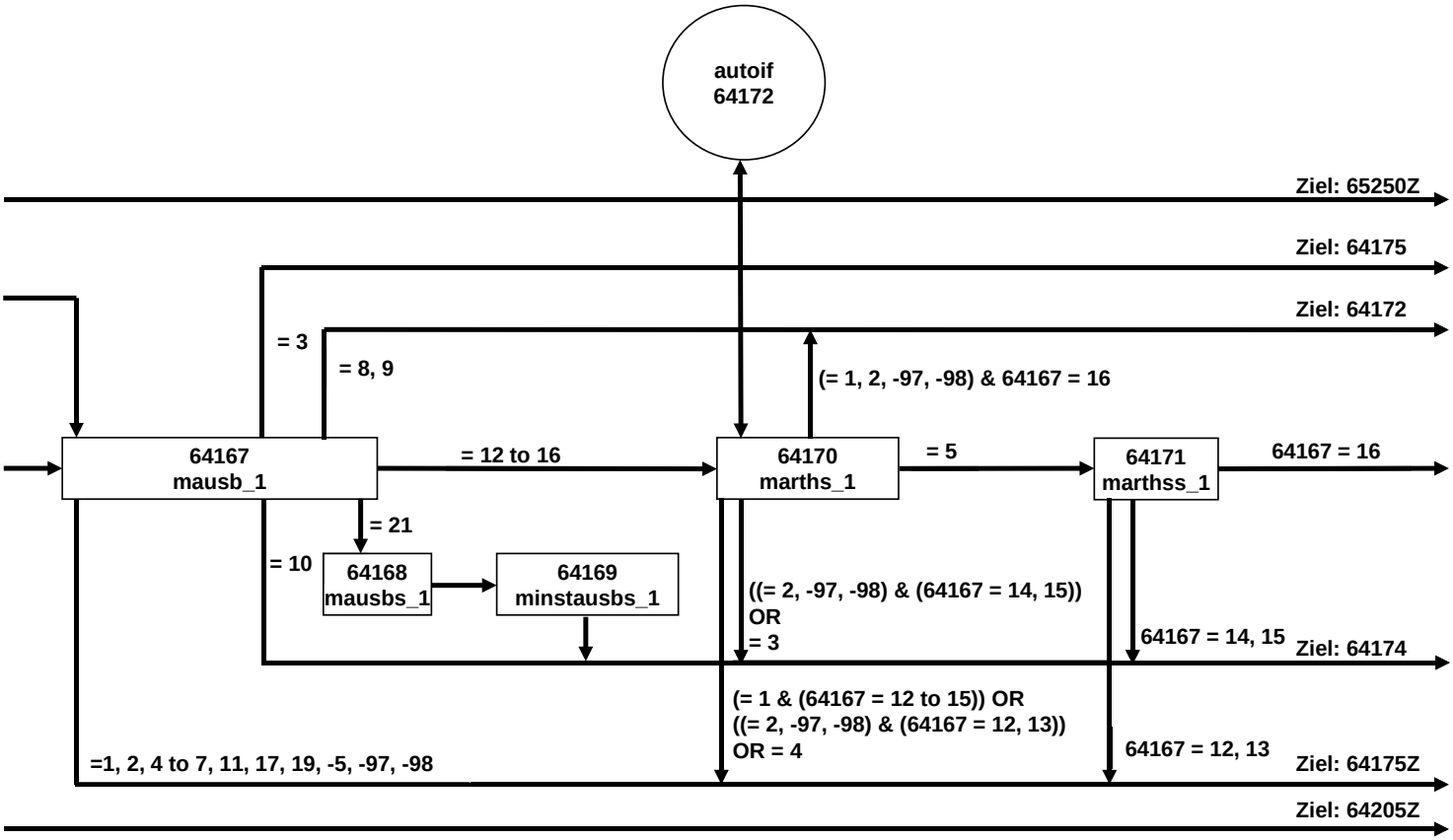

64d Säulenitems S3 E6E (5 von 20)

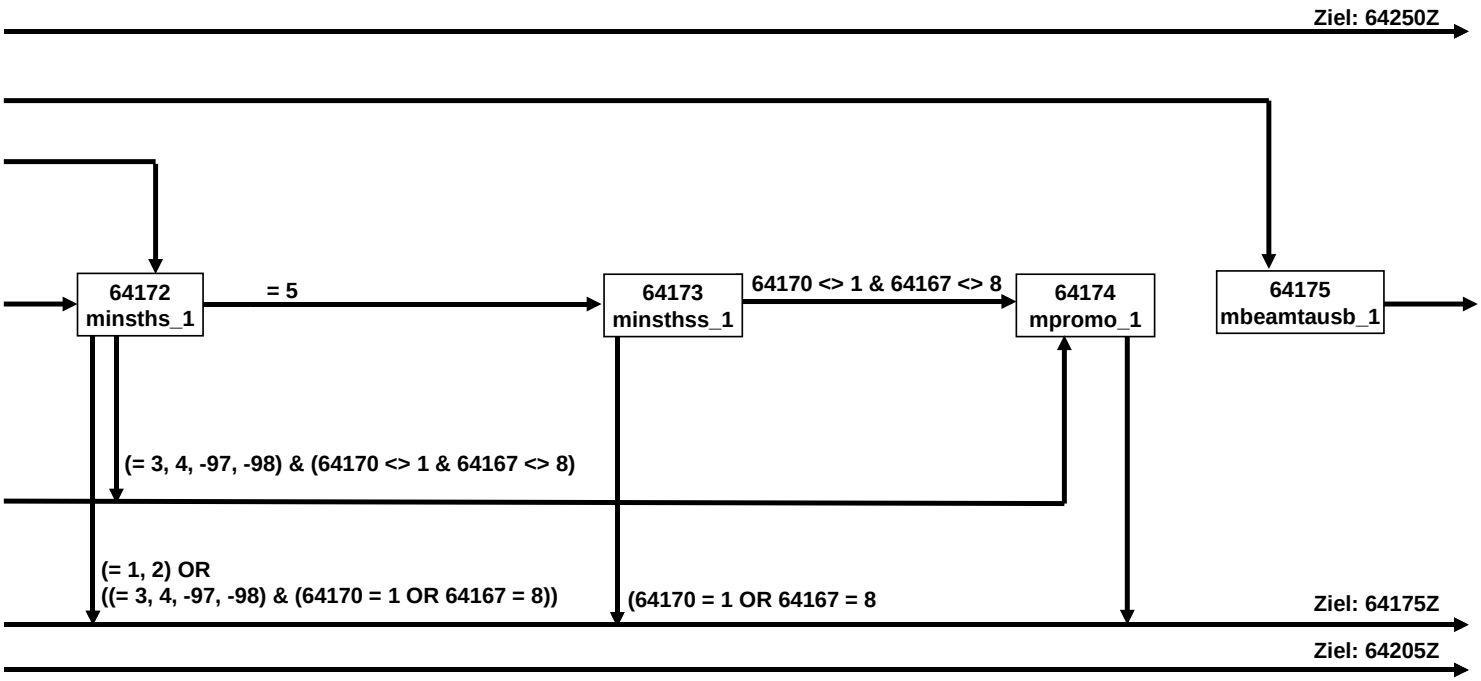

64d Säulenitems S3 E6E (6 von 20)

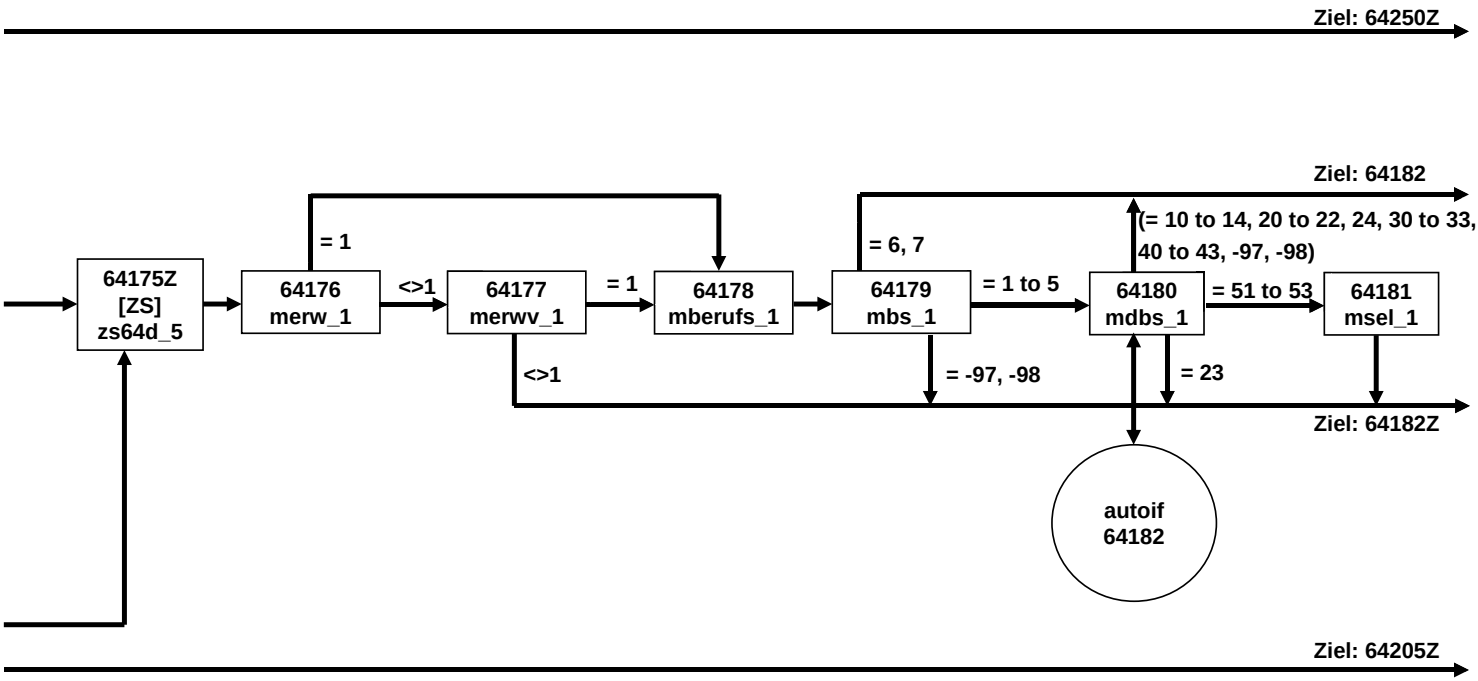

64d Säulenitems S3 E6E (7 von 20)

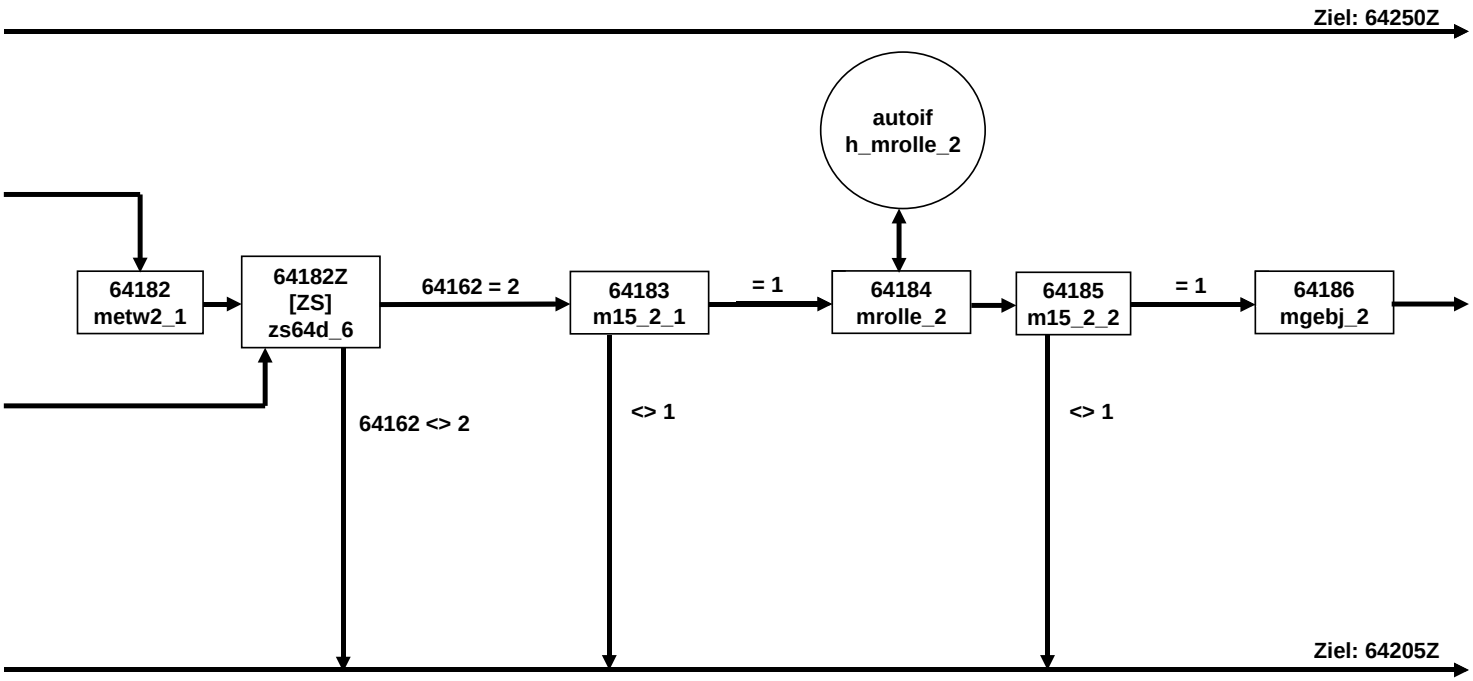

64d Säulenitems S3 E6E (8 von 20)

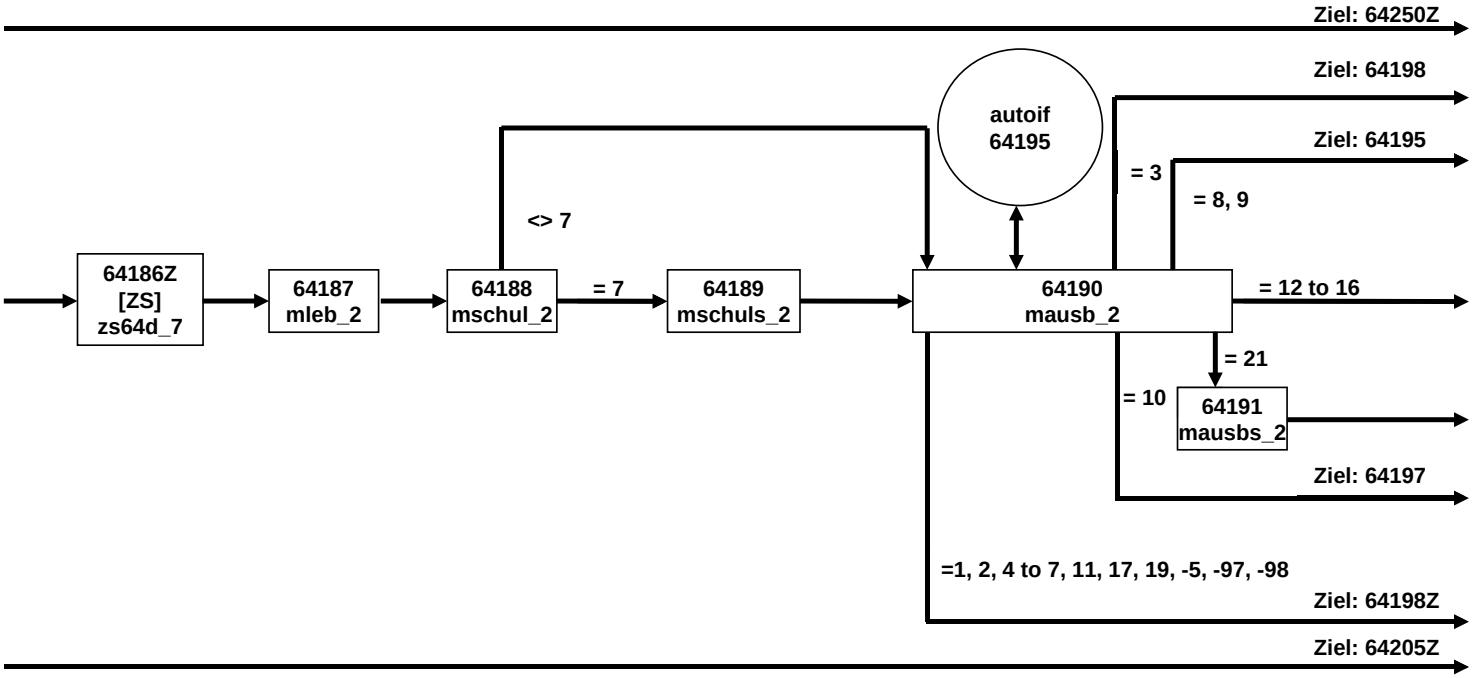

64d Säulenitems S3 E6E (9 von 20)

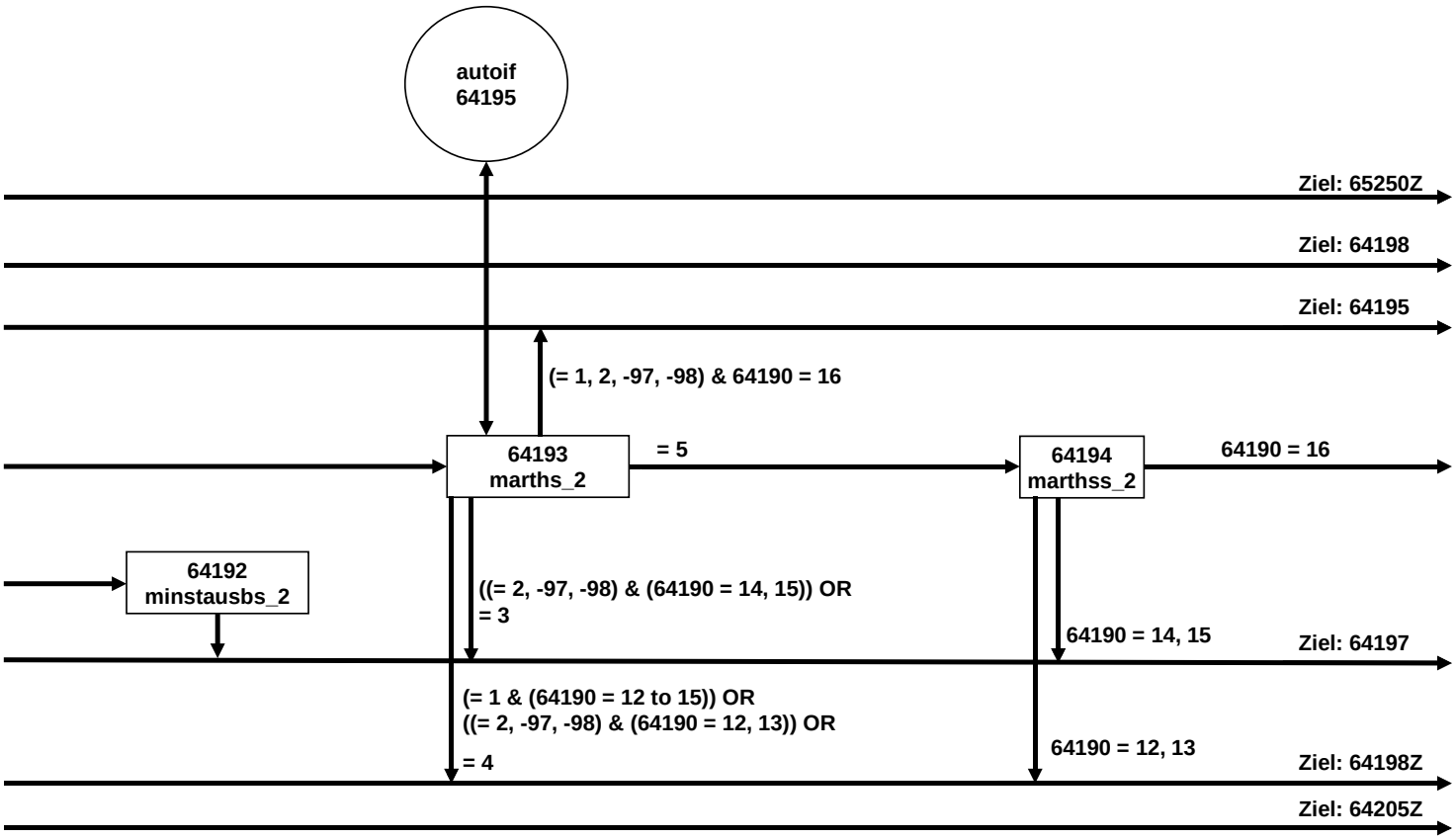

64d Säulenitems S3 E6E (10 von 20)

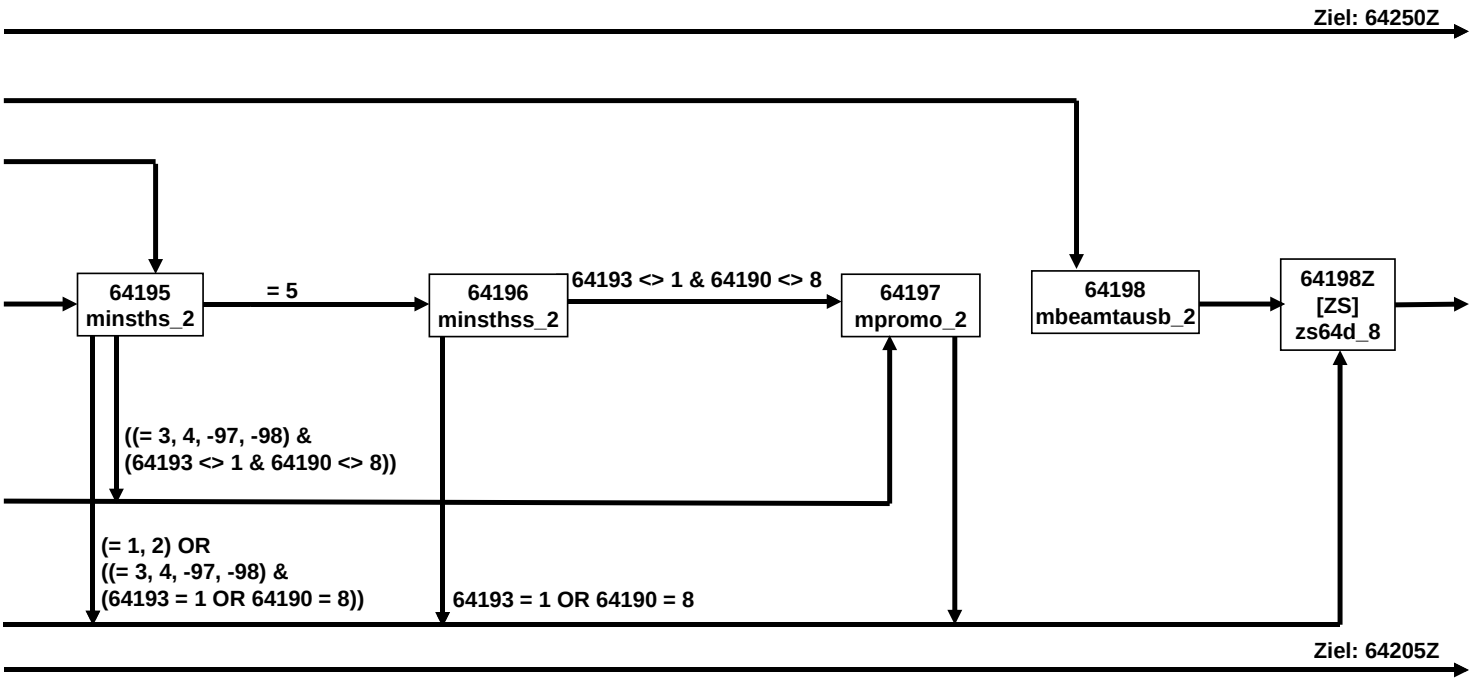

64d Säulenitems S3 E6E 11 von 20)

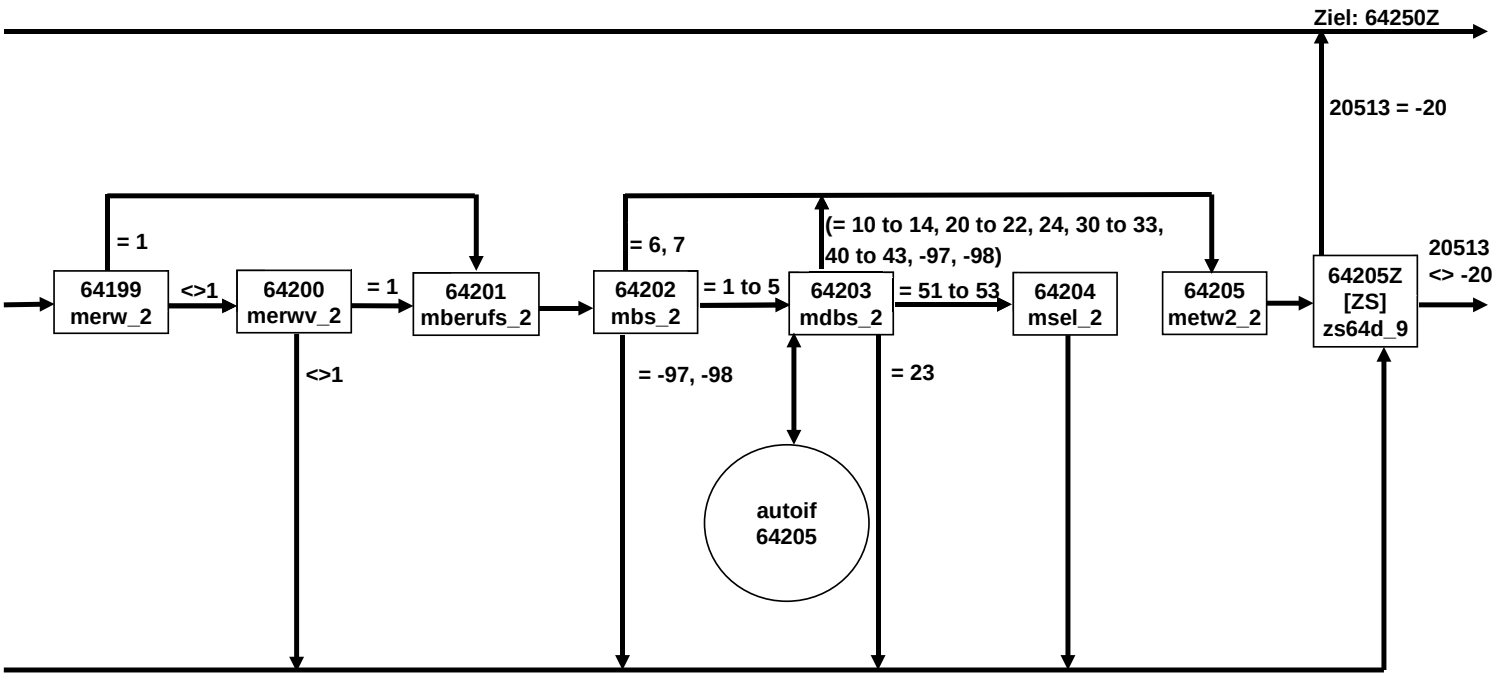

64d Säulenitems S3 E6E (12 von 20)

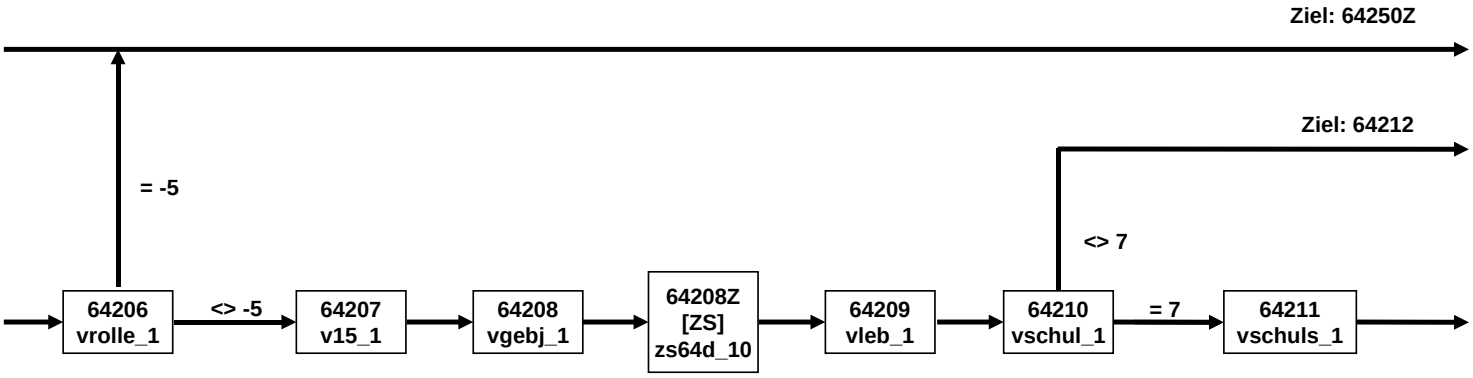

64d Säulenitems S3 E6E (13 von 20)

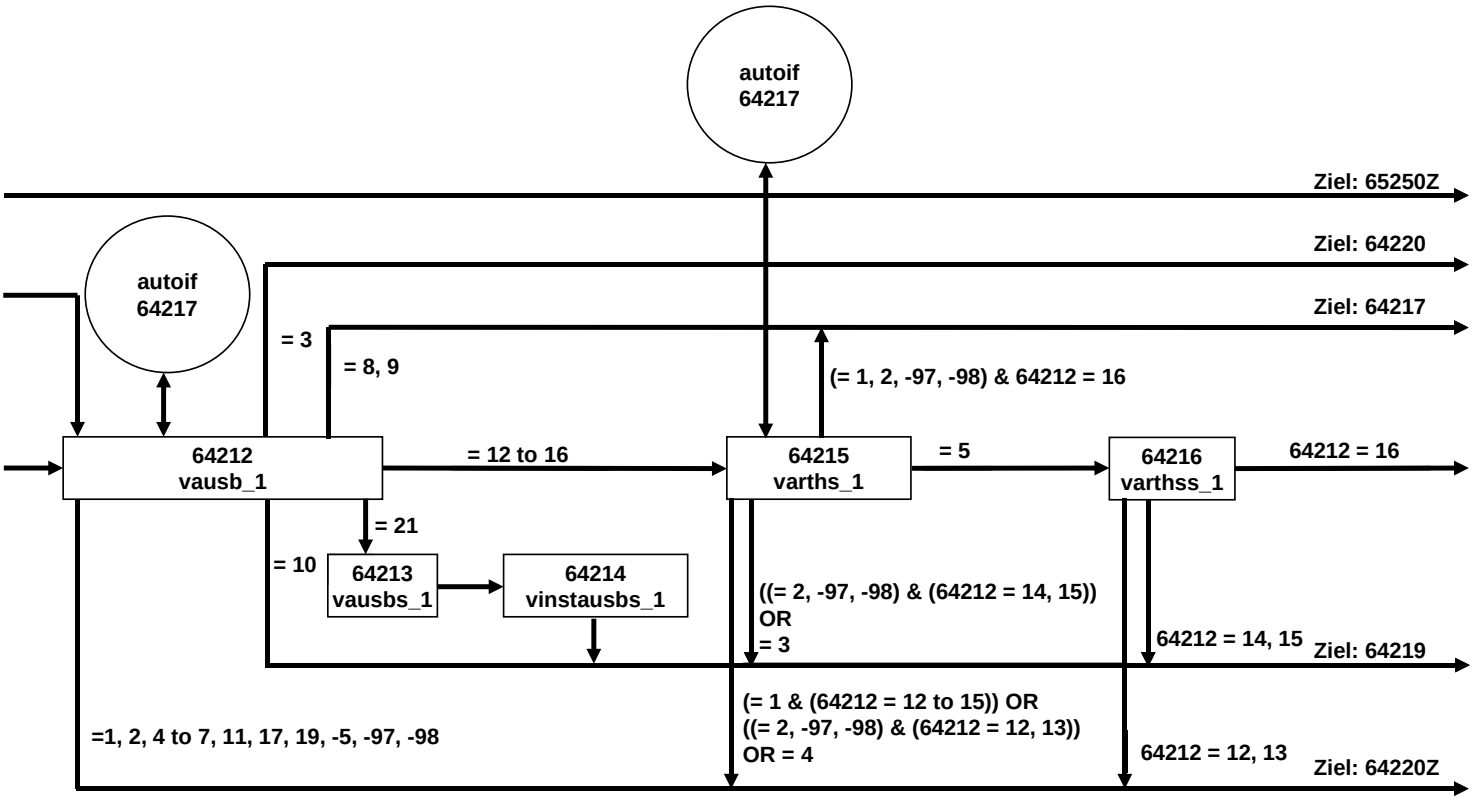

64d Säulenitems S3 E6E (14 von 20)

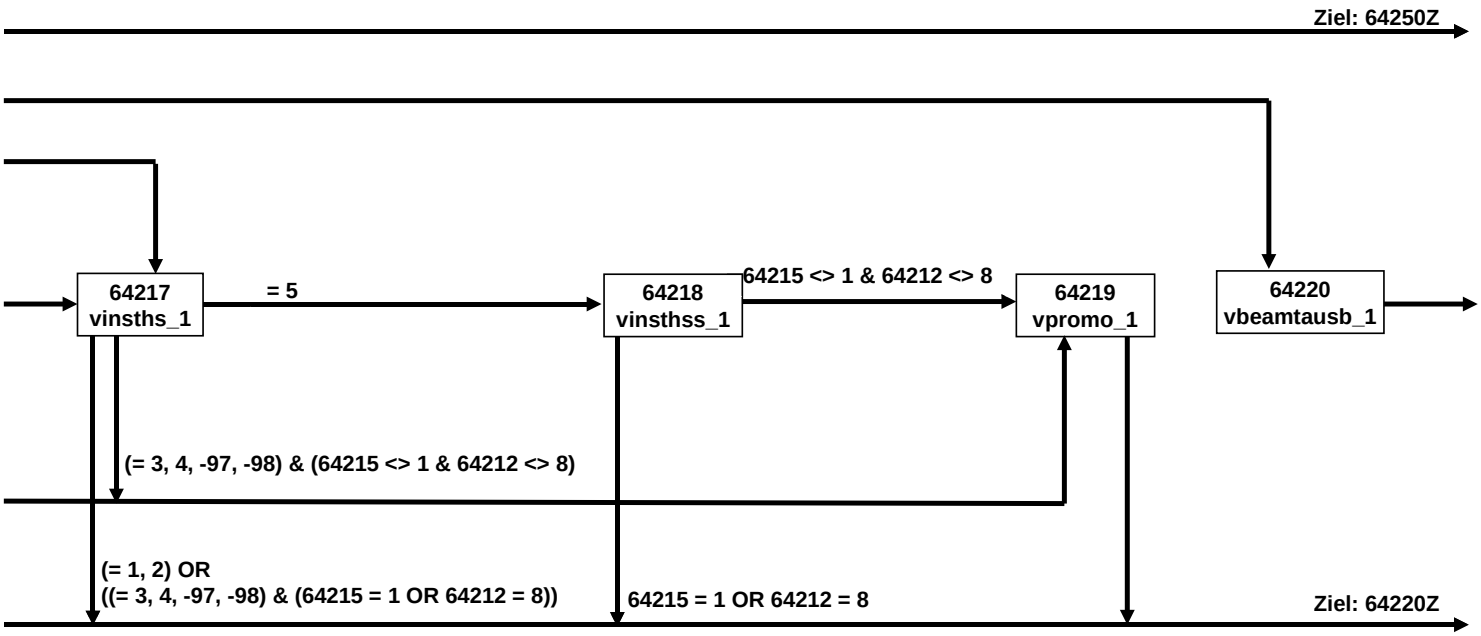

64d Säulenitems S3 E6E (15 von 20)

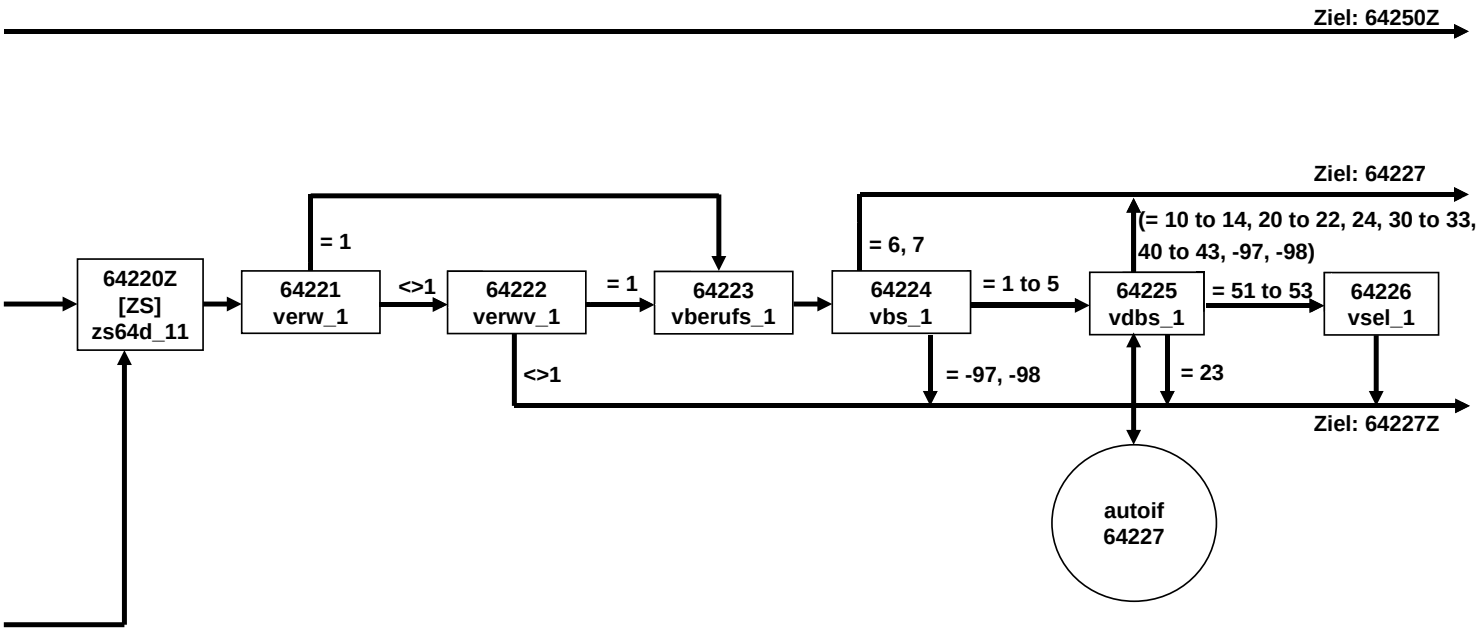

64d Säulenitems S3 E6E (16 von 20)

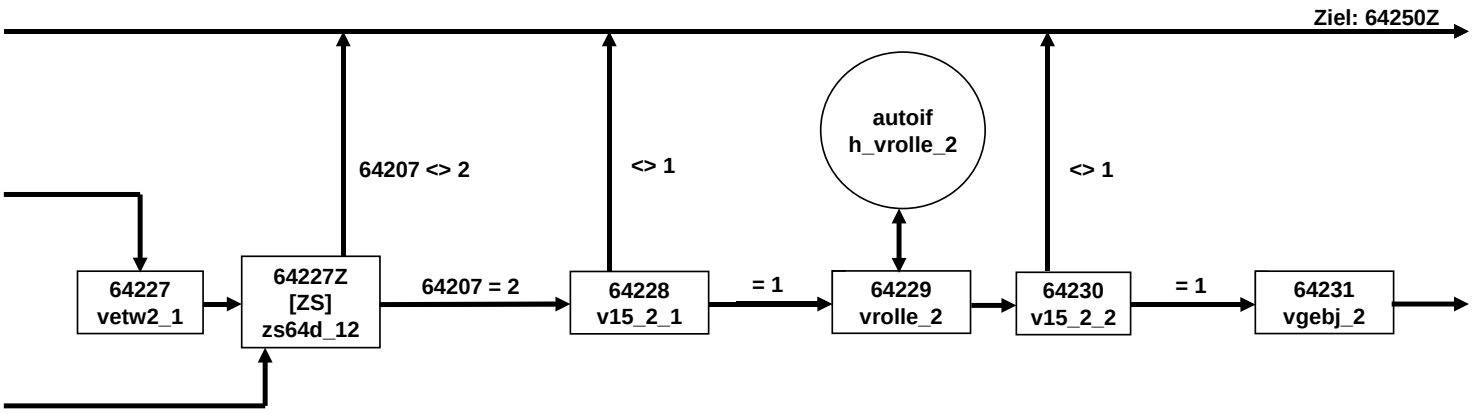

64d Säulenitems S3 E6E (17 von 20)

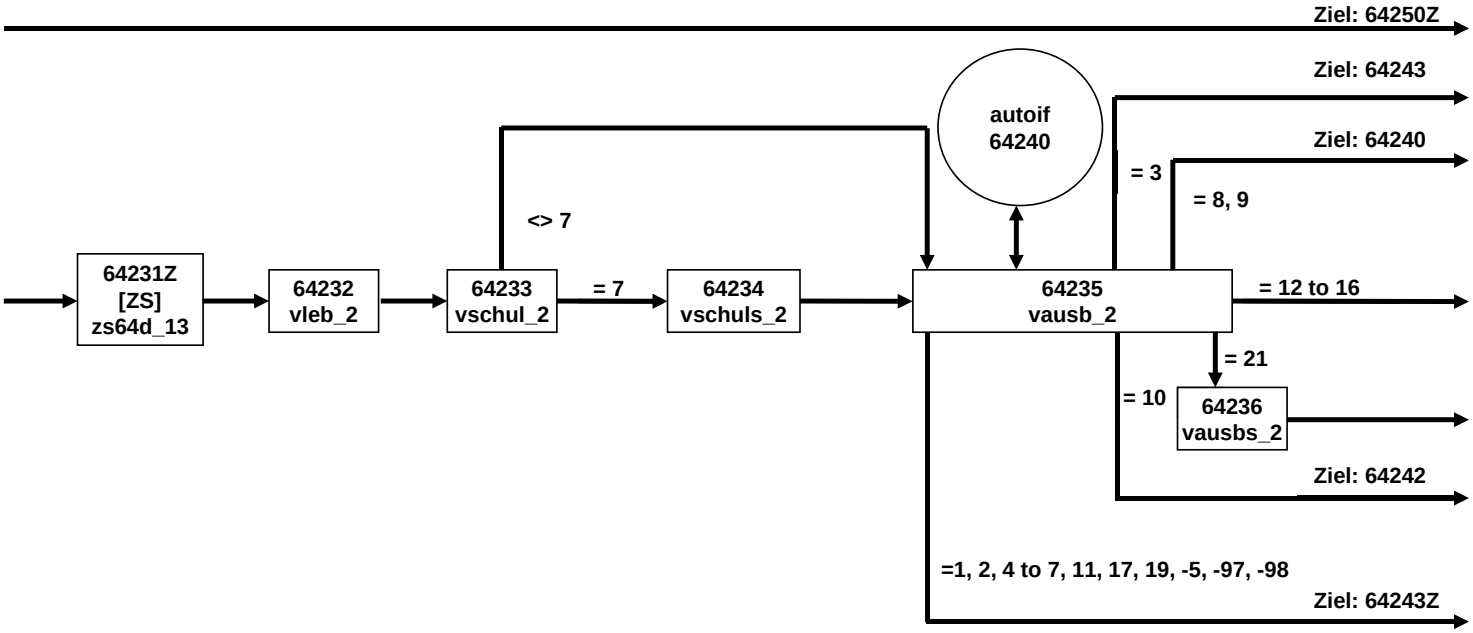

64d Säulenitems S3 E6E (18 von 20)

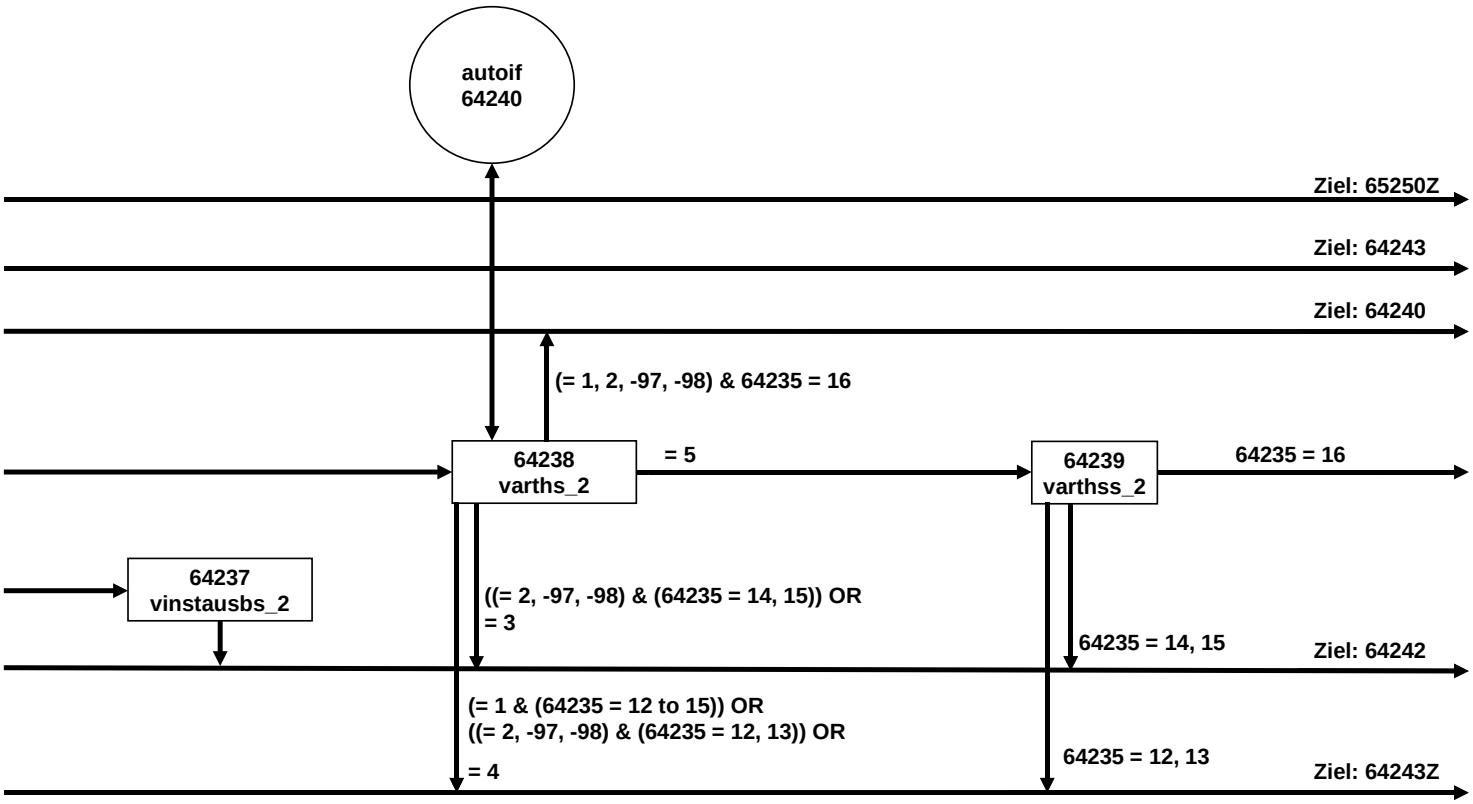

64d Säulenitems S3 E6E (19 von 20)

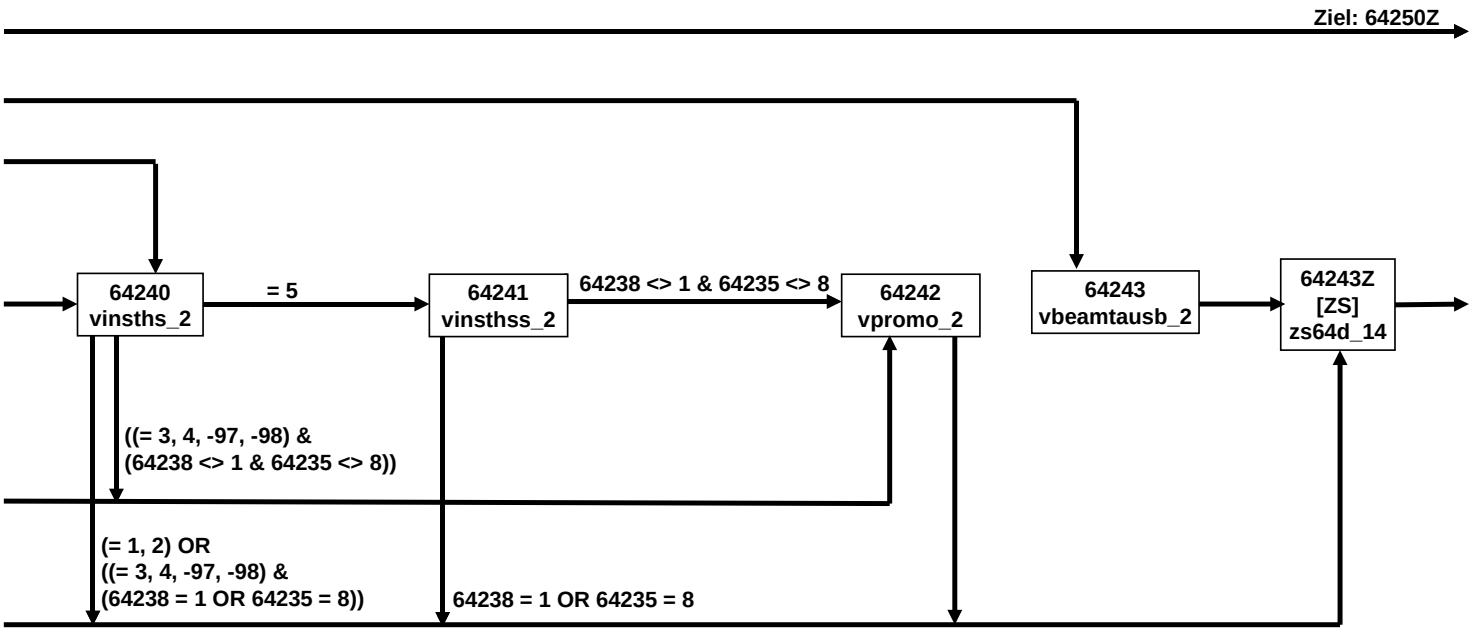

64d Säulenitems S3 E6E (20 von 20)

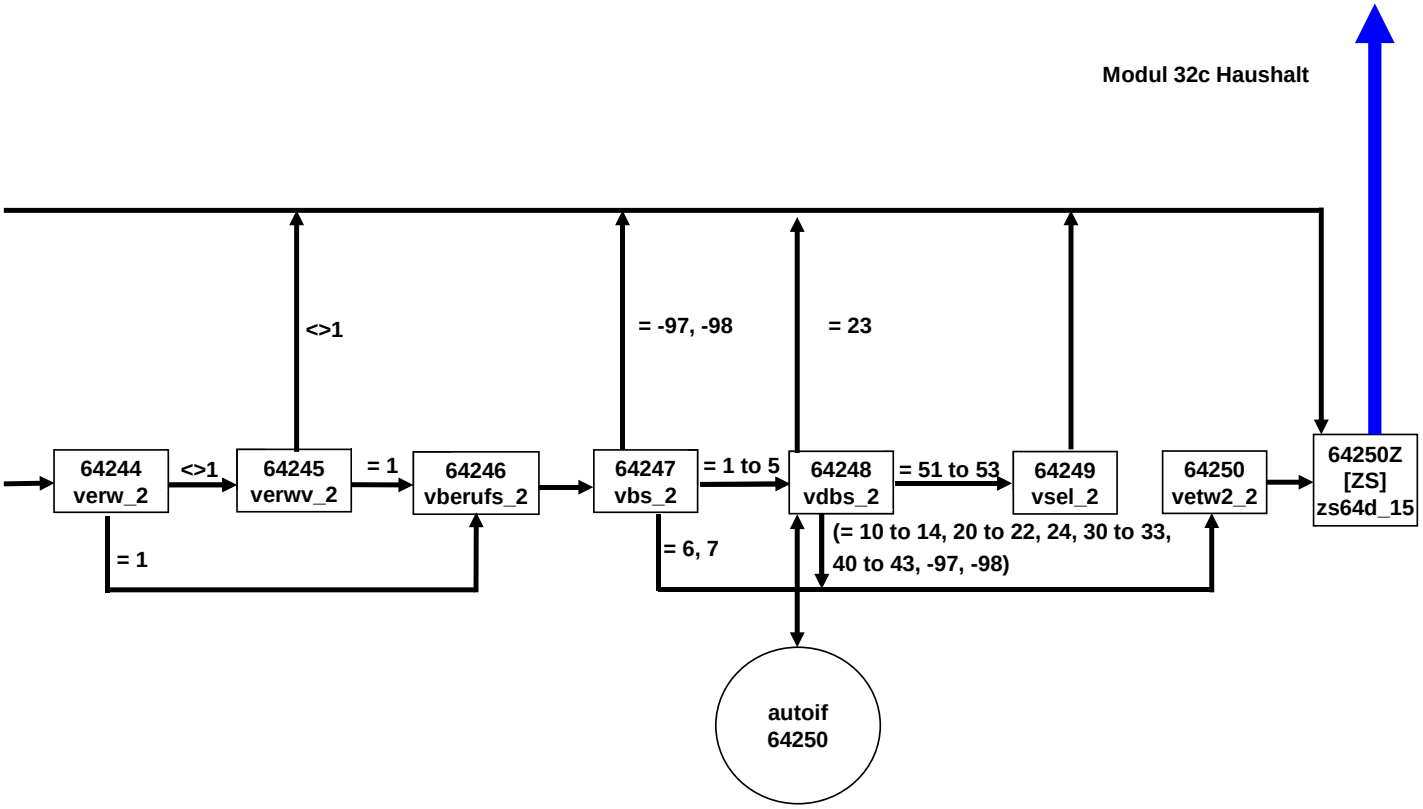

22AS_in Schuleingangssteuerung E6E

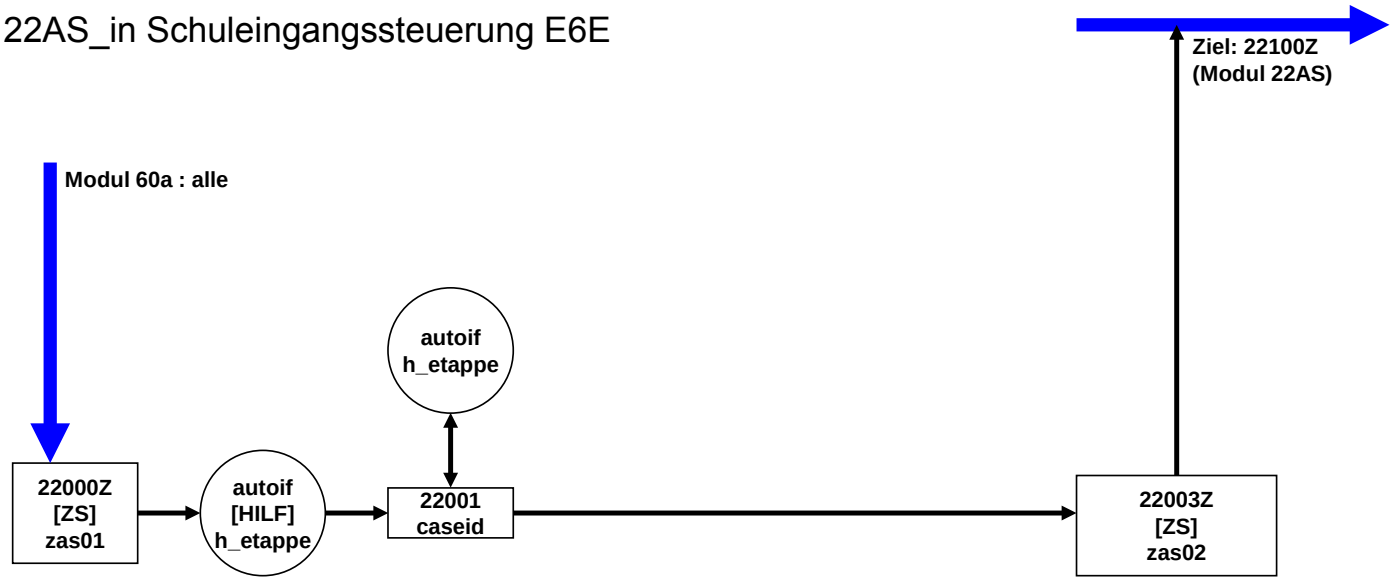

22AS_out Schulausgangssteuerung E6E

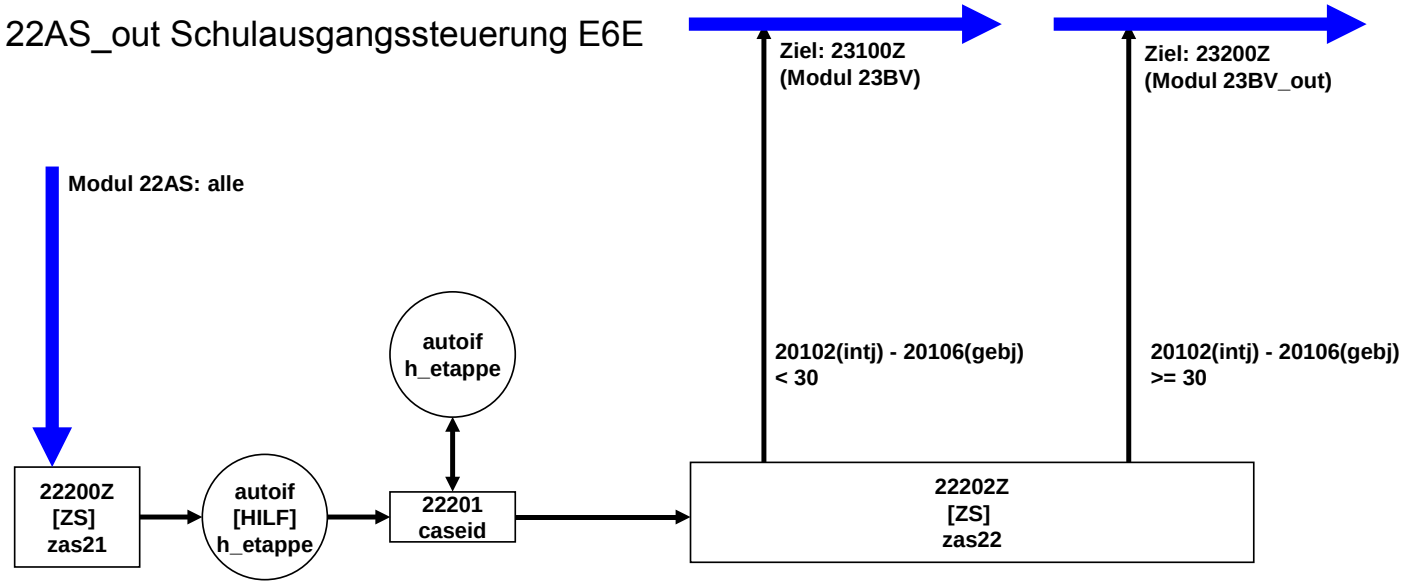

23BV_out Berufsvorbereitung Ausgangssteuerung E6E

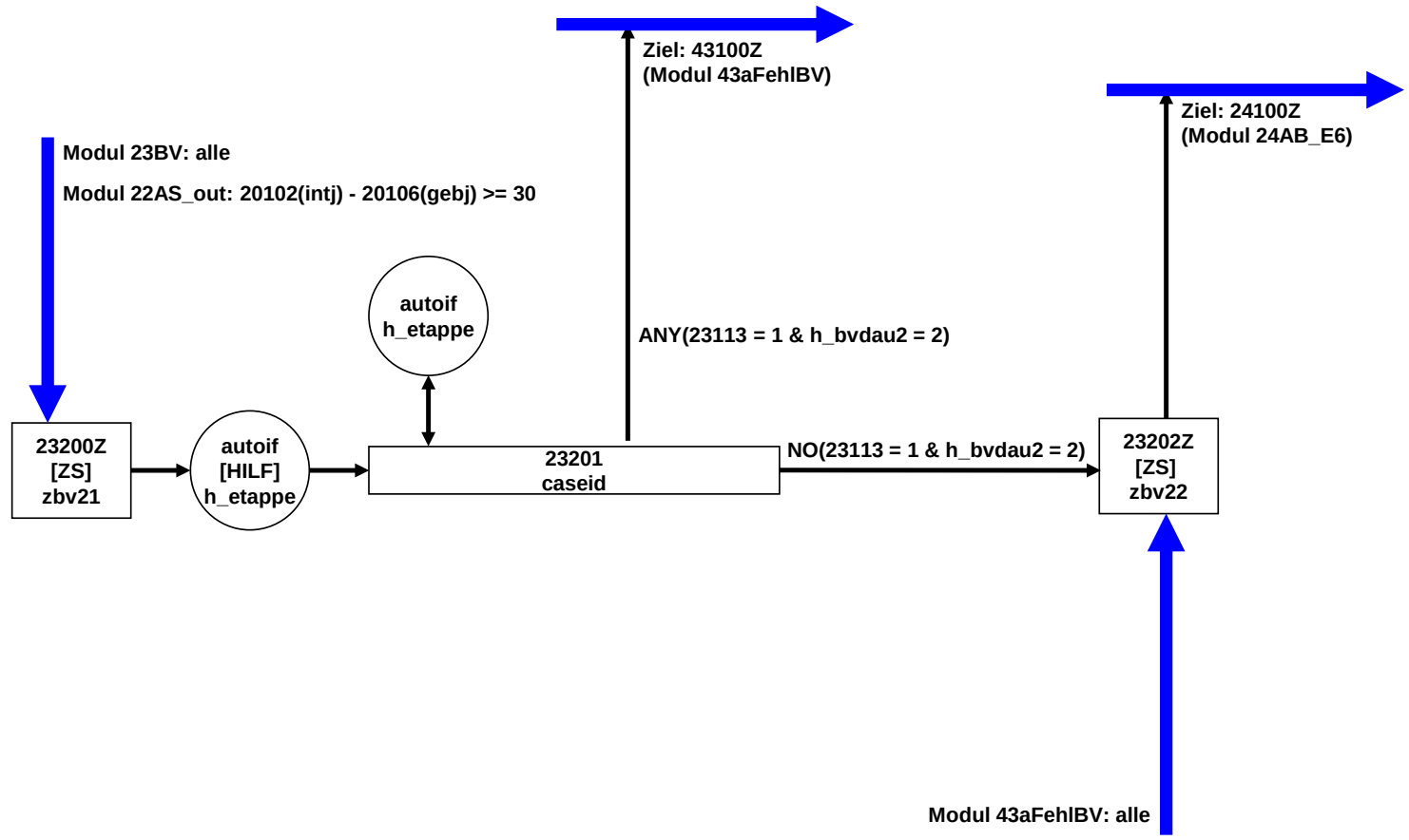

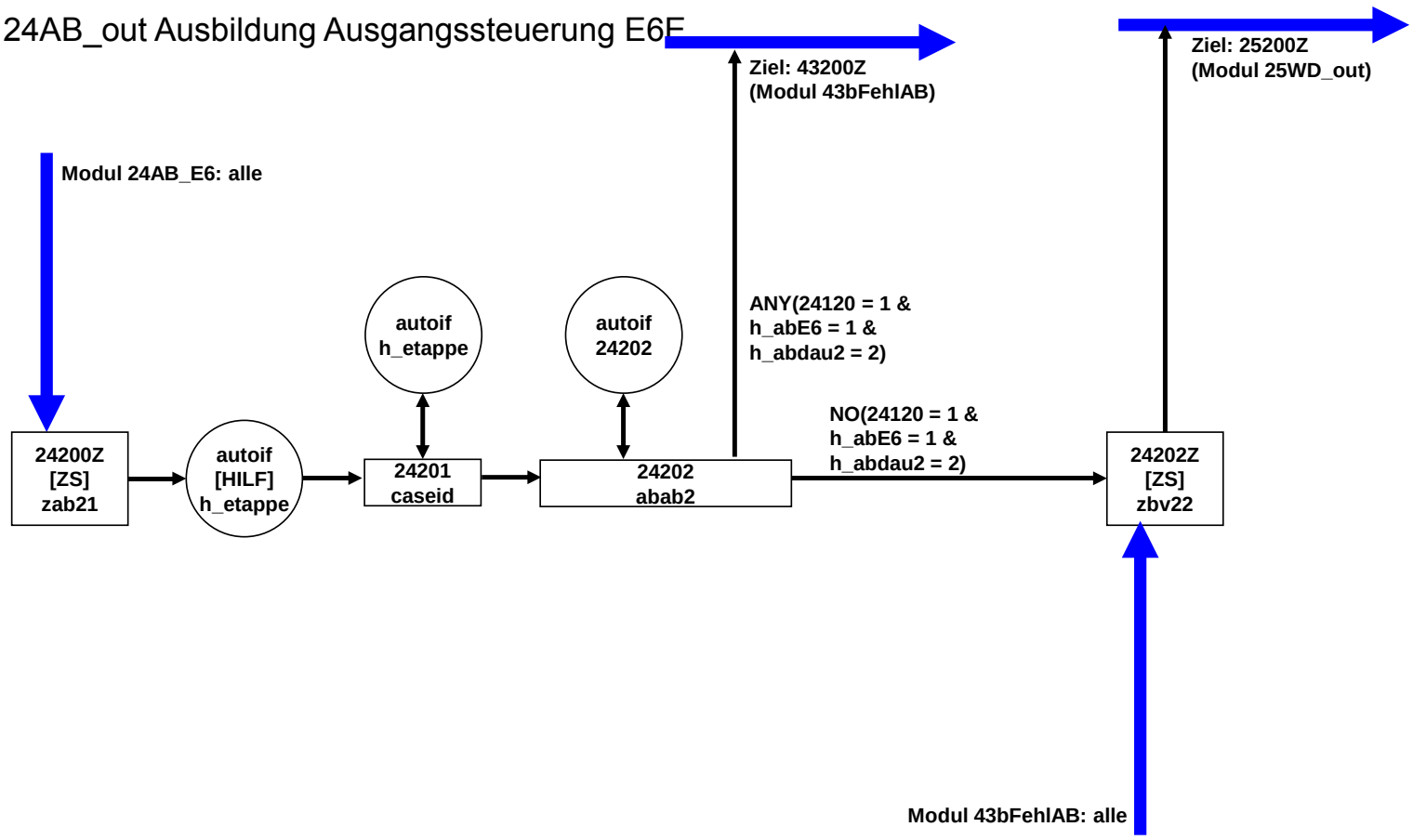
24AB_out Ausbildung Ausgangssteuerung E6F
Ziel: 43200Z
(Modul 43bFehlAB)
Ziel: 25200Z
(Modul 25WD_out)
Modul 24AB_E6: alle
autoif
h_etappe
autoif
24202
ANY(24120 = 1 &
h_abE6 = 1 &
h_abdau2 = 2)
NO(24120 = 1 &
h_abE6 = 1 &
h_abdau2 = 2)
24200Z
[ZS]
zab21
autoif
[HILF]
h_etappe
24201
caseid
24202
abab2
24202Z
[ZS]
zbv22
Modul 43bFehlAB: alle

25WD_out Wehrdienst Ausgangssteuerung E6E

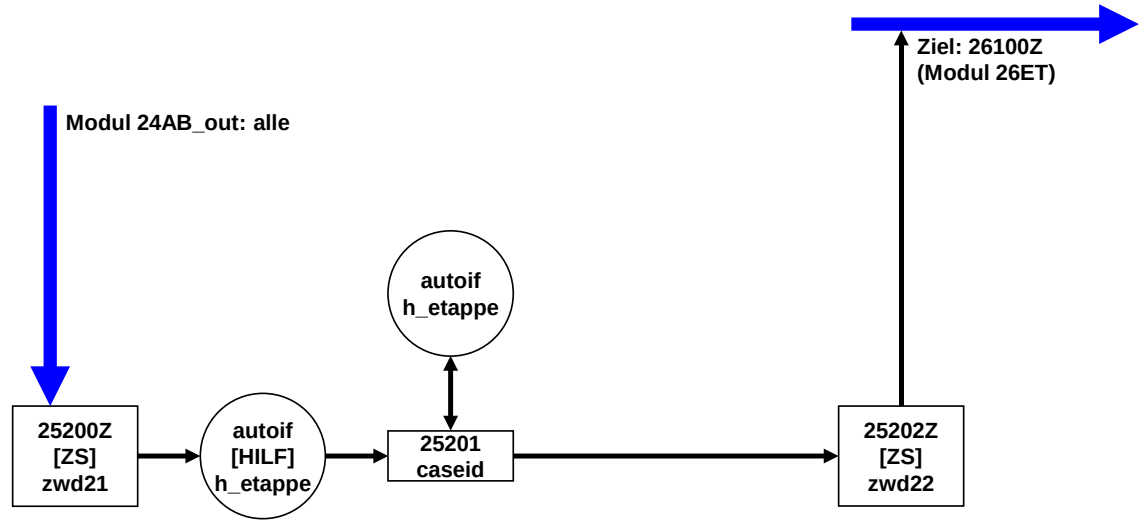

26ET_out Erwerbstätigkeit Ausgangssteuerung E6E

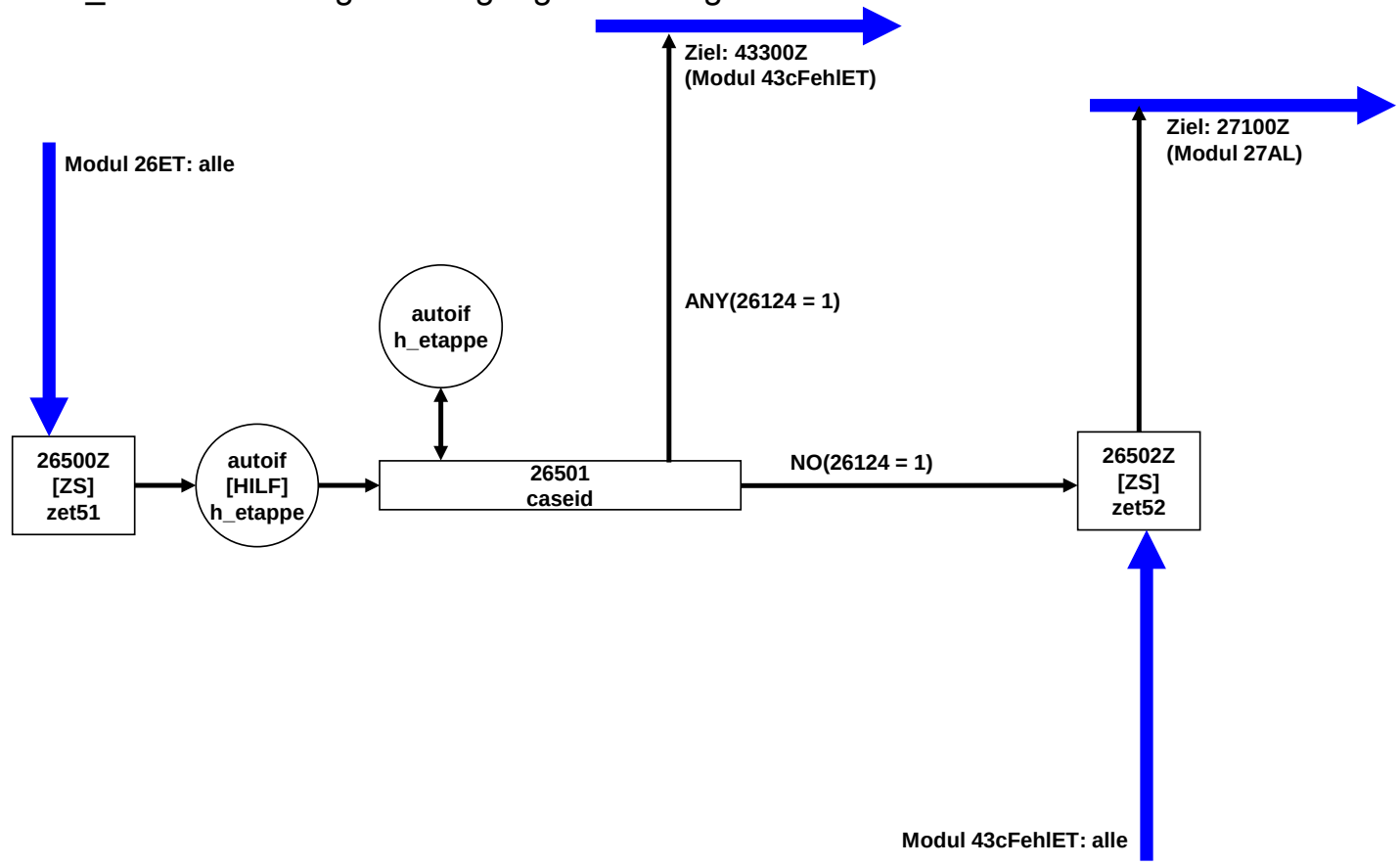

27AL_out Arbeitslosigkeit Ausgangssteuerung E6E

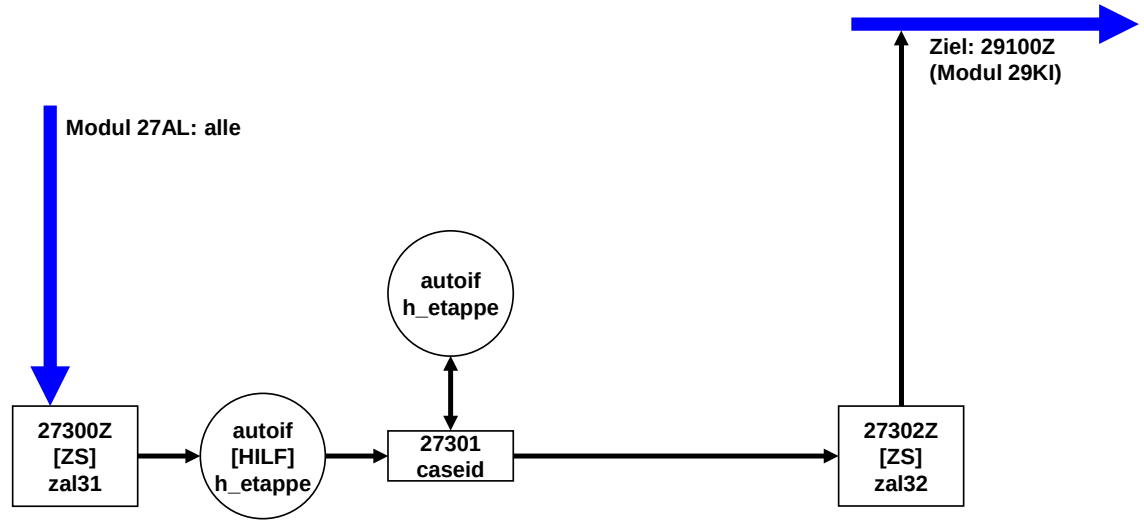

29KI_out Kinder Ausgangssteuerung E6E

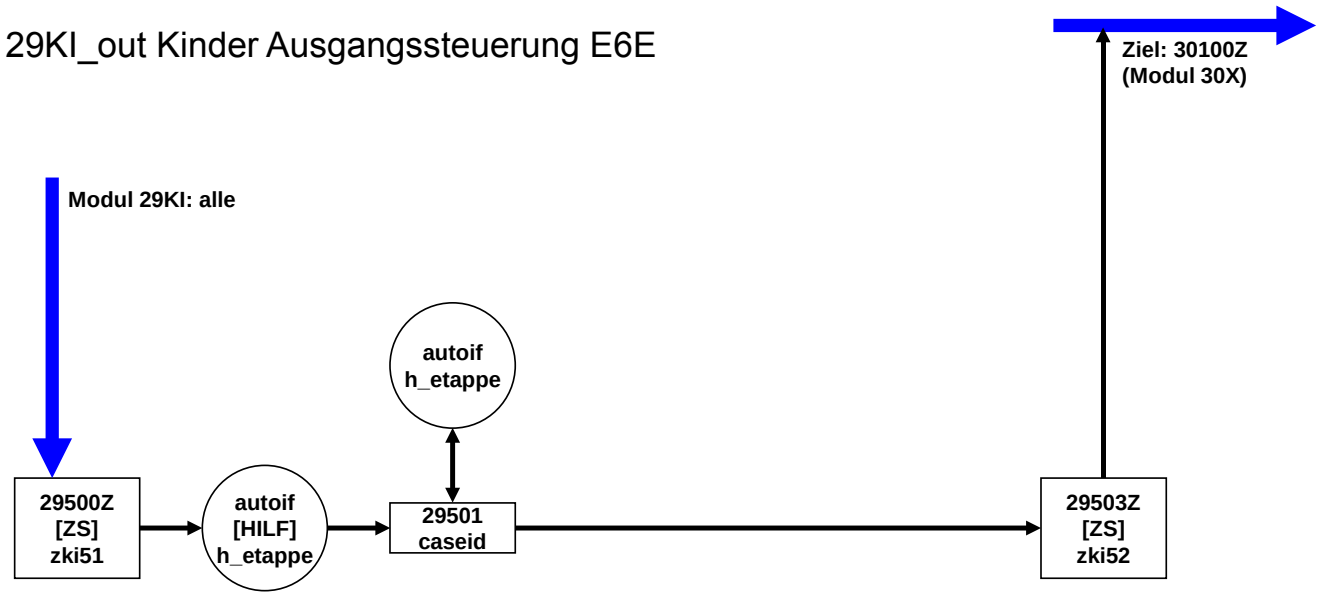

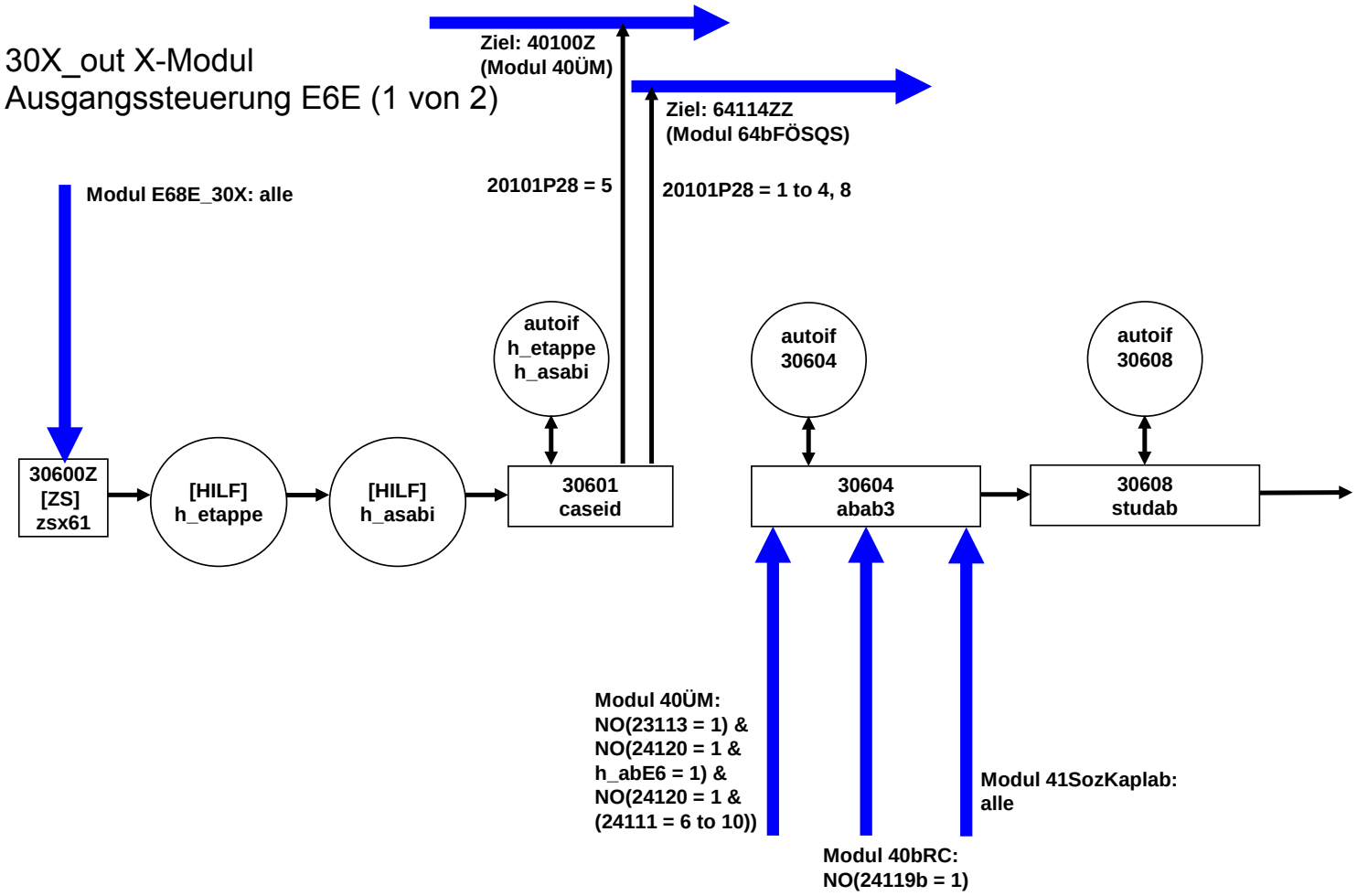
30X_out X-Modul
Ausgangssteuerung E6E (1 von 2)
Ziel: 40100Z
(Modul 40ÜM)
Ziel: 64114ZZ
(Modul 64bFÖSQS)
20101P28 = 5
20101P28 = 1 to 4, 8
Modul E68E_30X: alle
autoif
h_etappe
h_asabi
autoif
30604
autoif
30608
30600Z
[ZS]
zsx61
[HILF]
h_etappe
[HILF]
h_asabi
30601
caseid
30604
abab3
30608
studab
Modul 40ÜM:
NO(23113 = 1) &
NO(24120 = 1 &
h_abE6 = 1) &
NO(24120 = 1 &
(24111 = 6 to 10))
Modul 40bRC:
NO(24119b = 1)
Modul 41SozKaplab:
alle

30X_out X-Modul Ausgangssteuerung E6E (2 von 2)

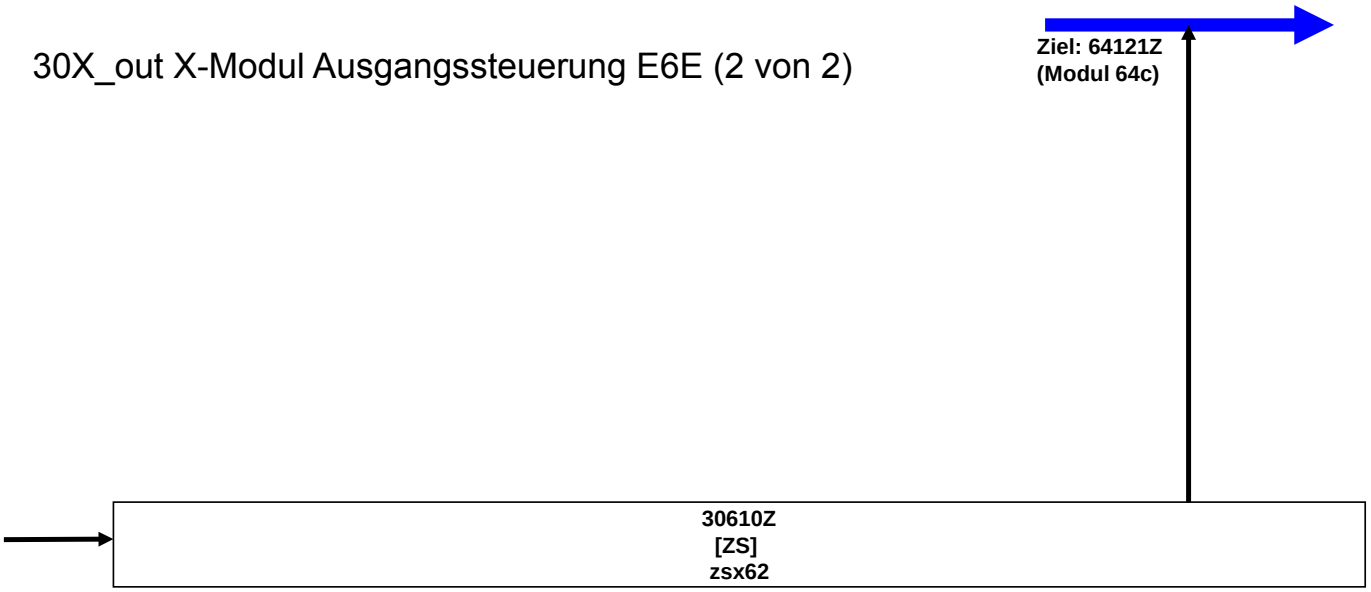

AS-Schule E68E (1 von 15)

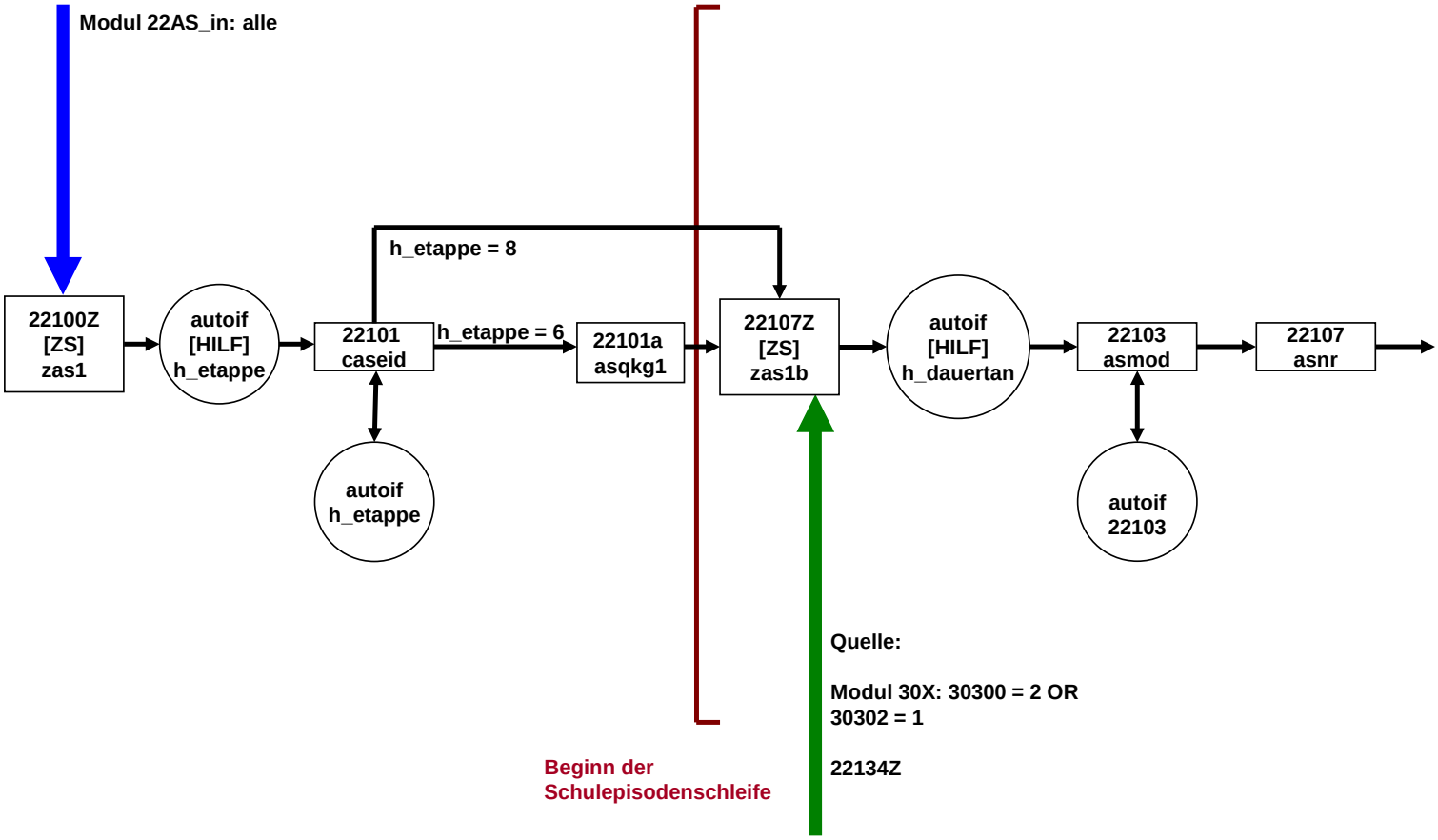

AS-Schule E68E (2 von 15)

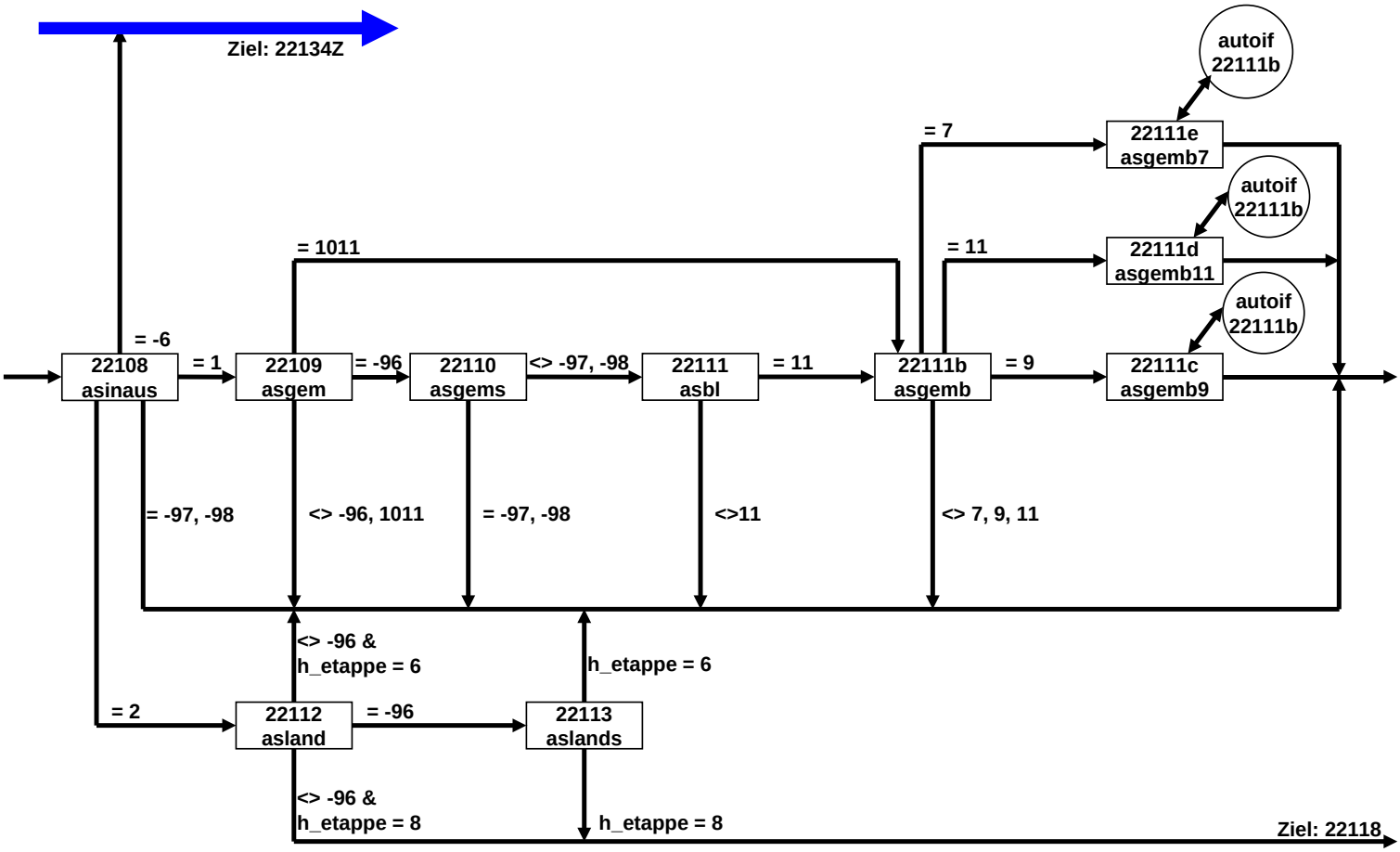

AS-Schule E68E (3 von 15)

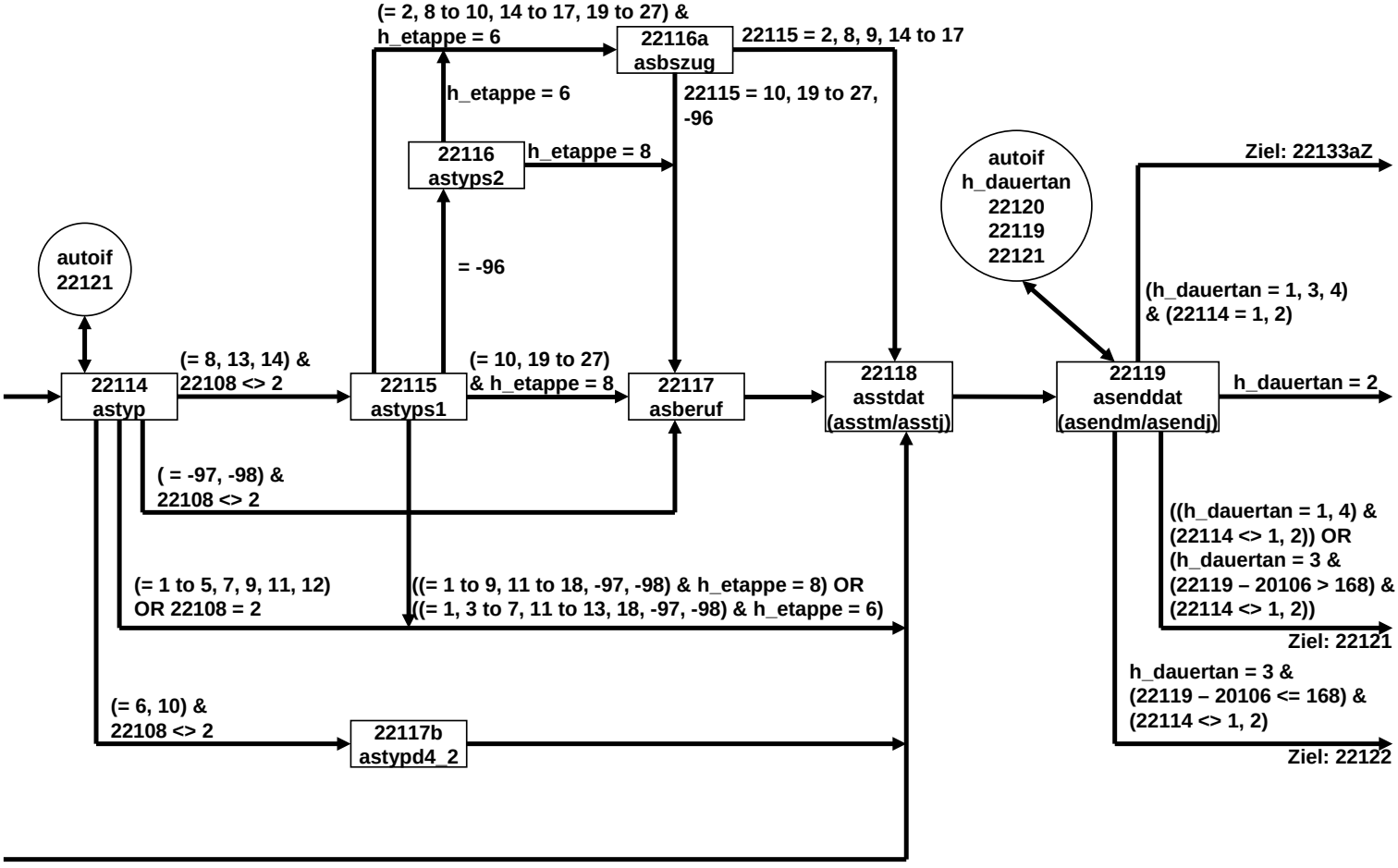

AS-Schule E68E (4 von 15)

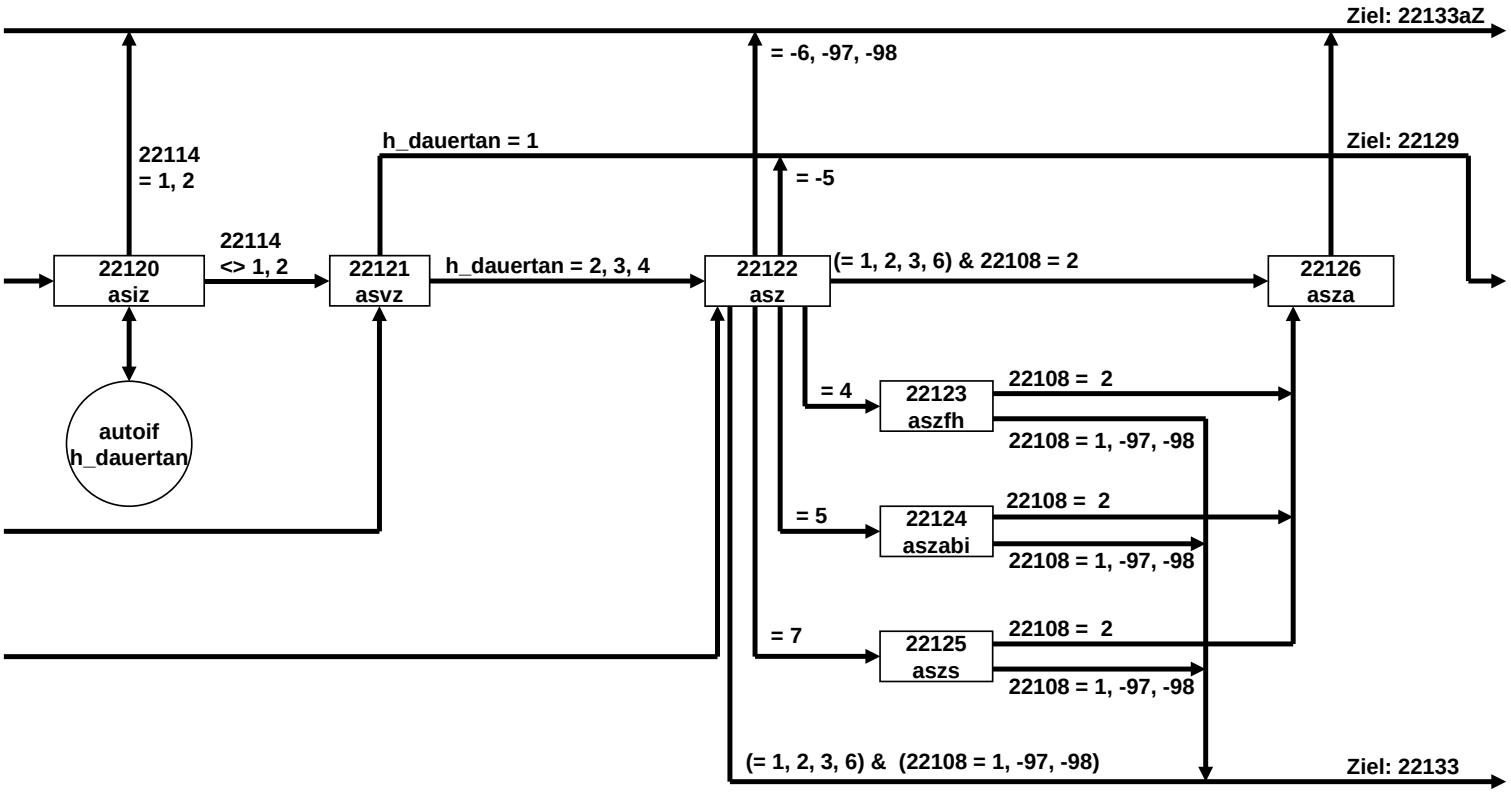

AS-Schule E68E (5 von 15)

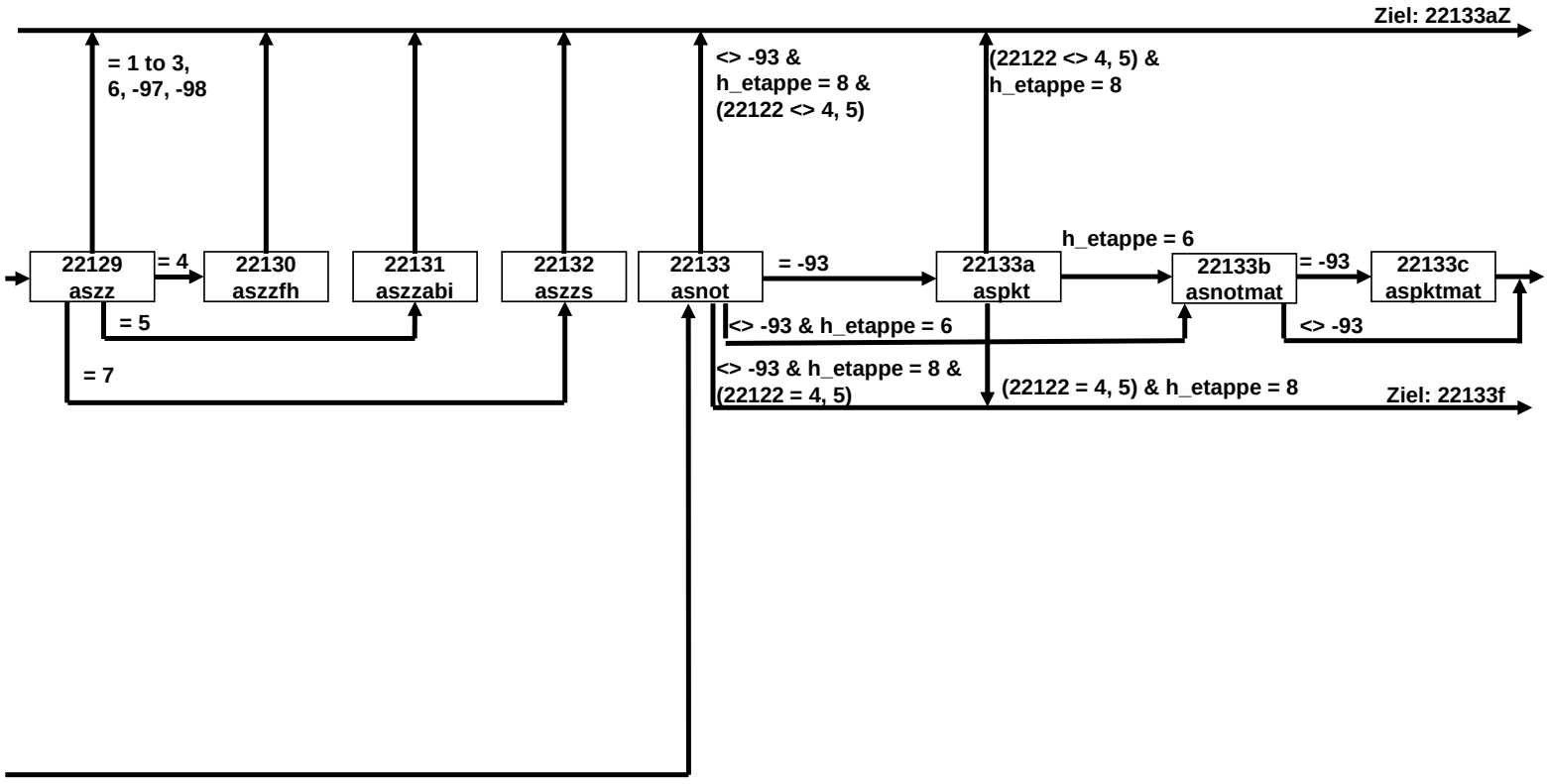

AS-Schule E68E (6 von 15)

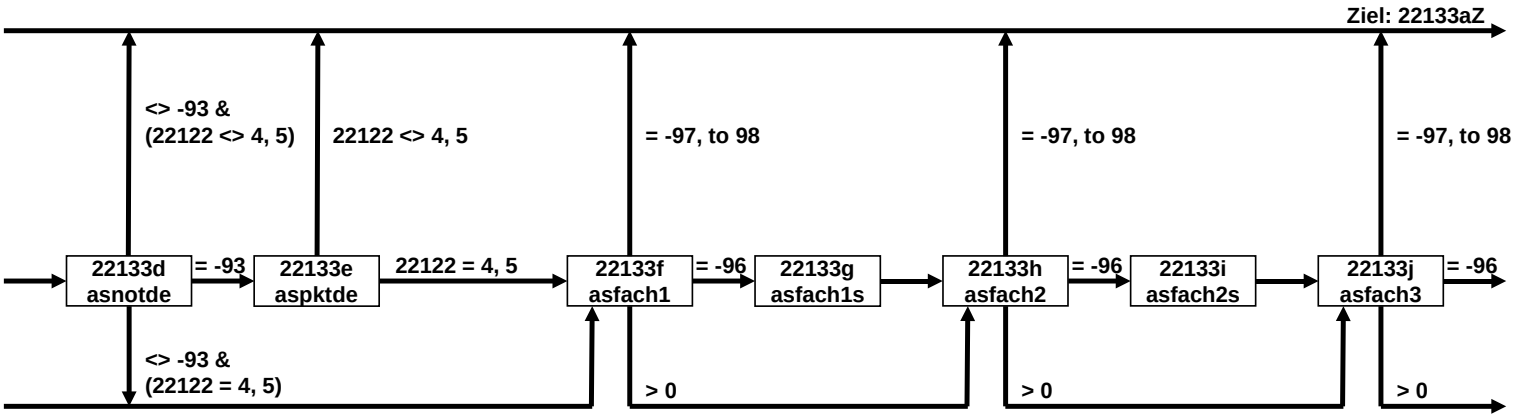

AS-Schule E68E (7 von 15)

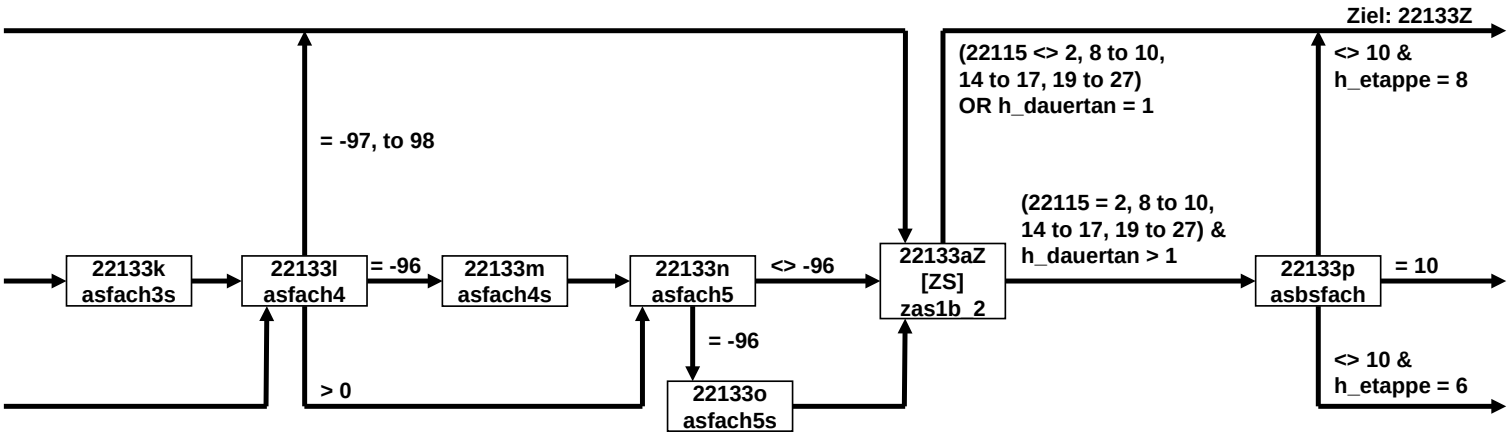

AS-Schule E68E (8 von 15)

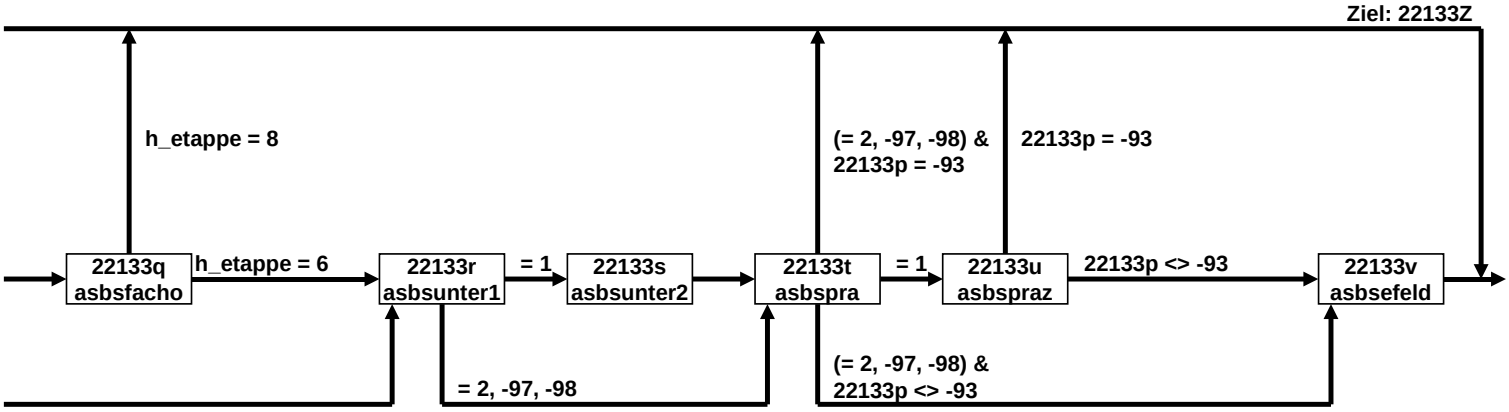

AS-Schule E68E (9 von 15)

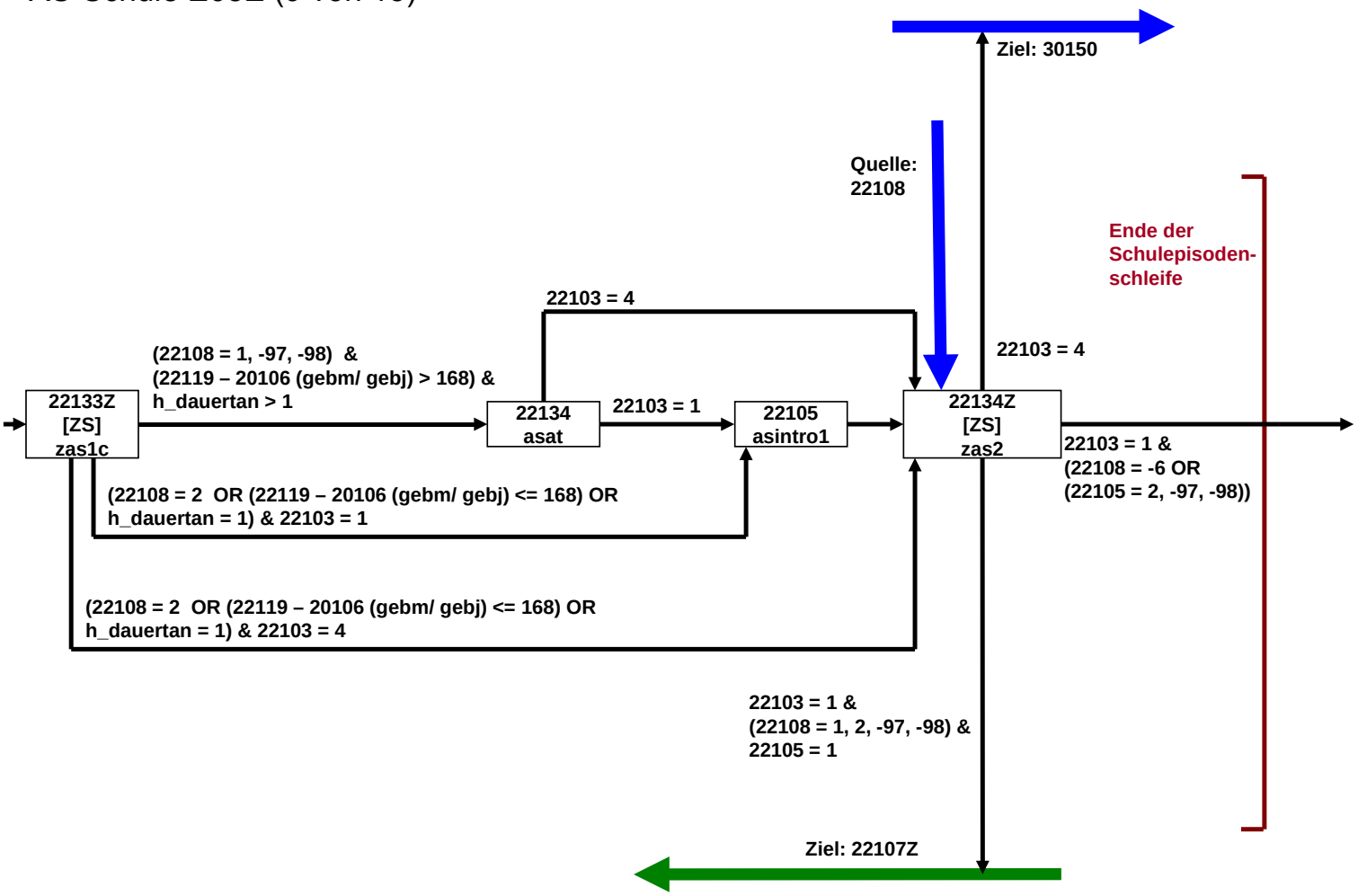

AS-Schule E68E (10 von 15)

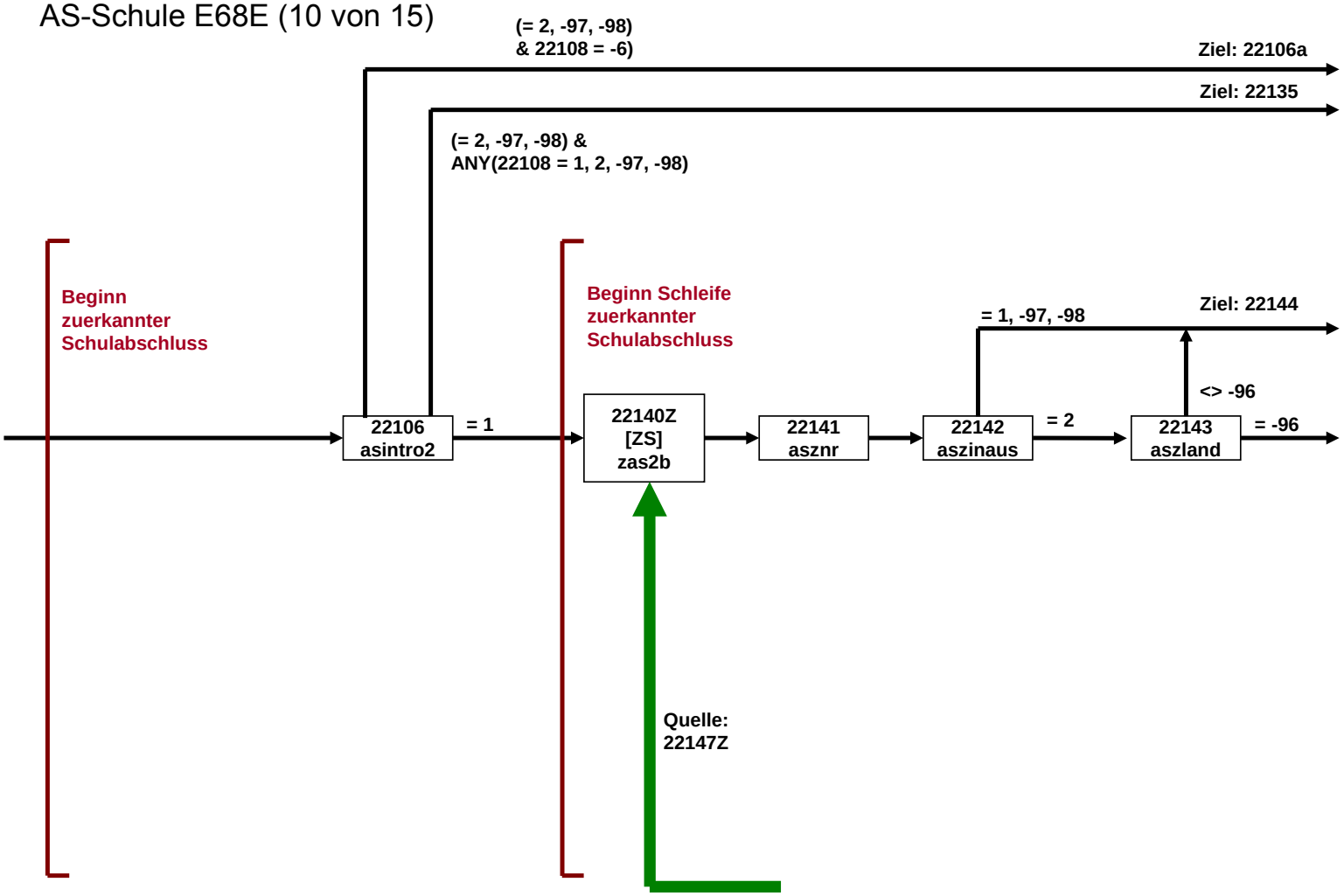

AS-Schule E68E (11 von 15)

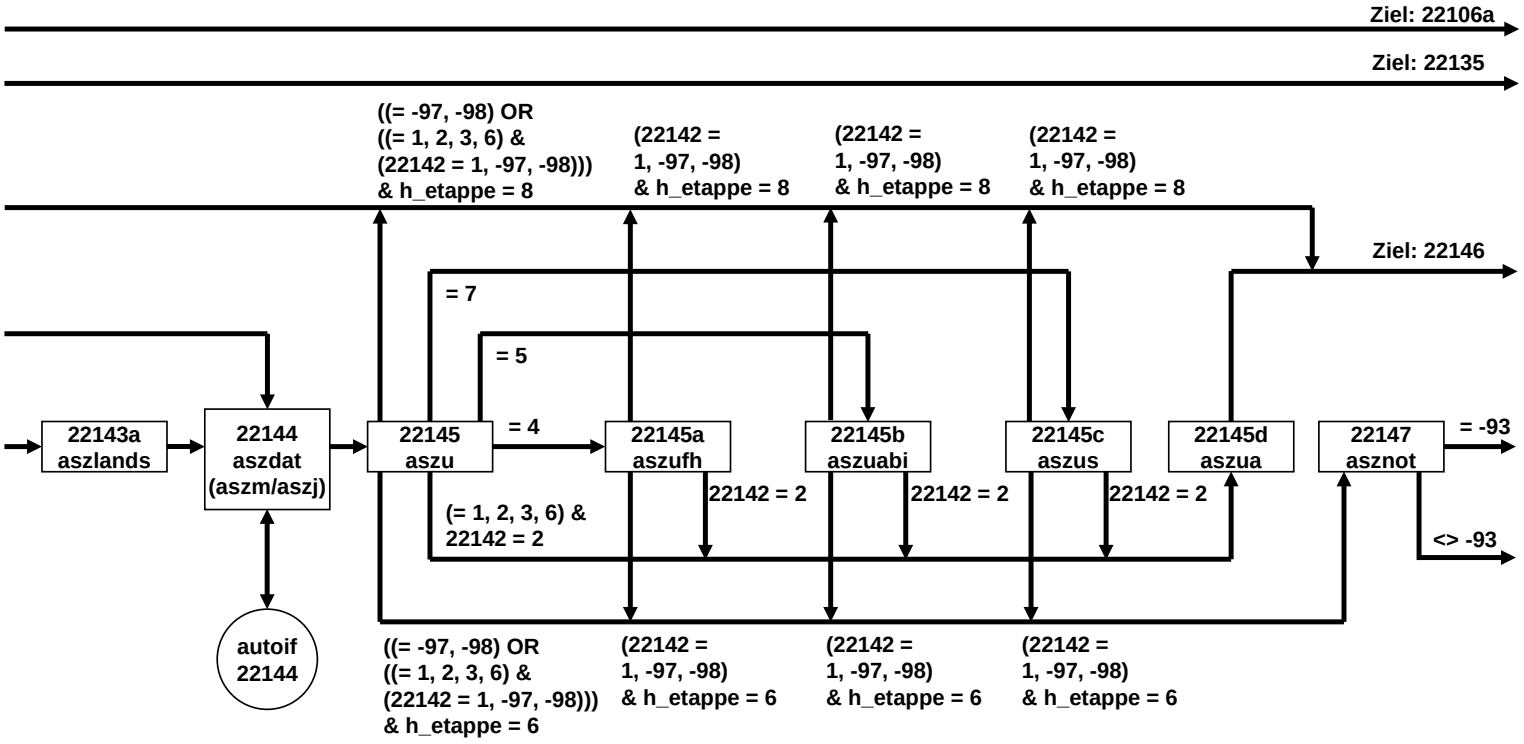

AS-Schule E68E (12 von 15)

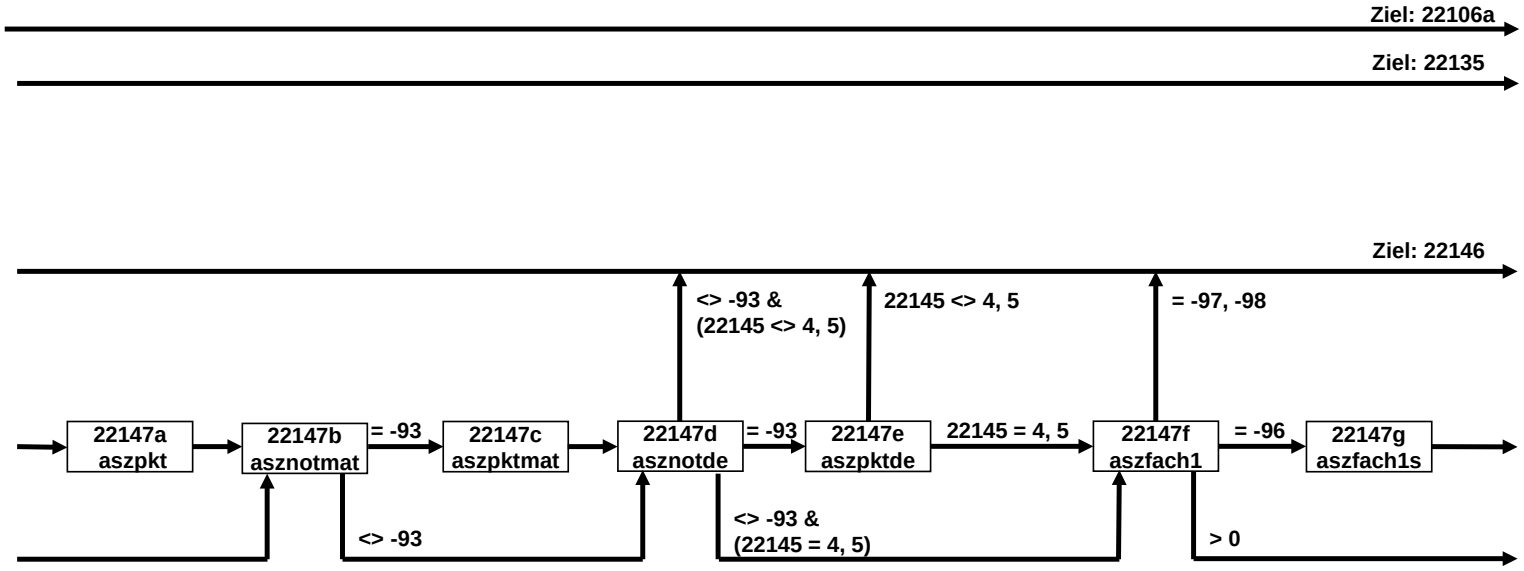

AS-Schule E68E (13 von 15)

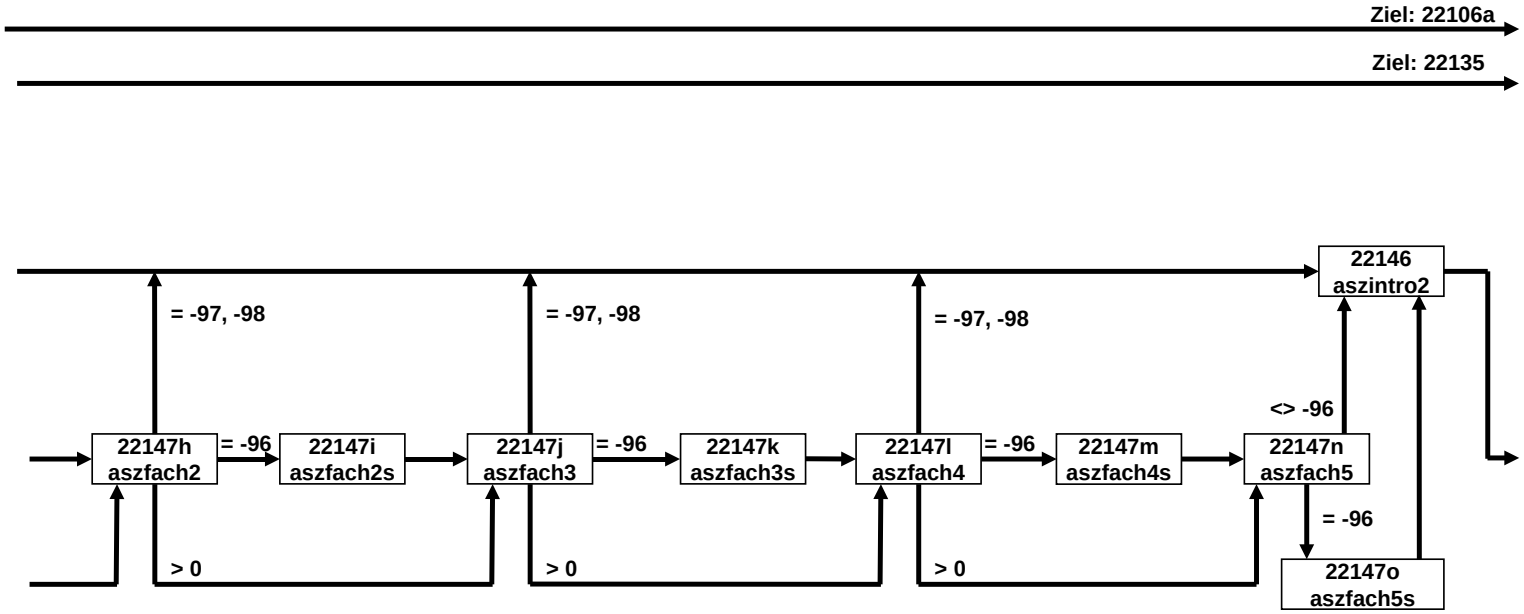

AS-Schule E68E (14 von 15)

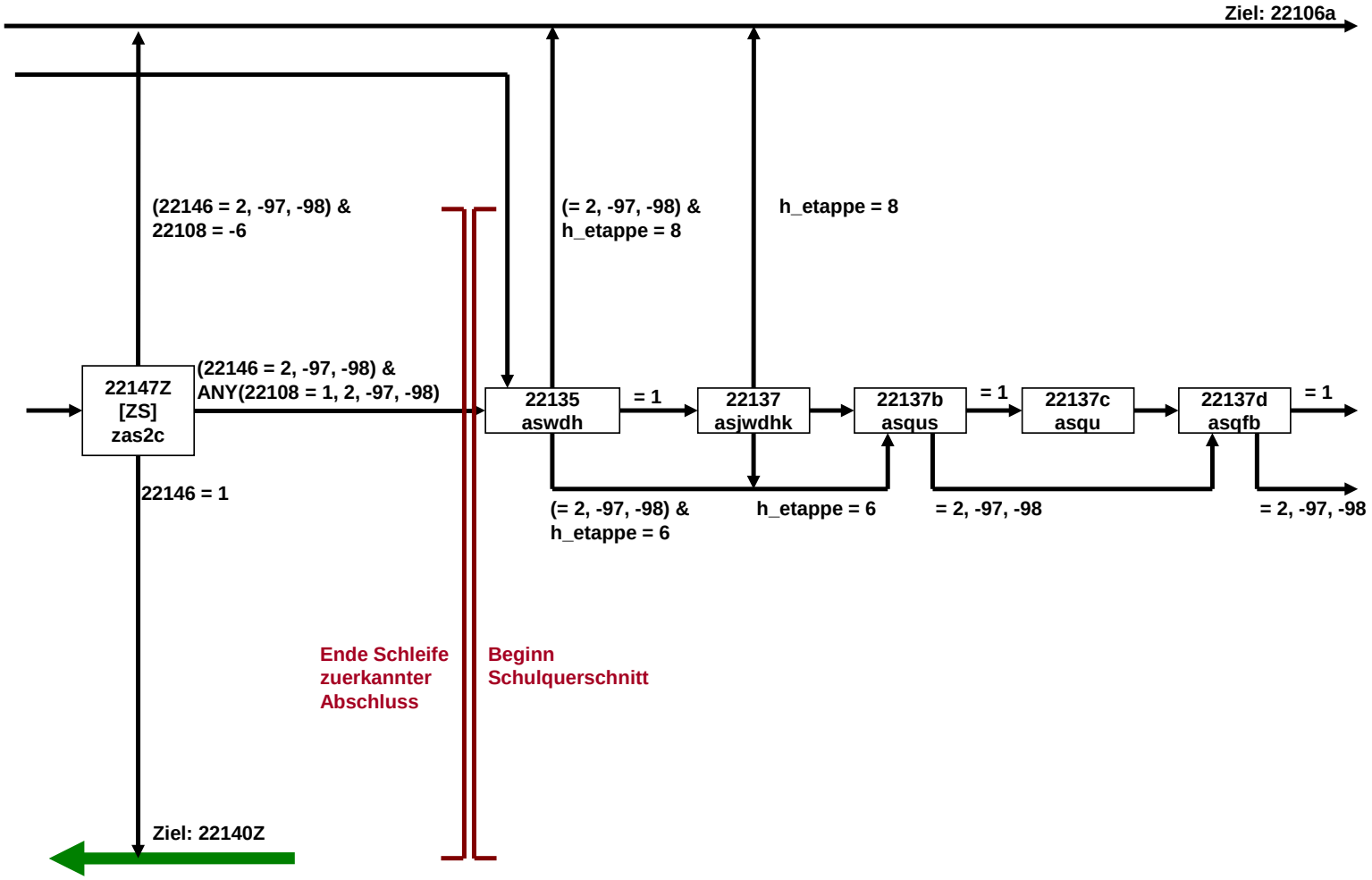

AS-Schule E68E (15 von 15)

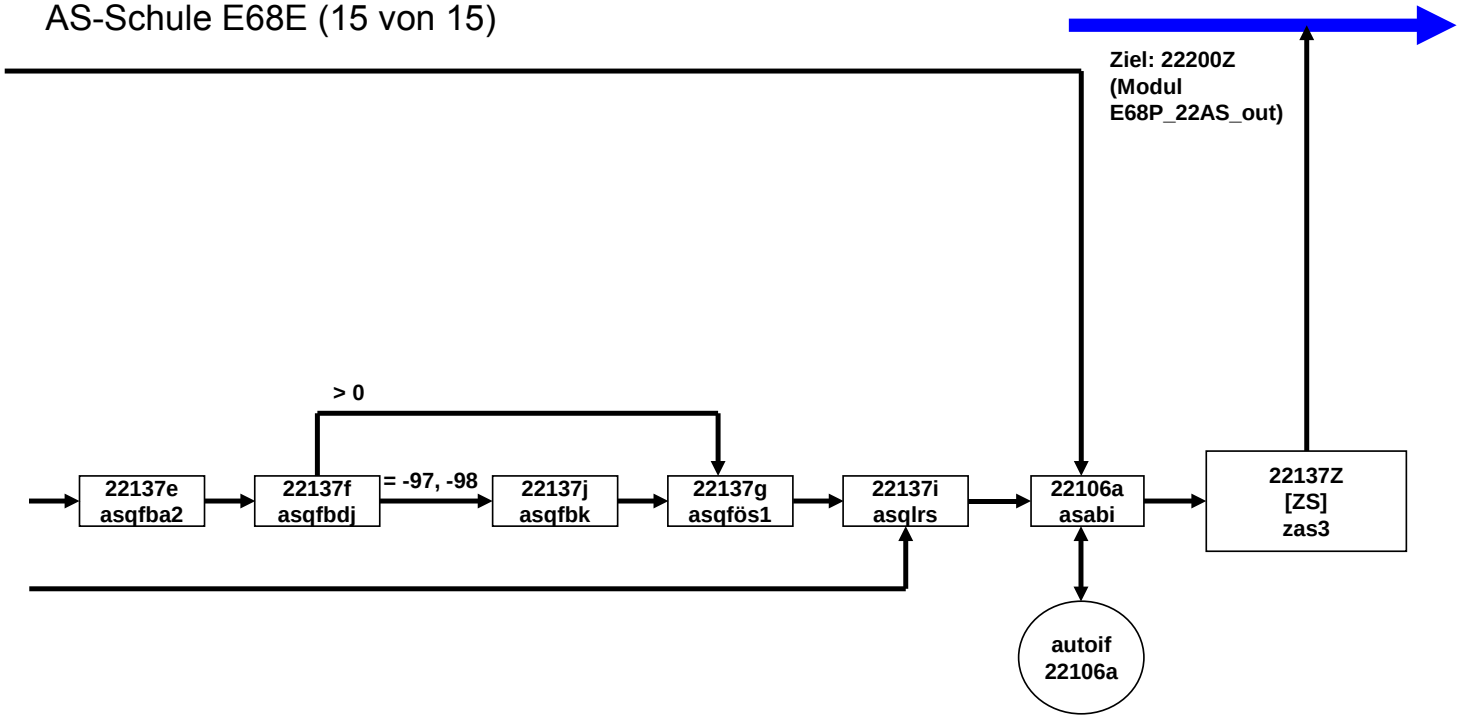

BV-Berufsvorbereitung E68E (1 von 10)

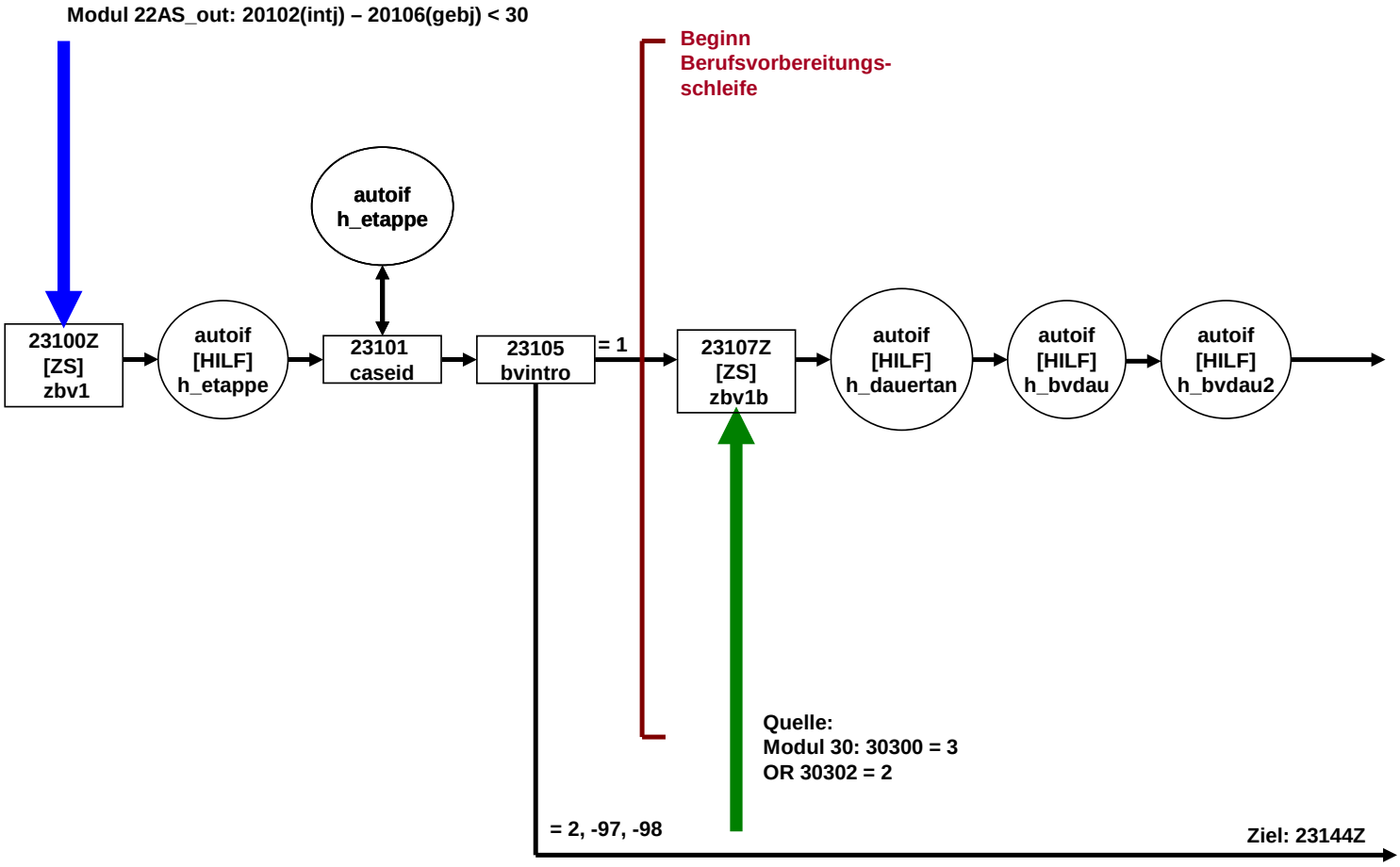

BV-Berufsvorbereitung E68E (2 von 10)

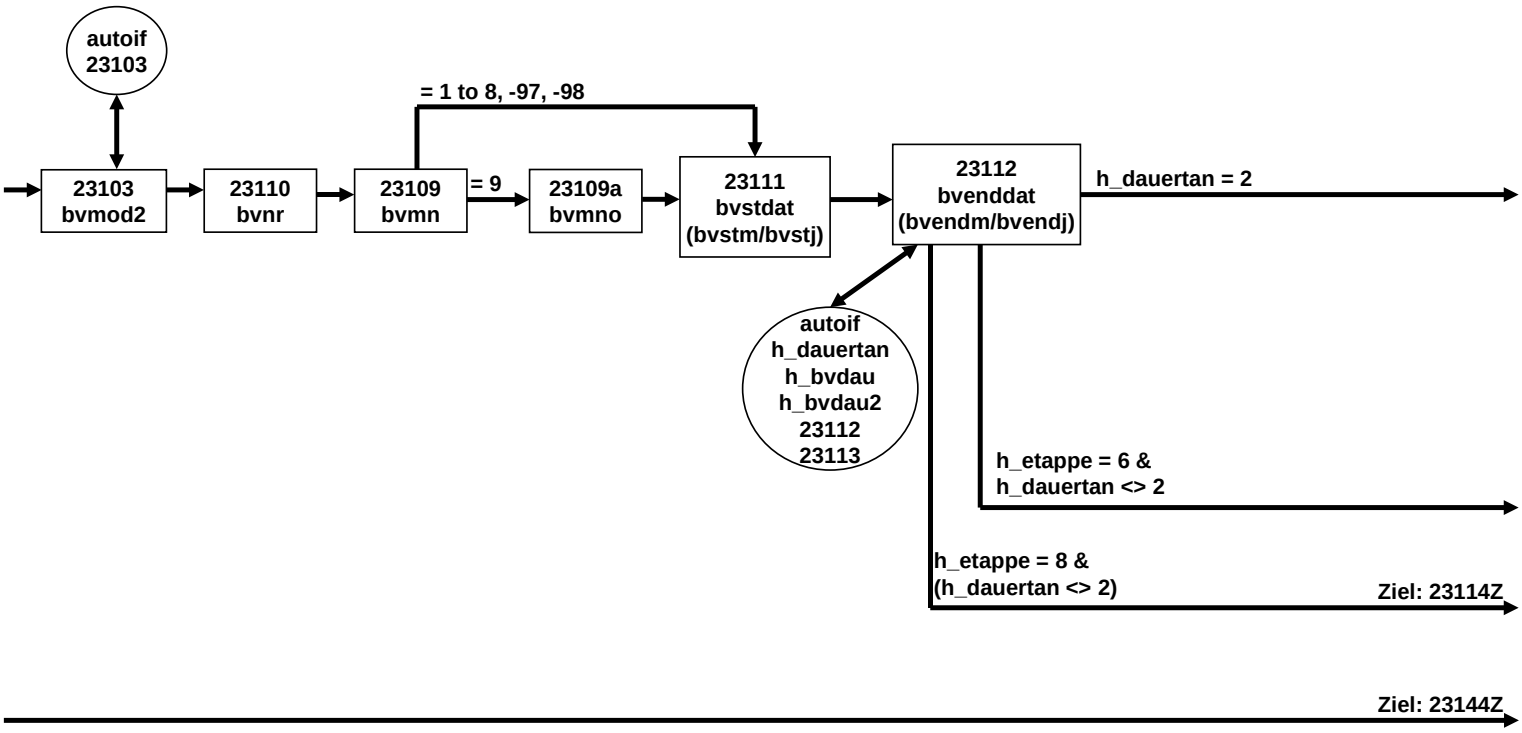

BV-Berufsvorbereitung E68E (3 von 10)

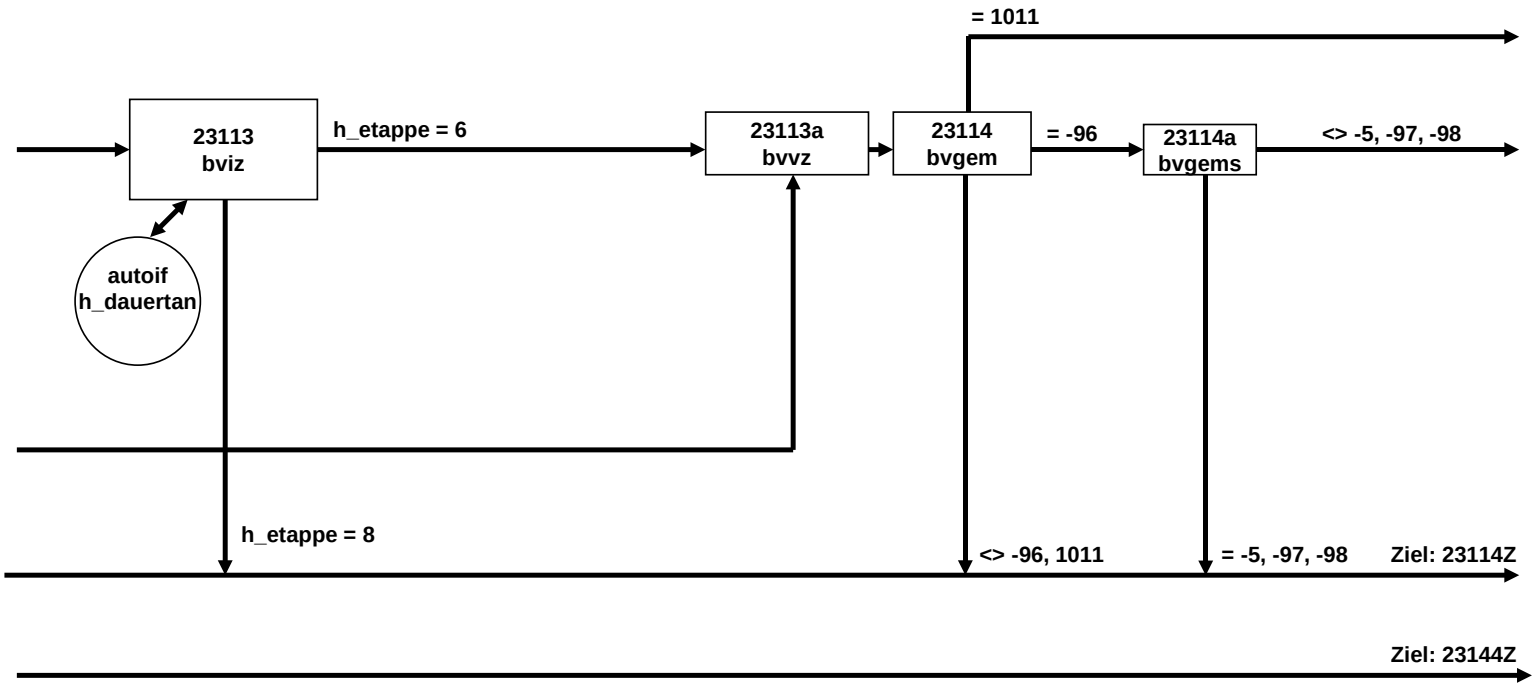

BV-Berufsvorbereitung E68E (4 von 10)

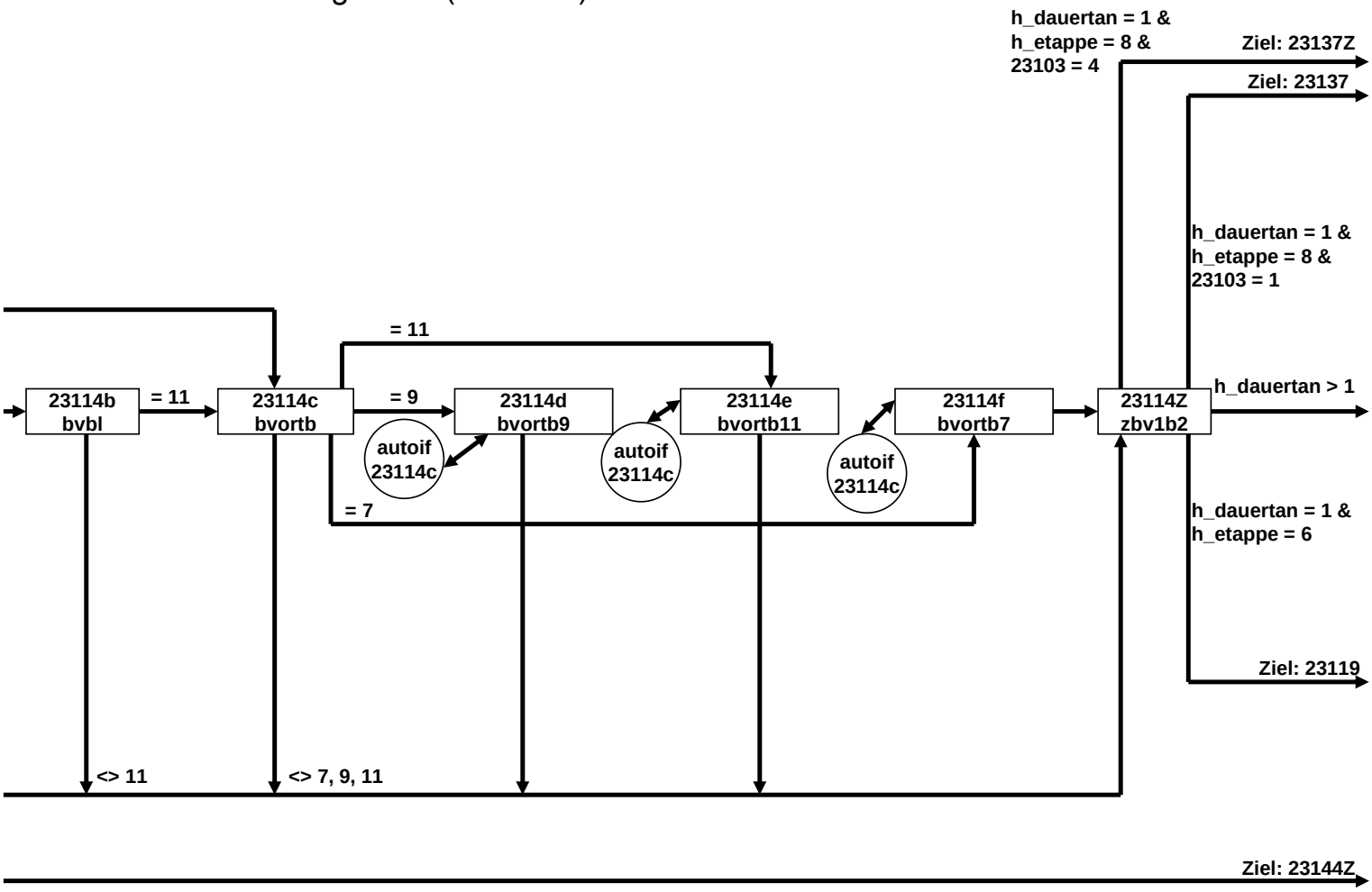

BV-Berufsvorbereitung E68E (5 von 10)

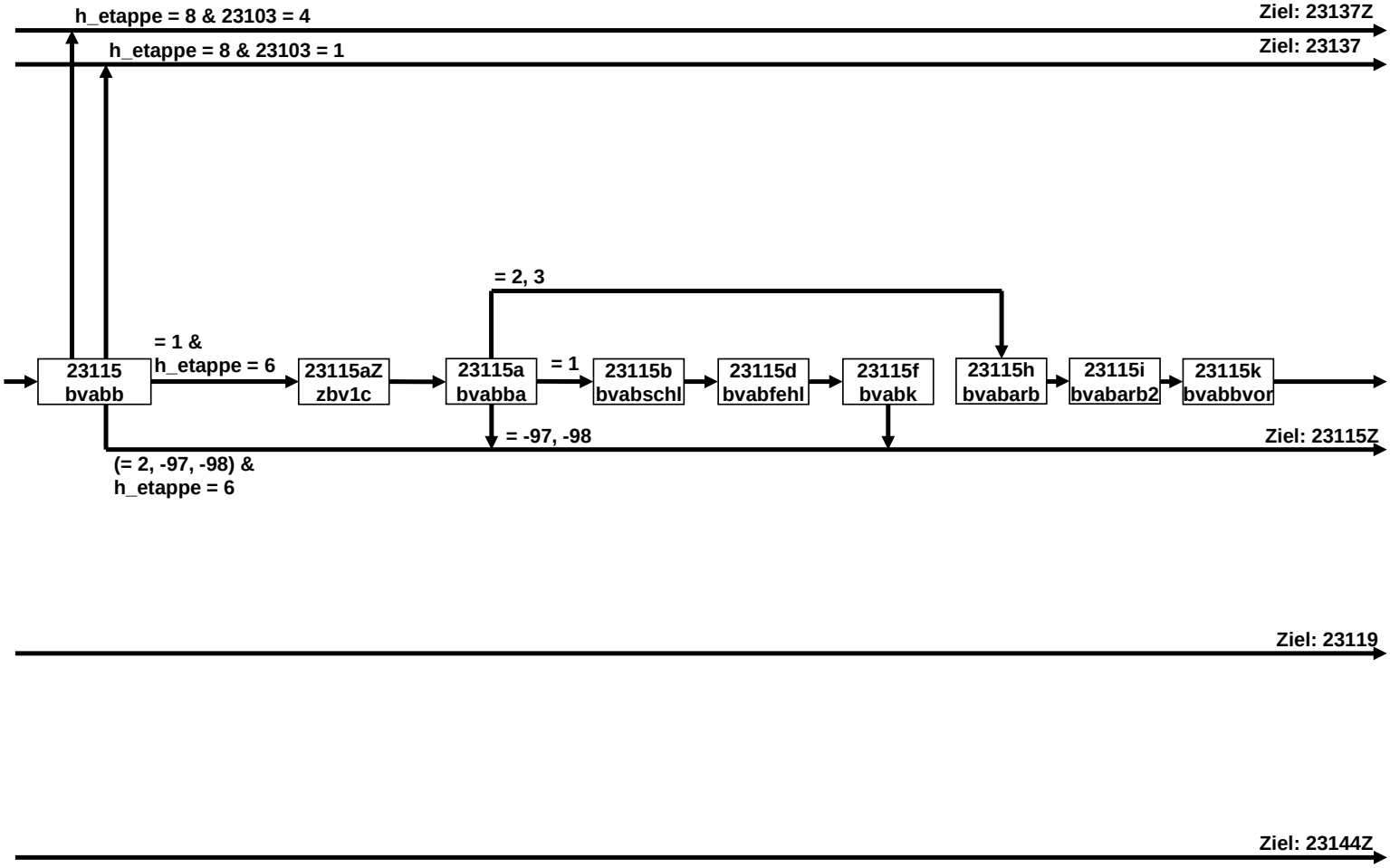

BV-Berufsvorbereitung E68E (6 von 10)

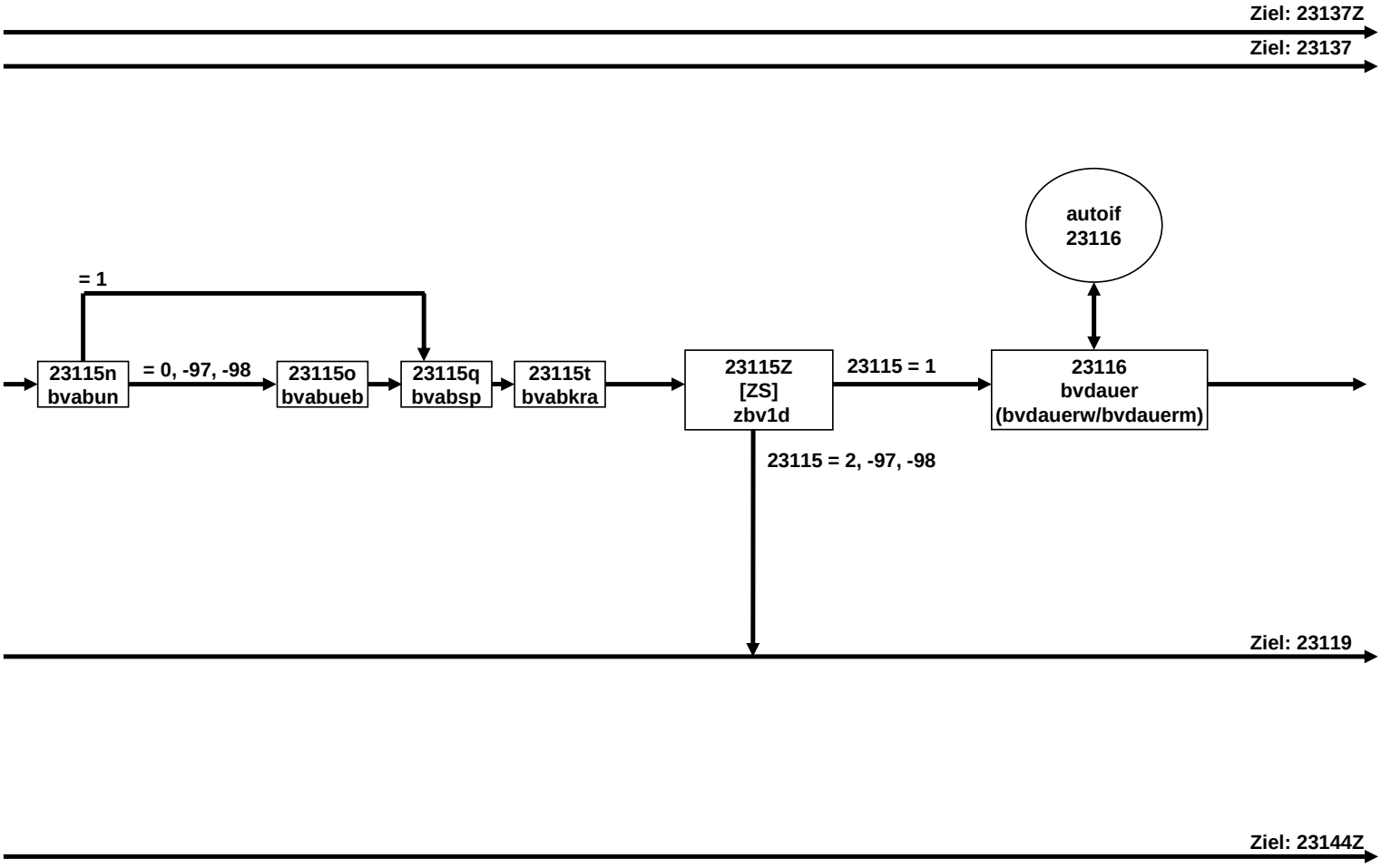

BV-Berufsvorbereitung E68E (7 von 10)

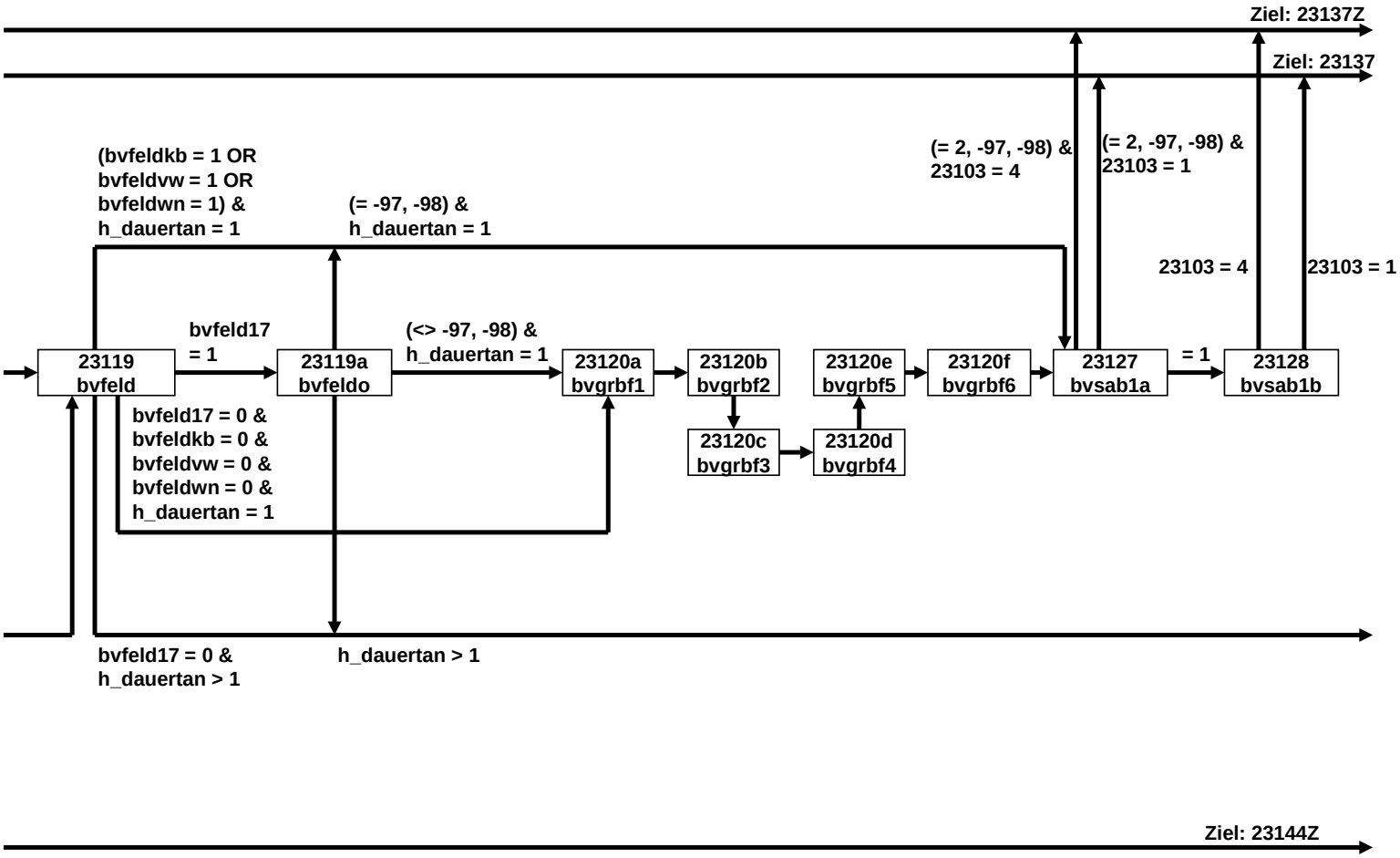

BV-Berufsvorbereitung E68E (8 von 10)

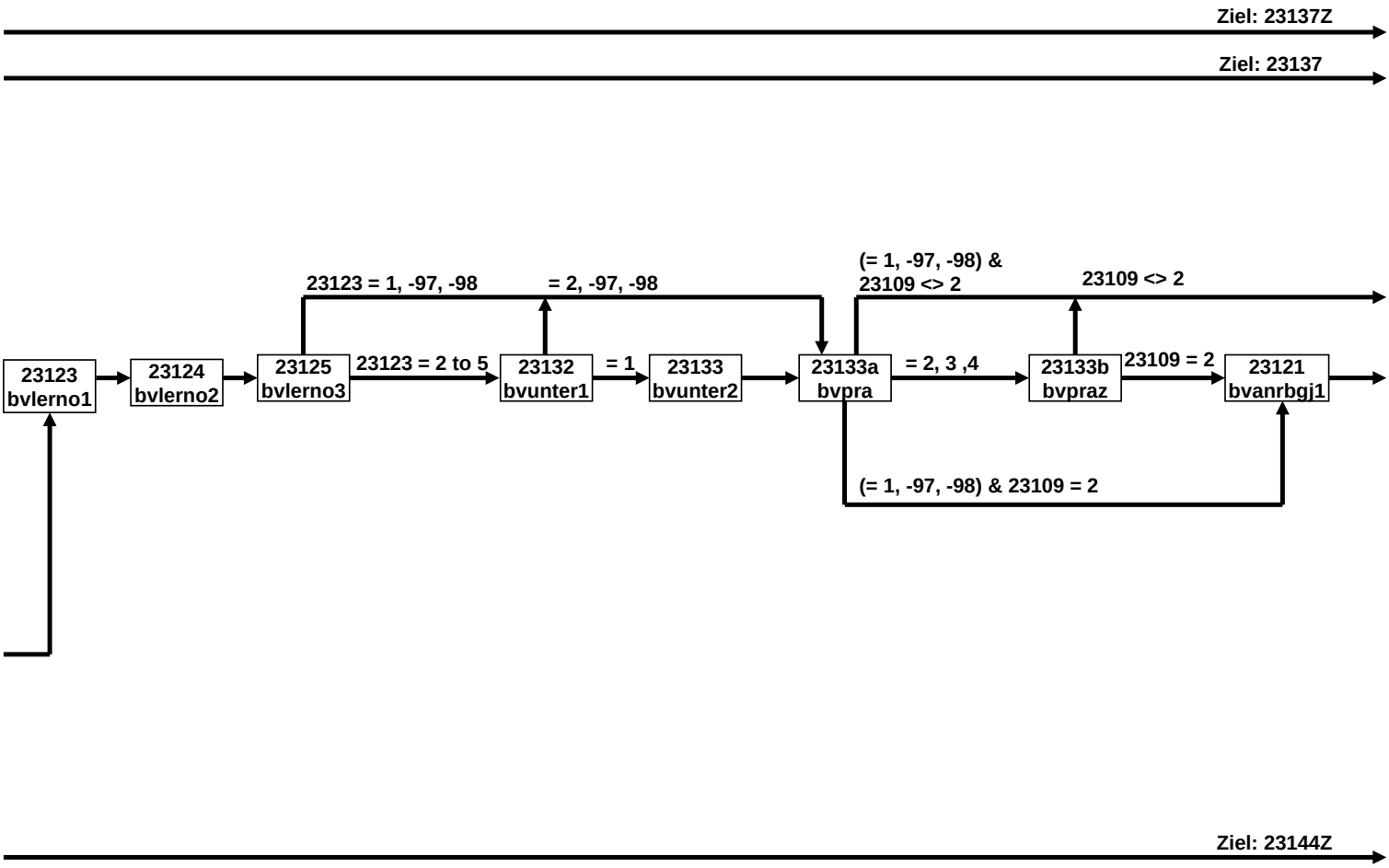

BV-Berufsvorbereitung E68E (9 von 10)

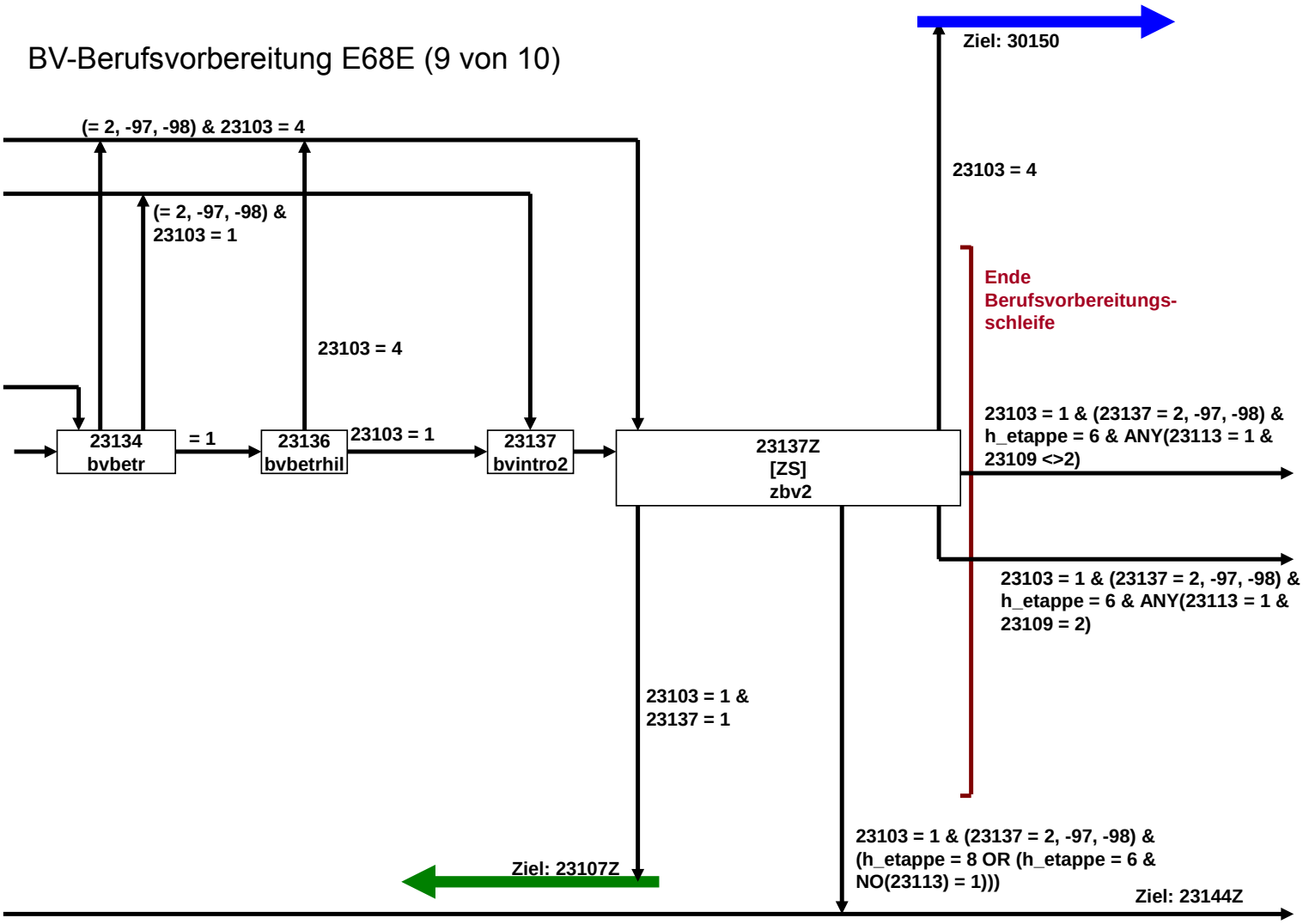

BV-Berufsvorbereitung E68E (10 von 10)

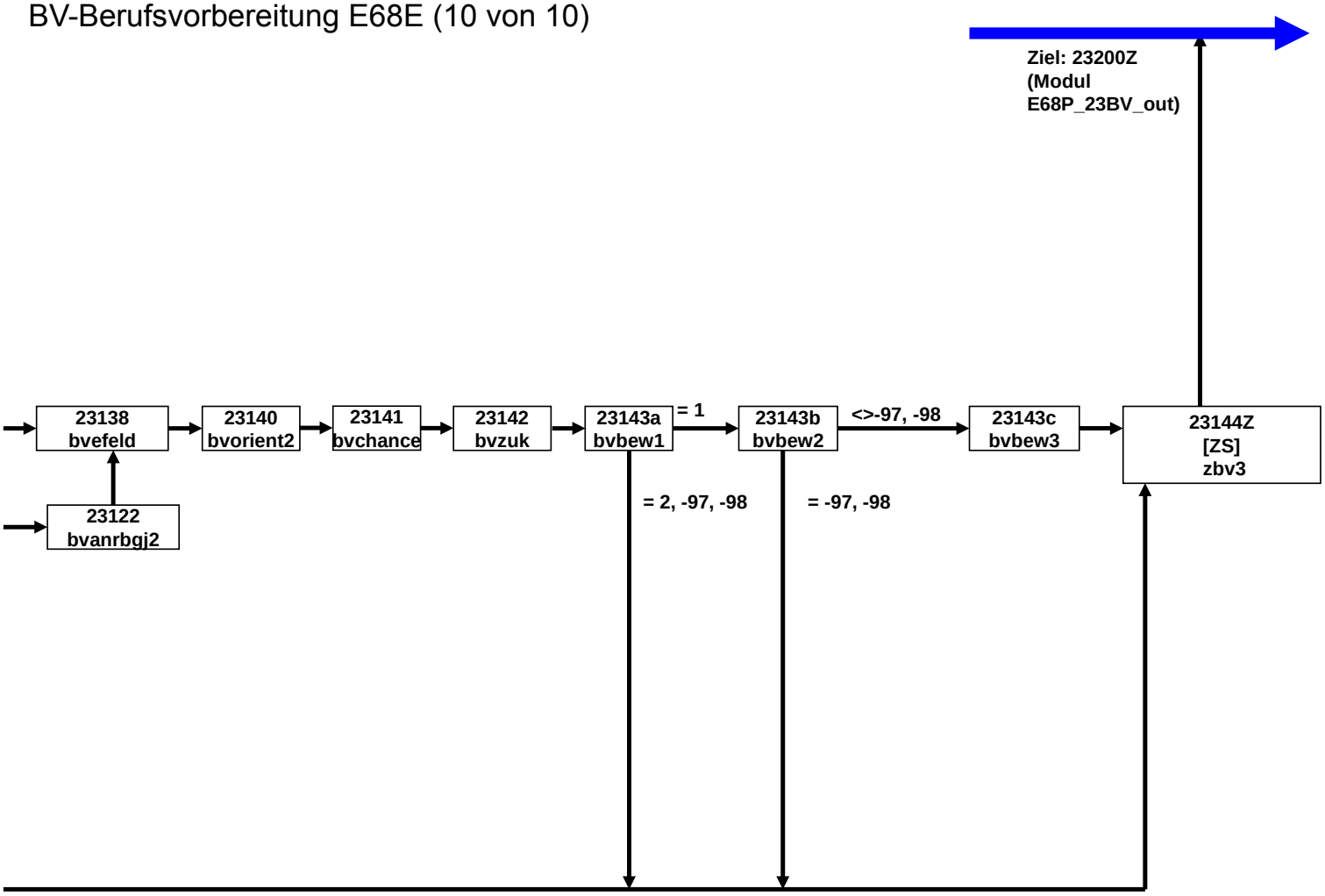

AB-Ausbildung E6E (1 von 18)

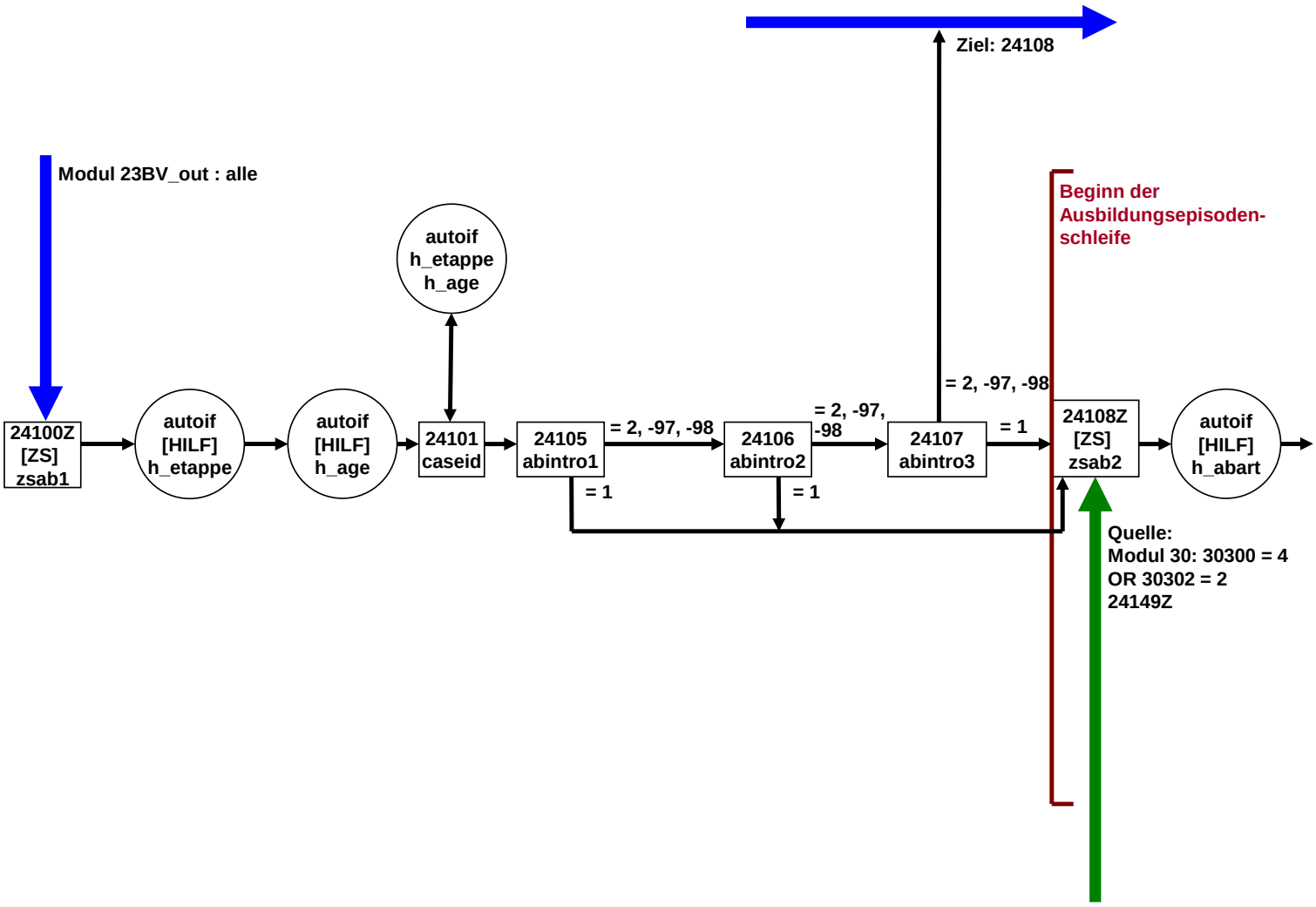

AB-Ausbildung E6E (2 von 18)

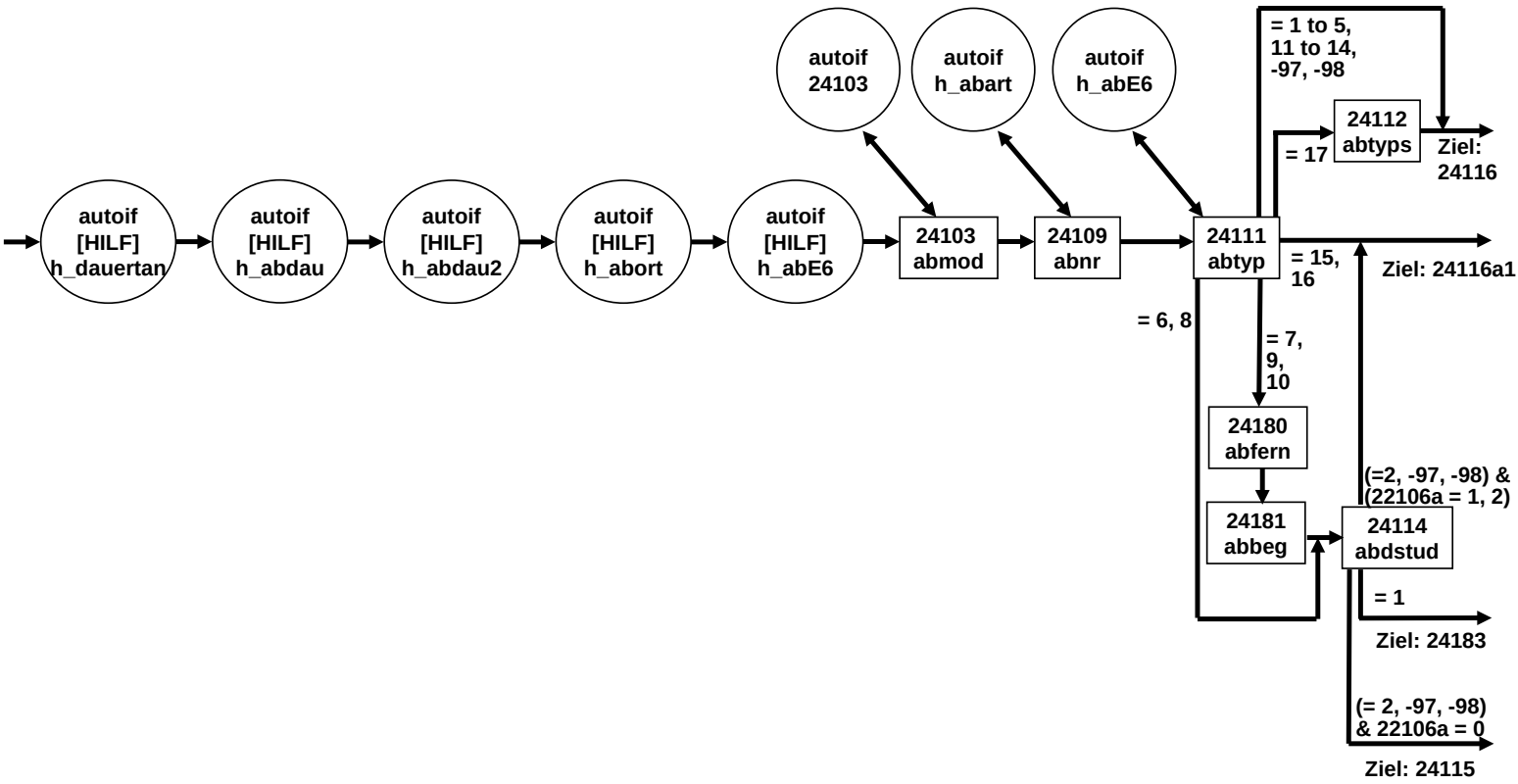

AB-Ausbildung E6E (3 von 18)

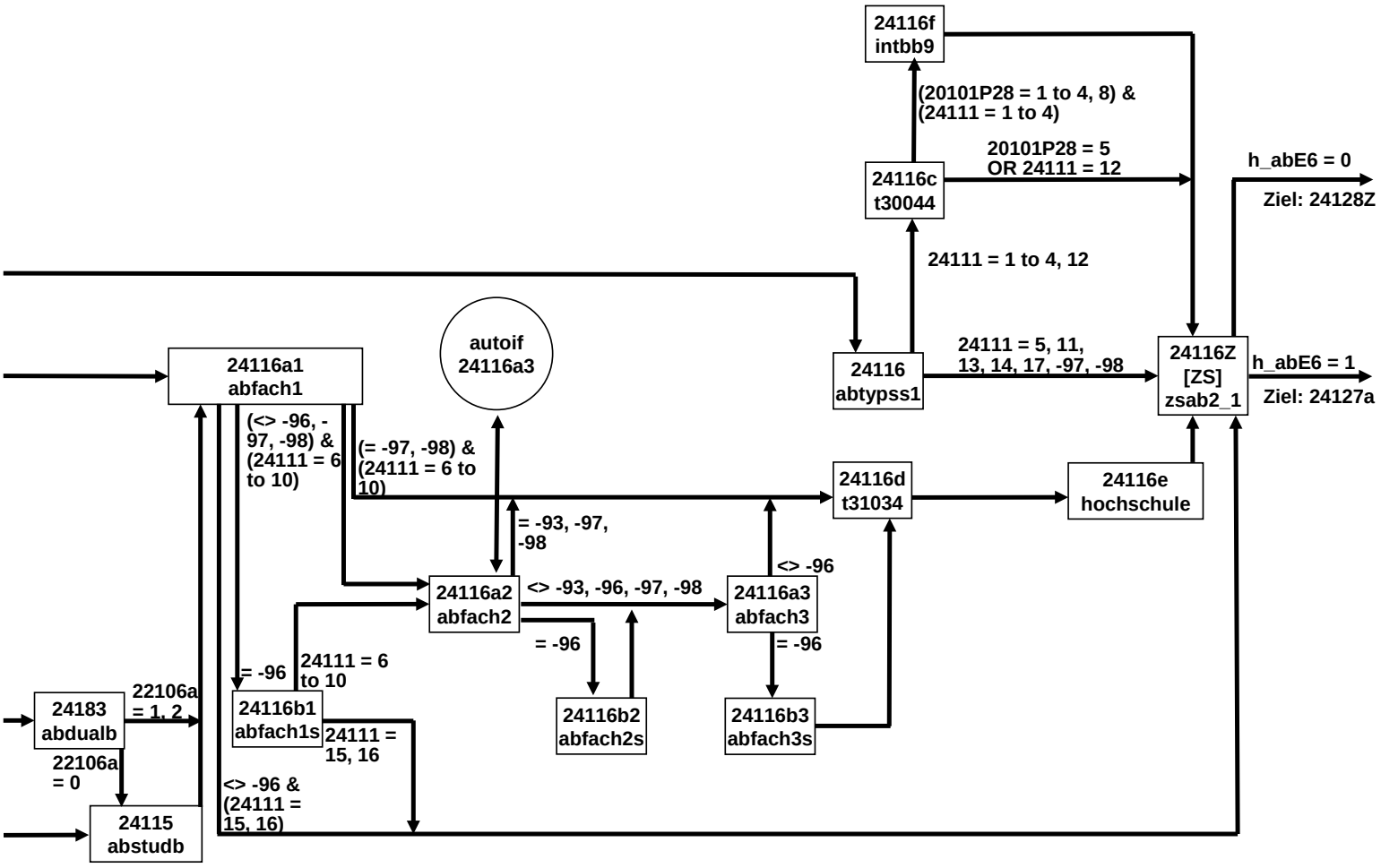

AB-Ausbildung E6E (4 von 18)

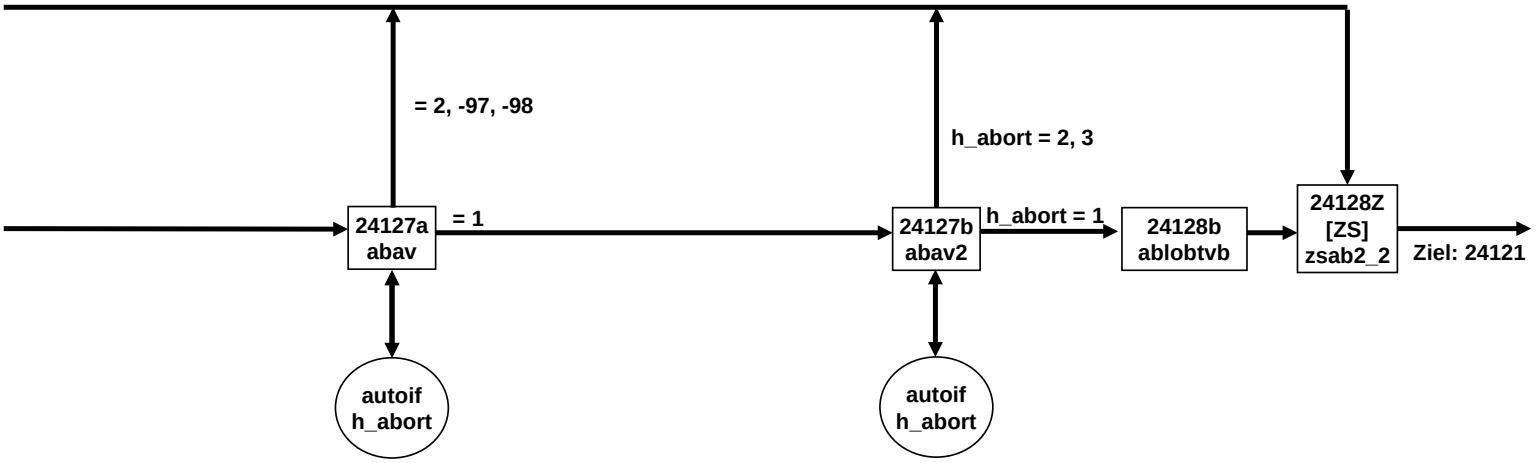

AB-Ausbildung E6E (5 von 18)

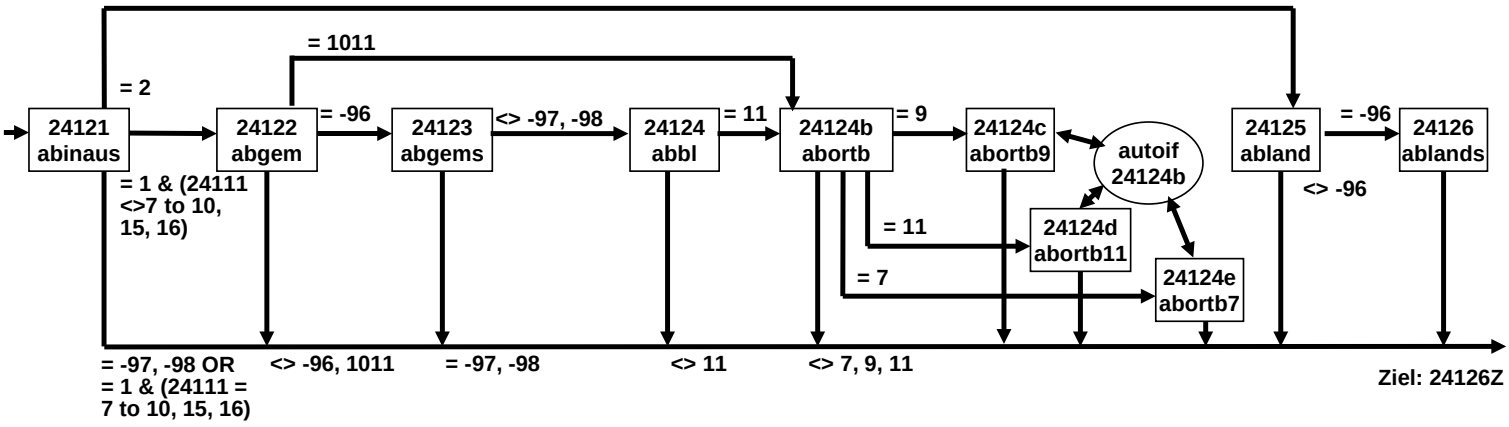

AB-Ausbildung E6E (6 von 18)

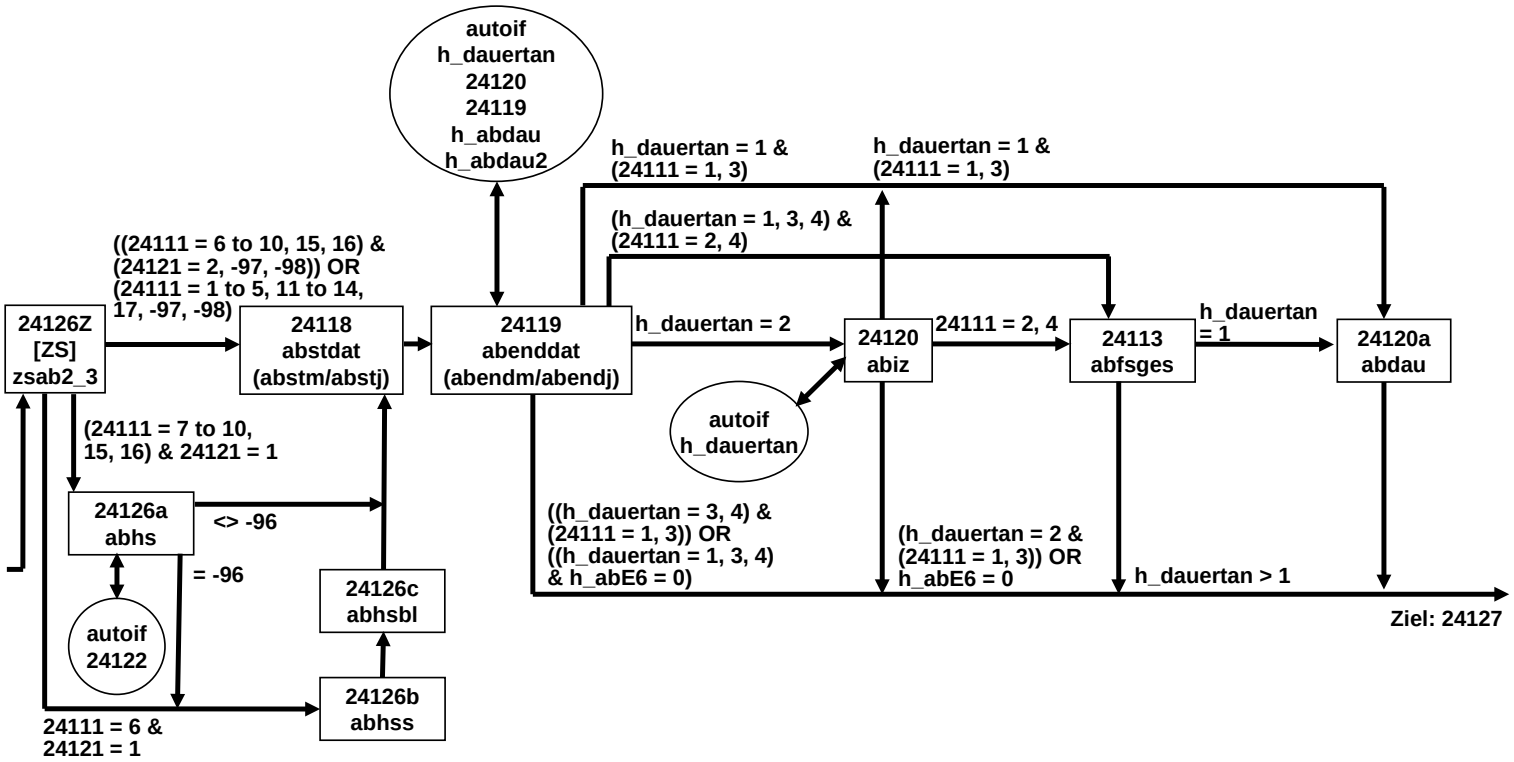

AB-Ausbildung E6E (7 von 18)

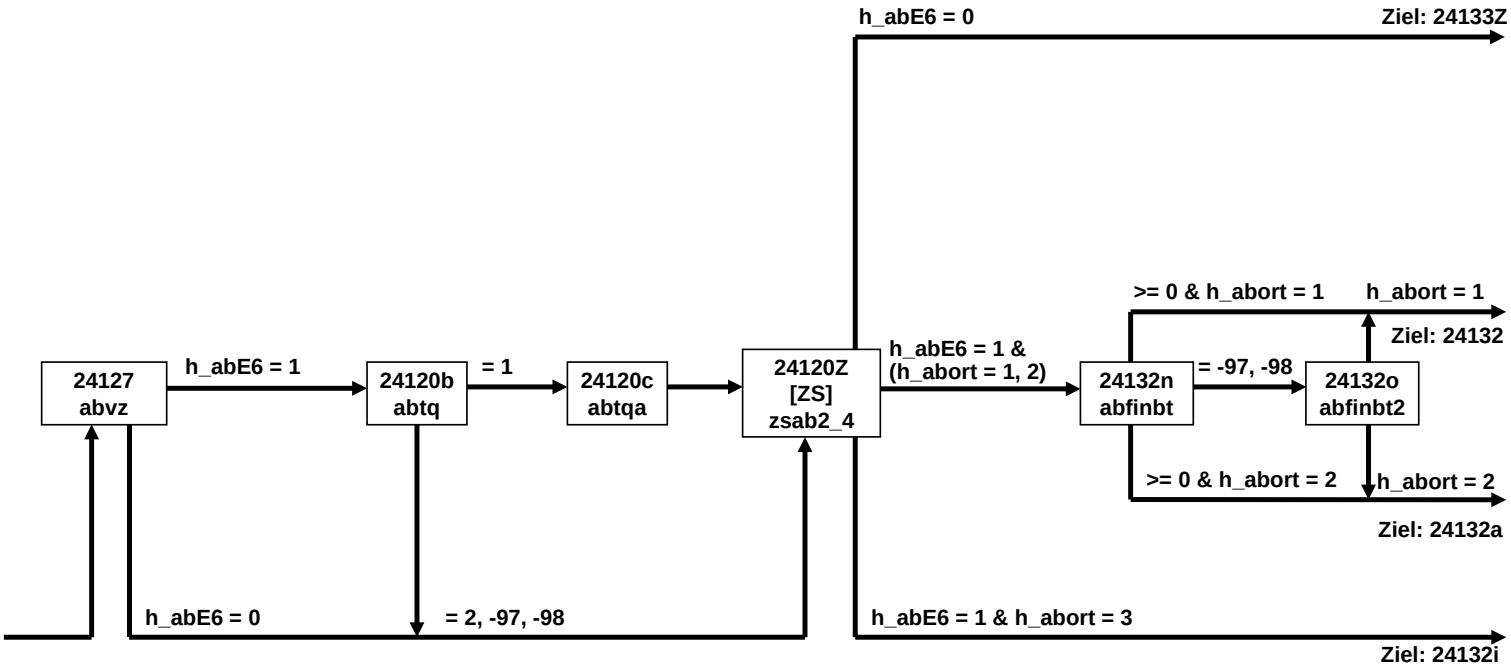

AB-Ausbildung E6E (8 von 18)

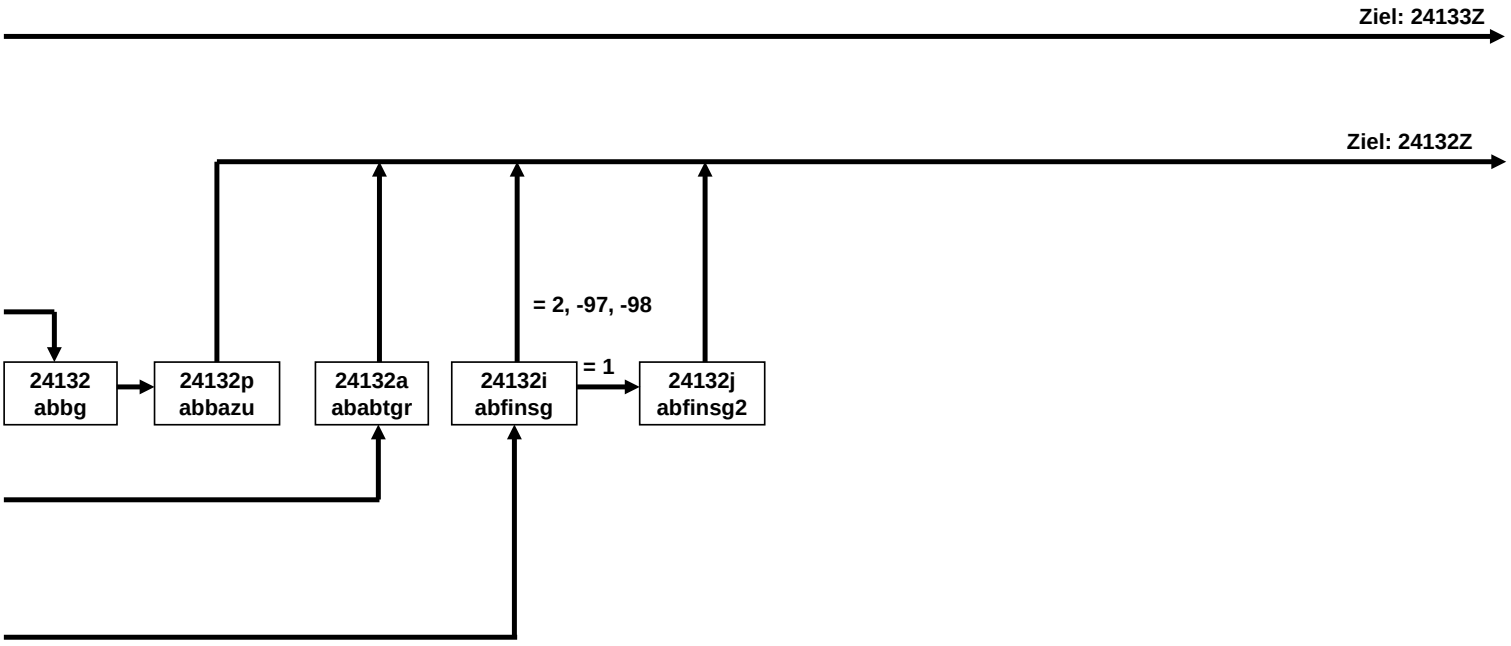

AB-Ausbildung E6E (9 von 18)

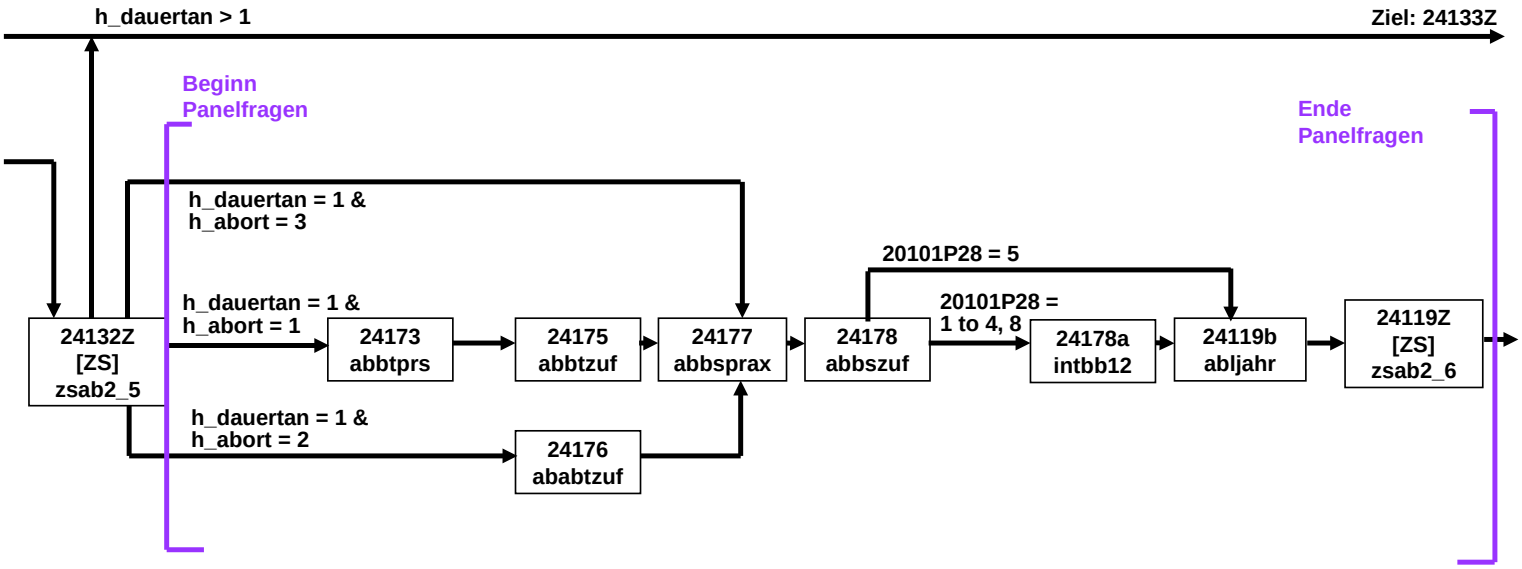

AB-Ausbildung E6E (10 von 18)

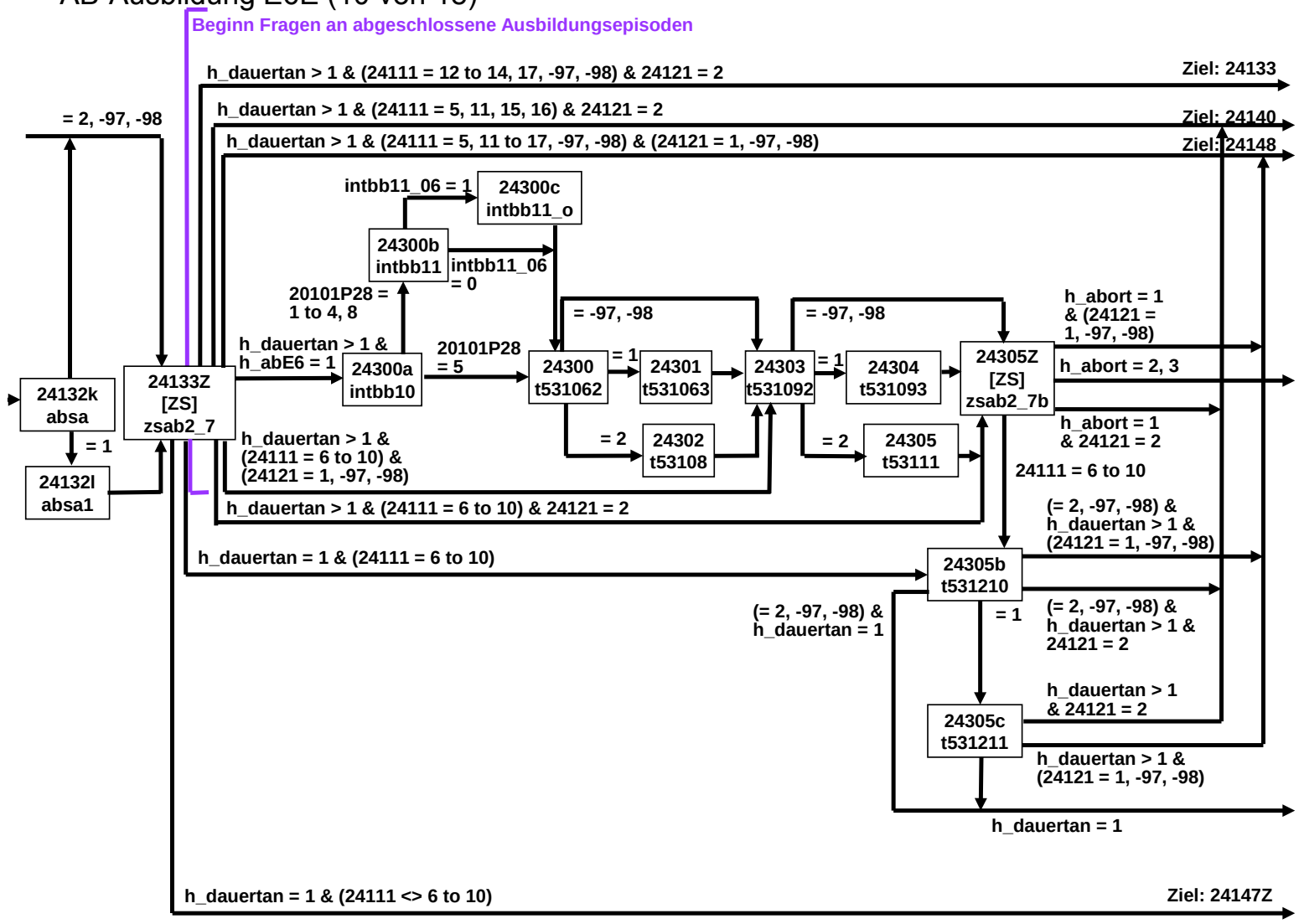

AB-Ausbildung E6E (11 von 18)

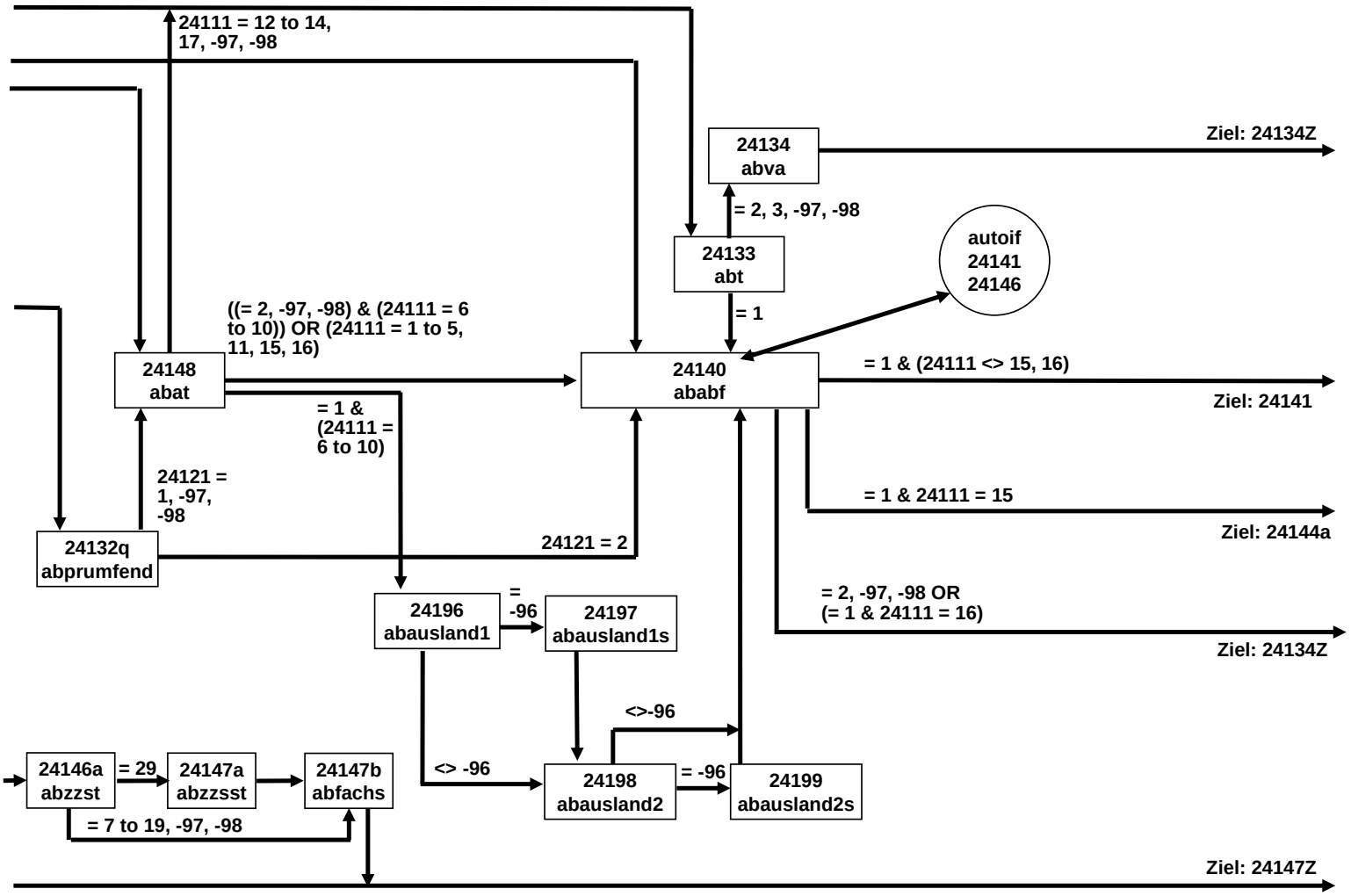

AB-Ausbildung E6E (12 von 18)

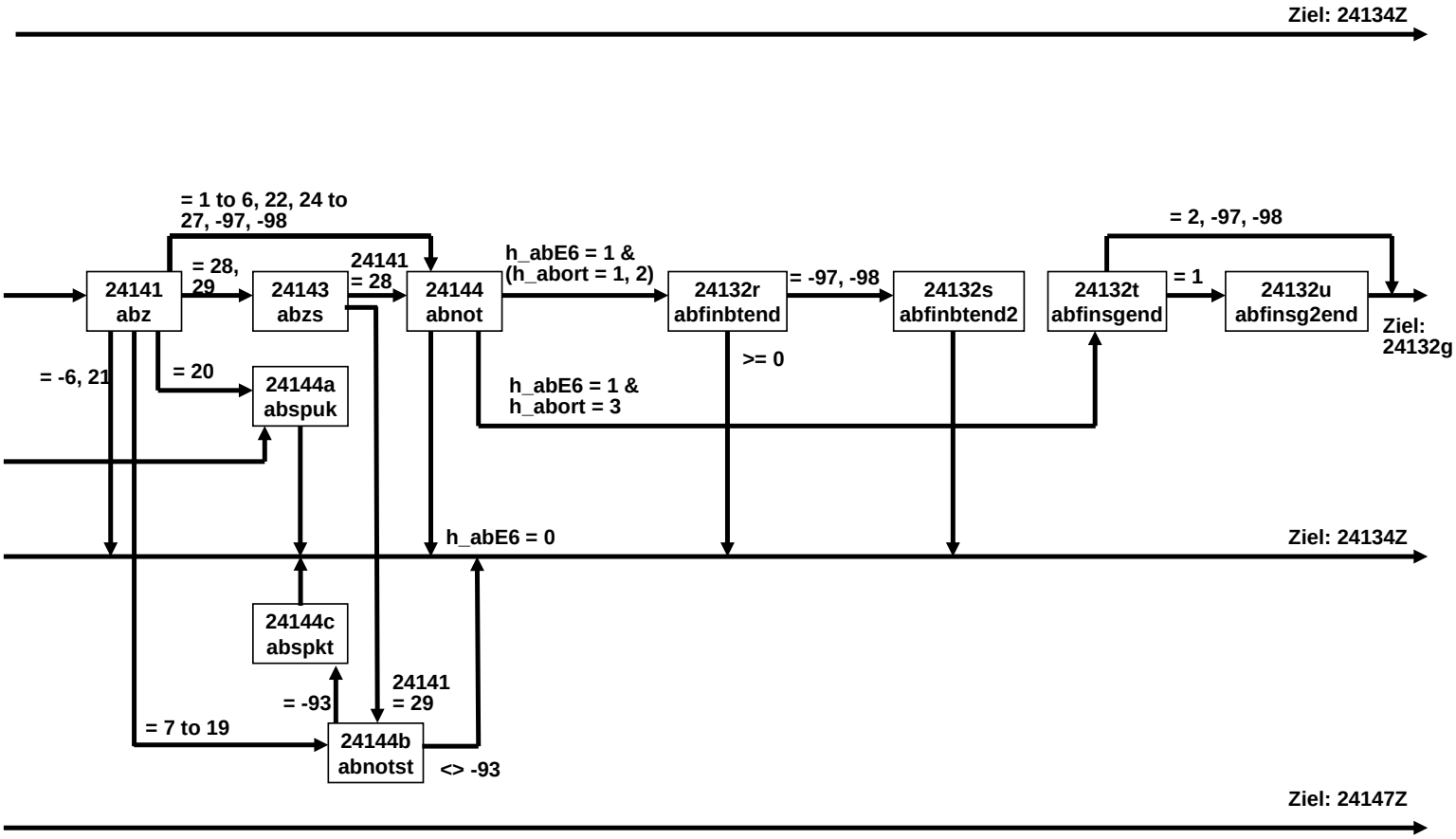

AB-Ausbildung E6E (13 von 18)

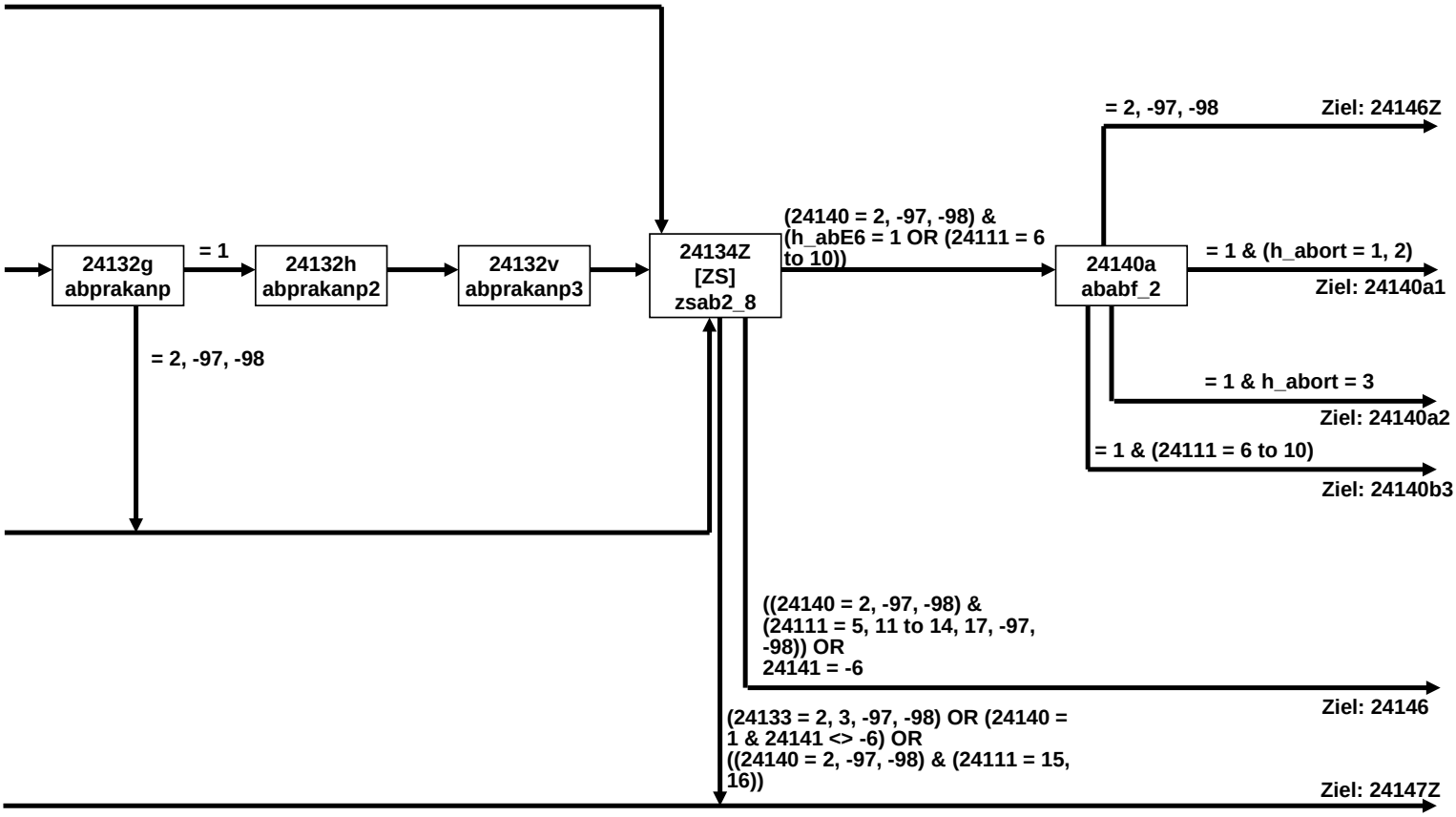

AB-Ausbildung E6E (14 von 18)

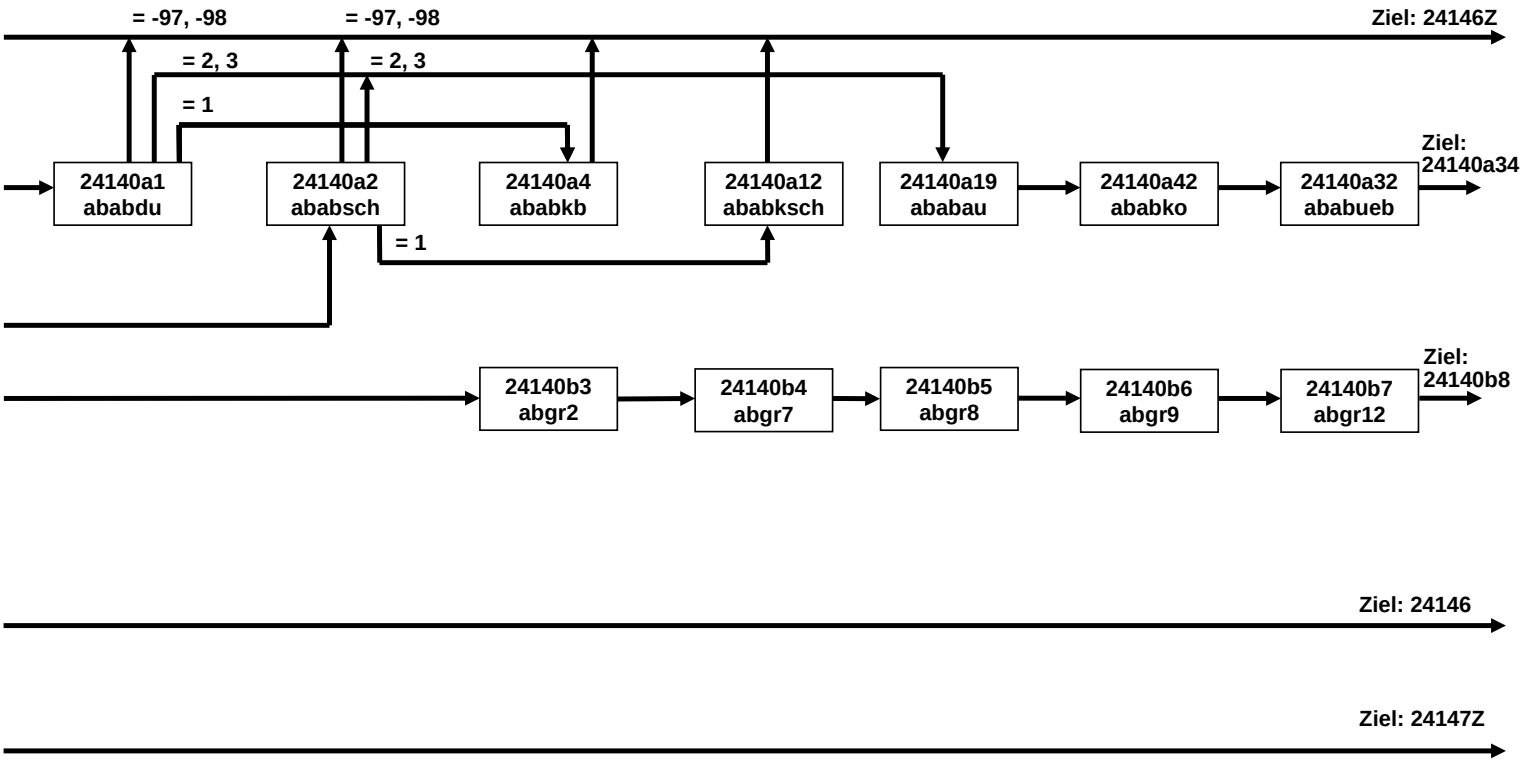

AB-Ausbildung E6E (15 von 18)

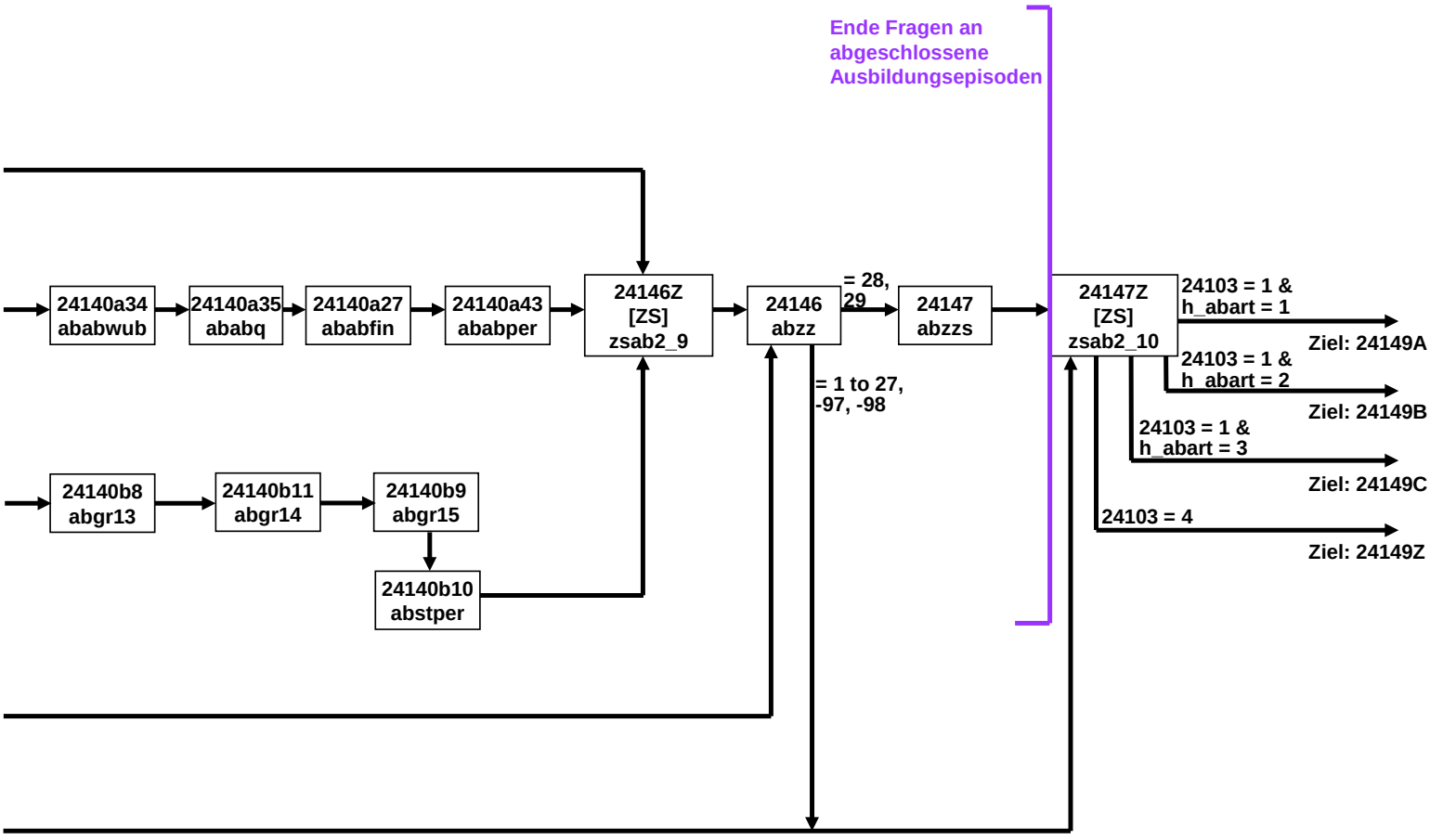

AB-Ausbildung E6E (16 von 18)

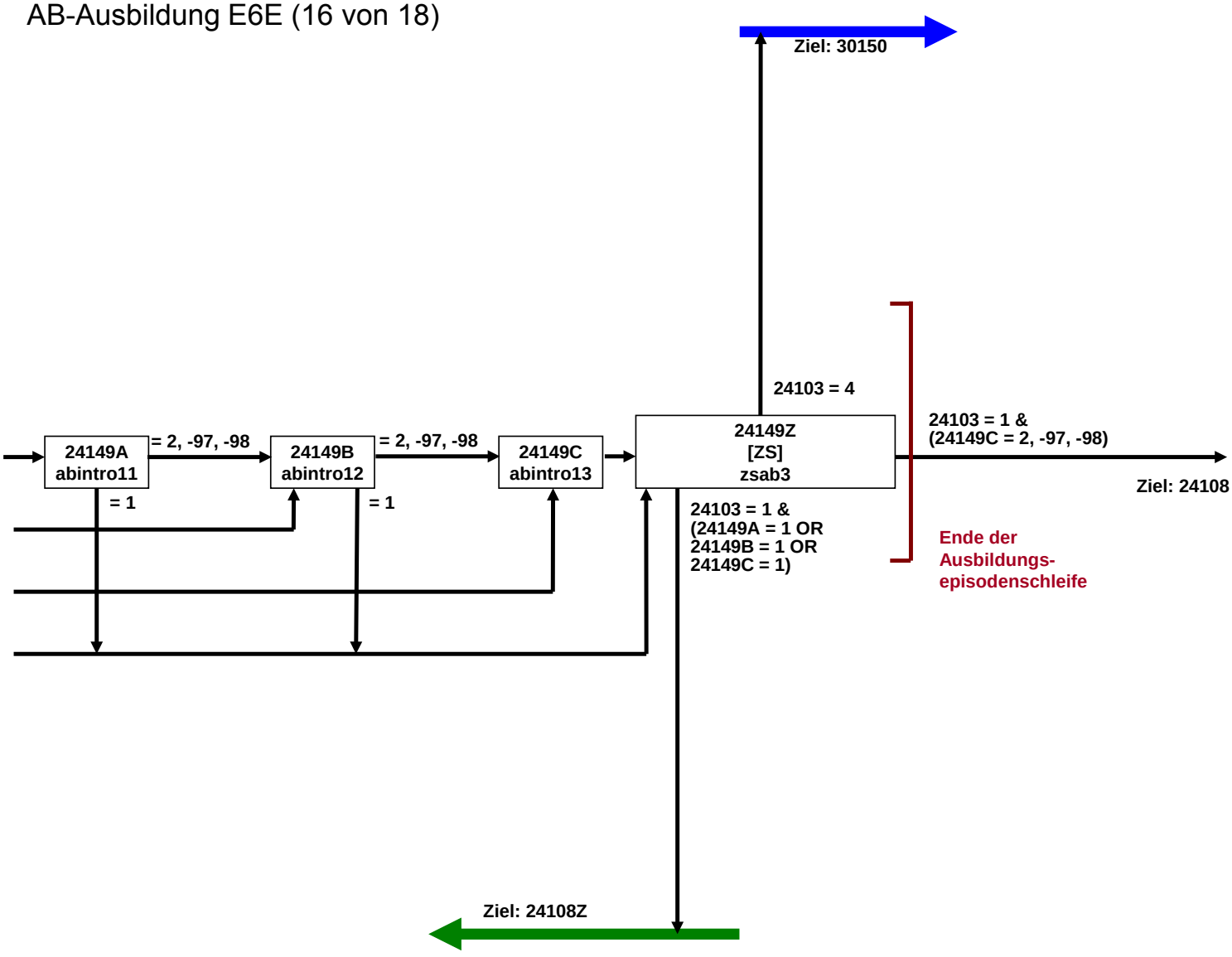

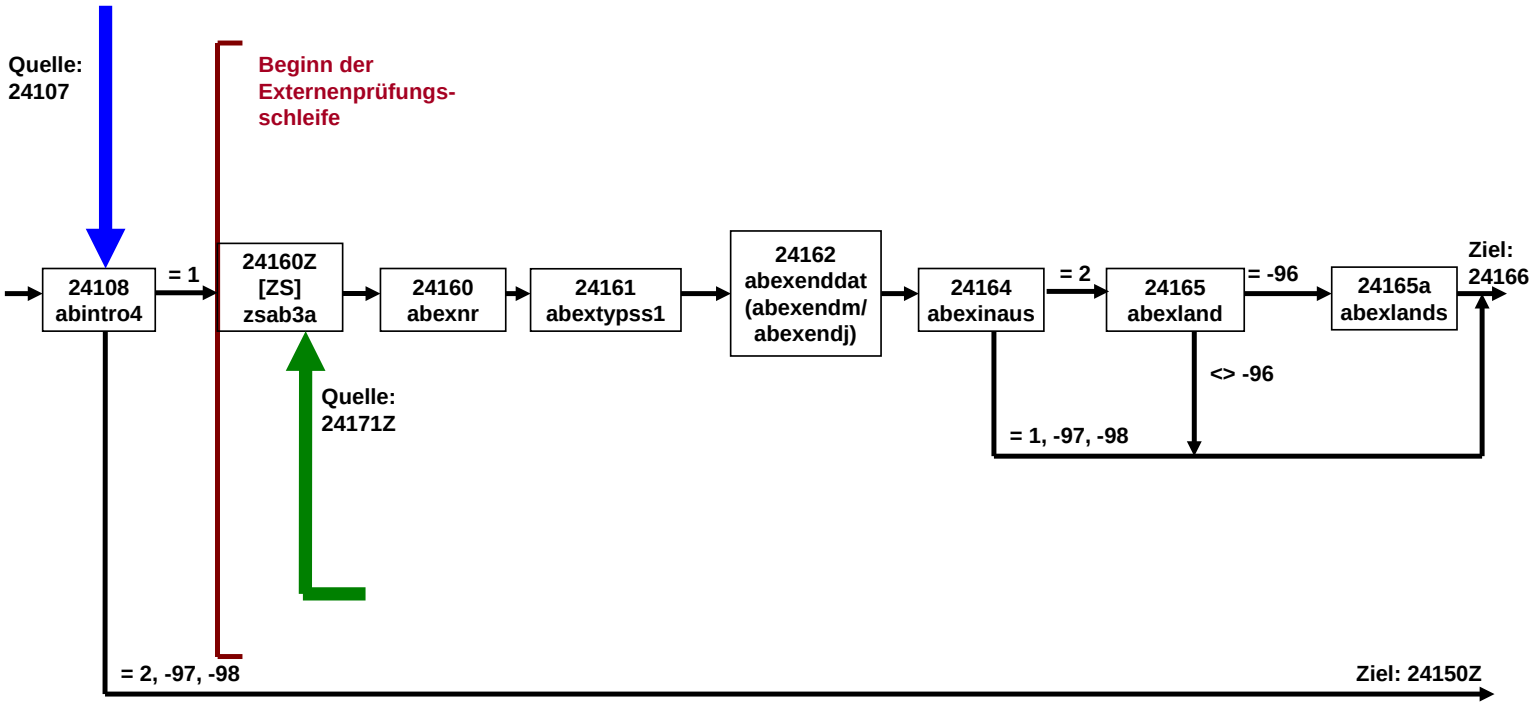
Quelle:
24107
Beginn der
Externenprüfungs-
schleife
24108
abintro4
= 1
24160Z
[ZS]
zsab3a
24160
abexnr
24161
abextypss1
24162
abexenddat
(abexendm/
abexendj)
24164
abexinaus
= 2
24165
abexland
= -96
24165a
abexlands
Ziel:
24166
<> -96
= 1, -97, -98
Quelle:
24171Z
= 2, -97, -98
Ziel: 24150Z

AB-Ausbildung E6E (18 von 18)

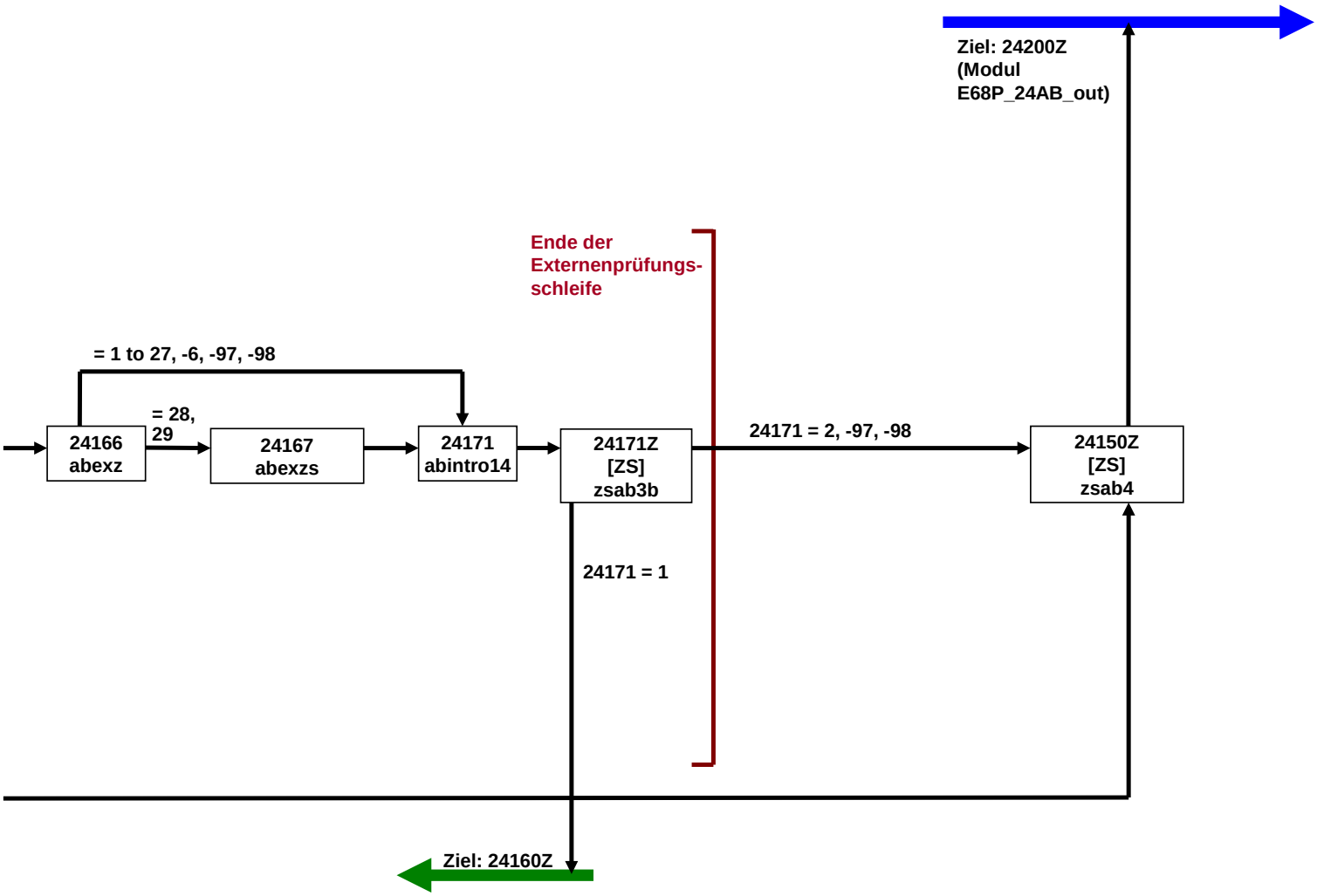

AB-Ausbildung E8E (1 von 12)

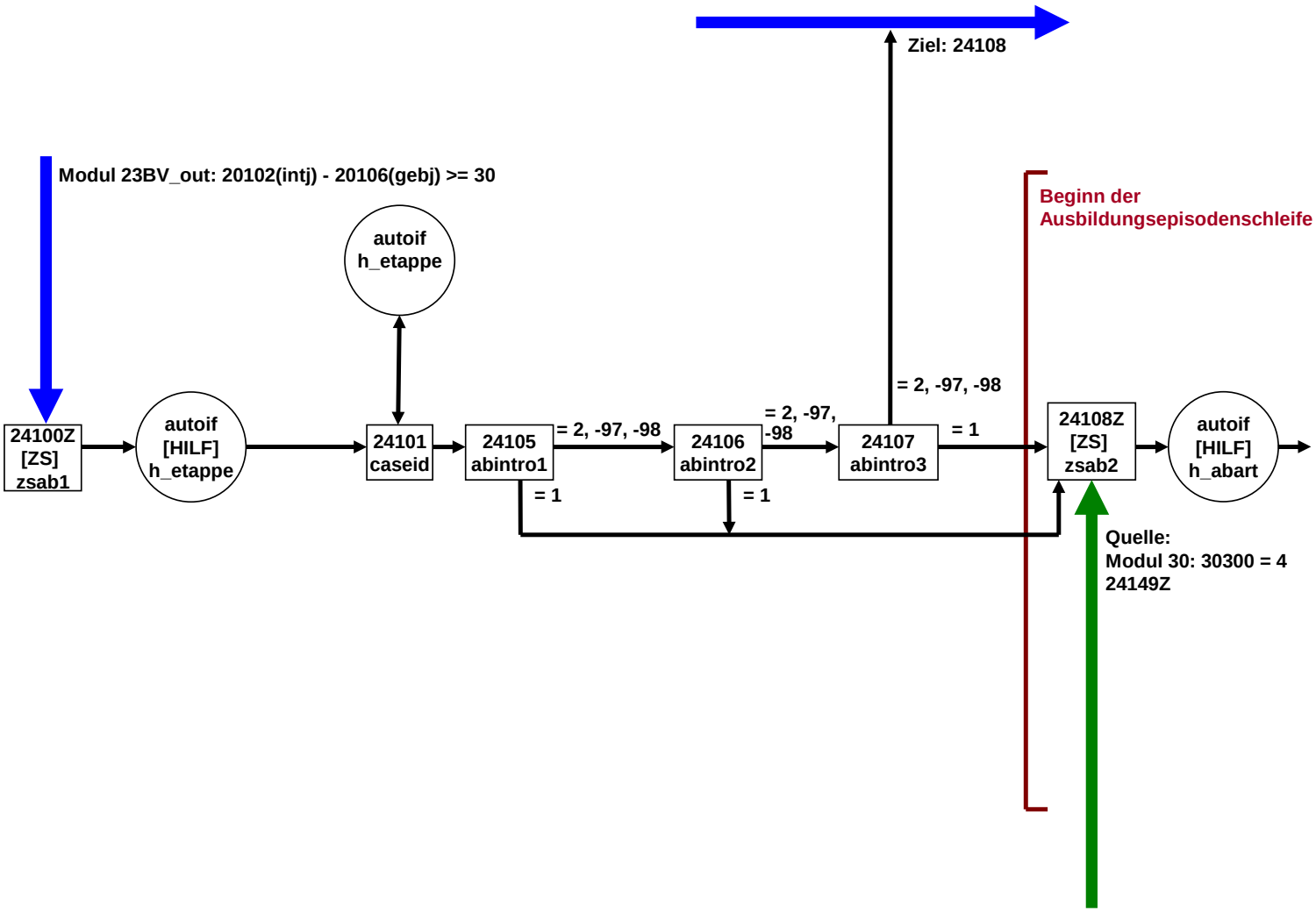

AB-Ausbildung E8E (2 von 12)

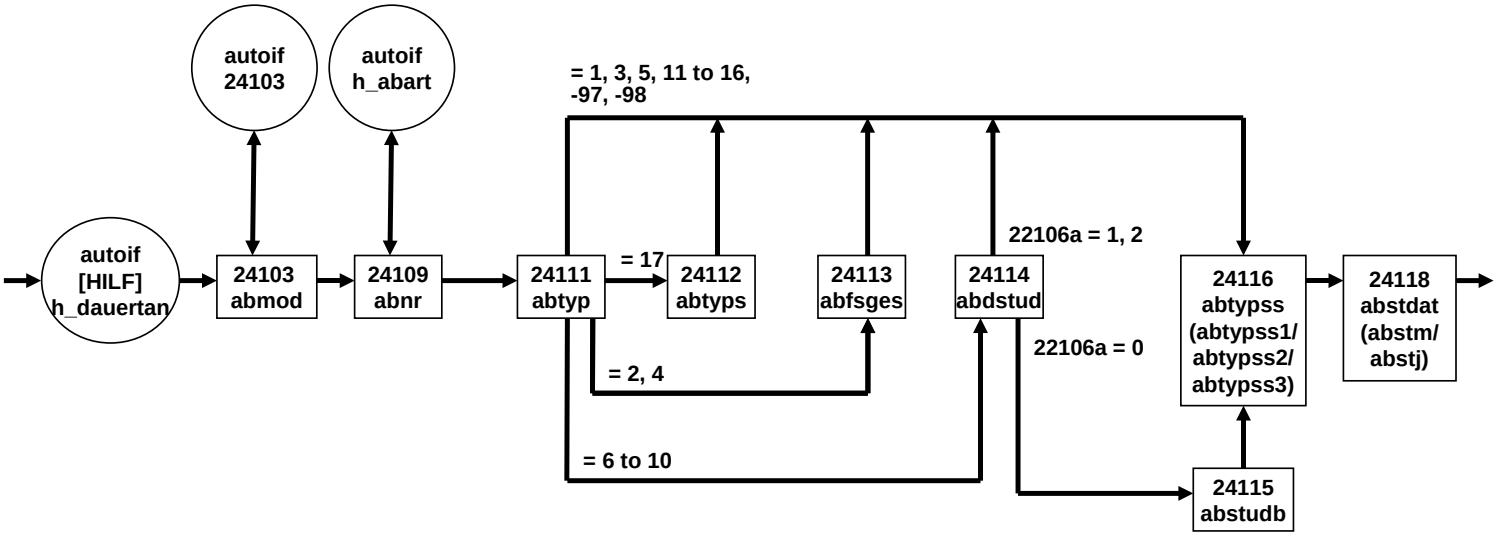

AB-Ausbildung E8E (3 von 12)

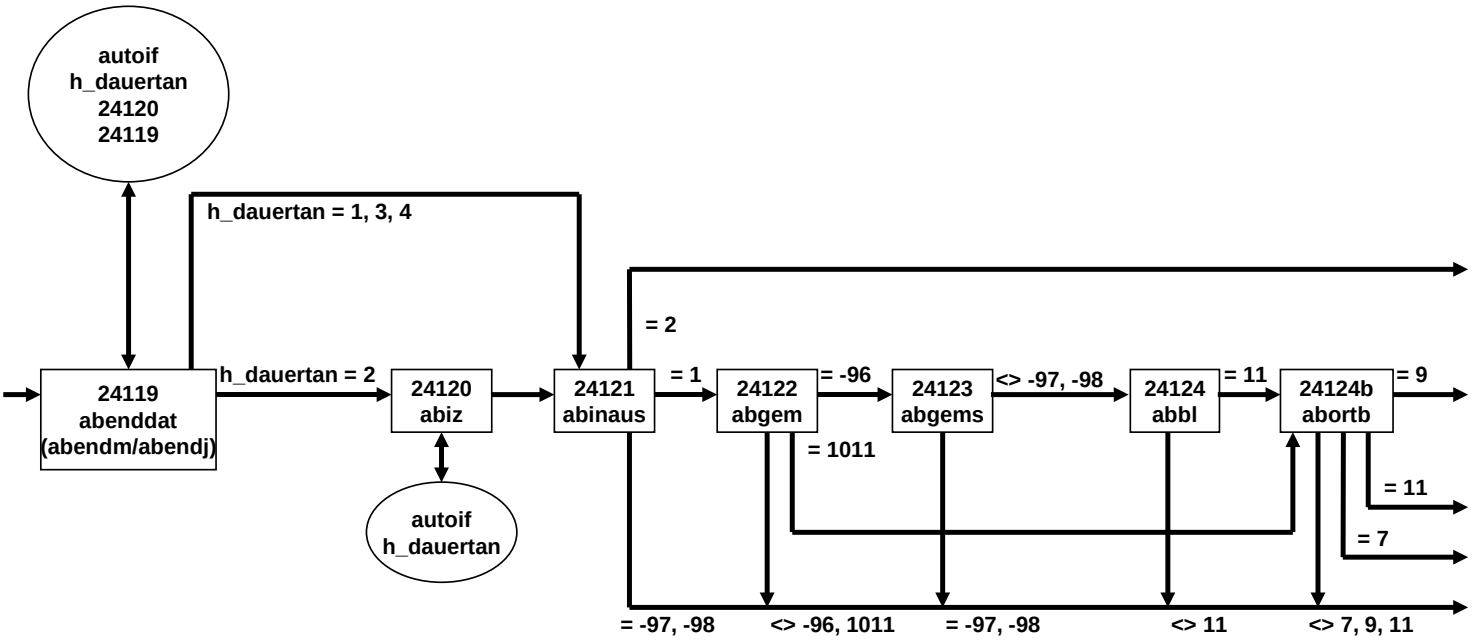

AB-Ausbildung E8E (4 von 12)

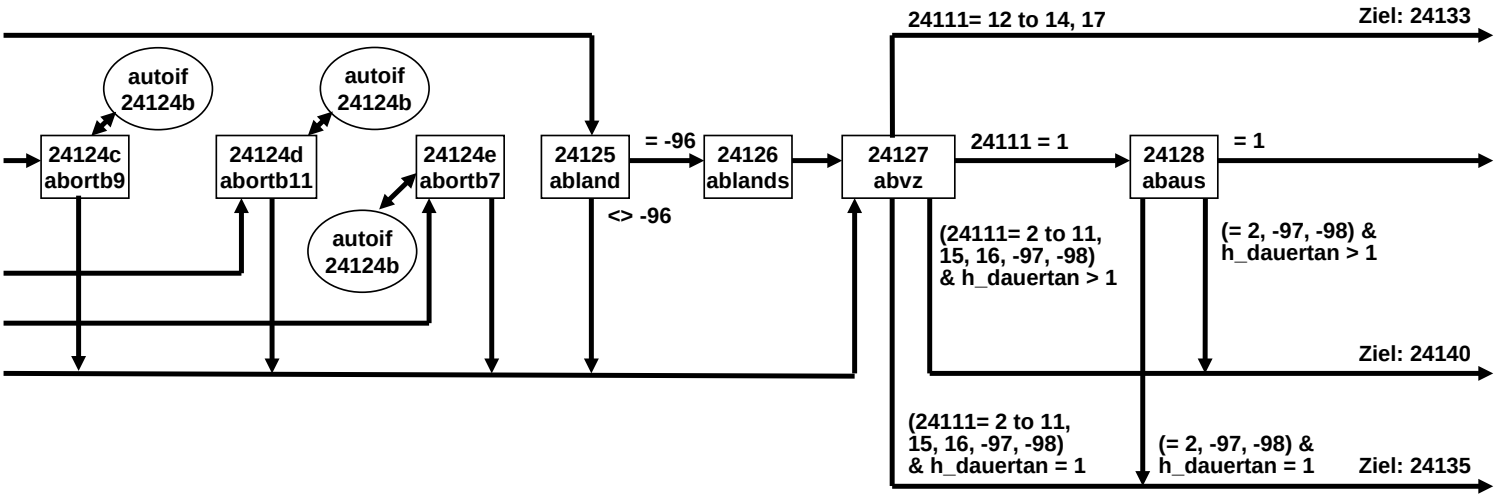

AB-Ausbildung E8E (5 von 12)

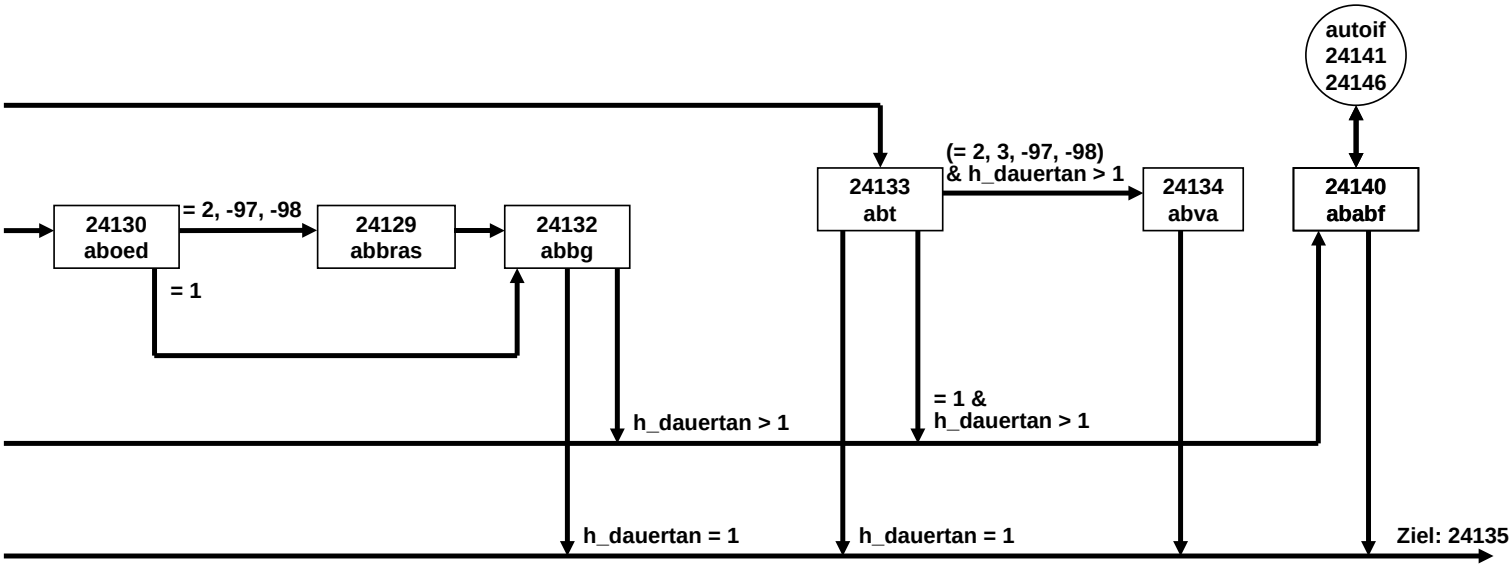

AB-Ausbildung E8E (6 von 12)

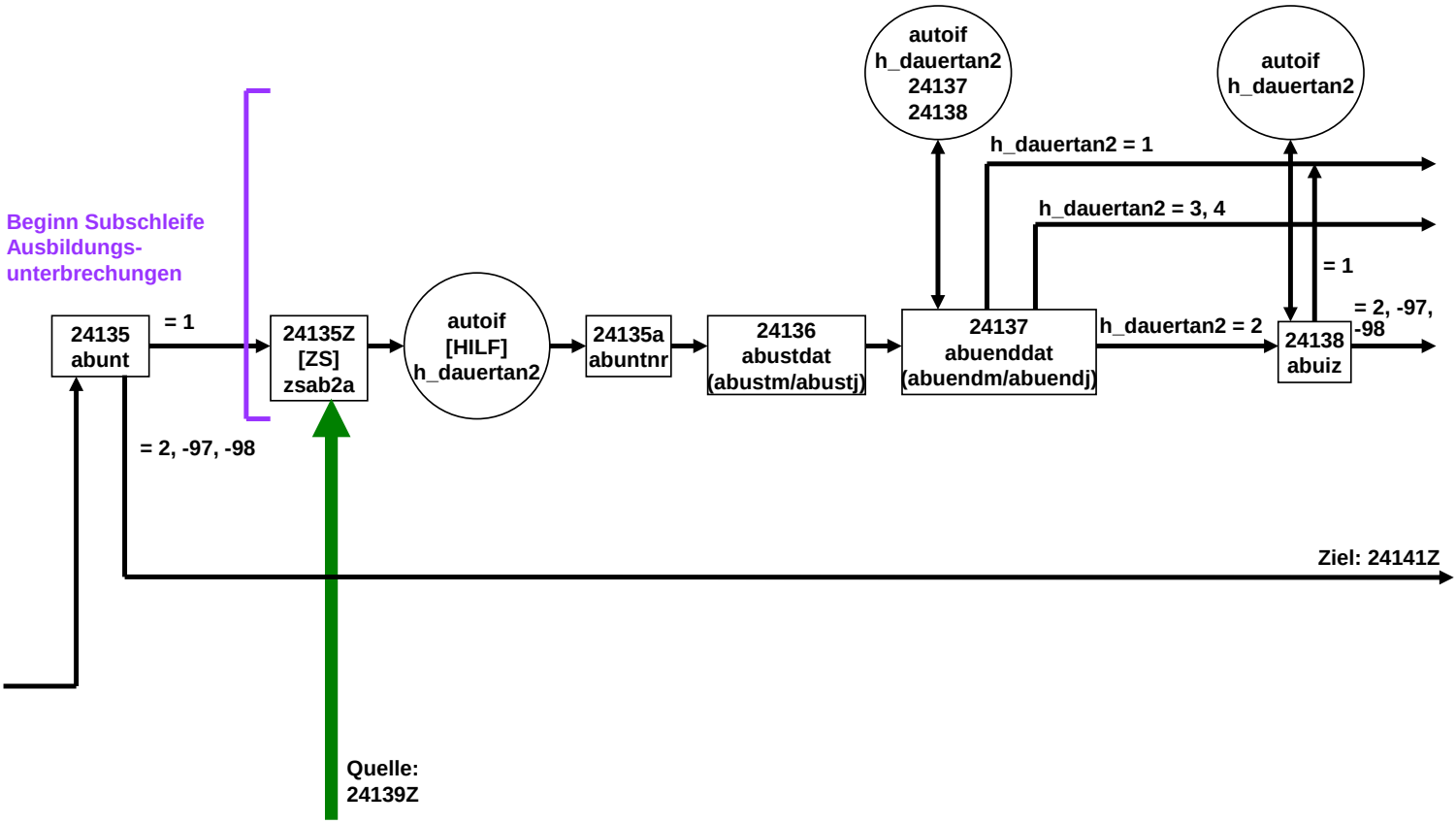

AB-Ausbildung E8E (7 von 12)

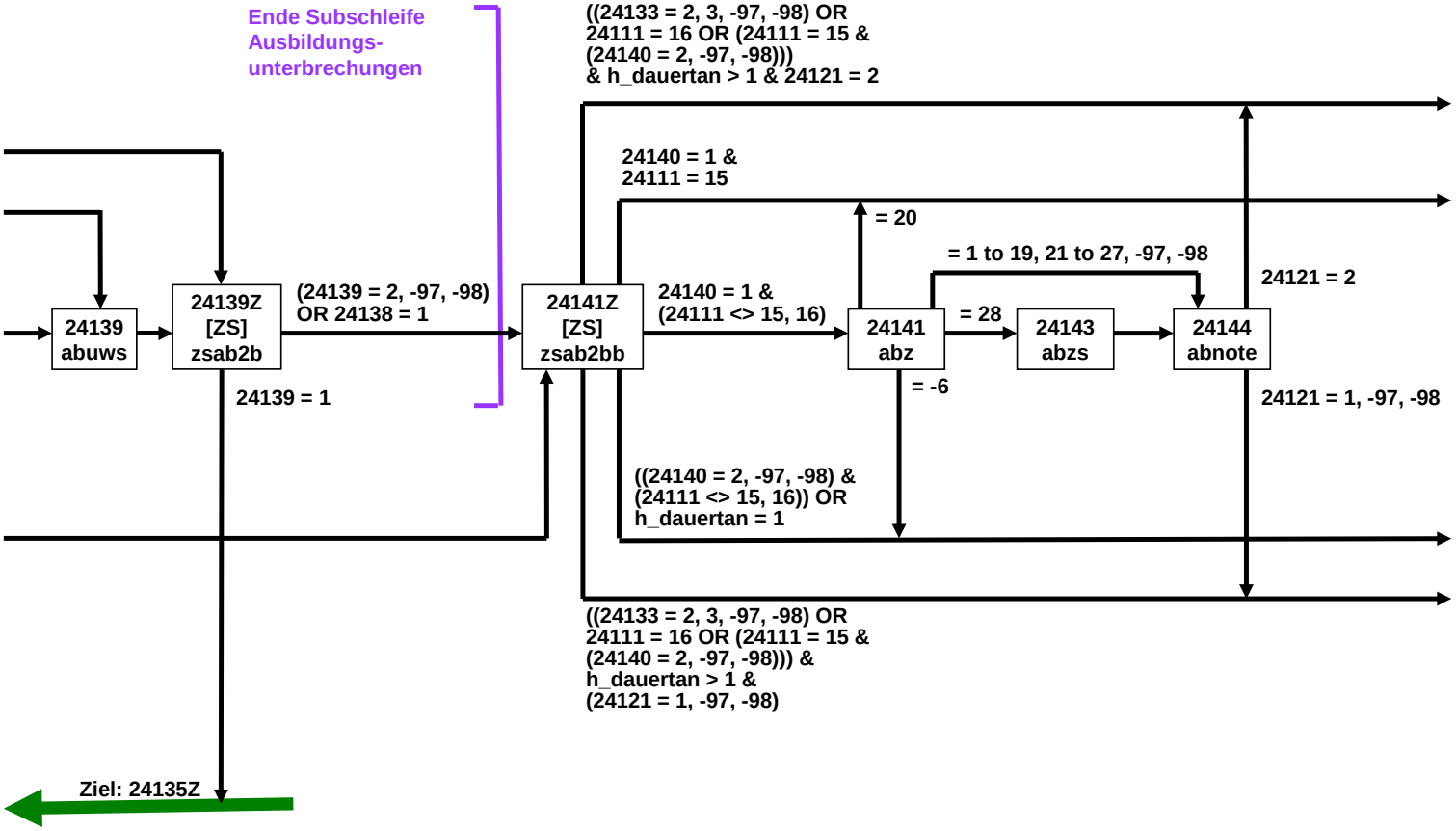

AB-Ausbildung E8E (8 von 12)

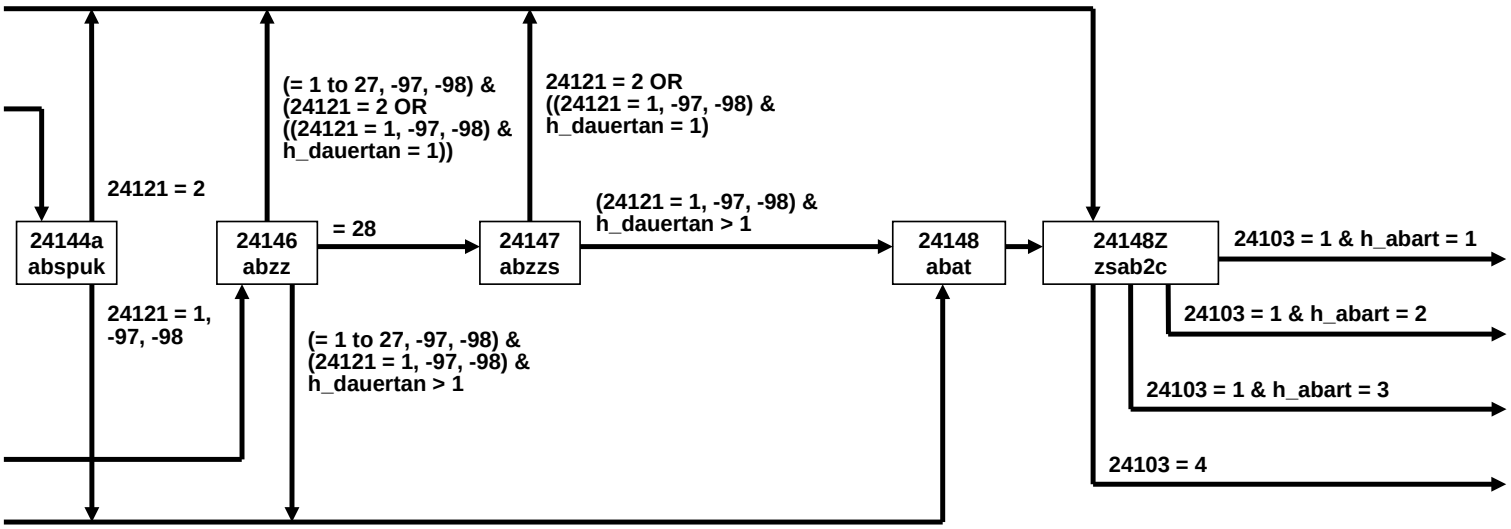

AB-Ausbildung E8E (9 von 12)

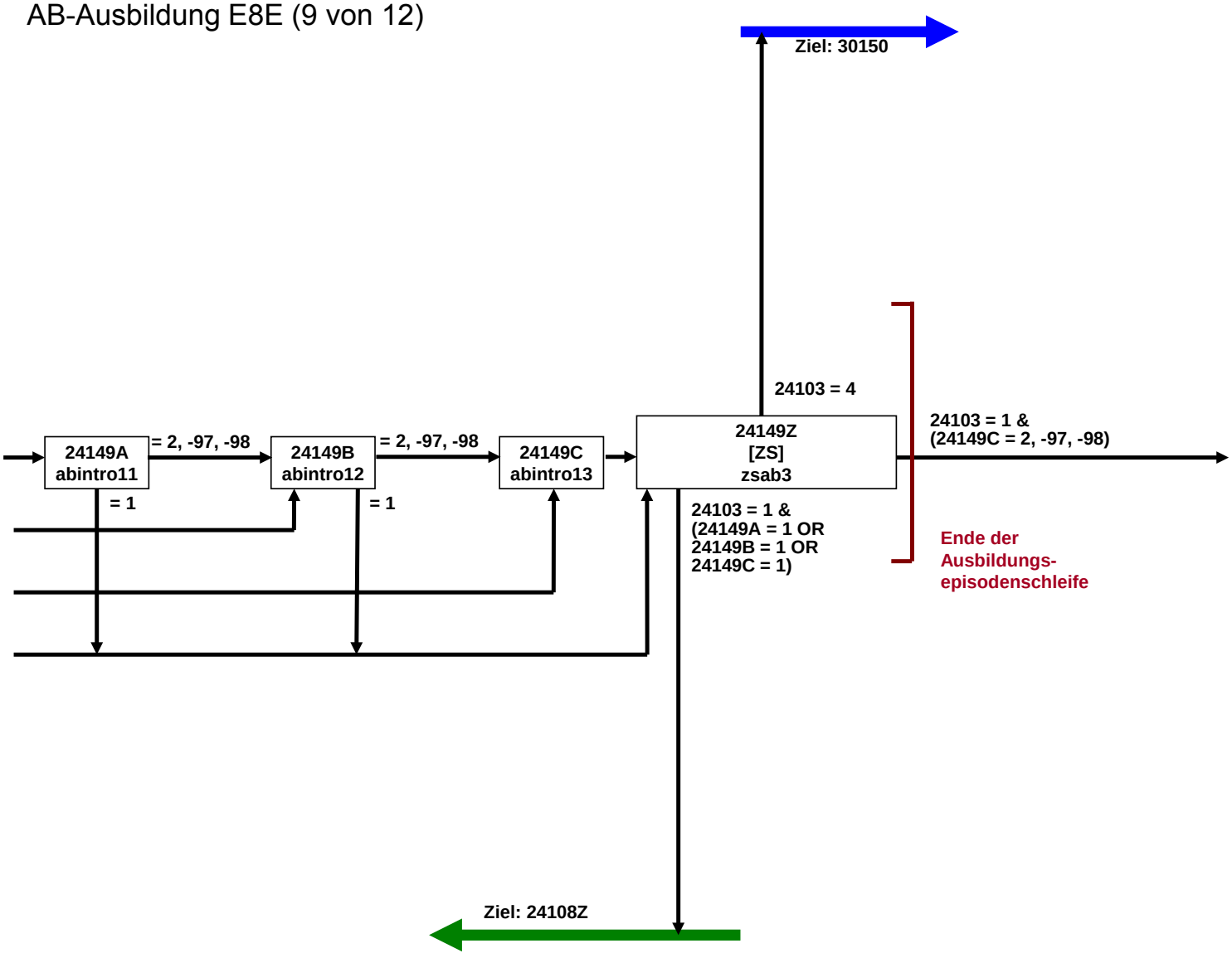

AB-Ausbildung E8E (10 von 12)

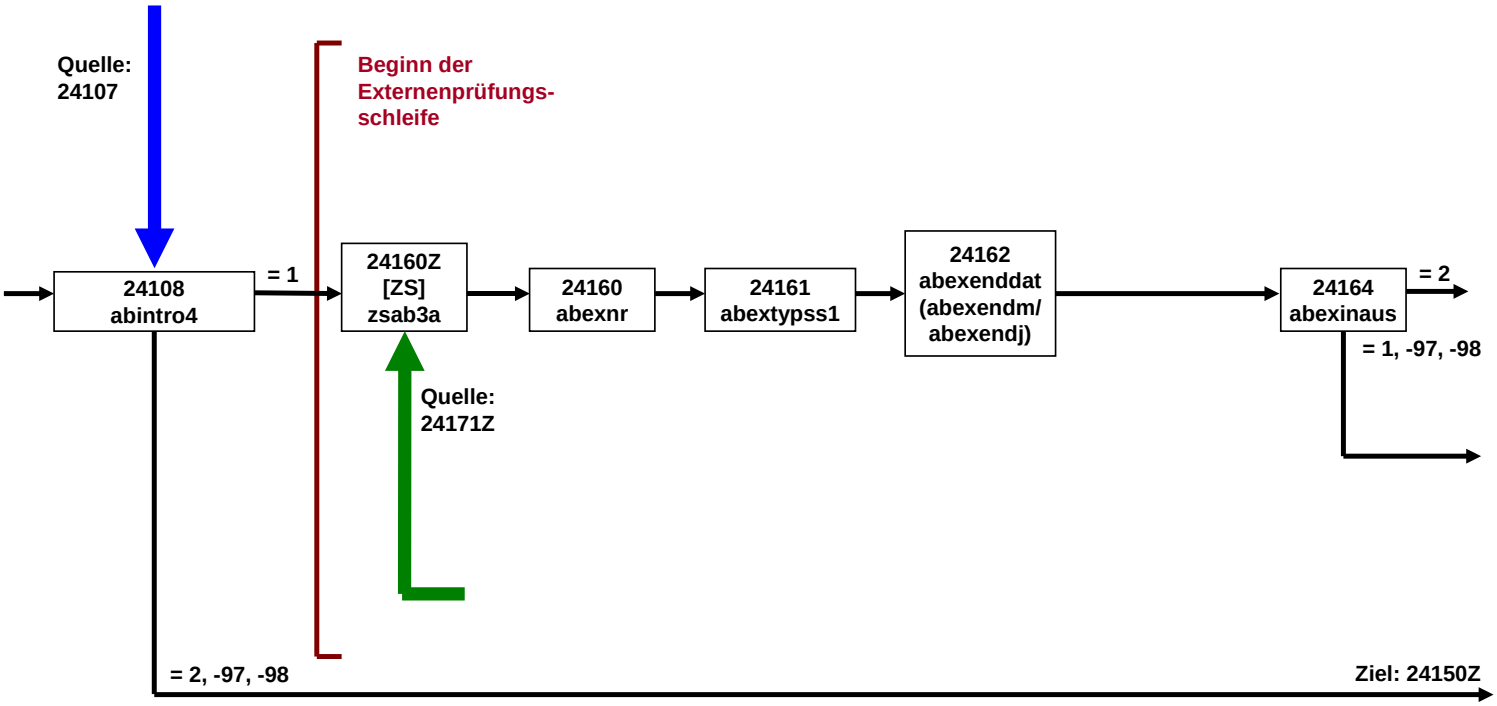

AB-Ausbildung E8E (11 von 12)

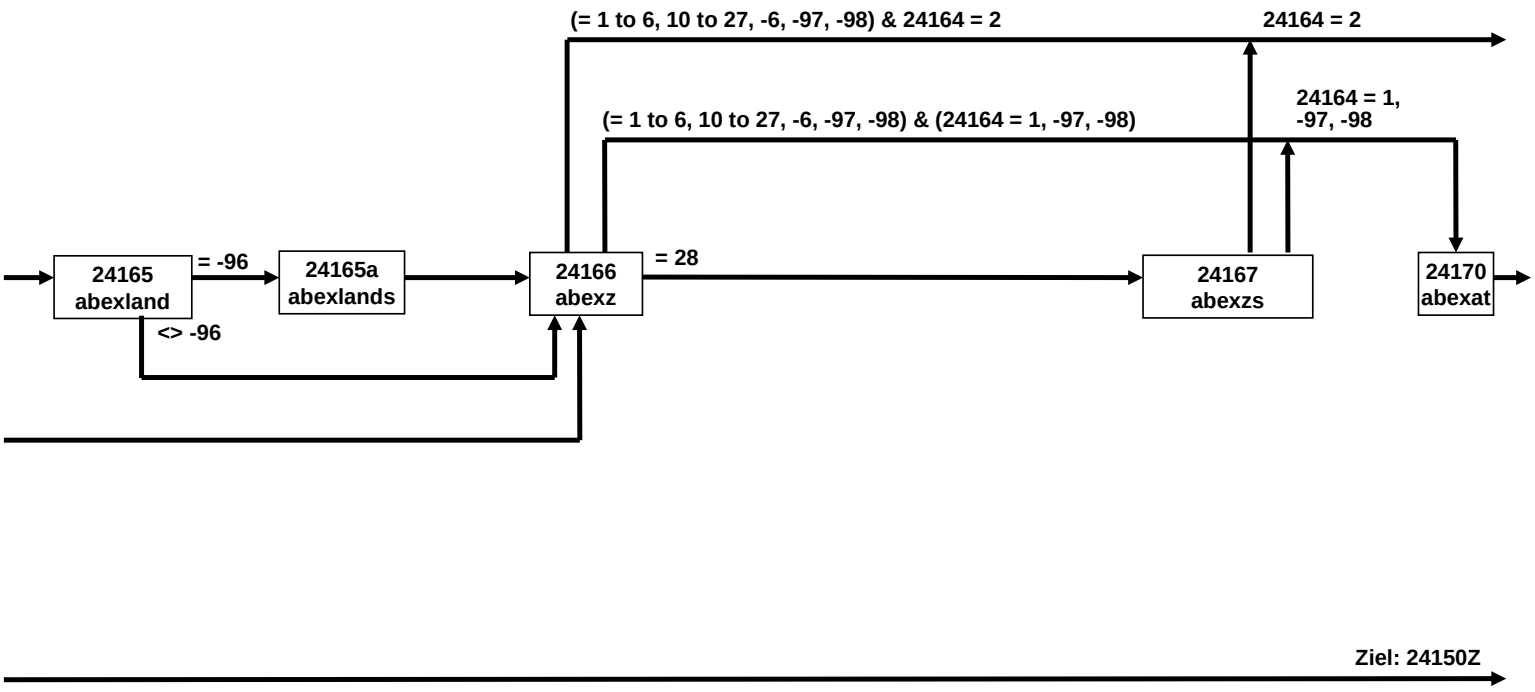

AB-Ausbildung E8E (12 von 12)

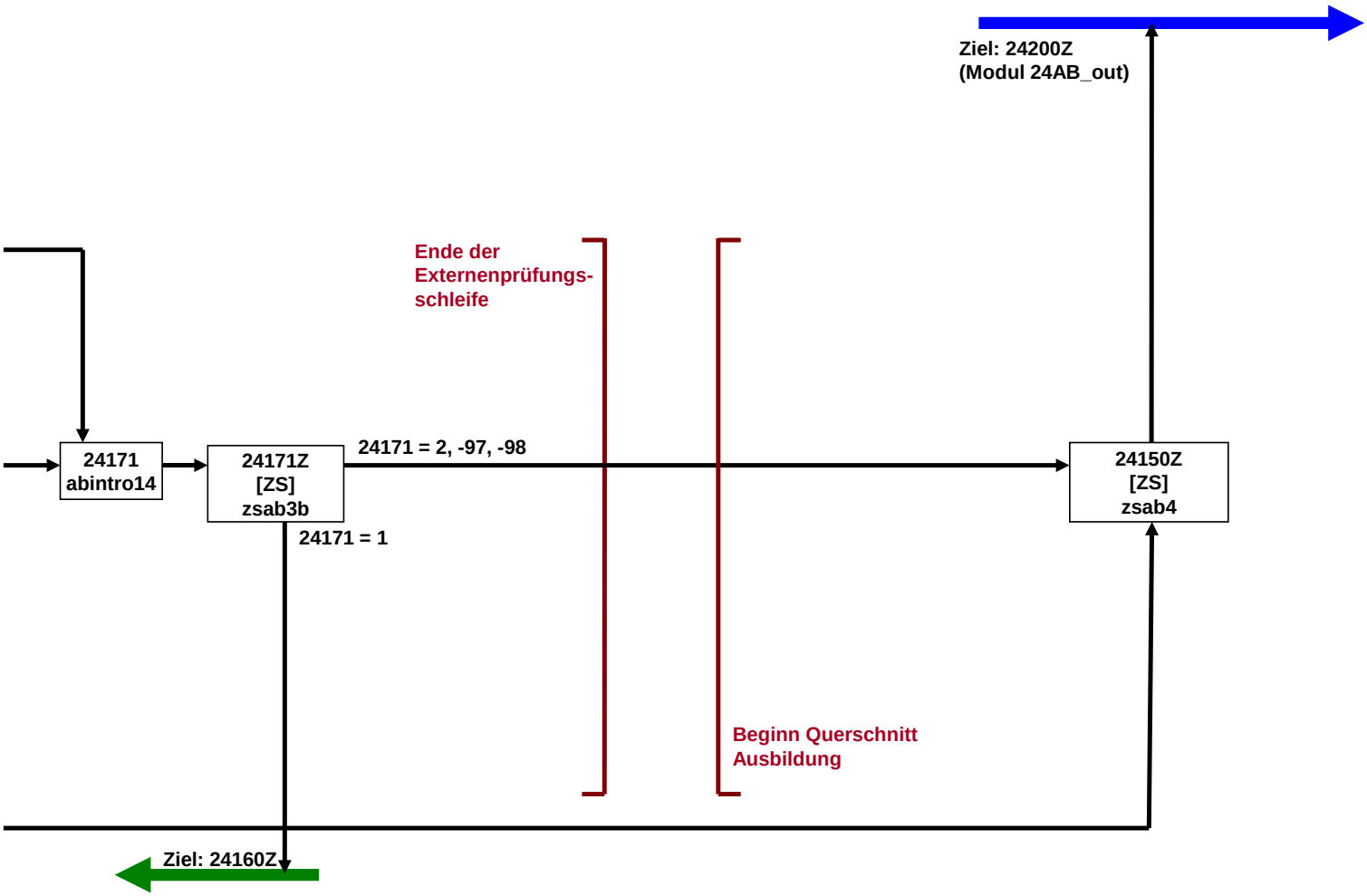

WD-Wehrdienst E68E (1 von 5)

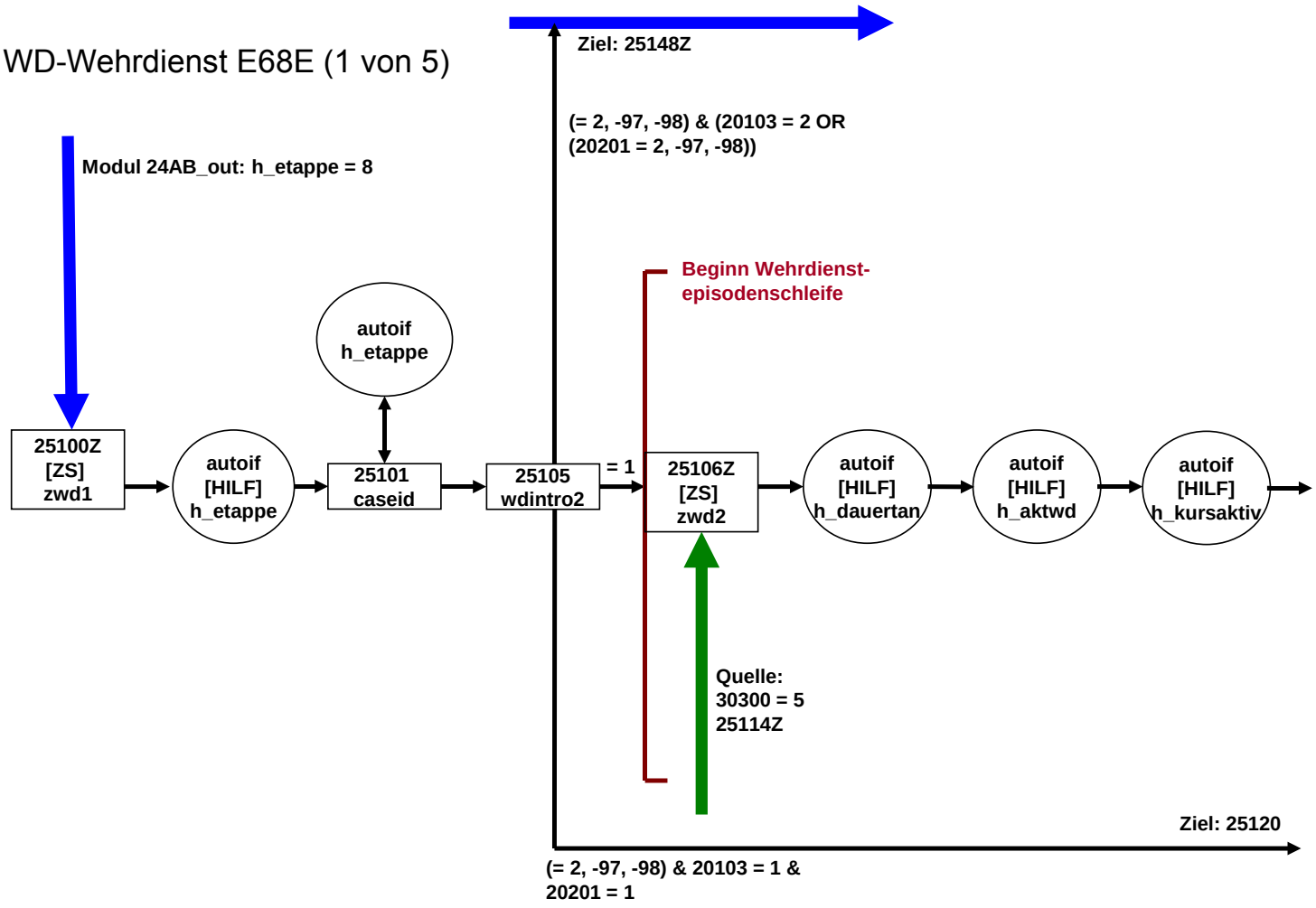

WD-Wehrdienst E68E (2 von 5)

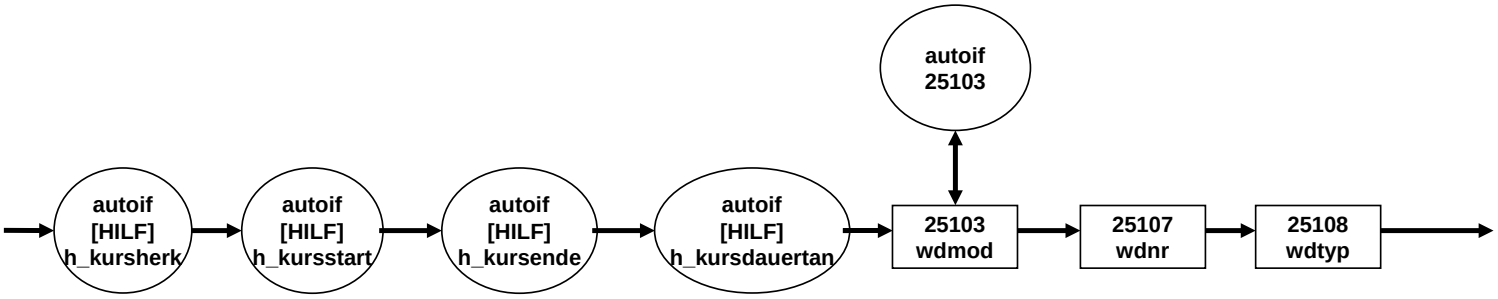

Ziel: 25120

WD-Wehrdienst E68E (3 von 5)

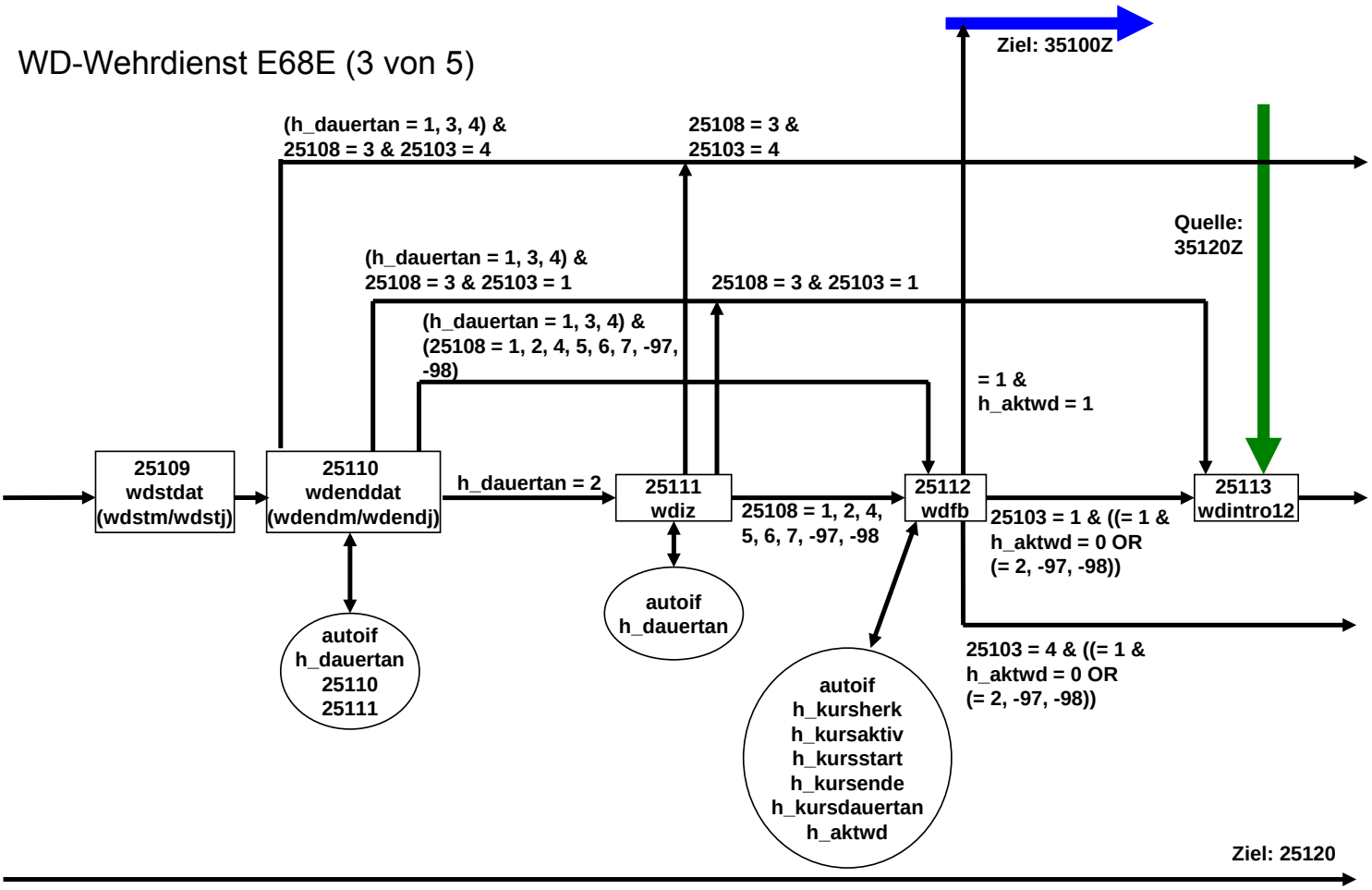

WD-Wehrdienst E68E (4 von 5)

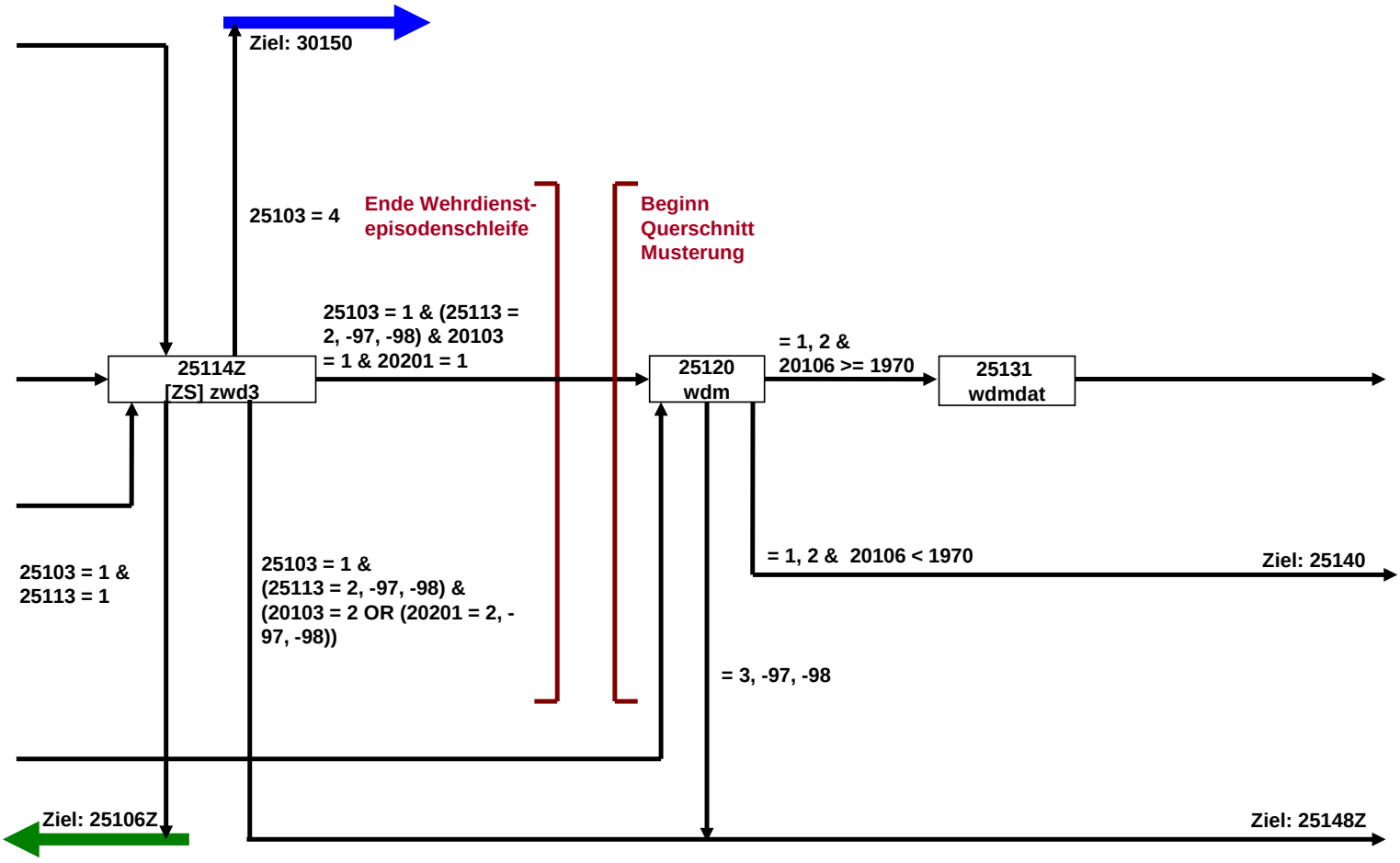

WD-Wehrdienst E68E (5 von 5)

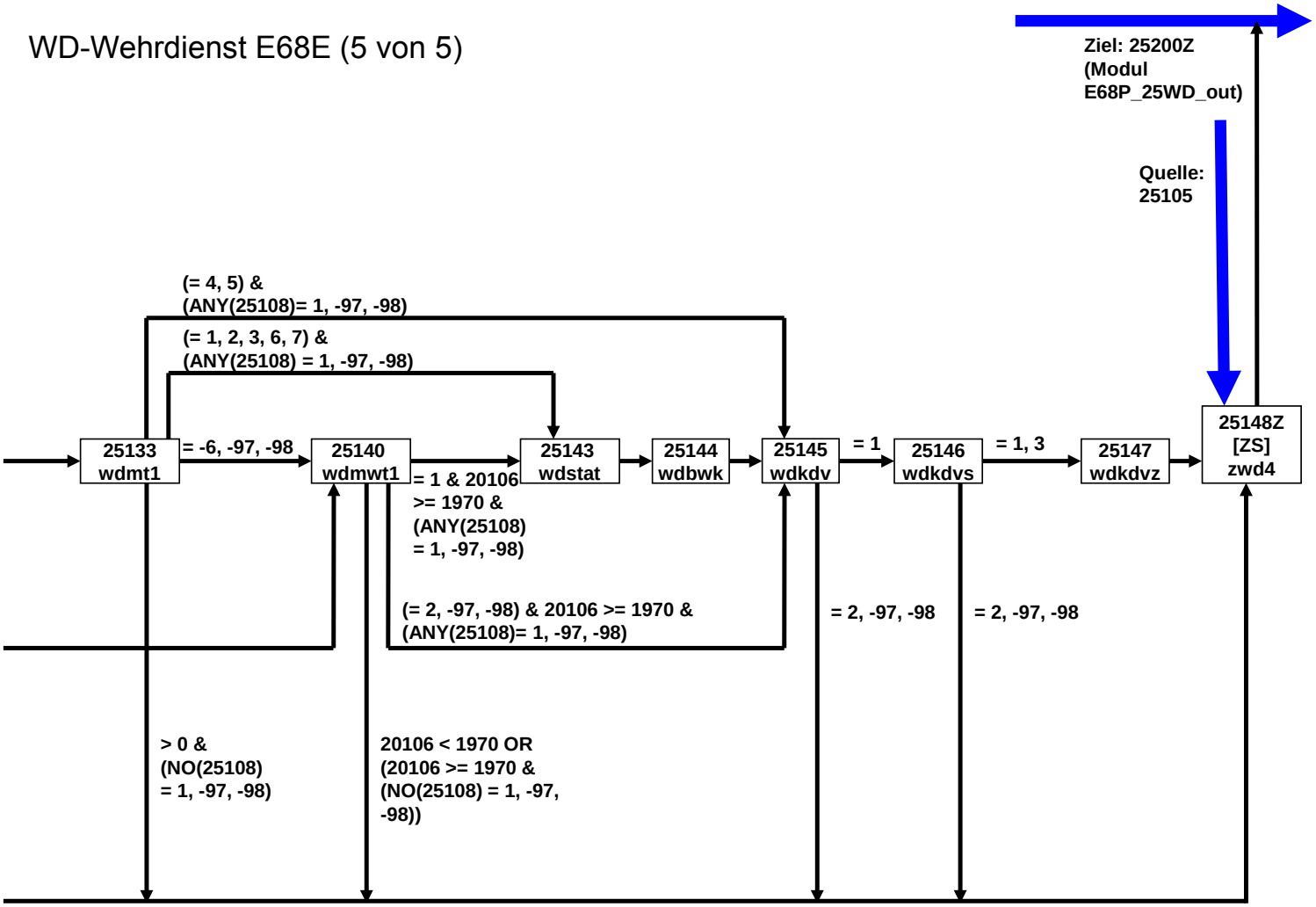

ET-Erwerbstätigkeit E68E (1 von 21)

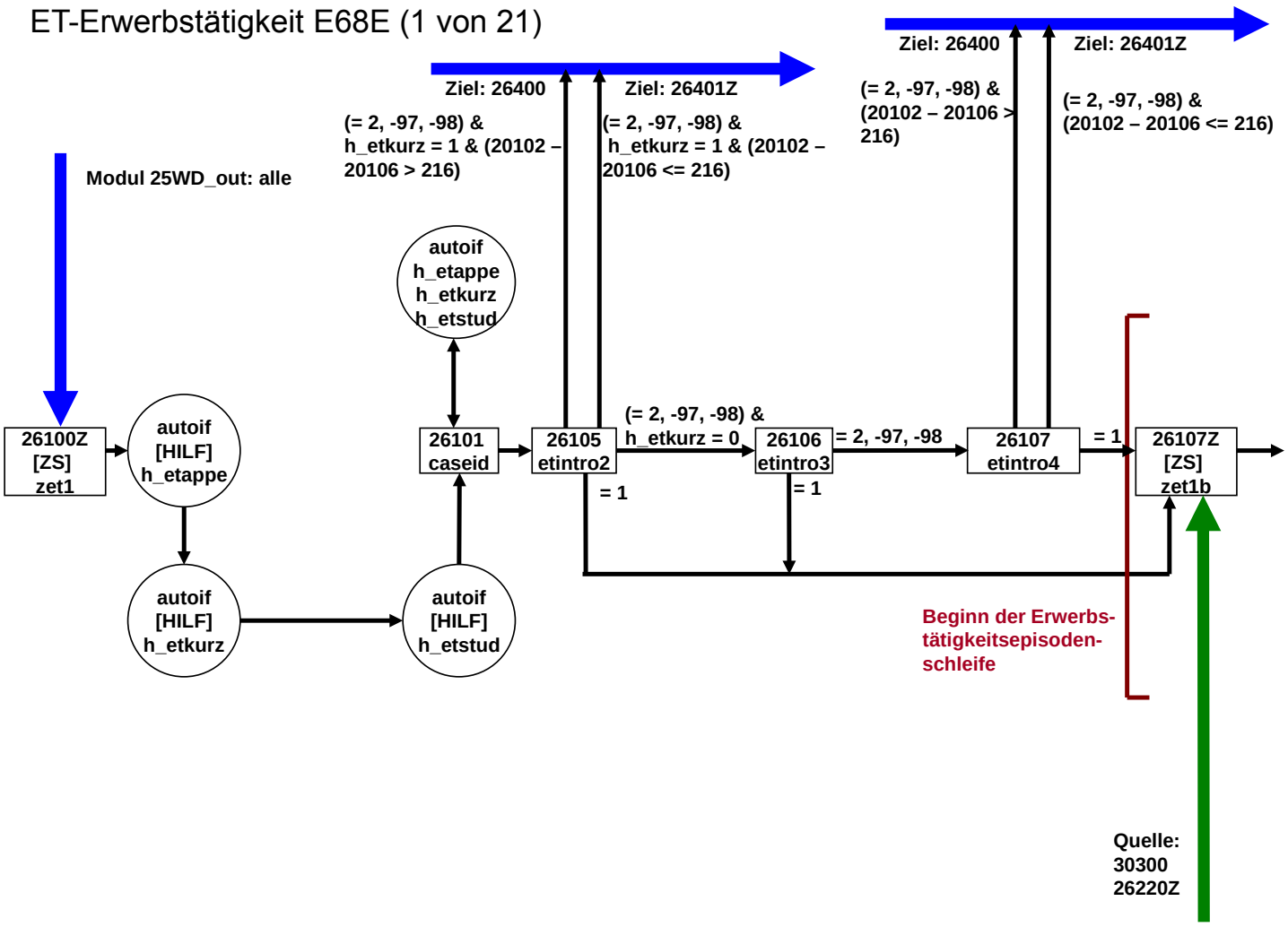

ET-Erwerbstätigkeit E68E (2 von 21)

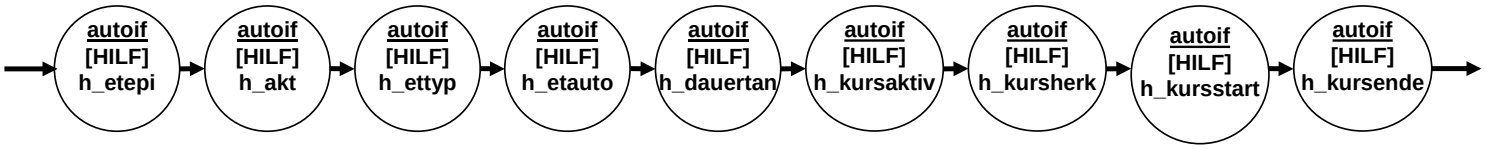

ET-Erwerbstätigkeit E68E (3 von 21)

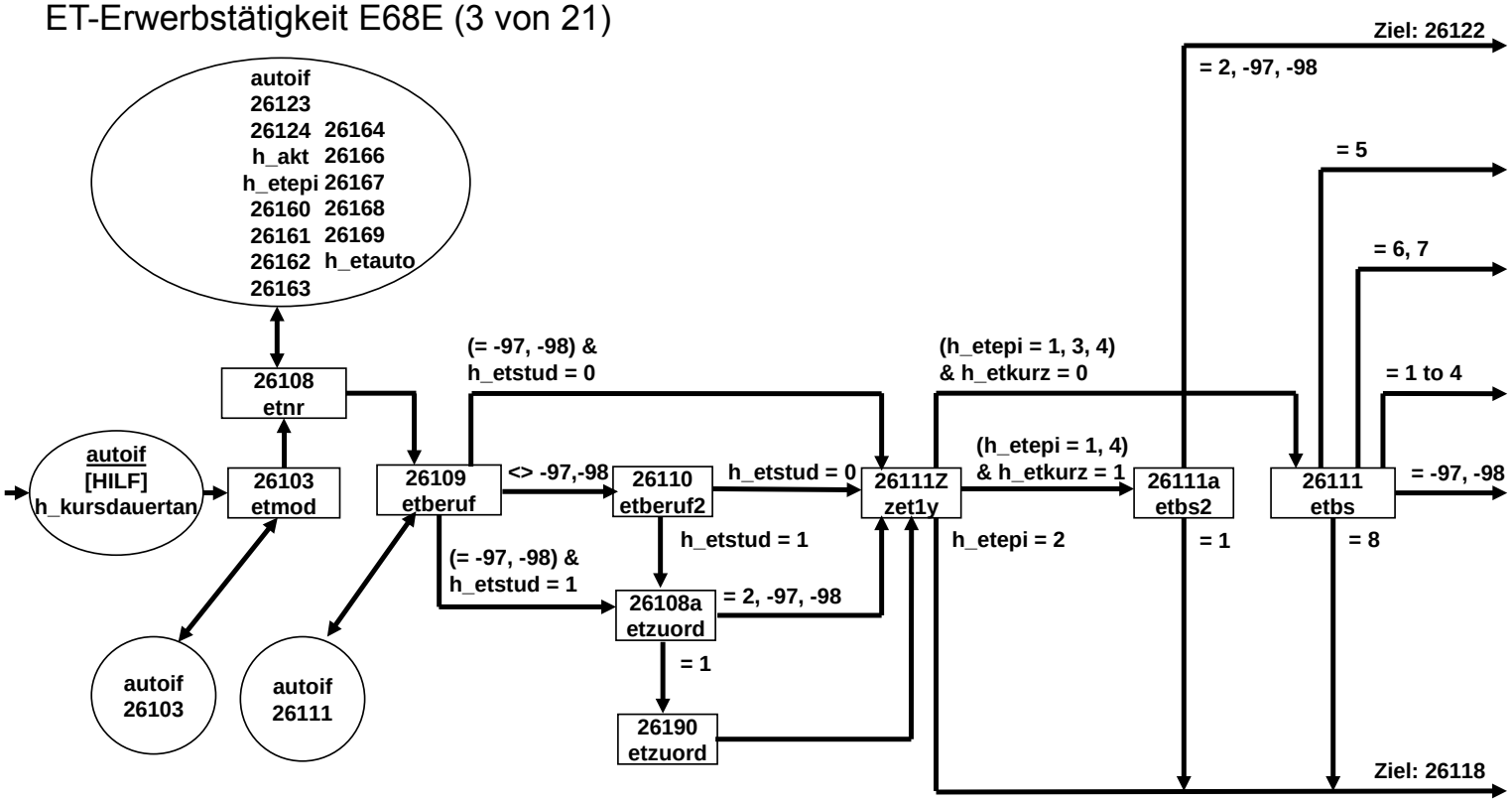

ET-Erwerbstätigkeit E68E (4 von 21)

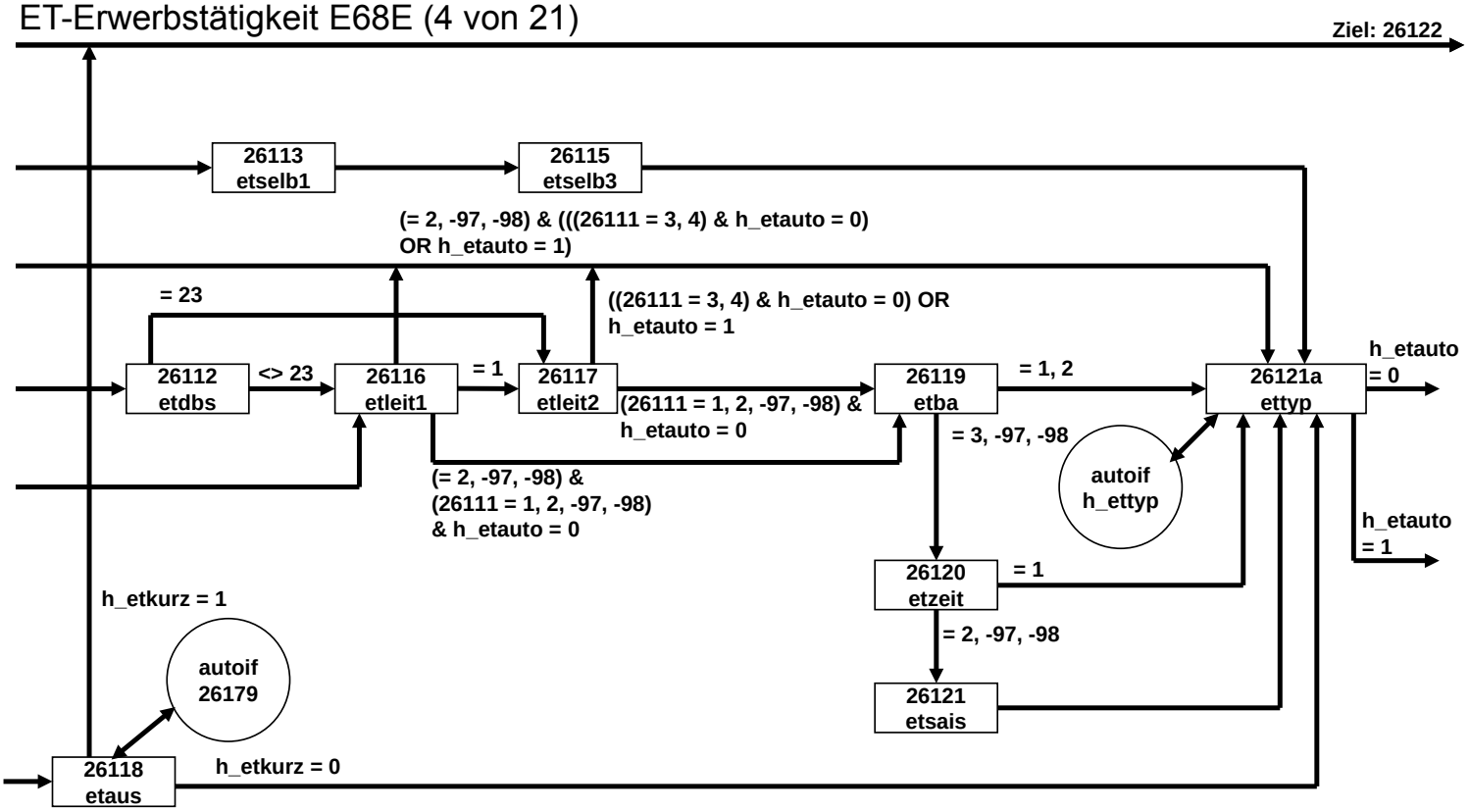

ET-Erwerbstätigkeit E68E (5 von 21)

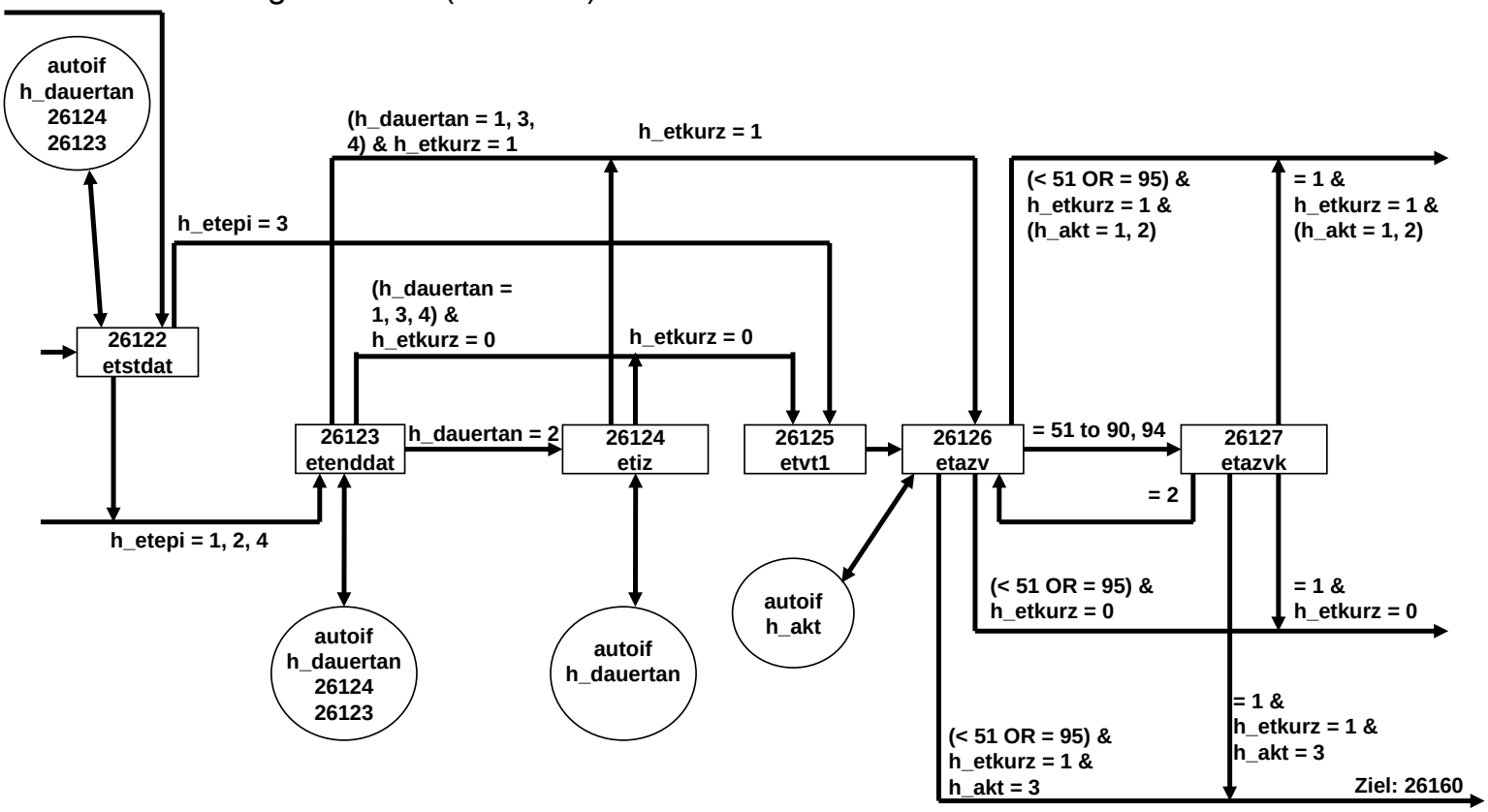

ET-Erwerbstätigkeit E68E (6 von 21)

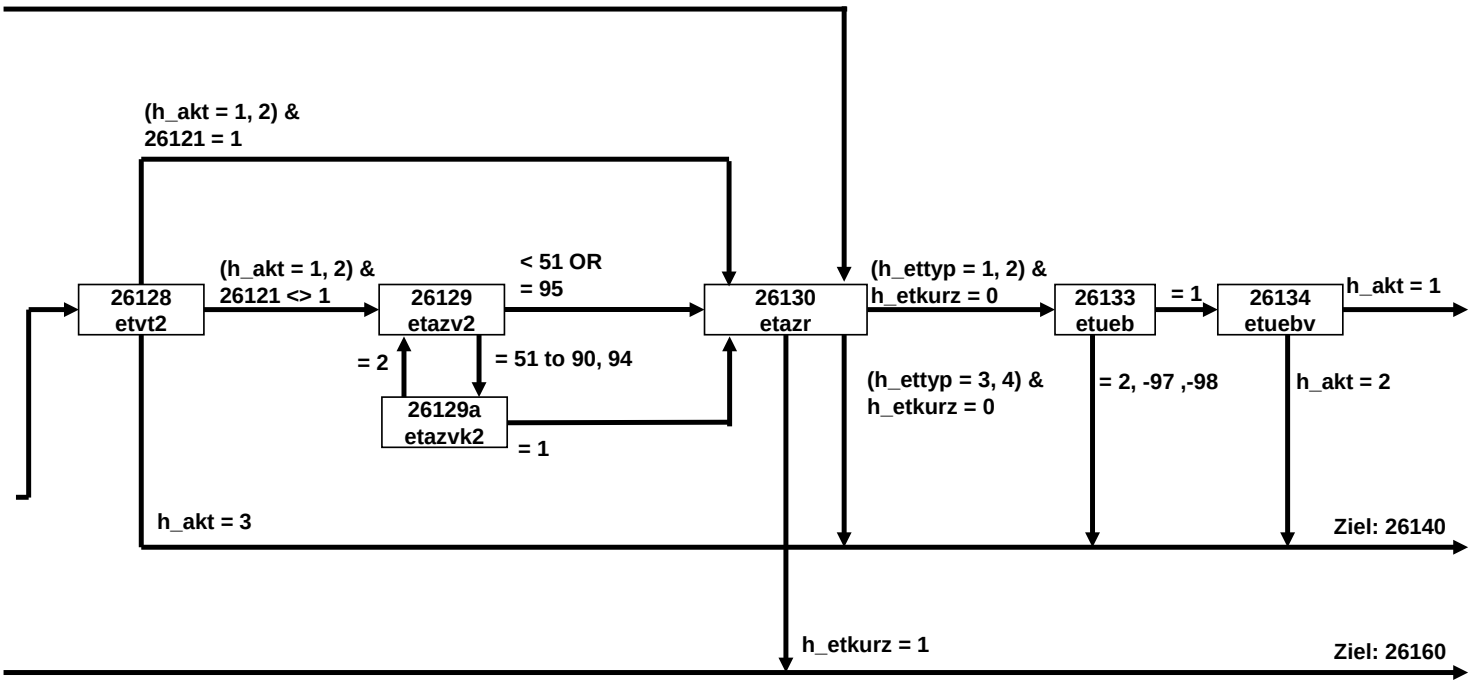

ET-Erwerbstätigkeit E68E (7 von 21)

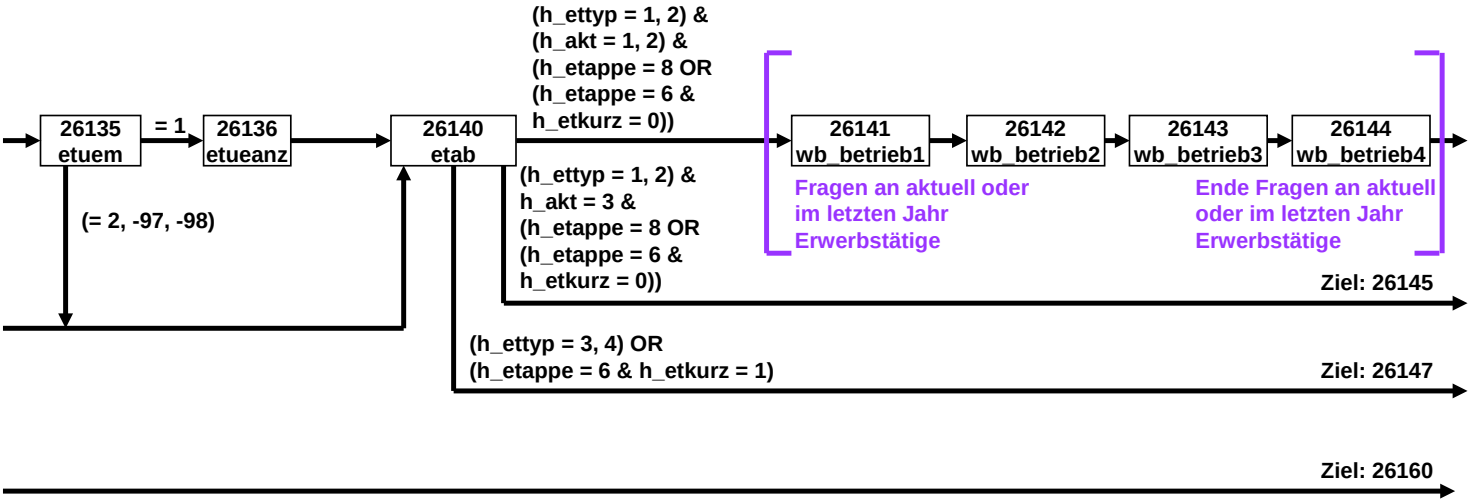

ET-Erwerbstätigkeit E68E (8 von 21)

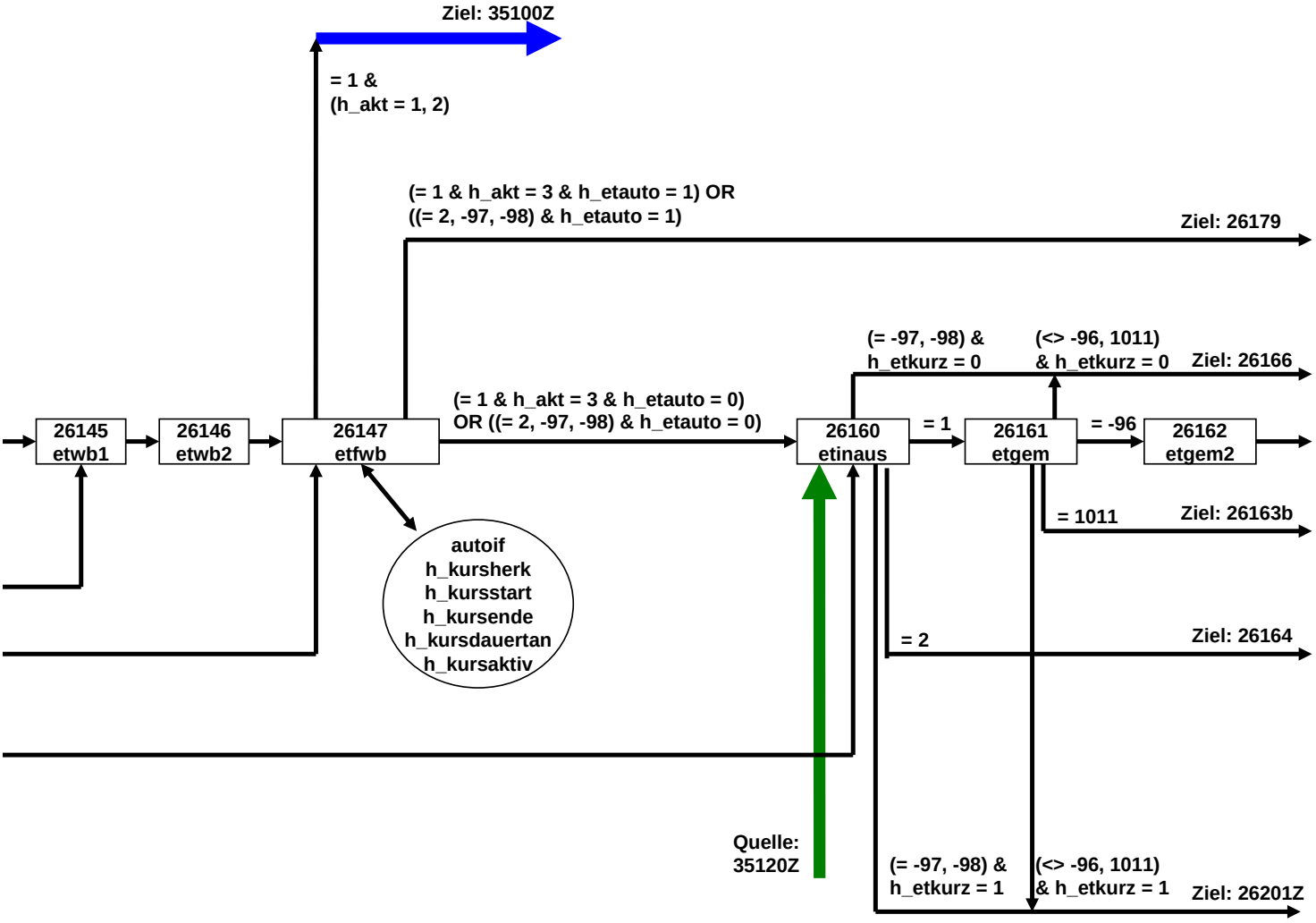

ET-Erwerbstätigkeit E68E (9 von 21)

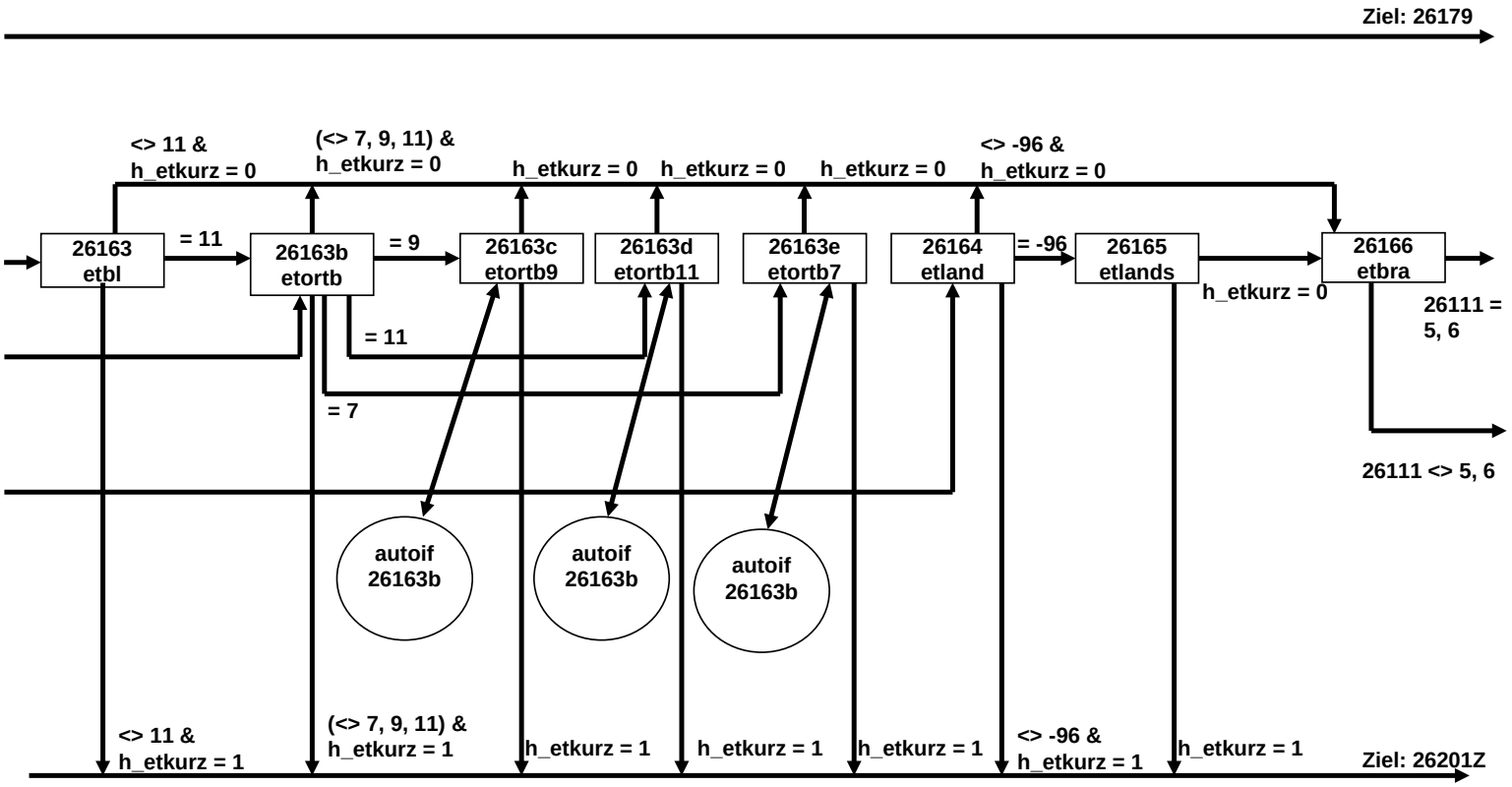

ET-Erwerbstätigkeit E68E (10 von 21)

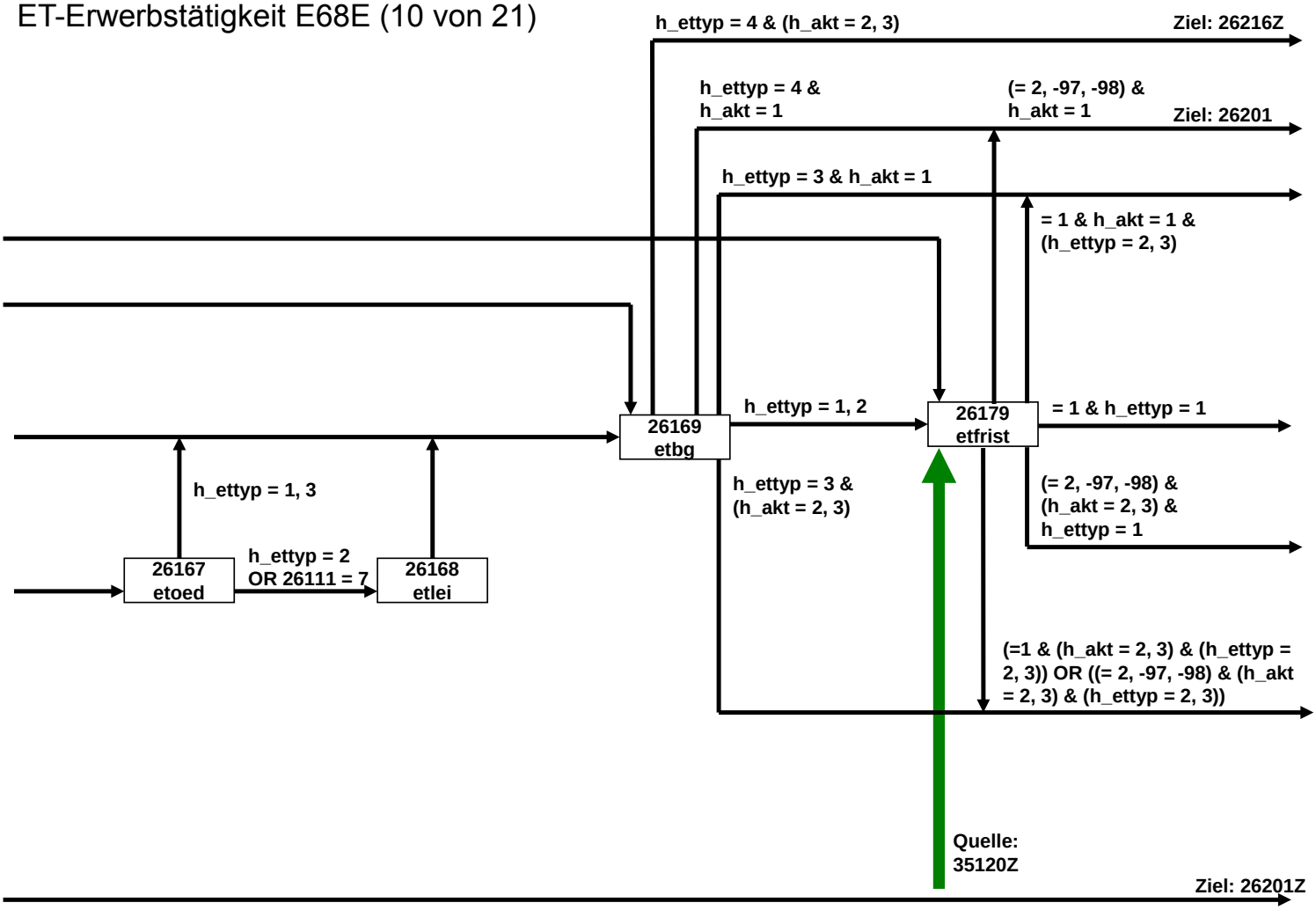

ET-Erwerbstätigkeit E68E (11 von 21)

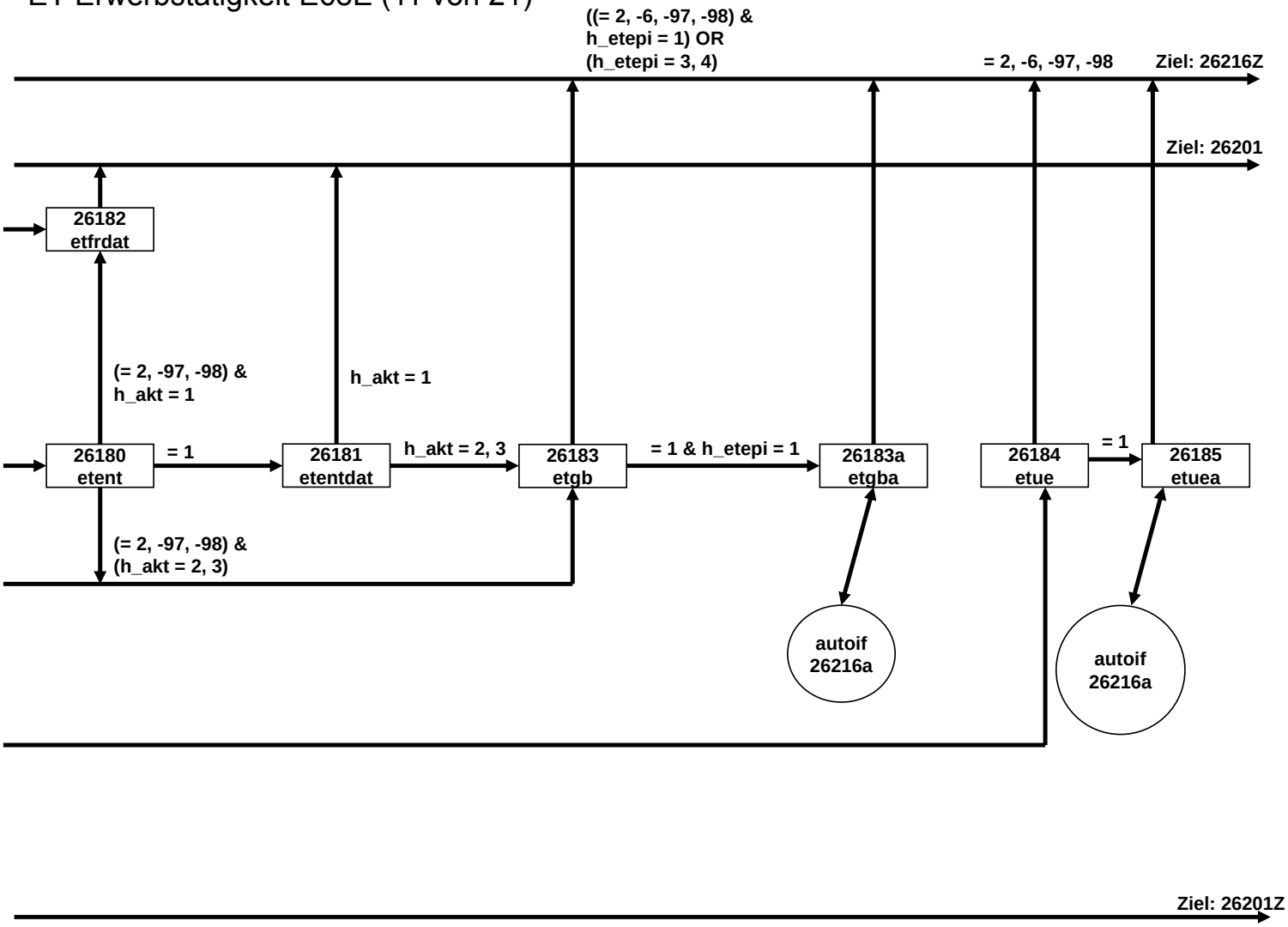

ET-Erwerbstätigkeit E68E (12 von 21)

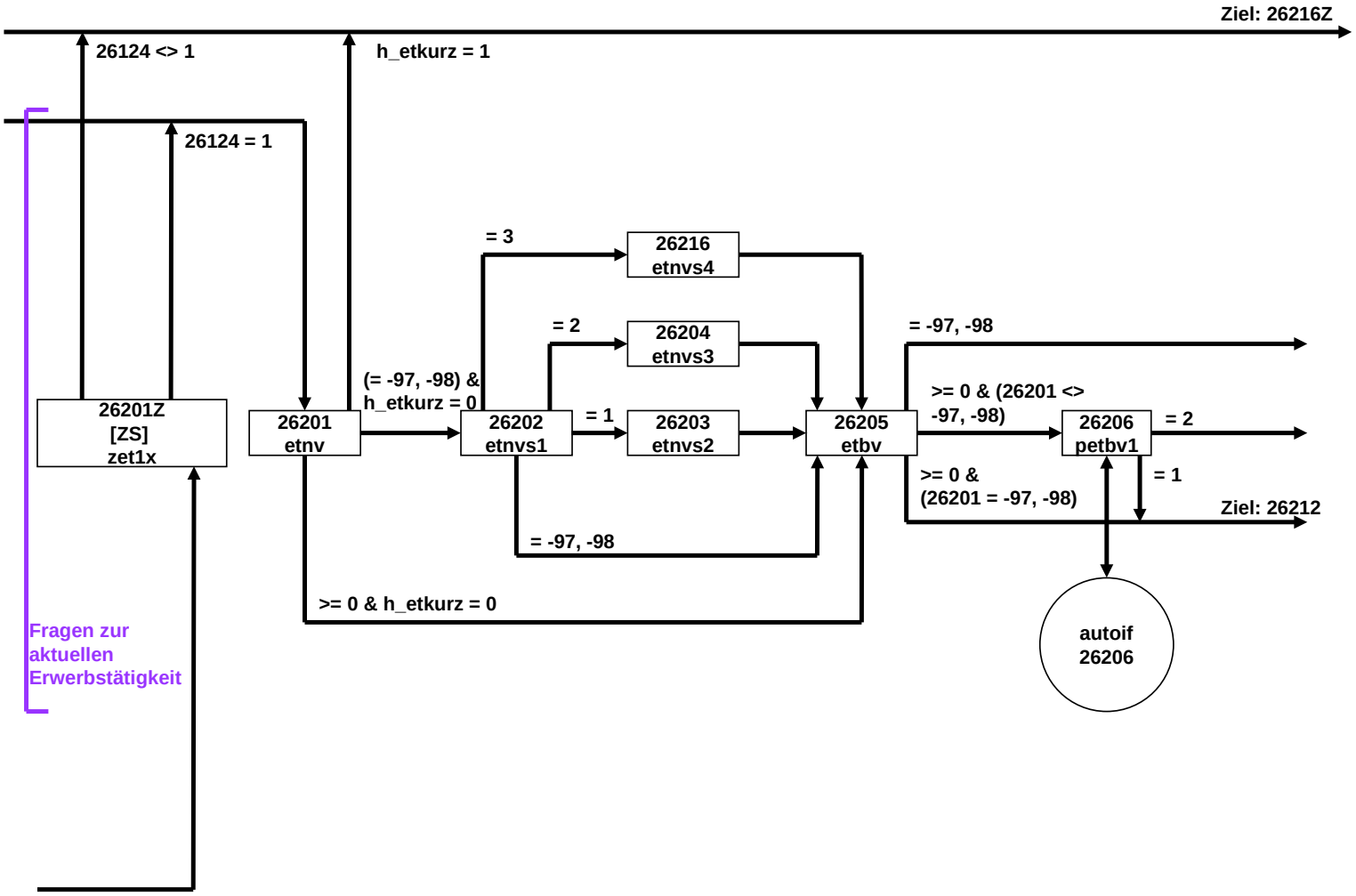

ET-Erwerbstätigkeit E68E (13 von 21)



ET-Erwerbstätigkeit E68E (14 von 21)

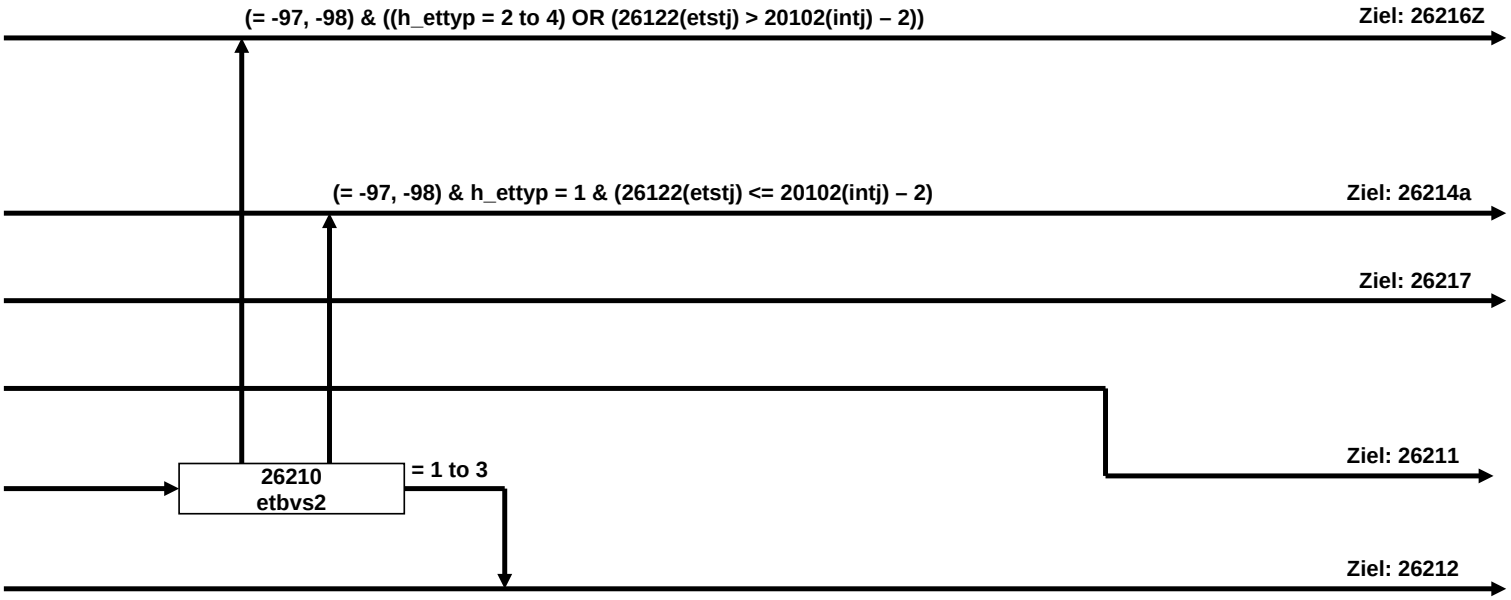

ET-Erwerbstätigkeit E68E (15 von 21)

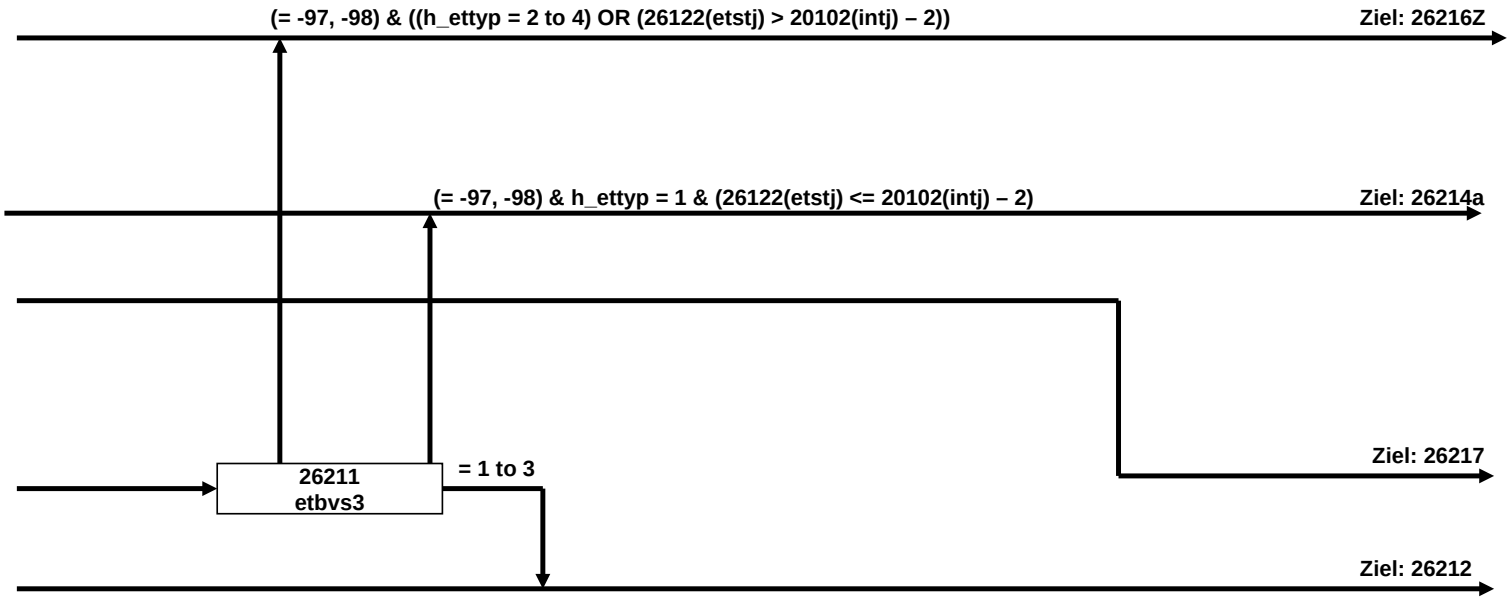

ET-Erwerbstätigkeit E68E (16 von 21)

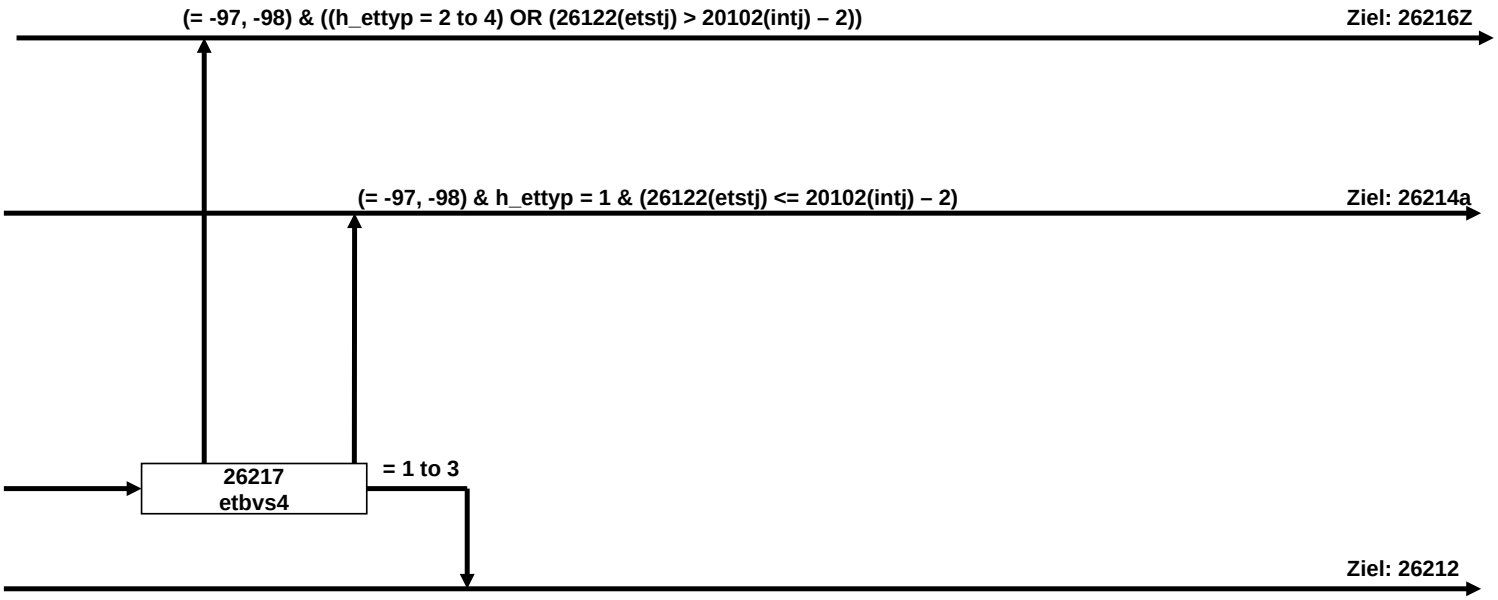

ET-Erwerbstätigkeit E68E (17 von 21)

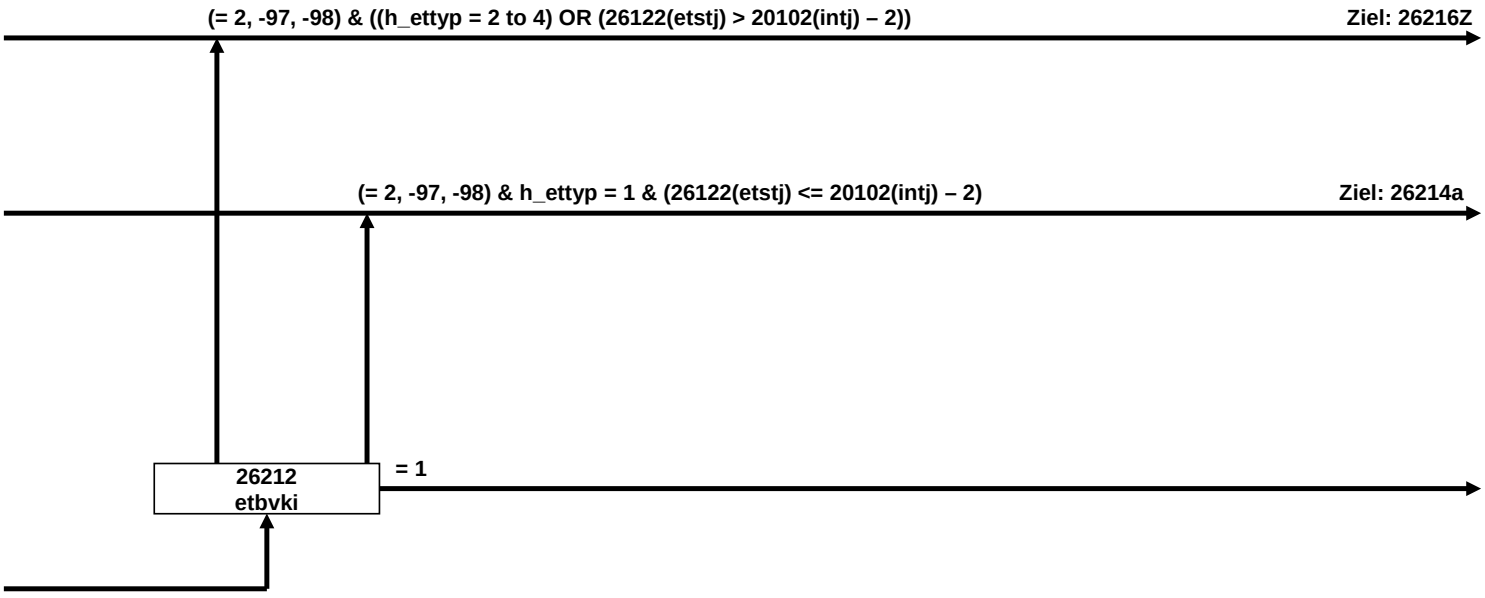

ET-Erwerbstätigkeit E68E (18 von 21)

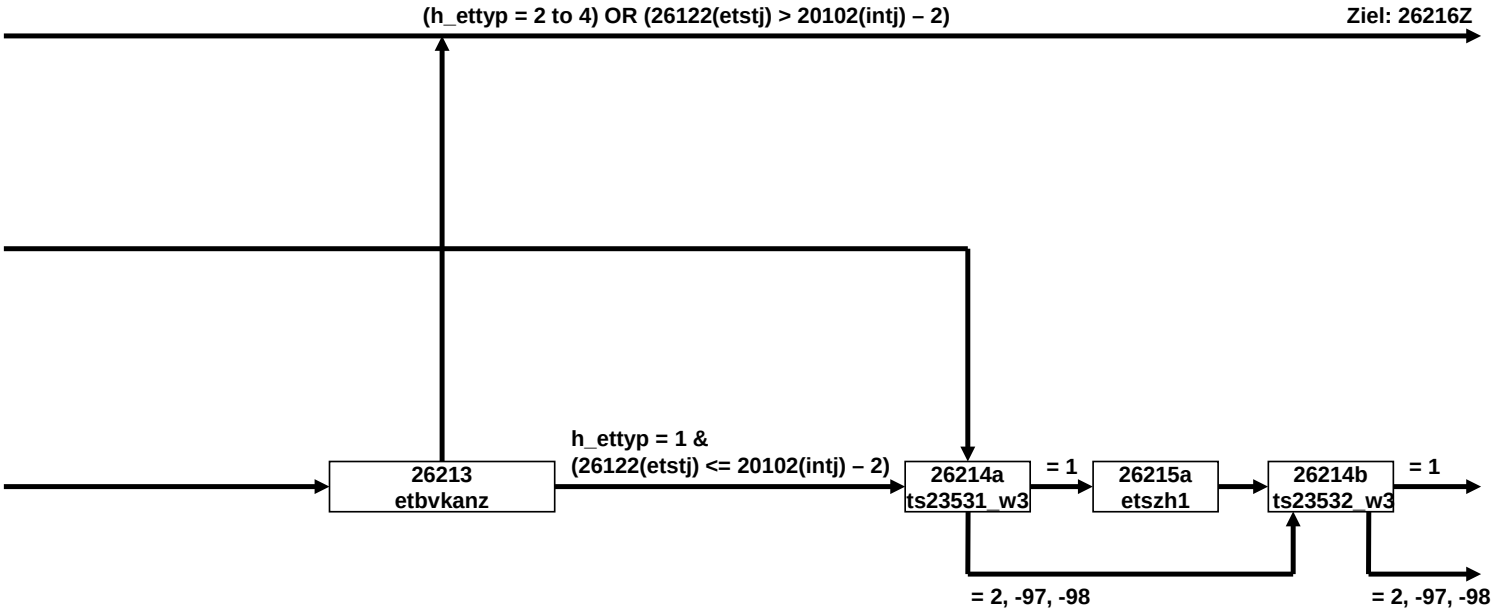

ET-Erwerbstätigkeit E68E (19 von 21)

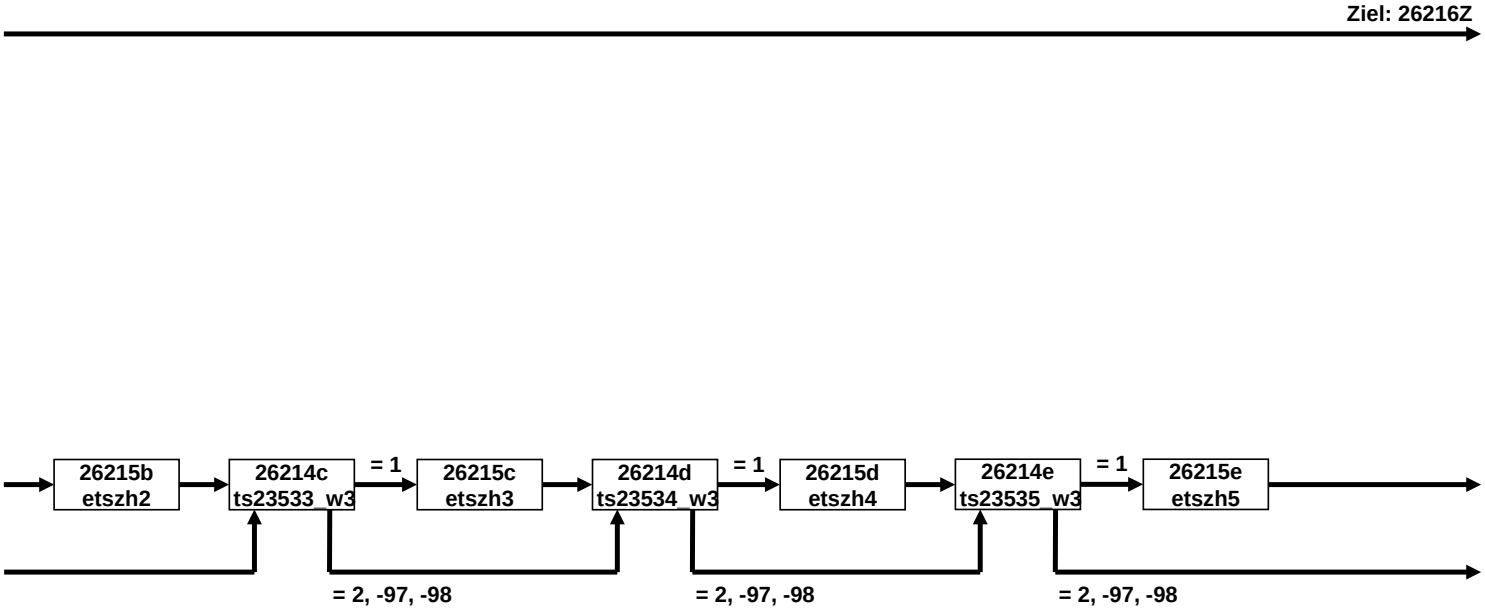

ET-Erwerbstätigkeit E68E (20 von 21)

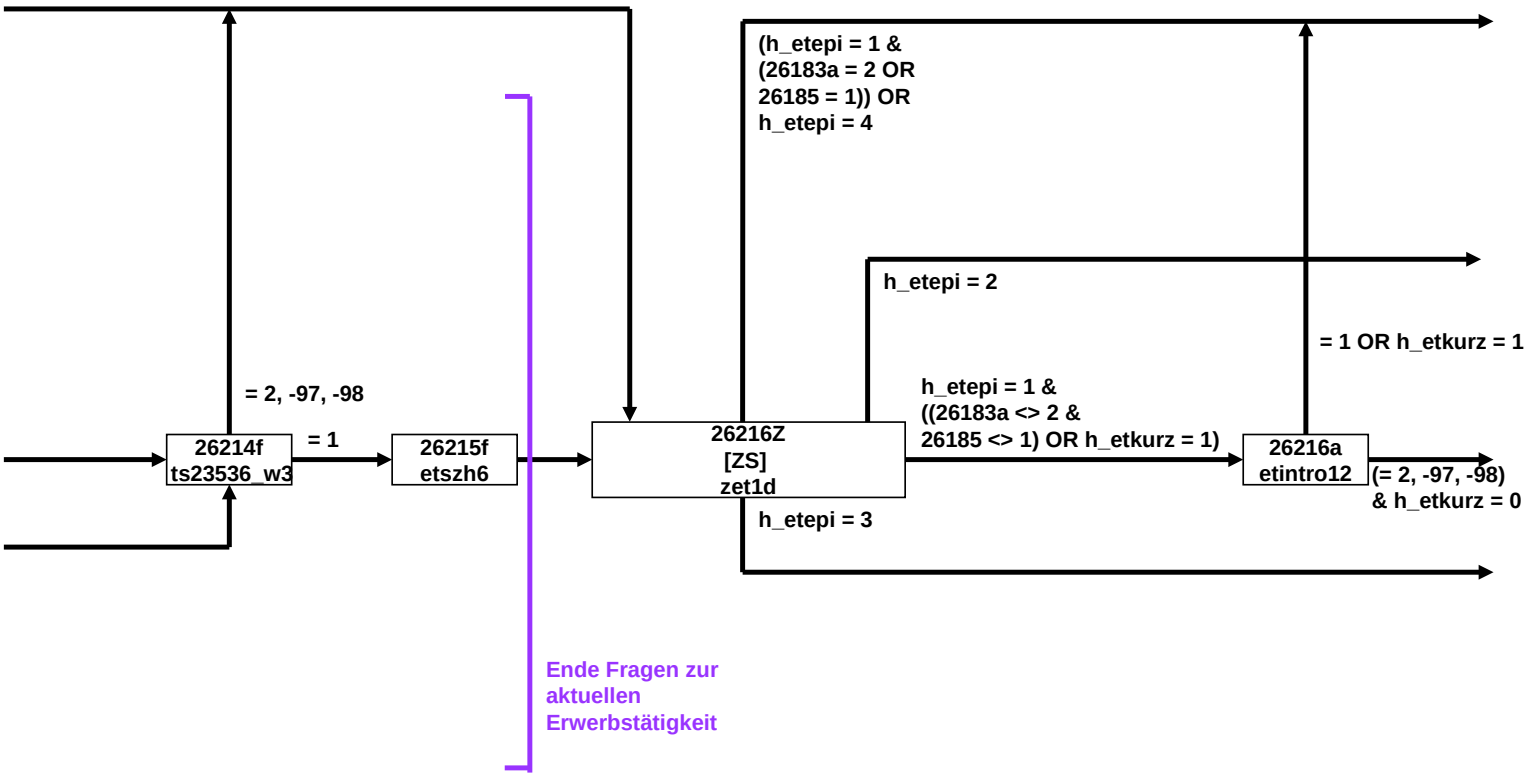

ET-Erwerbstätigkeit E68E (21 von 21)

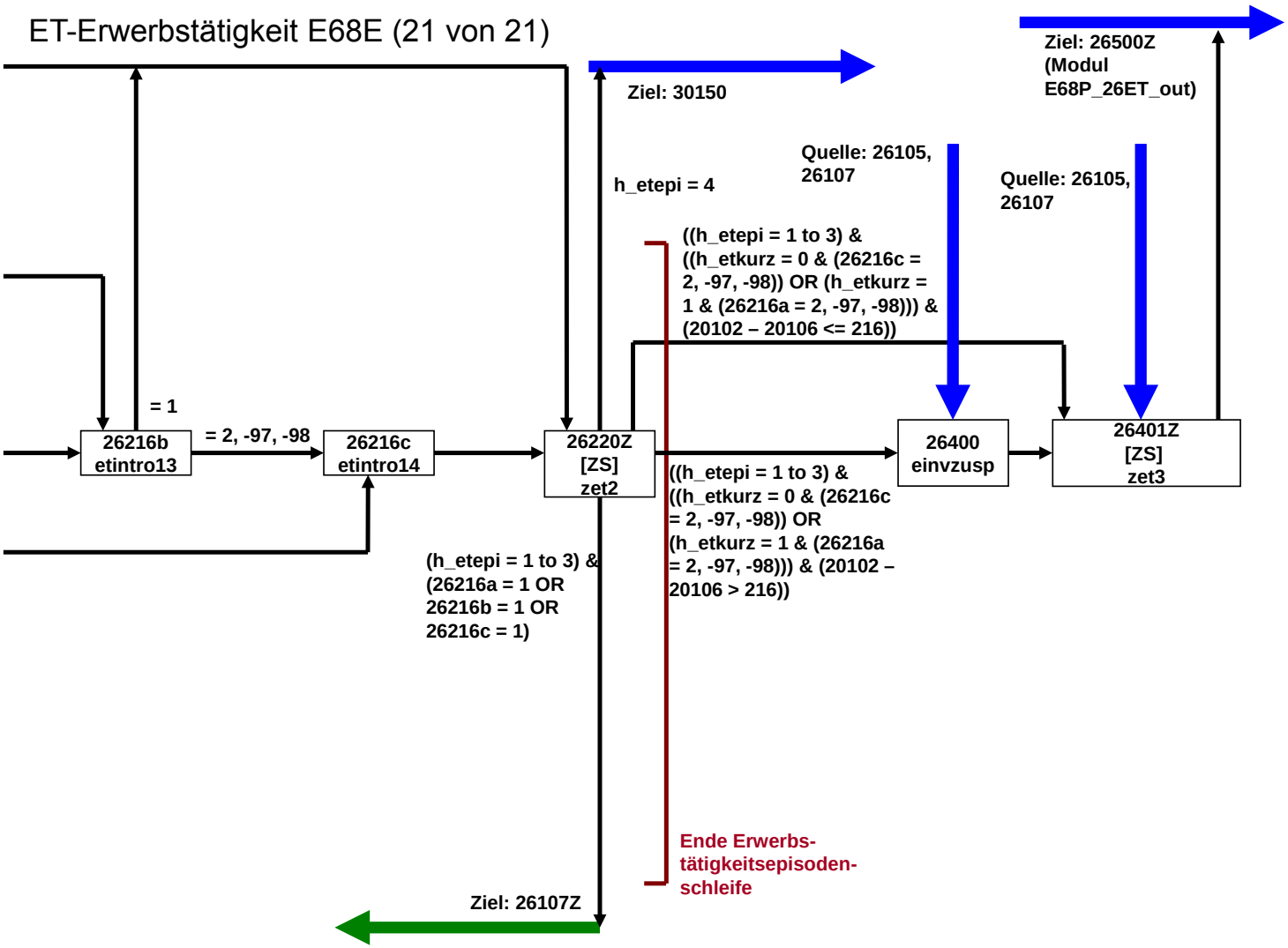

AL-Arbeitslosigkeit E68E (1 von 6)

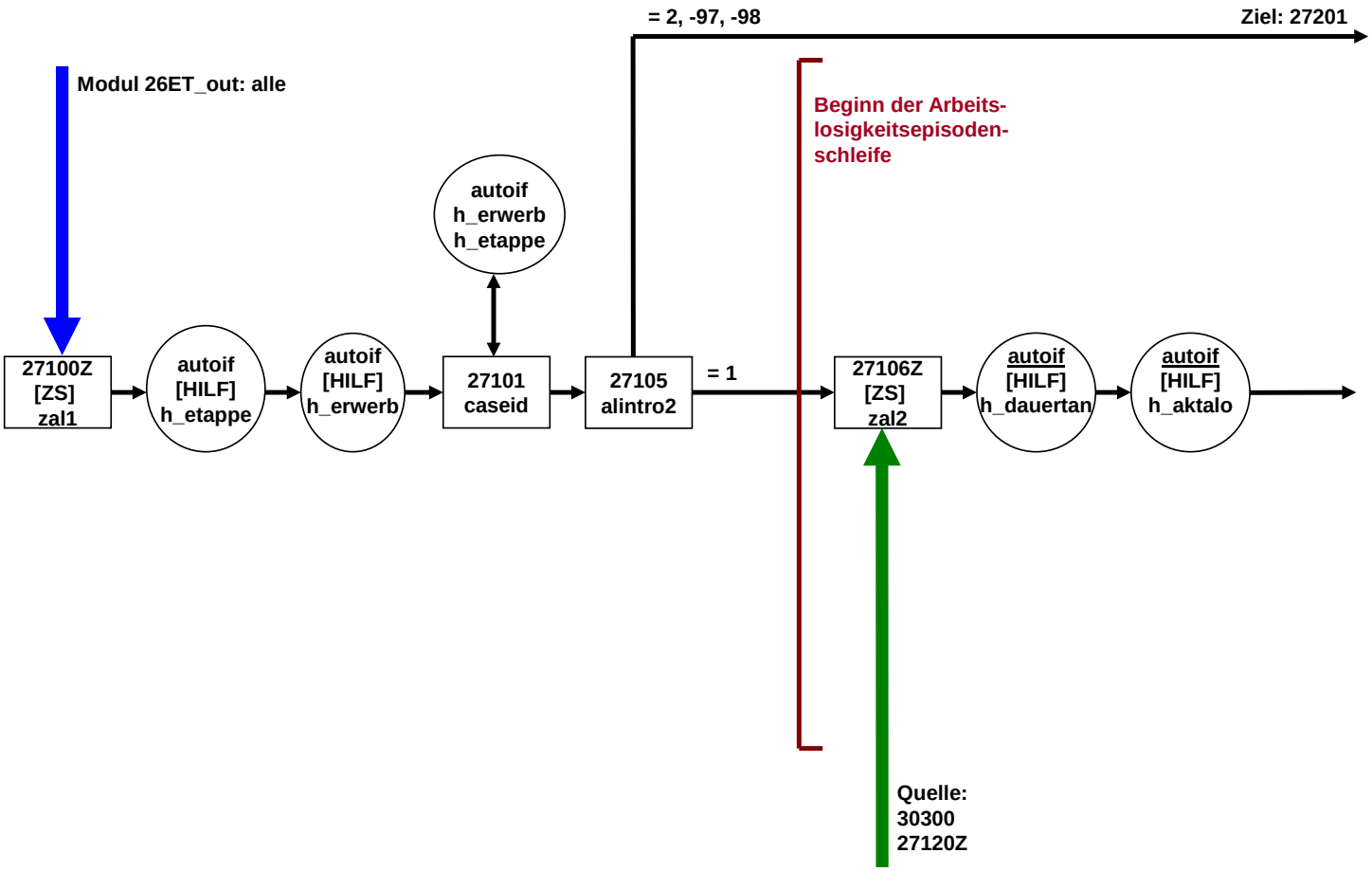

AL-Arbeitslosigkeit E68E (2 von 6)

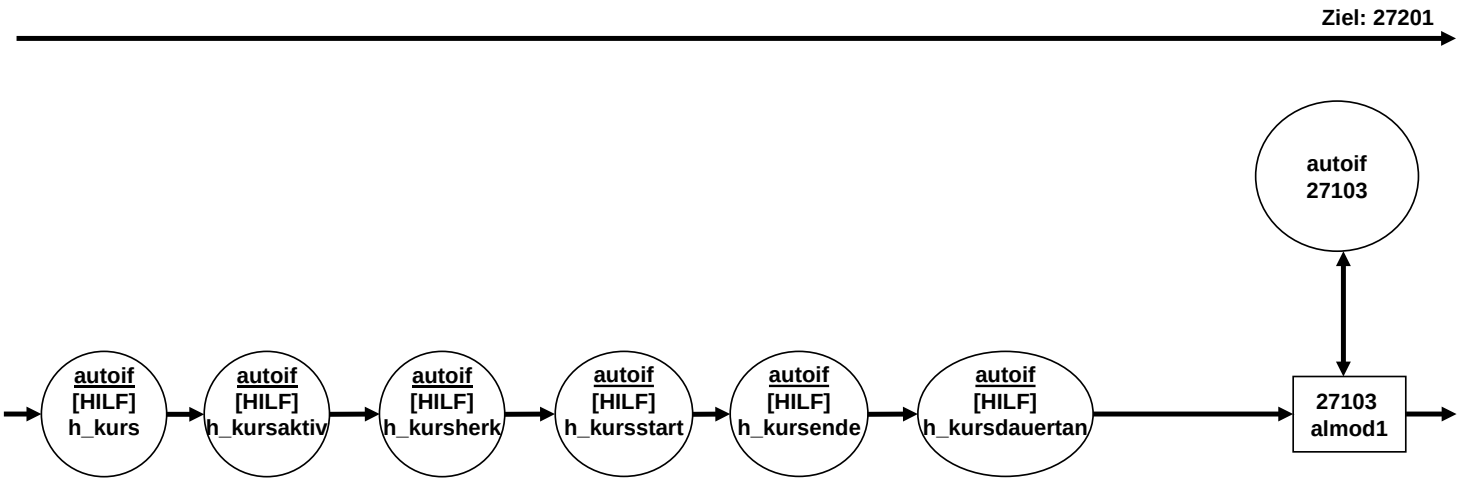

AL-Arbeitslosigkeit E68E (3 von 6)

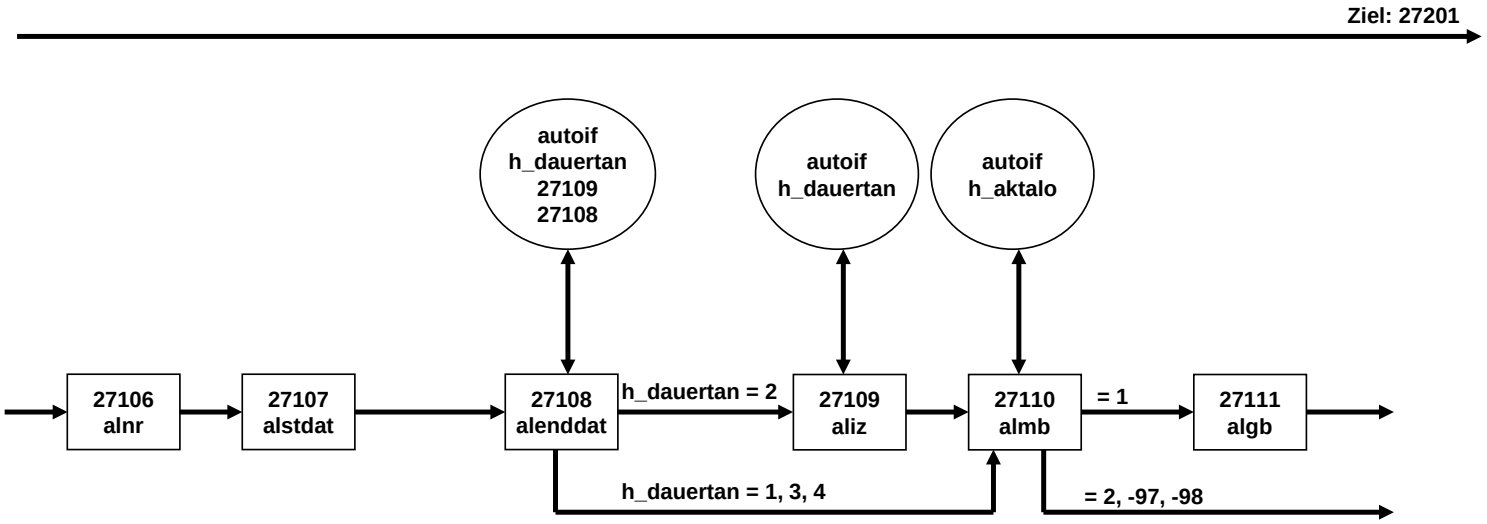

AL-Arbeitslosigkeit E68E (4 von 6)

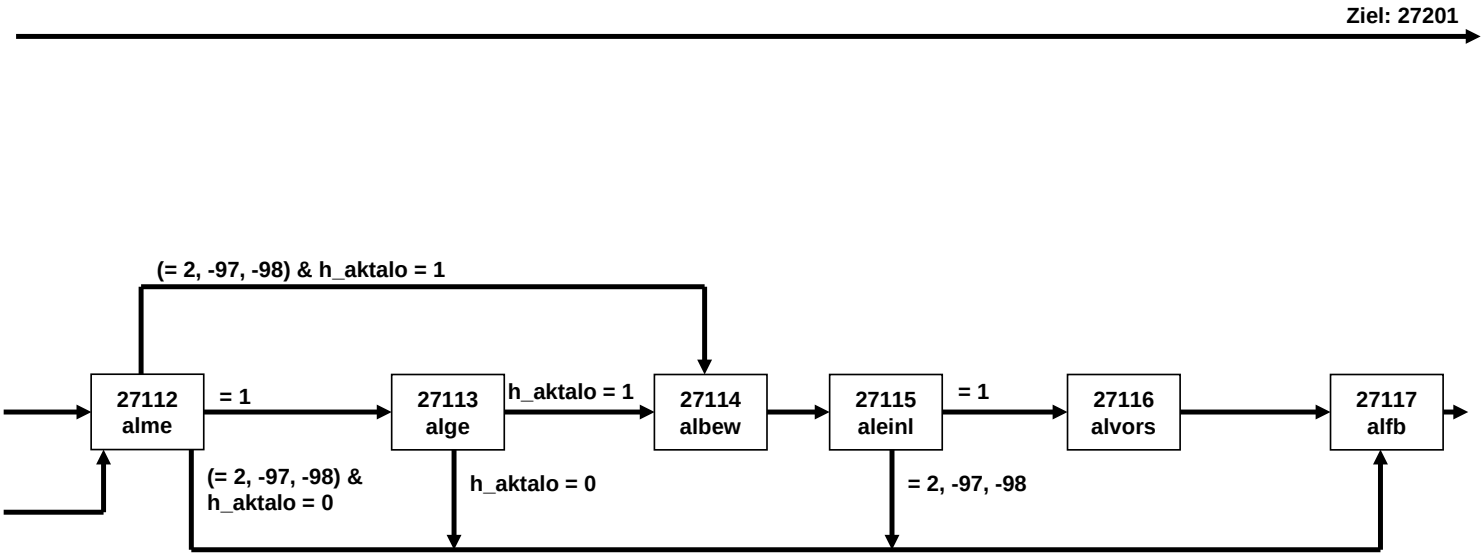

AL-Arbeitslosigkeit E68E (5 von 6)

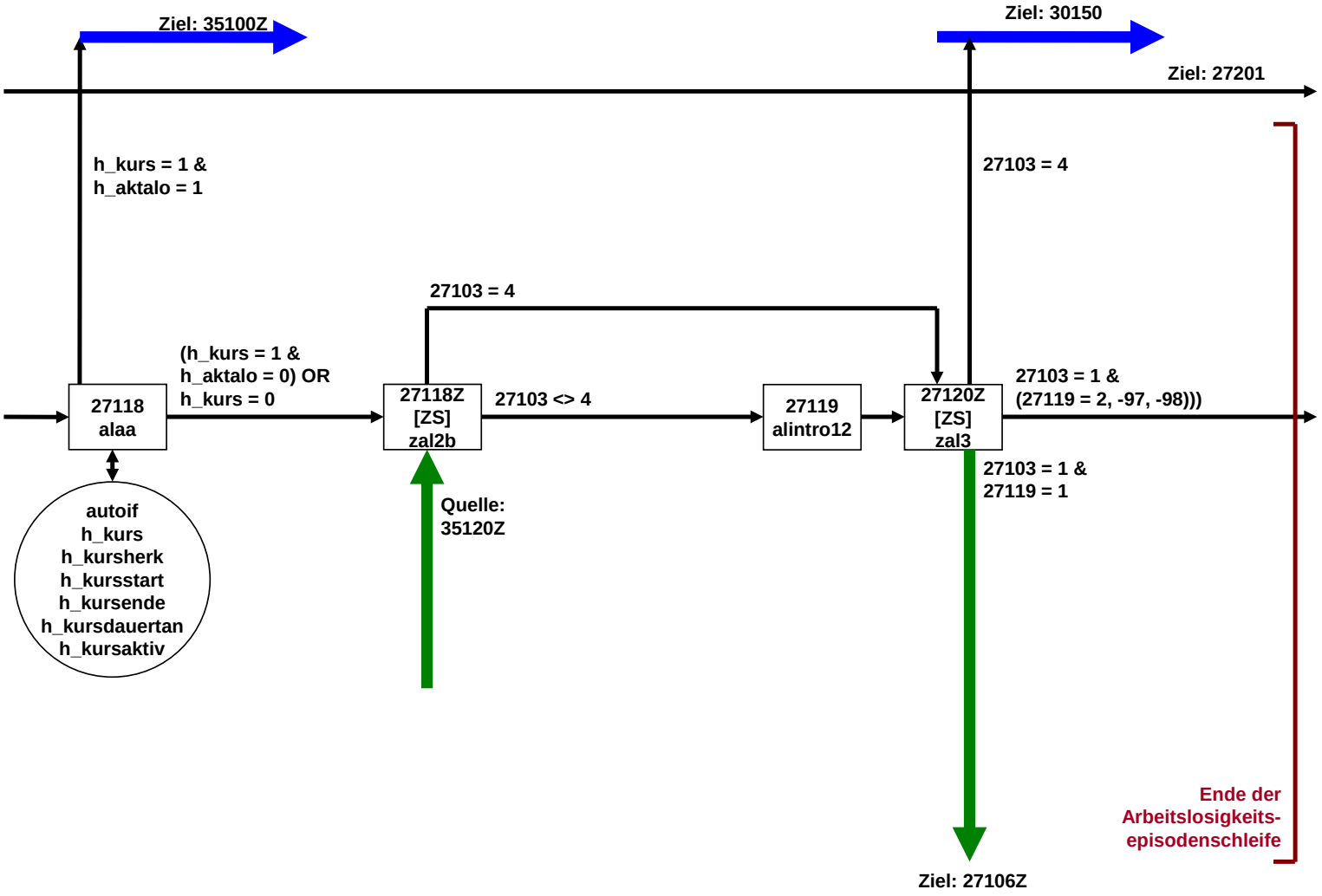

AL-Arbeitslosigkeit E68E (6 von 6)

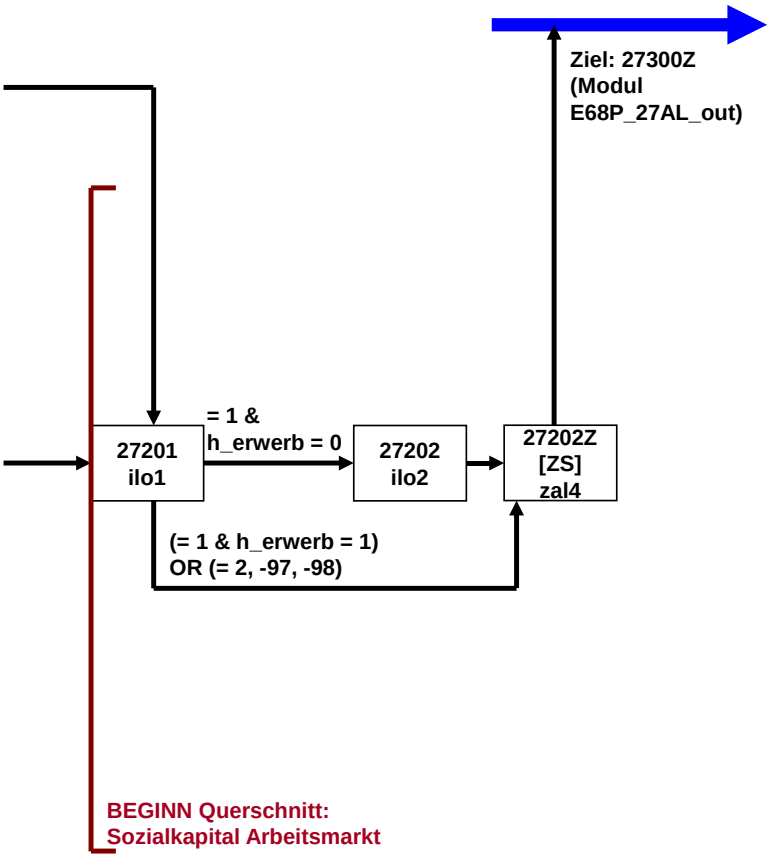

KI - Kinder E68E (1 von 15)

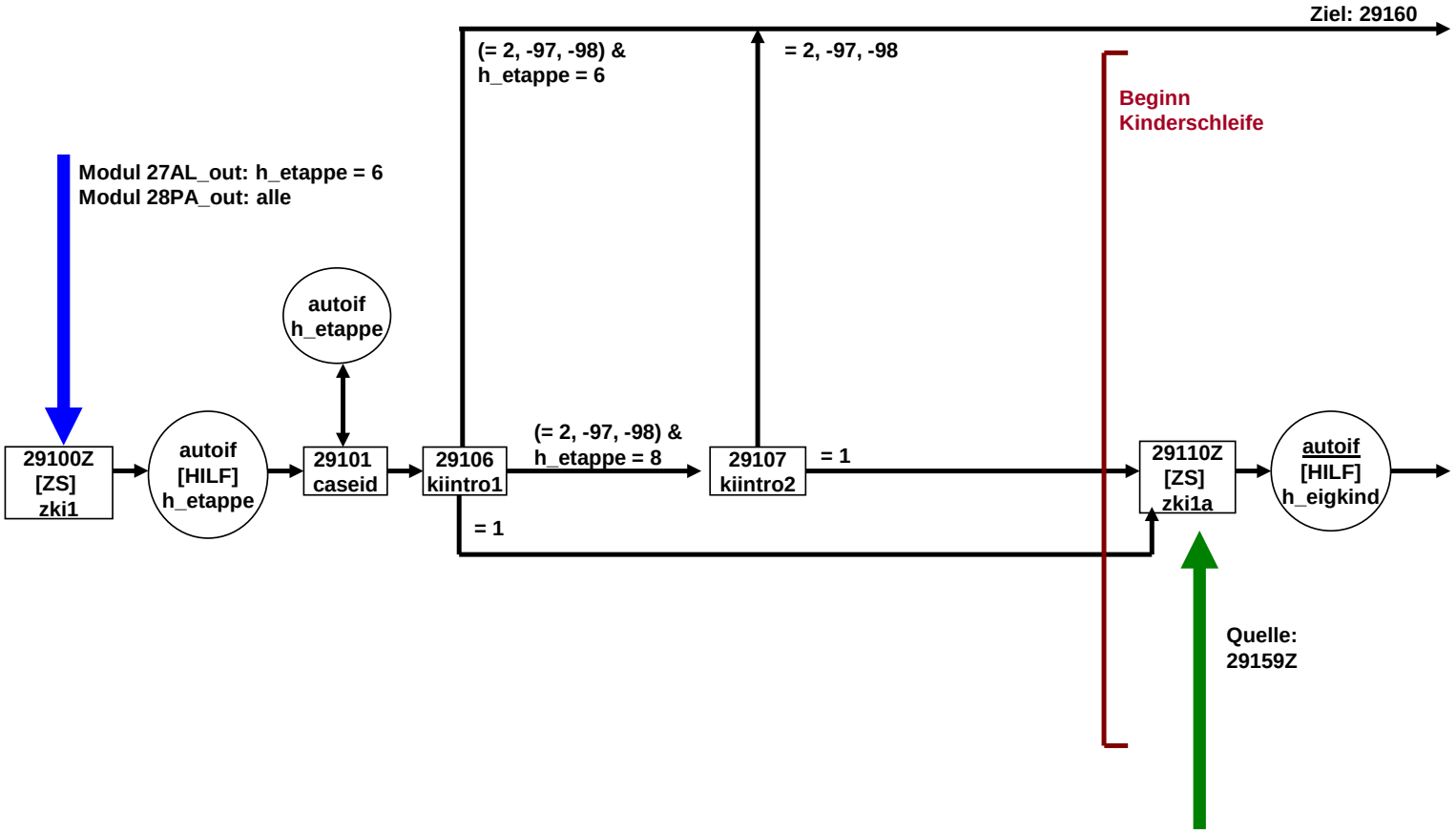

KI - Kinder E68E (2 von 15)

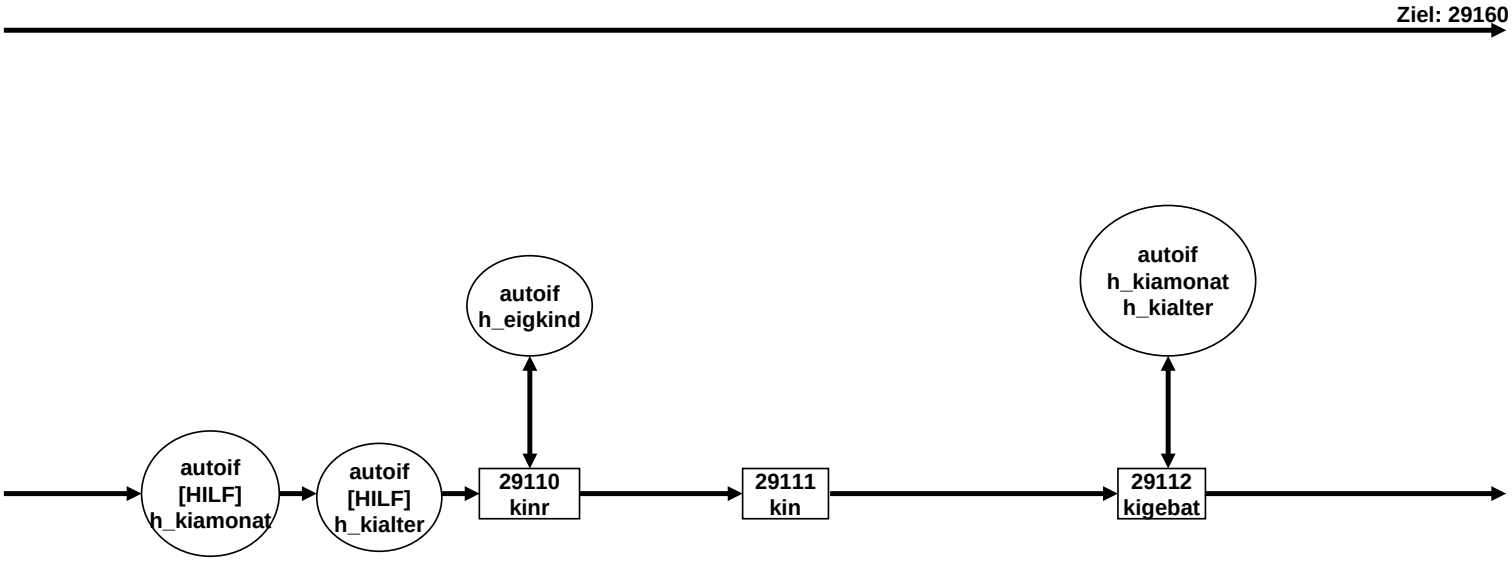

KI - Kinder E68E (3 von 15)

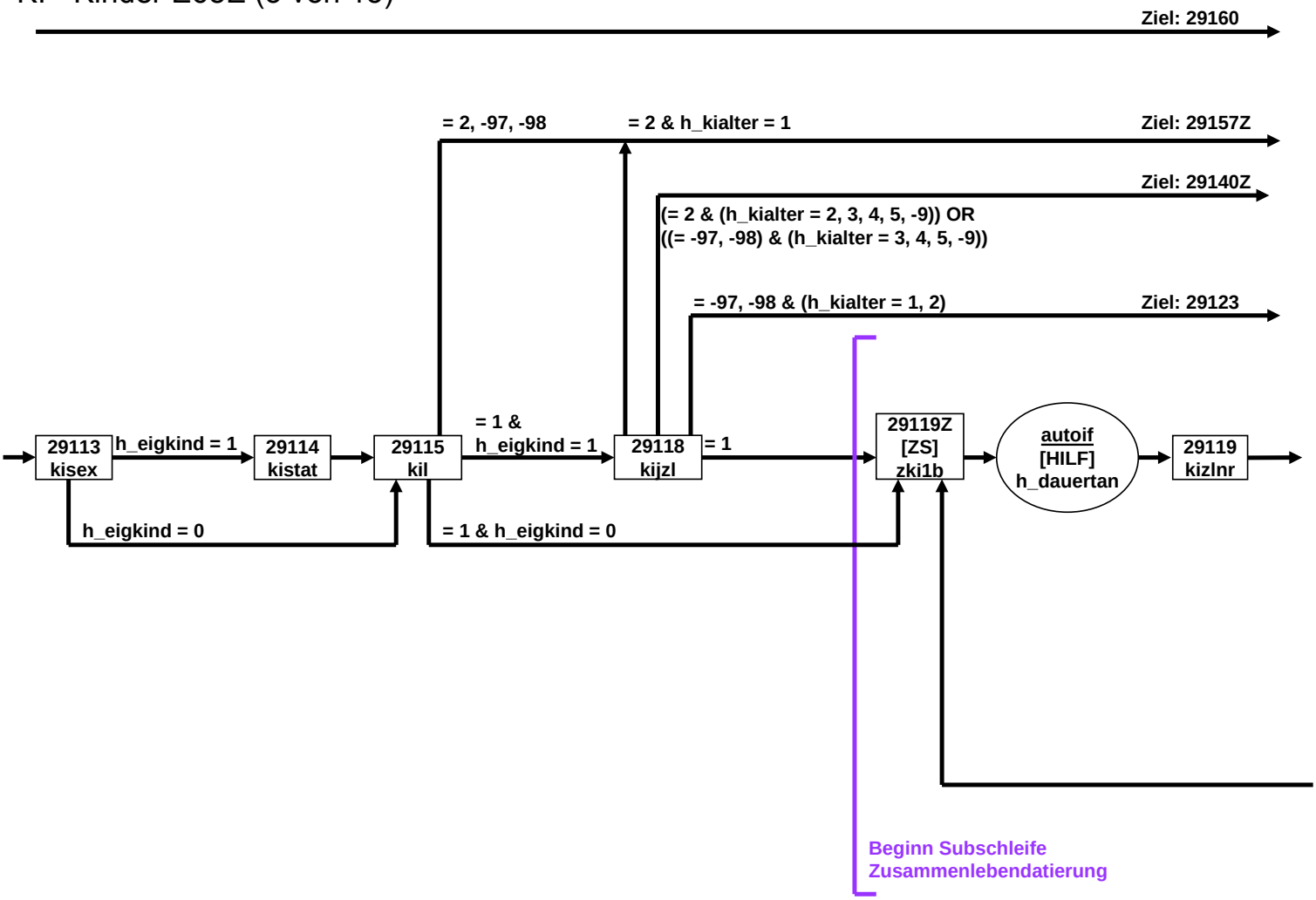

KI - Kinder E68E (4 von 15)

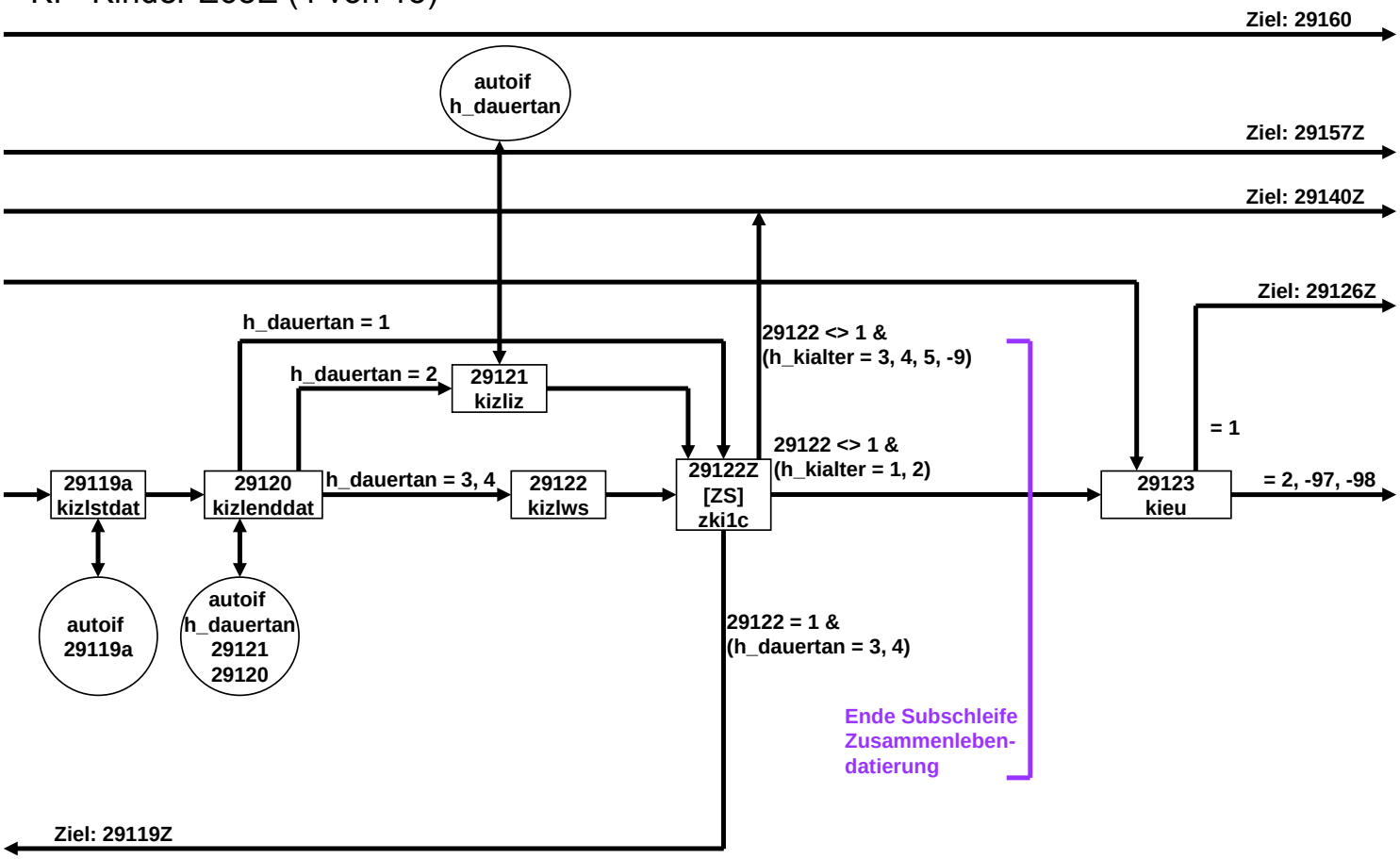

KI - Kinder E68E (5 von 15)

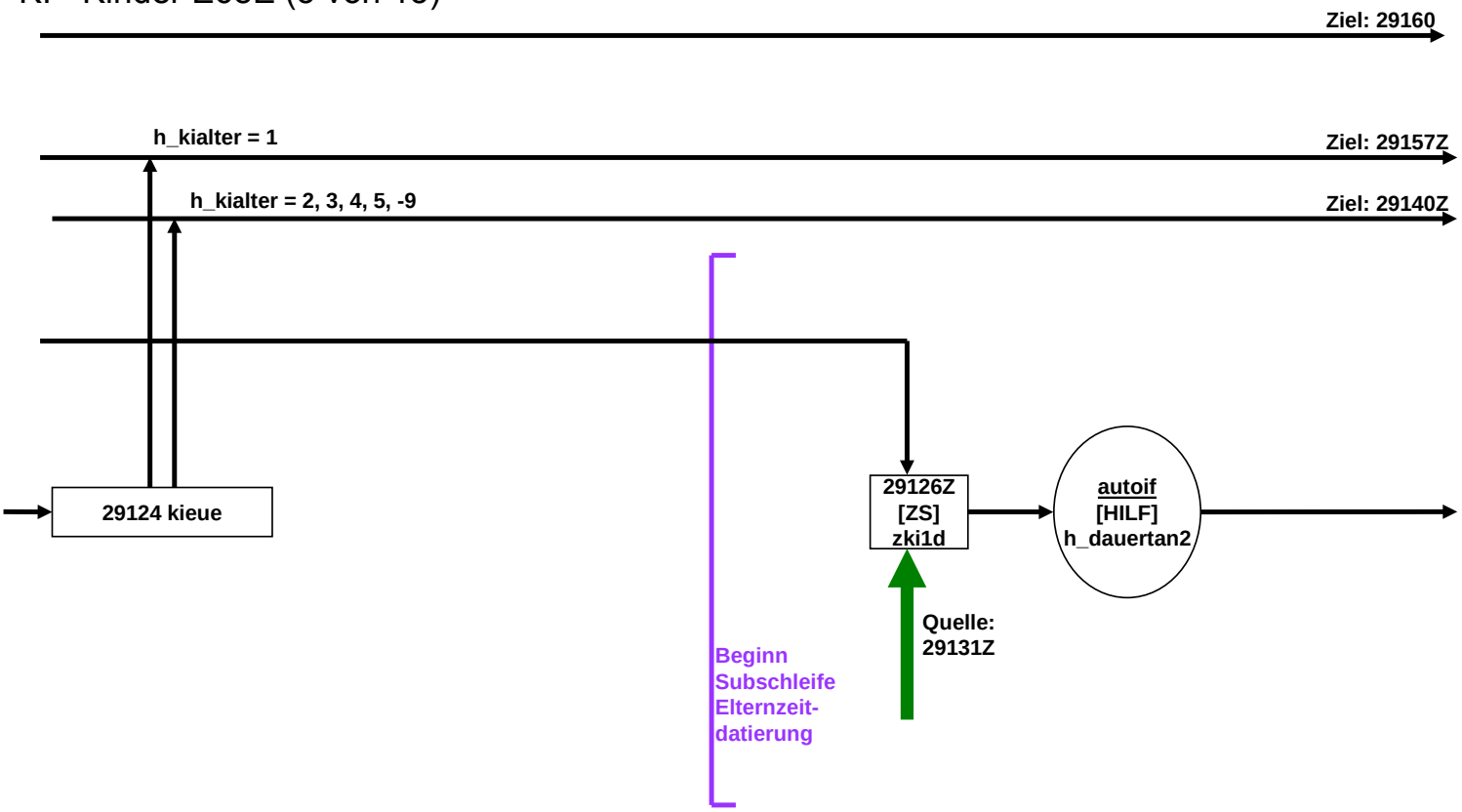

KI - Kinder E68E (6 von 15)

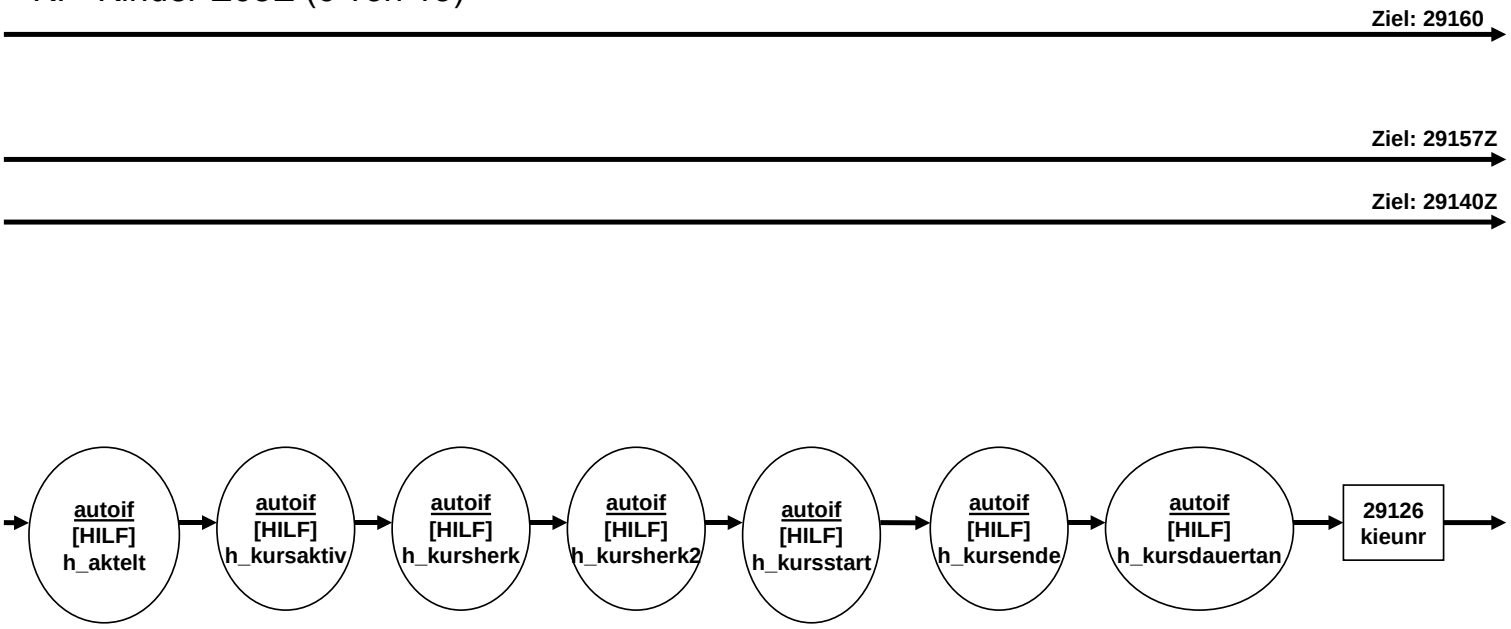

KI - Kinder E68E (7 von 15)

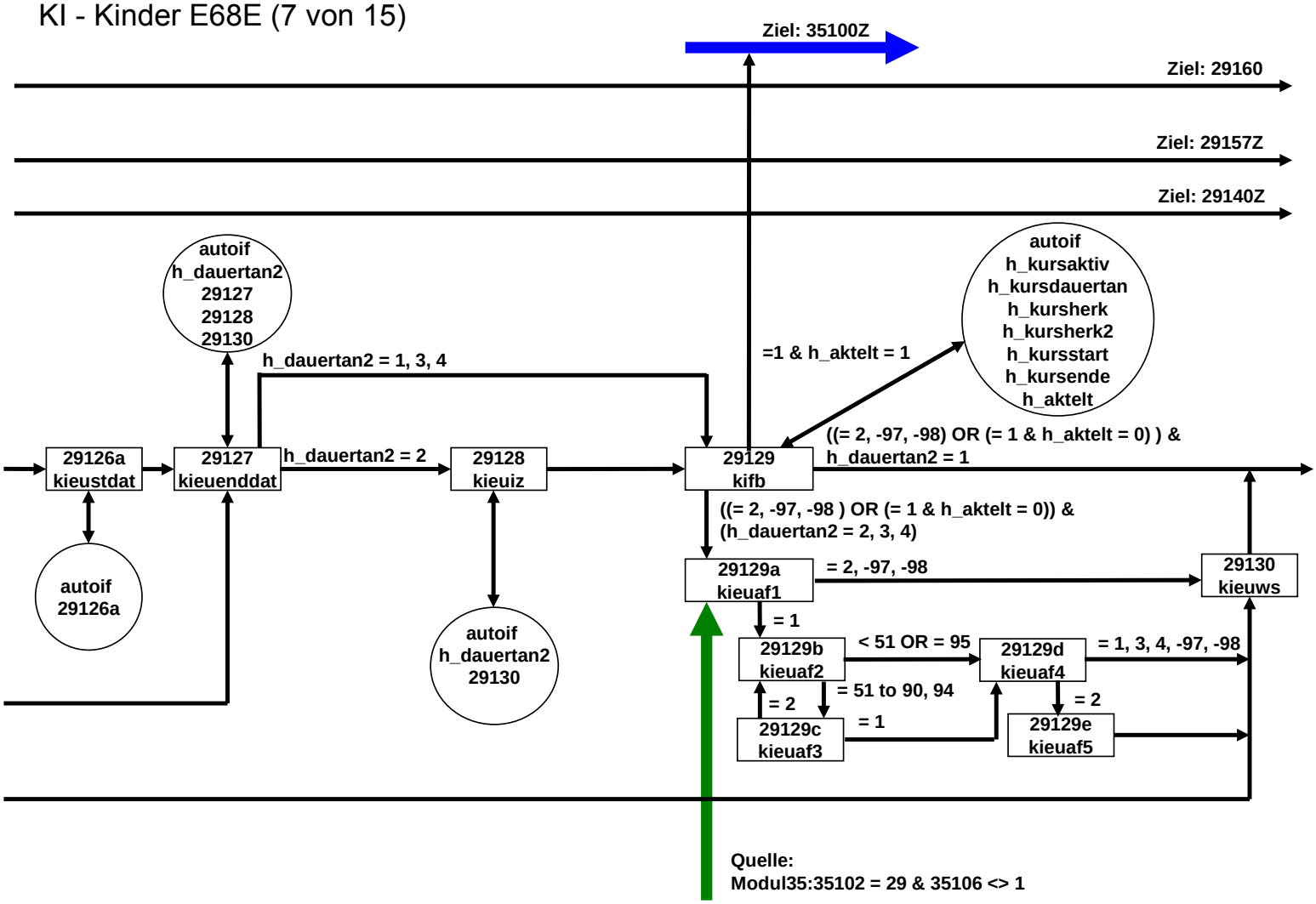

KI - Kinder E68E (8 von 15)

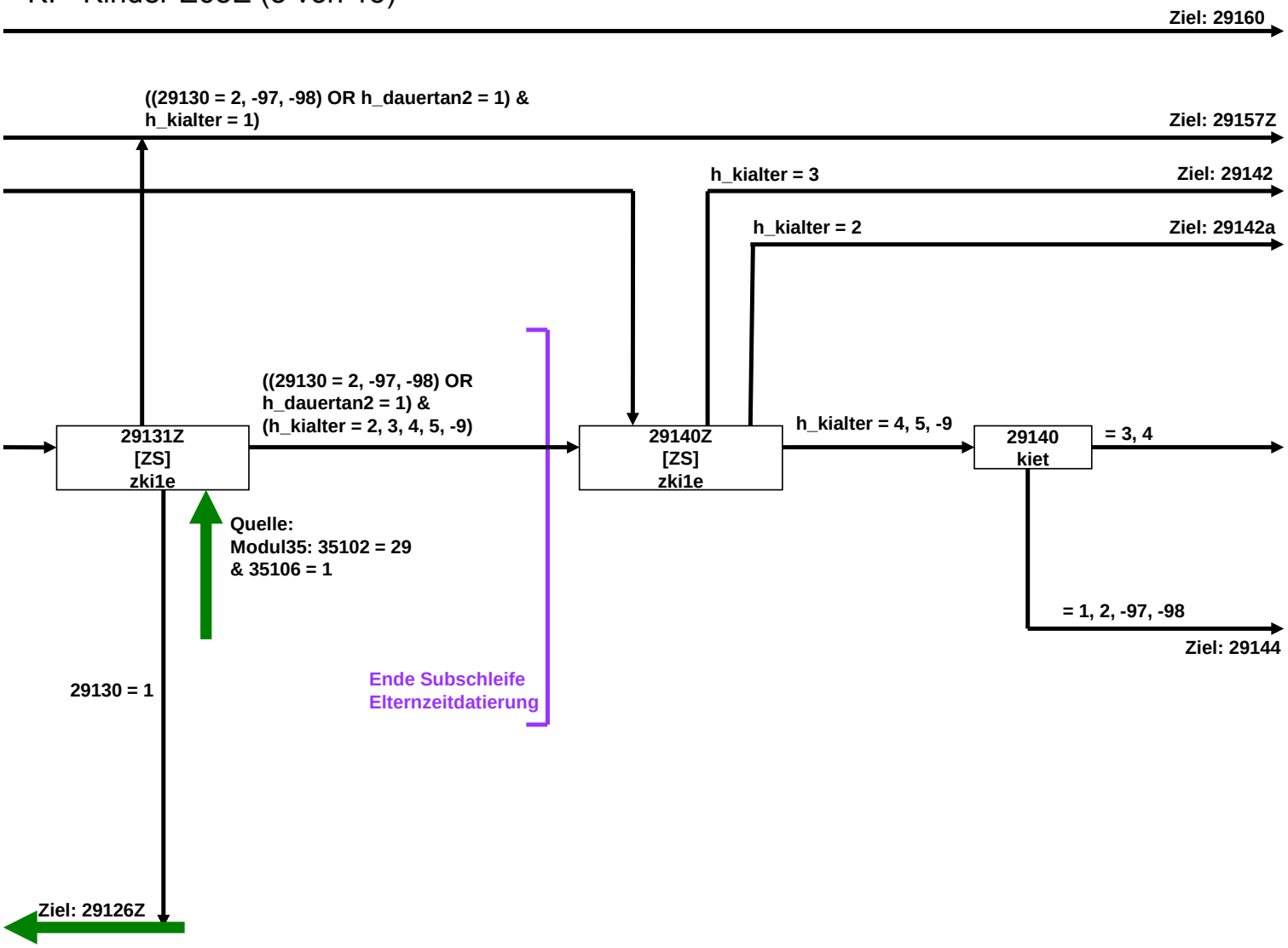

KI - Kinder E68E (9 von 15)

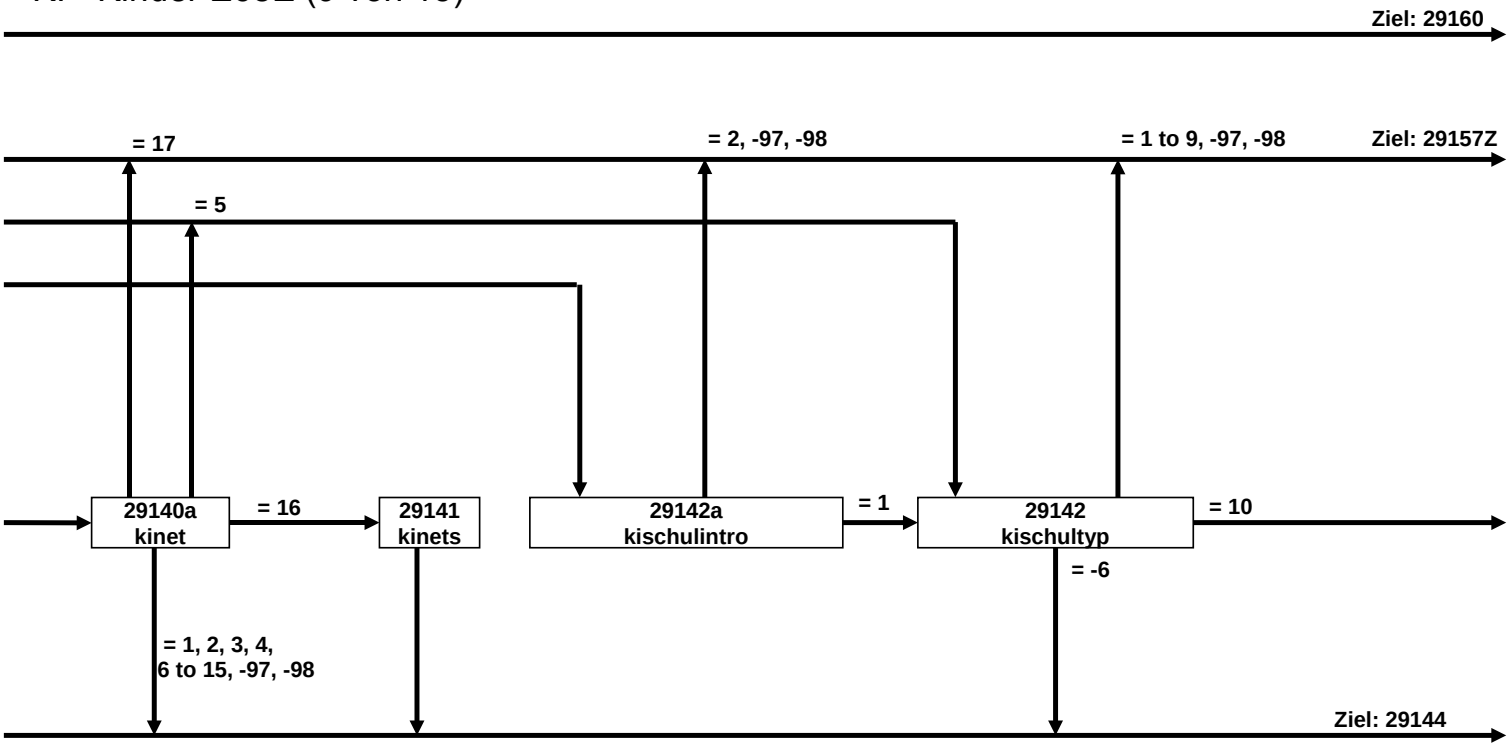

KI - Kinder E68E (10 von 15)

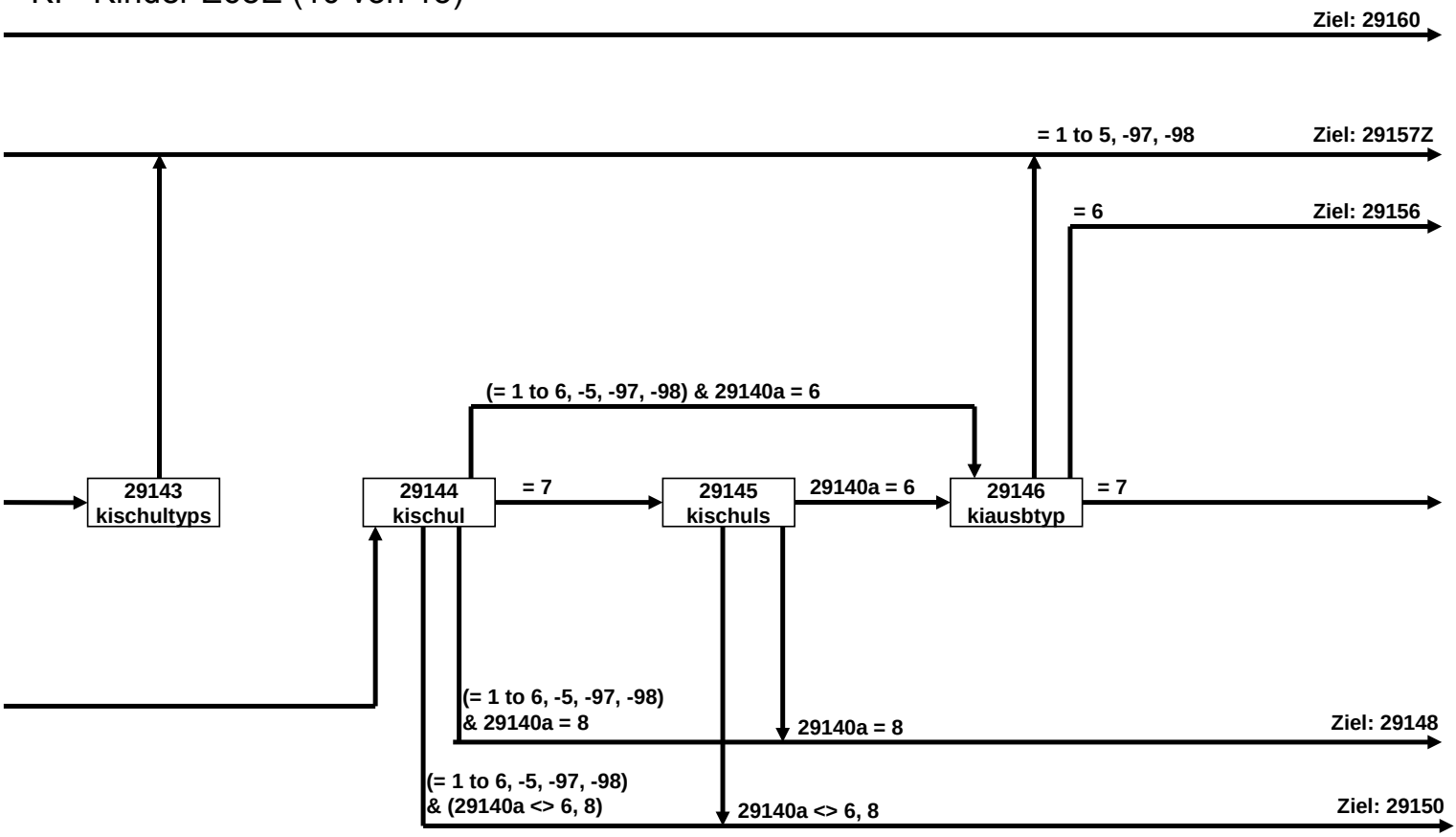

KI - Kinder E68E (11 von 15)

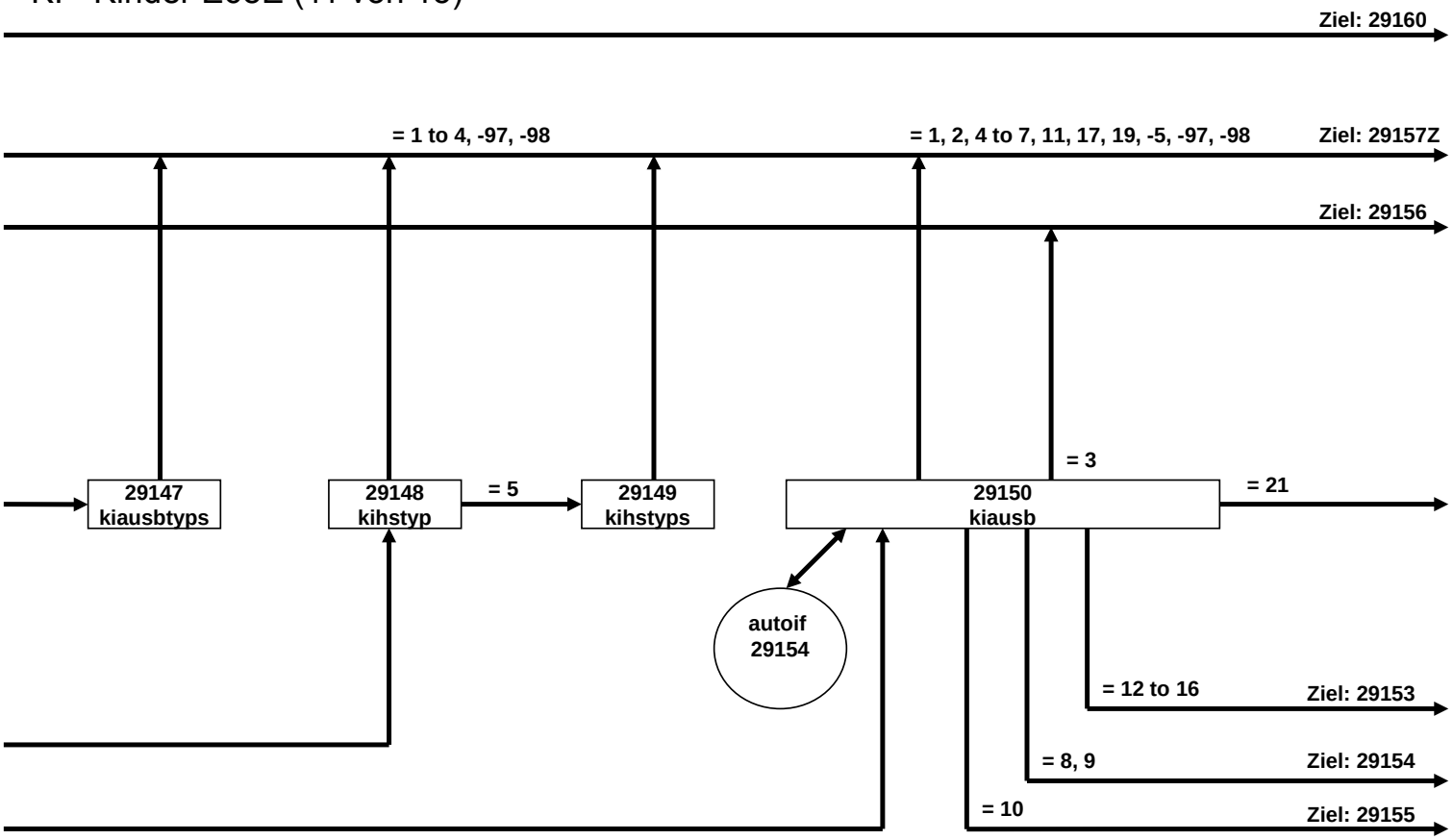

KI - Kinder E68E (12 von 15)

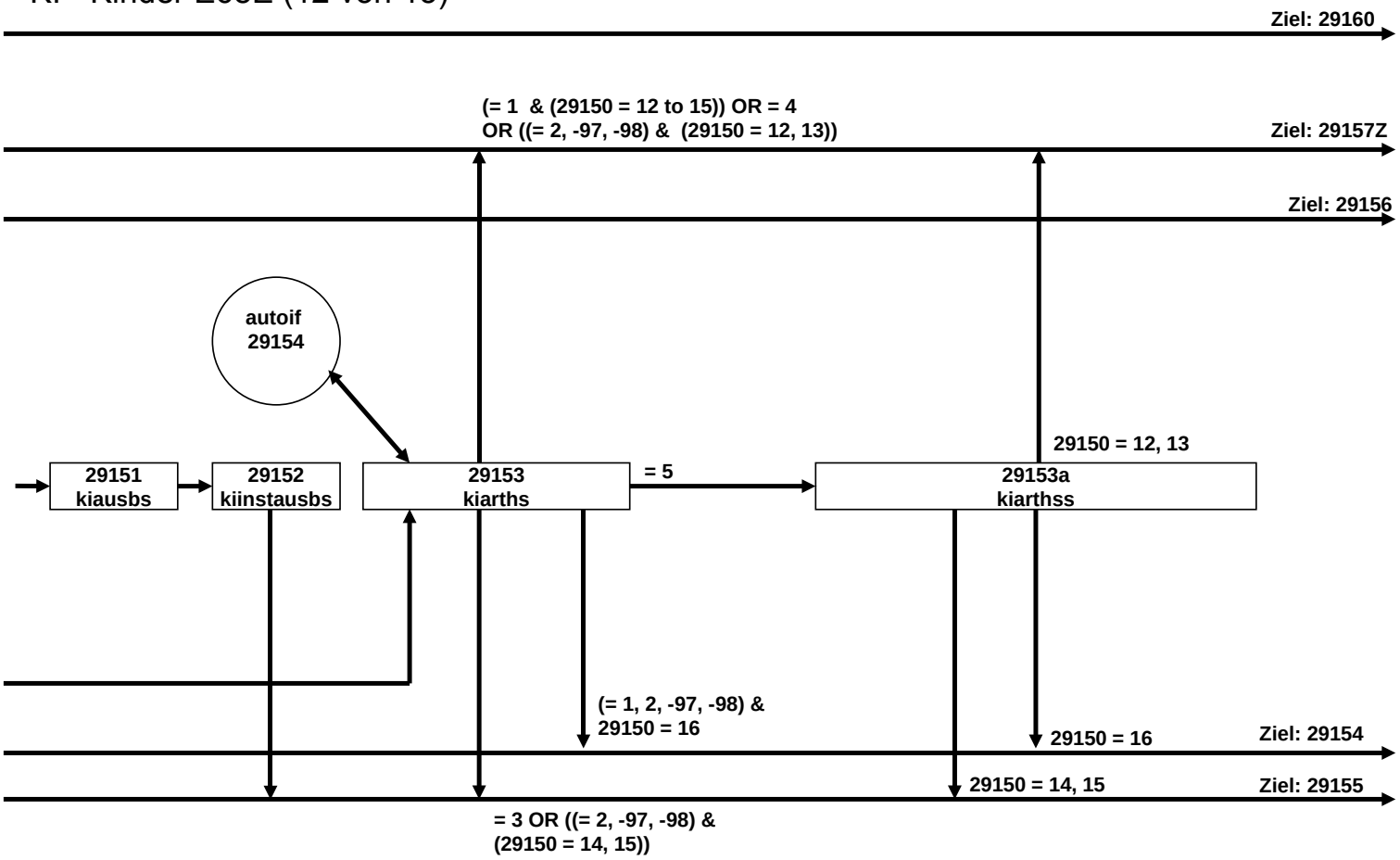

KI - Kinder E68E (13 von 15)

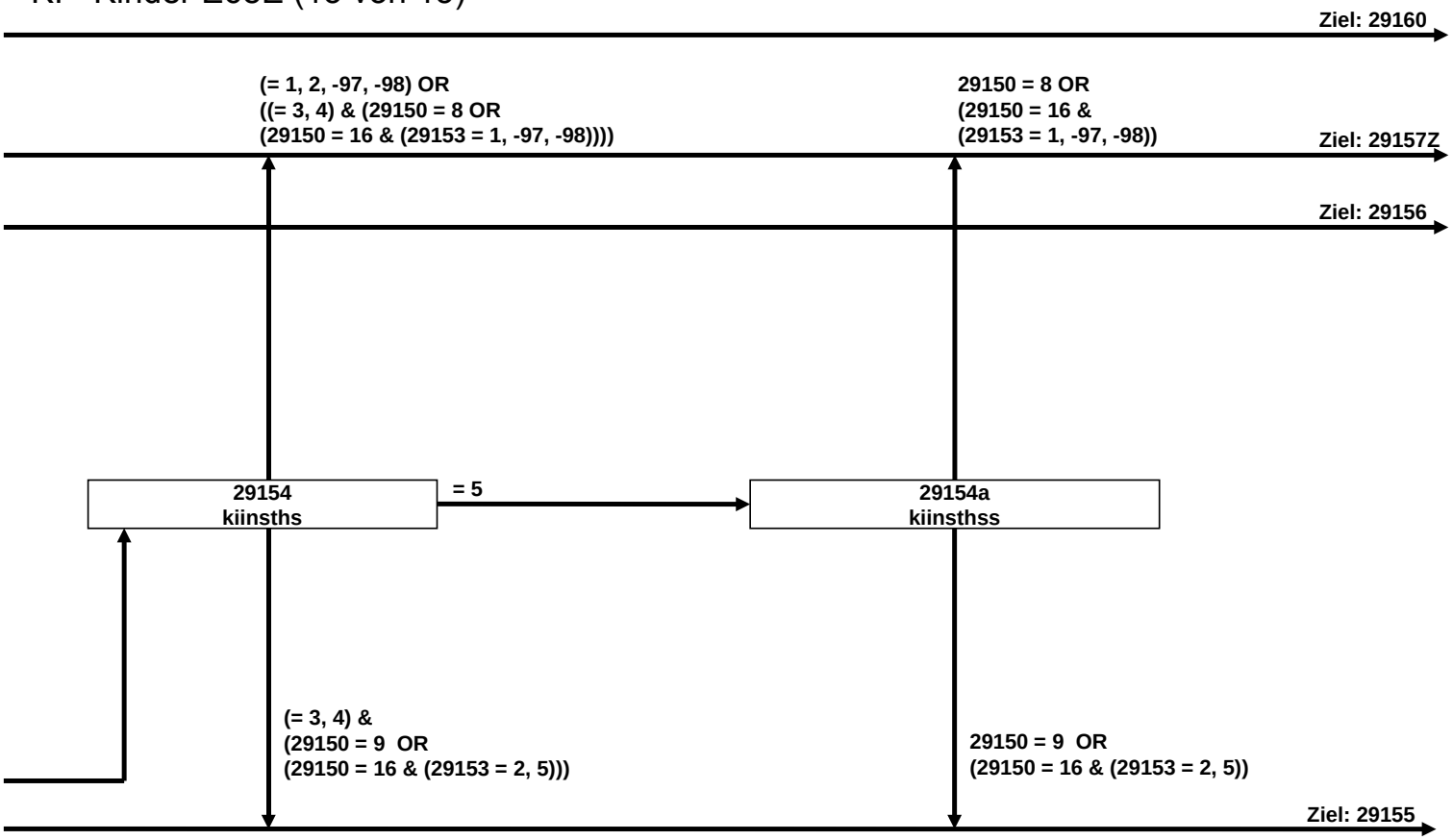

KI - Kinder E68E (14 von 15)

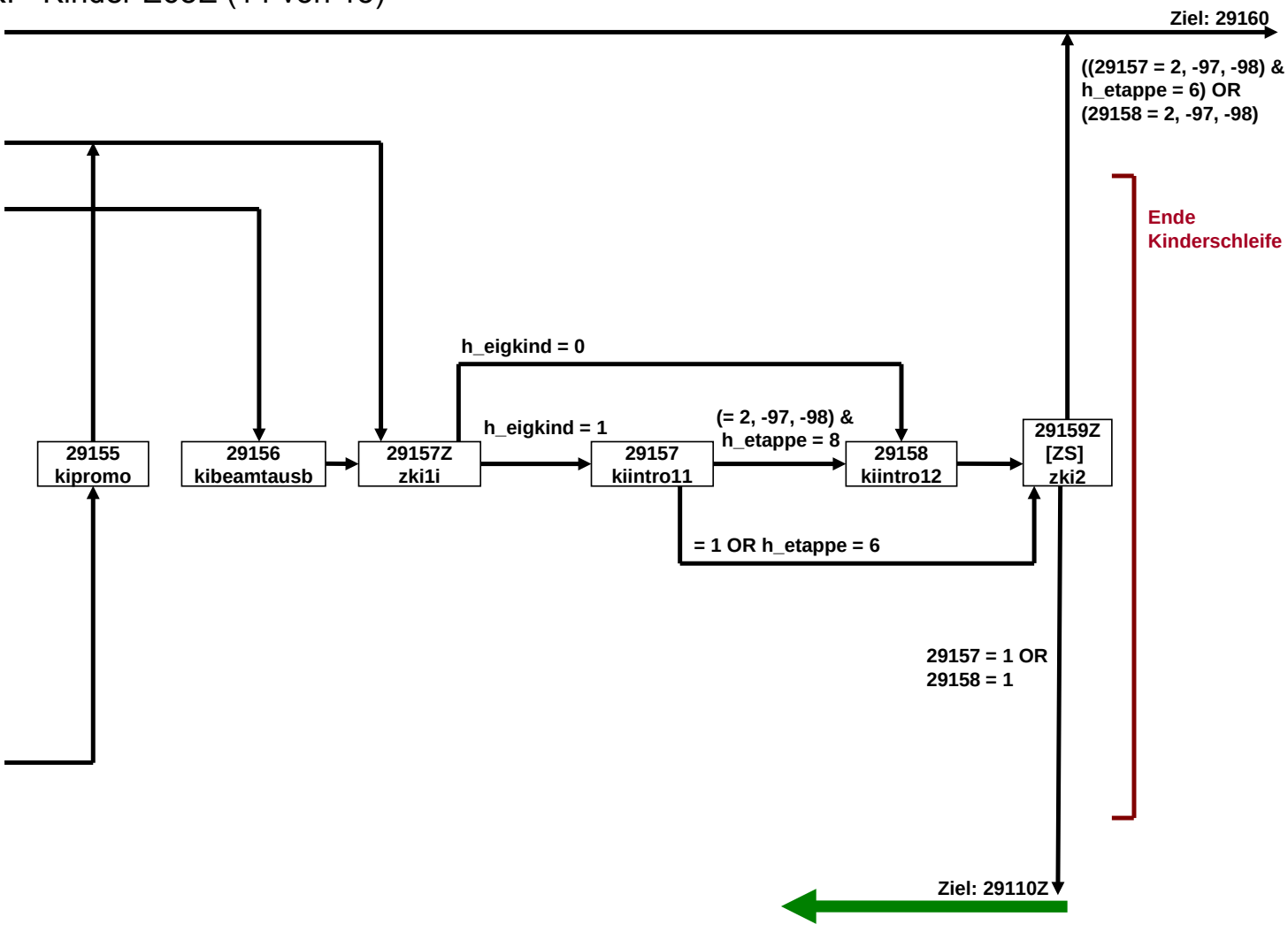

KI - Kinder E68E (15 von 15)

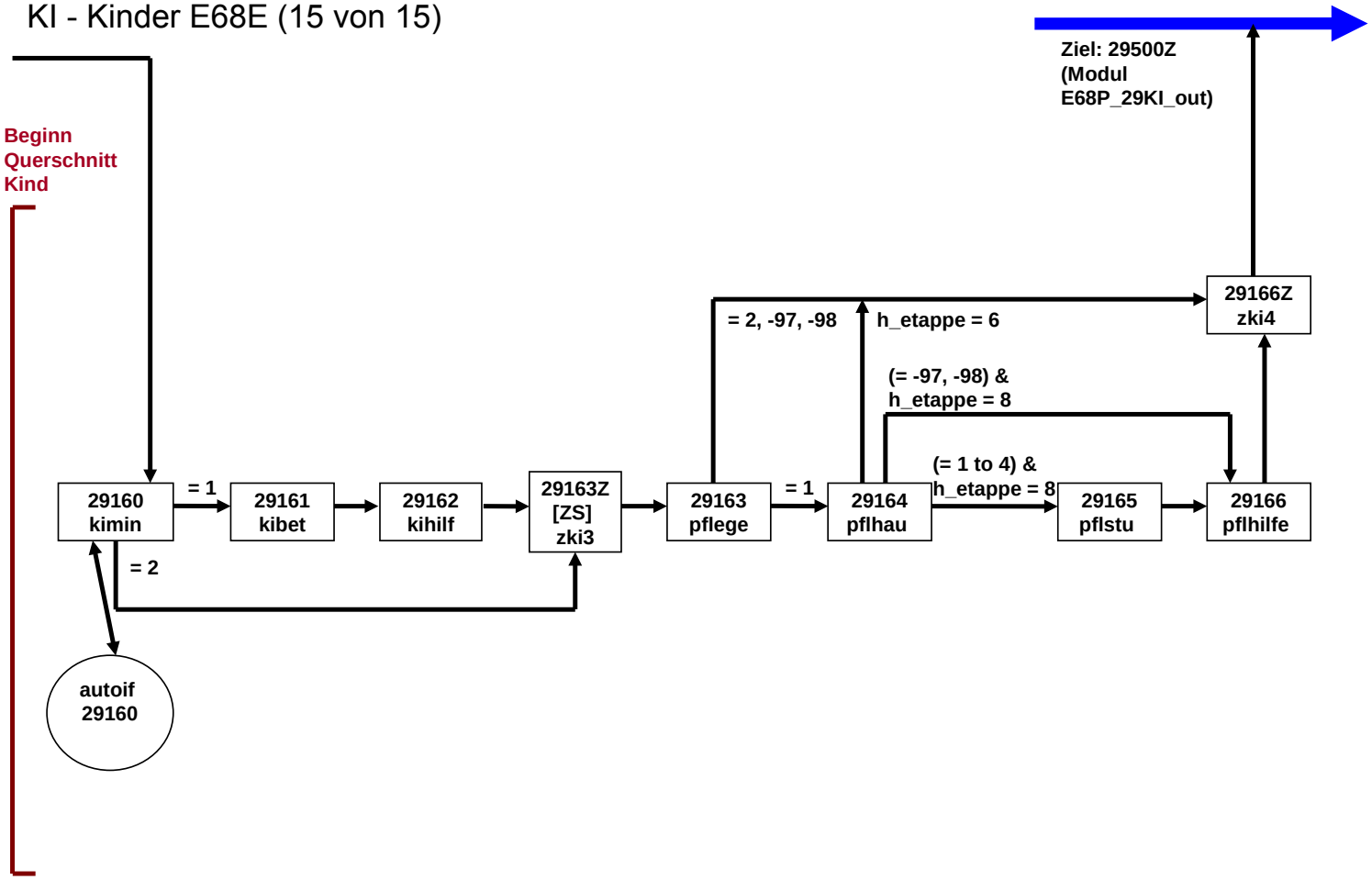

KU-Kurse E68E (1 von 4)

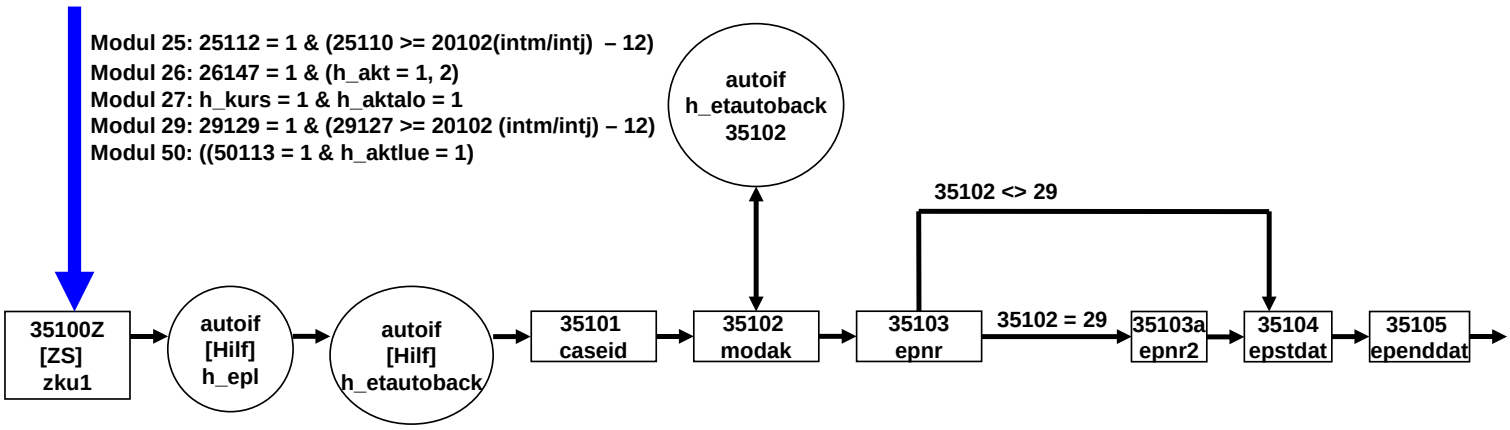

KU-Kurse E68E (2 von 4)

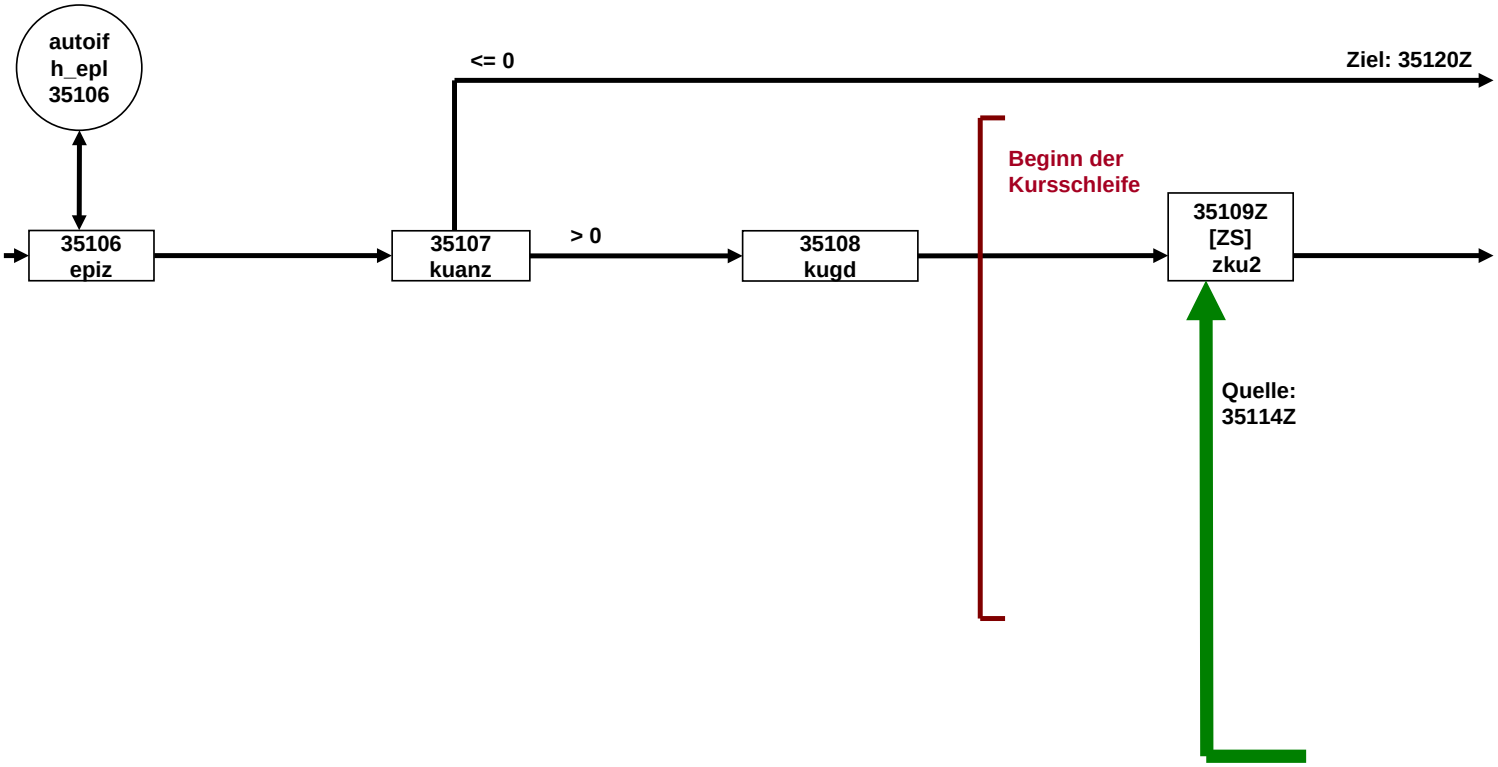

KU-Kurse E68E (3 von 4)

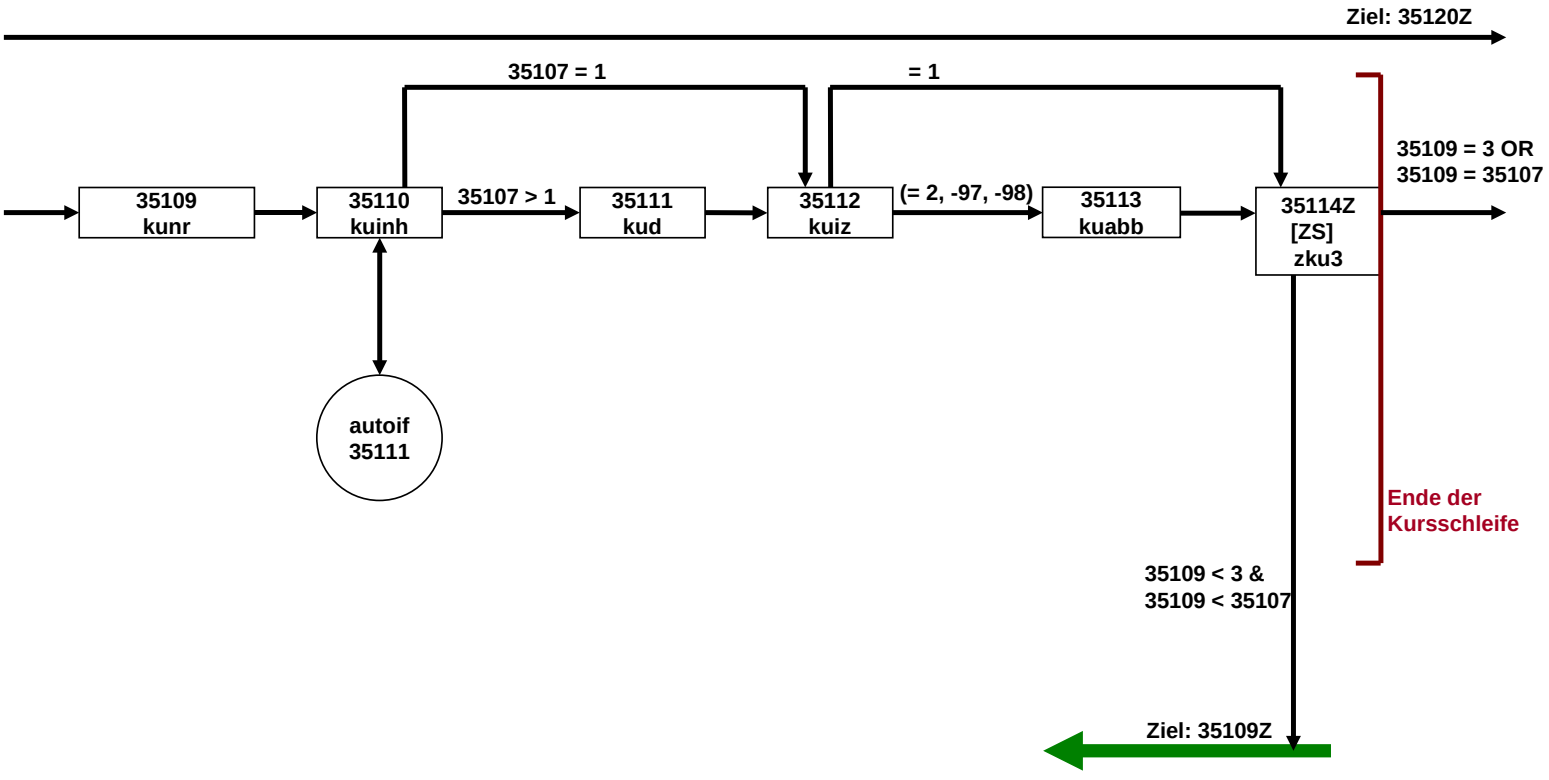

KU-Kurse E68E (4 von 4)

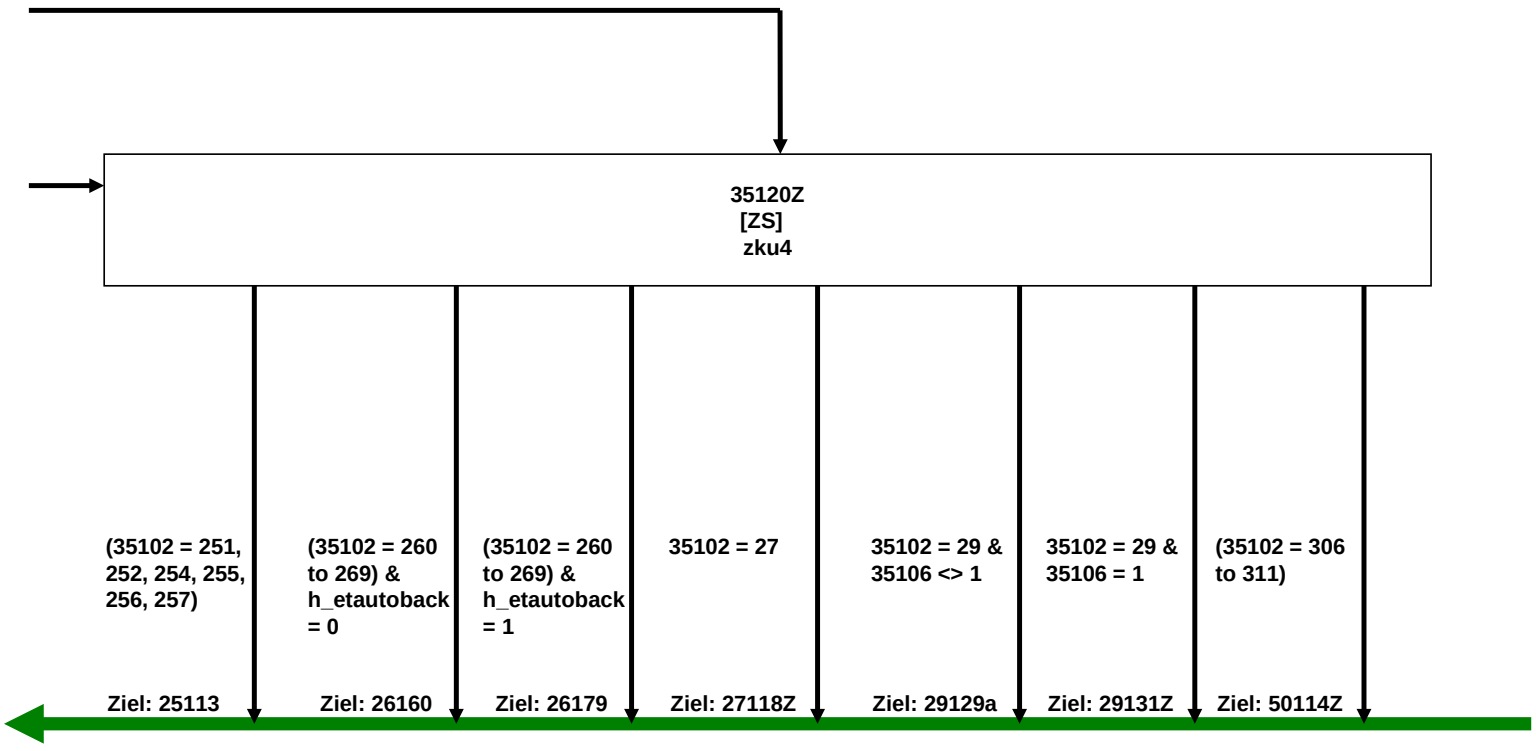

LU - Lückenepisode E68E (1 von 3)

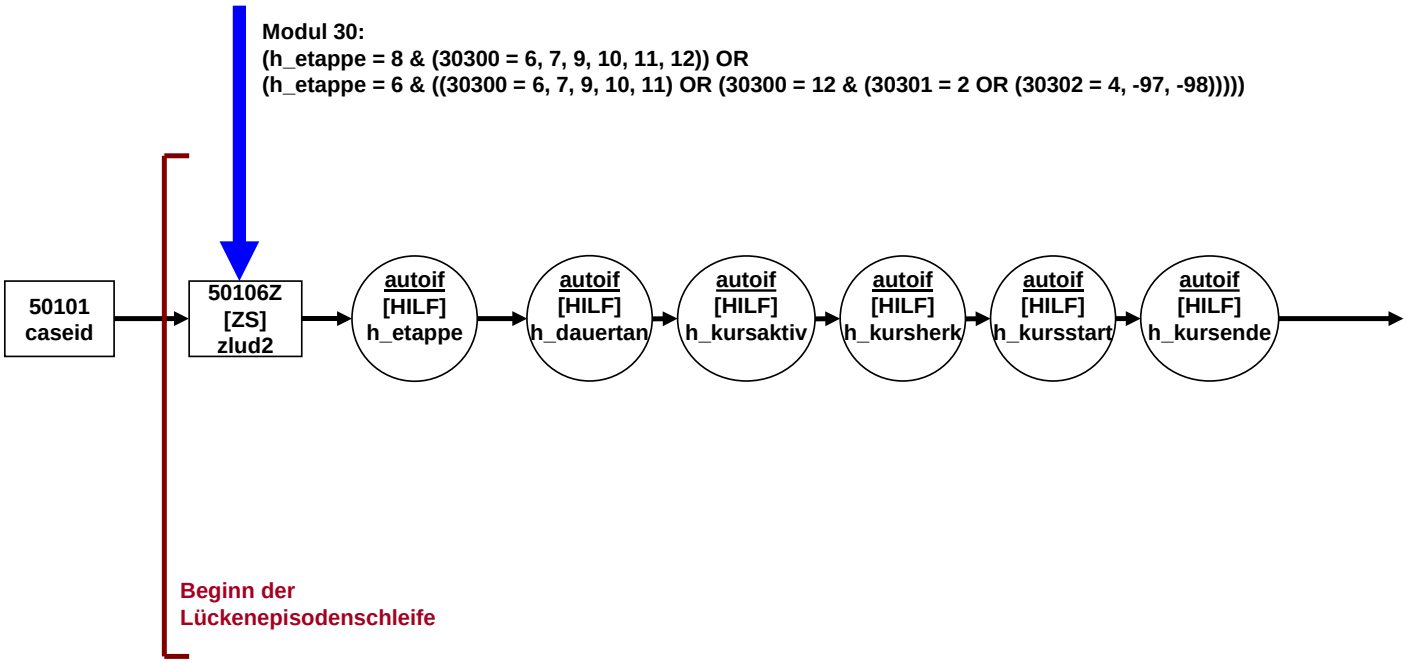

LU - Lückenepisode E68E (2 von 3)

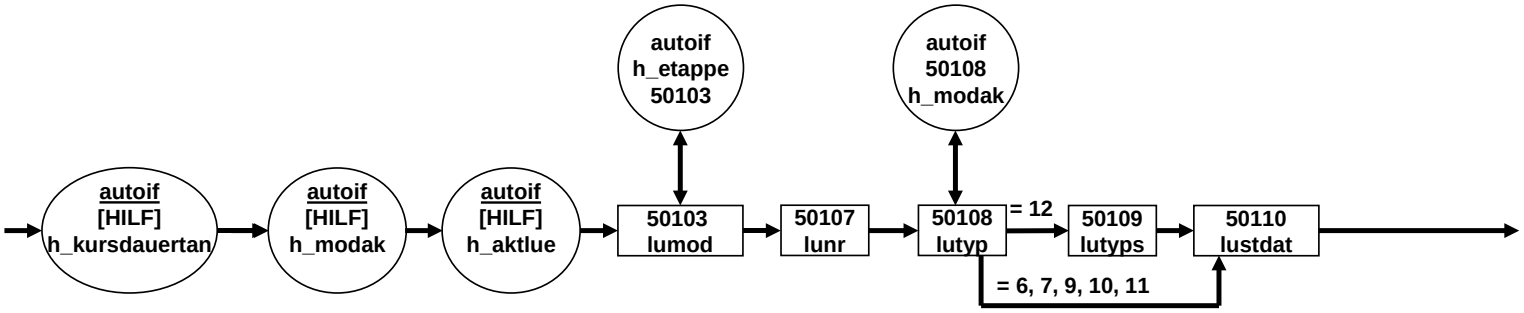

LU - Lückenepisode E68E (3 von 3)

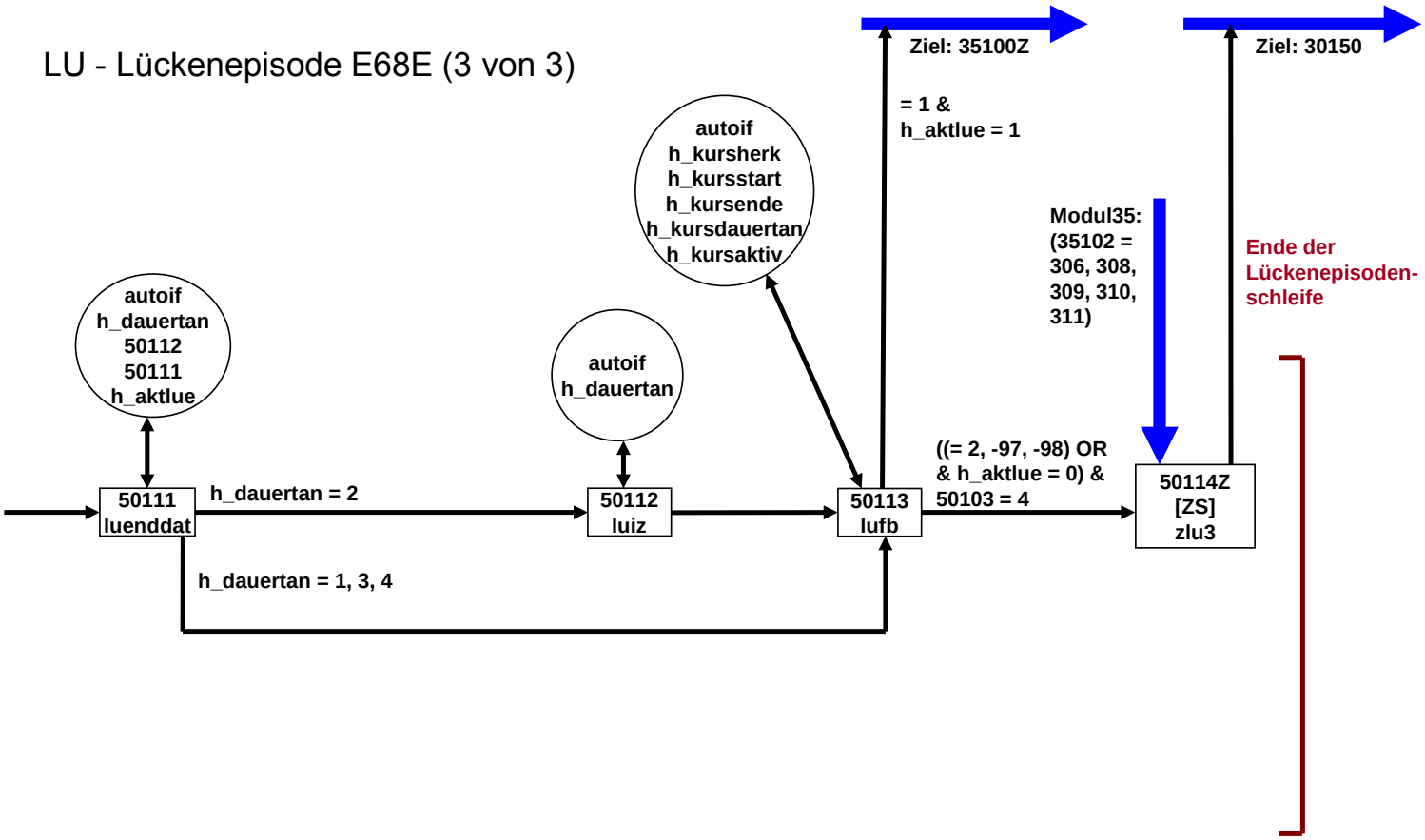

2.2 Programmiervorlage

Seite 1

	--st: **20a SCR Screening** **Erstbefragung E6E B109HS** **Grundlage: Haupterhebung E6 B93Erst V1.03 Feldversion** **Version 1.02** **Stand: 25.06.2015** --end--
20100Z	--va: **[ZS] zscr1** --fn: **20100Z** --vb: Zeitstempel 1 Screening --fr: [ZS] Zeitstempel 1 Screening --af: **goto 20100** --ef: **ALLE** --end--
	--va: **[HILF] h_incentive** --vb: Incentive-Höhe --fr: [HILF] Incentive-Höhe --we: 1: 30 2: 15 --end--
20100	--va: **caseid** --fn: **20100** --vb: Personennummer --fr: [AUTO] Personennummer --af: **goto 20101P4** --end--

	--st: **20a SCR Screening** **Erstbefragung E6E B109HS** **Grundlage: Haupterhebung E6 B93Erst V1.03 Feldversion** **Version 1.02** **Stand: 25.06.2015** --end--
20100Z	--va: **[ZS] zscr1** --fn: **20100Z** --vb: Zeitstempel 1 Screening --fr: [ZS] Zeitstempel 1 Screening --af: **goto 20100** --ef: **ALLE** --end--
	--va: **[HILF] h_incentive** --vb: Incentive-Höhe --fr: [HILF] Incentive-Höhe --we: 1: 30 2: 15 --end--
20100	--va: **caseid** --fn: **20100** --vb: Personennummer --fr: [AUTO] Personennummer --af: **goto 20101P4** --end--

20101P4	--va: **migpre** --fn: **20101P4** --vb: Preload Migrationshintergrund Etappe 6 --fr: [AUTO] Preload Migrationshintergrund Etappe 6 --we: -1: kein Migrationshintergrund 1: selbst zugewandert 2: nur Mutter zugewandert 3: nur Vater zugewandert 4: Mutter und Vater aus dem selben Herkunftsland zugewandert 5: Mutter und Vater aus unterschiedlichen Herkunftsländern zugewandert --ac: **autoif (20101P4 = .) 20101P4 = -1** --af: **goto 20101P8** --end--
20101P8	--va: **riskgr_HSPRE** --fn: **20101P8** --vb: Preload Schulform Abgangsschule (Infas Registerdaten) --fr: [AUTO] Schulform Abgangsschule (Infas Registerdaten) --we: 1: Hauptschule, Abgang ab K10 (hr) 2: Schulen mit mehreren Bildungsgängen, Abgang ab K10 (lr) 3: Realschulen, Abgang ab K10 (lr) 4: Gesamtschulen, Abgang ab K10 (lr) 5: Gymnasien, Abgang ab K10 (lr) 8: Förderschulen, Abgang ab K10 (hr) 9: jede Schulform, Abgang nach K9 (hr) --af: **goto 20101g** --end--

20101g	--va: **riskgroup** --fn: **20101g** --vb: Abgänger Förder- oder Hauptschule --fr: [AUTO] Abgänger Förder- oder Hauptschule --we: 1: high risk 2: low risk --ac: **autoif () 20101g = 2** **autoif (20101P8 = 1, 8, 9) 20101g = 1** **autoif () h_incentive = 20101g** --af: **goto 20101a** --end--
20101a	--va: **etappe** --fn: **20101a** --vb: Etappenzugehörigkeit --fr: [AUTO] Etappenzugehörigkeit --we: 6: Etappe 6 7: Etappe 7 8: Etappe 8 --af: **goto 20101b** --end--
20101b	--va: **studnr** --fn: **20101b** --vb: Studiennummer --fr: [AUTO] Studiennummer --af: **goto 20102** --end--

20102	--va: **intdat (intt / intm / intj)** --fn: **20102** --vb: Interviewdatum --fr: [AUTO] Interviewdatum --af: **goto 20101e** --end--
20101e	--va: **startjahr** --fn: **20101e** --vb: Jahr in dem Erstbefragung der ZP gestartet ist --fr: [AUTO] Jahr in dem Erstbefragung der ZP gestartet ist --we: OFFEN: ____ Startjahr --ac: **autoif (20102(intm) > 7) 20101e = 20102(intj)** **autoif (20102(intm) <= 7) 20101e = 20102(intj) – 1** --af: **goto 20101P28** --end--
20101P28	--va: **IDSF_PRE** --fn: **20101P28** --vb: Preload Schulform, an der ZP gezogen wurde (Infas Registerdaten) --fr: [AUTO] Schulform, an der ZP gezogen wurde (Infas Registerdaten) --we: 1: Hauptschule 2: Schule mit mehreren Bildungsgängen 3: Realschule 4: Gesamtschule 5: Gymnasium 8: Förderschule --af: **goto 20101i** --end--

20101i	--va: **e_meth** --fn: **20101i** --vb: CATI/CAPI --fr: [AUTO] CATI/CAPI --we: 1: CAPI 2: CATI --af: **goto 20102P4** --end--
20102P4	--va: **gebl_auslPRE** --fn: **20102P4** --vb: Preload Land des Geburtsorts (analyt. Preload S4) --fr: [AUTO] Preload Land des Geburtsorts --we: [Länderliste] -96: anderes Land / Land nicht in Liste -97: verweigert -98: weiß nicht --af: **goto 20102P6** --end--
20102P6	--va: **mgeble6PRE** --fn: **20102P6** --vb: Preload Geburtsland Mutter (analyt. Preload S4) --fr: [AUTO] Preload Geburtsland Mutter --we: [Länderliste] -96: Land nicht in Liste -97: verweigert -98: weiß nicht --af: **goto 20102P8** --end--

20102P8	--va: **vgeble6PRE** --fn: **20102P8** --vb: Preload Geburtsland Vater (analyt. Preload S4) --fr: [AUTO] Preload Geburtsland Vater --we: [Länderliste] -96: Land nicht in Liste -97: verweigert -98: weiß nicht --af: **goto 20401** --end--
20401	--va: **intro_page** --fn: **20401** --fr: **if (in Deutschland lebend)** Es geht um die Befragung „Schule, Ausbildung und Beruf“ der NEPS-Studie. Diese Studie wird gemeinsam von dem Leibniz-Institut für Bildungsverläufe e.V. (LIfBi) an der Universität Bamberg und infas durchgeführt. Sie will herausfinden, was junge Erwachsene nach dem Ende der Schulzeit machen. Dazu wurden Sie bereits mehrfach im Klassenraum oder persönlich befragt. Nun werden wir Sie persönlich weiter befragen, um zu erfahren, wie es bei Ihnen weiter gegangen ist,ob Sie beispielsweise eine Ausbildung oder ein Studium begonnen haben oder etwas ganz anderes machen. Außerdem möchten wir Ihnen einige Fragen zu Ihnen selbst und zu Ihrer Familie stellen, wie z.B. zu Ihrer Gesundheit, zu der Herkunft von Ihnen und der Ihrer Familie und zu Ihrer Freizeit. Die Befragung besteht diesmal aus zwei Teilen: Einem Interview und einer Online-Befragung. Das Interview möchten wir gerne jetzt mit Ihnen durchführen, es dauert circa 45 Minuten. Nach der daran anschließenden Online-Befragung erhalten Sie als kleines Dankeschön für Ihre Teilnahme **<h_incentive(LABEL)>** Euro. infas garantiert Ihnen, dass alle Ihre Angaben streng vertraulich behandelt werden und anonym bleiben, d.h. getrennt von Ihrer Adresse ausgewertet werden. Alle Mitarbeiterinnen und Mitarbeiter des infas-Instituts sind dazu verpflichtet, alle Ihre Angaben geheim zu halten. Eine Verwendung für andere Zwecke als nur für diese Untersuchung ist ausgeschlossen. Die Teilnahme an der Befragung ist freiwillig und wenn Sie nicht teilnehmen, entstehen Ihnen auch keine Nachteile. **if (im Ausland lebend)** Es geht um die Befragung „Schule, Ausbildung und Beruf“ der NEPS-Studie. Diese Studie wird gemeinsam von dem Leibniz-Institut für Bildungsverläufe e.V. (LIfBi) an der Universität Bamberg und infas durchgeführt. Sie will herausfinden, was junge Erwachsene nach dem Ende der Schulzeit machen. Dazu wurden Sie bereits mehrfach im Klassenraum oder persönlich befragt. Nun werden wir Sie

	persönlich weiter befragen, um zu erfahren, wie es bei Ihnen weiter gegangen ist,ob Sie beispielsweise eine Ausbildung oder ein Studium begonnen haben oder etwas ganz anderes machen. Außerdem möchten wir Ihnen einige Fragen zu Ihnen selbst und zu Ihrer Familie stellen, wie z.B. zu Ihrer Gesundheit, zu der Herkunft von Ihnen und der Ihrer Familie und zu Ihrer Freizeit. Die Befragung besteht diesmal aus zwei Teilen: Einem Interview und einer Online-Befragung. Das Interview möchten wir gerne jetzt mit Ihnen durchführen, es dauert circa 45 Minuten. Nach der daran anschließenden Online-Befragung erhalten Sie als kleines Dankeschön für Ihre Teilnahme per E-Mail einen Amazon-Gutschein in Höhe von **<h_incentive(LABEL)>** Euro. infas garantiert Ihnen, dass alle Ihre Angaben streng vertraulich behandelt werden und anonym bleiben, d.h. getrennt von Ihrer Adresse ausgewertet werden. Alle Mitarbeiterinnen und Mitarbeiter des infas-Instituts sind dazu verpflichtet, alle Ihre Angaben geheim zu halten. Eine Verwendung für andere Zwecke als nur für diese Untersuchung ist ausgeschlossen. Die Teilnahme an der Befragung ist freiwillig und wenn Sie nicht teilnehmen, entstehen Ihnen auch keine Nachteile. --in: **if (in Deutschland lebend)** <<Siehe Anschreiben Bei Fragen, woher wir die Adresse haben Ihre Adresse wurde uns – noch während Sie in der 9. Klasse waren – von Ihren Eltern mitgeteilt. Die Telefonnummer wurde anhand von Telefonbucheintragungen ermittelt. Bei Fragen, wer die Studie durchführt Die Studie ist Teil eines großen Projekts zu Bildungsverläufen in Deutschland. Dieses Projekt hat seinen Sitz am Leibniz-Institut für Bildungsverläufe e.V. (LIfBi) an der Otto-Friedrich-Universität Bamberg und arbeitet eng mit vielen namhaften Forschungsinstituten zusammen. Bei Fragen nach weiteren Informationsmöglichkeiten Persönlicher Ansprechpartner bei infas ist Frau xxxx unter Telefon: xxxx (kostenfrei) oder per Mail unter xxxx. Bei Fragen nach den **<h_incentive(LABEL)>** Euro Die **<h_incentive(LABEL)>** Euro werden im Anschluss an die Befragung mit einem Dankschreiben per Post zugesendet.>> **if (im Ausland lebend)** <<Siehe Anschreiben Bei Fragen, woher wir die Adresse haben Ihre Adresse wurde uns – noch während Sie in der 9. Klasse waren – von Ihren Eltern mitgeteilt. Die Telefonnummer wurde anhand von Telefonbucheintragungen ermittelt. Bei Fragen, wer die Studie durchführt Die Studie ist Teil eines großen Projekts zu Bildungsverläufen in Deutschland. Dieses Projekt hat seinen Sitz am Leibniz-Institut für Bildungsverläufe e.V. (LIfBi) an der Otto-Friedrich-Universität Bamberg und arbeitet eng mit vielen namhaften Forschungsinstituten zusammen. Bei Fragen nach weiteren Informationsmöglichkeiten Persönlicher Ansprechpartner bei infas ist Frau xxxx unter Telefon: xxxx (kostenfrei) oder per Mail unter xxxx. Bei Fragen nach den **<h_incentive(LABEL)>** Euro Die **<h_incentive(LABEL)>** Euro bekommen Sie in Form eines Amazon-Gutscheins. Im Anschluss an die Befragung wird Ihnen ein Amazon-Gutschein-Code per E-Mail zugesendet.>> --we:

	1: weiter --af: **goto 20402** --end--
20402	--va: **einw** --fn: **20402** --vb: Einwilligung --fr: Dürfen wir jetzt mit der Befragung beginnen? --we: 1: ja, weiter 2: nein, ZP ist mit Befragung nicht einverstanden --in: <<Wenn Termin, NEUSTART und Terminmaske im INTRO!>> --af: **if (20402 = 1) goto 20103** **if (20402 = 2) goto 20200Z** --end--
20103	--va: **sex** --fn: **20103** --vb: Geschlecht --in: <<Bitte das Geschlecht der ZIELPERSON eingeben.>> --we: 1: männlich 2: weiblich --af: **goto 20104** --end--

20104	--va: **Psex1** --fn: **20104** --vb: Geschlechtsangabe korrekt? --fr: [AUTO] Prüfung (20103 = sex_Stichprobe) --we: 1: ja 2: nein --af: **if (20104 = 1) goto 20106** **if (20104 = 2) goto 20105** --end--
20105	--va: **Psex2** --fn: **20105** --vb: Überprüfung Geschlechtsangabe --fr: **[NCS]** --in: <<Abweichung im Geschlecht, bitte Eingabe überprüfen und sicherstellen, dass die richtige Zielperson aus dem Adressfeld am Apparat ist.>> --we: 1: Name der Zielperson stimmt mit dem Adressfeld überein. 2: Die Person ist nicht die Zielperson. --af: **if (20105 = 1) goto 20106** **if (20105 = 2) goto 20200Z** --end--

20106	--va: **gebdat (gebt / gebm / gebj)** --fn: **20106** --vb: Geburtsdatum --fr: Sagen Sie mir bitte zunächst Ihr Geburtsdatum! --we: Tag__ Monat __ Jahr ____ **BUTTONS: verweigert (-97), weiß nicht (-98)** --ra: **20106(gebt) = 1 to 31, -97, -98** **20106(gebm) = 1 to 12, -97, -98** **20106(gebj) = 1990 to 1999, -97, -98** --af: **if (20106(gebj) > 0) goto 20107a** **if (20106(gebj) = -97, -98) goto 20200Z** --end--
20107a	--va: **Pgeb1a** --fn: **20107a** --vb: Altersangabe korrekt? --fr: [AUTO] Prüfung (20106(gebj/gebm) = gebjahr/gebmonat_Stichprobe) --we: 1: ja 2: nein --af: **if (20107a = 1 & 20101i = 1) goto 20200Z** **if (20107a = 1 & 20101i = 2 & (20102(intm / intj) – 20106(gebm / gebj) <= 192)) goto 20200Z** **if (20107a = 1 & 20101i = 2 & (20102(intm / intj) – 20106(gebm / gebj) > 192)) goto 20435** **if (20107a = 2) goto 20108** --end--

20108	--va: **Pgeb2** --fn: **20108** --vb: Überprüfung Altersangabe --fr: **[NCS]** --in: <<Abweichung im Alter. Bitte Eingabe überprüfen und sicherstellen, dass die richtige Zielperson am Apparat ist.>> --we: 1: Name der Zielperson stimmt mit dem Adressfeld überein. 2: Die Person ist nicht die Zielperson. --af: **if (20108 = 1 & 20101i = 1) goto 20200Z** **if (20108 = 1 & 20101i = 2 & (20102(intm / intj) – 20106(gebm / gebj) <= 192)) goto 20200Z** **if (20108 = 1 & 20101i = 2 & (20102(intm / intj) – 20106(gebm / gebj) > 192)) goto 20435** **if (20108 = 2) goto 20200Z** --end--
20435	--va: **mitsup** --fn: **20435** --in: <<ACHTUNG, Frage nicht stellen! Haben Sie von der Supervision die Anweisung erhalten, das Interview aufzuzeichnen?>> --we: 1: ja 2: nein --af: **if (20435 = 1) goto 20403** **if (20435 = 2) goto 20200Z** --end--

20403	--va: **mitschn** --fn: **20403** --vb: Einverständnis zum Mitschnitt des Interviews --fr: Bevor wir das Interview beginnen, möchte ich Sie noch fragen, ob Sie damit einverstanden sind, dass wir das Gespräch mitschneiden. Die Aufzeichnung dient dabei ausschließlich dazu, die Interviews besser auswerten zu können. Und natürlich ist auch dabei absolut garantiert, dass alle Ihre Angaben anonym ausgewertet werden, also ohne Ihren Namen und Ihre Adresse. --in: <<Text vollständig vorlesen!>> --we: 1: ja, mit Aufzeichnung einverstanden 2: nein, NICHT mit Aufzeichnung einverstanden --af: **if (20403 = 1) goto 20404** **if (20403 = 2) goto 20200Z** --end--
20404	--va: **mitsa** --fn: **20404** --vb: Mitschnitt aktiviert --in: <<Frage nicht stellen! Ist der Mitschnitt aktiviert?>> --we: 1: ja, ist aktiviert 2: nein, technische Probleme --af: **goto 20200Z** --end--
20200Z	--va: **[ZS] zscr2** --fn: **20200Z** --vb: Zeitstempel 2 Screening --fr: [ZS] Zeitstempel 2 Screening --af: **if (20402 = 2) goto Ende** **if (20105 = 2 OR 20108 = 2) goto NEUSTART und Terminmaske im INTRO** **if (20402 <> 2 & 20105 <> 2 & 20108 <> 2) goto 20101Z (Modul 20bQS1)** --end--

	--st: **20b QS1 Interviewstart / Querschnitt 1** **Erstbefragung B109HS** **Grundlage: Haupterhebung E6 B93Erst V1.02 Feldversion** **Version 1.02** **Stand: 15.06.2014** --end--
20101Z	--va: **[ZS] zqs1_1** --fn: **20101Z** --vb: Zeitstempel 1 Querschnitt 1 --fr: [ZS] Zeitstempel 1 Querschnitt 1 --af: **goto 20101** --ef: **Modul 20aSCR: ALLE** --end--
	--va: **[HILF] h_etappe** --vb: Etappenummer --fr: [HILF] Etappenummer --we: 6: Etappe 6 7: Etappe 7 8: Etappe 8 --end--
20101	--va: **caseid** --fn: **20101** --vb: Personennummer --fr: [AUTO] Personennummer --ac: **autoif (20101a) h_etappe = 20101a** --af: **goto 20110a** --end--
	--st: **Zufriedenheit – Säule 5** --end--

20110a	--va: **satis1** --fn: **20110a** --vb: Zufriedenheit mit Leben --fr: Ich möchte Ihnen zu Beginn einige Fragen zu Ihrer gegenwärtigen Zufriedenheit mit unterschiedlichen Aspekten Ihres Lebens stellen. Bitte antworten Sie auf einer Skala von 0 bis 10. ‚0' bedeutet, dass Sie ‚ganz und gar !!un!!zufrieden sind, ‚10' bedeutet, Sie sind ganz und gar zufrieden. Mit den Zahlen dazwischen können Sie Ihr Urteil abstufen. Wie zufrieden sind Sie gegenwärtig, alles in allem, mit Ihrem Leben? --we: 0: ganz und gar unzufrieden 1: 1 2: 2 3: 3 4: 4 5: 5 6: 6 7: 7 8: 8 9: 9 10: ganz und gar zufrieden **BUTTONS: verweigert (-97), weiß nicht (-98)** --af: **goto 20110b** --end--

20110b	--va: **satis2** --fn: **20110b** --vb: Zufriedenheit mit Lebensstandard --fr: Wie zufrieden sind Sie mit dem, was Sie haben? Denken Sie dabei an Geld, Einkommen und Dinge, die Sie besitzen. --in: <<Bei Bedarf Skalenanweisungen wiederholen: Bitte antworten Sie auf einer Skala von 0 bis 10. ‚0' bedeutet, dass Sie ganz und gar !!un!!zufrieden sind, ‚10' bedeutet, Sie sind ganz und gar zufrieden. Mit den Zahlen dazwischen können Sie Ihr Urteil abstufen.>> --we: 0: ganz und gar unzufrieden 1: 1 2: 2 3: 3 4: 4 5: 5 6: 6 7: 7 8: 8 9: 9 10: ganz und gar zufrieden **BUTTONS: verweigert (-97), weiß nicht (-98)** --af: **goto 20110c** --end--

20110c	--va: **satis3** --fn: **20110c** --vb: Zufriedenheit mit Gesundheit --fr: Wie zufrieden sind Sie mit Ihrer Gesundheit? --in: <<Bei Bedarf Skalenanweisungen wiederholen: Bitte antworten Sie auf einer Skala von 0 bis 10. ‚0' bedeutet, dass Sie ganz und gar !!un!!zufrieden sind, ‚10' bedeutet, Sie sind ganz und gar zufrieden. Mit den Zahlen dazwischen können Sie Ihr Urteil abstufen.>> --we: 0: ganz und gar unzufrieden 1: 1 2: 2 3: 3 4: 4 5: 5 6: 6 7: 7 8: 8 9: 9 10: ganz und gar zufrieden **BUTTONS: verweigert (-97), weiß nicht (-98)** --af: **goto 20110d** --end--

20110d	--va: **satis4** --fn: **20110d** --vb: Zufriedenheit mit Familienleben --fr: Wie zufrieden sind Sie mit Ihrem Familienleben? --in: <<Bei Bedarf Skalenanweisungen wiederholen: Bitte antworten Sie auf einer Skala von 0 bis 10. ‚0' bedeutet, dass Sie ganz und gar !!un!!zufrieden sind, ‚10' bedeutet, Sie sind ganz und gar zufrieden. Mit den Zahlen dazwischen können Sie Ihr Urteil abstufen. Mit Familie sind die Personen gemeint, die Sie persönlich als Ihre Familie bezeichnen würden.>> --we: 0: ganz und gar unzufrieden 1: 1 2: 2 3: 3 4: 4 5: 5 6: 6 7: 7 8: 8 9: 9 10: ganz und gar zufrieden **BUTTONS: trifft nicht zu (-93), verweigert (-97), weiß nicht (-98)** --af: **goto 20110e** --end--

20110e	--va: **satis5** --fn: **20110e** --vb: Zufriedenheit mit Bekannten- und Freundeskreis --fr: Wie zufrieden sind Sie mit Ihrem Bekannten- und Freundeskreis? --in: <<Bei Bedarf Skalenanweisungen wiederholen: Bitte antworten Sie auf einer Skala von 0 bis 10. ‚0' bedeutet, dass Sie ganz und gar !!un!!zufrieden sind, ‚10' bedeutet, Sie sind ganz und gar zufrieden. Mit den Zahlen dazwischen können Sie Ihr Urteil abstufen.>> --we: 0: ganz und gar unzufrieden 1: 1 2: 2 3: 3 4: 4 5: 5 6: 6 7: 7 8: 8 9: 9 10: ganz und gar zufrieden **BUTTONS: trifft nicht zu (-93), verweigert (-97), weiß nicht (-98)** --af: **goto 20110f** --end--

20110f	--va: **satis7** --fn: **20110f** --vb: Zufriedenheit mit Ausbildung --fr: Bitte beantworten Sie die folgende Frage nur, wenn Sie sich aktuell in einer Ausbildung bzw. Berufsvorbereitung befinden. Anderenfalls geben Sie bitte „trifft nicht zu“ an. Wie zufrieden sind Sie mit Ihrer Ausbildung bzw. Ihrer Berufsvorbereitung? --in: << Für Personen, die keine Ausbildung oder Berufsvorbereitung machen, bitte TNZ ankreuzen. Bei Bedarf Skalenanweisungen wiederholen: Bitte antworten Sie auf einer Skala von 0 bis 10. ‚0’ bedeutet, dass Sie ganz und gar !!un!!zufrieden sind, ‚10’ bedeutet, Sie sind ganz und gar zufrieden. Mit den Zahlen dazwischen können Sie Ihr Urteil abstufen. Dazu zählen auch Praktikum, Freiwilliges Soziales Jahr.>> --we: 0: ganz und gar unzufrieden 1: 1 2: 2 3: 3 4: 4 5: 5 6: 6 7: 7 8: 8 9: 9 10: ganz und gar zufrieden **BUTTONS: trifft nicht zu (-93), verweigert (-97), weiß nicht (-98)** --af: **goto 20110h** --end--

20110h	--va: **satis6** --fn: **20110h** --vb: Zufriedenheit mit Schule --fr: Bitte beantworten Sie die folgende Frage nur, wenn Sie aktuell eine Schule oder Berufsschule besuchen. Anderenfalls geben Sie bitte „trifft nicht zu“ an. Wie zufrieden sind Sie mit Ihrer schulischen Situation? --in: << Für Personen, die keine Schule besuchen, bitte TNZ ankreuzen. Bei Bedarf Skalenanweisungen wiederholen: Bitte antworten Sie auf einer Skala von 0 bis 10. ‚0’ bedeutet, dass Sie ganz und gar !!un!!zufrieden sind, ‚10’ bedeutet, Sie sind ganz und gar zufrieden. Mit den Zahlen dazwischen können Sie Ihr Urteil abstufen.>> --we: 0: ganz und gar unzufrieden 1: 1 2: 2 3: 3 4: 4 5: 5 6: 6 7: 7 8: 8 9: 9 10: ganz und gar zufrieden **BUTTONS: trifft nicht zu (-93), verweigert (-97), weiß nicht (-98)** --af: **goto 20110i** --end--

20110i	--va: **satis8** --fn: **20110i** --vb: Zufriedenheit mit Studium --fr: Bitte beantworten Sie die folgende Frage nur, wenn Sie sich aktuell in einem Studium befinden. Anderenfalls geben Sie bitte „trifft nicht zu“ an. Wie zufrieden sind Sie mit Ihrem Studium? --in: << Für Personen, die kein Studium absolvieren, bitte TNZ ankreuzen. Bei Bedarf Skalenanweisungen wiederholen: Bitte antworten Sie auf einer Skala von 0 bis 10. ‚0’ bedeutet, dass Sie ganz und gar !!un!!zufrieden sind, ‚10’ bedeutet, Sie sind ganz und gar zufrieden. Mit den Zahlen dazwischen können Sie Ihr Urteil abstufen.>> --we: 0: ganz und gar unzufrieden 1: 1 2: 2 3: 3 4: 4 5: 5 6: 6 7: 7 8: 8 9: 9 10: ganz und gar zufrieden **BUTTONS: trifft nicht zu (-93), verweigert (-97), weiß nicht (-98)** --af: **goto 20115Z** --end--
20115Z	--va: **[ZS] zqs1b_1** --fn: **20115Z** --vb: Zeitstempel 1b Querschnitt 1 --fr: [ZS] Zeitstempel 1b Querschnitt 1 --af: **goto 20421** --end--

20421	--va: **wohnort** --fn: **20421** --vb: Wohngemeinde --fr: Wo wohnen Sie heute? Nennen Sie mir bitte den genauen Namen dieses Ortes bzw. der Gemeinde! --in: <<Bitte Ortsname aus Liste auswählen!>> --we: [Gemeindeliste] **BUTTONS: Ort liegt im Ausland (-5), Ort nicht in Liste (-96), verweigert (-97), weiß nicht (-98)** --af: **if (20421 <> -5, -96, 1011) goto 20424Z** **if (20421 = -5) goto 20424** **if (20421 = -96) goto 20422** **if (20421 = 1011) goto 20422b** --end--
20422	--va: **wohnorts** --fn: **20422** --vb: Wohngemeinde (offen) --fr: Dieser Ort kommt nicht in unserer Liste vor. Damit wir den Ortsnamen in unsere Liste aufnehmen können, nennen Sie mir bitte noch einmal den Ort genau! --in: <<Bitte Ortsname genau und in korrekter Schreibweise erfassen!>> --we: OFFEN: _____ **BUTTONS: verweigert (-97), weiß nicht (-98)** --af: **if (20422 <> -97, -98) goto 20423** **if (20422 = -97, -98) goto 20424Z** --end--

20423	--va: **wohnbl** --fn: **20423** --vb: Bundesland des Wohnorts --fr: Zu welchem Bundesland gehört dieser Ort? --in: <<Nicht vorlesen, zutreffenden Code markieren! Bei Rückfragen: gemeint ist der Name des Bundeslands zu dem der Ort !!heute!! gehört.>> --we: 1: Schleswig-Holstein 2: Hamburg 3: Niedersachsen 4: Bremen 5: Nordrhein-Westfalen 6: Hessen 7: Rheinland-Pfalz 8: Baden-Württemberg 9: Bayern 10 :Saarland 11: Berlin(Gesamt) 12: Brandenburg 13: Mecklenburg-Vorpommern 14: Sachsen 15: Sachsen-Anhalt 16: Thüringen **BUTTONS: verweigert (-97), weiß nicht (-98)** --af: **if (20423 = 11) goto 20422b** **if (20423 <> 11) goto 20424Z** --end--

20422b	--va: **wohnortb** --fn: **20422b** --vb: Wohnort in Berlin --fr: Um welchen Berliner Bezirk handelt/handelte es sich dabei? --in: <<Vorgaben nicht vorlesen. Falls Doppelbezeichnungen genannt werden (z.B. Friedrichshain-Kreuzberg), bitte nachfragen, um welchen der beiden Bezirke es sich handelt. Falls Bezeichnungen genannt werden, die nicht in der Liste vorhanden sind (z.B. Mahlsdorf, Moabit, Rudow usw.), bitte nachfragen: „Und zu welchem Bezirk gehört das?“>> --we: 1: Charlottenburg 2: Friedrichshain 3: Hellersdorf 4: Hohenschönhausen 5: Köpenick 6: Kreuzberg 7: Lichtenberg 8: Marzahn 9: Mitte 10: Neukölln 11: Pankow 12: Prenzlauer Berg 13: Reinickendorf 14: Schöneberg 15: Spandau 16: Steglitz 17: Tempelhof 18: Tiergarten 19: Treptow 20: Wedding 21: Weißensee 22: Wilmersdorf 23: Zehlendorf **BUTTONS: Bezirk nicht in Liste (-96), verweigert (-97), weiß nicht (-98)** --af: **if (20422b = 9) goto 20422c** **if (20422b = 11) goto 20422d** **if (20422b = 7) goto 20422e** **if (20422b <> 7, 9, 11) goto 20424Z** --end--

20422c	--va: **wohnortb9** --fn: **20422c** --vb: Wohnort in Berlin Mitte --fr: Der heutige Bezirk Mitte setzt sich ja aus den früheren Bezirken Mitte, Tiergarten und Wedding zusammen. Um welchen dieser Bezirke handelt es sich: um Mitte, Tiergarten oder Wedding? --we: 9: Mitte 18: Tiergarten 20: Wedding **BUTTONS: verweigert (-97), weiß nicht (-98)** --ra: **9, 18, 20, -97, -98** --ac: **autoif (20422c > 0) 20422b = 20422c** --af: **goto 20424Z** --end--
20422d	--va: **wohnortb11** --fn: **20422d** --vb: Wohnort in Berlin Pankow --fr: Der heutige Bezirk Pankow setzt sich ja aus den früheren Bezirken Pankow, Prenzlauer Berg und Weißensee zusammen. Um welchen dieser Bezirke handelt es sich: um Pankow, Prenzlauer Berg oder Weißensee? --we: 11: Pankow 12: Prenzlauer Berg 21: Weißensee **BUTTONS: verweigert (-97), weiß nicht (-98)** --ra: **11, 12, 21, -97, -98** --ac: **autoif (20422d > 0) 20422b = 20422d** --af: **goto 20424Z** --end--

20422e	--va: **wohnortb7** --fn: **20422e** --vb: Wohnort in Berlin Lichtenberg --fr: Der heutige Bezirk Lichtenberg setzt sich ja aus den früheren Bezirken Lichtenberg und Hohenschönhausen zusammen. Um welchen dieser Bezirke handelt es sich: um Lichtenberg oder Hohenschönhausen? --we: 4: Hohenschönhausen 7: Lichtenberg **BUTTONS: verweigert (-97), weiß nicht (-98)** --ra: **4, 7, -97, -98** --ac: **autoif (20422e > 0) 20422b = 20422e** --af: **goto 20424Z** --end--
20424	--va: **wohnland** --fn: **20424** --vb: Land des Wohnorts (im Ausland) --fr: Und in welchem Land liegt dieser Ort? --in: <<Bitte Ländernamen aus Liste wählen!>> --we: [Länderliste] **BUTTONS: Ort nicht in Liste (-96), verweigert (-97), weiß nicht (-98)** --af: **if (20424 = -96) goto 20425** **if (20424 <> -96) goto 20424Z** --end--

20425	--va: **woh_ausls** --fn: **20425** --vb: Land des Wohnorts (offen) --fr: Dieses Land kommt nicht in unserer Liste vor. Damit wir es in unsere Liste aufnehmen können, nennen Sie mir bitte noch einmal das Land genau. --in: <<Bitte Namen des Landes genau und in korrekter Schreibweise erfassen.>> --we: OFFEN: _____ **BUTTONS: verweigert (-97), weiß nicht (-98)** --af: **goto 20424Z** --end--
20424Z	--va: **[ZS] zqs1d_1** --fn: **20424Z** --vb: Zeitstempel 1d Querschnitt 1 --fr: [ZS] Zeitstempel 1d Querschnitt 1 --af: **goto 20426** --end--
20426	--va: **zweitwohn** --fn: **20426** --vb: Zweitwohnsitz vorhanden --fr: Und leben Sie außer an diesem Ort noch an einem anderen Ort? Denken Sie bitte auch an Orte, in denen Sie z.B. wegen einer Ausbildung bzw. einer Berufstätigkeit leben, auch wenn Sie gleichzeitig bei Ihrer Familie wohnen. --we: 1: ja 2: nein **BUTTONS: verweigert (-97), weiß nicht (-98)** --af: **if (20426 = 1) goto 20430** **if (20426 = 2, -97, -98) goto 20312Z** --end--

20430	--va: **land_zws** --fn: **20430** --vb: Zweitwohnsitz in Deutschland oder im Ausland --fr: Und liegt dieser Ort in Deutschland? --we: 1: ja 2: nein **BUTTONS: verweigert (-97), weiß nicht (-98)** --af: **if (20430 = 1) goto 20431** **if (20430 = 2) goto 20434** **if (20430 = -97, -98) goto 20312Z** --end--
20431	--va: **ort_zws** --fn: **20431** --vb: Gemeinde Zweitwohnsitz --fr: Nennen Sie mir bitte den genauen Namen dieses Ortes bzw. der Gemeinde! --in: <<Bitte Ortsname aus Liste auswählen!>> --we: [Gemeindeliste] **BUTTONS: Ort nicht in Liste (-96), verweigert (-97), weiß nicht (-98)** --af: **if (20431 <> -96, 1011) goto 20312Z** **if (20431 = -96) goto 20432** **if (20431 = 1011) goto 20432b** --end--

20432	--va: **ort_zwss** --fn: **20432** --vb: Gemeinde Zweitwohnsitz (offen) --fr: Dieser Ort kommt nicht in unserer Liste vor. Damit wir den Ortsnamen in unsere Liste aufnehmen können, nennen Sie mir bitte noch einmal den Ort genau! --in: <<Bitte Ortsname genau und in korrekter Schreibweise erfassen!>> --we: OFFEN: _____ **BUTTONS: verweigert (-97), weiß nicht (-98)** --af: **if (20432 <> -97, -98) goto 20433** **if (20432 = -97, -98) goto 20312Z** --end--

20433	--va: **bl_zws** --fn: **20433** --vb: Bundesland des Zweitwohnsitzes --fr: Zu welchem Bundesland gehört dieser Ort? --in: <<Nicht vorlesen, zutreffenden Code markieren! Bei Rückfragen: gemeint ist der Name des Bundeslands zu dem der Ort !!heute!! gehört.>> --we: 1: Schleswig-Holstein 2: Hamburg 3: Niedersachsen 4: Bremen 5: Nordrhein-Westfalen 6: Hessen 7: Rheinland-Pfalz 8: Baden-Württemberg 9: Bayern 10 :Saarland 11: Berlin(Gesamt) 12: Brandenburg 13: Mecklenburg-Vorpommern 14: Sachsen 15: Sachsen-Anhalt 16: Thüringen **BUTTONS: verweigert (-97), weiß nicht (-98)** --af: **if (20433 = 11) goto 20432b** **if (20433 <> 11) goto 20312Z** --end--

20432b	--va: **ort_zwsb** --fn: **20432b** --vb: Ort Zweitwohnsitz in Berlin --fr: Um welchen Berliner Bezirk handelt/handelte es sich dabei? --in: <<Vorgaben nicht vorlesen. Falls Doppelbezeichnungen genannt werden (z.B. Friedrichshain-Kreuzberg), bitte nachfragen, um welchen der beiden Bezirke es sich handelt. Falls Bezeichnungen genannt werden, die nicht in der Liste vorhanden sind (z.B. Mahlsdorf, Moabit, Rudow usw.), bitte nachfragen: „Und zu welchem Bezirk gehört das?“>> --we: 1: Charlottenburg 2: Friedrichshain 3: Hellersdorf 4: Hohenschönhausen 5: Köpenick 6: Kreuzberg 7: Lichtenberg 8: Marzahn 9: Mitte 10: Neukölln 11: Pankow 12: Prenzlauer Berg 13: Reinickendorf 14: Schöneberg 15: Spandau 16: Steglitz 17: Tempelhof 18: Tiergarten 19: Treptow 20: Wedding 21: Weißensee 22: Wilmersdorf 23: Zehlendorf **BUTTONS: Bezirk nicht in Liste (-96), verweigert (-97), weiß nicht (-98)** --af: **if (20432b = 9) goto 20432c** **if (20432b = 11) goto 20432d** **if (20432b = 7) goto 20432e** **if (20432b <> 7, 9, 11) goto 20312Z** --end--

20432c	--va: **ort_zwsb9** --fn: **20432c** --vb: Ort Zweitwohnsitz in Berlin Mitte --fr: Der heutige Bezirk Mitte setzt sich ja aus den früheren Bezirken Mitte, Tiergarten und Wedding zusammen. Um welchen dieser Bezirke handelt es sich: um Mitte, Tiergarten oder Wedding? --we: 9: Mitte 18: Tiergarten 20: Wedding **BUTTONS: verweigert (-97), weiß nicht (-98)** --ra: **9, 18, 20, -97, -98** --ac: **autoif (20432c > 0) 20432b = 20432c** --af: **goto 20312Z** --end--
20432d	--va: **ort_zwsb11** --fn: **20432d** --vb: Ort Zweitwohnsitz in Berlin Pankow --fr: Der heutige Bezirk Pankow setzt sich ja aus den früheren Bezirken Pankow, Prenzlauer Berg und Weißensee zusammen. Um welchen dieser Bezirke handelt es sich: um Pankow, Prenzlauer Berg oder Weißensee? --we: 11: Pankow 12: Prenzlauer Berg 21: Weißensee **BUTTONS: verweigert (-97), weiß nicht (-98)** --ra: **11, 12, 21, -97, -98** --ac: **autoif (20432d > 0) 20432b = 20432d** --af: **goto 20312Z** --end--

20432e	--va: **ort_zwsb7** --fn: **20432e** --vb: Ort Zweitwohnsitz in Berlin Lichtenberg --fr: Der heutige Bezirk Lichtenberg setzt sich ja aus den früheren Bezirken Lichtenberg und Hohenschönhausen zusammen. Um welchen dieser Bezirke handelt es sich: um Lichtenberg oder Hohenschönhausen? --we: 4: Hohenschönhausen 7: Lichtenberg **BUTTONS: verweigert (-97), weiß nicht (-98)** --ra: **4, 7, -97, -98** --ac: **autoif (20432e > 0) 20432b = 20432e** --af: **goto 20312Z** --end--
20434	--va: **land_zws_X** --fn: **20434** --vb: Land des Zweitwohnsitzes (Ausland) --fr: In welchem Land liegt dieser Ort? --in: <<Bitte Ländernamen aus Liste wählen!>> --we: [Länderliste] **BUTTONS: Anderes Land / Land nicht in Liste (-96), verweigert (-97), weiß nicht (-98)** --af: **if (20434 = -96) goto 20434a** **if (20434 <> -96) goto 20312Z** --end--

20434a	--va: **land_zwss** --fn: **20434a** --vb: Land des Zweitwohnsitzes (offen) --fr: Dieses Land kommt nicht in unserer Liste vor. Damit wir es in unsere Liste aufnehmen können, nennen Sie mir bitte noch einmal das Land genau. --in: <<Bitte Namen des Landes genau und in korrekter Schreibweise erfassen.>> --we: OFFEN: _____ **BUTTONS: verweigert (-97), weiß nicht (-98)** --af: **goto 20312Z** --end--
20312Z	--va: **[ZS] zqs1_2** --fn: **20312Z** --vb: Zeitstempel 2 Querschnitt 1 --fr: [ZS] Zeitstempel 2 Querschnitt 1 --af: **goto 64100Z (Modul 64a)** --end--

	--st: **20c Update Staatsangehörigkeit E6 B109** **Grundlage: E6P Haupterhebung B40, Modul 20b, Feldversion V1** **Version 1.02** **Stand: 15.06.2015** --end--
20200aZ	--va: **[ZS] zqs_c1** --fn: **20200aZ** --vb: Zeitstempel 1 Querschnitt 1c --fr: [ZS] Zeitstempel 1 Querschnitt 1c --af: **goto 20200a** --ef: **Modul 20d: alle** --end--
20200a	--va: **caseid** --fn: **20200a** --vb: Personennummer --fr: [AUTO] Personennummer --af: **goto 20201** --end--

20201	--va: **staat** --fn: **20201** --vb: Staatsangehörigkeit Befragter --fr: Haben Sie die deutsche Staatsangehörigkeit? --we: 1: ja 2: nein **BUTTONS: verweigert (-97), weiß nicht (-98), staatenlos (-20)** --af: **if (20201 = 1) goto 20205** **if (20201 = 2) goto 20207** **if (20201 = 20) goto 20209** **if (20201 = -97, -98) goto 20340aZ** --end--
20205	--va: **einbu** --fn: **20205** --vb: deutsche Staatsbürgerschaft seit Geburt --fr: Haben Sie die deutsche Staatsangehörigkeit seit Geburt? --we: 1: ja 2: nein **BUTTONS: verweigert (-97), weiß nicht (-98)** --af: **if (20205 = 1, -97, -98) goto 20340aZ** **if (20205 = 2) goto 20206** --end--

20206	--va: **einbu (einbum / einbuj)** --fn: **20206** --vb: Einbürgerungsdatum --fr: Wann haben Sie die deutsche Staatsangehörigkeit erworben? --in: <<Falls die Zielperson sich nur an Jahreszeiten erinnert, bitte folgende Nummern eingeben: 21: Jahresanfang/Winter 24: Frühjahr/Ostern 27: Jahresmitte/Sommer 30: Herbst 32: Jahresende>> --we: Monat __ Jahr ____ **BUTTONS: verweigert (-97), weiß nicht (-98)** --ra: **20206(einbum) = -97, -98, 1 to 12, 21, 24, 27, 30, 32** **if (20106(gebj) > 0): 20206(einbuj) = -97, -98, 20106(gebj) to 20102(intj)** **if (20106(gebj) = -97, -98): 20206(einbuj) = -97, -98, 1990 to 20102(intj)** --af: **goto 20340aZ** --end--
20207	--va: **nation** --fn: **20207** --vb: andere Nationalität --fr: Welche Staatsangehörigkeit haben Sie? --in: <<Bitte Ländernamen aus Liste auswählen! Bei mehreren weiteren Staatsangehörigkeiten die wichtigste nennen lassen.>> --we: [Länderliste] **BUTTONS: Land nicht in Liste (-96), verweigert (-97), weiß nicht (-98), staatenlos (-20)** --af: **if (20207 = -96) goto 20208** **if (20207 <> -96) goto 20209** --end--

20208	--va: **nations** --fn: **20208** --vb: andere Nationalität (offen) --fr: Diese Staatsangehörigkeit kommt nicht in unserer Liste vor. Damit wir sie in unsere Liste aufnehmen können, nennen Sie mir bitte noch einmal Ihre Staatsangehörigkeit genau. --in: <<Bitte Namen des Landes genau und in korrekter Schreibweise erfassen.>> --we: OFFEN: _____ **BUTTONS: verweigert (-97), weiß nicht (-98)** --af: **goto 20209** --end--
20209	--va: **einbabs** --fn: **20209** --vb: Einbürgerungsabsicht --fr: Planen Sie, die deutsche Staatsbürgerschaft zu beantragen, oder haben Sie diese bereits beantragt? --we: 1: ja, ich plane sie zu beantragen 2: ja, ich habe sie bereits beantragt 3: nein, weder noch **BUTTONS: verweigert (-97), weiß nicht (-98)** --af: **goto 20212** --end--

20212	--va: **migstat1** --fn: **20212** --vb: Aufenthaltserlaubnis --fr: Ist Ihr Aufenthalt in Deutschland rechtlich befristet oder rechtlich unbefristet? --in: <<Befristeter Aufenthalt ist z.B. Aufenthaltserlaubnis, Sichtvermerk (Visum), Blaue Karte EU, Duldung. Unbefristeter Aufenthalt ist z.B. Niederlassungserlaubnis, Erlaubnis zum Daueraufenthalt-EU.>> --we: 1: rechtlich befristet 2: rechtlich unbefristet **BUTTONS: verweigert (-97), weiß nicht (-98)** --af: **if (20212 = 1, -97, -98) goto 20213** **if (20212 = 2) goto 20340aZ** --end--
20213	--va: **migstat2** --fn: **20213** --vb: Arbeitserlaubnis --fr: Haben Sie zur Zeit das Recht zur Ausübung einer Erwerbstätigkeit in Deutschland? --we: 1: ja 2: nein **BUTTONS: verweigert (-97), weiß nicht (-98)** --af: **goto 20340aZ** --end--
20340aZ	--va: **[ZS] zqs_c2** --fn: **20340aZ** --vb: Zeitstempel 2 Querschnitt 1c --fr: [ZS] Zeitstempel 2 Querschnitt 1c --af: **goto 60300Z (Modul 60a)** --end--

	--st: 20d – Migrationsbiographie **Erstbefragung E6E B109** **Grundlage: neues Modul** **Version 1.02** **Stand: 07.08.2015** **--end--**
20500Z	--va: **[ZS] ZS20d1** --fn: **20500Z** --vb: Zeitstempel 1 Beginn Migrationsbiographie --fr: [ZS] Zeitstempel 1 Beginn Migrationsbiographie --af: **goto 20501** --ef: **Modul 64a: alle** --end--
20501	--va: **t405500** --fn: **20501** --vb: Befragter in Deutschland geboren? --fr: Vor einiger Zeit haben wir schon einmal erfasst, in welchem Land Sie, Ihre Eltern und Ihre Großeltern geboren sind. Um sicher zu gehen, dass wir diese Information einheitlich von allen Personen haben, wollen wir diese Information nochmals auffrischen. Kommen wir zunächst zu Ihnen selbst. Wo sind Sie geboren? --we: 1: in Deutschland 2: im Ausland **BUTTONS: verweigert (-97), weiß nicht (-98)** --af: **goto 20115** --end--

20115	--va: **gebland** --fn: **20115** --vb: Geburt in Deutschland oder im Ausland --fr: [AUTO] Geburt in Deutschland oder im Ausland --we: 1: in Deutschland 3: im Ausland -97: verweigert -98: weiß nicht --ac: **if () 20115 = 20501** **if (20115 = 2) 20115 = 3** --af: **if (20501 = 2) goto 20502** **if (20501 <> 2) goto 20411** --end--
20411	--va: **gebort** --fn: **20411** --vb: Geburtsgemeinde --fr: Nennen Sie mir bitte den genauen (heutigen) Namen des Ortes bzw. der Gemeinde, in der Sie geboren sind! --in: <<Bitte Ortsname aus Liste auswählen! Nach heutigem Gebietsstand zuordnen!>> --we: [Gemeindeliste] **BUTTONS: Ort nicht in Liste (-96), verweigert (-97), weiß nicht (-98)** --af: **if (20411 <> -96, 1011) goto 20507** **if (20411 = -96) goto 20412** **if (20411 = 1011) goto 20412b** --end--

20412	--va: **geborts** --fn: **20412** --vb: Geburtsgemeinde (offen) --fr: Dieser Ort kommt nicht in unserer Liste vor. Damit wir den Ortsnamen in unsere Liste aufnehmen können, nennen Sie mir bitte noch einmal den Ort genau! --in: <<Bitte Ortsname genau und in korrekter Schreibweise erfassen!>> --we: OFFEN: _____ **BUTTONS: verweigert (-97), weiß nicht (-98)** --af: **if (20412 <> -97, -98) goto 20413** **if (20412 = -97, -98) goto 20507** --end--

20413	--va: **gebbl** --fn: **20413** --vb: Bundesland des Geburtsorts --fr: Zu welchem Bundesland gehört dieser Ort heute? --in: <<Nicht vorlesen, zutreffenden Code markieren! Bei Rückfragen: gemeint ist der Name des Bundeslands zu dem der Ort !!heute!! gehört.>> --we: 1: Schleswig-Holstein 2: Hamburg 3: Niedersachsen 4: Bremen 5: Nordrhein-Westfalen 6: Hessen 7: Rheinland-Pfalz 8: Baden-Württemberg 9: Bayern 10: Saarland 11: Berlin(Gesamt) 12: Brandenburg 13: Mecklenburg-Vorpommern 14: Sachsen 15: Sachsen-Anhalt 16: Thüringen **BUTTONS: verweigert (-97), weiß nicht (-98)** --af: **if (20413 = 11) goto 20412b** **if (20413 <> 11) goto 20507** --end--

20412b	--va: **gebortb** --fn: **20412b** --vb: Geburtsort in Berlin --fr: Um welchen Berliner Bezirk handelt/handelte es sich dabei? --in: <<Vorgaben nicht vorlesen. Falls Doppelbezeichnungen genannt werden (z.B. Friedrichshain-Kreuzberg), bitte nachfragen, um welchen der beiden Bezirke es sich handelt. Falls Bezeichnungen genannt werden, die nicht in der Liste vorhanden sind (z.B. Mahlsdorf, Moabit, Rudow usw.), bitte nachfragen: „Und zu welchem Bezirk gehört das?“>> --we: 1: Charlottenburg 2: Friedrichshain 3: Hellersdorf 4: Hohenschönhausen 5: Köpenick 6: Kreuzberg 7: Lichtenberg 8: Marzahn 9: Mitte 10: Neukölln 11: Pankow 12: Prenzlauer Berg 13: Reinickendorf 14: Schöneberg 15: Spandau 16: Steglitz 17: Tempelhof 18: Tiergarten 19: Treptow 20: Wedding 21: Weißensee 22: Wilmersdorf 23: Zehlendorf **BUTTONS: Bezirk nicht in Liste (-96), verweigert (-97), weiß nicht (-98)** --af: **if (20412b = 9) goto 20412c** **if (20412b = 11) goto 20412d** **if (20412b = 7) goto 20412e** **if (20412b <> 7, 9, 11) goto 20507** --end--

20412c	--va: **gebortb9** --fn: **20412c** --vb: Geburtsort in Berlin Mitte --fr: Der heutige Bezirk Mitte setzt sich ja aus den früheren Bezirken Mitte, Tiergarten und Wedding zusammen. Um welchen dieser Bezirke handelt es sich: um Mitte, Tiergarten oder Wedding? --we: 9: Mitte 18: Tiergarten 20: Wedding **BUTTONS: verweigert (-97), weiß nicht (-98)** --ra: **9, 18, 20, -97, -98** --ac: **autoif (20412c > 0) 20412b = 20412c** --af: **goto 20507** --end--
20412d	--va: **gebortb11** --fn: **20412d** --vb: Geburtsort in Berlin Pankow --fr: Der heutige Bezirk Pankow setzt sich ja aus den früheren Bezirken Pankow, Prenzlauer Berg und Weißensee zusammen. Um welchen dieser Bezirke handelt es sich: um Pankow, Prenzlauer Berg oder Weißensee? --we: 11: Pankow 12: Prenzlauer Berg 21: Weißensee **BUTTONS: verweigert (-97), weiß nicht (-98)** --ra: **11, 12, 21, -97, -98** --ac: **autoif (20412d > 0) 20412b = 20412d** --af: **goto 20507** --end--

20412e	--va: **gebortb7** --fn: **20412e** --vb: Geburtsort in Berlin Lichtenberg --fr: Der heutige Bezirk Lichtenberg setzt sich ja aus den früheren Bezirken Lichtenberg und Hohenschönhausen zusammen. Um welchen dieser Bezirke handelt es sich: um Lichtenberg oder Hohenschönhausen? --we: 4: Hohenschönhausen 7: Lichtenberg **BUTTONS: verweigert (-97), weiß nicht (-98)** --ra: **4, 7, -97, -98** --ac: **autoif (20412e > 0) 20412b = 20412e** --af: **goto 20507** --end--
20502	--va: **t405510** --fn: **20502** --vb: Geburtsland Befragter --fr: In welchem Land sind Sie geboren? --we: [Länderliste] **BUTTONS: verweigert (-97), weiß nicht (-98), Land nicht in Liste (-96)** --af: **if (20502 = -96) goto 20503** **if (20502 <> -96) goto 20504** --end--

20503	--va: **t405511** --fn: **20503** --vb: Geburtsland Befragter (offen) --fr: Dieses Land kommt nicht in meiner Liste vor. Damit ich das Land in meiner Liste aufnehmen kann, nennen Sie mir bitte noch einmal genau das Land, in dem Sie geboren sind! --in: <<Bitte Name des Landes in korrekter Schreibweise erfassen!>> --we: OFFEN: _____ **BUTTONS: verweigert (-97), weiß nicht (-98)** --af: **goto 20504** --end--
20504	--va: **t40552 (t40552m / t40552j)** --fn: **20504** --vb: Zuzugsdatum (Zuzugsmonat, Zuzugsjahr) nach Deutschland Befragter --fr: Wann sind Sie nach Deutschland gezogen? Nennen Sie mir bitte Monat und Jahr. --in: <<Falls die Person mehrmals nach Deutschland gezogen ist: „Bitte nennen Sie mir den Zeitpunkt, an dem Sie zum ersten Mal für mindestens ein Jahr nach Deutschland gezogen sind.“ Falls sich die befragte Person hinsichtlich des Monats nicht sicher ist: „Bitte sagen Sie mir ungefähr, in welchem Monat das war.“>> --we: Monat ____Jahr_____ **BUTTONS: verweigert (-97), weiß nicht (-98)** --ra: **20504(t40552m) = -97, -98, 1 to 12** **20504(t40552j) = -97, -98, 20106(gebj) to 20102(intj)** **if ((20106(gebj) = -97, -98): 20504(t40552j) = -97, -98, 1900 to 20102(intj)** --af: **goto 20505** --end--

20505	--va: **t405530** --fn: **20505** --vb: Zuwanderungsstatus Befragter --fr: Es gibt verschiedene Gründe, weshalb man nach Deutschland kommen kann. Unter welchen Umständen sind Sie damals nach Deutschland gekommen? --in: <<Antwortvorgaben bitte vorlesen. Formulierung der Antwortkategorien bitte an Geschlecht anpassen.>> --we: 1: als Aussiedler/in oder Spätaussiedler/in 2: als Asylbewerber/in oder Flüchtling (auch Kontingentflüchtlinge) 3: als Familienangehörige/r 6: oder aus einem anderen Grund **BUTTONS: verweigert (-97), weiß nicht (-98)** --af: **if (20505 = 6) goto 20506** **if (20505 <> 6) goto 20519Z** --end--
20506	--va: **t405531** --fn: **20506** --vb: Zuwanderungsstatus sonstiges --fr: [NCS] Und aus welchem anderen Grund war das? --we: OFFEN: _____ **BUTTONS: verweigert (-97), weiß nicht (-98)** --af: **goto 20519Z** --end--

20507	--va: **t405560** --fn: **20507** --vb: Geburtsland Mutter Befragter --fr: In welchem Land ist Ihre Mutter geboren? --we: [Länderliste] **BUTTONS: verweigert (-97), weiß nicht (-98), Land nicht in Liste (-96), Mutter nicht vorhanden/unbekannt (-20)** --af: **if (20507 = -96) goto 20508** **if (20507 <> -96 & 20507 <> 71) goto 20513** **if (20507 = 71) goto 20509** --end--
20508	--va: **t405561** --fn: **20508** --vb: Geburtsland Mutter Befragter (offen) --fr: Dieses Land kommt nicht in meiner Liste vor. Damit ich das Land in meiner Liste aufnehmen kann, nennen Sie mir bitte noch einmal genau das Land! --in: <<Bitte Name des Landes in korrekter Schreibweise erfassen!>> --we: OFFEN: _____ **BUTTONS: verweigert (-97), weiß nicht (-98)** --af: **goto 20513** --end--

20509	--va: **t405570** --fn: **20509** --vb: Geburtsland Großmutter mütterlicherseits --fr: Und die Mutter Ihrer Mutter? In welchem Land ist die Mutter Ihrer Mutter geboren? --in: <<Gehörte das Gebiet, in welchem die Großmutter mütterlicherseits geboren wurde, zum Zeitpunkt ihrer Geburt zu Deutschland, soll als Geburtsland entsprechend „Deutschland“ eingegeben werden.>> --we: [Länderliste] **BUTTONS: verweigert (-97), weiß nicht (-98), Land nicht in Liste (-96), Großmutter nicht vorhanden/unbekannt (-20)** --af: **if (20509 = -96) goto 20510** **if (20509 <> -96) goto 20511** --end--
20510	--va: **t405571** --fn: **20510** --vb: Geburtsland Großmutter mütterlicherseits (offen) --fr: Dieses Land kommt nicht in meiner Liste vor. Damit ich das Land in meiner Liste aufnehmen kann, nennen Sie mir bitte noch einmal genau das Land! --in: <<Bitte Name des Landes in korrekter Schreibweise erfassen!>> --we: OFFEN: _____ **BUTTONS: verweigert (-97), weiß nicht (-98)** --af: **goto 20511** --end--

20511	--va: **t405580** --fn: **20511** --vb: Geburtsland Großvater mütterlicherseits --fr: Und der Vater Ihrer Mutter? In welchem Land ist der Vater Ihrer Mutter geboren? --in: <<Gehörte das Gebiet, in welchem der Großvater mütterlicherseits geboren wurde, zum Zeitpunkt seiner Geburt zu Deutschland, soll als Geburtsland entsprechend „Deutschland“ eingegeben werden.>> --we: [Länderliste] **BUTTONS: verweigert (-97), weiß nicht (-98), Land nicht in Liste (-96), Großvater nicht vorhanden/unbekannt (-20)** --af: **if (20511 = -96) goto 20512** **if (20511 <> -96) goto 20513** --end--
20512	--va: **t405581** --fn: **20512** --vb: Geburtsland Großvater mütterlicherseits (offen) --fr: Dieses Land kommt nicht in meiner Liste vor. Damit ich das Land in meiner Liste aufnehmen kann, nennen Sie mir bitte noch einmal genau das Land! --in: <<Bitte Name des Landes in korrekter Schreibweise erfassen!>> --we: OFFEN: _____ **BUTTONS: verweigert (-97), weiß nicht (-98)** --af: **goto 20513** --end--

20513	--va: **t405600** --fn: **20513** --vb: Geburtsland Vater Befragter --fr: Und in welchem Land ist Ihr Vater geboren? --we: [Länderliste] **BUTTONS: verweigert (-97), weiß nicht (-98), Land nicht in Liste (-96), Vater nicht vorhanden/unbekannt (-20)** --af: **if (20513 = -96) goto 20514** **if (20513 <> -96 & 20513 <> 71) goto 20519Z** **if (20513 = 71) goto 20515** --end--
20514	--va **t405601** --fn: **20514** --vb: Geburtsland Vater Befragter (offen) --fr: Dieses Land kommt nicht in meiner Liste vor. Damit ich das Land in meiner Liste aufnehmen kann, nennen Sie mir bitte noch einmal genau das Land! --in: <<Bitte Name des Landes in korrekter Schreibweise erfassen!>> --we: OFFEN: _____ **BUTTONS: verweigert (-97), weiß nicht (-98)** --af: **goto 20519Z** --end--

20515	--va: **t405610** --fn: **20515** --vb: Geburtsland Großmutter väterlicherseits --fr: Und die Mutter Ihres Vaters? In welchem Land ist die Mutter Ihres Vaters geboren? --in: <<Gehörte das Gebiet, in welchem die Großmutter väterlicherseits geboren wurde, zum Zeitpunkt ihrer Geburt zu Deutschland, soll als Geburtsland entsprechend „Deutschland“ eingegeben werden.>> --we: [Länderliste] **BUTTONS: verweigert (-97), weiß nicht (-98), Land nicht in Liste (-96), Großmutter nicht vorhanden/unbekannt (-20)** --af: **if (20515 = -96) goto 20516** **if (20515 <> -96) goto 20517** --end--
20516	--va: **t405611** --fn: **20516** --vb: Geburtsland Großmutter väterlicherseits (offen) --fr: Dieses Land kommt nicht in meiner Liste vor. Damit ich das Land in meiner Liste aufnehmen kann, nennen Sie mir bitte noch einmal genau das Land! --in: <<Bitte Name des Landes in korrekter Schreibweise erfassen!>> --we: OFFEN: _____ **BUTTONS: verweigert (-97), weiß nicht (-98)** --af: **goto 20517** --end--

20517	--va: **t405620** --fn: **20517** --vb: Geburtsland Großvater väterlicherseits --fr: Und der Vater Ihres Vaters? In welchem Land ist der Vater Ihres Vaters geboren? --in: <<Gehörte das Gebiet, in welchem der Großvater väterlicherseits geboren wurde, zum Zeitpunkt seiner Geburt zu Deutschland, soll als Geburtsland entsprechend „Deutschland“ eingegeben werden.>> --we: [Länderliste] **BUTTONS: verweigert (-97), weiß nicht (-98), Land nicht in Liste (-96), Großvater nicht vorhanden/unbekannt (-20)** --af: **if (20517 = -96) goto 20518** **if (20517 <> -96) goto 20519Z** --end--
20518	--va: **t405621** --fn: **20518** --vb: Geburtsland Großvater väterlicherseits, offen --fr: Dieses Land kommt nicht in meiner Liste vor. Damit ich das Land in meiner Liste aufnehmen kann, nennen Sie mir bitte noch einmal genau das Land! --in: <<Bitte Name des Landes in korrekter Schreibweise erfassen!>> --we: OFFEN: _____ **BUTTONS: verweigert (-97), weiß nicht (-98)** --af: **goto 20519Z** --end--
20519Z	--va: **[ZS] ZS20d2** --fn: **20519Z** --vb: Zeitstempel 2 Ende Migrationsbiographie --fr: [ZS] Zeitstempel 2 Ende Migrationsbiographie --af: **goto 20200aZ (Modul 20cUpS)** --end--

	--st: **32a QS2a – Person – Querschnitt 2** **Erstbefragung E6E B109HS** **Grundlage: Haupterhebung B93Erst, V1.02 Feldversion** **Version 1.02** **Stand: 15.06.2015** --end--
32100Z	--va: **[ZS] zqs2_1** --fn: **32100Z** --vb: Zeitstempel 1 Querschnitt 2 --fr: [ZS] Zeitstempel 1 Querschnitt 2 --af: **goto 32101** --ef: **Modul 64c: alle** --end--
	--va: **[HILF] h_etappe** --vb: Etappenummer --fr: [HILF] Etappenummer --we: 6: Etappe 6 7: Etappe 7 8: Etappe 8 --end--
	--va: **[HILF] h_eigenerHH** --vb: Eigener Haushalt gegründet --fr: [HILF] Eigener Haushalt gegründet --we: 1: trifft zu 0: trifft nicht zu --end--

32101	--va: **caseid** --fn: **32101** --vb: Personennummer --fr: [AUTO] Personennummer --ac: **autoif (32101) h_etappe = 20101a** --af: **goto 32108** --end--
32108	--va: **t50400** --fn: **32108** --vb: Selbsteinschätzung Gesundheit --fr: Nun habe ich ein paar kurze Fragen zu Ihrer Gesundheit. Wie würden Sie Ihren Gesundheitszustand im Allgemeinen beschreiben? --in: <<Vorgaben vorlesen.>> --we: 1: sehr gut 2: gut 3: mittelmäßig 4: schlecht 5: sehr schlecht **BUTTONS: verweigert (-97), weiß nicht (-98)** --af: **goto 32109** --end--
32109	--va: **behin** --fn: **32109** --vb: Anerkannte Behinderung --fr: Haben Sie eine amtlich anerkannte Behinderung? --we: 1: ja 2: nein **BUTTONS: verweigert (-97), weiß nicht (-98)** --af: **if (32109 = 1) goto 32110** **if (32109 = 2, -97, -98) goto 32130Z** --end--

32110	--va: **behproz** --fn: **32110** --vb: Behinderungsgrad --fr: Wie viel Prozent beträgt der Grad der Behinderung heute? --we: OFFEN: _ _ _ Behinderungsgrad % **BUTTONS: verweigert (-97), weiß nicht (-98)** --ra: **0 to 100, -97, -98** --af: **goto 32111** --end--
32111	--va: **behjahr** --fn: **32111** --vb: Jahr Anerkennung Behinderung --fr: In welchem Jahr wurde die Behinderung anerkannt? --in: <<Bei Uneindeutigkeiten: In welchem Jahr wurde die Behinderung zum letzten Mal anerkannt?>> --we: OFFEN: _ _ _ _ Jahr **BUTTONS: verweigert (-97), weiß nicht (-98)** --ra: **20106(gebj) to 20102(intj), -97, -98** --af: **goto 32130Z** --end--
32130Z	--va: **[ZS] zqs2_2** --fn: **32130Z** --vb: Zeitstempel 2 Querschnitt 2 --fr: [ZS] Zeitstempel 2 Querschnitt 2 --af: **goto 64149Z (Modul 64d)** --end--

	--st: **32c QS2c – Haushalt** **Erstbefragung E6E B109HS** **Grundlage: Haupterhebung B93Erst, V1.02 Feldversion** **Version 1.02** **Stand: 15.06.2015** --end--
32300Z	--va: **[ZS] zqs2_11** --fn: **32300Z** --vb: Zeitstempel 11 Querschnitt 2 --fr: [ZS] Zeitstempel 11 Querschnitt 2 --af: **goto 32301** --ef: **Modul 64d: alle** --end--
32301	--va: **hhgro** --fn: **32301** --vb: Haushaltsgröße --fr: Nun einige Fragen zu Ihrem Haushalt. Wie viele Personen leben derzeit mit Ihnen zusammen in einem Haushalt – Sie selbst und die Kinder mit eingerechnet? --in: <<Bei Unklarheiten wer zum Haushalt gehört: Damit sind alle Personen gemeint, die mit Ihnen gemeinsam leben und wirtschaften. Bei Unklarheiten, ob der eigene oder der elterliche Haushalt gemeint ist, wenn bereits ein eigener Haushalt vorhanden ist: Die Fragen beziehen sich auf Ihren eigenen Haushalt.>> --we: OFFEN: _ _ Anzahl Personen im Haushalt **BUTTONS: verweigert (-97), weiß nicht (-98)** --ra: **1 to 99, -97, -98** --af: **if (32301 > 1) goto 32301a** **if (32301 = 1, -97, -98) goto 32303** --end--

32301a	--va: **hhgro14** --fn: **32301a** --vb: Personen unter 14 im Haushalt --fr: Wie viele dieser **<32301>** Personen sind unter 14 Jahren? --in: <<Unter 14 Jahre bedeutet, dass das Kind den 14. Geburtstag noch nicht gefeiert und damit das 14. Lebensjahr noch nicht vollendet hat.>> --we: OFFEN: _ _ Personen **BUTTONS: verweigert (-97), weiß nicht (-98)** --ra: **0 to (32301 – 1), -97, -98** --af: **goto 32302** --end--

32302	--va: **hhmit (hhmit01 / hhmit02 / hhmit03 / hhmit04 / hhmit05 / hhmit06 / hhmit07 / hhmit09 / hhmit10 / hhmit11 / hhmitvw / hhmitwn)** --fn: **32302** --vb: Mitbewohner --fr: **[MF]** Und mit wem wohnen Sie zurzeit in Ihrem Haushalt zusammen? --in: <<Vorgaben vorlesen.>> --we: **hhmit01** 1: mit Ehepartner(in) / Partner(in) **hhmit02** 2: mit Ihren eigenen Kindern / Pflegekindern / Adoptivkindern **hhmit03** 3: mit Kindern Ihres Partners / Ihrer Partnerin **hhmit04** 4: mit Mutter / Stiefmutter / Pflegemutter **hhmit05** 5: mit Vater / Stiefvater / Pflegevater **hhmit06** 6: mit Geschwistern **hhmit07** 7: mit Großeltern(teil) **hhmit09** 9: mit Schwiegermutter / -vater / -eltern **hhmit10** 10: mit anderen Verwandten **hhmit11** 11: mit anderen, nicht verwandten Personen **hhmitvw**: verweigert **hhmitwn**: weiß nicht [0: nicht genannt] [1: genannt] **BUTTONS: verweigert [hhmitvw], weiß nicht [hhmitwn]** --ac: **autoif (hhmit04 = 1 OR hhmit05 = 1 OR hhmit07 = 1 OR hhmit09 = 1) h_eigenerHH = 0** --af: **if (hhmit04 = 1 OR hhmit05 = 1 OR hhmit07 = 1 OR hhmit09 = 1) goto 32313Z** **if (hhmit04 = 0 & hhmit05 = 0 & hhmit07 = 0 & hhmit09 = 0) goto 32303** --end--

32303	--va: **hheig1 (hheig1m / hheig1j)** --fn: **32303** --vb: Haushaltsgründungsdatum --fr: Wann haben Sie selbst Ihren ersten eigenen Haushalt gegründet? Nennen Sie mir bitte Monat und Jahr. --in: <<Wenn noch kein eigener Haushalt gegründet wurde, entsprechenden Button betätigen. Falls die Zielperson sich nur an Jahreszeiten erinnert, bitte folgende Nummern eingeben: 21: Jahresanfang/Winter 24: Frühjahr/Ostern 27: Jahresmitte/Sommer 30: Herbst 32: Jahresende>> --we: Monat __ Jahr ____ **BUTTONS: noch keinen eigenen Haushalt gegründet (-93), verweigert (-97), weiß nicht (-98)** -- ra: **20106(gebm/gebj) to 20102(intm/intj), -93, -97, -98** --ac: **autoif (32303(hheig1j) <> -93, -97, -98) h_eigenerHH = 1** **autoif (32303(hheig1j) = -93, -97, -98) h_eigenerHH = 0** --af: **if (32303(hheig1j) = -93, -97, -98) goto 32313Z** **if (32303(hheig1j) <> -93, -97, -98) goto 32304** --end--

32304	--va: **hheig2** --fn: **32304** --vb: erster Auszug aus Elternhaus --fr: War das auch der Zeitpunkt, an dem Sie selbst zum ersten Mal aus dem Elternhaus ausgezogen sind? --we: 1: ja 2: nein 3: trifft nicht zu, da nie im Elternhaus gelebt 4: trifft nicht zu, da nie aus Elternhaus ausgezogen **BUTTONS: verweigert (-97), weiß nicht (-98)** --af: **if (32304 = 2) goto 32305** **if (32304 = 1, 3, 4, -97, -98) goto 32313Z** --end--
32305	--va: **hheig3 (hheig3m / hheig3j)** --fn: **32305** --vb: Auszugsdatum aus Elternhaus --fr: Wann sind Sie zum ersten Mal aus dem Elternhaus ausgezogen? (Nennen Sie mir bitte Monat und Jahr.) --in: <<Falls die Zielperson sich nur an Jahreszeiten erinnert, bitte folgende Nummern eingeben: 21: Jahresanfang/Winter 24: Frühjahr/Ostern 27: Jahresmitte/Sommer 30: Herbst 32: Jahresende>> --we: Monat __ Jahr ____ **BUTTONS verweigert (-97), weiß nicht (-98)** -- ra: **20106(gebm/gebj) to 20102(intm/intj), -97, -98** --af: **goto 32313Z** --end--

32313Z	--va: **[ZS] zqs2_12** --fn: **32313Z** --vb: Zeitstempel 12 Querschnitt 2 --fr: [ZS] Zeitstempel 12 Querschnitt 2 --af: **goto 32314** --end--
32314	--va: **hheing_e6** --fn: **32314** --vb: monatliches Haushaltseinkommen, Split --fr: **if (32301 = 1)** Jetzt geht es um alle Einkünfte Ihres Haushalts: Wie hoch ist Ihr monatliches Haushaltsnettoeinkommen heute? Das heißt nach Abzug von Steuern und Sozialabgaben. Regelmäßige Zahlungen wie Renten, Wohngeld, Eltern- und Kindergeld, BAföG, Unterhaltszahlungen, Arbeitslosengeld usw. rechnen Sie bitte dazu! Beträgt Ihr monatliches Haushaltsnettoeinkommen weniger als 1.500 Euro, 1.500 bis unter 3.000 Euro oder 3.000 Euro und mehr im Monat? **if (32301 <> 1)** Jetzt geht es um alle Einkünfte Ihres gesamten Haushalts: Wie hoch ist das monatliche Haushaltsnettoeinkommen aller Haushaltsmitglieder heute? Das heißt nach Abzug von Steuern und Sozialabgaben. Regelmäßige Zahlungen wie Renten, Wohngeld, Eltern- und Kindergeld, BAföG, Unterhaltszahlungen, Arbeitslosengeld usw. rechnen Sie bitte dazu! Beträgt Ihr monatliches Haushaltsnettoeinkommen weniger als 1.500 Euro, 1.500 bis unter 3.000 Euro oder 3.000 Euro und mehr im Monat? --in: <<Bei Unklarheit bzgl. Nettoeinkommen: „Bitte geben Sie die Summe an, die Ihr Haushalt nach Abzug der Steuern und Sozialabgaben erhalten hat.“>> --we: 1: weniger als 1.500 Euro 2: 1.500 bis unter 3.000 Euro 3: 3.000 Euro und mehr **BUTTONS: verweigert (-97), weiß nicht (-98)** --af: **if (32314 = 1) goto 32315** **if (32314 = 2) goto 32316** **if (32314 = 3) goto 32316b** **if (32314 = -97 -98) goto 32400Z** --end--

32315	--va: **hhein1** --fn: **32315** --vb: monatl. Haushaltseinkommen, Klassen unter 1.500 Euro --fr: Können Sie mir jetzt noch sagen, ob es weniger als 500 Euro, 500 bis unter 1.000 Euro oder 1.000 Euro und mehr im Monat beträgt? --in: << Bei Unklarheit bzgl. Nettoeinkommen: „Bitte geben Sie die Summe an, die Ihr Haushalt nach Abzug der Steuern und Sozialabgaben erhalten hat.“>> --we: 1: weniger als 500 Euro 2: 500 bis unter 1.000 Euro 3: 1.000 bis unter 1.500 Euro **BUTTONS: verweigert (-97), weiß nicht (-98)** --af: **goto 32400Z** --end--
32316	--va: **hhein2** --fn: **32316** --vb: monatl. Haushaltseinkommen, Klassen 1.500 – 3.000 Euro --fr: Können Sie mir jetzt noch sagen, ob es weniger als 2.000 Euro, 2.000 bis unter 2.500 Euro oder 2.500 Euro und mehr im Monat beträgt? --in: << Bei Unklarheit bzgl. Nettoeinkommen: „Bitte geben Sie die Summe an, die Ihr Haushalt nach Abzug der Steuern und Sozialabgaben erhalten hat.“>> --we: 1: 1.500 bis unter 2.000 Euro 2: 2.000 bis unter 2.500 Euro 3: 2.500 bis unter 3.000 Euro **BUTTONS: verweigert (-97), weiß nicht (-98)** --af: **goto 32400Z** --end--

32316b	--va: **hhein3** --fn: **32316b** --vb: monatl. Haushaltseinkommen, Klassen über 3.000 Euro --fr: Können Sie mir jetzt noch sagen, ob es weniger als 4.000 Euro, 4.000 bis unter 5.000 Euro oder 5.000 Euro und mehr im Monat beträgt? --in: << Bei Unklarheit bzgl. Nettoeinkommen: „Bitte geben Sie die Summe an, die Ihr Haushalt nach Abzug der Steuern und Sozialabgaben erhalten hat.“>> --we: 1: 3.000 bis unter 4.000 Euro 2: 4.000 bis unter 5.000 Euro 3: 5.000 Euro und mehr **BUTTONS: verweigert (-97), weiß nicht (-98)** --af: **goto 32400Z** --end--
32400Z	--va: **[ZS] zqs2_16b** --fn: **32400Z** --vb: Zeitstempel 16b Querschnitt 2 --fr: [ZS] Zeitstempel 16b Querschnitt 2 --af: **goto 32500Z (Modul 32d QS Schluss)** --end--

	--st: **32d QS2 – Querschnitt2 Schluss Erstbefragung E6E B109HS** **Grundlage: B93Erst V1.02 Feldversion** **Version 1.02** **Stand: 22.06.2015** --end--
	--va: **[HILF] h_etappe** --vb: Etappenummer --fr: [HILF] Etappenummer --we: 6: Etappe 6 7: Etappe 7 8: Etappe 8 --end--
	--va: **[HILF] h_incentive** --vb: Incentive-Höhe --fr: [HILF] Incentive-Höhe --we: 1: 30 2: 15 --end--
	--va: **[HILF] h_minuten** --vb: Dauer Online-Befragung --fr: [HILF] Dauer Online-Befragung --we: 1: 10 bis 20 2: 30 bis 40 --end--

32500Z	--va: **[ZS] zqs2_21** --fn: **32500Z** --vb: Zeitstempel 21 Querschnitt 2 --fr: [ZS] Zeitstempel 21 Querschnitt 2 --ac: **autoif (20101a) h_etappe = 20101a** **autoif () h_incentive = 20101g** --af: **goto 32500a** --ef: **Modul 32c: alle** --end--
32500a	--va: **abi_e6** --fn: **32500a** --vb: Abiturbildungsgang in E6 --fr: [AUTO] Abiturbildungsgang in E6 --we: 1: ja 2: nein --ac: **autoif () 32500a = 2** **autoif (ANY((22114 = 10, 11) & 22120 = 1 & (22129 = 4, 5) & 22121 = 1) OR ANY((22115 = 11 to 27) & 22120 = 1 & (22129 = 4, 5) & 22121 = 1)) 32500a = 1** --af: **goto 32500c** --end--

32500c	--va: **online_zielgruppe** --fn: **32500c** --vb: Zielgruppe Online-Befragung --fr: [AUTO] Zielgruppe Online-Befragung --we: 2: gymnasiale Oberstufe Etappe 6 3: Auszubildende im letzten Jahr 4: Studierende 5: nur Online-AddOn --ac: **autoif () 32500c =** **autoif (32500a = 1) 32500c = 2** **autoif (ANY(24119b = 1 & h_abort = 1)) 32500c = 3** **autoif (ANY((24111 = 6 to 10) & 24120 = 1)) 32500c = 4** **autoif (32500c = 3, 4, 5) h_minuten = 1** **autoif (32500c = 2) h_minuten = 2** --af: **if (20101i = 1) goto 32510** **if (20101i = 2 & 20404 = 1) goto 32509** **if (20101i = 2 & 20404 <> 1) goto 32510** --end--
32509	--va: **mitseind** --fn: **32509** --vb: Mitschnitt beenden. --in: << Nicht vorlesen. Bitte den Mitschnitt jetzt beenden. Teilen Sie der Zielperson mit, dass Sie jetzt den Mitschnitt beendet haben.>> --we: 1: Mitschnitt ist beendet 2: Mitschnitt fand nicht statt --af: **goto 32510** --end--

32510	--va: **adresspr** --fn: **32510** --vb: Adresse Anschreiben korrekt --fr: Ist das Anschreiben von infas an Ihre korrekte Adresse gegangen? --we: 1: ja 2: nein **BUTTONS: verweigert (-97), weiß nicht (-98)** --af: **if (32510 = 1) goto 32503a** **if (32510 = 2, -97, -98) goto 32502** --end--
32502	--va: **adress (Vorname / Nachname / Straße / Ort / PLZ)** --fn: **32502** --vb: Adressaktualisierung --fr: **[ITEMBAT]** Damit wir Sie wieder erreichen können, darf ich noch einmal kurz Ihre Adresse aufnehmen? --in: <<Alle Angaben unbedingt vollständig und in korrekter Schreibweise aufnehmen!>> --we: OFFEN: _____ Vorname OFFEN: _____ Nachname OFFEN: _____ Straße OFFEN: _____ Ort OFFEN: _____ PLZ **BUTTONS: Angabe verweigert (-97)** --af: **goto 32503a** --end--

32503a	--va: **telefonv** --fn: **32503a** --vb: Vorfrage Telefon und Email --fr: Damit wir weiter mit Ihnen in Kontakt bleiben können, brauchen wir möglichst viele Wege, um Sie kontaktieren zu können. Daher wäre es hilfreich, wenn Sie mir Ihre Telefonnummer und Handynummer geben könnten. Besonders wichtig ist auch Ihre aktuelle E-Mail-Adresse. --we: 1: ja, Angaben werden gemacht 2: nein, keine weiteren Angaben --af: **if (32503a = 1) goto 32503** **if (32503a = 2) goto 32503b** --end--
32503	--va: **telefon(telefonw / emailw)** --fn: **32503** --vb: Telefon und Email --fr: Gibt es weitere Telefonnummern (wie z. B. Handy-Nummer) oder eine E-Mail-Adresse, unter denen wir Sie auch noch erreichen können? --in: <<Zusätzliche Informationen zu diesen Angaben (wie z. B. privat, dienstl., bei Eltern / Freunden etc.) hinter die aufgenommene Nummer schreiben.>> --we: OFFEN: _____ --af: **if (20101i = 1) goto 32503j** **if (20101i = 2 & 32503(emailw) <> .) goto 32503d** **if (20101i = 2 & 32503(emailw) = .) goto 32503b** --end--

32503j	--va: **emailjn1** --fn: **32503j** --vb: E-Mail angegeben CAPI-Feld 1 --fr: (Frage an Interviewer: Wurde eine E-Mail-Adresse angegeben?) --in: << Wurde eine E-Mail-Adresse angegeben? >> --we: 1: ja 2: nein --af: **if (32503j = 1) goto 32503d** **if (32503j = 2) goto 32503b** --end--
32503b	--va: **emailv** --fn: **32503b** --vb: Vorfrage Email --fr: **if (in Deutschland lebend)** Es ist sehr wichtig, dass Sie uns Ihre aktuelle E-Mail-Adresse geben. Denn mit diesem Interviewgespräch ist nur der erste Teil der Befragung beendet. Der zweite Teil der Befragung besteht aus einem kurzen Online-Fragebogen. Dort geben Sie Ihre Antworten auf unsere Fragen selbst am Computer ein. Wir freuen uns sehr, wenn Sie sich auch noch für den zweiten Teil der Befragung im Internet Zeit nehmen. Danach erhalten Sie dann auch Ihr Dankeschön. **if (im Ausland lebend)** Es ist sehr wichtig, dass Sie uns Ihre aktuelle E-Mail-Adresse geben. Nur so können wir Ihnen den Amazon-Gutschein als Dankeschön für die Teilnahme zuschicken. --we: 1: ja, E-Mail-Adresse wird angegeben 2: nein, E-Mail-Adresse wird nicht angegeben --af: **if (32503b = 1) goto 32503c** **if (32503b = 2 & in Deutschland lebend) goto 32503d** **if (32503b = 2 & im Ausland lebend) goto 32511** --end--

32503c	--va: **email** --fn: **32503c** --vb: Email-Adresse --fr: Gibt es eine aktuelle E-Mail-Adresse, unter der wir Sie erreichen können? --in: <<Zusätzliche Informationen zu diesen Angaben (wie z. B. privat, dienstl., bei Eltern / Freunden etc.) hinter die aufgenommene Nummer schreiben. Bitte nehmen Sie auf jeden Fall auch eine aktuelle E-Mail-Adresse auf. >> --we: OFFEN: _____ --af: **if (20101i = 2 & in Deutschland lebend) goto 32503d** **if (20101i = 2 & im Ausland lebend & email <> .) goto 32503d** **if (20101i = 2 & im Ausland lebend & email = .) goto 32511** **if (20101i = 1) goto 32503k** --end--
32503k	--va: **emailjn2** --fn: **32503k** --vb: E-Mail angegeben CAPI-Feld 2 --in: << Wurde eine E-Mail-Adresse angegeben? >> --we: 1: ja 2: nein --af: **goto 32503d** --end--
32503d	--va: **erklonl** --fn: **32503d** --vb: Erklärung Onlinebefragung --fr: **if (20101i = 2 & E-Mail-Adresse aufgenommen & in Deutschland lebend)** Damit ist der erste Teil der Befragung beendet. Es geht noch mit einem zweiten, kürzeren Teil weiter. Der zweite Teil besteht aus einem Online-Fragebogen. In dem Online-Fragebogen geht es beispielsweise darum, welche Pläne Sie für die Zukunft haben und wie Sie Ihre aktuelle Situation einschätzen. Wir möchten Sie bitten, den Online-Fragebogen innerhalb von einer Woche auszufüllen. Nach diesem Interview schicken wir Ihnen einen Link zu dem Online-Fragebogen und einen persönlichen Zugangscode in einer E-Mail zu. Wenn Sie den Link anklicken oder im Internet

	eingeben, kommen Sie auf den Online-Fragebogen. Dort können Sie den Zugangscode eingeben und dann die Fragen beantworten. Selbstverständlich ist auch hier Ihre Teilnahme freiwillig. Wir freuen uns aber sehr, wenn Sie auch noch bei dem zweiten Teil der Befragung mitmachen, denn erst dann ist die aktuelle Befragung vollständig. Danach erhalten Sie Ihr Dankeschön in Höhe von **<h_incentive(LABEL)>** Euro per Post. Das Beantworten des Online-Fragebogens dauert circa **<h_minuten(LABEL)>** Minuten. **if (20101i = 2 & E-Mail-Adresse aufgenommen & im Ausland lebend)** Damit ist der erste Teil der Befragung beendet. Es geht noch mit einem zweiten, kürzeren Teil weiter. Der zweite Teil besteht aus einem Online-Fragebogen. In dem Online-Fragebogen geht es beispielsweise darum, welche Pläne Sie für die Zukunft haben und wie Sie Ihre aktuelle Situation einschätzen. Wir möchten Sie bitten, den Online-Fragebogen innerhalb von einer Woche auszufüllen. Nach diesem Interview schicken wir Ihnen einen Link zu dem Online-Fragebogen und einen persönlichen Zugangscode in einer E-Mail zu. Wenn Sie den Link anklicken oder im Internet eingeben, kommen Sie auf den Online-Fragebogen. Dort können Sie den Zugangscode eingeben und dann die Fragen beantworten. Selbstverständlich ist auch hier Ihre Teilnahme freiwillig. Wir freuen uns aber sehr, wenn Sie auch noch bei dem zweiten Teil der Befragung mitmachen, denn erst dann ist die aktuelle Befragung vollständig. Danach erhalten Sie Ihr Dankeschön in Form eines Amazon-Gutscheins über **<h_incentive(LABEL)>** Euro per E-Mail zugesendet. Das Beantworten des Online-Fragebogens dauert circa **<h_minuten(LABEL)>** Minuten. **if (20101i = 2 & keine E-Mail-Adresse aufgenommen)** Damit ist der erste Teil der Befragung beendet. Es geht noch mit einem zweiten, kürzeren Teil weiter. Der zweite Teil besteht aus einem Online-Fragebogen. In dem Online-Fragebogen geht es beispielsweise darum, welche Pläne Sie für die Zukunft haben und wie Sie Ihre aktuelle Situation einschätzen. Wir möchten Sie bitten, den Online-Fragebogen innerhalb von einer Woche auszufüllen. Nach diesem Interview schicken wir Ihnen den Link zum Online-Fragebogen und einen persönlichen Zugangscode per Post zu. Wenn Sie diesen Link im Internet eingeben, kommen Sie auf den Online-Fragebogen. Dort können Sie den Zugangscode eingeben und die Fragen beantworten. Selbstverständlich ist auch hier Ihre Teilnahme freiwillig. Wir freuen uns aber sehr, wenn Sie auch noch bei dem zweiten Teil der Befragung mitmachen, denn erst dann ist die aktuelle Befragung vollständig. Danach erhalten Sie Ihr Dankeschön in Höhe von **<h_incentive(LABEL)>** Euro per Post. Das Beantworten des Online-Fragebogens dauert circa **<h_minuten(LABEL)>** Minuten. **if (20101i = 1)** Damit ist der erste Teil der Befragung beendet. Es geht noch mit einem zweiten, kürzeren Teil weiter. Der zweite Teil besteht aus einem Online-Fragebogen. In dem Online-Fragebogen geht es beispielsweise darum, welche Pläne Sie für die Zukunft haben und wie Sie Ihre aktuelle Situation einschätzen. Wir möchten Sie bitten, den Online-Fragebogen innerhalb von einer Woche auszufüllen.

	Ich gebe Ihnen gleich eine Karte mit einem Link zu diesem zweiten Befragungsteil und einem persönlichen Zugangscode. Wenn Sie diesen Link im Internet eingeben, kommen Sie auf den Online-Fragebogen. Dort können Sie den Zugangscode eingeben und die Fragen beantworten. Selbstverständlich ist auch hier Ihre Teilnahme freiwillig. Wir freuen uns aber sehr, wenn Sie auch noch bei dem zweiten Teil der Befragung mitmachen, denn erst dann ist die aktuelle Befragung vollständig. Danach erhalten Sie Ihr Dankeschön in Höhe von **<h_incentive(LABEL)>** Euro per Post. Das Beantworten des Online-Fragebogens dauert circa **<h_minuten(LABEL)>** Minuten. --in: <<Bei Nachfragen: Mit Link ist die Internetadresse gemeint, die man oben im Internetfenster eingibt, um eine bestimmte Internetseite zu erreichen. >> --we: 1: weiter --af: **if (20101i = 2) goto 32511** **if (20101i = 1) goto 32503e** --end--
32503e	--va: **zugcode1** --fn: **32503e** --vb: Zugangscode Onlinebefragung CAPI-Befragung Eingabe 1 --fr: --in: << Bitte nehmen Sie nun die Karte mit dem Link und dem Zugangscode für die Onlinebefragung. Tragen Sie dann bitte den 8-stelligen Zugangscode von der Karte im Fragebogen ein. >> --we: OFFEN: _____ --af: **goto 32503f** --end--
32503f	--va: **zugcode2** --fn: **32503f** --vb: Zugangscode Onlinebefragung CAPI-Befragung Eingabe 2 --fr: --in: << Bitte tragen Sie zur Sicherheit den 8-stelligen Zugangscode noch ein zweites Mal von der Karte im Fragebogen ein. >> --we: OFFEN: _____ --af: **goto 32503g** --end--
32503g	--va: **zugcode_p1**

	--fn: **32503g** --vb: Zugangscode Onlinebefragung CAPI-Befragung Prüfung --fr: [AUTO] Prüfung (32503e = 32503f) --we: 1: ja 2: nein --af: **autoif (32503e = 32503f) 32503g = 1** **autoif (32503e <> 32503f) 32503g = 2** --af: **if (32503g = 1) goto 32503i** **if (32503g = 2) goto 32503h** --end--
32503h	--va: **zugcode_p2** --fn: **32503h** --vb: Zugangscode Onlinebefragung CAPI-Befragung Fehlermeldung --in: << ACHTUNG! Die beiden Zugangscodes, die Sie eingegeben haben, stimmen nicht miteinander überein. Bitte wiederholen Sie die Eingabe!>> --we: 1: zurück zur ersten Eingabe des Zugangscodes --af: **goto 32503e** --end--

32503i	--va: **uebercod** --fn: **32503i** --vb: Übergabe Zugangscode Onlinebefragung CAPI-Befragung --in: << Übergeben Sie der ZP nun die Karte mit dem Link und dem Zugangscode für die Online-Befragung. Bei Nachfragen: Auf der Karte steht der Link, also die Internetadresse, die man oben im Internetfenster eingibt, um die Online-Befragung zu erreichen. Dort muss dann der Zugangscode eingegeben werden.>> --we: 1: weiter, Karte mit Zugangsdaten übergeben --af: **goto 32511** --end--
32511	--va: **zukumz** --fn: **32511** --vb: zukünftiger Umzug --fr: Damit wir Sie auch im Falle eines Umzugs erreichen können, wäre es sehr hilfreich, wenn Sie uns jetzt schon sagen könnten, ob Sie in absehbarer Zeit einen Umzug planen. Haben Sie vor in den nächsten 12 Monaten umzuziehen? --we: 1: ja 2: nein **BUTTONS: verweigert (-97), weiß nicht (-98)** --af: **if (32511 = 1) goto 32512** **if (32511 = 2, -97, -98) goto 32520** --end--

32512	--va: **zukadr (zukStraße / zukOrt)** --fn: **32512** --vb: zukünftige Adresse --fr: **[ITEMBAT]** Wohin wollen Sie umziehen? Nennen Sie uns bitte die genaue Adresse. Straße: Straße Ort: Ort --in: <<Falls die genaue Adresse nicht bekannt ist, den Ort – bei Städten auch Stadtviertel – aufnehmen.>> --we: OFFEN: _____ Straße OFFEN: _____ Ort **BUTTONS: noch gar keine Angabe möglich (-6), verweigert (-97), weiß nicht (-98)** --af: **goto 32520** --end--
32520	--va: **estdau** --fn: **32520** --vb: Schätzung der Befragungsdauer --fr: Bitte schauen Sie jetzt nicht auf die Uhr. Ich hätte gerne zum Abschluss von Ihnen gewusst, wie viele Minuten dieses Interview Ihrer Einschätzung nach gedauert hat. --we: OFFEN: ___ Minuten **BUTTONS: verweigert (-97), weiß nicht (-98)** --ra: **0 to 999, -97, -98** --af: **if (32520 > -97) goto 32521** **if (32520 = -97, -98) goto 32504** --end--

32521	--va: **estdaus** --fn: **32521** --vb: Schätzung der Befragungsdauer_2 --fr: Haben Sie die Dauer geschätzt, oder haben Sie auf die Uhr geschaut? --we: 1: Dauer geschätzt 2: auf die Uhr geschaut **BUTTONS: verweigert (-97), weiß nicht (-98)** --af: **goto 32504** --end--
32504	--va: **ende** --fn: **32504** --vb: Verabschiedung --fr: Frau / Herr …, ich danke Ihnen ganz herzlich für das Gespräch. --in: <<Achtung, bitte nicht die folgenden Fragen vergessen!>> --af: **goto 32505Z** --end--
32505Z	--va: **[ZS] zqs2_22** --fn: **32505Z** --vb: Zeitstempel 22 Querschnitt 2 --fr: [ZS] Zeitstempel 22 Querschnitt 2 --af: **goto 33100Z** --end--

	--st: **33int Interviewerfragen** **Erstbefragung E6E B109HS** **Grundlage: Haupterhebung E6 B93Erst V1.02 Feldversion** **Version 1.02** **Stand: 12.06.2015** --end--
33100Z	--va: **[ZS] zif1** --fn: **33100Z** --vb: Zeitstempel 1 Interviewerfragen --fr: [ZS] Zeitstempel 1 Interviewerfragen --af: **goto 33100** --ef: **Modul 32dQS2_Schluß: alle** --end--
33100	--va: **caseid** --fn: **33100** --vb: Personennummer --fr: [AUTO] Personennummer --af: **goto 33109** --end--
33109	--va: **ifpro** --fn: **33109** --vb: Probleme --fr: Gab es bei der Durchführung der Befragung Probleme? --we: 1: ja 2: nein --af: **if (33109 = 1) goto 33110** **if (33109 = 2) goto 33110Z** --end--

33110	--va: **ifproo** --fn: **33110** --vb: Kommentar zu Problemen --fr: Geben Sie möglichst genau an, was für Probleme das waren! --we: OFFEN: _____ --af: **goto 33110Z** --end--
33110Z	--va: **[ZS] zif4** --fn: **33110Z** --vb: Zeitstempel 4 Interviewerfragen --fr: [ZS] Zeitstempel 4 Interviewerfragen --af: **goto Interviewende** --end--

	--st: **40b – RC-Fragen für E6** **Erstbefragung B93HS** **Grundlage: Haupterhebung E6 B93Erst V1.04 Feldversion** **Version 1.01** **Stand: 06.10.2014** --end--
40166Z	--va: **[ZS] zsrce6_1** --fn: **40166Z** --vb: Zeitstempel 1 Rational Choice E6 --fr: [ZS] Zeitstempel 1 Rational Choice E6 --af: **goto 40166a** --ef: **Modul 40ÜM: ANY(23113 = 1) OR ANY(24120 = 1 & h_abE6 = 1) OR ANY(24120 = 1 & (24111 = 6 to 10))** --end--
40166a	--va: **caseid** --fn: **40166a** --vb: Personennummer --fr: [AUTO] Personennummer --af: **if (h_uestatus = 1) goto 40167** **if (h_uestatus = 2) goto 40169** **if (h_uestatus = 4) goto 40500** --end--

40167	--va: **t30042b** --fn: **40167** --vb: Kosten eigene Ausbildung: Opportunitätskosten --fr: Verschiedene Ausbildungen werden unterschiedlich gut bezahlt. Für manche schulischen Ausbildungen muss man auch Gebühren zahlen. Wie zufrieden sind Sie mit Ihrer aktuellen Einkommenssituation? --in: <<Vorgaben vorlesen. Einkommenssituation: das Geld, das Sie bekommen, zum Beispiel Ihre Ausbildungsvergütung, BAföG oder Geld von Ihren Eltern.>> --we: 1: sehr unzufrieden 2: eher unzufrieden 3: teils/teils 4: eher zufrieden 5: sehr zufrieden **BUTTONS: verweigert (-97), weiß nicht (-98)** --af: **goto 40168** --end--
40168	--va: **t30042a** --fn: **40168** --vb: Kosten eigene Ausbildung: direkte finanzielle Kosten --fr: Wie schwer fällt es Ihnen und Ihren Eltern, die Dinge zu bezahlen, die Sie für die Ausbildung brauchen, zum Beispiel Arbeitskleidung, Fahrtkosten und Unterrichtsmaterialien? --in: <<Vorgaben vorlesen. Wenn der Befragte zwei Ausbildungen macht: Bitte beziehen Sie Ihre Angaben auf die Ausbildung, in der Sie aktuell mehr Zeit verbringen. Wenn Sie in beiden Ausbildungen gleich viel Zeit verbringen, beziehen Sie sich auf die Ausbildung, die für Ihre berufliche Zukunft wichtiger ist. Wenn Eltern keine finanzielle Unterstützung leisten: „Wie schwer fällt es Ihnen selbst, diese Dinge zu bezahlen?“>> --we: 1: sehr schwer 2: eher schwer 3: weder noch 4: eher leicht 5: sehr leicht **BUTTONS: verweigert (-97), weiß nicht (-98)** --af: **goto 40169** --end--

40169	--va: **t30043** --fn: **40169** --vb: Nutzen Ausbildung/Maßnahme: Spaß --fr: **if (h_dual = 1)** In den folgenden Fragen geht es um Ihre aktuelle Ausbildung. Damit meine ich den Berufsschulunterricht und die Arbeit im Ausbildungsbetrieb. Wie sehr treffen folgende Dinge auf Ihre Ausbildung zu? Meine Ausbildung macht mir Spaß. **if (h_dual = 2)** In den folgenden Fragen geht es um Ihre aktuelle Ausbildung. Wie sehr treffen folgende Dinge auf Ihre Ausbildung zu? Meine Ausbildung macht mir Spaß. **if (h_uestatus = 2)** In den folgenden Fragen geht es um Ihre aktuelle Berufsvorbereitende Maßnahme. Wie sehr treffen folgende Dinge auf Ihre Maßnahme zu? Meine Berufsvorbereitende Maßnahme macht mir Spaß. --in: <<Vorgaben vorlesen. Wenn der Befragte zwei Ausbildungen/Berufsvorbereitungsmaßnahmen macht: Bitte beziehen Sie Ihre Angaben auf die Ausbildung/Berufsvorbereitungsmaßnahme, in der Sie aktuell mehr Zeit verbringen. Wenn Sie in beiden Ausbildungen/Berufsvorbereitungsmaßnahmen gleich viel Zeit verbringen, beziehen Sie sich auf die Ausbildung/ Berufsvorbereitungsmaßnahme, die für Ihre berufliche Zukunft wichtiger ist. >> --we: 1: trifft gar nicht zu 2: trifft eher nicht zu 3: teils/teils 4: trifft eher zu 5: trifft völlig zu **BUTTONS: verweigert (-97), weiß nicht (-98)** --af: **if (h_uestatus = 1) goto 40171** **if (h_uestatus = 2) goto 40172** --end--

40171	--va: **t30045** --fn: **40171** --vb: Ideal. Aspiration Ausbildung: lieber andere --fr: Wenn ich die Möglichkeit hätte, würde ich lieber eine andere Ausbildung machen. --in: <<Vorgaben nur bei Bedarf erneut vorlesen.>> --we: 1: trifft gar nicht zu 2: trifft eher nicht zu 3: teils/teils 4: trifft eher zu 5: trifft völlig zu **BUTTONS: verweigert (-97), weiß nicht (-98)** --af: **goto 40172** --end--
40172	--va: **t30046** --fn: **40172** --vb: Kosten Ausbildung/Maßnahme: körperl. Anstrengung --fr: **if (h_uestatus = 1)** Meine Ausbildung strengt mich körperlich sehr an. **if (h_uestatus = 2)** Meine Berufsvorbereitende Maßnahme strengt mich körperlich sehr an. --in: <<Vorgaben nur bei Bedarf erneut vorlesen.>> --we: 1: trifft gar nicht zu 2: trifft eher nicht zu 3: teils/teils 4: trifft eher zu 5: trifft völlig zu **BUTTONS: verweigert (-97), weiß nicht (-98)** --af: **goto 40173** --end--

40173	--va: **t30047** --fn: **40173** --vb: Kosten Ausbildung/Maßnahme: geistige Anstrengung --fr: **if (h_uestatus = 1)** Meine Ausbildung strengt mich geistig sehr an. **if (h_uestatus = 2)** Meine Berufsvorbereitende Maßnahme strengt mich geistig sehr an. --in: <<Vorgaben nur bei Bedarf erneut vorlesen.>> --we: 1: trifft gar nicht zu 2: trifft eher nicht zu 3: teils/teils 4: trifft eher zu 5: trifft völlig zu **BUTTONS: verweigert (-97), weiß nicht (-98)** --af: **goto 40174** --end--

40174	--va: **t30016h** --fn: **40174** --vb: Information eigene Ausbildung/Maßnahme --fr: **if (h_uestatus = 1)** Wie gut wissen Sie Bescheid, welche Anforderungen bis zum Abschluss Ihrer Ausbildung noch auf Sie zukommen? Mit Anforderungen ist gemeint, was Sie tun und können müssen, um Ihre Ausbildung erfolgreich zu beenden. **if (h_uestatus = 2)** Wie gut wissen Sie Bescheid, welche Anforderungen bis zum Abschluss Ihrer Berufsvorbereitenden Maßnahme noch auf Sie zukommen? Mit Anforderungen ist gemeint, was Sie tun und können müssen, um Ihre Maßnahme erfolgreich zu beenden. --in: <<Vorgaben vorlesen>> --we: 1: sehr schlecht 2: eher schlecht 3: teils/teils 4: eher gut 5: sehr gut **BUTTONS: verweigert (-97), weiß nicht (-98)** --af: **goto 40126** --end--

40126	--va: **t30016i** --fn: **40126** --vb: Information alternative Ausbildungen --fr: **if (h_uestatus = 1)** Wie gut wissen Sie über die Anforderungen und Aufgaben in anderen Ausbildungsberufen Bescheid? **if (h_uestatus = 2)** Wie gut wissen Sie über die Anforderungen und Aufgaben in verschiedenen Ausbildungsberufen Bescheid? --in: <<Vorgaben vorlesen.>> --we: 1: sehr schlecht 2: eher schlecht 3: teils/teils 4: eher gut 5: sehr gut **BUTTONS: verweigert (-97), weiß nicht (-98)** --af: **if (h_asabi = 0) goto 40175** **if (h_asabi = 1, 2) goto 40126a** --end--
40126a	--va: **t31460a_3** --fn: **40126a** --vb: Information alternative Studiengänge (Status BV/AB) --fr: Wie gut wissen Sie über die Anforderungen und Inhalte in verschiedenen Studiengängen Bescheid? --in: <<Vorgaben vorlesen.>> --we: 1: sehr schlecht 2: eher schlecht 3: teils/teils 4: eher gut 5: sehr gut **BUTTONS: verweigert (-97), weiß nicht (-98)** --af: **goto 40175** --end--

40175	--va: **t30004f** --fn: **40175** --vb: Erfolgswahrscheinlichkeit eigene Ausbildung/Maßnahme --fr: **if (h_uestatus = 1)** Wie wahrscheinlich ist es Ihrer Meinung nach, dass Sie Ihre jetzige Ausbildung erfolgreich abschließen können? Ist das sehr unwahrscheinlich, eher unwahrscheinlich, ungefähr 50 zu 50, eher wahrscheinlich oder sehr wahrscheinlich? **if (h_uestatus = 2)** Wie wahrscheinlich ist es Ihrer Meinung nach, dass Sie Ihre jetzige Berufsvorbereitende Maßnahme erfolgreich abschließen können? Ist das sehr unwahrscheinlich, eher unwahrscheinlich, ungefähr 50 zu 50, eher wahrscheinlich oder sehr wahrscheinlich? --in: <<Vorgaben nicht vorlesen.>> --we: 1: sehr unwahrscheinlich 2: eher unwahrscheinlich 3: ungefähr 50 zu 50 4: eher wahrscheinlich 5: sehr wahrscheinlich **BUTTONS: verweigert (-97), weiß nicht (-98)** --af: **goto 40176** --end--
40176	--va: **t30038b** --fn: **40176** --vb: Zeithorizont: Ausbildungs-/Maßnahmeabbruch --fr: **if (h_uestatus = 1)** Denken Sie zurzeit ernsthaft daran, Ihre Ausbildung zu wechseln oder abzubrechen? **if (h_uestatus = 2)** Denken Sie zurzeit ernsthaft daran, Ihre Berufsvorbereitende Maßnahme zu wechseln oder abzubrechen? --in: <<Vorgaben nicht vorlesen.>> --we: 1: ja 2: nein **BUTTONS: verweigert (-97), weiß nicht (-98)** --af: **goto 40177** --end--

40177	--va: **t30014c** --fn: **40177** --vb: Zeithorizont: nach der Ausbildung/Maßnahme --fr: **if (h_uestatus = 1)** Wie häufig denken Sie schon heute darüber nach, was Sie nach der Ausbildung machen möchten? Nie, selten, manchmal, oft oder sehr oft? **if (h_uestatus = 2)** Wie häufig denken Sie schon heute darüber nach, was Sie nach der Berufsvorbereitenden Maßnahme machen möchten? Nie, selten, manchmal, oft oder sehr oft? --in: <<Vorgaben vorlesen.>> --we: 1: nie 2: selten 3: manchmal 4: oft 5: sehr oft **BUTTONS: verweigert (-97), weiß nicht (-98)** --af: **if (h_uestatus = 1) goto 40178** **if (h_uestatus = 2) goto 40177a** --end--
40177a	--va: **t30048a** --fn: **40177a** --vb: Nutzen Maßnahme: Ausbildungsplatz 1 --fr: Jetzt geht es darum, was Ihnen Ihre Berufsvorbereitende Maßnahme für die Zukunft bringt. Wenn Sie Ihre jetzige Maßnahme erfolgreich abschließen, wie gut sind dann die Aussichten, eine Ausbildungsstelle zu bekommen? --in: <<Vorgaben vorlesen.>> --we: 1: sehr schlecht 2: eher schlecht 3: teils/teils 4: eher gut 5: sehr gut **BUTTONS: verweigert (-97), weiß nicht (-98)** --af: **goto 40177b** --end--

40177b	--va: **t30048b** --fn: **40177b** --vb: Nutzen Maßnahme: Ausbildungsplatz 2 --fr: Und wie gut sind die Aussichten, eine Ausbildungsstelle zu bekommen, wenn Sie Ihre jetzige Berufsvorbereitende Maßnahme abbrechen? --in: <<Vorgaben nur bei Bedarf erneut vorlesen.>> --we: 1: sehr schlecht 2: eher schlecht 3: teils/teils 4: eher gut 5: sehr gut **BUTTONS: verweigert (-97), weiß nicht (-98)** --af: **goto 40185Z** --end--
40178	--va: **t30040a** --fn: **40178** --vb: Arbeitsmarkt-Nutzen Ausbildung: Gehalt --fr: Jetzt geht es darum, was Ihnen Ihre Ausbildung für Ihren zukünftigen Job bringt. Wenn Sie Ihre jetzige Ausbildung erfolgreich abschließen, wie gut sind dann die Aussichten, einen gut bezahlten Job zu bekommen? --in: <<Vorgaben nur bei Bedarf erneut vorlesen. Bei Nachfragen, ob sich die Frage auch auf anschließend geplante Weiterbildungen nach der Ausbildung bezieht: Die Frage bezieht sich nur auf den Abschluss der jetzigen Ausbildung.>> --we: 1: sehr schlecht 2: eher schlecht 3: teils/teils 4: eher gut 5: sehr gut **BUTTONS: verweigert (-97), weiß nicht (-98)** --af: **goto 40179** --end--

40179	--va: **t30040b** --fn: **40179** --vb: Arbeitsmarkt-Nutzen Ausbildung: angesehener Job --fr: Und wenn Sie Ihre jetzige Ausbildung erfolgreich abschließen, wie gut sind dann die Aussichten, einen in der Gesellschaft angesehenen Job zu bekommen? --in: <<Vorgaben nur bei Bedarf erneut vorlesen. Bei Nachfragen, ob sich die Frage auch auf anschließend geplante Weiterbildungen nach der Ausbildung bezieht: Die Frage bezieht sich nur auf den Abschluss der jetzigen Ausbildung.>> --we: 1: sehr schlecht 2: eher schlecht 3: teils/teils 4: eher gut 5: sehr gut **BUTTONS: verweigert (-97), weiß nicht (-98)** --af: **goto 40180** --end--
40180	--va: **t30040c** --fn: **40180** --vb: Arbeitsmarkt-Nutzen Ausbildung: interessanter Job --fr: Wie gut sind die Aussichten, einen interessanten Job zu bekommen? --in: <<Vorgaben nur bei Bedarf erneut vorlesen. Bei Nachfragen, ob sich die Frage auch auf anschließend geplante Weiterbildungen nach der Ausbildung bezieht: Die Frage bezieht sich nur auf den Abschluss der jetzigen Ausbildung.>> --we: 1: sehr schlecht 2: eher schlecht 3: teils/teils 4: eher gut 5: sehr gut **BUTTONS: verweigert (-97), weiß nicht (-98)** --af: **goto 40181** --end--

40181	--va: **t30040d** --fn: **40181** --vb: Arbeitsmarkt-Nutzen Ausbildung: Jobsicherheit --fr: Wie hoch ist das Risiko, arbeitslos zu werden, wenn Sie Ihre jetzige Ausbildung erfolgreich abschließen? --in: <<Vorgaben vorlesen. Bei Nachfragen, ob sich die Frage auch auf anschließend geplante Weiterbildungen nach der Ausbildung bezieht: Die Frage bezieht sich nur auf den Abschluss der jetzigen Ausbildung.>> --we: 1: sehr gering 2: eher gering 3: teils/teils 4: eher hoch 5: sehr hoch **BUTTONS: verweigert (-97), weiß nicht (-98)** --af: **goto 40182** --end--
40182	--va: **t30041a** --fn: **40182** --vb: Arbeitsmarkt-Nutzen Ausbildung: Statuserhalt Mutter --fr: Wie gut sind die Aussichten auf einen ähnlich guten oder besseren Beruf als den Ihrer Mutter, wenn Sie Ihre jetzige Ausbildung erfolgreich abschließen? --in: <<Vorgaben vorlesen. Gemeint sind auch Stiefmutter oder die Person, die in der Kindheit die Mutterrolle eingenommen hat. Bei Nachfragen, ob sich die Frage auch auf anschließend geplante Weiterbildungen nach der Ausbildung bezieht: Die Frage bezieht sich nur auf den Abschluss der jetzigen Ausbildung. Wenn Mutter zur Zeit nicht erwerbstätig: Bitte denken Sie an die letzte berufliche Tätigkeit Ihrer Mutter.>> --we: 1: sehr schlecht 2: eher schlecht 3: teils/teils 4: eher gut 5: sehr gut **BUTTONS: Mutter verstorben/kein Kontakt (-5), Mutter war nie erwerbstätig (-6), verweigert (-97), weiß nicht (-98)** --af: **goto 40183** --end--

40183	--va: **t30041b** --fn: **40183** --vb: Arbeitsmarkt-Nutzen Ausbildung: Statuserhalt Vater --fr:: Und wie gut sind die Aussichten auf einen ähnlich guten oder besseren Beruf als den Ihres Vaters? --in: <<Vorgaben nur bei Bedarf erneut vorlesen. Gemeint sind auch Stiefvater oder die Person, die in der Kindheit die Vaterrolle eingenommen hat. Bei Nachfragen, ob sich die Frage auch auf anschließend geplante Weiterbildungen nach der Ausbildung bezieht: Die Frage bezieht sich nur auf den Abschluss der jetzigen Ausbildung. Wenn Vater zur Zeit nicht erwerbstätig: Bitte denken Sie an die letzte berufliche Tätigkeit Ihres Vaters.>> --we: 1: sehr schlecht 2: eher schlecht 3: teils/teils 4: eher gut 5: sehr gut **BUTTONS: Vater verstorben/kein Kontakt (-5), Vater war nie erwerbstätig (-6), verweigert (-97), weiß nicht (-98)** --af: **goto 40183Z** --end--
40183Z	--va: **[ZS] zsrce6_1a** --fn: **40183Z** --vb: Zeitstempel 1a Rational Choice E6 --fr: [ZS] Zeitstempel 1a Rational Choice E6 --af: **if (h_dual = 1) goto 41102** **if (h_dual = 2) goto 41106Z** --end--

41102	--va: **t32901a** --fn: **41102** --vb: Sozialkapital: Betriebsklima – beruflich nach vorn kommen --fr: Ich lese Ihnen nun einige Aussagen zu Ihren Arbeitskolleginnen und Kollegen und Ihren Vorgesetzten im Ausbildungsbetrieb vor. Bitte sagen Sie mir, wie sehr Sie diesen Aussagen zustimmen. Die meisten Kolleginnen und Kollegen von mir möchten beruflich ganz weit nach vorne kommen. Trifft das gar nicht zu, eher nicht zu, teils/teils, eher zu oder völlig zu? --in: << Vorgaben nur bei Bedarf vorlesen. Falls nur ein ein/e Kollege/Kollegin oder Vorgesetzte/r vorhanden, Angaben für diese eine Person machen.>> --we: 1: trifft gar nicht zu 2: trifft eher nicht zu 3: teils/teils 4: trifft eher zu 5: trifft völlig zu **BUTTONS: verweigert (-97), weiß nicht (-98)** --af: **goto 41104** --end--
41104	--va: **t32901e** --fn: **41104** --vb: Sozialkapital: Betriebsklima – neue Aufgaben erklären --fr: Meine Kolleginnen und Kollegen und meine Vorgesetzten nehmen sich Zeit für mich, um mir neue Aufgaben zu erklären. Trifft das gar nicht zu, eher nicht zu, teils/teils, eher zu oder völlig zu? --in: <<Vorgaben nur bei Bedarf vorlesen. Falls nur ein ein/e Kollege/Kollegin oder Vorgesetzte/r vorhanden, Angaben für diese eine Person machen.>> --we: 1: trifft gar nicht zu 2: trifft eher nicht zu 3: teils/teils 4: trifft eher zu 5: trifft völlig zu **BUTTONS: verweigert (-97), weiß nicht (-98)** --af: **goto 41105** --end--

41105	--va: **t32901f** --fn: **41105** --vb: Sozialkapital: Betriebsklima – Konflikte --fr: Ich habe oft Probleme oder Konflikte mit meinen Kolleginnen und Kollegen und Vorgesetzten. --in: << Vorgaben nur bei Bedarf vorlesen. Falls nur ein ein/e Kollege/Kollegin oder Vorgesetzte/r vorhanden, Angaben für diese eine Person machen.>> --we: 1: trifft gar nicht zu 2: trifft eher nicht zu 3: teils/teils 4: trifft eher zu 5: trifft völlig zu **BUTTONS: verweigert (-97), weiß nicht (-98)** --af: **goto 41106** --end--
41106	--va: **t32902b** --fn: **41106** --vb: Sozialkapital: Betriebzusammensetzung – Migrationshg --fr: Wie viele Ihrer Kolleginnen und Kollegen oder deren Eltern stammen aus einem anderen Herkunftsland als Deutschland? --in: <<Vorgaben vorlesen. Falls nur ein/e Kollege/Kollegin vorhanden, Angaben für diese eine Person machen.>> --we: 1: niemand 2: fast niemand 3: weniger als die Hälfte 4: ungefähr die Hälfte 5: mehr als die Hälfte 6: fast alle 7: alle **BUTTONS: verweigert (-97), weiß nicht (-98)** --af: **goto 41106Z** --end--

41106Z	--va: **[ZS] zsrce6_1b** --fn: **41106Z** --vb: Zeitstempel 1b Sozialkapital --fr: [ZS] Zeitstempel 1b Sozialkapital --af: **if (h_dual = 2) goto 41107** **if (h_dual = 1) goto 41108** --end--
41107	--va: **t32217** --fn: **41107** --vb: Sozialkapital: Klassenkameraden – Anteil Migrationshg --fr: Jetzt geht es um Ihre Klassenkameradinnen und Klassenkameraden in der Berufsschule. Damit sind alle Personen gemeint, mit denen Sie in eine Klasse gehen, egal, ob Sie mit ihnen befreundet sind oder nicht. Wie viele Ihrer Klassenkameradinnen und Klassenkameraden oder deren Eltern stammen aus einem anderen Herkunftsland als Deutschland? --in: <<Vorgaben vorlesen.>> --we: 1: niemand 2: fast niemand 3: weniger als die Hälfte 4: ungefähr die Hälfte 5: mehr als die Hälfte 6: fast alle 7: alle **BUTTONS: verweigert (-97), weiß nicht (-98)** --af: **goto 41108** --end--

41108	--va: **t32206** --fn: **41108** --vb: Sozialkapital: Klassenkameraden - beruflich ganz weit nach vorn kommen --fr: **if (h_dual = 1)** Jetzt geht es um Ihre Klassenkameradinnen und Klassenkameraden in der Berufsschule. Damit sind alle Personen gemeint, mit denen Sie in eine Klasse gehen, egal, ob Sie mit ihnen befreundet sind oder nicht. Wie sehr treffen die folgenden Aussagen auf Ihre Klassenkameradinnen und Klassenkameraden zu? Den meisten meiner Klassenkameradinnen und Klassenkameraden ist es sehr wichtig, später einmal beruflich ganz weit nach vorn zu kommen. Trifft das gar nicht zu, eher nicht zu, teils/teils, eher zu oder völlig zu? **if (h_dual = 2)** Wie sehr treffen die folgenden Aussagen auf Ihre Klassenkameradinnen und Klassenkameraden zu? Den meisten meiner Klassenkameradinnen und Klassenkameraden ist es sehr wichtig, später einmal beruflich ganz weit nach vorn zu kommen. Trifft das gar nicht zu, eher nicht zu, teils/teils, eher zu oder völlig zu? --in: <<Vorgaben nur bei Bedarf vorlesen.>> --we: 1: trifft gar nicht zu 2: trifft eher nicht zu 3: teils/teils 4: trifft eher zu 5: trifft völlig zu **BUTTONS: von der Berufsschulpflicht befreit/geht nicht in die Berufsschule (-5), verweigert (-97), weiß nicht (-98)** --af: **if (41108 = -5) goto 41114Z** **if (41108 <> -5) goto 41109** --end--

41109	--va: **t32211** --fn: **41109** --vb: Sozialkapital: Klassenkameraden – Ausbildung erfolgreich abschließen --fr: Die meisten meiner Klassenkameradinnen und Klassenkameraden erwarten von mir, dass ich meine Ausbildung erfolgreich abschließe. --in: <<Vorgaben nur bei Bedarf vorlesen.>> --we: 1: trifft gar nicht zu 2: trifft eher nicht zu 3: teils/teils 4: trifft eher zu 5: trifft völlig zu **BUTTONS: verweigert (-97), weiß nicht (-98)** --af: **if (h_dual = 2) goto 41110** **if (h_dual = 1) goto 41114Z** --end--
41110	--va: **t32203** --fn: **41110** --vb: Sozialkapital: Klassenkameraden – in der Schule sehr ehrgeizig --fr: Die meisten meiner Klassenkameradinnen und Klassenkameraden sind in der Schule sehr ehrgeizig. --in: <<Vorgaben nur bei Bedarf vorlesen.>> --we: 1: trifft gar nicht zu 2: trifft eher nicht zu 3: teils/teils 4: trifft eher zu 5: trifft völlig zu **BUTTONS: verweigert (-97), weiß nicht (-98)** --af: **goto 41111** --end--

41111	--va: **t32213** --fn: **41111** --vb: Sozialkapital: Klassenkameraden – Schule egal --fr: Den meisten meiner Klassenkameradinnen und Klassenkameraden ist es egal, wie gut sie in der Schule sind. --in: <<Vorgaben nur bei Bedarf vorlesen.>> --we: 1: trifft gar nicht zu 2: trifft eher nicht zu 3: teils/teils 4: trifft eher zu 5: trifft völlig zu **BUTTONS: verweigert (-97), weiß nicht (-98)** --af: **goto 41112** --end--
41112	--va: **t32216** --fn: **41112** --vb: Sozialkapital: Klassenkameraden – um Hilfe bitten --fr: Wenn ich Probleme im Unterricht habe, kann ich meine Klassenkameradinnen und Klassenkameraden um Hilfe bitten. --in: <<Vorgaben nur bei Bedarf vorlesen.>> --we: 1: trifft gar nicht zu 2: trifft eher nicht zu 3: teils/teils 4: trifft eher zu 5: trifft völlig zu **BUTTONS: verweigert (-97), weiß nicht (-98)** --af: **goto 41114** --end--

41114	--va: **t32220** --fn: **41114** --vb: Sozialkapital: Lehrer – Konflikte --fr: Und wie sehr trifft die folgende Aussage auf Ihre Lehrerinnen und Lehrer zu? Ich habe oft Probleme oder Konflikte mit meinen Lehrerinnen und Lehrern. --in: <<Vorgaben nur bei Bedarf vorlesen.>> --we: 1: trifft gar nicht zu 2: trifft eher nicht zu 3: teils/teils 4: trifft eher zu 5: trifft völlig zu **BUTTONS: verweigert (-97), weiß nicht (-98)** --af: **goto 41114Z** --end--
41114Z	--va: **[ZS] zsrce6_1c** --fn: **41114Z** --vb: Zeitstempel 1c Sozialkapital --fr: [ZS] Zeitstempel 1c Sozialkapital --af: **goto 41115** --end--

41115	--va: **t32608** --fn: **41115** --vb: Sozialkapital: Eltern – Wichtigkeit Abschluss Ausbildung/Maßnahme --fr: Jetzt geht es darum, was Ihre Eltern von Ihnen in der Ausbildung und für Ihre berufliche Zukunft erwarten. Falls Ihre Eltern keine Meinung dazu haben, dann sagen Sie das einfach. Wie wichtig ist es Ihren Eltern, dass Sie Ihre jetzige Ausbildung erfolgreich abschließen? Ist ihnen das sehr unwichtig, eher unwichtig, teils/teils, eher wichtig oder sehr wichtig? --in: <<Vorgaben nur bei Bedarf vorlesen. Wenn nur ein Elternteil vorhanden, Angaben zu dieser Person machen.>> --we: 1: sehr unwichtig 2: eher unwichtig 3: teils/teils 4: eher wichtig 5: sehr wichtig **BUTTONS: Eltern haben keine Meinung (-5), verweigert (-97), weiß nicht (-98)** --af: **goto 41116** --end--
41116	--va: **t32609** --fn: **41116** --vb: Sozialkapital: Eltern – Wichtigkeit gute Leistungen Ausbildung --fr: Wie wichtig ist es Ihren Eltern, dass Sie in der Ausbildung gute Leistungen erbringen? Ist Ihnen das sehr unwichtig, eher unwichtig, teils/teils, eher wichtig oder sehr wichtig? --in: <<Vorgaben nur bei Bedarf vorlesen. Wenn nur ein Elternteil vorhanden, Angaben zu dieser Person machen.>> --we: 1: sehr unwichtig 2: eher unwichtig 3: teils/teils 4: eher wichtig 5: sehr wichtig **BUTTONS: Eltern haben keine Meinung (-5), verweigert (-97), weiß nicht (-98)** --af: **goto 41117** --end--

41117	--va: **t32605** --fn: **41117** --vb: Sozialkapital: Eltern – Wichtigkeit beruflich ganz weit nach vorn kommen --fr: Wie wichtig ist es Ihren Eltern, dass Sie später einmal beruflich ganz weit nach vorn kommen? --in: <<Vorgaben nur bei Bedarf vorlesen. Wenn nur ein Elternteil vorhanden, Angaben zu dieser Person machen.>> --we: 1: sehr unwichtig 2: eher unwichtig 3: teils/teils 4: eher wichtig 5: sehr wichtig **BUTTONS: Eltern haben keine Meinung (-5), verweigert (-97), weiß nicht (-98)** --af: **goto 41118** --end--
41118	--va: **t32606** --fn: **41118** --vb: Sozialkapital: Wichtigkeit der Meinung der Eltern --fr: Wie wichtig ist es Ihnen insgesamt, was Ihre Eltern von Ihnen in der Ausbildung und für Ihre berufliche Zukunft erwarten? --in: <<Vorgaben nur bei Bedarf vorlesen. Wenn nur ein Elternteil vorhanden, Angaben zu dieser Person machen.>> --we: 1: sehr unwichtig 2: eher unwichtig 3: teils/teils 4: eher wichtig 5: sehr wichtig **BUTTONS: verweigert (-97), weiß nicht (-98)** --af: **goto 41120Z** --end--

41120Z	--va: **[ZS] zsrce6_1d** --fn: **41120Z** --vb: Zeitstempel 1d Sozialkapital --fr: [ZS] Zeitstempel 1d Sozialkapital --af: **goto 41121** --end--
41121	--va: **t32111** --fn: **41121** --vb: Sozialkapital: Freunde – Ausbildung erfolgreich abschließen --fr**:** Bitte sagen Sie mir, wie sehr die folgenden Aussagen auf Ihre Freundinnen und Freunde zutreffen. Die meisten meiner Freundinnen und Freunde erwarten von mir, dass ich meine Ausbildung erfolgreich abschließe. Trifft das gar nicht zu, eher nicht zu, teils/teils, eher zu oder völlig zu? --in: <<Vorgaben nur bei Bedarf vorlesen. Falls nur ein Freund vorhanden, Angaben für diese eine Person machen.>> --we: 1: trifft gar nicht zu 2: trifft eher nicht zu 3: teils/teils 4: trifft eher zu 5: trifft völlig zu **BUTTONS: Freunde haben keine Meinung (-5), habe keine Freunde (-6), verweigert (-97), weiß nicht (-98)** --af: **if (41121 = -6) goto 41123Z** **if (41121 <> -6) goto 41122** --end--

41122	--va: **t32110** --fn: **41122** --vb: Sozialkapital. Freunde - beruflich ganz weit nach vorn kommen --fr**:** Den meisten meiner Freundinnen und Freunde ist es sehr wichtig, später einmal beruflich ganz weit nach vorn zu kommen. Trifft das gar nicht zu, eher nicht zu, teils/teils, eher zu oder völlig zu? --in: <<Vorgaben nur bei Bedarf vorlesen. Falls nur ein Freund vorhanden, Angaben für diese eine Person machen.>> --we: 1: trifft gar nicht zu 2: trifft eher nicht zu 3: teils/teils 4: trifft eher zu 5: trifft völlig zu **BUTTONS: verweigert (-97), weiß nicht (-98)** --af: **goto 41123Z** --end--
41123Z	--va: **[ZS] zsrce6_1e** --fn: **41123Z** --vb: Zeitstempel 1e Sozialkapital --fr: [ZS] Zeitstempel 1e Sozialkapital --af: **goto 40185Z** --end--

40500	--va: **t30440b** --fn: **40500** --vb: Kosten Studium: Opportunitätskosten --fr: Sie können bis zum Ende des Studiums nur bedingt eigenes Geld verdienen und Ihren Lebensunterhalt bestreiten. Wie zufrieden sind Sie mit Ihrer aktuellen Einkommenssituation? --in: <<Vorgaben vorlesen. Einkommenssituation: das Geld, das Sie bekommen, zum Beispiel BaföG oder Geld von Ihren Eltern.>> --we: 1: sehr unzufrieden 2: eher unzufrieden 3: teils/teils 4: eher zufrieden 5: sehr zufrieden **BUTTONS: verweigert (-97), weiß nicht (-98)** --af: **goto 40501** --end--
40501	--va: **t30340a** --fn: **40501** --vb: Kosten Studium: direkte finanzielle Kosten --fr: Wie schwer fällt es Ihnen und Ihren Eltern, die Dinge zu bezahlen, die Sie für das Studium brauchen, zum Beispiel Fahrtkosten, Bücher oder auch Studiengebühren? --in: <<Vorgaben vorlesen. Wenn der Befragte zwei Studiengänge macht: Bitte beziehen Sie Ihre Angaben auf den Studiengang, in dem Sie aktuell mehr Zeit verbringen. Wenn Sie in beiden Studiengängen gleich viel Zeit verbringen, beziehen Sie sich auf den Studiengang, der für Ihre berufliche Zukunft wichtiger ist. Wenn Eltern keine finanzielle Unterstützung leisten: „Wie schwer fällt es Ihnen selbst, diese Dinge zu bezahlen?“>> --we: 1: sehr schwer 2: eher schwer 3: weder noch 4: eher leicht 5: sehr leicht **BUTTONS: verweigert (-97), weiß nicht (-98)** --af: **goto 40502** --end—

40502	--va: **t30142a** --fn: **40502** --vb: Nutzen: Spaß am Studium --fr: Wie sehr treffen folgende Dinge auf Ihr Studium zu? Mein Studium macht mir Spaß. --in: <<Vorgaben vorlesen. Wenn der Befragte zwei Studiengänge macht: Bitte beziehen Sie Ihre Angaben auf den Studiengang, in dem Sie aktuell mehr Zeit verbringen. Wenn Sie in beiden Studiengängen gleich viel Zeit verbringen, beziehen Sie sich auf den Studiengang, der für Ihre berufliche Zukunft wichtiger ist.>> --we: 1: trifft gar nicht zu 2: trifft eher nicht zu 3: teils/teils 4: trifft eher zu 5: trifft völlig zu **BUTTONS: Studium hat noch nicht begonnen (-20), verweigert (-97), weiß nicht (-98)** --af: **if (40502 = -20) goto 40504** **if (40502 <> -20) goto 40503** --end--
40503	--va: **t30340b** --fn: **40503** --vb: Kosten Studium: geistige Anstrengung --fr: Mein Studium strengt mich geistig sehr an. --in: <<Vorgaben nur bei Bedarf erneut vorlesen.>> --we: 1: trifft gar nicht zu 2: trifft eher nicht zu 3: teils/teils 4: trifft eher zu 5: trifft völlig zu BUTTONS: verweigert (-97), weiß nicht (-98) --af: **goto 40504** --end--

40504	--va: **t31041a** --fn: **40504** --vb: Ideal. Aspiration Studium: lieber anderes --fr: Wenn ich die Möglichkeit hätte, würde ich lieber etwas anderes studieren. --in: <<Vorgaben nur bei Bedarf erneut vorlesen.>> --we: 1: trifft gar nicht zu 2: trifft eher nicht zu 3: teils/teils 4: trifft eher zu 5: trifft völlig zu **BUTTONS: verweigert (-97), weiß nicht (-98)** --af: **goto 40505** --end--
40505	--va: **t31440c** --fn: **40505** --vb: Subjektive Informiertheit Studium --fr: Wie gut wissen Sie Bescheid, welche Anforderungen bis zum Abschluss Ihres Studiums noch auf Sie zukommen? Mit Anforderungen ist gemeint, was Sie tun und können müssen, um Ihr Studium erfolgreich zu beenden. --in: <<Vorgaben vorlesen>> --we: 1: sehr schlecht 2: eher schlecht 3: teils/teils 4: eher gut 5: sehr gut **BUTTONS: verweigert (-97), weiß nicht (-98)** --af: **goto 40505a** --end--

40505a	--va: **t31460a** --fn: **40505a** --vb: Information alternative Studiengänge --fr: Wie gut wissen Sie über die Anforderungen und Inhalte in anderen Studiengängen Bescheid? --in: <<Vorgaben vorlesen.>> --we: 1: sehr schlecht 2: eher schlecht 3: teils/teils 4: eher gut 5: sehr gut **BUTTONS: verweigert (-97), weiß nicht (-98)** --af: **goto 40506** --end--
40506	--va: **t31040a** --fn: **40506** --vb: Subjektive Erfolgswahrscheinlichkeit Studienabschluss --fr: Wie wahrscheinlich ist es Ihrer Meinung nach, dass Sie Ihr Studium erfolgreich abschließen können? Ist das sehr unwahrscheinlich, eher unwahrscheinlich, ungefähr 50 zu 50, eher wahrscheinlich oder sehr wahrscheinlich? --in: << Vorgaben nur bei Bedarf erneut vorlesen.>> --we: 1: sehr unwahrscheinlich 2: eher unwahrscheinlich 3: ungefähr 50 zu 50 4: eher wahrscheinlich 5: sehr wahrscheinlich **BUTTONS: verweigert (-97), weiß nicht (-98)** --af: **goto 40507** --end--

40507	--va: **t31242a** --fn: **40507** --vb: Zeithorizont: Studienwechsel --fr: Denken Sie zurzeit ernsthaft daran, Ihr Hauptfach zu wechseln oder Ihr Studium ganz aufzugeben? --in: <<Vorgaben nicht vorlesen.>> --we: 1: ja 2: nein **BUTTONS: verweigert (-97), weiß nicht (-98)** --af: **goto 40508** --end--
40508	--va: **t31240a** --fn: **40508** --vb: Zeithorizont: nach Studium --fr: Wie häufig denken Sie schon heute darüber nach, was Sie nach Ihrem jetzigen Studium machen möchten? --in: <<Vorgaben vorlesen.>> --we: 1: nie 2: selten 3: manchmal 4: oft 5: sehr oft **BUTTONS: verweigert (-97), weiß nicht (-98)** --af: **goto 40509** --end--

40509	--va: **t30240b** --fn: **40509** --vb: Arbeitsmarkt-Nutzen Studium: Gehalt --fr: Jetzt geht es darum, was Ihnen Ihr jetziges Studium für Ihren zukünftigen Job bringt. Wenn Sie Ihr Studium erfolgreich abschließen, wie gut sind dann die Aussichten, einen gut bezahlten Job zu bekommen? --in: <<Vorgaben vorlesen. Bei Nachfragen, ob sich die Frage auch auf anschließend geplante Weiterbildungen nach dem Studium bezieht: Die Frage bezieht sich nur auf den Abschluss des jetzigen Studiums. >> --we: 1: sehr schlecht 2: eher schlecht 3: teils/teils 4: eher gut 5: sehr gut **BUTTONS: verweigert (-97), weiß nicht (-98)** --af: **goto 40510** --end--
40510	--va: **t30240c** --fn: **40510** --vb: Arbeitsmarkt-Nutzen Studium: angesehener Job --fr: Und wenn Sie Ihr Studium erfolgreich abschließen, wie gut sind dann die Aussichten, einen in der Gesellschaft angesehenen Job zu bekommen? --in: <<Vorgaben nur bei Bedarf erneut vorlesen. Bei Nachfragen, ob sich die Frage auch auf anschließend geplante Weiterbildungen nach dem Studium bezieht: Die Frage bezieht sich nur auf den Abschluss des jetzigen Studiums. >> --we: 1: sehr schlecht 2: eher schlecht 3: teils/teils 4: eher gut 5: sehr gut **BUTTONS: verweigert (-97), weiß nicht (-98)** --af: **goto 40511** --end--

40511	--va: **t30240d** --fn: **40511** --vb: Arbeitsmarkt-Nutzen Studium: interessanter Job --fr: Wie gut sind die Aussichten, einen interessanten Job zu bekommen? --in: <<Vorgaben nur bei Bedarf erneut vorlesen. Bei Nachfragen, ob sich die Frage auch auf anschließend geplante Weiterbildungen nach dem Studium bezieht: Die Frage bezieht sich nur auf den Abschluss des jetzigen Studiums. >> --we: 1: sehr schlecht 2: eher schlecht 3: teils/teils 4: eher gut 5: sehr gut **BUTTONS: verweigert (-97), weiß nicht (-98)** --af: **goto 40512** --end--
40512	--va: **t30240e** --fn: **40512** --vb: Arbeitsmarkt-Nutzen Studium: Jobsicherheit --fr: Wie hoch ist das Risiko, arbeitslos zu werden, wenn Sie Ihr Studium erfolgreich abschließen? --in: <<Vorgaben vorlesen. Bei Nachfragen, ob sich die Frage auch auf anschließend geplante Weiterbildungen nach dem Studium bezieht: Die Frage bezieht sich nur auf den Abschluss des jetzigen Studiums. >> --we: 1: sehr gering 2: eher gering 3: teils/teils 4: eher hoch 5: sehr hoch **BUTTONS: verweigert (-97), weiß nicht (-98)** --af: **goto 40513** --end--

40513	--va: **t30560a** --fn: **40513** --vb: Statuserhalt: Wichtigkeit Beruf Mutter --fr: Wie wichtig ist es Ihnen, später einen ähnlich guten oder besseren Beruf zu haben als Ihre Mutter? Ist Ihnen das sehr unwichtig, eher unwichtig, teils/teils, eher wichtig oder sehr wichtig? --in: <<Vorgaben nur bei Bedarf erneut vorlesen. Gemeint sind auch Stiefmutter oder die Person, die in der Kindheit die Mutterrolle eingenommen hat. Wenn Mutter zur Zeit nicht erwerbstätig: Bitte denken Sie an die letzte berufliche Tätigkeit Ihrer Mutter.>> --we: 1: sehr unwichtig 2: eher unwichtig 3: teils/teils 4: eher wichtig 5: sehr wichtig **BUTTONS: Mutter verstorben/kein Kontakt (-5), Mutter war nie erwerbstätig (-6), verweigert (-97), weiß nicht (-98)** --af: **if (40513 <> -5, -6) goto 40514** **if (40513 = -5, -6) goto 40515** --end--
40514	--va: **t30740c** --fn: **40514** --vb: Statuserhalt: Wahrscheinlichkeit Beruf Mutter --fr: Und wie gut sind die Aussichten auf einen ähnlich guten oder besseren Beruf als den Ihrer Mutter, wenn Sie Ihr Studium erfolgreich abschließen? --in: <<Vorgaben vorlesen. Gemeint sind auch Stiefmutter oder die Person, die in der Kindheit die Mutterrolle eingenommen hat. Bei Nachfragen, ob sich die Frage auch auf anschließend geplante Weiterbildungen nach dem Studium bezieht: Die Frage bezieht sich nur auf den Abschluss des jetzigen Studiums.>> --we: 1: sehr schlecht 2: eher schlecht 3: teils/teils 4: eher gut 5: sehr gut **BUTTONS: verweigert (-97), weiß nicht (-98)** --af: **goto 40515** --end--

40515	--va: **t30560b** --fn: **40515** --vb: Statuserhalt: Wichtigkeit Beruf Vater --fr: Wie wichtig ist es Ihnen, später einen ähnlich guten oder besseren Beruf zu haben als Ihr Vater? Ist Ihnen das sehr unwichtig, eher unwichtig, teils/teils, eher wichtig oder sehr wichtig? --in: <<Vorgaben nur bei Bedarf erneut vorlesen. Gemeint sind auch Stiefvater oder die Person, die in der Kindheit die Vaterrolle eingenommen hat. Wenn Vater zur Zeit nicht erwerbstätig: Bitte denken Sie an die letzte berufliche Tätigkeit Ihres Vaters. >> --we: 1: sehr unwichtig 2: eher unwichtig 3: teils/teils 4: eher wichtig 5: sehr wichtig **BUTTONS: Vater verstorben/kein Kontakt (-5), Vater war nie erwerbstätig (-6), verweigert (-97), weiß nicht (-98)** --af: **if (40515 <> -5, -6) goto 40516** **if (40515 = -5, -6) goto 40185Z** --end--
40516	--va: **t30740d** --fn: **40516** --vb: Statuserhalt: Wahrscheinlichkeit Beruf Vater --fr:: Und wie gut sind die Aussichten auf einen ähnlich guten oder besseren Beruf als den Ihres Vaters, wenn Sie Ihr Studium erfolgreich abschließen? --in: << Vorgaben vorlesen. Gemeint sind auch Stiefvater oder die Person, die in der Kindheit die Vaterrolle eingenommen hat. Bei Nachfragen, ob sich die Frage auch auf anschließend geplante Weiterbildungen nach dem Studium bezieht: Die Frage bezieht sich nur auf den Abschluss des jetzigen Studiums.>> --we: 1: sehr schlecht 2: eher schlecht 3: teils/teils 4: eher gut 5: sehr gut **BUTTONS: verweigert (-97), weiß nicht (-98)** --af: **goto 40185Z** --end--

40185Z	--va: **[ZS] zsrce6_2** --fn: **40185Z** --vb: Zeitstempel 2 Rational Choice E6 --fr: [ZS] Zeitstempel 2 Rational Choice E6 --af: **if (NO(24119b = 1)) goto 30604 (Modul 30X_out)** **if (ANY(24119b = 1)) goto 61100Z (Modul 61ÜAM)** --end--

	--st: **40ÜM – Übergang Etappe 6** **Erstbefragung E6E B109HS** **Grundlage: HE B93Erst V1.02 Feldversion** **Version 1.03** **Stand: 12.08.2015** --end--
40100Z	--va: **[ZS] zsue1** --fn: **40100Z** --vb: Zeitstempel 1 Übergangsmodul --fr: [ZS] Zeitstempel 1 Übergangsmodul --af: **goto 40101** --ef: **Modul30X_out: 20101P28 = 5** **Modul 64bFÖSQS: alle** --end--
	--va: **[HILF] h_uestatus** --vb: derzeitiger Status --fr: [HILF] derzeitiger Status --we: 1: in Ausbildung 2: in Übergangs-Aktivität 3: andere Aktivität 4: Studium --end--
	--va: **[HILF] h_dual** --vb: duale Ausbildung --fr: [HILF] duale Ausbildung --we: 1: duale Ausbildung 2: schulische Ausbildung 3: keine Ausbildung --end--

	--va: **[HILF] h_studabi** --vb: Studienberechtigt und/oder studierend --fr: [HILF] Studienberechtigt und/oder studierend? --we: 1: keine Studienberechtigung und nicht studierend 2: Studienberechtigung oder studierend --end--
	--va: **[HILF] h_migpre** --vb: Migrationshintergrund --fr: [HILF] Migrationshintergrund --we: -1: kein Migrationshintergrund 1: selbst zugewandert 2: nur Mutter zugewandert 3: nur Vater zugewandert 4: Mutter und Vater aus dem selben Herkunftsland zugewandert 5: Mutter und Vater aus unterschiedlichen Herkunftsländern zugewandert --end--
40101	--va: **caseid** --fn: **40101** --vb: Personennummer --fr: [AUTO] Personennummer --ac: **autoif (ANY(24120 = 1 & h_abE6 = 1)) h_uestatus = 1** **autoif (ANY(23113 = 1) & NO(24120 = 1 & h_abE6 =1)) h_uestatus = 2** **autoif (NO(24120 = 1 & h_abE6 = 1) & NO(23113 = 1)) h_uestatus = 3** **autoif (ANY((24111 = 6 to 10) & 24120 = 1)) h_uestatus = 4** **autoif (ANY(24120 = 1 & h_abE6 = 1 & 24111 <> 1)) h_dual = 2** **autoif (ANY(24120 = 1 & 24111 = 1)) h_dual = 1** **autoif (NO(24120 = 1 & h_abE6 = 1)) h_dual = 3** **autoif (h_asabi = 0 & (h_uestatus = 1, 2, 3)) h_studabi = 1** **autoif ((h_asabi = 1, 2) OR h_uestatus = 4) h_studabi = 2** **autoif (40101) h_migpre = 20101P4** --af: **goto 40103** --end--
40103	--va: **t_uber_01t (t_uber_01ta / t_uber_01tb / t_uber_01tc / t_uber_01te / t_uber_01tf / t_uber_01tg / t_uber_01ti / t_uber_01tj / t_uber_01tk / t_uber_01tl / t_uber_01tm / t_uber_01tn / t_uber_01tnd / t_uber_01tvw / t_uber_01twn)** --fn: **40103** --vb: Teilnahme Entscheidungsunterstützende Aktivitäten Bewerbungstraining / Teilnahme

	Entscheidungsunterstützende Aktivitäten Berufsberatung / Teilnahme Entscheidungsunterstützende Aktivitäten Einzelberatung / Teilnahme Entscheidungsunterstützende Aktivitäten Praktikum / Teilnahme Entscheidungsunterstützende Aktivitäten Aktionstag / Teilnahme Entscheidungsunterstützende Aktivitäten Betriebsbesichtigung / Teilnahme Entscheidungsunterstützende Aktivitäten Berufsmesse / Teilnahme Entscheidungsunterstützende Aktivitäten Eignungstest / Teilnahme Entscheidungsunterstützende Aktivitäten Studienberatung / Teilnahme Entscheidungsunterstützende Aktivitäten Hochschulbesuch / Teilnahme Entscheidungsunterstützende Aktivitäten Infotage / Teilnahme Entscheidungsunterstützende Aktivitäten Schnupperstudium /Teilnahme Entscheidungsunterstützende Aktivitäten nichts davon / Teilnahme Entscheidungsunterstützende Aktivitäten verweigert / Teilnahme Entscheidungsunterstützende Aktivitäten weiß nicht --fr: **[MF]** An welchen berufsvorbereitenden Aktivitäten haben Sie teilgenommen? --in: <<Vorgaben vorlesen, die Erläuterungen nur bei Bedarf vorlesen. Mehrfachnennungen möglich.>> --we: **t_uber_01ta** 1: Bewerbungstraining, z. B. Einüben von Bewerbungsschreiben; Einüben von Vorstellungsgesprächen **t_uber_01tb** 2: Berufsberatung in der Schulklasse **t_uber_01tc** 3: Einzelberatungsgespräch, z. B. mit einer Berufsberaterin bzw. einem Berufsberater oder einer Lehrerin bzw. einem Lehrer **t_uber_01te** 4: mehrtägiges Praktikum in einem Betrieb **t_uber_01tf** 5: Aktionstag, an dem Schülerinnen und Schüler die Gelegenheit haben, in einem Betrieb mitzuarbeiten, z. B. Schnuppertag oder Probearbeitstag **t_uber_01tg** 6: Besichtigungstag in einem Betrieb **t_uber_01ti** 7: Besuch einer Berufsmesse (Berufsmesse meint eine Veranstaltung, in denen sich Betriebe vorstellen und über Ausbildungsmöglichkeiten informieren) **t_uber_01tj** 8: Test bei der Arbeitsagentur oder dem Berufsinformationszentrum, für welche Berufe man geeignet ist **if (h_studabi = 2) t_uber_01tk** 9: Studienberatung in der Schule **if h_studabi = 2) t_uber_01tl** 10: Besuch von Hochschulen **if (h_studabi = 2) t_uber_01tm** 11: Informationstage an Hochschulen **if (h_studabi = 2) t_uber_01tn** 12: Schnupperstudium, Schüler(innen)-Universität **t_uber_01tnd:** nichts davon **t_uber_01tvw**: verweigert **t_uber_01twn**: weiß nicht [0: nicht genannt] [1: genannt] **BUTTONS: nichts davon [t_uber_01tnd], verweigert [t_uber_01tvw], weiß nicht t_uber_01twn]** --af: **if (h_studabi = 1) goto 40104** **if (h_studabi = 2) goto 40113** --end--

40104	--va: **t_uber_02tb** --fn: **40104** --vb: Relevanz von Informationsmöglichkeiten: Berufsvorbereitung durch Schule --fr: Nun geht es darum, wie hilfreich verschiedene Informationsmöglichkeiten für die Entscheidung über Ihre berufliche Zukunft waren. Wie hilfreich waren die Berufsvorbereitung oder die Berufsorientierung in der Schule? --in: <<Vorgaben vorlesen.>> --we: 1: gar nicht hilfreich 2: eher nicht hilfreich 3: eher hilfreich 4: sehr hilfreich **BUTTONS: nicht vorhanden (-5), nicht genutzt (-6), verweigert (-97), weiß nicht (-98)** --af: **goto 40105** --end--
40105	--va: **t_uber_02ta** --fn: **40105** --vb: Relevanz von Informationsmöglichkeiten: Berufsberatung, AA, BIZ --fr: (Nun geht es darum, wie hilfreich verschiedene Informationsmöglichkeiten für die Entscheidung über Ihre berufliche Zukunft waren.) Wie hilfreich waren die Berufsberatung, die Arbeitsagentur oder das Berufsinformationszentrum dafür? --in: <<Vorgaben vorlesen.>> --we: 1: gar nicht hilfreich 2: eher nicht hilfreich 3: eher hilfreich 4: sehr hilfreich **BUTTONS: nicht genutzt (-6), verweigert (-97), weiß nicht (-98)** --af: **goto 40106** --end--

40106	--va: **t_uber_02tc** --fn: **40106** --vb: Relevanz von Informationsmöglichkeiten: Medien --fr: (Nun geht es darum, wie hilfreich verschiedene Informationsmöglichkeiten für die Entscheidung über Ihre berufliche Zukunft waren.) Wie hilfreich waren die Medien, wie beispielsweise Zeitungen, das Internet, das Fernsehen oder Bücher dafür? --in: <<Vorgaben bei Bedarf vorlesen.>> --we: 1: gar nicht hilfreich 2: eher nicht hilfreich 3: eher hilfreich 4: sehr hilfreich **BUTTONS: nicht genutzt (-6), verweigert (-97), weiß nicht (-98)** --af: **goto 40107** --end--
40107	--va: **t_uber_02td** --fn: **40107** --vb: Relevanz von Informationsmöglichkeiten: Familie --fr: (Nun geht es darum, wie hilfreich verschiedene Informationsmöglichkeiten für die Entscheidung über Ihre berufliche Zukunft waren.) Wie hilfreich waren Hinweise von Familienmitgliedern dafür? --in: <<Vorgaben bei Bedarf vorlesen.>> --we: 1: gar nicht hilfreich 2: eher nicht hilfreich 3: eher hilfreich 4: sehr hilfreich **BUTTONS: nicht vorhanden (-5), verweigert (-97), weiß nicht (-98)** --af: **goto 40108** --end--

40108	--va: **t_uber_02te** --fn: **40108** --vb: Relevanz von Informationsmöglichkeiten: Freunde u. Bekannte --fr: (Nun geht es darum, wie hilfreich verschiedene Informationsmöglichkeiten für die Entscheidung über Ihre berufliche Zukunft waren.) Wie hilfreich waren Hinweise von Freunden oder Bekannten dafür? --in: <<Vorgaben bei Bedarf vorlesen.>> --we: 1: gar nicht hilfreich 2: eher nicht hilfreich 3: eher hilfreich 4: sehr hilfreich **BUTTONS: nicht vorhanden (-5), verweigert (-97), weiß nicht (-98)** --af: **goto 40109** --end--
40109	--va: **t_uber_02tf** --fn: **40109** --vb: Relevanz von Informationsmöglichkeiten: LehrerInnen --fr: (Nun geht es darum, wie hilfreich verschiedene Informationsmöglichkeiten für die Entscheidung über Ihre berufliche Zukunft waren.) Wie hilfreich waren Hinweise von Lehrerinnen und Lehrern dafür? --in: <<Vorgaben bei Bedarf vorlesen.>> --we: 1: gar nicht hilfreich 2: eher nicht hilfreich 3: eher hilfreich 4: sehr hilfreich **BUTTONS: nicht vorhanden (-5), verweigert (-97), weiß nicht (-98)** --af: **goto 40110** --end--

40110	--va: **t_uber_02tg** --fn: **40110** --vb: Relevanz von Informationsmöglichkeiten: Praktika u. Jobs --fr: (Nun geht es darum, wie hilfreich verschiedene Informationsmöglichkeiten für die Entscheidung über Ihre berufliche Zukunft waren.) Wie hilfreich waren Praktika oder Jobs dafür? --in: <<Vorgaben bei Bedarf vorlesen.>> --we: 1: gar nicht hilfreich 2: eher nicht hilfreich 3: eher hilfreich 4: sehr hilfreich **BUTTONS: nicht vorhanden (-5), nicht genutzt (-6), verweigert (-97), weiß nicht (-98)** --af: **goto 40113** --end--
40113	--va: **t_uber_03ta** --fn: **40113** --vb: Wahrgenommene Unterstützung: Schule: gut vorbereitet --fr: Ich lese Ihnen nun einige Aussagen vor. Bitte sagen Sie mir jeweils, wie sehr Sie der Aussage zustimmen. Durch die Schule bin ich insgesamt gut auf den Übergang in die Ausbildung und in das Arbeitsleben vorbereitet worden. --in: <<Vorgaben vorlesen.>> --we: 1: stimme gar nicht zu 2: stimme eher nicht zu 3: stimme eher zu 4: stimme völlig zu **BUTTONS: verweigert (-97), weiß nicht (-98)** --af: **if (h_studabi = 1) goto 40114** **if (h_studabi = 2) goto 40113b** --end--

40113b	--va: **t_uber_03td** --fn: **40113b** --vb: Wahrgenommene Unterstützung: Schule: gut vorbereitet Studium --fr: Durch die Schule bin ich insgesamt gut auf den Übergang in das Studium vorbereitet worden. --in: <<Vorgaben vorlesen.>> --we: 1: stimme gar nicht zu 2: stimme eher nicht zu 3: stimme eher zu 4: stimme völlig zu **BUTTONS: verweigert (-97), weiß nicht (-98)** --af: **goto 40114** --end--
40114	--va: **t_uber_03tb** --fn: **40114** --vb: Wahrgenommene Unterstützung: Schule: über Ausbildungsmöglichkeiten informiert --fr: Die Schule hat mich ausreichend über alle Ausbildungsmöglichkeiten, die mir offen stehen, informiert. --in: **if (h_studabi = 1)** <<Vorgaben vorlesen.>> **if (h_studabi = 2)** <<Vorgaben bei Bedarf vorlesen.>> --we: 1: stimme gar nicht zu 2: stimme eher nicht zu 3: stimme eher zu 4: stimme völlig zu **BUTTONS: verweigert (-97), weiß nicht (-98)** --af: **if (h_studabi = 1) goto 40115** **if (h_studabi = 2) goto 40114b** --end--

40114b	--va: **t_uber_03te** --fn: **40114b** --vb: Wahrgenommene Unterstützung: Schule: über Studienmöglichkeiten informiert --fr: Die Schule hat mich ausreichend über alle Studienmöglichkeiten, die mir offen stehen, informiert. --in: <<Vorgaben bei Bedarf vorlesen.>> --we: 1: stimme gar nicht zu 2: stimme eher nicht zu 3: stimme eher zu 4: stimme völlig zu **BUTTONS: verweigert (-97), weiß nicht (-98)** --af: **goto 40115** --end--
40115	--va: **t_uber_03tc** --fn: **40115** --vb: Wahrgenommene Unterstützung: Schule: bei berufl. Orientierung unterstützt --fr: Die Schule hat mich bei meiner beruflichen Orientierung ausreichend unterstützt. --in: <<Vorgaben bei Bedarf vorlesen.>> --we: 1: stimme gar nicht zu 2: stimme eher nicht zu 3: stimme eher zu 4: stimme völlig zu **BUTTONS: verweigert (-97), weiß nicht (-98)** --af: **goto 40116** --end--

40116	--va: **t_uber_04ta** --fn: **40116** --vb: Wahrgenommene Unterstützung: Berufsberatung, AA, BIZ: Information über Ausbildungsmöglichkeiten --fr: Nun geht es um die Berufsberatung bei der Arbeitsagentur oder beim Berufsinformationszentrum BIZ. Ich lese Ihnen wieder einige Aussagen vor. Bitte sagen Sie mir jeweils, wie sehr Sie der Aussage zustimmen. Der Berufsberater oder die Berufsberaterin hat mich ausreichend über alle Ausbildungsmöglichkeiten, die mir offen stehen, informiert. --in: <<Vorgaben bei Bedarf vorlesen.>> --we: 1: stimme gar nicht zu 2: stimme eher nicht zu 3: stimme eher zu 4: stimme völlig zu **BUTTONS: Berufsberatung nicht in Anspruch genommen (-6), verweigert (-97), weiß nicht (-98)** --af: **if (40116 = -6, -98) goto 40119Z** **if ((40116 = -97, 1 to 4) & h_studabi = 1) goto 40117** **if ((40116 = -97, 1 to 4) & h_studabi = 2) goto 40116b** --end--
40116b	--va: **t_uber_04te** --fn: **40116b** --vb: Wahrgenommene Unterstützung: Berufsberatung, AA, BIZ: Information über Studienmöglichkeiten --fr: Der Berufsberater oder die Berufsberaterin hat mich ausreichend über alle Studienmöglichkeiten, die mir offen stehen, informiert. --in: <<Vorgaben bei Bedarf vorlesen.>> --we: 1: stimme gar nicht zu 2: stimme eher nicht zu 3: stimme eher zu 4: stimme völlig zu **BUTTONS: verweigert (-97), weiß nicht (-98)** --af: **goto 40117** --end--

40117	--va: **t_uber_04tb** --fn: **40117** --vb: Wahrgenommene Unterstützung: Berufsberatung, AA, BIZ: Zeit genommen --fr: (Nun geht es um die Berufsberatung bei der Arbeitsagentur oder beim Berufsinformationszentrum BIZ. Ich lese Ihnen wieder einige Aussagen vor. Bitte sagen Sie mir jeweils, wie sehr Sie der Aussage zustimmen.) Der Berufsberater oder die Berufsberaterin hat sich ausreichend Zeit genommen, meine Fragen zu beantworten. --in: <<Vorgaben bei Bedarf vorlesen.>> --we: 1: stimme gar nicht zu 2: stimme eher nicht zu 3: stimme eher zu 4: stimme völlig zu **BUTTONS: verweigert (-97), weiß nicht (-98)** --af: **goto 40119** --end--
40119	--va: **t_uber_04td** --fn: **40119** --vb: Wahrgenommene Unterstützung: Berufsberatung, AA, BIZ: Informationen über freie ABstellen --fr: (Nun geht es um die Berufsberatung bei der Arbeitsagentur oder beim Berufsinformationszentrum BIZ. Ich lese Ihnen wieder einige Aussagen vor. Bitte sagen Sie mir jeweils, wie sehr Sie der Aussage zustimmen.) Der Berufsberater oder die Berufsberaterin hat mich über interessante freie Ausbildungsstellen informiert. --in: <<Vorgaben bei Bedarf vorlesen.>> --we: 1: stimme gar nicht zu 2: stimme eher nicht zu 3: stimme eher zu 4: stimme völlig zu **BUTTONS: verweigert (-97), weiß nicht (-98)** --af: **goto 40119Z** --end--

40119Z	--va: **[ZS] zsue2** --fn: **40119Z** --vb: Zeitstempel 2 Übergangsmodul --fr: [ZS] Zeitstempel 2 Übergangsmodul --af: **goto 40120** --end--
40120	--va: **t32401a_r (t32401a_r1 / t32401a_r2 / t32401a_r3 / t32401a_r4 / t32401a_r5 / t32401a_r6 / t32401a_r7 / t32401a_rnd / t32401a_rvw / t32401a_rwn)** --fn: **40120** --vb: Retrospektives Sozialkapital: Information Eltern / Retrospektives Sozialkapital: Information Geschwister / Retrospektives Sozialkapital: Information Verwandtschaft / Retrospektives Sozialkapital: Information Lehrer / Retrospektives Sozialkapital: Information Arbeit / Retrospektives Sozialkapital: Information Freunde / Retrospektives Sozialkapital: Information sonstige / Retrospektives Sozialkapital: Information niemand / Retrospektives Sozialkapital: Information verweigert / Retrospektives Sozialkapital: Information weiß nicht --fr**: [MF]** Hat Sie jemand aus den folgenden Personengruppen über interessante freie Ausbildungsstellen informiert? --in: <<Mehrfachnennungen möglich. Vorgaben vorlesen.>> --we: **t32401a_r1** 1: Ihre Eltern **t32401a_r2** 2: Ihre Geschwister **t32401a_r3** 3: andere Personen aus Ihrer Familie oder Verwandtschaft **t32401a_r4** 4: eine Lehrerin oder ein Lehrer an Ihrer alten Schule **t32401a_r5** 5: jemand, den Sie aus einem Praktikum, Nebenjob oder Arbeit zur Probe kennen **t32401a_r6** 6: Ihre Freundinnen und Freunde **t32401a_r7** 7: sonstige Bekannte **t32401a_rnd**: niemand davon **t32401a_rvw**: verweigert **t32401a_rwn**: weiß nicht [0: nicht genannt 1: genannt] **BUTTONS: niemand davon [t32401a_rnd], verweigert [t32401a_rvw], weiß nicht [t32401a_rwn]** --af: **if (40120(t32401a_rnd) = 0 & 40120(t32401a_rvw) = 0 & 40120(t32401a_rwn) = 0) goto 40121** **if (40120(t32401a_rnd) = 1 OR 40120(t32401a_rvw) = 1 OR 40120(t32401a_rwn) = 1) goto 40125Z** --end--

40121	--va: **t32401b_r** --fn: **40121** --vb: Retrospektives Sozialkapital: Information Anzahl --fr: Wie viele Personen haben Ihnen insgesamt Informationen gegeben? --in: <<Vorgaben vorlesen.>> --we: 1: 1 Person 2: 2 Personen 3 3 bis 5 Personen 4: 6 bis 10 Personen 5: 11 bis 15 Personen 6: mehr als 15 Personen **BUTTONS: verweigert (-97), weiß nicht (-98)** --af: **if (40121 = 1 to 6) goto 40124** **if (40121 = -97, -98) goto 40125Z** --end--

40124	--va: **t42600** --fn: **40124** --vb: Retrospektives Sozialkapital: Information Migrationshintergrund --fr: **if (40121 = 1)** Stammt diese Person oder deren Eltern aus einem anderen Herkunftsland als Deutschland? **if (40121 = 2)** Wie viele dieser Personen oder deren Eltern stammen aus einem anderen Herkunftsland als Deutschland: keine, eine oder beide? **if (40121 = 3 to 6)** Wie viele dieser Personen oder deren Eltern stammen aus einem anderen Herkunftsland als Deutschland? Sind das keine, fast keine, weniger als die Hälfte, ungefähr die Hälfte, mehr als die Hälfte, fast alle oder alle? --in: <<Vorgaben nicht vorlesen.>> --we: **if (40121 = 1)** 1: nein **if (40121 = 2 to 6)** 1: keine **if (40121 = 3 to 6)** 2: fast keine **if (40121 = 3 to 6)** 3: weniger als die Hälfte **if (40121 = 2)** 4: eine **if (40121 = 3 to 6)** 4: ungefähr die Hälfte **if (40121 = 3 to 6)** 5: mehr als die Hälfte **if (40121 = 3 to 6)** 6: fast alle **if (40121 = 1)** 7: ja **if (40121 = 2)** 7: beide **if (40121 = 3 to 6)** 7: alle **BUTTONS: verweigert (-97), weiß nicht (-98)** --af: **goto 40122** --end--

40122	--va: **t32401e_r** --fn: **40122** --vb: Retrospektives Sozialkapital: Information Bildung --fr: **if (40121 = 1)** Hat diese Person Abitur? **if (40121 = 2)** Wie viele dieser Personen haben Abitur: keine, eine oder beide? **if (40121 = 3 to 6)** Wie viele dieser Personen haben Abitur? Sind das keine, fast keine, weniger als die Hälfte, ungefähr die Hälfte, mehr als die Hälfte, fast alle oder alle? --in: <<Vorgaben nicht vorlesen.>> --we: **if (40121 = 1)** 1: nein **if (40121 = 2 to 6)** 1: keine **if (40121 = 3 to 6)** 2: fast keine **if (40121 = 3 to 6)** 3: weniger als die Hälfte **if (40121 = 2)** 4: eine **if (40121 = 3 to 6)** 4: ungefähr die Hälfte **if (40121 = 3 to 6)** 5: mehr als die Hälfte **if (40121 = 3 to 6)** 6: fast alle **if (40121 = 1)** 7: ja **if (40121 = 2)** 7: beide **if (40121 = 3 to 6)** 7: alle **BUTTONS: verweigert (-97), weiß nicht (-98)** --af: **goto 40123** --end--

40123	--va: **t32401c_r** --fn: **40123** --vb: Retrospektives Sozialkapital: Informationen Geschlecht --fr: **if (40121 = 1)** Ist diese Person eine Frau? **if (40121 = 2)** Wie viele dieser Personen sind Frauen: keine, eine oder beide? **if (40121 = 3 to 6)** Wie viele dieser Personen sind Frauen? Sind das keine, fast keine, weniger als die Hälfte, ungefähr die Hälfte, mehr als die Hälfte, fast alle oder alle? --in: <<Vorgaben nicht vorlesen.>> --we: **if (40121 = 1)** 1: nein **if (40121 = 2 to 6)** 1: keine **if (40121 = 3 to 6)** 2: fast keine **if (40121 = 3 to 6)** 3: weniger als die Hälfte **if (40121 = 2)** 4: eine **if (40121 = 3 to 6)** 4: ungefähr die Hälfte **if (40121 = 3 to 6)** 5: mehr als die Hälfte **if (40121 = 3 to 6)** 6: fast alle **if (40121 = 1)** 7: ja **if (40121 = 2)** 7: beide **if (40121 = 3 to 6)** 7: alle **BUTTONS: verweigert (-97), weiß nicht (-98)** --af: **if ((h_migpre = 1, 2, 3, 4, 5) & 40124 > 1) goto 40125** **if (h_migpre = -1 OR 40124 <= 1) goto 40125Z** --end--
40125	--va: **t42601** --fn: **40125** --vb: Retrospektives Sozialkapital: Information Eigenethnie --fr: **if (40121 = 1) & (h_migpre = 1)** Stammt diese Person oder deren Eltern aus dem gleichen Land wie Sie selbst? **if (40121 = 2) & (h_migpre = 1)** Wie viele dieser Personen oder deren Eltern stammen aus dem gleichen Land wie Sie selbst: keine, eine oder beide? **if (40121 = 3 to 6) & (h_migpre = 1)** Wie viele dieser Personen oder deren Eltern stammen aus dem gleichen Land wie Sie selbst?

	Sind das keine, fast keine, weniger als die Hälfte, ungefähr die Hälfte, mehr als die Hälfte, fast alle oder alle? **if (40121 = 1) & (h_migpre = 2)** Stammen diese Person oder deren Eltern aus dem gleichen Land wie Ihre Mutter? **if (40121 = 2) & (h_migpre = 2)** Wie viele dieser Personen oder deren Eltern stammen aus dem gleichen Land wie Ihre Mutter: keine, eine oder beide? **if (40121 = 3 to 6) & (h_migpre = 2)** Wie viele dieser Personen oder deren Eltern stammen aus dem gleichen Land wie Ihre Mutter? Sind das keine, fast keine, weniger als die Hälfte, ungefähr die Hälfte, mehr als die Hälfte, fast alle oder alle? **if (40121 = 1) & (h_migpre = 3)** Stammen diese Person oder deren Eltern aus dem gleichen Land wie Ihr Vater? **if (40121 = 2) & (h_migpre = 3)** Wie viele dieser Personen oder deren Eltern stammen aus dem gleichen Land wie Ihr Vater: keine, eine oder beide? **if (40121 = 3 to 6) & (h_migpre = 3)** Wie viele dieser Personen oder deren Eltern stammen aus dem gleichen Land wie Ihr Vater? Sind das keine, fast keine, weniger als die Hälfte, ungefähr die Hälfte, mehr als die Hälfte, fast alle oder alle? **if (40121 = 1) & (h_migpre = 4)** Stammen diese Person oder deren Eltern aus dem gleichen Land wie Ihre Eltern? **if (40121 = 2) & (h_migpre = 4)** Wie viele dieser Personen oder deren Eltern stammen aus dem gleichen Land wie Ihre Eltern: keine, eine oder beide? **if (40121 = 3 to 6) & (h_migpre = 4)** Wie viele dieser Personen oder deren Eltern stammen aus dem gleichen Land wie Ihre Eltern? Sind das keine, fast keine, weniger als die Hälfte, ungefähr die Hälfte, mehr als die Hälfte, fast alle oder alle? **if (40121 = 1) & (h_migpre = 5)** Stammen diese Person oder deren Eltern aus dem gleichen Land wie Ihre Mutter beziehungsweise Ihr Vater? Denken Sie dabei bitte an das Herkunftsland Ihrer Eltern, dem Sie sich stärker verbunden fühlen. **if (40121 = 2) & (h_migpre = 5)** Wie viele dieser Personen oder deren Eltern stammen aus dem gleichen Land wie Ihre Mutter beziehungsweise Ihr Vater: keine, eine oder beide? Denken Sie dabei bitte an das Herkunftsland Ihrer Eltern, dem Sie sich stärker verbunden fühlen. **if (40121 = 3 to 6) & (h_migpre = 5)** Wie viele dieser Personen oder deren Eltern stammen aus dem gleichen Land wie Ihre Mutter beziehungsweise Ihr Vater? Sind das keine, fast keine, weniger als die Hälfte, ungefähr die

	Hälfte, mehr als die Hälfte, fast alle oder alle? Denken Sie dabei bitte an das Herkunftsland Ihrer Eltern, dem Sie sich stärker verbunden fühlen. --in: <<Vorgaben nicht vorlesen. Falls die Person angibt, einer ethnischen Minderheit anzugehören (z.B. Kurde oder Kurdin ist), soll sie die Fragen auf diese ethnische Minderheit beziehen.>> --we: **if (40121 = 1)** 1: nein **if (40121 = 2 to 6)** 1: keine **if (40121 = 3 to 6)** 2: fast keine **if (40121 = 3 to 6)** 3: weniger als die Hälfte **if (40121 = 2)** 4: eine **if (40121 = 3 to 6)** 4: ungefähr die Hälfte **if (40121 = 3 to 6)** 5: mehr als die Hälfte **if (40121 = 3 to 6)** 6: fast alle **if (40121 = 1)** 7: ja **if (40121 = 2)** 7: beide **if (40121 = 3 to 6)** 7: alle **BUTTONS: Befragte/r widerspricht: Genannter Migrationshintergrund trifft nicht zu (-20), verweigert (-97), weiß nicht (-98)** --ac: **autoif (40125=-20) h_migpre = -1** **autoif (40125=-20) 20101P4 = -1** --af: **goto 40125Z** --end--
40125Z	--va: **[ZS] zsue3** --fn: **40125Z** --vb: Zeitstempel 3 Übergangsmodul --fr: [ZS] Zeitstempel 3 Übergangsmodul --af: **if (h_studabi = 1) goto 40191Z** **if (h_studabi = 2) goto 40186** --end--

40186	--va: **t32452 (t32452k / t32452l / t32452m / t32452n / t32452o / t32452p / t32452s / t32452x / t32452u / t32452v)** --fn: **40186** --vb: Retrospektives Sozialkapital: Information Studium Eltern / Retrospektives Sozialkapital: Information Studium Geschwister / Retrospektives Sozialkapital: Information Studium Verwandtschaft / Retrospektives Sozialkapital: Information Studium Lehrer / Retrospektives Sozialkapital: Information Studium Arbeit / Retrospektives Sozialkapital: Information Studium Freunde / Retrospektives Sozialkapital: Information Studium sonstige / Retrospektives Sozialkapital: Information Studium niemand / Retrospektives Sozialkapital: Information Studium verweigert / Retrospektives Sozialkapital: Information Studium weiß nicht --fr**: [MF]** Hat Ihnen jemand aus den folgenden Personengruppen Informationen und Tipps zu Studienmöglichkeiten gegeben? --in: <<Mehrfachnennungen möglich. Vorgaben vorlesen.>> --we: **t32452k** 1: Ihre Eltern **t32452l** 2: Ihre Geschwister **t32452m** 3: andere Personen aus Ihrer Familie oder Verwandtschaft **t32452n** 4: eine Lehrerin oder ein Lehrer an Ihrer alten Schule **t32452o** 5: jemand, den Sie aus einem Praktikum, Nebenjob oder Arbeit zur Probe kennen **t32452p** 6: Ihre Freundinnen und Freunde **t32452s** 7: sonstige Bekannte **t32452x**: niemand davon **t32452u**: verweigert **t32452v**: weiß nicht [0: nicht genannt 1: genannt] **BUTTONS: niemand davon [t32452x], verweigert [t32452u], weiß nicht [t32452v]** --af: **if (40186(t32452x) = 0 & 40186(t32452u) = 0 & 40186(t32452v) = 0) goto 40187** **if (40186(t32452x) = 1 OR 40186(t32452u) = 1 OR 40186(t32452v) = 1) goto 40191Z** --end--

40187	--va: **t32452b** --fn: **40187** --vb: Retrospektives Sozialkapital: Information Studium Anzahl --fr: Wie viele Personen haben Ihnen insgesamt Informationen und Tipps gegeben? --in: <<Vorgaben vorlesen.>> --we: 1: 1 Person 2: 2 Personen 3 3 bis 5 Personen 4: 6 bis 10 Personen 5: 11 bis 15 Personen 6: mehr als 15 Personen **BUTTONS: verweigert (-97), weiß nicht (-98)** --af: **if (40187 = 1 to 6) goto 40188** **if (40187 = -97, -98) goto 40191Z** --end--

40188	--va: **t32452d** --fn: **40188** --vb: Retrospektives Sozialkapital: Information Studium Migrationshintergrund --fr: **if (40187 = 1)** Stammt diese Person oder deren Eltern aus einem anderen Herkunftsland als Deutschland? **if (40187 = 2)** Wie viele dieser Personen oder deren Eltern stammen aus einem anderen Herkunftsland als Deutschland: keine, eine oder beide? **if (40187 = 3 to 6)** Wie viele dieser Personen oder deren Eltern stammen aus einem anderen Herkunftsland als Deutschland? Sind das keine, fast keine, weniger als die Hälfte, ungefähr die Hälfte, mehr als die Hälfte, fast alle oder alle? --in: <<Vorgaben nicht vorlesen.>> --we: **if (40187 = 1)** 1: nein **if (40187 = 2 to 6)** 1: keine **if (40187 = 3 to 6)** 2: fast keine **if (40187= 3 to 6)** 3: weniger als die Hälfte **if (40187 = 2)** 4: eine **if (40187 = 3 to 6)** 4: ungefähr die Hälfte **if (40187 = 3 to 6)** 5: mehr als die Hälfte **if (40187 = 3 to 6)** 6: fast alle **if (40187 = 1)** 7: ja **if (40187 = 2)** 7: beide **if (40187 = 3 to 6)** 7: alle **BUTTONS: verweigert (-97), weiß nicht (-98)** --af: **goto 40189** --end--

40189	--va: **t32452f** --fn: **40189** --vb: Retrospektives Sozialkapital: Information Studium Bildung --fr: **if (40187 = 1)** Hat diese Person Abitur? **if (40187 = 2)** Wie viele dieser Personen haben Abitur: keine, eine oder beide? **if (40187 = 3 to 6)** Wie viele dieser Personen haben Abitur? Sind das keine, fast keine, weniger als die Hälfte, ungefähr die Hälfte, mehr als die Hälfte, fast alle oder alle? --in: <<Vorgaben nicht vorlesen.>> --we: **if (40187 = 1)** 1: nein **if (40187 = 2 to 6)** 1: keine **if (40187 = 3 to 6)** 2: fast keine **if (40187 = 3 to 6)** 3: weniger als die Hälfte **if (40187 = 2)** 4: eine **if (40187 = 3 to 6)** 4: ungefähr die Hälfte **if (40187 = 3 to 6)** 5: mehr als die Hälfte **if (40187 = 3 to 6)** 6: fast alle **if (40187 = 1)** 7: ja **if (40187 = 2)** 7: beide **if (40187 = 3 to 6)** 7: alle **BUTTONS: verweigert (-97), weiß nicht (-98)** --af: **goto 40190** --end--

40190	--va: **t32452c** --fn: **40190** --vb: Retrospektives Sozialkapital: Informationen Geschlecht --fr: **if (40187 = 1)** Ist diese Person eine Frau? **if (40187 = 2)** Wie viele dieser Personen sind Frauen: keine, eine oder beide? **if (40187 = 3 to 6)** Wie viele dieser Personen sind Frauen? Sind das keine, fast keine, weniger als die Hälfte, ungefähr die Hälfte, mehr als die Hälfte, fast alle oder alle? --in: <<Vorgaben nicht vorlesen.>> --we: **if (40187 = 1)** 1: nein **if (40187 = 2 to 6)** 1: keine **if (40187 = 3 to 6)** 2: fast keine **if (40187 = 3 to 6)** 3: weniger als die Hälfte **if (40187 = 2)** 4: eine **if (40187 = 3 to 6)** 4: ungefähr die Hälfte **if (40187 = 3 to 6)** 5: mehr als die Hälfte **if (40187 = 3 to 6)** 6: fast alle **if (40187 = 1)** 7: ja **if (40187 = 2)** 7: beide **if (40187 = 3 to 6)** 7: alle **BUTTONS: verweigert (-97), weiß nicht (-98)** --af: **if ((h_migpre = 1, 2, 3, 4, 5) & 40188 > 1) goto 40191** **if (h_migpre = -1 OR 40188 <= 1) goto 40191Z** --end--
40191	--va: **t32452g** --fn: **40191** --vb: Retrospektives Sozialkapital: Information Studium Eigenethnie --fr: **if (40187 = 1 & h_migpre = 1)** Stammt diese Person oder deren Eltern aus dem gleichen Land wie Sie selbst? **if (40187 = 2 & h_migpre = 1)** Wie viele dieser Personen oder deren Eltern stammen aus dem gleichen Land wie Sie selbst: keine, eine oder beide? **if ((40187 = 3 to 6) & h_migpre = 1)** Wie viele dieser Personen oder deren Eltern stammen aus dem gleichen Land wie Sie selbst?

	Sind das keine, fast keine, weniger als die Hälfte, ungefähr die Hälfte, mehr als die Hälfte, fast alle oder alle? **if (40187 = 1 & h_migpre = 2)** Stammen diese Person oder deren Eltern aus dem gleichen Land wie Ihre Mutter? **if (40187 = 2 & h_migpre = 2)** Wie viele dieser Personen oder deren Eltern stammen aus dem gleichen Land wie Ihre Mutter: keine, eine oder beide? **if ((40187 = 3 to 6) & h_migpre = 2))** Wie viele dieser Personen oder deren Eltern stammen aus dem gleichen Land wie Ihre Mutter? Sind das keine, fast keine, weniger als die Hälfte, ungefähr die Hälfte, mehr als die Hälfte, fast alle oder alle? **if (40187 = 1 & h_migpre = 3)** Stammen diese Person oder deren Eltern aus dem gleichen Land wie Ihr Vater? **if (40187 = 2 & h_migpre = 3)** Wie viele dieser Personen oder deren Eltern stammen aus dem gleichen Land wie Ihr Vater: keine, eine oder beide? **if ((40187 = 3 to 6) & h_migpre = 3)** Wie viele dieser Personen oder deren Eltern stammen aus dem gleichen Land wie Ihr Vater? Sind das keine, fast keine, weniger als die Hälfte, ungefähr die Hälfte, mehr als die Hälfte, fast alle oder alle? **if (40187 = 1 & h_migpre = 4)** Stammen diese Person oder deren Eltern aus dem gleichen Land wie Ihre Eltern? **if (40187 = 2 & h_migpre = 4)** Wie viele dieser Personen oder deren Eltern stammen aus dem gleichen Land wie Ihre Eltern: keine, eine oder beide? **if ((40187 = 3 to 6) & h_migpre = 4)** Wie viele dieser Personen oder deren Eltern stammen aus dem gleichen Land wie Ihre Eltern? Sind das keine, fast keine, weniger als die Hälfte, ungefähr die Hälfte, mehr als die Hälfte, fast alle oder alle? **if (40187 = 1 & h_migpre = 5)** Stammen diese Person oder deren Eltern aus dem gleichen Land wie Ihre Mutter beziehungsweise Ihr Vater? Denken Sie dabei bitte an das Herkunftsland Ihrer Eltern, dem Sie sich stärker verbunden fühlen. **if (40187 = 2 & h_migpre = 5)** Wie viele dieser Personen oder deren Eltern stammen aus dem gleichen Land wie Ihre Mutter beziehungsweise Ihr Vater: keine, eine oder beide? Denken Sie dabei bitte an das Herkunftsland Ihrer Eltern, dem Sie sich stärker verbunden fühlen. **if ((40187 = 3 to 6) & h_migpre = 5)** Wie viele dieser Personen oder deren Eltern stammen aus dem gleichen Land wie Ihre Mutter beziehungsweise Ihr Vater? Sind das keine, fast keine, weniger als die Hälfte, ungefähr die

	Hälfte, mehr als die Hälfte, fast alle oder alle? Denken Sie dabei bitte an das Herkunftsland Ihrer Eltern, dem Sie sich stärker verbunden fühlen. --in: <<Vorgaben nicht vorlesen. Falls die Person angibt, einer ethnischen Minderheit anzugehören (z.B. Kurde oder Kurdin ist), soll sie die Fragen auf diese ethnische Minderheit beziehen.>> --we: **if (40187 = 1)** 1: nein **if (40187 = 2 to 6)** 1: keine **if (40187 = 3 to 6)** 2: fast keine **if (40187 = 3 to 6)** 3: weniger als die Hälfte **if (40187 = 2)** 4: eine **if (40187 = 3 to 6)** 4: ungefähr die Hälfte **if (40187 = 3 to 6)** 5: mehr als die Hälfte **if (40187 = 3 to 6)** 6: fast alle **if (40187 = 1)** 7: ja **if (40187 = 2)** 7: beide **if (40187 = 3 to 6)** 7: alle **BUTTONS: Befragte/r widerspricht: Genannter Migrationshintergrund trifft nicht zu (-20), verweigert (-97), weiß nicht (-98)** --ac: **autoif (40191=-20) h_migpre = -1** **autoif (40191=-20) 20101P4 = -1** --af: **goto 40191Z** --end--
40191Z	--va: **[ZS] zsue3b** --fn: **40191Z** --vb: Zeitstempel 3b Übergangsmodul --fr: [ZS] Zeitstempel 3b Übergangsmodul --af: **if (h_studabi = 1) goto 40201Z** **if (h_studabi = 2) goto 40192** --end--

40192	--va: **e6stud_1** --fn: **40192** --vb: Studium beworben --fr: Haben Sie sich schon mal für Studienplätze beworben? Damit meinen wir sowohl Bewerbungen direkt an Hochschulen als auch Bewerbungen bei der Stiftung für Hochschulzulassung (SfH) oder Bewerbungen an Hochschulen im Ausland. --in: << Wenn ZP hinsichtlich des Begriffs „Stiftung für Hochschulzulassung“ unsicher ist: „Mit der Stiftung für Hochschulzulassung ist die ehemalige Zentralstelle für die Vergabe von Studienplätzen (ZVS), oder auch das Bewerbungsportal „Hochschulstart“ gemeint.“>> --we: 1: ja 2: nein **BUTTONS: verweigert (-97), weiß nicht (-98)** --af: **if (40192 = 1) goto 40192a** **if ((40192 = 2, -97, -98) & h_uestatus = 4) goto 40201a** **if ((40192 = 2, -97, -98) & h_uestatus = 1) goto 40201** **if ((40192 = 2, -97, -98) & (h_uestatus = 2, 3)) goto 40201Z** --end--
40192a	--va: **e6stud_1a** --fn: **40192a** --vb: Mobilität Bewerbungen Studium: Ausland --fr: Haben Sie sich an Hochschulen im Ausland beworben? --we: 1: ja 2: nein **BUTTONS: verweigert (-97), weiß nicht (-98)** --af: **goto 40192b** --end--

40192b	--va: **e6hstyp (e6hstyp_1 / e6hstyp_2 / e6hstyp_3 / e6hstyp_4 / e6hstyp_5 / e6hstyp_6 / e6hstyp_vw / e6hstyp_wn)** --fn: **40192b** --vb: Hochschultyp Universität / Hochschultyp Fachhochschule / Hochschultyp Duale Hochschule / Hochschultyp Berufsakademie / Hochschultyp Verwaltungsfachhochschule / Hochschultyp Andere Hochschule / Hochschultyp verweigert / Hochschultyp weiß nicht --fr: **[MF]** An welchen der folgenden Hochschultypen haben Sie sich beworben? --we: **e6hstyp_1** 1: Universität (auch Kunst- oder Musikhochschule, Pädagogische Hochschule etc.) **e6hstyp_2** 2: Fachhochschule, auch Hochschule für angewandte Wissenschaften oder University of Applied Sciences genannt **e6hstyp_3** 3: Duale Hochschule **e6hstyp_4** 4: Berufsakademie **e6hstyp_5** 5: Verwaltungsfachhochschule **e6hstyp_6** 6: Andere Hochschule **e6hstyp_vw:** verweigert **e6hstyp_wn:** weiß nicht [0: nicht genannt] [1: genannt] **BUTTONS: verweigert [e6hstyp_vn], weiß nicht [e6hstyp_wn]** --af: **goto 40193** --end--
40193	--va: **e6stud_2** --fn: **40193** --vb: Anzahl Bewerbung Studium --fr: Wenn Sie an !!alle!! Ihre Bewerbungen denken: Wie !!oft!! haben Sie sich insgesamt für Studienplätze beworben? --in: <<Wenn ZP unsicher ist: „Schätzen Sie einfach, eine ungefähre Zahl reicht“. Wenn ZP sich nicht beworben hat, dann bitte 0 eintragen.>> --we: Anzahl Bewerbungen: **_____** **BUTTONS: verweigert (-97), weiß nicht (-98)** --ra: **0 to 200, -97, -98** --af: **if (40193 <> 0, -97) goto 40194a** **if ((40193 = 0, -97) & h_uestatus = 4) goto 40201a** **if ((40193 = 0, -97) & h_uestatus = 1) goto 40201** **if ((40193 = 0, -97) & (h_uestatus = 2, 3)) goto 40201Z** --end--

40194a	--va: **e6stud_fach1_1** --fn: **40194a** --vb: erste beworbene Fächerkombination – Fach 1 --fr: Für welche Studienfächer haben Sie sich beworben? Wenn Sie sich für !!verschiedene!! Studienfächer bzw. Fächerkombinationen beworben haben, nennen Sie mir bitte die beiden für Sie wichtigsten Studienfächer oder -kombinationen. Beginnen wir mit dem ersten Studienfach bzw. mit der ersten Fächerkombination auf die Sie sich beworben haben. --we: 1.Fach der Kombination: [Studienfachliste] **BUTTONS: Fach nicht in Liste (-96), verweigert (-97), weiß nicht (-98)** --af: **if (40194a = -96) goto 40194b** **if (40194a <> -96, -97, -98) goto 40194c** **if (40194a = -97, -98) goto 40197** --end--
40194b	--va: **e6stud_fach1_1o** --fn: **40194b** --vb: erste beworbene Fächerkombination – Fach 1 offen --fr: Diese Bezeichnung kommt leider nicht in unserer Liste vor. Um das Fach in die Liste aufnehmen zu können, nennen Sie mir bitte die Bezeichnung noch einmal ganz genau! --in: <<Bitte Namen des Faches genau und in korrekter Schreibweise erfassen.>> --we: OFFEN: _____ **BUTTONS: verweigert (-97), weiß nicht (-98)** --af: **goto 40194c** --end--

40194c	--va: **e6stud_fach1_2** --fn: **40194c** --vb: erste beworbene Fächerkombination – Fach 2 --fr: (Für welche Studienfächer haben Sie sich beworben? Wenn Sie sich für !!verschiedene!! Studienfächer bzw. Fächerkombinationen beworben haben, nennen Sie mir bitte die beiden für Sie wichtigsten Studienfächer oder -kombinationen. Beginnen wir mit dem ersten Studienfach bzw. mit der ersten Fächerkombination auf die Sie sich beworben haben.) --in: <<Wenn ZP eine Fächerkombination nennt, hier bitte das zweite Fach aufnehmen. Wenn keine Fächerkombination genannt wird, Button „kein weiteres Fach“ nutzen.>> --we: 2.Fach der Kombination: [Studienfachliste] **BUTTONS: kein weiteres Fach (-93), 2.Fach nicht in Liste (-96), verweigert (-97), weiß nicht (-98)** --ac: **autoif (40194c = -93) 40194e= -93** --af: **if (40194c = -96) goto 40194d** **if (40194c = -93, -97, -98) goto 40194g** **if (40194c <>-93, -96, -97, -98) goto 40194e** --end--
40194d	--va: **e6stud_fach1_2o** --fn: **40194d** --vb: erste beworbene Fächerkombination – Fach 2 offen --fr: Diese Bezeichnung kommt leider nicht in unserer Liste vor. Um das Fach in die Liste aufnehmen zu können, nennen Sie mir bitte die Bezeichnung noch einmal ganz genau! --in: <<Bitte Namen des Faches genau und in korrekter Schreibweise erfassen.>> --we: OFFEN: _____ **BUTTONS: verweigert (-97), weiß nicht (-98)** --af: **goto 40194e** --end--

40194e	--va: **e6stud_fach1_3** --fn: **40194e** --vb: erste beworbene Fächerkombination – Fach 3 --fr: (Für welche Studienfächer haben Sie sich beworben? Wenn Sie sich für !!verschiedene!! Studienfächer bzw. Fächerkombinationen beworben haben, nennen Sie mir bitte die beiden für Sie wichtigsten Studienfächer oder -kombinationen. Beginnen wir mit dem ersten Studienfach bzw. mit der ersten Fächerkombination auf die Sie sich beworben haben.) --in: <<Wenn ZP eine Fächerkombination mit mehr als zwei Fächern nennt, hier bitte das dritte Fach aufnehmen. Wenn Fächerkombination nur aus zwei Fächern besteht, Button „kein weiteres Fach“ nutzen.>> --we: 3.Fach der Kombination: [Studienfachliste] **BUTTONS: kein weiteres Fach (-93), 3.Fach nicht in Liste (-96), verweigert (-97), weiß nicht (-98)** --af: **if (40194e = -96) goto 40194f** **if (40194e <> -96) goto 40194g** --end--
40194f	--va: **e6stud_fach1_3o** --fn: **40194f** --vb: erste beworbene Fächerkombination – Fach 3 offen --fr: Diese Bezeichnung kommt leider nicht in unserer Liste vor. Um das Fach in die Liste aufnehmen zu können, nennen Sie mir bitte die Bezeichnung noch einmal ganz genau! --in: <<Bitte Namen des Faches genau und in korrekter Schreibweise erfassen.>> --we: OFFEN: _____ **BUTTONS: verweigert (-97), weiß nicht (-98)** --af: **goto 40194g** --end--

40194g	--va: **e6stud_fach1_l** --fn: **40194g** --vb: erste beworbene Fächerkombination – Lehramt --fr: War das ein lehramtsbezogener Studiengang? --we: 1: ja 2: nein **BUTTONS: verweigert (-97), weiß nicht (-98)** --af: **goto 40195a** --end--
40195a	--va: **e6stud_fach2_1** --fn: **40195a** --vb: zweite beworbene Fächerkombination – Fach 1 --fr: Für welches Studienfach bzw. welche Fachkombination haben Sie sich noch beworben? --we: 1.Fach der Kombination: [Studienfachliste] **BUTTONS: kein weiteres Studienfach (-6), Fach nicht in Liste (-96), verweigert (-97), weiß nicht (-98)** --af: **if (40195a = -96) goto 40195b** **if (40195a <> -6, -96, -97, -98) goto 40195c** **if (40195a = -6, -97, -98) goto 40197** --end--
40195b	--va: **e6stud_fach2_1o** --fn: **40195b** --vb: zweite beworbene Fächerkombination – Fach 1 offen --fr: Diese Bezeichnung kommt leider nicht in unserer Liste vor. Um das Fach in die Liste aufnehmen zu können, nennen Sie mir bitte die Bezeichnung noch einmal ganz genau! --in: <<Bitte Namen des Faches genau und in korrekter Schreibweise erfassen.>> --we: OFFEN: _____ **BUTTONS: verweigert (-97), weiß nicht (-98)** --af: **goto 40195c** --end--

40195c	--va: **e6stud_fach2_2** --fn: **40195c** --vb: zweite beworbene Fächerkombination – Fach 2 --fr: (Für welches Studienfach bzw. welche Fachkombination haben Sie sich noch beworben?) --in: <<Wenn ZP eine Fächerkombination nennt, hier bitte das zweite Fach aufnehmen. Wenn keine Fächerkombination genannt wird, Button „kein weiteres Fach“ nutzen.>> --we: 2.Fach der Kombination: [Studienfachliste] **BUTTONS: kein weiteres Fach (-93), 2.Fach nicht in Liste (-96), verweigert (-97), weiß nicht (-98)** --ac: **autoif (40195c = -93) 40195e= -93** --af: **if (40195c = -96) goto 40195d** **if (40195c = -93, -97, -98) goto 40195g** **if (40195c <>-93, -96, -97, -98) goto 40195e** --end--
40195d	--va: **e6stud_fach2_2o** --fn: **40195d** --vb: zweite beworbene Fächerkombination – Fach 2 offen --fr: Diese Bezeichnung kommt leider nicht in unserer Liste vor. Um das Fach in die Liste aufnehmen zu können, nennen Sie mir bitte die Bezeichnung noch einmal ganz genau! --in: <<Bitte Namen des Faches genau und in korrekter Schreibweise erfassen.>> --we: OFFEN: _____ **BUTTONS: verweigert (-97), weiß nicht (-98)** --af: **goto 40195e** --end--

40195e	--va: **e6stud_fach2_3** --fn: **40195e** --vb: zweite beworbene Fächerkombination – Fach 3 --fr: (Für welches Studienfach bzw. welche Fachkombination haben Sie sich noch beworben?) --in: <<Wenn ZP eine Fächerkombination mit mehr als zwei Fächern nennt, hier bitte das dritte Fach aufnehmen. Wenn Fächerkombination nur aus zwei Fächern besteht, Button „kein weiteres Fach“ nutzen.>> --we: 3.Fach der Kombination: [Studienfachliste] **BUTTONS: kein weiteres Fach (-93), 3.Fach nicht in Liste (-96), verweigert (-97), weiß nicht (-98)** --af: **if (40195e = -96) goto 40195f** **if (40195e <> -96) goto 40195g** --end--
40195f	--va: **e6stud_fach2_3o** --fn: **40195f** --vb: zweite beworbene Fächerkombination – Fach 3 offen --fr: Diese Bezeichnung kommt leider nicht in unserer Liste vor. Um das Fach in die Liste aufnehmen zu können, nennen Sie mir bitte die Bezeichnung noch einmal ganz genau! --in: <<Bitte Namen des Faches genau und in korrekter Schreibweise erfassen.>> --we: OFFEN: _____ **BUTTONS: verweigert (-97), weiß nicht (-98)** --af: **goto 40195g** --end--
40195g	--va: **e6stud_fach2_l** --fn: **40195g** --vb: zweite beworbene Fächerkombination – Lehramt --fr: War das ein lehramtsbezogener Studiengang? --we: 1: ja 2: nein **BUTTONS: verweigert (-97), weiß nicht (-98)** --af: **goto 40196** --end--

40196	--va: **e6stud_5** --fn: **40196** --vb: weitere beworbene Studienfächer --fr: Falls es noch weitere Studienfächer oder Fächerkombinationen gab, für die Sie sich beworben haben: Wie viele weitere Studienfächer oder -kombinationen waren das? --in: <<Wenn ZP unsicher ist: „Schätzen Sie einfach, eine ungefähre Zahl reicht".>> --we: Anzahl Studienfächer: _____ **BUTTONS: keine weiteren Studienfächer (-6), verweigert (-97), weiß nicht (-98)** --ra: **0 to 50, -6, -97, -98** --af: **goto 40197** --end--
40197	--va: **e6stud_6** --fn: **40197** --vb: Anzahl Hochschulen --fr: Und an wie vielen unterschiedlichen Hochschulen haben Sie sich beworben? --in: <<Bei Nachfragen: „Gemeint sind Hochschulen und Fachhochschulen, bei denen Sie sich direkt beworben haben." Wenn ZP unsicher ist: „Schätzen Sie einfach, eine ungefähre Zahl reicht".>> --we: Anzahl Hochschulen: _____ **BUTTONS: verweigert (-97), weiß nicht (-98)** --ra: **0 to 50, -97, -98** --af: **if (40197 <> 0, -97) goto 40198** **if (40197 = 0, -97) goto 40200** --end--

40198	--va: **e6stud_7** --fn: **40198** --vb: Mobilität Bewerbungen Studium: Entfernung --fr: **if (40197 > 1 OR 40197 = -98)** Und von diesen Hochschulen: Wie viele Kilometer sind es bis zu der Hochschule, die am weitesten von Ihrem damaligen Wohnort entfernt war? **if (40197 = 1)** Wie viele Kilometer sind es von Ihrem damaligen Wohnort bis zu dieser Hochschule? --in: << Vorgaben vorlesen. Wenn ZP unsicher ist: „Schätzen Sie einfach, eine ungefähre Zahl reicht“.>> --we: 1: 0 bis 10 km 2: 11 bis 50 km 3: 51 bis 100 km 4: 101 bis 200 km 5: 201 bis 500 km 6: Mehr als 500 km **BUTTONS: verweigert (-97), weiß nicht (-98)** --af: **goto 40199** --end--
40199	--va: **e6stud_8** --fn: **40199** --vb: Mobilität Bewerbungen Studium: Umzug --fr: Hätten Sie umziehen müssen, um an dieser Hochschule zu studieren? --we: 1: ja 2: nein **BUTTONS: verweigert (-97), weiß nicht (-98)** --af: **goto 40200** --end--

40200	--va: **e6stud_9** --fn: **40200** --vb: Zulassungen Studienplätze Anzahl --fr: Wie viele Zulassungen für Studienplätze haben Sie insgesamt erhalten? --in: <<Wenn ZP unsicher ist hinsichtlich der Zulassungen: „Damit meinen wir die Zulassung für die Studienfächer, für die Sie sich beworben haben. Wenn Sie sich einfach einschreiben konnten, zählt dies !!nicht!! als Zulassung“. Wenn ZP keine Zulassungen bekommen hat, bitte 0 eintragen.>> --we: Zulassungen: _____ **BUTTONS: verweigert (-97), weiß nicht (-98)** --ra: **0 to 50, -97, -98** --af: **if (h_uestatus = 1) goto 40201** **if (h_uestatus = 4) goto 40201a** **if (h_uestatus = 2, 3) goto 40201Z** --end--
40201	--va: **e6stud_10** --fn: **40201** --vb: Studium geplant --fr: Planen Sie im Anschluss an Ihre Ausbildung zu studieren? --we: 1: ja 2: nein **BUTTONS: verweigert (-97), weiß nicht (-98)** --af: **goto 40201Z** --end--

40201a	--va: **e6stud_10a** --fn: **40201a** --vb: Zugangsvoraussetzung Studium: NC --fr: Waren für die Zulassung für Ihr jetziges Studium die Abiturnote oder Noten in bestimmten Fächern relevant? --in: <<Wenn ZP unsicher ist: „Wir wollen wissen, ob Sie eine bestimmte Note haben mussten, um für Ihr Studium zugelassen zu werden“.>> --we: 1: ja 2: nein **BUTTONS: verweigert (-97), weiß nicht (-98)** --af: **goto 40201b** --end--
40201b	--va: **e6stud_10b** --fn: **40201b** --vb: Zugangsvoraussetzung Studium: Prüfung --fr: Mussten Sie für Ihr jetziges Studium ein Auswahlverfahren durchlaufen? Damit sind zum Beispiel Tests oder Prüfungen, Auswahlgespräche, Essays oder Motivationsschreiben, Bewerbungsmappen, Assessment Center und ähnliche Auswahlverfahren gemeint. --we: 1: ja 2: nein **BUTTONS: verweigert (-97), weiß nicht (-98)** --af: **goto 40201Z** --end--
40201Z	--va: **[ZS] zsue3c** --fn: **40201Z** --vb: Zeitstempel 3c Übergangsmodul --fr: [ZS] Zeitstempel 3c Übergangsmodul --af: **if (h_studabi = 1) goto 40127** **if (h_studabi = 2) goto 40128** --end--

40127	--va: **e6_1** --fn: **40127** --vb: ursprünglich Ausbildung geplant --fr: Im Folgenden interessiert uns, was Sie nach der Schule machen wollten: Wollten Sie gleich nach der Schule eine Berufsausbildung beginnen? --we: 1: ja 2: nein **BUTTONS: verweigert (-97), weiß nicht (-98)** --af: **goto 40128** --end--
40128	--va: **e6_2** --fn: **40128** --vb: Ausbildung beworben --fr: Haben Sie sich schon mal um eine Ausbildungsstelle beworben? --we: 1: ja 2: nein **BUTTONS: verweigert (-97), weiß nicht (-98)** --af: **if (h_studabi = 1 & 40127 = 1 & 40128 = 2) goto 40129** **if (h_studabi = 1 & 40127 = 2 & 40128 = 1) goto 40134** **if (h_studabi = 1 & ((40127 = -97, -98) OR (40128 = -97, -98) OR (40127 = 1 & 40128 = 1) OR (40127 = 2 & 40128 = 2))) goto 40139** **if (h_studabi = 2 & 40128 = 1) goto 40139** **if (h_studabi = 2 & (h_uestatus = 2, 3, 4) & (40128 = 2, -97, -98)) goto 40150Z** **if (h_studabi = 2 & h_uestatus = 1 & (40128 = 2, -97, -98)) goto 40139** --end--

40129	--va: **e6_3** --fn: **40129** --vb: Gründe für Nicht-Bewerbung: Aussicht --fr: Warum haben Sie sich !!nicht!! um eine Ausbildungsstelle beworben? Weil Ihnen jemand eine Ausbildungsstelle in Aussicht gestellt hat? --we: 1: ja 2: nein **BUTTONS: verweigert (-97), weiß nicht (-98)** --af: **goto 40130** --end--
40130	--va: **e6_4** --fn: **40130** --vb: Gründe für Nicht-Bewerbung: Chancen --fr: (Warum haben Sie sich !!nicht!! um eine Ausbildungsstelle beworben?) Weil Sie dachten, dass Sie keinen Ausbildungsplatz bekommen würden? --we: 1: ja 2: nein **BUTTONS: verweigert (-97), weiß nicht (-98)** --af: **goto 40131** --end--
40131	--va: **e6_5** --fn: **40131** --vb: Gründe für Nicht-Bewerbung: persönlich --fr: (Warum haben Sie sich !!nicht!! um eine Ausbildungsstelle beworben?) Aus familiären oder gesundheitlichen Gründen? --we: 1: ja 2: nein **BUTTONS: verweigert (-97), weiß nicht (-98)** --af: **goto 40131a** --end--

40131a	--va: **e6_6** --fn: **40131a** --vb: Gründe für Nicht-Bewerbung: höherer Schulabschluss --fr: (Warum haben Sie sich !!nicht!! um eine Ausbildungsstelle beworben?) Weil Sie zuerst noch einen höheren Schulabschluss machen wollten? --we: 1: ja 2: nein **BUTTONS: verweigert (-97), weiß nicht (-98)** --af: **goto 40132** --end--
40132	--va: **e6_7a** --fn: **40132** --vb: sonstige Gründe für Nicht-Bewerbung --fr: (Warum haben Sie sich !!nicht!! um eine Ausbildungsstelle beworben?) Aus anderen Gründen? --we: 1: ja 2: nein **BUTTONS: verweigert (-97), weiß nicht (-98)** --af: **goto 40139** --end--

40134	--va: **e6_8 (e6_8a / e6_8b / e6_8c / e6_8d / e6_8e / e6_8f / e6_8g / e6_8h / e6_8nd / e6_8vw / e6_8wn)** --fn: **40134** --vb: Gründe Bewerbung: Sozialkapital Eltern / Gründe Bewerbung: Sozialkapital Geschwister / Gründe Bewerbung: Sozialkapital Verwandtschaft / Gründe Bewerbung: Sozialkapital Lehrer / Gründe Bewerbung: Sozialkapital Berufsberater / Gründe Bewerbung: Sozialkapital Arbeit / Gründe Bewerbung: Sozialkapital Freunde / Gründe Bewerbung: Sozialkapital sonstige / Gründe Bewerbung: Sozialkapital niemand / Gründe Bewerbung: Sozialkapital verweigert / Gründe Bewerbung: Sozialkapital weiß nicht --fr**: [MF]** Warum haben Sie sich !!trotzdem!! um eine Ausbildungsstelle beworben? Hat Ihnen jemand aus den folgenden Personengruppen geraten, sich zu bewerben? --in: <<Mehrfachnennungen möglich. Vorgaben vorlesen.>> --we: **e6_8a** 1: Ihre Eltern **e6_8b** 2: Ihre Geschwister **e6_8c** 3: andere Personen aus Ihrer Familie oder Verwandtschaft **e6_8d** 4: eine Lehrerin oder ein Lehrer aus Ihrer Schule **e6_8e** 5: eine Berufsberaterin oder ein Berufsberater **e6_8f** 6: jemand, den Sie aus einem Praktikum, Nebenjob oder Arbeit zur Probe kennen **e6_8g** 7: Ihre Freundinnen und Freunde **e6_8h** 8: sonstige Bekannte **e6_8nd**: niemand davon **e6_8vw**: verweigert **e6_8wn**: weiß nicht [0: nicht genannt] [1: genannt] **BUTTONS:** niemand davon **[e6_8nd], verweigert [e6_8vw], weiß nicht [e6_8wn]** --af: **goto 40135** --end--
40135	--va: **e6_9** --fn: **40135** --vb: Gründe Bewerbung: mangelnde Alternative --fr: Haben Sie sich beworben, weil Sie nicht wussten, was Sie sonst machen sollten? --we: 1: ja 2: nein **BUTTONS: verweigert (-97), weiß nicht (-98)** --af: **goto 40136** --end--

40136	--va: **e6_10** --fn: **40136** --vb: Gründe Bewerbung: Berufswunsch --fr: (Warum haben Sie sich !!trotzdem!! auf eine Ausbildungsstelle beworben?) Weil Sie sich in der Zwischenzeit doch für einen Beruf entschieden haben? --we: 1: ja 2: nein **BUTTONS: verweigert (-97), weiß nicht (-98)** --af: **goto 40137** --end--
40137	--va: **e6_11a** --fn: **40137** --vb: sonstige Gründe Bewerbung --fr: (Warum haben Sie sich !!trotzdem!! auf eine Ausbildungsstelle beworben?) Aus anderen Gründen? --we: 1: ja 2: nein **BUTTONS: verweigert (-97), weiß nicht (-98)** --af: **goto 40139** --end--

40139	--va: **e6_12** --fn: **40139** --vb: als Bewerber gemeldet --fr: Es gibt die Möglichkeit, sich bei der Arbeitsagentur, dem Job-Center oder der Stadt bzw. Gemeinde als Bewerber/in um eine Ausbildungsstelle zu melden. Haben Sie diese Möglichkeit genutzt? --in: <<Man kann sich dort melden, um dann Angebote für freie Ausbildungsstellen zu erhalten>> --we: 1: ja 2: nein **BUTTONS: Möglichkeit unbekannt (-6), verweigert (-97), weiß nicht (-98)** --af: **if (40139 = 1) goto 40139b** **if ((40139 = 2, -97, -98, -6) & 40128 = 1) goto 40140** **if ((40139 = 2, -97, -98, -6) & (40128 = 2, -97, -98) & h_uestatus = 1) goto 40144** **if ((40139 = 2, -97, -98, -6) & (40128 = 2, -97, -98) & (h_uestatus = 2, 3~~, 4~~)) goto 40150Z** --end--
40139b	--va: **e6_12b** --fn: **40139b** --vb: Ausbildungsstellenangebote durch die BA --fr: Hat man Ihnen dort Ausbildungsstellen angeboten? --we: 1: ja 2: nein **BUTTONS: Möglichkeit unbekannt (-6), verweigert (-97), weiß nicht (-98)** --af: **if (40128 = 1) goto 40140** **if ((40128 = 2, -97, -98) & h_uestatus = 1) goto 40144** **if ((40128 = 2, -97, -98) & (h_uestatus = 2, 3~~, 4~~)) goto 40150Z** --end--

40140	--va: **e6_13** --fn: **40140** --vb: Anzahl Bewerbungen --fr: Nun habe ich noch ein paar Fragen zu Ihren Bewerbungen. Wie oft haben Sie sich !!insgesamt!!, in allen Berufen zusammen, um eine Ausbildungsstelle beworben? --in: <<Wenn ZP unsicher ist: „Schätzen Sie einfach, eine ungefähre Zahl reicht“. Wenn ZP sich nie beworben hat, dann bitte 0 eintragen.>> --we: Bewerbungen: _____ **BUTTONS: verweigert (-97), weiß nicht (-98)** --ra: **0 to 200, -97, -98** --af: **if (40140 <> 0, -97) goto 40141a** **if ((40140 = 0, -97) & h_uestatus = 1) goto 40144** **if ((40140 = 0, -97) & (h_uestatus = 2, 3, 4)) goto 40150Z** --end--
40141a	--va: **e6_14a** --fn: **40141a** --vb: Erster beworbener Beruf --fr: **if (40140 > 1 OR 40140 = -98)** Für welche Berufe haben Sie sich um eine Ausbildungsstelle beworben? Wenn Sie sich um Ausbildungsstellen in !!verschiedenen!! Berufen beworben haben, nennen Sie mir bitte die beiden für Sie wichtigsten Berufe. Beginnen wir mit dem ersten Beruf. **if (40140 = 1)** Für welchen Beruf haben Sie sich um eine Ausbildungsstelle beworben? --we: OFFEN: _____ **BUTTONS: verweigert (-97), weiß nicht (-98)** --af: **if ((40141a = -97, -98) & (h_studabi = 1 OR (h_studabi = 2 & h_uestatus = 1))) goto 40143** **if ((40141a <> -97, -98) & (40140 > 1 OR 40140 = -98)) goto 40141c** **if ((40141a <> -97, -98) & 40140 = 1 & (h_studabi = 1 OR (h_studabi = 2 & h_uestatus = 1))) goto 40143** **if ((40141a = -97, -98) & h_studabi = 2 & (h_uestatus = 2, 3, 4)) goto 40144** **if ((40141a <> -97, -98) & 40140 = 1 & h_studabi = 2 & (h_uestatus = 2, 3, 4)) goto 40144** --end--

40141c	--va: **e6_14c** --fn: **40141c** --vb: Zweiter beworbener Beruf --fr: Für welchen Beruf haben Sie sich noch um eine Ausbildungsstelle beworben? --we: OFFEN: _____ **BUTTONS: kein weiterer Beruf (-6), verweigert (-97), weiß nicht (-98)** --af: **if (40141c = -6, -97, -98) goto 40143** **if (40141c <> -6, -97, -98) goto 40142** --end--
40142	--va: **e6_15** --fn: **40142** --vb: weitere beworbene Berufe --fr: Falls es noch weitere Berufe gab, für die Sie sich um eine Ausbildungsstelle beworben haben: Wie viele weitere Berufe waren das? --we: Anzahl der Berufe: _____ **BUTTONS: keine weiteren Berufe (-6), verweigert (-97), weiß nicht (-98)** --ra: **0 to 50, -6, -97, -98** --af: **if (h_studabi = 1 OR (h_studabi = 2 & h_uestatus = 1)) goto 40143** **if (h_studabi = 2 & (h_uestatus = 2, 3, 4)) goto 40144** --end--

40143	--va: **e6_16** --fn: **40143** --vb: Mobilität Bewerbungen: Entfernung --fr: **if (40140 > 1 OR 40140 = -98)** Denken Sie bitte an die Ausbildungsstellen zurück, um die Sie sich beworben haben. Wie viele Kilometer sind es bis zu der Ausbildungsstelle, die am weitesten von Ihrem Wohnort entfernt war? **if (40140 = 1)** Wie viele Kilometer sind es bis zu dieser Ausbildungsstelle? --in: << Vorgaben vorlesen bis Zielperson zustimmt. Wenn ZP unsicher ist: „Schätzen Sie einfach, eine ungefähre Zahl reicht“.>> --we: 1: 0 bis 10 km 2: 11 bis 50 km 3: 51 bis 100 km 4: 101 bis 200 km 5: 201 bis 500 km 6: mehr als 500 km **BUTTONS: verweigert (-97), weiß nicht (-98)** --af: **goto 40143a** --end--

40143a	--va: **e6_17** --fn: **40143a** --vb: Mobilität Bewerbungen: Zeit --fr: Wie lange hätten Sie für den Weg von ihrer Wohnung zu dieser Ausbildungsstelle gebraucht? --in: << Vorgaben vorlesen. Gemeint ist der einfache Weg. Wenn ZP unsicher ist: „Schätzen Sie einfach“. Wenn Sie mit dem Fahrrad gefahren wären, dann schätzen Sie die Zeit, die Sie mit dem Fahrrad gebraucht hätten, wenn Sie mit der Bahn gefahren wären, dann die Zeit, die Sie mit der Bahn gebraucht hätten usw.>> --we: 1: bis 20 Minuten 2: 21 bis 40 Minuten 3: 41 Minuten bis eine Stunde 4: über eine Stunde 5: ich hätte umziehen müssen **BUTTONS: verweigert (-97), weiß nicht (-98)** --af: **goto 40144** --end--
40144	--va: **e6_18** --fn: **40144** --vb: Anzahl Bewerbungsgespräche --fr: Wie oft wurden Sie !!insgesamt!! zu einem Vorstellungsgespräch, einem Eignungstest oder zum Probearbeiten eingeladen? --in: <<Wenn ZP unsicher ist: „Schätzen Sie einfach, eine ungefähre Zahl reicht“. Wenn ZP Anzahl Vorstellungsgespräche, Eignungsteste und Probearbeiten einzeln nennt, dann Gesamtsumme eintragen. Wenn ZP nie eingeladen wurde, dann bitte 0 eintragen.>> --we: Einladungen: _____ **BUTTONS: verweigert (-97), weiß nicht (-98)** --ra: **0 to 50, -97, -98** --af: **if (40144 = 0, -97) goto 40146** **if ((40144 >= 1 OR 40144 = -98) & (h_studabi = 1 OR (h_studabi = 2 & h_uestatus = 1))) goto 40145a** **if ((40144 >= 1 OR 40144 = -98) & h_studabi = 2 & (h_uestatus = 2, 3, 4)) goto 40146** --end--

40145a	--va: **e6_19a** --fn: **40145a** --vb: Vorstellungsgespräche erster Beruf --fr: **if (40144 = 1)** Für welchen Beruf wurden Sie zum Vorstellungsgespräch, zum Eignungstest oder zum Probearbeiten eingeladen? **if (40144 > 1 OR 40144 = -98)** Für welche Berufe wurden Sie zum Vorstellungsgespräch, Eignungstest oder Probearbeiten eingeladen? Beginnen wir mit dem ersten Beruf. --we: OFFEN: **_____** **BUTTONS: verweigert (-97), weiß nicht (-98)** --af: **if (40145a = -97, -98) goto 40146** **if ((40145a <> -97, -98) & 40144 = 1) goto 40146** **if ((40145a <> -97, -98) & 40144 > 1) goto 49145c** --end--
40145c	--va: **e6_19c** --fn: **40145c** --vb: Vorstellungsgespräche zweiter Beruf --fr: Für welchen weiteren Beruf wurden Sie zum Vorstellungsgespräch, zum Eignungstest oder zum Probearbeiten eingeladen? --we: OFFEN: **_____** **BUTTONS: kein weiterer Beruf (-6), verweigert (-97), weiß nicht (-98)** --af: **goto 40146** --end--

40146	--va: **e6_20** --fn: **40146** --vb: Ausbildungsplatzzusagen Anzahl --fr: Wie viele Zusagen haben Sie insgesamt erhalten? Nennen Sie mir bitte die Anzahl der Ausbildungsstellen, die Ihnen angeboten wurden. --in: << Wenn ZP keine Zusagen bekommen hat, bitte 0 eintragen.>> --we: Ausbildungsplatzangebote: _____ **BUTTONS: verweigert (-97), weiß nicht (-98)** --ra: **0 to 20, -97, -98** --af: **if ((40146 = 0, -97) & h_uestatus = 1) goto 40148** **if ((40146 = 0, -97) & (h_uestatus = 2, 3, 4)) goto 40150Z** **if ((40146 >= 1 OR 40146 = -98) & (h_studabi = 1 OR (h_studabi = 2 & h_uestatus = 1))) goto 40147a** **if ((40146 >= 1 OR 40146 = -98) & h_studabi = 2 & (h_uestatus = 2, 3, 4)) goto 40150Z** --end--
40147a	--va: **e6_21a** --fn: **40147a** --vb: Ausbildungsplatzzusage erster Beruf --fr: **if (40146 = 1)** Und für welchen Beruf haben Sie eine Zusage für eine Ausbildungsstelle erhalten? **if (40146 > 1 OR 40146 = -98)** Und für welche Berufe haben Sie eine Zusage für eine Ausbildungsstelle erhalten? Beginnen wir mit dem ersten Beruf. --we: OFFEN: _____ **BUTTONS: verweigert (-97), weiß nicht (-98)** --af: **if ((40147a <> -97, -98) & 40146 > 1) goto 40147c** **if ((40147a <> -97, -98) & 40146 <= 1 & h_uestatus = 1) goto 40148** **if ((40147a <> -97, -98) & 40146 <= 1 & (h_uestatus = 2, 3)) goto 40150Z** **if ((40147a = -97, -98) & h_uestatus = 1) goto 40148** **if ((40147a = -97, -98) & (h_uestatus = 2, 3)) goto 40150Z** --end--

40147c	--va: **e6_21c** --fn: **40147c** --vb: Ausbildungsplatzzusage zweiter Beruf --fr: Und für welchen Beruf haben Sie noch eine Zusage für eine Ausbildungsstelle erhalten? --we: OFFEN: _____ **BUTTONS: kein weiterer Beruf (-6), verweigert (-97), weiß nicht (-98)** --af: **if (h_uestatus = 1) goto 40148** **if (h_uestatus = 2, 3) goto 40150Z** --end--
40148	--va: **e6_22** --fn: **40148** --vb: Gründe Ausbildungsstelle: Voraussetzungen --fr: Aus welchen Gründen haben Sie Ihre Ausbildungsstelle erhalten? Weil Sie die Voraussetzungen dafür erfüllen? --we: 1: ja 2: nein **BUTTONS: verweigert (-97), weiß nicht (-98)** --af: **if (h_dual = 1) goto 40149** **if (h_dual = 2) goto 40150** --end--
40149	--va: **e6_23** --fn: **40149** --vb: Gründe Ausbildungsstelle: Praktikum --fr: (Aus welchen Gründen haben Sie Ihre Ausbildungsstelle erhalten?) Weil Sie vor dem Beginn Ihrer Ausbildung ein Praktikum oder einen Nebenjob in Ihrem Ausbildungsbetrieb gemacht haben? --we: 1: ja 2: nein **BUTTONS: verweigert (-97), weiß nicht (-98)** --af: **goto 40150** --end--

40150	--va: **e6_24 (e6_24a / e6_24b / e6_24c / e6_24f / e6_24g / e6_24h / e6_24nd / e6_24vw / e6_24wn)** --fn: **40150** --vb: Gründe Ausbildungsstelle: Sozialkapital Eltern / Gründe Ausbildungsstelle: Sozialkapital Geschwister / Gründe Ausbildungsstelle: Sozialkapital Verwandtschaft / Gründe Ausbildungsstelle: Sozialkapital Arbeit / Gründe Ausbildungsstelle: Sozialkapital Freunde / Gründe Ausbildungsstelle: Sozialkapital sonstige / Gründe Ausbildungsstelle: Sozialkapital niemand / Gründe Ausbildungsstelle: Sozialkapital verweigert / Gründe Ausbildungsstelle: Sozialkapital weiß nicht --fr: **[MF]** **if (h_dual = 1)** (Aus welchen Gründen haben Sie Ihre Ausbildungsstelle erhalten?) Hat vorher jemand aus den folgenden Personengruppen in ihrem Ausbildungsbetrieb gearbeitet? **if (h_dual = 2)** (Aus welchen Gründen haben Sie Ihre Ausbildungsstelle erhalten?) Hat vorher jemand aus den folgenden Personengruppen in Ihrer Ausbildungseinrichtung gearbeitet? --in: <<Mehrfachnennungen möglich.>> --we: **e6_24a** 1: Ihre Eltern **e6_24b** 2: Ihre Geschwister **e6_24c** 3: andere Personen aus Ihrer Familie oder Verwandtschaft **e6_24f** 6: jemand, den Sie aus einem Praktikum, Nebenjob oder Arbeit zur Probe kennen **e6_24g** 7: Ihre Freundinnen und Freunde **e6_24h** 8: sonstige Bekannte **e6_24nd**: niemand davon **e6_24vw**: verweigert **e6_24wn**: weiß nicht [0: nicht genannt] [1: genannt] **BUTTONS: niemand davon [e6_24nd], verweigert [e6_24vw], weiß nicht [e6_24wn]** --af: **goto 40150Z** --end--
40150Z	--va: **[ZS] zsue4** --fn: **40150Z** --vb: Zeitstempel 4 Übergangsmodul --fr: [ZS] Zeitstempel 4 Übergangsmodul --af: **goto 40151** --end--

40151	--va: **t32501a_r (t32501a_r1 / t32501a_r2 / t32501a_r3 / t32501a_r4 / t32501a_r5 / t32501a_r6 / t32501a_r7 / t32501a_rnd / t32501a_rvw / t32501a_rwn)** --fn: **40151** --vb: Retrospektives Sozialkapital: persönlicher Einsatz Eltern / Retrospektives Sozialkapital: persönlicher Einsatz Geschwister / Retrospektives Sozialkapital: persönlicher Einsatz Verwandtschaft / Retrospektives Sozialkapital: persönlicher Einsatz Lehrer / Retrospektives Sozialkapital: persönlicher Einsatz Arbeit / Retrospektives Sozialkapital: persönlicher Einsatz Freunde / Retrospektives Sozialkapital: persönlicher Einsatz sonstige / Retrospektives Sozialkapital: persönlicher Einsatz niemand / Retrospektives Sozialkapital: persönlicher Einsatz verweigert / Retrospektives Sozialkapital: persönlicher Einsatz weiß nicht --fr**: [MF]** **if (h_uestatus = 1)** Hat sich jemand aus den folgenden Personengruppen dafür eingesetzt, dass Sie Ihre jetzige Ausbildung bekommen haben? **if (h_uestatus = 2, 3, 4)** Hat sich jemand aus den folgenden Personengruppen dafür eingesetzt, dass Sie einen Ausbildungsplatz bekommen? --in: <<Mehrfachnennungen möglich. Vorgaben vorlesen.>> --we: **t32501a_r1** 1: Ihre Eltern **t32501a_r2** 2: Ihre Geschwister **t32501a_r3** 3: andere Personen aus Ihrer Familie oder Verwandtschaft **t32501a_r4** 4: eine Lehrerin oder ein Lehrer an Ihrer alten Schule **t32501a_r5** 5: jemand, den Sie aus einem Praktikum, Nebenjob oder Arbeit zur Probe kennen **t32501a_r6** 6: Ihre Freundinnen und Freunde **t32501a_r7** 7: sonstige Bekannte **t32501a_rnd**: niemand davon **t32501a_rvw**: verweigert **t32501a_rwn**: weiß nicht [0: nicht genannt] [1: genannt] **BUTTONS: niemand davon [t32501a_rnd], verweigert [t32501a_rvw], weiß nicht [t32501a_rwn]** --af: **if (40151(t32501a_rnd) = 0 & 40151(t32501a_rvw) = 0 & 40151(t32501a_rwn) = 0) goto 40152** **if (40151(t32501a_rnd) = 1 OR 40151(t32501a_rvw) = 1 OR 40151(t32501a_rwn) = 1) goto 40156Z** --end--

40152	--va: **t32501b_r** --fn: **40152** --vb: Retrospektives Sozialkapital: pers. Einsatz Anzahl --fr: **if (h_uestatus = 1)** Wie viele Personen haben sich insgesamt dafür eingesetzt, dass Sie Ihren jetzigen Ausbildungsplatz bekommen haben? **if (h_uestatus = 2, 3, 4)** Wie viele Personen haben sich insgesamt dafür eingesetzt, dass Sie einen Ausbildungsplatz bekommen? --in: <<Vorgaben vorlesen.>> --we: 1: 1 Person 2: 2 Personen 3: 3 bis 5 Personen 4: 6 bis 10 Personen 5: 11 bis 15 Personen 6: mehr als 15 Personen **BUTTONS: verweigert (-97), weiß nicht (-98)** --af: **if (40152 = 1 to 6) goto 40155** **if (40152 = -97, -98) goto 40156Z** --end--

40155	--va: **t42610** --fn: **40155** --vb: Retrospektives Sozialkapital: pers. Einsatz Migrationshintergrund --fr: **if (40152 = 1)** Stammt diese Person oder deren Eltern aus einem anderen Herkunftsland als Deutschland? **if (40152 = 2)** Wie viele dieser Personen oder deren Eltern stammen aus einem anderen Herkunftsland als Deutschland: keine, eine oder beide? **if (40152 = 3 to 6)** Wie viele dieser Personen oder deren Eltern stammen aus einem anderen Herkunftsland als Deutschland? Sind das keine, fast keine, weniger als die Hälfte, ungefähr die Hälfte, mehr als die Hälfte, fast alle oder alle? --in: <<Vorgaben nicht vorlesen.>> --we: **if (40152 = 1)** 1: nein **if (40152 = 2 to 6)** 1: keine **if (40152 = 3 to 6)** 2: fast keine **if (40152 = 3 to 6)** 3: weniger als die Hälfte **if (40152 = 2)** 4: eine **if (40152 = 3 to 6)** 4: ungefähr die Hälfte **if (40152 = 3 to 6)** 5: mehr als die Hälfte **if (40152 = 3 to 6)** 6: fast alle **if (40152 = 1)** 7: ja **if (40152 = 2)** 7: beide **if (40152 = 3 to 6)** 7: alle **BUTTONS: verweigert (-97), weiß nicht (-98)** --af: **goto 40153** --end--
40153	--va: **t32501e_r** --fn: **40153** --vb: Retrospektives Sozialkapital: pers. Einsatz Bildung --fr: **if (40152 = 1)** Hat diese Person Abitur? **if (40152 = 2)** Wie viele dieser Personen haben Abitur: keine, eine oder beide? **if (40152 = 3 to 6)** Wie viele dieser Personen haben Abitur? Sind das keine, fast keine, weniger als die Hälfte,

	ungefähr die Hälfte, mehr als die Hälfte, fast alle oder alle? --in: <<Vorgaben nicht vorlesen.>> --we: **if (40152 = 1)** 1: nein **if (40152 = 2 to 6)** 1: keine **if (40152 = 3 to 6)** 2: fast keine **if (40152 = 3 to 6)** 3: weniger als die Hälfte **if (40152 = 2)** 4: eine **if (40152 = 3 to 6)** 4: ungefähr die Hälfte **if (40152 = 3 to 6)** 5: mehr als die Hälfte **if (40152 = 3 to 6)** 6: fast alle **if (40152 = 1)** 7: ja **if (40152 = 2)** 7: beide **if (40152 = 3 to 6)** 7: alle **BUTTONS: verweigert (-97), weiß nicht (-98)** --af: **goto 40154** --end--

40154	--va: **t32501c_r** --fn: **40154** --vb: Retrospektives Sozialkapital: pers. Einsatz Geschlecht --fr: **if (40152 = 1)** Ist diese Person eine Frau? **if (40152 = 2)** Wie viele dieser Personen sind Frauen: keine, eine oder beide? **if (40152 = 3 to 6)** Wie viele dieser Personen sind Frauen? Sind das keine, fast keine, weniger als die Hälfte, ungefähr die Hälfte, mehr als die Hälfte, fast alle oder alle? --in: <<Vorgaben nicht vorlesen.>> --we: **if (40152 = 1)** 1: nein **if (40152 = 2 to 6)** 1: keine **if (40152 = 3 to 6)** 2: fast keine **if (40152 = 3 to 6)** 3: weniger als die Hälfte **if (40152 = 2)** 4: eine **if (40152 = 3 to 6)** 4: ungefähr die Hälfte **if (40152 = 3 to 6)** 5: mehr als die Hälfte **if (40152 = 3 to 6)** 6: fast alle **if (40152 = 1)** 7: ja **if (40152 = 2)** 7: beide **if (40152 = 3 to 6)** 7: alle **BUTTONS: verweigert (-97), weiß nicht (-98)** --af: **if ((h_migpre = 1, 2, 3, 4, 5) & 40155 > 1) goto 40156** **if (h_migpre = -1 OR 40155 <= 1) goto 40156Z** --end--
40156	--va: **t42611** --fn: **40156** --vb: Retrospektives Sozialkapital: pers. Einsatz Eigenethnie --fr: **if (40152 = 1) & (h_migpre = 1)** Stammt diese Person oder deren Eltern aus dem gleichen Land wie Sie selbst? **if (40152 = 2) & (h_migpre = 1)** Wie viele dieser Personen oder deren Eltern stammen aus dem gleichen Land wie Sie selbst: keine, eine oder beide? **if (40152 = 3 to 6) & (h_migpre = 1)**

	Wie viele dieser Personen oder deren Eltern stammen aus dem gleichen Land wie Sie selbst? Sind das keine, fast keine, weniger als die Hälfte, ungefähr die Hälfte, mehr als die Hälfte, fast alle oder alle? **if (40152 = 1) & (h_migpre = 2)** Stammen diese Person oder deren Eltern aus dem gleichen Land wie Ihre Mutter? **if (40152 = 2) & (h_migpre = 2)** Wie viele dieser Personen oder deren Eltern stammen aus dem gleichen Land wie Ihre Mutter: keine, eine oder beide? **if (40152 = 3 to 6) & (h_migpre = 2)** Wie viele dieser Personen oder deren Eltern stammen aus dem gleichen Land wie Ihre Mutter? Sind das keine, fast keine, weniger als die Hälfte, ungefähr die Hälfte, mehr als die Hälfte, fast alle oder alle? **if (40152 = 1) & (h_migpre = 3)** Stammen diese Person oder deren Eltern aus dem gleichen Land wie Ihr Vater? **if (40152 = 2) & (h_migpre = 3)** Wie viele dieser Personen oder deren Eltern stammen aus dem gleichen Land wie Ihr Vater: keine, eine oder beide? **if (40152 = 3 to 6) & (h_migpre = 3)** Wie viele dieser Personen oder deren Eltern stammen aus dem gleichen Land wie Ihr Vater? Sind das keine, fast keine, weniger als die Hälfte, ungefähr die Hälfte, mehr als die Hälfte, fast alle oder alle? **if (40152 = 1) & (h_migpre = 4)** Stammen diese Person oder deren Eltern aus dem gleichen Land wie Ihre Eltern? **if (40152 = 2) & (h_migpre = 4)** Wie viele dieser Personen oder deren Eltern stammen aus dem gleichen Land wie Ihre Eltern: keine, eine oder beide? **if (40152 = 3 to 6) & (h_migpre = 4)** Wie viele dieser Personen oder deren Eltern stammen aus dem gleichen Land wie Ihre Eltern? Sind das keine, fast keine, weniger als die Hälfte, ungefähr die Hälfte, mehr als die Hälfte, fast alle oder alle? **if (40152 = 1) & (h_migpre = 5)** Stammen diese Person oder deren Eltern aus dem gleichen Land wie Ihre Mutter beziehungsweise Ihr Vater? Denken Sie dabei bitte an das Herkunftsland Ihrer Eltern, dem Sie sich stärker verbunden fühlen. **if (40152 = 2) & (h_migpre = 5)** Wie viele dieser Personen oder deren Eltern stammen aus dem gleichen Land wie Ihre Mutter beziehungsweise Ihr Vater: keine, eine oder beide? Denken Sie dabei bitte an das Herkunftsland Ihrer Eltern, dem Sie sich stärker verbunden fühlen. **if (40152 = 3 to 6) & (h_migpre = 5)** Wie viele dieser Personen oder deren Eltern stammen aus dem gleichen Land wie Ihre Mutter

	beziehungsweise Ihr Vater? Sind das keine, fast keine, weniger als die Hälfte, ungefähr die Hälfte, mehr als die Hälfte, fast alle oder alle? Denken Sie dabei bitte an das Herkunftsland Ihrer Eltern, dem Sie sich stärker verbunden fühlen. --in: <<Vorgaben nicht vorlesen. Falls die Person angibt, einer ethnischen Minderheit anzugehören (z.B. Kurde oder Kurdin ist), soll sie die Fragen auf diese ethnische Minderheit beziehen.>> --we: **if (40152 = 1)** 1: nein **if (40152 = 2 to 6)** 1: keine **if (40152 = 3 to 6)** 2: fast keine **if (40152 = 3 to 6)** 3: weniger als die Hälfte **if (40152 = 2)** 4: eine **if (40152 = 3 to 6)** 4: ungefähr die Hälfte **if (40152 = 3 to 6)** 5: mehr als die Hälfte **if (40152 = 3 to 6)** 6: fast alle **if (40152 = 1)** 7: ja **if (40152 = 2)** 7: beide **if (40152 = 3 to 6)** 7: alle **BUTTONS: Befragte/r widerspricht: Genannter Migrationshintergrund trifft nicht zu (-20), verweigert (-97), weiß nicht (-98)** --ac: **autoif (40156=-20) h_migpre = -1** **autoif (40156=-20) 20101P4 = -1** --af: **goto 40156Z** --end--
40156Z	--va: **[ZS] zsue5** --fn: **40156Z** --vb: Zeitstempel 5 Übergangsmodul --fr: [ZS] Zeitstempel 5 Übergangsmodul --af: **if (h_uestatus = 1) goto 40157** **if (h_uestatus = 2) goto 40159** **if (h_uestatus = 3 & (h_asabi = 1, 2)) goto 40202** **if ((h_uestatus = 3 & h_asabi = 0) OR h_uestatus = 4) goto 40184Z** --end--
40157	--va: **e6_32** --fn: **40157** --vb: sonstige Gründe Ausbildungsstelle --fr: Gibt es noch einen anderen Grund, warum Sie Ihre Ausbildungsstelle erhalten haben, den Sie bisher noch nicht genannt haben?

	--we: 1: ja 2: nein **BUTTONS: verweigert (-97), weiß nicht (-98)** --af: **goto 40184Z** --end--
40159	--va: **e6_25 (e6_25a / e6_25b / e6_25c / e6_25d / e6_25e / e6_25f / e6_25g / e6_25h / e6_25nd / e6_25vw / e6_25wn)** --fn: **40159** --vb: Gründe BV: Sozialkapital Eltern / Gründe BV: Sozialkapital Geschwister / Gründe BV: Sozialkapital Verwandtschaft / Gründe BV: Sozialkapital Lehrer / Gründe BV: Sozialkapital Berufsberater / Gründe BV: Sozialkapital Arbeit / Gründe BV: Sozialkapital Freunde / Gründe BV: Sozialkapital sonstige / Gründe BV: Sozialkapital niemand / Gründe BV: Sozialkapital verweigert / Gründe BV: Sozialkapital weiß nicht --fr**:** **[MF]** Uns interessiert im Folgenden, aus welchen Gründen Sie diese berufsvorbereitende Maßnahme machen. Hat Ihnen jemand aus den folgenden Personengruppen dazu geraten? --in: <<Mehrfachnennungen möglich.>> --we: **e6_25a** 1: Ihre Eltern **e6_25b** 2: Ihre Geschwister **e6_25c** 3: andere Personen aus Ihrer Familie oder Verwandtschaft **e6_25d** 4: eine Lehrerin oder ein Lehrer aus Ihrer Schule **e6_25e** 5: eine Berufsberaterin oder ein Berufsberater **e6_25f** 6: jemand, den Sie aus einem Praktikum, Nebenjob oder Arbeit zur Probe kennen **e6_25g** 7: Ihre Freundinnen und Freunde **e6_25h** 8**:** sonstige Bekannte **e6_25nd**: niemand davon **e6_25vw**: verweigert **e6_25wn**: weiß nicht [0: nicht genannt] [1: genannt] **BUTTONS: niemand davon [e6_25nd], verweigert [e6_25vw], weiß nicht [e6_25wn]** --af: **goto 40160** --end--

40160	--va: **e6_26** --fn: **40160** --vb: Gründe BV: kein Ausbildungsplatz --fr: (Warum machen Sie diese berufsvorbereitende Maßnahme?) Weil Sie keine Ausbildungsstelle bekommen haben? --we: 1: ja 2: nein **BUTTONS: verweigert (-97), weiß nicht (-98)** --af: **goto 40161** --end--
40161	--va: **e6_27** --fn: **40161** --vb: Gründe BV: kein Berufswunsch --fr: (Warum machen Sie diese berufsvorbereitende Maßnahme?) Weil Sie noch nicht wussten, welche Ausbildung Sie machen wollten? --we: 1: ja 2: nein **BUTTONS: verweigert (-97), weiß nicht (-98)** --af: **goto 40162** --end--
40162	--va: **e6_28** --fn: **40162** --vb: Gründe BV: Ausbildung später --fr: (Warum machen Sie diese berufsvorbereitende Maßnahme?) Weil Sie zwar eine Ausbildungsstelle haben, diese aber erst später beginnen können? --we: 1: ja 2: nein **BUTTONS: verweigert (-97), weiß nicht (-98)** --af: **goto 40163a** --end--

40163a	--va: **e6_29a** --fn: **40163a** --vb: Gründe BV: bessere Qualifizierung --fr: (Warum machen Sie diese berufsvorbereitende Maßnahme?) Weil Sie sich besser qualifizieren wollten, zum Beispiel indem Sie Ihren Schulabschluss nachholen oder verbessern? --we: 1: ja 2: nein **BUTTONS: verweigert (-97), weiß nicht (-98)** --af: **goto 40163b** --end--
40163b	--va: **e6_29b** --fn: **40163b** --vb: Gründe BV: bessere Chancen --fr: (Warum machen Sie diese berufsvorbereitende Maßnahme?) Weil Sie Ihre Chancen auf eine Ausbildungsstelle verbessern wollten? --we: 1: ja 2: nein **BUTTONS: verweigert (-97), weiß nicht (-98)** --af: **goto 40164** --end--
40164	--va: **e6_30** --fn: **40164** --vb: Gründe BV: persönlich --fr: (Warum machen Sie diese berufsvorbereitende Maßnahme?) Aus familiären oder gesundheitlichen Gründen? --we: 1: ja 2: nein **BUTTONS: verweigert (-97), weiß nicht (-98)** --af: **goto 40165** --end--

40165	--va: **e6_31a** --fn: **40165** --vb: sonstige Gründe BV --fr: (Warum machen Sie diese berufsvorbereitende Maßnahme?) Aus anderen Gründen? --we: 1: ja 2: nein **BUTTONS: verweigert (-97), weiß nicht (-98)** --af: **goto 40184Z** --end--
40202	--va: **t30016i_2** --fn: **40202** --vb: Information alternative Ausbildungen (Status andere) --fr: Wie gut wissen Sie über die Anforderungen und Aufgaben in verschiedenen Ausbildungsberufen Bescheid? --in: <<Vorgaben vorlesen.>> --we: 1: sehr schlecht 2: eher schlecht 3: teils/teils 4: eher gut 5: sehr gut **BUTTONS: verweigert (-97), weiß nicht (-98)** --af: **goto 40203** --end--

40203	--va: **t31460a_2** --fn: **40203** --vb: Information alternative Studiengänge (Status andere) --fr: Wie gut wissen Sie über die Anforderungen und Inhalte in verschiedenen Studiengängen Bescheid? --in: <<Vorgaben vorlesen.>> --we: 1: sehr schlecht 2: eher schlecht 3: teils/teils 4: eher gut 5: sehr gut **BUTTONS: verweigert (-97), weiß nicht (-98)** --af: **goto 40184Z** --end--
40184Z	--va: **[ZS] zsue6** --fn: **40184Z** --vb: Zeitstempel 6 Übergangsmodul --fr: [ZS] Zeitstempel 6 Übergangsmodul --af: **if (ANY(23113 = 1) OR ANY(24120 = 1 & h_abE6 = 1) OR ANY(24120 = 1 & (24111 = 6 to 10))) goto 40166Z (Modul 40bRC)** **if (NO(23113 = 1) & NO(24120 = 1 & h_abE6 = 1) & NO(24120 = 1 & (24111 = 6 to 10))) goto 30604 (Modul 30X_out)** --end--

	--st: **41SozKaplab Sozialkapital im letzten AB-Jahr Erstbefragung E6E– HE B109** **Grundlage: E6P Haupterhebung B93, Feldversion V1.02** **Version 1.02** **Stand: 22.06.2015** --end--
41200Z	--va: **[ZS] zssklab1** --fn: **41200Z** --vb: Zeitstempel --fr: [ZS] Zeitstempel --af: **goto 41201** --ef: **Modul 61ÜAM: alle** --end--
	--va: **[HILF] h_etappe** --vb: Etappenummer --fr: [HILF] Etappenummer --we: 6: Etappe 6 7: Etappe 7 8: Etappe 8 --end--
41201	--va: **caseid** --fn: **41201** --vb: Personennummer --fr: [AUTO] Personennummer --ac: **autoif () h_etappe = 20101a** --af: **goto 41202** --end--
41202	--va: **skaminfo** --fn: **41202** --vb: Sozialkapital - Information Job --fr: Die folgenden Fragen beziehen sich auf Personen aus Ihrem persönlichen Umfeld, egal ob

	Sie sie sehr gut oder weniger gut kennen. Stellen Sie sich bitte vor, Sie suchen nach Abschluss der Ausbildung eine Arbeitsstelle. Wie wahrscheinlich ist es, dass jemand in Ihrem persönlichen Umfeld Sie über freie Arbeitsstellen in Deutschland informieren würde? Ist das sehr unwahrscheinlich, eher unwahrscheinlich, eher wahrscheinlich oder sehr wahrscheinlich? --in: <<Mit persönlichem Umfeld meine ich z.B. Ihren Partner / Ihre Partnerin, Ihre Familie oder Verwandte, Ihre Freunde, (ehemalige) Arbeitskollegen, oder sonstige Bekannte.>> --we: 1: sehr unwahrscheinlich 2: eher unwahrscheinlich 3: eher wahrscheinlich 4: sehr wahrscheinlich **BUTTONS: verweigert (-97), weiß nicht (-98)** --af: **If (41202 = 3, 4) goto 41203** **If (41202 <> 3, 4) goto 41207Z** --end--
41203	--va: **skamipg (skamipg_1 / skamipg_2 / skamipg_3 / skamipg_4 / skamipg_5 / skamipg_6 / skamipg_7 / skamipg_8 / skamipg_9 / skamipg_nd / skamipg_vw / skamipg_wn)** --fn: **40203** --vb: Sozialkapital - Info Job: Partner / Mutter / Vater / Geschwister / Verwandte / Freunde / Kollegen / Lehrer / sonstige --fr: **[MF]** An wen haben Sie gerade gedacht? --in: <<Mehrfachnennungen möglich. Vorgaben vorlesen.>> --we: **skamipg_1** 1: Ihren Partner/Ihre Partnerin **skamipg_2** 2: Ihre Mutter **skamipg_3** 3: Ihren Vater **skamipg_4** 4: Ihre Geschwister **skamipg_5** 5: andere Personen aus Ihrer Familie oder Verwandtschaft **skamipg_6** 6: Ihre Freundinnen und Freunde **skamipg_7** 7: Ihre (ehemaligen) Arbeitskolleginnen und Arbeitskollegen **skamipg_8** 8: Ihre Lehrerinnen und Lehrer aus der Berufsschule **skamipg_9** 9: sonstige Bekannte **skamipg_nd**: niemand davon **skamipg_vw**: verweigert **skamipg_wn**: weiß nicht [0: nicht genannt] [1: genannt] **BUTTONS: niemand davon [skamipg_nd], verweigert [skamipg_vw], weiß nicht [skamipg_wn]**

	--ac: **autoif ((skamipg_1 + skamipg_2 + skamipg_3 = 1) & (count (skamipg_4 + skamipg_5 + skamipg_6 + skamipg_7 + skamipg_8 + skamipg_9 = 0)) 41204 = 1** **autoif ((skamipg_1 + skamipg_2 + skamipg_3 = 2) & (count (skamipg_4 + skamipg_5 + skamipg_6 + skamipg_7 + skamipg_8 + skamipg_9 = 0)) 41204 = 2** **autoif ((skamipg_1 + skamipg_2 + skamipg_3 = 3) & (count (skamipg_4 + skamipg_5 + skamipg_6 + skamipg_7 + skamipg_8 + skamipg_9 = 0)) 41204 = 3** **autoif (skamipg_1 = 0 & skamipg_2 = 1 & skamipg_3 = 1 & skamipg_4 = 0 & skamipg_5 = 0 & skamipg_6 = 0 & skamipg_7 = 0 & skamipg_8 = 0 & skamipg_9 = 0) 41207 = 4** **autoif (skamipg_1 = 0 & skamipg_2 = 1 & skamipg_3 = 0 & skamipg_4 = 0 & skamipg_5 = 0 & skamipg_6 = 0 & skamipg_7 = 0 & skamipg_8 = 0 & skamipg_9 = 0) 41207 = 7** **autoif (skamipg_1 = 0 & skamipg_2 = 0 & skamipg_3 = 1 & skamipg_4 = 0 & skamipg_5 = 0 & skamipg_6 = 0 & skamipg_7 = 0 & skamipg_8 = 0 & skamipg_9 = 0) 41207 = 1** --af: **if (skamipg_4 = 1 OR skamipg_5 = 1 OR skamipg_6 = 1 OR skamipg_7 = 1 OR skamipg_8 = 1 OR skamipg_9 = 1) goto 41204** **if (skamipg_4 = 0 & skamipg_5 = 0 & skamipg_6 = 0 & skamipg_7 = 0 & skamipg_8 = 0 & skamipg_9 = 0 & (skamipg_1 = 1 OR skamipg_2 = 1 OR skamipg_3 = 1)) goto 41205** **if (skamipg_nd = 1 OR skamipg_vw = 1 OR skamipg_wn = 1) goto 41207Z** --end--
41204	--va: **skamipn** --fn: **41204** --vb: Sozialkapital - Info Job: Anzahl Personen --fr: An wie viele Personen haben Sie insgesamt gedacht? --in: <<Vorgaben vorlesen.>> --we: 1: eine Person 2: zwei Personen 3: mehr als zwei Personen **BUTTONS: verweigert (-97), weiß nicht (-98)** --af: **if (41204 = 1 to 3) goto 41205** **if (41204 = -97, -98) goto 41207Z** --end--
41205	--va: **skamimig** --fn: **40205** --vb: Sozialkapital: Info Job: Migration --fr:

	if (41204 = 1) Stammen diese Person oder deren Eltern aus einem anderen Herkunftsland als Deutschland? **if (41204 = 2)** Wie viele dieser Personen oder deren Eltern stammen aus einem anderen Herkunftsland als Deutschland: keine, eine oder beide? **if (41204 = 3)** Wie viele dieser Personen oder deren Eltern stammen aus einem anderen Herkunftsland als Deutschland? Sind das keine, fast keine, weniger als die Hälfte, ungefähr die Hälfte, mehr als die Hälfte, fast alle oder alle? --in: <<Vorgaben nicht vorlesen. >> --we: **if (41204 = 1)** 1: nein **if (41204 = 2 to 3)** 1: keine **if (41204 = 3)** 2: fast keine **if (41204 = 3)** 3: weniger als die Hälfte **if (41204 = 2)** 4: eine **if (41204 = 3)** 4: ungefähr die Hälfte **if (41204 = 3)** 5: mehr als die Hälfte **if (41204 = 3)** 6: fast alle **if (41204 = 1)** 7: ja **if (41204 = 2)** 7: beide **if (41204 = 3)** 7: alle **BUTTONS: verweigert (-97), weiß nicht (-98)** --af: **goto 41206** --end--
41206	--va: **skamiabi** --fn: **41206** --vb: Sozialkapital – Info Job : Abitur --fr: **if (41204 = 1)** Und hat diese Person Abitur? **if (41204 = 2)** Und wie viele von diesen Personen haben Abitur: keine, eine oder beide? **if (41204 = 3)** Und wie viele von diesen Personen haben Abitur: keine, fast keine, weniger als die Hälfte, ungefähr die Hälfte, mehr als die Hälfte, fast alle oder alle? --in: <<Vorgaben nicht vorlesen.>> --we:

	if (41204 = 1) 1: nein **if (41204 = 2 to 3)** 1: keine **if (41204 = 3)** 2: fast keine **if (41204 = 3)** 3: weniger als die Hälfte **if (41204 = 2)** 4: eine **if (41204 = 3)** 4: ungefähr die Hälfte **if (41204 = 3)** 5: mehr als die Hälfte **if (41204 = 3)** 6: fast alle **if (41204 = 1)** 7: ja **if (41204 = 2)** 7: beide **if (41204 = 3)** 7: alle **BUTTONS: verweigert (-97), weiß nicht (-98)** --af: **if (skamipg_1 = 0 & skamipg_4 = 0 & skamipg_5 = 0 & skamipg_6 = 0 & skamipg_7 = 0 & skamipg_8 = 0 & skamipg_9 = 0) goto 41207Z** **if (skamipg_1 = 1 OR skamipg_4 = 1 OR skamipg_5 = 1 OR skamipg_6 = 1 OR skamipg_7 = 1 OR skamipg_8 = 1 OR skamipg_9 = 1) goto 41207** --end--
41207	--va: **skamigen** --fn: **41207** --vb: Sozialkapital – Info Job : Geschlecht --fr: **if (41204 = 1)** Ist diese Person eine Frau? **if (41204 = 2)** Wie viele dieser Personen sind Frauen: keine, eine oder beide? **if (41204 = 3)** Wie viele dieser Personen sind Frauen? Sind das keine, fast keine, weniger als die Hälfte, ungefähr die Hälfte, mehr als die Hälfte, fast alle oder alle? --in: <<Vorgaben nicht vorlesen.>> --we: **if (41204 = 1)** 1: nein **if (41204 = 2 to 3)** 1: keine **if (41204 = 3)** 2: fast keine **if (41204 = 3)** 3: weniger als die Hälfte **if (41204 = 2)** 4: eine **if (41204 = 3)** 4: ungefähr die Hälfte **if (41204 = 3)** 5: mehr als die Hälfte **if (41204 = 3)** 6: fast alle **if (41204 = 1)** 7: ja **if (41204 = 2)** 7: beide **if (41204 = 3)** 7: alle

	BUTTONS: verweigert (-97), weiß nicht (-98) --af: **goto 41207Z** --end--
41207Z	--va: **[ZS] zssklab2** --fn: **41207Z** --vb: Zeitstempel --fr: [ZS] Zeitstempel --af: **goto 41208** --end--
41208	--va: **skamref** --fn: **41208** --vb: Sozialkapital - Referenz Job --fr: Stellen Sie sich bitte weiterhin vor, Sie suchen nach Abschluss der Ausbildung eine neue Arbeitsstelle. Wie wahrscheinlich ist es, dass sich jemand aus Ihrem persönlichen Umfeld dafür einsetzen würde, dass Sie eine neue Stelle in Deutschland bekommen? Ist das sehr unwahrscheinlich, eher unwahrscheinlich, eher wahrscheinlich oder sehr wahrscheinlich? --in: <<Vorgaben vorlesen.>> --we: 1: sehr unwahrscheinlich 2: eher unwahrscheinlich 3: eher wahrscheinlich 4: sehr wahrscheinlich **BUTTONS: verweigert (-97), weiß nicht (-98)** --af: **If (41208 = 3, 4) goto 41209** **If (41208 <> 3, 4) goto 41213Z** --end--
41209	--va: **skamrpg (skamrpg_1 / skamrpg_2 / skamrpg_3 / skamrpg_4 / skamrpg_5 / skamrpg_6 / skamrpg_7 / skamrpg_8 / skamrpg_9 / skamrpg_nd / skamrpg_vw / skamrpg_wn)** --fn: **41209** --vb: Sozialkapital - Referenz Job: Partner / Mutter / Vater / Geschwister / Verwandte / Freunde / Kollegen / Lehrer / sonstige --fr: **[MF]** An wen haben Sie gerade gedacht? --in: <<Mehrfachnennungen möglich. Vorgaben vorlesen.>> --we:

	skamrpg_1 1: Ihren Partner/Ihre Partnerin **skamrpg_2** 2: Ihre Mutter **skamrpg_3** 3: Ihren Vater **skamrpg_4** 4: Ihre Geschwister **skamrpg_5** 5: andere Personen aus Ihrer Familie oder Verwandtschaft **skamrpg_6** 6: Ihre Freundinnen und Freunde **skamrpg_7** 7: Ihre (ehemaligen) Arbeitskolleginnen und Arbeitskollegen **skamrpg_8** 8: Ihre Lehrerinnen und Lehrer aus der Berufsschule **skamrpg_9** 9: sonstige Bekannte **skamrpg_nd**: niemand davon **skamrpg_vw**: verweigert **skamrpg_wn**: weiß nicht [0: nicht genannt] [1: genannt] **BUTTONS: niemand davon [skamrpg_nd], verweigert [skamrpg_vw], weiß nicht [skamrpg_wn]** --ac: **autoif ((skamrpg_1 + skamrpg_2 + skamrpg_3 = 1) & (count (skamrpg_4 + skamrpg_5 + skamrpg_6 + skamrpg_7 + skamrpg_8 + skamrpg_9 = 0)) 41210 = 1** **autoif ((skamrpg_1 + skamrpg_2 + skamrpg_3 = 2) & (count (skamrpg_4 + skamrpg_5 + skamrpg_6 + skamrpg_7 + skamrpg_8 + skamrpg_9 = 0)) 41210 = 2** **autoif ((skamrpg_1 + skamrpg_2 + skamrpg_3 = 3) & (count (skamrpg_4 + skamrpg_5 + skamrpg_6 + skamrpg_7 + skamrpg_8 + skamrpg_9 = 0)) 41210 = 3** **autoif (skamrpg_1 = 0 & skamrpg_2 = 1 & skamrpg_3 = 1 & skamrpg_4 = 0 & skamrpg_5 = 0 & skamrpg_6 = 0 & skamrpg_7 = 0 & skamrpg_8 = 0 & skamrpg_9 = 0) 41213 = 4** **autoif (skamrpg_1 = 0 & skamrpg_2 = 1 & skamrpg_3 = 0 & skamrpg_4 = 0 & skamrpg_5 = 0 & skamrpg_6 = 0 & skamrpg_7 = 0 & skamrpg_8 = 0 & skamrpg_9 = 0) 41213 = 7** **autoif (skamrpg_1 = 0 & skamrpg_2 = 0 & skamrpg_3 = 1 & skamrpg_4 = 0 & skamrpg_5 = 0 & skamrpg_6 = 0 & skamrpg_7 = 0 & skamrpg_8 = 0 & skamrpg_9 = 0) 41213 = 1** --af: **if (skamrpg_4 = 1 OR skamrpg_5 = 1 OR skamrpg_6 = 1 OR skamrpg_7 = 1 OR skamrpg_8 = 1 OR skamrpg_9 = 1) goto 41210** **if (skamrpg_4 = 0 & skamrpg_5 = 0 & skamrpg_6 = 0 & skamrpg_7 = 0 & skamrpg_8 = 0 & skamrpg_9 = 0 & (skamrpg_1 = 1 OR skamrpg_2 = 1 OR skamrpg_3 = 1)) goto 41211** **if (skamrpg_nd = 1 OR skamrpg_vw = 1 OR skamrpg_wn = 1) goto 41213Z** --end--
41210	--va: **skamrpn** --fn: **41210** --vb: Sozialkapital – Referenz Job - Anzahl Personen --fr: An wie viele Personen haben Sie insgesamt gedacht?

	--in: <<Vorgaben vorlesen.>> --we: 1: eine Person 2: zwei Personen 3: mehr als zwei Personen **BUTTONS: verweigert (-97), weiß nicht (-98)** --af: **if (41210 = 1 to 3) goto 41211** **if (41210 = -97, -98) goto 41213Z** --end--
41211	--va: **skamrmig** --fn: **41211** --vb: Sozialkapital: Referenz Job: Migration --fr: **if (41210 = 1)** Stammen diese Person oder deren Eltern aus einem anderen Herkunftsland als Deutschland? **if (41210 = 2)** Wie viele dieser Personen oder deren Eltern stammen aus einem anderen Herkunftsland als Deutschland: keine, eine oder beide? **if (41210 = 3)** Wie viele dieser Personen oder deren Eltern stammen aus einem anderen Herkunftsland als Deutschland? Sind das keine, fast keine, weniger als die Hälfte, ungefähr die Hälfte, mehr als die Hälfte, fast alle oder alle? --in: <<Vorgaben nicht vorlesen.>> --we: **if (41210 = 1)** 1: nein **if (41210 = 2 to 3)** 1: keine **if (41210 = 3)** 2: fast keine **if (41210 = 3)** 3: weniger als die Hälfte **if (41210 = 2)** 4: eine **if (41210 = 3)** 4: ungefähr die Hälfte **if (41210 = 3)** 5: mehr als die Hälfte **if (41210 = 3)** 6: fast alle **if (41210 = 1)** 7: ja **if (41210 = 2)** 7: beide **if (41210 = 3)** 7: alle **BUTTONS: verweigert (-97), weiß nicht (-98)** --af: **goto 41212** --end--

41212	--va: **skamrabi** --fn: **41212** --vb: Sozialkapital – Referenz Job : Abitur --fr: **if (41210 = 1)** Und hat diese Person Abitur? **if (41210 = 2)** Und wie viele von diesen Personen haben Abitur: keine, eine oder beide? **if (41210 = 3)** Und wie viele von diesen Personen haben Abitur: keine, fast keine, weniger als Hälfte, ungefähr die Hälfte, mehr als die Hälfte, fast alle oder alle? --in: <<Vorgaben nicht vorlesen.>> --we: **if (41210 = 1)** 1: nein **if (41210 = 2 to 3)** 1: keine **if (41210 = 3)** 2: fast keine **if (41210 = 3)** 3: weniger als die Hälfte **if (41210 = 2)** 4: eine **if (41210 = 3)** 4: ungefähr die Hälfte **if (41210 = 3)** 5: mehr als die Hälfte **if (41210 = 3)** 6: fast alle **if (41210 = 1)** 7: ja **if (41210 = 2)** 7: beide **if (41210 = 3)** 7: alle **BUTTONS: verweigert (-97), weiß nicht (-98)** --af: **if (skamrpg_1 = 0 & skamrpg_4 = 0 & skamrpg_5 = 0 & skamrpg_6 = 0 & skamrpg_7 = 0 & skamrpg_8 = 0 & skamrpg_9 = 0) goto 41213Z** **if (skamrpg_1 = 1 OR skamrpg_4 = 1 OR skamrpg_5 = 1 OR skamrpg_6 = 1 OR skamrpg_7 = 1 OR skamrpg_8 = 1 OR skamrpg_9 = 1) goto 41213** --end--
41213	--va: **skamrgen** --fn: **41213** --vb: Sozialkapital – Referenz Job : Geschlecht --fr: **if (41210 = 1)** Ist diese Person eine Frau? **if (41210 = 2)** Wie viele dieser Personen sind Frauen: keine, eine oder beide?

	if (41210 = 3) Wie viele dieser Personen sind Frauen? Sind das keine, fast keine, weniger als die Hälfte, ungefähr die Hälfte, mehr als die Hälfte, fast alle oder alle? --in: <<Vorgaben nicht vorlesen.>> --we: **if (41210 = 1)** 1: nein **if (41210 = 2 to 3)** 1: keine **if (41210 = 3)** 2: fast keine **if (41210 = 3)** 3: weniger als die Hälfte **if (41210 = 2)** 4: eine **if (41210 = 3)** 4: ungefähr die Hälfte **if (41210 = 3)** 5: mehr als die Hälfte **if (41210 = 3)** 6: fast alle **if (41210 = 1)** 7: ja **if (41210 = 2)** 7: beide **if (41210 = 3)** 7: alle **BUTTONS: verweigert (-97), weiß nicht (-98)** --af: **goto 41213Z** --end--
41213Z	--va: **[ZS] zssklab3** --fn: **41213Z** --vb: Zeitstempel --fr: [ZS] Zeitstempel --af: **goto 30604 (Modul 30X_out)** --end--

	--st: **43aFehlBV – Fehltage BV** **Erstbefragung E6E HSB109** **Grundlage: E6P Haupterhebung B93, V 1.01 Feldversion** **Version 1.01** **Stand: 02.06.2014** --end--
43100Z	--va: **[ZS] zsfbv1** --fn: **43100Z** --vb: Zeitstempel 1 Fehltage BV --fr: [ZS] Zeitstempel 1 Fehltage BV --af: **goto 43101** --ef: **Modul BV_out: ANY(23113 = 1 & h_bvdau2 = 2)** --end--
43101	--va: **caseid** --fn: **43101** --vb: Personennummer --fr: [AUTO] Personennummer --af: **goto 43103** --end--
43103	--va: **t523005** --fn: **43103** --vb: Fehltage Krankheit - BV --fr: An wie vielen ganzen Tagen haben Sie in den letzten zwei Monaten bei Ihrer berufsvorbereitenden Maßnahme ungefähr gefehlt, weil Sie krank waren? --in: <<Für keine Fehltage wegen Krankheit bitte eine „0“ eingeben. Bei Bedarf: „Hier interessieren uns nur die Tage, an denen Sie wirklich krank waren, egal, ob und wann Sie ein Attest vorgelegt haben.“>> --we: OFFEN: etwa _ _ Tage **BUTTONS: verweigert (-97), weiß nicht (-98)** --ra: **0 to 62, -97, -98** --af: **goto 43104** --end--

43104	--va: **t518005** --fn: **43104** --vb: Schwänzen Gesamt - BV --fr: Und an wie vielen ganzen Tagen haben Sie in den letzten zwei Monaten bei Ihrer berufsvorbereitenden Maßnahme insgesamt ungefähr geschwänzt? --in: <<Bitte sowohl Schwänzen in der Schule als auch im Betrieb / der betrieblichen Ausbildungsstätte berücksichtigen. Für keine Fehltage wegen Schwänzen bitte eine „0“ eingeben.>> --we: OFFEN: etwa _ _ Tage **BUTTONS: trifft nicht zu (-93), verweigert (-97), weiß nicht (-98)** --ra: **0 to 62, -93, -97, -98** --af: **goto 43106** --end--
43106	--va: **t518006** --fn: **43106** --vb: Schwänzen Schule einzelne Schulstunden - BV --fr: Jetzt geht es nur um den Unterricht in der Schule. Manchmal schwänzt man einzelne Schulstunden, geht aber sonst an dem Tag zum Unterricht. Wie viele einzelne Stunden haben Sie in den letzten zwei Monaten ungefähr geschwänzt? --in: <<Die ganzen geschwänzten Tage hier bitte nicht berücksichtigen. Für keine geschwänzten Schulstunden bitte eine „0“ eingeben. Wenn Befragter keinen Schulunterricht besuchen muss, bitte „trifft nicht zu“ eingeben.>> --we: OFFEN: etwa _ _ _ Schulstunden **BUTTONS: trifft nicht zu (-93), verweigert (-97), weiß nicht (-98)** --ra: **0 to 199, -93; -97, -98** --af: **goto 43106Z** --end--
43106Z	--va: **[ZS] zsfbv2** --fn: **43106Z** --vb: Zeitstempel 2 Fehltage BV --fr: [ZS] Zeitstempel 2 Fehltage BV --af: **goto 23202Z (Modul: BV_out)** --end--

	--st: **43bFehlAB – Fehltage AB** **Erstbefragung E6E B109** **Grundlage: E6P Haupterhebung B93, Feldversion 1.01** **Version 1.01** **Stand: 02.06.2014** --end--
43200Z	--va: **[ZS] zsfab1** --fn: **43200Z** --vb: Zeitstempel 1 Fehltage AB --fr: [ZS] Zeitstempel 1 Fehltage AB --af: **goto 43201** --ef: **Modul AB_out: ANY(24120 = 1 & h_abE6 = 1 & h_abdau2 = 2)** --end--
43201	--va: **caseid** --fn: **43201** --vb: Personennummer --fr: [AUTO] Personennummer --af: **goto 43203** --end--

43203	--va: **t523004** --fn: **43203** --vb: Fehltage Krankheit - AB --fr: An wie vielen ganzen Tagen haben Sie in den letzten zwei Monaten in der Berufsschule und im Betrieb ungefähr gefehlt, weil Sie krank waren? --in: <<Für keine Fehltage wegen Krankheit bitte eine „0“ eingeben. Bei Bedarf: „Hier interessieren uns nur die Tage, an denen Sie wirklich krank waren, egal, ob und wann Sie ein Attest vorgelegt haben.“>> --we: OFFEN: etwa _ _ Tage **BUTTONS: verweigert (-97), weiß nicht (-98)** **--ra: 0 to 62, -97, -98** --af: **goto 43204** --end--
43204	--va: **t518001** --fn: **43204** --vb: Schwänzen Gesamt - AB --fr: Und an wie vielen ganzen Tagen haben Sie in den letzten zwei Monaten in der Berufsschule und im Betrieb ungefähr geschwänzt? --in: <<Bitte sowohl Schwänzen in der Schule als auch im Betrieb berücksichtigen. Für keine Fehltage wegen Schwänzen bitte eine „0“ eingeben.>> --we: OFFEN: etwa _ _ Tage **BUTTONS: trifft nicht zu (-93), verweigert (-97), weiß nicht (-98)** --ra: **0 to 62, -93, -97, -98** --af: **goto 43206** --end--

43206	--va: **t518002** --fn: **43206** --vb: Schwänzen Schule einzelne Schulstunden - AB --fr: Jetzt geht es nur um den Unterricht in der Schule. Manchmal schwänzt man einzelne Schulstunden, geht aber sonst an dem Tag zum Unterricht. Wie viele einzelne Stunden haben Sie in den letzten zwei Monaten ungefähr geschwänzt? --in: <<Die ganzen geschwänzten Tage hier bitte nicht berücksichtigen. Für keine geschwänzten Schulstunden bitte eine „0“ eingeben. Wenn Befragter keinen Schulunterricht besuchen muss, bitte „trifft nicht zu“ eingeben.>> --we: OFFEN: etwa _ _ _ Schulstunden **BUTTONS: trifft nicht zu (-93), verweigert (-97), weiß nicht (-98)** --ra: **0 to 199, -93; -97, -98** --af: **goto 43206Z** --end--
43206Z	--va: **[ZS] zsfab2** --fn: **43206Z** --vb: Zeitstempel 2 Fehltage AB --fr: [ZS] Zeitstempel 2 Fehltage AB --af: **goto 24202Z (Modul: AB_out)** --end--

	--st: **43cFehlET – Fehltage ET** **Erstbefragung E6E B109** **Grundlage: E6P Haupterhebung B93, Feldversion V1.01** **Version 1.01** **Stand: 02.06.2014** --end--
43300Z	--va: **[ZS] zsfet1** --fn: **43300Z** --vb: Zeitstempel 1 Fehltage ET --fr: [ZS] Zeitstempel 1 Fehltage ET --af: **goto 43301** --ef: **Modul ET_out: ANY(26124 = 1)** --end--
43301	--va: **caseid** --fn: **43301** --vb: Personennummer --fr: [AUTO] Personennummer --af: **goto 43302** --end--

43302	--va: **t523006** --fn: **43302** --vb: Fehltage Krankheit - erwerbstätig --fr: An wie vielen ganzen Tagen haben Sie in den letzten zwei Monaten bei Ihrer Erwerbstätigkeit insgesamt ungefähr gefehlt, weil Sie krank waren? --in: <<Für keine Fehltage wegen Krankheit bitte eine „0“ eingeben. Bei Bedarf: „Hier interessieren uns nur die Tage, an denen Sie wirklich krank waren, egal, ob und wann Sie ein Attest vorgelegt haben.“ Bei mehreren parallelen Erwerbstätigkeiten bitte die Fehltage für alle Erwerbstätigkeiten addieren. Wenn Erwerbstätigkeit noch keine zwei Monate andauert, bitte Fehltage für die bisherige Dauer angeben.>> --we: OFFEN: etwa _ _ Tage **BUTTONS: verweigert (-97), weiß nicht (-98)** --af: **goto 43302Z** --end--
43302Z	--va: **[ZS] zsfet2** --fn: **43302Z** --vb: Zeitstempel 2 Fehltage ET --fr: [ZS] Zeitstempel 2 Fehltage ET --af: **goto 26502Z (Modul ET_out)** --end--

	--st: **Identifikation und Akkulturationsorientierungen / Kulturelle Gewohnheiten für Erstbefragte E6E B109HS** **Grundlage: B41Erst Feldversion V3** **Version 1.03** **Stand: 11.08.2015** --end--
60300Z	--va: **[ZS] z_id_1** --fn: **60300Z** --vb: Zeitstempel 1 ID/Akk --fr: [ZS] Zeitstempel 1 ID/Akk --af: **goto 60300a** --ef: **Modul 20cUpS: alle** --end--
60300a	--va: **caseid** --fn: **60300a** --vb: Personennummer --fr: [AUTO] Personennummer --af: **goto 60300** --end--

60300	--va: **[AUTO] mig** --vb: Migrationshintergrund --fr: [AUTO] Migrationshintergrund --we: -1: kein Migrationshintergrund 1: Selbst zugewandert 2: Nur Mutter zugewandert 3: Nur Vater zugewandert 4: Mutter und Vater aus dem selben Herkunftsland zugewandert 5: Mutter und Vater aus unterschiedlichen Herkunftsländern zugewandert --ac: **autoif ((20501 = 1,-97,-98) & (20507 = 71,-97,-98,-96,-20) & (20513 = 71,-97,-98,-96,-20)) 60300 = -1** **autoif (20501 = 2 & (20502 = -97, -98, -96)) 60300 = -1** **autoif (20501 = 2 & (20502 <> -97,-98,-96)) 60300 = 1** **autoif (20501 = 1 & 20507 <> 71 & 20507 > 0 & (20513 = 71,-97,-98,-96,-20)) 60300 = 2** **autoif (20501 = 1 & (20507 = 71,-97,-98,-96,-20) & 20513 <> 71 & 20513 > 0) 60300 = 3** **autoif (20501 = 1 & 20507 <> 71 & 20507 > 0 & 20513 <> 71 & 20513 > 0 & 20507 = 20513) 60300 = 4** **autoif (20501 = 1 & 20507 <> 71 & 20507 > 0 & 20513 <> 71 & 20513 > 0 & 20507 <> 20513) 60300 = 5** **autoif () 20101P4 = 60300** --af: **goto 60301** --end--
60301	--va: **[AUTO] landd** --fn: **60301** --vb: Herkunftsland (in/auf) --fr: [AUTO] Herkunftsland Version 1 --we: [Liste: landd] --ac: **autoif (60300 = 1) 60301 = 20502** **autoif (60300 = 2) 60301 = 20507** **autoif (60300 = 3) 60301 = 20513** **autoif (60300 = 4) 60301 = 20507** --af: **goto 60302** --end--

60302	--va: **[AUTO] landd2** --fn: **60302** --vb: Herkunftsland (aus/von) --fr: [AUTO] Herkunftsland Version 2 --we: [Liste: landd2] --ac: **autoif (60300 = 1) 60302 = 20502** **autoif (60300 = 2) 60302 = 20507** **autoif (60300 = 3) 60302 = 20513** **autoif (60300 = 4) 60302 = 20507** --af: **goto 60303** --end--
60303	--va: **[AUTO] landadj1** --fn: **60303** --vb: Adjektiv Herkunftsland (Dat. Plural) --fr: [AUTO] Herkunftsland Adjektiv Version 1 --we: [Liste: landadj1] --ac: **autoif (60300 = 1) 60303 = 20502** **autoif (60300 = 2) 60303 = 20507** **autoif (60300 = 3) 60303 = 20513** **autoif (60300 = 4) 60303 = 20507** --af: **goto 60304** --end--

60304	--va: **[AUTO] landadj2** --fn: **60304** --vb: Adjektiv Herkunftsland (Akkusativ) --fr: [AUTO] Herkunftsland Adjektiv Version 2 --we: [Liste: landadj2] --ac: **autoif (60300 = 1) 60304 = 20502** **autoif (60300 = 2) 60304 = 20507** **autoif (60300 = 3) 60304 = 20513** **autoif (60300 = 4) 60304 = 20507** --af: **goto 60305** --end--
60305	--va: **[AUTO] landadj3** --fn: **60305** --vb: Adjektiv Herkunftsland (Positiv) --fr: [AUTO] Herkunftsland Adjektiv Version 3 --we: [Liste: landadj3] --ac: **autoif (60300 = 1) 60305 = 20502** **autoif (60300 = 2) 60305 = 20507** **autoif (60300 = 3) 60305 = 20513** **autoif (60300 = 4) 60305 = 20507** --af: **goto 60306** --end--
	--st: **Kulturelle Identität & Akkulturationsorientierung (Säule 4)** --end--

60306	--va: **t42802** --fn: **60306** --vb: Teil der deutschen Gesellschaft --fr: Jetzt geht es um Ihr Verhältnis zu Deutschland und zu den Menschen in Deutschland. Ich werde Ihnen jetzt mehrere Aussagen vorlesen. Bitte sagen Sie mir für jede Aussage, inwieweit diese für Sie zutrifft. Ich fühle mich als Teil der deutschen Gesellschaft. --in: <<Vorgaben vorlesen.>> --we: 1: trifft völlig zu 2: trifft eher zu 3: trifft eher nicht zu 4: trifft gar nicht zu **BUTTONS: verweigert (-97), weiß nicht (-98)** --af: **goto 60307** --end--
60307	--va: **t42800** --fn: **60307** --vb: Verbundenheitsgefühl Deutschland --fr: Ich fühle mich den Menschen in Deutschland eng verbunden. --in: <<Vorgaben vorlesen.>> --we: 1: trifft völlig zu 2: trifft eher zu 3: trifft eher nicht zu 4: trifft gar nicht zu **BUTTONS: verweigert (-97), weiß nicht (-98)** --af: **if (60307 = -97 & 60306 = -97) goto 60311** **if (60307 <> -97 OR (60307 = -97 & 60306 <> -97)) goto 60308** --end--

60308	--va: **t42801** --fn: **60308** --vb: Es ist mir unangenehm, zu Menschen in Deutschland zu gehören --fr: Es ist mir unangenehm, zu den Menschen in Deutschland zu gehören. --in: <<Vorgaben bei Bedarf vorlesen.>> --we: 1: trifft völlig zu 2: trifft eher zu 3: trifft eher nicht zu 4: trifft gar nicht zu **BUTTONS: verweigert (-97), weiß nicht (-98)** --af: **if ((60306 = -97 OR 60307 = -97) & 60308 = -97) goto 60311** **if (60306 <> -97 & 60307 <> -97 & 60308 = -97) goto 60309** **if (60308 <> -97) goto 60309** --end--
60309	--va: **t42804** --fn: **60309** --vb: Wohlfühlen unter Menschen aus Deutschland --fr: Ich fühle mich sehr wohl, wenn ich mit Menschen aus Deutschland zusammen bin. --in: <<Vorgaben bei Bedarf vorlesen.>> --we: 1: trifft völlig zu 2: trifft eher zu 3: trifft eher nicht zu 4: trifft gar nicht zu **BUTTONS: verweigert (-97), weiß nicht (-98)** --af: **if ((60306 = -97 OR 60307 = -97 OR 60308 = -97) & 60309 = -97) goto 60311** **if (60306 <> -97 & 60307 <> -97 & 60308 <> -97 & 60309 = -97) goto 60310** **if (60309 <> -97) goto 60310** --end--

60310	--va: **t42803** --fn: **60310** --vb: Es ist mir wichtig, zu den Menschen in Deutschland zu gehören --fr: Es ist mir wichtig, zu den Menschen in Deutschland zu gehören. --in: <<Vorgaben bei Bedarf vorlesen.>> --we: 1: trifft völlig zu 2: trifft eher zu 3: trifft eher nicht zu 4: trifft gar nicht zu **BUTTONS: verweigert (-97), weiß nicht (-98)** --af: **goto 60311** --end--
60311	--va: **t42805** --fn: **60311** --vb: Zugehörigkeitsgefühl Menschen in Deutschland --fr: Und wie sehr fühlen Sie sich den Menschen in Deutschland insgesamt zugehörig? --in: <<Vorgaben vorlesen.>> --we: 1: sehr stark 2: stark 3: mittelmäßig 4: kaum 5: gar nicht **BUTTONS: verweigert (-97), weiß nicht (-98)** --af: **if (60300 = -1) goto 60330Z** **if (60300 = 5) goto 60312** **if (60300 = 1, 2, 3, 4) goto 60316** --end--

60312	--va: **eltgebl** --fn: **60312** --vb: Auswahl Geburtsland Mutter oder Geburtsland Vater --fr: Ihre Mutter und Ihr Vater wurden ja in unterschiedlichen Ländern geboren. Welchem Land fühlen Sie sich stärker verbunden, dem Geburtsland Ihrer Mutter, **<< 20507 (LABEL)>**, oder dem Geburtsland Ihres Vaters, **< 20513 (LABEL)>**? --in: << Falls kein Unterschied in der Verbundenheit zu beiden Ländern, bitte das Land aufnehmen, das die/der Befragte besser kennt. Falls „weiß nicht“, bitte Geburtsland der Mutter auswählen.>> --we: 1: Geburtsland der Mutter: **< 20507 (LABEL)>** 2: Geburtsland des Vaters: **< 20513 (LABEL)>** **BUTTONS: verweigert (-97), weiß nicht (-98)** --ac: **autoif (60312 = 1) 60301 = 20507** **autoif (60312 = 1) 60302 = 20507** **autoif (60312 = 1) 60303 = 20507** **autoif (60312 = 1) 6030 = 20507** **autoif (60312 = 1) 60305 = 20507** **autoif (60312 = 2) 60301 = 20513** **autoif (60312 = 2) 60302 = 20513** **autoif (60312 = 2) 60303 = 20513** **autoif (60312 = 2) 60304 = 20513** **autoif (60312 = 2) 60305 = 20513** --af: **if (60312 = 1, 2) goto 60316** **if (60312 = -97, -98) goto 60330Z** --end--
60316	--va: **t42812** --fn: **60316** --vb: Verbundenheitsgefühl Menschen aus Herkunftsland --fr: **if (60300 = 1)** Sie haben uns ja berichtet, dass Sie **<60301(LABEL)>** geboren wurden. Uns interessiert daher Ihr Verhältnis zu diesem Land und zu den Menschen aus diesem Land. Denken Sie dabei bitte sowohl an Menschen **<60301(LABEL)>**, als auch an Menschen, die selbst oder deren Familie **<60302(LABEL)>** nach Deutschland gezogen sind. Ich werde Ihnen jetzt wieder mehrere Aussagen vorlesen. Bitte sagen Sie mir für jede Aussage, inwieweit diese für Sie zutrifft. Ich fühle mich den Menschen **<60302(LABEL)>** eng verbunden. **if (60300 = 2)** Sie haben uns ja berichtet, dass Ihre Mutter **<60301(LABEL)>** geboren wurde. Uns interessiert

	daher Ihr Verhältnis zu diesem Land und zu den Menschen aus diesem Land. Denken Sie dabei bitte sowohl an Menschen <**<60301(LABEL)>**, als auch an Menschen, die selbst oder deren Familie **<60302(LABEL)>** nach Deutschland gezogen sind. Ich werde Ihnen jetzt wieder mehrere Aussagen vorlesen. Bitte sagen Sie mir für jede Aussage, inwieweit diese für Sie zutrifft. Ich fühle mich den Menschen **<60302(LABEL)>** eng verbunden. **if (60300 = 3)** Sie haben uns ja berichtet, dass Ihr Vater **<60301(LABEL)>** geboren wurde. Uns interessiert daher Ihr Verhältnis zu diesem Land und zu den Menschen aus diesem Land. Denken Sie dabei bitte sowohl an Menschen **<60301(LABEL)>**, als auch an Menschen, die selbst oder deren Familie **<60302(LABEL)>** nach Deutschland gezogen sind. Ich werde Ihnen jetzt wieder mehrere Aussagen vorlesen. Bitte sagen Sie mir für jede Aussage, inwieweit diese für Sie zutrifft. Ich fühle mich den Menschen **<60302(LABEL)>** eng verbunden. **if (60300 = 4)** Sie haben uns ja berichtet, dass Ihre Mutter und Ihr Vater **<60301(LABEL)>** geboren wurden. Uns interessiert daher Ihr Verhältnis zu diesem Land und zu den Menschen aus diesem Land. Denken Sie dabei bitte sowohl an Menschen **<60301(LABEL)>**, als auch an Menschen, die selbst oder deren Familie **<60302(LABEL)>** nach Deutschland gezogen sind. Ich werde Ihnen jetzt wieder mehrere Aussagen vorlesen. Bitte sagen Sie mir für jede Aussage, inwieweit diese für Sie zutrifft. Ich fühle mich den Menschen **<60302(LABEL)>** eng verbunden. **if (60300 = 5 & 60312 = 1)** Da Ihre Mutter **<60301(LABEL)>** geboren wurde, interessiert uns Ihr Verhältnis zu diesem Land und zu den Menschen aus diesem Land. Denken Sie dabei bitte sowohl an Menschen **<60301(LABEL)>**, als auch an Menschen, die selbst oder deren Familie **<60302(LABEL)>** nach Deutschland gezogen sind. Ich werde Ihnen jetzt wieder mehrere Aussagen vorlesen. Bitte sagen Sie mir für jede Aussage, inwieweit diese für Sie zutrifft. Ich fühle mich den Menschen **<60302(LABEL)>** eng verbunden. **if (60300 = 5 & 60312 = 2)** Da Ihr Vater **<60301(LABEL)>** geboren wurde, interessiert uns Ihr Verhältnis zu diesem Land und zu den Menschen aus diesem Land. Denken Sie dabei bitte sowohl an Menschen **<60301(LABEL)>**, als auch an Menschen, die selbst oder deren Familie **<60302(LABEL)>** nach Deutschland gezogen sind. Ich werde Ihnen jetzt wieder mehrere Aussagen vorlesen. Bitte sagen Sie mir für jede Aussage, inwieweit diese für Sie zutrifft. Ich fühle mich den Menschen **<60302(LABEL)>** eng verbunden. --in: <<Vorgaben vorlesen. Bei Unklarheit, bitte wiederholen: Denken Sie dabei bitte sowohl an Menschen **<60301(LABEL)>**, als auch an Menschen, die selbst oder deren Familie **<60302(LABEL)>** nach Deutschland gezogen sind.>> --we:

	1: trifft völlig zu 2: trifft eher zu 3: trifft eher nicht zu 4: trifft gar nicht zu **BUTTONS: verweigert (-97), weiß nicht (-98)** --af: **goto 60317** --end--
60317	--va: **t42813** --fn: **60317** --vb: Unangenehm, zu Menschen aus Herkunftsland zu gehören --fr: Es ist mir unangenehm, zu den Menschen **<60302(LABEL)>** zu gehören. --in: <<Vorgaben vorlesen. Bei Unklarheit, bitte wiederholen: Denken Sie dabei bitte sowohl an Menschen **<60301(LABEL)>**, als auch an Menschen, die selbst oder deren Familie **<60302(LABEL)>** nach Deutschland gezogen sind.>> --we: 1: trifft völlig zu 2: trifft eher zu 3: trifft eher nicht zu 4: trifft gar nicht zu **BUTTONS: verweigert (-97), weiß nicht (-98)** --af: **goto 60318** --end--
60318	--va: **t42814** --fn: **60318** --vb: Es ist mir wichtig, zu den Menschen aus Herkunftsland zu gehören --fr: Es ist mir wichtig, zu den Menschen **<60302(LABEL)>** zu gehören. --in: <<Vorgaben bei Bedarf vorlesen. Bei Unklarheit, bitte wiederholen: Denken Sie dabei bitte sowohl an Menschen **<60301(LABEL)>**, als auch an Menschen, die selbst oder deren Familie **<60302(LABEL)>** nach Deutschland gezogen sind.>> --we: 1: trifft völlig zu 2: trifft eher zu 3: trifft eher nicht zu 4: trifft gar nicht zu **BUTTONS: verweigert (-97), weiß nicht (-98)** --af: **goto 60319** --end--

60319	--va: **t42815** --fn: **60319** --vb: Wohlfühlen unter Menschen aus Herkunftsland --fr: Ich fühle mich sehr wohl, wenn ich mit Menschen **<60302(LABEL)>** zusammen bin. --in: <<Vorgaben bei Bedarf vorlesen. Bei Unklarheit, bitte wiederholen: Denken Sie dabei bitte sowohl an Menschen **<60301(LABEL)>**, als auch an Menschen, die selbst oder deren Familie **<60302(LABEL)>** nach Deutschland gezogen sind.>> --we: 1: trifft völlig zu 2: trifft eher zu 3: trifft eher nicht zu 4: trifft gar nicht zu **BUTTONS: verweigert (-97), weiß nicht (-98)** --af: **goto 60320** --end--
60320	--va: **t42817** --fn: **60320** --vb: Unternehme gern etwas mit Menschen aus Herkunftsland --fr: Ich unternehme gerne etwas mit Menschen **<60302(LABEL)>**. --in: <<Vorgaben bei Bedarf vorlesen. Bei Unklarheit, bitte wiederholen: Denken Sie dabei bitte sowohl an Menschen **<60301(LABEL)>**, als auch an Menschen, die selbst oder deren Familie **<60302(LABEL)>** nach Deutschland gezogen sind.>> --we: 1: trifft völlig zu 2: trifft eher zu 3: trifft eher nicht zu 4: trifft gar nicht zu **BUTTONS: verweigert (-97), weiß nicht (-98)** --af: **goto 60321** --end--

60321	--va: **t42818** --fn: **60321** --vb: Verhalte mich oft typisch für Herkunftsland --fr: Ich verhalte mich oft „typisch **<60305(LABEL)>**“. --in: <<Vorgaben bei Bedarf vorlesen.>> --we: 1: trifft völlig zu 2: trifft eher zu 3: trifft eher nicht zu 4: trifft gar nicht zu **BUTTONS: verweigert (-97), weiß nicht (-98)** --af: **goto 60322** --end--
60322	--va: **t42819** --fn: **60322** --vb: Wichtigkeit Traditionen Herkunftsland --fr: Es ist mir wichtig, nach **<60303(LABEL)>** Traditionen zu leben. --in: <<Vorgaben bei Bedarf vorlesen.>> --we: 1: trifft völlig zu 2: trifft eher zu 3: trifft eher nicht zu 4: trifft gar nicht zu **BUTTONS: verweigert (-97), weiß nicht (-98)** --af: **goto 60323** --end—

60323	--va: **t42821** --fn: **60323** --vb: Wichtigkeit Freunde aus Herkunftsland --fr: Es ist mir wichtig, Freunde **<60302(LABEL)>** zu haben. --in: <<Vorgaben bei Bedarf vorlesen. Bei Unklarheit, bitte wiederholen: Denken Sie dabei bitte sowohl an Menschen **<60301(LABEL)>**, als auch an Menschen, die selbst oder deren Familie **<60302(LABEL)>** nach Deutschland gezogen sind.>> --we: 1: trifft völlig zu 2: trifft eher zu 3: trifft eher nicht zu 4: trifft gar nicht zu **BUTTONS: verweigert (-97), weiß nicht (-98)** --af: **goto 60324** --end--
60324	--va: **t42830** --fn: **60324** --vb: Zugehörigkeitsgefühl Herkunftsland --fr: Und wie sehr fühlen Sie sich den Menschen **<60302(LABEL)>** insgesamt zugehörig? --in: <<Vorgaben vorlesen. Bei Unklarheit, bitte wiederholen: Denken Sie dabei bitte sowohl an Menschen **<60301(LABEL)>**, als auch an Menschen, die selbst oder deren Familie **<60302(LABEL)>** nach Deutschland gezogen sind .>> --we: 1: sehr stark 2: stark 3: mittelmäßig 4: kaum 5: gar nicht **BUTTONS: verweigert (-97), weiß nicht (-98)** --af: **goto 60325Z** --end--
60325Z	--va: **[ZS] zs_id_2** --fn: **60325Z** --vb: Zeitstempel 2 ID/Akk --fr: [ZS] Zeitstempel 2 ID/Akk --af: **goto 60326Z** --end--

	--st: **Kulturelle Gewohnheiten** --end--
60326Z	--va: **[ZS] zs_id_3** --fn: **60326Z** --vb: Zeitstempel 3 ID/Akk --fr: [ZS] Zeitstempel 3 ID/Akk --af: **goto 60327** --end--
60327	--va: **t42825** --fn: **60327** --vb: Kulturelle Gewohnheiten - Musik --fr: Wie oft hören Sie **<60304(LABEL)>** Musik? --in: <<Vorgaben vorlesen, außer „Befragter nimmt zwischen Musik des Herkunftslandes und deutscher Musik keinen Unterschied wahr“ und „trifft nicht zu, höre nie Musik“.>> --we: 1: immer 2: oft 3: manchmal 4: selten 5: nie -94: Befragter nimmt zwischen Musik des Herkunftslandes und deutscher Musik keinen Unterschied wahr **-**95: trifft nicht zu, höre nie Musik **BUTTONS: verweigert (-97), weiß nicht (-98)** --af: **goto 60328** --end--

60328	--va: **t42826** --fn: **60328** --vb: Kulturelle Gewohnheiten - Kochen --fr: Wie oft wird bei Ihnen nach **<60303(LABEL)>** Traditionen gekocht? --in: <<Vorgaben vorlesen, außer „Befragter nimmt zwischen Kochtraditionen des Herkunftslandes und deutschen Kochtraditionen keinen Unterschied wahr“ und „trifft nicht zu, in unserer Familie wird nicht gekocht“.>> --we: 1: immer 2: oft 3: manchmal 4: selten 5: nie -94: Befragter nimmt zwischen Kochtraditionen des Herkunftslandes und deutschen Kochtraditionen keinen Unterschied wahr -95: trifft nicht zu, in unserer Familie wird nicht gekocht **BUTTONS: verweigert (-97), weiß nicht (-98)** --af: **goto 60329** --end--
60329	--va: **t42827** --fn: **60329** --vb: Kulturelle Gewohnheiten - Feiertage --fr: Feiern Sie **<60304(LABEL)>** Feiertage? --in: <<Vorgaben vorlesen, außer „Befragter nimmt zwischen Feiertagen des Herkunftslandes und deutschen Feiertagen keinen Unterschied wahr“.>> --we: 1: ja, alle 2: ja, die meisten 3: ja, manche 4: nein, keine -94: Befragter nimmt zwischen Feiertagen des Herkunftslandes und deutschen Feiertagen keinen Unterschied wahr **BUTTONS: verweigert (-97), weiß nicht (-98)** --af: **goto 60330Z** --end--

60330Z	--va: **[ZS] zs_id_4** --fn: **60330Z** --vb: Zeitstempel 4 ID/Akk --fr: [ZS] Zeitstempel 4 ID/Akk --af: **goto 60330a** --end--
	--st: **Integrationsaspekte (Säule 4)** --end--
60330a	--va: **t42120** --fn: **60330a** --vb: Anteil Freunde mit Migrationshintergrund --fr: Kommen wir nun zu unterschiedlichen Aspekten des Zusammenlebens. Wie ist das mit Ihren Freundinnen und Freunden in Deutschland? Wie viele Personen aus Ihrem Freundeskreis haben einen Migrationshintergrund, d. h. sie selbst oder mindestens ein Elternteil wurden im Ausland geboren? --in: <<Vorgaben vorlesen.>> --we: 1: keine 2: fast keine 3: weniger als die Hälfte 4: ungefähr die Hälfte 5: mehr als die Hälfte 6: fast alle 7: alle **BUTTONS: verweigert (-97), weiß nicht (-98)** --af: **goto 60330b** --end--

60330b	--va: **t41203a** --fn: **60330b** --vb: Interaktionssprache Freunde --fr: Jetzt geht es darum, in welcher Sprache Sie derzeit mit anderen sprechen. Welche Sprache sprechen Sie mit Ihren Freundinnen und Freunden in Deutschland? --in: <<Vorgaben vorlesen. Bitte "meistens eine andere Sprache, aber manchmal auch Deutsch " (Wert 3) bzw. "nur eine andere Sprache" (Wert 4) auch dann auswählen, wenn der Befragte angibt, mehrere nichtdeutsche Sprachen mit den Personen zu sprechen. Wenn der Befragte hier mit „gleich häufig“ antwortet, dann bitte nach der Tendenz fragen. Wenn sich keine Einordnung findet, dann bitte Button „gleich häufig Deutsch und andere Sprache“ wählen. Wenn der Befragte angibt, nur Freundinnen oder nur Freunde zu haben, soll er sich auf die entsprechende Gruppe beziehen. Das Geschlecht ist nicht von Relevanz.>> --we: 1: nur Deutsch 2: meistens Deutsch, aber manchmal auch eine andere Sprache 3: meistens eine andere Sprache, aber manchmal auch Deutsch 4: nur eine andere Sprache **BUTTONS: gleich häufig Deutsch und andere Sprache (-25), trifft nicht zu/keine Freunde (-93), verweigert (-97), weiß nicht (-98)** --af: **goto 60330c** --end--

60330c	--va: **t41203b** --fn: **60330c** --vb: Interaktionssprache Haushalt --fr: Und welche Sprache sprechen Sie mit den Personen, mit denen Sie zusammenwohnen? --in: <<Vorgaben bei Bedarf vorlesen. Bitte "meistens eine andere Sprache, aber manchmal auch Deutsch " (Wert 3) bzw. "nur eine andere Sprache" (Wert 4) auch dann auswählen, wenn der Befragte angibt, mehrere nichtdeutsche Sprachen mit den Personen zu sprechen. Wenn der Befragte hier mit „gleich häufig“ antwortet, dann bitte nach der Tendenz fragen. Wenn sich keine Einordnung findet, dann bitte Button „gleich häufig Deutsch und andere Sprache“ wählen.>> --we: 1: nur Deutsch 2: meistens Deutsch, aber manchmal auch eine andere Sprache 3: meistens eine andere Sprache, aber manchmal auch Deutsch 4: nur eine andere Sprache **BUTTONS: gleich häufig Deutsch und andere Sprache (-25), trifft nicht zu/wohne alleine (-93), verweigert (-97), weiß nicht (-98)** --af: **goto 60330cZ** --end--
60330cZ	--va: **[ZS] zs_id_5** --fn: **60330cZ** --vb: Zeitstempel 5 ID/Akk --fr: [ZS] Zeitstempel 5 ID/Akk --af: **goto 22000Z (Modul 22AS_in)** --end--

	--st: **61 Übergang in den Arbeitsmarkt prospektiv Erstbefragung E6E B109HS** **Grundlage: Haupterhebung B93Erst,V1.02 Feldversion** **Version 1.01** **Stand: 17.06.2014** --end--
61100Z	--va: **[ZS] zsüam1** --fn: **61100Z** --vb: Zeitstempel 1 Übergang Arbeitsmarkt --fr: [ZS] Zeitstempel 1 Übergang Arbeitsmarkt --af: **goto 61101** --ef: **Modul 40bRC: ANY(24119b = 1)** --end--
	--va: **[HILF] h_abo** --vb: Ausbildungsort --fr: [HILF] Ausbildungsort --we: 1: betrieblich 2: außerbetrieblich oder unbekannt 3: schulisch oder kein Ausbildungsvertrag --end--
	--va: **[HILF] h_dual** --vb: duale Ausbildung --fr: [HILF] duale Ausbildung --we: 1: duale Ausbildung 2: schulische Ausbildung --end--

61101	--va: **caseid** --fn: **61101** --vb: Personennummer --fr: [AUTO] Personennummer --ac: **autoif (ANY(24119b = 1 & h_abort = 3)) h_abo = 3** **autoif (ANY(24119b = 1 & h_abort = 2)) h_abo = 2** **autoif (ANY(24119b = 1 & h_abort = 1)) h_abo = 1** **autoif (ANY(24119b = 1 & 24111 = 1)) h_dual = 1** **autoif (NO(24119b = 1 & 24111 = 1)) h_dual = 2** --af: **if (h_abo = 1) goto 61102** **if (h_abo = 2) goto 61113Z** **if (h_abo = 3) goto 61125Z** --end--
61102	--va: **t_aquda_01i** --fn: **61102** --vb: Ausbildungsqualität Berufsschule: Zusammenfassung --fr: Wenn Sie an den Unterricht in der Berufsschule denken – wie sehr treffen die folgenden Aussagen zu? Im Unterricht wird häufig das Wichtigste nochmals zusammengefasst. --in: <<Vorgaben vorlesen.>> --we: 1: trifft gar nicht zu 2: trifft eher nicht zu 3: trifft eher zu 4: trifft völlig zu **BUTTONS: verweigert (-97), weiß nicht (-98)** --af: **goto 61103** --end--

61103	--va: **t_aquda_02i** --fn: **61103** --vb: Ausbildungsqualität Berufsschule: Hilfestellung --fr: (Wenn Sie an den Unterricht in der Berufsschule denken – wie sehr treffen die folgenden Aussagen zu?) Wenn ich zusätzlich Hilfe brauche, bekomme ich sie von den meisten Lehrerinnen und Lehrern. --in: <<Vorgaben vorlesen.>> --we: 1: trifft gar nicht zu 2: trifft eher nicht zu 3: trifft eher zu 4: trifft völlig zu **BUTTONS: verweigert (-97), weiß nicht (-98)** --af: **goto 61104** --end--
61104	--va: **t_aquda_03i** --fn: **61104** --vb: Ausbildungsqualität Berufsschule: Kommunikation bei Problemen --fr: (Wenn Sie an den Unterricht in der Berufsschule denken – wie sehr treffen die folgenden Aussagen zu?) Unsere Lehrerinnen und Lehrer reden mit uns, wenn uns etwas nicht gefällt. --in: <<Vorgaben bei Bedarf vorlesen.>> --we: 1: trifft gar nicht zu 2: trifft eher nicht zu 3: trifft eher zu 4: trifft völlig zu **BUTTONS: verweigert (-97), weiß nicht (-98)** --af: **goto 61105** --end--

61105	--va: **t_aquda_04i** --fn: **61105** --vb: Ausbildungsqualität Berufsschule: Schwierigkeitsgrad Aufgaben --fr: (Wenn Sie an den Unterricht in der Berufsschule denken – wie sehr treffen die folgenden Aussagen zu?) Im Unterricht machen wir oft Aufgaben, bei denen man wirklich sieht, ob man etwas verstanden hat. --in: <<Vorgaben bei Bedarf vorlesen.>> --we: 1: trifft gar nicht zu 2: trifft eher nicht zu 3: trifft eher zu 4: trifft völlig zu **BUTTONS: verweigert (-97), weiß nicht (-98)** --af: **goto 61106** --end--
61106	--va: **t_aquda_05i** --fn: **61106** --vb: Ausbildungsqualität Berufsschule: Typen von Aufgabenstellungen --fr: (Wenn Sie an den Unterricht in der Berufsschule denken – wie sehr treffen die folgenden Aussagen zu?) Im Unterricht sind die Übungsaufgaben ähnlich, aber doch immer wieder anders, sodass man genau aufpassen muss. --in: <<Vorgaben bei Bedarf vorlesen.>> --we: 1: trifft gar nicht zu 2: trifft eher nicht zu 3: trifft eher zu 4: trifft völlig zu **BUTTONS: verweigert (-97), weiß nicht (-98)** --af: **goto 61107** --end--

61107	--va: **t_aquda_06i** --fn: **61107** --vb: Ausbildungsqualität Berufsschule: Theoretische Einbettung --fr: (Wenn Sie an den Unterricht in der Berufsschule denken – wie sehr treffen die folgenden Aussagen zu?) Arbeiten, die im Betrieb oder der Einrichtung erlernt werden, werden auch in der Schule behandelt. --in: <<Vorgaben bei Bedarf vorlesen. Einrichtung meint beispielsweise ein Krankenhaus, ein Pflegeheim oder ähnliches. >> --we: 1: trifft gar nicht zu 2: trifft eher nicht zu 3: trifft eher zu 4: trifft völlig zu **BUTTONS: verweigert (-97), weiß nicht (-98)** --af: **goto 61108** --end--
61108	--va: **t_aquda_07i** --fn: **61108** --vb: Ausbildungsqualität Berufsschule: Kooperation Schule-Betrieb --fr: (Wenn Sie an den Unterricht in der Berufsschule denken – wie sehr treffen die folgenden Aussagen zu?) Es gibt Projekte in der Ausbildung, die vom Betrieb oder der Einrichtung und der Berufsschule gemeinsam geplant und durchgeführt werden. --in: <<Vorgaben bei Bedarf vorlesen. Einrichtung meint beispielsweise ein Krankenhaus, ein Pflegeheim oder ähnliches. >> --we: 1: trifft gar nicht zu 2: trifft eher nicht zu 3: trifft eher zu 4: trifft völlig zu **BUTTONS: verweigert (-97), weiß nicht (-98)** --af: **goto 61109** --end--

61109	--va: **t_aquda_08i** --fn: **61109** --vb: Ausbildungsqualität Ausbildungsbetrieb: Transparenz Betriebsstruktur --fr: Wenn Sie nun an die Ausbildungssituation in Ihrem Betrieb oder der Einrichtung denken – wie sehr treffen die folgenden Aussagen zu? Die Struktur des Betriebs oder der Einrichtung ist für mich durchschaubar. --in: << Vorgaben bei Bedarf vorlesen. Struktur meint beispielsweise, welche Abteilungen es gibt und welche Aufgaben diese jeweils haben.>> --we: 1: trifft gar nicht zu 2: trifft eher nicht zu 3: trifft eher zu 4: trifft völlig zu **BUTTONS: verweigert (-97), weiß nicht (-98)** --af: **goto 61110** --end--
61110	--va: **t_aquda_09i** --fn: **61110** --vb: Ausbildungsqualität Ausbildungsbetrieb: Ansprechpartner --fr: (Wenn Sie an die Ausbildungssituation in Ihrem Betrieb oder der Einrichtung denken – wie sehr treffen die folgenden Aussagen zu?) Wenn ich mit einer Arbeitsaufgabe nicht zurechtkomme, steht jederzeit eine Ansprechpartnerin oder ein Ansprechpartner zur Verfügung. --in: <<Vorgaben bei Bedarf vorlesen.>> --we: 1: trifft gar nicht zu 2: trifft eher nicht zu 3: trifft eher zu 4: trifft völlig zu **BUTTONS: verweigert (-97), weiß nicht (-98)** --af: **goto 61111** --end--

61111	--va: **t_aquda_10i** --fn: **61111** --vb: Ausbildungsqualität Ausbildungsbetrieb: Respektvoller Umgang --fr: (Wenn Sie an die Ausbildungssituation in Ihrem Betrieb oder der Einrichtung denken – wie sehr treffen die folgenden Aussagen zu?) Von Vorgesetzten werde ich respektvoll behandelt. --in: <<Vorgaben bei Bedarf vorlesen.>> --we: 1: trifft gar nicht zu 2: trifft eher nicht zu 3: trifft eher zu 4: trifft völlig zu **BUTTONS: verweigert (-97), weiß nicht (-98)** --af: **goto 61112** --end--
61112	--va: **t_aquda_11i** --fn: **61112** --vb: Ausbildungsqualität Ausbildungsbetrieb: Ganzheitlichkeit Aufgaben --fr: (Wenn Sie an die Ausbildungssituation in Ihrem Betrieb oder der Einrichtung denken – wie sehr treffen die folgenden Aussagen zu?) Ich führe nicht nur einzelne Arbeitsschritte durch, sondern werde auch in größere Aufgaben mit einbezogen. --in: <<Vorgaben bei Bedarf vorlesen.>> --we: 1: trifft gar nicht zu 2: trifft eher nicht zu 3: trifft eher zu 4: trifft völlig zu **BUTTONS: verweigert (-97), weiß nicht (-98)** --af: **goto 61113** --end--

61113	--va: **t_aquda_12i** --fn: **61113** --vb: Ausbildungsqualität Ausbildungsbetrieb: Abwechslungsreichtum Aufgaben --fr: (Wenn Sie an die Ausbildungssituation in Ihrem Betrieb oder der Einrichtung denken – wie sehr treffen die folgenden Aussagen zu?) Die Arbeitsaufgaben sind vielseitig und abwechslungsreich. --in: <<Vorgaben bei Bedarf vorlesen.>> --we: 1: trifft gar nicht zu 2: trifft eher nicht zu 3: trifft eher zu 4: trifft völlig zu **BUTTONS: verweigert (-97), weiß nicht (-98)** --af: **goto 61113Z** --end--
61113Z	--va: **[ZS] zsüam2** --fn: **61113Z** --vb: Zeitstempel 2 Übergang Arbeitsmarkt --fr: [ZS] Zeitstempel 2 Übergang Arbeitsmarkt --af: **if (h_abo = 1) goto 61137Z** **if (h_abo = 2) goto 61114** --end--

61114	--va: **t_aquaba_01i** --fn: **61114** --vb: Ausbildungsqualität fachtheoretischer Ausbildungsteil: Zusammenfassung --fr: Wenn Sie an den schulischen Teil Ihrer Ausbildung denken – wie sehr treffen die folgenden Aussagen zu? Im Unterricht wird häufig das Wichtigste nochmals zusammengefasst. --in: <<Vorgaben bei Bedarf vorlesen.>> --we: 1: trifft gar nicht zu 2: trifft eher nicht zu 3: trifft eher zu 4: trifft völlig zu **BUTTONS: verweigert (-97), weiß nicht (-98)** --af: **goto 61115** --end--
61115	--va: **t_aquaba_02i** --fn: **61115** --vb: Ausbildungsqualität fachtheoretischer Ausbildungsteil: Hilfestellung --fr: (Wenn Sie an den schulischen Teil Ihrer Ausbildung denken – wie sehr treffen die folgenden Aussagen zu?) Wenn ich zusätzlich Hilfe brauche, bekomme ich sie von den meisten Lehrerinnen und Lehrern. --in: <<Vorgaben bei Bedarf vorlesen.>> --we: 1: trifft gar nicht zu 2: trifft eher nicht zu 3: trifft eher zu 4: trifft völlig zu **BUTTONS: verweigert (-97), weiß nicht (-98)** --af: **goto 61116** --end--

61116	--va: **t_aquaba_03i** --fn: **61116** --vb: Ausbildungsqualität fachtheoretischer Ausbildungsteil: Kommunikation bei Problemen --fr: (Wenn Sie an den schulischen Teil Ihrer Ausbildung denken – wie sehr treffen die folgenden Aussagen zu?) Unsere Lehrerinnen und Lehrer reden mit uns, wenn uns etwas nicht gefällt. --in: <<Vorgaben bei Bedarf vorlesen.>> --we: 1: trifft gar nicht zu 2: trifft eher nicht zu 3: trifft eher zu 4: trifft völlig zu **BUTTONS: verweigert (-97), weiß nicht (-98)** --af: **goto 61117** --end--
61117	--va: **t_aquaba_04i** --fn: **61117** --vb: Ausbildungsqualität fachtheoretischer Ausbildungsteil: Schwierigkeitsgrad Aufgaben --fr: (Wenn Sie an den schulischen Teil Ihrer Ausbildung denken – wie sehr treffen die folgenden Aussagen zu?) Im Unterricht machen wir oft Aufgaben, bei denen man wirklich sieht, ob man etwas verstanden hat. --in: <<Vorgaben bei Bedarf vorlesen.>> --we: 1: trifft gar nicht zu 2: trifft eher nicht zu 3: trifft eher zu 4: trifft völlig zu **BUTTONS: verweigert (-97), weiß nicht (-98)** --af: **goto 61118** --end--

61118	--va: **t_aquaba_05i** --fn: **61118** --vb: Ausbildungsqualität fachtheoretischer Ausbildungsteil: Typen von Aufgabenstellungen --fr: (Wenn Sie an den schulischen Teil Ihrer Ausbildung denken – wie sehr treffen die folgenden Aussagen zu?) Im Unterricht sind die Übungsaufgaben ähnlich, aber doch immer wieder anders, sodass man genau aufpassen muss. --in: <<Vorgaben bei Bedarf vorlesen.>> --we: 1: trifft gar nicht zu 2: trifft eher nicht zu 3: trifft eher zu 4: trifft völlig zu **BUTTONS: verweigert (-97), weiß nicht (-98)** --af: **goto 61119** --end--
61119	--va: **t_aquaba_06i** --fn: **61119** --vb: Ausbildungsqualität fachtheoretischer Ausbildungsteil: Theoretische Einbettung --fr: (Wenn Sie an den schulischen Teil Ihrer Ausbildung denken – wie sehr treffen die folgenden Aussagen zu?) Arbeiten, die im praktischen Teil der Ausbildung erlernt werden, werden auch in der Schule behandelt. --in: <<Vorgaben bei Bedarf vorlesen.>> --we: 1: trifft gar nicht zu 2: trifft eher nicht zu 3: trifft eher zu 4: trifft völlig zu **BUTTONS: verweigert (-97), weiß nicht (-98)** --af: **goto 61120** --end--

61120	--va: **t_aquaba_07i** --fn: **61120** --vb: Ausbildungsqualität fachpraktischer Ausbildungsteil: --fr: Wenn Sie nun an den praktischen Teil Ihrer Ausbildung denken – wie sehr treffen die folgenden Aussagen zu? Wenn ich mit einer Arbeitsaufgabe nicht zurechtkomme, steht jederzeit eine Ansprechpartnerin oder ein Ansprechpartner zur Verfügung. --in: <<Vorgaben bei Bedarf vorlesen.>> --we: 1: trifft gar nicht zu 2: trifft eher nicht zu 3: trifft eher zu 4: trifft völlig zu **BUTTONS: verweigert (-97), weiß nicht (-98)** --af: **goto 61121** --end--
61121	--va: **t_aquaba_08i** --fn: **61121** --vb: Ausbildungsqualität fachpraktischer Ausbildungsteil: Respektvoller Umgang --fr: (Wenn Sie an den praktischen Teil Ihrer Ausbildung denken – wie sehr treffen die folgenden Aussagen zu?) Von Ausbilderinnen und Ausbildern werde ich respektvoll behandelt. --in: <<Vorgaben bei Bedarf vorlesen.>> --we: 1: trifft gar nicht zu 2: trifft eher nicht zu 3: trifft eher zu 4: trifft völlig zu **BUTTONS: verweigert (-97), weiß nicht (-98)** --af: **goto 61122** --end--

61122	--va: **t_aquaba_09i** --fn: **61122** --vb: Ausbildungsqualität fachpraktischer Ausbildungsteil: Schwierigkeitsgrad Aufgaben --fr: (Wenn Sie an den praktischen Teil Ihrer Ausbildung denken – wie sehr treffen die folgenden Aussagen zu?) Die Aufgaben, die ich bearbeite, sind weder zu leicht noch zu schwer, sondern genau richtig. --in: <<Vorgaben bei Bedarf vorlesen.>> --we: 1: trifft gar nicht zu 2: trifft eher nicht zu 3: trifft eher zu 4: trifft völlig zu **BUTTONS: verweigert (-97), weiß nicht (-98)** --af: **goto 61123** --end--
61123	--va: **t_aquaba_10i** --fn: **61123** --vb: Ausbildungsqualität fachpraktischer Ausbildungsteil: Abwechslungsreichtum Aufgaben --fr: (Wenn Sie an den praktischen Teil Ihrer Ausbildung denken – wie sehr treffen die folgenden Aussagen zu?) Die Arbeitsaufgaben sind vielseitig und abwechslungsreich. --in: <<Vorgaben bei Bedarf vorlesen.>> --we: 1: trifft gar nicht zu 2: trifft eher nicht zu 3: trifft eher zu 4: trifft völlig zu **BUTTONS: verweigert (-97), weiß nicht (-98)** --af: **goto 61124** --end--

61124	--va: **t_aquaba_11i** --fn: **61124** --vb: Ausbildungsqualität Bildungsträger allgemein: Bewältigung Ausbildung --fr: Wenn Sie an die sozialpädagogische Unterstützung bei Ihrem Bildungsträger denken – wie sehr treffen die folgenden Aussagen zu? Die sozialpädagogische Betreuung hilft mir bei der Bewältigung meiner Ausbildung. --in: <<Vorgaben bei Bedarf vorlesen. Sozialpädagogische Betreuung meint die Betreuerinnen und Betreuer bei Ihrem Bildungsträger, die Sie während der Ausbildung begleiten und als Ansprechpartner zur Verfügung stehen.>> --we: 1: trifft gar nicht zu 2: trifft eher nicht zu 3: trifft eher zu 4: trifft völlig zu **BUTTONS: verweigert (-97), weiß nicht (-98)** --af: **goto 61125** --end--
61125	--va: **t_aquaba_12i** --fn: **61125** --vb: Ausbildungsqualität Bildungsträger allgemein: Persönliche Probleme --fr: Wenn Sie an die sozialpädagogische Unterstützung bei Ihrem Bildungsträger denken – wie sehr treffen die folgenden Aussagen zu? Die sozialpädagogische Betreuung hilft mir bei der Bewältigung persönlicher Probleme. --in: <<Vorgaben bei Bedarf vorlesen. Sozialpädagogische Betreuung meint die Betreuerinnen und Betreuer bei Ihrem Bildungsträger, die Sie während der Ausbildung begleiten und als Ansprechpartner zur Verfügung stehen.>> --we: 1: trifft gar nicht zu 2: trifft eher nicht zu 3: trifft eher zu 4: trifft völlig zu **BUTTONS: verweigert (-97), weiß nicht (-98)** --af: **goto 61125Z** --end--

61125Z	--va: **[ZS] zsüam3** --fn: **61125Z** --vb: Zeitstempel 3 Übergang Arbeitsmarkt --fr: [ZS] Zeitstempel 3 Übergang Arbeitsmarkt --af: **if (h_abo = 2) goto 61137Z** **if (h_abo = 3) goto 61126** --end--
61126	--va: **t_aquva_01i** --fn: **61126** --vb: Ausbildungsqualität Berufsschule oder Berufskolleg: Regelklarheit --fr: Wenn Sie an den Unterricht in der Berufsschule oder dem Berufskolleg denken – wie sehr treffen die folgenden Aussagen zu? Im Unterricht gibt es klare Regeln, an die wir uns halten müssen. --in: <<Vorgaben bei Bedarf vorlesen.>> --we: 1: trifft gar nicht zu 2: trifft eher nicht zu 3: trifft eher zu 4: trifft völlig zu **BUTTONS: verweigert (-97), weiß nicht (-98)** --af: **goto 61127** --end--

61127	--va: **t_aquva_02i** --fn: **61127** --vb: Ausbildungsqualität Berufsschule oder Berufskolleg: Planung --fr: (Wenn Sie an den Unterricht in der Berufsschule oder dem Berufskolleg denken – wie sehr treffen die folgenden Aussagen zu?) Alles was wir machen ist sorgfältig geplant. --in: <<Vorgaben vorlesen.>> --we: 1: trifft gar nicht zu 2: trifft eher nicht zu 3: trifft eher zu 4: trifft völlig zu **BUTTONS: verweigert (-97), weiß nicht (-98)** --af: **goto 61128** --end--
61128	--va: **t_aquva_03i** --fn: **61128** --vb: Ausbildungsqualität Berufsschule oder Berufskolleg: Zusammenfassung --fr: (Wenn Sie an den Unterricht in der Berufsschule oder dem Berufskolleg denken – wie sehr treffen die folgenden Aussagen zu?) Im Unterricht wird häufig das Wichtigste nochmals zusammengefasst. --in: <<Vorgaben bei Bedarf vorlesen.>> --we: 1: trifft gar nicht zu 2: trifft eher nicht zu 3: trifft eher zu 4: trifft völlig zu **BUTTONS: verweigert (-97), weiß nicht (-98)** --af: **goto 61129** --end--

61129	--va: **t_aquva_04i** --fn: **61129** --vb: Ausbildungsqualität Berufsschule oder Berufskolleg: Reflexionszeit --fr: (Wenn Sie an den Unterricht in der Berufsschule oder dem Berufskolleg denken – wie sehr treffen die folgenden Aussagen zu?) Die meisten Lehrerinnen und Lehrer lassen uns bei Fragen genug Zeit zum Nachdenken. --in: <<Vorgaben bei Bedarf vorlesen.>> --we: 1: trifft gar nicht zu 2: trifft eher nicht zu 3: trifft eher zu 4: trifft völlig zu **BUTTONS: verweigert (-97), weiß nicht (-98)** --af: **goto 61130** --end--
61130	--va: **t_aquva_05i** --fn: **61130** --vb: Ausbildungsqualität Berufsschule oder Berufskolleg: Hilfestellung --fr: (Wenn Sie an den Unterricht in der Berufsschule oder dem Berufskolleg denken – wie sehr treffen die folgenden Aussagen zu?) Wenn ich zusätzlich Hilfe brauche, bekomme ich sie von den meisten Lehrerinnen und Lehrern. --in: <<Vorgaben bei Bedarf vorlesen.>> --we: 1: trifft gar nicht zu 2: trifft eher nicht zu 3: trifft eher zu 4: trifft völlig zu **BUTTONS: verweigert (-97), weiß nicht (-98)** --af: **goto 61131** --end--

61131	--va: **t_aquva_06i** --fn: **61131** --vb: Ausbildungsqualität Berufsschule oder Berufskolleg: Kommunikation bei Problemen --fr: (Wenn Sie an den Unterricht in der Berufsschule oder dem Berufskolleg denken – wie sehr treffen die folgenden Aussagen zu?) Unsere Lehrerinnen und Lehrer reden mit uns, wenn uns etwas nicht gefällt. --in: <<Vorgaben bei Bedarf vorlesen.>> --we: 1: trifft gar nicht zu 2: trifft eher nicht zu 3: trifft eher zu 4: trifft völlig zu **BUTTONS: verweigert (-97), weiß nicht (-98)** --af: **goto 61132** --end--
61132	--va: **t_aquva_07i** --fn: **61132** --vb: Ausbildungsqualität Berufsschule oder Berufskolleg: Verhältnis zu Lehrkräften --fr: (Wenn Sie an den Unterricht in der Berufsschule oder dem Berufskolleg denken – wie sehr treffen die folgenden Aussagen zu?) Die Schülerinnen und Schüler kommen mit den meisten Lehrerinnen und Lehrern gut aus. --in: <<Vorgaben bei Bedarf vorlesen.>> --we: 1: trifft gar nicht zu 2: trifft eher nicht zu 3: trifft eher zu 4: trifft völlig zu **BUTTONS: verweigert (-97), weiß nicht (-98)** --af: **goto 61133** --end--

61133	--va: **t_aquva_08i** --fn: **61133** --vb: Ausbildungsqualität Berufsschule oder Berufskolleg: Schwierigkeitsgrad Aufgaben --fr: (Wenn Sie an den Unterricht in der Berufsschule oder dem Berufskolleg denken – wie sehr treffen die folgenden Aussagen zu?) Im Unterricht machen wir oft Aufgaben, bei denen man wirklich sieht, ob man etwas verstanden hat. --in: <<Vorgaben bei Bedarf vorlesen.>> --we: 1: trifft gar nicht zu 2: trifft eher nicht zu 3: trifft eher zu 4: trifft völlig zu **BUTTONS: verweigert (-97), weiß nicht (-98)** --af: **goto 61134** --end--
61134	--va: **t_aquva_09i** --fn: **61134** --vb: Ausbildungsqualität Berufsschule oder Berufskolleg: Vermittlungsfähigkeit --fr: (Wenn Sie an den Unterricht in der Berufsschule oder dem Berufskolleg denken – wie sehr treffen die folgenden Aussagen zu?) Die meisten Lehrerinnen und Lehrer können gut erklären. --in: <<Vorgaben bei Bedarf vorlesen.>> --we: 1: trifft gar nicht zu 2: trifft eher nicht zu 3: trifft eher zu 4: trifft völlig zu **BUTTONS: verweigert (-97), weiß nicht (-98)** --af: **goto 61135** --end--

61135	--va: **t_aquva_10i** --fn: **61135** --vb: Ausbildungsqualität Berufsschule oder Berufskolleg: Interesse für Lernfortschritte --fr: (Wenn Sie an den Unterricht in der Berufsschule oder dem Berufskolleg denken – wie sehr treffen die folgenden Aussagen zu?) Im Unterricht wenden wir das Gelernte auch auf andere Dinge an. --in: <<Vorgaben bei Bedarf vorlesen.>> --we: 1: trifft gar nicht zu 2: trifft eher nicht zu 3: trifft eher zu 4: trifft völlig zu **BUTTONS: verweigert (-97), weiß nicht (-98)** --af: **goto 61136** --end--
61136	--va: **t_aquva_11i** --fn: **61136** --vb: Ausbildungsqualität Berufsschule oder Berufskolleg: Typen von Aufgabenstellungen --fr: (Wenn Sie an den Unterricht in der Berufsschule oder dem Berufskolleg denken – wie sehr treffen die folgenden Aussagen zu?) Im Unterricht sind die Übungsaufgaben ähnlich, aber doch immer wieder anders, sodass man genau aufpassen muss. --in: <<Vorgaben bei Bedarf vorlesen.>> --we: 1: trifft gar nicht zu 2: trifft eher nicht zu 3: trifft eher zu 4: trifft völlig zu **BUTTONS: verweigert (-97), weiß nicht (-98)** --af: **goto 61137** --end--

61137	--va: **t_aquva_12i** --fn: **61137** --vb: Ausbildungsqualität Berufsschule oder Berufskolleg: Genetisch-sokratisches Vorgehen --fr: (Wenn Sie an den Unterricht in der Berufsschule oder dem Berufskolleg denken – wie sehr treffen die folgenden Aussagen zu?) Im Unterricht akzeptieren die meisten Lehrerinnen und Lehrer auch Fehler und lassen uns damit weitermachen, bis wir selbst sehen, dass etwas nicht stimmt. --in: <<Vorgaben bei Bedarf vorlesen.>> --we: 1: trifft gar nicht zu 2: trifft eher nicht zu 3: trifft eher zu 4: trifft völlig zu **BUTTONS: verweigert (-97), weiß nicht (-98)** --af: **goto 61137Z** --end--
61137Z	--va: **[ZS] zsüam4** --fn: **61137Z** --vb: Zeitstempel 4 Übergang Arbeitsmarkt --fr: [ZS] Zeitstempel 4 Übergang Arbeitsmarkt --af: **goto 61147** --end--
61147	--va: **erwerb_1** --fn: **61147** --vb: Stellenwert Erwerbsarbeit --fr: Wir würden gerne von Ihnen wissen, wie wichtig Ihnen unterschiedliche Bereiche Ihres Lebens sind: Wie wichtig ist es Ihnen zu arbeiten? --in: <<Vorgaben vorlesen.>> --we: 1: sehr unwichtig 2: eher unwichtig 3: eher wichtig 4: sehr wichtig **BUTTONS: verweigert (-97), weiß nicht (-98)** --af: **goto 61148** --end--

61148	--va: **erwerb_2** --fn: **61148** --vb: Stellenwert Bildung --fr: Wie wichtig sind Ihnen Schule beziehungsweise Ausbildung? --in: <<Vorgaben vorlesen.>> --we: 1: sehr unwichtig 2: eher unwichtig 3: eher wichtig 4: sehr wichtig **BUTTONS: verweigert (-97), weiß nicht (-98)** --af: **goto 61149** --end--
61149	--va: **erwerb_3** --fn: **61149** --vb: Stellenwert gesellschaftliches Engagement --fr: Wie wichtig ist es Ihnen, sich für andere einzusetzen, zum Beispiel anderen zu helfen oder sich ehrenamtlich oder sozial zu engagieren? --in: <<Vorgaben bei Bedarf vorlesen.>> --we: 1: sehr unwichtig 2: eher unwichtig 3: eher wichtig 4: sehr wichtig **BUTTONS: verweigert (-97), weiß nicht (-98)** --af: **goto 61150** --end--

61150	--va: **erwerb_4** --fn: **61150** --vb: Stellenwert Freizeit --fr: Und wie wichtig ist Ihnen Freizeit, zum Beispiel Kontakt mit Freunden, Hobbys, Sport, Entspannung? --in: <<Vorgaben bei Bedarf vorlesen.>> --we: 1: sehr unwichtig 2: eher unwichtig 3: eher wichtig 4: sehr wichtig **BUTTONS: verweigert (-97), weiß nicht (-98)** --af: **goto 61151** --end--
61151	--va: **erwerb_5** --fn: **61151** --vb: Stellenwert Familie/Partnerschaft --fr: Wie wichtig ist es Ihnen Kinder zu haben? --in: <<Vorgaben bei Bedarf vorlesen.>> --we: 1: sehr unwichtig 2: eher unwichtig 3: eher wichtig 4: sehr wichtig **BUTTONS: verweigert (-97), weiß nicht (-98)** --af: **goto 61152** --end--

61152	--va: **erwerb_6** --fn: **61152** --vb: Relation Stellenwert 1 --fr: Was ist Ihnen am wichtigsten in Ihrem Leben? Bitte bringen Sie die eben genannten Lebensbereiche Arbeit, Schule beziehungsweise Ausbildung, sich für andere einzusetzen, Freizeit und Kinder in Ihre persönliche Reihenfolge, das Wichtigste zuerst. Was kommt bei Ihnen an erster Stelle? --in: <<Vorgaben vorlesen.>> --we: 1: Arbeit 2: Schule beziehungsweise Ausbildung 3: sich für andere einzusetzen 4: Freizeit 5: Kinder **BUTTONS: verweigert (-97), weiß nicht (-98)** --af: **if (61152 > 0) goto 61153** **if (61152 = -97, -98) goto 61157** --end--
61153	--va: **erwerb_7** --fn: **61153** --vb: Relation Stellenwert 2 --fr: Und was kommt an zweiter Stelle? --in: <<Die restlichen Kategorien bei Bedarf erneut vorlesen.>> --we: **if (61152 <> 1)** 1: Arbeit **if (61152 <> 2)** 2: Schule beziehungsweise Ausbildung **if (61152 <> 3)** 3: sich für andere einzusetzen **if (61152 <> 4)** 4: Freizeit **if (61152 <> 5)** 5: Kinder **BUTTONS: verweigert (-97), weiß nicht (-98)** --af: **if (61153 > 0) goto 61154** **if (61153 = -97, -98) goto 61157** --end--

61154	--va: **erwerb_8** --fn: **61154** --vb: Relation Stellenwert 3 --fr: Und was kommt an dritter Stelle? --in: <<Die restlichen Kategorien bei Bedarf erneut vorlesen.>> --we: **if (61152 <> 1 & 61153 <> 1)** 1: Arbeit **if (61152 <> 2 & 61153 <> 2)** 2: Schule beziehungsweise Ausbildung **if (61152 <> 3 & 61153 <> 3)** 3: sich für andere einzusetzen **if (61152 <> 4 & 61153 <> 4)** 4: Freizeit **if (61152 <> 5 & 61153 <> 5)** 5: Kinder **BUTTONS: verweigert (-97), weiß nicht (-98)** --af: **if (61154 > 0) goto 61155** **if (61154 = -97, -98) goto 61157** --end--
61155	--va: **erwerb_9** --fn: **61155** --vb: Relation Stellenwert 4 --fr: Und was kommt an vierter Stelle? --in: <<Die restlichen Kategorien bei Bedarf erneut vorlesen.>> --we: **if (61152 <> 1 & 61153 <> 1 & 61154 <> 1)** 1: Arbeit **if (61152 <> 2 & 61153 <> 2 & 61154 <> 2)** 2: Schule beziehungsweise Ausbildung **if (61152 <> 3 & 61153 <> 3 & 61154 <> 3)** 3: sich für andere einzusetzen **if (61152 <> 4 & 61153 <> 4 & 61154 <> 4)** 4: Freizeit **if (61152 <> 5 & 61153 <> 5 & 61154 <> 5)** 5: Kinder **BUTTONS: verweigert (-97), weiß nicht (-98)** --af: **if (61155 > 0) goto 61156** **if (61155 = -97, -98) goto 61157** --end--

61156	--va: **erwerb_9a** --fn: **61156** --vb: Relation Stellenwert 5 --fr: [AUTO] Relation Stellenwert 5 --we: 1: Arbeit 2: Schule beziehungsweise Ausbildung 3: sich für andere einzusetzen 4: Freizeit 5: Kinder --ac: **autoif (61152 <> 1 & 61153 <> 1 & 61154 <> 1 & 61155 <> 1) 61156 = 1** **autoif (61152 <> 2 & 61153 <> 2 & 61154 <> 2 & 61155 <> 2) 61156 = 2** **autoif (61152 <> 3 & 61153 <> 3 & 61154 <> 3 & 61155 <> 3) 61156 = 3** **autoif (61152 <> 4 & 61153 <> 4 & 61154 <> 4 & 61155 <> 4) 61156 = 4** **autoif (61152 <> 5 & 61153 <> 5 & 61154 <> 5 & 61155 <> 5) 61156 = 5** --af: **goto 61157** --end--
61157	--va: **erwerb_10** --fn: **61157** --vb: Konzessionsbereitschaft Arbeitsbedingungen --fr: Es gibt verschiedene Gründe, warum jemand, der arbeitslos ist, ein Stellenangebot ablehnen könnte. Uns interessiert im Folgenden, aus welchen Gründen !!Sie!! ein Stellenangebot ablehnen würden, obwohl Sie arbeitslos sind. Wie sehr stimmen Sie den folgenden Aussagen zu: Ich würde ein Stellenangebot ablehnen, wenn die Arbeitsbedingungen nicht gut wären. --in: <<Vorgaben vorlesen.>> --we: 1: trifft gar nicht zu 2: trifft eher nicht zu 3: trifft eher zu 4: trifft völlig zu **BUTTONS: verweigert (-97), weiß nicht (-98)** --af: **goto 61158** --end--

61158	--va: **erwerb_11** --fn: **61158** --vb: Konzessionsbereitschaft Umzug --fr: Ich würde ein Jobangebot ablehnen, wenn ich für die Stelle umziehen müsste. --in: <<Vorgaben vorlesen.>> --we: 1: trifft gar nicht zu 2: trifft eher nicht zu 3: trifft eher zu 4: trifft völlig zu **BUTTONS: verweigert (-97), weiß nicht (-98)** --af: **goto 61159** --end--
61159	--va: **erwerb_12** --fn: **61159** --vb: Konzessionsbereitschaft Verdienst --fr: Ich würde ein Jobangebot ablehnen, wenn ich sehr wenig verdienen würde. --in: <<Vorgaben bei Bedarf vorlesen.>> --we: 1: trifft gar nicht zu 2: trifft eher nicht zu 3: trifft eher zu 4: trifft völlig zu **BUTTONS: verweigert (-97), weiß nicht (-98)** --af: **goto 61160** --end--

61160	--va: **erwerb_13** --fn: **61160** --vb: Konzessionsbereitschaft Spaß --fr: Ich würde ein Jobangebot ablehnen, wenn mir die Arbeit keinen Spaß machen würde. --in: <<Vorgaben bei Bedarf vorlesen.>> --we: 1: trifft gar nicht zu 2: trifft eher nicht zu 3: trifft eher zu 4: trifft völlig zu **BUTTONS: verweigert (-97), weiß nicht (-98)** --af: **goto 61161** --end--
61161	--va: **erwerb_14** --fn: **61161** --vb: Konzessionsbereitschaft Familie --fr: Ich würde ein Jobangebot ablehnen, wenn mir diese Arbeit nicht genug Zeit für meine Familie lassen würde. --in: <<Vorgaben bei Bedarf vorlesen.>> --we: 1: trifft gar nicht zu 2: trifft eher nicht zu 3: trifft eher zu 4: trifft völlig zu **BUTTONS: verweigert (-97), weiß nicht (-98)** --af: **goto 61138** --end--

61138	--va: **ideal** --fn: **61138** --vb: Zukunftspläne idealistisch --fr: Wenn es allein nach Ihren Wünschen gehen würde: Was würden Sie nach der Ausbildung am liebsten machen? --in: << Vorgaben vorlesen. Wenn Befragte/r sich nicht entscheiden kann und/oder mehrere Dinge am liebsten machen würde: „Wenn Sie sich entscheiden müssten: Was wäre Ihnen am wichtigsten?“>> --we: 1: arbeiten 2: noch eine Ausbildung machen 3: wieder zur Schule gehen 4: studieren 5: ein Praktikum machen 6: zu Hause bleiben und sich Zeit für die Familie nehmen (Elternzeit, sich um den Haushalt kümmern usw.) 7: Urlaub 8: arbeitslos sein 9: etwas anderes **BUTTONS: verweigert (-97), weiß nicht (-98)** --af: **goto 61140** --end--

61140	--va: **real** --fn: **61140** --vb: Zukunftspläne realistisch --fr: Und wenn Sie realistisch sind: Was glauben Sie, werden Sie nach der Ausbildung tatsächlich machen? --in: << Vorgaben vorlesen. Wenn Befragte/r mehrere Dinge machen wird: „Was werden Sie am meisten machen, bzw. wo werden Sie die meiste Zeit verbringen?“>> --we: 1: arbeiten 2: noch eine Ausbildung machen 3: wieder zur Schule gehen 4: studieren 5: ein Praktikum machen 6: zu Hause bleiben und sich Zeit für die Familie nehmen (Elternzeit, sich um den Haushalt kümmern usw.) 7: Urlaub 8: arbeitslos sein 9: etwas anderes **BUTTONS: verweigert (-97), weiß nicht (-98)** --af: **goto 61141Z** --end--
61141Z	--va: **[ZS] zsüam5** --fn: **61141Z** --vb: Zeitstempel 5 Übergang Arbeitsmarkt --fr: [ZS] Zeitstempel 5 Übergang Arbeitsmarkt --af: **goto 61142** --end--

61142	--va: **arbeitsuche_1** --fn: **61142** --vb: im erlernten Beruf arbeiten --fr: Wollen Sie später gerne in dem Beruf arbeiten, den Sie gerade erlernen? --we: 1: ja 2: nein **BUTTONS: verweigert (-97), weiß nicht (-98)** --af: **if (h_dual = 1) goto 61143** **if (h_dual = 2) goto 61145** --end--
61143	--va: **arbeitsuche_2** --fn: **61143** --vb: im Ausbildungsbetrieb arbeiten --fr: Würden Sie gerne später in Ihrem Ausbildungsbetrieb arbeiten? --in: << Wenn Befragte eine außerbetriebliche Ausbildung machen und darum diese Frage nicht beantworten können: „trifft nicht zu“ eingeben>> --we: 1: ja 2: nein **BUTTONS: trifft nicht zu (-93), verweigert (-97), weiß nicht (-98)** --af: **if (61143 = -93) goto 61145** **if (61143 <> -93) goto 61144** --end--

61144	--va: **arbeitsuche_3** --fn: **61144** --vb: Voraussichtliche Übernahme durch Ausbildungsbetrieb --fr: Wie schätzen Sie Ihre Chance ein, nach der Ausbildung von Ihrem Ausbildungsbetrieb übernommen zu werden? --in: << Vorgaben vorlesen. Wenn Jugendliche eine außerbetriebliche Ausbildung machen und darum diese Frage nicht beantworten können: „trifft nicht zu“ eingeben>> --we: 1: sehr schlecht 2: eher schlecht 3: teils/teils 4: eher gut 5: sehr gut **BUTTONS: trifft nicht zu (-93), verweigert (-97), weiß nicht (-98)** --af: **goto 61145** --end--
61145	--va: **arbeitsuche_4** --fn: **61145** --vb: subjektive Chancenwahrnehmung eigener Beruf --fr: Wie hoch sind Ihre Chancen, dass Sie nach Abschluss Ihrer Ausbildung in Ihrem Beruf eine Arbeitsstelle bekommen? --in: << Vorgaben vorlesen. >> --we: 1: sehr gering 2: eher gering 3: eher hoch 4: sehr hoch **BUTTONS: verweigert (-97), weiß nicht (-98)** --af: **goto 61146** --end--

61146	--va: **arbeitsuche_5** --fn: **61146** --vb: Bewerbungsverhalten --fr: Haben Sie schon angefangen, sich auf Arbeitsplätze zu bewerben? --we: 1: ja 2: nein **BUTTONS: verweigert (-97), weiß nicht (-98)** --af: **goto 61146Z** --end--
61146Z	--va: **[ZS] zsüam6** --fn: **61146Z** --vb: Zeitstempel 6 Übergang Arbeitsmarkt --fr: [ZS] Zeitstempel 6 Übergang Arbeitsmarkt --af: **goto 41200Z (41SozKaplab)** --end--

	--st: **64a Säulenitems S5 und AG ISM** **Erstbefragung E6E B109HS** **Grundlage: NEU** **Version 1.01** **Stand: 23.06.2015** --end--
64100Z	--va: **[ZS] zs64a_1** --fn: **64100Z** --vb: Zeitstempel 1 64a_1 --fr: [ZS] Zeitstempel 1 64a_1 --af: **goto 64101** --ef: **Modul 20b: alle** --end--
64101	--va: **caseid** --fn: **64101** --vb: Personennummer --fr: [AUTO] Personennummer --af: **goto 64102** --end--
	--st: **Risikobereitschaft (S5)** --end--

64102	--va: **t515051** --fn: **64102** --vb: Allgemeine Risikobereitschaft --fr: Nun möchte ich Ihnen gerne einige Fragen zu Ihrer Person stellen. Wie schätzen Sie sich persönlich ein: Sind Sie im !!Allgemeinen!! ein risikobereiter Mensch oder versuchen Sie, Risiken zu vermeiden? Bitte antworten Sie auf einer Skala von 0 bis 10. „0“ bedeutet, dass Sie gar nicht risikobereit sind, „10“ bedeutet, Sie sind sehr risikobereit. Mit den Zahlen dazwischen können Sie Ihr Urteil abstufen. --we: 0: gar nicht risikobereit 1: 1 2: 2 3: 3 4: 4 5: 5 6: 6 7: 7 8: 8 9: 9 10: sehr risikobereit **BUTTONS: verweigert (-97), weiß nicht (-98)** --af: **goto 64102Z** --end--
64102Z	--va: **[ZS] zs64a_2** --fn: **64102Z** --vb: Zeitstempel 2 64a_2 --fr: [ZS] Zeitstempel 2 64a_2 --af: **goto 64103** --end--
	--st: **Big Five (AG ISM)** --end--

64103	--va: **t36800a** --fn: **64103** --vb: Big Five Selbsteinschätzung: zurückhaltend/reserviert --fr: Inwieweit treffen die folgenden Aussagen auf Sie zu? Bitte sagen Sie mir jeweils, ob die Aussage auf Sie gar nicht zutrifft, eher nicht zutrifft, teils/teils, eher zutrifft oder völlig zutrifft. Ich bin eher zurückhaltend, reserviert. --in: <<Vorgaben nur bei Bedarf erneut vorlesen: Trifft gar nicht zu, trifft eher nicht zu, teils/teils, trifft eher zu, trifft völlig zu >> --we: 1: trifft gar nicht zu 2: trifft eher nicht zu 3: teils/teils 4: trifft eher zu 5: trifft völlig zu **BUTTONS: verweigert (-97), weiß nicht (-98)** --af: **goto 64104** --end--
64104	--va: **t36800b** --fn: **64104** --vb: Big Five Selbsteinschätzung: Vertrauen schenken --fr: [NCS] Ich schenke anderen leicht Vertrauen, glaube an das Gute im Menschen. --in: <<Vorgaben nur bei Bedarf erneut vorlesen: Trifft gar nicht zu, trifft eher nicht zu, teils/teils, trifft eher zu, trifft völlig zu >> --we: 1: trifft gar nicht zu 2: trifft eher nicht zu 3: teils/teils 4: trifft eher zu 5: trifft völlig zu **BUTTONS: verweigert (-97), weiß nicht (-98)** --af: **goto 64105** --end--

64105	--va: **t36800c** --fn: **64105** --vb: Big Five Selbsteinschätzung: bequem/faul --fr: [NCS] Ich bin bequem, neige zur Faulheit. --in: <<Vorgaben nur bei Bedarf erneut vorlesen: Trifft gar nicht zu, trifft eher nicht zu, teils/teils, trifft eher zu, trifft völlig zu >> --we: 1: trifft gar nicht zu 2: trifft eher nicht zu 3: teils/teils 4: trifft eher zu 5: trifft völlig zu **BUTTONS: verweigert (-97), weiß nicht (-98)** --af: **goto 64106** --end--
64106	--va: **t36800d** --fn: **64106** --vb: Big Five Selbsteinschätzung: entspannt --fr: [NCS] Ich bin entspannt, lasse mich durch Stress nicht aus der Ruhe bringen. --in: <<Vorgaben nur bei Bedarf erneut vorlesen: Trifft gar nicht zu, trifft eher nicht zu, teils/teils, trifft eher zu, trifft völlig zu >> --we: 1: trifft gar nicht zu 2: trifft eher nicht zu 3: teils/teils 4: trifft eher zu 5: trifft völlig zu **BUTTONS: verweigert (-97), weiß nicht (-98)** --af: **goto 64107** --end--

64107	--va: **t36800e** --fn: **64107** --vb: Big Five Selbsteinschätzung: künstlerisch --fr: [NCS] Ich habe nur wenig künstlerisches Interesse. --in: <<Vorgaben nur bei Bedarf erneut vorlesen: Trifft gar nicht zu, trifft eher nicht zu, teils/teils, trifft eher zu, trifft völlig zu >> --we: 1: trifft gar nicht zu 2: trifft eher nicht zu 3: teils/teils 4: trifft eher zu 5: trifft völlig zu **BUTTONS: verweigert (-97), weiß nicht (-98)** --af: **goto 64108** --end--
64108	--va: **t36800f** --fn: **64108** --vb: Big Five Selbsteinschätzung: gesellig --fr: [NCS] Ich gehe aus mir heraus, bin gesellig. --in: <<Vorgaben nur bei Bedarf erneut vorlesen: Trifft gar nicht zu, trifft eher nicht zu, teils/teils, trifft eher zu, trifft völlig zu >> --we: 1: trifft gar nicht zu 2: trifft eher nicht zu 3: teils/teils 4: trifft eher zu 5: trifft völlig zu **BUTTONS: verweigert (-97), weiß nicht (-98)** --af: **goto 64109** --end--

64109	--va: **t36800g** --fn: **64109** --vb: Big Five Selbsteinschätzung: kritisieren --fr: [NCS] Ich neige dazu, andere zu kritisieren. --in: <<Vorgaben nur bei Bedarf erneut vorlesen: Trifft gar nicht zu, trifft eher nicht zu, teils/teils, trifft eher zu, trifft völlig zu >> --we: 1: trifft gar nicht zu 2: trifft eher nicht zu 3: teils/teils 4: trifft eher zu 5: trifft völlig zu **BUTTONS: verweigert (-97), weiß nicht (-98)** --af: **goto 64110** --end--
64110	--va: **t36800h** --fn: **64110** --vb: Big Five Selbsteinschätzung: gründlich --fr: [NCS] Ich erledige Aufgaben gründlich. --in: <<Vorgaben nur bei Bedarf erneut vorlesen: Trifft gar nicht zu, trifft eher nicht zu, teils/teils, trifft eher zu, trifft völlig zu >> --we: 1: trifft gar nicht zu 2: trifft eher nicht zu 3: teils/teils 4: trifft eher zu 5: trifft völlig zu **BUTTONS: verweigert (-97), weiß nicht (-98)** --af: **goto 64111** --end--

64111	--va: **t36800i** --fn: **64111** --vb: Big Five Selbsteinschätzung: nervös/unsicher --fr: [NCS] Ich werde leicht nervös und unsicher. --in: <<Vorgaben nur bei Bedarf erneut vorlesen: Trifft gar nicht zu, trifft eher nicht zu, teils/teils, trifft eher zu, trifft völlig zu >> --we: 1: trifft gar nicht zu 2: trifft eher nicht zu 3: teils/teils 4: trifft eher zu 5: trifft völlig zu **BUTTONS: verweigert (-97), weiß nicht (-98)** --af: **goto 64112** --end--
64112	--va: **t36800j** --fn: **64112** --vb: Big Five Selbsteinschätzung: phantasievoll --fr: [NCS] Ich habe eine aktive Vorstellungskraft, bin phantasievoll. --in: <<Vorgaben nur bei Bedarf erneut vorlesen: Trifft gar nicht zu, trifft eher nicht zu, teils/teils, trifft eher zu, trifft völlig zu >> --we: 1: trifft gar nicht zu 2: trifft eher nicht zu 3: teils/teils 4: trifft eher zu 5: trifft völlig zu **BUTTONS: verweigert (-97), weiß nicht (-98)** --af: **goto 64113** --end--

64113	--va: **t36800k** --fn: **64113** --vb: Big Five Selbsteinschätzung: einfühlsam --fr: [NCS] Ich bin rücksichtsvoll zu anderen, einfühlsam. --in: <<Vorgaben nur bei Bedarf erneut vorlesen: Trifft gar nicht zu, trifft eher nicht zu, teils/teils, trifft eher zu, trifft völlig zu >> --we: 1: trifft gar nicht zu 2: trifft eher nicht zu 3: teils/teils 4: trifft eher zu 5: trifft völlig zu **BUTTONS: verweigert (-97), weiß nicht (-98)** --af: **goto 64113Z** --end--
64113Z	--va: **[ZS] zs64a_3** --fn: **64113Z** --vb: Zeitstempel 3 64a_3 --fr: [ZS] Zeitstempel 3 64a_3 --af: **goto 20500Z (Modul 20dMigB)** --end--

	--st: **64b Querschnittsfragen zu Förderschülern Erstbefragung E6E B109HS** **Grundlage: NEU** **Version 1.02** **Stand: 13.08.2015** --end--
64114Z	--va: **[ZS] zs64b_1** --fn: **64114Z** --vb: Zeitstempel 1 64b --fr: [ZS] Zeitstempel 1 64b --af: **goto 64114** --ef: **Modul 30X_Out: (20101P28 = 1 to 4, 8)** --end--
64114	--va: **caseid** --fn: **64114** --vb: Personennummer --fr: [AUTO] Personennummer --af: **goto 64115** --end--
64115	--va: **intbb1** --fn: **64115** --vb: Berufsberatung durch Reha-Team --fr: Hatten Sie irgendwann einmal ein Gespräch mit einem Rehaberater oder einer Rehaberaterin von der !!Agentur für Arbeit!!? --in: <<Bei Bedarf: „Rehaberater und Rehaberaterinnen der Agentur für Arbeit sind für Menschen mit Behinderung zuständig.“ >> --we: 1: ja 2: nein **BUTTONS: verweigert (-97), weiß nicht (-98)** --af:**goto 64116** --end--

64116	--va: **intbb2 (intbb2_01 /intbb2_02/ intbb2_03 / intbb2_nd / intbb2_nag / intbb2_vw / intbb2_wn)** --fn: **64116** --vb: Unterstützung Ausbildungsplatzsuche Begleitung / Unterstützung Ausbildungsplatzsuche Vermittlung Praktikum / Unterstützung Ausbildungsplatzsuche Informationen Berufe / Unterstützung Ausbildungsplatzsuche nichts davon / Unterstützung Ausbildungsplatzsuche nie gesucht / Unterstützung Ausbildungsplatzsuche verweigert / Unterstützung Ausbildungsplatzsuche weiß nicht --fr: Als Sie auf der Suche nach einem Ausbildungsplatz waren, welche Unterstützung haben Sie !!durch andere Personen!! erhalten? --in: <<Vorgaben vorlesen. Mehrfachnennungen möglich.>> --we: **intbb2_01** 1: Begleitung zu wichtigen Terminen, z.B. zur Agentur für Arbeit **intbb2_02** 2: Vermittlung eines Praktikumsplatzes **intbb2_03** 3: Informationen über unterschiedliche Ausbildungsberufe **intbb2_nd** nichts davon **intbb2_nag** nie einen Ausbildungsplatz gesucht **intbb2_vw** verweigert **intbb2_wn** weiß nicht [0: nicht genannt] [1: genannt] **BUTTONS: nichts davon [intbb2_nd], nie einen Ausbildungsplatz gesucht [inbb2_nag], verweigert [intbb2_vw], weiß nicht [intbb2_wn]** --af: **if (64116(intbb2_01 = 1) OR 64116(intbb2_02 = 1) OR 64116(intbb2_03 = 1)) goto 64117** **if (64116(intbb2_01 = 0) & 64116(intbb2_02 = 0) & 64116(intbb2_03 = 0)) goto 64118** --end--

64117	--va: **intbb3 (intbb3_01 / intbb3_02 / intbb3_03 / intbb3_04 / intbb3_05 / intbb3_06 / intbb3_07 / intbb3_08 / intbb3_nd / intbb3_vw / intbb3_wn)** --fn: **64117** --vb: wahrgenommene Unterstützung Ausbildungsplatzsuche Eltern / wahrgenommene Unterstützung Ausbildungsplatzsuche Geschwister / wahrgenommene Unterstützung Ausbildungsplatzsuche Andere Personen / wahrgenommene Unterstützung Ausbildungsplatzsuche Lehrer / wahrgenommene Unterstützung Ausbildungsplatzsuche Sozialarbeiter / wahrgenommene Unterstützung Ausbildungsplatzsuche Agentur für Arbeit / wahrgenommene Unterstützung Ausbildungsplatzsuche Freunde / wahrgenommene Unterstützung Ausbildungsplatzsuche jemand anderes / wahrgenommene Unterstützung Ausbildungsplatzsuche niemand / wahrgenommene Unterstützung Ausbildungsplatzsuche verweigert / wahrgenommene Unterstützung Ausbildungsplatzsuche weiß nicht --fr: Welche Personen haben Sie dabei unterstützt? --in: <<Mehrfachnennungen möglich. Vorgaben vorlesen.>> --we: **intbb3_01** 1: Ihre Eltern **intbb3_02** 2: Ihre Geschwister **intbb3_03** 3: Andere Personen aus Ihrer Familie oder Verwandtschaft **intbb3_04** 4: Eine Lehrerin oder ein Lehrer von Ihrer alten Schule **intbb3_05** 5: Eine Sozialarbeiterin oder ein Sozialarbeiter **intbb3_06** 6: Jemand von der Agentur für Arbeit **intbb3_07** 7: Ihre Freundinnen und Freunde **intbb3_08** 8: Jemand anderes **intbb3_nd** niemand davon **intbb3_vw** verweigert **intbb3_wn** weiß nicht [0: nicht genannt] [1: genannt] **BUTTONS: niemand davon [intbb3_nd], verweigert [intbb3_vw], weiß nicht [intbb3_wn]** --af: **if (64117(intbb3_08) = 1) goto 64117a** **if (64117(intbb3_08) = 0) goto 64118** --end--

64117a	--va: **intbb3_o** --fn: **64117a** --vb: wahrgenommene Unterstützung Ausbildungsplatzsuche, offen --fr: Welche anderen Personen waren das? --we: **OFFEN: _____** **BUTTONS: verweigert (-97), weiß nicht (-98)** --af: **goto 64118** --end--
64118	--va: **intbb4** --fn: **64118** --vb: Berücksichtigung eigener Wünsche Ausbildung --fr: Wie sehr hatten Sie das Gefühl, dass Ihre Wünsche bei der Suche nach einem Ausbildungsplatz damals ernst genommen wurden? Bitte antworten Sie auf einer Skala von 0 bis 10. ‚0' bedeutet, dass Ihre Wünsche überhaupt nicht ernst genommen wurden. ‚10' bedeutet, dass Ihre Wünsche sehr ernst genommen wurden. Mit den Zahlen dazwischen können Sie Ihr Urteil abstufen. --in: << Bei Bedarf Frage wiederholen.>> --we: 0: überhaupt nicht ernst genommen 1: 1 2: 2 3: 3 4: 4 5: 5 6: 6 7: 7 8: 8 9: 9 10: sehr ernst genommen **BUTTONS: verweigert (-97), weiß nicht (-98), nie nach Ausbildungsplatz gesucht (-20)** --af: **goto 64119** --end--

64119	--va: **intbb5** --fn: **64119** --vb: Beantragung Reha-Status --fr: Man kann bei der Agentur für Arbeit einen Antrag stellen, um einen Reha-Status zu bekommen. Das kann man bei der Rehaberatung machen. Haben Sie so einen Antrag gestellt? --in: <<Bei Bedarf: „Wer einen Reha-Status hat, ist als beruflicher Rehabilitand anerkannt. Man bekommt dann eine besondere Unterstützung von der Agentur für Arbeit. Für den Antrag reicht man z.B. Unterlagen vom Arzt ein oder nimmt an einem medizinischen oder psychologischen Test teil.“>> --we: 1: ja 2: nein **BUTTONS: verweigert (-97), weiß nicht (-98)** --af: **if (64119 = 2) goto 64120** **if (64119 = 1, -97, -98) goto 64121** --end--
64120	--va: **intbb6** --fn: **64120** --vb: Beantragung Reha-Status Andere --fr: Hat jemand anderes für Sie den Antrag gestellt? --in: <<Bei Bedarf: „Wer einen Reha-Status hat, ist als beruflicher Rehabilitand anerkannt. Man bekommt dann eine besondere Unterstützung von der Agentur für Arbeit. Für den Antrag reicht man z.B. Unterlagen vom Arzt ein oder nimmt an einem medizinischen oder psychologischen Test teil.“>> --we: 1: ja 2: nein **BUTTONS: verweigert (-97), weiß nicht (-98)** --af: **goto 64121** --end--

64121	--va: **intbb7** --fn: **64121** --vb: Reha-Status --fr: Haben Sie einen Reha-Status? --in: <<Bei Bedarf: „Wer einen Reha-Status hat, ist als beruflicher Rehabilitand anerkannt. Man bekommt dann eine besondere Unterstützung von der Agentur für Arbeit. Für den Antrag reicht man z.B. Unterlagen vom Arzt ein oder nimmt an einem medizinischen oder psychologischen Test teil.“>> --we: 1: ja 2: nein **BUTTONS: verweigert (-97), weiß nicht (-98)** --af: **goto 64121aZ** --end--
64121aZ	--va: **[ZS] zs64b_2** --fn: **64121aZ** --vb: Zeitstempel 2 64b --fr: [ZS] Zeitstempel 2 64b --af: **goto 40100Z (Modul 40ÜM)** --end--

	--st: **64c Säulenitems S5** **Erstbefragung E6E B109HS** **Grundlage: NEU** **Version 1.01** **Stand: 19.06.2015** --end--
64121Z	--va: **[ZS] zs64c_1** --fn: **64121Z** --vb: Zeitstempel 1 64c_1 --fr: [ZS] Zeitstempel 1 64c_1 --af: **goto 64122** --ef: **Modul 30X_out: alle** --end--
64122	--va: **caseid** --fn: **64122** --vb: Personennummer --fr: [AUTO] Personennummer --af: **goto 64123** --end--
	--st: **MOW / TOSCA (AG ISM)** --end--

64123	--va: **t36215c** --fn: **64123** --vb: berufl. Orient.: Aufstiegsmöglichkeiten --fr: Im Folgenden geht es um Dinge, die einem bei einer Berufstätigkeit wichtig sein können. Wie wichtig sind diese Dinge für Sie persönlich, unabhängig von Ihrer aktuellen Situation? Bitte antworten Sie auf einer Skala von 1 bis 6. '1' bedeutet, dass Ihnen der Aspekt sehr unwichtig ist, '6' bedeutet, dass er Ihnen sehr wichtig ist. Mit den Zahlen dazwischen können Sie Ihr Urteil abstufen. Wie wichtig sind Ihnen gute Chancen, beruflich aufzusteigen? --in: <<Skalenanweisung bei Bedarf wiederholen: „Bitte antworten Sie auf einer Skala von 1 bis 6. '1' bedeutet, dass Ihnen der Aspekt sehr unwichtig ist, '6' bedeutet, dass er Ihnen sehr wichtig ist. Mit den Zahlen dazwischen können Sie Ihr Urteil abstufen.“>> --we: 1: sehr unwichtig 2: 3: 4: 5: 6: sehr wichtig **BUTTONS: verweigert (-97), weiß nicht (-98)** --af: **goto 64124** --end--
64124	--va: **t36215d** --fn: **64124** --vb: berufl. Orient.: gute Arbeitszeiten --fr: Wie wichtig sind Ihnen für Sie angenehme Arbeitszeiten? --in: <<Skalenanweisung bei Bedarf wiederholen: „Bitte antworten Sie auf einer Skala von 1 bis 6. '1' bedeutet, dass Ihnen der Aspekt sehr unwichtig ist, '6' bedeutet, dass er Ihnen sehr wichtig ist. Mit den Zahlen dazwischen können Sie Ihr Urteil abstufen.“>> --we: 1: sehr unwichtig 2: 3: 4: 5: 6: sehr wichtig **BUTTONS: verweigert (-97), weiß nicht (-98)** --af: **goto 64125** --end--

64125	--va: **t36215q** --fn: **64125** --vb: berufl. Orient.: Vereinbarkeit Beruf Familie --fr: Wie wichtig ist Ihnen die Möglichkeit Beruf und Familie gut miteinander vereinbaren zu können. --in: <<Skalenanweisung bei Bedarf wiederholen: „Bitte antworten Sie auf einer Skala von 1 bis 6. '1' bedeutet, dass Ihnen der Aspekt sehr unwichtig ist, '6' bedeutet, dass er Ihnen sehr wichtig ist. Mit den Zahlen dazwischen können Sie Ihr Urteil abstufen.“>> --we: 1: sehr unwichtig 2: 3: 4: 5: 6: sehr wichtig **BUTTONS: verweigert (-97), weiß nicht (-98)** --af: **goto 64126** --end--
64126	--va: **t36215g** --fn: **64126** --vb: berufl. Orient.: Arbeitsplatzsicherheit --fr: Wie wichtig ist Ihnen eine hohe Sicherheit des Arbeitsplatzes? --in: <<Skalenanweisung bei Bedarf wiederholen: „Bitte antworten Sie auf einer Skala von 1 bis 6. '1' bedeutet, dass Ihnen der Aspekt sehr unwichtig ist, '6' bedeutet, dass er Ihnen sehr wichtig ist. Mit den Zahlen dazwischen können Sie Ihr Urteil abstufen.“>> --we: 1: sehr unwichtig 2: 3: 4: 5: 6: sehr wichtig **BUTTONS: verweigert (-97), weiß nicht (-98)** --af: **goto 64127** --end--

64127	--va: **t36215h** --fn: **64127** --vb: berufl. Orient.: gute Bezahlung --fr: Wie wichtig ist Ihnen eine gute Bezahlung? --in: <<Skalenanweisung bei Bedarf wiederholen: „Bitte antworten Sie auf einer Skala von 1 bis 6. '1' bedeutet, dass Ihnen der Aspekt sehr unwichtig ist, '6' bedeutet, dass er Ihnen sehr wichtig ist. Mit den Zahlen dazwischen können Sie Ihr Urteil abstufen.“>> --we: 1: sehr unwichtig 2: 3: 4: 5: 6: sehr wichtig **BUTTONS: verweigert (-97), weiß nicht (-98)** --af: **goto 64128** --end--
64128	--va: **t36215i** --fn: **64128** --vb: berufl. Orient.: Übereinstimmung mit Fähigkeiten --fr: Wie wichtig ist Ihnen eine hohe Übereinstimmung zwischen den Anforderungen der Stelle sowie den eigenen Fähigkeiten und Erfahrungen? --in: <<Skalenanweisung bei Bedarf wiederholen: „Bitte antworten Sie auf einer Skala von 1 bis 6. '1' bedeutet, dass Ihnen der Aspekt sehr unwichtig ist, '6' bedeutet, dass er Ihnen sehr wichtig ist. Mit den Zahlen dazwischen können Sie Ihr Urteil abstufen.“>> --we: 1: sehr unwichtig 2: 3: 4: 5: 6: sehr wichtig **BUTTONS: verweigert (-97), weiß nicht (-98)** --af: **goto 64129** --end--

64129	--va: **t36215k** --fn: **64129** --vb: berufl. Orient.: Selbstständigkeit --fr: Wie wichtig ist Ihnen eine hohe Selbstständigkeit bzw. Selbstbestimmtheit? --in: <<Skalenanweisung bei Bedarf wiederholen: „Bitte antworten Sie auf einer Skala von 1 bis 6. '1' bedeutet, dass Ihnen der Aspekt sehr unwichtig ist, '6' bedeutet, dass er Ihnen sehr wichtig ist. Mit den Zahlen dazwischen können Sie Ihr Urteil abstufen.“>> --we: 1: sehr unwichtig 2: 3: 4: 5: 6: sehr wichtig **BUTTONS: verweigert (-97), weiß nicht (-98)** --af: **goto 64129Z** --end--
64129Z	--va: **[ZS] zs64c_2** --fn: **64129Z** --vb: Zeitstempel 2 64c_2 --fr: [ZS] Zeitstempel 2 64c_2 --af: **if (NO(26124 = 1) OR ANY(23113 = 1) OR ANY((24111 = 1 to 4, 6 to 10) & 24120 = 1) OR ANY(25111 = 1)) goto 64130** **if (ANY(26124 = 1) & NO(23113 = 1) & NO((24111 = 1 to 4, 6 to 10) & 24120 = 1) & NO(25111 = 1)) goto 64137** --end--
	--st: **MOW II: Eintrittswahrscheinlichkeiten (S5)** --end--

64130	--va: **t513040** --fn: **64130** --vb: Wahrscheinlichkeit: Chance beruflicher Aufstieg --fr: Im Folgenden geht es um Erwartungen, die Sie in Bezug auf das Erreichen dieser beruflichen Ziele haben. Was glauben Sie, wie wahrscheinlich ist es, dass Sie gute Chancen haben werden, beruflich aufzusteigen? Ist dies sehr wahrscheinlich, eher wahrscheinlich, ungefähr 50 zu 50, eher unwahrscheinlich oder sehr unwahrscheinlich? --in: <<Skalenanweisung bei Bedarf wiederholen: „Ist dies sehr wahrscheinlich, eher wahrscheinlich, ungefähr 50 zu 50, eher unwahrscheinlich oder sehr unwahrscheinlich?“>> --we: 1: sehr wahrscheinlich 2: eher wahrscheinlich 3: ungefähr 50 zu 50 4: eher unwahrscheinlich 5: sehr unwahrscheinlich **BUTTONS: verweigert (-97), weiß nicht (-98)** --af: **goto 64131** --end--
64131	--va: **t513041** --fn: **64131** --vb: Wahrscheinlichkeit: angenehme Arbeitszeiten --fr: Was glauben Sie, wie wahrscheinlich ist es, dass Sie für Sie angenehme Arbeitszeiten haben werden? --in: <<Skalenanweisung bei Bedarf wiederholen: „Ist dies sehr wahrscheinlich, eher wahrscheinlich, ungefähr 50 zu 50, eher unwahrscheinlich oder sehr unwahrscheinlich?“>> --we: 1: sehr wahrscheinlich 2: eher wahrscheinlich 3: ungefähr 50 zu 50 4: eher unwahrscheinlich 5: sehr unwahrscheinlich **BUTTONS: verweigert (-97), weiß nicht (-98)** --af: **goto 64132** --end--

64132	--va: **t513042** --fn: **64132** --vb: Wahrscheinlichkeit: Chance Vereinbarkeit Beruf-Familie --fr: Was glauben Sie, wie wahrscheinlich ist es, dass Sie die Möglichkeit haben werden Beruf und Familie gut miteinander zu vereinbaren? --in: <<Skalenanweisung bei Bedarf wiederholen: „Ist dies sehr wahrscheinlich, eher wahrscheinlich, ungefähr 50 zu 50, eher unwahrscheinlich oder sehr unwahrscheinlich?“>> --we: 1: sehr wahrscheinlich 2: eher wahrscheinlich 3: ungefähr 50 zu 50 4: eher unwahrscheinlich 5: sehr unwahrscheinlich **BUTTONS: verweigert (-97), weiß nicht (-98)** --af: **goto 64133** --end--
64133	--va: **t513043** --fn: **64133** --vb: Wahrscheinlichkeit: hohe Arbeitsplatzsicherheit --fr: Was glauben Sie, wie wahrscheinlich ist es, dass Sie eine hohe Arbeitsplatzsicherheit haben werden? --in: <<Skalenanweisung bei Bedarf wiederholen: „Ist dies sehr wahrscheinlich, eher wahrscheinlich, ungefähr 50 zu 50, eher unwahrscheinlich oder sehr unwahrscheinlich?“>> --we: 1: sehr wahrscheinlich 2: eher wahrscheinlich 3: ungefähr 50 zu 50 4: eher unwahrscheinlich 5: sehr unwahrscheinlich **BUTTONS: verweigert (-97), weiß nicht (-98)** --af: **goto 64134** --end--

64134	--va: **t513044** --fn: **64134** --vb: Wahrscheinlichkeit: gute Bezahlung --fr: Was glauben Sie, wie wahrscheinlich ist es, dass Sie gut bezahlt werden? --in: <<Skalenanweisung bei Bedarf wiederholen: „Ist dies sehr wahrscheinlich, eher wahrscheinlich, ungefähr 50 zu 50, eher unwahrscheinlich oder sehr unwahrscheinlich?“>> --we: 1: sehr wahrscheinlich 2: eher wahrscheinlich 3: ungefähr 50 zu 50 4: eher unwahrscheinlich 5: sehr unwahrscheinlich **BUTTONS: verweigert (-97), weiß nicht (-98)** --af: **goto 64135** --end--
64135	--va: **t513045** --fn: **64135** --vb: Wahrscheinlichkeit: Übereinstimmung Anforderungen mit Fähigkeiten --fr: Was glauben Sie, wie wahrscheinlich ist es, dass Sie eine hohe Übereinstimmung zwischen den Anforderungen der Stelle sowie den eigenen Fähigkeiten und Erfahrungen haben werden? --in: <<Skalenanweisung bei Bedarf wiederholen: „Ist dies sehr wahrscheinlich, eher wahrscheinlich, ungefähr 50 zu 50, eher unwahrscheinlich oder sehr unwahrscheinlich?“>> --we: 1: sehr wahrscheinlich 2: eher wahrscheinlich 3: ungefähr 50 zu 50 4: eher unwahrscheinlich 5: sehr unwahrscheinlich **BUTTONS: verweigert (-97), weiß nicht (-98)** --af: **goto 64136** --end--

64136	--va: **t513046** --fn: **64136** --vb: Wahrscheinlichkeit: hohe Selbstständigkeit bzw. Selbstbestimmtheit --fr: Was glauben Sie, wie wahrscheinlich ist es, dass Sie einen hohen Grad an Selbstständigkeit bzw. Selbstbestimmtheit haben werden? --in: <<Skalenanweisung bei Bedarf wiederholen: „Ist dies sehr wahrscheinlich, eher wahrscheinlich, ungefähr 50 zu 50, eher unwahrscheinlich oder sehr unwahrscheinlich?“>> --we: 1: sehr wahrscheinlich 2: eher wahrscheinlich 3: ungefähr 50 zu 50 4: eher unwahrscheinlich 5: sehr unwahrscheinlich **BUTTONS: verweigert (-97), weiß nicht (-98)** --af: **goto 64136Z** --end--
64136Z	--va: **[ZS] zs64c_3** --fn: **64136Z** --vb: Zeitstempel 3 64c_3 --fr: [ZS] Zeitstempel 3 64c_3 --af: **goto 64144** --end--
	--st: **MOW III: Jobmerkmale (S5)** --end--

64137	--va: **t515020** --fn: **64137** --vb: Jobmerkmal: Chance beruflicher Aufstieg --fr: Im Folgenden lese ich Ihnen einige Aussagen zu diesen Aspekten vor. Inwiefern stimmen Sie diesen Aussagen zu, wenn Sie an Ihre aktuelle Erwerbstätigkeit denken? Ich habe gute Chancen, beruflich aufzusteigen. --in: <<Vorgaben vorlesen.>> --we: 1: stimme gar nicht zu 2: stimme eher nicht zu 3: teils/teils 4: stimme eher zu 5: stimme voll und ganz zu **BUTTONS: verweigert (-97), weiß nicht (-98)** --af: **goto 64138** --end--
64138	--va: **t515021** --fn: **64138** --vb: Jobmerkmal: angenehme Arbeitszeiten --fr: Ich habe für mich angenehme Arbeitszeiten. --in: <<Vorgaben vorlesen.>> --we: 1: stimme gar nicht zu 2: stimme eher nicht zu 3: teils/teils 4: stimme eher zu 5: stimme voll und ganz zu **BUTTONS: verweigert (-97), weiß nicht (-98)** --af: **goto 64139** --end--

64139	--va: **t515022** --fn: **64139** --vb: Jobmerkmal: Chance Vereinbarkeit Beruf-Familie --fr: Ich habe die Möglichkeit Beruf und Familie gut miteinander zu vereinbaren. --in: <<Vorgaben vorlesen.>> --we: 1: stimme gar nicht zu 2: stimme eher nicht zu 3: teils/teils 4: stimme eher zu 5: stimme voll und ganz zu **BUTTONS: verweigert (-97), weiß nicht (-98)** --af: **goto 64140** --end--
64140	--va: **t515023** --fn: **64140** --vb: Jobmerkmal: hohe Arbeitsplatzsicherheit --fr: Ich habe eine hohe Arbeitsplatzsicherheit. --in: <<Vorgaben vorlesen.>> --we: 1: stimme gar nicht zu 2: stimme eher nicht zu 3: teils/teils 4: stimme eher zu 5: stimme voll und ganz zu **BUTTONS: verweigert (-97), weiß nicht (-98)** --af: **goto 64141** --end--

64141	--va: **t515024** --fn: **64141** --vb: Jobmerkmal: gute Bezahlung --fr: Ich werde gut bezahlt. --in: <<Vorgaben vorlesen.>> --we: 1: stimme gar nicht zu 2: stimme eher nicht zu 3: teils/teils 4: stimme eher zu 5: stimme voll und ganz zu **BUTTONS: verweigert (-97), weiß nicht (-98)** --af: **goto 64142** --end--
64142	--va: **t515025** --fn: **64142** --vb: Jobmerkmal: Übereinstimmung Anforderungen mit Fähigkeiten --fr: Die Anforderungen der Stelle stimmen mit meinen eigenen Fähigkeiten und Erfahrungen überein. --in: <<Vorgaben vorlesen.>> --we: 1: stimme gar nicht zu 2: stimme eher nicht zu 3: teils/teils 4: stimme eher zu 5: stimme voll und ganz zu **BUTTONS: verweigert (-97), weiß nicht (-98)** --af: **goto 64143** --end--

64143	--va: **t515026** --fn: **64143** --vb: Jobmerkmal: hohe Selbstständigkeit bzw. Selbstbestimmtheit --fr: Ich habe einen hohen Grad an Selbstständigkeit bzw. Selbstbestimmtheit. --in: <<Vorgaben vorlesen.>> --we: 1: stimme gar nicht zu 2: stimme eher nicht zu 3: teils/teils 4: stimme eher zu 5: stimme voll und ganz zu **BUTTONS: verweigert (-97), weiß nicht (-98)** --af: **goto 64143Z** --end--
64143Z	--va: **[ZS] zs64c_4** --fn: **64143Z** --vb: Zeitstempel 4 64c_4 --fr: [ZS] Zeitstempel 4 64c_4 --af: **goto 64144** --end--
	--st: **Soziales Vertrauen und Anomie (S5)** --end--

64144	--va: **t517000** --fn: **64144** --vb: Anomie: Kinder in die Welt bringen --fr: Im Folgenden interessieren wir uns für Ihre Meinung. Sagen Sie mir bitte zu jeder der folgenden Aussagen, ob Sie persönlich derselben Meinung sind oder anderer Meinung sind. So wie die Zukunft aussieht, kann man es kaum noch verantworten, Kinder auf die Welt zu bringen. --in: <<Vorgaben vorlesen.>> --we: 1: bin derselben Meinung 2: bin anderer Meinung **BUTTONS: verweigert (-97), weiß nicht (-98)** --af: **goto 64145** --end--
64145	--va: **t517001** --fn: **64145** --vb: Anomie: Mehrheit uninteressiert an Mitmenschen --fr: Die meisten Leute kümmern sich in Wirklichkeit gar nicht darum, was mit ihren Mitmenschen geschieht. --we: 1: bin derselben Meinung 2: bin anderer Meinung **BUTTONS: verweigert (-97), weiß nicht (-98)** --af: **goto 64145Z** --end--
64145Z	--va: **[ZS] zs64c_5** --fn: **64145Z** --vb: Zeitstempel 5 64c_5 --fr: [ZS] Zeitstempel 5 64c_5 --af: **goto 64146** --end--

64146	--va: **t517100** --fn: **64146** --vb: Soziales Vertrauen: Man kann nicht vorsichtig genug sein --fr: Ganz allgemein gesprochen: Glauben Sie, dass man den meisten Menschen vertrauen kann, oder dass man im Umgang mit anderen Menschen nicht vorsichtig genug sein kann? Bitte antworten Sie auf einer Skala von 0 bis 10, wobei 0 bedeutet „man kann nicht vorsichtig genug sein“ und 10 „man kann den meisten Menschen vertrauen“. --we: 0: man kann nicht vorsichtig genug sein 1: 1 2: 2 3: 3 4: 4 5: 5 6: 6 7: 7 8: 8 9: 9 10: man kann den meisten Menschen vertrauen **BUTTONS: verweigert (-97), weiß nicht (-98)** --af: **goto 64147** --end--

64147	--va: **t517101** --fn: **64147** --vb: Soziales Vertrauen: Menschen nutzen mich aus --fr: Glauben Sie, dass die meisten Menschen versuchen, Sie auszunutzen, wenn sie die Gelegenheit dazu haben, oder versuchen die meisten Menschen, sich fair zu verhalten? Bitte antworten Sie auf einer Skala von 0 bis 10, wobei 0 bedeutet „Menschen versuchen, einen auszunutzen“ und 10 „Menschen verhalten sich fair“. --we: 0: Menschen versuchen einen auszunutzen 1: 1 2: 2 3: 3 4: 4 5: 5 6: 6 7: 7 8: 8 9: 9 10: Menschen verhalten sich fair **BUTTONS: verweigert (-97), weiß nicht (-98)** --af: **goto 64148** --end--

64148	--va: **t517102** --fn: **64148** --vb: Soziales Vertrauen: Menschen sind auf eigenen Vorteil aus --fr: Und glauben Sie, dass die Menschen meistens versuchen, hilfsbereit zu sein, oder dass die Menschen meistens auf den eigenen Vorteil bedacht sind? Bitte antworten Sie auf einer Skala von 0 bis 10, wobei 0 bedeutet „Menschen sind auf ihren eigenen Vorteil bedacht“ und 10 „Menschen versuchen hilfsbereit zu sein“. --we: 0: Menschen sind auf ihren eigenen Vorteil bedacht 1: 1 2: 2 3: 3 4: 4 5: 5 6: 6 7: 7 8: 8 9: 9 10: Menschen versuchen hilfsbereit zu sein **BUTTONS: verweigert (-97), weiß nicht (-98)** --af: **goto 64148Z** --end--
64148Z	--va: **[ZS] zs64c_6** --fn: **64148Z** --vb: Zeitstempel 6 zs64c_5 --fr: [ZS] Zeitstempel 6 zs64c_5 --af: **goto 32100Z (Modul 32aQS Person)** --end--

	--st: **64d Säulenitems S3** **Erstbefragung E6P B109HS** **Grundlage: NEU** **Version 1.02** **Stand: 07.08.2015** --end--
64149Z	--va: **[ZS] zs64d_1** --fn: **64149Z** --vb: Zeitstempel 1 64d_1 --fr: [ZS] Zeitstempel 1 64d_1 --af: **goto 64150** --ef: **Modul 32aPerson: alle** --end--
	--va: **[HILF] h_mrolle_2** --vb: [HILF] Mutterrolle 2 --we: 1: Ihre leibliche Mutter 2: Ihre Stiefmutter 3: Ihre Adoptivmutter 4: Ihre Pflegemutter 5: die Freundin Ihres Vaters 6: diese Frau --end--
	--va: **[HILF] h_vrolle_2** --vb: [HILF] Vaterrolle 2 --we: 1: Ihr leiblicher Vater 2: Ihr Stiefvater 3: Ihr Adoptivvater 4: Ihr Pflegevater 5: der Freund Ihrer Mutter 6: dieser Mann --end--

64150	--va: **caseid** --fn: **64150** --vb: Personennummer --fr: [AUTO] Personennummer --af: **goto 64151** --end--
	--st: **Kulturkapital (S3)** --end--
64151	--va: **t34001e (t34001e_1 / t34001e_2)** --fn: **64151** --vb: Quantität Lesen - Freizeit --fr: Im Folgenden geht es um die Themen Lesen und Freizeitaktivitäten. Wie viel Zeit verbringen Sie im Durchschnitt täglich damit, in Ihrer Freizeit zu lesen? --in: <<Bitte "0" eintragen, wenn der Befragte nicht in der Freizeit liest. Hier sollen alle möglichen Textsorten erfasst werden (auch Internet, Emails, etc.) Wenn an arbeitsfreien Tagen mehr gelesen wird als an Arbeitstagen, bitte die durchschnittliche Lesedauer angeben.>> --we: OFFEN: _ _ Stunden _ _ Minuten **BUTTONS: verweigert (-97), weiß nicht (-98)** --af: **goto 64152** --end--

64152	--va: **t34005** --fn: **64152** --vb: Anzahl Bücher --fr: Wie viele Bücher gibt es bei Ihnen zu Hause ungefähr? Wenn Sie in mehr als einem Haushalt leben, denken Sie bitte an den Haushalt, in dem Sie überwiegend leben. Als Hilfestellung: auf einen Meter Regalbrett passen ungefähr 40 Bücher. --in: <<Antwortvorgaben vorlesen. „Damit sind Bücher von allen Personen gemeint, die mit Ihnen gemeinsam leben und wirtschaften." Bei Bedarf: „Bitte zählen Sie Zeitungen, Zeitschriften und E-Books !!nicht!! mit." Bücher in anderen Sprachen sollen mit eingerechnet werden. „Falls Sie in einer Wohngemeinschaft (WG) leben: Bitte zählen Sie alle Bücher im Haushalt mit, die Sie nutzen können."> --we: 1: 0 bis 10 Bücher 2: 11 bis 25 Bücher 3: 26 bis 100 Bücher 4: 101 bis 200 Bücher 5: 201 bis 500 Bücher 6: mehr als 500 Bücher **BUTTONS: verweigert (-97), weiß nicht (-98)** --af: **goto 64153** --end—

64153	--va: **t34005d** --fn: **64153** --vb: Anzahl E-Books --fr: Viele Bücher sind ja auch in elektronischer Form als E-Books verfügbar und können auf E-Book-Readern, Tablets, Smartphones oder PCs gelesen werden. Wie viele E-Books sind auf allen von Ihnen genutzten Geräten oder in Ihrer Cloud gespeichert? --in: <<Antwortvorgaben vorlesen. Bei Bedarf: „Bitte zählen Sie !!nicht!! mit: Zeitungen, Zeitschriften, einzelne Buchkapitel, ausgeliehene oder gestreamte E-Books.“ E-Books in anderen Sprachen sollen mit eingerechnet werden.>> --we: 1: 0 bis 10 E-Books 2: 11 bis 25 E-Books 3: 26 bis 100 E-Books 4: 101 bis 200 E-Books 5: 201 bis 500 E-Books 6: mehr als 500 E-Books **BUTTONS: verweigert (-97), weiß nicht (-98)** --af: **goto 64154** --end--
64154	--va: **t34006 (t34006_d / t34006_e / t34006_f / t34006_nd / t34006_vw / t34006_wn** --fn: **64154** --vb: HOMEPOS --fr: [MF] Gibt es bei Ihnen zu Hause… --in: << Mehrfachnennungen möglich.>> --we: **t34006_d** 1: … klassische Literatur, z.B. von Goethe? **t34006_e** 2: … Bücher mit Gedichten? **t34006_f** 3: … Kunstwerke, z.B. Gemälde? **t34006_nd:** nichts davon **t34006_vw:** verweigert **t34006_wn:** weiß nicht [0: nicht genannt] [1: genannt] **BUTTONS: nichts davon (t34006_nd), verweigert (t34006_vw), weiß nicht (t34006_wn)** --af: **goto 64155** --end—

64155	--va: **t34009a** --fn: **64155** --vb: Partizipation an Hochkultur: Museum, Kunstausstellung --fr: Nun geht es um weitere Aktivitäten, die man in seiner Freizeit ausüben kann. Wie oft haben Sie in den letzten 12 Monaten folgende Dinge getan: …ein Museum oder eine Kunstausstellung besucht? --in: <<Antwortkategorien vorlesen.>> --we: 1: nie 2: einmal 3: 2 bis 3 mal 4: 4 bis 5 mal 5: mehr als 5 mal **BUTTONS: verweigert (-97), weiß nicht (-98)** --af: **goto 64156** --end—
64156	--va: **t34009b** --fn: **64156** --vb: Partizipation an Hochkultur: Kino --fr: [NCS] Nun geht es um weitere Aktivitäten, die man in seiner Freizeit ausüben kann. Wie oft haben Sie in den letzten 12 Monaten folgende Dinge getan: …im Kino einen Film gesehen? --in: << Antwortkategorien bei Bedarf vorlesen.>> >> --we: 1: nie 2: einmal 3: 2 bis 3 mal 4: 4 bis 5 mal 5: mehr als 5 mal **BUTTONS: verweigert (-97), weiß nicht (-98)** --af: **goto 64157** --end—

64157	--va: **t34009c** --fn: **64157** --vb: Partizipation an Hochkultur: Oper, Ballett, klassisches Konzert --fr: [NCS] Nun geht es um weitere Aktivitäten, die man in seiner Freizeit ausüben kann. Wie oft haben Sie in den letzten 12 Monaten folgende Dinge getan: …eine Oper, ein Ballett oder ein klassisches Konzert besucht? --in: << Antwortkategorien bei Bedarf vorlesen.>> --we: 1: nie 2: einmal 3: 2 bis 3 mal 4: 4 bis 5 mal 5: mehr als 5 mal **BUTTONS: verweigert (-97), weiß nicht (-98)** --af: **goto 64158** --end—
64158	--va: **t34009d** --fn: **64158** --vb: Partizipation an Hochkultur: Theater --fr: [NCS] Nun geht es um weitere Aktivitäten, die man in seiner Freizeit ausüben kann. Wie oft haben Sie in den letzten 12 Monaten folgende Dinge getan: …ein Theater besucht? --in: << Antwortkategorien bei Bedarf vorlesen.>> --we: 1: nie 2: einmal 3: 2 bis 3 mal 4: 4 bis 5 mal 5: mehr als 5 mal **BUTTONS: verweigert (-97), weiß nicht (-98)** --af: **goto 64159** --end—

64159	--va: **t34009e** --fn: **64159** --vb: Partizipation an Hochkultur: Rock-, Popkonzert --fr: [NCS] Nun geht es um weitere Aktivitäten, die man in seiner Freizeit ausüben kann. Wie oft haben Sie in den letzten 12 Monaten folgende Dinge getan: …ein Rock- oder Popkonzert besucht? --in: << Antwortkategorien bei Bedarf vorlesen.>> --we: 1: nie 2: einmal 3: 2 bis 3 mal 4: 4 bis 5 mal 5: mehr als 5 mal **BUTTONS: verweigert (-97), weiß nicht (-98)** --af: **goto 64159Z** --end—
64159Z	--va: **[ZS] zs64d_2** --fn: **64159Z** --vb: Zeitstempel 2 64d_2 --fr: [ZS] Zeitstempel 2 64d_2 --af: **goto 64160Z** --end--
	--st: **Soziodemographie Update** --end--
64160Z	--va: **[ZS] zs64d_3** --fn: **64160Z** --vb: Zeitstempel 3 64d_3 --fr: [ZS] Zeitstempel 3 64d_3 --ac: **autoif (20507 = -20) 64161 = -5** **autoif (20513 = -20) 64206 = -5** --af: **if (20507 <> -20) goto 64161** **if (20507 = -20 & 20513 <> -20) goto 64205Z** **if (20507 = -20 & 20513 = -20) goto 64250Z** --end--

64161	--va: **mrolle_1** --fn: **64161** --vb: Mutterrolle --fr: Nun kommen wir zu Ihrer Mutter. Wenn Sie hier von Ihrer „Mutter“ sprechen, wen meinen Sie damit? --in: <<Vorgaben bitte vorlesen. Falls mehrere Mütter (Adoptivmutter, Stiefmutter usw.), ist die Person gemeint, an die der Befragte bei den vorangegangenen Fragen gedacht hat, wenn von "Mutter" die Rede war.>> --we: 1: Ihre leibliche Mutter 2: Ihre Stiefmutter 3: Ihre Adoptivmutter 4: Ihre Pflegemutter 5: die Freundin Ihres Vaters 6: eine andere Frau **BUTTONS: verweigert (-97), weiß nicht (-98), habe keine Mutter / Mutter unbekannt (-5)** --af: **if (64161 <> -5) goto 64162** **if (64161 = -5) goto 64205Z** --end--

64162	--va: **m15_1** --fn: **64162** --vb: aufgewachsen mit Mutter --fr: **if (64161 = 1, 3, 4, -97, -98)** Hat Ihre Mutter mit Ihnen zusammen den größten Teil Ihrer Kindheit verbracht? Damit ist die Zeit bis zum 15. Lebensjahr gemeint. **if (64161 = 2)** Hat Ihre Stiefmutter mit Ihnen zusammen den größten Teil Ihrer Kindheit verbracht? Damit ist die Zeit bis zum 15. Lebensjahr gemeint. **if (64161 = 5)** Hat die Freundin Ihres Vaters mit Ihnen zusammen den größten Teil Ihrer Kindheit verbracht? Damit ist die Zeit bis zum 15. Lebensjahr gemeint. **if (64161 = 6)** Hat diese Frau mit Ihnen zusammen den größten Teil Ihrer Kindheit verbracht? Damit ist die Zeit bis zum 15. Lebensjahr gemeint. --in: <<Falls mehrere Mütter (Adoptivmutter, Stiefmutter usw.), ist die Person gemeint, an die der Befragte bei den vorangegangenen Fragen gedacht hat, wenn von "Mutter" die Rede war.>> --we: 1: ja 2: nein **BUTTONS: verweigert (-97), weiß nicht (-98)** --af: **goto 64163** --end--

64163	--va: **mgebj_1** --fn: **64163** --vb: Geburtsdatum Mutter --fr: **if (64161 = 1, 3, 4,-97, -98)** Wann ist Ihre Mutter geboren? Nennen Sie mir bitte nur das Geburtsjahr! **if (64161 = 2)** Wann ist Ihre Stiefmutter geboren? Nennen Sie mir bitte nur das Geburtsjahr! **if (64161 = 5)** Wann ist die Freundin Ihres Vaters geboren? Nennen Sie mir bitte nur das Geburtsjahr! **if (64161 = 6)** Wann ist diese Frau geboren? Nennen Sie mir bitte nur das Geburtsjahr! --in: <<Falls mehrere Mütter (Adoptivmutter, Stiefmutter usw.), ist die Person gemeint, an die der Befragte bei den vorangegangenen Fragen gedacht hat, wenn von "Mutter" die Rede war.>> --we: OFFEN: _ _ _ _ Geburtsjahr Mutter **BUTTONS: verweigert (-97), weiß nicht (-98)** --ra: **(20106(gebj) – 90) to 20106(gebj), -97, -98** --af: **goto 64163Z** --end--
64163Z	--va: **[ZS] zs64d_4** --fn: **64163Z** --vb: Zeitstempel 4 64d_4 --fr: [ZS] Zeitstempel 4 64d_4 --af: **goto 64164** --end--

64164	--va: **mleb_1** --fn: **64164** --vb: Mutter lebt noch --fr: Lebt Ihre Mutter (Stiefmutter / diese Frau) noch? --in: <<Falls mehrere Mütter (Adoptivmutter, Stiefmutter usw.), ist die Person gemeint, an die der Befragte bei den vorangegangenen Fragen gedacht hat, wenn von "Mutter" die Rede war.>> --we: 1: ja 2: nein **BUTTONS: verweigert (-97), weiß nicht (-98)** --af: **goto 64165** --end--
64165	--va: **mschul_1** --fn: **64165** --vb: höchster allgemeinbildender Schulabschluss Mutter --fr: **if (64164 <> 2)** Welchen höchsten allgemein bildenden Schulabschluss hat Ihre Mutter (Stiefmutter / diese Frau)? **if (64164 = 2)** Welchen höchsten allgemein bildenden Schulabschluss hatte Ihre Mutter (Stiefmutter / diese Frau)? --in: << Vorgaben nur bei Bedarf vorlesen, zuordnen lassen. Wenn Fachabitur angegeben wird, bitte nachfragen, ob damit die Zugangsberechtigung für ein Studium an einer Fachhochschule oder an einer Universität erworben wurde. Wenn Fachhochschule, dann zu Kategorie 4 zuordnen, wenn Universität, zu Kategorie 5 zuordnen. Bei Abschlüssen, die im Ausland erworben wurden, einordnen lassen: Was hätte diesem Abschluss in Deutschland ungefähr entsprochen?>> --we: 1: einfacher Haupt-/Volksschulabschluss/ 8.Klasse POS/ Berufsbildungsreife/ Berufsreife/ Erster allgemeinbildender Schulabschluss 2: qualifizierender Hauptschulabschluss/ Erweiterte Berufsbildungsreife/ Berufsreife mit Leistungsfeststellung/ Qualifizierter Hauptschulabschluss/ Sekundarabschluss I – Hauptschulabschluss/ Hauptschulabschluss nach Klasse 10 3: Mittlere Reife/ Real-/Wirtschaftsschulabschluss/ Fachschul-/Fachoberschulreife/ 10.Klasse POS/ Mittlerer Schulabschluss/ Mittlerer Bildungsabschluss/ Mittlerer Abschluss/ Erweiterter Sekundarabschluss/ Qualifizierter Sekundarabschluss/ Erweiterter Realschulabschluss/ Qualifizierter Realschulabschluss 4: Fachhochschulreife/Abschluss Fachoberschule 5: allgemeine/fachgebundene Hochschulreife/ Abitur/ EOS 12.Klasse

	6: Sonder-/Förderschulabschluss 7: anderer Abschluss **BUTTONS: kein Schulabschluss (-5), verweigert (-97), weiß nicht (-98)** --af: **if (64165 <> 7) goto 64167** **if (64165 = 7) goto 64166** --end--
64166	--va: **mschuls_1** --fn: **64166** --vb: anderer Schulabschluss Mutter --fr: Was für ein Schulabschluss war das? --we: OFFEN: _____ **BUTTONS: verweigert (-97), weiß nicht (-98)** --af: **goto 64167** --end--
64167	--va: **mausb_1** --fn: **64167** --vb: höchster beruflicher Ausbildungsabschluss Mutter --fr: **if (64164 <> 2)** Welchen höchsten beruflichen Ausbildungsabschluss hat Ihre Mutter (Stiefmutter / diese Frau)? Damit meinen wir beispielsweise, ob sie eine Lehre oder einen Meister gemacht hat oder einen Studienabschluss wie etwa ein Diplom gemacht hat. **if (64164 = 2)** Welchen höchsten beruflichen Ausbildungsabschluss hatte Ihre Mutter (Stiefmutter / diese Frau)? Damit meinen wir beispielsweise, ob sie eine Lehre oder einen Meister gemacht hat oder einen Studienabschluss wie etwa ein Diplom gemacht hat. --in: <<Vorgaben nicht vorlesen, Nennung zuordnen. Wenn kein Abschluss, sondern nur eine Einrichtung genannt wird: Nach Abschluss fragen. Bei Abschlüssen, die im Ausland erworben wurden, einordnen lassen: Was hätte diesem Abschluss in Deutschland ungefähr entsprochen?>> --we: 1: Abschluss einer Lehre (kaufmännisch, betrieblich, gewerblich, landwirtschaftlich)**,** Gesellen- oder Gehilfenbrief, duale Ausbildung, DDR: Facharbeiterbrief 2: Meister, Technikerabschluss 3: Beamtenausbildung (Laufbahnprüfung) 4: Abschluss einer Schule des Gesundheitswesens 5: Berufsfachschulabschluss, Handelsschulabschluss

	6: Fachschulabschluss (auch Abschluss der Fachakademie) 7: Fachschulabschluss in der DDR 8: Bachelor (z.B. B.A., B.Sc.) 9: Diplom, Master (M.A.) 10: Magister, Staatsexamen 11: Promotion, Habilitation 12: Berufsakademie, Duale Hochschule ohne nähere Angabe 13: Verwaltungsfachhochschule ohne nähere Angabe 14: Fachhochschule, ehem. Ingenieursschule ohne nähere Angabe 15: Universität ohne nähere Angabe 16: Hochschulabschluss (Studium) ohne nähere Angabe 17: Betriebliche Anlernausbildung 19: DDR: Teilfacharbeiterabschluss 21: Anderer Ausbildungsabschluss **BUTTONS: kein beruflicher Ausbildungsabschluss (-5), verweigert (-97), weiß nicht (-98)** --ac: **autoif (64167 = 10, 11) 64172 = 4** --af: **if (64167 = 1, 2, 4 to 7, 11, 17, 19, -5, -97, -98) goto 64175Z** **if (64167 = 3) goto 64175** **if (64167 = 8, 9) goto 64172** **if (64167 = 10) goto 64174** **if (64167 = 12 to 16) goto 64170** **if (64167 = 21) goto 64168** --end--
64168	--va: **mausbs_1** --fn: **64168** --vb: anderer Ausbildungsabschluss Mutter (offen) --fr: Welcher Abschluss war das? --we: OFFEN: _____ **BUTTONS: verweigert (-97), weiß nicht (-98)** --af: **goto 64169** --end--

64169	--va: **minstausbs_1** --fn: **64169** --vb: andere Bildungseinrichtung Mutter (offen) --fr: **if (64164 <> 2)** An welcher Bildungseinrichtung hat Ihre Mutter (Stiefmutter / diese Frau) diesen Abschluss gemacht? **if (64164 = 2)** An welcher Bildungseinrichtung hatte Ihre Mutter (Stiefmutter / diese Frau) diesen Abschluss gemacht? --we: OFFEN: _____ **BUTTONS: verweigert (-97), weiß nicht (-98)** --af: **goto 64174** --end--
64170	--va: **marths_1** --fn: **64170** --vb: Art Hochschulabschluss Mutter --fr: Wie heißt dieser Abschluss genau? --in: <<Vorgaben bitte vorlesen.>> --we: 1: Bachelor (z.B. B.A., B.Sc., B.Eng., LL.B.) 2: Diplom, Master (z.B. M.A., M.Sc., LL.M.) 3: Magister, Staatsexamen 4: Promotion 5: anderer Abschluss **BUTTONS: verweigert (-97), weiß nicht (-98)** --ac: **autoif ((64170 = 3, 4) & 64167 = 16) 64172 = 4** --af: **if (64170 = 1 & (64167 = 12 to 15)) goto 64175Z** **if ((64170 = 1, 2, -97, -98) & 64167 = 16) goto 64172** **if ((64170 = 2, -97, -98) & (64167 = 12, 13)) goto 64175Z** **if ((64170 = 2, -97, -98) & (64167 = 14, 15)) goto 64174** **if (64170 = 3) goto 64174** **if (64170 = 4) goto 64175Z** **if (64170 = 5) goto 64171** --end--

64171	--va: **marthss_1** --fn: **64171** --vb: Anderer Hochschulabschluss Mutter (offen) --fr: Welcher Abschluss war das? --we: OFFEN: _____ **BUTTONS: verweigert (-97), weiß nicht (-98)** --af: **if (64167 = 16) goto 64172** **if (64167 = 12, 13) goto 64175Z** **if (64167 = 14, 15) goto 64174** --end--
64172	--va: **minsths_1** --fn: **64172** --vb: Hochschulabschluss verleihende Institution Mutter --fr: **if (64164 <> 2)** Und an welcher Bildungseinrichtung hat Ihre Mutter (Stiefmutter / diese Frau) diesen Abschluss gemacht? War das an einer Berufsakademie, an einer Verwaltungsfachhochschule, an einer Fachhochschule bzw. ehemaligen Ingenieurschule oder an einer Universität? **if (64164 = 2)** Und an welcher Bildungseinrichtung hatte Ihre Mutter (Stiefmutter / diese Frau) diesen Abschluss gemacht? War das an einer Berufsakademie, an einer Verwaltungsfachhochschule, an einer Fachhochschule bzw. ehemaligen Ingenieurschule oder an einer Universität? --we: 1: Berufsakademie, Duale Hochschule 2: Verwaltungsfachhochschule 3: Fachhochschule bzw. ehemalige Fachhochschule 4: Universität (auch Technische, Medizinische, Kirchliche, Pädagogische oder Tierärztliche Hochschule, Musik- oder Kunsthochschule) 5: andere Einrichtung **BUTTONS: verweigert (-97), weiß nicht (-98)** --af: **if (64172 = 1, 2) goto 64175Z** **if ((64172 = 3, 4, -97, -98) & (64170 = 1 OR 64167 = 8)) goto 64175Z** **if ((64172 = 3, 4, -97, -98) & (64170 <> 1 & 64167 <> 8) goto 64174** **if (64172 = 5) goto 64173** --end--

64173	--va: **minsthss_1** --fn: **64173** --vb: Andere Hochschulabschluss verleihende Institution Mutter (offen) --fr: Was für eine Bildungseinrichtung war das genau? --we: OFFEN: _____ **BUTTONS: verweigert (-97), weiß nicht (-98)** --af: **if (64170 = 1 OR 64167 = 8) goto 64175Z** **if (64170 <> 1 & 64167<> 8) goto 64174** --end--
64174	--va: **mpromo_1** --fn: **64174** --vb: Promotion Mutter --fr: **if (64164 <> 2)** Hat Ihre Mutter (Stiefmutter / diese Frau) eine Promotion abgeschlossen? **if (64164 = 2)** Hatte Ihre Mutter (Stiefmutter / diese Frau) eine Promotion abgeschlossen? --we: 1: ja 2: nein **BUTTONS: verweigert (-97), weiß nicht (-98)** --af: **goto 64175Z** --end--

64175	--va:**mbeamtausb_1** --fn:**64175** --vb: Art der Beamtenausbildung, Mutter --fr:War das eine Beamtenausbildung für den einfachen, mittleren, gehobenen oder höheren Dienst? --in: <<Frage nicht stellen, wenn Art der Beamtenausbildung aus dem genannten Abschluss hervorgeht; dann Angabe zuordnen.>> --we: 1: einfacher Dienst 2: mittlerer Dienst 3: gehobener Dienst 4: höherer Dienst **BUTTONS: verweigert (-97), weiß nicht (-98)** --af: **goto 64175Z** --end--
64175Z	--va: **[ZS] zs64d_5** --fn: **64175Z** --vb: Zeitstempel 5 64d_5 --fr: [ZS] Zeitstempel 5 64d_5 --af: **goto 64176** --end--
64176	--va:**merw_1** --fn: **64176** --vb: Erwerbstätigkeit Mutter --fr: Als Sie 15 Jahre alt waren, war Ihre Mutter (Stiefmutter / diese Frau) da erwerbstätig? --we: 1: ja 2: nein **BUTTONS: Mutter war zu diesem Zeitpunkt bereits verstorben (-5), verweigert (-97), weiß nicht (-98)** --af: **if (64176 = 1) goto 64178** **if (64176 <> 1) goto 64177** --end--

64177	--va: **merwv_1** --fn:**64177** --vb: ehemalige Erwerbstätigkeit Mutter --fr: War Ihre Mutter (Stiefmutter / diese Frau) in der Zeit, bis Sie 15 Jahre alt wurden, jemals erwerbstätig? --we: 1: ja 2: nein **BUTTONS: verweigert (-97), weiß nicht (-98)** --af: **if (64177 = 1) goto 64178** **if (64177 <> 1) goto 64182Z** --end--
64178	--va: **mberufs_1** --fn: **64178** --vb: Beruf Mutter (offen) --fr: **if (64176 = 1)** Welche berufliche Tätigkeit hat Ihre Mutter (Stiefmutter / diese Frau) da ausgeübt? **if (64177 = 1)** Welche berufliche Tätigkeit hat Ihre Mutter (Stiefmutter / diese Frau) da überwiegend ausgeübt? --in: <<Genaue Berufsbezeichnung bzw. Tätigkeit nachfragen. Bitte z.B. nicht „Mechanikerin“, sondern „Fein- oder Kfz-Mechanikerin“; nicht „Lehrerin“, sondern „Gymnasiallehrerin für Geschichte“.>> --we: OFFEN: _____ **BUTTONS: verweigert (-97), weiß nicht (-98)** --af: **goto 64179** --end--

64179	--va: **mbs_1** --fn:**64179** --vb: berufliche Stellung Mutter --fr: **if (64176= 1)** Welche berufliche Stellung hatte Ihre Mutter (Stiefmutter / diese Frau) damals inne? **if (64177= 1)** Welche berufliche Stellung hatte Ihre Mutter (Stiefmutter / diese Frau) damals überwiegend inne? --in: <<Vorgaben bitte vorlesen. Bei Tätigkeiten im Ausland: Welche berufliche Stellung hätte dieser Tätigkeit in Deutschland ungefähr entsprochen? Bei Zeitarbeit bzw. Saisonarbeit nach der überwiegenden beruflichen Stellung beim gleichen Arbeitgeber fragen!>> --we: 1: Arbeiterin 2: Angestellte, auch Angestellte des öffentlichen Dienstes 3: Beamtin, auch Richterin 4: Zeit-/Berufssoldatin 5: Selbständige, z.B. in einem akademischen freien Beruf, z.B. Ärztin, Rechtsanwältin, Architektin, in der Landwirtschaft, in Handel, Gewerbe, Industrie, Dienstleistung 6: Mithelfende Familienangehörige 7: Freie Mitarbeiterin **BUTTONS: verweigert (-97), weiß nicht (-98)** --af: **if (64179 = 1 to 5) goto 64180** **if (64179 = 6, 7) goto 64182** **if (64179 = -97, -98) goto 64182Z** --end--
64180	--va: **mdbs_1** --fn: **64180** --vb: genaue berufliche Stellung Mutter --fr: **if (64179 = 1)** Welche berufliche Stellung war das genau? **if (64179 = 2)** Um welche Tätigkeit handelte es sich dabei genau? **if (64179 = 3)** In welcher Laufbahngruppe war sie da genau?

if (64179 = 4)
In welchem Rang war sie Zeit-/Berufssoldatin?

if (64179 = 5)
In welchem Bereich war sie selbstständig: in einem akademischen freien Beruf, z.B. als Ärztin, Rechtsanwältin oder Architektin, in der Landwirtschaft oder in einem anderem Bereich, z.B. in Handel, Gewerbe, Industrie oder Dienstleistung?

--in:<<Vorgaben bitte vorlesen. Bei Tätigkeiten im Ausland: Welche berufliche Stellung hätte dieser Tätigkeit in Deutschland ungefähr entsprochen?>>

--we:
if (64179 = 1) 10: ungelernte Arbeiterin
if (64179 = 1) 11: angelernte Arbeiterin, Teilfacharbeiterin
if (64179 = 1) 12: Facharbeiterin, Gesellin
if (64179 = 1) 13: Vorarbeiterin, Kolonnenführerin, Brigadierin
if (64179 = 1) 14: Meisterin, Polierin
if (64179 = 2) 20: einfache Tätigkeit, z.B. Verkäuferin
if (64179 = 2) 21: qualifizierte Tätigkeit, z.B. Sachbearbeiterin, technische Zeichnerin
if (64179 = 2) 22: hoch qualifizierte Tätigkeit oder Leitungsfunktion, z.B. Ingenieurin, wissenschaftliche Mitarbeiterin, Abteilungsleiterin
if (64179 = 2) 23: Tätigkeit mit umfassenden Führungsaufgaben, z.B. Direktorin, Geschäftsführerin, Mitglied des Vorstandes
if (64179 = 2) 24: Industrie- oder Werkmeisterin
if (64179 = 3) 30: im einfachen Dienst bis einschl. Oberamtsmeisterin
if (64179 = 3) 31: im mittleren Dienst, von Assistentin bis einschl. Hauptsekretärin bzw. Amtsinspektorin
if (64179 = 3) 32: im gehobenen Dienst, von Inspektorin bis einschl. Amtsrätin bzw. Oberamtsrätin sowie Grund-, Haupt- oder Realschullehrerin
if (64179 = 3) 33: im höheren Dienst, einschließlich Richterin, z.B. Lehrerin ab Studienrätin, Regierungsdirektorin
if (64179 = 4) 40: Mannschaftsdienstgrade
if (64179 = 4) 41: Unteroffizier, z.B. Stabsunteroffizier, Feldwebel, Oberfeldwebel
if (64179 = 4) 42: einfacher Offizier bis einschließlich Hauptmann
if (64179 = 4) 43: Stabsoffizier ab Major sowie General oder Admiral
if (64179 = 5) 51: Selbstständige in einem akademischen freien Beruf, z.B. Ärztin, Rechtsanwältin, Architektin
if (64179= 5) 52: Selbstständige in der Landwirtschaft
if (64179= 5) 53: Selbstständige in Handel, Gewerbe, Industrie, Dienstleistung; sonstige Selbstständigkeit oder sonstiges Unternehmertum
BUTTONS: verweigert (-97), weiß nicht (-98)

--ac: **autoif (64180 = 23) 64182 = 1**

--af:
if (64180 = 10 to 14, 20 to 22, 24, 30 to 33, 40 to 43, -97, -98) goto 64182
if (64180 = 23) goto 64182Z
if (64180 = 51 to 53) goto 64181
--end--

64181	--va: **msel_1** --fn:**64181** --vb: Anzahl Beschäftigter der Mutter --fr: Wie viele Beschäftigte hatte sie da? --we: 0: keine 1: 1 bis unter 5 2: 5 bis unter 10 3: 10 bis unter 20 4: 20 bis unter 50 5: 50 bis unter 100 6: 100 bis unter 200 7: 200 bis unter 250 8: 250 bis unter 500 9: 500 bis unter 1.000 10: 1.000 bis unter 2.000 11: 2.000 und mehr **BUTTONS: verweigert (-97), weiß nicht (-98)** --af: **goto 64182Z** --end--
64182	--va: **metw2_1** --fn: **64182** --vb: Leitungsposition Mutter --fr: War sie bei ihrer Tätigkeit in einer leitenden Position tätig? --we: 1: ja 2: nein **BUTTONS: verweigert (-97), weiß nicht (-98)** --af: **goto 64182Z** --end--
64182Z	--va: **[ZS] zs64d_6** --fn: **64182Z** --vb: Zeitstempel 6 64d_6 --fr: [ZS] Zeitstempel 6 64d_6 --af: **if (64162 <> 2) goto 64205Z** **if (64162 = 2) goto 64183** --end--

64183	--va: **m15_2_1** --fn: **64183** --vb: andere Mutter bis zum Alter 15 --fr: Abgesehen von dieser Person, gab es in Ihren ersten 15 Lebensjahren jemanden, der für Sie die Mutterrolle eingenommen hat? --we: 1: ja 2: nein **BUTTONS: verweigert (-97), weiß nicht (-98)** --af: **if (64183 = 1) goto 64184** **if (64183 <> 1) goto 64205Z** --end--
64184	--va: **mrolle_2** --fn: **64184** --vb: Mutterrolle --fr: Wer war das? --in: <<Vorgaben bitte vorlesen.>> --ac: **autoif (64184 = 1) h_mrolle_2 = 1** **autoif (64184 = 2) h_mrolle_2 = 2** **autoif (64184 = 3) h_mrolle_2 = 3** **autoif (64184 = 4) h_mrolle_2 = 4** **autoif (64184 = 5) h_mrolle_2 = 5** **autoif (64184 = 6, -97, -98) h_mrolle_2 = 6** --we: **(if 64161 <> 1)**1: Ihre leibliche Mutter 2: Ihre Stiefmutter 3: Ihre Adoptivmutter 4: Ihre Pflegemutter 5: die Freundin Ihres Vaters 6: eine andere Frau **BUTTONS: verweigert (-97), weiß nicht (-98)** --af: **goto 64185** --end--

64185	--va: **m15_2_2** --fn: **64185** --vb: aufgewachsen mit Mutter --fr: Hat **<h_mrolle_2(label)>** mit Ihnen zusammen den größten Teil Ihrer Kindheit verbracht? Damit ist die Zeit bis zum 15. Lebensjahr gemeint. --in: <<Bei Bedarf: "Es ist die Person gemeint, bei der Sie bis zum Alter von 15 Jahren überwiegend gelebt haben.">> --we: 1: ja 2: nein **BUTTONS: verweigert (-97), weiß nicht (-98)** --af: **if (64185 = 1) goto 64186** **if (64185 <> 1) goto 64205Z** --end--
64186	--va: **mgebj_2** --fn: **64186** --vb: Geburtsdatum Mutter --fr: Wann ist **<h_mrolle_2(label)>** geboren? Nennen Sie mir bitte nur das Geburtsjahr! --in: <<Bei Bedarf: "Es ist die Person gemeint, bei der Sie bis zum Alter von 15 Jahren überwiegend gelebt haben.">> --we: OFFEN: _ _ _ _ Geburtsjahr Mutter **BUTTONS: verweigert (-97), weiß nicht (-98)** --ra: **(20106(gebj) – 90) to 20106(gebj)), -97, -98** --af: **goto 64186Z** --end--
64186Z	--va: **[ZS] zs64d_7** --fn: **64186Z** --vb: Zeitstempel 7 64d_7 --fr: [ZS] Zeitstempel 7 64d_7 --af: **goto 64187** --end--

64187	--va: **mleb_2** --fn: **64187** --vb: Mutter lebt noch --fr: Lebt **h_mrolle_2(label)>** noch? --in: <<Bei Bedarf: "Es ist die Person gemeint, bei der Sie bis zum Alter von 15 Jahren überwiegend gelebt haben.">> --we: 1: ja 2: nein **BUTTONS: verweigert (-97), weiß nicht (-98)** --af: **goto 64188** --end--
64188	--va: **mschul_2** --fn: **64188** --vb: höchster allgemeinbildender Schulabschluss Mutter --fr: **if (64187 <> 2)** Welchen höchsten allgemein bildenden Schulabschluss hat **<h_mrolle_2(label)>**? **if (64187 = 2)** Welchen höchsten allgemein bildenden Schulabschluss hatte **<h_mrolle_2(label)>**? --in: << Vorgaben nur bei Bedarf vorlesen, zuordnen lassen. Wenn Fachabitur angegeben wird, bitte nachfragen, ob damit die Zugangsberechtigung für ein Studium an einer Fachhochschule oder an einer Universität erworben wurde. Wenn Fachhochschule, dann zu Kategorie 4 zuordnen, wenn Universität, zu Kategorie 5 zuordnen. Bei Abschlüssen, die im Ausland erworben wurden, einordnen lassen: Was hätte diesem Abschluss in Deutschland ungefähr entsprochen?>> --we: 1: einfacher Haupt-/Volksschulabschluss/ 8.Klasse POS/ Berufsbildungsreife/ Berufsreife/ Erster allgemeinbildender Schulabschluss 2: qualifizierender Hauptschulabschluss/ Erweiterte Berufsbildungsreife/ Berufsreife mit Leistungsfeststellung/ Qualifizierter Hauptschulabschluss/ Sekundarabschluss I – Hauptschulabschluss/ Hauptschulabschluss nach Klasse 10 3: Mittlere Reife/ Real-/Wirtschaftsschulabschluss/ Fachschul-/Fachoberschulreife/ 10.Klasse POS/ Mittlerer Schulabschluss/ Mittlerer Bildungsabschluss/ Mittlerer Abschluss/ Erweiterter Sekundarabschluss/ Qualifizierter Sekundarabschluss/ Erweiterter Realschulabschluss/ Qualifizierter Realschulabschluss 4: Fachhochschulreife/Abschluss Fachoberschule 5: allgemeine/fachgebundene Hochschulreife/ Abitur/ EOS 12.Klasse 6: Sonder-/Förderschulabschluss 7: anderer Abschluss **BUTTONS: kein Schulabschluss (-5), verweigert (-97), weiß nicht (-98)**

	--af: **if (64188 <> 7) goto 64190** **if (64188 = 7) goto 64189** --end--
64189	--va: **mschuls_2** --fn: **64189** --vb: anderer Schulabschluss Mutter --fr: Was für ein Schulabschluss war das? --we: OFFEN: _____ **BUTTONS: verweigert (-97), weiß nicht (-98)** --af: **goto 64190** --end--
64190	--va: **mausb_2** --fn: **64190** --vb: höchster beruflicher Ausbildungsabschluss Mutter --fr: **if (64187 <> 2)** Welchen höchsten beruflichen Ausbildungsabschluss hat **<h_mrolle_2(label)>**? Damit meinen wir beispielsweise, ob sie eine Lehre oder einen Meister gemacht hat oder einen Studienabschluss wie etwa ein Diplom gemacht hat. **if (64187 = 2)** Welchen höchsten beruflichen Ausbildungsabschluss hatte **<h_mrolle_2(label)>**? Damit meinen wir beispielsweise, ob sie eine Lehre oder einen Meister gemacht hat oder einen Studienabschluss wie etwa ein Diplom gemacht hat. --in: <<Vorgaben nicht vorlesen, Nennung zuordnen. Wenn kein Abschluss, sondern nur eine Einrichtung genannt wird: Nach Abschluss fragen. Bei Abschlüssen, die im Ausland erworben wurden, einordnen lassen: Was hätte diesem Abschluss in Deutschland ungefähr entsprochen?>> --we: 1: Abschluss einer Lehre (kaufmännisch, betrieblich, gewerblich, landwirtschaftlich), Gesellen- oder Gehilfenbrief, duale Ausbildung, DDR: Facharbeiterbrief 2: Meister, Technikerabschluss 3: Beamtenausbildung (Laufbahnprüfung) 4: Abschluss einer Schule des Gesundheitswesens 5: Berufsfachschulabschluss, Handelsschulabschluss 6: Fachschulabschluss (auch Abschluss der Fachakademie) 7: Fachschulabschluss in der DDR 8: Bachelor (z.B. B.A., B.Sc.)

	9: Diplom, Master (M.A.) 10: Magister, Staatsexamen 11: Promotion, Habilitation 12: Berufsakademie, Duale Hochschule ohne nähere Angabe 13: Verwaltungsfachhochschule ohne nähere Angabe 14: Fachhochschule, ehem. Ingenieursschule ohne nähere Angabe 15: Universität ohne nähere Angabe 16: Hochschulabschluss (Studium) ohne nähere Angabe 17: Betriebliche Anlernausbildung 19: DDR: Teilfacharbeiterabschluss 21: Anderer Ausbildungsabschluss **BUTTONS: kein beruflicher Ausbildungsabschluss (-5), verweigert (-97), weiß nicht (-98)** --ac: **autoif (64190 = 10, 11) 64195 = 4** --af: **if (64190 = 1, 2, 4 to 7, 11, 17, 19, -5, -97, -98) goto 64198Z** **if (64190 = 3) goto 64198** **if (64190 = 8, 9) goto 64195** **if (64190 = 10) goto 64197** **if (64190 = 12 to 16) goto 64193** **if (64190 = 21) goto 64191** --end--
64191	--va: **mausbs_2** --fn: **64191** --vb: anderer Ausbildungsabschluss Mutter (offen) --fr: Welcher Abschluss war das? --we: OFFEN: _____ **BUTTONS: verweigert (-97), weiß nicht (-98)** --af: **goto 64192** --end--

64192	--va: **minstausbs_2** --fn: **64192** --vb: andere Bildungseinrichtung Mutter (offen) --fr: **if (64187 <> 2)** An welcher Bildungseinrichtung hat **<h_mrolle_2(label)>** diesen Abschluss gemacht? **if (64187 = 2)** An welcher Bildungseinrichtung hatte **<h_mrolle_2(label)>** diesen Abschluss gemacht? --we: OFFEN: _____ **BUTTONS: verweigert (-97), weiß nicht (-98)** --af: **goto 64197** --end--
64193	--va: **marths_2** --fn: **64193** --vb: Art Hochschulabschluss Mutter --fr: Wie heißt dieser Abschluss genau? --in: <<Vorgaben bitte vorlesen.>> --we: 1: Bachelor (z.B. B.A., B.Sc., B.Eng., LL.B.) 2: Diplom, Master (z.B. M.A., M.Sc., LL.M.) 3: Magister, Staatsexamen 4: Promotion 5: anderer Abschluss **BUTTONS: verweigert (-97), weiß nicht (-98)** --ac: **autoif ((64193 = 3, 4) & 64190 = 16) 64195 = 4** --af: **if (64193 = 1 & (64190 = 12 to 15)) goto 64198Z** **if ((64193 = 1, 2, -97, -98) & 64190 = 16) goto 64195** **if ((64193 = 2, -97, -98) & (64190 = 12, 13)) goto 64198Z** **if ((64193 = 2, -97, -98) & (64190 = 14, 15)) goto 64197** **if (64193 = 3) goto 64197** **if (64193 = 4) goto 64198Z** **if (64193 = 5) goto 64194** --end--

64194	--va: **marthss_2** --fn: **64194** --vb: Anderer Hochschulabschluss Mutter (offen) --fr: Welcher Abschluss war das? --we: OFFEN: _____ **BUTTONS: verweigert (-97), weiß nicht (-98)** --af: **if (64190 = 16) goto 64195** **if (64190 = 12, 13) goto 64198Z** **if (64190 = 14, 15) goto 64197** --end--
64195	--va: **minsths_2** --fn: **64195** --vb: Hochschulabschluss verleihende Institution Mutter --fr: **if (64187 <> 2)** Und an welcher Bildungseinrichtung hat **<h_mrolle_2(label)>** diesen Abschluss gemacht? War das an einer Berufsakademie, an einer Verwaltungsfachhochschule, an einer Fachhochschule bzw. ehemaligen Ingenieurschule oder an einer Universität? **if (64187 = 2)** Und an welcher Bildungseinrichtung hatte **<h_mrolle_2(label)>** diesen Abschluss gemacht? War das an einer Berufsakademie, an einer Verwaltungsfachhochschule, an einer Fachhochschule bzw. ehemaligen Ingenieurschule oder an einer Universität? --we: 1: Berufsakademie, Duale Hochschule 2: Verwaltungsfachhochschule 3: Fachhochschule bzw. ehemalige Fachhochschule 4: Universität (auch Technische, Medizinische, Kirchliche, Pädagogische oder Tierärztliche Hochschule, Musik- oder Kunsthochschule) 5: andere Einrichtung **BUTTONS: verweigert (-97), weiß nicht (-98)** --af: **if (64195 = 1, 2) goto 64198Z** **if ((64195 = 3, 4, -97, -98) & (64193 = 1 OR 64190 = 8)) goto 64198Z** **if ((64195 = 3, 4, -97, -98) & 64193 <> 1 & 64190 <> 8) goto 64197** **if (64195 = 5) goto 64196** --end--

64196	--va: **minsthss_2** --fn: **64196** --vb: Andere Hochschulabschluss verleihende Institution Mutter (offen) --fr: Was für eine Bildungseinrichtung war das genau? --we: OFFEN: _____ **BUTTONS: verweigert (-97), weiß nicht (-98)** --af: **if (64193 = 1 OR 64190 = 8) goto 64198Z** **if (64193 <> 1 & 64190 <> 8) goto 64197** --end--
64197	--va: **mpromo_2** --fn: **64197** --vb: Promotion Mutter --fr: **if (64187 <> 2)** Hat **<h_mrolle_2(label)>** eine Promotion abgeschlossen? **if (64187 = 2)** Hatte **<h_mrolle_2(label)>** eine Promotion abgeschlossen? --we: 1: ja 2: nein **BUTTONS: verweigert (-97), weiß nicht (-98)** --af: **goto 64198Z** --end--

64198	--va: **mbeamtausb_2** --fn: **64198** --vb: Art der Beamtenausbildung, Mutter --fr: War das eine Beamtenausbildung für den einfachen, mittleren, gehobenen oder höheren Dienst? --in: <<Frage nicht stellen, wenn Art der Beamtenausbildung aus dem genannten Abschluss hervorgeht; dann Angabe zuordnen.>> --we: 1: einfacher Dienst 2: mittlerer Dienst 3: gehobener Dienst 4: höherer Dienst **BUTTONS: verweigert (-97), weiß nicht (-98)** --af: **goto 64198Z** --end--
64198Z	--va: **[ZS] zs64d_8** --fn: **64198Z** --vb: Zeitstempel 8 64d_8 --fr: [ZS] Zeitstempel 8 64d_8 --af: **goto 64199** --end--
64199	--va: **merw_2** --fn: **64199** --vb: Erwerbstätigkeit Mutter --fr: Als Sie 15 Jahre alt waren, war **<h_mrolle_2(label)>** da erwerbstätig? --we: 1: ja 2: nein **BUTTONS: Mutter war zu diesem Zeitpunkt bereits verstorben (-5), verweigert (-97), weiß nicht (-98)** --af: **if (64199 = 1) goto 64201** **if (64199 <> 1) goto 64200** --end--

64200	--va: **merwv_2** --fn: **64200** --vb: ehemalige Erwerbstätigkeit Mutter --fr: War **<h_mrolle_2(label)>** in der Zeit, bis Sie 15 Jahre alt wurden, jemals erwerbstätig? --we: 1: ja 2: nein **BUTTONS: verweigert (-97), weiß nicht (-98)** --af: **if (64200 = 1) goto 64201** **if (64200 <> 1) goto 64205Z** --end--
64201	--va: **mberufs_2** --fn: **64201** --vb: Beruf Mutter (offen) --fr: **if (64199 = 1)** Welche berufliche Tätigkeit hat **<h_mrolle_2(label)>** da ausgeübt? **if (64200 = 1)** Welche berufliche Tätigkeit hat **<h_mrolle_2(label)>** da überwiegend ausgeübt? --in: <<Genaue Berufsbezeichnung bzw. Tätigkeit nachfragen. Bitte z.B. nicht „Mechanikerin“, sondern „Fein- oder Kfz-Mechanikerin“; nicht „Lehrerin“, sondern „Gymnasiallehrerin für Geschichte“.>> --we: OFFEN: _____ **BUTTONS: verweigert (-97), weiß nicht (-98)** --af: **goto 64202** --end--

64202	--va: **mbs_2** --fn: **64202** --vb: berufliche Stellung Mutter --fr: **if (64199 = 1)** Welche berufliche Stellung hatte **<h_mrolle_2(label)>** damals inne? **if (64200 = 1)** Welche berufliche Stellung hatte **<h_mrolle_2(label)>** damals überwiegend inne? --in: <<Vorgaben bitte vorlesen. Bei Tätigkeiten im Ausland: Welche berufliche Stellung hätte dieser Tätigkeit in Deutschland ungefähr entsprochen? Bei Zeitarbeit bzw. Saisonarbeit nach der überwiegenden beruflichen Stellung beim gleichen Arbeitgeber fragen!>> --we: 1: Arbeiterin 2: Angestellte, auch Angestellte des öffentlichen Dienstes 3: Beamtin, auch Richterin 4: Zeit-/Berufssoldatin 5: Selbständige, z.B. in einem akademischen freien Beruf, z.B. Ärztin, Rechtsanwältin, Architektin, in der Landwirtschaft, in Handel, Gewerbe, Industrie, Dienstleistung 6: Mithelfende Familienangehörige 7: Freie Mitarbeiterin **BUTTONS: verweigert (-97), weiß nicht (-98)** --af: **if (64202 = 1 to 5) goto 64203** **if (64202 = 6, 7) goto 64205** **if (64202 = -97, -98) goto 64205Z** --end--
64203	--va: **mdbs_2** --fn: **64203** --vb: genaue berufliche Stellung Mutter --fr: **if (64202 = 1)** Welche berufliche Stellung war das genau? **if (64202 = 2)** Um welche Tätigkeit handelte es sich dabei genau? **if (64202 = 3)** In welcher Laufbahngruppe war sie da genau?

if (64202 = 4)
In welchem Rang war sie Zeit-/Berufssoldatin?

if (64202 = 5)
In welchem Bereich war sie selbstständig: in einem akademischen freien Beruf, z.B. als Ärztin, Rechtsanwältin oder Architektin, in der Landwirtschaft oder in einem anderem Bereich, z.B. in Handel, Gewerbe, Industrie oder Dienstleistung?

--in:<<Vorgaben bitte vorlesen. Bei Tätigkeiten im Ausland: Welche berufliche Stellung hätte dieser Tätigkeit in Deutschland ungefähr entsprochen?>>

--we:
if (64202 = 1) 10: ungelernte Arbeiterin
if (64202 = 1) 11: angelernte Arbeiterin, Teilfacharbeiterin
if (64202 = 1) 12: Facharbeiterin, Gesellin
if (64202 = 1) 13: Vorarbeiterin, Kolonnenführerin, Brigadierin
if (64202 = 1) 14: Meisterin, Polierin
if (64202 = 2) 20: einfache Tätigkeit, z.B. Verkäuferin
if (64202 = 2) 21: qualifizierte Tätigkeit, z.B. Sachbearbeiterin, technische Zeichnerin
if (64202 = 2) 22: hoch qualifizierte Tätigkeit oder Leitungsfunktion, z.B. Ingenieurin, wissenschaftliche Mitarbeiterin, Abteilungsleiterin
if (64202 = 2) 23: Tätigkeit mit umfassenden Führungsaufgaben, z.B. Direktorin, Geschäftsführerin, Mitglied des Vorstandes
if (64202 = 2) 24: Industrie- oder Werkmeisterin
if (64202 = 3) 30: im einfachen Dienst bis einschl. Oberamtsmeisterin
if (64202 = 3) 31: im mittleren Dienst, von Assistentin bis einschl. Hauptsekretärin bzw. Amtsinspektorin
if (64202 = 3) 32: im gehobenen Dienst, von Inspektorin bis einschl. Amtsrätin bzw. Oberamtsrätin sowie Grund-, Haupt- oder Realschullehrerin
if (64202 = 3) 33: im höheren Dienst, einschließlich Richterin, z.B. Lehrerin ab Studienrätin, Regierungsdirektorin
if (64202 = 4) 40: Mannschaftsdienstgrade
if (64202 = 4) 41: Unteroffizier, z.B. Stabsunteroffizier, Feldwebel, Oberfeldwebel
if (64202 = 4) 42: einfacher Offizier bis einschließlich Hauptmann
if (64202 = 4) 43: Stabsoffizier ab Major sowie General oder Admiral
if (64202 = 5) 51: Selbstständige in einem akademischen freien Beruf, z.B. Ärztin, Rechtsanwältin, Architektin
if (64202= 5) 52: Selbstständige in der Landwirtschaft
if (64202= 5) 53: Selbstständige in Handel, Gewerbe, Industrie, Dienstleistung; sonstige Selbstständigkeit oder sonstiges Unternehmertum
BUTTONS: verweigert (-97), weiß nicht (-98)

--ac: **autoif (64203 = 23) 64205 = 1**

--af:
if (64203 = 10 to 14, 20 to 22, 24, 30 to 33, 40 to 43, -97, -98) goto 64205
if (64203 = 23) goto 64205Z
if (64203 = 51 to 53) goto 64204
--end--

64204	--va: **msel_2** --fn: **64204** --vb: Anzahl Beschäftigter der Mutter --fr: Wie viele Beschäftigte hatte sie da? --we: 0: keine 1: 1 bis unter 5 2: 5 bis unter 10 3: 10 bis unter 20 4: 20 bis unter 50 5: 50 bis unter 100 6: 100 bis unter 200 7: 200 bis unter 250 8: 250 bis unter 500 9: 500 bis unter 1.000 10: 1.000 bis unter 2.000 11: 2.000 und mehr **BUTTONS: verweigert (-97), weiß nicht (-98)** --af: **goto 64205Z** --end--
64205	--va: **metw2_2** --fn: **64205** --vb: Leitungsposition Mutter --fr: War sie bei ihrer Tätigkeit in einer leitenden Position tätig? --we: 1: ja 2: nein **BUTTONS: verweigert (-97), weiß nicht (-98)** --af: **goto 64205Z** --end--
64205Z	--va: **[ZS] zs64d_9** --fn: **64205Z** --vb: Zeitstempel 9 64d_9 --fr: [ZS] Zeitstempel 9 64d_9 --af: **if (20513 <> -20) goto 64206** **if (20513 = -20) goto 64250Z** --end--

64206	--va: **vrolle_1** --fn: **64206** --vb: Vaterrolle --fr: Nun kommen wir zu Ihrem Vater. Wenn Sie hier von Ihrem „Vater“ sprechen, wen meinen Sie damit? --in:<<Vorgaben bitte vorlesen. Falls mehrere Väter (Adoptivvater, Stiefvater usw.), ist die Person gemeint, an die der Befragte bei den vorangegangenen Fragen gedacht hat, wenn von "Vater" die Rede war.>> --we: 1: Ihren leiblichen Vater 2: Ihren Stiefvater 3: Ihren Adoptivvater 4: Ihren Pflegevater 5: den Freund Ihrer Mutter 6: einen anderen Mann **BUTTONS: verweigert (-97), weiß nicht (-98), habe keinen Vater / Vater unbekannt (-5)** --af: **if (64206 <> -5) goto 64207** **if (64206 = -5) goto 64250Z** --end--

64207	--va:**v15_1** --fn: **64207** --vb: aufgewachsen mit Vater --fr: **if (64206 = 1, 3, 4, 97, -98)** Hat Ihr Vater mit Ihnen zusammen den größten Teil Ihrer Kindheit verbracht? Damit ist die Zeit bis zum 15. Lebensjahr gemeint. **if (64206 = 2)** Hat Ihr Stiefvater mit Ihnen zusammen den größten Teil Ihrer Kindheit verbracht? Damit ist die Zeit bis zum 15. Lebensjahr gemeint. **if (64206 = 5)** Hat der Freund Ihrer Mutter mit Ihnen zusammen den größten Teil Ihrer Kindheit verbracht? Damit ist die Zeit bis zum 15. Lebensjahr gemeint. **if (64206 = 6)** Hat dieser Mann mit Ihnen zusammen den größten Teil Ihrer Kindheit verbracht? Damit ist die Zeit bis zum 15. Lebensjahr gemeint. --in: <<Falls mehrere Väter (Adoptivvater, Stiefvater usw.), ist die Person gemeint, an die der Befragte bei den vorangegangenen Fragen gedacht hat, wenn von "Vater" die Rede war.>> --we: 1: ja 2: nein **BUTTONS: verweigert (-97), weiß nicht (-98)** --af: **goto 64208** --end--

64208	--va: **vgebj_1** --fn: **64208** --vb: Geburtsdatum Vater --fr: **if (64206 = 1, 3, 4, -97, -98)** Wann ist Ihr Vater geboren? Nennen Sie mir bitte nur das Geburtsjahr! **if (64206 = 2)** Wann ist Ihr Stiefvater geboren? Nennen Sie mir bitte nur das Geburtsjahr! **if (64206 = 5)** Wann ist der Freund Ihrer Mutter geboren? Nennen Sie mir bitte nur das Geburtsjahr! **if (64206 = 6)** Wann ist dieser Mann geboren? Nennen Sie mir bitte nur das Geburtsjahr! --in: <<Falls mehrere Väter (Adoptivvater, Stiefvater usw.), ist die Person gemeint, an die der Befragte bei den vorangegangenen Fragen gedacht hat, wenn von "Vater" die Rede war.>> --we: OFFEN: _ _ _ _ Geburtsjahr Vater **BUTTONS: verweigert (-97), weiß nicht (-98)** --ra: **(20106(gebj) – 90) to 20106(gebj)), -97, -98** --af: **goto 64208Z** --end--
64208Z	--va: **[ZS] zs64d_10** --fn: **64208Z** --vb: Zeitstempel 10 64d_10 --fr: [ZS] Zeitstempel 10 64d_10 --af: **goto 64209** --end--

64209	--va: **vleb_1** --fn: **64209** --vb: Vater lebt noch --fr: Lebt Ihr Vater (Stiefvater / diese Person) noch? --in: <<Falls mehrere Väter (Adoptivvater, Stiefvater usw.), ist die Person gemeint, an die der Befragte bei den vorangegangenen Fragen gedacht hat, wenn von "Vater" die Rede war.>> --we: 1: ja 2: nein **BUTTONS: verweigert (-97), weiß nicht (-98)** --af: **goto 64210** --end--
64210	--va: **vschul_1** --fn:**64210** --vb: höchster allgemeinbildender Schulabschluss Vater --fr: **if (64209 <> 2)** Welchen höchsten allgemein bildenden Schulabschluss hat Ihr Vater (Stiefvater / diese Person)? **if (64209 = 2)** Welchen höchsten allgemein bildenden Schulabschluss hatte Ihr Vater (Stiefvater / diese Person)? --in: <<Vorgaben nur bei Bedarf vorlesen, zuordnen lassen. Wenn Fachabitur angegeben wird, bitte nachfragen, ob damit die Zugangsberechtigung für ein Studium an einer Fachhochschule oder an einer Universität erworben wurde. Wenn Fachhochschule, dann zu Kategorie 4 zuordnen, wenn Universität, zu Kategorie 5 zuordnen. Bei Abschlüssen, die im Ausland erworben wurden, einordnen lassen: Was hätte diesem Abschluss in Deutschland ungefähr entsprochen?>> --we: 1: einfacher Haupt-/Volksschulabschluss/ 8.Klasse POS/ Berufsbildungsreife/ Berufsreife/ Erster allgemeinbildender Schulabschluss 2: qualifizierender Hauptschulabschluss/ Erweiterte Berufsbildungsreife/ Berufsreife mit Leistungsfeststellung/ Qualifizierter Hauptschulabschluss/ Sekundarabschluss I – Hauptschulabschluss/ Hauptschulabschluss nach Klasse 10 3: Mittlere Reife/ Real-/Wirtschaftsschulabschluss/ Fachschul-/Fachoberschulreife/ 10.Klasse POS/ Mittlerer Schulabschluss/ Mittlerer Bildungsabschluss/ Mittlerer Abschluss/ Erweiterter Sekundarabschluss/ Qualifizierter Sekundarabschluss/ Erweiterter Realschulabschluss/ Qualifizierter Realschulabschluss 4: Fachhochschulreife/Abschluss Fachoberschule 5: allgemeine/fachgebundene Hochschulreife/ Abitur/ EOS 12.Klasse 6: Sonder-/Förderschulabschluss

	7: anderer Abschluss **BUTTONS: kein Schulabschluss (-5), verweigert (-97), weiß nicht (-98)** --af: **if (64210 <> 7) goto 64212** **if (64210 = 7) goto 64211** --end--
64211	--va: **vschuls_1** --fn:**64211** --vb: anderer Schulabschluss Vater --fr: Was für ein Schulabschluss war das? --we: OFFEN: _____ **BUTTONS: verweigert (-97), weiß nicht (-98)** --af:**goto 64212** --end--
64212	--va: **vausb_1** --fn: **64212** --vb: höchster beruflicher Ausbildungsabschluss Vater --fr: **if (64209 <> 2)** Welchen höchsten beruflichen Ausbildungsabschluss hat Ihr Vater (Stiefvater / diese Person)? **if (64209 = 2)** Welchen höchsten beruflichen Ausbildungsabschluss hatte Ihr Vater (Stiefvater / diese Person)? --in: <<Vorgaben nicht vorlesen, Nennung zuordnen. Wenn kein Abschluss, sondern nur eine Einrichtung genannt wird: Nach Abschluss fragen. Bei Abschlüssen, die im Ausland erworben wurden, einordnen lassen: Was hätte diesem Abschluss in Deutschland ungefähr entsprochen?>> --we: 1: Abschluss einer Lehre (kaufmännisch, betrieblich, gewerblich, landwirtschaftlich), Gesellen- oder Gehilfenbrief, duale Ausbildung, DDR: Facharbeiterbrief 2: Meister, Technikerabschluss 3: Beamtenausbildung (Laufbahnprüfung) 4: Abschluss einer Schule des Gesundheitswesens 5: Berufsfachschulabschluss, Handelsschulabschluss 6: Fachschulabschluss (auch Abschluss der Fachakademie) 7: Fachschulabschluss in der DDR 8: Bachelor (z.B. B.A., B.Sc.) 9: Diplom, Master (M.A.)

	10: Magister, Staatsexamen 11: Promotion, Habilitation 12: Berufsakademie, Duale Hochschule ohne nähere Angabe 13: Verwaltungsfachhochschule ohne nähere Angabe 14: Fachhochschule, ehem. Ingenieursschule ohne nähere Angabe 15: Universität ohne nähere Angabe 16: Hochschulabschluss (Studium) ohne nähere Angabe 17: Betriebliche Anlernausbildung 19: DDR: Teilfacharbeiterabschluss 21: Anderer Ausbildungsabschluss **BUTTONS: kein beruflicher Ausbildungsabschluss (-5), verweigert (-97), weiß nicht (-98)** --ac: **autoif (64212 = 10, 11) 64217 = 4** --af: **if (64212 = 1, 2, 4 to 7, 11, 17, 19, -5, -97, -98) goto 64220Z** **if (64212= 3) goto 64220** **if (64212= 8, 9) goto 64217** **if (64212= 10) goto 64219** **if (64212= 12 to 16) goto 64215** **if (64212 = 21) goto 64213** --end--
64213	--va: **vausbs_1** --fn: **64213** --vb: anderer Ausbildungsabschluss Vater (offen) --fr: Welcher Abschluss war das? --we: OFFEN: _____ **BUTTONS: verweigert (-97), weiß nicht (-98)** --af: **goto 64214** --end--

64214	--va: **vinstausbs_1** --fn: **64214** --vb: andere Bildungseinrichtung Vater (offen) --fr: **if (64209 <> 2)** An welcher Bildungseinrichtung hat Ihr Vater (Stiefvater / diese Person) diesen Abschluss gemacht? **if (64209 = 2)** An welcher Bildungseinrichtung hatte Ihr Vater (Stiefvater / diese Person) diesen Abschluss gemacht? --we: OFFEN: _____ **BUTTONS: verweigert (-97), weiß nicht (-98)** --af: **goto 64219** --end--
64215	--va: **varths_1** --fn: **64215** --vb: Art Hochschulabschluss Vater --fr: Wie heißt dieser Abschluss genau? --in: <<Vorgaben bitte vorlesen.>> --we: 1: Bachelor (z.B. B.A., B.Sc., B.Eng., LL.B.) 2: Diplom, Master (z.B. M.A., M.Sc., LL.M.) 3: Magister, Staatsexamen 4: Promotion 5: anderer Abschluss **BUTTONS: verweigert (-97), weiß nicht (-98)** --ac: **autoif ((64215 = 3, 4) & 64212 = 16) 64217 = 4** --af: **if (64215 = 1 & (64212 = 12 to 15)) goto 64220Z** **if ((64215 = 1, 2, -97, -98) & 64212 = 16) goto 64217** **if ((64215 = 2, -97, -98) & (64212 = 12, 13)) goto 64220Z** **if ((64215 = 2, -97, -98) & (64212 = 14, 15)) goto 64219** **if (64215 = 3) goto 64219** **if (64215 = 4) goto 64220Z** **if (64215 = 5) goto 64216** --end--

64216	--va:**varthss_1** --fn: **64216** --vb: Anderer Hochschulabschluss Vater (offen) --fr: Welcher Abschluss war das? --we: OFFEN: _____ **BUTTONS: verweigert (-97), weiß nicht (-98)** --af: **if (64212 = 16) goto 64217** **if (64212 = 12, 13) goto 64220Z** **if (64212 = 14, 15) goto 64219** --end--
64217	--va:**vinsths_1** --fn: **64217** --vb: Hochschulabschluss verleihende Institution Vater --fr: **if (64209 <> 2)** Und an welcher Bildungseinrichtung hat Ihr Vater (Stiefvater / diese Person) diesen Abschluss gemacht? War das an einer Berufsakademie, an einer Verwaltungsfachhochschule, an einer Fachhochschule bzw. ehemaligen Ingenieurschule oder an einer Universität? **if (64209 = 2)** Und an welcher Bildungseinrichtung hatte Ihr Vater (Stiefvater / diese Person) diesen Abschluss gemacht? War das an einer Berufsakademie, an einer Verwaltungsfachhochschule, an einer Fachhochschule bzw. ehemaligen Ingenieurschule oder an einer Universität? --we: 1: Berufsakademie, Duale Hochschule 2: Verwaltungsfachhochschule 3: Fachhochschule bzw. ehemalige Fachhochschule 4: Universität (auch Technische, Medizinische, Kirchliche, Pädagogische oder Tierärztliche Hochschule, Musik- oder Kunsthochschule) 5: andere Einrichtung **BUTTONS: verweigert (-97), weiß nicht (-98)** --af: **if (64217 = 1, 2) goto 64220Z** **if ((64217 = 3, 4, -97, -98) & (64215 = 1 OR 64212 = 8)) goto 64220Z** **if ((64217 = 3, 4, -97, -98) & 64215 <> 1 & 64212 <> 8) goto 64219** **if (64217 = 5) goto 64218** --end--

64218	--va:**vinsthss_1** --fn: **64218** --vb: Andere Hochschulabschluss verleihende Institution Vater (offen) --fr: Was für eine Bildungseinrichtung war das genau? --we: OFFEN: _____ **BUTTONS: verweigert (-97), weiß nicht (-98)** --af: **if (64215 = 1 OR 64212 = 8) goto 64220Z** **if (64215 <> 1 & 64212 <> 8) goto 64219** --end--
64219	--va: **vpromo_1** --fn: **64219** --vb: Promotion Vater --fr: **if (64209 = 1, -97, -98)** Hat Ihr Vater (Stiefvater / diese Person) eine Promotion abgeschlossen? **if (64209 = 2)** Hatte Ihr Vater (Stiefvater / diese Person) eine Promotion abgeschlossen? --we: 1: ja 2: nein **BUTTONS: verweigert (-97), weiß nicht (-98)** --af: **goto 64220Z** --end--

64220	--va: **vbeamtausb_1** --fn: **64220** --vb: Art der Beamtenausbildung, Vater --fr: War das eine Beamtenausbildung für den einfachen, mittleren, gehobenen oder höheren Dienst? --in: <<Frage nicht stellen, wenn Art der Beamtenausbildung aus dem genannten Abschluss hervorgeht; dann Angabe zuordnen.>> --we: 1: einfacher Dienst 2: mittlerer Dienst 3: gehobener Dienst 4: höherer Dienst **BUTTONS: verweigert (-97), weiß nicht (-98)** --af: **goto 64220Z** --end--
64220Z	--va: **[ZS] zs64d_11** --fn: **64220Z** --vb: Zeitstempel 11 64d_11 --fr: [ZS] Zeitstempel 11 64d_11 --af: **goto 64221** --end--
64221	--va: **verw_1** --fn: **64221** --vb: Erwerbstätigkeit Vater --fr: Als Sie 15 Jahre alt waren, war Ihr Vater (Stiefvater / diese Person) da erwerbstätig? --we: 1: ja 2: nein **BUTTONS: Vater war zu diesem Zeitpunkt bereits verstorben (-5), verweigert (-97), weiß nicht (-98)** --af: **if (64221 = 1) goto 64223** **if (64221 <> 1) goto 64222** --end--

64222	--va: **verwv_1** --fn: **64222** --vb: ehemalige Erwerbstätigkeit Vater --fr: War Ihr Vater (Stiefvater / diese Person) in der Zeit, bis Sie 15 Jahre alt wurden, jemals erwerbstätig? --we: 1: ja 2: nein **BUTTONS: verweigert (-97), weiß nicht (-98)** --af: **if (64222 = 1) goto 64223** **if (64222 <> 1) goto 64227Z** --end--
64223	--va: **vberufs_1** --fn: **64223** --vb: Beruf Vater (offen) --fr: **if (64221 = 1)** Welche berufliche Tätigkeit hat Ihr Vater (Stiefvater / diese Person) da ausgeübt? **if (64222 = 1)** Welche berufliche Tätigkeit hat Ihr Vater (Stiefvater / diese Person) da überwiegend ausgeübt? --in: <<Genaue Berufsbezeichnung bzw. Tätigkeit nachfragen. Bitte z.B. nicht „Mechaniker“, sondern „Fein- oder Kfz-Mechaniker“; nicht „Lehrer“, sondern „Gymnasiallehrer für Geschichte“.>> --we: OFFEN: _____ **BUTTONS: verweigert (-97), weiß nicht (-98)** --af: **goto 64224** --end--

64224	--va: **vbs_1** --fn:**64224** --vb: berufliche Stellung Vater --fr: **if (64221 = 1)** Welche berufliche Stellung hatte Ihr Vater (Stiefvater / diese Person) damals inne? **if (64222 = 1)** Welche berufliche Stellung hatte Ihr Vater (Stiefvater / diese Person) damals überwiegend inne? --in: <<Vorgaben bitte vorlesen. Bei Tätigkeiten im Ausland: Welche berufliche Stellung hätte dieser Tätigkeit in Deutschland ungefähr entsprochen? Bei Zeitarbeit bzw. Saisonarbeit nach der überwiegenden beruflichen Stellung beim gleichen Arbeitgeber fragen!>> --we: 1: Arbeiter 2: Angestellter, auch Angestellte des öffentlichen Dienstes 3: Beamter, auch Richter 4: Zeit-/Berufssoldat 5: Selbständiger, z.B. in einem akademischen freien Beruf, z. B. Arzt, Rechtsanwalt, Architekt, in der Landwirtschaft, in Handel, Gewerbe, Industrie, Dienstleistung 6: Mithelfender Familienangehöriger 7: Freier Mitarbeiter **BUTTONS: verweigert (-97), weiß nicht (-98)** --af: **if (64224 = 1 to 5) goto 64225** **if (64224 = 6, 7) goto 64227** **if (64224 = -97, -98) goto 64227Z** --end--
64225	--va: **vdbs_1** --fn:**64225** --vb: genaue berufliche Stellung Vater --fr: **if (64224= 1)** Welche berufliche Stellung war das genau? **if (64224= 2)** Um welche Tätigkeit handelte es sich dabei genau? **if (64224= 3)** In welcher Laufbahngruppe war er da genau?

if (64224= 4)
In welchem Rang war er Zeit-/Berufssoldat?

if (64224= 5)
In welchem Bereich war er selbstständig: in einem akademischen freien Beruf, z.B. als Arzt, Rechtsanwalt, Architekt, in der Landwirtschaft oder in einem anderem Bereich, z.B. in Handel, Gewerbe, Industrie oder Dienstleistung?

--in:<<Vorgaben bitte vorlesen. Bei Tätigkeiten im Ausland: Welche berufliche Stellung hätte dieser Tätigkeit in Deutschland ungefähr entsprochen?>>

--we:
if (64224= 1) 10: ungelernter Arbeiter
if (64224= 1) 11: angelernter Arbeiter, Teilfacharbeiter
if (64224= 1) 12: Facharbeiter, Geselle
if (64224= 1) 13: Vorarbeiter, Kolonnenführer, Brigadier
if (64224= 1) 14: Meister, Polier
if (64224 = 2) 20: einfache Tätigkeit, z.B. Verkäufer
if (64224 = 2) 21: qualifizierte Tätigkeit, z.B. Sachbearbeiter, technischer Zeichner
if (64224 = 2) 22: hoch qualifizierte Tätigkeit oder Leitungsfunktion, z.B. Ingenieur, wissenschaftlicher Mitarbeiter, Abteilungsleiter
if (64224 = 2) 23: Tätigkeit mit umfassenden Führungsaufgaben, z.B. Direktor, Geschäftsführer, Mitglied des Vorstandes
if (64224 = 2) 24: Industrie- oder Werkmeister
if (64224= 3) 30: im einfachen Dienst bis einschl. Oberamtsmeister
if (64224= 3) 31: im mittleren Dienst, von Assistent bis einschl. Hauptsekretär bzw. Amtsinspektor
if (64224= 3) 32: im gehobenen Dienst, von Inspektor bis einschl. Amtsrat bzw. Oberamtsrat sowie Grund-, Haupt- oder Realschullehrer
if (64224= 3) 33: im höheren Dienst, einschließlich Richter, z.B. Lehrer ab Studienrat, Regierungsdirektor
if (64224= 4) 40: Mannschaftsdienstgrade
if (64224= 4) 41: Unteroffizier, z.B. Stabsunteroffizier, Feldwebel, Oberfeldwebel
if (64224= 4) 42: einfacher Offizier bis einschließlich Hauptmann
if (64224= 4) 43: Stabsoffizier ab Major sowie General oder Admiral
if (64224= 5) 51: Selbstständiger in einem akademischen freien Beruf, z.B. Arzt, Rechtsanwalt, Architekt
if (64224= 5) 52: Selbstständiger in der Landwirtschaft
if (64224= 5) 53: Selbstständiger in Handel, Gewerbe, Industrie, Dienstleistung; sonstige Selbstständigkeit oder sonstiges Unternehmertum
BUTTONS: verweigert (-97), weiß nicht (-98)

--ac: **autoif (64225 = 23) 64227 = 1**

--af:
if (64225 = 10 to 14, 20 to 22, 24, 30 to 33, 40 to 43, -97, -98) goto 64227
if (64225 = 23) goto 64227Z
if (64225 = 51 to 53) goto 64226
--end--

64226	--va: **vsel_1** --fn: **64226** --vb: Anzahl Beschäftigter des Vaters --fr: Wie viele Beschäftigte hatte er da? --we: 0: keine 1: 1 bis unter 5 2: 5 bis unter 10 3: 10 bis unter 20 4: 20 bis unter 50 5: 50 bis unter 100 6: 100 bis unter 200 7: 200 bis unter 250 8: 250 bis unter 500 9: 500 bis unter 1.000 10: 1.000 bis unter 2.000 11: 2.000 und mehr **BUTTONS: verweigert (-97), weiß nicht (-98)** --af: **goto 64227Z** --end--
64227	--va: **vetw2_1** --fn: **64227** --vb: Leitungsposition Vater --fr: War er bei seiner Tätigkeit in einer leitenden Position tätig? --we: 1: ja 2: nein **BUTTONS: verweigert (-97), weiß nicht (-98)** --af: **goto 64227Z** --end--
64227Z	--va: **[ZS] zs64d_12** --fn: **64227Z** --vb: Zeitstempel 12 64d_12 --fr: [ZS] Zeitstempel 12 64d_12 --af: **if (64207 <> 2) goto 64250Z** **if (64207 = 2) goto 64228** --end--

64228	--va: **v15_2_1** --fn: **64228** --vb: anderer Vater bis zum Alter 15 --fr: Abgesehen von dieser Person, gab es in Ihren ersten 15 Lebensjahren jemanden, der für Sie die Vaterrolle eingenommen hat? --we: 1: ja 2: nein **BUTTONS: verweigert (-97), weiß nicht (-98)** --af: **if (64228 = 1) goto 64229** **if (64228 <> 1) goto 64250Z** --end--
64229	--va: **vrolle_2** --fn: **64229** --vb: Vaterrolle --fr: Wer war das? --in:<<Vorgaben bitte vorlesen. >> --ac: **autoif (64229 = 1) h_vrolle_2 = 1** **autoif (64229 = 2) h_vrolle_2 = 2** **autoif (64229 = 3) h_vrolle_2 = 3** **autoif (64229 = 4) h_vrolle_2 = 4** **autoif (64229 = 5) h_vrolle_2 = 5** **autoif (64229 = 6, -97, -98) h_vrolle_2 = 6** --we: **(if 64206 <> 1)**1: Ihr leiblicher Vater 2: Ihr Stiefvater 3: Ihr Adoptivvater 4: Ihr Pflegevater 5: der Freund Ihrer Mutter 6: ein anderer Mann **BUTTONS: verweigert (-97), weiß nicht (-98)** --af: **goto 64230** --end--

64230	--va: **v15_2_2** --fn: **64230** --vb: aufgewachsen mit Vater --fr: Hat **<h_vrolle_2(label)>** mit Ihnen zusammen den größten Teil Ihrer Kindheit verbracht? Damit ist die Zeit bis zum 15. Lebensjahr gemeint. --in: <<Bei Bedarf: "Es ist die Person gemeint, bei der Sie bis zum Alter von 15 Jahren überwiegend gelebt haben.">> --we: 1: ja 2: nein **BUTTONS: verweigert (-97), weiß nicht (-98)** --af: **if (64230 = 1) goto 64231** **if (64230 <> 1) goto 64250Z** --end--
64231	--va: **vgebj_2** --fn: **64231** --vb: Geburtsdatum Vater --fr: Wann ist **<h_vrolle_2(label)>** geboren? Nennen Sie mir bitte nur das Geburtsjahr! --in: <<Bei Bedarf: "Es ist die Person gemeint, bei der Sie bis zum Alter von 15 Jahren überwiegend gelebt haben.">> --we: OFFEN: _ _ _ _ Geburtsjahr Vater **BUTTONS: verweigert (-97), weiß nicht (-98)** --ra: **(20106(gebj) – 90) to 20106(gebj)), -97, -98** --af: **goto 64231Z** --end--
64231Z	--va: **[ZS] zs64d_13** --fn: **64231Z** --vb: Zeitstempel 13 64d_13 --fr: [ZS] Zeitstempel 13 64d_13 --af: **goto 64232** --end--

64232	--va: **vleb_2** --fn: **64232** --vb: Vater lebt noch --fr: Lebt **<h_vrolle_2(label)>** noch? --in: <<Bei Bedarf: "Es ist die Person gemeint, bei der Sie bis zum Alter von 15 Jahren überwiegend gelebt haben.">> --we: 1: ja 2: nein **BUTTONS: verweigert (-97), weiß nicht (-98)** --af: **goto 64233** --end--
64233	--va: **vschul_2** --fn: **64233** --vb: höchster allgemeinbildender Schulabschluss Vater --fr: **if (64232 <> 2)** Welchen höchsten allgemein bildenden Schulabschluss hat **<h_vrolle_2(label)>**? **if (64232 = 2)** Welchen höchsten allgemein bildenden Schulabschluss hatte **<h_vrolle_2(label)>**? --in: <<Vorgaben nur bei Bedarf vorlesen, zuordnen lassen. Wenn Fachabitur angegeben wird, bitte nachfragen, ob damit die Zugangsberechtigung für ein Studium an einer Fachhochschule oder an einer Universität erworben wurde. Wenn Fachhochschule, dann zu Kategorie 4 zuordnen, wenn Universität, zu Kategorie 5 zuordnen. Bei Abschlüssen, die im Ausland erworben wurden, einordnen lassen: Was hätte diesem Abschluss in Deutschland ungefähr entsprochen?>> --we: 1: einfacher Haupt-/Volksschulabschluss/ 8.Klasse POS/ Berufsbildungsreife/ Berufsreife/ Erster allgemeinbildender Schulabschluss 2: qualifizierender Hauptschulabschluss/ Erweiterte Berufsbildungsreife/ Berufsreife mit Leistungsfeststellung/ Qualifizierter Hauptschulabschluss/ Sekundarabschluss I – Hauptschulabschluss/ Hauptschulabschluss nach Klasse 10 3: Mittlere Reife/ Real-/Wirtschaftsschulabschluss/ Fachschul-/Fachoberschulreife/ 10.Klasse POS/ Mittlerer Schulabschluss/ Mittlerer Bildungsabschluss/ Mittlerer Abschluss/ Erweiterter Sekundarabschluss/ Qualifizierter Sekundarabschluss/ Erweiterter Realschulabschluss/ Qualifizierter Realschulabschluss 4: Fachhochschulreife/Abschluss Fachoberschule 5: allgemeine/fachgebundene Hochschulreife/ Abitur/ EOS 12.Klasse 6: Sonder-/Förderschulabschluss 7: anderer Abschluss **BUTTONS: kein Schulabschluss (-5), verweigert (-97), weiß nicht (-98)**

	--af: **if (64233 <> 7) goto 64235** **if (64233 = 7) goto 64234** --end--
64234	--va: **vschuls_2** --fn: **64234** --vb: anderer Schulabschluss Vater --fr: Was für ein Schulabschluss war das? --we: OFFEN: _____ **BUTTONS: verweigert (-97), weiß nicht (-98)** --af: **goto 64235** --end--
64235	--va: **vausb_2** --fn: **64235** --vb: höchster beruflicher Ausbildungsabschluss Vater --fr: **if (64232 <> 2)** Welchen höchsten beruflichen Ausbildungsabschluss hat **<h_vrolle_2(label)>**? **if (64232 = 2)** Welchen höchsten beruflichen Ausbildungsabschluss hatte **<h_vrolle_2(label)>**? --in: <<Vorgaben nicht vorlesen, Nennung zuordnen. Wenn kein Abschluss, sondern nur eine Einrichtung genannt wird: Nach Abschluss fragen. Bei Abschlüssen, die im Ausland erworben wurden, einordnen lassen: Was hätte diesem Abschluss in Deutschland ungefähr entsprochen?>> --we: 1: Abschluss einer Lehre (kaufmännisch, betrieblich, gewerblich, landwirtschaftlich), Gesellen- oder Gehilfenbrief, duale Ausbildung, DDR: Facharbeiterbrief 2: Meister, Technikerabschluss 3: Beamtenausbildung (Laufbahnprüfung) 4: Abschluss einer Schule des Gesundheitswesens 5: Berufsfachschulabschluss, Handelsschulabschluss 6: Fachschulabschluss (auch Abschluss der Fachakademie) 7: Fachschulabschluss in der DDR 8: Bachelor (z.B. B.A., B.Sc.) 9: Diplom, Master (M.A.) 10: Magister, Staatsexamen 11: Promotion, Habilitation

	12: Berufsakademie, Duale Hochschule ohne nähere Angabe 13: Verwaltungsfachhochschule ohne nähere Angabe 14: Fachhochschule, ehem. Ingenieursschule ohne nähere Angabe 15: Universität ohne nähere Angabe 16: Hochschulabschluss (Studium) ohne nähere Angabe 17: Betriebliche Anlernausbildung 19: DDR: Teilfacharbeiterabschluss 21: Anderer Ausbildungsabschluss **BUTTONS: kein beruflicher Ausbildungsabschluss (-5), verweigert (-97), weiß nicht (-98)** --ac: **autoif (64235 = 10, 11) 64240 = 4** --af: **if (64235 = 1, 2, 4 to 7, 11, 17, 19, -5, -97, -98) goto 64243Z** **if (64235= 3) goto 64243** **if (64235= 8, 9) goto 64240** **if (64235= 10) goto 64242** **if (64235= 12 to 16) goto 64238** **if (64235 = 21) goto 64236** --end--
64236	--va: **vausbs_2** --fn: **64236** --vb: anderer Ausbildungsabschluss Vater (offen) --fr: Welcher Abschluss war das? --we: OFFEN: _____ **BUTTONS: verweigert (-97), weiß nicht (-98)** --af:**goto 64237** --end--

64237	--va: **vinstausbs_2** --fn: **64237** --vb: andere Bildungseinrichtung Vater (offen) --fr: **if (64232 <> 2)** An welcher Bildungseinrichtung hat **<h_vrolle_2(label)>** diesen Abschluss gemacht? **if (64232 = 2)** An welcher Bildungseinrichtung hatte **<h_vrolle_2(label)>** diesen Abschluss gemacht? --we: OFFEN: _____ **BUTTONS: verweigert (-97), weiß nicht (-98)** --af: **goto 64242** --end--
64238	--va: **varths_2** --fn: **64238** --vb: Art Hochschulabschluss Vater --fr: Wie heißt dieser Abschluss genau? --in: <<Vorgaben bitte vorlesen.>> --we: 1: Bachelor (z.B. B.A., B.Sc., B.Eng., LL.B.) 2: Diplom, Master (z.B. M.A., M.Sc., LL.M.) 3: Magister, Staatsexamen 4: Promotion 5: anderer Abschluss **BUTTONS: verweigert (-97), weiß nicht (-98)** --ac: **autoif ((64238 = 3, 4) & 64235 = 16) 64240 = 4** --af: **if (64238 = 1 & (64235 = 12 to 15)) goto 64243Z** **if ((64238 = 1, 2, -97, -98) & 64235 = 16) goto 64240** **if ((64238 = 2, -97, -98) & (64235 = 12, 13)) goto 64243Z** **if ((64238 = 2, -97, -98) & (64235 = 14, 15)) goto 64242** **if (64238 = 3) goto 64242** **if (64238 = 4) goto 64243Z** **if (64238 = 5) goto 64239** --end--

64239	--va:**varthss_2** --fn: **64239** --vb: Anderer Hochschulabschluss Vater (offen) --fr: Welcher Abschluss war das? --we: OFFEN: _____ **BUTTONS: verweigert (-97), weiß nicht (-98)** --af: **if (64235 = 16) goto 64240** **if (64235 = 12, 13) goto 64243Z** **if (64235 = 14, 15) goto 64242** --end--
64240	--va:**vinsths_2** --fn: **64240** --vb: Hochschulabschluss verleihende Institution Vater --fr: **if (64232 <> 2)** Und an welcher Bildungseinrichtung hat **<h_vrolle_2(label)>** diesen Abschluss gemacht? War das an einer Berufsakademie, an einer Verwaltungsfachhochschule, an einer Fachhochschule bzw. ehemaligen Ingenieurschule oder an einer Universität? **if (64232 = 2)** Und an welcher Bildungseinrichtung hatte **<h_vrolle_2(label)>** diesen Abschluss gemacht? War das an einer Berufsakademie, an einer Verwaltungsfachhochschule, an einer Fachhochschule bzw. ehemaligen Ingenieurschule oder an einer Universität? --we: 1: Berufsakademie, Duale Hochschule 2: Verwaltungsfachhochschule 3: Fachhochschule bzw. ehemalige Fachhochschule 4: Universität (auch Technische, Medizinische, Kirchliche, Pädagogische oder Tierärztliche Hochschule, Musik- oder Kunsthochschule) 5: andere Einrichtung **BUTTONS: verweigert (-97), weiß nicht (-98)** --af: **if (64240 = 1, 2) goto 64243Z** **if ((64240 = 3, 4, -97, -98) & (64238 = 1 OR 64235 = 8)) goto 64243Z** **if ((64240 = 3, 4, -97, -98) & 64238 <> 1 & 64235 <> 8) goto 64242** **if (64240 = 5) goto 64241** --end--

64241	--va: **vinsthss_2** --fn: **64241** --vb: Andere Hochschulabschluss verleihende Institution Vater (offen) --fr: Was für eine Bildungseinrichtung war das genau? --we: OFFEN: _____ **BUTTONS: verweigert (-97), weiß nicht (-98)** --af: **if (64238 = 1 OR 64235 = 8) goto 64243Z** **if (64238 <> 1 & 64235 <> 8) goto 64242** --end--
64242	--va: **vpromo_2** --fn: **64242** --vb: Promotion Vater --fr: **if (64232 = 1, -97, -98)** Hat **<h_vrolle_2(label)>** eine Promotion abgeschlossen? **if (64232 = 2)** Hatte **<h_vrolle_2(label)>** eine Promotion abgeschlossen? --we: 1: ja 2: nein **BUTTONS: verweigert (-97), weiß nicht (-98)** --af: **goto 64243Z** --end--

64243	--va: **vbeamtausb_2** --fn: **64243** --vb: Art der Beamtenausbildung, Vater --fr: War das eine Beamtenausbildung für den einfachen, mittleren, gehobenen oder höheren Dienst? --in: <<Frage nicht stellen, wenn Art der Beamtenausbildung aus dem genannten Abschluss hervorgeht; dann Angabe zuordnen.>> --we: 1: einfacher Dienst 2: mittlerer Dienst 3: gehobener Dienst 4: höherer Dienst **BUTTONS: verweigert (-97), weiß nicht (-98)** --af: **goto 64243Z** --end--
64243Z	--va: **[ZS] zs64d_14** --fn: **64243Z** --vb: Zeitstempel 14 64d_14 --fr: [ZS] Zeitstempel 14 64d_14 --af: **goto 64244** --end--
64244	--va: **verw_2** --fn: **64244** --vb: Erwerbstätigkeit Vater --fr: Als Sie 15 Jahre alt waren, war **<h_vrolle_2(label)>** da erwerbstätig? --we: 1: ja 2: nein **BUTTONS: Vater war zu diesem Zeitpunkt bereits verstorben (-5), verweigert (-97), weiß nicht (-98)** --af: **if (64244 = 1) goto 64246** **if (64244 <> 1) goto 64245** --end--

64245	--va: **verwv_2** --fn: **64245** --vb: ehemalige Erwerbstätigkeit Vater --fr: War **<h_vrolle_2(label)>** in der Zeit, bis Sie 15 Jahre alt wurden, jemals erwerbstätig? --we: 1: ja 2: nein **BUTTONS: verweigert (-97), weiß nicht (-98)** --af: **if (64245 = 1) goto 64246** **if (64245 <> 1) goto 64250Z** --end--
64246	--va: **vberufs_2** --fn: **64246** --vb: Beruf Vater (offen) --fr: **if (64244 = 1)** Welche berufliche Tätigkeit hat **<h_vrolle_2(label)>** da ausgeübt? **if (64245 = 1)** Welche berufliche Tätigkeit hat **<h_vrolle_2(label)>** da überwiegend ausgeübt? --in: <<Genaue Berufsbezeichnung bzw. Tätigkeit nachfragen. Bitte z.B. nicht „Mechaniker“, sondern „Fein- oder Kfz-Mechaniker“; nicht „Lehrer“, sondern „Gymnasiallehrer für Geschichte“.>> --we: OFFEN: _____ **BUTTONS: verweigert (-97), weiß nicht (-98)** --af: **goto 64247** --end--

64247	--va: **vbs_2** --fn: **64247** --vb: berufliche Stellung Vater --fr: **if (64244 = 1)** Welche berufliche Stellung hatte **<h_vrolle_2(label)>** damals inne? **if (64245 = 1)** Welche berufliche Stellung hatte **<h_vrolle_2(label)>** damals überwiegend inne? --in: <<Vorgaben bitte vorlesen. Bei Tätigkeiten im Ausland: Welche berufliche Stellung hätte dieser Tätigkeit in Deutschland ungefähr entsprochen? Bei Zeitarbeit bzw. Saisonarbeit nach der überwiegenden beruflichen Stellung beim gleichen Arbeitgeber fragen!>> --we: 1: Arbeiter 2: Angestellter, auch Angestellte des öffentlichen Dienstes 3: Beamter, auch Richter 4: Zeit-/Berufssoldat 5: Selbständiger, z.B. in einem akademischen freien Beruf, z. B. Arzt, Rechtsanwalt, Architekt, in der Landwirtschaft, in Handel, Gewerbe, Industrie, Dienstleistung 6: Mithelfender Familienangehöriger 7: Freier Mitarbeiter **BUTTONS: verweigert (-97), weiß nicht (-98)** --af: **if (64247 = 1 to 5) goto 64248** **if (64247 = 6, 7) goto 64250** **if (64247 = -97, -98) goto 64250Z** --end--
64248	--va: **vdbs_2** --fn: **64248** --vb: genaue berufliche Stellung Vater --fr: **if (64247= 1)** Welche berufliche Stellung war das genau? **if (64247= 2)** Um welche Tätigkeit handelte es sich dabei genau? **if (64247= 3)** In welcher Laufbahngruppe war er da genau?

if (64247= 4)
In welchem Rang war er Zeit-/Berufssoldat?

if (64247= 5)
In welchem Bereich war er selbstständig: in einem akademischen freien Beruf, z.B. als Arzt, Rechtsanwalt, Architekt, in der Landwirtschaft oder in einem anderem Bereich, z.B. in Handel, Gewerbe, Industrie oder Dienstleistung?

--in:<<Vorgaben bitte vorlesen. Bei Tätigkeiten im Ausland: Welche berufliche Stellung hätte dieser Tätigkeit in Deutschland ungefähr entsprochen?>>

--we:
if (64247= 1) 10: ungelernter Arbeiter
if (64247= 1) 11: angelernter Arbeiter, Teilfacharbeiter
if (64247= 1) 12: Facharbeiter, Geselle
if (64247= 1) 13: Vorarbeiter, Kolonnenführer, Brigadier
if (64247= 1) 14: Meister, Polier
if (64247 = 2) 20: einfache Tätigkeit, z.B. Verkäufer
if (64247 = 2) 21: qualifizierte Tätigkeit, z.B. Sachbearbeiter, technischer Zeichner
if (64247 = 2) 22: hoch qualifizierte Tätigkeit oder Leitungsfunktion, z.B. Ingenieur, wissenschaftliche/r Mitarbeiter, Abteilungsleiter
if (64247 = 2) 23: Tätigkeit mit umfassenden Führungsaufgaben, z.B. Direktor, Geschäftsführer, Mitglied des Vorstandes
if (64247 = 2) 24: Industrie- oder Werkmeister
if (64247= 3) 30: im einfachen Dienst bis einschl. Oberamtsmeister
if (64247= 3) 31: im mittleren Dienst, von Assistent bis einschl. Hauptsekretär bzw. Amtsinspektor
if (64247= 3) 32: im gehobenen Dienst, von Inspektor bis einschl. Amtsrat bzw. Oberamtsrat sowie Grund-, Haupt- oder Realschullehrer
if (64247= 3) 33: im höheren Dienst, einschließlich Richter, z.B. Lehrer ab Studienrat, Regierungsdirektor
if (64247= 4) 40: Mannschaftsdienstgrade
if (64247= 4) 41: Unteroffizier, z.B. Stabsunteroffizier, Feldwebel, Oberfeldwebel
if (64247= 4) 42: einfacher Offizier bis einschließlich Hauptmann
if (64247= 4) 43: Stabsoffizier ab Major sowie General oder Admiral
if (64247= 5) 51: Selbstständiger in einem akademischen freien Beruf, z.B. Arzt, Rechtsanwalt, Architekt
if (64247= 5) 52: Selbstständiger in der Landwirtschaft
if (64247= 5) 53: Selbstständiger in Handel, Gewerbe, Industrie, Dienstleistung; sonstige Selbstständigkeit oder sonstiges Unternehmertum
BUTTONS: verweigert (-97), weiß nicht (-98)

--ac: **autoif (64248 = 23) 64250 = 1**

--af:
if (64248 = 10 to 14, 20 to 22, 24, 30 to 33, 40 to 43, -97, -98) goto 64250
if (64248 = 23) goto 64250Z
if (64248 = 51 to 53) goto 64249
--end--

64249	--va: **vsel_2** --fn: **64249** --vb: Anzahl Beschäftigter des Vaters --fr: Wie viele Beschäftigte hatte er da? --we: 0: keine 1: 1 bis unter 5 2: 5 bis unter 10 3: 10 bis unter 20 4: 20 bis unter 50 5: 50 bis unter 100 6: 100 bis unter 200 7: 200 bis unter 250 8: 250 bis unter 500 9: 500 bis unter 1.000 10: 1.000 bis unter 2.000 11: 2.000 und mehr **BUTTONS: verweigert (-97), weiß nicht (-98)** --af: **goto 64250Z** --end--
64250	--va: **vetw2_2** --fn: **64250** --vb: Leitungsposition Vater --fr: War er bei seiner Tätigkeit in einer leitenden Position tätig? --we: 1: ja 2: nein **BUTTONS: verweigert (-97), weiß nicht (-98)** --af: **goto 64250Z** --end--
64250Z	--va: **[ZS] zs64d_15** --fn: **64250Z** --vb: Zeitstempel 15 64d_15 --fr: [ZS] Zeitstempel 15 64d_15 --af: **goto 32300Z (Modul 32cHaushalt)** --end--

	--st: **22AS_in - Schuleingangssteuerung Erstbefragung B109HS** **Grundlage: Haupterhebung E6 B93Erst V1.02 Feldversion** **Version 1.01** **Stand: 17.06.2014** --end--
22000Z	--va: **[ZS] zas01** --fn: **22000Z** --vb: Zeitstempel 1 Schule Eingangssteuerung --fr: [ZS] Zeitstempel 1 Schule Eingangssteuerung --af: **goto 22001** --ef: **Modul 60a: alle** --end--
	--va: **[HILF] h_etappe** --vb: Etappennummer --fr: [HILF] Etappennummer --we: 6: Etappe 6 7: Etappe 7 8: Etappe 8 --end--
22001	--va: **caseid** --fn: **22001** --vb: Personennummer --fr: [AUTO] Personennummer --ac: **autoif (20101a) h_etappe = 20101a** --af: **goto 22003Z** --end--

22003Z	--va: **[ZS] zas02** --fn: **22003Z** --vb: Zeitstempel 2 Schule Eingangssteuerung --fr: [ZS] Zeitstempel 2 Schule Eingangssteuerung --af: **goto 22100Z (Modul 22AS)** --end--

	--st: **22AS_out - Schulausgangssteuerung Erstbefragung B109HS** **Grundlage: Haupterhebung E6 B93Erst V1.01 Feldversion** **Version 1.01** **Stand: 02.06.2014** --end--
22200Z	--va: **[ZS] zas21** --fn: **22200Z** --vb: Zeitstempel 1 Schule Ausgangssteuerung --fr: [ZS] Zeitstempel 1 Schule Ausgangssteuerung --af: **goto 22201** --ef: **Modul 22AS: alle** --end--
	--va: **[HILF] h_etappe** --vb: Etappennummer --fr: [HILF] Etappennummer --we: 6: Etappe 6 7: Etappe 7 8: Etappe 8 --end--
22201	--va: **caseid** --fn: **22201** --vb: Personennummer --fr: [AUTO] Personennummer --ac: **autoif (20101a) h_etappe = 20101a** --af: **goto 22202Z** --end--

22202Z	--va: **[ZS] zas22** --fn: **22202Z** --vb: Zeitstempel 2 Schule Ausgangssteuerung --fr: [ZS] Zeitstempel 2 Schule Ausgangssteuerung --af: **if (20102(intj) - 20106(gebj) < 30) goto 23100Z (Modul 23BV)** **if (20102(intj) - 20106(gebj) >= 30) goto 23200Z (Modul 23BV_out)** --end--

	--st: **23BV_out - Berufsvorbereitung Ausgangssteuerung Erstbefragung B109HS** **Grundlage: Haupterhebung E6 B93Erst V1.02 Feldversion** **Version 1.01** **Stand: 17.06.2014** --end--
23200Z	--va: **[ZS] zbv21** --fn: **23200Z** --vb: Zeitstempel 1 Berufsvorbereitung Ausgangssteuerung --fr: [ZS] Zeitstempel 1 Berufsvorbereitung Ausgangssteuerung --af: **goto 23201** --ef: **Modul 22AS_out: 20102(intj) - 20106(gebj) >= 30** **Modul 23BV: alle** --end--
	--va: **[HILF] h_etappe** --vb: Etappennummer --fr: [HILF] Etappennummer --we: 6: Etappe 6 7: Etappe 7 8: Etappe 8 --end--
23201	--va: **caseid** --fn: **23201** --vb: Personennummer --fr: [AUTO] Personennummer --ac: **autoif (20101a) h_etappe = 20101a** --af: **if (ANY(23113 = 1 & h_bvdau2 = 2)) goto 43100Z (Modul E6E_43aFehlBV)** **if (NO(23113 = 1 & h_bvdau2 = 2)) goto 23202Z** --end--

23202Z	--va: **[ZS] zbv22** --fn: **23202Z** --vb: Zeitstempel 2 Berufsvorbereitung Ausgangssteuerung --fr: [ZS] Zeitstempel 2 Berufsvorbereitung Ausgangssteuerung --af: **goto 24100Z (Modul 24ABE6)** --ef: **Modul E6E_43aFehlBV: alle** --end--

	--st: **24AB_out - Ausbildung Ausgangssteuerung Erstbefragung B109HS** **Grundlage: Haupterhebung E6 B93Erst V1.02 Feldversion** **Version 1.03** **Stand: 12.08.2015** --end--
24200Z	--va: **[ZS] zab21** --fn: **24200Z** --vb: Zeitstempel 1 Ausbildung Ausgangssteuerung --fr: [ZS] Zeitstempel 1 Ausbildung Ausgangssteuerung --af: **goto 24201** --ef: **Modul 24ABE6: alle** --end--
	--va: **[HILF] h_etappe** --vb: Etappennummer --fr: [HILF] Etappennummer --we: 6: Etappe 6 7: Etappe 7 8: Etappe 8 --end--
24201	--va: **caseid** --fn: **24201** --vb: Personennummer --fr: [AUTO] Personennummer --ac: **autoif (20101a) h_etappe = 20101a** --af: **goto 24202** --end--

24202	--va: **abab2** --fn: **24202** --vb: ZP hat eine Ausbildung erfolgreich abgeschlossen. --fr: [AUTO] ZP hat eine berufliche Ausbildung erfolgreich abgeschlossen. --we: 1: Ausbildungsabschluss vorhanden 2: kein Ausbildungsabschluss vorhanden --ac: **autoif () 24202 = 2** **autoif (ANY(24140 = 1 & h_abE6 = 1)) 24202= 1** --af: **if (ANY(24120 = 1 & h_abE6 = 1 & h_abdau2 = 2)) goto 43200Z (Modul E6E_43bFehlAB)** **if (NO(24120 = 1 & h_abE6 = 1 & h_abdau2 = 2)) goto 24202Z** --end--
24202Z	--va: **[ZS] zab22** --fn: **24202Z** --vb: Zeitstempel 2 Ausbildung Ausgangssteuerung --fr: [ZS] Zeitstempel 2 Ausbildung Ausgangssteuerung --af: **goto 25200Z (Modul 25WD_out)** --ef: **Modul E6E_43bFehlAB: alle** --end--

	--st: **25WD_out - Wehrdienst Ausgangssteuerung Erstbefragung B109HS** **Grundlage: Haupterhebung E6 B93Erst V1.01 Feldversion** **Version 1.01** **Stand: 02.06.2014** --end--
25200Z	--va: **[ZS] zwd21** --fn: **25200Z** --vb: Zeitstempel 1 Wehrdienst Ausgangssteuerung --fr: [ZS] Zeitstempel 1 Wehrdienst Ausgangssteuerung --af: **goto 25201** --ef: **Modul 24AB_out: alle** --end--
	--va: **[HILF] h_etappe** --vb: Etappennummer --fr: [HILF] Etappennummer --we: 6: Etappe 6 7: Etappe 7 8: Etappe 8 --end--
25201	--va: **caseid** --fn: **25201** --vb: Personennummer --fr: [AUTO] Personennummer --ac: **autoif (20101a) h_etappe = 20101a** --af: **goto 25202Z** --end--

25202Z	--va: **[ZS] zwd22** --fn: **25202Z** --vb: Zeitstempel 2 Wehrdienst Ausgangssteuerung --fr: [ZS] Zeitstempel 2 Wehrdienst Ausgangssteuerung --af: **goto 26100Z (Modul 26ET)** --end--

	--st: **26ET_out - Erwerbstätigkeit Ausgangssteuerung Erstbefragung B109HS** **Grundlage: Haupterhebung E6 B93Erst V1.02 Feldversion** **Version 1.01** **Stand: 17.06.2014** --end--
26500Z	--va: **[ZS] zet51** --fn: **26500Z** --vb: Zeitstempel 1 Erwerbstätigkeit Ausgangssteuerung --fr: [ZS] Zeitstempel 1 Erwerbstätigkeit Ausgangssteuerung --af: **goto 26501** --ef: **Modul 26ET: alle** --end--
	--va: **[HILF] h_etappe** --vb: Etappennummer --fr: [HILF] Etappennummer --we: 6: Etappe 6 7: Etappe 7 8: Etappe 8 --end--
26501	--va: **caseid** --fn: **26501** --vb: Personennummer --fr: [AUTO] Personennummer --ac: **autoif (20101a) h_etappe = 20101a** --af: **if (ANY(26124 = 1)) goto 43300Z (Modul E6E_43cFehlET)** **if (NO(26124 = 1)) goto 26502Z** --end--

26502Z	--va: **[ZS] zet52** --fn: **26502Z** --vb: Zeitstempel 2 Erwerbstätigkeit Ausgangssteuerung --fr: [ZS] Zeitstempel 2 Erwerbstätigkeit Ausgangssteuerung --af: **goto 27100Z (Modul 27AL)** --ef: **Modul E6E_43cFehlET: alle** --end--

	--st: **27AL_out - Arbeitslosigkeit Ausgangssteuerung Erstbefragung B109HS** **Grundlage: Haupterhebung E6 B93Erst V1.01 Feldversion** **Version 1.01** **Stand: 02.06.2014** --end--
27300Z	--va: **[ZS] zal31** --fn: **27300Z** --vb: Zeitstempel 1 Arbeitslosigkeit Ausgangssteuerung --fr: [ZS] Zeitstempel 1 Arbeitslosigkeit Ausgangssteuerung --af: **goto 27301** --ef: **Modul 27AL: alle** --end--
	--va: **[HILF] h_etappe** --vb: Etappennummer --fr: [HILF] Etappennummer --we: 6: Etappe 6 7: Etappe 7 8: Etappe 8 --end--
27301	--va: **caseid** --fn: **27301** --vb: Personennummer --fr: [AUTO] Personennummer --ac: **autoif (20101a) h_etappe = 20101a** --af: **goto 27302Z** --end--

27302Z	--va: **[ZS] zal32** --fn: **27302Z** --vb: Zeitstempel 2 Erwerbstätigkeit Ausgangssteuerung --fr: [ZS] Zeitstempel 2 Erwerbstätigkeit Ausgangssteuerung --af: **goto 29100Z (Modul 29KI)** --end--

	--st: **29KI_out - Kinder Ausgangssteuerung Erstbefragung B109HS** **Grundlage: Haupterhebung E6 B93Erst V1.01 Feldversion** **Version 1.01** **Stand: 02.06.2014** --end--
29500Z	--va: **[ZS] zki51** --fn: **29500Z** --vb: Zeitstempel 1 Kinder Ausgangssteuerung --fr: [ZS] Zeitstempel 1 Kinder Ausgangssteuerung --af: **goto 29501** --ef: **Modul 29KI: alle** --end--
	--va: **[HILF] h_etappe** --vb: Etappennummer --fr: [HILF] Etappennummer --we: 6: Etappe 6 7: Etappe 7 8: Etappe 8 --end--
29501	--va: **caseid** --fn: **29501** --vb: Personennummer --fr: [AUTO] Personennummer --ac: **autoif (20101a) h_etappe = 20101a** --af: **goto 29503Z** --end--

29503Z	--va: **[ZS] zki52** --fn: **29503Z** --vb: Zeitstempel 2 Kinder Ausgangssteuerung --fr: [ZS] Zeitstempel 2 Kinder Ausgangssteuerung --af: **goto 30100Z (Modul 30X)** --end--

	--st: **30X_out – X-Modul Ausgangssteuerung Erstbefragung B109HS** **Grundlage: Haupterhebung E6 B93Erst V1.02 Feldversion** **Version 1.03** **Stand: 13.08.2015** --end--
30600Z	--va: **[ZS] zsx61** --fn: **30600Z** --vb: Zeitstempel 1 X-Modul Ausgangssteuerung --fr: [ZS] Zeitstempel 1 X-Modul Ausgangssteuerung --af: **goto 30601** --ef: **Modul E68E_30X: alle** --end--
	--va: **[HILF] h_etappe** --vb: Etappennummer --fr: [HILF] Etappennummer --we: 6: Etappe 6 7: Etappe 7 8: Etappe 8 --end--
	--va: **[HILF] h_asabi** --vb: Abitur/FHS-Reife in Deutschland erworben (22106a, 22108, 22122, 22142, 22145, Prüfmodul) --fr: [HILF] Abitur/FHS-Reife in Deutschland erworben (nach Prüfmodul) --we: 0: kein Abitur/FHS-Reife 1: Abitur/FHS-Reife in Deutschland erworben 2: Abitur/FHS-Reife im Ausland erworben --end--

30601	--va: **caseid** --fn: **30601** --vb: Personennummer --fr: [AUTO] Personennummer --ac: **autoif () h_etappe = 20101a** **autoif () h_asabi = 22106a** **autoif (ANY((22122 = 4, 5) & 22108 = 2) & h_asabi <> 1) h_asabi = 2** **autoif (ANY((22122 = 4, 5) & (22108 = 1, -97, -98))) h_asabi = 1** --af: **if (20101P28 = 5) goto 40100Z (Modul 40ÜM)** **if (20101P28 = 1 to 4, 8) goto 64114Z (Modul 64bFÖSQS)** --end--
30604	--va: **abab3** --fn: **30604** --vb: ZP hat jemals inklusive aktueller Welle eine Ausbildung erfolgreich abgeschlossen. --fr: [AUTO] ZP hat jemals inklusive aktueller Welle eine berufliche Ausbildung erfolgreich abgeschlossen. --we: 1: Ausbildungsabschluss vorhanden 2: kein Ausbildungsabschluss vorhanden --ac: **autoif (ANY(24140 = 1 & h_abE6 = 1)) 30604 = 1** **autoif (NO(24140 = 1 & h_abE6 = 1)) 30604 = 2** --af: **goto 30608** --ef: **Modul 40ÜM: NO(23113 = 1) & NO(24120 = 1 & h_abE6 = 1) & NO(24120 = 1 & (24111 = 6 to 10))** **Modul 40bRC: NO(24119b = 1)** **Modul 41SozKaplab: alle** --end--

30608	--va: **studab** --fn: **30608** --vb: ZP hat jemals inklusive aktueller Welle ein Studium erfolgreich abgeschlossen. --fr: [AUTO] ZP hat jemals inklusive aktueller Welle ein Studium erfolgreich abgeschlossen. --we: 1: Studienabschluss vorhanden 2: kein Studienabschluss vorhanden --ac: **autoif (ANY(24140 = 1 & (24111 = 6 to 10))) 30608 = 1** **autoif (NO(24140 = 1 & (24111 = 6 to 10))) 30608 = 2** --af: **goto 30610Z** --end--
30610Z	--va: **[ZS] zsx62** --fn: **30610Z** --vb: Zeitstempel 2 X-Modul Ausgangssteuerung --fr: [ZS] Zeitstempel 2 X-Modul Ausgangssteuerung --af: **goto 64121Z (Modul 64c)** --end--

	--st: **22AS - Schule** **Erstbefragung B109** **Grundlage: Hauptstudie E6 B93Erst V1.03 Feldversion** **Version 1.02** **Stand: 28.01.2015** --end--
22100Z	--va: **[ZS] zas1** --fn: **22100Z** --vb: Zeitstempel 1 Schulgeschichte --fr: [ZS] Zeitstempel 1 Schulgeschichte --af: **goto 22101** --ef: **Modul 22AS_in: alle** --end--
	--va: **[HILF] h_etappe** --vb: Etappenummer --fr: [HILF] Etappenummer --we: 6: Etappe 6 7: Etappe 7 8: Etappe 8 --end--
22101	--va: **caseid** --fn: **22101** --vb: Personennummer --fr: [AUTO] Personennummer --ac: **autoif (20101a) h_etappe = 20101a** --af: **if (h_etappe = 6) goto 22101a** **if (h_etappe = 8) goto 22107Z** --end--

22101a	--va: **asqkg1** --fn: **22101a** --vb: Kindergartenbesuch vor Einschulung --fr: Nun möchte ich Ihnen einige Fragen zu Ihrer Kindergarten- und Schulzeit stellen. Sind Sie vor der Einschulung irgendwann einmal in den Kindergarten gegangen? --in: << Hinweis: In einigen Bundesländern gibt es die Bezeichnung Kindergärten nicht, hier werden sie als Kindertagesstätten bezeichnet.>> --we: 1: ja 2: nein **BUTTONS: verweigert (-97), weiß nicht (-98)** --af: **goto 22107Z** --end--
	--st: **BEGINN der Schulepisodenschleife** --end--
22107Z	--va: **[ZS] zas1b** --fn: **22107Z** --vb: Zeitstempel 1b Schulgeschichte --fr: [ZS] Zeitstempel 1b Schulgeschichte --af: **goto 22103** --ef: **Modul30; 30300 = 2 OR 30302 = 1** --end--
	--va: **[HILF] h_dauertan** --vb: Episode dauert an --fr: [HILF] Episode dauert an --we: 1: Episode dauert an 2: Episode endet zum Interviewmonat 3: Episode endet vor Interviewmonat 4: Episodenende = Missing --end--

22103	--va: **asmod** --fn: **22103** --vb: Episodenmodus --fr: [AUTO] Episodenmodus --we: 1: Erstbefragung 4: im X-Modul ergänzt --ac: **autoif (30300 <> 2) 22103 = 1** **autoif (30300 = 2) 22103 = 4** --af: **goto 22107** --end--
22107	--va: **asnr** --fn: **22107** --vb: Schulepisodennummer --fr: [AUTO] Nummer der Schulepisode --af: **goto 22108** --end--

22108	--va: **asinaus** --fn: **22108** --vb: Schulbesuch in Deutschland? --fr: **if (22103 = 1 & 22107 = 1 & h_etappe = 8)** Kommen wir nun zu Ihrer Schulzeit. Hier wollen wir alle allgemeinbildenden Schulen, z.B. Grundschule, Hauptschule, Realschule oder Gymnasium, erfassen, die Sie jemals besucht haben. Die erste Schule, die Sie je besucht haben, war das eine Schule in Deutschland? **if (22103 = 1 & 22107 = 1 & h_etappe = 6)** Kommen wir nun zu Ihrer Schulzeit. Hier wollen wir alle allgemeinbildenden Schulen, z.B. Grundschule, Hauptschule, Realschule oder Gymnasium, erfassen, die Sie jemals besucht haben. Hierzu gehören auch alle Schulwechsel oder Unterbrechungen der Schulzeit beispielsweise wegen längerer Krankheit oder einem Umzug. Die erste Schule, die Sie je besucht haben, war das eine Schule in Deutschland? **if (22103 = 4 OR 22107 > 1)** War das eine Schule in Deutschland? --in: **if (h_etappe = 8)** <<Bitte nach heutigem Gebietsstand zuordnen! Hier sollen nur Schulen aufgenommen werden, die (auch) zu einem allgemeinbildenden Schulabschluss (d.h. Hauptschulabschluss, Mittlere Reife, Fachhochschulreife, Abitur) führen. Außerdem auch Grundschulen aufnehmen.>> **if (h_etappe = 6)** << Hier sollen nur Schulen aufgenommen werden, die (auch) zu einem allgemeinbildenden Schulabschluss (d.h. Hauptschulabschluss, Mittlere Reife, Fachhochschulreife, Abitur) führen. Außerdem auch Grundschulen aufnehmen. Auf Nachfrage: Längere Krankheit bedeutet mindestens 3 Monate Schulunterbrechung. >> --we: 1: ja 2: nein **if (h_etappe = 8 & 22107 = 1)** -6: NIE Schule besucht **BUTTONS: verweigert (-97), weiß nicht (-98)** --af: **if (22108 = 1) goto 22109** **if (22108 = 2) goto 22112** **if (22108 = -6) goto 22134Z** **if (22108 = -97, -98) goto 22114** --end--

22109	--va: **asgem** --fn: **22109** --vb: Gemeinde der Schule --fr: Können Sie mir den Ort bzw. die Gemeinde nennen, in dem sich diese Schule befindet/befand? --in: <<Bitte nach heutigem Gebietsstand zuordnen!>> --we: [Gemeindeliste] **BUTTONS: Ort nicht in Liste (-96), verweigert (-97), weiß nicht (-98)** --af: **if (22109 <> -96, 1011) goto 22114** **if (22109 = 1011) goto 22111b** **if (22109 = -96) goto 22110** --end--
22110	--va: **asgems** --fn: **22110** --vb: Gemeindename der Schule (offen) --fr: Dieser Ort kommt nicht in unserer Liste vor. Damit wir den Ortsnamen in unsere Liste aufnehmen können, nennen Sie mir bitte noch einmal den Ort der Schule genau! --in: <<Bitte Ortsnamen genau und in korrekter Schreibweise erfassen!>> --we: OFFEN: _____ **BUTTONS: verweigert (-97), weiß nicht (-98)** --af: **if (22110 <> -97, -98) goto 22111** **if (22110 = -97, -98) goto 22114** --end--

22111	--va: **asbl** --fn: **22111** --vb: Bundesland der Schule --fr: Zu welchem Bundesland gehört dieser Ort heute? --in: <<Nicht vorlesen, zutreffenden Code markieren! Bei Rückfragen: gemeint ist der Name des Bundeslands zu dem der Ort !!heute!! gehört.>> --we: 1: Schleswig-Holstein 2: Hamburg 3: Niedersachsen 4: Bremen 5: Nordrhein-Westfalen 6: Hessen 7: Rheinland-Pfalz 8: Baden-Württemberg 9: Bayern 10 :Saarland 11: Berlin(Gesamt) 12: Brandenburg 13: Mecklenburg-Vorpommern 14: Sachsen 15: Sachsen-Anhalt 16: Thüringen **BUTTONS: verweigert (-97), weiß nicht (-98)** --af: **if (22111 = 11) goto 22111b** **if (22111 <> 11) goto 22114** --end--

22111b	--va: **asgemb** --fn: **22111b** --vb: Schulbesuch in Berlin --fr: Um welchen Berliner Bezirk handelt/handelte es sich dabei? --in: <<Vorgaben nicht vorlesen. Falls Doppelbezeichnungen genannt werden (z.B. Friedrichshain-Kreuzberg) bitte nachfragen, um welchen der beiden Bezirke es sich handelt. Falls Bezeichnungen genannt werden, die nicht in der Liste vorhanden sind (z.B. Mahlsdorf, Moabit, Rudow usw.), bitte nachfragen: „Und zu welchem Bezirk gehört das?“>> --we: 1: Charlottenburg 2: Friedrichshain 3: Hellersdorf 4: Hohenschönhausen 5: Köpenick 6: Kreuzberg 7: Lichtenberg 8: Marzahn 9: Mitte 10: Neukölln 11: Pankow 12: Prenzlauer Berg 13: Reinickendorf 14: Schöneberg 15: Spandau 16: Steglitz 17: Tempelhof 18: Tiergarten 19: Treptow 20: Wedding 21: Weißensee 22: Wilmersdorf 23: Zehlendorf **BUTTONS: Bezirk nicht in Liste (-96), verweigert (-97), weiß nicht (-98)** --af: **if (22111b = 9) goto 22111c** **if (22111b = 11) goto 22111d** **if (22111b = 7) goto 22111e** **if (22111b <> 7, 9, 11) goto 22114** --end--

22111c	--va: **asgemb9** --fn: **22111c** --vb: Schulbesuch in Berlin Mitte --fr: Der heutige Bezirk Mitte setzt sich ja aus den früheren Bezirken Mitte, Tiergarten und Wedding zusammen. Um welchen dieser Bezirke handelt es sich: um Mitte, Tiergarten oder Wedding? --we: 9: Mitte 18: Tiergarten 20: Wedding **BUTTONS: verweigert (-97), weiß nicht (-98)** --ra: **9, 18, 20, -97, -98** --ac: **autoif (22111c > 0) 22111b = 22111c** --af: **goto 22114** --end--
22111d	--va: **asgemb11** --fn: **22111d** --vb: Schulbesuch in Berlin Pankow --fr: Der heutige Bezirk Pankow setzt sich ja aus den früheren Bezirken Pankow, Prenzlauer Berg und Weißensee zusammen. Um welchen dieser Bezirke handelt es sich: um Pankow, Prenzlauer Berg oder Weißensee? --we: 11: Pankow 12: Prenzlauer Berg 21: Weißensee **BUTTONS: verweigert (-97), weiß nicht (-98)** --ra: **11, 12, 21, -97, -98** --ac: **autoif (22111d > 0) 22111b = 22111d** --af: **goto 22114** --end--

22111e	--va: **asgemb7** --fn: **22111e** --vb: Schulbesuch in Berlin Lichtenberg --fr: Der heutige Bezirk Lichtenberg setzt sich ja aus den früheren Bezirken Lichtenberg und Hohenschönhausen zusammen. Um welchen dieser Bezirke handelt es sich: um Lichtenberg oder Hohenschönhausen? --we: 4: Hohenschönhausen 7: Lichtenberg **BUTTONS: verweigert (-97), weiß nicht (-98)** --ra: **4, 7, -97, -98** --ac: **autoif (22111e > 0) 22111b = 22111e** --af: **goto 22114** --end--
22112	--va: **asland** --fn: **22112** --vb: Land der Schule --fr: In welchem Land war die Schule? --we: [Länderliste] **BUTTONS: Land nicht in Liste (-96), verweigert (-97), weiß nicht (-98)** --af: **if (22112 = -96) goto 22113** **if (22112 <> -96 & h_etappe = 6) goto 22114** **if (22112 <> -96 & h_etappe = 8) goto 22118** --end--

22113	--va: **aslands** --fn: **22113** --vb: Land der Schule offen --fr: Dieses Land kommt nicht in unserer Liste vor. Damit wir das Land in unsere Liste aufnehmen können, nennen Sie mir bitte noch einmal das Land, in dem die Schule lag/liegt, genau! --in: <<Bitte den Namen des Landes genau und in korrekter Schreibweise erfassen.>> --we: OFFEN: _____ **BUTTONS: verweigert (-97), weiß nicht (-98)** --af: **if (h_etappe = 6) goto 22114** **if (h_etappe = 8) goto 22118** --end--

22114	--va: **astyp** --fn: **22114** --vb: Schulform --fr: **if (h_etappe = 8 OR (h_etappe = 6 & 22108 <> 2))** Was für eine Schule haben Sie da besucht? (War das z.B. eine Grundschule, eine Hauptschule, eine Realschule, ein Gymnasium?) **if (h_etappe = 6 & 22108 = 2)** Welche Schule haben Sie da besucht? Bitte geben Sie den entsprechenden deutschen Schultyp an. --in: <<Vorgaben nicht vorlesen. Hier sollen nur Schulen aufgenommen werden, die (auch) zu einem allgemeinbildenden Schulabschluss führen. Außerdem auch Grundschulen aufnehmen.>> --we: 1: Grundschule 2: Orientierungsstufe, auch Erprobungsstufe und Förderstufe z.B. in Meckl.-Vorpommern, Rheinland-Pfalz **if (h_etappe = 8)** 3: Volksschule 4: Hauptschule **if (h_etappe = 6)** 5: Realschule **if (h_etappe = 8)** 5: Realschule, bis 1964: Mittelschule 6: verbundene Haupt- und Realschule, auch Sekundar-, Regel-, Mittel-, Ober- und Wirtschaftsschule, Regionale Schule, Regionalschulen, Erweiterte Realschule, Realschule plus, Gemeinschaftsschule, Werkrealschule, Stadtteilschule, Mittelstufenschule, Duale Oberschule **if (h_etappe = 8)** 7: Polytechnische Oberschule (POS) 8: Gymnasium, auch Kolleg **if (h_etappe = 8)** 9: Erweiterte Oberschule (EOS) 10: Gesamtschule, auch integrierte Schulen 11: Waldorfschule 12: Sonder-/Förderschule, auch Förderzentrum 13: berufliche Schule zur Erreichung eines allgemeinbildenden Schulabschlusses, z.B. Fachoberschule 14: andere Schule **BUTTONS: verweigert (-97), weiß nicht (-98)** --ac: **autoif (22114 = 1, 2) 22121 = 1** --af: **if ((22114 = 1 to 5, 7, 9, 11, 12) OR 22108 = 2) goto 22118** **if ((22114 = 6, 10) & 22108 <> 2) goto 22117b** **if ((22114 = 8, 13, 14) & 22108 <> 2) goto 22115** **if ((22114 = -97, -98) & 22108 <> 2) goto 22117** --end--

22115	--va: **astyps1** --fn: **22115** --vb: Form der Schule --fr: **if (22114 = 14)** Was war das für eine Schule genau? **if (22114 = 13)** Was war das für eine berufliche Schule? **if (22114 = 8)** Was war das für ein Gymnasium genau? --in: **if (h_etappe = 8)** <<Hier sollen nur Schulen aufgenommen werden, die (auch) zu einem allgemeinbildenden Schulabschluss führen.>> **if (h_etappe = 6)** <<Hier sollen nur Schulen aufgenommen werden, die (auch) zu einem allgemeinbildenden Schulabschluss führen. Unter „andere berufliche Gymnasien“ zählen alle !!beruflichen!! Gymnasien z.B. mit agrarwissenschaftlicher, biotechnologischer, ernährungswissenschaftlicher oder sozialwissenschaftlicher Ausrichtung, !!aber nicht!! Wirtschaftsgymnasien und Technische Gymnasien. Diese werden extra kodiert.>> --we: **if (22114 = 13, 14)** [Schulliste A] **if (22114 = 8)** [Schulliste B] **BUTTONS: Schule nicht in Liste (-96), verweigert (-97), weiß nicht (-98)** --af: **if ((22115 = 2, 8 to 10, 14 to 17, 19 to 27) & h_etappe = 6) goto 22116a** **if ((22115 = 1, 3 to 7, 11 to 13, 18, -97, -98) & h_etappe = 6) goto 22118** **if ((22115 = 10, 19 to 27) & h_etappe = 8) goto 22117** **if ((22115 = 1 to 9, 11 to 18, -97, -98) & h_etappe = 8) goto 22118** **if (22115 = -96) goto 22116** --end--

22116	--va: **astyps2** --fn: **22116** --vb: andere Schulform --fr: Diese Schule kommt nicht in unserer Liste vor. Damit wir die Schule in unsere Liste aufnehmen können, nennen Sie mir bitte noch einmal die genaue Bezeichnung der Schule! --we: OFFEN: _____ **BUTTONS: verweigert (-97), weiß nicht (-98)** --af: **if (h_etappe = 8) goto 22117** **if (h_etappe = 6) goto 22116a** --end--
22116a	--va: **asbszug** --fn: **22116a** --vb: Berufliche Schule Zugangsvoraussetzung --fr: Um einen bestimmten Bildungsgang oder eine bestimmte Schule besuchen zu können, benötigt man manchmal sogar mehrjährige Berufserfahrung oder eine abgeschlossene Ausbildung. Mussten Sie auch solche Voraussetzungen erfüllen, um Ihre aktuelle Schule zu besuchen? --we: 1: ja 2: nein **BUTTONS: verweigert (-97), weiß nicht (-98)** --af: **if (22115 = 10, 19 to 27, -96) goto 22117** **if (22115 = 2, 8, 9, 14 to 17) goto 22118** --end--

22117	--va: **asberuf** --fn: **22117** --vb: Integrierte Berufsausbildung --fr: War das ein Ausbildungsgang, bei dem Sie die Möglichkeit hatten, auch eine Berufsausbildung zu machen? --we: 1: ja 2: nein **BUTTONS: verweigert (-97), weiß nicht (-98)** --af: **goto 22118** --end--
22117b	--va: **astypd4_2** --fn: **22117b** --vb: Schulzweig Gesamtschule/SmB --fr: Welchen Zweig besuchten Sie da? --in: <<Antwortmöglichkeiten bitte vorlesen. Falls der Befragte angibt, dass es (noch) keine Trennung in Schulzweige gibt / gab, bitte BUTTON benutzen!>> --we: 1: Hauptschule 2: Realschule 3: Gymnasialer Zweig **BUTTONS: keine Trennung in Schulzweige (-20), verweigert (-97), weiß nicht (-98)** --af: **goto 22118** --end--
22118	--va: **asstdat (asstm / asstj)** --fn: **22118** --vb: Startdatum (-monat/-jahr) Schulepisode --fr: **if (h_etappe = 8 OR (h_etappe = 6 & 22107 > 1)** Von wann bis wann haben Sie diese Schule besucht? **if (h_etappe = 6 & 22107 = 1)** In der Regel kommt man mit 6 oder 7 Jahren in die Schule, manche Kinder auch schon mit 5 Jahren. Sie sind ja **<20106(gebj)>** geboren. Wie war das bei Ihnen? Von wann bis wann haben Sie diese Schule besucht? --in: **if (h_etappe = 8)** <<Erinnert sich ZP nur an Jahreszeiten, bitte folgende Nummern eingeben: 21 = Jahresanfang/Winter,

	24 = Frühjahr/Ostern, 27 = Jahresmitte/Sommer, 30 = Herbst, 32 = Jahresende.>> **if (h_etappe = 6 & (22114 = 1, 2))** << Hilfe beim Berechnen der Datumsangabe ist hier ausdrücklich erlaubt! Falls ZP sich nicht an das Startjahr der Schulepisode erinnert: „Wie alt waren Sie denn, als Sie in diese Schule kamen?“ und anhand des Alters und des Geburtsjahrs (**<20106(gebj)>**) mit ZP zusammen das Startjahr berechnen. Wenn ZP unsicher ist, wann das Schuljahr beginnt: „Wann beginnt bei Ihnen (in Ihrem Bundesland) üblicherweise das Schuljahr? Ist das im Juli, August oder September.“ Erinnert sich ZP nur an Jahreszeiten, bitte folgende Nummern eingeben: 21 = Jahresanfang/Winter, 24 = Frühjahr/Ostern, 27 = Jahresmitte/Sommer, 30 = Herbst, 32 = Jahresende.>> **if (h_etappe = 6 & (22114 <> 1, 2))** << Falls ZP sich nicht an das Startjahr der Schulepisode erinnert: „Wie alt waren Sie denn, als Sie in diese Schule kamen?“ und anhand des Alters und des Geburtsjahrs (**<20106(gebj)>**) mit ZP zusammen das Startjahr berechnen. Wenn ZP unsicher ist, wann das Schuljahr beginnt: „Wann beginnt bei Ihnen (in Ihrem Bundesland) üblicherweise das Schuljahr? Ist das im Juli, August oder September.“ Erinnert sich ZP nur an Jahreszeiten, bitte folgende Nummern eingeben: 21 = Jahresanfang/Winter, 24 = Frühjahr/Ostern, 27 = Jahresmitte/Sommer, 30 = Herbst, 32 = Jahresende.>> --we: von Monat ____ Jahr _____ **BUTTONS: verweigert (-97), weiß nicht (-98)** --af: **goto 22119** --end--

22119	--va: **asenddat (asendm / asendj)** --fn: **22119** --vb: Enddatum (-monat/-jahr) Schulepisode --fr: (Bis wann haben Sie diese Schule besucht?) --in: **if (h_etappe = 8)** <<Erinnert sich ZP nur an Jahreszeiten, bitte folgende Nummern eingeben: 21 = Jahresanfang/Winter, 24 = Frühjahr/Ostern, 27 = Jahresmitte/Sommer, 30 = Herbst, 32 = Jahresende>> **if (h_etappe = 6)** <<Falls ZP sich nicht an das Endjahr der Schulepisode erinnert: „Wie alt waren Sie denn, als Sie diese Schule verlassen haben?“ und anhand des Alters und des Geburtsjahrs (**<20106(gebj)>**) mit ZP zusammen das Endjahr berechnen. Erinnert sich ZP nur an Jahreszeiten, bitte folgende Nummern eingeben: 21 = Jahresanfang/Winter, 24 = Frühjahr/Ostern, 27 = Jahresmitte/Sommer, 30 = Herbst, 32 = Jahresende>> --we: bis Monat ____ Jahr _____ **BUTTONS: besucht noch diese Schule (-5), verweigert (-97), weiß nicht (-98)** --ac: **autoif (22119 = -5) h_dauertan = 1** **autoif (22119 = 20102(intm/intj)) h_dauertan = 2** **autoif (22119 > 0 & 22119 < 20102(intm/intj)) h_dauertan = 3** **autoif (22119 = -97, -98) h_dauertan = 4** **autoif (22119 = -5) 22120 = 1** **autoif (22119 = -5) 22119 = 20102(intm/intj)** **autoif ((22119 – 20106(gebm/gebj) <= 168) & (22114 <> 1, 2)) 22121 = 1** --af: **if ((h_dauertan = 1, 4) & (22114 <> 1, 2)) goto 22121** **if ((h_dauertan = 1, 3, 4) & (22114 = 1, 2)) goto 22133aZ** **if (h_dauertan = 2) goto 22120** **if (h_dauertan = 3 & (22119 – 20106(gebm/gebj) <= 168) & (22114 <> 1, 2)) goto 22122** **if (h_dauertan = 3 & (22119 – 20106(gebm/gebj) > 168) & (22114 <> 1, 2)) goto 22121** --end--

22120	--va: **asiz** --fn: **22120** --vb: Andauern der Schulepisode --fr: Besuchen Sie heute noch diese Schule? --we: 1: ja, besuche diese Schule noch 2: nein **BUTTONS: verweigert (-97), weiß nicht (-98)** --ac: **autoif (22120 = 1) h_dauertan = 1** --af: **if (22114 <> 1, 2) goto 22121** **if (22114 = 1, 2) goto 22133aZ** --end--
22121	--va: **asvz** --fn: **22121** --vb: Haupt-/Nebentätigkeit --fr: **if (h_dauertan = 1)** Besuchen Sie diese Schule hauptsächlich oder nebenher, d.h. neben einer Erwerbstätigkeit oder Ausbildung? **if (h_dauertan = 2, 3, 4)** Haben Sie diese Schule hauptsächlich oder nebenher, d.h. neben einer Erwerbstätigkeit oder Ausbildung, besucht? --in: **if (h_etappe = 6)** << Mit hauptsächlich ist gemeint, dass die Schule in Vollzeit besucht wird, mit nebenher ist gemeint, dass die Schule in Teilzeit besucht wird.>> --we: 1: hauptsächlich 2: nebenher **BUTTONS: verweigert (-97), weiß nicht (-98)** --af: **if (h_dauertan = 2, 3, 4) goto 22122** **if (h_dauertan = 1) goto 22129** --end--
22122	--va: **asz** --fn: **22122** --vb: Schulabschluss

--fr:
if (h_etappe = 8 & (22108 = 1, -97, -98))
Und welchen Schulabschluss haben Sie gemacht?

if (h_etappe = 6 & (22108 = 1, -97, -98))
Und welchen Schulabschluss haben Sie dort gemacht?

if (h_etappe = 8 & 22108 = 2)
Und welchen Schulabschluss haben Sie gemacht? Bitte nennen Sie mir den entsprechenden deutschen Schulabschluss.

if (h_etappe = 6 & 22108 = 2)
Und welchen Schulabschluss haben Sie dort gemacht? Bitte nennen Sie mir den entsprechenden deutschen Schulabschluss.

--in: <<Vorgaben nicht vorlesen. Wenn Fachabitur angegeben wird, bitte nachfragen, ob damit die Zugangsberechtigung für ein Studium an einer Fachhochschule oder an einer Universität erworben wurde. Wenn Fachhochschule, dann zu Kategorie 4 zuordnen, wenn Universität, zu Kategorie 5 zuordnen.>>

--we:
if (h_etappe = 6) 1: einfacher Hauptschulabschluss / Berufsbildungs- / Berufsreife / Erster allgemeinbildender Schulabschluss
if (h_etappe = 8) 1: einfacher Haupt- / Volksschulabschluss / 8. Klasse POS
2: qualifizierender / qualifizierter Hauptschulabschluss / Erweiterte Berufsbildungsreife, Berufsreife mit Leistungsfeststellung / Sekundarabschluss I – Hauptschulabschluss / Hauptschulabschluss nach Klasse 10
if (h_etappe = 6) 3: Mittlere Reife / Real- / Wirtschaftsschulabschluss / Fachschul- / Fachoberschulreife / Mittlerer Schul- / Mittlerer Bildungs- / Erweiterter Sekundar- / Qualifizierter Sekundar- / Erweiterter Realschul- / Qualifizierter Realschulabschluss
if (h_etappe = 8) 3: Mittlere Reife / Real- / Wirtschaftsschulabschluss / Fachschul- / Fachoberschulreife / 10. Klasse POS
4: Fachhochschulreife
if (h_etappe = 6) 5: andere Hochschulreife (Abitur)
if (h_etappe = 8) 5: andere Hochschulreife (Abitur / EOS 12. Klasse)
6: Sonder-/Förderschulabschluss
7: anderer Abschluss
BUTTONS: ohne Abschluss (-5), es war kein Abschluss vorgesehen (-6), verweigert (-97), weiß nicht (-98)

--af:
if ((22122 = 1, 2, 3, 6) & 22108 = 2) goto 22126
if ((22122 = 1, 2, 3, 6) & (22108 = 1, -97, -98)) goto 22133
if (22122 = 4) goto 22123
if (22122 = 5) goto 22124
if (22122 = 7) goto 22125
if (22122 = -5) goto 22129
if (22122 = -6, -97, -98) goto 22133aZ
--end--

22123	--va: **aszfh** --fn: **22123** --vb: Typ Fachhochschulreife --fr: Handelt es sich dabei um eine fachgebundene Fachhochschulreife, den schulischen Teil der Fachhochschulreife (z.B. nach Verlassen des Gymnasiums 12. Klasse) oder um eine volle Fachhochschulreife? --in: <<Fachhochschulreife (FHR): berechtigt zum Studium an einer Fachhochschule (FH); fachgebundene FHR: Studienberechtigung auf bestimmte Fachrichtungen an einer FH beschränkt; schulischer Teil der FHR – volle FHR: Die "volle" FHR besteht aus einem schulischen Teil und einer fachpraktischen Vorbildung. Der schulische Teil kann in der Regel nach Abschluss der 12. Klasse einer höheren Schule erworben werden. Erst zusammen mit dem berufsbezogenen Teil ist die Aufnahme eines FH-Studiums möglich.>> --we: 1: eine fachgebundene Fachhochschulreife 2: den schulischen Teil der Fachhochschulreife 3: eine volle Fachhochschulreife **BUTTONS: verweigert (-97), weiß nicht (-98)** --af: **if (22108 = 2) goto 22126** **if (22108 = 1, -97, -98) goto 22133** --end--
22124	--va: **aszabi** --fn: **22124** --vb: Typ Abitur --fr: Handelt es sich dabei um eine fachgebundene Hochschulreife oder um eine allgemeine Hochschulreife? --in: <<Eine allgemeine Hochschulreife berechtigt zum Studium aller Fächer an allen Hochschularten, bei einer fachgebundenen Hochschulreife ist die Berechtigung auf bestimmte Fachrichtungen beschränkt.>> --we: 1: eine fachgebundene Hochschulreife 2: eine allgemeine Hochschulreife **BUTTONS: verweigert (-97), weiß nicht (-98)** --af: **if (22108 = 2) goto 22126** **if (22108 = 1, -97, -98) goto 22133** --end--

22125	--va: **aszs** --fn: **22125** --vb: anderer Schulabschluss --fr: Wie heißt dieser andere Schulabschluss? --we: OFFEN: _____ **BUTTONS: verweigert (-97), weiß nicht (-98)** --af: **if (22108 = 2) goto 22126** **if (22108 = 1, -97, -98) goto 22133** --end--
22126	--va: **asza** --fn: **22126** --vb: Anerkennung des Schulabschlusses in Deutschland --fr: Wurde dieser Abschluss in Deutschland als gleichwertig anerkannt? --in: <<Wenn Antrag nicht erforderlich, bitte 1=ja angeben! Wenn Anerkennungsverfahren nicht existent oder Anerkennung nicht beantragt, bitte 2=nein eintragen.>> --we: 1: ja 2: nein **BUTTONS: verweigert (-97), weiß nicht (-98)** --af: **goto 22133aZ** --end--

22129	--va: **aszz** --fn: **22129** --vb: angestrebter Schulabschluss --fr: **if (h_dauertan = 1)** Welchen Schulabschluss wollen Sie machen? **if ((h_dauertan = 2, 3, 4) & (22108 = 1, -97, -98))** Welchen Schulabschluss wollten Sie machen? **if ((h_dauertan = 2, 3, 4) & 22108 = 2)** Welchen Schulabschluss wollten Sie machen? Bitte nennen Sie mir den entsprechenden deutschen Schulabschluss. --in: <<Vorgaben nicht vorlesen. Wenn Fachabitur angegeben wird, bitte nachfragen, ob damit die Zugangsberechtigung für ein Studium an einer Fachhochschule oder an einer Universität erworben wurde. Wenn Fachhochschule, dann zu Kategorie 4 zuordnen, wenn Universität, zu Kategorie 5 zuordnen.>> --we: **if (h_etappe = 6)** 1: einfacher Hauptschulabschluss / Berufsbildungs- / Berufsreife / Erster allgemeinbildender Schulabschluss **if (h_etappe = 8)** 1: einfacher Haupt- / Volksschulabschluss / 8. Klasse POS 2: qualifizierender / qualifizierter Hauptschulabschluss / Erweiterte Berufsbildungsreife, Berufsreife mit Leistungsfeststellung / Sekundarabschluss I – Hauptschulabschluss / Hauptschulabschluss nach Klasse 10 **if (h_etappe = 6)** 3: Mittlere Reife / Real- / Wirtschaftsschulabschluss / Fachschul- / Fachoberschulreife / Mittlerer Schul- / Mittlerer Bildungs- / Erweiterter Sekundar- / Qualifizierter Sekundar- / Erweiterter Realschul- / Qualifizierter Realschulabschluss **if (h_etappe = 8)** 3: Mittlere Reife / Real- / Wirtschaftsschulabschluss / Fachschul- / Fachoberschulreife / 10. Klasse POS 4: Fachhochschulreife **if (h_etappe = 6)** 5: andere Hochschulreife (Abitur) **if (h_etappe = 8)** 5: andere Hochschulreife (Abitur / EOS 12. Klasse) 6: Sonder-/Förderschulabschluss 7: anderer Abschluss **BUTTONS: verweigert (-97), weiß nicht (-98)** --af: **if (22129 = 4) goto 22130** **if (22129 = 5) goto 22131** **if (22129 = 7) goto 22132** **if (22129 = 1 to 3, 6, -97, -98) goto 22133aZ** --end--

22130	--va: **aszzfh** --fn: **22130** --vb: Typ angestrebte Fachhochschulreife --fr: Wäre das eine fachgebundene Fachhochschulreife, der schulische Teil der Fachhochschulreife (z.B. nach Verlassen des Gymnasiums 12. Klasse) oder die volle Fachhochschulreife (gewesen)? --in: <<Fachhochschulreife (FHR): berechtigt zum Studium an einer Fachhochschule (FH); fachgebundene FHR: Studienberechtigung auf bestimmte Fachrichtungen an einer FH beschränkt; schulischer Teil der FHR – volle FHR: Die "volle" FHR besteht aus einem schulischen Teil und einer fachpraktischen Vorbildung. Der schulische Teil kann in der Regel nach Abschluss der 12. Klasse einer höheren Schule erworben werden. Erst zusammen mit dem berufsbezogenen Teil ist die Aufnahme eines FH-Studiums möglich.>> --we: 1: eine fachgebundene Fachhochschulreife 2: den schulischen Teil der Fachhochschulreife 3: eine volle Fachhochschulreife **BUTTONS: verweigert (-97), weiß nicht (-98)** --af: **goto 22133aZ** --end--
22131	--va: **aszzabi** --fn: **22131** --vb: Typ angestrebtes Abitur --fr: Wäre das eine fachgebundene Hochschulreife oder eine allgemeine Hochschulreife (gewesen)? --in: <<Eine allgemeine Hochschulreife berechtigt zum Studium aller Fächer an allen Hochschularten, bei einer fachgebundenen Hochschulreife ist die Berechtigung auf bestimmte Fachrichtungen beschränkt.>> --we: 1: eine fachgebundene Hochschulreife 2: eine allgemeine Hochschulreife **BUTTONS: verweigert (-97), weiß nicht (-98)** --af: **goto 22133aZ** --end--

22132	--va: **aszzs** --fn: **22132** --vb: anderer angestrebter Schulabschluss --fr: Wie heißt dieser andere Schulabschluss? --we: OFFEN: _____ **BUTTONS: verweigert (-97), weiß nicht (-98)** --af: **goto 22133aZ** --end--
22133	--va: **asnot** --fn: **22133** --vb: Gesamtnote Abschlusszeugnis --fr: **if (h_etappe = 8)** Welche ungefähre Gesamtnote hatten Sie bei diesem Schulabschluss auf dem Abschlusszeugnis? **if (h_etappe = 6)** Welche Gesamtnote hatten Sie bei diesem Schulabschluss auf dem Abschlusszeugnis? --in: **if (h_etappe = 6)** <<Es ist eine Dezimalstelle zugelassen. Wenn nur die Punktzahl bekannt ist, Button "nur Punktzahl bekannt" drücken. Wenn keine Gesamtnote vorhanden, dann bitte den Notendurchschnitt angeben.>> --we: OFFEN: ___,_ (eine Dezimalstelle) **BUTTONS: es gab keine Note (-6), nur Punktzahl bekannt (-93), verweigert (-97), weiß nicht (-98)** --ra: **0,5 to 6,0, -6, -93, -97, -98** --af: **if (22133 = -93) goto 22133a** **if (22133 <> -93 & h_etappe = 6) goto 22133b** **if (22133 <> -93 & h_etappe = 8 & (22122 = 4, 5)) goto 22133f** **if (22133 <> -93 & h_etappe = 8 & (22122 <> 4, 5)) goto 22133aZ** --end--

22133a	--va: **aspkt** --fn: **22133a** --vb: Punktzahl Abschlusszeugnis --fr: Und wie viele Punkte hatten Sie auf Ihrem Abschlusszeugnis? --we: OFFEN: **___** **BUTTONS: verweigert (-97), weiß nicht (-98)** --ra: **0 to 15, -97, -98** --af: **if (h_etappe = 6) goto 22133b** **if ((22122 = 4, 5) & h_etappe = 8) goto 22133f** **if ((22122 <> 4, 5) & h_etappe = 8) goto 22133aZ** --end--
22133b	--va: **asnotmat** --fn: **22133b** --vb: letzte Halbjahresnote Mathematik --fr: **if (22122 = 4, 5)** Welches war Ihre letzte Halbjahresnote in Mathematik? **if (22122 <> 4, 5)** Welche Note hatten Sie bei diesem Schulabschluss in Mathematik? --in: <<Es ist eine Dezimalstelle zugelassen. Notenangaben wie "2 plus" oder "3 minus" als Dezimalzahl erfassen: also als 1,7 bzw. 3,3 usw. (Note "1 plus" als 0,7). Wenn nur die Punktzahl bekannt ist, Button "nur Punktzahl bekannt" drücken.>> --we: OFFEN: **___,_** (eine Dezimalstelle) **BUTTONS: es gab keine Note (-6), nur Punktzahl bekannt (-93), verweigert (-97), weiß nicht (-98)** --ra: **0,5 to 6,0, -6, -93, -97, -98** --af: **if (22133b <> -93) goto 22133d** **if (22133b = -93) goto 22133c** --end--

22133c	--va: **aspktmat** --fn: **22133c** --vb: letzte Halbjahrespunktzahl Mathematik --fr: **if (22122 = 4, 5)** Und wie viele Punkte hatten Sie in Ihrem letzten Schulhalbjahr in Mathematik? **if (22122 <> 4, 5)** Und wie viele Punkte hatten Sie bei diesem Schulabschluss in Mathematik? --we: OFFEN: ___ **BUTTONS: verweigert (-97), weiß nicht (-98)** --ra: **0 to 15, -97, -98** --af: **goto 22133d** --end--
22133d	--va: **asnotde** --fn: **22133d** --vb: letzte Halbjahresnote Deutsch --fr: **if (22122 = 4, 5)** Und welches war Ihre letzte Halbjahresnote in Deutsch? **if (22122 <> 4, 5)** Welche Note hatten Sie bei diesem Schulabschluss in Deutsch? --in: <<Es ist eine Dezimalstelle zugelassen. Notenangaben wie "2 plus" oder "3 minus" als Dezimalzahl erfassen: also als 1,7 bzw. 3,3 usw. (Note "1 plus" als 0,7). Wenn nur die Punktzahl bekannt ist, Button "nur Punktzahl bekannt" drücken.>> --we: OFFEN: ___,_ (eine Dezimalstelle) **BUTTONS: es gab keine Note (-6), nur Punktzahl bekannt (-93), verweigert (-97), weiß nicht (-98)** --ra: **0,5 to 6,0, -6, -93, -97, -98** --af: **if (22133d <> -93 & (22122 = 4, 5)) goto 22133f** **if (22133d <> -93 & (22122 <> 4, 5)) goto 22133aZ** **if (22133d = -93) goto 22133e** --end--

22133e	--va: **aspktde** --fn: **22133e** --vb: letzte Halbjahrespunktzahl Deutsch --fr: **if (22122 = 4, 5)** Und wie viele Punkte hatten Sie in Ihrem letzten Schulhalbjahr in Deutsch? **if (22122 <> 4, 5)** Und wie viele Punkte hatten Sie bei diesem Schulabschluss in Deutsch? --we: OFFEN: ___ **BUTTONS: verweigert (-97), weiß nicht (-98)** --ra: **0 to 15, -97, -98** --af: **if (22122 = 4, 5) goto 22133f** **if (22122 <> 4, 5) goto 22133aZ** --end--
22133f	--va: **asfach1** --fn: **22133f** --vb: 1. Abiturfach --fr: Welches waren Ihre Prüfungsfächer im Abitur bzw. in Ihrer Schulabschlussprüfung? --in: <<Bitte 1. Fach aus Liste auswählen. Es können maximal fünf Fächer angegeben werden. Bitte auch mündliche Abiturfächer erfassen.>> --we: [Liste Schulfächer] **BUTTONS: Fach nicht in Liste (-96), verweigert (-97), weiß nicht (-98)** --af: **if (22133f > 0) goto 22133h** **if (22133f = -96) goto 22133g** **if (22133f = -97, -98) goto 22133aZ** --end--

22133g	--va: **asfach1s** --fn: **22133g** --vb: 1. Abiturfach, offen --fr: Dieses Fach kommt nicht in unserer Liste vor. Damit wir es in unsere Liste aufnehmen können, nennen Sie mir bitte noch einmal das Fach genau. --we: OFFEN: _____ **BUTTONS: verweigert (-97), weiß nicht (-98)** --af: **goto 22133h** --end--
22133h	--va: **asfach2** --fn: **22133h** --vb: 2. Abiturfach --fr: (Und welches war Ihr zweites Abiturfach bzw. Ihr zweites Fach in Ihrer Schulabschlussprüfung?) --in: <<Bitte 2. Fach aus Liste auswählen. Bitte auch mündliche Abiturfächer erfassen.>> --we: [Liste Schulfächer] **BUTTONS: Fach nicht in Liste (-96), verweigert (-97), weiß nicht (-98)** --af: **if (22133h > 0) goto 22133j** **if (22133h = -96) goto 22133i** **if (22133h= -97, -98) goto 22133aZ** --end--
22133i	--va: **asfach2s** --fn: **22133i** --vb: 2. Abiturfach, offen --fr: Dieses Fach kommt nicht in unserer Liste vor. Damit wir es in unsere Liste aufnehmen können, nennen Sie mir bitte noch einmal das Fach genau. --we: OFFEN: _____ **BUTTONS: verweigert (-97), weiß nicht (-98)** --af: **goto 22133j** --end--

22133j	--va: **asfach3** --fn: **22133j** --vb: 3. Abiturfach --fr: (Und welches war Ihr drittes Abiturfach bzw. Ihr drittes Fach in Ihrer Schulabschlussprüfung?) --in: <<Bitte 3. Fach aus Liste auswählen. Bitte auch mündliche Abiturfächer erfassen.>> --we: [Liste Schulfächer] **BUTTONS: Fach nicht in Liste (-96), verweigert (-97), weiß nicht (-98)** --af: **if (22133j > 0) goto 22133l** **if (22133j = -96) goto 22133k** **if (22133j = -97, -98) goto 22133aZ** --end--
22133k	--va: **asfach3s** --fn: **22133k** --vb: 3. Abiturfach, offen --fr: Dieses Fach kommt nicht in unserer Liste vor. Damit wir es in unsere Liste aufnehmen können, nennen Sie mir bitte noch einmal das Fach genau. --we: OFFEN: **_____** **BUTTONS: verweigert (-97), weiß nicht (-98)** --af: **goto 22133l** --end--

22133l	--va: **asfach4** --fn: **22133l** --vb: 4. Abiturfach --fr: (Und welches war Ihr viertes Abiturfach bzw. Ihr viertes Fach in Ihrer Schulabschlussprüfung?) --in: <<Bitte 4. Fach aus Liste auswählen. Bitte auch mündliche Abiturfächer erfassen.>> --we: [Liste Schulfächer] **BUTTONS: Fach nicht in Liste (-96), verweigert (-97), weiß nicht (-98)** --af: **if (22133l > 0) goto 22133n** **if (22133l = -96) goto 22133m** **if (22133l = -97, -98) goto 22133aZ** --end--
22133m	--va: **asfach4s** --fn: **22133m** --vb: 4. Abiturfach, offen --fr: Dieses Fach kommt nicht in unserer Liste vor. Damit wir es in unsere Liste aufnehmen können, nennen Sie mir bitte noch einmal das Fach genau. --we: OFFEN: **_____** **BUTTONS: verweigert (-97), weiß nicht (-98)** --af: **goto 22133n** --end--

22133n	--va: **asfach5** --fn: **22133n** --vb: 5. Abiturfach --fr: (Und welches war Ihr fünftes Abiturfach bzw. Ihr fünftes Fach in Ihrer Schulabschlussprüfung?) --in: <<Bitte 5. Fach aus Liste auswählen. Falls kein fünftes Abiturfach bzw. kein fünftes Schulabschlussprüfungsfach vorhanden, Button "kein 5. Fach" drücken. Bitte auch mündliche Abiturfächer erfassen.>> --we: [Liste Schulfächer] **BUTTONS: kein 5. Fach (-93), Fach nicht in Liste (-96), verweigert (-97), weiß nicht (-98)** --af: **if (22133n = -96) goto 22133o** **if (22133n <> -96) goto 22133aZ** --end--
22133o	--va: **asfach5s** --fn: **22133o** --vb: 5. Abiturfach, offen --fr: Dieses Fach kommt nicht in unserer Liste vor. Damit wir es in unsere Liste aufnehmen können, nennen Sie mir bitte noch einmal das Fach genau. --we: OFFEN: _____ **BUTTONS: verweigert (-97), weiß nicht (-98)** --af: **goto 22133aZ** --end--
22133aZ	--va: **[ZS] zas1b_2** --fn: **22133aZ** --vb: Zeitstempel 1b_2 Schulgeschichte --fr: [ZS] Zeitstempel 1b_2 Schulgeschichte --af: **if ((22115 = 2, 8 to 10, 14 to 17, 19 to 27) & h_dauertan > 1) goto 22133p** **if ((22115 <> 2, 8 to 10, 14 to 17, 19 to 27) OR h_dauertan = 1) goto 22133Z** --end--

22133p	--va: **asbsfach** --fn: **22133p** --vb: Fachrichtung Bildungsgang --fr: Was war Ihre berufliche Fachrichtung? --in: <<Antwortvorgaben bitte vorlesen.>> --we: 1: Wirtschaft und Verwaltung 2: Ernährung und Hauswirtschaft 3: Technik 4: Gesundheit und Soziales, Pflege 5: Gestaltung und Design, Kunst 6: Landwirtschaft, Agrarwirtschaft 7: Medien, Mediengestaltung, Kommunikation 8: Farbtechnik und Raumgestaltung 9: Biotechnologie 10: eine andere Fachrichtung **BUTTONS: es gab keine Fachrichtung (-93), verweigert (-97), weiß nicht (-98)** --af: **if (22133p = 10) goto 22133q** **if (22133p <> 10 & h_etappe = 8) goto 22133Z** **if (22133p <> 10 & h_etappe = 6) goto 22133r** --end--
22133q	--va: **asbsfacho** --fn: **22133q** --vb: Fachrichtung Bildungsgang, offen --fr: Bitten nennen Sie mir die genaue Bezeichnung Ihrer Fachrichtung. --we: OFFEN: _____ **BUTTONS: verweigert (-97), weiß nicht (-98)** --af: **if (h_etappe = 8) goto 22133Z** **if (h_etappe = 6) goto 22133r** --end--

22133r	--va: **asbsunter1** --fn: **22133r** --vb: fachpraktischer Unterricht --fr: Hatten Sie neben dem theoretischen Unterricht auch praktischen Unterricht? Gemeint ist zum Beispiel Unterricht in schuleigenen Lehrwerkstätten, Lehrküchen oder Schülerbüros, aber kein Praktikum in einem richtigen Betrieb. --we: 1: ja 2: nein **BUTTONS: verweigert (-97), weiß nicht (-98)** --af: **if (22133r = 1) goto 22133s** **if (22133r = 2, -97, -98) goto 22133t** --end--
22133s	--va: **asbsunter2** --fn: **22133s** --vb: Zeit fachpraktischer Unterricht --fr: Und wie viel Zeit haben Sie in diesem praktischen Unterricht verbracht? --in: <<Antwortvorgaben bitte vorlesen.>> --we: 1: sehr wenig Zeit 2: wenig Zeit 3: etwa die Hälfte der Zeit 4: viel Zeit 5: sehr viel Zeit **BUTTONS: verweigert (-97), weiß nicht (-98)** --af: **goto 22133t** --end--

22133t	--va: **asbspra** --fn: **22133t** --vb: Berufliche Schule Praktikum --fr: An einigen beruflichen Schulen findet der praktische Teil des Unterrichts als Praktikum in einem Betrieb, in einer sozialen Einrichtung oder in einer Firma statt. Wie war das in Ihrem Bildungsgang? Haben Sie in dieser Zeit ein Praktikum absolviert? --we: 1: ja 2: nein **BUTTONS: verweigert (-97), weiß nicht (-98)** --af: **if (22133t = 1) goto 22133u** **if ((22133t = 2, -97, -98) & 22133p <> -93) goto 22133v** **if ((22133t = 2, -97, -98) & 22133p = -93) goto 22133Z** --end--
22133u	--va: **asbspraz** --fn: **22133u** --vb: Berufliche Schule Praktikum Dauer --fr: Und wie viele Wochen Praktikum waren das insgesamt? --we: OFFEN:____ **BUTTONS: verweigert (-97), weiß nicht (-98)** --ra: **1 to 99, -97, -98** --af: **if (22133p <> -93) goto 22133v** **if (22133p = -93) goto 22133Z** --end--

22133v	--va: **asbsefeld** --fn: **22133v** --vb: Einblick Berufsfeld --fr: Was denken Sie, wie viel Einblick in Ihre Fachrichtung haben Sie durch den Besuch dieser beruflichen Schule erhalten? --in: <<Antwortvorgaben bitte vorlesen.>> --we: 1: gar keinen 2: eher wenig 3: eher viel 4: sehr viel **BUTTONS: verweigert (-97), weiß nicht (-98)** --af: **goto 22133Z** --end--
22133Z	--va: **[ZS] zas1c** --fn: **22133Z** --vb: Zeitstempel 1c Schulgeschichte --fr: [ZS] Zeitstempel 1c Schulgeschichte --af: **if ((22108 = 1, -97, -98) & (22119 – 20106(gebm/gebj) > 168) & h_dauertan > 1) goto 22134** **if ((22108 = 2 OR (22119 – 20106(gebm/gebj) <= 168) OR h_dauertan = 1) & 22103 = 1) goto 22105** **if ((22108 = 2 OR (22119 – 20106(gebm/gebj) <= 168) OR h_dauertan = 1) & 22103 = 4) goto 22134Z** --end--

22134	--va: **asat** --fn: **22134** --vb: Schulbesuch für mind. 1 Monat im Ausland --fr: Haben Sie in dieser Zeit von **<22118>** bis **<22119>** für mindestens einen Monat eine Schule in einem anderen Land als in Deutschland besucht? --in: <<Nicht erfasst werden sollen kurze Besuche an Partnerschulen.>> --we: 1: ja 2: nein **BUTTONS: verweigert (-97), weiß nicht (-98)** --af: **if (22103 = 1) goto 22105** **if (22103 = 4) goto 22134Z** --end--
22105	--va: **asintro1** --fn: **22105** --vb: Intro Schulen --fr: **if (h_etappe = 8)** Haben Sie (außer dieser Schule/diesen Schulen) noch eine weitere Schule besucht, um einen allgemeinbildenden Schulabschluss zu machen? (Bitte denken Sie dabei auch an allgemeinbildende Schulen des zweiten Bildungswegs, wie zum Beispiel Abendschulen.) **if (h_etappe = 6)** Haben Sie (außer dieser Schule/diesen Schulen) noch eine weitere allgemeinbildende Schule besucht oder sind Sie zu einer anderen Schule gewechselt? Wir meinen hier !!nicht!! Berufsschulen, die Sie im Rahmen von Ausbildungen oder berufsvorbereitenden Maßnahmen besucht haben. --in: << Hier sollen nur Schulen aufgenommen werden, die (auch) zu einem allgemeinbildenden Schulabschluss (d.h. Hauptschulabschluss, Mittlere Reife, Fachhochschulreife, Abitur) führen. Außerdem auch Grundschulen aufnehmen.>> --we: 1: ja 2: nein **BUTTONS: verweigert (-97), weiß nicht (-98)** --af: **goto 22134Z** --end--

22134Z	--va: **[ZS] zas2** --fn: **22134Z** --vb: Zeitstempel 2 Schulgeschichte --fr: [ZS] Zeitstempel 2 Schulgeschichte, ZS für jede Episode --af: **if (22103 = 1 & (22108 = -6 OR (22105 = 2, -97, -98))) goto 22106** **if (22103 = 1 & (22108 = 1, 2, -97, -98) & 22105 =1) goto 22107Z** **if (22103 = 4) goto 30150** --end--
	--st: **ENDE der Schulepisodenschleife** --end--
	--st: **Beginn zuerkannter Schulabschluss** --end--
22106	--va: **asintro2** --fn: **22106** --vb: Intro Abschlüsse --fr: **if (22105 = 2,-97,-98)** Haben Sie (außer den Schulabschlüssen, die Sie mir bereits genannt haben) noch einen (weiteren) allgemeinbildenden Schulabschluss erreicht oder zuerkannt bekommen (z.B. über eine Externenprüfung oder durch das Erreichen der 11. Klasse des Gymnasiums)? **if (22108 = -6)** Haben Sie einen allgemeinbildenden Schulabschluss erreicht oder zuerkannt bekommen, z.B. über eine Externenprüfung? --in: <<Als Teilnehmer einer Externenprüfung zählt man, wenn man nicht am vorbereitenden Unterricht zum Erreichen des entsprechenden Schulabschlusses teilnimmt, sondern sich selbstständig oder durch einen anderen Unterricht vorbereitet. Allgemeinbildende Abschlüsse sind z.B. Hauptschulabschluss, Mittlere Reife, Fachhochschulreife oder Abitur; sie sind keine Ausbildung für einen Beruf.>> --we: 1: ja 2: nein **BUTTONS: verweigert (-97), weiß nicht (-98)** --af: **if (22106 = 1) goto 22140Z** **if ((22106 = 2, -97, -98) & ANY(22108 = 1, 2, -97, -98)) goto 22135** **if ((22106 = 2, -97, -98) & 22108 = -6) goto 22106a** --end--

	--st: **Beginn Schleife zuerkannter Schulabschluss** --end--
22140Z	--va: **[ZS] zas2b** --fn: **22140Z** --vb: Zeitstempel 2b zuerkannte Schulabschlüsse --fr: [ZS] Zeitstempel 2b zuerkannte Schulabschlüsse --af: **goto 22141** --end--
22141	--va: **asznr** --fn: **22141** --vb: Nummer zuerkannter Abschluss --fr: [AUTO] Nummer zuerkannter Abschluss --af: **goto 22142** --end--
22142	--va: **aszinaus** --fn: **22142** --vb: zuerkannter Abschluss in Deutschland? --fr: Haben Sie diesen Schulabschluss in Deutschland erworben? --we: 1: ja 2: nein **BUTTONS: verweigert (-97), weiß nicht (-98)** --af: **if (22142 = 1, -97, -98) goto 22144** **if (22142 = 2) goto 22143** --end--

22143	--va: **aszland** --fn: **22143** --vb: Land des zuerkannten Schulabschlusses --fr: In welchem Land haben Sie den Schulabschluss gemacht? --we: [Länderliste] **BUTTONS: Land nicht in Liste (-96), verweigert (-97), weiß nicht (-98)** --af: **if (22143 = -96) goto 22143a** **if (22143 <> -96) goto 22144** --end--
22143a	--va: **aszlands** --fn: **22143a** --vb: Land des Schulabschlusses (offen) --fr: Dieses Land kommt nicht in unserer Liste vor. Damit wir es in unsere Liste aufnehmen können, nennen Sie mir bitte noch einmal das Land genau, in dem Sie diesen Schulabschluss gemacht haben. --in: <<Bitte Namen des Landes genau und in korrekter Schreibweise erfassen.>> --we: OFFEN: _____ **BUTTONS: verweigert (-97), weiß nicht (-98)** --af: **goto 22144** --end--

22144	--va: **aszdat (aszm / aszj)** --fn: **22144** --vb: Datum (-monat/-jahr) der Zuerkennung des Abschlusses --fr: Wann haben Sie diesen Abschluss erreicht bzw. zuerkannt bekommen? --in: <<Erinnert sich ZP nur an Jahreszeiten, bitte folgende Nummern eingeben: 21 = Jahresanfang/Winter, 24 = Frühjahr/Ostern, 27 = Jahresmitte/Sommer, 30 = Herbst, 32 = Jahresende>> --we: bis Monat ____ Jahr _____ **BUTTONS: in diesem Monat (-5), verweigert (-97), weiß nicht (-98)** --ac: **autoif (22144 = -5) 22144 = 20102(intm/intj)** --af: **goto 22145** --end--

22145	--va: **aszu** --fn: **22145** --vb: zuerkannter Schulabschluss --fr: **if (22142 = 1, -97, -98)** Und welchen Schulabschluss haben Sie da erreicht bzw. zuerkannt bekommen? **if (22142 = 2)** Und welchen Schulabschluss haben Sie da erreicht bzw. zuerkannt bekommen? Bitte nennen Sie mir den entsprechenden deutschen Schulabschluss. --in: <<Vorgaben nicht vorlesen. Wenn Fachabitur angegeben wird, bitte nachfragen, ob damit die Zugangsberechtigung für ein Studium an einer Fachhochschule oder an einer Universität erworben wurde. Wenn Fachhochschule, dann zu Kategorie 4 zuordnen, wenn Universität, zu Kategorie 5 zuordnen.>> --we: **if (h_etappe = 6)** 1: einfacher Hauptschulabschluss / Berufsbildungs- / Berufsreife / Erster allgemeinbildender Schulabschluss **if (h_etappe = 8)** 1: einfacher Haupt- / Volksschulabschluss / 8. Klasse POS 2: qualifizierender / qualifizierter Hauptschulabschluss / Erweiterte Berufsbildungsreife, Berufsreife mit Leistungsfeststellung / Sekundarabschluss I – Hauptschulabschluss / Hauptschulabschluss nach Klasse 10 **if (h_etappe = 6)** 3: Mittlere Reife / Real- / Wirtschaftsschulabschluss / Fachschul- / Fachoberschulreife / Mittlerer Schul- / Mittlerer Bildungs- / Erweiterter Sekundar- / Qualifizierter Sekundar- / Erweiterter Realschul- / Qualifizierter Realschulabschluss **if (h_etappe = 8)** 3: Mittlere Reife / Real- / Wirtschaftsschulabschluss / Fachschul- / Fachoberschulreife / 10. Klasse POS 4: Fachhochschulreife **if (h_etappe = 6)** 5: andere Hochschulreife (Abitur) **if (h_etappe = 8)** 5: andere Hochschulreife (Abitur / EOS 12. Klasse) 6: Sonder-/Förderschulabschluss 7: anderer Abschluss **BUTTONS: verweigert (-97), weiß nicht (-98)** --af: **if ((22145 = 1, 2, 3, 6) & 22142 = 2) goto 22145d** **if ((22145 = 1, 2, 3, 6) & (22142 = 1, -97, -98) & h_etappe = 8) goto 22146** **if ((22145 = 1, 2, 3, 6) & (22142 = 1, -97, -98) & h_etappe = 6) goto 22147** **if (22145 = 4) goto 22145a** **if (22145 = 5) goto 22145b** **if (22145 = 7) goto 22145c** **if ((22145 = -97, -98) & h_etappe = 8) goto 22146** **if ((22145 = -97, -98) & h_etappe = 6) goto 22147** --end--

22145a	--va: **aszufh** --fn: **22145a** --vb: zuerkannter Typ Fachhochschulreife --fr: Handelt es sich dabei um eine fachgebundene Fachhochschulreife, den schulischen Teil der Fachhochschulreife (z.B. nach Verlassen des Gymnasiums 12. Klasse) oder um eine volle Fachhochschulreife? --in: <<Fachhochschulreife (FHR): berechtigt zum Studium an einer Fachhochschule (FH); fachgebundene FHR: Studienberechtigung auf bestimmte Fachrichtungen an einer FH beschränkt; schulischer Teil der FHR – volle FHR: Die "volle" FHR besteht aus einem schulischen Teil und einer fachpraktischen Vorbildung. Der schulische Teil kann in der Regel nach Abschluss der 12. Klasse einer höheren Schule erworben werden. Erst zusammen mit dem berufsbezogenen Teil ist die Aufnahme eines FH-Studiums möglich.>> --we: 1: eine fachgebundene Fachhochschulreife 2: den schulischen Teil der Fachhochschulreife 3: eine volle Fachhochschulreife **BUTTONS: verweigert (-97), weiß nicht (-98)** --af: **if (22142 = 2) goto 22145d** **if ((22142 = 1, -97, -98) & h_etappe = 8) goto 22146** **if ((22142 = 1, -97, -98) & h_etappe = 6) goto 22147** --end--
22145b	--va: **aszuabi** --fn: **22145b** --vb: zuerkannter Typ Abitur --fr: Handelt es sich dabei um eine fachgebundene Hochschulreife oder um eine allgemeine Hochschulreife? --in: <<Eine allgemeine Hochschulreife berechtigt zum Studium aller Fächer an allen Hochschularten, bei einer fachgebundenen Hochschulreife ist die Berechtigung auf bestimmte Fachrichtungen beschränkt.>> --we: 1: eine fachgebundene Hochschulreife 2: eine allgemeine Hochschulreife **BUTTONS: verweigert (-97), weiß nicht (-98)** --af: **if (22142 = 2) goto 22145d** **if ((22142 = 1, -97, -98) & h_etappe = 8) goto 22146** **if ((22142 = 1, -97, -98) & h_etappe = 6) goto 22147** --end--

22145c	--va: **aszus** --fn: **22145c** --vb: zuerkannter anderer Schulabschluss --fr: Wie heißt dieser andere Schulabschluss? --we: OFFEN: _____ **BUTTONS: verweigert (-97), weiß nicht (-98)** --af: **if (22142 = 2) goto 22145d** **if ((22142 = 1, -97, -98) & h_etappe = 8) goto 22146** **if ((22142 = 1, -97, -98) & h_etappe = 6) goto 22147** --end--
22145d	--va: **aszua** --fn: **22145d** --vb: Anerkennung des zuerkannten Schulabschlusses in Deutschland --fr: Wurde dieser Abschluss in Deutschland als gleichwertig anerkannt? --in: <<Wenn Antrag nicht erforderlich, bitte 1=ja angeben! Wenn Anerkennungsverfahren nicht existent oder Anerkennung nicht beantragt, bitte 2=nein eintragen.>> --we: 1: ja 2: nein **BUTTONS: verweigert (-97), weiß nicht (-98)** --af: **goto 22146** --end--

22147	--va: **asznot** --fn: **22147** --vb: Gesamtnote Abschlusszeugnis (zuerkannter Abschluss) --fr: Welche Gesamtnote hatten Sie bei diesem Schulabschluss auf dem Abschlusszeugnis? --in: <<Es ist eine Dezimalstelle zugelassen. Wenn nur die Punktzahl bekannt ist, Button "nur Punktzahl bekannt" drücken. Wenn keine Gesamtnote vorhanden, dann bitte den Notendurchschnitt angeben.>> --we: OFFEN: ___,_ (eine Dezimalstelle) **BUTTONS: es gab keine Note (-6), nur Punktzahl bekannt (-93), verweigert (-97), weiß nicht (-98)** --ra: **0,5 to 6,0, -6, -93, -97, -98** --af: **if (22147 = -93) goto 22147a** **if (22147 <> -93) goto 22147b** --end--
22147a	--va: **aszpkt** --fn: **22147a** --vb: Punktzahl Abschlusszeugnis (zuerkannter Abschluss) --fr: Und wie viele Punkte hatten Sie auf Ihrem Abschlusszeugnis? --we: OFFEN: ___ **BUTTONS: verweigert (-97), weiß nicht (-98)** --ra: **0 to 15, -97, -98** --af: **goto 22147b** --end--

22147b	--va: **asznotmat** --fn: **22147b** --vb: letzte Halbjahresnote Mathematik (zuerkannter Abschluss) --fr: Welche Note hatten Sie bei diesem Schulabschluss in Mathematik? --in: <<Es ist eine Dezimalstelle zugelassen. Notenangaben wie "2 plus" oder "3 minus" als Dezimalzahl erfassen: also als 1,7 bzw. 3,3 usw. (Note "1 plus" als 0,7). Wenn nur die Punktzahl bekannt ist, Button "nur Punktzahl bekannt" drücken.>> --we: OFFEN: ___,_ (eine Dezimalstelle) **BUTTONS: es gab keine Note (-6), nur Punktzahl bekannt (-93), verweigert (-97), weiß nicht (-98)** --ra: **0,5 to 6,0, -6, -93, -97, -98** --af: **if (22147b <> -93) goto 22147d** **if (22147b = -93) goto 22147c** --end--
22147c	--va: **aszpktmat** --fn: **22147c** --vb: letzte Halbjahrespunktzahl Mathematik (zuerkannter Abschluss) --fr: Und wie viele Punkte hatten Sie bei diesem Schulabschluss in Mathematik? --we: OFFEN: ___ **BUTTONS: verweigert (-97), weiß nicht (-98)** --ra: **0 to 15, -97, -98** --af: **goto 22147d** --end--

22147d	--va: **asznotde** --fn: **22147d** --vb: letzte Halbjahresnote Deutsch (zuerkannter Abschluss) --fr: Welche Note hatten Sie bei diesem Schulabschluss in Deutsch? --in: <<Es ist eine Dezimalstelle zugelassen. Notenangaben wie "2 plus" oder "3 minus" als Dezimalzahl erfassen: also als 1,7 bzw. 3,3 usw. (Note "1 plus" als 0,7). Wenn nur die Punktzahl bekannt ist, Button "nur Punktzahl bekannt" drücken.>> --we: OFFEN: ___,_ (eine Dezimalstelle) **BUTTONS: es gab keine Note (-6), nur Punktzahl bekannt (-93), verweigert (-97), weiß nicht (-98)** --ra: **0,5 to 6,0, -6, -93, -97, -98** --af: **if (22147d <> -93 & (22145 = 4, 5)) goto 22147f** **if (22147d <> -93 & (22145 <> 4, 5)) goto 22146** **if (22147d = -93) goto 22147e** --end--
22147e	--va: **aszpktde** --fn: **22147e** --vb: letzte Halbjahrespunktzahl Deutsch (zuerkannter Abschluss) --fr: Und wie viele Punkte hatten Sie bei diesem Schulabschluss in Deutsch? --we: OFFEN: ___ **BUTTONS: verweigert (-97), weiß nicht (-98)** --ra: **0 to 15, -97, -98** --af: **if (22145 = 4, 5) goto 22147f** **if (22145 <> 4, 5) goto 22146** --end--

22147f	--va: **aszfach1** --fn: **22147f** --vb: 1. Abiturfach (zuerkannter Abschluss) --fr: Welches waren Ihre Prüfungsfächer im Abitur bzw. in Ihrer Schulabschlussprüfung? --in: <<Bitte 1. Fach aus Liste auswählen. Es können maximal fünf Fächer angegeben werden. Bitte auch mündliche Abiturfächer erfassen.>> --we: [Liste Schulfächer] **BUTTONS: Fach nicht in Liste (-96), verweigert (-97), weiß nicht (-98)** --af: **if (22147f > 0) goto 22147h** **if (22147f = -96) goto 22147g** **if (22147f = -97, -98) goto 22146** --end--
22147g	--va: **aszfach1s** --fn: **22147g** --vb: 1. Abiturfach, offen (zuerkannter Abschluss) --fr: Dieses Fach kommt nicht in unserer Liste vor. Damit wir es in unsere Liste aufnehmen können, nennen Sie mir bitte noch einmal das Fach genau. --we: OFFEN: **_____** **BUTTONS: verweigert (-97), weiß nicht (-98)** --af: **goto 22147h** --end--

22147h	--va: **aszfach2** --fn: **22147h** --vb: 2. Abiturfach (zuerkannter Abschluss) --fr: (Und welches war Ihr zweites Abiturfach bzw. Ihr zweites Fach in Ihrer Schulabschlussprüfung?) --in: <<Bitte 2. Fach aus Liste auswählen. Bitte auch mündliche Abiturfächer erfassen.>> --we: [Liste Schulfächer] **BUTTONS: Fach nicht in Liste (-96), verweigert (-97), weiß nicht (-98)** --af: **if (22147h > 0) goto 22147j** **if (22147h = -96) goto 22147i** **if (22147h= -97, -98) goto 22146** --end--
22147i	--va: **aszfach2s** --fn: **22147i** --vb: 2. Abiturfach, offen (zuerkannter Abschluss) --fr: Dieses Fach kommt nicht in unserer Liste vor. Damit wir es in unsere Liste aufnehmen können, nennen Sie mir bitte noch einmal das Fach genau. --we: OFFEN: **_____** **BUTTONS: verweigert (-97), weiß nicht (-98)** --af: **goto 22147j** --end--

22147j	--va: **aszfach3** --fn: **22147j** --vb: 3. Abiturfach (zuerkannter Abschluss) --fr: (Und welches war Ihr drittes Abiturfach bzw. Ihr drittes Fach in Ihrer Schulabschlussprüfung?) --in: <<Bitte 3. Fach aus Liste auswählen. Bitte auch mündliche Abiturfächer erfassen.>> --we: [Liste Schulfächer] **BUTTONS: Fach nicht in Liste (-96), verweigert (-97), weiß nicht (-98)** --af: **if (22147j > 0) goto 22147l** **if (22147j = -96) goto 22147k** **if (22147j = -97, -98) goto 22146** --end--
22147k	--va: **aszfach3s** --fn: **22147k** --vb: 3. Abiturfach, offen (zuerkannter Abschluss) --fr: Dieses Fach kommt nicht in unserer Liste vor. Damit wir es in unsere Liste aufnehmen können, nennen Sie mir bitte noch einmal das Fach genau. --we: OFFEN: _____ **BUTTONS: verweigert (-97), weiß nicht (-98)** --af: **goto 22147l** --end--

22147l	--va: **aszfach4** --fn: **22147l** --vb: 4. Abiturfach (zuerkannter Abschluss) --fr: (Und welches war Ihr viertes Abiturfach bzw. Ihr viertes Fach in Ihrer Schulabschlussprüfung?) --in: <<Bitte 4. Fach aus Liste auswählen. Bitte auch mündliche Abiturfächer erfassen.>> --we: [Liste Schulfächer] **BUTTONS: Fach nicht in Liste (-96), verweigert (-97), weiß nicht (-98)** --af: **if (22147l > 0) goto 22147n** **if (22147l = -96) goto 22147m** **if (22147l = -97, -98) goto 22146** --end--
22147m	--va: **aszfach4s** --fn: **22147m** --vb: 4. Abiturfach, offen (zuerkannter Abschluss) --fr: Dieses Fach kommt nicht in unserer Liste vor. Damit wir es in unsere Liste aufnehmen können, nennen Sie mir bitte noch einmal das Fach genau. --we: OFFEN: **_____** **BUTTONS: verweigert (-97), weiß nicht (-98)** --af: **goto 22147n** --end--

22147n	--va: **aszfach5** --fn: **22147n** --vb: 5. Abiturfach (zuerkannter Abschluss) --fr: (Und welches war Ihr fünftes Abiturfach bzw. Ihr fünftes Fach in Ihrer Schulabschlussprüfung?) --in: <<Bitte 5. Fach aus Liste auswählen. Falls kein fünftes Abiturfach bzw. kein fünftes Schulabschlussprüfungsfach vorhanden, Button "kein 5. Fach" drücken. Bitte auch mündliche Abiturfächer erfassen.>> --we: [Liste Schulfächer] **BUTTONS: kein 5. Fach (-93), Fach nicht in Liste (-96), verweigert (-97), weiß nicht (-98)** --af: **if (22147n = -96) goto 22147o** **if (22147n <> -96) goto 22146** --end--
22147o	--va: **aszfach5s** --fn: **22147o** --vb: 5. Abiturfach, offen (zuerkannter Abschluss) --fr: Dieses Fach kommt nicht in unserer Liste vor. Damit wir es in unsere Liste aufnehmen können, nennen Sie mir bitte noch einmal das Fach genau. --we: OFFEN: _____ **BUTTONS: verweigert (-97), weiß nicht (-98)** --af: **goto 22146** --end--

22146	--va: **aszintro2** --fn: **22146** --vb: Intro zuerkannte Abschlüsse --fr: Haben Sie (außer den Schulabschlüssen, die Sie mir bereits genannt haben) einen weiteren allgemeinbildenden Schulabschluss erreicht oder zuerkannt bekommen (z.B. über eine Externenprüfung oder durch das Erreichen der 11. Klasse des Gymnasiums)? --in: <<Als Teilnehmer einer Externenprüfung zählt man, wenn man nicht am vorbereitenden Unterricht zum Erreichen des entsprechenden Schulabschlusses teilnimmt, sondern sich selbstständig oder durch einen anderen Unterricht vorbereitet. Allgemeinbildende Abschlüsse sind z.B. Hauptschulabschluss, Mittlere Reife, Fachhochschulreife oder Abitur; sie sind keine Ausbildung für einen Beruf.>> --we: 1: ja 2: nein **BUTTONS: verweigert (-97), weiß nicht (-98)** --af: **goto 22147Z** --end--
22147Z	--va: **[ZS] zas2c** --fn: **22147Z** --vb: Zeitstempel 2c zuerkannte Schulabschlüsse --fr: [ZS] Zeitstempel 2c zuerkannte Schulabschlüsse, ZS für jedes Ereignis --af: **if (22146 = 1) goto 22140Z** **if ((22146 = 2, -97, -98) & ANY(22108 = 1, 2, -97, -98)) goto 22135** **if ((22146 = 2, -97, -98) & 22108 = -6) goto 22106a** --end--
	--st: **Ende Schleife zuerkannter Schulabschluss** --end--
	--st: **Schulquerschnitt** --end--

22135	--va: **aswdh** --fn: **22135** --vb: Sitzengeblieben/wiederholt --fr: Bitte denken Sie noch einmal an Ihre gesamte Schulzeit zurück! Sind Sie irgendwann einmal sitzen geblieben oder haben eine Klassenstufe wiederholt? --we: 1: ja 2: nein **BUTTONS: verweigert (-97), weiß nicht (-98)** --af: **if (22135 = 1) goto 22137** **if (22135 = 2, -97, -98 & h_etappe = 8) goto 22106a** **if (22135 = 2, -97, -98 & h_etappe = 6) goto 22137b** --end--

22137	--va: **asjwdhk (asjwdhk01 / asjwdhk02 / asjwdhk03 / asjwdhk04 / asjwdhk05 / asjwdhk06 / asjwdhk07 / asjwdhk08 / asjwdhk09 / asjwdhk10 / asjwdhk11 / asjwdhk12 / asjwdhk13 / asjwdhkvw / asjwdhkwn)** --fn: **22137** --vb: wiederholte Klassenstufen --fr: **[MF]** Welche Klasse/n haben Sie wiederholt? --in: <<Mehrfachnennungen möglich!>> --we: **asjwdhk01**: 1. Klassenstufe **asjwdhk02**: 2. Klassenstufe **asjwdhk03**: 3. Klassenstufe **asjwdhk04**: 4. Klassenstufe **asjwdhk05**: 5. Klassenstufe **asjwdhk06**: 6. Klassenstufe **asjwdhk07**: 7. Klassenstufe **asjwdhk08**: 8. Klassenstufe **asjwdhk09**: 9. Klassenstufe **asjwdhk10**: 10. Klassenstufe **asjwdhk11**: 11. Klassenstufe **asjwdhk12**: 12. Klassenstufe **asjwdhk13**: 13. Klassenstufe **asjwdhkvw**: verweigert **asjwdhkwn**: weiß nicht [0: nicht genannt] [1: genannt] **BUTTONS: verweigert [asjwdhkvw], weiß nicht [asjwdhkwn]** --af: **if (h_etappe = 8) goto 22106a** **if (h_etappe = 6) goto 22137b** --end--

22137b	--va: **asqus** --fn: **22137b** --vb: Klasse übersprungen --fr: Haben Sie irgendwann einmal eine Klassenstufe übersprungen? --we: 1: ja 2: nein **BUTTONS: verweigert (-97), weiß nicht (-98)** --af: **if (22137b = 1) goto 22137c** **if (22137b = 2, -97, -98) goto 22137d** --end--
22137c	--va: **asqu (asqu01 / asqu02 / asqu03 / asqu04 / asqu05 / asqu06 / asqu07 / asqu08 / asqu09 / asqu10 / asqu11 / asqu12 / asqu13 / asquvw / asquwn)** --fn: **22137c** --vb: Klassenstufe übersprungen, welche? --fr: **[MF]** Welche Klasse/n haben Sie übersprungen? --in: <<Mehrfachnennungen möglich!>> --we: **asqu01:** 1. Klassenstufe **asqu02:** 2. Klassenstufe **asqu03:** 3. Klassenstufe **asqu04:** 4. Klassenstufe **asqu05:** 5. Klassenstufe **asqu06:** 6. Klassenstufe **asqu07:** 7. Klassenstufe **asqu08:** 8. Klassenstufe **asqu09:** 9. Klassenstufe **asqu10:** 10. Klassenstufe **asqu11:** 11. Klassenstufe **asqu12:** 12. Klassenstufe **asqu13:** 13. Klassenstufe **asquvw:** verweigert **asquwn:** weiß nicht [0: nicht genannt] [1: genannt] **BUTTONS: verweigert [asquvw], weiß nicht [asquwn]** --af: **goto 22137d** --end--

22137d	--va: **asqfb** --fn: **22137d** --vb: Feststellung sonderpädagogischer Förderbedarf --fr: Wurde bei Ihnen vor der Schule oder im Verlauf der Schulzeit ein sonderpädagogischer Förderbedarf festgestellt? --in: << Bei Rückfragen: Ich meine damit, dass eine Sonderpädagogin oder ein Sonderpädagoge ein Gutachten über Ihre Lernmöglichkeiten erstellt hat. >> --we: 1: ja 2: nein **BUTTONS: verweigert (-97), weiß nicht (-98)** --af: **if (22137d = 1) goto 22137e** **if (22137d = 2, -97, -98) goto 22137i** --end--
22137e	--va: **asqfba2 (asqfba21, asqfba22, asqfba23, asqfba24, asqfba25, asqfba26, asqfba27, asqfba28, asqfbavw, asqfbawn, asqfband)** --fn: **22137e** --vb: Förderbedarf, welche Art? (Lernen / Sprache / Körperbehinderung / Erziehungshilfe / geistige Behinderung / Sehbehinderung / Hörgeschädigt / Autismus) --fr: **[MF]** Welcher sonderpädagogische Förderbedarf war das? Schwerpunkt… --in: <<Mehrfachnennung möglich>> --we: **asqfba21:** …Lernen (Lernhilfe)? **asqfba22:** …Sprache (Sprachheilschule)? **asqfba23:** …körperliche und motorische Entwicklung (Körperbehinderte)? **asqfba24:** …emotionale und soziale Entwicklung (Erziehungshilfe)? **asqfba25:** …geistige Entwicklung (geistig Behinderte)? **asqfba26:** …Sehen (Sehbehinderte, Blinde)? **asqfba27:** …Hören (Hörgeschädigte, Schwerhörige, Gehörlose)? **asqfba28:** …Autismus ? **asqfbavw:** verweigert **asqfbawn:** weiß nicht **asqfband:** nichts davon [0: nicht genannt] [1: genannt] **BUTTONS: verweigert [asqfbavw], weiß nicht [asqfbawn], nichts davon [asqfband]** --af: **goto 22137f** --end--

22137f	--va: **asqfbdj** --fn: **22137f** --vb: Zeitpunkt sonderpädagogischer Förderbedarf --fr: In welchem Jahr wurde der sonderpädagogische Förderbedarf für Sie festgestellt? --we: Jahr ____ **BUTTONS: verweigert (-97), weiß nicht (-98)** --ra: **20106(gebj) to 20102(intj), -97, -98** --af: **if (22137f = -97, -98) goto 22137j** **if (22137f > 0) goto 22137g** --end--
22137j	--va: **asqfbk** --fn: **22137j** --vb: Klassenstufe sonderpädagogischer Förderbedarf --fr: Sie können mir auch sagen, in welcher Klasse Sie waren, als der Förderbedarf festgestellt wurde. Oder war das, bevor Sie zur Schule gegangen sind? --we: Klasse: ____ **BUTTONS: bereits vor der Schulzeit (-93), verweigert (-97), weiß nicht (-98)** --ra: **1 to 13, -93, -97, -98** --af: **goto 22137g** --end--

22137g	--va: **asqfös1** --fn: **22137g** --vb: Gemeinsamer Unterricht – Besuch einer GU-Klasse --fr: Wie Sie vielleicht wissen, gibt es an einigen Schulen die Möglichkeit, dass Schülerinnen und Schüler mit und ohne sonderpädagogischen Förderbedarf gemeinsam in einer Klasse unterrichtet werden. Waren Sie in einer solchen Klasse mit Gemeinsamem Unterricht? --in: <<Bei Verständnisfragen des Befragten zu „sonderpädagogischer Förderbedarf“: Sonderpädagogischer Förderbedarf heißt, dass jemand Einschränkungen im Lernen, Sehen, Hören, Verhalten oder in der Sprache hat oder aber Körperbehinderungen aufweist.>> --we: 1: ja 2: nein **BUTTONS: verweigert (-97), weiß nicht (-98)** --af: **goto 22137i** --end--
22137i	--va: **asqlrs** --fn: **22137i** --vb: Feststellung LRS --fr: Wurde bei Ihnen eine Lese-Rechtschreib-Schwäche, auch Legasthenie genannt, festgestellt? --in: << auch LRS genannt. Diese kann mit einer Notenaussetzung im Fach Deutsch zusammenhängen. >> --we: 1: ja 2: nein **BUTTONS: verweigert (-97), weiß nicht (-98)** --af: **goto 22106a** --end--

22106a	--va: **asabi** --fn: **22106a** --vb: Abitur/FHS-Reife in Deutschland erworben (22106a, 22108, 22122, 22142, 22145) --fr: [AUTO] Abitur/FHS-Reife in Deutschland erworben --we: 0: kein Abitur/FHS-Reife 1: Abitur/FHS-Reife in Deutschland erworben 2: Abitur/FHS-Reife im Ausland erworben --ac: **autoif () 22106a = 0** **autoif (ANY((22122 = 4, 5) & 22108 = 2) & 22106a <> 1) 22106a = 2** **autoif (ANY((22122 = 4, 5) & (22108 = 1, -97, -98))) 22106a = 1** **autoif (ANY((22145 = 4, 5) & 22142 = 2) & 22106a <> 1) 22106a = 2** **autoif (ANY((22145 = 4, 5) & (22142 = 1, -97, -98))) 22106a = 1** --af: **goto 22137Z** --end--
22137Z	--va: **[ZS] zas3** --fn: **22137Z** --vb: Zeitstempel 3 Schulgeschichte --fr: [ZS] Zeitstempel 3 Schulgeschichte --af: **goto 22200Z (Modul E68P_22AS_out)** --end--

	--st: **23BV - Berufsvorbereitung** **Erstbefragung B109** **Grundlage: Hauptstudie E6 B93Erst V1.02 Feldversion** **Version 1.02** **Stand: 19.06.2015** --end--
23100Z	--va: **[ZS] zbv1** --fn: **23100Z** --vb: Zeitstempel 1 Berufsvorbereitung --fr: [ZS] Zeitstempel 1 Berufsvorbereitung --af: **goto 23101** --ef: **Modul 22AS_out: (20102(intj) - 20106(gebj) < 30)** --end--
	--va: **[HILF] h_etappe** --vb: Etappenummer --fr: [HILF] Etappenummer --we: 6: Etappe 6 7: Etappe 7 8: Etappe 8 --end--
23101	--va: **caseid** --fn: **23101** --vb: Personennummer --fr: [AUTO] Personennummer --ac: **autoif (20101a) h_etappe = 20101a** --af: **goto 23105** --end--

23105	--va: **bvintro** --fn: **23105** --vb: Intro Berufsvorbereitung --fr: **if (h_etappe = 8)** Haben Sie jemals an einer der folgenden Maßnahmen teilgenommen: - an einem Berufsvorbereitungsjahr, - an einem Berufsgrundbildungsjahr, - an einer einjährigen Berufsfachschulausbildung speziell zur Berufsvorbereitung, - oder an einer berufsvorbereitenden Maßnahme des Arbeitsamtes/ Arbeitsagentur (z.B. JUMP, EQJ, AQJ)? **if (h_etappe = 6)** Haben Sie schon einmal eine Maßnahme der Berufsvorbereitung begonnen, also zum Beispiel ein Berufsvorbereitungsjahr, ein Berufsgrundbildungsjahr, eine Einstiegsqualifizierung oder eine berufsvorbereitende Bildungsmaßnahme der Arbeitsagentur? Gemeint sind alle Maßnahmen, mit denen Sie !!keinen!! anerkannten Ausbildungsabschluss machen können. --in: **if (h_etappe = 6)** <<Bei Bedarf weitere Beispiele / Präzisierungen nennen: Berufsvorbereitungsjahr, kurz BVJ einjährige Berufsfachschule speziell zur Berufsvorbereitung zweijährige Berufsfachschule, um einen höheren Schulabschluss zu erwerben Einstiegsqualifizierung, kurz EQ oder Einstiegsqualifizierungsjahr, kurz EQJ berufsvorbereitende Maßnahme der Arbeitsagentur bzw. des Arbeitsamtes, kurz BvB>> --we: 1: ja 2: nein **BUTTONS: verweigert (-97), weiß nicht (-98)** --af: **if (23105 = 1) goto 23107Z** **if (23105 = 2, -97, -98) goto 23144Z** --end--
	--st: **BEGINN der Berufsvorbereitungsschleife** --end--

23107Z	--va: **[ZS] zbv1b** --fn: **23107Z** --vb: Zeitstempel 1b Berufsvorbereitung --fr: [ZS] Zeitstempel 1b Berufsvorbereitung --af: **goto 23103** --ef: **Modul30: 30300 = 3 OR 30302 = 2** --end--
	--va: **[HILF] h_dauertan** --vb: Episode dauert an --fr: [HILF] Episode dauert an --we: 1: Episode dauert an 2: Episode endet zum Interviewmonat 3: Episode endet vor Interviewmonat 4: Episodenende = Missing --end--
	--va: **[HILF] h_bvdau** --vb: Dauer der BV --fr: [HILF] Dauer der BV (aktuell oder abgeschlossen) --we: OFFEN: ___ Monate -5: Wegen Datumsmissing nicht berechenbar --end--
	--va: **[HILF] h_bvdau2** --vb: Dauer der BV dichotom --fr: [HILF] Dauer der BV dichotom --we: 1: weniger als 2 Monate 2: 2 Monate und länger oder unbekannt --end--

23103	--va: **bvmod2** --fn: **23103** --vb: Episodenmodus --fr: [AUTO] Episodenmodus --we: 1: Erstbefragung 4: im X-Modul ergänzt --ac: **autoif (30300 <> 3) 23103 = 1** **autoif (30300 = 3) 23103 = 4** --af: **goto 23110** --end--
23110	--va: **bvnr** --fn: **23110** --vb: Episodennummer BV-Maßnahme --fr: [AUTO] Nummer der BV-Maßnahme --af: **goto 23109** --end--
23109	--va: **bvmn** --fn: **23109** --vb: Maßnahmeart --fr: **if (h_etappe = 8 & 23110 = 1 & 23103 <> 4)** Beginnen wir mit der ersten Maßnahme. An welcher der folgenden Maßnahmen haben Sie teilgenommen? **if (h_etappe = 6 & 23110 = 1 & 23103 <> 4)** Beginnen wir mit der ersten Maßnahme. Was für eine Maßnahme war das? **if (h_etappe = 8 & (23110 > 1 OR 23103 = 4))** An welcher der folgenden Maßnahmen haben Sie teilgenommen? **if (h_etappe = 6 & (23110 > 1 OR 23103 = 4))** Was für eine Maßnahme war das? --in: <<Antworten bitte vorlesen.>> --we: **if (h_etappe = 8)** 1: Berufsvorbereitungsjahr, kurz BVJ

	2: Berufsgrundbildungsjahr, kurz BGJ 3: einjährige Berufsfachschule speziell zur Berufsvorbereitung 4: berufsvorbereitende Maßnahme des Arbeitsamtes/ Arbeitsagentur (z.B. JUMP, EQJ, AQJ) **BUTTONS: verweigert (-97), weiß nicht (-98)** **if (h_etappe = 6)** 1: Berufsvorbereitungsjahr, kurz BVJ 2: Berufsgrundbildungsjahr, kurz BGJ 3: einjährige Berufsfachschule speziell zur Berufsvorbereitung 5: Einstiegsqualifizierung, kurz EQ oder Einstiegsqualifizierungsjahr, kurz EQJ 6: zweijährige Berufsfachschule, um einen höheren Schulabschluss zu erwerben 7: berufsvorbereitende Maßnahme der Arbeitsagentur bzw. des Arbeitsamtes, kurz BvB 8: Berufseinstiegsjahr, kurz BEJ 9: Eine andere Maßnahme, in der man sich auf eine Ausbildung vorbereiten kann **BUTTONS: verweigert (-97), weiß nicht (-98)** --af: **if (23109 = 1 to 8, -97, -98) goto 23111** **if (23109 = 9) goto 23109a** --end--
23109a	--va: **bvmno** --fn: **23109a** --vb: BV Maßnahmeart offen --fr: Bitte nennen Sie die genaue Bezeichnung der Maßnahme. --we: [OFFEN]: _____ **BUTTONS: verweigert (-97), weiß nicht (-98)** --af: **goto 23111** --end--
23111	--va: **bvstdat (bvstm / bvstj)** --fn: **23111** --vb: Beginn Berufsvorbereitung --fr: **if (h_etappe = 8)** Von wann bis wann haben Sie diese Maßnahme besucht? **if (h_etappe = 6)** Wann haben Sie diese berufsvorbereitende Maßnahme begonnen? --in: <<Sofern Maßnahme unterbrochen wurde, den gesamten Zeitraum erfassen. Erinnert sich ZP nur an Jahreszeiten, bitte folgende Nummern eingeben: 21=Jahresanfang/Winter, 24=Frühjahr/Ostern,

	27=Jahresmitte/Sommer, 30=Herbst, 32=Jahresende>> --we: von Monat ____ Jahr _____ **BUTTONS: verweigert (-97), weiß nicht (-98)** --af: **goto 23112** --end--
23112	--va: **bvenddat (bvendm / bvendj)** --fn: **23112** --vb: Enddatum (-monat/-jahr) Berufsvorbereitung --fr: **if (h_etappe = 8)** (Bis wann haben Sie diese Maßnahme besucht?) **if (h_etappe = 6)** Bis wann haben Sie diese Maßnahme besucht? --in: <<Erinnert sich ZP nur an Jahreszeiten, bitte folgende Nummern eingeben: 21=Jahresanfang/Winter, 24=Frühjahr/Ostern, 27=Jahresmitte/Sommer, 30=Herbst, 32=Jahresende>> --we: bis Monat ____ Jahr _____ **BUTTONS: bis heute (-5), verweigert (-97), weiß nicht (-98)** --ac: **autoif (23112 = -5) h_dauertan = 1** **autoif (23112 = 20102(intm/intj)) h_dauertan = 2** **autoif (23112 > 0 & 23112 < 20102(intm/intj)) h_dauertan = 3** **autoif (23112 = -97, -98) h_dauertan = 4** **autoif (23112 = -5) 23113 = 1** **autoif (23112 = -5) 23112 = 20102(intm/intj)** **autoif ((23111(bvstm) = 1 to 12) & (23112(bvendm) = 1 to 12)) h_bvdau = (((23112(bvendj) – 1900) * 12) + 23112(bvendm)) – (((23111(bvstj) – 1900) * 12) + 23111(bvstm)) + 1** **autoif ((23111(bvstm) = 1 to 12) & (23112(bvendm) = 21 to 32)) h_bvdau = (((23112(bvendj) – 1900) * 12) + 23112(bvendm) – 20) – (((23111(bvstj) – 1900) * 12) + 23111(bvstm)) + 1** **autoif ((23111(bvstm) = 21 to 32) & (23112(bvendm) = 1 to 12)) h_bvdau = (((23112(bvendj) – 1900) * 12) + 23112(bvendm)) – (((23111(bvstj) – 1900) * 12) + 23111(bvstm) – 20)) + 1**

	autoif ((23111(bvstm) = 21 to 32) & (23112(bvendm) = 21 to 32)) h_bvdau = (((23112(bvendj) – 1900) * 12) + 23112(bvendm) - 20) – (((23111(bvstj) – 1900) * 12) + 23111(bvstm) – 20)) + 1 **autoif (23111(bvstm) < 0 OR 23111(bvstj) < 0 OR 23112(bvendm) < 0 OR 23112(bvendj) < 0) h_bvdau = -5** **autoif (h_bvdau = 1, 2) h_bvdau2 = 1** **autoif (h_bvdau > 2 or h_bvdau = -5) h_bvdau2 = 2** --af: **if (h_etappe = 6 & h_dauertan <> 2) goto 23113a** **if (h_dauertan = 2) goto 23113** **if (h_etappe = 8 & h_dauertan <> 2) goto 23114Z** --end--
23113	--va: **bviz** --fn: **23113** --vb: Andauern des Berufsvorbereitungsjahres --fr: Nehmen Sie derzeit noch an dieser Maßnahme teil? --we: 1: ja, nehme noch teil 2: nein **BUTTONS: verweigert (-97), weiß nicht (-98)** --ac: **autoif (23113 = 1) h_dauertan = 1** --af: **if (h_etappe = 6) goto 23113a** **if (h_etappe = 8) goto 23114Z** --end--
23113a	--va: **bvvz** --fn: **23113a** --vb: Berufsvorbereitung Vollzeit - Teilzeit --fr: Besuchen/Besuchten Sie diese Berufsvorbereitung hauptsächlich oder nebenher? --in: <<„Hauptsächlich“ meint, dass die Berufsvorbereitung in Vollzeit, und „nebenher“, dass diese in Teilzeit gemacht wird.>> --we: 1: Vollzeit 2: Teilzeit **BUTTONS: verweigert (-97), weiß nicht (-98)** --af: **goto 23114** --end--

23114	--va: **bvgem** --fn: **23114** --vb: Gemeinde der Maßnahme --fr: Nennen Sie mir bitte den Ort bzw. die Gemeinde, in dem die Maßnahme stattfand/stattfindet! --in: <<Bitte nach heutigem Gebietsstand zuordnen!>> --we: [Gemeindeliste] **BUTTONS: Ort im Ausland (-5), Ort nicht in Liste (-96), verweigert (-97), weiß nicht (-98)** --af: **if (23114 <> -96, 1011) goto 23114Z** **if (23114 = -96) goto 23114a** **if (23114 = 1011) goto 23114c** --end--
23114a	--va: **bvgems** --fn: **23114a** --vb: Gemeindename der Maßnahme (offen) --fr: Dieser Ort kommt nicht in unserer Liste vor. Damit wir den Ortsnamen in unsere Liste aufnehmen können, nennen Sie mir bitte noch einmal den Ort genau! --in: <<Bitte Ortsnamen genau und in korrekter Schreibweise erfassen!>> --we: OFFEN: _____ **BUTTONS: Ort im Ausland (-5), verweigert (-97), weiß nicht (-98)** --af: **if (23114a <> -5, -97, -98) goto 23114b** **if (23114a = -5, -97, -98) goto 23114Z** --end--

23114b	--va: **bvbl** --fn: **23114b** --vb: Bundesland der Maßnahme --fr: Zu welchem Bundesland gehört dieser Ort heute? --in: <<Nicht vorlesen, zutreffenden Code markieren! Bei Rückfragen: gemeint ist der Name des Bundeslands zu dem der Ort !!heute!! gehört.>> --we: 1: Schleswig-Holstein 2: Hamburg 3: Niedersachsen 4: Bremen 5: Nordrhein-Westfalen 6: Hessen 7: Rheinland-Pfalz 8: Baden-Württemberg 9: Bayern 10: Saarland 11: Berlin(Gesamt) 12: Brandenburg 13: Mecklenburg-Vorpommern 14: Sachsen 15: Sachsen-Anhalt 16: Thüringen **BUTTONS: verweigert (-97), weiß nicht (-98)** --af: **if (23114b = 11) goto 23114c** **if (23114b <> 11) goto 23114Z** --end--

23114c	--va: **bvortb** --fn: **23114c** --vb: Maßnahme in Berlin --fr: Um welchen Berliner Bezirk handelt/handelte es sich dabei? --in: <<Vorgaben nicht vorlesen. Falls Doppelbezeichnungen genannt werden (z.B. Friedrichshain-Kreuzberg), bitte nachfragen, um welchen der beiden Bezirke es sich handelt. Falls Bezeichnungen genannt werden, die nicht in der Liste vorhanden sind (z.B. Mahlsdorf, Moabit, Rudow usw.), bitte nachfragen: „Und zu welchem Bezirk gehört das?“>> --we: 1: Charlottenburg 2: Friedrichshain 3: Hellersdorf 4: Hohenschönhausen 5: Köpenick 6: Kreuzberg 7: Lichtenberg 8: Marzahn 9: Mitte 10: Neukölln 11: Pankow 12: Prenzlauer Berg 13: Reinickendorf 14: Schöneberg 15: Spandau 16: Steglitz 17: Tempelhof 18: Tiergarten 19: Treptow 20: Wedding 21: Weißensee 22: Wilmersdorf 23: Zehlendorf **BUTTONS: Bezirk nicht in Liste (-96), verweigert (-97), weiß nicht (-98)** --af: **if (23114c = 9) goto 23114d** **if (23114c = 11) goto 23114e** **if (23114c = 7) goto 23114f** **if (23114c <> 7, 9, 11) goto 23114Z** --end--

23114d	--va: **bvortb9** --fn: **23114d** --vb: Maßnahme in Berlin Mitte --fr: Der heutige Bezirk Mitte setzt sich ja aus den früheren Bezirken Mitte, Tiergarten und Wedding zusammen. Um welchen dieser Bezirke handelt es sich: um Mitte, Tiergarten oder Wedding? --we: 9: Mitte 18: Tiergarten 20: Wedding **BUTTONS: verweigert (-97), weiß nicht (-98)** --ra: **9, 18, 20, -97, -98** --ac: **autoif (23114d > 0) 23114c = 23114d** --af: **goto 23114Z** --end--
23114e	--va: **bvortb11** --fn: **23114e** --vb: Maßnahme in Berlin Pankow --fr: Der heutige Bezirk Pankow setzt sich ja aus den früheren Bezirken Pankow, Prenzlauer Berg und Weißensee zusammen. Um welchen dieser Bezirke handelt es sich: um Pankow, Prenzlauer Berg oder Weißensee? --we: 11: Pankow 12: Prenzlauer Berg 21: Weißensee **BUTTONS: verweigert (-97), weiß nicht (-98)** --ra: **11, 12, 21, -97, -98** --ac: **autoif (23114e > 0) 23114c = 23114e** --af: **goto 23114Z** --end--

23114f	--va: **bvortb7** --fn: **23114f** --vb: Maßnahme in Berlin Lichtenberg --fr: Der heutige Bezirk Lichtenberg setzt sich ja aus den früheren Bezirken Lichtenberg und Hohenschönhausen zusammen. Um welchen dieser Bezirke handelt es sich: um Lichtenberg oder Hohenschönhausen? --we: 4: Hohenschönhausen 7: Lichtenberg **BUTTONS: verweigert (-97), weiß nicht (-98)** --ra: **4, 7, -97, -98** --ac: **autoif (23114f > 0) 23114c = 23114f** --af: **goto 23114Z** --end--
23114Z	--va: **[ZS] zbv1b2** --fn: **23114Z** --vb: Zeitstempel 1b2 Berufsvorbereitung --fr: [ZS] Zeitstempel 1b2 Berufsvorbereitung --af: **if (h_dauertan = 1 & h_etappe = 6) goto 23119** **if (h_dauertan = 1 & h_etappe = 8 & 23103 = 1) goto 23137** **if (h_dauertan = 1 & h_etappe = 8 & 23103 = 4) goto 23137Z** **if (h_dauertan > 1) goto 23115** --end--

23115	--va: **bvabb** --fn: **23115** --vb: Abbruch Berufsvorbereitung --fr: Haben Sie die Maßnahme vorzeitig beendet oder haben Sie bis zum Ende teilgenommen? --in: <<Personen, die gerade in einer Unterbrechungsphase sind, bitte bei vorzeitig beendet (=1) einordnen.>> --we: 1: vorzeitig beendet 2: bis zum Ende teilgenommen **BUTTONS: verweigert (-97), weiß nicht (-98)** --af: **if (h_etappe = 8 & 23103 = 1) goto 23137** **if (h_etappe = 8 & 23103 = 4) goto 23137Z** **if (h_etappe = 6 & 23115 = 1) goto 23115aZ** **if (h_etappe = 6 & (23115 = 2, -97, -98)) goto 23115Z** --end--
23115aZ	--va: **[ZS] zbv1c** --fn: **23115aZ** --vb: Zeitstempel 1c Berufsvorbereitung --fr: [ZS] Zeitstempel 1c Berufsvorbereitung --af: **goto 23115a** --end--

23115a	--va: **bvabba** --fn: **23115a** --vb: Abbruch Berufsvorbereitung Schule BA --fr: Wie kam es dazu? Hat die Arbeitsagentur, die Berufsschule oder der Betrieb die Berufsvorbereitung beendet, haben Sie die Berufsvorbereitung selbst beendet oder wurde die Berufsvorbereitung in beiderseitigem Einvernehmen beendet? --we: 1: Beendigung durch BA, Berufsschule oder Betrieb 2: eigene Beendigung 3: Beendigung in beiderseitigem Einvernehmen **BUTTONS: verweigert (-97), weiß nicht (-98)** --af: **if (23115a = 1) goto 23115b** **if (23115a = 2, 3) goto 23115h** **if (23115a = -97, -98) goto 23115Z** --end--
23115b	--va: **bvabschl** --fn: **23115b** --vb: Abbruch BV Kündigung: Schließung --fr: Welche Gründe wurden dafür angegeben, dass die Berufsvorbereitung beendet wurde? Wurde die Berufsvorbereitung beendet… … weil der Betrieb geschlossen wurde? --we: 0: nein 1: ja **BUTTONS: verweigert (-97), weiß nicht (-98)** --af: **goto 23115d** --end--

23115d	--va: **bvabfehl** --fn: **23115d** --vb: Abbruch BV Kündigung: Fehlzeiten --fr: [NCS] …weil Sie während der Berufsvorbereitung längere Zeit gefehlt haben? --we: 0: nein 1: ja **BUTTONS: verweigert (-97), weiß nicht (-98)** --af: **goto 23115f** --end--
23115f	--va: **bvabk** --fn: **23115f** --vb: Abbruch BV Kündigung: Konflikte --fr: [NCS] … weil Sie Probleme mit Lehrerinnen oder Lehrern, Vorgesetzten oder mit anderen Jugendlichen in der Berufsvorbereitung hatten? --we: 0: nein 1: ja **BUTTONS: verweigert (-97), weiß nicht (-98)** --af: **goto 23115Z** --end--
23115h	--va: **bvabarb** --fn: **23115h** --vb: Abbruchgründe Berufsvorbereitung Ausbildungsplatz --fr: Eine Berufsvorbereitung kann man aus verschiedenen Gründen vorzeitig beenden. Bitte sagen Sie mir nun für jeden der folgenden Gründe, ob er auf Sie zutrifft. Haben Sie die Berufsvorbereitung beendet,… …weil Sie einen Ausbildungsplatz erhalten haben oder in Aussicht hatten? --we: 0: nein 1: ja **BUTTONS: verweigert (-97), weiß nicht (-98)** --af: **goto 23115i** --end--

23115i	--va: **bvabarb2** --fn: **23115i** --vb: Abbruch Arbeit --fr: [NCS] …weil Sie Geld verdienen wollten? --we: 0: nein 1: ja **BUTTONS: verweigert (-97), weiß nicht (-98)** --af: **goto 23115k** --end--
23115k	--va: **bvabbvor** --fn: **23115k** --vb: Abbruch Berufsvorbereitung Konflikte --fr: [NCS] …. weil Sie Schwierigkeiten mit Vorgesetzten, Kolleginnen oder Kollegen, Lehrerinnen oder Lehrern oder anderen Jugendlichen in der Berufsvorbereitung hatten? --we: 0: nein 1: ja **BUTTONS: nicht zutreffend (-96), verweigert (-97), weiß nicht (-98),** --af: **goto 23115n** --end--
23115n	--va: **bvabun** --fn: **23115n** --vb: Abbruch Berufsvorbereitung Unterforderung --fr: [NCS] …weil die Berufsvorbereitung zu leicht war? --we: 0: nein 1: ja **BUTTONS: verweigert (-97), weiß nicht (-98)** --af: **if (23115n = 1) goto 23115q** **if (23115n = 0, -97, -98) goto 23115o** --end--

23115o	--va: **bvabueb** --fn: **23115o** --vb: Abbruch Berufsvorbereitung Überforderung --fr: [NCS] …weil die Berufsvorbereitung zu schwierig war? --we: 0: nein 1: ja **BUTTONS: verweigert (-97), weiß nicht (-98)** --af: **goto 23115q** --end--
23115q	--va: **bvabsp** --fn: **23115q** --vb: Abbruch Berufsvorbereitung Spaß --fr: [NCS] …weil Ihnen die Maßnahme keinen Spaß gemacht hat? --we: 0: nein 1: ja **BUTTONS: verweigert (-97), weiß nicht (-98)** --af: **goto 23115t** --end--
23115t	--va: **bvabkra** --fn: **23115t** --vb: Abbruch Berufsvorbereitung Krankheit --fr: [NCS] …weil Sie während der Berufsvorbereitung längere Zeit gefehlt haben, z.B. wegen Krankheiten, Allergien oder Schwangerschaft? --we: 0: nein 1: ja **BUTTONS: verweigert (-97), weiß nicht (-98)** --af: **goto 23115Z** --end--

23115Z	--va: **[ZS] zbv1d** --fn: **23115Z** --vb: Zeitstempel 1d Berufsvorbereitung --fr: [ZS] Zeitstempel 1d Berufsvorbereitung --af: **if (23115 = 1) goto 23116** **if (23115 = 2, -97, -98) goto 23119** --end--
23116	--va: **bvdauer (bvdauerw / bvdauerm)** --fn: **23116** --vb: Gesamtdauer --fr: Wie lange hätte die Maßnahme für Sie insgesamt dauern sollen, also vom Beginn bis zum Ende? --in: <<Wenn Maßnahme nur wenige Wochen dauert: genaue Wochenanzahl erfragen, dann eintragen. Jahresangaben bitte in Monate umrechnen.>> --we: OFFEN: _ _ Wochen OFFEN: _ _ Monate -6: nicht genannt **BUTTONS: verweigert (-97), weiß nicht (-98)** --ac: **autoif (23116(bvdauerw) = . & 23116(bvdauerm) <> .) 23116(bvdauerw) = -6** **autoif (23116(bvdauerm) = . & 23116(bvdauerw) <> .) 23116(bvdauerm) = -6** --ra: **23116(bvdauerw): 0 to 120, -97, -98 & 23116(bvdauerm): -6** **23116(bvdauerm): 0 to 36, -97, -98 & 23116(bvdauerw): -6** --af: **goto 23119** --end--

23119	--va: **bvfeld (bvfeld1 / bvfeld2 / bvfeld3 / bvfeld4 / bvfeld5 / bvfeld6 / bvfeld7 / bvfeld8 / bvfeld9 / bvfeld10 / bvfeld11 / bvfeld12 / bvfeld13 / bvfeld14 / bvfeld15 / bvfeld16 / bvfeld17 / bvfeld18 / bvfeldkb / bvfeldvw / bvfeldwn)** --fn: **23119** --vb: Berufsfeld der Berufsvorbereitung – Bezeichnung (Wirtschaft und Verwaltung / Metall / Elektro / Bau / Holz / Textil und Bekleidung / Chemie, Physik und Biologie / Gesundheit und Medizin, Kosmetik / Erziehung und Soziales / Ernährung und Hauswirtschaft, Gastronomie / Kraftfahrzeugtechnik / Agrarwirtschaft, Garten- und Landschaftsbau / Gestaltung und Kunst / Lager und Logistik / anderes Berufsfeld / kein Berufsfeld / verweigert / weiß nicht) --fr: **[MF]** Nun geht es um den Schwerpunkt Ihrer Berufsvorbereitung. Bitten sagen Sie mir, welchem Berufsfeld bzw. welchen Berufsfeldern die Maßnahme zugeordnet ist/war. --in: <<Vorgaben bitte nur bei Bedarf vorlesen. Mehrfachnennungen möglich.>> --we: **bvfeld1** 1: Wirtschaft und Verwaltung**,** !!zum Beispiel Einzelhandel**!!** **bvfeld2** 2: Metall **bvfeld3** 3: Elektro **bvfeld4** 4: Bau **bvfeld5** 5: Holz **bvfeld6** 6: Textil und Bekleidung **bvfeld7** 7: Chemie, Physik und Biologie **bvfeld8** 8: Druck **bvfeld9** 9: Farbtechnik und Raumgestaltung **bvfeld10** 10: Körperpflege **bvfeld11** 11: Gesundheit und Medizin, Kosmetik **bvfeld12** 12: Erziehung und Soziales **bvfeld13** 13: Ernährung und Hauswirtschaft, Gastronomie **bvfeld14** 14: Kraftfahrzeugtechnik **bvfeld15** 15: Agrarwirtschaft, Garten- und Landschaftsbau **bvfeld16** 16: Gestaltung und Kunst **bvfeld18** 18: Lager und Logistik **bvfeld17** 17: ein anderes Berufsfeld **bvfeldkb**: kein Berufsfeld **bvfeldvw**: verweigert **bvfeldwn**: weiß nicht [0: nicht genannt] [1: genannt] **BUTTONS: kein Berufsfeld [bvfeldkb], verweigert [bvfeldvw], weiß nicht [bvfeldwn]** --af: **if (bvfeld17 = 1) goto 23119a** **if (h_dauertan > 1 & bvfeld17 = 0) goto 23123** **if (h_dauertan = 1 & (bvfeldkb = 1 OR bvfeldvw = 1 OR bvfeldwn = 1)) goto 23127** **if (h_dauertan = 1 & bvfeld17 = 0 & bvfeldkb = 0 & bvfeldvw = 0 & bvfeldwn = 0) goto 23120a** --end--

23119a	--va: **bvfeldo** --fn: **23119a** --vb: Berufsfeld der Berufsvorbereitung – Bezeichnung, offen --fr: Und um welches andere Berufsfeld handelt/e es sich? --we: [OFFEN]: _____ **BUTTONS: verweigert (-97), weiß nicht (-98)** --af: **if (h_dauertan > 1) goto 23123** **if (h_dauertan = 1 & (23119a = -97, -98)) goto 23127** **if (h_dauertan = 1 & (23119a <> -97, -98)) goto 23120a** --end--
23120a	--va: **bvgrbf1** --fn: **23120a** --vb: Gründe für Berufsfeld: Interesse --fr: Aus welchen Gründen nehmen Sie an einer Maßnahme in diesem Berufsfeld teil? Wenn sich Ihre Maßnahme auf mehrere Berufsfelder bezieht, denken Sie bitte an das für Sie wichtigste Berufsfeld. Ich lese Ihnen einige Möglichkeiten vor. Sagen Sie mir bitte zu jedem Grund, ob dieser auf Sie zutrifft: Ich habe das Berufsfeld aus Interesse selbst gewählt. --we: 0: nein 1: ja **BUTTONS: verweigert (-97), weiß nicht (-98)** --af: **goto 23120b** --end--
23120b	--va: **bvgrbf2** --fn: **23120b** --vb: Gründe für Berufsfeld: Arbeitsagentur --fr: [NCS] Das Berufsfeld wurde mir von der Arbeitsagentur bzw. vom Arbeitsamt vermittelt. --we: 0: nein 1: ja **BUTTONS: verweigert (-97), weiß nicht (-98)** --af: **goto 23120c** --end--

23120c	--va: **bvgrbf3** --fn: **23120c** --vb: Gründe für Berufsfeld: Eltern, Freunde oder Familienmitglieder --fr: [NCS] Meine Eltern, Freunde oder Familienmitglieder haben mir dazu geraten. --we: 0: nein 1: ja **BUTTONS: verweigert (-97), weiß nicht (-98)** --af: **goto 23120d** --end--
23120d	--va: **bvgrbf4** --fn: **23120d** --vb: Gründe für Berufsfeld: Lehrerinnen oder Lehrer --fr: [NCS] Meine Lehrerinnen oder Lehrer haben mir dieses Berufsfeld vorgeschlagen. --we: 0: nein 1: ja **BUTTONS: verweigert (-97), weiß nicht (-98)** --af: **goto 23120e** --end--
23120e	--va: **bvgrbf5** --fn: **23120e** --vb: Gründe für Berufsfeld: mangelndes Angebot --fr: [NCS] Mein Wunschberufsfeld wurde nicht angeboten. --we: 0: nein 1: ja **BUTTONS: verweigert (-97), weiß nicht (-98)** --af: **goto 23120f** --end--

23120f	--va: **bvgrbf6** --fn: **23120f** --vb: Gründe für Berufsfeld: andere --fr: [NCS] Es gab andere Gründe. --we: 0: nein 1: ja **BUTTONS: verweigert (-97), weiß nicht (-98)** --af: **goto 23127** --end--
23127	--va: **bvsab1a** --fn: **23127** --vb: allgemeinbildender Schulabschluss - geplant --fr: Können Sie in dieser Maßnahme einen Schulabschluss erwerben? --in: <<Antwortvorgaben nicht vorlesen.>> --we: 1: ja 2: nein **BUTTONS: verweigert (-97), weiß nicht (-98)** --af: **if (23127 = 1) goto 23128** **if ((23127 = 2, -97, -98) & 23103 = 1) goto 23137** **if ((23127 = 2, -97, -98) & 23103 = 4) goto 23137Z** --end--

23128	--va: **bvsab1b** --fn: **23128** --vb: Art allgemeinbildender Schulabschluss - geplant --fr: Und um welchen Schulabschluss handelt es sich? --in: <<Antwortvorgaben vorlesen.>> --we: 1: einfacher Hauptschulabschluss (Berufsbildungsreife / Berufsreife / Erster allgemeinbildender Schulabschluss, Hauptschulabschluss nach Klasse 9) 2: qualifizierender Hauptschulabschluss (qualifizierter Hauptschulabschluss / Erweiterte Berufsbildungsreife/ Berufsreife mit Leistungsfeststellung / Sekundarabschluss I – Hauptschulabschluss / Hauptschulabschluss nach Klasse 10) 3: Realschulabschluss (Mittlere Reife / Wirtschaftsschulabschluss / Fachschul- / Fachoberschulreife/ Mittlerer Schulabschluss, abgekürzt MSA / Mittlerer Bildungs- / Erweiterter Sekundar- / Qualifizierter Sekundar- / Erweiterter Realschul- / Qualifizierter Realschulabschluss) 4: Fachhochschulreife 7: Anderer Schulabschluss **BUTTONS: verweigert (-97), weiß nicht (-98)** --af: **if (23103 = 1) goto 23137** **if (23103 = 4) goto 23137Z** --end--
23123	--va: **bvlerno1** --fn: **23123** --vb: Lernort Berufsschule --fr: Eine Berufsvorbereitung kann an verschiedenen Orten stattfinden. Oft ist man in einer Schule, aber kann auch in einem Betrieb oder in einer anderen Einrichtung sein. Wie viel Zeit haben Sie in einer Berufsschule, in einem Berufskolleg oder einer anderen Schule verbracht? --in: <<Antworten bitte vorlesen. Bei Rückfragen bitte erklären, dass sich die Zeitangaben auf die gesamte Dauer, die der Befragte in der Maßnahme verbracht hat, beziehen.>> --we: 1: gar keine Zeit 2: wenig Zeit 3: etwa die Hälfte der Zeit 4: viel Zeit 5: sehr viel Zeit **BUTTONS: verweigert (-97), weiß nicht (-98)** --af: **goto 23124** --end--

23124	--va: **bvlerno2** --fn: **23124** --vb: Lernort Betrieb --fr: Und wie viel Zeit haben Sie in einem Betrieb oder in einer Firma verbracht? Ich meine zum Beispiel auch ein Geschäft, einen Produktions- oder Fertigungsbetrieb, eine soziale Einrichtung oder eine Behörde. --in: <<Antworten bitte vorlesen. Bei Rückfragen bitte erklären, dass sich die Zeitangaben auf die gesamte Dauer, die der Befragte in der Maßnahme verbracht hat, beziehen.>> --we: 1: gar keine Zeit 2: wenig Zeit 3: etwa die Hälfte der Zeit 4: viel Zeit 5: sehr viel Zeit **BUTTONS: verweigert (-97), weiß nicht (-98)** --af: **goto 23125** --end--
23125	--va: **bvlerno3** --fn: **23125** --vb: Lernort Ausbildungsstätte --fr: Wie viel Zeit haben Sie in einer Ausbildungsstätte verbracht, also bei einem Bildungsträger oder in einer Einrichtung, die nur für die Ausbildung von Jugendlichen zuständig ist? --in: <<Antworten bei Bedarf vorlesen.>> --we: 1: gar keine Zeit 2: wenig Zeit 3: etwa die Hälfte der Zeit 4: viel Zeit 5: sehr viel Zeit **BUTTONS: verweigert (-97), weiß nicht (-98)** --af: **if (23123 = 2 to 5) goto 23132** **if (23123 = 1, -97, -98) goto 23133a** --end--

23132	--va: **bvunter1** --fn: **23132** --vb: fachpraktischer Unterricht --fr: Nun noch einmal zu Ihrem Unterricht in der beruflichen Schule: Hatten Sie neben dem theoretischen Unterricht auch praktischen Unterricht? Ich meine zum Beispiel Unterricht in einer schuleigenen Lehrwerkstatt, Lehrküche oder in einem Lernbüro, aber kein Praktikum in einem richtigen Betrieb. --we: 1: ja 2: nein **BUTTONS: verweigert (-97), weiß nicht (-98)** --af: **if (23132 = 1) goto 23133** **if (23132 = 2, -97, -98) goto 23133a** --end--
23133	--va: **bvunter2** --fn: **23133** --vb: Zeit fachpraktischer Unterricht --fr: Und wie viel Zeit haben Sie mit diesem praktischen Unterricht verbracht? --in: <<Antwortvorgaben vorlesen.>> --we: 1: sehr wenig Zeit 2: wenig Zeit 3: etwa die Hälfte der Zeit 4: viel Zeit 5: sehr viel Zeit **BUTTONS: verweigert (-97), weiß nicht (-98)** --af: **goto 23133a** --end--

23133a	--va: **bvpra** --fn: **23133a** --vb: Berufsvorbereitung Praktikum --fr: Manchmal findet der praktische Teil der Berufsvorbereitung auch als Praktikum in einem Betrieb oder in einer Firma statt oder es kann zusätzlich ein Praktikum gemacht werden. Wie viele Praktika haben Sie während Ihrer Berufsvorbereitung gemacht? --in: <<Antwortvorgaben bitte vorlesen.>> --we: 1: kein Praktikum 2: ein Praktikum 3: mehrere Praktika in demselben Betrieb 4: mehrere Praktika in verschiedenen Betrieben **BUTTONS: verweigert (-97), weiß nicht (-98)** --af: **if ((23133a = 1, -97, -98) & 23109 <> 2) goto 23134** **if ((23133a = 1, -97, -98) & 23109 = 2) goto 23121** **if (23133a = 2, 3, 4) goto 23133b** --end--
23133b	--va: **bvpraz** --fn: **23133b** --vb: Berufsvorbereitung Praktikum Dauer --fr: Und wie viele Wochen Praktikum waren das insgesamt? --we: OFFEN: _ _ Wochen **BUTTONS: verweigert (-97), weiß nicht (-98)** --ra: **1 to 99, -97, -98** --af: **if (23109 <> 2) goto 23134** **if (23109 = 2) goto 23121** --end--

23121	--va: **bvanrbgj1** --fn: **23121** --vb: Vorvertrag BGJ für Ausbildung --fr: Nun geht es noch einmal um Ihr Berufsgrundbildungsjahr: Haben Sie im Rahmen dieses BGJ einen Vorvertrag für eine zukünftige Berufsausbildung erhalten? --in: <<Hinweis: Diese Möglichkeit besteht nur in einigen Bundesländern. Den Befragten bei Unsicherheit oder Rückfragen bitte nochmals darauf hinweisen.>> --we: 1: ja 2: nein **BUTTONS: verweigert (-97), weiß nicht (-98)** --af: **goto 23134** --end--
23134	--va: **bvbetr** --fn: **23134** --vb: Betreuung während der Berufsvorbereitung --fr: Hatten Sie während der Maßnahme auch eine Betreuerin oder einen Betreuer, der zum Beispiel Bewerbungstrainings mit Ihnen durchgeführt hat oder Sie bei der Suche nach einem Ausbildungsplatz unterstützt hat? --in: <<Bei Unklarheit zum Begriff Betreuer weitere Beispiele nennen: z.B. eine Vertrauensperson in der Bildungseinrichtung oder Sozialpädagogen o. ä.>> --we: 1: ja 2: nein **BUTTONS: verweigert (-97), weiß nicht (-98)** --af: **if (23134 = 1) goto 23136** **if ((23134 = 2, -97, -98) & 23103 = 1) goto 23137** **if ((23134 = 2, -97, -98) & 23103 = 4) goto 23137Z** --end--

23136	--va: **bvbetrhil** --fn: **23136** --vb: Hilfestellung Betreuer --fr: Und wie hilfreich war diese Betreuung für Sie? --in: <<Antwortvorgaben vorlesen.>> --we: 1: gar nicht hilfreich 2: eher nicht hilfreich 3: eher hilfreich 4: sehr hilfreich **BUTTONS: verweigert (-97), weiß nicht (-98)** --af: **if (23103 = 1) goto 23137** **if (23103 = 4) goto 23137Z** --end--

23137	--va: **bvintro2** --fn: **23137** --vb: Intro2 Berufsvorbereitung --fr: Haben Sie noch an einer weiteren berufsvorbereitenden Maßnahme teilgenommen, von der Sie bisher noch nicht berichtet haben? --in: **if (h_etappe = 8)** <<Bei Bedarf Beispiele nennen: Berufsvorbereitungsjahr, kurz BVJ einjährige Berufsfachschule speziell zur Berufsvorbereitung zweijährige Berufsfachschule, um einen höheren Schulabschluss zu erwerben Einstiegsqualifizierung, kurz EQ oder Einstiegsqualifizierungsjahr, kurz EQJ berufsvorbereitende Maßnahme der Arbeitsagentur bzw. des Arbeitsamtes, kurz BvB>> **if (h_etappe = 6)** <<Bei Bedarf Beispiele nennen: Berufsvorbereitungsjahr, kurz BVJ Berufsgrundbildungsjahr einjährige Berufsfachschule speziell zur Berufsvorbereitung zweijährige Berufsfachschule, um einen höheren Schulabschluss zu erwerben Einstiegsqualifizierung, kurz EQ oder Einstiegsqualifizierungsjahr, kurz EQJ berufsvorbereitende Maßnahme der Arbeitsagentur bzw. des Arbeitsamtes, kurz BvB>> --we: 1: ja 2: nein **BUTTONS: verweigert (-97), weiß nicht (-98)** --af: **goto 23137Z** --end--
23137Z	--va: **[ZS] zbv2** --fn: **23137Z** --vb: Zeitstempel 2 Berufsvorbereitung --fr: [ZS] Zeitstempel 2 Berufsvorbereitung, ZS für jede Episode --af: **if (23103 = 1 & 23137 = 1) goto 23107Z** **if (23103 = 1 & (23137 = 2, -97, -98) & h_etappe = 6 & ANY(23113 = 1 & 23109 <> 2)) goto 23138** **if (23103 = 1 & (23137 = 2, -97, -98) & h_etappe = 6 & ANY(23113 = 1 & 23109 = 2)) goto 23122** **if (23103 = 1 & (23137 = 2, -97, -98) & (h_etappe = 8 OR (h_etappe = 6 & NO(23113 = 1)))) goto 23144Z** **if (23103 = 4) goto 30150** --end--

	--st: **Ende der Berufsvorbereitungsschleife** --end--
23122	--va: **bvanrbgj2** --fn: **23122** --vb: Anrechnung BGJ auf Ausbildung --fr: Denken Sie jetzt bitte nur noch an die Maßnahme, an der Sie zur Zeit teilnehmen: In einigen Bundesländern besteht die Möglichkeit, das Berufsgrundbildungsjahr als das erste Jahr einer Berufsausbildung anrechnen zu lassen. Wie ist das bei Ihnen? Kann Ihr BGJ auch auf eine Ausbildung angerechnet werden? --we: 1: ja 2: nein **BUTTONS: verweigert (-97), weiß nicht (-98)** --af: **goto 23138** --end--
23138	--va: **bvefeld** --fn: **23138** --vb: Einblick in Berufsfeld --fr: Denken Sie jetzt bitte nur noch an die Maßnahme, an der Sie zur Zeit teilnehmen: Ich möchte gern wissen, wie Sie Ihre aktuelle Berufsvorbereitung einschätzen. Wie viel Einblick in Ihr Berufsfeld erhalten Sie durch diese Maßnahme? --in: <<Antwortvorgaben vorlesen. Wenn es mehrere aktuelle Berufsvorbereitungsmaßnahmen gibt, beziehen sich die folgenden Fragen auf die zuletzt genannte andauernde Maßnahme.>> --we: 1: gar keinen 2: eher wenig 3: eher viel 4: sehr viel **BUTTONS: verweigert (-97), weiß nicht (-98)** --af: **goto 23140** --end--

23140	--va: **bvorient2** --fn: **23140** --vb: Interessenfindung durch Berufsvorbereitung --fr: Was denken Sie: Wie gut hilft Ihnen die Berufsvorbereitung dabei, einen Beruf zu finden, der Sie interessiert? Ist die Berufsvorbereitung hierfür gar nicht hilfreich, eher nicht hilfreich, eher hilfreich oder sehr hilfreich? --we: 1: gar nicht hilfreich 2: eher nicht hilfreich 3: eher hilfreich 4: sehr hilfreich **BUTTONS: verweigert (-97), weiß nicht (-98)** --af: **goto 23141** --end--
23141	--va: **bvchance** --fn: **23141** --vb: Chancen durch Berufsvorbereitung --fr: Was glauben Sie? Wie sehr verbessert die Berufsvorbereitung Ihre Chancen auf einen Ausbildungsplatz? Verbessert sie Ihre Chancen gar nicht, kaum, stark oder sehr stark? --we: 1: gar nicht 2: kaum 3: stark 4: sehr stark **BUTTONS: verweigert (-97), weiß nicht (-98)** --af: **goto 23142** --end--

23142	--va: **bvzuk** --fn: **23142** --vb: Zukunftsvorstellungen --fr: Wir interessieren uns auch für die Zeit nach Ihrer berufsvorbereitenden Maßnahme. Was denken Sie, werden Sie nach dem Ende der Berufsvorbereitung machen? Werden Sie wahrscheinlich… --in: <<Vorgaben bitte vorlesen.>> --we: 1: eine weitere Berufsvorbereitung besuchen 2: eine Ausbildung beginnen 3: wieder zur Schule gehen 4: ein Praktikum machen 5: einen Kurs oder eine Weiterbildung besuchen 6: erst einmal arbeiten/jobben 7: ins Ausland gehen 8: erst einmal arbeitslos sein 10: ein Studium beginnen 9: nichts davon **BUTTONS: verweigert (-97), weiß nicht (-98)** --af: **goto 23143a** --end--
23143a	--va: **bvbew1** --fn: **23143a** --vb: Berufsvorbereitung Bewerbung --fr: Haben Sie vor, sich noch während der Berufsvorbereitung auf eine Ausbildungsstelle zu bewerben? --we: 1: ja 2: nein **BUTTONS: verweigert (-97), weiß nicht (-98)** --af: **if (23143a = 1) goto 23143b** **if (23143a = 2, -97, -98) goto 23144Z** --end--

23143b	--va: **bvbew2** --fn: **23143b** --vb: Berufsvorbereitung Bewerbung Beruf --fr: Auf welchen Beruf möchten Sie sich bewerben? Wenn Sie sich für verschiedene Ausbildungsberufe bewerben möchten, nennen Sie mir bitte den für Sie wichtigsten Beruf. --we: OFFEN: _____ **BUTTONS: verweigert (-97), weiß nicht (-98)** --af: **if (23143b = -97, -98) goto 23144Z** **if (23143b <> -97, -98) goto 23143c** --end--
23143c	--va: **bvbew3** --fn: **23143c** --vb: Berufsvorbereitung Bewerbung weitere Ausbildungsplätze --fr: Falls es noch weitere Berufe gibt, für die Sie sich um einen Ausbildungsplatz bewerben möchten: Wie viele Berufe sind das? --we: Anzahl der Berufe: _____ **BUTTONS: keine weiteren Berufe (-6), verweigert (-97), weiß nicht (-98)** --ra: **1 to 50, -6, -97, -98** --af: **goto 23144Z** --end--
23144Z	--va: **[ZS] zbv3** --fn: **23144Z** --vb: Zeitstempel 3 Berufsvorbereitung --fr: [ZS] Zeitstempel 3 Berufsvorbereitung --af: **goto 23200Z (Modul E68P_23BV_out)** --end--

	--st: **24AB - Ausbildung** **Erstbefragung B109** **Grundlage: Haupterhebung E6 B93Erst V1.03 Feldversion** **Version 1.04** **Stand: 08.12.2015** --end--
24100Z	--va: **[ZS] zsab1** --fn: **24100Z** --vb: Zeitstempel 1 Ausbildung --fr: [ZS] Zeitstempel 1 Ausbildung --af: **goto 24101** --ef: **Modul 23BV_out: alle** --end--
	--va: **[HILF] h_etappe** --vb: Etappenummer --fr: [HILF] Etappenummer --we: 6: Etappe 6 7: Etappe 7 8: Etappe 8 --end--
	--va: **[HILF] h_age** --vb: Alter der Zielperson in Monaten --fr: [HILF] Alter der Zielperson in Monaten --we: OFFEN: ___ Monate --end--

24101	--va: **caseid** --fn: **24101** --vb: Personennummer --fr: [AUTO] Personennummer --ac: **autoif (20101a) h_etappe = 20101a** **autoif (24101) h_age = 20101(intm / intj) – 20106(gebm / gebj)** --af: **goto 24105** --end--
24105	--va: **abintro1** --fn: **24105** --vb: Intro Ausbildung 1 --fr: **if (h_age <= 275)** Haben Sie schon einmal eine berufliche Ausbildung oder ein Studium begonnen? Denken Sie an alles, was zu einem Berufsabschluss oder einem Hochschulabschluss führt, zum Beispiel: eine schulische Ausbildung an einer Schule des Gesundheitswesens, einer Berufsfachschule, Kolleg- oder Fachschule, eine Lehre oder an ein Studium an einer Fachhochschule oder Universität. **if (h_age > 275)** Haben Sie schon einmal eine berufliche Ausbildung oder ein Studium begonnen? Denken Sie an alles, was zu einem Berufsabschluss oder einem Hochschulabschluss führt, zum Beispiel: eine schulische Ausbildung an einer Schule des Gesundheitswesens, einer Berufsfachschule, Kolleg- oder Fachschule, an eine Lehre, an ein Studium an einer Fachhochschule oder Universität oder an eine Promotion. --in: << Nicht dazu gehören: Anlernzeit, Referendariat, Volontariat, Anerkennungsjahr, Trainee, Vikariat, pharmazeutisches Praktikum und andere Praktika. Diese Phasen werden später als Erwerbstätigkeit erfasst. Auch kurze berufsbezogene Fort- und Weiterbildungen hier nicht erfassen.>> --we: 1: ja 2: nein **BUTTONS: verweigert (-97), weiß nicht (-98)** --af: **if (24105 = 1) goto 24108Z** **if (24105 = 2, -97, -98) goto 24106** --end--

24106	--va: **abintro2** --fn: **24106** --vb: Intro Ausbildung 2 --fr: **if (h_age < 216)** Uns interessieren auch ein Vorbereitungsdienst im öffentlichen Dienst sowie berufliche Fort- und Weiterbildungslehrgänge oder -ausbildungen. Haben Sie schon einmal einen solchen Lehrgang bzw. eine solche Ausbildung begonnen? **if (h_age >= 216)** Uns interessieren auch ein Vorbereitungsdienst im öffentlichen Dienst, Meister- oder Technikerausbildungen, Lehrgänge bei einem Verband oder Kammer, wie z. B. IHK-Lehrgänge oder -Ausbildungen, sowie Umschulungen. Haben Sie schon einmal so einen Lehrgang bzw. so eine Ausbildung begonnen? --in: << Nicht dazu gehören: Anlernzeit, Referendariat, Volontariat, Anerkennungsjahr, Trainee, Vikariat, pharmazeutisches Praktikum und andere Praktika. Diese Phasen werden später als Erwerbstätigkeit erfasst. Auch kurze berufsbezogene Fort- und Weiterbildungen hier nicht erfassen.>> --we: 1: ja 2: nein **BUTTONS: verweigert (-97), weiß nicht (-98)** --af: **if (24106 = 1) goto 24108Z** **if (24106 = 2, -97, -98) goto 24107** --end--

24107	--va: **abintro3** --fn: **24107** --vb: Intro Ausbildung 3 --fr: Denken Sie bitte auch an Kurse für den Erwerb von anerkannten Lizenzen, wie z. B. Schweißer-, Taxifahrer-, Gabelstaplerschein oder Netzwerkadministrator. Haben Sie schon einmal einen solchen Kurs begonnen, den Sie bisher noch nicht genannt haben? --in: << Nicht dazu gehören: Anlernzeit, Referendariat, Volontariat, Anerkennungsjahr, Trainee, Vikariat, pharmazeutisches Praktikum und andere Praktika. Diese Phasen werden später als Erwerbstätigkeit erfasst. Auch kurze berufsbezogene Fort- und Weiterbildungen hier nicht erfassen.>> --we: 1: ja 2: nein **BUTTONS: verweigert (-97), weiß nicht (-98)** --af: **if (24107 = 1) goto 24108Z** **if (24107 = 2, -97, -98) goto 24108** --end--
	--st: **BEGINN der Ausbildungsepisodenschleife** --end--
24108Z	--va: **[ZS] zsab2** --fn: **24108Z** --vb: Zeitstempel 2 Ausbildung --fr: [ZS] Zeitstempel 2 Ausbildung (für jede Episode) --af: **goto 24103** --ef: **Modul30; 30300 = 4 OR 30302 = 2** --end--
	--va: **[HILF] h_abart** --vb: Ausbildungsschleifenart --fr: [HILF] Ausbildungsschleifenart --we: 1: Ausbildung 2: Umschulung 3: Kurs --end--

	--va: **[HILF] h_dauertan** --vb: Episode dauert an --fr: [HILF] Episode dauert an --we: 1: Episode dauert an 2: Episode endet zum Interviewmonat 3: Episode endet vor Interviewmonat 4: Episodenende = Missing --end--
	--va: **[HILF] h_abdau** --vb: Dauer der Ausbildung --fr: [HILF] Dauer der Ausbildung (aktuell oder abgeschlossen) --we: OFFEN: ___ Monate -5: Wegen Datumsmissing nicht berechenbar --end--
	--va: **[HILF] h_abdau2** --vb: Dauer der Ausbildung dichotom --fr: [HILF] Dauer der Ausbildung dichotom --we: 1: weniger als 2 Monate 2: 2 Monate und länger oder unbekannt --end--
	--va: **[HILF] h_abort** --vb: Ausbildungsort --fr: [HILF] Ausbildungsort --we: 1: betrieblich 2: außerbetrieblich oder unbekannt 3: schulisch oder kein Ausbildungsvertrag --end--

	--va: **[HILF] h_abE6** --vb: E6 berufliche Ausbildung --fr: [HILF] E6 berufliche Ausbildung (h_etappe = 6 & (24111 = 1 to 4)) --we: 0: trifft nicht zu 1: trifft zu --end--
24103	--va: **abmod** --fn: **24103** --vb: Episodenmodus --fr: [AUTO] Episodenmodus --we: 1: Erstbefragung 4: im X-Modul ergänzt --ac: **autoif (30300 <> 4 & 30302 <> 2) 24103 = 1** **autoif (30300 = 4 OR 30302 = 2) 24103 = 4** --af: **goto 24109** --end--
24109	--va: **abnr** --fn: **24109** --vb: Ausbildungsepisode --fr: [AUTO] Nummer der Ausbildungsepisode --ac: **autoif (24109 = 1 & 24105 = 1) h_abart = 1** **autoif (24109 = 1 & 24106 = 1) h_abart = 2** **autoif (24109 = 1 & 24107 = 1) h_abart = 3** **autoif (24109 > 1 & 24149A (n-1) = 1) h_abart = 1** **autoif (24109 > 1 & 24149B (n-1) = 1) h_abart = 2** **autoif (24109 > 1 & 24149C (n-1) = 1) h_abart = 3** --af: **goto 24111** --end--
24111	--va: **abtyp** --fn: **24111** --vb: Ausbildungstyp --fr:

	if (24109 = 1 & 24103 = 1) Beginnen wir mit Ihrer ersten Ausbildung. Bitte sagen Sie mir, was für eine Art von Ausbildung das war/ist. Handelt/e es sich beispielsweise um eine schulische Ausbildung an einer Berufsfachschule, an einer Schule des Gesundheitswesens, Fachschule, um eine Lehre oder um ein Studium an einer Universität oder Fachhochschule? **if (24109 > 1 OR 24103 = 4)** Was für eine Art von Ausbildung war/ist das? Handelt/e es sich beispielsweise um eine schulische Ausbildung an einer Berufsfachschule, an einer Schule des Gesundheitswesens, Fachschule, um eine Lehre oder um ein Studium an einer Universität oder Fachhochschule? --in: << Vorgaben bitte nur bei Bedarf vorlesen! Achtung: Kranken- und Gesundheitspfleger machen eine schulische Ausbildung an einer Schule des Gesundheitswesens; keine Lehre! Wenn nur Studium angegeben wird, nach der Art der Hochschule fragen (Fachhochschule, Universität, Berufsakademie/duale Hochschule, Verwaltungsfachhochschule, Verwaltungs- und Wirtschaftsakademie). Mit Universität sind auch Kunst-, Musik-, Sporthochschulen, Pädagogische, Theologische, Technische Hochschulen oder Gesamthochschulen gemeint! Falls ZP „Umschulung“ angibt, bitte den Typ der Umschulung genau einordnen lassen (Umschulungen können sein: Lehre, Berufsfachschule, Fachschule, Lehrgänge, Kurse zum Erwerb von Lizenzen).>> --we: 1: Lehre (Facharbeiter-, duale Berufsausbildung; kaufmännisch, betrieblich, gewerblich, landwirtschaftlich) 2: Ausbildung an einer Schule des Gesundheitswesens 3: Berufsfachschulausbildung (schulische oder vollzeitschulische Ausbildung) 4: Ausbildung an einer anderen Fachschule 5: Meister- oder Technikerausbildung 6: Studium an einer Verwaltungs- und Wirtschaftsakademie (VWA) 7: Studium an einer Berufsakademie, Dualen Hochschule 8: Studium an einer Verwaltungsfachhochschule 9: Studium an einer Fachhochschule, auch Hochschule für angewandte Wissenschaften oder University of Applied Sciences genannt (nicht Verwaltungsfachhochschule) 10: Studium an einer Universität, auch pädagogische Hochschule, Kunst- und Musikhochschule 11: Facharztausbildung 12: ein Lehrgang zur Vorbereitung auf eine Laufbahnprüfung im öffentlichen Dienst 13: ein Lehrgang bei einem Verband oder einer Kammer (IHK-Lehrgang) 14: ein Kurs zum Erwerb einer Lizenz (Schweißer-, Stapler- oder Taxifahrerschein, Netzwerkadministrator) **if (h_age > 275)** 15: Promotion **if (h_age > 275)** 16: Habilitation 17: eine andere Ausbildung **BUTTONS: verweigert (-97), weiß nicht (-98)** --ac: **autoif (24111 = 1 to 4) h_abE6 = 1** **autoif (24111 = 5 to 17, -97, -98) h_abE6 = 0** --af: **if (24111 = 17) goto 24112**

	if (24111 = 1 to 5, 11 to 14, -97, -98) goto 24116 **if (24111 = 7, 9, 10) goto 24180** **if (24111 = 6, 8) goto 24114** **if (24111 = 15, 16) goto 24116a1** --end--
24112	--va: **abtyps** --fn: **24112** --vb: andere Ausbildung --fr: Was war / ist das genau? --we: OFFEN: _____ **BUTTONS: verweigert (-97), weiß nicht (-98)** --af: **goto 24116** --end--
24180	--va: **abfern** --fn: **24180** --vb: Fern-/Präsenzstudium --fr: Handelt/e es sich bei Ihrem Studium um ein Präsenzstudium oder ein Fernstudium? --in: <<Bei einem Präsenzstudium wird während des Semesters die regelmäßige Anwesenheit an der Hochschule erwartet.>> --we: 1: Präsenzstudium 2: Fernstudium **BUTTONS: verweigert (-97), weiß nicht (-98)** --af: **goto 24181** --end--

24181	--va: **abbeg** --fn: **24181** --vb: berufsbegleitendes Studium --fr: Handelt/e es sich bei Ihrem Studiengang um ein spezielles Angebot für Berufstätige, das berufsbegleitend absolviert wird? --we: 1: ja 2: nein **BUTTONS: verweigert (-97), weiß nicht (-98)** --af: **goto 24114** --end--
24114	--va: **abdstud** --fn: **24114** --vb: dualer Studiengang --fr: War / Ist das ein dualer Studiengang, bei dem Sie die Möglichkeit hatten /haben, auch eine Berufsausbildung zu machen? --in: <<Nicht gemeint sind Studiengänge, die zu zwei Studienabschlüssen führen.>> --we: 1: ja 2: nein **BUTTONS: verweigert (-97), weiß nicht (-98)** --af: **if (24114 = 1) goto 24183** **if ((24114 = 2, -97, -98) & 22106a = 0) goto 24115** **if ((24114 = 2, -97, -98) & (22106a = 1, 2)) goto 24116a1** --end--

24183	--va: **abdualb** --fn: **24183** --vb: Ausbildungsberuf dualer Studiengang --fr: In welchem Beruf genau machen/machten Sie die Berufsausbildung im Rahmen Ihres dualen Studiums? Bitte nennen Sie mir die ganz genaue Bezeichnung, wie sie zum Beispiel in Ihrem Ausbildungsvertrag steht. --we: OFFEN: _____ **BUTTONS: trifft nicht zu, kein Ausbildungsberuf (-93), verweigert (-97), weiß nicht (-98)** --af: **if (22106a = 0) goto 24115** **if (22106a = 1, 2) goto 24116a1** --end--
24115	--va: **abstudb** --fn: **24115** --vb: Studienberechtigung --fr: Auf welchem Weg haben Sie die Studienberechtigung erworben? --we: 1: Sonderprüfung für Begabte (Prüfung für die Zulassung zum Studium ohne Reifezeugnis) 2: als beruflich Qualifizierter 3: Eignungsprüfung (für Kunst-, Sport- und Musikhochschulen) 4: allgemeine Hochschulreife (Abitur) oder Fachhochschulreife **BUTTONS: verweigert (-97), weiß nicht (-98)** --af: **goto 24116a1** --end--
24116	--va: **abtypss1** --fn: **24116** --vb: Berufs-/Fachbezeichnung --fr: **if (24111 = 1 to 5, 17, -97, -98)** In welchem Beruf genau haben Sie diese Ausbildung gemacht bzw. machen Sie diese derzeit? Bitte nennen Sie mir die ganz genaue Bezeichnung, wie sie zum Beispiel in Ihrem Ausbildungsvertrag steht. **if (24111 = 11)** Welchen Facharzt haben Sie gemacht bzw. machen Sie derzeit? Bitte nennen Sie mir die genaue Bezeichnung. **if (24111 = 12 to 14)** Um was ging bzw. geht es bei diesem Kurs oder Lehrgang genau? Bitte nennen Sie mir die genaue Bezeichnung.

	--in: <<Bitte genaue Berufsbezeichnung aufnehmen wenn Schwerpunkt oder Fachrichtung genannt wird (z. B. Fachinformatiker mit Fachrichtung Systemintegration). >> --we: OFFEN: _____ **BUTTONS: verweigert (-97), weiß nicht (-98)** --af: **if (24111 = 1 to 4, 12) goto 24116c** **if (24111 = 5, 11, 13, 14, 17, -97, -98) goto 24116Z** --end--
24116a1	--va: **abfach1** --fn: **24116a1** --vb: Studien-, Promotions-, Habilitationsfach 1 --fr: **if (24111 = 6 to 10)** Welches Fach haben Sie studiert bzw. studieren Sie derzeit? Wenn Sie mehr als ein Fach studiert haben bzw. studieren, geben Sie bitte alle Fächer an. Bitte nennen Sie mir die genauen Bezeichnungen. **if (24111 = 15)** In welchem Fach haben Sie promoviert bzw. promovieren Sie derzeit? Bitte nennen Sie mir die genaue Bezeichnung. **if (24111 = 16)** In welchem Fach haben Sie habilitiert bzw. habilitieren Sie derzeit? Bitte nennen Sie mir die genaue Bezeichnung. --in: **if (24111 = 6 to 10)** <<Gemeint sind nicht Module, Kurse oder Lehrveranstaltungen. Es sind bis zu drei Nennungen möglich. Hier bitte das 1. Fach aufnehmen, in den Folgefragen ggf. weitere Fächer. Bei Lehramtsstudierenden ggf. Erläuterung, dass die Unterrichtsfächer angegeben werden sollen. Ein Doppelstudium soll als zwei unterschiedliche Episoden abgelegt werden.>> --we: [Studienfachliste] **BUTTONS: Fach nicht in Liste (-96), verweigert (-97), weiß nicht (-98)** --af: **if ((24116a1 <> -96, -97, -98) & (24111 = 6 to 10)) goto 24116a2** **if (24116a1 <> -96 & (24111 = 15, 16)) goto 24116Z** **if ((24116a1 = -97, -98) & (24111 = 6 to 10)) goto 24116d** **if (24116a1 = -96) goto 24116b1** --end--

24116b1	--va: **abfach1s** --fn: **24116b1** --vb: Studien-, Promotions-, Habilitationsfach 1, offen --fr: Diese Bezeichnung kommt leider nicht in unserer Liste vor. Um das Fach in die Liste aufnehmen zu können, nennen Sie mir bitte die Bezeichnung noch einmal ganz genau! --in: <<Bitte Namen des Faches genau und in korrekter Schreibweise erfassen.>> --we: OFFEN: _____ **BUTTONS: verweigert (-97), weiß nicht (-98)** --af: **if (24111 = 6 to 10) goto 24116a2** **if (24111 = 15, 16) goto 24116Z** --end--
24116a2	--va: **abfach2** --fn: **24116a2** --vb: Studienfach 2 --fr: (Wie heißt das 2. Fach, das Sie studiert haben bzw. derzeit studieren?) --we: [Studienfachliste] **BUTTONS: kein weiteres Fach (-93), Fach nicht in Liste (-96), verweigert (-97), weiß nicht (-98)** --ac: **autoif (24116a2 = -93) 24116a3 = -93** --af: **if (24116a2 <> -93, -96, -97, -98) goto 24116a3** **if (24116a2 = -93, -97, -98) goto 24116d** **if (24116a2 = -96) goto 24116b2** --end--

24116b2	--va: **abfach2s** --fn: **24116b2** --vb: Studienfach 2, offen --fr: Diese Bezeichnung kommt leider nicht in unserer Liste vor. Um das Fach in die Liste aufnehmen zu können, nennen Sie mir bitte die Bezeichnung noch einmal ganz genau! --in: <<Bitte Namen des Faches genau und in korrekter Schreibweise erfassen.>> --we: OFFEN: _____ **BUTTONS: verweigert (-97), weiß nicht (-98)** --af: **goto 24116a3** --end--
24116a3	--va: **abfach3** --fn: **24116a3** --vb: Studienfach 3 --fr: (Wie heißt das 3. Fach, das Sie studiert haben bzw. derzeit studieren?) --we: [Studienfachliste] **BUTTONS: kein weiteres Fach (-93), Fach nicht in Liste (-96), verweigert (-97), weiß nicht (-98)** --af: **if (24116a3 <> -96) goto 24116d** **if (24116a3 = -96) goto 24116b3** --end--
24116b3	--va: **abfach3s** --fn: **24116b3** --vb: Studienfach 3, offen --fr: Diese Bezeichnung kommt leider nicht in unserer Liste vor. Um das Fach in die Liste aufnehmen zu können, nennen Sie mir bitte die Bezeichnung noch einmal ganz genau! --in: <<Bitte Namen des Faches genau und in korrekter Schreibweise erfassen.>> --we: OFFEN: _____ **BUTTONS: verweigert (-97), weiß nicht (-98)** --af: **goto 24116d** --end--

24116c	--va: **t30044** --fn: **24116c** --vb: Ideal. Aspiration Ausbildung: Wunschberuf --fr: Wie sehr trifft die folgende Aussage auf diesen Beruf zu? Dieser Beruf ist mein Wunschberuf. --in: <<Vorgaben vorlesen.>> --we: 1: trifft gar nicht zu 2: trifft eher nicht zu 3: teils/teils 4: trifft eher zu 5: trifft völlig zu **BUTTONS: verweigert (-97), weiß nicht (-98)** --af: **if (20101P28 = 5 OR 24111 = 12) goto 24116Z** **if ((20101P28 = 1 to 4, 8) & (24111 = 1 to 4)) goto 24116f** --end--
24116f	--va: **intbb9** --fn: **24116f** --vb: theoriereduzierte Ausbildung --fr: Bei manchen Ausbildungen gibt es die Möglichkeit einen normalen Theorieteil zu machen oder einen Theorieteil, der einfacher ist. Ist bzw. war bei Ihrer Ausbildung der Theorieteil vereinfacht? --in: <<Bei Bedarf: „Ausbildungen wie Fachpraktiker oder Fachwerker sind Ausbildungen, die einen vereinfachten Theorieteil haben.“>> --we: 1: ja 2: nein **BUTTONS: verweigert (-97), weiß nicht (-98)** --af: **goto 24116Z** --end--

24116d	--va: **t31043** --fn: **24116d** --vb: Ideal. Aspiration Studium: Wunschstudium --fr: Wie sehr treffen die folgenden Aussagen auf dieses Studium zu? Dieses Studium ist mein Wunschstudium. --in: <<Vorgaben vorlesen.>> --we: 1: trifft gar nicht zu 2: trifft eher nicht zu 3: teils/teils 4: trifft eher zu 5: trifft völlig zu **BUTTONS: verweigert (-97), weiß nicht (-98)** --af: **goto 24116e** --end--
24116e	--va: **hochschule** --fn: **24116e** --vb: Ideal. Aspiration Studium: Hochschule --fr: Ich konnte das Studium an der Hochschule beginnen, an der ich ursprünglich studieren wollte. --in: <<Vorgaben bei Bedarf vorlesen.>> --we: 1: trifft gar nicht zu 2: trifft eher nicht zu 3: teils/teils 4: trifft eher zu 5: trifft völlig zu **BUTTONS: verweigert (-97), weiß nicht (-98)** --af: **goto 24116Z** --end--

24116Z	--va: **[ZS] zsab2_1** --fn: **24116Z** --vb: Zeitstempel 2_1 Ausbildung --fr: [ZS] Zeitstempel 2_1 Ausbildung (für jede Episode) --af: **if (h_abE6 = 1) goto 24127a** **if (h_abE6 = 0) goto 24128Z** --end--
24127a	--va: **abav** --fn: **24127a** --vb: Ausbildungsvertrag --fr: Haben/Hatten Sie einen Ausbildungsvertrag abgeschlossen? --we: 1: ja 2: nein **BUTTONS: verweigert (-97), weiß nicht (-98)** --ac: **autoif (24127a = 2, -97, -98) h_abort = 3** --af: **if (24127a = 1) goto 24127b** **if (24127a = 2, -97, -98) goto 24128Z** --end--

24127b	--va: **abav2** --fn: **24127b** --vb: Ausbildungsvertrag2 --fr: Mit wem haben / hatten Sie Ihren Ausbildungsvertrag abgeschlossen? Ist / War das …? --in: <<Angaben bitte vorlesen. Bei Bedarf bitte den Begriff der Ausbildungsstätte erläutern: In diesem Zusammenhang ist mit Ausbildungsstätte eine Einrichtung gemeint, die !!nur!! dazu da ist um Leute auszubilden.>> --we: 1: ein richtiger Ausbildungsbetrieb, z. B. eine Firma, ein Geschäft, eine Behörde oder eine Praxis 2: eine Ausbildungsstätte oder ein Berufsbildungswerk, wo nur ausgebildet wird 3: eine berufliche Schule **BUTTONS: verweigert (-97), weiß nicht (-98)** --ac: **autoif (24127b = 1) h_abort = 1** **autoif (24127b = 2, -97, -98) h_abort = 2** **autoif (24127b = 3) h_abort = 3** --af: **if (h_abort = 1) goto 24128b** **if (h_abort = 2, 3) goto 24128Z** --end--
24128b	--va: **ablobtvb** --fn: **24128b** --vb: Lernorte: Ausbildungsbetrieb ein oder mehrere --fr: Es gibt die Möglichkeit, die Ausbildung in einem einzigen Ausbildungsbetrieb oder in mehreren Betrieben zu absolvieren. Wie ist / war das bei Ihnen geregelt? --in: <<Gemeint sind mehrere unabhängige Firmen oder Betriebe. Unterschiedliche Standorte/Filialen/Zweigstellen eines Betriebes zählen als ein Ausbildungsbetrieb. >> --we: 1: ein Ausbildungsbetrieb 2: mehrere verschiedene Ausbildungsbetriebe **BUTTONS: verweigert (-97), weiß nicht (-98)** --af: **goto 24128Z** --end--

24128Z	--va: **[ZS] zsab2_2** --fn: **24128Z** --vb: Zeitstempel 2_2 Ausbildung --fr: [ZS] Zeitstempel 2_2 Ausbildung (für jede Episode) --af: **goto 24121** --end--
24121	--va: **abinaus** --fn: **24121** --vb: Ausbildung im In- oder Ausland --fr: **if (24111 = 1 to 5, 11 to 14, 17, -97, -98)** Befindet/Befand sich die Ausbildungsstätte in Deutschland oder im Ausland? **if (24111 = 6 to 10, 15, 16)** Befindet/Befand sich die Hochschule oder Akademie in Deutschland oder im Ausland? --in: << Falls mehrere Länder, bitte nachfragen, wo die Ausbildung überwiegend gemacht wurde. Bei Bedarf bitte den Begriff der Ausbildungsstätte erläutern: Mit Ausbildungsstätte ist die Einrichtung gemeint in der Sie Ihre Ausbildung machen/ gemacht haben.>> --we: 1: in Deutschland 2: im Ausland **BUTTONS: verweigert (-97), weiß nicht (-98)** --af: **if (24121 = 1 & (24111 = 7 to 10, 15, 16)) goto 24126Z** **if (24121 = 1 & (24111 <> 7 to 10, 15, 16)) goto 24122** **if (24121 = 2) goto 24125** **if (24121 = -97, -98) goto 24126Z** --end--

24122	--va: **abgem** --fn: **24122** --vb: Gemeinde der Ausbildungsstätte --fr: **if (24111 = 1 to 5, 11 to 14, 17, -97, -98)** Nennen Sie mir bitte den Ort bzw. die Gemeinde, in dem sich die Ausbildungsstätte befand/befindet! **if (24111 = 6 to 10, 15, 16)** Nennen Sie mir bitte den Ort bzw. die Gemeinde, in dem sich die Hochschule oder Akademie befand/befindet! --in: <<Bei Bedarf bitte den Begriff der Ausbildungsstätte erläutern: Mit Ausbildungsstätte ist die Einrichtung gemeint in der Sie Ihre Ausbildung machen/ gemacht haben.>> --we: [Gemeindeliste] **BUTTONS: Ort nicht in Liste (-96), verweigert (-97), weiß nicht (-98)** --af: **if (24122 <> -96, 1011) goto 24126Z** **if (24122 = -96) goto 24123** **if (24122 = 1011) goto 24124b** --end--
24123	--va: **abgems** --fn: **24123** --vb: Gemeindename der Ausbildungsstätte (offen) --fr: Dieser Ort kommt nicht in unserer Liste vor. Damit wir den Ortsnamen in unsere Liste aufnehmen können, nennen Sie mir bitte noch einmal den Ort genau! --in: <<Bitte Ortsnamen genau und in korrekter Schreibweise erfassen!>> --we: OFFEN: _____ **BUTTONS: verweigert (-97), weiß nicht (-98)** --af: **if (24123 <> -97, -98) goto 24124** **if (24123 = -97, -98) goto 24126Z** --end--

24124	--va: **abbl** --fn: **24124** --vb: Bundesland der Ausbildungsstätte --fr: Zu welchem Bundesland gehört dieser Ort? --in: <<Nicht vorlesen, zutreffenden Code markieren!>> --we: 1: Schleswig-Holstein 2: Hamburg 3: Niedersachsen 4: Bremen 5: Nordrhein-Westfalen 6: Hessen 7: Rheinland-Pfalz 8: Baden-Württemberg 9: Bayern 10 :Saarland 11: Berlin(Gesamt) 12: Brandenburg 13: Mecklenburg-Vorpommern 14: Sachsen 15: Sachsen-Anhalt 16: Thüringen **BUTTONS: verweigert (-97), weiß nicht (-98)** --af: **if (24124 = 11) goto 24124b** **if (24124 <> 11) goto 24126Z** --end--

24124b	--va: **abortb** --fn: **24124b** --vb: Ausbildungsstätte in Berlin --fr: Um welchen Berliner Bezirk handelt/handelte es sich dabei? --in: <<Vorgaben nicht vorlesen. Falls Doppelbezeichnungen genannt werden (z.B. Friedrichshain-Kreuzberg), bitte nachfragen, um welchen der beiden Bezirke es sich handelt. Falls Bezeichnungen genannt werden, die nicht in der Liste vorhanden sind (z.B. Mahlsdorf, Moabit, Rudow usw.), bitte nachfragen: „Und zu welchem Bezirk gehört das?“>> --we: 1: Charlottenburg 2: Friedrichshain 3: Hellersdorf 4: Hohenschönhausen 5: Köpenick 6: Kreuzberg 7: Lichtenberg 8: Marzahn 9: Mitte 10: Neukölln 11: Pankow 12: Prenzlauer Berg 13: Reinickendorf 14: Schöneberg 15: Spandau 16: Steglitz 17: Tempelhof 18: Tiergarten 19: Treptow 20: Wedding 21: Weißensee 22: Wilmersdorf 23: Zehlendorf **BUTTONS: Bezirk nicht in Liste (-96), verweigert (-97), weiß nicht (-98)** --af: **if (24124b = 9) goto 24124c** **if (24124b = 11) goto 24124d** **if (24124b = 7) goto 24124e** **if ((24124b <> 7, 9, 11) goto 24126Z** --end--

24124c	--va: **abortb9** --fn: **24124c** --vb: Ausbildungsstätte in Berlin Mitte --fr: Der heutige Bezirk Mitte setzt sich ja aus den früheren Bezirken Mitte, Tiergarten und Wedding zusammen. Um welchen dieser Bezirke handelt es sich: um Mitte, Tiergarten oder Wedding? --we: 9: Mitte 18: Tiergarten 20: Wedding **BUTTONS: verweigert (-97), weiß nicht (-98)** --ra: **9, 18, 20, -97, -98** --ac: **autoif (24124c > 0) 24124b = 24124c** --af: **goto 24126Z** --end--
24124d	--va: **abortb11** --fn: **24124d** --vb: Ausbildungsstätte in Berlin Pankow --fr: Der heutige Bezirk Pankow setzt sich ja aus den früheren Bezirken Pankow, Prenzlauer Berg und Weißensee zusammen. Um welchen dieser Bezirke handelt es sich: um Pankow, Prenzlauer Berg oder Weißensee? --we: 11: Pankow 12: Prenzlauer Berg 21: Weißensee **BUTTONS: verweigert (-97), weiß nicht (-98)** --ra: **11, 12, 21, -97, -98** --ac: **autoif (24124d > 0) 24124b = 24124d** --af: **goto 24126Z** --end--

24124e	--va: **abortb7** --fn: **24124e** --vb: Ausbildungsstätte in Berlin Lichtenberg --fr: Der heutige Bezirk Lichtenberg setzt sich ja aus den früheren Bezirken Lichtenberg und Hohenschönhausen zusammen. Um welchen dieser Bezirke handelt es sich: um Lichtenberg oder Hohenschönhausen? --we: 4: Hohenschönhausen 7: Lichtenberg **BUTTONS: verweigert (-97), weiß nicht (-98)** --ra: **4, 7, -97, -98** --ac: **autoif (24124e > 0) 24124b = 24124e** --af: **goto 24126Z** --end--
24125	--va: **abland** --fn: **24125** --vb: Land der Ausbildung --fr: **if (24111 = 1 to 5, 11 to 14, 17, -97, -98)** In welchem Land befindet/befand sich die Ausbildungsstätte? **if (24111= 6 to 10, 15, 16)** In welchem Land befindet/befand sich die Hochschule oder Akademie? --in: <<Bei Bedarf bitte den Begriff der Ausbildungsstätte erläutern: Mit Ausbildungsstätte ist die Einrichtung gemeint in der Sie Ihre Ausbildung machen/ gemacht haben.>> --we: [Länderliste] **BUTTONS: Land nicht in Liste (-96), verweigert (-97), weiß nicht (-98)** --af: **if (24125 = -96) goto 24126** **if (24125 <> -96) goto 24126Z** --end--

24126	--va: **ablands** --fn: **24126** --vb: Land der Ausbildung (offen) --fr: Dieses Land kommt nicht in unserer Liste vor. Damit wir es in unsere Liste aufnehmen können, nennen Sie mir bitte noch einmal dieses Land genau. --in: <<Bitte Namen des Landes genau und in korrekter Schreibweise erfassen.>> --we: OFFEN: _____ **BUTTONS: verweigert (-97), weiß nicht (-98)** --af: **goto 24126Z** --end--
24126Z	--va: **[ZS] zsab2_3** --fn: **24126Z** --vb: Zeitstempel 2_3 Ausbildung --fr: [ZS] Zeitstempel 2_3 Ausbildung (für jede Episode) --af: **if ((24111 = 7 to 10, 15, 16) & 24121 = 1) goto 24126a** **if ((24111 = 6 to 10, 15, 16) & (24121 = 2, -97, -98)) goto 24118** **if (24111 = 6 & 24121 = 1) goto 24126b** **if (24111 = 1 to 5, 11 to 14, 17, -97, -98) goto 24118** --end--

24126a	--va: **abhs** --fn: **24126a** --vb: Hochschule --fr: **if (24111 = 7, 8, 9, 10)** Sagen Sie mir bitte zunächst den Ort der Hochschule (bzw. Berufsakademie), an der Sie studiert haben/studieren, und dann den genauen Namen der Hochschule. **if (24111 = 15)** Sagen Sie mir bitte zunächst den Ort der Hochschule, an der Sie promoviert haben/promovieren, und dann den genauen Namen der Hochschule. **if (24111 = 16)** Sagen Sie mir bitte zunächst den Ort der Hochschule, an dem Sie sich habilitiert haben/habilitieren, und dann den genauen Namen der Hochschule. --in: <<Bitte zunächst den genannten Ort suchen und dann die Hochschule aus der Liste auswählen. Die ausgewählte Hochschule von der bzw. dem Befragten bestätigen lassen. Bei Hochschulen mit mehreren Standorten unbedingt darauf achten, den richtigen Standort/die richtige Abteilung zu erfassen.>> --we: [Hochschulliste.Signatur] **BUTTONS: Hochschule nicht in Liste (-96), verweigert (-97), weiß nicht (-98)** --ac: **autoif (24126a > 0) 24122 = 24126a(Hochschulliste.Gemeinde)** **autoif (24126a < 0) 24122 = 24126a** --af: **if (24126a <> -96) goto 24118** **if (24126a = -96) goto 24126b** --end--

24126b	--va: **abhss** --fn: **24126b** --vb: Hochschule, offen --fr: **if (24111 = 7, 8, 9, 10, 15, 16)** Diese Hochschule kommt nicht in unserer Liste vor. Damit wir sie in unsere Liste aufnehmen können, nennen Sie mi r bitte noch einmal die Hochschule genau. **if (24111 = 6)** Bitte nennen Sie mir den genauen Namen der Hochschule (bzw. Berufsakademie) an der Sie studiert haben / studieren. --in: **if (24111 = 7, 8, 9, 10, 15, 16)** <<Bitte Namen und Ort der Hochschule genau und in korrekter Schreibweise erfassen.>> **if (24111 = 6)** <<Bitte Namen der Hochschule genau und in korrekter Schreibweise erfassen.>> --we: OFFEN: _____ **BUTTONS: verweigert (-97), weiß nicht (-98)** --af: **goto 24126c** --end--

24126c	--va: **abhsbl** --fn: **24126c** --vb: Bundesland des Hochschulorts --fr: Zu welchem Bundesland gehört dieser Studienort? --in: <<Nicht vorlesen, zutreffenden Code markieren!>> --we: 1: Schleswig-Holstein 2: Hamburg 3: Niedersachsen 4: Bremen 5: Nordrhein-Westfalen 6: Hessen 7: Rheinland-Pfalz 8: Baden-Württemberg 9: Bayern 10 :Saarland 11: Berlin(Gesamt) 12: Brandenburg 13: Mecklenburg-Vorpommern 14: Sachsen 15: Sachsen-Anhalt 16: Thüringen **BUTTONS: verweigert (-97), weiß nicht (-98)** --af: **goto 24118** --end--

24118	--va: **abstdat (abstm / abstj)** --fn: **24118** --vb: Startdatum (-monat/-jahr) Ausbildungsepisode --fr: **if (24111= 1 to 5, 17, -97, -98)** Wann haben Sie diese Ausbildung begonnen? **if (24111 = 6 to 10)** Wann haben Sie genau dieses Studium begonnen, d. h., dasselbe Fach /dieselben Fächer an der gleichen Hochschule/Akademie studiert? **if (24111 = 15)** Wann haben Sie begonnen in diesem Fach zu promovieren? **if (24111 = 16)** Wann haben Sie begonnen in diesem Fach zu habilitieren? **if (24111 = 11)** Wann haben Sie diesen Facharzt begonnen? **if (24111 = 12 to 14)** Wann haben Sie diesen Kurs oder Lehrgang begonnen? --in: **if (24111 <> 6 to 10)** << Erinnert sich ZP nur an Jahreszeiten, bitte folgende Nummern eingeben: 21 = Jahresanfang/Winter, 24 = Frühjahr/Ostern, 27 = Jahresmitte/Sommer, 30 = Herbst, 32 = Jahresende>> **if (24111 = 6 to 10)** << Jeder Fach- oder Hochschulwechsel wird in einer neuen Episode erfasst. Erinnert sich ZP nur an Jahreszeiten, bitte folgende Nummern eingeben: 21 = Jahresanfang/Winter, 24 = Frühjahr/Ostern, 27 = Jahresmitte/Sommer, 30 = Herbst, 32 = Jahresende>> --we: von Monat ____ Jahr _____ **BUTTONS: verweigert (-97), weiß nicht (-98)** --af: **goto 24119** --end--
24119	--va: **abenddat (abendm / abendj)**

	--fn: **24119** --vb: Enddatum (-monat/-jahr) Ausbildungsepisode --fr: **if (24111 = 1 to 5, 17, -97, -98)** Bis wann haben Sie diese Ausbildung gemacht? **if (24111 = 6 to 10)** Bis wann haben Sie dieses Fach/diese Fächer an der gleichen Hochschule/Akademie studiert? **if (24111 = 15)** Bis wann haben Sie in diesem Fach promoviert? **if (24111 = 16)** Bis wann haben Sie in diesem Fach habilitiert? **if (24111 = 11)** Bis wann haben Sie diesen Facharzt gemacht? **if (24111 = 12 to 14)** Bis wann haben Sie diesen Kurs oder Lehrgang gemacht? --in: **if (24111 <> 6 to 10)** << Erinnert sich ZP nur an Jahreszeiten, bitte folgende Nummern eingeben: 21 = Jahresanfang/Winter, 24 = Frühjahr/Ostern, 27 = Jahresmitte/Sommer, 30 = Herbst, 32 = Jahresende>> **if (24111 = 6 to 10)** << Jeder Fach- oder Hochschulwechsel wird in einer neuen Episode erfasst. Erinnert sich ZP nur an Jahreszeiten, bitte folgende Nummern eingeben: 21 = Jahresanfang/Winter, 24 = Frühjahr/Ostern, 27 = Jahresmitte/Sommer, 30 = Herbst, 32 = Jahresende>> --we: bis Monat ____ Jahr _____ **BUTTONS: bis heute (-5), verweigert (-97), weiß nicht (-98)** --ac: **autoif (24119 = -5) h_dauertan = 1** **autoif (24119 = 20102(intm/intj)) h_dauertan = 2** **autoif (24119 > 0 & 24119 < 20102(intm/intj)) h_dauertan = 3** **autoif (24119 = -97, -98) h_dauertan = 4**

	autoif (24119 = -5) 24120 = 1 **autoif (24119 = -5) 24119 = 20102(intm/intj)** **autoif ((24118(abstm) = 1 to 12) & (24119(abendm) = 1 to 12)) h_abdau = (((24119(abendj) – 1900) * 12) + 24119(abendm)) – (((24118(abstj) – 1900) * 12) + 24118(abstm)) + 1** **autoif ((24118(abstm) = 1 to 12) & (24119(abendm) = 21 to 32)) h_abdau = (((24119(abendj) – 1900) * 12) + 24119(abendm) – 20) – (((24118(abstj) – 1900) * 12) + 24118(abstm)) + 1** **autoif ((24118(abstm) = 21 to 32) & (24119(abendm) = 1 to 12)) h_abdau = (((24119(abendj) – 1900) * 12) + 24119(abendm)) – (((24118(abstj) – 1900) * 12) + 24118(abstm) – 20)) + 1** **autoif ((24118(abstm) = 21 to 32) & (24119(abendm) = 21 to 32)) h_abdau = (((24119(abendj) – 1900) * 12) + 24119(abendm) - 20) – (((24118(abstj) – 1900) * 12) + 24118(abstm) – 20)) + 1** **autoif (24118(abstm) < 0 OR 24118(abstj) < 0 OR 24118(abendm) < 0 OR 24118(abendj) < 0) h_abdau = -5** **autoif (h_abdau = 1, 2) h_abdau2 = 1** **autoif (h_abdau > 2 OR h_abdau = -5) h_abdau2 = 2** --af: **if (h_dauertan = 2) goto 24120** **if ((h_dauertan = 1, 3, 4) & (24111 = 2, 4)) goto 24113** **if (h_dauertan = 1 & (24111 = 1, 3)) goto 24120a** **if ((h_dauertan = 3, 4) & (24111 = 1, 3)) goto 24127** **if ((h_dauertan = 1, 3, 4) & h_abE6 = 0) goto 24127** --end--

24120	--va: **abiz** --fn: **24120** --vb: Andauern der Ausbildungsepisode --fr: **if (24111 = 1 to 5, 17, -97, -98)** Machen Sie diese Ausbildung derzeit noch? **if (24111 = 6 to 10)** Studieren Sie derzeit noch dieses Fach/diese Fächer an der gleichen Hochschule/Akademie? **if (24111 = 15)** Promovieren Sie derzeit noch? **if (24111 = 16)** Habilitieren Sie derzeit noch? **if (24111 = 11)** Machen Sie derzeit noch die Facharztausbildung? **if (24111 = 12 to 14)** Machen Sie derzeit noch diesen Kurs oder Lehrgang? --in: **if (24111 = 6 to 10)** << Jeder Fach- oder Hochschulwechsel wird in einer neuen Episode erfasst.>> --we: 1: ja 2: nein **BUTTONS: verweigert (-97), weiß nicht (-98)** --ac: **autoif (24120 = 1) h_dauertan = 1** --af: **if (24111 = 2, 4) goto 24113** **if (h_dauertan = 1 & (24111 = 1, 3)) goto 24120a** **if (h_dauertan = 2 & (24111 = 1, 3)) goto 24127** **if (h_abE6 = 0) goto 24127** --end--

24113	--va: **abfsges** --fn: **24113** --vb: übliche Ausbildungsdauer --fr: Dauert diese Ausbildung, wenn man sie Vollzeit macht, in der Regel ein Jahr, zwei Jahre, drei Jahre oder mehr als drei Jahre? --in: <<Bei genauen Angaben (zum Beispiel 2,5 Jahre) bitte abrunden (im Beispiel auf 2 Jahre). Falls weniger als 1 Jahr, bitte ein Jahr eintragen.>> --we: 1: ein Jahr 2: zwei Jahre 3: drei Jahre 4: mehr als drei Jahre **BUTTONS: verweigert (-97), weiß nicht (-98)** --af: **if (h_dauertan = 1) goto 24120a** **if (h_dauertan > 1) goto 24127** --end--
24120a	--va: **abdau** --fn: **24120a** --vb: Ausbildungsdauer --fr: Und wie lange wird diese Ausbildung bei !!Ihnen!! voraussichtlich insgesamt dauern? --in: <<Gemeint ist die Gesamtdauer der Ausbildung>> --we: 1: kürzer als 2 Jahre 2: 2 Jahre 3: 2,5 Jahre 4: 3 Jahre 5: 3,5 Jahre 6: länger als 3,5 Jahre **BUTTONS: verweigert (-97), weiß nicht (-98)** --af: **goto 24127** --end--

24127	--va: **abvz** --fn: **24127** --vb: Ausbildung nebenher oder hauptsächlich --fr: **if (24111 = 1 to 5, 17, -97, -98)** Machen/Machten Sie diese Ausbildung hauptsächlich oder nebenher, z.B. neben einer Erwerbstätigkeit? **if (24111 = 6 to 10)** Studieren/Studierten Sie dieses Fach/diese Fächer hauptsächlich oder nebenher, z.B. neben einer Erwerbstätigkeit? **if (24111 = 15)** Promovieren/Promovierten Sie hauptsächlich oder nebenher, z.B. neben einer Erwerbstätigkeit oder Arbeitslosigkeit? **if (24111 = 16)** Habilitieren/Habilitierten Sie hauptsächlich oder nebenher, z.B. neben einer Erwerbstätigkeit oder Arbeitslosigkeit? **if (24111 = 11)** Machen/Machten Sie den Facharzt hauptsächlich oder nebenher, z.B. neben einer Erwerbstätigkeit oder Arbeitslosigkeit? **if (24111 = 12 to 14)** Machen/Machten Sie diesen Kurs/Lehrgang hauptsächlich oder nebenher, z.B. neben einer Erwerbstätigkeit? --in: <<“Hauptsächlich“ meint, dass die Ausbildung in Vollzeit, und „nebenher“, dass diese in Teilzeit gemacht wird. >> --we: 1: hauptsächlich 2: nebenher **BUTTONS: verweigert (-97), weiß nicht (-98)** --af: **if (h_abE6 = 1) goto 24120b** **if (h_abE6 = 0) goto 24120Z** --end--

24120b	--va: **abtq** --fn: **24120b** --vb: Anrechnung von Teilqualifikationen aus vorherigem beruflichen Bildungsgang --fr: Konnten Sie die Dauer der Ausbildung verkürzen, weil Ihnen eine berufliche Qualifikation, wie zum Beispiel eine vorherige Ausbildung oder berufsvorbereitende Maßnahme, angerechnet wurde? --we: 1: ja 2: nein **BUTTONS: verweigert (-97), weiß nicht (-98)** --af: **if (24120b = 1) goto 24120c** **if (24120b = 2, -97, -98) goto 24120Z** --end--
24120c	--va: **abtqa** --fn: **24120c** --vb: Anrechnung von Teilqualifikationen aus vorherigem beruflichen Bildungsgang: Art der Anrechnung --fr: Können Sie mir bitte genau sagen, was bei Ihnen angerechnet wurde? --in: <<Angaben vorlesen.>> --we: 1: eine frühere abgeschlossene Ausbildung 2: eine frühere abgebrochene Ausbildung 3: eine berufsvorbereitende Maßnahme (z. B. Berufsgrundbildungsjahr, Einstiegsqualifizierung) 4: ein Praktikum 5: eine andere Qualifikation **BUTTONS: verweigert (-97), weiß nicht (-98)** --af: **goto 24120Z** --end--
24120Z	--va: **[ZS] zsab2_4** --fn: **24120Z** --vb: Zeitstempel 2_4 Ausbildung --fr: [ZS] Zeitstempel 2_4 Ausbildung (für jede Episode) --af: **if (h_abE6 = 1 & (h_abort = 1, 2)) goto 24132n** **if (h_abE6 = 1 & h_abort = 3) goto 24132i** **if (h_abE6 = 0) goto 24133Z** --end--

24132n	--va: **abfinbt** --fn: **24132n** --vb: Nettogehalt Ausbildungsbetrieb Anfang --fr: Jetzt noch ein paar Fragen zu Ihrer Ausbildung: Wie hoch war Ihr Ausbildungsgehalt zu Beginn Ihrer Ausbildung? Wir meinen nur das Geld, das Sie im ersten Ausbildungsmonat ausbezahlt bekommen haben. --in: <<Bitte nur bei Bedarf erläutern Wir meinen das Nettogehalt, also das Geld, das Sie nach Abzug der Steuern und Sozialversicherungsbeiträge erhalten haben.>> --we: Netto_Ausbildungsvergütung OFFEN: _____ **BUTTONS: verweigert (-97), weiß nicht (-98)** --ra: **0 to 2500, -97, -98** --af: **if (24132n = -98, -97) goto 24132o** **if (24132n >= 0 & h_abort = 1) goto 24132** **if (24132n >= 0 & h_abort = 2) goto 24132a** --end--
24132o	--va: **abfinbt2** --fn: **24132o** --vb: Finanzierung_Ausbildung_Ausbildungsbetrieb --fr: Uns würde auch schon eine ungefähre Angabe helfen. Waren das: --we: 1: weniger als 250 Euro 2: 250 bis unter 500 Euro 3: 500 bis unter 750 Euro 4: 750 Euro und mehr **BUTTONS: verweigert (-97), weiß nicht (-98)** --af: **if (h_abort = 1) goto 24132** **if (h_abort = 2) goto 24132a** --end--

24132	--va: **abbg** --fn: **24132** --vb: Betriebsgröße des Ausbildungsbetriebs --fr: Wie viele Personen sind/waren in Ihrem Ausbildungsbetrieb beschäftigt? --in: <<Angaben vorlesen bis Zielperson zustimmt. Betrieb meint die Betriebsstätte, also die Beschäftigten am Standort. Anzahl der Beschäftigten inkl. des/der Befragten.>> --we: 1: 1 bis unter 5 2: 5 bis unter 10 3: 10 bis unter 20 4: 20 bis unter 50 5: 50 bis unter 100 6: 100 bis unter 200 7: 200 bis unter 250 8: 250 bis unter 500 9: 500 bis unter 1.000 10: 1.000 bis unter 2.000 11: 2.000 und mehr **BUTTONS: verweigert (-97), weiß nicht (-98)** --af: **goto 24132p** --end--
24132p	--va: **abbazu** --fn: **24132p** --vb: Azubis im Ausbildungsbetrieb --fr: Und wie viele Auszubildende waren/sind Sie dort insgesamt? --in: << Angaben vorlesen bis Zielperson zustimmt. Gemeint sind alle Auszubildenden in allen Ausbildungsjahrgängen zusammen.>> --we: 1: 1 (nur Befragter) 2: 2 bis unter 5 Auszubildende 3: 5 bis unter 10 Auszubildende 4: 10 bis unter 15 Auszubildende 5: 15 bis unter 20 Auszubildende 6: 20 bis unter 50 Auszubildende 7: 50 bis unter 100 Auszubildende 8: mehr als 100 Auszubildende **BUTTONS: verweigert (-97), weiß nicht (-98)** --af: **goto 24132Z** --end--

24132a	--va: **ababtgr** --fn: **24132a** --vb: außerbetriebliche Einrichtung - Größe --fr: Schätzen Sie bitte, wie viele Auszubildende an Ihrem Standort insgesamt ausgebildet werden/wurden. --in: << Angaben vorlesen bis Zielperson zustimmt. Gemeint sind alle Auszubildenden in allen Ausbildungsjahrgängen zusammen.>> --we: 1: bis unter 20 Jugendliche 2: 20 bis unter 50 Jugendliche 3: 50 bis unter 100 Jugendliche 4: 100 bis unter 200 Jugendliche 5: 200 bis unter 300 Jugendliche 6: 300 bis unter 500 Jugendliche 7: 500 Jugendliche und mehr **BUTTONS: verweigert (-97), weiß nicht (-98)** --af: **goto 24132Z** --end--
24132i	--va: **abfinsg** --fn: **24132i** --vb: Schulgeld --fr: Müssen / Mussten Sie für diese Ausbildung Schulgeld bezahlen? --we: 1: ja 2: nein **BUTTONS: verweigert (-97), weiß nicht (-98)** --af: **if (24132i = 1) goto 24132j** **if (24132i = 2, -97, -98) goto 24132Z** --end--

24132j	--va: **abfinsg2** --fn: **24132j** --vb: Schulgeld_Höhe --fr: Können Sie mir sagen, wie viel Schulgeld Sie im ersten Monat dieser Ausbildung bezahlt haben? --in: <<Bei Unsicherheit: Näherungsweise Angabe reicht!>> --we: Schulgeld je Monat OFFEN: _____ Euro **BUTTONS: verweigert (-97), weiß nicht (-98)** --ra: **0 to 2500, -97, -98** --af: **goto 24132Z** --end--
24132Z	--va: **[ZS] zsab2_5** --fn: **24132Z** --vb: Zeitstempel 2_5 Ausbildung --fr: [ZS] Zeitstempel 2_5 Ausbildung (für jede Episode) --af: **if (h_dauertan = 1 & h_abort = 1) goto 24173** **if (h_dauertan = 1 & h_abort = 2) goto 24176** **if (h_dauertan = 1 & h_abort = 3) goto 24177** **if (h_dauertan > 1) goto 24133Z** --end--
	--st: **Beginn Panelfragen (jedes Mal gefragt, so lange die Episode noch andauert)** --end--

24173	--va: **abbtprs** --fn: **24173** --vb: Einbindung fachpraktische Ausbildung_Arbeitsprozessorientierung --fr: Jetzt geht es um den betrieblichen Teil Ihrer Ausbildung. Wie häufig arbeiten Sie an tatsächlich anstehenden Arbeiten und Aufgaben Ihres Betriebes? Geschieht das nie, selten, manchmal, oft oder sehr oft? --in: <<Gemeint sind Arbeiten, die im Betrieb regulär anfallen, im Unterschied zu Arbeiten, die ausschließlich dem Ausbildungszweck dienen.>> --we: 1: nie 2: selten 3: manchmal 4: oft 5: sehr oft **BUTTONS: verweigert (-97), weiß nicht (-98)** --af: **goto 24175** --end--
24175	--va: **abbtzuf** --fn: **24175** --vb: Zufriedenheit Betrieb --fr: Wenn Sie einmal an alles denken, was mit Ihrer Ausbildung im Betrieb zusammenhängt, wie zufrieden sind Sie mit der Ausbildung dort? Bitte antworten Sie auf einer Skala von 0 bis 10. ‚0' bedeutet, dass Sie ‚ganz und gar !!un!!zufrieden' sind, ‚10' bedeutet, Sie sind ‚ganz und gar zufrieden'. Mit den Zahlen dazwischen können Sie Ihr Urteil abstufen. --we: 0: ganz und gar unzufrieden 1: 1 2: 2 3: 3 4: 4 5: 5 6: 6 7: 7 8: 8 9: 9 10: ganz und gar zufrieden **BUTTONS: verweigert (-97), weiß nicht (-98)** --af: **goto 24177** --end--

24176	--va: **ababtzuf** --fn: **24176** --vb: außerbetriebliche Einrichtung – Zufriedenheit --fr: Wenn Sie einmal an alles denken, was mit Ihrer Ausbildungseinrichtung zusammenhängt, wie zufrieden sind Sie mit der Ausbildung dort? Bitte antworten Sie auf einer Skala von 0 bis 10. ‚0' bedeutet, dass Sie ‚ganz und gar !!un!!zufrieden' sind, ‚10' bedeutet, Sie sind ‚ganz und gar zufrieden'. Mit den Zahlen dazwischen können Sie Ihr Urteil abstufen. --we: 0: ganz und gar unzufrieden 1: 1 2: 2 3: 3 4: 4 5: 5 6: 6 7: 7 8: 8 9: 9 10: ganz und gar zufrieden **BUTTONS: verweigert (-97), weiß nicht (-98)** --af: **goto 24177** --end--

24177	--va: **abbsprax** --fn: **24177** --vb: Berufsschule_praktische Anteile --fr: **if (h_abort = 1, 2)** Jetzt habe ich noch zwei Fragen zum Berufsschulunterricht. Haben Sie in der Berufsschule auch fachpraktischen Unterricht, z. B. in einer schuleigenen Lehrwerkstatt, einem Lernbüro oder einer Schülerfirma? **if (h_abort = 3)** Im Folgenden habe ich noch zwei Fragen zu Ihrer aktuellen Ausbildung. Haben Sie in der Berufsschule auch fachpraktischen Unterricht, z. B. in einer schuleigenen Lehrwerkstatt, einem Lernbüro oder einer Schülerfirma? --we: 1: ja 2: nein **BUTTONS: verweigert (-97), weiß nicht (-98)** --af: **goto 24178** --end--

24178	--va: **abbszuf** --fn: **24178** --vb: Berufsschule_Zufriedenheit --fr: Wenn Sie einmal an alles denken, was mit dem Unterricht an der Berufsschule zusammenhängt, wie zufrieden sind Sie mit Ihrer Ausbildung in der Berufsschule? Bitte antworten Sie wieder auf einer Skala von 0 bis 10. ‚0' bedeutet, dass Sie ‚ganz und gar !!un!!zufrieden' sind, ‚10' bedeutet, Sie sind ‚ganz und gar zufrieden'. Mit den Zahlen dazwischen können Sie Ihr Urteil abstufen. --we: 0: ganz und gar unzufrieden 1: 1 2: 2 3: 3 4: 4 5: 5 6: 6 7: 7 8: 8 9: 9 10: ganz und gar zufrieden **BUTTONS: verweigert (-97), weiß nicht (-98)** --af: **if (20101P28 = 5) goto 24119b** **if (20101P28 = 1 to 4, 8) goto 24178a** --end--

24178a	--va: **intbb12** --fn: **24178a** --vb: subj. Einschätzung Unterstützung --fr: Wie zufrieden sind Sie mit der Unterstützung, die Sie während der Ausbildung erhalten? --in: << Bei Bedarf wiederholen: „Bitte antworten Sie wieder auf einer Skala von 0 bis 10. ‚0' bedeutet, dass Sie ‚ganz und gar !!un!!zufrieden' sind, ‚10' bedeutet, Sie sind ‚ganz und gar zufrieden'. Mit den Zahlen dazwischen können Sie Ihr Urteil abstufen." >> --we: 0: ganz und gar unzufrieden 1: 1 2: 2 3: 3 4: 4 5: 5 6: 6 7: 7 8: 8 9: 9 10: ganz und gar zufrieden BUTTONS: verweigert (-97), weiß nicht (-98) --af: **goto 24119b** --end--
24119b	--va: **abljahr** --fn: **24119b** --vb: Letztes Ausbildungsjahr --fr: Um das für uns noch mal klarzustellen: Befinden Sie sich jetzt im letzten Ausbildungsjahr? --in: <<Gemeint ist das Jahr der Ausbildungsabschlussprüfung.>> --we: 1: ja 2: nein **BUTTONS: verweigert (-97), weiß nicht (-98)** --af: **goto 24119Z** --end--

24119Z	--va: **[ZS] zsab2_6** --fn: **24119Z** --vb: Zeitstempel 2_6 Ausbildung --fr: [ZS] Zeitstempel 2_6 Ausbildung (für jede Episode) --af: **goto 24132k** --end--
	--st: **Ende Panelfragen** --end--
24132k	--va: **absa** --fn: **24132k** --vb: allgemeinbildender Schulabschluss --fr: Im Rahmen einer beruflichen Ausbildung ist es auch möglich einen allgemeinbildenden Schulabschluss, z. B. den Haupt- oder Realschulabschluss, den Mittleren Schulabschluss oder die Fachhochschulreife, zu erwerben. Haben Sie das vor? --we: 1: ja 2: nein **BUTTONS: verweigert (-97), weiß nicht (-98)** --af: **if (24132k = 1) goto 24132l** **if (24132k = 2, -97, -98) goto 24133Z** --end--

24132l	--va: **absa1** --fn: **24132l** --vb: allgemeinbildender Schulabschluss_1 --fr: Um welchen Schulabschluss handelt es sich hierbei? --in: <<Vorgaben nicht vorlesen>> --we: 1: einfacher Hauptschulabschluss/ Berufsbildungs-/ Berufsreife/ Erster allgemeinbildender Schulabschluss 2: qualifizierender/ qualifizierter Hauptschulabschluss/ Erweiterte Berufsbildungsreife/ Berufsreife mit Leistungsfeststellung/ Sekundarabschluss I – Hauptschulabschluss/ Hauptschulabschluss nach Klasse 10 3: Mittlere Reife/ Real-/Wirtschaftsschulabschluss/Fachschul-/Fachoberschulreife/ Mittlerer Schul-/ Abschluss/ Mittlerer Bildungs-/ Erweiterter Sekundar- / Qualifizierter Sekundar-/ Erweiterter Realschul- / Qualifizierter Realschulabschluss 4: schulischer Teil der Fachhochschulreife 5: Fachhochschulreife 6: andere Hochschulreife (Abitur) 7: anderer Abschluss **BUTTONS: verweigert (-97), weiß nicht (-98)** --af: **goto 24133Z** --end--
24133Z	--va: **[ZS] zsab2_7** --fn: **24133Z** --vb: Zeitstempel 2_7 Ausbildung --fr: [ZS] Zeitstempel 2_7 Ausbildung (für jede Episode) --af: **if (h_dauertan = 1 & (24111 <> 6 to 10)) goto 24147Z** **if (h_dauertan = 1 & (24111 = 6 to 10)) goto 24305b** **if (h_dauertan > 1 & (24111 = 6 to 10) & (24121 = 1, -97, -98)) goto 24303** **if (h_dauertan > 1 & (24111 = 6 to 10) & 24121 = 2) goto 24305Z** **if (h_dauertan > 1 & h_abE6 = 1) goto 24300a** **if (h_dauertan > 1 & (24111 = 5, 11 to 17, -97, -98) & (24121 = 1, -97, -98)) goto 24148** **if (h_dauertan > 1 & (24111 = 5, 11, 15, 16)) & 24121 = 2) goto 24140** **if (h_dauertan > 1 & (24111 = 12 to 14, 17, -97, -98) & 24121 = 2) goto 24133** --end--
	--st: **Beginn Fragen an abgeschlossene Ausbildungsepisoden** --end--

24300a	--va: **intbb10** --fn: **24300a** --vb: ausbildungsbegleitende Hilfen --fr: Haben Sie irgendwann während dieser Ausbildung sogenannte ausbildungsbegleitende Hilfen bekommen? --in: <<Bei Bedarf: „Jugendliche erhalten ausbildungsbegleitende Hilfen, wenn der Abbruch der Ausbildung droht oder generell Unterstützung notwendig ist. Die Maßnahmen werden bei der Agentur für Arbeit beantragt.“ >> --we: 1: ja 2: nein **BUTTONS: verweigert (-97), weiß nicht (-98)** --af: **if (20101P28 = 5) goto 24300** **if (20101P28 = 1 to 4, 8) goto 24300b** --end--

24300b	--va: **intbb11 (intbb11_01 / intbb11_02 / intbb11_03 / intbb11_04 / intbb11_05 / intbb11_06 / intbb11_nd / intbb11_vw / intbb11_wn)** --fn: **24300b** --vb: Unterstützung während Ausbildung Förderunterricht / Unterstützung während Ausbildung mehr Prüfungszeit / Unterstützung während Ausbildung leichtere Aufgaben / Unterstützung während Ausbildung therapeutische Maßnahmen / Unterstützung während Ausbildung psychologische Unterstützung / Unterstützung während Ausbildung Sonstiges / Unterstützung während Ausbildung nichts davon / Unterstützung während Ausbildung verweigert / Unterstützung während Ausbildung weiß nicht --fr: Haben Sie irgendwann während Ihrer Ausbildung folgende Formen der Unterstützung erhalten? --in: <<Mehrfachnennungen möglich. Vorgaben vorlesen.>> --we: **intbb11_01** 1: Stütz- und Förderunterricht **intbb11_02** 2: Mehr Zeit in Prüfungen **intbb11_03** 3: Leichtere Aufgaben in Prüfungen **intbb11_04** 4: Therapeutische Maßnahmen, z.B. Krankengymnastik **intbb11_05** 5: Psychologische Unterstützung **intbb11_06** 6: Sonstige Unterstützung **intbb11_nd** nichts davon **intbb11_vw** verweigert **intbb11_wn** weiß nicht [0: nicht genannt 1: genannt] **BUTTONS: nichts davon [intbb11_nd], verweigert [intbb11_vw], weiß nicht [intbb11_wn]** --af: **if (24300b(intbb11_06) = 1) goto 24300c** **if (24300b(intbb11_06) = 0) goto 24300** --end--
24300c	--va: **intbb11_o** --fn: **24300c** --vb: Unterstützung während Ausbildung Sonstige, offen --fr: Welche sonstige Unterstützung haben Sie während Ihrer Ausbildung erhalten? --we: **OFFEN: _____** **BUTTONS: verweigert (-97), weiß nicht (-98)** --af: **goto 24300** --end--

24300	--va: **t531062** --fn: **24300** --vb: Berufsausbildungsbeihilfe Antrag --fr: Wir möchten Ihnen nun gerne noch einige Fragen zur Finanzierung dieser Ausbildung stellen. Insbesondere geht es darum, ob Sie für diese Ausbildung eine finanzielle Förderung erhalten haben. Haben Sie für diese Ausbildung jemals die Berufausbildungsbeihilfe (BAB) beantragt? --in: <<Falls der/die Befragte gerade studiert, bitte darauf aufmerksam machen, dass nicht das Studium, sondern die gerade thematisierte Ausbildungsepisode gemeint ist. Falls der/die Befragte nicht weiß, was Berufsausbildungsbeihilfe ist: „Berufsausbildungsbeihilfe ist eine Förderung, die man bei der Agentur für Arbeit beantragen und unter bestimmten Bedingungen während einer Ausbildung bekommen kann.“ >> --we: 1: ja 2: nein **BUTTONS: verweigert (-97), weiß nicht (-98)** --af: **if (24300 = 1) goto 24301** **if (24300 = 2) goto 24302** **if (24300 = -97, -98) goto 24303** --end--
24301	--va: **t531063** --fn: **24301** --vb: Berufsausbildungsbeihilfe --fr: Und haben Sie während dieser Ausbildung, wenn auch nur zeitweise, Berufsausbildungsbeihilfe erhalten? --we: 1: ja 2: nein **BUTTONS: verweigert (-97), weiß nicht (-98)** --af: **goto 24303** --end--

24302	--va: **t53108 (t531081/ t531082/ t531083/ t531084/ t53108vw/ t53108wn)** --fn: **24302** --vb: Gründe kein Antrag Berufsausbildungsbeihilfe --fr: **[MF]** Warum haben Sie damals keinen Antrag gestellt? --in: << Mehrfachnennungen möglich. Vorgaben vorlesen.>> --we: **t531081** 1: Ich war nicht anspruchsberechtigt. **t531082** 2: Ich kannte die Förderung nicht. **t531083** 3: Ich habe keine finanzielle Förderung benötigt. **t531084** 4: andere Gründe/ nichts davon **t53108vw**: verweigert **t53108wn**: weiß nicht [0: nicht genannt 1: genannt] **BUTTONS: verweigert [t53108vw], weiß nicht [t53108wn]** --af: **goto 24303** --end--

24303	--va: **t531092** --fn: **24303** --vb: Ausbildung: BAföG Antrag --fr: **if (h_abE6 = 1)** Haben Sie für diese Ausbildung jemals Ausbildungsförderung nach dem Bundesausbildungsförderungsgesetz, umgangssprachlich auch BAföG genannt, beantragt? **if (h_abE6 = 0)** Haben Sie für dieses Studium jemals Ausbildungsförderung nach dem Bundesausbildungsförderungsgesetz, umgangssprachlich auch BAföG genannt, beantragt? --in: **if (h_abE6 = 1)** << Falls der/die Befragte nicht weiß, was dies ist: „Das Bundesausbildungsförderungsgesetz besagt, dass man während der Ausbildung unter bestimmten Bedingungen Anspruch auf eine Förderung hat. Eine Bedingung ist zum Beispiel, dass nur bestimmte Ausbildungen nach diesem Gesetz gefördert werden. Einen Antrag auf Förderung nach dem BAföG stellt man meist bei dem Amt für Ausbildungsförderung.” >> --we: 1: ja 2: nein **BUTTONS: verweigert (-97), weiß nicht (-98)** --af: **if (24303 = 1) goto 24304** **if (24303 = 2) goto 24305** **if (24303 = -97,-98) goto 24305Z** --end--

24304	--va: **t531093** --fn: **24304** --vb: Ausbildung: BAföG --fr: **if (h_abE6 = 1)** Und haben Sie während dieser Ausbildung, wenn auch nur zeitweise, BAföG erhalten? **if (h_abE6 = 0)** Und haben Sie während dieses Studiums, wenn auch nur zeitweise, BAföG erhalten? --in: << Bei Rückfragen: "BAföG erhalten" meint, nach dem Bundesausbildungsförderungsgesetz gefördert zu werden.>> --we: 1: ja 2: nein **BUTTONS: verweigert (-97), weiß nicht (-98)** --af: **goto 24305Z** --end--
24305	--va: **t53111 (t531111/ t531112/ t531113/ t531114/ t53111vw/ t53111wn)** --fn: **24305** --vb: Ausbildung: Gründe kein Antrag BAföG --fr: **[MF]** Warum haben Sie damals keinen Antrag gestellt? --in: << Mehrfachnennungen möglich. Vorgaben vorlesen.>> --we: **t531111** 1: Ich war nicht anspruchsberechtigt **t531112** 2: Ich kannte die Förderung nicht **t531113** 3: Ich habe keine finanzielle Förderung benötigt. **t531114** 4: andere Gründe/ nichts davon **t53111vw**: verweigert **t53111wn**: weiß nicht [0: nicht genannt 1: genannt] **BUTTONS: verweigert [t53111vw], weiß nicht [t53111wn]** --af: **goto 24305Z** --end--

24305Z	--va: **[ZS] zsab2_7b** --fn: **24305Z** --vb: Zeitstempel Ende Bildungsfinanzierung --fr: [ZS] Zeitstempel Ende Bildungsfinanzierung --af: **if (h_abort = 2, 3) goto 24132q** **if (h_abort = 1 & (24121 = 1, -97, -98)) goto 24148** **if (h_abort = 1 & 24121 = 2) goto 24140** **if (24111 = 6 to 10) goto 24305b** --end--
24305b	--va: **t531210** --fn: **24305b** --vb: Zahlung von Studiengebühren? --fr: **if (h_dauertan = 1)** Zahlen Sie derzeit Studiengebühren bzw. Studienbeiträge? Damit meinen wir allgemeine Studiengebühren z.B. für ein Erststudium, Langzeitstudiengebühren oder Gebühren für ein Zweitstudium. !!Nicht!! gemeint sind die obligatorischen Semesterbeiträge wie Verwaltungsgebühren, Studentenwerksbeitrag und Semesterticket. **if (h_dauertan > 1)** Haben Sie in Ihrem letzten Semester Studiengebühren bzw. Studienbeiträge gezahlt? Damit meinen wir allgemeine Studiengebühren z.B. für ein Erststudium, Langzeitstudiengebühren oder Gebühren für ein Zweitstudium. !!Nicht!! gemeint sind die obligatorischen Semesterbeiträge wie Verwaltungsgebühren, Studentenwerksbeitrag und Semesterticket. --in: <<Wenn ZP angibt, sie sei von Studiengebühren befreit oder die Studiengebühren würden von einer Stipendienorganisation übernommen, bitte Code 2 für „nein“ erfassen.>> --we: 1: ja 2: nein **BUTTONS: verweigert (-97), weiß nicht (-98)** --af: **if (24305b = 1) goto 24305c** **if ((24305b = 2, -97, -98) & h_dauertan = 1) goto 24146a** **if ((24305b = 2, -97, -98) & h_dauertan > 1 & (24121 = 1, -97, -98)) goto 24148** **if ((24305b = 2, -97, -98) & h_dauertan > 1 & 24121 =2) goto 24140** --end--

24305c	--va: **t531211** --fn: **24305c** --vb: Höhe Studiengebühren --fr: **if (h_dauertan = 1)** Und wie viel Studiengebühren bzw. Studienbeiträge müssen Sie für das aktuelle Semester zahlen? **if (h_dauertan > 1)** Und wie viel Studiengebühren bzw. Studienbeiträge mussten Sie für das letzte Semester zahlen? --in: <<Bei anderem Bezahlungsrhytmus (z.B, Trimester oder monatlicher Bezahlung) bitte umrechnen lassen.>> --we: OFFEN: _ _ _ _ _ Euro **BUTTONS: verweigert (-97), weiß nicht (-98)** --ra: **0 to 99999, -97, -98** --af: **if (h_dauertan = 1) goto 24146a** **if (h_dauertan > 1 & (24121 = 1, -97, -98)) goto 24148** **if (h_dauertan > 1 & 24121 =2) goto 24140** --end--

24146a	--va: **abzzst** --fn: **24146a** --vb: angestrebter Studienabschluss --fr: Welchen Abschluss wollen Sie in Ihrem derzeitigen Studiengang als Nächstes machen? --in: <<Vorgaben nicht vorlesen. Bei dualen Studiengängen bitte den Hochschulabschluss erfassen. Wird bei Abschluss an einer Universität unspezifisch Bachelor, Master oder Staatsexamen genannt, bitte nachfragen: "Führt Ihr Bachelor-/Masterstudium auf einen Lehramtsabschluss hin? Bzw.: Handelt es sich bei dem Staatsexamen um einen Lehramtsabschluss?" und zutreffenden Code auswählen.>> --we: 7: Diplom 8: Bachelor 9: Master 10: Fachhochschuldiplom (Dipl(FH)) 11: Universitätsdiplom 12: Bachelor Lehramt 13: Bachelor (ohne Lehramt) 14: Master Lehramt 15: Master (ohne Lehramt) 16: Magister 17: Erstes Staatsexamen Lehramt 18: Erstes Staatsexamen (ohne Lehramt) 19: Zweites/Drittes Staatsexamen 29: anderer Hochschulabschluss (z.B. kirchliche Prüfung, künstlerisches Examen) **BUTTONS: verweigert (-97), weiß nicht (-98)** --af: **if (24146a = 29) goto 24147a** **if (24146a = 7 to 19, -97, -98) goto 24147b** --end--
24147a	--va: **abzzsst** --fn: **24147a** --vb: sonstiger Studienabschluss (offen) --fr: Was ist das für ein sonstiger Abschluss? --we: OFFEN: _____ **BUTTONS: verweigert (-97), weiß nicht (-98)** --af: **goto 24147b** --end--

24147b	--va: **abfachs** --fn: **24147b** --vb: Anzahl Fachsemester (offen) --fr: Im wievielten Fachsemester sind Sie derzeit? --in: << Gemeint sind die Semester im derzeitigen Studiengang. Nicht gemeint sind die Semester, die in einem anderen Studiengang absolviert wurden, sowie Urlaubs- und Praxissemester.>> --we: Fachsemesteranzahl: ____ **BUTTONS: verweigert (-97), weiß nicht (-98)** --ra: **0 to 40, -97, -98** --af: **goto 24147Z** --end--
24132q	--va: **abprumfend** --fn: **24132q** --vb: Praktikumsumfang --fr: Wie viele Wochen Praktikum haben Sie während Ihrer Ausbildung !!insgesamt!! gemacht? --in: << Wenn die Zielperson kein Praktikum gemacht hat, bitte 0 eintragen.>> --we: OFFEN: ____ Wochen **BUTTONS: verweigert (-97), weiß nicht (-98)** --ra: **0 to 120, -97, -98** --af: **if (24121 = 1, -97, -98) goto 24148** **if (24121 = 2) goto 24140** --end--

24148	--va: **abat** --fn: **24148** --vb: Ausbildung mind. 1 Monat im Ausland absolviert --fr: **if (24111 = 1 to 5, 17, -97, -98)** Haben Sie diese Ausbildung mindestens einen Monat im Ausland absolviert? **if (24111 = 6 to 10)** Haben Sie dieses Studium mindestens einen Monat im Ausland absolviert? **if (24111 = 15)** Haben Sie mindestens einen Monat im Ausland an Ihrer Promotion gearbeitet? **if (24111 = 16)** Haben Sie mindestens einen Monat im Ausland an Ihrer Habilitation gearbeitet? **if (24111 = 11)** Haben Sie diese Facharztausbildung mindestens einen Monat im Ausland absolviert? **if (24111 = 12 to 14)** Haben Sie diesen Kurs/Lehrgang mindestens einen Monat im Ausland absolviert? --we: 1: ja 2: nein **BUTTONS: verweigert (-97), weiß nicht (-98)** --af: **if (24111 = 12 to 14, 17, -97, -98) goto 24133** **if (24111 = 1 to 5, 11, 15, 16) goto 24140** **if (24148 = 1 & (24111 = 6 to 10)) goto 24196** **if ((24148 = 2, -97, -98) & (24111 = 6 to 10)) goto 24140** --end--

24196	--va: **abausland1** --fn: **24196** --vb: 1. Land Auslandsaufenthalt --fr: Und in welchem Land waren Sie da? --in: <<Bitte aus Liste auswählen. Bei mehreren genannten Länder bitte den Auslandsaufenthalt erfassen, der für das Studium am wichtigsten war.>> --we: [Länderliste] **BUTTONS: Land nicht in Liste (-96), verweigert (-97), weiß nicht (-98)** --af: **if (24196 <> -96) goto 24198** **if (24196 = -96) goto 24197** --end--
24197	--va: **abausland1s** --fn: **24197** --vb: 1. Land der Ausbildung, offen --fr: Dieses Land kommt nicht in unserer Liste vor. Damit wir das Land in unsere Liste aufnehmen können, nennen Sie mir bitte noch einmal das Land genau! --in: <<Bitte Namen des Landes genau und in korrekter Schreibweise erfassen.>> --we: OFFEN: _____ **BUTTONS: verweigert (-97), weiß nicht (-98)** --af: **goto 24198** --end--

24198	--va: **abausland2** --fn: **24198** --vb: 2. Land Auslandsaufenthalt --fr: Waren Sie während dieser Zeit noch in einem anderen Land zu Studienzwecken? --in: << Falls ZP angibt, noch in einem anderen Land gewesen zu sein, 2. Land hier erfassen. Sonst Button "kein 2. Land" benutzen. Bitte aus Liste auswählen. Bei mehreren genannten Länder bitte den Auslandsaufenthalt erfassen, der für das Studium am zweitwichtigsten war.>> --we: [Länderliste] **BUTTONS: kein 2. Land (-93), Land nicht in Liste (-96), verweigert (-97), weiß nicht (-98)** --af: **if (24198 <> -96) goto 24140** **if (24198 = -96) goto 24199** --end--
24199	--va: **abausland2s** --fn: **24199** --vb: 2. Land der Ausbildung, offen --fr: Dieses Land kommt nicht in unserer Liste vor. Damit wir das Land in unsere Liste aufnehmen können, nennen Sie mir bitte noch einmal das Land genau! --in: <<Bitte Namen des Landes genau und in korrekter Schreibweise erfassen.>> --we: OFFEN: _____ **BUTTONS: verweigert (-97), weiß nicht (-98)** --af: **goto 24140** --end--

24133	--va: **abt** --fn: **24133** --vb: Kurs / Lehrgang mit Abschluss oder Teilnahmebestätigung --fr: **if (24111 = 12 to 14)** War vorgesehen, den Kurs oder Lehrgang mit einem Abschluss oder einer Teilnahmebestätigung zu beenden oder war keines von beiden vorgesehen? **if (24111 = 17, -97, -98)** War vorgesehen, die Ausbildung mit einem Abschluss oder einer Teilnahmebestätigung zu beenden oder war keines von beiden vorgesehen? --we: 1: Abschluss 2: Teilnahmebestätigung 3: keines von beiden **BUTTONS: verweigert (-97), weiß nicht (-98)** --af: **if (24133 = 1) goto 24140** **if (24133 = 2, 3, -97, -98) goto 24134** --end--
24134	--va: **abva** --fn: **24134** --vb: Abschluss des Kurses / Lehrgangs --fr: **if (24111 = 12 to 14)** Haben Sie an diesem Kurs oder Lehrgang bis zum Ende teilgenommen oder haben Sie ihn vorzeitig beendet? **if (24111 = 17, -97, -98)** Haben Sie an dieser Ausbildung bis zum Ende teilgenommen oder haben Sie die Ausbildung vorzeitig beendet? --we: 1: bis zum Ende teilgenommen 2: vorzeitig beendet **BUTTONS: verweigert (-97), weiß nicht (-98)** --af: **goto 24134Z** --end--

24140	--va: **ababf** --fn: **24140** --vb: Erfolgreicher Abschluss der Ausbildung --fr: **if (24111 = 1 to 5, 17, -97, -98)** Haben Sie diese Ausbildung am Ende erfolgreich abgeschlossen? **if (24111 = 6 to 10)** Haben Sie dieses Studium am Ende erfolgreich abgeschlossen? **if (24111 = 11)** Haben Sie diese Facharztausbildung am Ende erfolgreich abgeschlossen? **if (24111 = 15)** Haben Sie diese Promotion am Ende erfolgreich abgeschlossen? **if (24111 = 16)** Haben Sie diese Habilitation am Ende erfolgreich abgeschlossen? **if (24111 = 12 to 14)** Haben Sie diesen Kurs oder Lehrgang am Ende erfolgreich abgeschlossen? --we: 1: ja 2: nein **BUTTONS: verweigert (-97), weiß nicht (-98)** --ac: **autoif (24140 = 1 & 24111 = 15) 24141 = 20** **autoif (24140 = 1 & 24111 = 16) 24141 = 21** **autoif ((24140 = 2, -97, -98) & 24111 = 15) 24146 = 20** **autoif ((24140 = 2, -97, -98) & 24111 = 16) 24146 = 21** --af: **if (24140 = 1 & (24111 <> 15, 16)) goto 24141** **if (24140 = 1 & 24111 = 15) goto 24144a** **if ((24140 = 2, -97, -98) OR (24140 = 1 & 24111 = 16)) goto 24134Z** --end--
24141	--va: **abz** --fn: **24141** --vb: Ausbildungsabschluss --fr: **if (24111 = 12)** Welche Laufbahnprüfung haben Sie gemacht? **if (24111 <> 12)**

Welche Art von Abschluss haben Sie gemacht?

--in: <<Vorgaben nicht vorlesen.
Bei dualen Studiengängen bitte den Hochschulabschluss erfassen. Wird bei Abschluss an einer Universität unspezifisch Bachelor, Master oder Staatsexamen genannt, bitte nachfragen: "Führte Ihr Bachelor-/Masterstudium auf einen Lehramtsabschluss hin? Bzw.: Handelte es sich bei dem Staatsexamen um einen Lehramtsabschluss?" und zutreffenden Code auswählen.>>

--we:
if (24111 <> 6 to 12, 15, 16) 1: Abschluss einer Lehre (kaufmännisch, betrieblich, gewerblich, landwirtschaftlich), Gesellen- oder Gehilfenbrief (Facharbeiterbrief), duale Ausbildung
if (24111 <> 6 to 12, 15, 16) 2: Abschluss einer Schule des Gesundheitswesens
if (24111 <> 6 to 12, 15, 16) 3: Berufsfachschulabschluss, Handelsschulabschluss
if (24111 <> 6 to 12, 15, 16) 4: anderer Fachschulabschluss
if (24111 <> 6 to 12, 15, 16) 5: Meisterbrief
if (24111 <> 6 to 12, 15, 16) 6: Technikerabschluss
if (24111 = 6 to 9, -97, -98) 7: Diplom
if (24111 = 6 to 9, -97, -98) 8: Bachelor
if (24111 = 6 to 9, -97, -98) 9: Master
if (24111 = 10, 17, -97, -98) 10: Fachhochschuldiplom (Dipl(FH))
if (24111 = 10, 17, -97, -98) 11: Universitätsdiplom
if (24111 = 10, 17, -97, -98) 12: Bachelor Lehramt
if (24111 = 10, 17, -97, -98) 13: Bachelor (ohne Lehramt)
if (24111 = 10, 17, -97, -98) 14: Master Lehramt
if (24111 = 10, 17, -97, -98) 15: Master (ohne Lehramt)
if (24111 = 10, 17, -97, -98) 16: Magister
if (24111 = 10, 17, -97, -98) 17: Erstes Staatsexamen Lehramt
if (24111 = 10, 17, -97, -98) 18: Erstes Staatsexamen (ohne Lehramt)
if (24111 = 10, 17, -97, -98) 19: Zweites/Drittes Staatsexamen
if (24111 = 9, 10, 17, -97, -98) 29: anderer Hochschulabschluss (z.B. kirchliche Prüfung, künstlerisches Examen)
if (24111 = 15, 17, -97, -98) 20: Promotion
if (24111 = 16, 17, -97, -98) 21: Habilitation
if (24111 = 11, 17, -97, -98) 22: Facharzt
if (24111 = 12, 17, -97, -98) 24: Laufbahnprüfung für den mittleren Dienst
if (24111 = 12, 17, -97, -98) 25: Laufbahnprüfung für den gehobenen Dienst
if (24111 = 12, 17, -97, -98) 26: Laufbahnprüfung für den höheren Dienst
if (24111 = 13, 14, 17, -97, -98) 27: IHK-Prüfung
28: sonstiger Abschluss
BUTTONS: ohne Abschluss (-6), verweigert (-97), weiß nicht (-98)

--af:
if (24141 = 28, 29) goto 24143
if (24141 = -6, 21) goto 24134Z
if (24141 = 1 to 6, 22, 24 to 27, -97, -98) goto 24144
if (24141 = 7 to 19) goto 24144b
if (24141 = 20) goto 24144a
--end--

24143	--va: **abzs** --fn: **24143** --vb: sonstiger Ausbildungsabschluss --fr: Was ist/war das für ein sonstiger Abschluss? --we: OFFEN: _____ **BUTTONS: verweigert (-97), weiß nicht (-98)** --af: **if (24141 = 28) goto 24144** **if (24141 = 29) goto 24144b** --end--
24144	--va: **abnot** --fn: **24144** --vb: Note Ausbildung --fr: Mit welcher Gesamtnote haben Sie Ihre Ausbildung abgeschlossen? --in: <<Eine ungefähre Gesamtnote genügt. Punkte und Prozentzahlen (wenn möglich) von der Zielperson in eine Note umwandeln lassen.>> --we: OFFEN: _,_ Gesamtnote **BUTTONS: es gab keine Note (-6), verweigert (-97), weiß nicht (-98)** --ra: **0 to 9.9, -6, -97, -98** --af: **if (h_abE6 = 0) goto 24134Z** **if (h_abE6 = 1 & (h_abort = 1, 2)) goto 24132r** **if (h_abE6 = 1 & h_abort = 3) goto 24132t** --end--

24144a	--va: **abspuk** --fn: **24144a** --vb: Note Promotion --fr: Mit welcher Gesamtnote haben Sie Ihre Promotion abgeschlossen? --in: <<Vorgaben nicht vorlesen!>> --we: 0: summa cum laude/mit Auszeichnung/ausgezeichnet 1: magna cum laude/sehr gut 2: cum laude/gut 3: satis bene/befriedigend 4: rite/ausreichend **BUTTONS: es gab keine Note (-6), verweigert (-97), weiß nicht (-98)** --af: **goto 24134Z** --end--
24144b	--va: **abnotst** --fn: **24144b** --vb: Note Studium --fr: Mit welcher Gesamtnote – oder gegebenenfalls Punktzahl – haben Sie das Studium abgeschlossen? --in: <<Falls Punktzahl, z.B. bei Juristen, angegeben wird, Button "Punktzahl genannt" betätigen und Punktzahl in der nächsten Frage erfassen. Eine Null vor dem Komma ist möglich, z.B. 0,7.>> --we: OFFEN: _,_ Gesamtnote **BUTTONS: Punktzahl genannt (-93), es gab keine Note (-6), verweigert (-97), weiß nicht (-98)** --ra: **0 to 6.0, -6, -93, -97, -98** --af: **if (24144b = -93) goto 24144c** **if (24144b <> -93) goto 24134Z** --end--

24144c	--va: **abspkt** --fn: **24144c** --vb: Punktzahl Studienabschluss --fr: (Mit welcher Punktzahl insgesamt haben Sie das Studium abgeschlossen?) --we: OFFEN:Punktzahl: _ _,_ **BUTTONS: verweigert (-97), weiß nicht (-98)** --ra: **0 to 99.9, -97, -98** --af: **goto 24134Z** --end--
24132r	--va: **abfinbtend** --fn: **24132r** --vb: Ausbildungsgehalt_Ende --fr: Wie hoch war Ihr Ausbildungsgehalt am Ende Ihrer Ausbildung? Wir meinen das Nettogehalt, also das Geld, das Sie im letzten Ausbildungsmonat ausbezahlt bekommen haben. --we: Netto_Ausbildungsvergütung_Ende OFFEN: ____ Euro **BUTTONS: verweigert (-97), weiß nicht (-98)** --ra: **0 to 2500, -97, -98** --af: **if (24132r >= 0) goto 24134Z** **if (24132r = -97, -98) goto 24132s** --end--
24132s	--va: **abfinbt2end** --fn: **24132s** --vb: Ausbildungsgehalt_Ende_2 --fr: Uns würde auch schon eine ungefähre Angabe helfen. Waren das: --we: 1:weniger als 250 Euro 2: 250 bis unter 500 Euro 3: 500 bis unter 750 Euro 4: 750 Euro und mehr **BUTTONS: verweigert (-97), weiß nicht (-98)** --af: **goto 24134Z** --end--

24132t	--va: **abfinsgend** --fn: **24132t** --vb: Schulgeld_Ende --fr: Mussten Sie am Ende Ihrer Ausbildung Schulgeld bezahlen? --we: 1: ja 2: nein **BUTTONS: verweigert (-97), weiß nicht (-98)** --af: **if (24132t = 1) goto 24132u** **if (24132t = 2, -97, -98) goto 24132g** --end--
24132u	--va: **abfinsg2end** --fn: **24132u** --vb: Schulgeld_2_Ende --fr: Können Sie mir sagen, wie viel Schulgeld Sie im letzten Monat Ihrer Ausbildung bezahlt haben? --in: <<Bei Unsicherheit: Näherungsweise Angabe reicht!>> --we: Schulgeld je Monat_Ende OFFEN: ____ Euro **BUTTONS: verweigert (-97), weiß nicht (-98)** --ra: **0 to 2500, -97, -98** --af: **goto 24132g** --end--

24132g	--va: **abprakanp** --fn: **24132g** --vb: Betriebspraktika_Anerkennungspraktikum --fr: War es in Ihrer Ausbildung vorgesehen, dass Sie nach Abschluss des schulischen Teils der Ausbildung ein Anerkennungspraktikum machen? --in: <<Gemeint ist das Praktikum, welches benötigt wird um den erlernten Beruf ausüben zu dürfen. Andere Bezeichnungen können sein: Berufspraktikum, berufspraktisches Jahr oder auch Anerkennungsjahr.>> --we: 1: ja 2: nein **BUTTONS: verweigert (-97), weiß nicht (-98)** --af: **if (24132g = 1) goto 24132h** **if (24132g = 2, -97, -98) goto 24134Z** --end--
24132h	--va: **abprakanp2** --fn: **24132h** --vb: Betriebspraktika_Anerkennungspraktikum_Dauer --fr: Wie lang muss dieses Praktikum sein? --in: <<z. B. 4 Monate; halbes Jahr; Angabe bitte in Monate umwandeln>> --we: OFFEN: ___ Monate **BUTTONS: verweigert (-97), weiß nicht (-98)** --ra: **1 to 24, -97, -98** --af: **goto 24132v** --end--

24132v	--va: **abprakanp3** --fn: **24132v** --vb: Betriebspraktika_Anerkennungspraktikum_Vorhaben --fr: Wie war oder ist es bei Ihnen? Haben Sie das Anerkennungspraktikum bereits vollständig absolviert, sind Sie gerade dabei, werden Sie es in nächster Zeit beginnen oder werden Sie es nicht machen? --we: 1: bereits absolviert 2: derzeitig laufend 3: Beginn in nächster Zeit 4: wird nicht durchgeführt **BUTTONS: verweigert (-97), weiß nicht (-98)** --af: **goto 24134Z** --end--
24134Z	--va: **[ZS] zsab2_8** --fn: **24134Z** --vb: Zeitstempel 2_8 Ausbildung --fr: [ZS] Zeitstempel 2_8 Ausbildung (für jede Episode) --af: **if ((24133 = 2, 3, -97, -98) OR (24140 = 1 & 24141 <> -6)) goto 24147Z** **if ((24140 = 2, -97, -98) & (h_abE6 = 1 OR (24111 = 6 to 10))) goto 24140a** **if (((24140 = 2, -97, -98) & (24111 = 5, 11 to 14, 17, -97, -98)) OR 24141 = -6) goto 24146** **if ((24140 = 2, -97, -98) & (24111 = 15, 16)) goto 24147Z** --end--
24140a	--va: **ababf_2** --fn: **24140a** --vb: Abbruchzeitpunkt --fr: Haben Sie die Ausbildung / das Studium vorzeitig beendet oder bis zum Ende teilgenommen, aber keinen Abschluss gemacht? --we: 1: vorzeitig beendet 2: bis zum Ende durchgeführt, aber keinen Abschluss gemacht **BUTTONS: verweigert (-97), weiß nicht (-98)** --af: **if (24140a = 1 & (h_abort = 1, 2)) goto 24140a1** **if (24140a = 1 & h_abort = 3) goto 24140a2** **if (24140a = 1 & (24111 = 6 to 10)) goto 24140b3** **if (24140a = 2, -97, -98) goto 24146Z** --end--

24140a1	--va: **ababdu** --fn: **24140a1** --vb: Abbruch Ausbildung dual --fr: Wie kam es dazu? Hat man Ihnen gekündigt, haben Sie die Ausbildung selber beendet oder haben Sie die Ausbildung in beiderseitigem Einvernehmen beendet? --we: 1: Kündigung durch Betrieb 2: Beendigung durch Befragten 3: Beendigung in beiderseitigem Einvernehmen **BUTTONS: verweigert (-97), weiß nicht (-98)** --af: **if (24140a1 = 1) goto 24140a4** **if (24140a1 = 2, 3) goto 24140a19** **if (24140a1 = -97, -98) goto 24146Z** --end--
24140a2	--va: **ababsch** --fn: **24140a2** --vb: Abbruch Ausbildung schulisch --fr: Wie kam es dazu? Hat die Schule die Ausbildung beendet, haben Sie die Ausbildung selber beendet oder haben Sie die Ausbildung in beiderseitigem Einvernehmen beendet? --we: 1: Beendigung durch Schule 2: Beendigung durch Befragten 3: Beendigung durch beide Seiten **BUTTONS: verweigert (-97), weiß nicht (-98)** --af: **if (24140a2 = 1) goto 24140a12** **if (24140a2 = 2, 3) goto 24140a19** **if (24140a2 = -97, -98) goto 24146Z** --end--

24140a4	--va: **ababkb** --fn: **24140a4** --vb: Abbruch Ausbildung: Kündigung Betrieb: Betriebsschließung/-verlagerung --fr: Wurde das Ausbildungsverhältnis gekündigt, weil der Betrieb geschlossen oder an einen anderen Ort verlagert wurde? --we: 0: nein 1: ja **BUTTONS: verweigert (-97), weiß nicht (-98)** --af: **goto 24146Z** --end--
24140a12	--va: **ababksch** --fn: **24140a12** --vb: Abbruch Ausbildung: Beendigung durch Schule --fr: Hat die Schule die Ausbildung beendet, weil die Schule geschlossen wurde? --we: 0: nein 1: ja **BUTTONS: verweigert (-97), weiß nicht (-98)** --af: **goto 24146Z** --end--
24140a19	--va: **ababau** --fn: **24140a19** --vb: Abbruch seitens des Auszubildenden: andere Ausbildungsstelle --fr: Eine Ausbildung kann man aus verschiedenen Gründen beenden. Bitte sagen Sie mir für jeden der folgenden Gründe, ob er auf Sie zutrifft. Haben Sie die Ausbildung beendet, …weil Sie einen neuen Ausbildungsplatz erhalten oder in Aussicht hatten? --we: 0: nein 1: ja **BUTTONS: verweigert (-97), weiß nicht (-98)** --af: **goto 24140a42** --end--

24140a42	--va: **ababko** --fn: **24140a42** --vb: Abbruch seitens des Auszubildenden: Konflikte --fr: [NCS] … weil Sie mit anderen Leuten in der Ausbildung Schwierigkeiten hatten, z.B. Ausbilderinnen oder Ausbildern, Lehrerinnen oder Lehren, Kolleginnen oder Kollegen oder anderen Auszubildenden? --we: 0: nein 1: ja **BUTTONS: verweigert (-97), weiß nicht (-98)** --af: **goto 24140a32** --end--
24140a32	--va: **ababueb** --fn: **24140a32** --vb: Abbruch seitens des Auszubildenden: Überforderung --fr: [NCS] …weil die Ausbildung zu schwierig war? --we: 0: nein 1: ja **BUTTONS: verweigert (-97), weiß nicht (-98)** --af: **goto 24140a34** --end--
24140a34	--va: **ababwub** --fn: **24140a34** --vb: Abbruch seitens des Auszubildenden: Wunschberuf --fr: [NCS] … weil es nicht Ihr Wunschberuf war oder weil der Beruf anders war, als Sie sich vorgestellt hatten? --we: 0: nein 1: ja **BUTTONS: verweigert (-97), weiß nicht (-98)** --af: **goto 24140a35** --end--

24140a35	--va: **ababq** --fn: **24140a35** --vb: Abbruch seitens des Auszubildenden: Qualität --fr: [NCS] …weil man Ihnen zu wenig von dem beigebracht hat, was Sie eigentlich in der Ausbildung lernen sollten. --we: 0: nein 1: ja **BUTTONS: verweigert (-97), weiß nicht (-98)** --af: **goto 24140a27** --end--
24140a27	--va: **ababfin** --fn: **24140a27** --vb: Abbruch seitens des Auszubildenden: finanzielle Gründe --fr: [NCS] … weil Sie mit dem Geld unzufrieden waren, das Sie in der Ausbildung bekommen haben oder später verdient hätten? --we: 0: nein 1: ja **BUTTONS: verweigert (-97), weiß nicht (-98)** --af: **goto 24140a43** --end--

24140a43	--va: **ababper** --fn: **24140a43** --vb: Abbruch seitens des Auszubildenden: persönliche Gründe --fr: **if (20103 = 2)** [NCS]…weil Sie während der Ausbildung aus persönlichen Gründen längere Zeit gefehlt haben, z.B. wegen Krankheit oder Schwangerschaft? **if (20103 = 1)** [NCS]…weil Sie während der Ausbildung aus persönlichen Gründen längere Zeit gefehlt haben, z.B. wegen Krankheit? --in: <<Gemeint ist alles was mit den persönlichen Lebensumständen der Jugendlichen zu tun hat.>> --we: 0: nein 1: ja **BUTTONS: verweigert (-97), weiß nicht (-98)** --af: **goto 24146Z** --end--
24140b3	--va: **abgr2** --fn: **24140b3** --vb: Abbruch seitens des Studierenden: nicht bestandene Prüfungen --fr: Ein Studium kann man aus verschiedenen Gründen beenden. Bitte sagen Sie mir für jeden der folgenden Gründe, ob er auf Sie zutrifft. Haben Sie das Studium beendet, …weil Sie die Prüfungen nicht bestanden haben? --we: 0: nein 1: ja **BUTTONS: verweigert (-97), weiß nicht (-98)** --af: **goto 24140b4** --end--

24140b4	--va: **abgr7** --fn: **24140b4** --vb: Abbruch seitens des Studierenden: zu hohe Studienanforderungen --fr: [NCS] …weil die Studienanforderungen zu hoch waren? --we: 0: nein 1: ja **BUTTONS: verweigert (-97), weiß nicht (-98)** --af: **goto 24140b5** --end--
24140b5	--va: **abgr8** --fn: **24140b5** --vb: Abbruch seitens des Studierenden: kein Interesse am Fach --fr: [NCS] …weil Ihr Interesse am Fach nachgelassen hatte? --we: 0: nein 1: ja **BUTTONS: verweigert (-97), weiß nicht (-98)** --af: **goto 24140b6** --end--
24140b6	--va: **abgr9** --fn: **24140b6** --vb: Abbruch seitens des Studierenden: mangelnde Studienorganisation --fr: [NCS] …weil die Organisation des Studiums mangelhaft war? --we: 0: nein 1: ja **BUTTONS: verweigert (-97), weiß nicht (-98)** --af: **goto 24140b7** --end--

24140b7	--va: **abgr12** --fn: **24140b7** --vb: Abbruch seitens des Studierenden: keine Betreuung durch Lehrende --fr: [NCS] …weil es an der Betreuung durch Lehrende gefehlt hat? --we: 0: nein 1: ja **BUTTONS: verweigert (-97), weiß nicht (-98)** --af: **goto 24140b8** --end--
24140b8	--va: **abgr13** --fn: **24140b8** --vb: Abbruch seitens des Studierenden: falsche Erwartungen --fr: [NCS] …weil Sie falsche Erwartungen in Bezug auf das Studium hatten? --we: 0: nein 1: ja **BUTTONS: verweigert (-97), weiß nicht (-98)** --af: **goto 24140b11** --end--
24140b11	--va: **abgr14** --fn: **24140b11** --vb: Abbruch-, Unterbrechungsgrund: Finanzprobleme --fr: **[NCS]** weil Sie finanzielle Engpässe hatten? --we: 0: nein 1: ja **BUTTONS: verweigert (-97), weiß nicht (-98)** --af: **goto 24140b9** --end--

24140b9	--va: **abgr15** --fn: **24140b9** --vb: Abbruch seitens des Studierenden: kein berufliches Interesse --fr: [NCS] …weil Sie sich nicht für die Berufe interessiert haben, die das Studium ermöglicht? --we: 0: nein 1: ja **BUTTONS: verweigert (-97), weiß nicht (-98)** --af: **goto 24140b10** --end--
24140b10	--va: **abstper** --fn: **24140b10** --vb: Abbruch seitens des Studierenden: persönliche Gründe --fr: **if (20103 = 2)** [NCS]…weil Sie während des Studiums aus persönlichen Gründen längere Zeit gefehlt haben, z.B. wegen Krankheit, Schwangerschaft oder familiären Verpflichtungen? **if (20103 = 1)** [NCS]…weil Sie während des Studiums aus persönlichen Gründen längere Zeit gefehlt haben, z.B. wegen Krankheit oder familiären Verpflichtungen? --in: <<Gemeint ist alles was mit den persönlichen Lebensumständen der Studierenden zu tun hat.>> --we: 0: nein 1: ja **BUTTONS: verweigert (-97), weiß nicht (-98)** --af: **goto 24146Z** --end--
24146Z	--va: **[ZS] zsab2_9** --fn: **24146Z** --vb: Zeitstempel 2_9 Ausbildung --fr: [ZS] Zeitstempel 2_9 Ausbildung (für jede Episode) --af: **goto 24146** --end--
24146	--va: **abzz** --fn: **24146**

	--vb: angestrebter Ausbildungsabschluss --fr: **if (24111 = 12)** Welche Laufbahnprüfung wollten Sie machen? **if (24111 <> 12)** Welche Art von Abschluss wollten Sie machen? --in: <<Vorgaben nicht vorlesen. Bei dualen Studiengängen bitte den Hochschulabschluss erfassen. Wird bei Abschluss an einer Universität unspezifisch Bachelor, Master oder Staatsexamen genannt, bitte nachfragen: "Führte Ihr Bachelor-/Masterstudium auf einen Lehramtsabschluss hin? Bzw.: Handelte es sich bei dem Staatsexamen um einen Lehramtsabschluss?" und zutreffenden Code auswählen.>> --we: **if (24111 <> 6 to 12, 15, 16, -97, -98)** 1: Abschluss einer Lehre (kaufmännisch, betrieblich, gewerblich, landwirtschaftlich), Gesellen- oder Gehilfenbrief (Facharbeiterbrief), duale Ausbildung **if (24111 <> 6 to 12, 15, 16, -97, -98)** 2: Abschluss einer Schule des Gesundheitswesens **if (24111 <> 6 to 12, 15, 16, -97, -98)** 3: Berufsfachschulabschluss, Handelsschulabschluss **if (24111 <> 6 to 12, 15, 16, -97, -98)** 4: anderer Fachschulabschluss **if (24111 <> 6 to 12, 15, 16, -97, -98)** 5: Meisterbrief **if (24111 <> 6 to 12, 15, 16, -97, -98)** 6: Technikerabschluss **if (24111 = 6 to 9, -97, -98)** 7: Diplom **if (24111 = 6 to 9, -97, -98)** 8: Bachelor **if (24111 = 6 to 9, -97, -98)** 9: Master **if (24111 = 10, 17, -97, -98)** 10: Fachhochschuldiplom (Dipl(FH)) **if (24111 = 10, 17, -97, -98)** 11: Universitätsdiplom **if (24111 = 10, 17, -97, -98)** 12: Bachelor Lehramt **if (24111 = 10, 17, -97, -98)** 13: Bachelor (ohne Lehramt) **if (24111 = 10, 17, -97, -98)** 14: Master Lehramt **if (24111 = 10, 17, -97, -98)** 15: Master (ohne Lehramt) **if (24111 = 10, 17, -97, -98)** 16: Magister **if (24111 = 10, 17, -97, -98)** 17: Erstes Staatsexamen Lehramt **if (24111 = 10, 17, -97, -98)** 18: Erstes Staatsexamen (ohne Lehramt) **if (24111 = 10, 17, -97, -98)** 19: Zweites/Drittes Staatsexamen **if (24111 = 6 to 10, -97, -98)** 29: anderer Hochschulabschluss (z.B. kirchliche Prüfung, künstlerisches Examen) **if (24111 = 15, 17, -97, -98)** 20: Promotion **if (24111 = 16, 17, -97, -98)** 21: Habilitation **if (24111 = 11, 17, -97, -98)** 22: Facharzt **if (24111 = 12, 17, -97, -98)** 24: Laufbahnprüfung für den mittleren Dienst **if (24111 = 12, 17, -97, -98)** 25: Laufbahnprüfung für den gehobenen Dienst **if (24111 = 12, 17, -97, -98)** 26: Laufbahnprüfung für den höheren Dienst **if (24111 = 13, 14, 17, -97, -98)** 27: IHK-Prüfung 28: sonstiger Abschluss **BUTTONS: verweigert (-97), weiß nicht (-98)** --af: **if (24146 = 28, 29) goto 24147**

	if (24146 = 1 to 27, -97, -98) goto 24147Z --end--
24147	--va: **abzzs** --fn: **24147** --vb: sonstiger Ausbildungsabschluss (offen) --fr: Was wäre das für ein sonstiger Abschluss gewesen? --we: OFFEN: **_____** **BUTTONS: verweigert (-97), weiß nicht (-98)** --af: **goto 24147Z** --end--
	--st: **Ende Fragen an abgeschlossene Ausbildungsepisoden** --end--
24147Z	--va: **[ZS] zsab2_10** --fn: **24147Z** --vb: Zeitstempel 2_10 Ausbildung --fr: [ZS] Zeitstempel 2_10 Ausbildung (für jede Episode) --af: **if (24103 = 1 & h_abart = 1) goto 24149A** **if (24103 = 1 & h_abart = 2) goto 24149B** **if (24103 = 1 & h_abart = 3) goto 24149C** **if (24103 = 4) goto 24149Z** --end--

24149A	--va: **abintro11** --fn: **24149A** --vb: Intro Ausbildung 11 --fr: **if (24111 = 1 to 5, 11 to 14, 17, -97, -98)** Haben Sie eine weitere berufliche Ausbildung oder ein Studium begonnen, die bzw. das zu einem Berufsabschluss oder einem Hochschulabschluss führt? **if (24111 = 6 to 10, 15, 16)** Haben Sie ein weiteres Studium oder eine berufliche Ausbildung begonnen, das bzw. die zu einem Hochschulabschluss oder einem Berufsabschluss führt? --in: << Nicht dazu gehören: Anlernzeit, Referendariat, Volontariat, Anerkennungsjahr, Trainee, Vikariat, pharmazeutisches Praktikum und andere Praktika. Diese Phasen werden später als Erwerbstätigkeit erfasst. Auch kurze berufsbezogene Fort- und Weiterbildungen hier nicht erfassen.>> --we: 1: ja 2: nein **BUTTONS: verweigert (-97), weiß nicht (-98)** --af: **if (24149A = 1) goto 24149Z** **if (24149A = 2, -97, -98) goto 24149B** --end--

24149B	--va: **abintro12** --fn: **24149B** --vb: Intro Ausbildung 12 --fr: **if (h_abart = 1 & h_age < 216)** Uns interessieren auch ein Vorbereitungsdienst im öffentlichen Dienst sowie berufliche Fort- und Weiterbildungslehrgänge oder -ausbildungen. Haben Sie schon einmal solchen Lehrgang bzw. eine solche Ausbildung begonnen? **if (h_abart = 1 & h_age >= 216)** Uns interessieren auch ein Vorbereitungsdienst im öffentlichen Dienst, Meister- oder Technikerausbildungen, Lehrgänge bei einem Verband oder Kammer, wie z. B. IHK-Lehrgänge oder -Ausbildungen, sowie Umschulungen. Haben Sie schon einmal so einen Lehrgang bzw. so eine Ausbildung begonnen? **if (h_abart = 2)** Haben Sie noch eine weitere solche Ausbildung begonnen (z. B. Vorbereitungsdienst im öffentlichen Dienst, Meister- oder Technikerausbildungen, Lehrgang bei einem Verband oder Kammer)? --in: << Nicht dazu gehören: Anlernzeit, Referendariat, Volontariat, Anerkennungsjahr, Trainee, Vikariat, pharmazeutisches Praktikum und andere Praktika. Diese Phasen werden später als Erwerbstätigkeit erfasst. Auch kurze berufsbezogene Fort- und Weiterbildungen hier nicht erfassen.>> --we: 1: ja 2: nein **BUTTONS: verweigert (-97), weiß nicht (-98)** --af: **if (24149B = 1) goto 24149Z** **if (24149B = 2, -97, -98) goto 24149C** --end--

24149C	--va: **abintro13** --fn: **24149C** --vb: Intro Ausbildung 13 --fr: **if (h_abart = 1, 2)** Denken Sie bitte auch an Kurse für den Erwerb von anerkannten Lizenzen, wie z. B. Schweißer-, Taxifahrer-, Gabelstaplerschein oder Netzwerkadministrator. Haben Sie schon einmal einen solchen Kurs begonnen, den Sie bisher noch nicht genannt haben? **if (h_abart = 3)** Haben Sie noch einen weiteren solchen Kurs für den Erwerb von anerkannten Lizenzen begonnen (z. B. Schweißer-, Taxifahrer-, Gabelstaplerschein oder Netzwerkadministrator)? --in: << Nicht dazu gehören: Anlernzeit, Referendariat, Volontariat, Anerkennungsjahr, Trainee, Vikariat, pharmazeutisches Praktikum und andere Praktika. Diese Phasen werden später als Erwerbstätigkeit erfasst. Auch kurze berufsbezogene Fort- und Weiterbildungen hier nicht erfassen.>> --we: 1: ja 2: nein **BUTTONS: verweigert (-97), weiß nicht (-98)** --af: **goto 24149Z** --end--
24149Z	--va: **[ZS] zsab3** --fn: **24149Z** --vb: Zeitstempel 3 Ausbildung --fr: [ZS] Zeitstempel 3 Ausbildung (für jede Episode) --af: **if (24103 = 4) goto 30150** **if (24103 = 1 & (24149A = 1 OR 24149B = 1 OR 24149C = 1)) goto 24108Z** **if (24103 = 1 & (24149C = 2, -97, -98)) goto 24108** --end--
	--st: **ENDE der Ausbildungsepisodenschleife** --end--

24108	--va: **abintro4** --fn: **24108** --vb: Intro Ausbildung 4 --fr: **if (h_age <= 275)** Personen, die einige Zeit in einem Beruf gearbeitet haben, können den Abschluss auch ohne Ausbildung erwerben, wenn sie eine Prüfung machen. Diese Prüfung nennt man Externenprüfung. Auch manche Personen die eine rein schulische Ausbildung gemacht haben, können diese Externenprüfung ablegen. Haben Sie irgendwann eine solche Prüfung gemacht? **if (h_age > 275)** Haben Sie irgendwann einen Abschluss erworben, in dem Sie z.B. eine Externen- oder Facharztprüfung abgelegt bzw. ein Examen gemacht haben (z.B. Staatsexamen, theologisches Examen)? --in: **if (h_age <= 275)** <<Hier ist nur die berufliche und !!nicht!! die schulische Externenprüfung gemeint. Die schulische Externenprüfung wird im Schulmodul erfasst. Wenn der/die Befragte mit dem Begriff ′Externenprüfung′ nichts anfangen kann, bitte ′nein′ eingeben. >> **if (h_age > 275)** <<Bei einer Externenprüfung bereitet man sich eigenständig und durch Berufserfahrung auf eine Abschlussprüfung für einen anerkannten Ausbildungsberuf vor. Mit Staatsexamensprüfungen sind hier zweite und dritte Staatsexamina nach einer vorausgegangenen praktischen Ausbildung/Referendariat gemeint, z.B. in Medizin, Jura, Theologie oder im Lehramt. Nicht gemeint sind Staatsexamensprüfungen als Abschluss eines Universitätsstudiums.>> --we: 1: ja 2: nein **BUTTONS: verweigert (-97), weiß nicht (-98)** --af: **if (24108 = 1) goto 24160Z** **if (24108 = 2, -97, -98) goto 24150Z** --end--
	--st: **BEGINN der Externenprüfungsschleife** --end--

24160Z	--va: **[ZS] zsab3a** --fn: **24160Z** --vb: Zeitstempel 3a Externenprüfung --fr: [ZS] Zeitstempel 3a Externenprüfung (für jedes Ereignis) --af: **goto 24160** --end--
24160	--va: **abexnr** --fn: **24160** --vb: Externenprüfungsereignis --fr: [AUTO] Nummer der Externenprüfungsereignis --af: **goto 24161** --end--
24161	--va: **abextypss1** --fn: **24161** --vb: Berufs-/Fachbezeichnung --fr: Welchen beruflichen Abschluss haben Sie erworben? Bitte nennen Sie mir die genaue Bezeichnung. --in: <<Bitte Angaben von Person genau aufnehmen.>> --we: OFFEN: _____ **BUTTONS: verweigert (-97), weiß nicht (-98)** --af: **goto 24162** --end--

24162	--va: **abexenddat (abexendm / abexendj)** --fn: **24162** --vb: Datum (-monat/-jahr) Externenprüfung --fr: Wann haben Sie diesen Abschluss gemacht? --in: <<Erinnert sich ZP nur an Jahreszeiten, bitte folgende Nummern eingeben: 21 = Jahresanfang/Winter, 24 = Frühjahr/Ostern, 27 = Jahresmitte/Sommer, 30 = Herbst, 32 = Jahresende>> --we: bis Monat ____ Jahr _____ **BUTTONS: verweigert (-97), weiß nicht (-98)** --af: **goto 24164** --end--
24164	--va: **abexinaus** --fn: **24164** --vb: Externenprüfung im In- oder Ausland --fr: Haben Sie diesen Ausbildungsabschluss in Deutschland oder im Ausland gemacht? --in: <<Bitte nach heutigem Gebietsstand zuordnen! Falls mehrere Länder, bitte nachfragen, wo Ausbildung überwiegend gemacht wurde.>> --we: 1: in Deutschland 2: im Ausland **BUTTONS: verweigert (-97), weiß nicht (-98)** --af: **if (24164 = 1, -97, -98) goto 24166** **if (24164 = 2) goto 24165** --end--

24165	--va: **abexland** --fn: **24165** --vb: Land der Externenprüfung --fr: In welchem Land haben Sie diesen Ausbildungsabschluss gemacht? --we: [Länderliste] **BUTTONS: Land nicht in Liste (-96), verweigert (-97), weiß nicht (-98)** --af: **if (24165 <> -96) goto 24166** **if (24165 = -96) goto 24165a** --end--
24165a	--va: **abexlands** --fn: **24165a** --vb: Land der Externenprüfung (offen) --fr: Dieses Land kommt nicht in unserer Liste vor. Damit wir es in unsere Liste aufnehmen können, nennen Sie mir bitte noch einmal dieses Land genau. --in: <<Bitte Namen des Landes genau und in korrekter Schreibweise erfassen.>> --we: OFFEN: _____ **BUTTONS: verweigert (-97), weiß nicht (-98)** --af: **goto 24166** --end--

24166	--va: **abexz** --fn: **24166** --vb: Externenprüfungsabschluss --fr: Welchen Abschluss haben Sie gemacht? --in: <<Vorgaben nicht vorlesen.>> --we: 1: Abschluss einer Lehre (kaufmännisch, betrieblich, gewerblich, landwirtschaftlich), Gesellen- oder Gehilfenbrief (Facharbeiterbrief), duale Ausbildung 2: Abschluss einer Schule des Gesundheitswesens 3: Berufsfachschulabschluss, Handelsschulabschluss 4: anderer Fachschulabschluss 5: Meisterbrief 6: Technikerabschluss 10: Fachhochschuldiplom (Dipl(FH)) 11: Universitätsdiplom 12: Bachelor Lehramt 13: Bachelor (ohne Lehramt) 14: Master Lehramt 15: Master (ohne Lehramt) 16: Magister 17: Erstes Staatsexamen Lehramt 18: Erstes Staatsexamen (ohne Lehramt) 19: Zweites/Drittes Staatsexamen 29: anderer Hochschulabschluss (z.B. kirchliche Prüfung, künstlerisches Examen) 20: Promotion 21: Habilitation 22: Facharzt 24: Laufbahnprüfung für den mittleren Dienst 25: Laufbahnprüfung für den gehobenen Dienst 26: Laufbahnprüfung für den höhere Dienst 27: IHK-Prüfung 28: sonstiger Abschluss **BUTTONS: ohne Abschluss (-6), verweigert (-97), weiß nicht (-98)** --af: **if (24166 = 28, 29) goto 24167** **if (24166 = 1 to 27, -6, -97, -98) goto 24171** --end--

24167	--va: **abexzs** --fn: **24167** --vb: sonstiger Externenprüfungsabschluss --fr: Was war das für ein sonstiger Abschluss? --we: OFFEN: _____ **BUTTONS: verweigert (-97), weiß nicht (-98)** --af: **goto 24171** --end--
24171	--va: **abintro14** --fn: **24171** --vb: Intro Ausbildung 14 --fr: **if (h_age <= 275)** Haben Sie noch einen weiteren Abschluss erworben, mit dem Sie erworbene berufliche Fähigkeiten und Kenntnisse durch eine externe Prüfung belegt haben, ohne vorher einen Kurs besucht zu haben? Gemeint sind hiermit Externen- oder Nichtschulprüfungen, aber auch sonstige Kammerprüfungen. **if (h_age > 275)** Haben Sie noch einen weiteren Abschluss erworben, indem Sie z.B. eine Externen- oder Facharztprüfung abgelegt bzw. ein Examen gemacht haben (z.B. Staatsexamen, theologisches Examen)? --in: **if (h_age <= 275)** <<Bei einer Externenprüfung bereitet man sich eigenständig und durch Berufserfahrung auf eine Abschlussprüfung für einen anerkannten Ausbildungsberuf vor.>> **if (h_age > 275)** <<Mit Staatsexamensprüfungen sind hier zweite und dritte Staatsexamina nach einer vorausgegangenen praktischen Ausbildung/Referendariat gemeint, z.B. in Medizin, Jura, Theologie oder im Lehramt. Nicht gemeint sind Staatsexamensprüfungen als Abschluss eines Universitätsstudiums.>> --we: 1: ja 2: nein **BUTTONS: verweigert (-97), weiß nicht (-98)** --af: **goto 24171Z** --end--

24171Z	--va: **[ZS] zsab3b** --fn: **24171Z** --vb: Zeitstempel 3b Externenprüfung --fr: [ZS] Zeitstempel 3b Externenprüfung (für jede Ereignis) --af: **if (24171 = 1) goto 24160Z** **if (24171 = 2, -97, -98) goto 24150Z** --end--
	--st: **Ende der Externenprüfungsschleife** --end--
24150Z	--va: **[ZS] zsab4** --fn: **24150Z** --vb: Zeitstempel 4 Ausbildung --fr: [ZS] Zeitstempel 4 Ausbildung --af: **goto 24200Z (Modul E68P_24AB_out)** --end--

	--st: **24AB E8 - Ausbildung** **Erstbefragung B109** **Grundlage: B93 Erstbefragung V1.02 Feldversion E8** **Version 1.01** **Stand: 09.01.2014** --end--
24100Z	--va: **[ZS] zsab1** --fn: **24100Z** --vb: Zeitstempel 1 Ausbildung --fr: [ZS] Zeitstempel 1 Ausbildung --af: **goto 24101** --ef: **Modul 23BV_out: (20102(intj) - 20106(gebj) >= 30)** --end--
	--va: **[HILF] h_etappe** --vb: Etappenummer --fr: [HILF] Etappenummer --we: 6: Etappe 6 7: Etappe 7 8: Etappe 8 --end--
24101	--va: **caseid** --fn: **24101** --vb: Personennummer --fr: [AUTO] Personennummer --ac: **autoif (20101a) h_etappe = 20101a** --af: **goto 24105** --end--

24105	--va: **abintro1** --fn: **24105** --vb: Intro Ausbildung 1 --fr: Nun möchte ich Sie zu Ihren Ausbildungen befragen. Denken Sie zum Beispiel an die Lehre, den Besuch einer Fach- oder Berufsfachschule, an das Studium an einer Hochschule oder an eine Promotion. Erfasst werden sollen alle Ihre Ausbildungen, und zwar unabhängig davon, ob Sie diese beendet haben oder nicht. Haben Sie jemals eine solche Ausbildung gemacht? --in: <<Nicht dazu gehören: Anlernzeit, Referendariat, Volontariat, Anerkennungsjahr, Trainee, Vikariat, Arzt im Praktikum, pharmazeutisches Praktikum und andere Praktika. Diese Phasen werden später als Erwerbstätigkeit erfasst. Auch kurze berufsbezogene Fort- und Weiterbildungen hier nicht erfassen!>> --we: 1: ja 2: nein **BUTTONS: verweigert (-97), weiß nicht (-98)** --af: **if (24105 = 1) goto 24108Z** **if (24105 = 2, -97, -98) goto 24106** --end--

24106	--va: **abintro2** --fn: **24106** --vb: Intro Ausbildung 2 --fr: Uns interessieren auch Umschulungen, Meister- oder Technikerausbildungen, Lehrgänge bei einem Verband oder einer Kammer, wie z.B. IHK-Lehrgänge oder Ausbildungen zur Vorbereitung auf die Laufbahnprüfung im öffentlichen Dienst. Haben Sie jemals so einen Lehrgang bzw. so eine Ausbildung gemacht, die Sie bisher noch nicht genannt haben? --in: <<Nicht dazu gehören: Anlernzeit, Referendariat, Volontariat, Anerkennungsjahr, Trainee, Vikariat, Arzt im Praktikum, pharmazeutisches Praktikum und andere Praktika. Diese Phasen werden später als Erwerbstätigkeit erfasst. Auch kurze berufsbezogene Fort- und Weiterbildungen hier nicht erfassen!>> --we: 1: ja 2: nein **BUTTONS: verweigert (-97), weiß nicht (-98)** --af: **if (24106 = 1) goto 24108Z** **if (24106 = 2, -97, -98) goto 24107** --end--
24107	--va: **abintro3** --fn: **24107** --vb: Intro Ausbildung 3 --fr: Denken Sie bitte auch an Kurse für den Erwerb von anerkannten Lizenzen, wie z.B. Schweißer-, Taxifahrer-, Gabelstaplerschein oder Netzwerkadministrator. Haben Sie jemals an einem solchen Kurs teilgenommen, den Sie bisher noch nicht genannt haben? --in: <<Nicht dazu gehören: Anlernzeit, Referendariat, Volontariat, Anerkennungsjahr, Trainee, Vikariat, Arzt im Praktikum, pharmazeutisches Praktikum und andere Praktika. Diese Phasen werden später als Erwerbstätigkeit erfasst. Auch kurze berufsbezogene Fort- und Weiterbildungen hier nicht erfassen!>> --we: 1: ja 2: nein **BUTTONS: verweigert (-97), weiß nicht (-98)** --af: **if (24107 = 1) goto 24108Z** **if (24107 = 2, -97, -98) goto 24108** --end--

	--st: **BEGINN der Ausbildungsepisodenschleife** --end--
24108Z	--va: **[ZS] zsab2** --fn: **24108Z** --vb: Zeitstempel 2 Ausbildung --fr: [ZS] Zeitstempel 2 Ausbildung (für jede Episode) --af: **goto 24103** --ef: **Modul30; 30300 = 4** --end--
	--va: **[HILF] h_abart** --vb: Ausbildungsschleifenart --fr: [HILF] Ausbildungsschleifenart --we: 1: Ausbildung 2: Umschulung 3: Kurs --end--
	--va: **[HILF] h_dauertan** --vb: Episode dauert an --fr: [HILF] Episode dauert an --we: 1: Episode dauert an 2: Episode endet zum Interviewmonat 3: Episode endet vor Interviewmonat 4: Episodenende = Missing --end--

24103	--va: **abmod** --fn: **24103** --vb: Episodenmodus --fr: [AUTO] Episodenmodus --we: 1: Erstbefragung 4: im X-Modul ergänzt --ac: **autoif (30300 <> 4) 24103 = 1** **autoif (30300 = 4) 24103 = 4** --af: **goto 24109** --end--
24109	--va: **abnr** --fn: **24109** --vb: Ausbildungsepisode --fr: [AUTO] Nummer der Ausbildungsepisode --ac: **autoif (24109 = 1 & 24105 = 1) h_abart = 1** **autoif (24109 = 1 & 24106 = 1) h_abart = 2** **autoif (24109 = 1 & 24107 = 1) h_abart = 3** **autoif (24109 > 1 & 24149A (n-1) = 1) h_abart = 1** **autoif (24109 > 1 & 24149B (n-1) = 1) h_abart = 2** **autoif (24109 > 1 & 24149C (n-1) = 1) h_abart = 3** --af: **goto 24111** --end--
24111	--va: **abtyp** --fn: **24111** --vb: Ausbildungstyp --fr: **if (24109 = 1 & 24103 = 1)** Beginnen wir mit Ihrer allerersten Ausbildung. Bitte sagen Sie mir, was für eine Art von Ausbildung das war. **if (24109 > 1 OR 24103 = 4)** Was für eine Art von Ausbildung war/ist das? --in: <<Vorgaben bitte nicht vorlesen! In Zweifelsfällen (z.B. bei Krankenschwestern) bitte nachfragen, ob es eine betriebliche (Code 1) oder schulische (Code 2) Ausbildung war. Mit Universität sind auch Kunst-, Musik-,

	Sporthochschulen, Pädagogische, Theologische, Technische Hochschulen oder Gesamthochschulen gemeint! Falls ZP "Umschulung" angibt, bitte den Typ der Umschulung genau einordnen lassen (Umschulungen können sein: Lehre, Berufsfachschule, Fachschule, Lehrgänge, Kurse zum Erwerb von Lizenzen).>> --we: 1: Lehre (Facharbeiter-, duale Berufsausbildung; kaufmännisch, betrieblich, gewerblich, landwirtschaftlich) 2: Ausbildung an einer Schule des Gesundheitswesens 3: Berufsfachschulausbildung (schulische oder vollzeitschulische Ausbildung) 4: Ausbildung an einer anderen Fachschule (auch Fachlehrerausbildung) 5: Meister- oder Technikerausbildung (auch Ingenieurschulen) 6: Studium an einer Verwaltungs- und Wirtschaftsakademie (VWA) 7: Studium an einer Berufsakademie, Dualen Hochschule 8: Studium an einer Verwaltungsfachhochschule 9: Studium an einer Fachhochschule (nicht Verwaltungsfachhochschule) 10: Studium an einer Universität 11: Facharztausbildung 12: ein Lehrgang zur Vorbereitung auf eine Laufbahnprüfung im öffentlichen Dienst 13: ein Lehrgang bei einem Verband oder einer Kammer (IHK-Lehrgang) 14: ein Kurs zum Erwerb einer Lizenz (Schweißer-, Stapler- oder Taxifahrerschein, Netzwerkadministrator) 15: Promotion 16: Habilitation 17: eine andere Ausbildung **BUTTONS: verweigert (-97), weiß nicht (-98)** --af: **if (24111 = 1, 3, 5, 11, 12, 13, 14, 15, 16, -97, -98) goto 24116** **if (24111 = 2, 4) goto 24113** **if (24111 = 6 to 10) goto 24114** **if (24111 = 17) goto 24112** --end--
24112	--va: **abtyps** --fn: **24112** --vb: andere Ausbildung --fr: Was war / ist das genau? --we: OFFEN: _____ **BUTTONS: verweigert (-97), weiß nicht (-98)** --af: **goto 24116** --end--

24113	--va: **abfsges** --fn: **24113** --vb: übliche Ausbildungsdauer --fr: Dauert diese Ausbildung, wenn man sie Vollzeit macht, in der Regel ein Jahr, zwei Jahre, drei Jahre oder mehr als drei Jahre? --in: <<Bei genauen Angaben (zum Beispiel 2,5 Jahre) bitte abrunden (im Beispiel auf 2 Jahre). Falls weniger als 1 Jahr, bitte ein Jahr eintragen.>> --we: 1: ein Jahr 2: zwei Jahre 3: drei Jahre 4: mehr als drei Jahre **BUTTONS: verweigert (-97), weiß nicht (-98)** --af: **goto 24116** --end--
24114	--va: **abdstud** --fn: **24114** --vb: dualer Studiengang --fr: War / Ist das ein dualer Studiengang, bei dem Sie die Möglichkeit hatten /haben, auch eine Berufsausbildung zu machen? --in: <<Nicht gemeint sind Studiengänge, die zu zwei Studienabschlüssen führen.>> --we: 1: ja 2: nein **BUTTONS: verweigert (-97), weiß nicht (-98)** --af: **if (22106a = 0) goto 24115** **if (22106a = 1, 2) goto 24116** --end--

24115	--va: **abstudb** --fn: **24115** --vb: Studienberechtigung --fr: Auf welchem Weg haben Sie die Studienberechtigung erworben? --we: 1: Sonderprüfung für Begabte (Immaturenprüfung, Prüfung für die Zulassung zum Studium ohne Reifezeugnis) 2: als beruflich Qualifizierter 3: Eignungsprüfung (für Kunst-, Sport- und Musikhochschulen) **BUTTONS: verweigert (-97), weiß nicht (-98)** --af: **goto 24116** --end--

24116	--va: **abtypss (abtypss1 / abtypss2 / abtypss3)** --fn: **24116** --vb: Berufs-/Fachbezeichnung --fr: **if (24111 = 1 to 5, 17, -97, -98)** In welchem Beruf genau haben Sie diese Ausbildung gemacht? Bitte nennen Sie mir die genaue Bezeichnung. **if (24111 = 6 to 10)** Welches Hauptfach haben Sie studiert? Wenn Sie mehr als ein Hauptfach studiert haben, geben Sie bitte alle Hauptfächer an. Bitte nennen Sie mir die genauen Bezeichnungen. **if (24111 = 15)** In welchem Fach haben Sie promoviert? Bitte nennen Sie mir die genaue Bezeichnung. **if (24111 = 16)** In welchem Fach haben Sie habilitiert? Bitte nennen Sie mir die genaue Bezeichnung. **if (24111 = 11)** Welchen Facharzt haben Sie gemacht? Bitte nennen Sie mir die genaue Bezeichnung. **if (24111 = 12 to 14)** Um was ging es bei diesem Kurs oder Lehrgang genau? Bitte nennen Sie mir die genaue Bezeichnung. --in: **if (24111 = 6 to 11, 15, 16)** <<Bei Fachwechseln während des Studiums bitte die letzten Fächer dieser Studienepisode angeben. Ein Doppelstudium soll als zwei unterschiedliche Episoden abgelegt werden.>> --we: OFFEN1: _____ OFFEN2: _____ OFFEN3: _____ **BUTTONS: verweigert (-97), weiß nicht (-98)** --af: **goto 24118** --end--
24118	--va: **abstdat (abstm / abstj)** --fn: **24118** --vb: Startdatum (-monat/-jahr) Ausbildungsepisode --fr: **if (24111= 1 to 5, 17, -97, -98)** Von wann bis wann haben Sie diese Ausbildung gemacht? **if (24111 = 6 to 10)** Von wann bis wann haben Sie dieses Hauptfach/diese Hauptfächer studiert?

	if (24111 = 15) Von wann bis wann haben Sie in diesem Fach promoviert? **if (24111 = 16)** Von wann bis wann haben Sie in diesem Fach habilitiert? **if (24111 = 11)** Von wann bis wann haben Sie diesen Facharzt gemacht? **if (24111 = 12 to 14)** Von wann bis wann haben Sie diesen Kurs oder Lehrgang gemacht? --in: <<Sofern Ausbildung unterbrochen wurde, den gesamten Zeitraum erfassen. Erinnert sich ZP nur an Jahreszeiten, bitte folgende Nummern eingeben: 21 = Jahresanfang/Winter, 24 = Frühjahr/Ostern, 27 = Jahresmitte/Sommer, 30 = Herbst, 32 = Jahresende>> --we: von Monat ____ Jahr _____ **BUTTONS: verweigert (-97), weiß nicht (-98)** --af: **goto 24119** --end--
24119	--va: **abenddat (abendm / abendj)** --fn: **24119** --vb: Enddatum (-monat/-jahr) Ausbildungsepisode --fr: **if (24111 = 1 to 5, 17, -97, -98)** (Bis wann haben Sie diese Ausbildung gemacht?) **if (24111 = 6 to 10)** (Bis wann haben Sie dieses Hauptfach/diese Hauptfächer studiert?) **if (24111 = 15)** (Bis wann haben Sie in diesem Fach promoviert?) **if (24111 = 16)** (Bis wann haben Sie in diesem Fach habilitiert?) **if (24111 = 11)** (Bis wann haben Sie diesen Facharzt gemacht?)

	if (24111 = 12 to 14) (Bis wann haben Sie diesen Kurs oder Lehrgang gemacht?) --in: << Sofern Ausbildung unterbrochen wurde, den gesamten Zeitraum erfassen. Erinnert sich ZP nur an Jahreszeiten, bitte folgende Nummern eingeben: 21 = Jahresanfang/Winter, 24 = Frühjahr/Ostern, 27 = Jahresmitte/Sommer, 30 = Herbst, 32 = Jahresende>> --we: bis Monat ____ Jahr _____ **BUTTONS: bis heute (-5), verweigert (-97), weiß nicht (-98)** --ac: **autoif (24119 = -5) h_dauertan = 1** **autoif (24119 = 20102(intm/intj)) h_dauertan = 2** **autoif (24119 > 0 & 24119 < 20102(intm/intj)) h_dauertan = 3** **autoif (24119 = -97, -98) h_dauertan = 4** **autoif (24119 = -5) 24120 = 1** **autoif (24119 = -5) 24119 = 20102(intm/intj)** --af: **if (h_dauertan = 1, 3, 4) goto 24121** **if (h_dauertan = 2) goto 24120** --end--

24120	--va: **abiz** --fn: **24120** --vb: Andauern der Ausbildungsepisode --fr: **if (24111 = 1 to 5, 17, -97, -98)** Machen Sie diese Ausbildung derzeit noch? **if (24111 = 6 to 10)** Studieren Sie derzeit noch dieses Fach/diese Fächer? **if (24111 = 15)** Promovieren Sie derzeit noch? **if (24111 = 16)** Habilitieren Sie derzeit noch? **if (24111 = 11)** Machen Sie derzeit noch die Facharztausbildung? **if (24111 = 12 to 14)** Machen Sie derzeit noch diesen Kurs oder Lehrgang? --we: 1: ja 2: nein **BUTTONS: verweigert (-97), weiß nicht (-98)** --ac: **autoif (24120 = 1) h_dauertan = 1** --af: **goto 24121** --end--

24121	--va: **abinaus** --fn: **24121** --vb: Ausbildung im In- oder Ausland --fr: **if (24111 = 1)** Befindet/Befand sich Ihr Ausbildungsbetrieb in Deutschland oder im Ausland? **if (24111 = 2 to 4)** Befindet/Befand sich die (Berufs-)Fachschule in Deutschland oder im Ausland? **if (24111 = 6 to 10, 15, 16)** Befindet/Befand sich die Hochschule oder Akademie in Deutschland oder im Ausland? **if (24111 = 5, 11 to 14, 17, -97, -98)** Befindet/Befand sich die Ausbildungsstätte in Deutschland oder im Ausland? --in: ≪Bitte nach heutigem Gebietsstand zuordnen! Falls mehrere Länder, bitte nachfragen, wo Ausbildung überwiegend gemacht wurde.>> --we: 1: in Deutschland 2: im Ausland **BUTTONS: verweigert (-97), weiß nicht (-98)** --af: **if (24121 = 1) goto 24122** **if (24121 = 2) goto 24125** **if (24121 = -97, -98) goto 24127** --end--

24122	--va: **abgem** --fn: **24122** --vb: Gemeinde der Ausbildungsstätte --fr: **if (24111 = 1)** Nennen Sie mir bitte den Ort bzw. die Gemeinde, in dem sich der Ausbildungsbetrieb befand/befindet! **if (24111 = 2 to 4)** Nennen Sie mir bitte den Ort bzw. die Gemeinde, in dem sich die (Berufs-)Fachschule befand/befindet! **if (24111 = 6 to 10, 15, 16)** Nennen Sie mir bitte den Ort bzw. die Gemeinde, in dem sich die Hochschule oder Akademie befand/befindet! **if (24111 = 5, 11 to 14, 17, -97, -98)** Nennen Sie mir bitte den Ort bzw. die Gemeinde, in dem sich die Ausbildungsstätte befand/befindet! --in: <<Bitte nach heutigem Gebietsstand zuordnen!>> --we: [Gemeindeliste] **BUTTONS: Ort nicht in Liste (-96), verweigert (-97), weiß nicht (-98)** --af: **if (24122 <> -96, 1011) goto 24127** **if (24122 = -96) goto 24123** **if (24122 = 1011) goto 24124b** --end--

24123	--va: **abgems** --fn: **24123** --vb: Gemeindename der Ausbildungsstätte (offen) --fr: Dieser Ort kommt nicht in unserer Liste vor. Damit wir den Ortsnamen in unsere Liste aufnehmen können, nennen Sie mir bitte noch einmal den Ort genau! --in: <<Bitte Ortsnamen genau und in korrekter Schreibweise erfassen!>> --we: OFFEN: _____ **BUTTONS: verweigert (-97), weiß nicht (-98)** --af: **if (24123 <> -97, -98) goto 24124** **if (24123 = -97, -98) goto 24127** --end--

24124	--va: **abbl** --fn: **24124** --vb: Bundesland der Ausbildungsstätte --fr: Zu welchem Bundesland gehört dieser Ort heute? --in: <<Nicht vorlesen, zutreffenden Code markieren! Bei Rückfragen: gemeint ist der Name des Bundeslands zu dem der Ort !!heute!! gehört.>> --we: 1: Schleswig-Holstein 2: Hamburg 3: Niedersachsen 4: Bremen 5: Nordrhein-Westfalen 6: Hessen 7: Rheinland-Pfalz 8: Baden-Württemberg 9: Bayern 10 :Saarland 11: Berlin(Gesamt) 12: Brandenburg 13: Mecklenburg-Vorpommern 14: Sachsen 15: Sachsen-Anhalt 16: Thüringen **BUTTONS: verweigert (-97), weiß nicht (-98)** --af: **if (24124 = 11) goto 24124b** **if (24124 <> 11) goto 24127** --end--

24124b	--va: **abortb** --fn: **24124b** --vb: Ausbildungsstätte in Berlin --fr: Um welchen Berliner Bezirk handelt/handelte es sich dabei? --in: <<Vorgaben nicht vorlesen. Falls Doppelbezeichnungen genannt werden (z.B. Friedrichshain-Kreuzberg), bitte nachfragen, um welchen der beiden Bezirke es sich handelt. Falls Bezeichnungen genannt werden, die nicht in der Liste vorhanden sind (z.B. Mahlsdorf, Moabit, Rudow usw.), bitte nachfragen: „Und zu welchem Bezirk gehört das?“>> --we: 1: Charlottenburg 2: Friedrichshain 3: Hellersdorf 4: Hohenschönhausen 5: Köpenick 6: Kreuzberg 7: Lichtenberg 8: Marzahn 9: Mitte 10: Neukölln 11: Pankow 12: Prenzlauer Berg 13: Reinickendorf 14: Schöneberg 15: Spandau 16: Steglitz 17: Tempelhof 18: Tiergarten 19: Treptow 20: Wedding 21: Weißensee 22: Wilmersdorf 23: Zehlendorf **BUTTONS: Bezirk nicht in Liste (-96), verweigert (-97), weiß nicht (-98)** --af: **if (24124b = 9) goto 24124c** **if (24124b = 11) goto 24124d** **if (24124b = 7) goto 24124e** **if (24124b <> 7, 9, 11) goto 24127** --end--

24124c	--va: **abortb9** --fn: **24124c** --vb: Ausbildungsstätte in Berlin Mitte --fr: Der heutige Bezirk Mitte setzt sich ja aus den früheren Bezirken Mitte, Tiergarten und Wedding zusammen. Um welchen dieser Bezirke handelt es sich: um Mitte, Tiergarten oder Wedding? --we: 9: Mitte 18: Tiergarten 20: Wedding **BUTTONS: verweigert (-97), weiß nicht (-98)** --ra: **9, 18, 20, -97, -98** --ac: **autoif (24124c > 0) 24124b = 24124c** --af: **goto 24127** --end--
24124d	--va: **abortb11** --fn: **24124d** --vb: Ausbildungsstätte in Berlin Pankow --fr: Der heutige Bezirk Pankow setzt sich ja aus den früheren Bezirken Pankow, Prenzlauer Berg und Weißensee zusammen. Um welchen dieser Bezirke handelt es sich: um Pankow, Prenzlauer Berg oder Weißensee? --we: 11: Pankow 12: Prenzlauer Berg 21: Weißensee **BUTTONS: verweigert (-97), weiß nicht (-98)** --ra: **11, 12, 21, -97, -98** --ac: **autoif (24124d > 0) 24124b = 24124d** --af: **goto 24127** --end--

24124e	--va: **abortb7** --fn: **24124e** --vb: Ausbildungsstätte in Berlin Lichtenberg --fr: Der heutige Bezirk Lichtenberg setzt sich ja aus den früheren Bezirken Lichtenberg und Hohenschönhausen zusammen. Um welchen dieser Bezirke handelt es sich: um Lichtenberg oder Hohenschönhausen? --we: 4: Hohenschönhausen 7: Lichtenberg **BUTTONS: verweigert (-97), weiß nicht (-98)** --ra: **4, 7, -97, -98** --ac: **autoif (24124e > 0) 24124b = 24124e** --af: **goto 24127** --end--
24125	--va: **abland** --fn: **24125** --vb: Land der Ausbildung --fr: **if (24111 = 1)** In welchem Land befindet/befand sich der Ausbildungsbetrieb? **if (24111 = 2 to 4)** In welchem Land befindet/befand sich die (Berufs-)Fachschule? **if (24111= 6 to 10, 15, 16)** In welchem Land befindet/befand sich die Hochschule oder Akademie? **if (24111 = 5, 11 to 14, 17, -97, -98)** In welchem Land befindet/befand sich die Ausbildungsstätte? --we: [Länderliste] **BUTTONS: Land nicht in Liste (-96), verweigert (-97), weiß nicht (-98)** --af: **if (24125 = -96) goto 24126** **if (24125 <> -96) goto 24127** --end--

24126	--va: **ablands** --fn: **24126** --vb: Land der Ausbildung (offen) --fr: Dieses Land kommt nicht in unserer Liste vor. Damit wir es in unsere Liste aufnehmen können, nennen Sie mir bitte noch einmal dieses Land genau. --in: <<Bitte Namen des Landes genau und in korrekter Schreibweise erfassen.>> --we: OFFEN: _____ **BUTTONS: verweigert (-97), weiß nicht (-98)** --af: **goto 24127** --end--

24127	--va: **abvz** --fn: **24127** --vb: Ausbildung nebenher oder hauptsächlich --fr: **if (24111 = 1 to 5, 17, -97, -98)** Machen/Machten Sie diese Ausbildung hauptsächlich oder nebenher, z.B. neben einer Erwerbstätigkeit oder Arbeitslosigkeit? **if (24111 = 6 to 10)** Studieren/Studierten Sie dieses Fach/diese Fächer hauptsächlich oder nebenher, z.B. neben einer Erwerbstätigkeit oder Arbeitslosigkeit? **if (24111 = 15)** Promovieren/Promovierten Sie hauptsächlich oder nebenher, z.B. neben einer Erwerbstätigkeit oder Arbeitslosigkeit? **if (24111 = 16)** Habilitieren/Habilitierten Sie hauptsächlich oder nebenher, z.B. neben einer Erwerbstätigkeit oder Arbeitslosigkeit? **if (24111 = 11)** Machen/Machten Sie den Facharzt hauptsächlich oder nebenher, z.B. neben einer Erwerbstätigkeit oder Arbeitslosigkeit? **if (24111 = 12 to 14)** Machen/Machten Sie diesen Kurs/Lehrgang hauptsächlich oder nebenher, z.B. neben einer Erwerbstätigkeit oder Arbeitslosigkeit? --we: 1: hauptsächlich 2: nebenher **BUTTONS: verweigert (-97), weiß nicht (-98)** --af: **if (24111 = 1) goto 24128** **if (24111 = 12 to 14, 17) goto 24133** **if ((24111 = 2 to 11, 15, 16, -97, -98) & h_dauertan = 1) goto 24135** **if ((24111 = 2 to 11, 15, 16, -97, -98) & h_dauertan > 1) goto 24140** --end--

24128	--va: **abaus** --fn: **24128** --vb: Ausbildung in Betrieb oder außerbetrieblicher Einrichtung --fr: Findet/Fand diese Ausbildung in einem Betrieb oder in einer überbetrieblichen bzw. außerbetrieblichen Einrichtung statt? --we: 1: in einem Betrieb 2: in einer über- bzw. außerbetrieblichen Einrichtung **BUTTONS: verweigert (-97), weiß nicht (-98)** --af: **if (24128 = 1) goto 24130** **if ((24128 = 2, -97, -98) & h_dauertan = 1) goto 24135** **if ((24128 = 2, -97, -98) & h_dauertan > 1) goto 24140** --end--
24130	--va: **aboed** --fn: **24130** --vb: Ausbildung in Betrieb des Öffentlichen Dienstes --fr: Ist/War der Ausbildungsbetrieb ein Betrieb des Öffentlichen Dienstes? --we: 1: ja 2: nein **BUTTONS: verweigert (-97), weiß nicht (-98)** --af: **if (24130 = 1) goto 24132** **if (24130 = 2, -97, -98) goto 24129** --end--
24129	--va: **abbras** --fn: **24129** --vb: sonstige Branche --fr: Zu welcher Branche bzw. zu welchem Wirtschaftszweig gehört/e dieser Betrieb? Bitte nennen Sie mir die genaue Bezeichnung. --we: OFFEN: _____ **BUTTONS: verweigert (-97), weiß nicht (-98)** --af: **goto 24132** --end--

24132	--va: **abbg** --fn: **24132** --vb: Betriebsgröße des Ausbildungsbetriebs --fr: Wie viele Personen sind/waren in diesem Betrieb beschäftigt? --in:<<Betrieb meint die Betriebsstätte, also die Beschäftigten am Standort. Anzahl der Beschäftigten inkl. des/der Befragten.>> --we: 1: 1 bis unter 5 2: 5 bis unter 10 3: 10 bis unter 20 4: 20 bis unter 50 5: 50 bis unter 100 6: 100 bis unter 200 7: 200 bis unter 250 8: 250 bis unter 500 9: 500 bis unter 1.000 10: 1.000 bis unter 2.000 11: 2.000 und mehr **BUTTONS: verweigert (-97), weiß nicht (-98)** --af: **if (h_dauertan = 1) goto 24135** **if (h_dauertan > 1) goto 24140** --end--

24133	--va: **abt** --fn: **24133** --vb: Kurs / Lehrgang mit Abschluss oder Teilnahmebestätigung --fr: **if (24111 = 12 to 14)** Ist/War vorgesehen, den Kurs oder Lehrgang mit einem Abschluss oder einer Teilnahmebestätigung zu beenden oder ist/war keines von beiden vorgesehen? **if (24111 = 17)** Ist/War vorgesehen, die Ausbildung mit einem Abschluss oder einer Teilnahmebestätigung zu beenden oder ist/war keines von beiden vorgesehen? --we: 1: Abschluss 2: Teilnahmebestätigung 3: keines von beiden **BUTTONS: verweigert (-97), weiß nicht (-98)** --af: **if (h_dauertan = 1) goto 24135** **if (h_dauertan > 1 & 24133 = 1) goto 24140** **if (h_dauertan > 1 & (24133 = 2, 3, -97, -98)) goto 24134** --end--
24134	--va: **abva** --fn: **24134** --vb: Abschluss des Kurses / Lehrgangs --fr: **if (24111 = 12 to 14)** Haben Sie an diesem Kurs oder Lehrgang bis zum Ende teilgenommen oder haben Sie ihn vorzeitig abgebrochen? **if (24111 = 17)** Haben Sie an dieser Ausbildung bis zum Ende teilgenommen oder haben Sie die Ausbildung vorzeitig abgebrochen? --we: 1: bis zum Ende teilgenommen 2: vorzeitig abgebrochen **BUTTONS: verweigert (-97), weiß nicht (-98)** --af: **goto 24135** --end--

24140	--va: **ababf** --fn: **24140** --vb: Erfolgreicher Abschluss der Ausbildung --fr: **if (24111 = 1 to 5, 17, -97, -98)** Haben Sie diese Ausbildung am Ende erfolgreich abgeschlossen? **if (24111 = 6 to 10)** Haben Sie dieses Studium am Ende erfolgreich abgeschlossen? **if (24111 = 11)** Haben Sie diese Facharztausbildung am Ende erfolgreich abgeschlossen? **if (24111 = 12 to 14)** Haben Sie diesen Kurs oder Lehrgang am Ende erfolgreich abgeschlossen? **if (24111 = 15)** Haben Sie diese Promotion am Ende erfolgreich abgeschlossen? **if (24111 = 16)** Haben Sie diese Habilitation am Ende erfolgreich abgeschlossen? --we: 1: ja 2: nein **BUTTONS: verweigert (-97), weiß nicht (-98)** --ac: **autoif (24140 = 1 & 24111 = 15) 24141 = 20** **autoif (24140 = 1 & 24111 = 16) 24141 = 21** **autoif ((24140 = 2, -97, -98) & 24111 = 15) 24146 = 20** **autoif ((24140 = 2, -97, -98) & 24111 = 16) 24146 = 21** --af: **goto 24135** --end--
24135	--va: **abunt** --fn: **24135** --vb: Unterbrechung der Ausbildung --fr: **if (24111 = 1 to 5, 17, -97, -98)** Haben Sie diese Ausbildung zwischendurch einmal unterbrochen? **if (24111 = 6 to 10)** Haben Sie dieses Studium zwischendurch einmal unterbrochen? **if (24111 = 11)**

	Haben Sie diese Facharztausbildung zwischendurch einmal unterbrochen? **if (24111 = 12 to 14)** Haben Sie diesen Kurs oder Lehrgang zwischendurch einmal unterbrochen? **if (24111 = 15)** Haben Sie diese Promotion zwischendurch einmal unterbrochen? **if (24111 = 16)** Haben Sie diese Habilitation zwischendurch einmal unterbrochen? --we: 1: ja 2: nein **BUTTONS: verweigert (-97), weiß nicht (-98)** --af: **if (24135 = 1) goto 24135Z** **if (24135 = 2, -97, -98) goto 24141Z** --end--
	--st: **BEGINN Subschleife Ausbildungsunterbrechungen** --end--
24135Z	--va: **[ZS] zsab2a** --fn: **24135Z** --vb: Zeitstempel 2a Ausbildungsunterbrechung --fr: [ZS] Zeitstempel 2a Ausbildungsunterbrechung (für jede Episode) --af: **goto 24135a** --end--
	--va: **[HILF] h_dauertan2** --vb: Episode dauert an --fr: [HILF] Episode dauert an --we: 1: Episode dauert an 2: Episode endet zum Interviewmonat 3: Episode endet vor Interviewmonat 4: Episodenende = Missing --end--

24135a	--va: **abuntnr** --fn: **24135a** --vb: Ausbildungsunterbrechungsepisode --fr: [AUTO] Nummer der Ausbildungsunterbrechungsepisode --af: **goto 24136** --end--
24136	--va: **abustdat (abustm / abustj)** --fn: **24136** --vb: Startdatum (-monat/-jahr) Ausbildungsunterbrechungsepisode --fr: **if (24135a = 1 & (24111 = 1 to 5, 17, -97, -98))** Von wann bis wann haben Sie diese Ausbildung das erste Mal unterbrochen? **if (24135a = 1 & (24111 = 6 to 10))** Von wann bis wann haben Sie dieses Studium das erste Mal unterbrochen? **if (24135a = 1 & 24111 = 11)** Von wann bis wann haben Sie diese Facharztausbildung das erste Mal unterbrochen? **if (24135a = 1 & (24111 = 12 to 14))** Von wann bis wann haben Sie diesen Kurs oder Lehrgang das erste Mal unterbrochen? **if (24135a = 1 & 24111 = 15)** Von wann bis wann haben Sie diese Promotion das erste Mal unterbrochen? **if (24135a = 1 & 24111 = 16)** Von wann bis wann haben Sie diese Habilitation das erste Mal unterbrochen? **if (24135a > 1 & (24111 = 1 to 5, 17, -97, -98))** Von wann bis wann haben Sie diese Ausbildung noch einmal unterbrochen? **if (24135a > 1 & (24111 = 6 to 10))** Von wann bis wann haben Sie dieses Studium noch einmal unterbrochen? **if (24135a > 1 & 24111 = 11)** Von wann bis wann haben Sie diese Facharztausbildung noch einmal unterbrochen? **if (24135a > 1 & (24111 = 12 to 14))** Von wann bis wann haben Sie diesen Kurs oder Lehrgang noch einmal unterbrochen? **if (24135a > 1 & 24111 = 15)** Von wann bis wann haben Sie diese Promotion noch einmal unterbrochen? **if (24135a > 1 & 24111 = 16)** Von wann bis wann haben Sie diese Habilitation noch einmal unterbrochen?

	--in: <<Erinnert sich ZP nur an Jahreszeiten, bitte folgende Nummern eingeben: 21=Jahresanfang/Winter, 24=Frühjahr/Ostern, 27=Jahresmitte/Sommer, 30=Herbst, 32=Jahresende>> --we: von Monat ____ Jahr ____ **BUTTONS: verweigert (-97), weiß nicht (-98)** --af: **goto 24137** --end--
24137	--va: **abuenddat (abuendm / abuendj)** --fn: **24137** --vb: Enddatum (-monat/-jahr) Ausbildungsunterbrechungsepisode --fr: **if (24135a = 1 & (24111 = 1 to 5, 17, -97, -98))** (Bis wann haben Sie zum ersten Mal diese Ausbildung unterbrochen?) **if (24135a = 1 & (24111 = 6 to 10))** (Bis wann haben Sie zum ersten Mal dieses Studium unterbrochen?) **if (24135a = 1 & 24111 = 11)** (Bis wann haben Sie zum ersten Mal diese Facharztausbildung unterbrochen?) **if (24135a = 1 & (24111 = 12 to 14))** (Bis wann haben Sie zum ersten Mal diesen Kurs oder Lehrgang unterbrochen?) **if (24135a = 1 & 24111 = 15)** (Bis wann haben Sie zum ersten Mal diese Promotion unterbrochen?) **if (24135a = 1 & 24111 = 16)** (Bis wann haben Sie zum ersten Mal diese Habilitation unterbrochen?) **if (24135a > 1 & (24111 = 1 to 5, 17, -97, -98))** (Bis wann haben Sie nochmal diese Ausbildung unterbrochen?) **if (24135a > 1 & (24111 = 6 to 10))** (Bis wann haben Sie nochmal dieses Studium unterbrochen?) **if (24135a > 1 & 24111 = 11)** (Bis wann haben Sie nochmal diese Facharztausbildung unterbrochen?) **if (24135a > 1 & (24111 = 12 to 14))** (Bis wann haben Sie nochmal diesen Kurs oder Lehrgang unterbrochen?)

	if (24135a > 1 & 24111 = 15) (Bis wann haben Sie nochmal diese Promotion unterbrochen?) **if (24135a > 1 & 24111 = 16)** (Bis wann haben Sie nochmal diese Habilitation unterbrochen?) --in: <<Erinnert sich ZP nur an Jahreszeiten, bitte folgende Nummern eingeben: 21=Jahresanfang/Winter, 24=Frühjahr/Ostern, 27=Jahresmitte/Sommer, 30=Herbst, 32=Jahresende>> --we: bis Monat ____ Jahr ____ **BUTTONS: Unterbrechung dauert bis heute (-5), verweigert (-97), weiß nicht (-98)** --ac: **autoif (24137 = -5) h_dauertan2 = 1** **autoif (24137 = 20102(intm/intj)) h_dauertan2 = 2** **autoif (24137 > 0 & 24137 < 20102(intm/intj)) h_dauertan2 = 3** **autoif (24137 = -97, -98) h_dauertan2 = 4** **autoif (24137 = -5) 24138 = 1** **autoif (24137 = -5) 24137 = 20102(intm/intj)** --af: **if (h_dauertan2 = 1) goto 24139Z** **if (h_dauertan2 = 2) goto 24138** **if (h_dauertan2 = 3, 4) goto 24139** --end--

24138	--va: **abuiz** --fn: **24138** --vb: Andauern der Unterbrechungsepisode --fr: Dauert diese Unterbrechung derzeit noch an? --we: 1: ja 2: nein **BUTTONS: verweigert (-97), weiß nicht (-98)** --ac: **autoif (24138 = 1) h_dauertan2 = 1** --af: **if (24138 = 1) goto 24139Z** **if (24138 = 2, -97, -98) goto 24139** --end--

24139	--va: **abuws** --fn: **24139** --vb: Weitere Unterbrechung der Ausbildungsepisode --fr: **if (24111 = 1 to 5, 17, -97, -98)** Haben Sie diese Ausbildung danach noch einmal unterbrochen? **if (24111 = 6 to 10)** Haben Sie dieses Studium danach noch einmal unterbrochen? **if (24111 = 11)** Haben Sie diese Facharztausbildung danach noch einmal unterbrochen? **if (24111 = 12 to 14)** Haben Sie diesen Kurs oder Lehrgang danach noch einmal unterbrochen? **if (24111 = 15)** Haben Sie diese Promotion danach noch einmal unterbrochen? **if (24111 = 16)** Haben Sie diese Habilitation danach noch einmal unterbrochen? --we: 1: ja 2: nein **BUTTONS: verweigert (-97), weiß nicht (-98)** --af: **goto 24139Z** --end--
24139Z	--va: **[ZS] zsab2b** --fn: **24139Z** --vb: Zeitstempel 2b Ausbildungsunterbrechung --fr: [ZS] Zeitstempel 2b Ausbildungsunterbrechung (für jede Episode) --af: **if (24139 = 1) goto 24135Z** **if ((24139 = 2, -97, -98) OR 24138 = 1) goto 24141Z** --end--
	--st: **Ende Subschleife Ausbildungsunterbrechungen** --end--

24141Z	--va: **[ZS] zsab2bb** --fn: **24141Z** --vb: Zeitstempel 2bb Ausbildungsabschluss --fr: [ZS] Zeitstempel 2bb Ausbildungsabschluss (für jede Episode) --af: **if (24140 = 1 & (24111 <> 15, 16)) goto 24141** **if (24140 = 1 & 24111 = 15) goto 24144a** **if (((24140 = 2, -97, -98) & (24111 <> 15, 16)) OR h_dauertan = 1) goto 24146** **if (((24133 = 2, 3, -97, -98) OR 24111 = 16 OR (24111 = 15 & (24140 = 2, -97, -98))) & h_dauertan > 1 & (24121 = 1, -97, -98)) goto 24148** **if (((24133 = 2, 3, -97, -98) OR 24111 = 16 OR (24111 = 15 & (24140 = 2, -97, -98))) & h_dauertan > 1 & 24121 = 2) goto 24148Z** --end--
24141	--va: **abz** --fn: **24141** --vb: Ausbildungsabschluss --fr: **if (24111 = 12)** Welche Laufbahnprüfung haben Sie gemacht? **if (24111 <> 12)** Welche Art von Abschluss haben Sie gemacht? --in:≪Vorgaben nicht vorlesen.>> --we: **if (24111 <> 6 to 12, 15, 16)** 1: Abschluss einer Lehre (kaufmännisch, betrieblich, gewerblich, landwirtschaftlich), Gesellen- oder Gehilfenbrief (Facharbeiterbrief), duale Ausbildung, (DDR: Facharbeiterbrief) **if (24111 <> 6 to 12, 15, 16)** 2: Abschluss einer Schule des Gesundheitswesens **if (24111 <> 6 to 12, 15, 16)** 3: Berufsfachschulabschluss, Handelsschulabschluss **if (24111 <> 6 to 12, 15, 16)** 4: anderer Fachschulabschluss **if (24111 <> 6 to 12, 15, 16)** 5: Meisterbrief **if (24111 <> 6 to 12, 15, 16)** 6: Technikerabschluss **if (24111 = 6 to 9, -97, -98)** 7: Diplom **if (24111 = 6 to 9, -97, -98)** 8: Bachelor **if (24111 = 6 to 9, -97, -98)** 9: Master **if (24111 = 10, 17, -97, -98)** 10: Fachhochschuldiplom (Dipl(FH)) **if (24111 = 10, 17, -97, -98)** 11: Universitätsdiplom **if (24111 = 10, 17, -97, -98)** 12: Bachelor Lehramt **if (24111 = 10, 17, -97, -98)** 13: Bachelor (ohne Lehramt) **if (24111 = 10, 17, -97, -98)** 14: Master Lehramt **if (24111 = 10, 17, -97, -98)** 15: Master (ohne Lehramt) **if (24111 = 10, 17, -97, -98)** 16: Magister **if (24111 = 10, 17, -97, -98)** 17: Erstes Staatsexamen Lehramt **if (24111 = 10, 17, -97, -98)** 18: Erstes Staatsexamen (ohne Lehramt)

	if (24111 = 10, 17, -97, -98) 19: Zweites/Drittes Staatsexamen **if (24111 = 15, 17, -97, -98)** 20: Promotion **if (24111 = 16, 17, -97, -98)** 21: Habilitation **if (24111 = 11, -97, -98)** 22: Facharzt **if (24111 = 12, -97, -98)** 23: Laufbahnprüfung für den einfachen Dienst **if (24111 = 12, -97, -98)** 24: Laufbahnprüfung für den mittleren Dienst **if (24111 = 12, -97, -98)** 25: Laufbahnprüfung für den gehobenen Dienst **if (24111 = 12, -97, -98)** 26: Laufbahnprüfung für den höheren Dienst **if (24111 = 13, 14, 17, -97, -98)** 27: IHK-Prüfung 28: sonstiger Abschluss **BUTTONS: ohne Abschluss (-6), verweigert (-97), weiß nicht (-98)** --af: **if (24141 = 28) goto 24143** **if (24141 = -6) goto 24146** **if (24141 = 1 to 19, 21 to 27, -97, -98) goto 24144** **if (24141 = 20) goto 24144a** --end--
24143	--va: **abzs** --fn: **24143** --vb: sonstiger Ausbildungsabschluss --fr: Was ist/war das für ein sonstiger Abschluss? --we: OFFEN: **_____** **BUTTONS: verweigert (-97), weiß nicht (-98)** --af: **goto 24144** --end--

24144	--va: **abnot** --fn: **24144** --vb: Note Ausbildung --fr: Mit welcher Gesamtnote haben Sie Ihre Ausbildung abgeschlossen? --in: << Eine ungefähre Gesamtnote genügt. Punkte und Prozentzahlen (wenn möglich) von der Zielperson in eine Note umwandeln lassen.>> --we: OFFEN: _,_ Gesamtnote **BUTTONS: es gab keine Note (-6), verweigert (-97), weiß nicht (-98)** --ra: **0 to 9.9, -97, -98** --af: **if (24121 = 1, -97, -98) goto 24148** **if (24121 = 2) goto 24148Z** --end--
24144a	--va: **abspuk** --fn: **24144a** --vb: Note Promotion --fr: Mit welcher Gesamtnote haben Sie Ihre Promotion abgeschlossen? --we: 0: summa cum laude 1: magna cum laude 2: cum laude 3: rite **BUTTONS: verweigert (-97), weiß nicht (-98)** --af: **if (24121 = 1, -97, -98) goto 24148** **if (24121 = 2) goto 24148Z** --end--
24146	--va: **abzz** --fn: **24146** --vb: angestrebter Ausbildungsabschluss --fr: **if (24111 = 12)** Welche Laufbahnprüfung wollen/wollten Sie machen? **if (24111 <> 12)** Welche Art von Abschluss wollen/wollten Sie machen? --in: ≪Vorgaben nicht vorlesen.>>

	--we: **if (24111 <> 6 to 12, 15, 16)** 1: Abschluss einer Lehre (kaufmännisch, betrieblich, gewerblich, landwirtschaftlich), Gesellen- oder Gehilfenbrief, duale Ausbildung, (DDR: Facharbeiterbrief) **if (24111 <> 6 to 12, 15, 16)** 2: Abschluss einer Schule des Gesundheitswesens **if (24111 <> 6 to 12, 15, 16)** 3: Berufsfachschulabschluss, Handelsschulabschluss **if (24111 <> 6 to 12, 15, 16)** 4: anderer Fachschulabschluss **if (24111 <> 6 to 12, 15, 16)** 5: Meisterbrief **if (24111 <> 6 to 12, 15, 16)** 6: Technikerabschluss **if (24111 = 6 to 9, -97, -98)** 7: Diplom **if (24111 = 6 to 9, -97, -98)** 8: Bachelor **if (24111 = 6 to 9, -97, -98)** 9: Master **if (24111 = 10, 17, -97, -98)** 10: Fachhochschuldiplom (Dipl(FH)) **if (24111 = 10, 17, -97, -98)** 11: Universitätsdiplom **if (24111 = 10, 17, -97, -98)** 12: Bachelor Lehramt **if (24111 = 10, 17, -97, -98)** 13: Bachelor (ohne Lehramt) **if (24111 = 10, 17, -97, -98)** 14: Master Lehramt **if (24111 = 10, 17, -97, -98)** 15: Master (ohne Lehramt) **if (24111 = 10, 17, -97, -98)** 16: Magister **if (24111 = 10, 17, -97, -98)** 17: Erstes Staatsexamen Lehramt **if (24111 = 10, 17, -97, -98)** 18: Erstes Staatsexamen (ohne Lehramt) **if (24111 = 10, 17, -97, -98)** 19: Zweites/Drittes Staatsexamen **if (24111 = 15, 17, -97, -98)** 20: Promotion **if (24111 = 16, 17, -97, -98)** 21: Habilitation **if (24111 = 11, -97, -98)** 22: Facharzt **if (24111 = 12, -97, -98)** 23: Laufbahnprüfung für den einfachen Dienst **if (24111 = 12, -97, -98)** 24: Laufbahnprüfung für den mittleren Dienst **if (24111 = 12, -97, -98)** 25: Laufbahnprüfung für den gehobenen Dienst **if (24111 = 12, -97, -98)** 26: Laufbahnprüfung für den höheren Dienst **if (24111 = 13, 14, 17, -97, -98)** 27: IHK-Prüfung 28: sonstiger Abschluss **BUTTONS: verweigert (-97), weiß nicht (-98)** --af: **if (24146 = 28) goto 24147** **if ((24146 = 1 to 27, -97, -98) & (24121 = 1, -97, -98) & h_dauertan > 1) goto 24148** **if ((24146 = 1 to 27, -97, -98) & (24121 = 1, -97, -98) & h_dauertan = 1) goto 24148Z** **if ((24146 = 1 to 27, -97, -98) & 24121 = 2) goto 24148Z** --end--

24147	--va: **abzzs** --fn: **24147** --vb: sonstiger Ausbildungsabschluss (offen) --fr: Was wäre das für ein sonstiger Abschluss gewesen? --we: OFFEN: _____ **BUTTONS: verweigert (-97), weiß nicht (-98)** --af: **if ((24121 = 1, -97, -98) & h_dauertan > 1) goto 24148** **if ((24121 = 1, -97, -98) & h_dauertan = 1) goto 24148Z** **if (24121 = 2) goto 24148Z** --end--
24148	--va: **abat** --fn: **24148** --vb: Ausbildung mind. 1 Monat im Ausland absolviert --fr: **if (24111 = 1 to 5, 17, -97, -98)** Haben Sie diese Ausbildung mindestens einen Monat im Ausland absolviert? **if (24111 = 6 to 10)** Haben Sie dieses Studium mindestens einen Monat im Ausland absolviert? **if (24111 = 15)** Haben Sie mindestens einen Monat im Ausland an Ihrer Promotion gearbeitet? **if (24111 = 16)** Haben Sie mindestens einen Monat im Ausland an Ihrer Habilitation gearbeitet? **if (24111 = 11)** Haben Sie diese Facharztausbildung mindestens einen Monat im Ausland absolviert? **if (24111 = 12 to 14)** Haben Sie diesen Kurs/Lehrgang mindestens einen Monat im Ausland absolviert? --we: 1: ja 2: nein **BUTTONS: verweigert (-97), weiß nicht (-98)** --af: **goto 24148Z** --end--

24148Z	--va: **[ZS] zsab2c** --fn: **24148Z** --vb: Zeitstempel 2c Ausbildungsabschluss --fr: [ZS] Zeitstempel 2c Ausbildungsabschluss (für jede Episode) --af: **if (24103 = 1 & h_abart = 1) goto 24149A** **if (24103 = 1 & h_abart = 2) goto 24149B** **if (24103 = 1 & h_abart = 3) goto 24149C** **if (24103 = 4) goto 24149Z** --end--
24149A	--va: **abintro11** --fn: **24149A** --vb: Intro Ausbildung 11 --fr: Haben Sie außer dieser Ausbildung noch eine weitere Ausbildung gemacht, z.B. eine Lehre, Fach- oder Berufsfachschulausbildung, ein Hochschulstudium oder eine Promotion? --in: <<Nicht dazu gehören: Anlernzeit, Referendariat, Volontariat, Anerkennungsjahr, Trainee, Vikariat, Arzt im Praktikum, pharmazeutisches Praktikum und andere Praktika. Diese Phasen werden später als Erwerbstätigkeit erfasst. Auch kurze berufsbezogene Fort- und Weiterbildungen hier nicht erfassen!>> --we: 1: ja 2: nein **BUTTONS: verweigert (-97), weiß nicht (-98)** --af: **if (24149A = 1) goto 24149Z** **if (24149A = 2, -97, -98) goto 24149B** --end--

24149B	--va: **abintro12** --fn: **24149B** --vb: Intro Ausbildung 12 --fr: **if (h_abart = 1)** Uns interessieren auch Umschulungen, Meister- oder Technikerausbildungen, Lehrgänge bei einem Verband oder einer Kammer, wie z.B. IHK-Lehrgänge oder Ausbildungen zur Vorbereitung auf die Laufbahnprüfung im öffentlichen Dienst. Haben Sie jemals so einen Lehrgang bzw. so eine Ausbildung gemacht, die Sie bisher noch nicht genannt haben? **if (h_abart = 2)** Haben Sie noch eine weitere solche Ausbildung gemacht (z.B. Umschulung, Meister- oder Technikerausbildung, IHK-Lehrgang oder eine Ausbildung zur Vorbereitung auf die Laufbahnprüfung im öffentlichen Dienst)? --in: <<Nicht dazu gehören: Anlernzeit, Referendariat, Volontariat, Anerkennungsjahr, Trainee, Vikariat, Arzt im Praktikum, pharmazeutisches Praktikum und andere Praktika. Diese Phasen werden später als Erwerbstätigkeit erfasst. Auch kurze berufsbezogene Fort- und Weiterbildungen hier nicht erfassen!>> --we: 1: ja 2: nein **BUTTONS: verweigert (-97), weiß nicht (-98)** --af: **if (24149B = 1) goto 24149Z** **if (24149B = 2, -97, -98) goto 24149C** --end--

24149C	--va: **abintro13** --fn: **24149C** --vb: Intro Ausbildung 13 --fr: **if (h_abart = 1, 2)** Denken Sie bitte auch an Kurse für den Erwerb von anerkannten Lizenzen, wie z.B. Schweißer-, Taxifahrer-, Gabelstaplerschein oder Netzwerkadministrator. Haben Sie jemals an einem solchen Kurs teilgenommen, den Sie bisher noch nicht genannt haben? **if (h_abart = 3)** Haben Sie an einem weiteren solchen Kurs für den Erwerb von anerkannten Lizenzen teilgenommen (wie z.B. Schweißer-, Taxifahrer-, Gabelstaplerschein oder Netzwerkadministrator)? --in: <<Nicht dazu gehören: Anlernzeit, Referendariat, Volontariat, Anerkennungsjahr, Trainee, Vikariat, Arzt im Praktikum, pharmazeutisches Praktikum und andere Praktika. Diese Phasen werden später als Erwerbstätigkeit erfasst. Auch kurze berufsbezogene Fort- und Weiterbildungen hier nicht erfassen!>> --we: 1: ja 2: nein **BUTTONS: verweigert (-97), weiß nicht (-98)** --af: **goto 24149Z** --end--
24149Z	--va: **[ZS] zsab3** --fn: **24149Z** --vb: Zeitstempel 3 Ausbildung --fr: [ZS] Zeitstempel 3 Ausbildung (ZS für jede Episode) --af: **if (24103 = 4) goto 30150** **if (24103 = 1 & (24149A = 1 OR 24149B = 1 OR 24149C = 1)) goto 24108Z** **if (24103 = 1 & (24149C = 2, -97, -98)) goto 24108** --end--
	--st: **Ende der Ausbildungsepisodenschleife** --end--

24108	--va: **abintro4** --fn: **24108** --vb: Intro Ausbildung 4 --fr: Haben Sie irgendwann einen Abschluss erworben, indem Sie z.B. eine Externen- oder Facharztprüfung abgelegt bzw. ein Examen gemacht haben (z.B. Staatsexamen, theologisches Examen)? --in:<<Bei einer Externenprüfung bereitet man sich eigenständig und durch Berufserfahrung auf eine externe Abschlussprüfung vor. Mit Staatsexamensprüfungen sind hier zweite und dritte Staatsexamina nach einer vorausgegangenen praktischen Ausbildung/Referendariat gemeint, z.B. in Medizin, Jura, Theologie oder im Lehramt. Nicht gemeint sind Staatsexamensprüfungen als Abschluss eines Universitätsstudiums.>> --we: 1: ja 2: nein **BUTTONS: verweigert (-97), weiß nicht (-98)** --af: **if (24108 = 1) goto 24160Z** **if (24108 = 2, -97, -98) goto 24150Z** --end--
	--st: **BEGINN der Externenprüfungsschleife** --end--
24160Z	--va: **[ZS] zsab3a** --fn: **24160Z** --vb: Zeitstempel 3a Externenprüfung --fr: [ZS] Zeitstempel 3a Externenprüfung (für jedes Ereignis) --af: **goto 24160** --end--
24160	--va: **abexnr** --fn: **24160** --vb: Externenprüfungsereignis --fr: [AUTO] Nummer der Externenprüfungsereignis --af: **goto 24161** --end--

24161	--va: **abextypss1** --fn: **24161** --vb: Berufs-/Fachbezeichnung --fr: Welchen beruflichen Abschluss haben Sie erworben? Bitte nennen Sie mir die genaue Bezeichnung. --in: << Bitte Angaben von Person genau aufnehmen.>> --we: OFFEN: _____ **BUTTONS: verweigert (-97), weiß nicht (-98)** --af: **goto 24162** --end--
24162	--va: **abexenddat (abexendm / abexendj)** --fn: **24162** --vb: Datum (-monat/-jahr) Externenprüfung --fr: Wann haben Sie diesen Abschluss gemacht? --in: <<Erinnert sich ZP nur an Jahreszeiten, bitte folgende Nummern eingeben: 21 = Jahresanfang/Winter, 24 = Frühjahr/Ostern, 27 = Jahresmitte/Sommer, 30 = Herbst, 32 = Jahresende>> --we: bis Monat ____ Jahr _____ **BUTTONS: verweigert (-97), weiß nicht (-98)** --af: **goto 24164** --end--

24164	--va: **abexinaus** --fn: **24164** --vb: Externenprüfung im In- oder Ausland --fr: Haben Sie diesen Ausbildungsabschluss in Deutschland oder im Ausland gemacht? --in:<<Bitte nach heutigem Gebietsstand zuordnen! Falls mehrere Länder, bitte nachfragen, wo Ausbildung überwiegend gemacht wurde.>> --we: 1: in Deutschland 2: im Ausland **BUTTONS: verweigert (-97), weiß nicht (-98)** --af: **if (24164 = 1, -97, -98) goto 24166** **if (24164 = 2) goto 24165** --end--
24165	--va: **abexland** --fn: **24165** --vb: Land der Externenprüfung --fr: In welchem Land haben Sie diesen Ausbildungsabschluss gemacht? --we: [Länderliste] **BUTTONS: Land nicht in Liste (-96), verweigert (-97), weiß nicht (-98)** --af: **if (24165 <> -96) goto 24166** **if (24165 = -96) goto 24165a** --end--

24165a	--va: **abexlands** --fn: **24165a** --vb: Land der Externenprüfung (offen) --fr: Dieses Land kommt nicht in unserer Liste vor. Damit wir es in unsere Liste aufnehmen können, nennen Sie mir bitte noch einmal dieses Land genau. --in: <<Bitte Namen des Landes genau und in korrekter Schreibweise erfassen.>> --we: OFFEN: _____ **BUTTONS: verweigert (-97), weiß nicht (-98)** --af: **goto 24166** --end--

24166	--va: **abexz** --fn: **24166** --vb: Externenprüfungsabschluss --fr: Welchen Abschluss haben Sie gemacht? --in: **<<**Vorgaben nicht vorlesen.>> --we: 1: Abschluss einer Lehre (kaufmännisch, betrieblich, gewerblich, landwirtschaftlich), Gesellen- oder Gehilfenbrief, duale Ausbildung, (DDR: Facharbeiterbrief) 2: Abschluss einer Schule des Gesundheitswesens 3: Berufsfachschulabschluss, Handelsschulabschluss 4: anderer Fachschulabschluss 5: Meisterbrief 6: Technikerabschluss 10: Fachhochschuldiplom (Dipl(FH)) 11: Universitätsdiplom 12: Bachelor Lehramt 13: Bachelor (ohne Lehramt) 14: Master Lehramt 15: Master (ohne Lehramt) 16: Magister 17: Erstes Staatsexamen Lehramt 18: Erstes Staatsexamen (ohne Lehramt) 19: Zweites/Drittes Staatsexamen 20: Promotion 21: Habilitation 22: Facharzt 23: Laufbahnprüfung für den einfachen Dienst 24: Laufbahnprüfung für den mittleren Dienst 25: Laufbahnprüfung für den gehobenen Dienst 26: Laufbahnprüfung für den höheren Dienst 27: IHK-Prüfung 28: sonstiger Abschluss **BUTTONS: ohne Abschluss (-6), verweigert (-97), weiß nicht (-98)** --af: **if (24166 = 28) goto 24167** **if ((24166 = 1 to 6, 10 to 27, -6, -97, -98) & (24164 = 1, -97, -98)) goto 24170** **if ((24166 = 1 to 6, 10 to 27, -6, -97, -98) & 24164 = 2) goto 24171** --end--

24167	--va: **abexzs** --fn: **24167** --vb: sonstiger Externenprüfungsabschluss --fr: Was war das für ein sonstiger Abschluss? --we: OFFEN: _____ **BUTTONS: verweigert (-97), weiß nicht (-98)** --af: **if (24164 = 1, -97, -98) goto 24170** **if (24164 = 2) goto 24171** --end--
24170	--va: **abexat** --fn: **24170** --vb: Externenprüfungsvorbereitung mind. 1 Monat im Ausland absolviert --fr: Waren Sie zur Vorbereitung auf Ihre Externenprüfung mindestens einen Monat im Ausland? --we: 1: ja 2: nein **BUTTONS: verweigert (-97), weiß nicht (-98)** --af: **goto 24171** --end--

24171	--va: **abintro14** --fn: **24171** --vb: Intro Ausbildung 14 --fr: Haben Sie noch einen weiteren Abschluss erworben, indem Sie z.B. eine Externen- oder Facharztprüfung abgelegt bzw. ein Examen gemacht haben (z.B. Staatsexamen, theologisches Examen)? --in:<<Bei einer Externenprüfung bereitet man sich eigenständig und durch Berufserfahrung auf eine externe Abschlussprüfung vor. Mit Staatsexamensprüfungen sind hier zweite und dritte Staatsexamina nach einer vorausgegangenen praktischen Ausbildung/Referendariat gemeint, z.B. in Medizin, Jura, Theologie oder im Lehramt. Nicht gemeint sind Staatsexamensprüfungen als Abschluss eines Universitätsstudiums.>> --we: 1: ja 2: nein **BUTTONS: verweigert (-97), weiß nicht (-98)** --af: **goto 24171Z** --end--
24171Z	--va: **[ZS] zsab3b** --fn: **24171Z** --vb: Zeitstempel 3b Externenprüfung --fr: [ZS] Zeitstempel 3b Externenprüfung (für jede Ereignis) --af: **if (24171 = 1) goto 24160Z** **if (24171 = 2, -97, -98) goto 24150Z** --end--
	--st: **Ende der Externenprüfungsschleife** --end--
	--st: **BEGINN Querschnitt Ausbildung** --end--
24150Z	--va: **[ZS] zsab4** --fn: **24150Z** --vb: Zeitstempel 4 Ausbildung --fr: [ZS] Zeitstempel 4 Ausbildung --af: **goto 24200Z (Modul 24AB_out)** --end--

	--st: **25WD - Wehrdienst** **Erstbefragung B109** **Grundlage: Hauptstudie E6 B93Erst V1.02 Feldversion** **Version 1.01** **Stand: 20.12.2013** --end--
25100Z	--va: **[ZS] zwd1** --fn: **25100Z** --vb: Zeitstempel 1 Wehrdienst --fr: [ZS] Zeitstempel 1 Wehrdienst --af: **goto 25101** --ef: **Modul 24AB_out: h_etappe = 8** --end--
	--va: **[HILF] h_etappe** --vb: Etappenummer --fr: [HILF] Etappenummer --we: 6: Etappe 6 7: Etappe 7 8: Etappe 8 --end--
25101	--va: **caseid** --fn: **25101** --vb: Personennummer --fr: [AUTO] Personennummer --ac: **autoif (20101a) h_etappe = 20101a** --af: **goto 25105** --end--

25105	--va: **wdintro2** --fn: **25105** --vb: Wehr-/Zivil-/Wehr-Ersatzdienst/FSJ --fr: Kommen wir nun zum Wehr-, Zivil- oder Wehrersatzdienst und zu Freiwilligendiensten. Haben Sie irgendwann einmal in Deutschland oder im Ausland Wehrdienst, freiwilligen Wehrdienst, Zivildienst, einen Bundesfreiwilligendienst, Internationalen Jugendfreiwilligendienst oder Wehr-Ersatzdienst geleistet oder ein Freiwilliges Soziales, Ökologisches oder Europäisches Jahr absolviert? --in: << NICHT erfasst werden Zeit- oder Berufssoldaten, da diese als Erwerbstätigkeiten verstanden werden! Ebenfalls NICHT erfasst werden Zeiten als aktiver Reservist. Der Bundesfreiwilligendienst (BFD) und der freiwillige Wehrdienst (FWD) wurden zum 1.Juli 2011 neu eingeführt. Der Internationale Jugendfreiwilligendienst wurde zum 1.Januar 2011 neu eingeführt. Der Wehrdienst und Zivildienst konnten nur noch bis zum 31.Juni 2011 begonnen werden.>> --we: 1: ja 2: nein **BUTTONS: verweigert (-97), weiß nicht (-98)** --af: **if (25105 = 1) goto 25106Z** **if ((25105 = 2, -97, -98) & 20103 = 1 & 20201 = 1) goto 25120** **if ((25105 = 2, -97, -98) & (20103 = 2 OR (20201 = 2, -97, -98))) goto 25148Z** --end--
	--st: **Beginn Wehrdienstepisodenschleife** --end--
25106Z	--va: **[ZS] zwd2** --fn: **25106Z** --vb: Zeitstempel 2 Wehrdienst --fr: [ZS] Zeitstempel 2 Wehrdienst (für jede Episode) --af: **goto 25103** --ef: **Modul30; 30300 = 5** --end--

	--va: **[HILF] h_dauertan** --vb: Episode dauert an --fr: [HILF] Episode dauert an --we: 1: Episode dauert an 2: Episode endet zum Interviewmonat 3: Episode endet vor Interviewmonat 4: Episodenende = Missing --end--
	--va: **[HILF] h_aktwd** --vb: Hilfsvariable aktuelle Wehrdienstepisode --fr: [HILF] Hilfsvariable aktuelle Wehrdienstepisode --we: 1: Ende Wehrdienstepisode liegt max. 12 Monate zurück 0: Ende Wehrdienstepisode liegt mehr als 12 Monate zurück --end--
	--va: **[HILF] h_kursaktiv** --vb: Kurserfassung Modul und Aktivität --fr: [HILF] Kurserfassung Modul und Aktivität --we: 251: dieses Wehrdienstes 252: dieses Zivildienstes 254: dieses Freiwilligen Sozialen, Ökologischen oder Europäischen Jahres 255: dieses Bundesfreiwilligendienstes 256: dieses freiwilligen Wehrdienstes 257: dieses Internationalen Jugendfreiwilligendienstes --end--
	--va: **[HILF] h_kursherk** --vb: Kurserfassung Episodennummer im Herkunftsmodul --fr: [HILF] Kurserfassung Episodennummer im Herkunftsmodul --end--

	--va: **[HILF] h_kursstart (h_kursstartm / h_kursstartj)** --vb: Kurserfassung Startdatum Episode --fr: [HILF] Kurserfassung Startdatum Episode --we: von Monat ____ Jahr ____ --end--
	--va: **[HILF] h_kursende (h_kursendem / h_kursendej)** --vb: Kurserfassung Enddatum Episode --fr: [HILF] Kurserfassung Enddatum Episode --we: bis Monat ____ Jahr ____ --end--
	--va: **[HILF] h_kursdauertan** --vb: Kurserfassung Episode dauert an --fr: [HILF] Kurserfassung Episode dauert an --we: 1: ja 2: nein -97: verweigert -98: weiß nicht --end--
25103	--va: **wdmod** --fn: **25103** --vb: Episodenmodus --fr: [AUTO] Episodenmodus --we: 1: Erstbefragung 4: im X-Modul ergänzt --ac: **autoif (30300 <> 5) 25103 = 1** **autoif (30300 = 5) 25103 = 4** --af: **goto 25107** --end--

25107	--va: **wdnr** --fn: **25107** --vb: Wehrdienstepisodennummer --fr: [AUTO] Nummer der Wehrdienstepisode --af: **goto 25108** --end--
25108	--va: **wdtyp** --fn: **25108** --vb: Typ der Wehrdienstepisode --fr: **if (25107 = 1 & 25103 = 1)** Wir wollen jede dieser Phasen einzeln aufnehmen. Beginnen Sie mit der ersten! Was genau haben Sie als Erstes gemacht? **if (25107 > 1 OR 25103 = 4)** Was genau haben Sie da gemacht? --in: **if (h_etappe = 8)** << Achtung: Der Bundesfreiwilligendienst (BFD) und der freiwillige Wehrdienst (FWD) wurden zum 1.Juli 2011 neu eingeführt. Der Internationale Jugendfreiwilligendienst wurde zum 1.Januar 2011 neu eingeführt. Der Wehrdienst (Code 1) und Zivildienst (Code 2) konnten nur noch bis zum 31.Juni 2011 begonnen werden. >> **if (h_etappe = 6)** << Achtung: Der Bundesfreiwilligendienst (BFD) und der freiwillige Wehrdienst (FWD) wurden zum 1.Juli 2011 neu eingeführt. Der Internationale Jugendfreiwilligendienst wurde zum 1.Januar 2011 neu eingeführt. >> --we: **if (h_etappe = 8)** 1: (Grund-)Wehrdienst (auch Reservistendienst) **if (h_etappe = 8)** 2: Zivildienst **if (h_etappe = 8)** 3: Wehr-Ersatzdienst 4: Freiwilliges Soziales, Ökologisches oder Europäisches Jahr 5: Bundesfreiwilligendienst 6: Freiwilliger Wehrdienst 7: Internationaler Jugendfreiwilligendienst **BUTTONS: verweigert (-97), weiß nicht (-98)** --af: **goto 25109** --end--

25109	--va: **wdstdat (wdstm / wdstj)** --fn: **25109** --vb: Start Wehrdienstepisode --fr: **if (25108 = 1)** Von wann bis wann haben Sie Wehrdienst geleistet? **if (25108 = 2)** Von wann bis wann haben Sie Zivildienst geleistet? **if (25108 = 3)** Von wann bis wann haben Sie Wehr-Ersatzdienst geleistet? **if (25108 = 4)** Von wann bis wann haben Sie ein Freiwilliges Soziales, Ökologisches oder Europäisches Jahr absolviert? **if (25108 = 5)** Von wann bis wann haben Sie den Bundesfreiwilligendienst geleistet? **if (25108 = 6)** Von wann bis wann haben Sie den freiwilligen Wehrdienst geleistet? **if (25108 = 7)** Von wann bis wann haben Sie den Internationalen Jugendfreiwilligendienst geleistet? **if (25108 = -97, -98)** Von wann bis wann haben Sie das gemacht? --in: <<Erinnert sich ZP nur an Jahreszeiten, bitte folgende Nummern eingeben: 21=Jahresanfang/Winter, 24=Frühjahr/Ostern, 27=Jahresmitte/Sommer, 30=Herbst, 32=Jahresende>> --we: von Monat ____ Jahr _____ **BUTTONS: verweigert (-97), weiß nicht (-98)** --af: **goto 25110** --end--
25110	--va: **wdenddat (wdendm / wdendj)** --fn: **25110** --vb: Ende Wehrdienstepisode --fr:

	if (25108 = 1) (Bis wann haben Sie Wehrdienst geleistet?) **if (25108 = 2)** (Bis wann haben Sie Zivildienst geleistet?) **if (25108 = 3)** (Bis wann haben Sie Wehr-Ersatzdienst geleistet?) **if (25108 = 4)** (Bis wann haben Sie ein Freiwilliges Soziales, Ökologisches oder Europäisches Jahr absolviert?) **if (25108 = 5)** (Bis wann haben Sie den Bundesfreiwilligendienst geleistet?) **if (25108 = 6)** (Bis wann haben Sie den freiwilligen Wehrdienst geleistet?) **if (25108 = 7)** (Bis wann haben Sie den Internationalen Jugendfreiwilligendienst geleistet?) **if (25108 = -97, -98)** (Bis wann haben Sie das gemacht?) --in: <<Erinnert sich ZP nur an Jahreszeiten, bitte folgende Nummern eingeben: 21=Jahresanfang/Winter, 24=Frühjahr/Ostern, 27=Jahresmitte/Sommer, 30=Herbst, 32=Jahresende>> --we: bis Monat ____ Jahr _____ **BUTTONS: bis heute (-5), verweigert (-97), weiß nicht (-98)** --ac: **autoif (25110 = -5) h_dauertan = 1** **autoif (25110 = 20102(intm/intj)) h_dauertan = 2** **autoif (25110 > 0 & 25110 < 20102(intm/intj)) h_dauertan = 3** **autoif (25110 = -97, -98) h_dauertan = 4** **autoif (25110 = -5) 25111 = 1** **autoif (25110 = -5) 25110 = 20102(intm/intj)** --af: **if ((h_dauertan = 1, 3, 4) & (25108 = 1, 2, 4, 5, 6, 7, -97, -98)) goto 25112** **if ((h_dauertan = 1, 3, 4) & 25108 =3 & 25103 = 1) goto 25113** **if ((h_dauertan = 1, 3, 4) & 25108 =3 & 25103 = 4) goto 25114Z** **if (h_dauertan = 2) goto 25111**

	--end--
25111	--va: **wdiz** --fn: **25111** --vb: Andauern der Wehrdienstepisode --fr: **if (25108 = 1)** Leisten Sie heute noch Wehrdienst? **if (25108 = 2)** Leisten Sie heute noch Zivildienst? **if (25108 = 3)** Leisten Sie heute noch Wehr-Ersatzdienst? **if (25108 = 4)** Absolvieren Sie heute noch ein Freiwilliges Soziales, Ökologisches oder Europäisches Jahr? **if (25108 = 5)** Leisten Sie heute noch den Bundesfreiwilligendienst? **if (25108 = 6)** Leisten Sie heute noch den freiwilligen Wehrdienst? **if (25108 = 7)** Leisten Sie heute noch den Internationalen Jugendfreiwilligendienst? **if (25108 = -97, -98)** Machen Sie das heute noch? --we: 1: ja, dauert noch an 2: nein, beendet **BUTTONS: verweigert (-97), weiß nicht (-98)** --ac: **autoif (25111 = 1) h_dauertan = 1** --af: **if (25108 = 1, 2, 4, 5, 6, 7, -97, -98) goto 25112** **if (25108 = 3 & 25103 = 1) goto 25113** **if (25108 = 3 & 25103 = 4) goto 25114Z** --end--
25112	--va: **wdfb** --fn: **25112** --vb: Besuch von Lehrgängen/Kursen während Wehrdienst --fr:

	if (25108 = 1) Nun geht es um Ihre berufliche Fortbildung während dieses Wehrdienstes. Haben Sie während dieser Zeit von **<25109>** bis **<25110>** Lehrgänge oder Kurse besucht, von denen Sie bisher noch nicht berichtet haben? **if (25108 = 2)** Nun geht es um Ihre berufliche Fortbildung während dieses Zivildienstes. Haben Sie während dieser Zeit von **<25109>** bis **<25110>** Lehrgänge oder Kurse besucht, von denen Sie bisher noch nicht berichtet haben? **if (25108 = 4)** Nun geht es um Ihre berufliche Fortbildung während dieses Freiwilligen Sozialen, Ökologischen oder Europäischen Jahres. Haben Sie während dieser Zeit von **<25109>** bis **<25110>** Lehrgänge oder Kurse besucht, von denen Sie bisher noch nicht berichtet haben? **if (25108 = 5)** Nun geht es um Ihre berufliche Fortbildung während dieses Bundesfreiwilligendienstes. Haben Sie während dieser Zeit von **<25109>** bis **<25110>** Lehrgänge oder Kurse besucht, von denen Sie bisher noch nicht berichtet haben? **if (25108 = 6)** Nun geht es um Ihre berufliche Fortbildung während dieses freiwilligen Wehrdienstes. Haben Sie während dieser Zeit von **<25109>** bis **<25110>** Lehrgänge oder Kurse besucht, von denen Sie bisher noch nicht berichtet haben? **if (25108 = 7)** Nun geht es um Ihre berufliche Fortbildung während dieses Internationalen Jugendfreiwilligendienstes. Haben Sie während dieser Zeit von **<25109>** bis **<25110>** Lehrgänge oder Kurse besucht, von denen Sie bisher noch nicht berichtet haben? **if (25108 = -97, -98)** Nun geht es um Ihre berufliche Fortbildung. Haben Sie während dieser Zeit von **<25109>** bis **<25110>** Lehrgänge oder Kurse besucht, von denen Sie bisher noch nicht berichtet haben? --we: 1: ja 2: nein **BUTTONS: verweigert (-97), weiß nicht (-98)** --ac: **autoif (25112 = 1) h_kursherk = 25107** **autoif (25112 = 1) h_kursstart = 25109** **autoif (25112 = 1) h_kursende = 25110** **autoif (25112 = 1) h_kursdauertan = 25111** **autoif (25112 = 1 & 25108 = 1) h_kursaktiv = 251** **autoif (25112 = 1 & 25108 = 2) h_kursaktiv = 252** **autoif (25112 = 1 & 25108 = 4) h_kursaktiv = 254** **autoif (25112 = 1 & 25108 = 5) h_kursaktiv = 255** **autoif (25112 = 1 & 25108 = 6) h_kursaktiv = 256** **autoif (25112 = 1 & 25108 = 7) h_kursaktiv = 257** **autoif () h_aktwd = 0**

	autoif (25111 = 1) h_ aktwd = 1 **autoif (25111 <> 1 & (25110 >= 20102(intm/intj) – 12)) h_aktwd = 1** **autoif (25111 <> 1 & 25110(wdendm) < 0 & 25110(wdendj) = 20102(intj)) h_aktwd = 1** **autoif (25111 <> 1 & 25110(wdendm) < 0 & 25110(wdendj) = (20102(intj) – 1) & 20102(intm) < 7) h_aktwd = 1** --af: **if (25112 = 1 & h_aktwd = 1) goto 35100Z** **if (25103 = 1 & (h_aktwd = 0 OR (25112 = 2, -97, -98))) goto 25113** **if (25103 = 4 & (h_aktwd = 0 OR (25112 = 2, -97, -98))) goto 25114Z** --end--
25113	--va: **wdintro12** --fn: **25113** --vb: Wehr-/Zivil-/Wehr-Ersatzdienst/FSJ --fr: Haben Sie danach noch einmal Wehrdienst, freiwilligen Wehrdienst, Zivildienst, einen Bundesfreiwilligendienst, Internationalen Jugendfreiwilligendienst oder Wehr-Ersatzdienst geleistet oder ein Freiwilliges Soziales, Ökologisches oder Europäisches Jahr absolviert? --in: <<NICHT erfasst werden Zeit- oder Berufssoldaten, da diese als Erwerbstätigkeiten verstanden werden! Ebenfalls NICHT erfasst werden Zeiten als aktiver Reservist. Der Bundesfreiwilligendienst (BFD) und der freiwillige Wehrdienst (FWD) wurden zum 1.Juli 2011 neu eingeführt. Der Internationale Jugendfreiwilligendienst wurde zum 1.Januar 2011 neu eingeführt. Der Wehrdienst und Zivildienst konnten nur noch bis zum 31.Juni 2011 begonnen werden.>> --we: 1: ja 2: nein **BUTTONS: verweigert (-97), weiß nicht (-98)** --af: **goto 25114Z** --ef: **Modul35: 35102 = 251, 252, 254, 255, 256, 257** --end--
25114Z	--va: **[ZS] zwd3** --fn: **25114Z** --vb: Zeitstempel 3 Wehrdienst --fr: [ZS] Zeitstempel 3 Wehrdienst (für jede Episode) --af: **if (25103 = 4) goto 30150** **if (25103 = 1 & 25113 = 1) goto 25106Z** **if (25103 = 1 & (25113 = 2, -97, -98) & 20103 = 1 & 20201 = 1) goto 25120** **if (25103 = 1 & (25113 = 2, -97, -98) & (20103 = 2 OR (20201 = 2, -97, -98))) goto 25148Z** --end--

	--st: **Ende Wehrdienstepisodenschleife** --end--
	--st: **Beginn Querschnitt Musterung** --end--
25120	--va: **wdm** --fn: **25120** --vb: Musterung für Bundeswehr --fr: Wie oft sind Sie für die Bundeswehr gemustert worden? --in: <<Hier ist nur die Musterung für die Bundeswehr gemeint. Bei NVA-Musterung (DDR) "gar nicht" eintragen.>> --we: 1: einmal 2: mehrmals 3: gar nicht **BUTTONS: verweigert (-97), weiß nicht (-98)** --af: **if ((25120 = 1, 2) & 20106(gebj) < 1970) goto 25140** **if ((25120 = 1, 2) & 20106(gebj) >= 1970) goto 25131** **if (25120 = 3, -97, -98) goto 25148Z** --end--
25131	--va: **wdmdat** --fn: **25131** --vb: Musterungsdatum --fr: **if (25120 = 2)** In welchem Jahr wurden Sie das letzte Mal gemustert? **if (25120 = 1)** In welchem Jahr wurden Sie gemustert? --we: Jahr _____ **BUTTONS: verweigert (-97), weiß nicht (-98)** --af: **goto 25133** --end--

25133	--va: **wdmt1** --fn: **25133** --vb: Tauglichkeitsgrad erste Musterung --fr: **if (25120 = 1)** Welcher Tauglichkeitsgrad wurde bei Ihrer Musterung festgestellt? **if (25120 = 2)** Welcher Tauglichkeitsgrad wurde bei Ihrer letzten Musterung festgestellt? --we: 1: T1 (voll verwendungsfähig) 2: T2 (verwendungsfähig mit Einschränkungen für bestimmte Tätigkeiten) 3: T3 (verwendungsfähig mit Einschränkung in der Grundausbildung und für bestimmte Tätigkeiten) 4: T4 (vorübergehend nicht wehrdienstfähig) bzw. zurückgestellt 5: T5 (nicht wehrdienstfähig) 6: T6 (Reservist mit Tauglichkeitsgrad T3) 7: T7 (verwendungsfähig mit starken Einschränkungen in der Grundausbildung, innendiensttauglich) **BUTTONS: kann mich nicht erinnern (-6), verweigert (-97), weiß nicht (-98)** --af: **if ((25133 = 1, 2, 3, 6, 7) & (ANY(25108) = 1, -97, -98)) goto 25143** **if ((25133 = 4, 5) & (ANY(25108) = 1, -97, -98)) goto 25145** **if (25133 > 0) & (NO(25108) = 1, -97, -98)) goto 25148Z** **if (25133 = -6, -97, -98) goto 25140** --end--

25140	--va: **wdmwt1** --fn: **25140** --vb: Wehrdienstfähigkeit erste Musterung --fr: **if ((25120 = 1 & 20106(gebj) < 1970) OR (25133 = -6, -97, -98))** Sind Sie damals als wehrdienstfähig eingestuft worden? **if (25120 = 2 & 20106(gebj) < 1970)** Sind Sie bei Ihrer letzten Musterung als wehrdienstfähig eingestuft worden? --we: 1: ja 2: nein **BUTTONS: verweigert (-97), weiß nicht (-98)** --af: **if (20106(gebj) < 1970 OR (20106(gebj) >= 1970 & (NO(25108) = 1, -97, -98))) goto 25148Z** **if (20106(gebj) >= 1970 & (ANY(25108) = 1, -97, -98) & 25140 = 1) goto 25143** **if (20106(gebj) >= 1970 & (ANY(25108) = 1, -97, -98) & (25140 = 2, -97, -98)) goto 25145** --end--
25143	--va: **wdstat** --fn: **25143** --vb: Bemühen um bestimmte Tätigkeit oder bestimmten Standort --fr: Vor der Einberufung zum Wehrdienst, haben Sie sich da um eine bestimmte Tätigkeit oder die Stationierung an einem bestimmten Standort bemüht? --we: 1: ja 2: nein **BUTTONS: verweigert (-97), weiß nicht (-98)** --af: **goto 25144** --end--

25144	--va: **wdbwk** --fn: **25144** --vb: Bewerbung für längeren Dienst in der Bundeswehr --fr: Vor der Einberufung zum Wehrdienst, haben Sie sich da für einen verlängerten Dienst beworben? --we: 1: ja 2: nein **BUTTONS: verweigert (-97), weiß nicht (-98)** --af: **goto 25145** --end--
25145	--va: **wdkdv** --fn: **25145** --vb: Antrag Kriegsdienstverweigerung --fr: Haben Sie jemals einen Antrag auf Anerkennung als Kriegsdienstverweigerer gestellt? --we: 1: ja 2: nein **BUTTONS: verweigert (-97), weiß nicht (-98)** --af: **if (25145 = 1) goto 25146** **if (25145 = 2, -97, -98) goto 25148Z** --end--
25146	--va: **wdkdvs** --fn: **25146** --vb: Antrag Kriegsdienstverweigerung stattgegeben --fr: Wurden Sie als Kriegsdienstverweigerer anerkannt? --we: 1: ja 2: nein 3: Anerkennungsverfahren läuft noch **BUTTONS: verweigert (-97), weiß nicht (-98)** --af: **if (25146 = 1, 3) goto 25147** **if (25146 = 2, -97, -98) goto 25148Z** --end--

25147	--va: **wdkdvz** --fn: **25147** --vb: Zeitpunkt des Antrags --fr: Wann haben Sie diesen Antrag gestellt: vor der Musterung, vor Erhalt des Einberufungsbescheids, zwischen Erhalt des Einberufungsbescheids und Dienstantritt oder nach Dienstantritt? --we: 1: vor der Musterung 2: vor Erhalt des Einberufungsbescheids 3: zwischen Erhalt des Einberufungsbescheids und Dienstantritt 4: nach Dienstantritt bei der Bundeswehr **BUTTONS: verweigert (-97), weiß nicht (-98)** --af: **goto 25148Z** --end--
25148Z	--va: **[ZS] zwd4** --fn: **25148Z** --vb: Zeitstempel 4 Wehrdienst --fr: [ZS] Zeitstempel 4 Wehrdienst --af: **goto 25200Z (Modul E68P_25WD_out)** --end--

	--st: **26ET - Erwerbstätigkeiten** **Erstbefragung B109** **Grundlage: Hauptstudie E6 B93Erst V1.03 Feldversion** **Version 1.02** **Stand: 28.01.2015** --end--
26100Z	--va: **[ZS] zet1** --fn: **26100Z** --vb: Zeitstempel 1 Erwerbstätigkeit --fr: [ZS] Zeitstempel 1 Erwerbstätigkeit --af: **goto 26101** --ef: **Modul 25WD_out: alle** --end--
	--va: **[HILF] h_etappe** --vb: Etappenummer --fr: [HILF] Etappenummer --we: 6: Etappe 6 7: Etappe 7 8: Etappe 8 --end--
	--va: **[HILF] h_etkurz** --vb: unter 21 und keine abgeschlossene Berufsausbildung --fr: [HILF] unter 21 und keine abgeschlossene Berufsausbildung --we: 1: unter 21 Jahre und keine AB 0: 21 Jahre und älter oder abgeschlossene AB --end--

	--va: **[HILF] h_etstud** --vb: ZP studierte seit letztem Interviewzeitpunkt --fr: [HILF] ZP studierte seit letztem Interviewzeitpunkt --we: 1: ja 0: nein --end--
26101	--va: **caseid** --fn: **26101** --vb: Personennummer --fr: [AUTO] Personennummer --ac: **autoif (20101a) h_etappe = 20101a** **autoif (h_etappe = 6 & (20102(intm/intj) – 20106(gebm/gebj) < 252) & 24202 <> 1) h_etkurz = 1** **autoif (h_etappe = 8 OR (h_etappe = 6 & ((20102(intm/intj) – 20106(gebm/gebj) >= 252) OR 24202 = 1))) h_etkurz = 0** **autoif (ANY(24111 = 6 to 10) & h_etappe = 6) h_etstud = 1** **autoif (NO(24111 = 6 to 10) OR h_etappe = 8) h_etstud = 0** --af: **goto 26105** --end--
26105	--va: **etintro2** --fn: **26105** --vb: Erwerbstätigkeiten --fr: **if (h_etappe = 8)** Nun kommen wir zu Ihrer Erwerbsgeschichte. Im Folgenden möchte ich alle beruflichen Tätigkeiten, die Sie jemals ausgeübt haben, mit Ihnen durchgehen. Waren Sie jemals erwerbstätig? **if (h_etappe = 6 & h_etkurz = 0)** Nun kommen wir zu Ihrer Erwerbstätigkeit. Haben Sie schon einmal eine berufliche Tätigkeit ausgeübt? Denken Sie bitte auch an Beschäftigungen, die Sie !!parallel!! zu einer Ausbildung oder einer anderen Beschäftigung ausgeübt haben. **if (h_etappe = 6 & h_etkurz = 1)** Nun kommen wir zu Ihrer Erwerbstätigkeit. Haben Sie schon einmal eine berufliche Tätigkeit ausgeübt? Unter einer beruflichen Tätigkeit verstehen wir auch • ein Praktikum, • ein Volontariat, • ein Traineeprogramm,

	• ein Anerkennungsjahr. • ein Ferienjob oder Minijob, • eine geringfügige Beschäftigung oder • eine mithelfende Tätigkeit. Denken Sie bitte auch an Beschäftigungen, die Sie !!parallel!! zu einer Ausbildung oder einer anderen Beschäftigung ausgeübt haben. --in: **if (h_etappe = 8)** <<Nicht gemeint sind berufliche Ausbildungen, berufsvorbereitende Maßnahmen, Ferienjobs und Schüler- oder Studentenpraktika.>> **if (h_etappe = 6)** <<Gemeint sind auch bezahlte oder unbezahlte Praktika nach Ende der Schulzeit. Nicht gemeint sind: • Ferienjobs und Praktika !!während der Schulzeit!!, • berufliche Ausbildungen, • berufsvorbereitende Maßnahmen wie z.B. die Einstiegsqualifizierung (EQ), • Freiwilligendienste oder Wehrdienst.>> --we: 1: ja 2: nein **BUTTONS: verweigert (-97), weiß nicht (-98)** --af: **if (26105 = 1) goto 26107Z** **if ((26105 = 2, -97, -98) & h_etkurz = 0) goto 26106** **if ((26105 = 2, -97, -98) & h_etkurz = 1 & (20102(intm / intj) – 20106(gebm / gebj) > 216)) goto 26400** **if ((26105 = 2, -97, -98) & h_etkurz = 1 & (20102(intm / intj) – 20106(gebm / gebj) <= 216)) goto 26401Z** --end--
26106	--va: **etintro3** --fn: **26106** --vb: Erwerbstätigkeiten mit Ausbildungscharakter --fr: **if (h_etappe = 8)** Unter einer Beschäftigung verstehen wir auch • ein Praktikum, • ein Volontariat, • ein Referendariat bzw. Vikariat, • ein Traineeprogramm, • ein Anerkennungsjahr, • ein pharmazeutisches Praktikum, • eine Stelle als Arzt im Praktikum. Sind Sie einer solchen Beschäftigung nachgegangen?

	if (h_etappe = 6) Unter einer Beschäftigung verstehen wir auch • ein Praktikum, • ein Volontariat, • ein Referendariat bzw. Vikariat, • ein Traineeprogramm, • ein Anerkennungsjahr, • ein pharmazeutisches Praktikum. Sind Sie schon einmal einer solchen Beschäftigung nachgegangen? --in: **if (h_etappe = 8)** <<Nicht gemeint sind Ferienjobs und Schüler- oder Studentenpraktika.>> **if (h_etappe = 6)** << Gemeint sind bezahlte oder unbezahlte Praktika nach Ende der Schulzeit. Nicht gemeint sind: • Ferienjobs und Praktika !!während der Schulzeit!!, • berufliche Ausbildungen, • berufsvorbereitende Maßnahmen wie z.B. die Einstiegsqualifizierung (EQ), • Freiwilligendienste oder Wehrdienst.>> --we: 1: ja 2: nein **BUTTONS: verweigert (-97), weiß nicht (-98)** --af: **if (26106 = 1) goto 26107Z** **if (26106 = 2, -97, -98) goto 26107** --end--

26107	--va: **etintro4** --fn: **26107** --vb: Aktuelle Nebentätigkeiten --fr: **if (h_etappe = 8)** Üben Sie zur Zeit eine bezahlte Nebentätigkeit aus? Damit meinen wir !!keine!! Ferienjobs, sondern Minijobs, geringfügige Beschäftigungen und nebenberufliche oder mithelfende Tätigkeiten. **if (h_etappe = 6)** Üben Sie zur Zeit eine bezahlte Nebentätigkeit aus? Damit meinen wir Ferienjobs, Minijobs, geringfügige Beschäftigungen und nebenberufliche oder mithelfende Tätigkeiten. --in: **if (h_etappe = 8)** <<Nicht gemeint sind Ferienjobs und Schüler- oder Studentenpraktika.>> **if (h_etappe = 6)** <<Gemeint sind auch bezahlte oder unbezahlte Praktika nach Ende der Schulzeit. Nicht gemeint sind: • Ferienjobs und Praktika !!während der Schulzeit!!, • berufliche Ausbildungen, • berufsvorbereitende Maßnahmen wie z.B. die Einstiegsqualifizierung (EQ), • Freiwilligendienste oder Wehrdienst.>> --we: 1: ja 2: nein **BUTTONS: verweigert (-97), weiß nicht (-98)** --af: **if (26107 = 1) goto 26107Z** **if ((26107 = 2, -97, -98) & (20102(intm / intj) – 20106(gebm / gebj) > 216)) goto 26400** **if ((26107 = 2, -97, -98) & (20102(intm / intj) – 20106(gebm / gebj) <= 216)) goto 26401Z** --end--
	--st: **BEGINN der Erwerbstätigkeitsepisodenschleife** --end--

26107Z	--va: **[ZS] zet1b** --fn: **26107Z** --vb: Zeitstempel 1b Erwerbstätigkeit --fr: [ZS] Zeitstempel 1b Erwerbstätigkeit (für jede Episode) --af: **goto 26103** --ef: **Modul30; 30300 = 1** --end--
	--va: **[HILF] h_etepi** --vb: Herkunft Episode --fr: [HILF] Herkunft Episode --we: 1: ET allgemein 2: Ausbildungs-ET 3: aktuelle Neben-ET 4: im X-Modul ergänzt --end--
	--va: **[HILF] h_akt** --vb: Hilfsvariable aktuelle Erwerbstätigkeit --fr: [HILF] Hilfsvariable aktuelle Erwerbstätigkeit --we: 1: aktuell erwerbstätig 2: innerhalb des letzten Jahres erwerbstätig, aber nicht aktuell 3: nicht innerhalb des letzten Jahres erwerbstätig / Ende nicht zuordenbar --end--
	--va: **[HILF] h_ettyp** --vb: Beschäftigtentyp --fr: [HILF] Beschäftigtentyp --we: 1: Arbeiter/ Angestellte/ Beamte/ Soldaten / nicht zuordenbar 2: Zeit-/Saisonarbeiter 3: 2. Arbeitsmarkt / Ausbildungstätigkeiten 4: Selbständige / Mithelfende / Freie Mitarbeiter --end--

	--va: **[HILF] h_etauto** --vb: Automatisch generiert Episode --fr: [HILF] Automatisch generiert Episode --we: 0: nicht automatisch generiert 1: in Vorepisode automatisch generiert --end--
	--va: **[HILF] h_dauertan** --vb: Episode dauert an --fr: [HILF] Episode dauert an --we: 1: Episode dauert an 2: Episode endet zum Interviewmonat 3: Episode endet vor Interviewmonat 4: Episodenende = Missing --end--
	--va: **[HILF] h_kursaktiv** --vb: Kurserfassung Modul und Aktivität --fr: [HILF] Kurserfassung Modul und Aktivität --we: 260: dieser Tätigkeit 261: dieses Volontariats 262: dieses Traineeprogrammes 263: dieses Anerkennungsjahres 264: dieses pharmazeutischen Praktikums 265: dieser Stelle als Arzt im Praktikum 266: dieses Praktikums 267: dieser ABM-Stelle 268: dieses Ein-Euro-Jobs/dieser Arbeitsgelegenheit 269: dieses Referendariats --end--
	--va: **[HILF] h_kursherk** --vb: Kurserfassung Episodennummer im Herkunftsmodul --fr: [HILF] Kurserfassung Episodennummer im Herkunftsmodul --end--

	--va: **[HILF] h_kursstart (h_kursstartm / h_kursstartj)** --vb: Kurserfassung Startdatum Episode --fr: [HILF] Kurserfassung Startdatum Episode --we: von Monat ____ Jahr ____ --end--
	--va: **[HILF] h_kursende (h_kursendem / h_kursendej)** --vb: Kurserfassung Enddatum Episode --fr: [HILF] Kurserfassung Enddatum Episode --we: bis Monat ____ Jahr ____ --end--
	--va: **[HILF] h_kursdauertan** --vb: Kurserfassung Episode dauert an --fr: [HILF] Kurserfassung Episode dauert an --we: 1: ja 2: nein -97: verweigert -98: weiß nicht --end--
26103	--va: **etmod** --fn: **26103** --vb: Episodenmodus --fr: [AUTO] Episodenmodus --we: 1: Erstbefragung 4: im X-Modul ergänzt --ac: **autoif (30300 <> 1) 26103 = 1** **autoif (30300 = 1) 26103 = 4** --af: **goto 26108** --end--

26108	--va: **etnr** --fn: **26108** --vb: Nummer der Erwerbsepisode --fr: [AUTO] Nummer der Erwerbsepisode --ac: **autoif (26108 = 1 & 26107 = 1 & h_etappe = 8) 26123 = 20102(intm/intj)** **autoif (26108 > 1 & 26216c(n-1) = 1 & h_etappe = 8) 26123 = 20102(intm/intj)** **autoif (26108 = 1 & 26107 = 1 & h_etappe = 8) 26124 = 1** **autoif (26108 > 1 & 26216c(n-1) = 1 & h_etappe = 8) 26124 = 1** **autoif (26108 = 1 & 26107 = 1 & h_etappe = 8) h_akt = 1** **autoif (26108 > 1 & 26216c(n-1) = 1 & h_etappe = 8) h_akt = 1** **autoif (26103 = 1 & 26108 = 1 & 26105 = 1) h_etepi = 1** **autoif (26103 = 1 & 26108 = 1 & 26106 = 1) h_etepi = 2** **autoif (26103 = 1 & 26108 = 1 & 26107 = 1) h_etepi = 3** **autoif (26103 = 1 & 26108 > 1 & 26216a(n-1) = 1) h_etepi = 1** **autoif (26103 = 1 & 26108 > 1 & 26216b(n-1) = 1) h_etepi = 2** **autoif (26103 = 1 & 26108 > 1 & 26216c(n-1) = 1) h_etepi = 3** **autoif (26103 = 4) h_etepi = 4** **autoif (26108 = 1 OR (h_etepi = 2, 3, 4) h_etauto = 0** **autoif (26108 > 1 & h_etepi = 1 & 26183a(n-1) <> 2) h_etauto = 0** **autoif (26108 > 1 & h_etepi = 1 & 26183a(n-1) = 2) h_etauto = 1** **autoif (h_etauto = 1) 26122 = 26123(n-1)** **autoif (h_etauto = 1) 26160 = 26160(n-1)** **autoif (h_etauto = 1) 26161 = 26161(n-1)** **autoif (h_etauto = 1) 26162 = 26162(n-1)** **autoif (h_etauto = 1) 26163 = 26163(n-1)** **autoif (h_etauto = 1) 26164 = 26164(n-1)** **autoif (h_etauto = 1) 26166 = 26166(n-1)** **autoif (h_etauto = 1) 26167 = 26167(n-1)** **autoif (h_etauto = 1) 26168 = 26168(n-1)** **autoif (h_etauto = 1) 26169 = 26169(n-1)** --af: **goto 26109** --end--

26109	--va: **etberuf** --fn: **26109** --vb: Berufsbezeichnung --fr: **if (h_etappe = 8 & (h_etepi = 1, 2) & 26108 = 1)** Beginnen wir mit der allerersten Beschäftigung, die Sie in Ihrem Leben ausgeübt haben. Sagen Sie mir bitte, welche berufliche Tätigkeit Sie da ausgeübt haben! **if (h_etappe = 6 & (h_etepi = 1, 2) & 26108 = 1)** Beginnen wir mit der ersten Beschäftigung, die Sie ausgeübt haben. Sagen Sie mir bitte, welche berufliche Tätigkeit Sie da ausgeübt haben! **if (h_etepi = 4 OR 26108 > 1 OR (h_etepi = 3 & 26108 = 1))** Sagen Sie mir bitte, welche berufliche Tätigkeit Sie da ausgeübt haben! --in: <<Genaue Berufsbezeichnung bzw. Tätigkeit nachfragen. Bitte z.B. nicht „Mechaniker“, sondern „Fein- oder Kfz-Mechaniker“; nicht „Lehrer“, sondern „Gymnasiallehrer für Geschichte“. Falls es sich um Zeitarbeit handelt, nach der überwiegenden beruflichen Tätigkeit bei der gleichen Zeitarbeitsfirma fragen!>> --we: OFFEN: _____ **BUTTONS: verweigert (-97), weiß nicht (-98)** --ac: **autoif (h_etepi = 2) 26111 = 8** --af: **if (26109 <> -97, -98) goto 26110** **if ((26109 = -97, -98) & h_etstud = 1) goto 26108a** **if ((26109 = -97, -98) & h_etstud = 0) goto 26111Z** --end--
26110	--va: **etberuf2** --fn: **26110** --vb: Berufsbezeichnung 2. Nennung --fr: Können Sie mir diese berufliche Tätigkeit noch konkreter benennen? Hat das, was Sie gemacht haben bzw. machen, noch eine genauere Bezeichnung? --we: OFFEN: _____ **BUTTONS: verweigert (-97), weiß nicht (-98)** --af: **if (h_etstud = 1) goto 26108a** **if (h_etstud = 0) goto 26111Z** --end--

26108a	--va: **etzuord** --fn: **26108a** --vb: studentische oder andere Erwerbstätigkeit --fr: Handelt es sich hierbei um eine Erwerbstätigkeit, die Sie im Studium begonnen haben? --in: <<Auch Erwerbstätigkeiten, die während der vorlesungsfreien Zeit begonnen werden, sind studentische Erwerbstätigkeiten. Erwerbstätigkeiten, die während einer Studienunterbrechung (z. B. Urlaubssemester) oder nach Beendigung des Studiums begonnen werden, sind keine studentischen Erwerbstätigkeiten.>> --we: 1: ja 2: nein **BUTTONS: verweigert (-97), weiß nicht (-98)** --af: **if (26108a = 1) goto 26190** **if (26108a = 2, -97, -98) goto 26111Z** --end--
26190	--va: **etstzdbez** --fn: **26190** --vb: Studienbezug/-relevanz (studentische ET) --fr: In welchem Maße hatte diese Erwerbstätigkeit fachlich, inhaltlich etwas mit diesem Studium zu tun? --in: <<Antwortvorgaben vorlesen. Gemeint ist jeweils das Studium, während dessen die Erwerbstätigkeit absolviert wurde.>> --we: 1: in keinem bzw. in sehr geringem Maße 2: in geringem Maße 3: in mittlerem Maße 4: in starkem Maße 5: in sehr starkem Maße **BUTTONS: verweigert (-97), weiß nicht (-98)** --af: **goto 26111Z** --end--

26111Z	--va: **[ZS] zet1y** --fn: **26111Z** --vb: Zeitstempel 1y Erwerbstätigkeit --fr: [ZS] Zeitstempel 1y Erwerbstätigkeit (für jede Episode) --af: **if (h_etepi = 2) goto 26118** **if ((h_etepi = 1, 3, 4) & h_etkurz = 0) goto 26111** **if ((h_etepi = 1, 4) & h_etkurz = 1) goto 26111a** --end--
26111a	--va: **etbs2** --fn: **26111a** --vb: Berufliche Stellung Kurzversion --fr: **if (h_etstud = 0)** Ist bzw. war das eine Erwerbstätigkeit zur Vorbereitung auf einen Beruf, z.B. ein Praktikum, ein Volontariat, ein Traineeprogramm oder ein Anerkennungsjahr? **if (h_etstud = 1)** Ist bzw. war das eine Erwerbstätigkeit zur Vorbereitung auf einen Beruf, z.B. ein Praktikum, ein Volontariat, ein Traineeprogramm, ein Anerkennungsjahr oder eine Stelle als studentische Hilfskraft? --we: 1: ja 2: nein **BUTTONS: verweigert (-97), weiß nicht (-98)** --af: **if (26111a = 1) goto 26118** **if (26111a = 2, -97, -98) goto 26122** --end--

26111	--va: **etbs** --fn: **26111** --vb: Berufliche Stellung --fr: Welche berufliche Stellung hatten bzw. haben Sie da? --in: <<Vorgaben vorlesen. Zeit- und Berufssoldaten sind zwar Beamte, sollen aber trotzdem in Kategorie 4 eingeordnet werden. Bei Zeitarbeit bzw. Saisonarbeit nach der überwiegenden beruflichen Stellung beim gleichen Arbeitgeber fragen! Bei Tätigkeiten im Ausland: Welche berufliche Stellung entspricht dieser Tätigkeit in Deutschland ungefähr?>> --we: 1: Arbeiter/in 2: Angestellte/r, auch Angestellte/r des öffentlichen Dienstes 3: Beamter/Beamtin, auch Richter/in, außer Soldaten 4: Zeit-/Berufssoldat/in **if (h_etauto = 0)** 5: Selbständige/r **if (h_etauto = 0)** 6: Mithelfende/r Familienangehörige/r **if (h_etauto = 0)** 7: Freie/r Mitarbeiter/in 8: Erwerbstätigkeit zur Vorbereitung auf einen Beruf, z.B. Praktikum, Volontariat, Referendariat, studentische Hilfskraft **BUTTONS: verweigert (-97), weiß nicht (-98)** --af: **if (26111 = 1 to 4) goto 26112** **if (26111 = 5) goto 26113** **if (26111 = 6, 7) goto 26121a** **if (26111 = -97, -98) goto 26116** **if (26111 = 8) goto 26118** --end--
26112	--va: **etdbs** --fn: **26112** --vb: genaue berufliche Stellung --fr: **if (26111 = 1)** Welche berufliche Stellung hatten bzw. haben Sie da genau? **if (26111 = 2)** Um welche Art von Tätigkeit handelte bzw. handelt es sich dabei genau? **if (26111 = 3)** In welcher Laufbahngruppe waren bzw. sind Sie da genau? **if (26111 = 4)** In welchem Rang waren bzw. sind Sie Zeit- oder Berufssoldat/in? --in: <<Vorgaben vorlesen. Bei Tätigkeiten im Ausland: Welche berufliche Stellung entspricht dieser Tätigkeit in Deutschland ungefähr?>>

	--we: **if (26111 = 1)** 10: ungelernte/r Arbeiter/in **if (26111 = 1)** 11: angelernte/r Arbeiter/in, Teilfacharbeiter/in **if (26111 = 1)** 12: Facharbeiter/in, Geselle/Gesellin **if (26111 = 1)** 13: Vorarbeiter/in, Kolonnenführer/in, Brigadier/in **if (26111 = 1)** 14: Meister/in, Polier/in **if (26111 = 2)** 20: einfache Tätigkeit, z.B. Verkäufer/in **if (26111 = 2)** 21: qualifizierte Tätigkeit, z.B. Sachbearbeiter/in, technische/r Zeichner/in **if (26111 = 2)** 22: hoch qualifizierte Tätigkeit oder Leitungsfunktion, z.B. Ingenieur/in, wissenschaftliche/r Mitarbeiter/in, Abteilungsleiter/in **if (26111 = 2)** 23: Tätigkeit mit umfassenden Führungsaufgaben, z.B. Direktor/in, Geschäftsführer/in, Mitglied des Vorstandes **if (26111 = 2)** 24: Industrie- oder Werkmeister/in **if (26111 = 3)** 30: im einfachen Dienst, bis einschl. Oberamtsmeister/in **if (26111 = 3)** 31: im mittleren Dienst, von Assistent/in bis einschl. Hauptsekretär/in bzw. Amtsinspektor/in **if (26111 = 3)** 32: im gehobenen Dienst, von Inspektor/in bis einschl. Amtsrat/-rätin bzw. Oberamtsrat/-rätin sowie Grund-, Haupt- oder Realschullehrer/in **if (26111 = 3)** 33: im höheren Dienst, einschließlich Richter/in, z.B. Lehrer/in ab Studienrat/-rätin, Regierungsdirektor/in **if (26111 = 4)** 40: Mannschaftsdienstgrad **if (26111 = 4)** 41: Unteroffizier, z.B. Stabsunteroffizier, Feldwebel, Oberfeldwebel **if (26111 = 4)** 42: einfacher Offizier bis einschließlich Hauptmann **if (26111 = 4)** 43: Stabsoffizier ab Major sowie General oder Admiral **BUTTONS: verweigert (-97), weiß nicht (-98)** --af: **if (26112 <> 23) goto 26116** **if (26112 = 23) goto 26117** --end--

26116	--va: **etleit1** --fn: **26116** --vb: Leitungsposition --fr: Waren bzw. sind Sie bei Ihrer Tätigkeit in einer leitenden Position tätig? --we: 1: ja 2: nein **BUTTONS: verweigert (-97), weiß nicht (-98)** --af: **if (26116 = 1) goto 26117** **if ((26116 = 2, -97, -98) & (26111 = 1, 2, -97, -98) & h_etauto = 0) goto 26119** **if ((26116 = 2, -97, -98) & (26111 = 3, 4) & h_etauto = 0) goto 26121a** **if ((26116 = 2, -97, -98) & h_etauto = 1) goto 26121a** --end--
26117	--va: **etleit2** --fn: **26117** --vb: Leitungsposition: Anzahl Mitarbeiter --fr: Wie viele Mitarbeiter waren bzw. sind Ihnen unterstellt? --in: <<Unterstellt bedeutet, dass Sie für diese Personen die Führungsverantwortung haben.>> --we: 0: 0 Mitarbeiter 1: 1-2 Mitarbeiter 2: 3-9 Mitarbeiter 3: 10 und mehr Mitarbeiter **BUTTONS: verweigert (-97), weiß nicht (-98)** --af: **if ((26111 = 1, 2, -97, -98) & h_etauto = 0) goto 26119** **if ((26111 = 3, 4) & h_etauto = 0) goto 26121a** **if (h_etauto = 1) goto 26121a** --end--

26119	--va: **etba** --fn: **26119** --vb: Beschäftigung im 2. Arbeitsmarkt --fr: **if (h_etappe = 8)** War das eine ABM-Stelle, ein Ein-Euro-Job (bzw. eine Arbeitsgelegenheit) oder nichts davon? **if (h_etappe = 6)** War das eine Arbeitsbeschaffungsmaßnahme (ABM), ein Ein-Euro-Job bzw. eine Arbeitsgelegenheit oder nichts davon? --in: << Bei Unklarheiten: !!Arbeitsbeschaffungsmaßnahmen!! sind von der Arbeitsagentur bezuschusste Tätigkeiten, um Arbeitssuchenden bei der Wiedereingliederung in eine Beschäftigung zu helfen oder ihnen ein geringes Einkommen zu sichern. Sie werden aber auch an andere Personen vermittelt z.B. an junge Erwachsene unter 25 Jahren, die !!keine!! abgeschlossene Berufsausbildung haben und für die die ABM-Stelle mit einer berufsvorbereitenden Bildungsmaßnahme verbunden ist. Seit dem 1. April 2012 werden keine neuen Arbeitsbeschaffungsmaßnahmen mehr gefördert. !!Ein-Euro-Jobs bzw. Arbeitsgelegenheiten!! sind sozialversicherungsfreie Beschäftigungen mit Mehraufwandsentschädigung für Arbeitslose. Die Mehraufwandsentschädigung wird als Zuschuss zum Arbeitslosengeld II gewährt. Durch diese Tätigkeit entsteht aber kein reguläres Arbeitsverhältnis. >> --we: **if (h_etappe = 8)** 1: ABM-Stelle **if (h_etappe = 6)** 1: Arbeitsbeschaffungsmaßnahme (ABM) 2: Ein-Euro-Job bzw. Arbeitsgelegenheit 3: nichts davon **BUTTONS: verweigert (-97), weiß nicht (-98)** --af: **if (26119 = 1, 2) goto 26121a** **if (26119 = 3, -97, -98) goto 26120** --end--

26120	--va: **etzeit** --fn: **26120** --vb: Zeitarbeit --fr: Waren Sie da als Zeitarbeiter/in oder Leiharbeiter/in beschäftigt? --in: << Wenn ZP nicht weiß, ob sie Zeitarbeiter/in ist, dann Code 2 erfassen. Jeder Zeitarbeiter weiß das genau! Bei Unklarheiten: Zeitarbeit wird auch Leiharbeit oder Arbeitnehmerüberlassung genannt. Bei Zeitarbeit sind Sie als Arbeitnehmerin oder Arbeitnehmer bei einer Zeitarbeitsfirma angestellt, die Sie an Betriebe ausleiht. Ihre Arbeit erbringen Sie also für andere Unternehmen. Zeitarbeit ist somit ein festes Arbeitsverhältnis, bei dem häufig die Einsatzorte wechseln. Auch gemeint sind Beschäftigungen in einer Personalserviceagentur.>> --we: 1: ja 2: nein **BUTTONS: verweigert (-97), weiß nicht (-98)** --af: **if (26120 = 1) goto 26121a** **if (26120 = 2, -97, -98) goto 26121** --end--
26121	--va: **etsais** --fn: **26121** --vb: Saisonarbeit --fr: Haben Sie da als Saisonarbeiter/in gearbeitet? --in: <<Wenn ZP nicht weiß, ob sie Saisonarbeiter/in ist, dann Code 2 erfassen. Jeder Saisonarbeiter weiß das genau! Bei Unklarheiten: Als Saisonarbeiter bezeichnet man Personen, die nur zu bestimmten Zeiten im Jahr eine Erwerbstätigkeit ausüben, wie z.B. Erntehelfer in der Erntezeit, Zimmermädchen während der touristischen Hochsaison oder Lifthelfer in Wintersportgebieten.>> --we: 1: ja 2: nein **BUTTONS: verweigert (-97)** --af: **goto 26121a** --end--

26118	--va: **etaus** --fn: **26118** --vb: Art der Ausbildungsbeschäftigung --fr: Um was für eine Art von Beschäftigung handelt/e es sich dabei? --in: <<Vorgaben vorlesen.>> --we: **if (h_etkurz = 0)** 1: Volontariat 2: Referendariat bzw. Vikariat 3: Traineeprogramm 4: Anerkennungsjahr 5: pharmazeutisches Praktikum **if (h_etappe = 8)** 6: Stelle als Arzt im Praktikum 7: Stelle als studentische Hilfskraft an einer Hochschule oder einem Forschungsinstitut 8: Stelle als studentische Hilfskraft/Werkstudent in einer Firma 9: (anderes) Praktikum **BUTTONS: verweigert (-97), weiß nicht (-98)** **if (h_etkurz = 1 & h_etstud = 0)** 1: Volontariat 3: Traineeprogramm 4: Anerkennungsjahr 9: (anderes) Praktikum **BUTTONS: verweigert (-97), weiß nicht (-98)** **if (h_etkurz = 1 & h_etstud = 1)** 1: Volontariat 3: Traineeprogramm 4: Anerkennungsjahr 7: Stelle als studentische Hilfskraft an einer Hochschule oder einem Forschungsinstitut 8: Stelle als studentische Hilfskraft/Werkstudent in einer Firma 9: (anderes) Praktikum **BUTTONS: verweigert (-97), weiß nicht (-98)** --ac: **autoif (26111 = 8) 26179 = 1** --af: **if (h_etkurz = 0) goto 26121a** **if (h_etkurz = 1) goto 26122** --end--

26113	--va: **etselb1** --fn: **26113** --vb: Bereich der Selbständigkeit --fr: Waren Sie da Selbständige/r in einem Freien Beruf, also z.B. Arzt/Ärztin, Rechtsanwalt/-anwältin oder Architekt/in, selbständige/r Landwirt/in oder ein/e andere/r Selbständige/r bzw. Unternehmer/in? --we: 1: Selbständige/r in einem Freien Beruf, z.B. Arzt/Ärztin, Rechtsanwalt/-anwältin, Architekt/in 2: Selbständige/r Landwirt/in 3: sonstige/r Selbständige/r oder Unternehmer/in **BUTTONS: verweigert (-97), weiß nicht (-98)** --af: **goto 26115** --end--
26115	--va: **etselb3** --fn: **26115** --vb: Art der Selbständigkeit zu Beginn --fr: Welche Art der Selbständigkeit war das zu Beginn? --in: <<Vorgaben vorlesen.>> --we: **if (h_etappe = 8)** 1: eine Ich-AG (Existenzgründungszuschuss, von 1/2003 bis 8/2006) **if (h_etappe = 8)** 2: eine durch Überbrückungsgeld geförderte Selbständigkeit (bis 8/2006) 3: eine durch Gründungszuschuss geförderte Selbstständigkeit (ab 8/2006) 4: eine nicht-geförderte Selbstständigkeit **BUTTONS: verweigert (-97), weiß nicht (-98)** --af: **goto 26121a** --end--

26121a	--va: **ettyp** --fn: **26121a** --vb: Beschäftigtentyp --fr: [AUTO] Beschäftigtentyp --we: 1: Arbeiter / Angestellte / Beamte / Soldaten / nicht zuordenbar 2: Zeit- / Saisonarbeiter 3: 2. Arbeitsmarkt / Ausbildungstätigkeiten 4: Selbständige / Mithelfende / Freie Mitarbeiter --ac: **autoif ((26111 = 1 to 4, -97, -98) & (26119 <> 1, 2) & 26120 <> 1 & 26121 <> 1)) 26121a = 1** **autoif (26120 = 1 OR 26121 = 1) 26121a = 2** **autoif (26111 = 8 OR (26119 = 1, 2)) 26121a = 3** **autoif (26111 = 5, 6, 7) 26121a = 4** **autoif (26121a) h_ettyp = 26121a** --af: **if (h_etauto = 0) goto 26122** **if (h_etauto = 1) goto 26123** --end--
26122	--va: **etstdat (etstm / etstj)** --fn: **26122** --vb: Start Erwerbsepisode --fr: **if (((h_ettyp = 1) & (h_etepi = 1, 2, 4)) OR h_etkurz = 1)** Von wann bis wann haben Sie diese Tätigkeit beim gleichen Arbeitgeber ausgeübt? **if (26120 = 1 & (h_etepi = 1, 2, 4))** Von wann bis wann haben Sie als Zeitarbeiter/in bei der gleichen Zeitarbeitsfirma gearbeitet? **if (26121 = 1 & (h_etepi = 1, 2, 4))** Von wann bis wann haben Sie diese Tätigkeit als Saisonarbeiter/in ausgeübt? Wenn Sie diese Tätigkeit einmal für mindestens eine komplette Saison unterbrochen haben, möchten wir hier nur den Zeitraum bis zu dieser Unterbrechung aufnehmen. **if (26119 = 1 & (h_etepi = 1, 2, 4))** Von wann bis wann haben Sie diese ABM-Stelle gehabt? **if (26119 = 2 & (h_etepi = 1, 2, 4))** Von wann bis wann haben Sie diesen Ein-Euro-Job bzw. diese Arbeitsgelegenheit gehabt? **if (26111 = 5 & (h_etepi = 1, 2, 4))** Von wann bis wann haben Sie diese Tätigkeit selbstständig ausgeübt?

	if (26111 = 6 & (h_etepi = 1, 2, 4)) Von wann bis wann haben Sie diese Tätigkeit als mithelfende/r Familienangehörige/r ausgeübt? **if (26111 = 7 & (h_etepi = 1, 2, 4))** Von wann bis wann haben Sie diese Tätigkeit als freie/r Mitarbeiter/in ausgeübt? **if (26118 = 1 & (h_etepi = 1, 2, 4) & h_etkurz = 0)** Von wann bis wann haben Sie dieses Volontariat gemacht? **if (26118 = 2 & (h_etepi = 1, 2, 4) & h_etkurz = 0)** Von wann bis wann haben Sie dieses Referendariat bzw. Vikariat gemacht? **if (26118 = 3 & (h_etepi = 1, 2, 4) & h_etkurz = 0)** Von wann bis wann haben Sie dieses Traineeprogramm gemacht? **if (26118 = 4 & (h_etepi = 1, 2, 4) & h_etkurz = 0)** Von wann bis wann haben Sie dieses Anerkennungsjahr gemacht? **if (26118 = 5 & (h_etepi = 1, 2, 4) & h_etkurz = 0)** Von wann bis wann haben Sie dieses pharmazeutische Praktikum gemacht? **if (26118 = 6 & (h_etepi = 1, 2, 4) & h_etkurz = 0)** Von wann bis wann haben Sie diese Stelle als Arzt im Praktikum gehabt? **if ((26118 = 7, 8) & (h_etepi = 1, 2, 4) & h_etkurz = 0)** Von wann bis wann haben Sie diese Stelle als studentische Hilfskraft gehabt? **if ((26118 = 9, -97, -98) & (h_etepi = 1, 2, 4) & h_etkurz = 0)** Von wann bis wann haben Sie dieses Praktikum gemacht? **if (h_etepi = 3)** Seit wann üben Sie diese Nebentätigkeit aus? --in: **if (26121 = 1)** <<Achtung, Saisonarbeiter arbeiten meist nur in bestimmen Monaten des Jahres. Wir wollen hier aber den gesamten Zeitraum aufnehmen, vom Beginn der Phase, in der die ZP immer wieder jedes Jahr als Saisonarbeiter tätig war, bis zum Ende der Phase. Erinnert sich ZP nur an Jahreszeiten, bitte folgende Nummern eingeben: 21=Jahresanfang/Winter, 24=Frühjahr/Ostern, 27=Jahresmitte/Sommer, 30=Herbst, 32=Jahresende>> **if (26121 <> 1)** << Erinnert sich ZP nur an Jahreszeiten, bitte folgende Nummern eingeben: 21=Jahresanfang/Winter, 24=Frühjahr/Ostern,

	27=Jahresmitte/Sommer, 30=Herbst, 32=Jahresende>> --we: von Monat ____ Jahr _____ **BUTTONS: verweigert (-97), weiß nicht (-98)** --ra: **(20112(gebm/gebj) + 168) to 20102(intm/intj)** --ac: **autoif (h_etepi = 3) h_dauertan = 1** **autoif (h_etepi = 3) 26124 = 1** **autoif (h_etepi = 3) 26123 = 20102(intm/intj)** --af: **if (h_etepi = 1, 2, 4) goto 26123** **if (h_etepi = 3) goto 26125** --end--
26123	--va: **etenddat (etendm / etendj)** --fn: **26123** --vb: Ende Erwerbsepisode --fr: **if (h_etauto = 0)** **[NCS]** (Bis wann haben Sie das gemacht) **if (h_etauto = 1)** Bis wann haben Sie diese Tätigkeit beim gleichen Arbeitgeber ausgeübt? --in: <<Erinnert sich ZP nur an Jahreszeiten, bitte folgende Nummern eingeben: 21=Jahresanfang/Winter, 24=Frühjahr/Ostern, 27=Jahresmitte/Sommer, 30=Herbst, 32=Jahresende>> --we: bis Monat ____ Jahr _____ **BUTTONS: verweigert (-97), weiß nicht (-98), bis heute (-5)** --ac: **autoif (26123 = -5) h_dauertan = 1** **autoif (26123 = 20102(intm/intj)) h_dauertan = 2** **autoif (26123 > 0 & 26123 < 20102(intm/intj)) h_dauertan = 3** **autoif (26123 = -97, -98) h_dauertan = 4** **autoif (26123 = -5) 26124 = 1** **autoif (26123 = -5) 26123 = 20102(intm/intj)**

	--af: **if ((h_dauertan = 1, 3, 4) & h_etkurz = 0) goto 26125** **if ((h_dauertan = 1, 3, 4) & h_etkurz = 1) goto 26126** **if (h_dauertan = 2) goto 26124** --end--
26124	--va: **etiz** --fn: **26124** --vb: Andauern der Erwerbsepisode --fr: **if (26121 = 1)** Und sind Sie heute noch immer Saisonarbeiter/in? **if (26121 <> 1)** Und machen Sie das heute immer noch? --we: 1: ja 2: nein, im Interviewmonat beendet **BUTTONS: verweigert (-97), weiß nicht (-98)** --ac: **autoif (26124 = 1) h_dauertan = 1** --af: **if (h_etkurz = 0) goto 26125** **if (h_etkurz = 1) goto 26126** --end--
26125	--va: **etvt1** --fn: **26125** --vb: Stellenumfang zu Beginn --fr: Wenn Sie sich an den Beginn dieser Tätigkeit im **<26122>** zurückerinnern, haben Sie da Vollzeit oder Teilzeit gearbeitet? --we: 1: Vollzeit 2: Teilzeit **BUTTONS: verweigert (-97), weiß nicht (-98)** --af: **goto 26126** --end--

26126	--va: **etazv** --fn: **26126** --vb: vertragliche/reale Arbeitszeit Beginn der Tätigkeit --fr: **if ((h_ettyp = 1, 2, 3) & 26121 <> 1 & h_etkurz = 0)** Wie viele Stunden pro Woche betrug Ihre !!vertraglich vereinbarte!! Arbeitszeit zu Beginn dieser Tätigkeit, also im **<26122>**? **if (h_ettyp = 4 OR h_etkurz = 1)** Wie viele Stunden pro Woche betrug Ihre durchschnittliche Arbeitszeit zu Beginn dieser Tätigkeit, also im **<26122>**? **if (26121 = 1)** Wie viele Stunden pro Woche betrug Ihre durchschnittliche Arbeitszeit in der Saison zu Beginn Ihrer Tätigkeit, also im **<26122>**? --in: **if (h_etkurz = 0)** <<Es sind zwei Dezimalstellen zugelassen! Bei Lehrer/innen, Lehramtsreferendar/innen ist nicht das Lehrdeputat, sondern die gesamte Stelle gemeint.>> **if (h_etkurz = 1)** <<Es sind zwei Dezimalstellen zugelassen! >> --we: OFFEN: _ _,_ _ Stunden pro Woche 94: mehr als 90 Stunden pro Woche 95: keine festgelegte Arbeitszeit **BUTTONS: verweigert (-97), weiß nicht (-98)** --ra: **0 to 90, 94, 95, -97, -98** --ac: **autoif () h_akt = 3** **autoif (26124 = 1) h_akt = 1** **autoif (26124 <> 1 & (26123 >= 20102(intm/intj) – 12)) h_akt = 2** **autoif (26124 <> 1 & 26123(etendm) < 0 & 26123(etendj) = 20102(intj)) h_akt = 2** **autoif (26124 <> 1 & 26123(etendm) < 0 & 26123(etendj) = (20102(intj) – 1) & 20102(intm) < 7) h_akt = 2** --af: **if (26126 = 51 to 90, 94) goto 26127** **if ((26126 < 51 OR 26126 = 95) & h_etkurz = 0) goto 26128** **if ((26126 < 51 OR 26126 = 95) & h_etkurz = 1 & (h_akt = 1, 2)) goto 26130** **if ((26126 < 51 OR 26126 = 95) & h_etkurz = 1 & h_akt = 3) goto 26160** --end--

26127	--va: **etazvk** --fn: **26127** --vb: Arbeitszeit zu Beginn der Tätigkeit: mehr als 50 Std. --fr: Sie haben angegeben, dass Ihre Arbeitszeit mehr als 50 Stunden betrug. Ist das korrekt? --we: 1: Angabe korrekt 2: Angabe korrigieren --af: **if (26127 = 1& h_etkurz = 0) goto 26128** **if (26127 = 1& h_etkurz = 1 & (h_akt = 1, 2)) goto 26130** **if (26127 = 1& h_etkurz = 1 & h_akt = 3) goto 26160** **if (26127 = 2) goto 26126** --end--
26128	--va: **etvt2** --fn: **26128** --vb: Stellenumfang am Ende/heute --fr: **if (h_akt = 1)** Und wie ist das heute? Arbeiten Sie zur Zeit Vollzeit oder Teilzeit? **if (h_akt = 2, 3)** Und wie war das am Ende dieser Tätigkeit im **<26123>**? Haben Sie da Vollzeit oder Teilzeit gearbeitet? --we: 1: Vollzeit 2: Teilzeit **BUTTONS: verweigert (-97), weiß nicht (-98)** --af: **if ((h_akt = 1, 2) & 26121 = 1) goto 26130** **if ((h_akt = 1, 2) & 26121 <> 1) goto 26129** **if (h_akt = 3) goto 26140** --end--

26129	--va: **etazv2** --fn: **26129** --vb: vertragliche Arbeitszeit derzeit/am Ende --fr: **if (h_akt = 1)** Wie viele Stunden pro Woche beträgt Ihre !!vertraglich vereinbarte!! Arbeitszeit derzeit? **if (h_akt = 2)** Wie viele Stunden pro Woche betrug Ihre !!vertraglich vereinbarte!! Arbeitszeit am Ende dieser Tätigkeit, also im **<26123>**? --in: <<Es sind zwei Dezimalstellen zugelassen! Bei Lehrer/innen, Lehramtsreferendar/innen ist nicht das Lehrdeputat, sondern die gesamte Stelle gemeint.>> --we: OFFEN: _ _,_ _ Stunden pro Woche 94: mehr als 90 Stunden pro Woche 95: keine festgelegte Arbeitszeit **BUTTONS: verweigert (-97), weiß nicht (-98)** --ra: **0 to 90, 94, 95, -97, -98** --af: **if (26129 = 51 to 90, 94) goto 26129a** **if ((26129 < 51 OR 26129 = 95) goto 26130** --end--
26129a	--va: **etazvk2** --fn: **26129a** --vb: vertragliche Arbeitszeit derzeit/am Ende: mehr als 50 Std. --fr: **if (h_akt = 1)** Sie haben angegeben, dass Ihre Arbeitszeit mehr als 50 Stunden beträgt. Ist das korrekt? **if (h_akt = 2)** Sie haben angegeben, dass Ihre Arbeitszeit mehr als 50 Stunden betrug. Ist das korrekt? --we: 1: Angabe korrekt 2: Angabe korrigieren --af: **if (26129a = 1) goto 26130** **if (26129a = 2) goto 26129** --end--

26130	--va: **etazr** --fn: **26130** --vb: Tatsächliche Wochenarbeitszeit derzeit/am Ende --fr: **if (h_akt = 1)** Und wie viele Stunden pro Woche arbeiten Sie dort derzeit !!tatsächlich!!? **if (h_akt = 2)** Und wie viele Stunden pro Woche haben Sie am Ende dieser Tätigkeit, also im **<26123>** !!tatsächlich!! gearbeitet? --in: **if (h_etkurz = 0)** <<Es sind zwei Dezimalstellen zugelassen! Bei Lehrer/innen, Lehramtsreferendar/innen ist nicht das Lehrdeputat, sondern die gesamte Arbeitszeit gemeint.>> **if (h_etkurz = 1)** <<Es sind zwei Dezimalstellen zugelassen! >> --we: OFFEN: _ _,_ _ Stunden pro Woche 94: mehr als 90 Stunden pro Woche 95: keine festgelegte Arbeitszeit **BUTTONS: verweigert (-97), weiß nicht (-98)** --ra: **0 to 90, 94, 95, -97, -98** --af: **if ((h_ettyp = 1, 2) & h_etkurz = 0) goto 26133** **if ((h_ettyp = 3, 4) & h_etkurz = 0) goto 26140** **if (h_etkurz = 1) goto 26160** --end--

26133	--va: **etueb** --fn: **26133** --vb: Überstunden --fr: **if (h_akt = 1)** Kommt es bei Ihrer Tätigkeit als **<26109>** vor, dass Sie Überstunden leisten? **if (h_akt = 2)** Kam es bei Ihrer Tätigkeit als **<26109>** vor, dass Sie Überstunden geleistet haben? --we: 1: ja 2: nein **BUTTONS: verweigert (-97), weiß nicht (-98)** --af: **if (26133 = 1) goto 26134** **if (26133 = 2, -97, -98) goto 26140** --end--
26134	--va: **etuebv** --fn: **26134** --vb: Art der Abgeltung von Überstunden --fr: **if (h_akt = 1)** Werden Ihre Überstunden in der Regel abgefeiert, bezahlt oder gar nicht abgegolten? **if (h_akt = 2)** Wurden Ihre Überstunden in der Regel abgefeiert, bezahlt oder gar nicht abgegolten? --we: 1: abgefeiert 2: Teils abgefeiert/teils bezahlt 3: Bezahlt 4: Gar nicht abgegolten **BUTTONS: verweigert (-97), weiß nicht (-98)** --af: **if (h_akt = 1) goto 26135** **if (h_akt = 2) goto 26140** --end--

26135	--va: **etuem** --fn: **26135** --vb: Überstunden letzter Monat --fr: Wie war das im letzten Monat? Haben Sie da Überstunden geleistet? --we: 1: ja 2: nein **BUTTONS: verweigert (-97), weiß nicht (-98)** --af: **if (26135 = 1) goto 26136** **if (26135 = 2, -97, -98) goto 26140** --end--
26136	--va: **etueanz** --fn: **26136** --vb: Anzahl Überstunden letzter Monat --fr: Wie viele Überstunden waren das? --we: OFFEN: _ _ Stunden **BUTTONS: verweigert (-97), weiß nicht (-98), mehr als 90 Stunden (-6)** --ra: **0 to 90, -6, -97, -98** --af: **goto 26140** --end--

26140	--va: **etab** --fn: **26140** --vb: Art der erforderlichen Ausbildung --fr: **if (26120 <> 1 & 26121 <> 1)** Welche Art von Ausbildung ist für die Ausübung dieser Tätigkeit in der Regel erforderlich? **if (26120 = 1)** Welche Art von Ausbildung ist für Ihre Einsätze überwiegend erforderlich? **if (26121 = 1)** Welche Art von Ausbildung ist für Ihre Arbeit als Saisonarbeiter/in überwiegend erforderlich? --in: **if (h_etappe = 8)** <<Vorgaben vorlesen.>> **if (h_etappe = 6)** <<Vorgaben vorlesen bis Zielperson zustimmt.>> --we: 1: keine Ausbildung 2: eine Anlernausbildung 3: eine abgeschlossene berufliche Ausbildung 4: eine abgeschlossene Fachschulausbildung 5: ein Meister- oder Technikerabschluss 6: ein abgeschlossenes Hochschulstudium (Fachhochschule oder Hochschule) 7: eine Promotion oder Habilitation **BUTTONS: verweigert (-97), weiß nicht (-98)** --af: **if ((h_ettyp = 1, 2) & (h_akt = 1, 2) & (h_etappe = 8 OR (h_etappe = 6 & h_etkurz = 0))) goto 26141** **if ((h_ettyp = 1, 2) & h_akt = 3 & (h_etappe = 8 OR (h_etappe = 6 & h_etkurz = 0))) goto 26145** **if ((h_ettyp = 3, 4) OR (h_etappe = 6 & h_etkurz = 1)) goto 26147** --end--
	--st: **Fragen an aktuell oder im letzten Jahr Erwerbstätige** --end--
26141	--va: **wb_betrieb1** --fn: **26141** --vb: Weiterbildung im Betrieb: Betriebsvereinbarung --fr: **if (h_akt = 1 & h_ettyp = 1)** Nun geht es um Ihre berufliche Fortbildung während Ihrer Tätigkeit als **<26109>** von **<26122>** bis heute. Gibt es in Ihrem Betrieb eine Betriebsvereinbarung über Weiterbildung? **if (h_akt = 1 & 26120 = 1)** Nun geht es um Ihre berufliche Fortbildung während Ihrer Tätigkeit als Zeitarbeiter/in von

	<26122> bis heute. Gibt es in Ihrer Zeitarbeitsfirma eine Betriebsvereinbarung über Weiterbildung? **if (h_akt = 1 & 26121 = 1)** Nun geht es um Ihre berufliche Fortbildung während Ihrer Tätigkeit als Saisonarbeiter/in von **<26122>** bis heute. Gibt es in Ihrem Betrieb eine Betriebsvereinbarung über Weiterbildung? **if (h_akt = 2 & h_ettyp = 1)** Nun geht es um Ihre berufliche Fortbildung während Ihrer Tätigkeit als **<26109>** von **<26122>** bis **<26123>**. Gab es in dem Betrieb, in dem Sie beschäftigt waren, eine Betriebsvereinbarung über Weiterbildung? **if (h_akt = 2 & 26120 = 1)** Nun geht es um Ihre berufliche Fortbildung während Ihrer Tätigkeit als Zeitarbeiter/in von **<26122>** bis **<26123>**. Gab es in Ihrer Zeitarbeitsfirma eine Betriebsvereinbarung über Weiterbildung? **if (h_akt = 2 & 26121 = 1)** Nun geht es um Ihre berufliche Fortbildung während Ihrer Tätigkeit als Saisonarbeiter/in von **<26122>** bis **<26123>**. Gab es in dem Betrieb, in dem Sie überwiegend gearbeitet haben, eine Betriebsvereinbarung über Weiterbildung? --we: 1: ja 2: nein **BUTTONS: verweigert (-97), weiß nicht (-98)** --af: **goto 26142** --end--
26142	--va: **wb_betrieb2** --fn: **26142** --vb: Weiterbildung im Betrieb: Planung --fr: **if (h_akt = 1)** Gibt es dort eine regelmäßige Weiterbildungsplanung für die Mitarbeiter? **if (h_akt = 2)** Gab es dort eine regelmäßige Weiterbildungsplanung für die Mitarbeiter? --we: 1: ja 2: nein **BUTTONS: verweigert (-97), weiß nicht (-98)** --af: **goto 26143** --end--

26143	--va: **wb_betrieb3** --fn: **26143** --vb: Weiterbildung im Betrieb: Finanzierung --fr: **if (h_akt = 1)** Werden von Ihrem Betrieb Kurse oder Lehrgänge angeboten oder finanziert? **if (h_akt = 2)** Wurden von dem Betrieb Kurse oder Lehrgänge angeboten oder finanziert? --we: 1: ja 2: nein **BUTTONS: verweigert (-97), weiß nicht (-98)** --af: **goto 26144** --end--
26144	--va: **wb_betrieb4** --fn: **26144** --vb: Weiterbildung im Betrieb: Zuständiger --fr: **if (h_akt = 1)** Gibt es dort eine für Bildung oder Weiterbildung zuständige Person, Einheit oder Abteilung? **if (h_akt = 2)** Gab es dort eine für Bildung oder Weiterbildung zuständige Person, Einheit oder Abteilung? --we: 1: ja 2: nein **BUTTONS: verweigert (-97), weiß nicht (-98)** --af: **goto 26145** --end--
	--st: **Ende Fragen an aktuell oder im letzten Jahr Erwerbstätige** --end--

26145	--va: **etwb1** --fn: **26145** --vb: Berufliche Fortbildung: Angebot von Arbeitszeit freizustellen --fr: **if (h_akt = 1)** Hat Ihnen Ihr derzeitiger Arbeitgeber angeboten, Sie für den Besuch von Lehrgängen und Kursen von der Arbeitszeit freizustellen? **if (h_akt = 2)** Hat Ihnen Ihr damaliger Arbeitgeber angeboten, Sie für den Besuch von Lehrgängen und Kursen von der Arbeitszeit freizustellen? **if (h_akt = 3 & h_ettyp = 1)** Nun geht es um Ihre berufliche Fortbildung während Ihrer Tätigkeit als **<26109>** von **<26122>** bis **<26123>**. Hat Ihnen Ihr damaliger Arbeitgeber angeboten, Sie für den Besuch von Lehrgängen und Kursen von der Arbeitszeit freizustellen? **if (h_akt = 3 & 26120 = 1)** Nun geht es um Ihre berufliche Fortbildung während Ihrer Tätigkeit als Zeitarbeiter/in von **<26122>** bis **<26123>**. Hat Ihnen Ihr damaliger Arbeitgeber angeboten, Sie für den Besuch von Lehrgängen und Kursen von der Arbeitszeit freizustellen? **if (h_akt = 3 & 26121 = 1)** Nun geht es um Ihre berufliche Fortbildung während Ihrer Tätigkeit als Saisonarbeiter/in von **<26122>** bis **<26123>**. Hat Ihnen Ihr damaliger Arbeitgeber angeboten, Sie für den Besuch von Lehrgängen und Kursen von der Arbeitszeit freizustellen? --we: 1: ja 2: nein **BUTTONS: verweigert (-97), weiß nicht (-98)** --af: **goto 26146** --end--

26146	--va: **etwb2** --fn: **26146** --vb: Berufliche Fortbildung: Angebot der finanziellen Unterstützung --fr: **if (h_akt = 1)** Hat Ihr derzeitiger Arbeitgeber angeboten, Ihnen den Besuch von Lehrgängen und Kursen zu bezahlen, einen Zuschuss zu geben oder Sie dabei anderweitig finanziell zu unterstützen? **if (h_akt = 2, 3)** Hat Ihr damaliger Arbeitgeber angeboten, Ihnen den Besuch von Lehrgängen und Kursen zu bezahlen, einen Zuschuss zu geben oder Sie dabei anderweitig finanziell zu unterstützen? --we: 1: ja 2: nein **BUTTONS: verweigert (-97), weiß nicht (-98)** --af: **goto 26147** --end--
26147	--va: **etfwb** --fn: **26147** --vb: Besuch von Lehrgängen oder Kursen --fr: **if (h_akt = 1 & h_ettyp = 1)** Haben Sie während Ihrer Tätigkeit als **<26109>** von **<26122>** bis heute Lehrgänge oder Kurse besucht, von denen Sie bisher noch nicht berichtet haben? **if ((h_akt = 2, 3) & h_ettyp = 1)** Haben Sie während Ihrer Tätigkeit als **<26109>** von **<26122>** bis **<26123>** Lehrgänge oder Kurse besucht, von denen Sie bisher noch nicht berichtet haben? **if (h_akt = 1 & (h_ettyp = 2, 3, 4))** Haben Sie während Ihrer Tätigkeit von **<26122>** bis heute Lehrgänge oder Kurse besucht, von denen Sie bisher noch nicht berichtet haben? **if ((h_akt = 2, 3) & (h_ettyp = 2, 3, 4))** Haben Sie während Ihrer Tätigkeit von **<26122>** bis **<26123>** Lehrgänge oder Kurse besucht, von denen Sie bisher noch nicht berichtet haben? --we: 1: ja 2: nein **BUTTONS: verweigert (-97), weiß nicht (-98)** --ac: **autoif (26147 = 1) h_kursherk = 26108** **autoif (26147 = 1) h_kursstart = 26122**

	autoif (26147 = 1) h_kursende = 26123 **autoif (26147 = 1) h_kursdauertan = 26124** **autoif (26147 = 1 & (26118 <> 1 to 6, 9) & (26119 <> 1, 2)) h_kursaktiv = 260** **autoif (26147 = 1 & 26118 = 1) h_kursaktiv = 261** **autoif (26147 = 1 & 26118 = 3) h_kursaktiv = 262** **autoif (26147 = 1 & 26118 = 4) h_kursaktiv = 263** **autoif (26147 = 1 & 26118 = 5) h_kursaktiv = 264** **autoif (26147 = 1 & 26118 = 6) h_kursaktiv = 265** **autoif (26147 = 1 & 26118 = 9) h_kursaktiv = 266** **autoif (26147 = 1 & 26119 = 1) h_kursaktiv = 267** **autoif (26147 = 1 & 26119 = 2) h_kursaktiv = 268** **autoif (26147 = 1 & 26118 = 2) h_kursaktiv = 269** --af: **if (26147 = 1 & (h_akt = 1, 2)) goto 35100Z** **if (26147 = 1 & h_akt = 3 & h_etauto = 0) goto 26160** **if (26147 = 1 & h_akt = 3 & h_etauto = 1) goto 26179** **if ((26147 = 2, -97, -98) & h_etauto = 0) goto 26160** **if ((26147 = 2, -97, -98) & h_etauto = 1) goto 26179** --end--

26160	--va: **etinaus** --fn: **26160** --vb: Arbeitsstätte im In-/Ausland --fr: **if (h_akt = 1 & ((h_ettyp <> 2 & 26111 <> 5) OR h_etkurz = 1))** Wo befindet sich Ihre Arbeitsstätte, in Deutschland oder im Ausland? **if ((h_akt = 2, 3) & ((h_ettyp <> 2 & 26111 <> 5) OR h_etkurz = 1))** Wo befand sich Ihre Arbeitsstätte, in Deutschland oder im Ausland? **if (h_akt = 1 & h_ettyp = 2)** Wo sind Sie überwiegend eingesetzt, in Deutschland oder im Ausland? **if ((h_akt = 2, 3) & h_ettyp = 2)** Wo waren Sie überwiegend eingesetzt, in Deutschland oder im Ausland? **if (h_akt = 1 & 26111 = 5)** Wo befindet sich Ihr Unternehmen, in Deutschland oder im Ausland? **if ((h_akt = 2, 3) & 26111 = 5)** Wo befand sich Ihr Unternehmen, in Deutschland oder im Ausland? --we: 1: in Deutschland 2: im Ausland **BUTTONS: verweigert (-97), weiß nicht (-98)** --af: **if (26160 = 1) goto 26161** **if (26160 = 2) goto 26164** **if ((26160 = -97, -98) & h_etkurz = 0) goto 26166** **if ((26160 = -97, -98) & h_etkurz = 1) goto 26201Z** --ef: **Modul35: 35102 = 260 to 269 & h_etauto = 0** --end--

26161	--va: **etgem** --fn: **26161** --vb: Ort der Arbeitsstätte --fr: **if (h_akt = 1 & ((h_ettyp <> 2 & 26111 <> 5) OR h_etkurz = 1))** Können Sie mir den Ort bzw. die Gemeinde nennen, in dem sich Ihre Arbeitsstätte befindet? **if ((h_akt = 2, 3) & ((h_ettyp <> 2 & 26111 <> 5) OR h_etkurz = 1))** Können Sie mir den Ort bzw. die Gemeinde nennen, in dem sich Ihre Arbeitsstätte befand? **if (h_akt = 1 & h_ettyp = 2)** Können Sie mir den Ort bzw. die Gemeinde nennen, in dem Sie überwiegend eingesetzt sind? **if ((h_akt = 2, 3) & h_ettyp = 2)** Können Sie mir den Ort bzw. die Gemeinde nennen, in dem Sie überwiegend eingesetzt waren? **if (h_akt = 1 & 26111 = 5)** Können Sie mir den Ort bzw. die Gemeinde nennen, in dem sich Ihr Unternehmen befindet? **if ((h_akt = 2, 3) & 26111 = 5)** Können Sie mir den Ort bzw. die Gemeinde nennen, in dem sich Ihr Unternehmen befand? --in: <<Bitte Ortsnamen aus Liste auswählen! Nach heutigem Gebietsstand zuordnen!>> --we: [Gemeindeliste] **BUTTONS: wechselnde Orte (-5), Ort nicht in Liste (-96), verweigert (-97), weiß nicht (-98)** --af: **if ((26161 <> -96, 1011) & h_etkurz = 0) goto 26166** **if ((26161 <> -96, 1011) & h_etkurz = 1) goto 26201Z** **if (26161 = 1011) goto 26163b** **if (26161 = -96) goto 26162** --end--

26162	--va: **etgem2** --fn: **26162** --vb: Ort der Arbeitsstätte, offen --fr: Dieser Ort kommt nicht in unserer Liste vor. Damit wir den Ortsnamen in unsere Liste aufnehmen können, nennen Sie mir bitte noch einmal den Ort genau! --in: <<Bitte Ortsnamen in korrekter Schreibweise erfassen.>> --we: OFFEN: _____ **BUTTONS: verweigert (-97), weiß nicht (-98)** --af: **goto 26163** --end--
26163	--va: **etbl** --fn: **26163** --vb: Bundesland der Arbeitsstätte --fr: In welchem Bundesland liegt dieser Ort? --in: <<Nicht vorlesen, zutreffenden Code markieren. Bei Unsicherheiten: gemeint ist heutiges Bundesland.>> --we: 1: Schleswig-Holstein 2: Hamburg 3: Niedersachsen 4: Bremen 5: Nordrhein-Westfalen 6: Hessen 7: Rheinland-Pfalz 8: Baden-Württemberg 9: Bayern 10 :Saarland 11: Berlin(Gesamt) 12: Brandenburg 13: Mecklenburg-Vorpommern 14: Sachsen 15: Sachsen-Anhalt 16: Thüringen **BUTTONS: verweigert (-97), weiß nicht (-98)** --af: **if (26163 = 11) goto 26163b** **if (26163 <> 11 & h_etkurz = 0) goto 26166** **if (26163 <> 11 & h_etkurz = 1) goto 26201Z** --end--

26163b	--va: **etortb** --fn: **26163b** --vb: Arbeitsstätte in Berlin --fr: Um welchen Berliner Bezirk handelt/handelte es sich dabei? --in: <<Vorgaben nicht vorlesen. Falls Doppelbezeichnungen genannt werden (z.B. Friedrichshain-Kreuzberg), bitte nachfragen, um welchen der beiden Bezirke es sich handelt. Falls Bezeichnungen genannt werden, die nicht in der Liste vorhanden sind (z.B. Mahlsdorf, Moabit, Rudow usw.), bitte nachfragen: „Und zu welchem Bezirk gehört das?“>> --we: 1: Charlottenburg 2: Friedrichshain 3: Hellersdorf 4: Hohenschönhausen 5: Köpenick 6: Kreuzberg 7: Lichtenberg 8: Marzahn 9: Mitte 10: Neukölln 11: Pankow 12: Prenzlauer Berg 13: Reinickendorf 14: Schöneberg 15: Spandau 16: Steglitz 17: Tempelhof 18: Tiergarten 19: Treptow 20: Wedding 21: Weißensee 22: Wilmersdorf 23: Zehlendorf **BUTTONS: Bezirk nicht in Liste (-96), verweigert (-97), weiß nicht (-98)** --af: **if (26163b = 9) goto 26163c** **if (26163b = 11) goto 26163d** **if (26163b = 7) goto 26163e** **if ((26163b <> 7, 9, 11) & h_etkurz = 0) goto 26166** **if ((26163b <> 7, 9, 11) & h_etkurz = 1) goto 26201Z** --end--

26163c	--va: **etortb9** --fn: **26163c** --vb: Arbeitsstätte in Berlin Mitte --fr: Der heutige Bezirk Mitte setzt sich ja aus den früheren Bezirken Mitte, Tiergarten und Wedding zusammen. Um welchen dieser Bezirke handelt es sich: um Mitte, Tiergarten oder Wedding? --we: 9: Mitte 18: Tiergarten 20: Wedding **BUTTONS: verweigert (-97), weiß nicht (-98)** --ra: **9, 18, 20, -97, -98** --ac: **autoif (26163c > 0) 26163b = 26163c** --af: **if (h_etkurz = 0) goto 26166** **if (h_etkurz = 1) goto 26201Z** --end--
26163d	--va: **etortb11** --fn: **26163d** --vb: Arbeitsstätte in Berlin Pankow --fr: Der heutige Bezirk Pankow setzt sich ja aus den früheren Bezirken Pankow, Prenzlauer Berg und Weißensee zusammen. Um welchen dieser Bezirke handelt es sich: um Pankow, Prenzlauer Berg oder Weißensee? --we: 11: Pankow 12: Prenzlauer Berg 21: Weißensee **BUTTONS: verweigert (-97), weiß nicht (-98)** --ra: **11, 12, 21, -97, -98** --ac: **autoif (26163d > 0) 26163b = 26163d** --af: **if (h_etkurz = 0) goto 26166** **if (h_etkurz = 1) goto 26201Z** --end--

26163e	--va: **etortb7** --fn: **26163e** --vb: Arbeitsstätte in Berlin Lichtenberg --fr: Der heutige Bezirk Lichtenberg setzt sich ja aus den früheren Bezirken Lichtenberg und Hohenschönhausen zusammen. Um welchen dieser Bezirke handelt es sich: um Lichtenberg oder Hohenschönhausen? --we: 4: Hohenschönhausen 7: Lichtenberg **BUTTONS: verweigert (-97), weiß nicht (-98)** --ra: **4, 7, -97, -98** --ac: **autoif (26163e > 0) 26163b = 26163e** --af: **if (h_etkurz = 0) goto 26166** **if (h_etkurz = 1) goto 26201Z** --end--
26164	--va: **etland** --fn: **26164** --vb: Land der Arbeitsstätte --fr: **if (h_akt = 1)** In welchem Land ist das? **if (h_akt = 2, 3)** In welchem Land war das? --in: <<Bitte Ländernamen aus Liste auswählen.>> --we: [Länderliste] **BUTTONS: Land nicht in Liste (-96), verweigert (-97), weiß nicht (-98)** --af: **if (26164 = -96) goto 26165** **if (26164 <> -96 & h_etkurz = 0) goto 26166** **if (26164 <> -96 & h_etkurz = 1) goto 26201Z** --end--

26165	--va: **etlands** --fn: **26165** --vb: Land der Arbeitsstätte (offen) --fr: Dieses Land kommt nicht in unserer Liste vor. Damit wir es in unsere Liste aufnehmen können, nennen Sie mir bitte noch einmal dieses Land genau. --in: <<Bitte Namen des Landes genau und in korrekter Schreibweise erfassen.>> --we: OFFEN: _____ **BUTTONS: verweigert (-97), weiß nicht (-98)** --af: **if (h_etkurz = 0) goto 26166** **if (h_etkurz = 1) goto 26201Z** --end--
26166	--va: **etbra** --fn: **26166** --vb: Wirtschaftszweig --fr: **if (h_ettyp <> 2 & (26111 <> 5, 7) & h_akt = 1)** Zu welcher Branche bzw. zu welchem Wirtschaftszweig gehört der Betrieb, in dem Sie tätig sind? **if (h_ettyp <> 2 & (26111 <> 5, 7) & (h_akt = 2, 3))** Zu welcher Branche bzw. zu welchem Wirtschaftszweig gehörte der Betrieb, in dem Sie tätig waren? **if (h_ettyp = 2 & h_akt = 1)** Zu welcher Branche bzw. zu welchem Wirtschaftszweig gehört der Betrieb, in dem Sie überwiegend eingesetzt sind? **if (h_ettyp = 2 & (h_akt = 2, 3))** Zu welcher Branche bzw. zu welchem Wirtschaftszweig gehörte der Betrieb, in dem Sie überwiegend eingesetzt waren? **if (26111 = 7 & h_akt = 1)** Zu welcher Branche bzw. zu welchem Wirtschaftszweig gehört der Auftraggeber, für den Sie überwiegend arbeiten? **if (26111 = 7 & (h_akt = 2, 3))** Zu welcher Branche bzw. zu welchem Wirtschaftszweig gehörte der Auftraggeber, für den Sie überwiegend gearbeitet haben? **if (26111 = 5 & h_akt = 1)** Zu welcher Branche bzw. zu welchem Wirtschaftszweig gehört Ihr Unternehmen?

	if (26111 = 5 & (h_akt = 2, 3)) Zu welcher Branche bzw. zu welchem Wirtschaftszweig gehörte Ihr Unternehmen? --in: <<Genau nachfragen, ob Produktionsbetrieb, Groß- oder Einzelhandel, welche Dienstleistung, die Art des Gewerbes. Z.B. nicht Industrie, sondern Elektroindustrie; nicht Handel, sondern Einzelhandel; nicht öffentlicher Dienst, sondern Krankenhaus. Mit Betrieb ist die örtliche Betriebseinheit gemeint.>> --we: OFFEN: _____ **BUTTONS: verweigert (-97), weiß nicht (-98)** --af: **if (26111 <> 5, 6) goto 26167** **if (26111 = 5, 6) goto 26169** --end--
26167	--va: **etoed** --fn: **26167** --vb: Öffentlicher Dienst --fr: **if ((h_ettyp = 1, 3) & h_akt = 1)** Sind Sie im öffentlichen Dienst beschäftigt? **if ((h_ettyp = 1, 3) & (h_akt = 2, 3))** Waren Sie da im öffentlichen Dienst beschäftigt? **if ((h_ettyp = 2 OR 26111 = 7) & h_akt = 1)** Sind Sie überwiegend im öffentlichen Dienst beschäftigt? **if ((h_ettyp = 2 OR 26111 = 7) & (h_akt = 2, 3))** Waren Sie da überwiegend im öffentlichen Dienst beschäftigt? --in: <<Bei Unklarheiten: Bei einer Beschäftigung im öffentlichen Dienst ist der Arbeitgeber in der Regel die Gemeinde, der Kreis, der Bezirk oder eine Behörde des Bundes oder der Länder. Zum öffentlichen Dienst gehören z.B. das Sozialamt, Jugendamt oder Finanzamt, Schulen oder öffentliche Krankenhäuser. >> --we: 1: ja 2: nein **BUTTONS: verweigert (-97), weiß nicht (-98)** --af: **if (h_ettyp = 2 OR 26111 = 7) goto 26168** **if (h_ettyp = 1, 3) goto 26169** --end--

26168	--va: **etlei** --fn: **26168** --vb: Anzahl Einsatzbetriebe --fr: **if (26120 = 1)** In wie vielen verschiedenen Betrieben waren Sie während Ihrer Tätigkeit als Zeitarbeiter/in von **<26122>** bis **<26123>** eingesetzt? **if (26121 = 1)** Für wie viele verschiedene Betriebe haben Sie während der Zeit von **<26122>** bis **<26123>**als Saisonarbeiter/in gearbeitet? **if (26111 = 7)** Für wie viele Auftraggeber haben Sie während Ihrer Tätigkeit als Freie/r Mitarbeiter/in von **<26122>** bis **<26123>** gearbeitet? --in: <<Bei Bedarf ungefähre Zahl schätzen lassen.>> --we: OFFEN: ___ Anzahl Betriebe -5: in keinem Betrieb eingesetzt **BUTTONS: verweigert (-97), weiß nicht (-98)** --af: **goto 26169** --end--
26169	--va: **etbg** --fn: **26169** --vb: Betriebsgröße --fr: **if (h_akt = 1 & 26120 <> 1 & 26121 <> 1 & (26111<> 5, 7))** Wie viele Personen, Sie selbst mit eingerechnet, sind in diesem Betrieb beschäftigt? **if ((h_akt = 2, 3) & 26120 <> 1 & 26121 <> 1 & (26111<> 5, 7))** Wie viele Personen, Sie selbst mit eingerechnet, waren in diesem Betrieb beschäftigt? **if (h_akt = 1 & 26120 = 1)** Wie viele Personen, Sie selbst mit eingerechnet, sind in der Zeitarbeitsfirma beschäftigt? **if ((h_akt = 2, 3) & 26120 = 1)** Wie viele Personen, Sie selbst mit eingerechnet, waren in der Zeitarbeitsfirma beschäftigt? **if (h_akt = 1 & (26121 = 1 OR 26111 = 7))** Wie viele Personen, Sie selbst mit eingerechnet, sind dort (in etwa) beschäftigt? **if ((h_akt = 2, 3) & (26121 = 1 OR 26111 = 7))** Wie viele Personen, Sie selbst mit eingerechnet, waren dort (in etwa) beschäftigt?

	if (h_akt = 1 & 26111 = 5) Wie viele Beschäftigte haben Sie in Ihrem Betrieb? **if ((h_akt = 2, 3) & 26111 = 5)** Wie viele Beschäftigte hatten Sie in Ihrem Betrieb (am Ende)? --in: <<Vorgaben nur bei Bedarf vorlesen. Mit Betrieb ist die örtliche Betriebseinheit gemeint. Der Button „keine Beschäftigten“ ist nur zu verwenden, wenn Selbstständige angeben, in ihrem Betrieb keine Beschäftigte außer sich selbst zu haben.>> --we: 1: 1 bis unter 5 2: 5 bis unter 10 3: 10 bis unter 20 4: 20 bis unter 50 5: 50 bis unter 100 6: 100 bis unter 200 7: 200 bis unter 250 8: 250 bis unter 500 9: 500 bis unter 1.000 10: 1.000 bis unter 2.000 11: 2.000 und mehr **BUTTONS: verweigert (-97), weiß nicht (-98), Keine Beschäftigten (0)** --af: **if (h_ettyp = 1, 2) goto 26179** **if (h_ettyp = 3 & h_akt = 1) goto 26182** **if (h_ettyp = 3 & (h_akt = 2, 3)) goto 26184** **if (h_ettyp = 4 & h_akt = 1) goto 26201** **if (h_ettyp = 4 & (h_akt = 2, 3)) goto 26216Z** --end--

26179	--va: **etfrist** --fn: **26179** --vb: Befristung --fr: **if (h_ettyp = 1)** Kommen wir zurück auf Ihre Tätigkeit als **<26109>.** Wenn Sie an den Beginn dieser Beschäftigung im **<26122>** zurückdenken, waren Sie da befristet oder unbefristet beschäftigt? **if (26120 = 1)** Kommen wir zurück auf Ihre Tätigkeit als Zeitarbeiter/in. Wenn Sie an den Beginn dieser Beschäftigung im **<26122>** zurückdenken, waren Sie da befristet oder unbefristet beschäftigt? **if (26121 = 1)** Kommen wir zurück auf Ihre Tätigkeit als Saisonarbeiter/in. Wenn Sie an den Beginn dieser Beschäftigung im **<26122>** zurückdenken, waren Sie da befristet oder unbefristet beschäftigt? --in: <<Probe- und Einarbeitungszeit gilt nicht als Befristung.>> --we: 1: befristet 2: unbefristet **BUTTONS: verweigert (-97), weiß nicht (-98)** --af: **if (26179 = 1 & h_ettyp = 1) goto 26180** **if (26179 = 1 & h_akt = 1 & (h_ettyp = 2, 3)) goto 26182** **if (26179 = 1 & (h_akt = 2, 3) & (h_ettyp = 2, 3)) goto 26184** **if ((26179 = 2, -97, -98) & (h_akt = 2, 3) & h_ettyp = 1) goto 26183** **if ((26179 = 2, -97, -98) & (h_akt = 2, 3) & (h_ettyp = 2, 3)) goto 26184** **if ((26179 = 2, -97, -98) & h_akt = 1) goto 26201** --ef: **Modul35: 35102 = 260 to 269 & h_etauto = 1** --end--

26180	--va: **etent** --fn: **26180** --vb: Entfristung --fr: **if (h_akt = 1, 4)** Wurde diese Stelle in der Zeit seit **<26122>** in ein unbefristetes Arbeitsverhältnis umgewandelt? **if (h_akt = 2, 3)** Wurde diese Stelle in der Zeit zwischen **<26122>** und **<26123>** in ein unbefristetes Arbeitsverhältnis umgewandelt? --we: 1: ja 2: nein **BUTTONS: verweigert (-97), weiß nicht (-98)** --af: **if (26180 = 1) goto 26181** **if ((26180 = 2, -97, -98) & h_akt = 1) goto 26182** **if ((26180 = 2, -97, -98) & (h_akt = 2, 3)) goto 26183** --end--
26181	--va: **etentdat (etentm / etentj)** --fn: **26181** --vb: Datum der Entfristung --fr: Und wann wurde die Stelle in ein unbefristetes Arbeitsverhältnis umgewandelt? --in: <<Erinnert sich ZP nur an Jahreszeiten, bitte folgende Nummern eingeben: 21=Jahresanfang/Winter, 24=Frühjahr/Ostern, 27=Jahresmitte/Sommer, 30=Herbst, 32=Jahresende>> --we: Monat ____ Jahr _____ **BUTTONS: verweigert (-97), weiß nicht (-98)** --af: **if (h_akt = 2, 3) goto 26183** **if (h_akt = 1) goto 26201** --end--

26182	--va: **etfrdat (etfrm / etfrj)** --fn: **26182** --vb: Künftige Dauer der Befristung --fr: Bis wann ist Ihr Vertrag befristet? Bitte nennen Sie mir Monat und Jahr. --in: <<Erinnert sich ZP nur an Jahreszeiten, bitte folgende Nummern eingeben: 21=Jahresanfang/Winter, 24=Frühjahr/Ostern, 27=Jahresmitte/Sommer, 30=Herbst, 32=Jahresende>> --we: Monat ____ Jahr _____ **BUTTONS: verweigert (-97), weiß nicht (-98)** --ra: **Minimum: 20102(intm/intj)** --af: **goto 26201** --end--
26183	--va: **etgb** --fn: **26183** --vb: Anschlusstätigkeit beim gleichen Arbeitgeber --fr: Nun zum Ende Ihrer Tätigkeit als **<26109>** im **<26123>**. Haben Sie damals direkt im Anschluss eine andere Tätigkeit !!bei diesem Arbeitgeber!! aufgenommen? --in: **if (h_etappe = 6)** <<Gemeint ist !!nicht!! eine berufliche Ausbildung beim gleichen Arbeitgeber, sondern nur eine weitere berufliche Tätigkeit.>> --we: 1: ja 2: nein **if (h_etappe = 6)** -6: nein, aber eine berufliche Ausbildung **BUTTONS: verweigert (-97), weiß nicht (-98)** --af: **if (h_etepi = 1 & 26183 = 1) goto 26183a** **if ((h_etepi = 3, 4) OR (h_etepi = 1 & (26183 = 2, -6, -97, -98))) goto 26216Z** --end--

26183a	--va: **etgba** --fn: **26183a** --vb: Anschlusstätigkeit bereits berichtet --fr: Haben Sie mir diese Tätigkeit bereits berichtet? --we: 1: ja 2: nein **BUTTONS: verweigert (-97), weiß nicht (-98)** --ac: **autoif (26183a = 2) 26216a = 1** --af: **goto 26216Z** --end--
26184	--va: **etue** --fn: **26184** --vb: Übernahmeangebot am Ende der Beschäftigung --fr: **if (26120 = 1)** Haben Sie am Ende dieser Tätigkeit als Zeitarbeiter/in im **<26123>** ein Übernahmeangebot von einem Ihrer Einsatzbetriebe erhalten? **if (26121 = 1)** Haben Sie am Ende dieser Tätigkeit als Saisonarbeiter/in im **<26123>** ein Übernahmeangebot von einem Arbeitgeber erhalten? **if (26118 = 1)** Haben Sie am Ende dieser Beschäftigung im **<26123>** ein Übernahmeangebot von dem Betrieb erhalten, in dem Sie dieses Volontariat gemacht haben? **if (26118 = 2)** Haben Sie am Ende dieser Beschäftigung im **<26123>** ein Übernahmeangebot von dem Betrieb erhalten, in dem Sie dieses Referendariat bzw. Vikariat gemacht haben? **if (26118 = 3)** Haben Sie am Ende dieser Beschäftigung im **<26123>** ein Übernahmeangebot von dem Betrieb erhalten, in dem Sie das Traineeprogramm gemacht haben? **if (26118 = 4)** Haben Sie am Ende dieser Beschäftigung im **<26123>** ein Übernahmeangebot von dem Betrieb erhalten, in dem Sie dieses Anerkennungsjahr gemacht haben? **if (26118 = 5)** Haben Sie am Ende dieser Beschäftigung im **<26123>** ein Übernahmeangebot von dem Betrieb erhalten, in dem Sie dieses pharmazeutische Praktikum gemacht haben? **if (26118 = 6)**

	Haben Sie am Ende dieser Beschäftigung im **<26123>** ein Übernahmeangebot von dem Betrieb erhalten, in dem Sie diese Stelle als Arzt im Praktikum gehabt haben? **if (26118 = 7, 8)** Haben Sie am Ende dieser Beschäftigung im **<26123>** ein Übernahmeangebot von dem Betrieb/der Hochschule erhalten, in dem/der Sie studentische Hilfskraft waren? **if (26118 = 9)** Haben Sie am Ende dieser Beschäftigung im **<26123>** ein Übernahmeangebot von dem Betrieb erhalten, in dem Sie dieses Praktikum gemacht haben? **if (26118 = -97, -98)** Haben Sie am Ende dieser Beschäftigung im **<26123>** ein Übernahmeangebot von dem Betrieb erhalten? **if (26119 = 1)** Haben Sie am Ende dieser Beschäftigung im **<26123>** ein Übernahmeangebot von dem Betrieb erhalten, in dem Sie diese ABM-Stelle hatten? **if (26119 = 2)** Haben Sie am Ende dieser Beschäftigung im **<26123>** ein Übernahmeangebot von dem Betrieb erhalten, in dem Sie diesen Ein-Euro-Job bzw. diese Arbeitsgelegenheit hatten? --in: **if (h_etappe = 6)** <<Gemeint ist !!nicht!! eine berufliche Ausbildung beim gleichen Arbeitgeber, sondern nur eine weitere berufliche Tätigkeit.>> --we: 1: ja 2: nein **if (h_etappe = 6)** -6: nein, aber eine berufliche Ausbildung **BUTTONS: verweigert (-97), weiß nicht (-98)** --af: **if (26184 = 1) goto 26185** **if (26184 = 2, -6, -97, -98) goto 26216Z** --end--

26185	--va: **etuea** --fn: **26185** --vb: Übernahmeangebot angenommen --fr: Haben Sie dieses Angebot angenommen? --we: 1: ja 2: nein **BUTTONS: verweigert (-97), weiß nicht (-98)** --ac: **autoif (26185 = 1 & h_etepi = 1) 26216a = 1** --af: **goto 26216Z** --end--
	--st: **Fragen zur aktuellen Erwerbstätigkeit** --end--
26201Z	--va: **[ZS] zet1x** --fn: **26201Z** --vb: Zeitstempel 1x Erwerbstätigkeit --fr: [ZS] Zeitstempel 1x Erwerbstätigkeit (für jede Episode) --af: **if (26124 = 1) goto 26201** **if (26124 <> 1) goto 26216Z** --end--

26201	--va: **etnv** --fn: **26201** --vb: Nettoerwerbseinkommen, offen --fr: **if (26111 <> 5 & h_etkurz = 0)** Wie hoch war im letzten Monat Ihr !!Netto!!-Arbeitsverdienst für Ihre Tätigkeit als **<26109>**? Bitte geben Sie die Summe an, die Sie !!nach!! Abzug der Steuern und Sozialversicherungsbeiträge erhalten haben. Wenn Sie im letzten Monat Sonderzahlungen hatten, z.B. Urlaubsgeld oder Nachzahlungen, rechnen Sie diese bitte nicht mit. Entgelt für Überstunden rechnen Sie dagegen mit. **if (26111 <> 5 & h_etkurz = 1)** Wie hoch war im letzten Monat Ihr !!Netto!!-Arbeitsverdienst für Ihre Tätigkeit als **<26109>**? Wir meinen nur das Geld, das Sie im letzten Monat ausbezahlt bekommen haben. **if (26111 = 5)** Bitte schätzen Sie Ihren derzeitigen monatlichen Gewinn !!nach!! Steuer für Ihre Tätigkeit als **<26109>**. --in: **if (h_etkurz = 0)** <<Falls nicht genau bekannt: monatlichen Betrag schätzen lassen.>> **if (h_etkurz = 1)** <<Falls nicht genau bekannt: monatlichen Betrag schätzen lassen. Bitte nur bei Bedarf erläutern: Wir meinen das Nettogehalt, also das Geld, das Sie nach Abzug der Steuern und Sozialversicherungsbeiträge erhalten haben.>> --we: OFFEN: _____ Euro **BUTTONS: verweigert (-97), weiß nicht (-98)** --ra: **0 to 99999999, -97, -98** --af: **if (26201 >= 0 & h_etkurz = 0) goto 26205** **if ((26201 = -97, -98) & h_etkurz = 0) goto 26202** **if (h_etkurz = 1) goto 26216Z** --end--

26202	--va: **etnvs1** --fn: **26202** --vb: Nettoerwerbseinkommen, Split --fr: Es würde uns schon helfen, wenn Sie sich zumindest grob einer der folgenden Kategorien zuordnen könnten. Beträgt Ihr Netto-Arbeitsverdienst/Gewinn nach Steuer weniger als 1.500 Euro, 1.500 bis unter 3.000 Euro oder 3.000 Euro und mehr im Monat? --we: 1: weniger als 1.500 Euro 2: 1.500 bis unter 3.000 Euro 3: 3.000 Euro und mehr **BUTTONS: verweigert (-97), weiß nicht (-98)** --af: **if (26202 = 1) goto 26203** **if (26202 = 2) goto 26204** **if (26202 = 3) goto 26216** **if (26202 = -97, -98) goto 26205** --end--
26203	--va: **etnvs2** --fn: **26203** --vb: Nettoerwerbseinkommen, Klassen unter 1.500 Euro --fr: Können Sie mir jetzt noch sagen, ob es weniger als 500 Euro, 500 bis unter 1.000 Euro oder 1.000 Euro und mehr im Monat beträgt? --we: 1: weniger als 500 Euro 2: 500 bis unter 1.000 Euro 3: 1.000 bis unter 1.500 Euro **BUTTONS: verweigert (-97), weiß nicht (-98)** --af: **goto 26205** --end--

26204	--va: **etnvs3** --fn: **26204** --vb: Nettoerwerbseinkommen, Klassen 1.500 - 3.000 Euro --fr: Können Sie mir jetzt noch sagen, ob es weniger als 2.000 Euro, 2.000 bis unter 2.500 Euro oder 2.500 Euro und mehr im Monat beträgt? --we: 1: 1.500 bis unter 2.000 Euro 2: 2.000 bis unter 2.500 Euro 3: 2.500 Euro bis unter 3.000 Euro **BUTTONS: verweigert (-97), weiß nicht (-98)** --af: **goto 26205** --end--
26216	--va: **etnvs4** --fn: **26216** --vb: Nettoerwerbseinkommen, Klassen über 3.000 Euro --fr: Können Sie mir jetzt noch sagen, ob es weniger als 4.000 Euro, 4.000 bis unter 5.000 Euro oder 5.000 Euro und mehr im Monat beträgt? --we: 1: 3.000 bis unter 4.000 Euro 2: 4.000 bis unter 5.000 Euro 3: 5.000 Euro und mehr **BUTTONS: verweigert (-97), weiß nicht (-98)** --af: **goto 26205** --end--

26205	--va: **etbv** --fn: **26205** --vb: Bruttoerwerbseinkommen, offen --fr: **if (26111 <> 5)** Und wie hoch war im letzten Monat Ihr !!Brutto!!-Arbeitsverdienst für Ihre Tätigkeit als **<26109>**? Bitte geben Sie die Summe an, die Sie !!vor!! Abzug der Steuern und Sozialversicherungsbeiträge erhalten haben. Wenn Sie im letzten Monat Sonderzahlungen hatten, z.B. Urlaubsgeld oder Nachzahlungen, rechnen Sie diese bitte nicht mit. Entgelt für Überstunden rechnen Sie dagegen mit. **if (26111 = 5)** Bitte schätzen Sie Ihren derzeitigen monatlichen Gewinn !!vor!! Steuer für Ihre Tätigkeit als **<26109>**. --in: <<Falls nicht genau bekannt: monatlichen Betrag schätzen lassen.>> --we: OFFEN: _____ Euro **BUTTONS: verweigert (-97), weiß nicht (-98)** --ra: **0 to 99999999, -97, -98** --af: **if (26205 >= 0 & (26201 <> -97, -98)) goto 26206** **if (26205 >= 0 & (26201 = -97, -98)) goto 26212** **if (26205 = -97, -98) goto 26209** --end--
26206	--va: **petbv1** --fn: **26206** --vb: Verdienstangaben korrekt? --fr: [AUTO] Prüfung Netto-Brutto, Verdienstangaben korrekt? --we: 1: ja 2: nein --ac: **autoif (26205 >= 26201) 26206 = 1** **autoif (26205 < 26201) 26206 = 2** --af: **if (26206 = 1) goto 26212** **if (26206 = 2) goto 26207** --end--

26207	--va: **petbv2** --fn: **26207** --vb: Überprüfung Brutto-Verdienst --fr: Sie haben angegeben, dass Ihr Bruttoverdienst, bei dem es keine Abzüge gibt, niedriger ist als Ihr Nettoverdienst, bei dem Steuern und Versicherungsbeiträge abgezogen werden. Das kann eigentlich nicht sein. Eventuell habe ich das falsch notiert. Für Ihren Bruttoverdienst habe ich **<26205>** Euro notiert. Ist das richtig oder soll ich den Betrag korrigieren? --in: <<Abweichung in Verdienstangaben. Bitte Eingabe überprüfen und sicherstellen, dass der Bruttoverdienst größer als der Nettoverdienst ist.>> --we: OFFEN: _____ Euro **BUTTONS: Diese Angabe ist richtig (-5), verweigert (-97), weiß nicht (-98)** --ra: **0 to 99999999, -5, -97, -98** --af: **goto 26208** --end--
26208	--va: **petbv3** --fn: **26208** --vb: Überprüfung Netto-Verdienst --fr: Und für Ihren Nettoverdienst habe ich **<26201>** Euro notiert. Ist das richtig oder soll ich den Betrag korrigieren? --in: <<Abweichung in Verdienstangaben. Bitte Eingabe überprüfen und sicherstellen, dass der Bruttoverdienst größer als der Nettoverdienst ist.>> --we: OFFEN: _____ Euro **BUTTONS: Diese Angabe ist richtig (-5), verweigert (-97), weiß nicht (-98)** --ra: **0 to 99999999, -5, -97, -98** --af: **goto 26212** --end--

26209	--va: **etbvs1** --fn: **26209** --vb: Bruttoverdienst: 1. Nachfrage --fr: Es würde uns schon helfen, wenn Sie sich zumindest grob einer der folgenden Kategorien zuordnen könnten. Beträgt Ihr Brutto-Arbeitsverdienst/Gewinn vor Steuer weniger als 1.500 Euro, 1.500 bis unter 3.000 Euro oder 3.000 Euro und mehr im Monat? --we: 1: unter 1.500 Euro 2: 1.500 bis unter 3.000 Euro 3: 3.000 Euro und mehr **BUTTONS: verweigert (-97), weiß nicht (-98)** --af: **if (26209 = 1) goto 26210** **if (26209 = 2) goto 26211** **if (26209 = 3) goto 26217** **if ((26209 = -97, -98) & h_ettyp = 1 & (26122(etstj) <= 20102(intj) – 2)) goto 26214a** **if ((26209 = -97, -98) & ((h_ettyp = 2, 3, 4) OR (26122(etstj) > 20102(intj) – 2))) goto 26216Z** --end--
26210	--va: **etbvs2** --fn: **26210** --vb: Bruttoverdienst: 2. Nachfrage --fr: Können Sie mir jetzt noch sagen, ob es weniger als 500 Euro, 500 bis unter 1.000 Euro oder 1.000 Euro und mehr im Monat beträgt? --we: 1: weniger als 500 Euro 2: 500 bis unter 1.000 Euro 3: 1.000 bis unter 1.500 Euro **BUTTONS: verweigert (-97), weiß nicht (-98)** --af: **if (26210 = 1 to 3) goto 26212** **if ((26210 = -97, -98) & h_ettyp = 1 & (26122(etstj) <= 20102(intj) – 2)) goto 26214a** **if ((26210 = -97, -98) & ((h_ettyp = 2, 3, 4) OR (26122(etstj) > 20102(intj) – 2))) goto 26216Z** --end--

26211	--va: **etbvs3** --fn: **26211** --vb: Bruttoverdienst: 3. Nachfrage --fr: Können Sie mir jetzt noch sagen, ob es weniger als 2.000 Euro, 2.000 bis unter 2.500 Euro oder 2.500 Euro und mehr im Monat beträgt? --we: 1: 1.500 bis unter 2.000 Euro 2: 2.000 bis unter 2.500 Euro 3: 2.500 Euro bis unter 3.000 Euro **BUTTONS: verweigert (-97), weiß nicht (-98)** --af: **if (26211 = 1 to 3) goto 26212** **if ((26211 = -97, -98) & h_ettyp = 1 & (26122(etstj) <= 20102(intj) – 2)) goto 26214a** **if ((26211 = -97, -98) & ((h_ettyp = 2, 3, 4) OR (26122(etstj) > 20102(intj) – 2))) goto 26216Z** --end--
26217	--va: **etbvs4** --fn: **26217** --vb: Bruttoverdienst: 4. Nachfrage --fr: Können Sie mir jetzt noch sagen, ob es weniger als 4.000 Euro, 4.000 bis unter 5.000 Euro oder 5.000 Euro und mehr im Monat beträgt? --we: 1: 3.000 bis unter 4.000 Euro 2: 4.000 bis unter 5.000 Euro 3: 5.000 Euro und mehr **BUTTONS: verweigert (-97), weiß nicht (-98)** --af: **if (26217 = 1 to 3) goto 26212** **if ((26217 = -97, -98) & h_ettyp = 1 & (26122(etstj) <= 20102(intj) – 2)) goto 26214a** **if ((26217 = -97, -98) & ((h_ettyp = 2, 3, 4) OR (26122(etstj) > 20102(intj) – 2))) goto 26216Z** --end--

26212	--va: **etbvki** --fn: **26212** --vb: Kindergeld im Bruttoverdienst enthalten --fr: **if ((26205 <> -97, -98) & 26206 = 1)** Sind in der von Ihnen genannten Summe Kindergeld, Kinderzuschläge oder Familienzuschläge enthalten? **if ((26205 <> -97, -98) & 26206 = 2)** Sind in dem von Ihnen genannten Bruttoverdienst/Gewinn vor Steuer Kindergeld, Kinderzuschläge oder Familienzuschläge enthalten? **if (26205 = -97, -98)** Sind in diesem Betrag Kindergeld, Kinderzuschläge oder Familienzuschläge enthalten? --we: 1: ja 2: nein **BUTTONS: verweigert (-97), weiß nicht (-98)** --af: **if (26212 = 1) goto 26213** **if ((26212 = 2, -97, -98) & h_ettyp = 1 & (26122(etstj) <= 20102(intj) – 2)) goto 26214a** **if ((26212 = 2, -97, -98) & ((h_ettyp = 2, 3, 4) OR (26122(etstj) > 20102(intj) – 2))) goto 26216Z** --end--
26213	--va: **etbvkanz** --fn: **26213** --vb: Anzahl der Kinder mit Kindergeldbezug --fr: Für wie viele Kinder erhalten Sie Kindergeld (Kinderzuschläge, Familienzuschläge)? --in: <<Beamte können Familienzuschläge erhalten, auch wenn sie keine Kinder haben. In diesem Fall Kinderzahl 0 eintragen.>> --we: OFFEN: __ Kinder **BUTTONS: verweigert (-97), weiß nicht (-98)** --ra: **0 to 99, -97, -98** --af: **if (h_ettyp = 1 & (26122(etstj) <= 20102(intj) – 2)) goto 26214a** **if ((h_ettyp = 2, 3, 4) OR (26122(etstj) > 20102(intj) – 2)) goto 26216Z** --end--

26214a	--va: **ts23531_w3** --fn: **26214a** --vb: Sondervergütung1 --fr: Haben Sie letztes Jahr von Ihrem Arbeitgeber ein 13. Monatsgehalt erhalten? --we: 1: ja 2: nein **BUTTONS: verweigert (-97), weiß nicht (-98)** --af: **if (26214a = 1) goto 26215a** **if (26214a = 2, -97, -98) goto 26214b** --end--
26215a	--va: **etszh1** --fn: **26215a** --vb: Brutto Sondervergütung1 --fr: Wie hoch war das 13. Monatsgehalt (in brutto)? --in: <<Falls nicht genau bekannt: Betrag schätzen lassen.>> --we: OFFEN: _____ Euro **BUTTONS: verweigert (-97), weiß nicht (-98)** --ra: **0 to 9999999, -97, -98** --af: **goto 26214b** --end--
26214b	--va: **ts23532_w3** --fn: **26214b** --vb: Sondervergütung2 --fr: Haben Sie letztes Jahr von Ihrem Arbeitgeber ein 14. Monatsgehalt erhalten? --we: 1: ja 2: nein **BUTTONS: verweigert (-97), weiß nicht (-98)** --af: **if (26214b = 1) goto 26215b** **if (26214b = 2, -97, -98) goto 26214c** --end--

26215b	--va: **etszh2** --fn: **26215b** --vb: Brutto Sondervergütung2 --fr: Wie hoch war das 14. Monatsgehalt (in brutto)? --in: <<Falls nicht genau bekannt: Betrag schätzen lassen.>> --we: OFFEN: _____ Euro **BUTTONS: verweigert (-97), weiß nicht (-98)** --ra: **0 to 9999999, -97, -98** --af: **goto 26214c** --end--
26214c	--va: **ts23533_w3** --fn: **26214c** --vb: Sondervergütung3 --fr: Haben Sie letztes Jahr von Ihrem Arbeitgeber zusätzliches Weihnachtsgeld erhalten? --we: 1: ja 2: nein **BUTTONS: verweigert (-97), weiß nicht (-98)** --af: **if (26214c = 1) goto 26215c** **if (26214c = 2, -97, -98) goto 26214d** --end--

26215c	--va: **etszh3** --fn: **26215c** --vb: Brutto Sondervergütung3 --fr: Wie hoch war das zusätzliche Weihnachtsgeld (in brutto)? --in: <<Falls nicht genau bekannt: Betrag schätzen lassen.>> --we: OFFEN: _____ Euro **BUTTONS: verweigert (-97), weiß nicht (-98)** --ra: **0 to 9999999, -97, -98** --af: **goto 26214d** --end--
26214d	--va: **ts23534_w3** --fn: **26214d** --vb: Sondervergütung4 --fr: Haben Sie letztes Jahr von Ihrem Arbeitgeber Urlaubsgeld erhalten? --we: 1: ja 2: nein **BUTTONS: verweigert (-97), weiß nicht (-98)** --af: **if (26214d = 1) goto 26215d** **if (26214d = 2, -97, -98) goto 26214e** --end--

26215d	--va: **etszh4** --fn: **26215d** --vb: Brutto Sondervergütung4 --fr: Wie hoch war das Urlaubsgeld (in brutto)? --in: <<Falls nicht genau bekannt: Betrag schätzen lassen.>> --we: OFFEN: _____ Euro **BUTTONS: verweigert (-97), weiß nicht (-98)** --ra: **0 to 9999999, -97, -98** --af: **goto 26214e** --end--
26214e	--va: **ts23535_w3** --fn: **26214e** --vb: Sondervergütung5 --fr: Haben Sie letztes Jahr von Ihrem Arbeitgeber eine Prämie (Gewinnbeteiligung, Gratifikation) erhalten? --we: 1: ja 2: nein **BUTTONS: verweigert (-97), weiß nicht (-98)** --af: **if (26214e = 1) goto 26215e** **if (26214e = 2, -97, -98) goto 26214f** --end--

26215e	--va: **etszh5** --fn: **26215e** --vb: Brutto Sondervergütung5 --fr: Wie hoch war die Prämie (Gewinnbeteiligung, Gratifikation) (in brutto)? --in: <<Falls nicht genau bekannt: Betrag schätzen lassen.>> --we: OFFEN: _____ Euro **BUTTONS: verweigert (-97), weiß nicht (-98)** --ra: **0 to 9999999, -97, -98** --af: **goto 26214f** --end--
26214f	--va: **ts23536_w3** --fn: **26214f** --vb: Sondervergütung6 --fr: Haben Sie letztes Jahr von Ihrem Arbeitgeber eine sonstige Sonderzahlung erhalten? --we: 1: ja 2: nein **BUTTONS: verweigert (-97), weiß nicht (-98)** --af: **if (26214f = 1) goto 26215f** **if (26214f = 2, -97, -98) goto 26216Z** --end--

26215f	--va: **etszh6** --fn: **26215f** --vb: Brutto Sondervergütung6 --fr: Wie hoch war die sonstige Sonderzahlung (in brutto)? --in: <<Falls nicht genau bekannt: Betrag schätzen lassen.>> --we: OFFEN: _____ Euro **BUTTONS: verweigert (-97), weiß nicht (-98)** --ra: **0 to 9999999, -97, -98** --af: **goto 26216Z** --end--
	--st: **Ende Fragen zur aktuellen Erwerbstätigkeit** --end--
26216Z	--va: **[ZS] zet1d** --fn: **26216Z** --vb: Zeitstempel 1d Erwerbstätigkeit --fr: [ZS] Zeitstempel 1d Erwerbstätigkeit (für jede Episode) --af: **if (h_etepi = 1 & ((26183a <> 2 & 26185 <> 1) OR h_etkurz = 1)) goto 26216a** **if (h_etepi = 1 & (26183a = 2 OR 26185 = 1)) goto 26220Z** **if (h_etepi = 2) goto 26216b** **if (h_etepi = 3) goto 26216c** **if (h_etepi = 4) goto 26220Z** --end--

26216a	--va: **etintro12** --fn: **26216a** --vb: weitere Erwerbstätigkeiten --fr: **if (h_etkurz = 0)** Waren Sie noch einmal erwerbstätig? Denken Sie bitte auch an Beschäftigungen, die Sie !!parallel!! zu einer Ausbildung oder einer anderen Beschäftigung ausgeübt haben. **if (h_etkurz = 1)** Waren Sie noch einmal erwerbstätig? Unter einer Beschäftigung verstehen wir auch • ein Praktikum, • ein Volontariat, • ein Traineeprogramm, • ein Anerkennungsjahr. • ein Ferienjob oder Minijob, • eine geringfügige Beschäftigung oder • eine mithelfende Tätigkeit. Denken Sie bitte auch an Beschäftigungen, die Sie !!parallel!! zu einer Ausbildung oder einer anderen Beschäftigung ausgeübt haben. --in: **if (h_etappe = 8)** <<Nicht gemeint sind Ferienjobs und Schüler- oder Studentenpraktika.>> **if (h_etappe = 6)** <<Gemeint sind auch bezahlte oder unbezahlte Praktika nach Ende der Schulzeit. Nicht gemeint sind: • Ferienjobs und Praktika !!während der Schulzeit!!, • berufliche Ausbildungen, • berufsvorbereitende Maßnahmen wie z.B. die Einstiegsqualifizierung (EQ), • Freiwilligendienste oder Wehrdienst.>> --we: 1: ja 2: nein **BUTTONS: verweigert (-97), weiß nicht (-98)** --af: **if (26216a = 1 OR h_etkurz = 1) goto 26220Z** **if ((26216a = 2, -97, -98) & h_etkurz = 0) goto 26216b** --end--
26216b	--va: **etintro13** --fn: **26216b** --vb: weitere Erwerbstätigkeiten mit Ausbildungscharakter --fr: **if (h_etepi = 1 & h_etappe = 8)**

	Unter einer Beschäftigung verstehen wir auch • ein Praktikum, • ein Volontariat, • ein Referendariat bzw. Vikariat, • ein Traineeprogramm, • ein Anerkennungsjahr, • ein pharmazeutisches Praktikum, • eine Stelle als Arzt im Praktikum. Sind Sie einer solchen Beschäftigung nachgegangen, von der Sie bisher noch nicht berichtet haben? **if (h_etepi = 1 & h_etappe = 6)** Unter einer Beschäftigung verstehen wir auch • ein Praktikum, • ein Volontariat, • ein Referendariat bzw. Vikariat, • ein Traineeprogramm, • ein Anerkennungsjahr, • ein pharmazeutisches Praktikum, Sind Sie schon einmal einer solchen Beschäftigung nachgegangen, von der Sie bisher noch nicht berichtet haben? **if (h_etepi = 2)** Sind Sie noch einer weiteren solchen Beschäftigung nachgegangen (Volontariat, Referendariat, Vikariat, betriebliches Praktikum, Traineeprogramm, Anerkennungsjahr, pharmazeutisches Praktikum, Arzt im Praktikum), von der Sie bisher noch nicht berichtet haben? --in: **if (h_etappe = 8)** <<Nicht gemeint sind Ferienjobs und Schüler- oder Studentenpraktika.>> **if (h_etappe = 6)** <<Gemeint sind bezahlte oder unbezahlte Praktika nach Ende der Schulzeit. Nicht gemeint sind: • Ferienjobs und Praktika !!während der Schulzeit!!, • berufliche Ausbildungen, • berufsvorbereitende Maßnahmen wie z.B. die Einstiegsqualifizierung (EQ), • Freiwilligendienste oder Wehrdienst.>> --we: 1: ja 2: nein **BUTTONS: verweigert (-97), weiß nicht (-98)** --af: **if (26216b = 1) goto 26220Z** **if (26216b = 2, -97, -98) goto 26216c**

	--end--
26216c	--va: **etintro14** --fn: **26216c** --vb: Aktuelle Nebentätigkeiten --fr: **if (h_etappe = 8 & h_etepi = 1, 2)** Üben Sie zur Zeit eine bezahlte Nebentätigkeit aus, die Sie mir noch nicht genannt haben? Damit meinen wir !!keine!! Ferienjobs, sondern Minijobs, geringfügige Beschäftigungen und nebenberufliche oder mithelfende Tätigkeiten. **if (h_etappe = 8 & h_etepi = 3)** Üben Sie zur Zeit noch eine weitere bezahlte Nebentätigkeit (wie z.B. Minijobs, geringfügige Beschäftigungen und nebenberufliche oder mithelfende Tätigkeiten) aus, die Sie mir noch nicht genannt haben? **if (h_etappe = 6 & h_etepi = 1, 2)** Üben Sie zur Zeit eine bezahlte Nebentätigkeit aus, die Sie mir noch nicht genannt haben? Damit meinen wir Ferienjobs, Minijobs, geringfügige Beschäftigungen und nebenberufliche oder mithelfende Tätigkeiten. **if (h_etappe = 6 & h_etepi = 3)** Üben Sie zur Zeit noch eine weitere bezahlte Nebentätigkeit (wie z.B. Ferienjobs, Minijobs, geringfügige Beschäftigungen und nebenberufliche oder mithelfende Tätigkeiten) aus, die Sie mir noch nicht genannt haben? --in: **if (h_etappe = 8)** <<Nicht gemeint sind Ferienjobs und Schüler- oder Studentenpraktika.>> **if (h_etappe = 6)** <<Gemeint sind auch bezahlte oder unbezahlte Praktika nach Ende der Schulzeit. Nicht gemeint sind: • Ferienjobs und Praktika !!während der Schulzeit!!, • berufliche Ausbildungen, • berufsvorbereitende Maßnahmen wie z.B. die Einstiegsqualifizierung (EQ), • Freiwilligendienste oder Wehrdienst.>> --we: 1: ja 2: nein **BUTTONS: verweigert (-97), weiß nicht (-98)** --af: **goto 26220Z** --end--

26220Z	--va: **[ZS] zet2** --fn: **26220Z** --vb: Zeitstempel 2 Erwerbstätigkeit --fr: [ZS] Zeitstempel 2 Erwerbstätigkeit (für jede Episode) --af: **if ((h_etepi = 1 to 3) & (26216a = 1 OR 26216b = 1 OR 26216c = 1)) goto 26107Z** **if ((h_etepi = 1 to 3) & ((h_etkurz = 0 & (26216c = 2, -97, -98)) OR (h_etkurz = 1 & (26216a = 2, -97, -98))) & (20102(intm / intj) – 20106(gebm / gebj) <= 216)) goto 26401Z** **if ((h_etepi = 1 to 3) & ((h_etkurz = 0 & (26216c = 2, -97, -98)) OR (h_etkurz = 1 & (26216a = 2, -97, -98))) & (20102(intm / intj) – 20106(gebm / gebj) > 216)) goto 26400** **if (h_etepi = 4) goto 30150** --end--
	--st: **ENDE Erwerbstätigkeitsepisodenschleife** --end--
26400	--va: **einvzusp** --fn: **26400** --vb: Einverständnis Zuspielung Sozialversicherungsdaten --fr: Um das Interview im Folgenden möglichst kurz zu halten, würden wir gerne bei der Auswertung der Befragung Auszüge aus Daten einbeziehen, die beim Institut für Arbeitsmarkt- und Berufsforschung der Bundesagentur für Arbeit in Nürnberg vorliegen. Dabei handelt es sich zum Beispiel um Informationen zu Beschäftigungsverhältnissen, Phasen der Arbeitslosigkeit und Teilnahmen an Maßnahmen während einer Arbeitslosigkeit sowie um betriebliche Merkmale. Zum Zweck der Zuspielung dieser Daten an die Interviewdaten möchte ich Sie herzlich um Ihr Einverständnis bitten. Werden diese Informationen ausgewertet, so ist absolut sichergestellt, dass alle datenschutzrechtlichen Bestimmungen strengstens eingehalten werden und keine Weitergabe der Daten an Dritte erfolgen wird. Ihr Einverständnis ist selbstverständlich freiwillig. Sie können es auch jederzeit bei der Ansprechpartnerin bei infas widerrufen. Sind Sie mit der Zuspielung von Daten des Instituts für Arbeitsmarkt- und Berufsforschung der Bundesagentur für Arbeit einverstanden? --in: <<Vorgaben, Mailadresse und Nummer der Ansprechpartnerin sind im Anschreiben enthalten. Das Einverständnis ist für die Auswertung der Studie von großer Bedeutung, daher bitte alle Nachfragen der Zielpersonen kompetent und souverän beantworten. Intensive Vertrautheit mit Datenschutzblatt ist zentral!>> --we: 1: ja 2: nein --af: **goto 26401Z** --end--

26401Z	--va: **[ZS] zet3** --fn: **26401Z** --vb: Zeitstempel 3 Erwerbstätigkeit --fr: [ZS] Zeitstempel 3 Erwerbstätigkeit --af: **goto 26500Z (Modul E68P_26ET_out)** --end--

	--st: **27AL - Arbeitslosigkeit** **Erstbefragung B109** **Grundlage: Hauptstudie E6 B93Erst V1.02 Feldversion** **Version 1.01** **Stand: 05.03.2014** --end--
27100Z	--va: **[ZS] zal1** --fn: **27100Z** --vb: Zeitstempel 1 Arbeitslosigkeit --fr: [ZS] Zeitstempel 1 Arbeitslosigkeit --af: **goto 27101** --ef: **Modul 26ET_out: alle** --end--
	--va: **[HILF] h_etappe** --vb: Etappenummer --fr: [HILF] Etappenummer --we: 6: Etappe 6 7: Etappe 7 8: Etappe 8 --end--
	--va: **[HILF] h_erwerb** --vb: Hilfsvariable: Person ist derzeit erwerbstätig --fr: [HILF] Hilfsvariable: Person ist derzeit erwerbstätig --we: 1: ja 0: nein --end--

27101	--va: **caseid** --fn: **27101** --vb: Personennummer --fr: [AUTO] Personennummer --ac: **autoif (20101a) h_etappe = 20101a** **autoif (ANY(26124 = 1)) h_erwerb = 1** **autoif (NO(26124 = 1)) h_erwerb = 0** --af: **goto 27105** --end--
27105	--va: **alintro2** --fn: **27105** --vb: Arbeitslosigkeit ja/nein --fr: Nun interessieren wir uns für Zeiten, in denen Sie arbeitslos waren, unabhängig davon, ob Sie arbeitslos gemeldet waren oder nicht. Bitte berichten Sie uns von allen Arbeitslosigkeiten, selbst wenn sie nur einen Monat dauerten. Waren Sie irgendwann einmal arbeitslos? --in: **if (h_etappe = 8)** <<Unabhängig davon, ob arbeitslos gemeldet oder nicht! >> **if (h_etappe = 6)** <<Unabhängig davon, ob arbeitslos gemeldet oder nicht! Bei Nachfrage, was unter „arbeitslos“ verstanden wird: man ist arbeitslos, wenn man nicht erwerbstätig ist, aber aktiv nach einer Arbeitsstelle sucht und dem Arbeitsmarkt zur Verfügung steht.>> --we: 1: ja 2: nein **BUTTONS: verweigert (-97), weiß nicht (-98)** --af: **if (27105 = 1) goto 27106Z** **if (27105 = 2, -97, -98) goto 27201** --end--
	--st: **Beginn der Arbeitslosigkeitsepisodenschleife** --end--

27106Z	--va: **[ZS] zal2** --fn: **27106Z** --vb: Zeitstempel 2 Arbeitslosigkeit --fr: [ZS] Zeitstempel 2 Arbeitslosigkeit (für jede Episode) --af: **goto 27103** --ef: **Modul30; 30300 = 8** --end--
	--va: **[HILF] h_dauertan** --vb: Episode dauert an --fr: [HILF] Episode dauert an --we: 1: Episode dauert an 2: Episode endet zum Interviewmonat 3: Episode endet vor Interviewmonat 4: Episodenende = Missing --end--
	--va: **[HILF] h_aktalo** --vb: Hilfsvariable aktuelle Arbeitslosigkeit --fr: [HILF] Hilfsvariable aktuelle Arbeitslosigkeit --we: 1: Ende Aloepisode liegt max. 12 Monate zurück 0: Ende Aloepisode liegt mehr als 12 Monate zurück --end--
	--va: **[HILF] h_kurs** --vb: Kurs/Fortbildung gemacht --fr: [HILF] Kurs/Fortbildung gemacht --we: 0: trifft nicht zu 1: trifft zu --end--

	--va: **[HILF] h_kursaktiv** --vb: Kurserfassung Modul und Aktivität --fr: [HILF] Kurserfassung Modul und Aktivität --we: 27: dieser Arbeitslosigkeit --end--
	--va: **[HILF] h_kursherk** --vb: Kurserfassung Episodennummer im Herkunftsmodul --fr: [HILF] Kurserfassung Episodennummer im Herkunftsmodul --end--
	--va: **[HILF] h_kursstart (h_kursstartm / h_kursstartj)** --vb: Kurserfassung Startdatum Episode --fr: [HILF] Kurserfassung Startdatum Episode --we: von Monat ____ Jahr ____ --end--
	--va: **[HILF] h_kursende (h_kursendem / h_kursendej)** --vb: Kurserfassung Enddatum Episode --fr: [HILF] Kurserfassung Enddatum Episode --we: bis Monat ____ Jahr ____ --end--
	--va: **[HILF] h_kursdauertan** --vb: Kurserfassung Episode dauert an --fr: [HILF] Kurserfassung Episode dauert an --we: 1: ja 2: nein -97: verweigert -98: weiß nicht --end--

27103	--va: **almod1** --fn: **27103** --vb: Episodenmodus --fr: [AUTO] Episodenmodus --we: 1: Erstbefragung 4: im X-Modul ergänzt --ac: **autoif (30300 <> 8) 27103 = 1** **autoif (30300 = 8) 27103 = 4** --af: **goto 27106** --end--
27106	--va: **alnr** --fn: **27106** --vb: Nummer der Arbeitslosigkeitsepisode --fr: [AUTO] Nummer der Arbeitslosigkeitsepisode --af: **goto 27107** --end--

27107	--va: **alstdat (alstm / alstj)** --fn: **27107** --vb: Start Arbeitslosigkeitsepisode --fr: **if (27106 = 1 & 27103 <> 4)** Von wann bis wann waren Sie das erste Mal arbeitslos? **if (27106 > 1 OR 27103 = 4)** Von wann bis wann war das? --in: <<Erinnert sich ZP nur an Jahreszeiten, bitte folgende Nummern eingeben: 21 = Jahresanfang/Winter, 24 = Frühjahr/Ostern, 27 = Jahresmitte/Sommer, 30 = Herbst, 32 = Jahresende>> --we: von Monat ____ Jahr _____ **BUTTONS: verweigert (-97), weiß nicht (-98)** --af: **goto 27108** --end--

27108	--va: **alenddat (alendm / alendj)** --fn: **27108** --vb: Ende Arbeitslosigkeitsepisode --fr: (Bis wann waren Sie arbeitslos?) --in: <<Erinnert sich ZP nur an Jahreszeiten, bitte folgende Nummern eingeben: 21 = Jahresanfang/Winter, 24 = Frühjahr/Ostern, 27 = Jahresmitte/Sommer, 30 = Herbst, 32 = Jahresende>> --we: bis Monat ____ Jahr _____ **BUTTONS: bis heute (-5), verweigert (-97), weiß nicht (-98)** --ac: **autoif (27108 = -5) h_dauertan = 1** **autoif (27108 = 20102(intm/intj)) h_dauertan = 2** **autoif (27108 > 0 & 27108 < 20102(intm/intj)) h_dauertan = 3** **autoif (27108 = -97, -98) h_dauertan = 4** **autoif (27108 = -5) 27109 = 1** **autoif (27108 = -5) 27108 = 20102(intm/intj)** --af: **if (h_dauertan = 2) goto 27109** **if (h_dauertan = 1, 3, 4) goto 27110** --end--
27109	--va: **aliz** --fn: **27109** --vb: Andauern der Arbeitslosigkeit --fr: Sind Sie derzeit noch arbeitslos? --we: 1: ja 2: nein **BUTTONS: verweigert (-97), weiß nicht (-98)** --ac: **autoif (27109 = 1) h_dauertan = 1** --af: **goto 27110** --end--

27110	--va: **almb** --fn: **27110** --vb: Meldung der Arbeitslosigkeit gleich zu Beginn --fr: **if (27107 <> -97, -98)** Haben Sie sich gleich am Anfang dieser Arbeitslosigkeit, also im **<27107 >**, arbeitslos oder arbeitssuchend gemeldet? **if (27107 = -97, -98)** Haben Sie sich gleich am Anfang dieser Arbeitslosigkeit arbeitslos oder arbeitssuchend gemeldet? --we: 1: ja 2: nein **BUTTONS: verweigert (-97), weiß nicht (-98)** --ac: **autoif () h_aktalo = 0** **autoif (27109 = 1) h_aktalo = 1** **autoif (27109 <> 1 & (27108 >= 20102(intm/intj) – 12)) h_aktalo = 1** **autoif (27109 <> 1 & 27108(alendm) < 0 & 27108(alendj) = 20102(intj)) h_aktalo = 1** **autoif (27109 <> 1 & 27108(alendm) < 0 & 27108(alendj) = (20102(intj) – 1) & 20102(intm) < 7) h_aktalo = 1** --af: **if (27110 = 1) goto 27111** **if (27110 = 2, -97, -98) goto 27112** --end--

27111	--va: **algb** --fn: **27111** --vb: Erhalt von Arbeitslosengeld oder -hilfe zu Beginn --fr: **if (27107 > 12/2004)** Haben Sie gleich am Anfang, also im **<27107 >**, Arbeitslosengeld (auch Unterhaltsgeld, Arbeitslosengeld 1), Arbeitslosengeld 2 (z. B. durch Hartz IV) oder keine solche Unterstützung vom Arbeitsamt bekommen? **if (27107 <= 12/2004)** Haben Sie gleich am Anfang, also im **<27107 >**, Arbeitslosengeld (auch Unterhaltsgeld), Arbeitslosenhilfe oder keine solche Unterstützung vom Arbeitsamt bekommen? --in: <<Falls ALG1 und ALG2 gezahlt werden, ALG1 eintragen! Das “Arbeitslosengeld bei beruflicher Weiterbildung“ wird dem Arbeitslosengeld/ Unterhaltsgeld zugeordnet! Statt Arbeitsamt kann auch "Agentur für Arbeit", "ARGE" oder "Jobcenter" genannt sein.>> --we: 1: Arbeitslosengeld (auch Unterhaltsgeld, Arbeitslosengeld 1) **if (27107 > 12/2004)** 2: Arbeitslosengeld 2 (z. B. durch Hartz IV) **if (27107 <= 12/2004)** 3: Arbeitslosenhilfe 4: keine solche Unterstützung vom Arbeitsamt **BUTTONS: verweigert (-97), weiß nicht (-98)** --af: **goto 27112** --end--

27112	--va: **alme** --fn: **27112** --vb: gemeldete Arbeitslosigkeit derzeit/zu Ende --fr: **if (h_dauertan = 1)** Sind Sie derzeit arbeitslos oder arbeitssuchend gemeldet? **if (h_dauertan = 2, 3)** Waren Sie am Ende, also im **<27108 >**, arbeitslos oder arbeitssuchend gemeldet? **if (h_dauertan = 4)** Waren Sie am Ende arbeitslos oder arbeitssuchend gemeldet? --we: 1: ja 2: nein **BUTTONS: verweigert (-97), weiß nicht (-98)** --af: **if (27112 = 1) goto 27113** **if ((27112 = 2, -97, -98) & h_aktalo = 1) goto 27114** **if ((27112 = 2, -97, -98) & h_aktalo = 0) goto 27117** --end--

27113	--va: **alge** --fn: **27113** --vb: Erhalt von Arbeitslosengeld oder -hilfe derzeit/zu Ende --fr: **if (h_dauertan = 1)** Bekommen Sie derzeit Arbeitslosengeld (auch Unterhaltsgeld, Arbeitslosengeld 1), Arbeitslosengeld 2 (z. B. durch Hartz IV) oder keine solche Unterstützung vom Arbeitsamt? **if ((h_dauertan = 2, 3) & 27108 > 12/2004)** Haben Sie am Ende, also im **<27108 >**, Arbeitslosengeld (auch Unterhaltsgeld, Arbeitslosengeld 1), Arbeitslosengeld 2 (z. B. durch Hartz IV) oder keine solche Unterstützung vom Arbeitsamt bekommen? **if ((h_dauertan = 3) & 27108 <= 12/2004)** Haben Sie am Ende, also im **<27108 >**, Arbeitslosengeld (auch Unterhaltsgeld, Arbeitslosengeld 1), Arbeitslosenhilfe oder keine solche Unterstützung vom Arbeitsamt bekommen? **if (h_dauertan = 4)** Haben Sie am Ende Arbeitslosengeld (auch Unterhaltsgeld, Arbeitslosengeld 1), Arbeitslosenhilfe, Arbeitslosengeld 2 (z. B. durch Hartz IV) oder keine solche Unterstützung vom Arbeitsamt bekommen? --we: 1: Arbeitslosengeld (auch Unterhaltsgeld, Arbeitslosengeld 1) **if (27108 > 12/2004 OR (27108 = -97, -98))** 2: Arbeitslosengeld 2 (z. B. durch Hartz IV) **if (27108 <= 12/2004 OR (27108 = -97, -98))** 3: Arbeitslosenhilfe 4: keine solche Unterstützung vom Arbeitsamt **BUTTONS: verweigert (-97), weiß nicht (-98)** --af: **if (h_aktalo = 1) goto 27114** **if (h_aktalo = 0) goto 27117** --end--

27114	--va: **albew** --fn: **27114** --vb: Anzahl Stellenbewerbungen --fr: **if ((h_dauertan = 2, 3) & (27107 <> -97, -98))** Wenn Sie jetzt einmal schätzen, wie oft haben Sie sich während Ihrer Arbeitslosigkeit vom **<27107 >** bis **<27108 >** auf eine Stelle beworben? **if ((h_dauertan = 2, 3, 4) & ((27107 = -97, -98) OR (27108 = -97, -98)))** Wenn Sie jetzt einmal schätzen, wie oft haben Sie sich während Ihrer Arbeitslosigkeit auf eine Stelle beworben? **if (h_dauertan = 1 & (27107 <> -97, -98))** Wenn Sie jetzt einmal schätzen, wie oft haben Sie sich während Ihrer Arbeitslosigkeit vom **<27107 >** bis heute auf eine Stelle beworben? **if (h_dauertan = 1 & (27107 = -97, -98))** Wenn Sie jetzt einmal schätzen, wie oft haben Sie sich während Ihrer Arbeitslosigkeit bis heute auf eine Stelle beworben? --in: <<Anzahl erfassen, notfalls schätzen lassen.>> --we: OFFEN: ___ Anzahl Bewerbungen **BUTTONS: verweigert (-97), weiß nicht (-98)** --ra: **0 to 999, -97, -98** --af: **goto 27115** --end--

27115	--va: **aleinl** --fn: **27115** --vb: Einladung zu Vorstellungsgesprächen --fr: **if ((h_dauertan = 2, 3) & (27107 <> -97, -98))** Wurden Sie während Ihrer Arbeitslosigkeit vom **<27107 >** bis **<27108 >** irgendwann einmal zu einem Vorstellungsgespräch eingeladen? **if ((h_dauertan = 2, 3, 4) & ((27107 = -97, -98) OR (27108 = -97, -98)))** Wurden Sie während Ihrer Arbeitslosigkeit irgendwann einmal zu einem Vorstellungsgespräch eingeladen? **if (h_dauertan = 1 & (27107 <> -97, -98))** Wurden Sie während Ihrer Arbeitslosigkeit vom **<27107 >** bis heute irgendwann einmal zu einem Vorstellungsgespräch eingeladen? **if (h_dauertan = 1 & (27107 = -97, -98))** Wurden Sie während Ihrer Arbeitslosigkeit bis heute irgendwann einmal zu einem Vorstellungsgespräch eingeladen? --we: 1: ja 2: nein **BUTTONS: verweigert (-97), weiß nicht (-98)** --af: **if (27115 = 1) goto 27116** **if (27115 = 2, -97, -98) goto 27117** --end--
27116	--va: **alvors** --fn: **27116** --vb: Anzahl Vorstellungsgespräche --fr: Und wie oft sind Sie in dieser Zeit zu Vorstellungsgesprächen gegangen? --in: <<Anzahl erfassen, notfalls schätzen lassen.>> --we: OFFEN: ___ Anzahl Vorstellungsgespräche **BUTTONS: verweigert (-97), weiß nicht (-98)** --ra: **0 to 999, -97, -98** --af: **goto 27117** --end--

27117	--va: **alfb** --fn: **27117** --vb: Besuch von Lehrgängen/Kursen während der Arbeitslosigkeit --fr: **if ((h_dauertan = 2, 3) & (27107 <> -97, -98))** Nun geht es um Ihre berufliche Fortbildung während dieser Arbeitslosigkeit. Haben Sie während dieser Zeit von **<27107 >** bis **<27108 >** Lehrgänge oder Kurse besucht, von denen Sie bisher noch nicht berichtet haben? **if ((h_dauertan = 2, 3, 4) & ((27107 = -97, -98) OR (27108 = -97, -98)))** Nun geht es um Ihre berufliche Fortbildung während dieser Arbeitslosigkeit. Haben Sie während dieser Zeit Lehrgänge oder Kurse besucht, von denen Sie bisher noch nicht berichtet haben? **if (h_dauertan = 1 & (27107 <> -97, -98))** Nun geht es um Ihre berufliche Fortbildung während dieser Arbeitslosigkeit. Haben Sie während dieser Zeit von **<27107 >** bis heute Lehrgänge oder Kurse besucht, von denen Sie bisher noch nicht berichtet haben? **if (h_dauertan = 1 & (27107 = -97, -98))** Nun geht es um Ihre berufliche Fortbildung während dieser Arbeitslosigkeit. Haben Sie während dieser Zeit bis heute Lehrgänge oder Kurse besucht, von denen Sie bisher noch nicht berichtet haben? --we: 1: ja 2: nein **BUTTONS: verweigert (-97), weiß nicht (-98)** --af: **goto 27118** --end--

27118	--va: **alaa** --fn: **27118** --vb: Teilnahme an von Arbeitsagentur finanzierten Programmen/Maßnahmen zur beruflichen Fortbildung --fr: Und haben Sie während dieser Zeit an vom Arbeitsamt (Arbeitsagentur, Jobcenter) finanzierten oder geförderten Programmen oder Maßnahmen zur beruflichen Fortbildung teilgenommen, von denen Sie bisher noch nicht berichtet haben? --we: 1: ja 2: nein **BUTTONS: verweigert (-97), weiß nicht (-98)** --ac: **autoif (27118 = 1 OR 27117 = 1) h_kurs = 1** **autoif ((27118 = 2, -97, -98) & (27117 = 2, -97, -98)) h_kurs = 0** **autoif (h_kurs = 1 & h_aktalo = 1) h_kursherk = 27106** **autoif (h_kurs = 1 & h_aktalo = 1) h_kursstart = 27107** **autoif (h_kurs = 1 & h_aktalo = 1) h_kursende = 27108** **autoif (h_kurs = 1 & h_aktalo = 1) h_kursdauertan = 27109** **autoif (h_kurs = 1 & h_aktalo = 1) h_kursaktiv = 27** --af: **if (h_kurs = 1 & h_aktalo = 1) goto 35100Z** **if (h_kurs = 0 OR (h_kurs = 1 & h_aktalo = 0)) goto 27118Z** --end--
27118Z	--va: **[ZS] zal2a** --fn: **27118Z** --vb: Zeitstempel 2a Arbeitslosigkeit --fr: [ZS] Zeitstempel 2a Arbeitslosigkeit (für jede Episode) --af: **if (27103 = 4) goto 27120Z** **if (27103 <> 4) goto 27119** --ef: **((h_kurs = 1 & h_aktalo = 0) OR h_kurs = 0) OR Modul35: 35102 = 27** --end--

27119	--va: **alintro12** --fn: **27119** --vb: Arbeitslosigkeit ja/nein --fr: Waren Sie noch einmal arbeitslos? --in: **if (h_etappe = 8)** <<Unabhängig davon, ob arbeitslos gemeldet oder nicht!>> **if (h_etappe = 6)** <<Unabhängig davon, ob arbeitslos gemeldet oder nicht! Bei Nachfrage, was unter „arbeitslos“ verstanden wird: man ist arbeitslos, wenn man nicht erwerbstätig ist, aber aktiv nach einer Arbeitsstelle sucht und dem Arbeitsmarkt zur Verfügung steht.>> --we: 1: ja 2: nein **BUTTONS: verweigert (-97), weiß nicht (-98)** --af: **goto 27120Z** --end--
27120Z	--va: **[ZS] zal3** --fn: **27120Z** --vb: Zeitstempel 3 Arbeitslosigkeit --fr: [ZS] Zeitstempel 3 Arbeitslosigkeit (für jede Episode) --af: **if (27103 = 4) goto 30150** **if (27103 = 1 & (27119 = 2, -97, -98)) goto 27201** **if (27103 = 1 & 27119 = 1) goto 27106Z** --end--
	--st: **ENDE der Arbeitslosigkeitsepisodenschleife** **BEGINN Querschnitt: Sozialkapital Arbeitsmarkt** --end--

27201	--va: **ilo1** --fn: **27201** --vb: Arbeitssuche letzte 4 Wochen --fr: **if (h_erwerb = 0)** Nun geht es um Ihre aktuelle Situation. Haben Sie in den letzten vier Wochen eine Arbeitsstelle, Lehrstelle oder bezahlte Tätigkeit gesucht? **if (h_erwerb = 1)** Nun geht es um Ihre aktuelle Situation. Haben Sie in den letzten vier Wochen eine andere oder weitere Arbeitsstelle, Lehrstelle oder bezahlte Tätigkeit gesucht? --we: 1: ja 2: nein **BUTTONS: verweigert (-97), weiß nicht (-98)** --af: **if (27201 = 1 & h_erwerb = 0) goto 27202** **if ((27201 = 1 & h_erwerb = 1) OR (27201 = 2, -97, -98)) goto 27202Z** --end--
27202	--va: **ilo2** --fn: **27202** --vb: Verfügbarkeit --fr: Wenn Ihnen eine Tätigkeit angeboten würde, könnten Sie diese neue Tätigkeit innerhalb von zwei Wochen aufnehmen? --we: 1: ja 2: nein **BUTTONS: verweigert (-97), weiß nicht (-98)** --af: **goto 27202Z** --end--
27202Z	--va: **[ZS] zal4** --fn: **27202Z** --vb: Zeitstempel 4 Arbeitslosigkeit --fr: [ZS] Zeitstempel 4 Arbeitslosigkeit --af: **goto 27300Z (Modul E68P_27AL_out)** --end--

	--st: **29KI - Kinder** **Erstbefragung B109** **Grundlage: Hauptstudie E6 B93Erst V1.02 Feldversion** **Version 1.02** **Stand: 29.01.2015** --end--
29100Z	--va: **[ZS] zki1** --fn: **29100Z** --vb: Zeitstempel 1 Kinder --fr: [ZS] Zeitstempel 1 Kinder --af: **goto 29101** --ef: **Modul 27AL_out: h_etappe = 6** **Modul 28PA_out: alle** --end--
	--va: **[HILF] h_etappe** --vb: Etappenummer --fr: [HILF] Etappenummer --we: 6: Etappe 6 7: Etappe 7 8: Etappe 8 --end--
29101	--va: **caseid** --fn: **29101** --vb: Personennummer --fr: [AUTO] Personennummer --ac: **autoif (20101a) h_etappe = 20101a** --af: **goto 29106** --end--

29106	--va: **kiintro1** --fn: **29106** --vb: Eigene Kinder --fr: Jetzt möchte ich Ihnen einige Fragen zu Ihren Kindern stellen. Haben Sie eigene Kinder, Pflege- oder Adoptivkinder? --we: 1: ja 2: nein **BUTTONS: verweigert (-97), weiß nicht (-98)** --af: **if (29106 = 1) goto 29110Z** **if (h_etappe = 6 & (29106 = 2, -97, -98)) goto 29160** **if (h_etappe = 8 & (29106 = 2, -97, -98)) goto 29107** --end--
29107	--va: **kiintro2** --fn: **29107** --vb: Kinder im Haushalt --fr: Haben Sie irgendwann mit anderen Kindern in einem Haushalt gelebt, z.B. mit Kindern früherer Partner / Partnerinnen? --we: 1: ja 2: nein **BUTTONS: verweigert (-97), weiß nicht (-98)** --af: **if (29107 = 1) goto 29110Z** **if (29107 = 2, -97, -98) goto 29160** --end--
	--st: **BEGINN Kinderschleife** --end--
29110Z	--va: **[ZS] zki1a** --fn: **29110Z** --vb: Zeitstempel 1a Kinder --fr: [ZS] Zeitstempel 1a Kinder --af: **goto 29110** --end--

	--va: **[HILF] h_eigkind** --vb: Eigenes Kind --fr: : [HILF] Eigenes Kind --we: 0: trifft nicht zu 1: trifft zu --end--
	--va: **[HILF] h_kiamonat** --vb: Hilfsvariable Alter des Kindes in Monaten --fr: [HILF] Alter des Kindes in Monaten --we: [OFFEN]: **_ _ _** --end--
	--va: **[HILF] h_kialter** --vb: Hilfsvariable Alter des Kindes --fr: [HILF] Alter des Kindes --we: 1: unter 5 Jahre 2: 5 bis unter 8 Jahre 3: 8 bis unter 15 Jahre 4: 15 bis unter 35 Jahre 5: ab 35 Jahre -9: nicht zuordenbar --end--
29110	--va: **kinr** --fn: **29110** --vb: Kindernummer --fr: [AUTO] Kindernummer --ac: **autoif ((29106 = 1 & 29110 = 1) OR 29157(n-1) = 1) h_eigkind = 1** **autoif ((29107 = 1 & 29110 = 1) OR 29158(n-1) = 1) h_eigkind = 0** --af: **goto 29111** --end--

29111	--va: **kin** --fn: **29111** --vb: Name des Kindes --fr: **if (29110 = 1 & 29106 = 1)** Ich würde gerne alle Kinder mit Ihnen durchgehen. Beginnen wir mit dem ältesten Kind. Wie heißt Ihr ältestes Kind? **if (29110 = 1 & 29107 = 1)** Ich würde gerne alle diese Kinder erfassen. Beginnen wir mit dem ersten Kind, das mit Ihnen in einem Haushalt gelebt hat. Wie heißt dieses Kind? **if (29110 > 1 & 29157(n-1) = 1)** Wie heißt Ihr nächst jüngeres Kind (nach **<29111(n-1)>**)? **if (29110 > 1 & 29158(n-1) = 1)** Wie heißt das nächste Kind, das mit Ihnen in einem Haushalt gelebt hat? --in: <<Mehrlinge bitte einzeln aufnehmen.>> --we: OFFEN: _____ **BUTTONS: verweigert (-97), weiß nicht (-98)** --af: **goto 29112** --end--

29112	--va: **kigebdat (kigebm / kigebj)** --fn: **29112** --vb: Geburtsdatum des Kindes --fr: Wann wurde **<29111>** geboren? Nennen Sie mit bitte Monat und Jahr! --in: <<Falls sich ZP nur an Alter erinnert, bitte entsprechendes Geburtsjahr vorschlagen! Falls die Zielperson sich nur an Jahreszeiten erinnert, bitte folgende Nummern eingeben: 21: Jahresanfang/Winter 24: Frühjahr/Ostern 27: Jahresmitte/Sommer 30: Herbst 32: Jahresende>> --we: Monat ____ Jahr _____ **BUTTONS: verweigert (-97), weiß nicht (-98)** --ac: **autoif (29112(kigebm) = 1 to 12) h_kiamonat = (((20102(intj) – 1900) * 12) + 20102(intm)) - (((29112(kigebj) – 1900) * 12) + 29112(kigebm)) + 1** **autoif (29112(kigebm) = 21 to 32) h_kiamonat = (((20102(intj) – 1900) * 12) + 20102(intm)) - (((29112(kigebj) – 1900) * 12) + 29112(kigebm) – 20) + 1** **autoif (29112(kigebm) < 0 & 29112(kigebj) > 0) h_kiamonat = (((20102(intj) – 1900) * 12) + 20102(intm)) - (((29112(kigebj) – 1900) * 12) + 7) + 1** **autoif (29112(kigebj) < 0) h_kiamonat = -9** **autoif (h_kiamonat < 60 & h_kiamonat > 0) h_kialter = 1** **autoif (h_kiamonat >= 60 & h_kiamonat < 96) h_kialter = 2** **autoif (h_kiamonat >= 96 & h_kiamonat < 180) h_kialter = 3** **autoif (h_kiamonat >= 180 & h_kiamonat < 420) h_kialter = 4** **autoif (h_kiamonat >= 420) h_kialter = 5** **autoif (h_kiamonat = -9) h_kialter = -9** --af: **goto 29113** --end--

29113	--va: **kisex** --fn: **29113** --vb: Geschlecht des Kindes --fr: (Und **<29111>** ist männlich oder weiblich?) --in: <<Nur bei Unklarheit nachfragen!>> --we: 1: männlich 2: weiblich **BUTTONS: verweigert (-97), weiß nicht (-98)** --af: **if (h_eigkind = 1) goto 29114** **if (h_eigkind = 0) goto 29115** --end--
29114	--va: **kistat** --fn: **29114** --vb: leibliches, Adoptiv- oder Pflegekind --fr: Ist **<29111>** Ihr leibliches Kind, Ihr Adoptiv- oder Ihr Pflegekind? --we: 1: leibliches Kind 2: Adoptivkind 3: Pflegekind **BUTTONS: verweigert (-97), weiß nicht (-98)** --af: **goto 29115** --end--

29115	--va: **kil** --fn: **29115** --vb: Kind lebt noch? --fr: Und **<29111>** lebt noch? --we: 1: Kind lebt 2: Kind verstorben **BUTTONS: verweigert (-97), weiß nicht (-98)** --af: **if (29115 = 1 & h_eigkind = 1) goto 29118** **if (29115 = 1 & h_eigkind = 0) goto 29119Z** **if (29115 = 2, -97, -98) goto 29157Z** --end--
29118	--va: **kijzl** --fn: **29118** --vb: Mit Kind in einem Haushalt gelebt --fr: Haben Sie jemals mit **<29111>** in einem Haushalt gelebt? --we: 1: ja 2: nein **BUTTONS: verweigert (-97), weiß nicht (-98)** --af: **if (29118 = 1) goto 29119Z** **if (29118 = 2 & (h_kialter = 2, 3, 4, 5, -9)) goto 29140Z** **if (29118 = 2 & h_kialter = 1) goto 29157Z** **if ((29118 = -97, -98) & (h_kialter = 1, 2)) goto 29123** **if ((29118 = -97, -98) & (h_kialter = 3, 4, 5, -9)) goto 29140Z** --end--
	--st: **BEGINN Subschleife Zusammenlebendatierung** --end--
29119Z	--va: **[ZS] zki1b** --fn: **29119Z** --vb: Zeitstempel 1b Kinder --fr: [ZS] Zeitstempel 1b Kinder --af: **goto 29119** --end--

	--va: **[HILF] h_dauertan** --vb: Episode dauert an --fr: [HILF] Episode dauert an --we: 1: Episode dauert an 2: Episode endet zum Interviewmonat 3: Episode endet vor Interviewmonat 4: Episodenende = Missing --end--
29119	--va: **kizlnr** --fn: **29119** --vb: Nr. Zusammenleben mit Kind --fr: [AUTO] Nr. Zusammenleben mit Kind --af: **goto 29119a** --end--
29119a	--va: **kizlstdat (kizlstm / kizlstj)** --fn: **29119a** --vb: Startdatum Zusammenleben Kind --fr: **if (29119 = 1)** Von wann bis wann haben Sie mit **<29111>** in einem Haushalt gelebt? Falls Sie mehrmals mit **<29111>** in einem Haushalt gelebt haben, nennen Sie mir bitte den ersten Zeitraum! **if (29119 > 1)** Von wann bis wann haben Sie das nächste Mal mit **<29111>** in einem Haushalt gelebt? --in: <<Falls die Zielperson sich nur an Jahreszeiten erinnert, bitte folgende Nummern eingeben: 21: Jahresanfang/Winter 24: Frühjahr/Ostern 27: Jahresmitte/Sommer 30: Herbst 32: Jahresende>> --we: von Monat ____ Jahr _____ **BUTTONS: Seit der Geburt des Kindes (-5), verweigert (-97), weiß nicht (-98)** --ac: **autoif (29119a = -5) 29119a = 29112** --af: **goto 29120** --end--

29120	--va: **kizlenddat (kizlendm / kizlendj)** --fn: **29120** --vb: Enddatum Zusammenleben Kind --fr: **[NCS]** (bis wann) --in: <<Falls die Zielperson sich nur an Jahreszeiten erinnert, bitte folgende Nummern eingeben: 21: Jahresanfang/Winter 24: Frühjahr/Ostern 27: Jahresmitte/Sommer 30: Herbst 32: Jahresende>> --we: bis Monat ____ Jahr _____ **BUTTONS: bis heute (-5), verweigert (-97), weiß nicht (-98)** --ac: **autoif (29120 = -5) h_dauertan = 1** **autoif (29120 = 20102(intm/intj)) h_dauertan = 2** **autoif (29120 > 0 & 29120 < 20102(intm/intj)) h_dauertan = 3** **autoif (29120 = -97, -98) h_dauertan = 4** **autoif (29120 = -5) 29121 = 1** **autoif (29120 = -5) 29120 = 20102(intm/intj)** --af: **if (h_dauertan = 1) goto 29122Z** **if (h_dauertan = 2) goto 29121** **if (h_dauertan = 3, 4) goto 29122** --end--
29121	--va: **kizliz** --fn: **29121** --vb: derzeitiges Zusammenleben mit Kind --fr: Wohnen Sie derzeit noch mit **<29111>** in einem Haushalt? --we: 1: ja, wohne noch mit **<29111>** in einem Haushalt 2: nein, im Interviewmonat Zusammenleben beendet **BUTTONS: verweigert (-97), weiß nicht (-98)** --ac: **autoif (29121 = 1) h_dauertan = 1** --af: **goto 29122Z** --end--

29122	--va: **kizlws** --fn: **29122** --vb: weiteres späteres Zusammenleben mit Kind --fr: Haben Sie später noch einmal mit **<29111>** in einem Haushalt gelebt? --we: 1: ja 2: nein **BUTTONS: verweigert (-97), weiß nicht (-98)** --af: **goto 29122Z** --end--
29122Z	--va: **[ZS] zki1c** --fn: **29122Z** --vb: Zeitstempel 1c Kinder --fr: [ZS] Zeitstempel 1c Kinder --af: **if (29122 = 1 & (h_dauertan = 3, 4)) goto 29119Z** **if (29122 <> 1 & (h_kialter = 1, 2)) goto 29123** **if (29122 <> 1 & (h_kialter = 3, 4, 5, -9)) goto 29140Z** --end--
	--st: **ENDE Subschleife Zusammenlebendatierung** --end--

29123	--va: **kieu** --fn: **29123** --vb: Erziehungsurlaub, Babyjahr, Elternzeit für das Kind genommen --fr: **if (h_etappe = 8)** Haben Sie selbst für **<29111>** Erziehungsurlaub, ein Babyjahr oder Elternzeit genommen? **if (h_etappe = 6)** Haben Sie selbst für **<29111>** Elternzeit genommen? --in: **if (h_etappe = 8)** <<ZP kann im Erziehungsurlaub 19 Std. pro Woche und in der Elternzeit 30 Std. pro Woche arbeiten. Erziehungsurlaub gab es in der BRD ab 6.12.1985. Elternzeit gibt es seit 2001. Babyjahr gab in der DDR für Mütter seit 1976, für Väter seit 1986.>> **if (h_etappe = 6)** <<ZP kann in der Elternzeit 30 Std. pro Woche arbeiten. Elternzeit gibt es seit 2001.>> --we: 1: ja 2: nein **BUTTONS: verweigert (-97), weiß nicht (-98)** --af: **if (29123 = 1) goto 29126Z** **if (29123 = 2, -97, -98) goto 29124** --end--

29124	--va: **kieue** --fn: **29124** --vb: Möglichkeit Erziehungsurlaub, Babyjahr, Elternzeit zu nehmen --fr: **if (h_etappe = 8)** Gab es für Sie die Möglichkeit, Erziehungsurlaub, Babyjahr oder Elternzeit zu nehmen? **if (h_etappe = 6)** Gab es für Sie die Möglichkeit, Elternzeit zu nehmen? --in: **if (h_etappe = 8)** <<Erziehungsurlaub gab es in der BRD ab 6.12.1985. Elternzeit gibt es seit 2001. Babyjahr gab in der DDR für Mütter seit 1976, für Väter seit 1986.>> **if (h_etappe = 6)** << Elternzeit gibt es seit 2001.>> --we: 1: ja 2: nein **BUTTONS: verweigert (-97), weiß nicht (-98)** --af: **if (h_kialter = 2, 3, 4, 5, -9) goto 29140Z** **if (h_kialter = 1) goto 29157Z** --end--
	--st: **BEGINN Subschleife Elternzeitdatierung** --end--
29126Z	--va: **[ZS] zki1d** --fn: **29126Z** --vb: Zeitstempel 1d Kinder --fr: [ZS] Zeitstempel 1d Kinder --af: **goto 29126** --end--

	--va: **[HILF] h_dauertan2** --vb: Episode dauert an 2 --fr: [HILF] Episode dauert an 2 --we: 1: Episode dauert an 2: Episode endet zum Interviewmonat 3: Episode endet vor Interviewmonat 4: Episodenende = Missing --end--
	--va: **[HILF] h_aktelt** --vb: Hilfsvariable aktuelle Elternzeit --fr: [HILF] Hilfsvariable aktuelle Elternzeit --we: 1: Ende Elternzeitepisode liegt max. 12 Monate zurück 0: Ende Elternzeitepisode liegt mehr als 12 Monate zurück --end--
	--va: **[HILF] h_kursaktiv** --vb: Kurserfassung Modul und Aktivität --fr: [HILF] Kurserfassung Modul und Aktivität --we: 29: dieser Elternzeit (dieses Erziehungsurlaubs/Babyjahres) --end--
	--va: **[HILF] h_kursherk** --vb: Kurserfassung Kindernummer im Herkunftsmodul --fr: [HILF] Kurserfassung Kindernummer im Herkunftsmodul --end--
	--va: **[HILF] h_kursherk2** --vb: Kurserfassung Subepisodennummer im Herkunftsmodul --fr: [HILF] Kurserfassung Subepisodennummer im Herkunftsmodul --end--

	--va: **[HILF] h_kursstart (h_kursstartm / h_kursstartj)** --vb: Kurserfassung Startdatum Episode --fr: [HILF] Kurserfassung Startdatum Episode --we: von Monat ____ Jahr ____ --end--
	--va: **[HILF] h_kursende (h_kursendem / h_kursendej)** --vb: Kurserfassung Enddatum Episode --fr: [HILF] Kurserfassung Enddatum Episode --we: bis Monat ____ Jahr ____ --end--
	--va: **[HILF] h_kursdauertan** --vb: Kurserfassung Episode dauert an --fr: [HILF] Kurserfassung Episode dauert an --we: 1: ja 2: nein -97: verweigert -98: weiß nicht --end--
29126	--va: **kieunr** --fn: **29126** --vb: Elternzeitnummer --fr: [AUTO] Elternzeitnummer --af: **goto 29126a** --end--

29126a	--va: **kieustdat (kieustm / kieustj)** --fn: **29126a** --vb: Beginn Erziehungsurlaub --fr: **if (29126 = 1 & h_etappe = 8)** Von wann bis wann haben Sie (das erste Mal) Erziehungsurlaub/Elternzeit (Babyjahr) für **<29111>** genommen? **if (29126 = 1 & h_etappe = 6)** Von wann bis wann haben Sie (das erste Mal) Elternzeit für **<29111>** genommen? **if (29126 > 1 & h_etappe = 8)** Von wann bis wann haben Sie das nächste Mal Erziehungsurlaub/Elternzeit (Babyjahr) für **<29111>** genommen? **if (29126 > 1 & h_etappe = 6)** Von wann bis wann haben Sie das nächste Mal Elternzeit für **<29111>** genommen? --in: <<Falls die Zielperson sich nur an Jahreszeiten erinnert, bitte folgende Nummern eingeben: 21: Jahresanfang/Winter 24: Frühjahr/Ostern 27: Jahresmitte/Sommer 30: Herbst 32: Jahresende>> --we: von Monat ____ Jahr _____ **BUTTONS: Seit der Geburt des Kindes (-5), verweigert (-97), weiß nicht (-98)** --ac: **autoif (29126a = -5) 29126a = 29112** --af: **goto 29127** --end--

29127	--va: **kieuenddat (kieuendm / kieuendj)** --fn: **29127** --vb: Ende Erziehungsurlaub --fr: **[NCS]** (bis wann) --in: **if (h_etappe = 8)** <<Wird während des Erziehungsurlaubs ein weiteres Kind geboren, endet der Erziehungsurlaub mit Geburt dieses Kindes. Falls die Zielperson sich nur an Jahreszeiten erinnert, bitte folgende Nummern eingeben: 21: Jahresanfang/Winter 24: Frühjahr/Ostern 27: Jahresmitte/Sommer 30: Herbst 32: Jahresende>> **if (h_etappe = 6)** <<Wird während der Elternzeit ein weiteres Kind geboren, endet die Elternzeit mit Geburt dieses Kindes. Falls die Zielperson sich nur an Jahreszeiten erinnert, bitte folgende Nummern eingeben: 21: Jahresanfang/Winter 24: Frühjahr/Ostern 27: Jahresmitte/Sommer 30: Herbst 32: Jahresende>> --we: bis Monat ____ Jahr _____ **BUTTONS: bis heute (-5), verweigert (-97), weiß nicht (-98)** --ac: **autoif (29127 = -5) h_dauertan2 = 1** **autoif (29127 = 20102(intm/intj)) h_dauertan2 = 2** **autoif (29127 > 0 & 29127 < 20102(intm/intj)) h_dauertan2 = 3** **autoif (29127 = -97, -98) h_dauertan2 = 4** **autoif (h_dauertan2 = 1) 29127 = 20102(intm/intj)** **autoif (h_dauertan2 = 1) 29128 = 1** **autoif (h_dauertan2 = 1) 29130 = 2** --af: **if (h_dauertan2 = 2) goto 29128** **if (h_dauertan2 = 1, 3, 4) goto 29129** --end--

29128	--va: **kieuiz** --fn: **29128** --vb: Andauern des Erziehungsurlaubs --fr: Sind Sie heute noch in Elternzeit für **<29111>**? --we: 1: ja, bin noch in Elternzeit 2: nein, im Interviewmonat Elternzeit beendet **BUTTONS: verweigert (-97), weiß nicht (-98)** --ac: **autoif (29128 = 1) h_dauertan2 = 1** **autoif (h_dauertan2 = 1) 29130 = 2** --af: **goto 29129** --end--

29129	--va: **kifb** --fn: **29129** --vb: Besuch von Lehrgängen/Kursen während der Elternzeit --fr: **if (h_dauertan2 = 2, 3, 4)** Nun geht es um Ihre berufliche Fortbildung während dieser Elternzeit. Haben Sie während dieser Zeit von **<29126a>** bis **<29127>** Lehrgänge oder Kurse besucht, von denen Sie bisher noch nicht berichtet haben? **if (h_dauertan2 = 1)** Nun geht es um Ihre berufliche Fortbildung während dieser Elternzeit. Haben Sie während dieser Zeit von **<29126a>** bis heute Lehrgänge oder Kurse besucht, von denen Sie bisher noch nicht berichtet haben? --we: 1: ja 2: nein **BUTTONS: verweigert (-97), weiß nicht (-98)** --ac: **autoif (29129 = 1 & (29127 >= 20102(intm/intj) - 12)) h_kursaktiv = 29** **autoif (29129 = 1 & (29127 >= 20102(intm/intj) - 12)) h_kursherk = 29110** **autoif (29129 = 1 & (29127 >= 20102(intm/intj) - 12)) h_kursherk2 = 29126** **autoif (29129 = 1 & (29127 >= 20102(intm/intj) - 12)) h_kursstart = 29126a** **autoif (29129 = 1 & (29127 >= 20102(intm/intj) - 12)) h_kursende = 29127** **autoif (29129 = 1 & (29127 >= 20102(intm/intj) - 12)) h_kursdauertan = 29128** **autoif () h_aktelt = 0** **autoif (29128 = 1) h_aktelt = 1** **autoif (29128 <> 1 & (29127 >= 20102(intm/intj) – 12)) h_aktelt = 1** **autoif (29128 <> 1 & 29127(kieuendm) < 0 & 29127(kieuendj) = 20102(intj)) h_aktelt = 1** **autoif (29128 <> 1 & 29127(kieuendm) < 0 & 29127(kieuendj) = (20102(intj) – 1) & 20102(intm) < 7) h_aktelt = 1** --af: **if (29129=1 & h_aktelt = 1) goto 35100Z** **if (29129=1 & h_aktelt = 0 & (h_dauertan2 = 2, 3, 4)) goto 29129a** **if (29129=1 & h_aktelt = 0 & h_dauertan2 = 1) goto 29131Z** **if ((29129= 2, -97, -98) & (h_dauertan2 = 2, 3, 4)) goto 29129a** **if ((29129= 2, -97, -98) & h_dauertan2 = 1) goto 29131Z** --end--

29129a	--va: **kieuaf1** --fn: **29129a** --vb: Erwerbstätigkeit nach Elternzeit --fr: Waren Sie direkt im Anschluss an diese Elternzeit, also ab **<29127>**, (wieder) erwerbstätig? --we: 1: ja 2: nein **BUTTONS: verweigert (-97), weiß nicht (-98)** --af: **if 29129a = 1 goto 29129b** **if 29129a = 2, -97, -98 goto 29130** --ef: **Modul35: 35102 = 29 & 35106 <> 1** --end--
29129b	--va: **kieuaf2** --fn: **29129b** --vb: Vertragliche Arbeitszeit bei Wiedereinstieg --fr: Wie viele Stunden pro Woche betrug Ihre !!vertraglich vereinbarte!! Arbeitszeit unmittelbar bei Ihrem Wiedereinstieg? --we: OFFEN: _ _,_ _ Stunden pro Woche 94: mehr als 90 Stunden pro Woche 95: keine festgelegte Arbeitszeit **BUTTONS: verweigert (-97), weiß nicht (-98)** --ra: **0 to 90, 94, 95, -97, -98** --af: **if (29129b = 51 to 90, 94) goto 29129c** **if (29129b < 51 OR 29129b = 95) goto 29129d** --end--

29129c	--va: **kieuaf3** --fn: **29129c** --vb: Arbeitszeit nach Wiedereinstieg: mehr als 50 Std. --fr: Sie haben angegeben, dass Ihre Arbeitszeit mehr als 50 Stunden betrug. Ist das korrekt? --we: 1: Angabe korrekt 2: Angabe korrigieren --af: **if (29129c = 1) goto 29129d** **if (29129c = 2) goto 29129b** --end--
29129d	--va: **kieuaf4** --fn: **29129d** --vb: Erwerbstätigkeit nach Elternzeit, Arbeitgeberwechsel --fr: Haben Sie beim gleichen Arbeitgeber wieder angefangen zu arbeiten, bei dem Sie auch vor der Elternzeit gearbeitet haben? --we: 1: ja 2: nein 3: vor Elternzeit nicht erwerbstätig gewesen 4: vor Elternzeit selbständig gewesen **BUTTONS: verweigert (-97), weiß nicht (-98)** --af: **if (29129d = 2) goto 29129e** **if (29129d = 1, 3, 4, -97, -98) goto 29130** --end--
29129e	--va: **kieuaf5** --fn: **29129e** --vb: Arbeitgeberwechsel freiwillig --fr: Gab es für Sie die Möglichkeit, bei Ihrem alten Arbeitgeber wieder anzufangen? --we: 1: ja 2: nein **BUTTONS: verweigert (-97), weiß nicht (-98)** --af: **goto 29130** --end--

29130	--va: **kieuws** --fn: **29130** --vb: weiterer Erziehungsurlaub --fr: **if (h_etappe = 8)** Haben Sie selbst für **<29111>** noch einmal Elternzeit/Erziehungsurlaub genommen? **if (h_etappe = 6)** Haben Sie selbst für **<29111>** noch einmal Elternzeit genommen? --we: 1: ja 2: nein **BUTTONS: verweigert (-97), weiß nicht (-98)** --af: **goto 29131Z** --end--
29131Z	--va: **[ZS] zki1e** --fn: **29131Z** --vb: Zeitstempel 1e Kinder --fr: [ZS] Zeitstempel 1e Kinder --af: **if (29130 = 1) goto 29126Z** **if ((29130 = 2, -97, -98) OR h_dauertan2 = 1) & (h_kialter = 2, 3, 4, 5, -9)) goto 29140Z** **if ((29130 = 2, -97, -98) OR h_dauertan2 = 1) & h_kialter = 1) goto 29157Z** --ef: **Modul35: 35102 = 29 & 35106 = 1** --end--
	--st: **ENDE Subschleife Elternzeitdatierung** --end--
29140Z	--va: **[ZS] zki1f** --fn: **29140Z** --vb: Zeitstempel 1f Kinder --fr: [ZS] Zeitstempel 1f Kinder --af: **if (h_kialter = 4, 5, -9) goto 29140** **if (h_kialter = 2) goto 29142a** **if (h_kialter = 3) goto 29142** --end--

29140	--va: **kiet** --fn: **29140** --vb: Erwerbstätigkeit Kind --fr: Ist **<29111>** derzeit Voll- oder Teilzeit erwerbstätig, nebenher oder nicht erwerbstätig? --in: <<In Ausbildung (Schule, berufliche Ausbildung, Studium) gilt als nicht erwerbstätig. Mit nebenher erwerbstätig sind unter 15 Stunden in der Woche gemeint. Wenn jemand zwei Halbtagsstellen hat, dann gilt er als Vollzeit erwerbstätig.>> --we: 1: Vollzeit erwerbstätig 2: Teilzeit erwerbstätig 3: nebenher erwerbstätig 4: nicht erwerbstätig **BUTTONS: verweigert (-97), weiß nicht (-98)** --af: **if (29140 = 1, 2, -97, -98) goto 29144** **if (29140 = 3, 4) goto 29140a** --end--

29140a	--va: **kinet** --fn: **29140a** --vb: Nichterwerbstätigkeit Kind --fr: Was macht **<29111>** derzeit hauptsächlich? --in: <<Vorgaben nicht vorlesen. Bitte zuordnen. Nur bei Bedarf: Ist er/sie beispielsweise in der Schule oder Ausbildung, arbeitslos, Hausfrau/Hausmann oder was macht er/sie derzeit?>> --we: 1: arbeitslos 2: Kurzarbeit 3: 1-Euro-Job, ABM, oder ähnliche Maßnahme der BA/Jobcenter oder ARGE 4: Altersteilzeit, unabhängig von welcher Phase 5: allgemeinbildende Schulausbildung 6: berufliche Ausbildung 7: Meister-/Technikerausbildung 8: Studium 9: Promotion 10: Umschulung, Fort- oder Weiterbildung 11: in Mutterschutz/Elternzeit 12: Hausfrau/Hausmann 13: krank/vorübergehend arbeitsunfähig 14: Rentner/in, Pensionär/in, (Vor-)Ruhestand 15: (freiwilliger) Wehr-/Zivildienst, Bundesfreiwilligendienst, Freiwilliges Soziales/Ökologisches/Europäisches Jahr 16: etwas anderes **if <h_kialter = -9>** 17: Kind geht noch nicht zur Schule **BUTTONS: verweigert (-97), weiß nicht (-98)** --af: **if (29140a = 1, 2, 3, 4, 6 to 15, -97, -98) goto 29144** **if (29140a = 5) goto 29142** **if (29140a = 16) goto 29141** **if (29140a = 17) goto 29157Z** --end--
29141	--va: **kinets** --fn: **29141** --vb: Anderer Erwerbsstatus Kind (offene Angabe) --fr: Und was macht **<29111>** genau? --we: OFFEN: _____ **BUTTONS: verweigert (-97), weiß nicht (-98)** --af: **goto 29144** --end--

29142a	--va: **kischulintro** --fn: **29142a** --vb: Einschulung --fr: Besucht **<29111>** schon die Schule? --we: 1: ja 2: nein **BUTTONS: verweigert (-97), weiß nicht (-98)** --af: **if (29142a = 1) goto 29142** **if (29142a = 2, -97, -98) goto 29157Z** --end--
29142	--va: **kischultyp** --fn: **29142** --vb: Schulform Kind --fr: Welche Schule besucht **<29111>**? --in: <<Vorgaben nur bei Bedarf vorlesen, zuordnen lassen. Bei Schulbesuch im Ausland: Welcher Schule entspricht das in Deutschland ungefähr?>> --we: 1: Grundschule **if (h_kialter <> 2)** 2: Orientierungsstufe, auch Erprobungsstufe **if (h_kialter <> 2)** 3: Hauptschule **if (h_kialter <> 2)** 4: Realschule **if (h_kialter <> 2)** 5: Verbundene Haupt- und Realschule, auch Sekundar-, Regel-, Mittel-, Ober- und Wirtschaftsschule, Regionale Schule, Regionalschule, Erweiterte Realschule, Realschule plus, Gemeinschaftsschule, Werkrealschule, Stadtteilschule, Mittelstufenschule, Duale Oberschule **if (h_kialter <> 2)** 6: Gesamtschule, auch integrierte Schulen 7: Waldorfschule **if (h_kialter <> 2)** 8: Gymnasium, auch Kolleg 9: Sonderschule/Förderschule, auch Förderzentrum 10: andere Schule **BUTTONS: Schule beendet (-6), verweigert (-97), weiß nicht (-98)** --af: **if (29142 = 1 to 9, -97, -98) goto 29157Z** **if (29142 = 10) goto 29143** **if (29142= -6) goto 29144** --end--

29143	--va: **kischultyps** --fn: **29143** --vb: andere Schulform Kind --fr: Was für eine Schule ist das? --we: OFFEN: _____ **BUTTONS: verweigert (-97), weiß nicht (-98)** --af: **goto 29157Z** --end--
29144	--va: **kischul** --fn: **29144** --vb: Höchster Schulabschluss Kind --fr: Welchen höchsten allgemeinbildenden Schulabschluss hat **<29111>** derzeit? --in: <<Vorgaben nur bei Bedarf vorlesen, zuordnen lassen. Wenn Fachabitur angegeben wird, bitte nachfragen, ob damit die Zugangsberechtigung für ein Studium an einer Fachhochschule oder an einer Universität erworben wurde. Wenn Fachhochschule, dann zu Kategorie 4 zuordnen, wenn Universität, zu Kategorie 5 zuordnen. Bei Abschlüssen, die im Ausland erworben wurden, einordnen lassen: Was hätte diesem Abschluss in Deutschland ungefähr entsprochen?>> --we: 1: einfacher Haupt-/ Volksschulabschluss/ 8. Klasse POS/ Berufsbildungs-/ Berufsreife/ Erster allgemeinbildender Schulabschluss 2: qualifizierender/ qualifizierter Hauptschulabschluss/ Erweiterte Berufsbildungsreife/ Berufsreife mit Leistungsfeststellung/ Sekundarabschluss I – Hauptschulabschluss/ Hauptschulabschluss nach Klasse 10 3: Mittlere Reife/ Real-/ Wirtschaftsschulabschluss/ Fachschul-/ Fachoberschulreife/ 10. Klasse POS/ Mittlerer Schul-/ Mittlerer Bildungs-/ Erweiterter Sekundar-/ Qualifizierter Sekundar-/ Erweiterter Realschul-/ Qualifizierter Realschulabschluss 4: Fachhochschulreife/Abschluss Fachoberschule 5: allgemeine/ fachgebundene Hochschulreife (Abitur/ EOS 12. Klasse) 6: Sonder-/ Förderschulabschluss 7: anderer Abschluss **BUTTONS: kein Schulabschluss (-5), verweigert (-97), weiß nicht (-98)** --af: **if ((29144 = 1 to 6, -5, -97, -98) & 29140a = 6) goto 29146** **if ((29144 = 1 to 6, -5, -97, -98) & 29140a = 8) goto 29148** **if ((29144 = 1 to 6, -5, -97, -98) & (29140a <> 6, 8)) goto 29150** **if (29144 = 7) goto 29145** --end--

29145	--va: **kischuls** --fn: **29145** --vb: anderer Schulabschluss Kind --fr: Was für ein Schulabschluss ist das? --we: OFFEN: _____ **BUTTONS: verweigert (-97), weiß nicht (-98)** --af: **if (29140a = 6) goto 29146** **if (29140a = 8) goto 29148** **if (29140a <> 6, 8) goto 29150** --end--
29146	--va: **kiausbtyp** --fn: **29146** --vb: Ausbildung Kind --fr: Was für eine Ausbildung macht **<29111>** derzeit? (z.B. eine Lehre, eine Meister- oder Technikerausbildung, eine Ausbildung an einer Berufsfachschule, Handelsschule oder Schule des Gesundheitswesens, eine Ausbildung an einer Fachschule oder eine Ausbildung als Beamter/Beamtin?) --we: 1: Lehre (kaufmännisch, betrieblich, gewerblich, landwirtschaftlich) 2: Meister- oder Technikerausbildung 3: Ausbildung an einer Berufsfachschule oder Handelsschule 4: Ausbildung an einer Schule des Gesundheitswesens 5: Ausbildung an einer Fachschule 6: Beamtenausbildung (Laufbahnprüfung) 7: andere Ausbildung **BUTTONS: verweigert (-97), weiß nicht (-98)** --af: **if (29146 =1 to 5, -97, -98) goto 29157Z** **if (29146 = 6) goto 29156** **if (29146 = 7) goto 29147** --end--

29147	--va: **kiausbtyps** --fn: **29147** --vb: andere Ausbildung Kind --fr: Was für eine Ausbildung ist das? --we: OFFEN: _____ **BUTTONS: verweigert (-97), weiß nicht (-98)** --af: **goto 29157Z** --end--
29148	--va: **kihstyp** --fn: **29148** --vb: Studieneinrichtung Kind --fr: An welcher Bildungseinrichtung studiert **<29111>** derzeit? An einer Berufsakademie oder Dualen Hochschule, einer Verwaltungsfachhochschule, einer Fachhochschule oder an einer Universität? --we: 1: Berufsakademie, Duale Hochschule 2: Verwaltungsfachhochschule 3: Fachhochschule 4: Universität (auch Technische, Medizinische, Kirchliche, Pädagogische oder Tierärztliche Hochschule, Musik- oder Kunsthochschule) 5: andere Einrichtung **BUTTONS: verweigert (-97), weiß nicht (-98)** --af: **if (29148 = 1, 2, 3, 4, -97, -98) goto 29157Z** **if (29148 = 5) goto 29149** --end--
29149	--va: **kihstyps** --fn: **29149** --vb: andere Studieneinrichtung Kind --fr: Was für eine Bildungseinrichtung ist das genau? --we: OFFEN: _____ **BUTTONS: verweigert (-97), weiß nicht (-98)** --af: **goto 29157Z** --end--
29150	--va: **kiausb** --fn: **29150**

--vb: höchster beruflicher Ausbildungsabschluss Kind
--fr:
Welchen höchsten beruflichen Ausbildungsabschluss hat **<29111>** derzeit?

--in:
<< Damit meinen wir beispielsweise, ob er / sie eine Lehre oder einen Meister gemacht hat oder einen Studienabschluss wie etwa ein Diplom gemacht hat.
Vorgaben nicht vorlesen, Nennung zuordnen. Wenn kein Abschluss, sondern nur eine Einrichtung genannt wird: Nach Abschluss fragen.
Bei Abschlüssen, die im Ausland erworben wurden, einordnen lassen: Was hätte diesem Abschluss in Deutschland ungefähr entsprochen?>>

--we:
1: Abschluss einer Lehre (kaufmännisch, betrieblich, gewerblich, landwirtschaftlich), Gesellen- oder Gehilfenbrief, duale Ausbildung, DDR: Facharbeiterbrief
2: Meister, Technikerabschluss
3: Beamtenausbildung (Laufbahnprüfung)
4: Abschluss einer Schule des Gesundheitswesens
5: Berufsfachschulabschluss, Handelsschulabschluss
6: Fachschulabschluss (auch Abschluss der Fachakademie)
7: Fachschulabschluss in der DDR
8: Bachelor (z.B. B.A., B.Sc.)
9: Diplom, Master (M.A.)
10: Magister, Staatsexamen
11: Promotion, Habilitation
12: Berufsakademie, Duale Hochschule ohne nähere Angabe
13: Verwaltungsfachhochschule ohne nähere Angabe
14: Fachhochschule, ehem. Ingenieursschule ohne nähere Angabe
15: Universität ohne nähere Angabe
16: Hochschulabschluss (Studium) ohne nähere Angabe
17: Betriebliche Anlernausbildung
19: DDR: Teilfacharbeiterabschluss
21: Anderer Ausbildungsabschluss
BUTTONS: kein beruflicher Ausbildungsabschluss (-5), verweigert (-97), weiß nicht (-98)

--ac:
autoif (29150 = 10) 29154 = 4
autoif (29150 = 11) 29154 = 4

--af:
if (29150 = 1, 2, 4 to 7, 11, 17, 19, -5, -97, -98) goto 29157Z
if (29150 = 3) goto 29156
if (29150 = 8, 9) goto 29154
if (29150 = 10) goto 29155
if (29150 = 12 to 16) goto 29153
if (29150 = 21) goto 29151
--end--

29151	--va: **kiausbs** --fn: **29151** --vb: anderer Ausbildungsabschluss Kind (offen) --fr: Welcher andere Abschluss ist das? --we: OFFEN: _____ **BUTTONS: verweigert (-97), weiß nicht (-98)** --af: **goto 29152** --end--
29152	--va: **kiinstausbs** --fn: **29152** --vb: andere Bildungseinrichtung Kind (offen) --fr: An welcher Bildungseinrichtung hat **<29111>** diesen Abschluss gemacht? --we: OFFEN: _____ **BUTTONS: verweigert (-97), weiß nicht (-98)** --af: **goto 29155** --end--

29153	--va: **kiarths** --fn: **29153** --vb: Art Hochschulabschluss Kind --fr: Um was für eine Art von Abschluss handelte es sich dabei genau, also war das z.B. ein Bachelor, Diplom, Master, Magister, Staatsexamen oder eine Promotion? --in: <<Vorgaben bitte nicht vorlesen.>> --we: 1: Bachelor (z.B. B.A., B.Sc., B.Eng., LL.B.) 2: Diplom, Master (z.B. M.A., M.Sc., LL.M.) 3: Magister, Staatsexamen 4: Promotion 5: anderer Abschluss **BUTTONS: verweigert (-97), weiß nicht (-98)** --ac: **autoif (29153 = 3 & 29150 = 16) 29154 = 4** **autoif (29153 = 4 & 29150 = 16) 29154 = 4** --af: **if ((29153 = 1, 2, -97, -98) & 29150 = 16) goto 29154** **if (29153 = 3) goto 29155** **if (29153 = 4) goto 29157Z** **if (29153 = 1 & (29150 = 12 to 15)) goto 29157Z** **if (29153 = 5) goto 29153a** **if ((29153 = 2, -97, -98) & (29150 = 14, 15)) goto 29155** **if ((29153 = 2, -97, -98) & (29150 = 12, 13)) goto 29157Z** --end--
29153a	--va: **kiarthss** --fn: **29153a** --vb: Anderer Hochschulabschluss Kind (offen) --fr: Welcher andere Abschluss ist das? --we: OFFEN: _____ **BUTTONS: verweigert (-97), weiß nicht (-98)** --af: **if (29150 = 16) goto 29154** **if (29150 = 14, 15) goto 29155** **if (29150 = 12, 13) goto 29157Z** --end--

29154	--va: **kiinsths** --fn: **29154** --vb: Hochschullabschluss verleihende Institution Kind --fr: Und an welcher Bildungseinrichtung hat **<29111>** diesen Abschluss gemacht? War das an einer Berufsakademie oder Dualen Hochschule, an einer Verwaltungsfachhochschule, an einer Fachhochschule oder an einer Universität? --we: 1: Berufsakademie, Duale Hochschule 2: Verwaltungsfachhochschule 3: Fachhochschule 4: Universität (auch Technische, Medizinische, Kirchliche, Pädagogische oder Tierärztliche Hochschule, Musik- oder Kunsthochschule) 5: andere Einrichtung **BUTTONS: verweigert (-97), weiß nicht (-98)** --af: **if (29154 = 1, 2, -97, -98) goto 29157Z** **if ((29154 = 3, 4) & (29150 = 8 OR (29150 = 16 & (29153 = 1, -97, -98)))) goto 29157Z** **if ((29154 = 3, 4) & (29150 = 9 OR (29150 = 16 & (29153 = 2, 5)))) goto 29155** **if (29154 = 5) goto 29154a** --end--
29154a	--va: **kiinsthss** --fn: **29154a** --vb: Andere Hochschulabschluss verleihende Institution Kind (offen) --fr: Was für eine Bildungseinrichtung war das genau? --we: OFFEN: _____ **BUTTONS: verweigert (-97), weiß nicht (-98)** --af: **if (29150 = 8 OR (29150 = 16 & (29153 = 1, -97, -98))) goto 29157Z** **if (29150 = 9 OR (29150 = 16 & (29153 = 2, 5))) goto 29155** --end--

29155	--va: **kipromo** --fn: **29155** --vb: Promotion Kind --fr: Hat **<29111>** eine Promotion abgeschlossen oder promoviert er / sie derzeit? --we: 1: ja, Promotion abgeschlossen 2: ja, promoviert 3: nein **BUTTONS: verweigert (-97), weiß nicht (-98)** --af: **goto 29157Z** --end--
29156	--va: **kibeamtausb** --fn: **29156** --vb: Art Beamtenausbildung Kind --fr: Ist/War das eine Beamtenausbildung für den einfachen, mittleren, gehobenen oder höheren Dienst? --in: <<Frage nicht stellen, wenn Art der Beamtenausbildung aus dem genannten Abschluss hervorgeht; dann Angabe zuordnen.>> --we: 1: einfacher Dienst 2: mittlerer Dienst 3: gehobener Dienst 4: höherer Dienst **BUTTONS: verweigert (-97), weiß nicht (-98)** --af: **goto 29157Z** --end--
29157Z	--va: **[ZS] zki1i** --fn: **29157Z** --vb: Zeitstempel 1i Kinder --fr: [ZS] Zeitstempel 1i Kinder --af: **if (h_eigkind = 1) goto 29157** **if (h_eigkind = 0) goto 29158** --end--

29157	--va: **kiintro11** --fn: **29157** --vb: Eigene Kinder --fr: Haben Sie noch weitere eigene Kinder, Pflege- oder Adoptivkinder? --we: 1: ja 2: nein **BUTTONS: verweigert (-97), weiß nicht (-98)** --af: **if (29157 = 1 OR h_etappe = 6) goto 29159Z** **if ((29157 = 2, -97, -98) & h_etappe = 8) goto 29158** --end--
29158	--va: **kiintro12** --fn: **29158** --vb: Kinder im Haushalt --fr: **if (h_eigkind = 1)** Haben Sie irgendwann mit anderen Kindern in einem Haushalt gelebt, z.B. mit Kindern früherer Partner / Partnerinnen? **if (h_eigkind = 0)** Haben Sie darüber hinaus irgendwann mit einem weiteren Kind in einem Haushalt gelebt, z.B. mit Kindern früherer Partner / Partnerinnen? --we: 1: ja 2: nein **BUTTONS: verweigert (-97), weiß nicht (-98)** --af: **goto 29159Z** --end--
29159Z	--va: **[ZS] zki2** --fn: **29159Z** --vb: Zeitstempel 2 Kinder --fr: [ZS] Zeitstempel 2 Kinder --af: **if (29157 = 1 OR 29158 = 1) goto 29110Z** **if (((29157 = 2, -97, -98) & h_etappe = 6) OR (29158 = 2, -97, -98)) goto 29160** --end--

	--st: **ENDE Kinderschleife – BEGINN Querschnitt Kinder** --end--
29160	--va: **kimin** --fn: **29160** --vb: minderjährige Kinder im HH --fr: [AUTO] Minderjährige Kinder im HH --we: 1: Ja 2: Nein --ac: **autoif (ANY((20102(intm/intj) – 29112 <= 215) & (29112 <> -97, -98) & 29121 = 1)) 29160 = 1** **autoif (NO((20102(intm/intj) – 29112 <= 215) & (29112 <> -97, -98) & 29121 = 1)) 29160 = 2** --af: **if (29160 = 1) goto 29161** **if (29160 = 2) goto 29163Z** --end--
29161	--va: **kibet** --fn: **29161** --vb: Zeit Kinderbetreuung --fr: Wenn Sie einmal alles zusammennehmen, wie viele Stunden pro Tag entfallen bei Ihnen an einem durchschnittlichen Werktag auf die Betreuung der Kinder in Ihrem Haushalt? --in: **if (h_etappe = 6)** <<Gemeint sind hier die eigenen (Pflege-/Adoptiv-) Kinder der ZP, nicht Geschwister, die mit der ZP in einem Haushalt leben.>> --we: OFFEN: __ Anzahl Stunden pro Tag **BUTTONS: verweigert (-97), weiß nicht (-98)** --ra: **0 to 24, -97, -98** --af: **goto 29162** --end--

29162	--va: **kihilf** --fn: **29162** --vb: Hilfe Kinderbetreuung --fr: Gibt es jemanden in Ihrem persönlichen Umfeld, der für Sie kurzfristig drei Werktage hintereinander bei der Betreuung Ihrer Kinder einspringen könnte? --in: <<Mit persönlichem Umfeld meine ich z.B. Ihren Partner / Ihre Partnerin, Ihre Familie oder Verwandte, Ihre Freunde, (ehemalige) Arbeitskollegen oder sonstige Bekannte.>> --we: 1: Ja 2: Nein **BUTTONS: trifft nicht zu (z.B. Kind alt genug) (-6), verweigert (-97), weiß nicht (-98)** --af: **goto 29163Z** --end--
29163Z	--va: **[ZS] zki3** --fn: **29163Z** --vb: Zeitstempel 3 Kinder --fr: [ZS] Zeitstempel 3 Kinder --af: **goto 29163** --end--
29163	--va: **pflege** --fn: **29163** --vb: Pflegetätigkeit letzte 12 Monate --fr: Wir interessieren uns auch dafür, wie Menschen einander helfen. Bei den nächsten Fragen geht es um Hilfe, insbesondere Pflegeleistungen, die Sie Menschen in Ihrem Umfeld gegeben haben. Haben Sie in den letzten zwölf Monaten eine Person aufgrund des schlechten Gesundheitszustandes privat oder ehrenamtlich betreut bzw. gepflegt oder haben Sie der Person regelmäßig Hilfe geleistet? --in: <<Nicht gemeint sind professionelle Pflegetätigkeiten, z.B. von Kranken- oder Altenpflegern, im Rahmen ihrer beruflichen Tätigkeit.>> --we: 1: ja 2: nein **BUTTONS: verweigert (-97), weiß nicht (-98)** --af: **if (29163 = 1) goto 29164** **if (29163 = 2, -97, -98) goto 29166Z** --end--

29164	--va: **pflhau** --fn: **29164** --vb: Häufigkeit Pflegetätigkeit --fr: In den letzten zwölf Monaten, wie häufig haben Sie diese Art von Hilfe geleistet? --in: <<Vorgaben vorlesen. Wenn die ZP zu bestimmten Zeiten mehr Hilfe geleistet hat, bitten Sie sie, den Durchschnitt im letzten Jahr anzugeben.>> --we: 1: täglich oder mehrmals die Woche 2: einmal wöchentlich oder mehrmals im Monat 3: einmal monatlich oder fast jeden Monat 4: Seltener **BUTTONS: verweigert (-97), weiß nicht (-98)** --af: **if ((29164 = 1 to 4) & h_etappe = 8) goto 29165** **if ((29164 = -97, -98) & h_etappe = 8) goto 29166** **if (h_etappe = 6) goto 29166Z** --end--

29165	--va: **pflstu** --fn: **29165** --vb: Stundenzahl Pflegetätigkeit --fr: **if (29164 = 1)** Und ungefähr wie viele Stunden insgesamt haben Sie diese Hilfe an einem typischen Tag in den letzten zwölf Monaten geleistet? **if (29164 = 2)** Und ungefähr wie viele Stunden insgesamt haben Sie diese Hilfe in einer typischen Woche in den letzten zwölf Monaten geleistet? **if (29164 = 3, 4)** Und ungefähr wie viele Stunden insgesamt haben Sie diese Hilfe in einem typischen Monat in den letzten zwölf Monaten geleistet? --in: <<Wenn die ZP zu bestimmten Zeiten mehr Hilfe geleistet hat, bitten Sie sie, den Durchschnitt im letzten Jahr anzugeben. Immer auf volle Stunden aufrunden.>> --we: OFFEN: _ _ _ Stunden **BUTTONS: verweigert (-97), weiß nicht (-98)** --ra: **If (29164 = 1): 0 to 24, -97, -98** **If (29164 = 2): 0 to 168, -97, -98** **If (29164 = 3,4): 0 to 744, -97, -98** --af: **goto 29166** --end--
29166	--va: **pflhilfe** --fn: **29166** --vb: Hilfe Pflege Umfeld --fr: Haben Sie jemanden in Ihrem persönlichen Umfeld, der Sie bei der Pflege von Angehörigen oder sonstigen Personen kurzfristig ersetzen könnte? --in: <<Mit persönlichem Umfeld meine ich z.B. Ihren Partner / Ihre Partnerin, Ihre Familie oder Verwandte, Ihre Freunde, (ehemalige) Arbeitskollegen oder sonstige Bekannte.>> --we: 1: ja 2: nein **BUTTONS: trifft nicht zu (-6), verweigert (-97), weiß nicht (-98)** --af: **goto 29166Z** --end--

29166Z	--va: **[ZS] zki4** --fn: **29166Z** --vb: Zeitstempel 4 Kinder --fr: [ZS] Zeitstempel 4 Kinder --af: **goto 29500Z (Modul E68P_29KI_out)** --end--

	--st: **30X - Prüfmodul** **Erstbefragung B109** **Grundlage: Hauptstudie E6 B93Erst V1.01 Feldversion** **Version 1.01** **Stand: 06.06.2013** --end--
30100Z	--va: **[ZS] zsx1** --fn: **30100Z** --vb: Zeitstempel 1 X-Modul --fr: [ZS] Zeitstempel 1 X-Modul --af: **goto 30101** --ef: **Modul E68P_29KI_out: alle** --end--
	--va: **[HILF] h_etappe** --vb: Etappenummer --fr: [HILF] Etappenummer --we: 6: Etappe 6 7: Etappe 7 8: Etappe 8 --end--
30101	--va: **caseid** --fn: **30101** --vb: Personennummer --fr: [AUTO] Personennummer --ac: **autoif (30101) h_etappe = 20101a** --af: **goto 30102** --end--

30102	--va: **modako** --fn: **30102** --fr: [AUTO] offene Angaben 22114, 24116, 26109, 23109a, 50109 --we: OFFEN: _____ --af: **goto 30103** --end--

30103	--va: **modak1** --fn: **30103** --vb: Modul und Aktivität 1 --fr: [AUTO] Modul und Aktivität, grammatikalische Form 1 --we: 22: eine allgemeinbildende Schule (**<30102>**) besucht (haben) 231: ein Berufsvorbereitungsjahr gemacht (haben) 232: ein Berufsgrundbildungsjahr gemacht (haben) 233: eine einjährige Berufsfachschulausbildung gemacht (haben) 234: eine berufsvorbereitende Maßnahme des Arbeitsamtes (Arbeitsagentur) gemacht (haben) 235: eine Einstiegsqualifizierung gemacht (haben) 236: eine zweijährige Berufsfachschulausbildung gemacht (haben) 237: eine berufsvorbereitende Maßnahme der Arbeitsagentur (Arbeitsamt) gemacht (haben) 238: ein Berufseinstiegsjahr (BEJ) gemacht (haben) 239: eine berufsvorbereitende Maßnahme (**<30102>**) gemacht (haben) 241: eine Ausbildung (**<30102>**) gemacht (haben) 242: (**<30102>**) studiert (haben) 243: promoviert (haben) 244: habilitiert (haben) 245: einen Lehrgang/Kurs (**<30102>**) gemacht (haben) 251: Wehrdienst geleistet (haben) 252: Zivildienst geleistet (haben) 254: ein Freiwilliges Soziales, Ökologisches oder Europäisches Jahr gemacht (haben) 255: einen Bundesfreiwilligendienst geleistet (haben) 256: einen freiwilligen Wehrdienst geleistet (haben) 257: einen Internationalen Jugendfreiwilligendienst geleistet (haben) 260: eine Tätigkeit (als **<30102>**) ausgeübt (haben) 261: ein Volontariat gemacht (haben) 262: ein Traineeprogramm gemacht (haben) 263: ein Anerkennungsjahr gemacht (haben) 264: ein pharmazeutisches Praktikum gemacht (haben) 265: eine Stelle als Arzt im Praktikum (hatten) 266: ein Praktikum (**<30102>**) gemacht (haben) 267: eine ABM-Stelle (**<30102>**) (hatten) 268: einen Ein-Euro-Job/Arbeitsgelegenheit (**<30102>**) (hatten) 269: ein Referendariat gemacht (haben) 27: arbeitslos (waren) 29: in Elternzeit (Erziehungsurlaub/ Babyjahr) (waren) 306: Hausfrau/Hausmann (waren) 307: in Elternzeit (Erziehungsurlaub/ Babyjahr) (waren) 308: krank/arbeitsunfähig (waren) 309: in Rente (waren) 310: Ferien/Urlaub gemacht (haben) 311: **<30102>** (gemacht haben/waren) --af: **goto 30104** --end--

30104	--va: **modak2** --fn: **30104** --vb: Modul und Aktivität 2 --fr: [AUTO] Modul und Aktivität, grammatikalische Form 2 --we: 22: diese Schulausbildung 231: dieses Berufsvorbereitungsjahr 232: dieses Berufsgrundbildungsjahr 233: diese einjährige Berufsfachschulausbildung 234: diese berufsvorbereitende Maßnahme des Arbeitsamtes (Arbeitsagentur) 235: diese Einstiegsqualifizierung 236: diese zweijährige Berufsfachschulausbildung 237: diese berufsvorbereitende Maßnahme der Arbeitsagentur (Arbeitsamt) 238: dieses Berufseinstiegsjahr (BEJ) 239: diese berufsvorbereitende Maßnahme 241: diese Ausbildung 242: dieses Studium 243: diese Promotion 244: diese Habilitation 245: diesen Lehrgang/Kurs 251: diesen Wehrdienst 252: diesen Zivildienst 254: dieses Freiwillige Soziale, Ökologische oder Europäische Jahr 255: diesen Bundesfreiwilligendienst 256: diesen freiwilligen Wehrdienst 257: diesen Internationalen Jugendfreiwilligendienst 260: diese Tätigkeit 261: dieses Volontariat 262: dieses Traineeprogramms 263: dieses Anerkennungsjahr 264: dieses pharmazeutische Praktikum 265: diese Stelle als Arzt im Praktikum 266: dieses Praktikum 267: diese ABM-Stelle 268: diesen Ein-Euro-Job/diese Arbeitsgelegenheit 269: dieses Referendariat 27: diese Arbeitslosigkeit 29: diese Elternzeit (Erziehungsurlaub/ Babyjahr) 306: diese Zeit als Hausfrau/Hausmann 307: diese Elternzeit (Erziehungsurlaub/ Babyjahr) 308: diese Krankheit/vorübergehende Arbeitsunfähigkeit 309: diese Zeit als Rentner 310: Ferien/Urlaub gemacht (haben) 311: **<30102>** --af: **goto 30105** --end--

30105	--va: **modak3** --fn: **30105** --vb: Modul und Aktivität 3 --fr: [AUTO] Modul und Aktivität, grammatikalische Form 3 --we: 22: der Schulausbildung **<30102>** 231: dem Berufsvorbereitungsjahr 232: dem Berufsgrundbildungsjahr 233: der einjährigen Berufsfachschulausbildung 234: der berufsvorbereitenden Maßnahme des Arbeitsamtes (Arbeitsagentur) 235: der Einstiegsqualifizierung 236: der zweijährigen Berufsfachschulausbildung 237: der berufsvorbereitenden Maßnahme der Arbeitsagentur (Arbeitsamt) 238: dem Berufseinstiegsjahr (BEJ) 239: der berufsvorbereitenden Maßnahme (**<30102>**) 241: der Ausbildung **<30102>** 242: dem Studium **<30102>** 243: der Promotion 244: der Habilitation 245: dem Lehrgang/Kurs **<30102>** 251: dem Wehrdienst 252: dem Zivildienst 254: dem Freiwilligen Sozialen, Ökologischen oder Europäischen Jahr 255: dem Bundesfreiwilligendienst 256: dem freiwilligen Wehrdienst 257: dem Internationalen Jugendfreiwilligendienst 260: der Tätigkeit **<30102>** 261: dem Volontariat 262: dem Traineeprogramm 263: dem Anerkennungsjahr 264: dem pharmazeutischen Praktikum 265: der Stelle als Arzt im Praktikum 266: dem Praktikum 267: der ABM-Stelle 268: dem Ein-Euro-Job/der Arbeitsgelegenheit 269: dem Referendariat 27: der Arbeitslosigkeit 29: der Elternzeit (Erziehungsurlaub/ Babyjahr) 306: der Zeit als Hausfrau/Hausmann 307: der Elternzeit (Erziehungsurlaub/ Babyjahr) 308: der Krankheit/vorübergehenden Arbeitsunfähigkeit 309: der Zeit als Rentner 310: den Ferien/dem Urlaub 311: **<30102>** --af: **goto 30106** --end--

30106	--va: **modak4** --fn: **30106** --vb: Modul und Aktivität 4 --fr: [AUTO] Modul und Aktivität, grammatikalische Form 4 --we: 22: diese allgemeinbildende Schule **<30102>** besucht 231: dieses Berufsvorbereitungsjahr gemacht 232: dieses Berufsgrundbildungsjahr gemacht 233: diese einjährige Berufsfachschulausbildung gemacht 234: diese berufsvorbereitende Maßnahme des Arbeitsamtes (Arbeitsagentur) gemacht 235: diese Einstiegsqualifizierung gemacht 236: diese zweijährige Berufsfachschulausbildung gemacht 237: diese berufsvorbereitende Maßnahme der Arbeitsagentur (Arbeitsamt) gemacht 238: dieses Berufseinstiegsjahr (BEJ) gemacht 239: diese berufsvorbereitende Maßnahme **<30102>** gemacht 241: diese Ausbildung **<30102>** gemacht 242: studiert (**<30102>**) 243: promoviert 244: habilitiert 245: diesen Lehrgang/Kurs **<30102>** gemacht 251: Wehrdienst geleistet 252: Zivildienst geleistet 254: ein Freiwilliges Soziales, Ökologisches oder Europäisches Jahr gemacht 255: einen Bundesfreiwilligendienst geleistet 256: einen freiwilligen Wehrdienst geleistet 257: einen Internationalen Jugendfreiwilligendienst geleistet 260: die Tätigkeit **<30102>** ausgeübt 261: ein Volontariat gemacht haben 262: ein Traineeprogramm gemacht haben 263: ein Anerkennungsjahr gemacht haben 264: ein pharmazeutisches Praktikum gemacht haben 265: eine Stelle als Arzt im Praktikum hatten 266: ein Praktikum **<30102>** gemacht haben 267: eine ABM-Stelle (**<30102>**) hatten 268: einen Ein-Euro-Job/Arbeitsgelegenheit (**<30102>**) hatten 269: ein Referendariat gemacht haben 27: arbeitslos waren 29: in Elternzeit (Erziehungsurlaub/ Babyjahr) 306: Hausfrau/Hausmann 307: in Elternzeit (Erziehungsurlaub/ Babyjahr) 308: krank/arbeitsunfähig 309: Rentner 310: in Ferien/Urlaub 311: **<30102>** --af: **goto 30107** --end--

30107	--va: **epnr** --fn: **30107** --vb: Episodennummer --fr: [AUTO] Episodennummer im Herkunftsmodul --af: **goto 30108** --end--
30108	--va: **epstdat (epstm / epstj)** --fn: **30108** --vb: Startdatum Episode --fr: [AUTO] Startdatum Episode --we: von Monat ____ Jahr ____ --af: **goto 30109** --end--
30109	--va: **ependdat (ependm / ependj)** --fn: **30109** --vb: Enddatum Episode --fr: [AUTO] Enddatum Episode --we: bis Monat ____ Jahr ____ --ac: **autoif (epstm = 1 to 12) epstdat = ((epstj - 1900) * 12) – epstm** **autoif (epstm > 20) epstdat = ((epstj - 1900) * 12) - 20** **autoif ((epstm = -97, -98) & epstj = ependj) epstdat = ((epstj - 1900) * 12) + 1** **autoif ((epstm = -97, -98) & epstj < ependj) epstdat = ((epstj - 1900) * 12) + 7** **autoif ((epstm = -97, -98) & (ependj = -97, -98)) epstdat = ((epstj - 1900) * 12) + 7** **autoif ((epstm = -97, -98) & (epstj = -97, -98) & (ependj <> -97, -98)) epstdat = ependdat - 2** **autoif (ependm = 1 to 12) ependdat = ((ependj - 1900) * 12) – ependm** **autoif (ependm > 20) ependdat = ((ependj - 1900) * 12) - 20** **autoif ((ependm = -97, -98) & ependj = epstj) ependdat = ((ependj - 1900) * 12) + 12** **autoif ((ependm = -97, -98) & epstj < ependj) ependdat = ((ependj - 1900) * 12) + 6** **autoif ((ependm = -97, -98) & (epstj = -97, -98)) ependdat = ((ependj - 1900) * 12) + 6** **autoif ((ependm = -97, -98) & (ependj = -97, -98) & (epstj <> -97, -98)) ependdat = epstdat + 2** **autoif ((ependj = -97, -98) & (epstj = -97, -98)) ependdat = -1** --af: **goto 30110** --end--

30110	--va: **epiz** --fn: **30110** --vb: Episode dauert an --fr: [AUTO] Episode dauert an --we: 1: ja 2: nein -97: verweigert -98: weiß nicht --af: **goto 30111** --end--
30111	--va: **spnr** --fn: **30111** --vb: Spellnummer übergreifend --fr: [AUTO] Spellnummer --af: **goto 30112** --end--

30112	--va: **xpws1** --fn: **30112** --vb: Sortierung Episoden --fr: **if (30111 = 1)** Nun haben Sie uns ja ausführlich über alle Ereignisse in Ihrem Leben berichtet. Jetzt möchte ich mir Ihre Angaben noch einmal kurz ansehen, um sicherzustellen, dass ich alles korrekt notiert und auch nichts vergessen habe. **if (30111 > 1)** So, kommen wir nun zu **<30105>**. --we: 1: Episode nicht einsortierbar 2: Episode einsortierbar --ac: **autoif ((epstm = -97, -98) & (epstj = -97, -98) & (ependm = -97, -98) & (ependj = -97, -98)) 30111 = 1** --af: **if (30112 = 1) goto 30120** **if (30112 = 2 & 30111 < max(30111)) goto 30111** **if (30112 = 2 & 30111 = max(30111)) goto 30151** --ef: **30110<>.** --end--
	--st: **Beginn Schleife, wenn Episode nicht einsortiert werden kann [Sortierung nach Schätzwert: nicht einsortierbare Ereignisse an erster Stelle]** --end--

30120	--va: **xsort1** --fn: **30120** --vb: Einsortierung von automatisch nicht einsortierbaren Episoden --fr: **if (30120(n - 1) = .)** Hier ist mir noch etwas unklar. Ich habe hier notiert, dass Sie irgendwann **<30103>**. Haben Sie das vor **<30105(n+1)>** begonnen (vor **<epstm(n+1)>/<epstj(n+1)>**), gleichzeitig mit **<30105(n+1)>** begonnen (im **<epstm(n+1)>/<epstj(n+1)>**), nach Beginn aber vor Ende von **<30105(n+1)>** begonnen (nach **<epstm(n+1)>/<epstj(n+1)>** aber vor **<ependm(n+1)>/<ependj(n+1)>**), direkt nach dem Ende von **<30105(n+1)>** begonnen (im **<ependm(n+1)>/<ependj(n+1)>**) oder später begonnen (nach **<ependm(n+1)>/<ependj(n+1)>**)? **if (30120(n-1) <> .)** Haben Sie **<30104>** vor **<30105(n+1)>** begonnen (vor **<epstm(n+1)>/<epstj(n+1)>**), gleichzeitig mit **<30105(n+1)>** begonnen (im **<epstm(n+1)>/<epstj(n+1)>**), nach Beginn aber vor Ende von **<30105(n+1)>** begonnen (nach **<epstm(n+1)>/<epstj(n+1)>** aber vor **<ependm(n+1)>/<ependj(n+1)>**), direkt nach dem Ende von **<30105(n+1)>** begonnen (im **<ependm(n+1)>/<ependj(n+1)>**) oder später begonnen (nach **<ependm(n+1)>/<ependj(n+1)>**)? --we: 1: vorher begonnen 2: gleichzeitig mit **<30105(n+1)>** begonnen 3: nach Beginn aber vor Ende von **<30105(n+1)>** begonnen 4: direkt nach Ende von **<30105(n+1)>** begonnen 5: später begonnen 6: Zeitkorrektur **BUTTONS: verweigert (-97), weiß nicht (-98)** --ac: **autoif (30120 = 1) epstdat = epstdat(n+1) - 1** **autoif (30120 = 2) epstdat = epstdat(n+1)** **autoif (30120 = 3) epstdat = epstdat(n+1) + 1** **autoif (30120 = 4) epstdat = ependdat (n+1)** **autoif (30120 = 5) epstdat = ependdat (n+1) + 1** --af: **if (30120 = 1 to 4, -97, -98) goto 30121** **if (30120 = 5) goto 30120** **if (30120 = 6) goto 30200** --end--

30121	--va: **xsort2** --fn: **30121** --vb: Einsortierung von automatisch nicht einsortierbaren Episoden --fr: **if (30121(n-1) = .)** Und bis wann haben/waren Sie **<30106>**? Haben Sie das vor **<30105(n+1)>** beendet (vor **<epstm(n+1)>/<epstj(n+1)>**), direkt mit Beginn von **<30105(n+1)>** beendet (im **<epstm(n+1)>/<epstj(n+1)>**), nach Beginn aber vor Ende von **<30105(n+1)>** beendet (nach **<epstm(n+1)>/<epstj(n+1)>** aber vor **<ependm(n+1)>/<ependj(n+1)>**), gleichzeitig mit **<30105(n+1)>** beendet (im **<ependm(n+1)>/<ependj(n+1)>**) oder später beendet (nach **<ependm(n+1)>/<ependj(n+1)>**)? **if (30121(n-1) <> .)** Haben Sie **<30104>** vor **<30105(n+1)>** beendet (vor **<epstm(n+1)>/<epstj(n+1)>**), direkt mit Beginn von **<30105(n+1)>** beendet (im **<epstm(n+1)>/<epstj(n+1)>**), nach Beginn aber vor Ende von **<30105(n+1)>** beendet (nach **<epstm(n+1)>/<epstj(n+1)>** aber vor **<ependm(n+1)>/<ependj(n+1)>**), gleichzeitig mit **<30105(n+1)>** beendet (im **<ependm(n+1)>/<ependj(n+1)>**) oder später beendet (nach **<ependm(n+1)>/<ependj(n+1)>**)? --we: 1: vorher beendet 2: direkt mit Beginn von **<30105(n+1)>** beendet 3: nach Beginn aber vor Ende von **<30105(n+1)>** beendet 4: gleichzeitig mit **<30105(n+1)>** beendet 5: später beendet 6: Zeitkorrektur **BUTTONS: verweigert (-97), weiß nicht (-98)** --ac: **autoif (30121 = 1) ependdat = epstdat(n+1) - 1** **autoif (30121 = 2) ependdat = epstdat(n+1)** **autoif (30121 = 3) ependdat = epstdat(n+1) + 1** **autoif (30121 = 4) ependdat = ependdat(n+1)** **autoif (30121 = 5) ependdat = ependdat(n+1) + 1** --af: **if (30121 = 1 to 4, -97, -98) goto 30111** **if (30121 = 5) goto 30121** **if (30121 = 6) goto 30200** --end--
	--st: **Beginn Schleife, wenn alle Episode einsortiert wurden** --end--

30150	--va: **xws1** --fn: **30150** --vb: Grafische Darstellung der Prüfung --fr: [Tabellarische und grafische Darstellung der Schul-, Berufsvorbereitungs-, Ausbildungs-, Wehrdienst-, Erwerbstätigkeits-, Arbeitslosigkeits-, Erziehungsurlaubs-, Lückenepisoden (mit roten Problembalken)] --in: <<Bei Inkonsistenzen „Prüfen“ anklicken! Werden Episoden nachgeliefert, „Episode einfügen“ anklicken! Sollen Zeitangaben korrigiert werden, „Zeitkorrektur“ anklicken! Wurde eine Episode fälschlicherweise erfasst, „Episode löschen“ anklicken! Wenn alles korrekt ist, „Weiter“ anklicken!>> --we: **BUTTONS: Prüfen (1), Episode einfügen (2), Zeitkorrektur (3), Episode löschen (4) , Weiter (5)** --af: **if (30150 = 1) goto 30151** **if (30150 = 2) goto 30300** **if (30150 = 3) goto 30200** **if (30150 = 4) goto 30150** **if (30150 = 5) goto 30500** --end--

30151	--va: **xws2** --fn: **30151** --vb: Art der Inkonsistenz --fr: **if (h_etappe = 8)** [AUTO] automatisierte Episodenprüfung in chronologischer Reihenfolge, d.h. erste Prüfung: Enddatum erste Episode mit Startdatum zweiter Episode (ab 14.Geburtstag) **if (h_etappe = 6)** [AUTO] automatisierte Episodenprüfung in chronologischer Reihenfolge, d.h. erste Prüfung: Enddatum erste Episode mit Startdatum zweiter Episode (ab 9.Geburtstag) --we: 1: Keine Überschneidung>1 Monat, keine Lücken, keine unklaren Anschlüsse 2: Überschneidung>1 Monat 3: Lücke 4: Unklare Anschlüsse --ac: **autoif ((ependm <> -97, -98) & (ependj <> -97, -98) & (epstm(n+1) <> -97, -98) & (epstj(n+1) <> -97, -98) & (ependdat = epstdat(n+1) OR (ependdat = epstdat(n+1) – 1))) 30151 = 1** **autoif ((ependm <> -97, -98) & (ependj <> -97, -98) & (epstm(n+1) <> -97, -98) & (epstj(n+1) <> -97, -98) & (ependdat > epstdat(n+1))) 30151 = 2** **autoif ((ependm <> -97, -98) & (ependj <> -97, -98) & (epstm(n+1) <> -97, -98) & (epstj(n+1) <> -97, -98) & (ependdat <= epstdat(n+1) - 2)) 30151 = 3** **autoif ((ependm <> -97, -98) & (epstm(n+1) = -97, -98) & ependj = epstj(n+1) & (epstj(n+1) <> -97, -98)) 30151 = 4** **autoif ((ependm = -97, -98) & ependj = epstj(n+1) & (epstj(n+1) <> -97, -98) & (epstm(n+1) <> -97, -98)) 30151 = 4** **autoif ((ependm = -97, -98) & (epstm(n+1) = -97, -98) & ependj = epstj(n+1) & (epstj(n+1) <> -97, -98) 30151 = 4** **autoif (ependm = 12 & (epstm(n+1) = -97, -98) & epstj(n+1) = ependj + 1) 30151 = 4** **autoif ((epstm(n+1) = -97, -98) & ((ependm < 12 & (epstj(n+1) = ependj + 1)) OR (epstj(n+1) > ependj + 1)) 30151 = 3** **autoif ((ependm = -97, -98) & epstm(n+1) = 1 & (epstj(n+1) = ependj + 1)30151 = 4** **autoif ((ependm = -97, -98) & (epstm(n+1) > 1 & (epstj(n+1) = ependj + 1)) OR (epstj(n+1) > ependj + 1)) 30151 = 3** **autoif ((ependm = -97, -98) & (epstm(n+1) = -97, -98) & (ependj + 1= epstj(n+1))) 30151 = 4** **autoif ((ependm = -97, -98) & (epstm(n+1) = -97, -98) & ependj > epstj(n+1)) 30151 = 2** **autoif ((ependm = -97, -98) & (epstm(n+1) = -97, -98) & (ependj + 1 < epstj(n+1))) 30151 = 3** **autoif ((ependm = -97, -98) & (ependj = -97, -98)) 30151 = 4** **autoif ((epstm(n+1) = -97, -98) & (epstj(n+1) = -97, -98)) 30151 = 4** **autoif ((ependm = -97, -98) & (ependj = -97, -98) & (epstm(n+1) = -97, -98) & (epstj(n+1) = -97, -98)) 30151 = 4** --af: **if (30151 = 1) goto 30150** **if (30151 = 2) goto 30160** **if (30151 = 3) goto 3017** **if (30151 =4) goto 30180** --

30160	--va: **xwue** --fn: **30160** --vb: Überschneidung --fr: So wie ich das bisher notiert habe, haben Sie hier zwei Dinge gleichzeitig gemacht: Ich habe hier notiert, dass Sie von **<epstm/epstj>** bis **<ependm/ependj> <30103>** und gleichzeitig ab **<epstm(n+1)/epstj(n+1)> <30103>**. Das überschneidet sich. Habe ich die Zeiten richtig notiert und Sie haben beides gleichzeitig gemacht? --we: 1: ja, gleichzeitig 2: nein, Zeitangaben falsch **BUTTONS: verweigert (-97), weiß nicht (-98)** --af: **if (30160 = 1, -97, -98) goto 30150** **if (30160 = 2) goto 30200** --end--

30170	--va: **xwluea** --fn: **30170** --vb: Lücke --fr: **if (Lücke am Anfang)** Für den Zeitraum bis **<epstm/epstj>** habe ich noch keine Angaben. Ich habe hier notiert, dass Sie ab **<epstm/epstj> <30103>**. Da ist eine Lücke. Habe ich das richtig notiert und Sie haben vor **<epstm/epstj>** etwas anderes gemacht? **if (Lücke am Ende)** Für den Zeitraum ab **<ependm/ependj>** habe ich noch keine Angaben. Ich habe hier notiert, dass Sie bis **<ependm/ependj> <30103>**. Danach ist eine Lücke. Habe ich das richtig notiert und Sie haben seit **<ependm/ependj>** etwas anderes gemacht? **if (Lücke zwischen Episoden)** So wie ich das bisher notiert habe, ist hier eine Lücke. Ich habe hier notiert, dass Sie bis **<ependm/ependj> <30103>** und ab **<epstm(n+1)/epstj(n+1)> <30103(n+1)>**. Da ist eine Lücke. Habe ich das richtig notiert und Sie haben zwischen **<ependm/ependj>** und **<epstm(n+1)/epstj(n+1)>** etwas anderes gemacht? --in: <<Wenn die Zeitangaben korrekt sind, bitte "1, ja, neue Episode" angeben!>> --we: 1: ja, neue Episode 2: nein, Zeitangaben falsch 4: bereits genannte Episode hauptsächlich gemacht **BUTTONS: verweigert (-97), weiß nicht (-98)** --af: **if (30170 = 1) goto 30300** **if (30170 = 2) goto 30200** **if (30170 = 4, -97, -98) goto 30150** --end--

30180	--va: **xwua1** --fn: **30180** --vb: direkter Anschluss --fr: **if ((ependm <> -97, -98) & (ependj <> -97, -98) & (epstm(n+1) = -97, -98) & (epstj(n+1) <> -97, -98) & (ependm(n+1) <> -97, -98) & (ependj(n+1) <> -97, -98))** Hier ist mir etwas noch nicht ganz klar. Ich habe hier notiert, dass Sie von **<epstm/epstj>** bis **<ependm/ependj> <30103>** und irgendwann **<epstj(n+1)>** bis **<ependm(n+1)/ependj(n+1)> <30103(n+1)>.** Was **<30104(n+1)>** direkt im Anschluss an **<30104>**? **if ((ependm <> -97, -98) & (ependj <> -97, -98) & (epstm(n+1) = -97, -98) & (epstj(n+1) <> -97, -98) & ((ependm(n+1) = -97, -98) OR (ependj(n+1) = -97, -98)))** Hier ist mir etwas noch nicht ganz klar. Ich habe hier notiert, dass Sie von **<epstm/epstj>** bis **<ependm/ependj> <30103>** und irgendwann **<epstj(n+1)> <30103(n+1)>**. War **<30104(n+1)>** direkt im Anschluss an **<30104>**? **if ((ependm = -97, -98) & (ependj <> -97, -98) & (epstm(n+1) <> -97, -98) & (epstj(n+1) <> -97, -98) & (ependm(n+1) <> -97, -98) & (ependj(n+1) <> -97, -98))** Hier ist mir etwas noch nicht ganz klar. Ich habe hier notiert, dass Sie von **<epstm/epstj>** bis irgendwann in **<ependj> <30103>** und von **<epstm(n+1)/epstj(n+1)>** bis **<ependm(n+1) /ependj(n+1)> <30103(n+1)>**. War **<30104(n+1)>** direkt im Anschluss an **<30104>**? **if ((ependm = -97, -98) & (ependj <> -97, -98) & (epstm(n+1) <> -97, -98) & (epstj(n+1) <> -97, -98) & ((ependm(n+1) = -97, -98) OR (ependj(n+1) = -97, -98)))** Hier ist mir etwas noch nicht ganz klar. Ich habe hier notiert, dass Sie von **<epstm/epstj>** bis irgendwann in **<ependj> <30103>** und von **<epstm(n+1)/epstj(n+1)> <30103(n+1)>**. War **<30104(n+1)>** direkt im Anschluss an **<30104>**? **if ((ependm = -97, -98) & (ependj <> -97, -98) & (epstm(n+1) = -97, -98) & (epstj(n+1) <> -97, -98) & (ependm(n+1) <> -97, -98) & (ependj(n+1) <> -97, -98))** Hier ist mir etwas noch nicht ganz klar. Ich habe hier notiert, dass Sie von **<epstm/epstj>** bis irgendwann in **<ependj> <30103>** und von irgendwann in **<epstj(n+1)>** bis **<ependm(n+1)/ependj(n+1)> <30103(n+1)>**. War **<30104(n+1)>** direkt im Anschluss an **<30104>**? **if ((ependm = -97, -98) & (ependj <> -97, -98) & (epstm(n+1) = -97, -98) & (epstj(n+1) <> -97, -98) & ((ependm(n+1) = -97, -98) OR (ependj(n+1) = -97, -98)))** Hier ist mir etwas noch nicht ganz klar. Ich habe hier notiert, dass Sie von **<epstm/epstj>** bis irgendwann in **<ependj> <30103>** und von irgendwann in **<epstj(n+1)> <30103(n+1)>**. War **<30104(n+1)>** direkt im Anschluss an **<30104>**? **if ((ependm = -97, -98) & (ependj = -97, -98) & (epstm(n+1) <> -97, -98) & (epstj(n+1) <> -97, -98) & (ependm(n+1) <> -97, -98) & (ependj(n+1) <> -97, -98))** Hier ist mir etwas noch nicht ganz klar. Ich habe hier notiert, dass Sie von **<epstm/epstj> <30103>** und von **<epstm(n+1)/epstj(n+1)>** bis **<ependm(n+1)/ependj(n+1)> <30103(n+1)>**. War **<30104(n+1)>** direkt im Anschluss an **<30104>**? **if ((ependm = -97, -98) & (ependj = -97, -98) & (epstm(n+1) <> -97, -98) & (epstj(n+1) <> -97, -98) & ((ependm(n+1) = -97, -98) OR (ependj(n+1) = -97, -98)))** Hier ist mir etwas noch nicht ganz klar. Ich habe hier notiert, dass Sie von **<epstm/epstj> <30103>** und von **<epstm(n+1)/epstj(n+1)>** bis **<ependm(n+1)/ependj(n+1)> <30103(n+1)>**. War **<30104(n+1)>** direkt im Anschluss an <30104>? **if ((ependm <> -97, -98) & (ependj <> -97, -98) & (epstm(n+1) = -97, -98) & (epstj(n+1) = -97, -98) & (ependm(n+1) <> -97, -98) & (ependj(n+1) <> -97, -98))** Hier ist mir etwas noch nicht ganz klar. Ich habe hier notiert, dass Sie von **<epstm/epstj> <30103>** und von **<epstm(n+1)/epstj(n+1)>** bis **<ependm(n+1)/ependj(n+1)> <30103(n+1)>**.

30181	--va: **xwua2** --fn: **30181** --vb: Lücke vorhanden --fr: ... oder war da eine Lücke dazwischen? --we: 1: ja, neue Episode 2: nein (weiterer Klärungsbedarf) 3: Zeitkorrektur **BUTTONS: verweigert (-97), weiß nicht (-98)** --ac: **autoif (30181 = 1 & (epstm(n+1) = -97, -98) & (ependm <> -97, -98) & ependj = epstj(n+1) & (epstj(n+1) <> -97, -98)) epstdat(n+1) = ependdat - ((12 - ependm) / 2)** **autoif (30181 = 1 & (ependm = -97, -98) & (epstm(n+1) <> -97, -98) & ependj = epstj(n+1) & (epstj(n+1) <> -97,- 8)) ependdat = epstdat + ((12 - epstm(n+1)) / 2)** **autoif (30181 = 1 & (ependm = -97, -98) & (epstm(n+1) = -97, -98) & ependj = epstj(n+1) & (epstj(n+1) <> -97, -98)) ependdat = ((ependj – 1900) * 12) + 4, epstdat(n+1) = ((epstj(n+1) – 1900) * 12) + 8** **autoif (30181 = 1 & (epstm(n+1) = -97, -98) & (ependm <> -97, -98) & ependj < epstj(n+1) & (ependj <> -97, -98)) epstdat(n+1) = ((epstj(n+1) – 1900) * 12) + 6** **autoif (30181 = 1 & (ependm = -97, -98) & (epstm(n+1) <> -97, -98) & ependj < epstj(n+1) & (ependj <> -97, -98)) ependdat = ((ependj(n+1) – 1900) * 12) + 6** **autoif (30181 = 1 & (ependm = -97, -98) & (epstm(n+1) = -97, -98) & ependj < epstj(n+1) & (ependj <> -97, -98)) ependdat = ((ependj(n+1) – 1900) * 12) + 8, epstdat(n+1) = ((epstj(n+1) – 1900) * 12) + 4** **autoif (30181 = 1 & (ependm = -97, -98) & (ependj = -97, -98) & (epstm <> -97, -98) & (epstj <> -97, -98) & (epstm(n+1) <> -97, -98) & (epstj(n+1) <> -97, -98)) ependdat = epstdat + ((epstdat(n+1) - epstdat) / 12)** **autoif (30181 = 1 & (epstm(n+1) = -97, -98) & (epstj(n+1) = -97, -98) & (ependm <> -97, -98) & (ependj <> -97, -98) & (ependm(n+1) <> -97, -98) & (ependj(n+1) <> -97, -98)) epstdat(n+1) = ependdat + ((ependdat(n+1) - ependdat) / 2)** **autoif (30181 = 1 & (ependm = -97, -98) & (ependj = -97, -98) & (epstm(n+1) = -97, -98) & (epstj(n+1) = -97, -98) & (epstm <> -97, -98) & (epstj <> -97, -98) & (ependm(n+1) <> -97, -98) & (ependj(n+1) <> -97, -98)) ependdat = epstdat + ((ependdat(n+1) - epstdat) / 2), epstdat(n+1) = ependdat(n+1) - ((ependdat(n+1) - epstdat) / 2)** --af: **if (30181 = 1) goto 30300** **if (30181 = 2) goto 30182** **if (30181 = 3) goto 30200** **if (30181 = -97, -98) goto 30150** --end--

30182	--va: **xwua3** --fn: **30182** --vb: gleichzeitige Tätigkeiten --fr: ... oder haben Sie beides gleichzeitig gemacht? --we: 1: ja 2: nein 3: Zeitkorrektur **BUTTONS: verweigert (-97), weiß nicht (-98)** --ac: **autoif (30182 = 1 & (ependm <> -97, -98) & (epstm(n+1) = -97, -98) & ependj = epstj(n+1)) epstdat(n+1) = ((epstj(n+1) – 1900) * 12) + 1** **autoif (30182 = 1 & (ependm = -97, -98) & (epstm(n+1) <> -97, -98) & ependj = epstj(n+1)) ependdat = ((ependj -1900) * 12) + 12** **autoif (30182 = 1 & (ependm = -97, -98) & (epstm(n+1) = -97, -98) & ependj = epstj(n+1)) epstdat = ((epstj(n+1) – 1900) * 12) + 1, ependdat = ((ependj – 1900) * 12) + 12** **autoif (30182 = 1 & (ependm = -97, -98) & (ependj = -97, -98) & (epstj(n+1) <> -97, -98)) ependdat = epstdat(n+1) + ((ependdat(n+1) - epstdat(n+1)) / 2)** **autoif (30182 = 1 & (ependj <> -97, -98) & (epstm(n+1) = -97, -98) & (epstj(n+1) = -97, -98)) epstdat(n+1) = ependdat - ((ependdat - epstdat) / 2)** **autoif (30182 = 1 & (ependm = -97, -98) & (ependj = -97, -98) & (epstm(n+1) = -97, -98) & (epstj(n+1) = -97, -98)) ependdat = ependdat(n+1) - ((ependdat(n+1) - epstdat) / 3), epstdat(n+1) = epstdat - ((ependdat(n+1) - epstdat) / 3)** --af: **if (30182 = 1, 2, -97, -98) goto 30150** **if (30182 = 3) goto 30200** --end--
	--st: **BEGINN der Zeitkorrektur bereits erfasster Episoden** --end--

30200	--va: **xzkend (xzkendm / xzkendj)** --fn: **30200** --vb: korr. Enddatum Episode --fr: Bis wann haben Sie **<30103>**? --in: <<Erinnert sich ZP nur an Jahreszeiten, bitte folgende Nummern eingeben: 21 = Jahresanfang/Winter, 24 = Frühjahr/Ostern, 27 = Jahresmitte/Sommer, 30 = Herbst, 32 = Jahresende>> --we: bis Monat ____ Jahr ____ **BUTTONS: verweigert (-97), weiß nicht (-98), bis heute (-5)** --ac: **autoif (30200 = -5) 30200 = 20102(intm/intj)** --af: **goto 30200a** --end--
30200a	--va: **xmodend** --fn: **30200a** --vb: Enddatierung im X-Modul geändert --fr: [AUTO] Enddatierung im X-Modul geändert --we: 1: ja 2: nein --af: **goto 30201** --end--

30201	--va: **xzkst (xzkstm / xzkstj)** --fn: **30201** --vb: korr. Startdatum Episode(n+1) --fr: **[NCS]** Und seit wann haben Sie **<30103>**? --in: <<Erinnert sich ZP nur an Jahreszeiten, bitte folgende Nummern eingeben: 21 = Jahresanfang/Winter, 24 = Frühjahr/Ostern, 27 = Jahresmitte/Sommer, 30 = Herbst, 32 = Jahresende>> --we: von Monat ____ Jahr ____ **BUTTONS: verweigert (-97), weiß nicht (-98)** --af: **goto 30202** --end--
30202	--va: **xmodst** --fn: **30202** --vb: Startdatierung im X-Modul geändert --fr: [AUTO] Startdatierung im X-Modul geändert --we: 1: ja 2: nein --af: **goto 30150** --end--
	--st: **BEGINN Erfassung von Lückenaktivitäten** --end--

30300	--va: **xtyp** --fn: **30300** --vb: Lücke am Ende --fr: Was haben Sie damals gemacht? --in: <<Vorgaben bei Bedarf vorlesen!>> --we: **if (h_etappe = 8)** 1: eine Erwerbstätigkeit oder Nebenerwerbstätigkeit ausgeübt **if (h_etappe = 6)** 1: eine Erwerbstätigkeit oder Nebenerwerbstätigkeit ausgeübt oder ein Praktikum gemacht 2: eine allgemeinbildende Schule besucht 3: eine Berufsvorbereitung gemacht 4: eine Aus- oder Weiterbildung absolviert **if (h_etappe = 8)** 5: (freiwilligen) Wehr-, Zivildienst, Bundesfreiwilligendienst, Internationalen Jugendfreiwilligendienst geleistet oder ein Freiwilliges Soziales/ Ökologisches/ Europäisches Jahr absolviert **if (h_etappe = 6)** 5: Bundesfreiwilligendienst, Internationalen Jugendfreiwilligendienst, freiwilligen Wehrdienst geleistet oder ein Freiwilliges Soziales/ Ökologisches/ Europäisches Jahr absolviert **if (sum(29110) = . OR sum(29110) < 1)** 6: sich um Ihren Haushalt gekümmert **if (sum(29110) >= 1)** 6: sich um Ihren Haushalt oder um die Kinder gekümmert 7: war in Elternzeit (Erziehungsurlaub/ Babyjahr) 8: war arbeitslos 9: war krank/vorübergehend arbeitsunfähig 10: war in Rente (auch Berufs-/Erwerbsunfähigkeitsrente) 11: war in Ferien/Urlaub 12: etwas anderes gemacht -6: versehentlich in Episodenaufnahme, zurück ins Prüfmodul --af: **if (30300= 1) goto 26107Z** **if (30300= 2) goto 22107Z** **if (30300= 3) goto 23107Z** **if (30300= 4) goto 24108Z** **if (30300= 5) goto 25106Z** **if (30300= 6, 7, 9, 10, 11) goto 50106Z** **if (30300 = 12 & h_etappe = 8) goto 50106Z** **if (30300 = 12 & h_etappe = 6) goto 30301** **if (30300= 8) goto 27106Z** **if (30300= -6) goto 30150** --end--

30301	--va: **xbs** --fn: **30301** --vb: Berufsschule im X-Modul --in: <<ACHTUNG, Frage nicht stellen! Hat die Zielperson angegeben, in dieser Zeit eine BERUFSSCHULE zu besuchen?>> --we: 1: ja 2: nein --af: **if (30301 = 1) goto 30302** **if (30301 = 2) goto 50106Z** --end--

30302	--va: **xberufsschule** --fn: **30302** --vb: Zuordnung offene Angabe Berufsschule --fr: In einer Berufsschule gibt es viele Möglichkeiten: man kann zum Beispiel eine berufsvorbereitende Maßnahme machen, eine richtige Berufsausbildung beginnen oder einen allgemeinbildenden Schulabschluss erwerben. Welche dieser drei Möglichkeiten trifft auf Sie zu? --in: Bei Unsicherheiten bitte Beispiele nennen: 1: Berufsvorbereitung: Es kann !!kein!! anerkannter Berufsabschluss erreicht werden. Berufsvorbereitende Maßnahmen sind z.B. das Berufsvorbereitungsjahr, kurz BVJ oder das Berufsgrundbildungsjahr, kurz BGJ 2: Berufsausbildung, dual oder vollzeitschulisch: In der Berufsausbildung kann ein anerkannter Berufsabschluss erreicht werden. Die duale Ausbildung findet in Berufsschule und Betrieb statt, die vollzeitschulische Ausbildung nur in der Berufsschule oder in Schulen des Gesundheitswesens 3: Schulbesuch zum Erwerb eines allgemeinbildenden Schulabschlusses: z.B. eine Fachoberschule, ein Berufskolleg oder berufliches Gymnasium --we: 1: Berufsvorbereitung 2: Berufsausbildung oder Lehre 3: Schulbesuch zum Erwerb eines allgemeinbildenden Schulabschlusses 4: eine andere Aktivität **BUTTONS: verweigert (-97), weiß nicht (-98)** --af: **if (30302 = 4, -97, -98) goto 50106Z** **if (30302 = 1) goto 23107Z** **if (30302 = 2) goto 24108Z** **if (30302 = 3) goto 22107Z** --end--

30500	--va: **xendpr** --fn: **30500** --vb: Abschluss Prüfmodul --fr: **if (keine Korrektur notwendig)** Wie ich hier sehe, ist alles korrekt notiert. **if (Korrektur notwendig)** So, jetzt habe ich alles korrekt notiert. --we: 1: weiter --af: **goto 30501Z** --end--
30501Z	--va: **[ZS] zsx2** --fn: **30501Z** --vb: Zeitstempel 2 X-Modul --fr: [ZS] Zeitstempel 2 X-Modul --af: **goto 30600Z (Modul E68P_30X_out)** --end--

	--st: **35KU - Kurse** **Erstbefragung B109** **Grundlage: Hauptstudie E6 B93Erst V1.01 Feldversion** **Version 1.02** **Stand: 29.01.2015** --end--
35100Z	--va: **[ZS] zku1** --fn: **35100Z** --vb: Zeitstempel 1 Kurse --fr: [ZS] Zeitstempel 1 Kurse --af: **goto 35101** --ef: **Modul25: (25112 = 1 & (25110 >= 20102(intm/intj) – 12))** **Modul26: (26147 = 1 & (h_akt = 1, 2))** **Modul27: (h_kurs = 1 & h_aktalo = 1)** **Modul29: (29129 = 1 & (29127 >= 20102(intm/intj) – 12))** **Modul50: (50113 = 1 & h_aktlue = 1)** --end--
	--va: **[HILF] h_epl** --vb: Lagerung Episodenstart --fr: [HILF] Lagerung Episodenstart --we: 1: Start vor mehr als 12 Monaten 2: Start innerhalb der letzten 12 Monate --end--
	--va: **[HILF] h_etautoback** --vb: Automatisch generiert Episode aus ET-Episode --fr: [HILF] Automatisch generiert Episode aus ET-Episode --we: 0: nicht automatisch generiert 1: in Vorepisode automatisch generiert --end--

35101	--va: **caseid** --fn: **35101** --vb: Personennummer --fr: [AUTO] Personennummer --af: **goto 35102** --end--
35102	--va: **modak** --fn: **35102** --vb: Modul und Aktivität --fr: [AUTO] Modul und Aktivität --we: 251: dieses Wehrdienstes 252: dieses Zivildienstes 254: dieses Freiwilligen Sozialen, Ökologischen oder Europäischen Jahres 255: dieses Bundesfreiwilligendienstes 256: dieses freiwilligen Wehrdienstes 257: dieses Internationalen Jugendfreiwilligendienstes 260: dieser Tätigkeit 261: dieses Volontariats 262: dieses Traineeprogramms 263: dieses Anerkennungsjahres 264: dieses pharmazeutischen Praktikums 265: dieser Stelle als Arzt im Praktikum 266: dieses Praktikums 267: dieser ABM-Stelle 268: dieses Ein-Euro-Jobs/dieser Arbeitsgelegenheit 269: dieses Referendariat 27: dieser Arbeitslosigkeit 29: dieser Elternzeit (dieses Erziehungsurlaubs/Babyjahres) 306: dieser Zeit als Hausfrau/Hausmann 307: dieser Elternzeit (dieses Erziehungsurlaubs/Babyjahres) 308: dieser Krankheit/vorübergehenden Arbeitsunfähigkeit 309: dieser Zeit als Rentner/Rentnerin 310: dieser Ferien/dieses Urlaubs 311: dieser Zeit --ac: **autoif (h_kursaktiv) 35102 = h_kursaktiv** **autoif (35102 = 260 to 269) h_etautoback = h_etauto** --af: **goto 35103** --end--

35103	--va: **epnr** --fn: **35103** --vb: Episodennummer --fr: [AUTO] Episodennummer im Herkunftsmodul --ac: **autoif (h_kursherk) 35103 = h_kursherk** --af: **if (35102 = 29) goto 35103a** **if (35102 <> 29) goto 35104** --end--
35103a	--va: **epnr2** --fn: **35103a** --vb: Subepisodennummer --fr: [AUTO] Subepisodennummer im Herkunftsmodul --ac: **autoif (h_kursherk2) 35103a = h_kursherk2** --af: **goto 35104** --end--
35104	--va: **epstdat (epstm / epstj)** --fn: **35104** --vb: Startdatum Episode --fr: [AUTO] Startdatum Episode --we: von Monat ____ Jahr ____ -97: verweigert -98: weiß nicht --ac: **autoif (h_kursstart) 35104 = h_kursstart** --af: **goto 35105** --end--

35105	--va: **ependdat (ependm / ependj)** --fn: **35105** --vb: Enddatum Episode --fr: [AUTO] Enddatum Episode --we: bis Monat ____ Jahr ____ -97: verweigert -98: weiß nicht --ac: **autoif (h_kursende) 35105 = h_kursende** --af: **goto 35106** --end--
35106	--va: **epiz** --fn: **35106** --vb: Episode dauert an --fr: [AUTO] Episode dauert an --we: 1: ja 2: nein -97: verweigert -98: weiß nicht --ac: **autoif (h_kursdauertan) 35106 = h_kursdauertan** **autoif (35104 < 20102(intm/intj) – 12) h_epl = 1** **autoif (35104 >= 20102(intm/intj) – 12) h_epl = 2** --af: **goto 35107** --end--

35107	--va: **kuanz** --fn: **35107** --vb: Anzahl der besuchten Lehrgänge/Kurse --fr: **if (h_epl = 2 & 35106 = 1)** Nun habe ich ein paar Fragen zu den Lehrgängen und Kursen, die Sie während **<35102 (Wertelabel)>** im vergangenen Jahr besucht haben. An wie vielen Lehrgängen oder Kursen haben Sie von **<20102(intm/intj) - 12>** bis heute teilgenommen? **if (h_epl = 2 & 35106 <> 1)** Nun habe ich ein paar Fragen zu den Lehrgängen und Kursen, die Sie während **<35102 (Wertelabel)>** im vergangenen Jahr besucht haben. An wie vielen Lehrgängen oder Kursen haben Sie von **<20102(intm/intj) - 12>** bis **<35105>** teilgenommen? **if (h_epl = 1 & 35106 = 1)** Nun habe ich ein paar Fragen zu den Lehrgängen und Kursen, die Sie während **<35102 (Wertelabel)>** besucht haben. An wie vielen Lehrgängen oder Kursen haben Sie von **<35104>** bis heute teilgenommen? **if (h_epl = 1 & 35106 <> 1)** Nun habe ich ein paar Fragen zu den Lehrgängen und Kursen, die Sie während **<35102 (Wertelabel)>** besucht haben. An wie vielen Lehrgängen oder Kursen haben Sie von **<35104>** bis **<35105>** teilgenommen? --in: <<Bei Nachfragen: Kurse, die vor mehr als 12 Monaten begonnen haben, aber im letzten Jahr geendet haben, sollen mitgezählt werden.>> --we: OFFEN: _ _ Kursanzahl **BUTTONS: keine Kurse im letzten Jahr besucht (-6), verweigert (-97), weiß nicht (-98)** --ra: **0 to 99, -6, -97, -98** --af: **if (35107 > 0) goto 35108** **if (35107 <= 0) goto 35120Z** --end--

35108	--va: **kugd** --fn: **35108** --vb: Gesamtdauer der Lehrgänge und Kurse --fr: **if (35107 = 1)** Wie viele Stunden dauerte dieser Kurs/Lehrgang insgesamt? **if (35107 > 1)** Wenn Sie diese Lehrgänge und Kurse zusammen nehmen: Wie viele Stunden dauerten diese insgesamt? --in: <<Gesamtdauer notfalls schätzen lassen! Bei Nachfragen: Auch Stunden, die früher als vor einem Jahr stattgefunden haben, mitzählen.>> --we: OFFEN: _ _ _ Stunde/n 999: Stunden und mehr **BUTTONS: verweigert (-97), weiß nicht (-98)** --ra: **0 to 999, -97, -98** --af: **goto 35109Z** --end--
	--st: **BEGINN der Kursschleife** --end--
35109Z	--va: **[ZS] zku2** --fn: **35109Z** --vb: Zeitstempel 2 Kurse --fr: [ZS] Zeitstempel 2 Kurse (für jede Episode) --af: **goto 35109** --end--
35109	--va: **kunr** --fn: **35109** --vb: Kursnummer --fr: [AUTO] Nummer des Kurses, Beschränkung auf maximal 3 bzw. die Anzahl, die in 35107 genannt wurde (wenn < 3) --ra: **1 to 3** --af: **goto 35110** --end--

35110	--va: **kuinh** --fn: **35110** --vb: Kursinhalt --fr: **if (35107 = 1)** Um was ging es in diesem Kurs/Lehrgang genau? **if (35107 > 1 & 35109 = 1)** Um was ging es in diesen Kursen/Lehrgängen genau? Beginnen Sie bitte mit dem Kurs/Lehrgang, den Sie während **<35102 (Wertelabel)>** zuletzt gemacht haben. **if (35107 > 1 & 35109 > 1)** Nun zu dem Kurs/Lehrgang, den Sie davor gemacht haben. Um was ging es bei diesem Kurs/Lehrgang genau? --in: <<So detailliert wie möglich erfassen; bei globalen Angaben wie "berufliche Weiterbildung" nach konkreten Inhalten nachfragen.>> --we: OFFEN: _____ **BUTTONS: verweigert (-97), weiß nicht (-98)** --ac: **autoif (35107 = 1) 35111 = 35108** --af: **if (35107 = 1) goto 35112** **if (35107 > 1) goto 35111** --end--
35111	--va: **kud** --fn: **35111** --vb: Kursdauer --fr: Wie viele Stunden dauerte dieser Kurs/Lehrgang insgesamt? --in: <<Dauer notfalls schätzen lassen!>> --we: OFFEN: _ _ _ Stunde/n 999: 999 Stunden und mehr **BUTTONS: verweigert (-97), weiß nicht (-98)** --ra: **0 to 999, -97, -98** --af: **goto 35112** --end--

35112	--va: **kuiz** --fn: **35112** --vb: Kurs dauert an --fr: Besuchen Sie diesen Kurs/Lehrgang heute immer noch? --we: 1: ja, Kurs findet noch statt 2: nein **BUTTONS: verweigert (-97), weiß nicht (-98)** --af: **if (35112 = 2, -97, -98) goto 35113** **if (35112 = 1) goto 35114Z** --end--
35113	--va: **kuabb** --fn: **35113** --vb: Kursabbruch --fr: Haben Sie diesen Kurs/Lehrgang vorzeitig abgebrochen oder bis zum Ende teilgenommen? --we: 1: vorzeitig abgebrochen 2: bis zum Ende teilgenommen **BUTTONS: verweigert (-97), weiß nicht (-98)** --af: **goto 35114Z** --end--
35114Z	--va: **[ZS] zku3** --fn: **35114Z** --vb: Zeitstempel 3 Kurse --fr: [ZS] Zeitstempel 3 Kurse (für jede Episode) --af: **if (35109 = 3 OR 35109 = 35107) goto 35120Z** **if (35109 < 3 & 35109 < 35107) goto 35109Z** --end--
	--st: **ENDE der Kursschleife** --end--

35120Z	--va: **[ZS] zku4** --fn: **35120Z** --vb: Zeitstempel 4 Kurse --fr: [ZS] Zeitstempel 4 Kurse --af: **if (35102 = 251, 252, 254, 255, 256, 257) goto 25113** **if ((35102 = 260 to 269) & h_etautoback = 0) goto 26160** **if ((35102 = 260 to 269) & h_etautoback = 1) goto 26179** **if (35102 = 27) goto 27118Z** **if (35102 = 29 & 35106 <> 1) goto 29129a** **if (35102 = 29 & 35106 = 1) goto 29131Z** **if (35102 = 306 to 311) goto 50114Z** --end--

	--st: **50LU - Lückenepisode** **Erstbefragung B109** **Grundlage: Hauptstudie E6 B93Erst V1.02 Feldversion** **Version 1.01** **Stand: 20.12.2013** --end--
50101	--va: **caseid** --fn: **50101** --vb: Personennummer --fr: [AUTO] Personennummer --af: **goto 50106Z** --end--
	--st: **Beginn Lückenepisodenschleife** --end--
50106Z	--va: **[ZS] zlud2** --fn: **50106Z** --vb: Zeitstempel 2 Lücke --fr: [ZS] Zeitstempel 2 Lücke (für jede Episode) --af: **goto 50103** --ef: **Modul30:** **(h_etappe = 8 & (30300 = 6, 7, 9, 10, 11, 12)) OR** **(h_etappe = 6 & ((30300 = 6, 7, 9, 10, 11) OR (30300 = 12 & (30301 = 2 OR (30302 = 4, -97, -98)))))** --end--
	--va: **[HILF] h_etappe** --vb: Etappenummer --fr: [HILF] Etappenummer --we: 6: Etappe 6 7: Etappe 7 8: Etappe 8 --end--

	--va: **[HILF] h_dauertan** --vb: Episode dauert an --fr: [HILF] Episode dauert an --we: 1: Episode dauert an 2: Episode endet zum Interviewmonat 3: Episode endet vor Interviewmonat 4: Episodenende = Missing --end--
	--va: **[HILF] h_kursaktiv** --vb: Kurserfassung Modul und Aktivität --fr: [HILF] Kurserfassung Modul und Aktivität --we: 306: dieser Zeit als Hausfrau/Hausmann 307: dieser Elternzeit (Erziehungsurlaub/ Babyjahr) 308: dieser Krankheit/vorübergehenden Arbeitsunfähigkeit 309: dieser Zeit als Rentner/Rentnerin 310: dieser Ferien/dieses Urlaubs 311: dieser Zeit --end--
	--va: **[HILF] h_kursherk** --vb: Kurserfassung Episodennummer im Herkunftsmodul --fr: [HILF] Kurserfassung Episodennummer im Herkunftsmodul --end--
	--va: **[HILF] h_kursstart (h_kursstartm / h_kursstartj)** --vb: Kurserfassung Startdatum Episode --fr: [HILF] Kurserfassung Startdatum Episode --we: von Monat ____ Jahr ____ --end--

	--va: **[HILF] h_kursende (h_kursendem / h_kursendej)** --vb: Kurserfassung Enddatum Episode --fr: [HILF] Kurserfassung Enddatum Episode --we: bis Monat ____ Jahr ____ --end--
	--va: **[HILF] h_kursdauertan** --vb: Kurserfassung Episode dauert an --fr: [HILF] Kurserfassung Episode dauert an --we: 1: ja 2: nein -97: verweigert -98: weiß nicht --end--
	--va: **[HILF] h_modak** --vb: Aktivität --fr: [HILF] Aktivität, grammatikalische Form 1 --we: 6: Hausfrau/Hausmann 7: in Elternzeit (Erziehungsurlaub/Babyjahr) 9: krank/arbeitsunfähig 10: in Rente 11: in Ferien/Urlaub --end--
	--va: **[HILF] h_aktlue** --vb: Hilfsvariable aktuelle Lücke --fr: [HILF] Hilfsvariable aktuelle Lücke --we: 1: Ende Lückenepisode liegt max. 12 Monate zurück 0: Ende Lückenepisode liegt mehr als 12 Monate zurück --end--

50103	--va: **lumod** --fn: **50103** --vb: Episodenmodus --fr: [AUTO] Episodenmodus --we: 4: im X-Modul ergänzt --ac: **autoif (20101a) h_etappe = 20101a** **autoif () 50103 = 4** --af: **goto 50107** --end--
50107	--va: **lunr** --fn: **50107** --vb: Lückenepisodennummer --fr: [AUTO] Nummer der Lückenepisode --af: **goto 50108** --end--
50108	--va: **lutyp** --fn: **50108** --vb: Art der Lückenepisode --fr: [AUTO] Art der Lückenepisode --we: 6: Hausfrau/Hausmann 7: in Elternzeit (Erziehungsurlaub/Babyjahr) 9: krank/arbeitsunfähig 10: in Rente 11: in Ferien/Urlaub 12: etwas anderes gemacht --ac: **autoif (50103 = 4) 50108 = 30300** **autoif (50103 = 4 & (30300 = 6, 7, 9, 10, 11)) h_modak = 30300** --af: **if (50108 = 12) goto 50109** **if (50108 = 6, 7, 9, 10, 11) goto 50110** --end--

50109	--va: **lutyps** --fn: **50109** --vb: sonstige Aktivität --fr: Was haben Sie da genau gemacht? --we: OFFEN: _____ **BUTTONS: verweigert (-97), weiß nicht (-98)** --af: **goto 50110** --end--
50110	--va: **lustdat (lustm / lustj)** --fn: **50110** --vb: Startdatum Lücke --fr: **if (h_etappe = 8 & (50108 = 6, 7, 9, 10, 11))** Von wann bis wann waren Sie **<h_modak>**? **if (h_etappe = 6 & (50108 = 6, 7, 9, 10, 11))** Ab wann waren Sie **<h_modak>**? **if (h_etappe = 8 & 50108 = 12)** Von wann bis wann waren Sie **<50109>**? **if (h_etappe = 6 & 50108 = 12)** Ab wann waren Sie **<50109>**? --in: <<Erinnert sich ZP nur an Jahreszeiten, bitte folgende Nummern eingeben: 21 = Jahresanfang/Winter, 24 = Frühjahr/Ostern, 27 = Jahresmitte/Sommer, 30 = Herbst, 32 = Jahresende>> --we: von Monat ____ Jahr ____ **BUTTONS: verweigert (-97), weiß nicht (-98)** --af: **goto 50111** --end--

50111	--va: **luenddat (luendm / luendj)** --fn: **50111** --vb: Enddatum Lücke --fr: **if (h_etappe = 8 & (50108 = 6, 7, 9, 10, 11))** (Bis wann waren Sie **<h_modak>**?) **if (h_etappe = 8 & 50108 = 12)** (Bis wann waren Sie **<50109>**?) **if (h_etappe = 6)** Und bis wann waren Sie das? --in: <<Erinnert sich ZP nur an Jahreszeiten, bitte folgende Nummern eingeben: 21 = Jahresanfang/Winter, 24 = Frühjahr/Ostern, 27 = Jahresmitte/Sommer, 30 = Herbst, 32 = Jahresende>> --we: bis Monat ____ Jahr ____ **BUTTONS: verweigert (-97), weiß nicht (-98), bis heute (-5)** --ac: **autoif (50111 = -5) h_dauertan = 1** **autoif (50111 = 20102(intm/intj)) h_dauertan = 2** **autoif (50111 > 0 & 50111 < 20102(intm/intj)) h_dauertan = 3** **autoif (50111 = -97, -98) h_dauertan = 4** **autoif (50111 = -5) 50112 = 1** **autoif (50111 = -5) 50111= 20102(intm/intj)** **autoif () h_aktlue = 0** **autoif (50112 = 1) h_aktlue = 1** **autoif (50112 <> 1 & (50111 >= 20102(intm/intj) – 12)) h_aktlue = 1** **autoif (50112 <> 1 & 50111(luendm) < 0 & 50111(luendj) = 20102(intj)) h_aktlue = 1** **autoif (50112 <> 1 & 50111(luendm) < 0 & 50111(luendj) = (20102(intj) – 1) & 20102(intm) < 7) h_aktlue = 1** --af: **if (h_dauertan = 1, 3, 4) goto 50113** **if (h_dauertan = 2) goto 50112** --end--

50112	--va: **luiz** --fn: **50112** --vb: Andauern der Lücke --fr: Machen Sie das heute noch? --we: 1: ja 2: nein **BUTTONS: verweigert (-97), weiß nicht (-98)** --ac: **autoif (50112 = 1) h_dauertan = 1** --af: **goto 50113** --end--

50113	--va: **lufb** --fn: **50113** --vb: Lehrgänge während Lücke --fr: **if (h_dauertan = 2, 3, 4)** Nun geht es um Ihre berufliche Fortbildung während dieser Zeit. Haben Sie von **<50110>** bis **<50111>** Lehrgänge oder Kurse besucht, von denen Sie bisher noch nicht berichtet haben? **if (h_dauertan = 1)** Nun geht es um Ihre berufliche Fortbildung während dieser Zeit. Haben Sie seit **<50110>** Lehrgänge oder Kurse besucht, von denen Sie bisher noch nicht berichtet haben? --we: 1: ja 2: nein **BUTTONS: verweigert (-97), weiß nicht (-98)** --ac: **autoif (50113 = 1) h_kursherk = 50107** **autoif (50113 = 1) h_kursstart = 50110** **autoif (50113 = 1) h_kursende = 50111** **autoif (50113 = 1) h_kursdauertan = 50112** **autoif (50113 = 1 & 50108 = 6) h_kursaktiv = 306** **autoif (50113 = 1 & 50108 = 7) h_kursaktiv = 307** **autoif (50113 = 1 & 50108 = 9) h_kursaktiv = 308** **autoif (50113 = 1 & 50108 = 10 h_kursaktiv = 309** **autoif (50113 = 1 & 50108 = 11) h_kursaktiv = 310** **autoif (50113 = 1 & 50108 = 12) h_kursaktiv = 311** --af: **if (((50113 = 2, -97, -98) OR h_aktlue = 0) & 50103 = 4) goto 50114Z** **if (50113 = 1 & h_aktlue = 1) goto 35100Z** --end--
50114Z	--va: **[ZS] zlu3** --fn: **50114Z** --vb: Zeitstempel 3 Lücke --fr: [ZS] Zeitstempel 3 Lücke (für jede Episode) --af: **if (50103 = 4) goto 30150** --ef: **Modul35: (35102 = 306, 308, 309, 310, 311)** --end--
	--st: **Ende Lückeepisodenschleife** --end--

3 SchulabsolventInnen, Panelbefragte (ID 354), CATI/CAPI

3.1 Ablaufplan

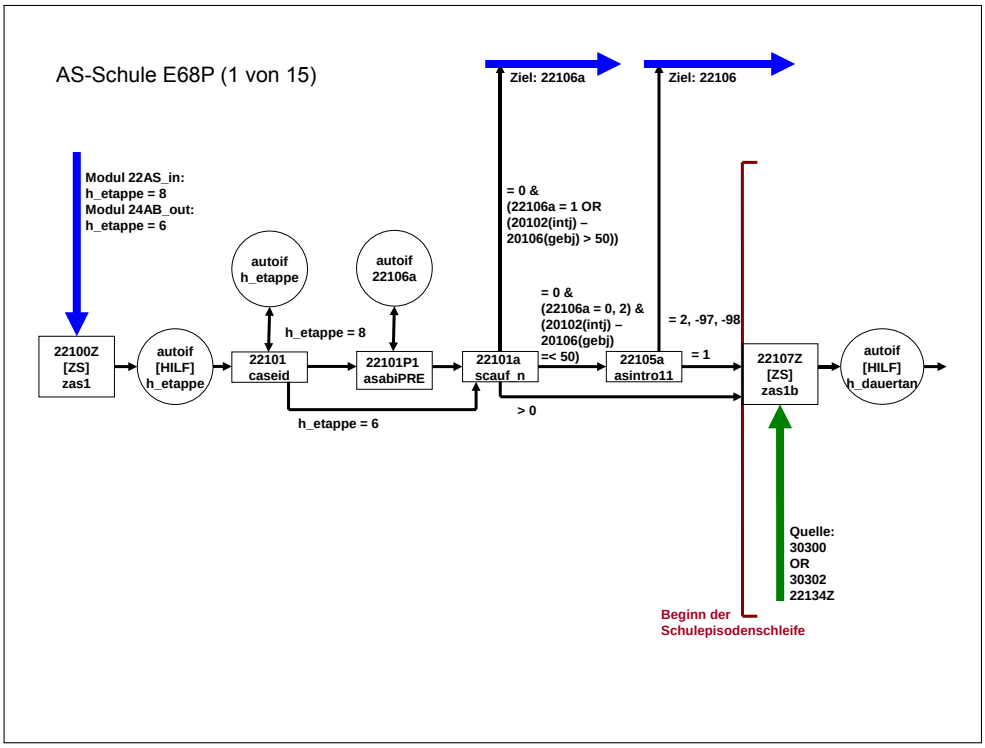

AS-Schule E68P (1 von 15)

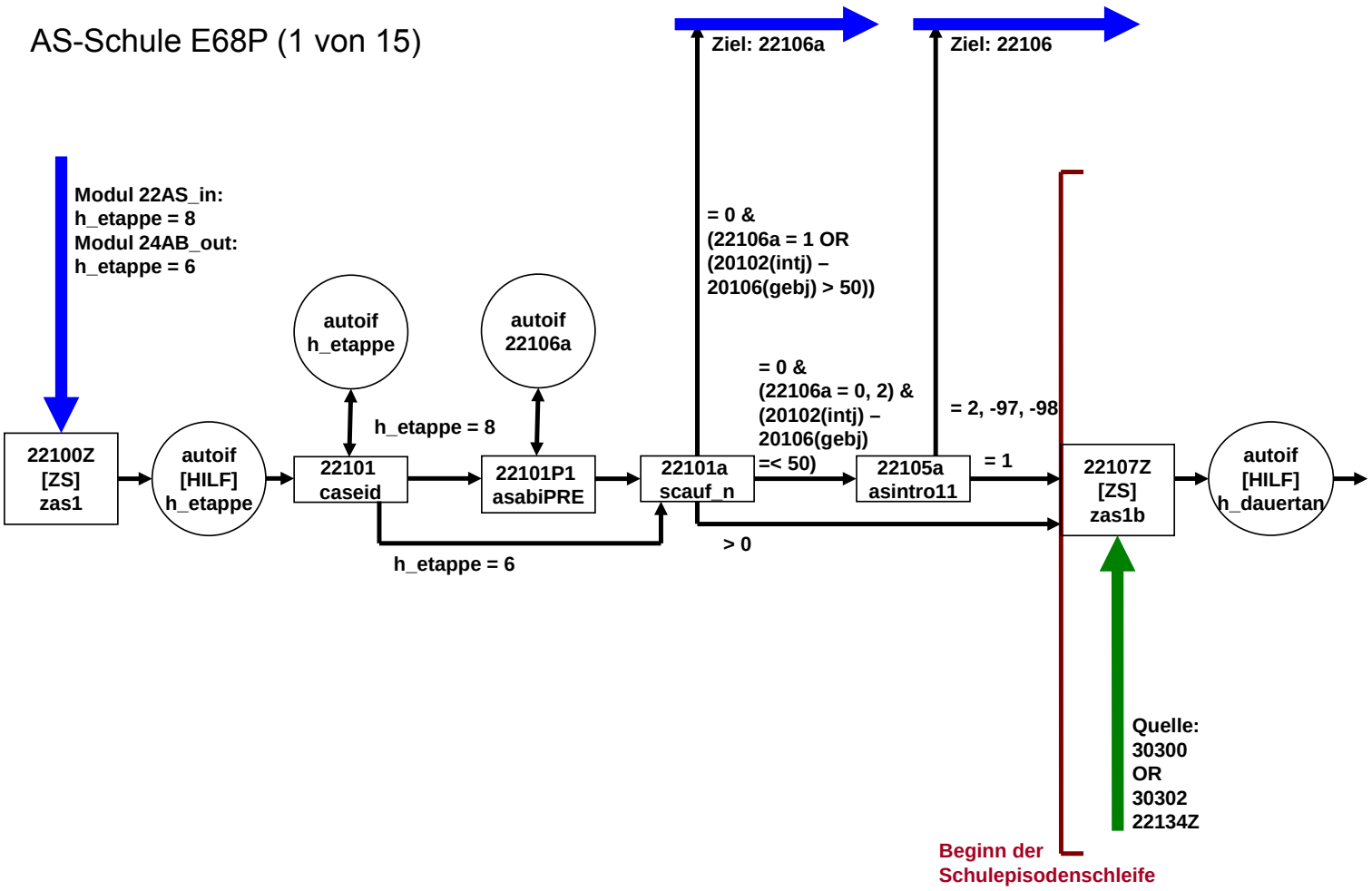

AS-Schule E68P (2 von 15)

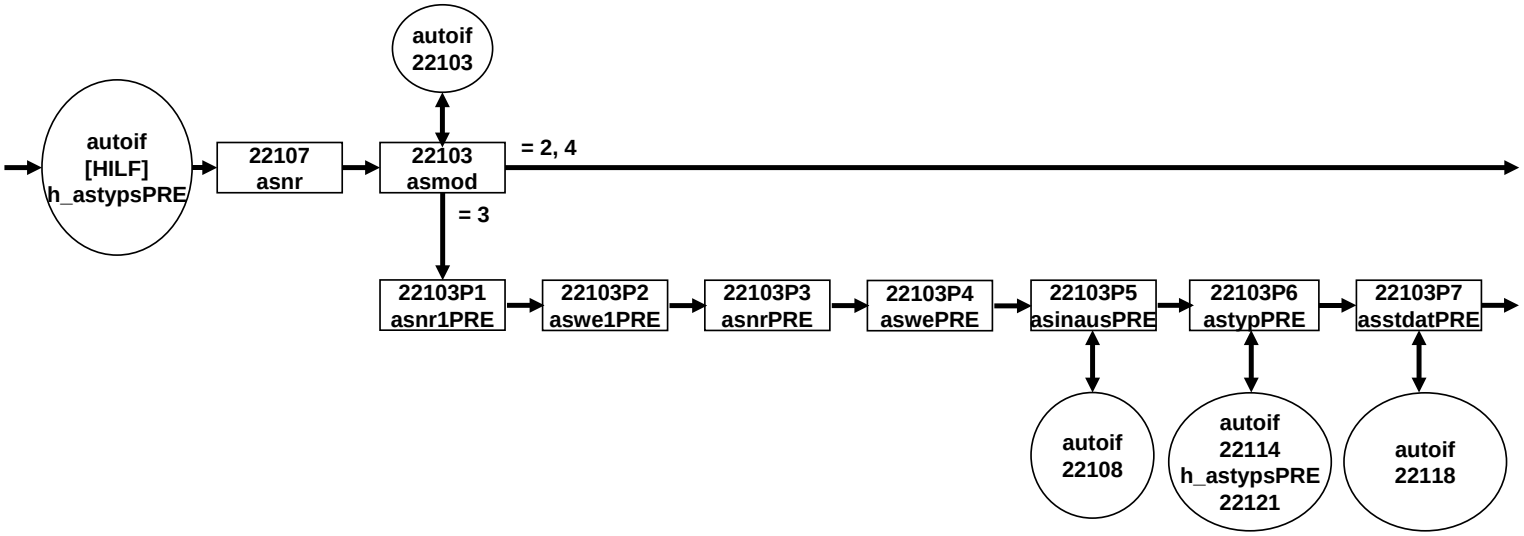

AS-Schule E68P (3 von 15)

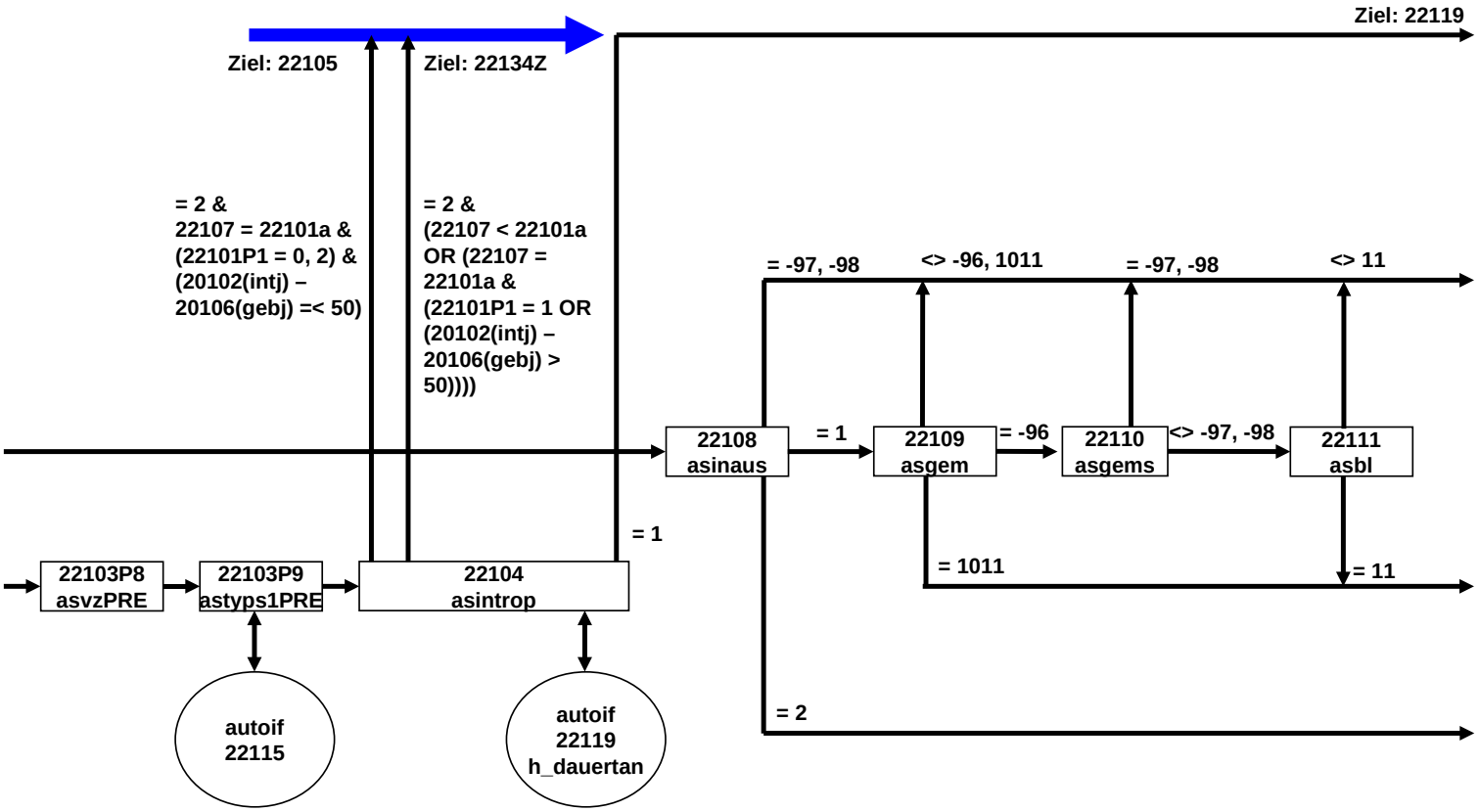

AS-Schule E68P (4 von 15)

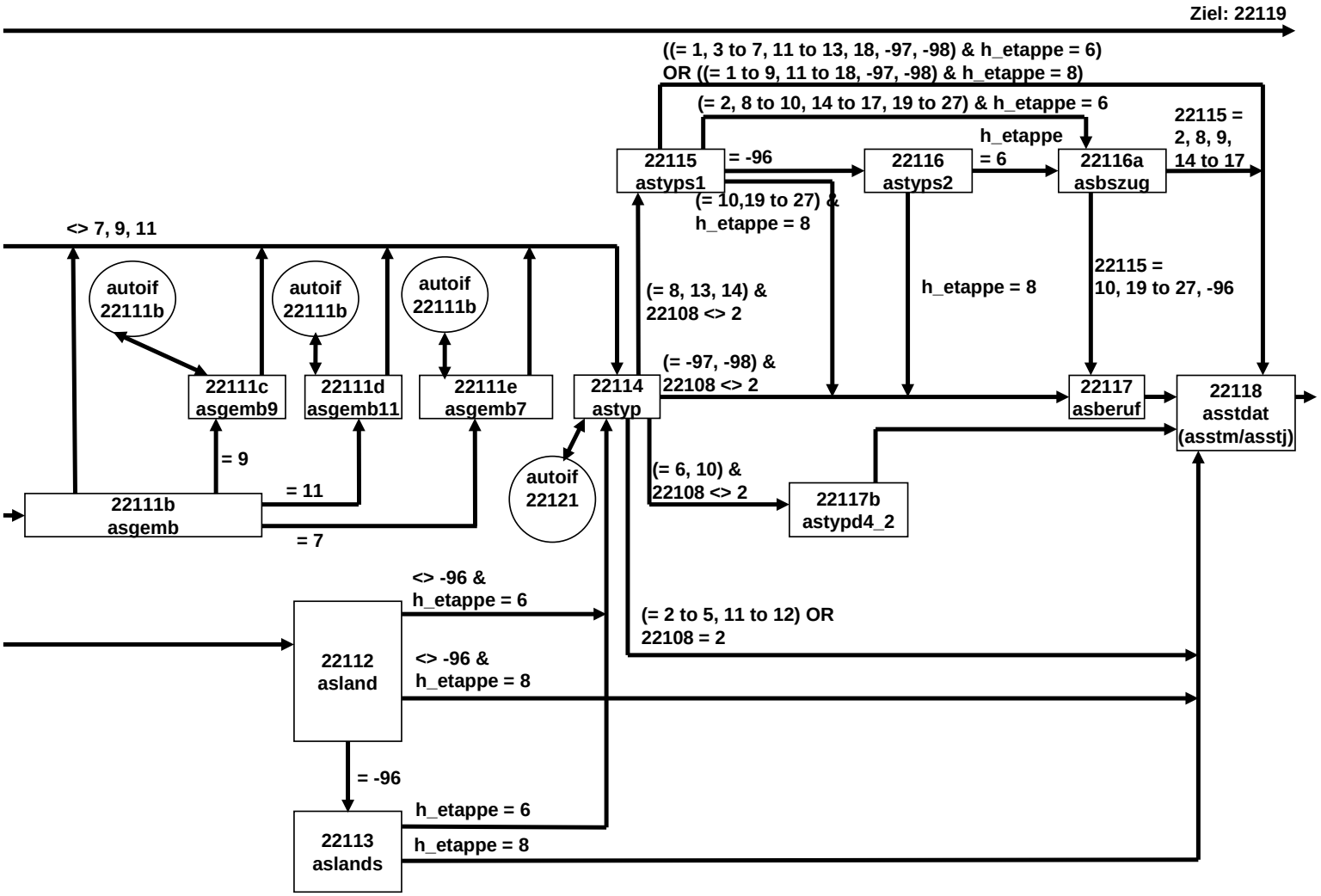

AS-Schule E68P (5 von 15)

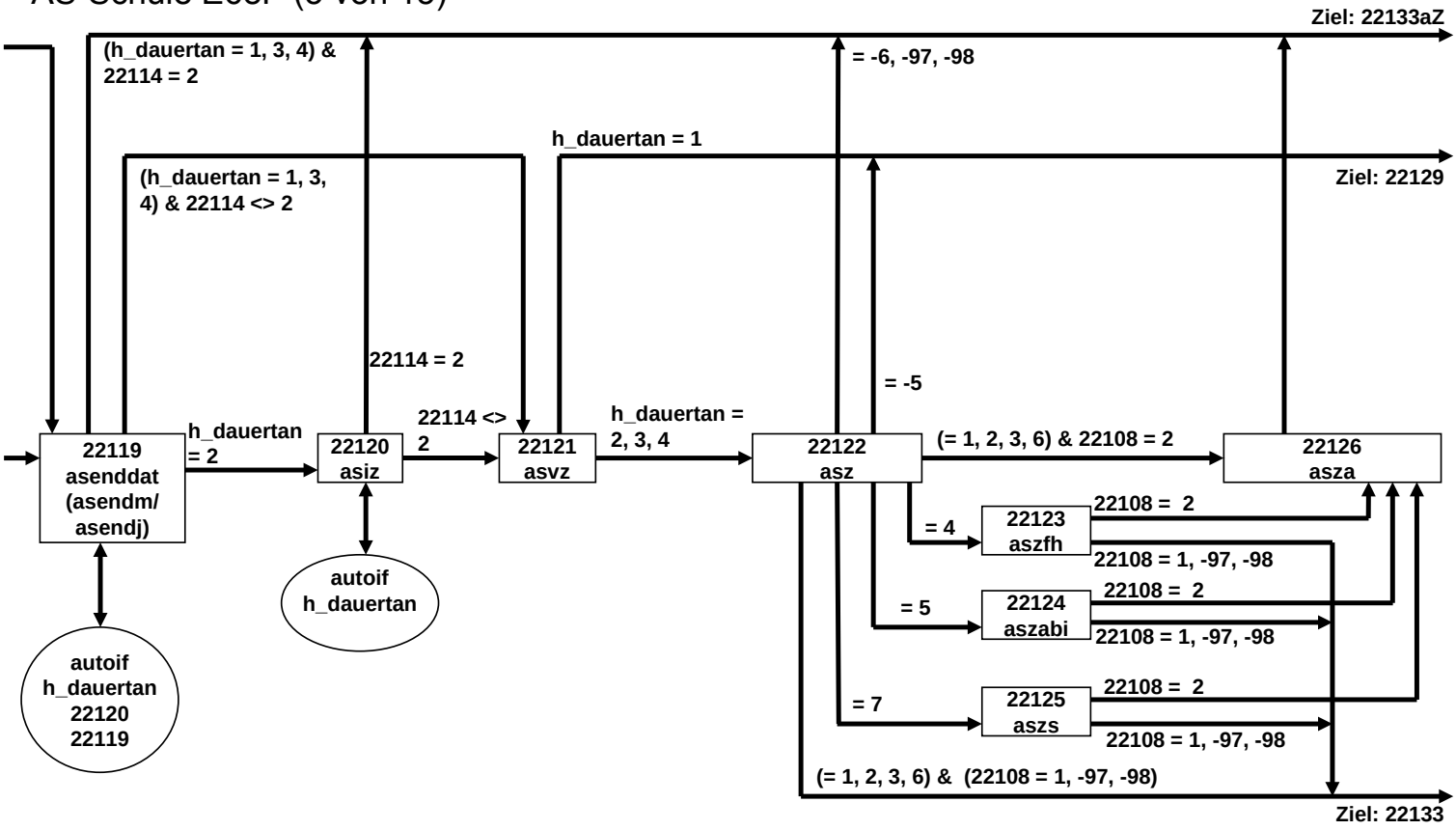

AS-Schule E68P (6 von 15)

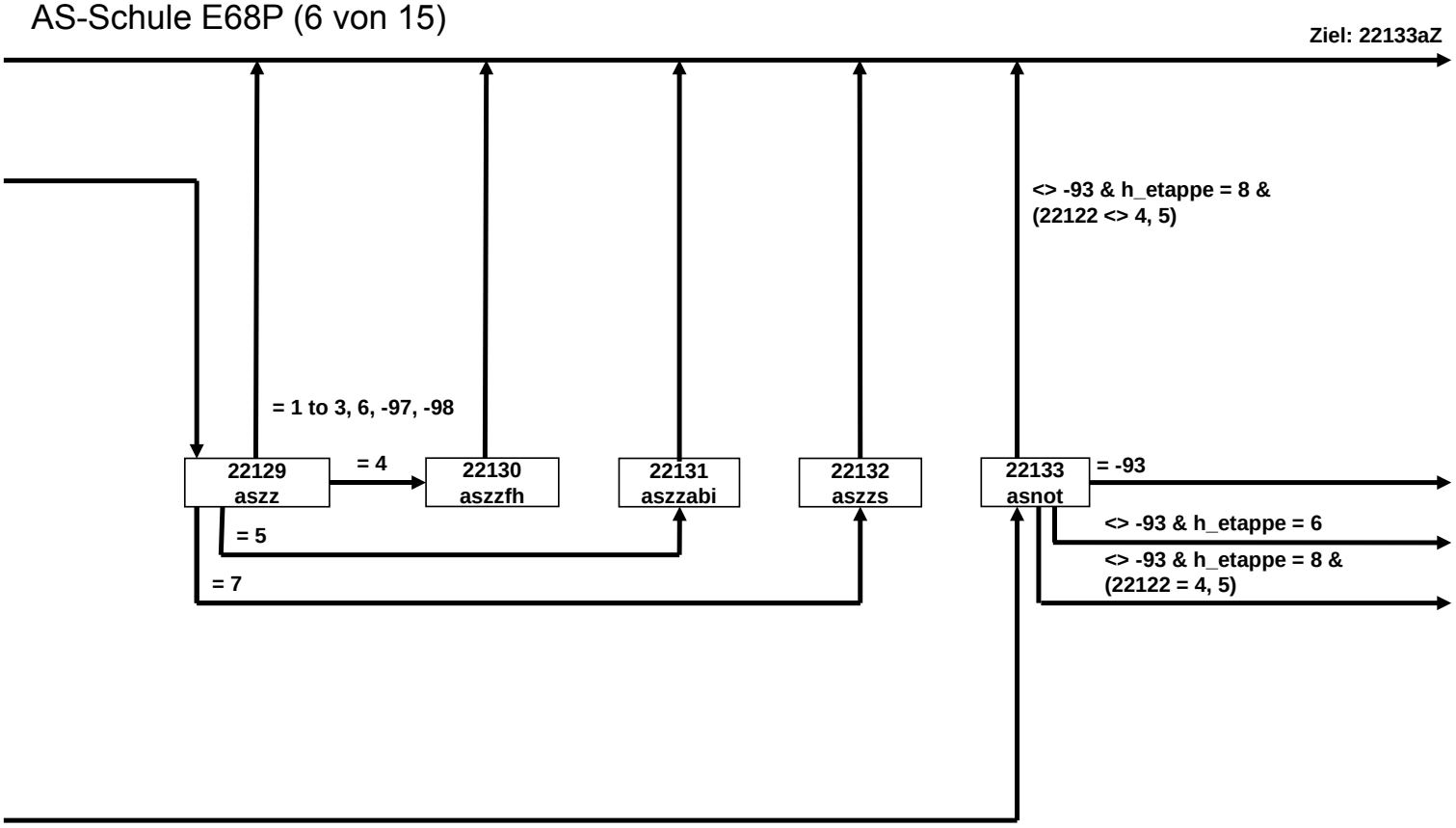

AS-Schule E68P (7 von 15)

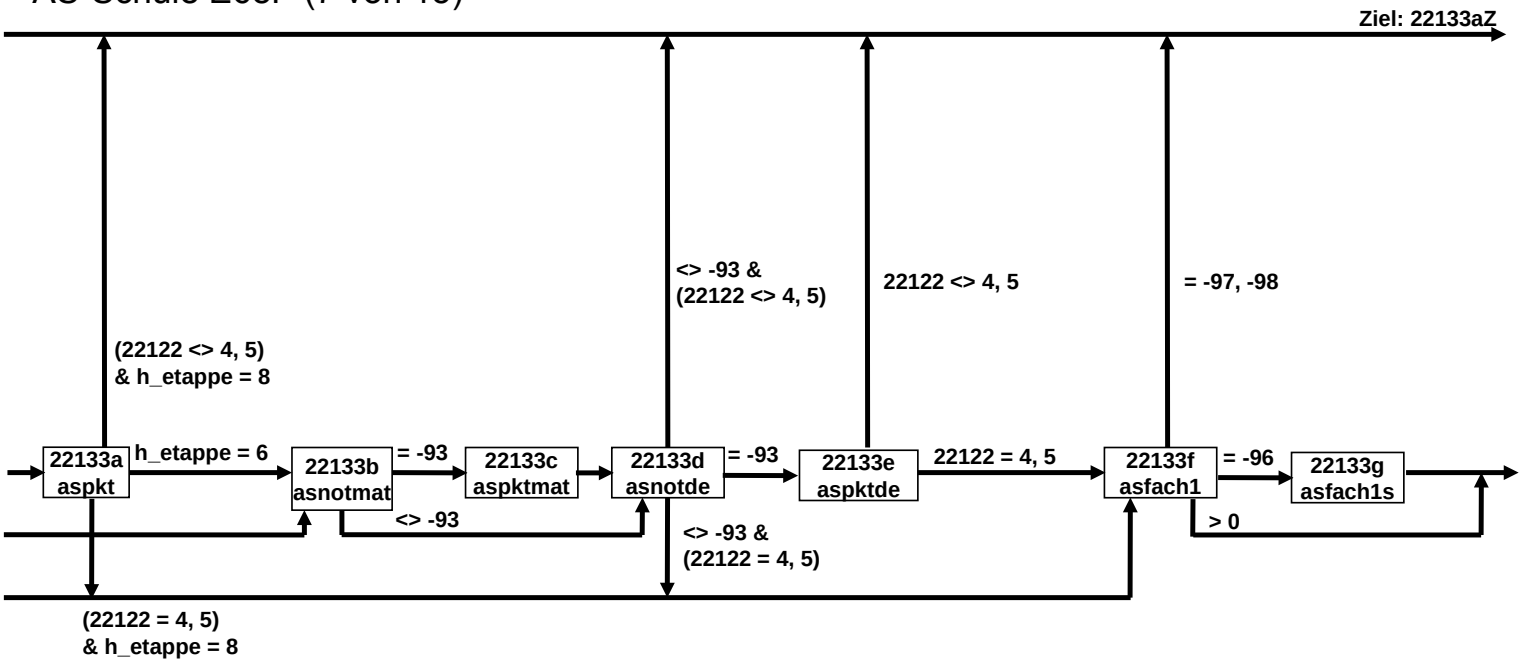

AS-Schule E68P (8 von 15)

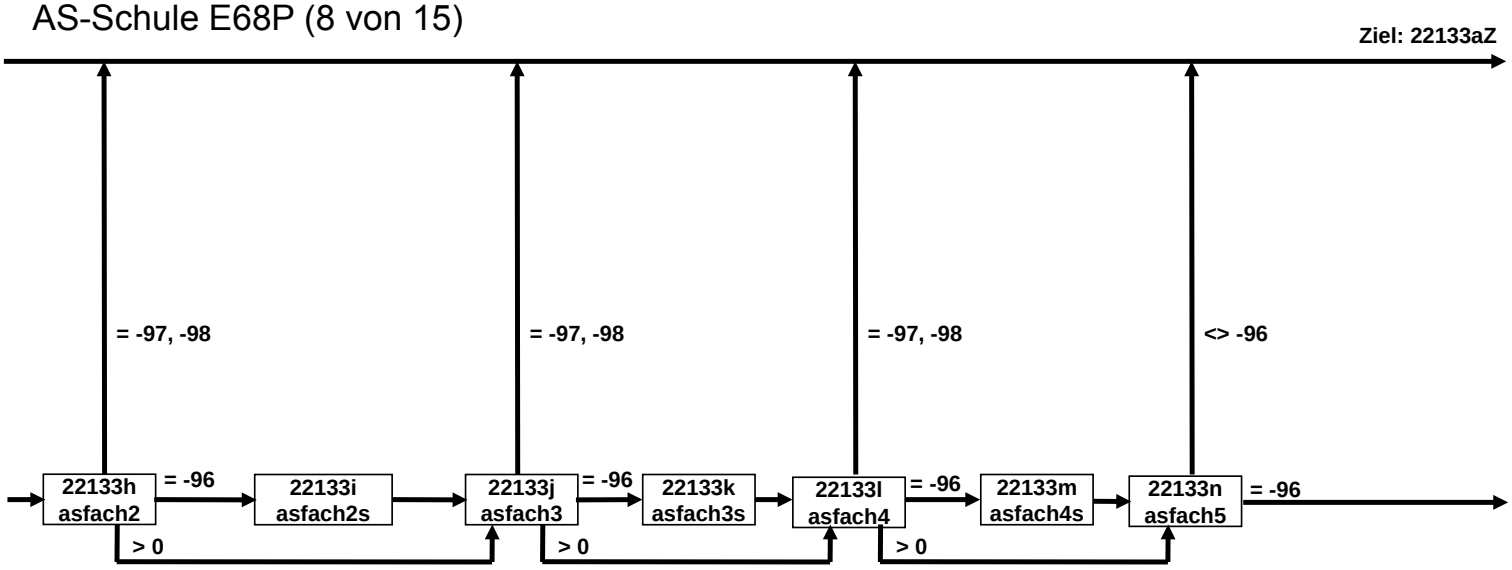

AS-Schule E68P (9 von 15)

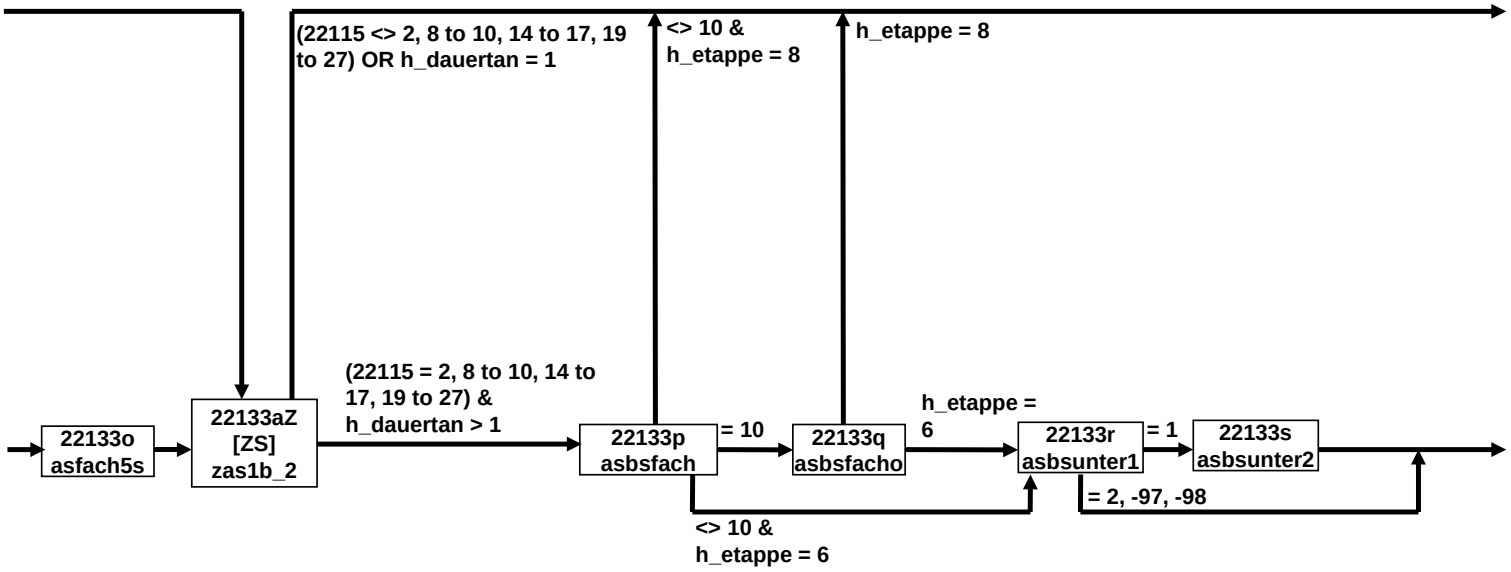

AS-Schule E68P (10 von 15)

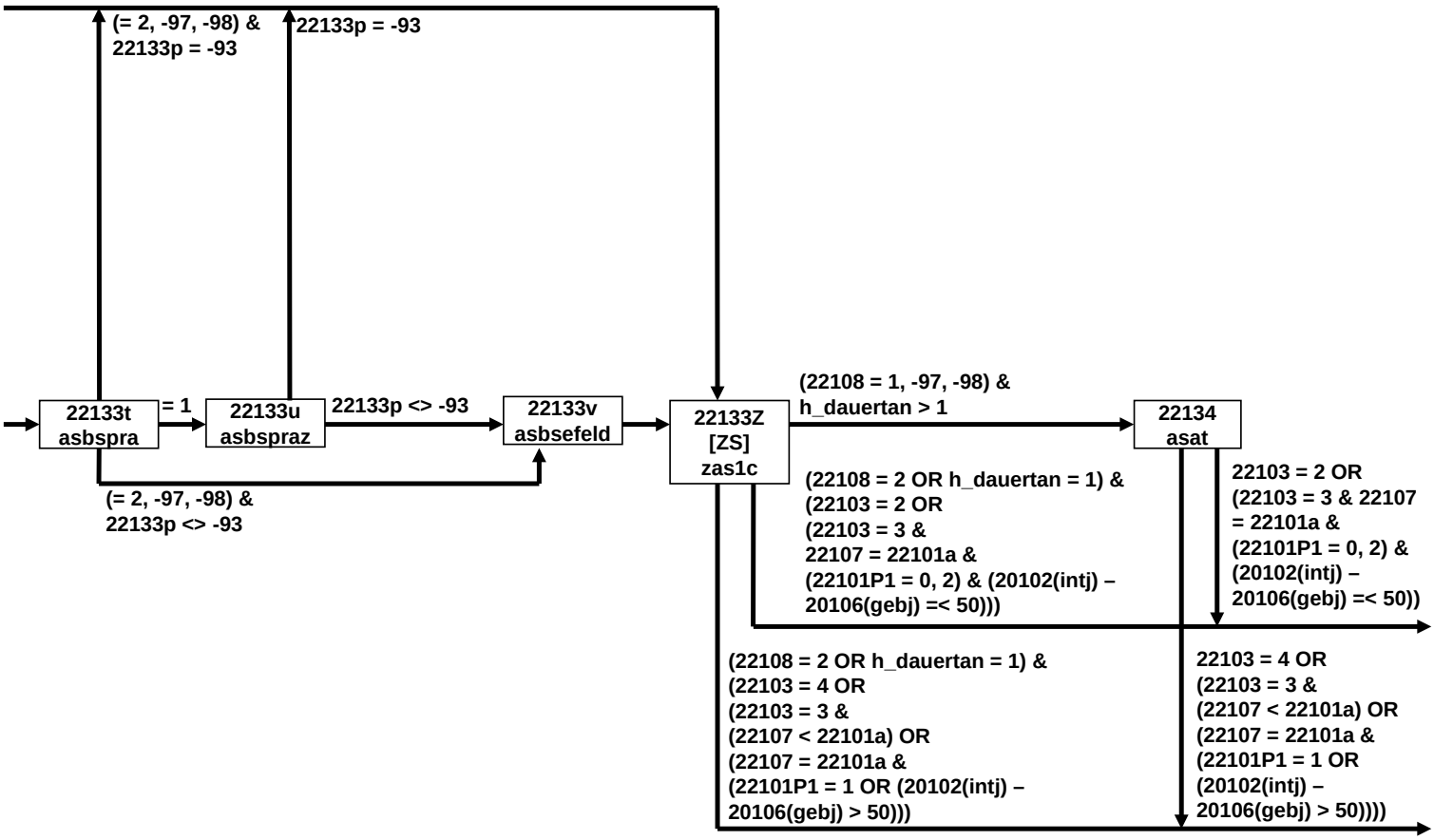

AS-Schule E68P (11 von 15)

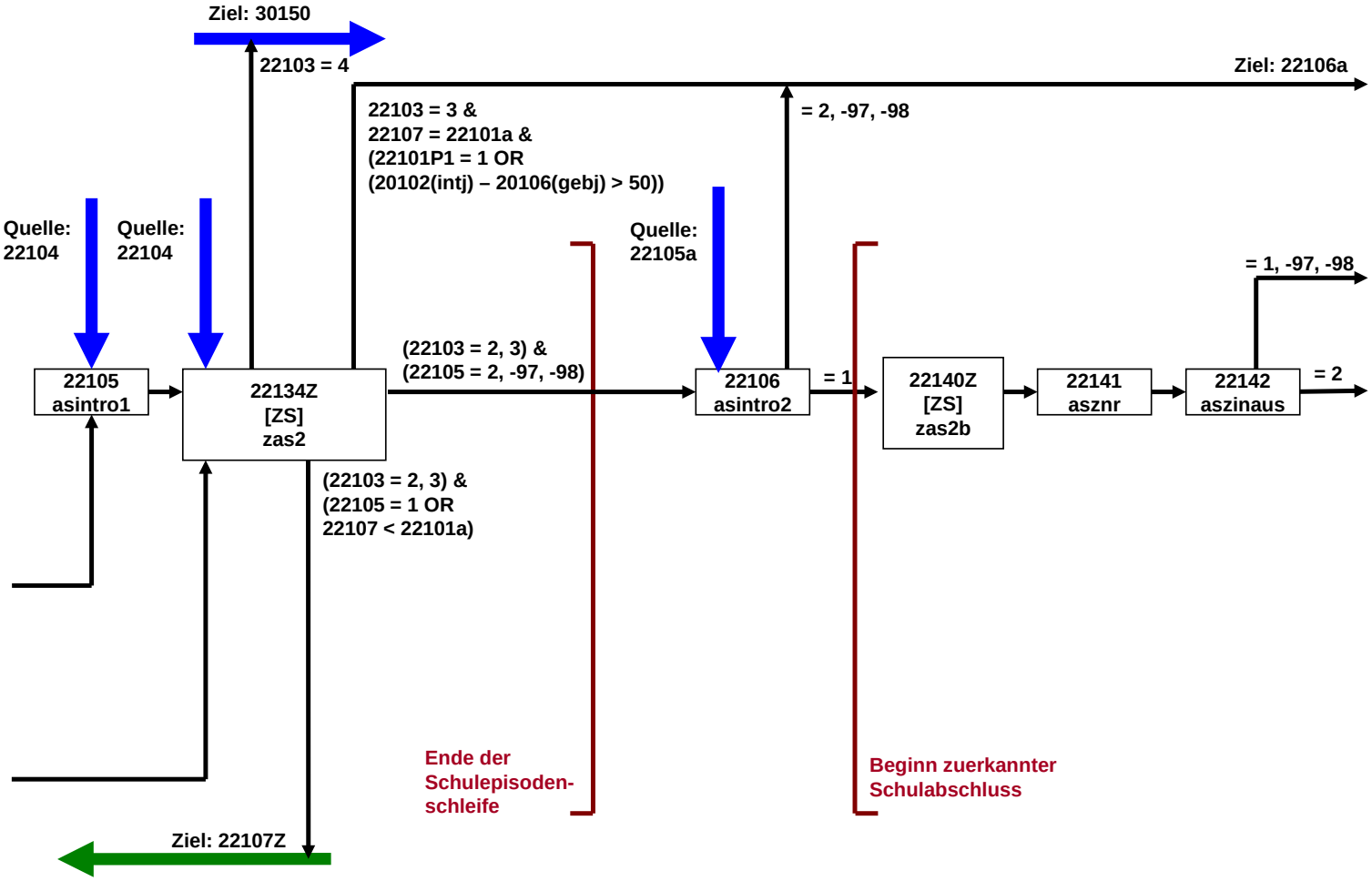

AS-Schule E68P (12 von 15)

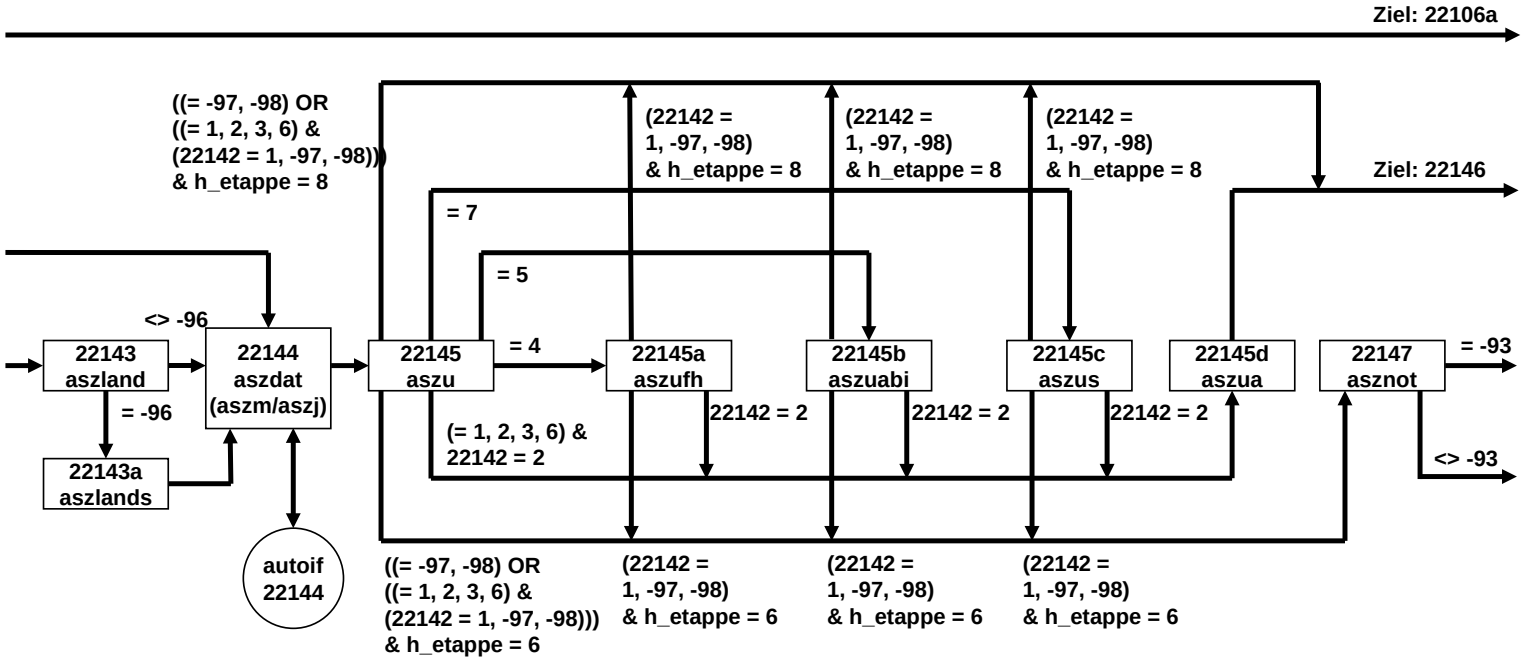

AS-Schule E68P (13 von 15)

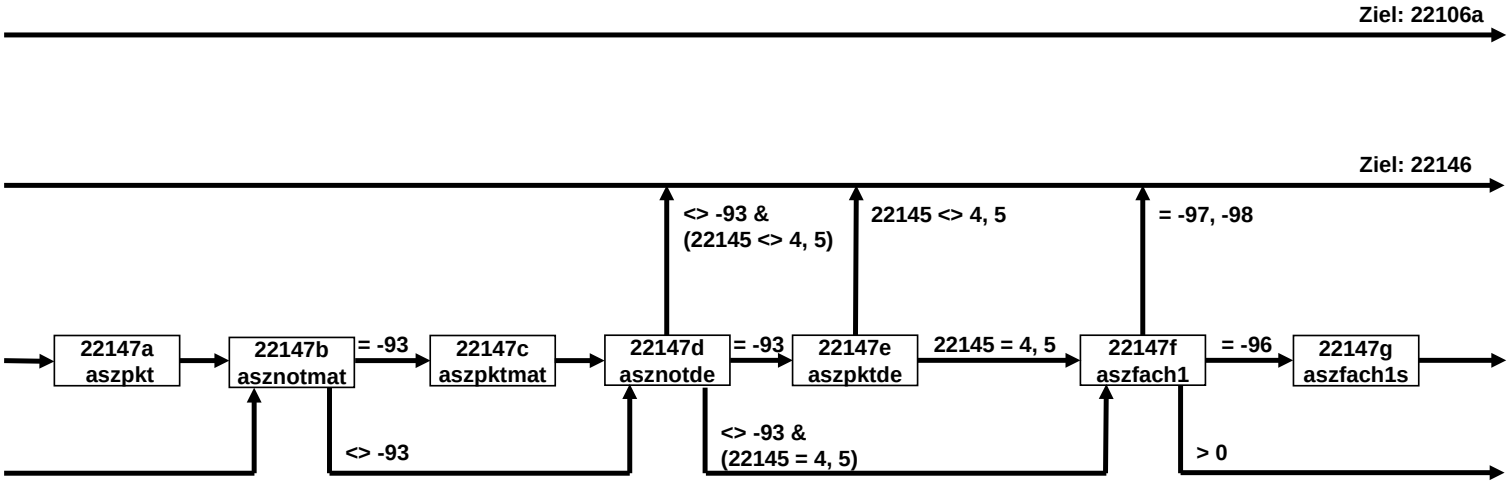

AS-Schule E68P (14 von 15)

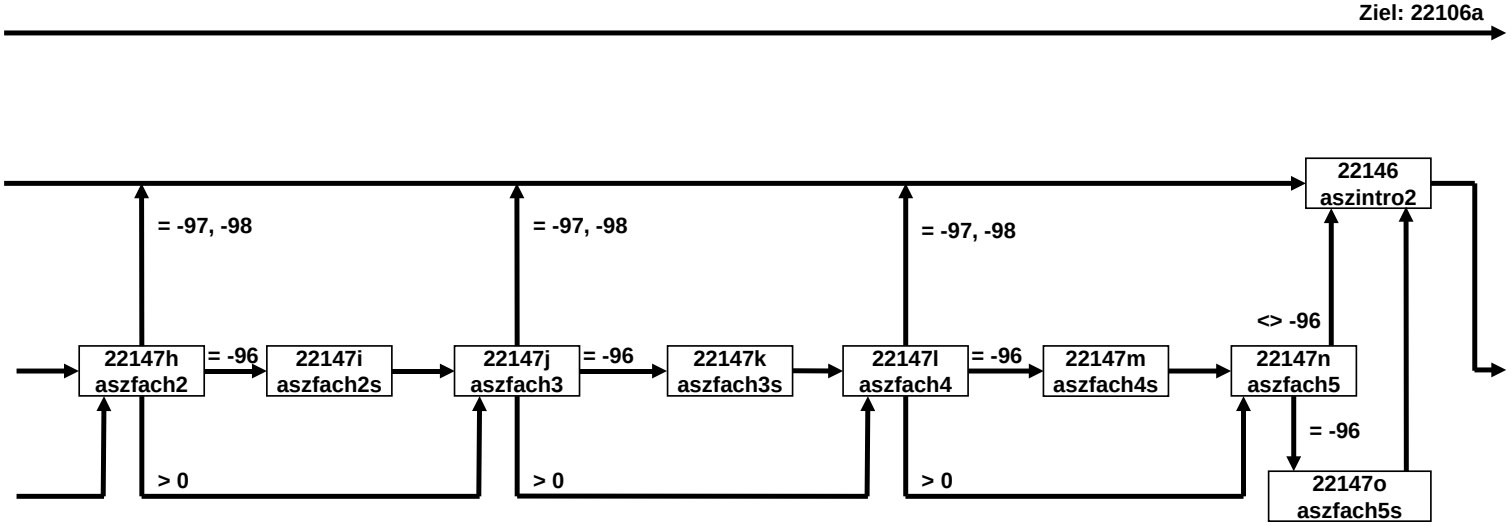

AS-Schule E68P (15 von 15)

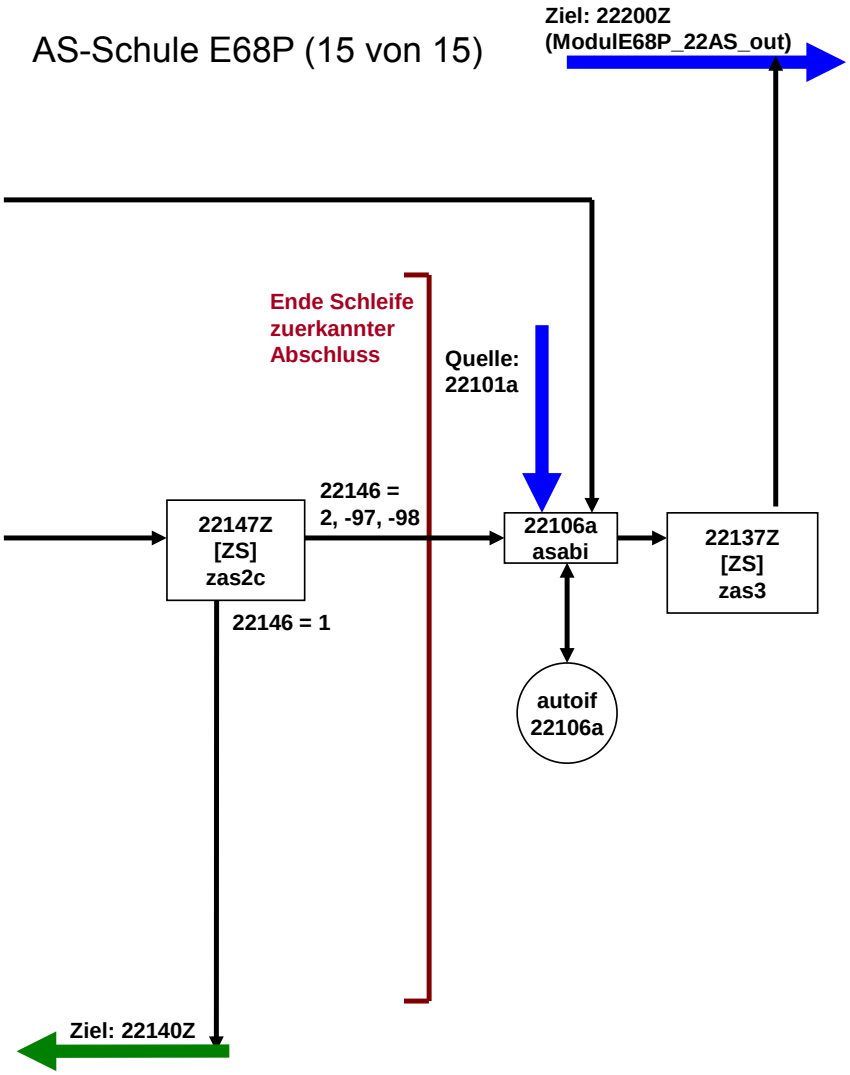

BV-Berufsvorbereitung E68P (1 von 13)

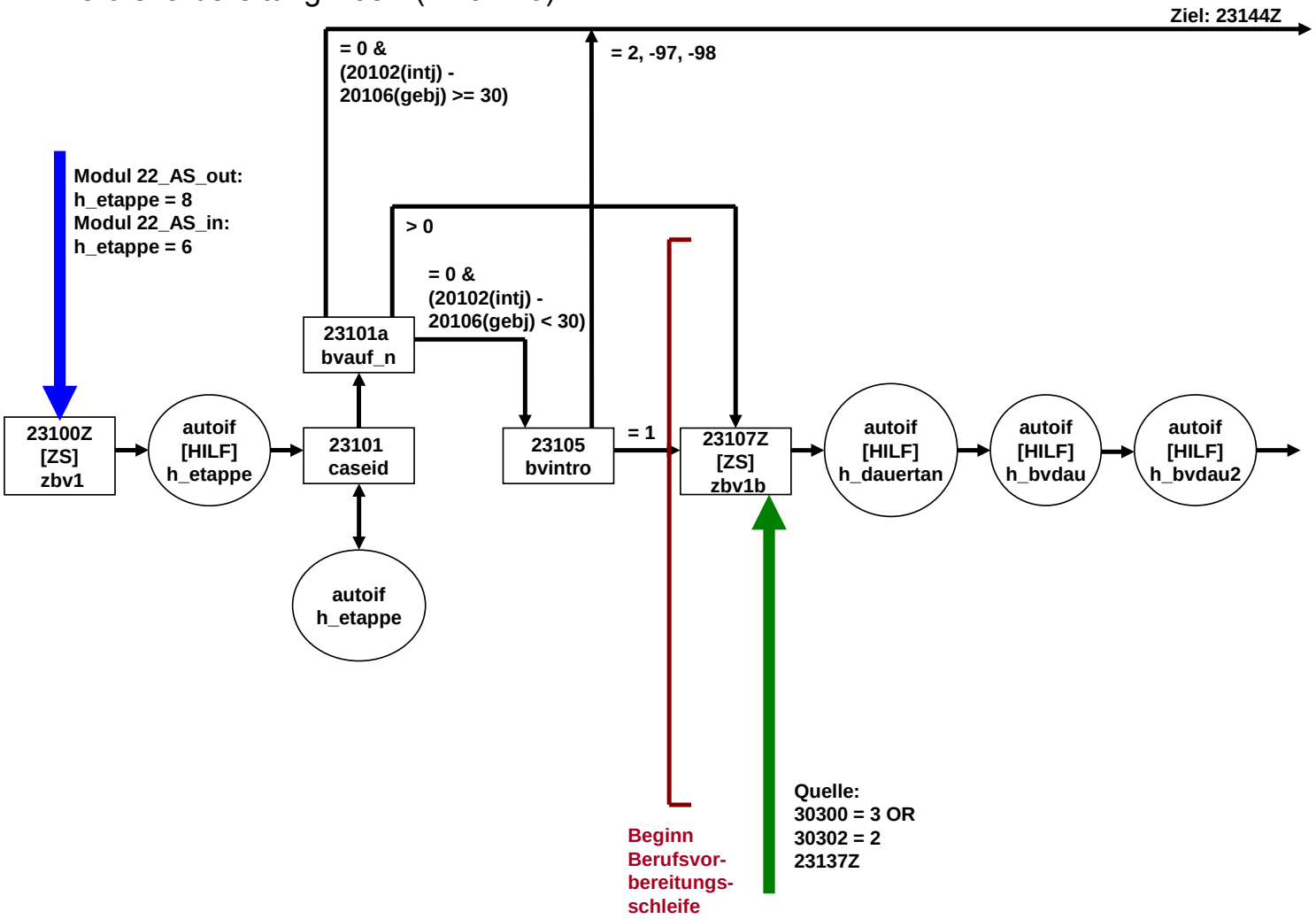

BV-Berufsvorbereitung E68P (2 von 13)

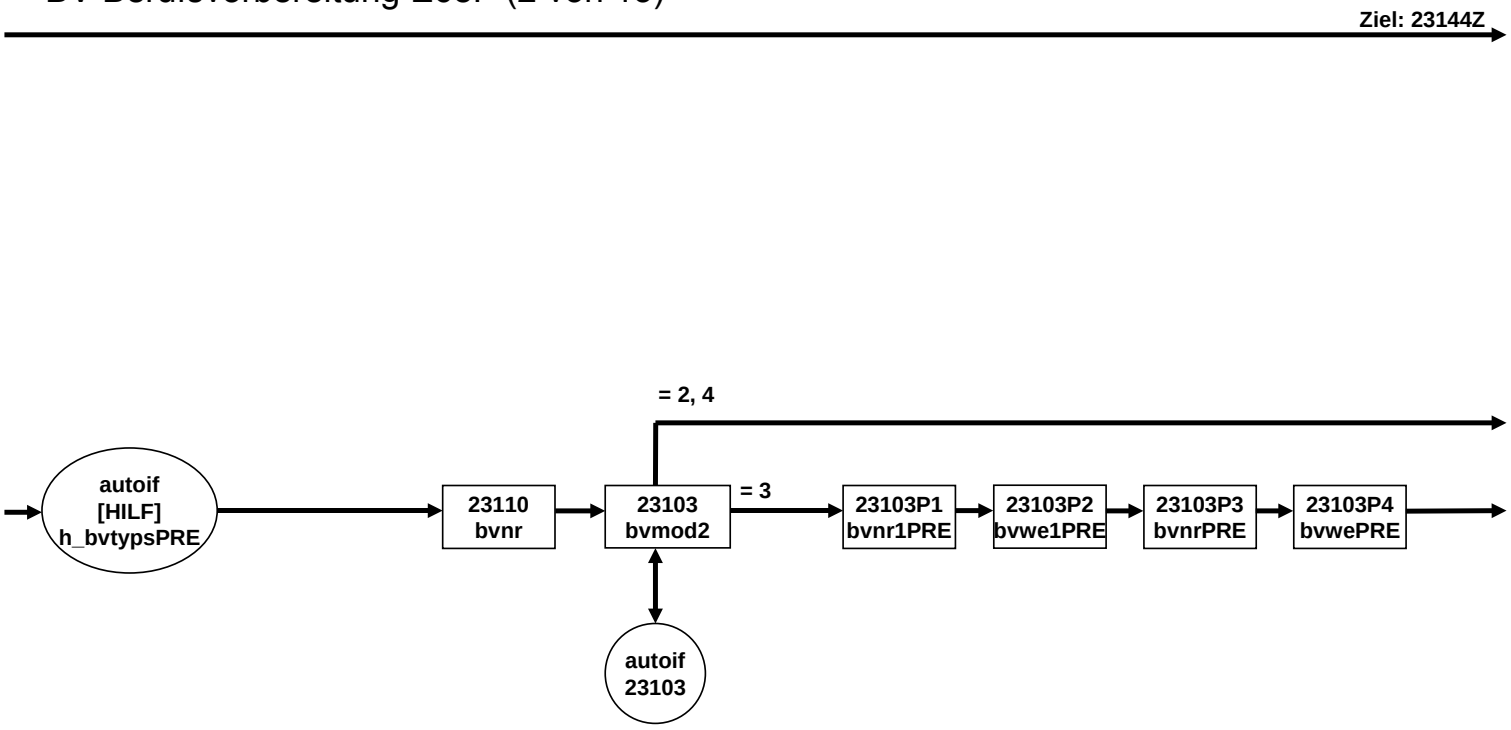

BV-Berufsvorbereitung E68P (3 von 13)

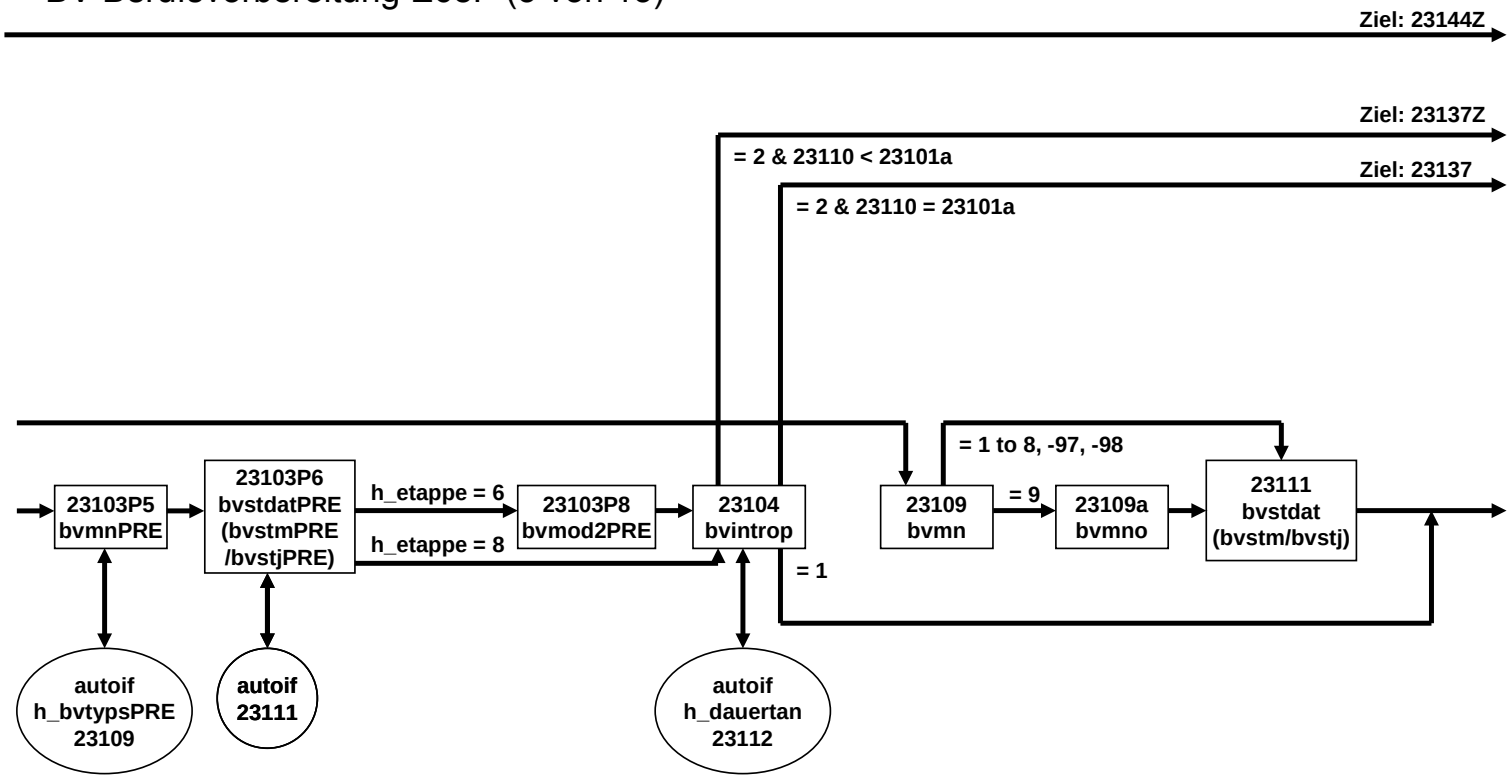

BV-Berufsvorbereitung E68P (4 von 13)

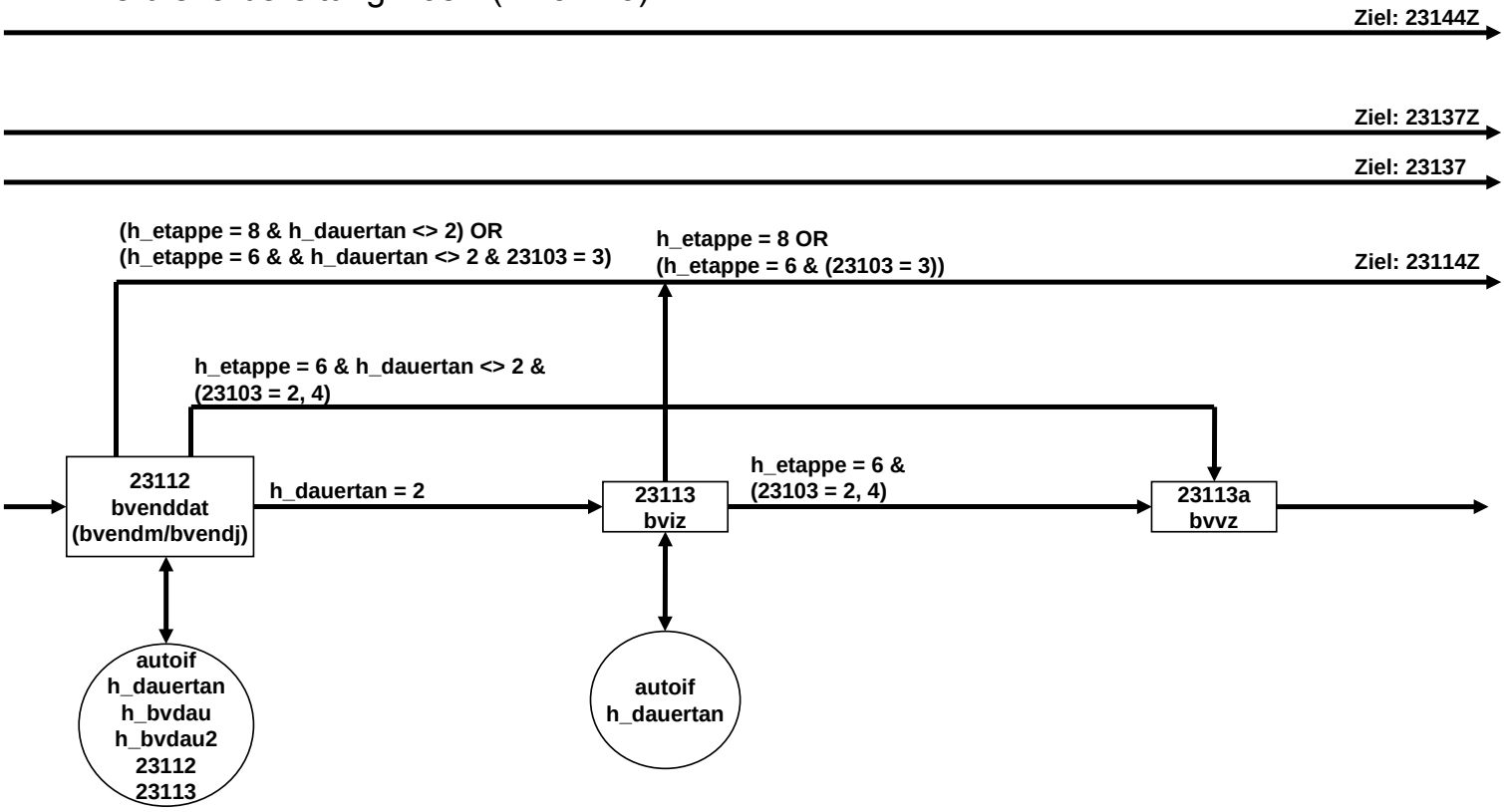

BV-Berufsvorbereitung E68P (5 von 13)

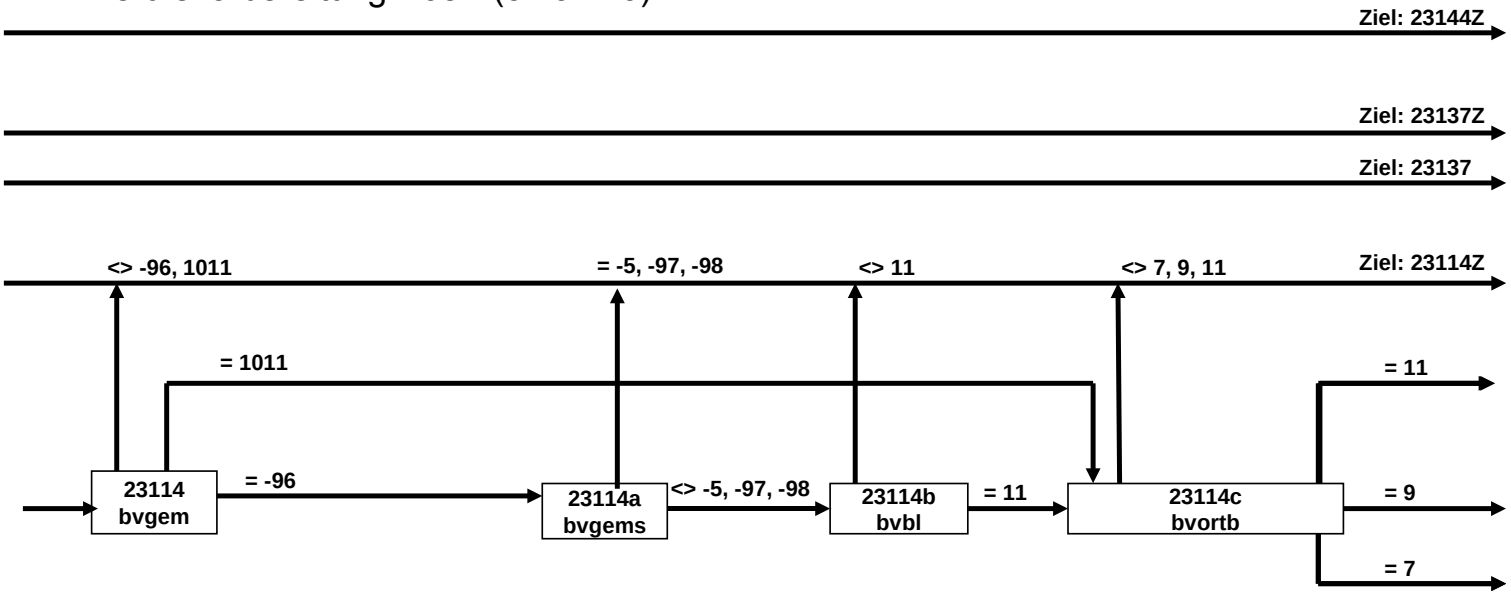

BV-Berufsvorbereitung E68P (6 von 13)

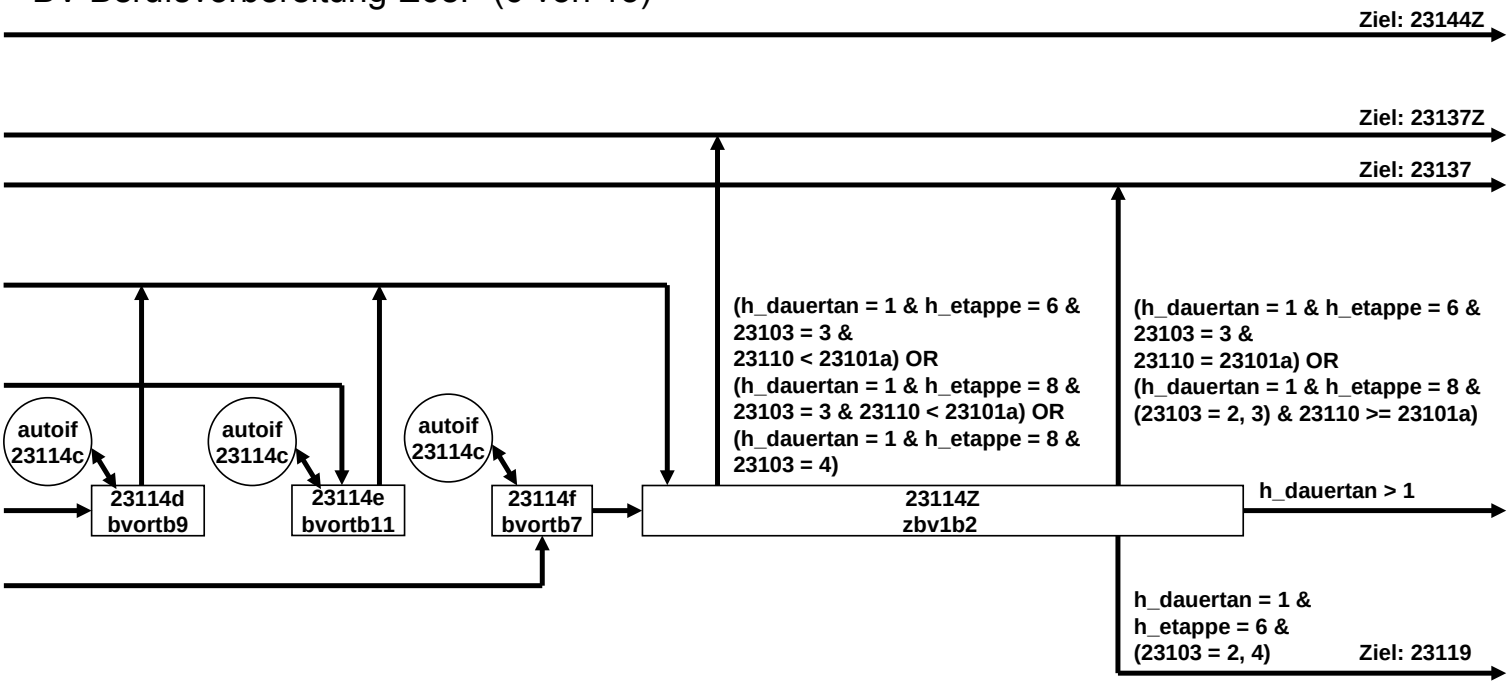

BV-Berufsvorbereitung E68P (7 von 13)

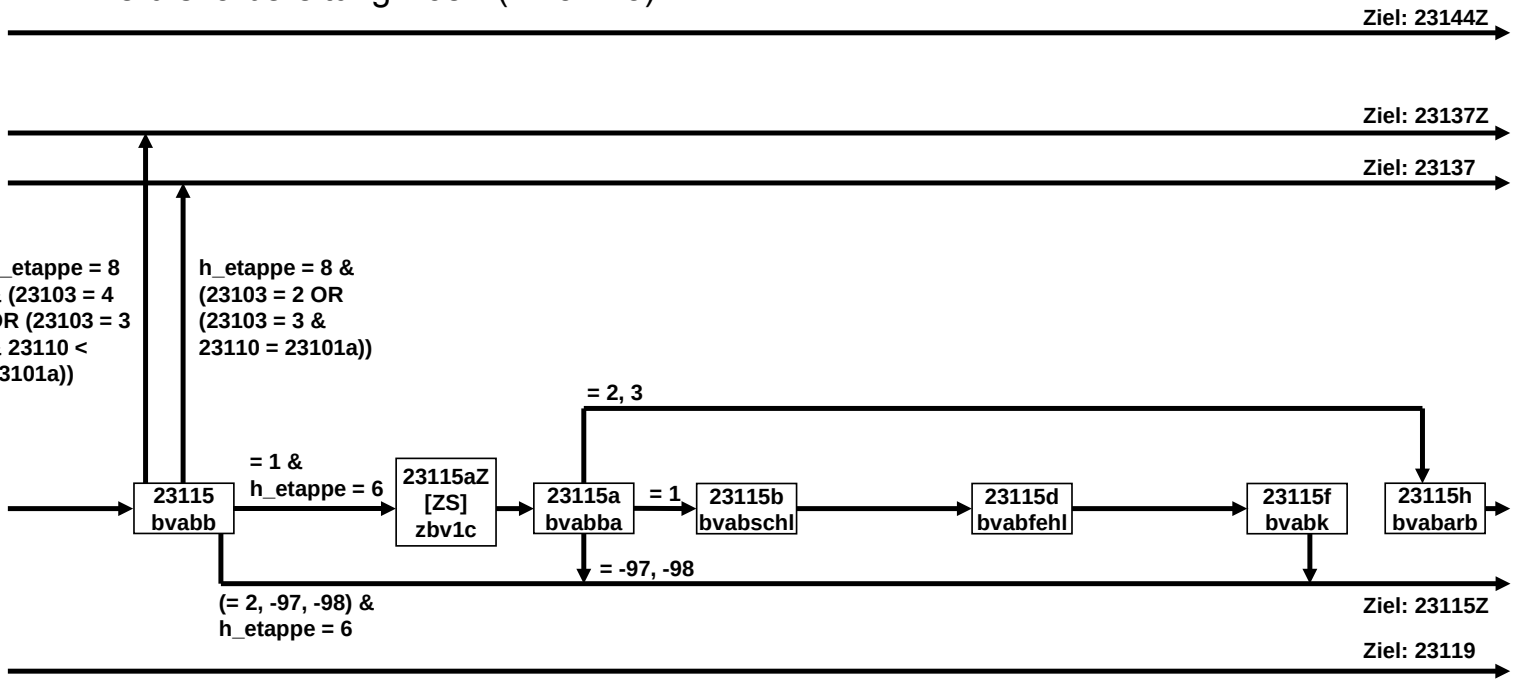

BV-Berufsvorbereitung E68P (8 von 13)

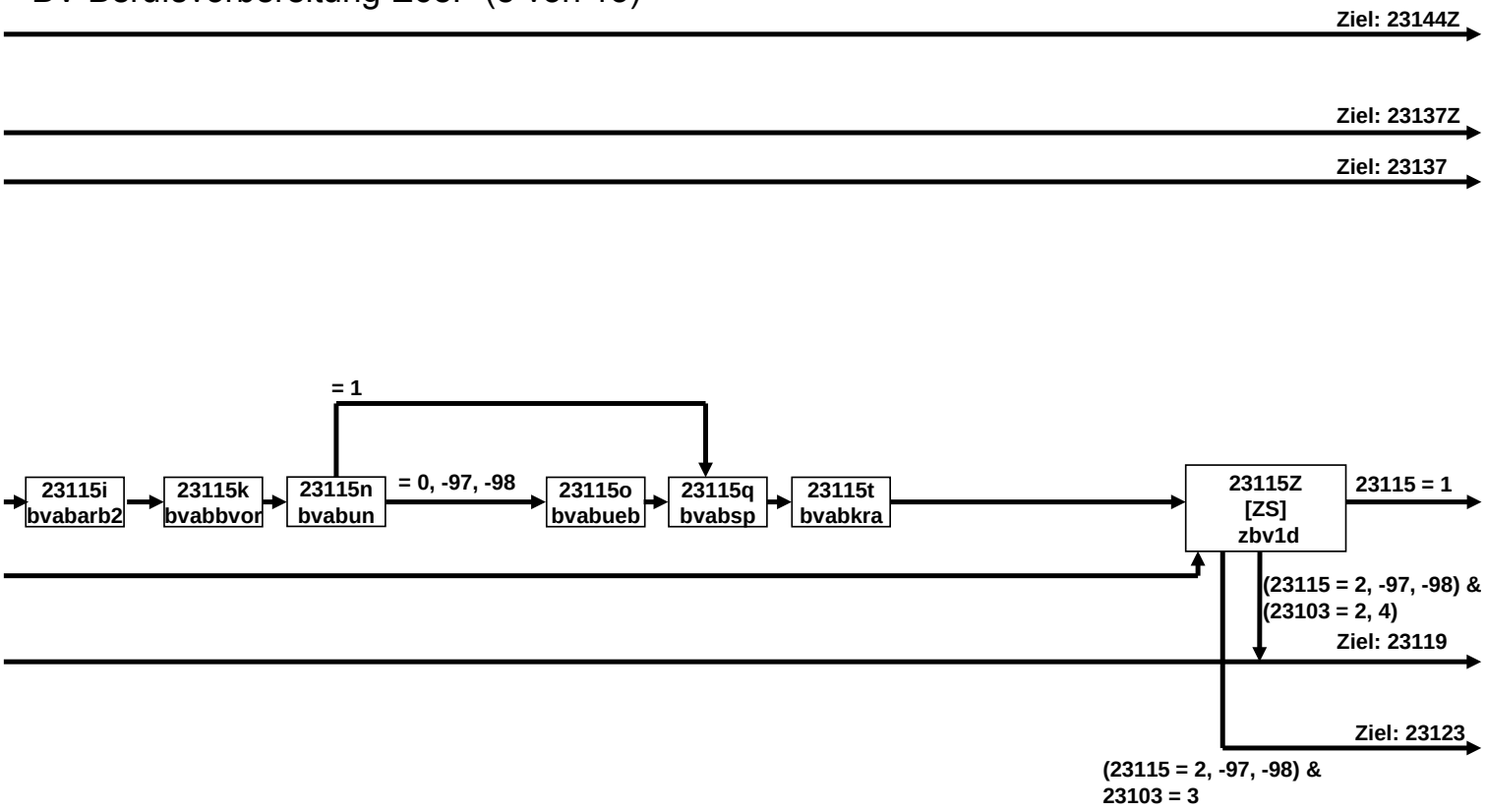

BV-Berufsvorbereitung E68P (9 von 18)

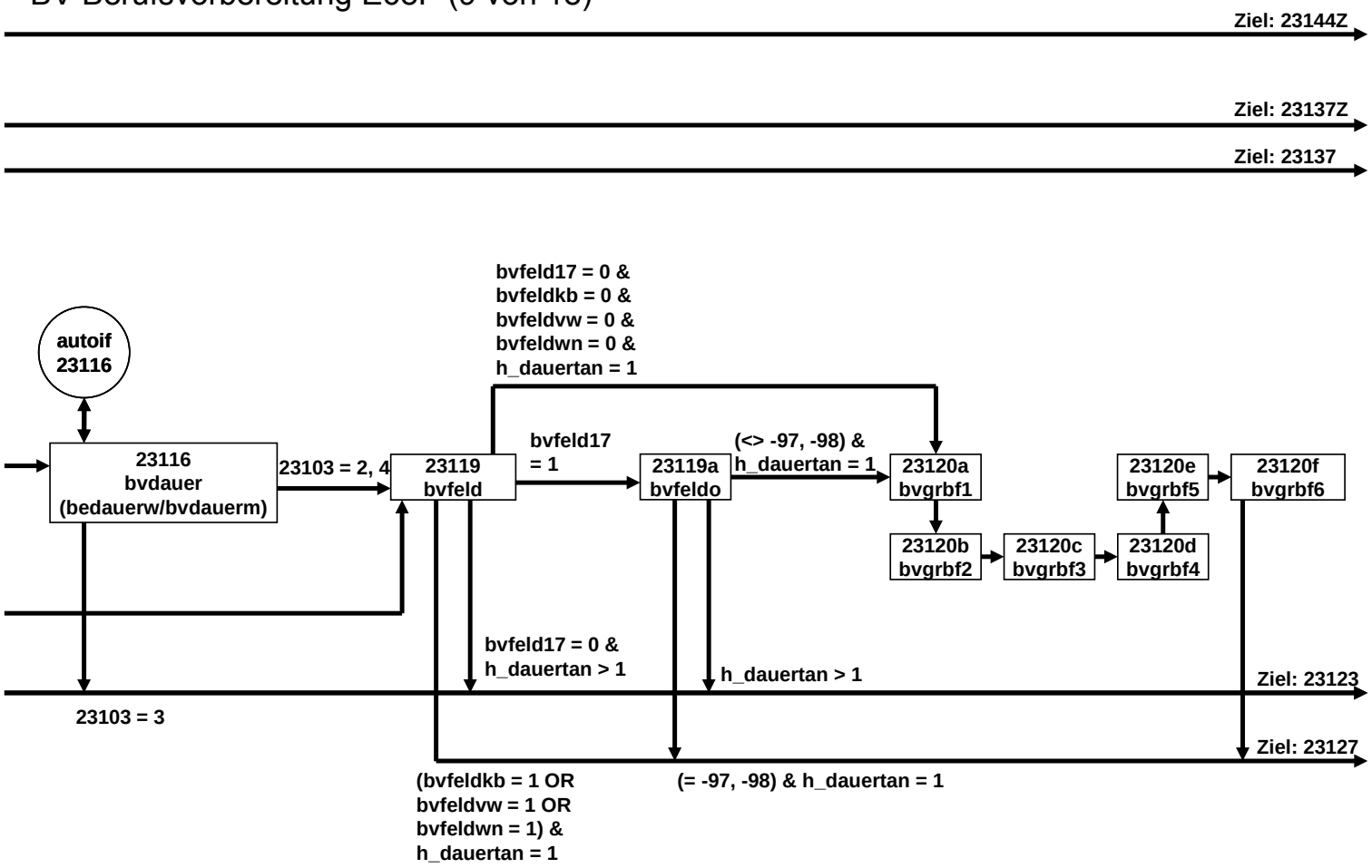

BV-Berufsvorbereitung E68P (10 von 13)

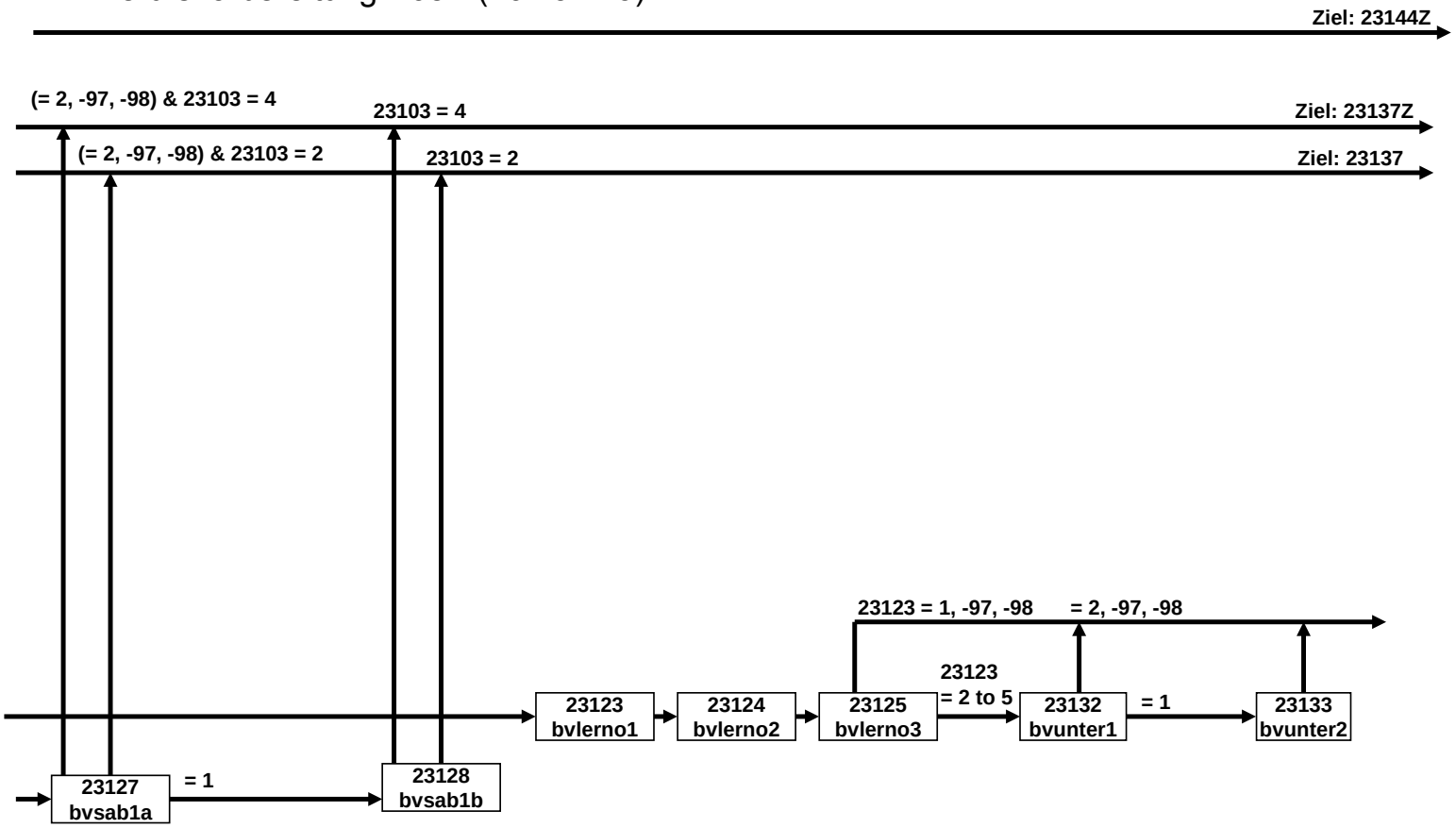

BV-Berufsvorbereitung E68P (11 von 13)

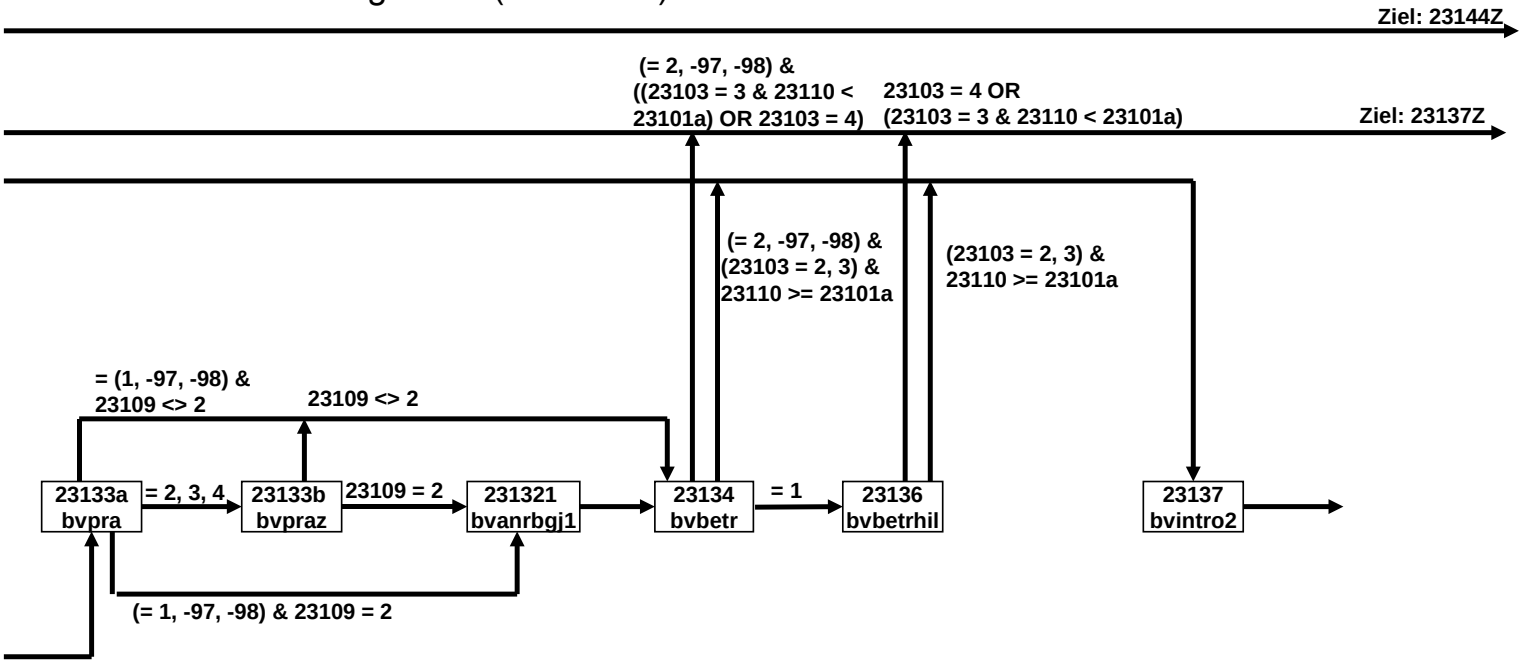

BV-Berufsvorbereitung E68P (12 von 13)

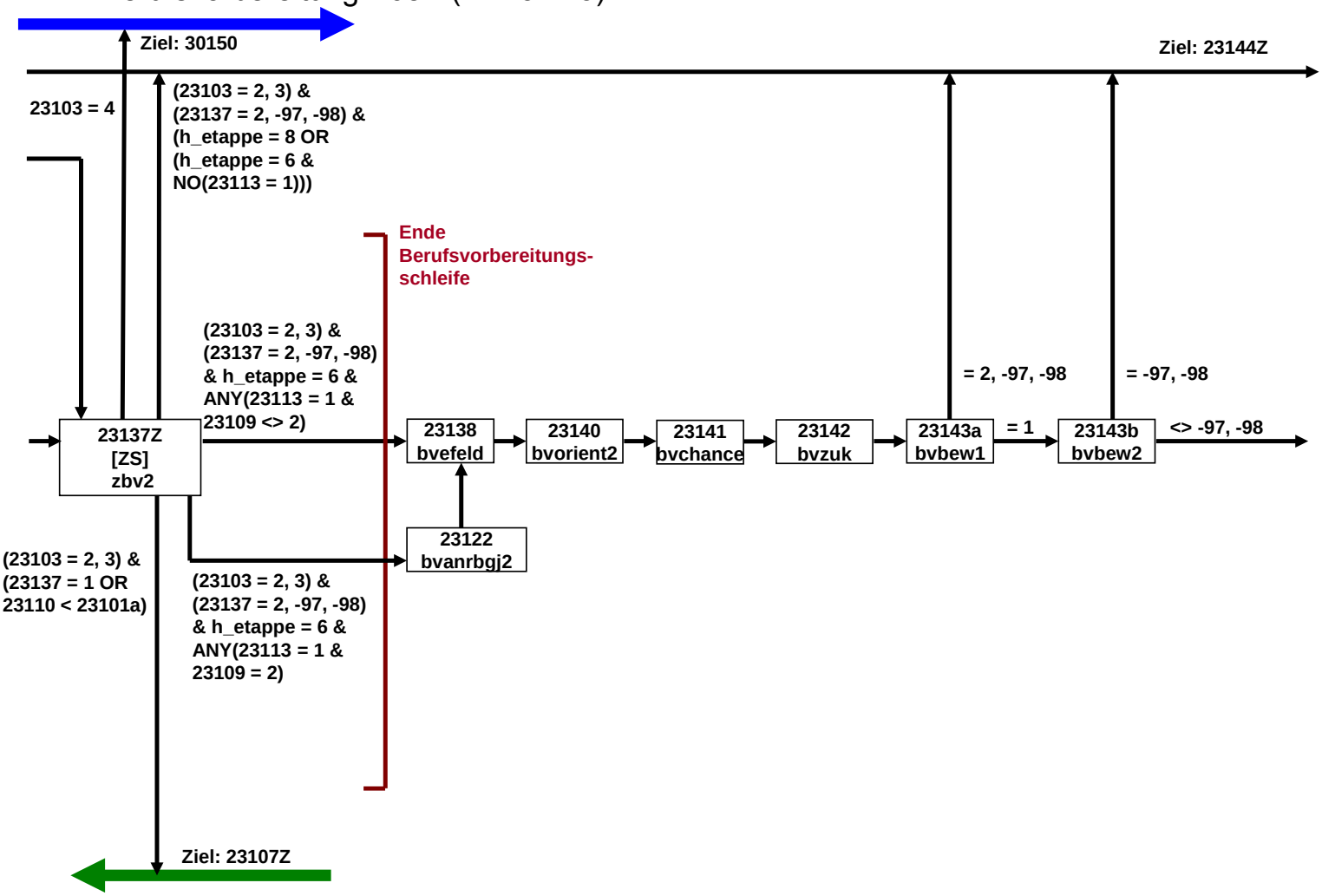

BV-Berufsvorbereitung E68P (13 von 13)

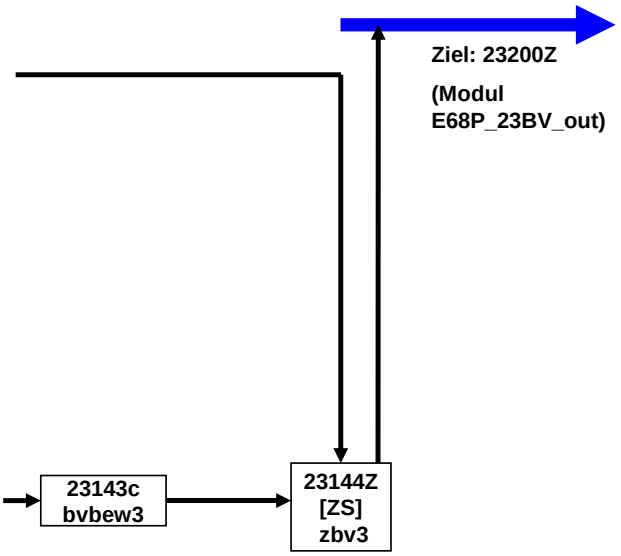

AB-Ausbildung E6P (1 von 21)

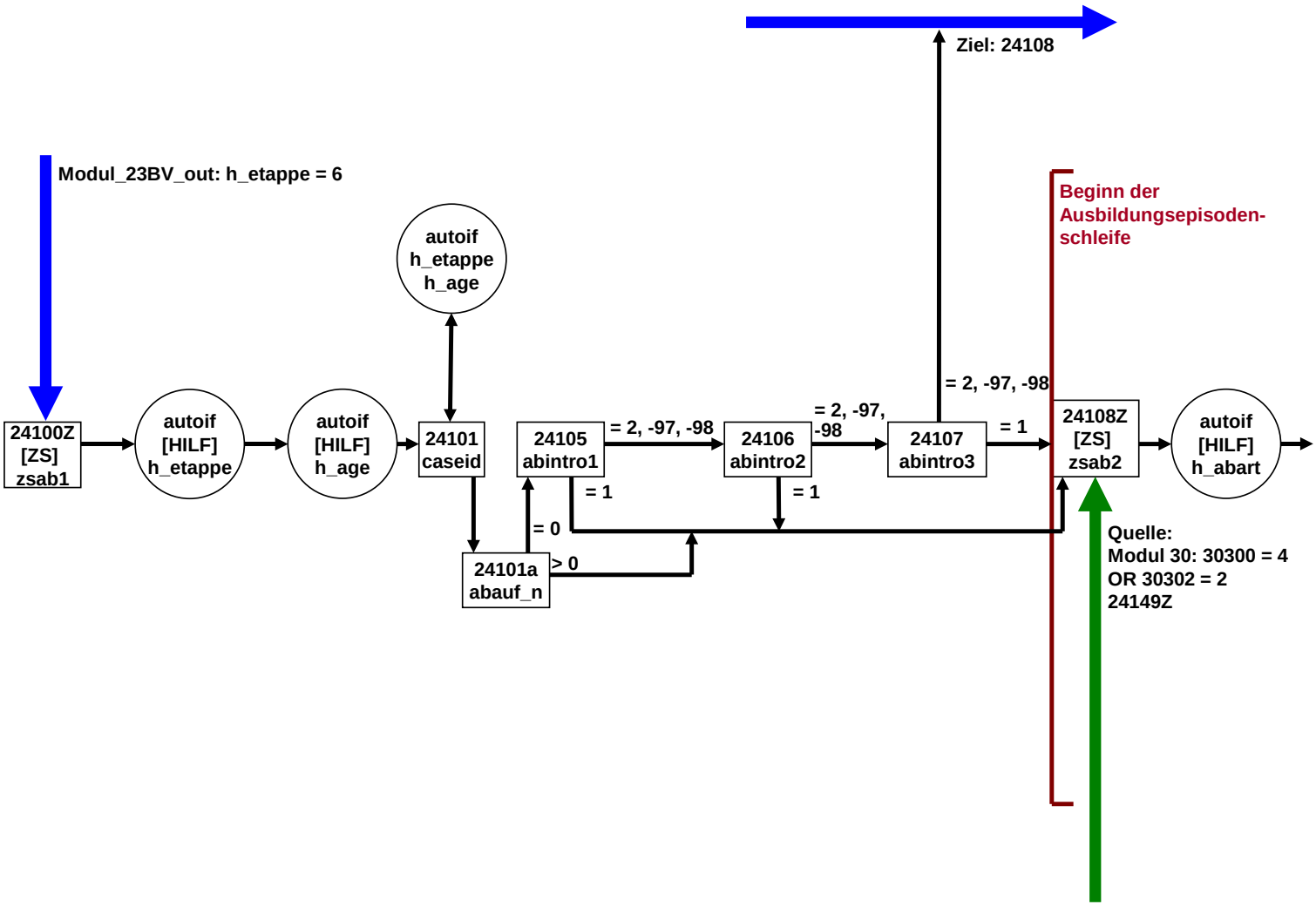

AB-Ausbildung E6P (2 von 21)

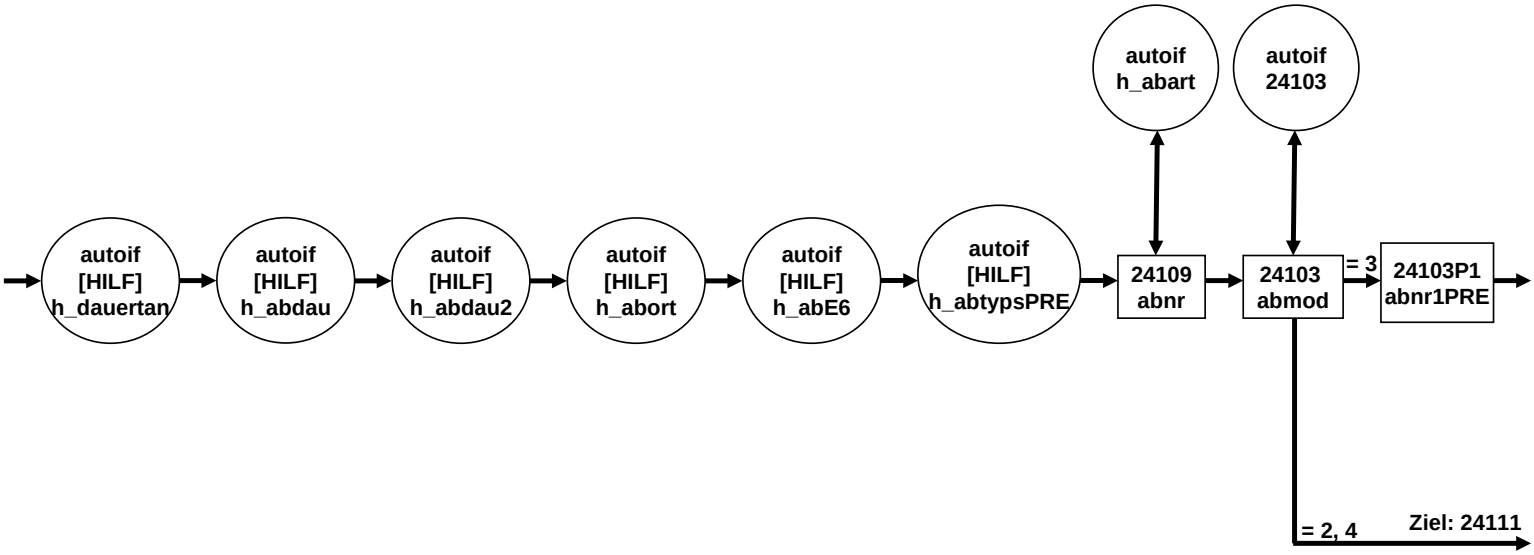

AB-Ausbildung E6P (3 von 21)

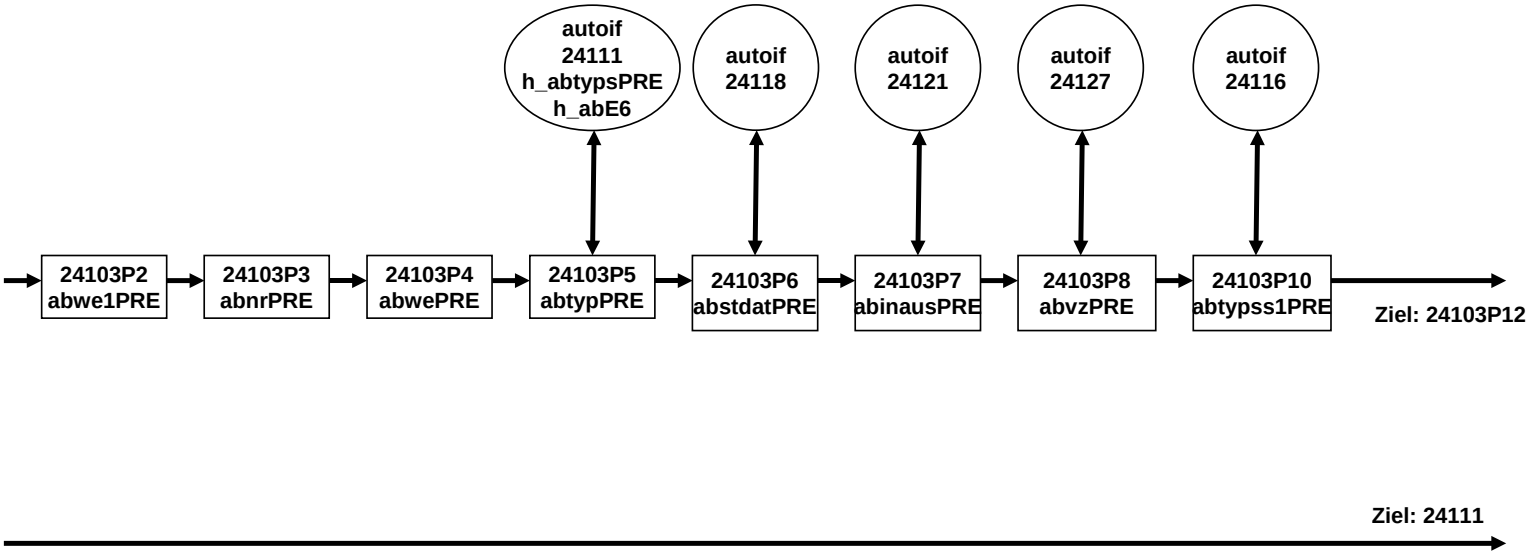

AB-Ausbildung E6P (4 von 21)

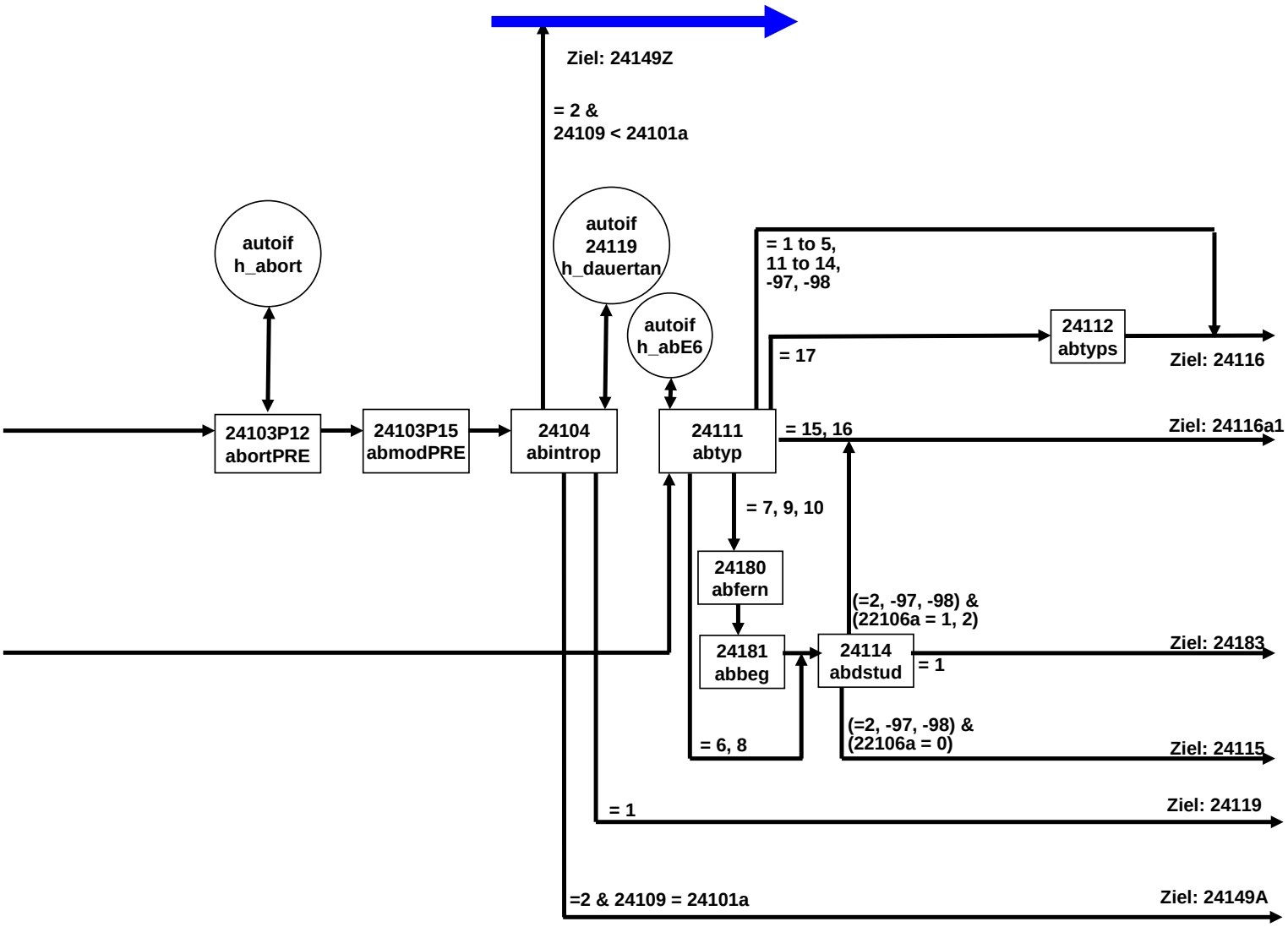

AB-Ausbildung E6P (5 von 21)

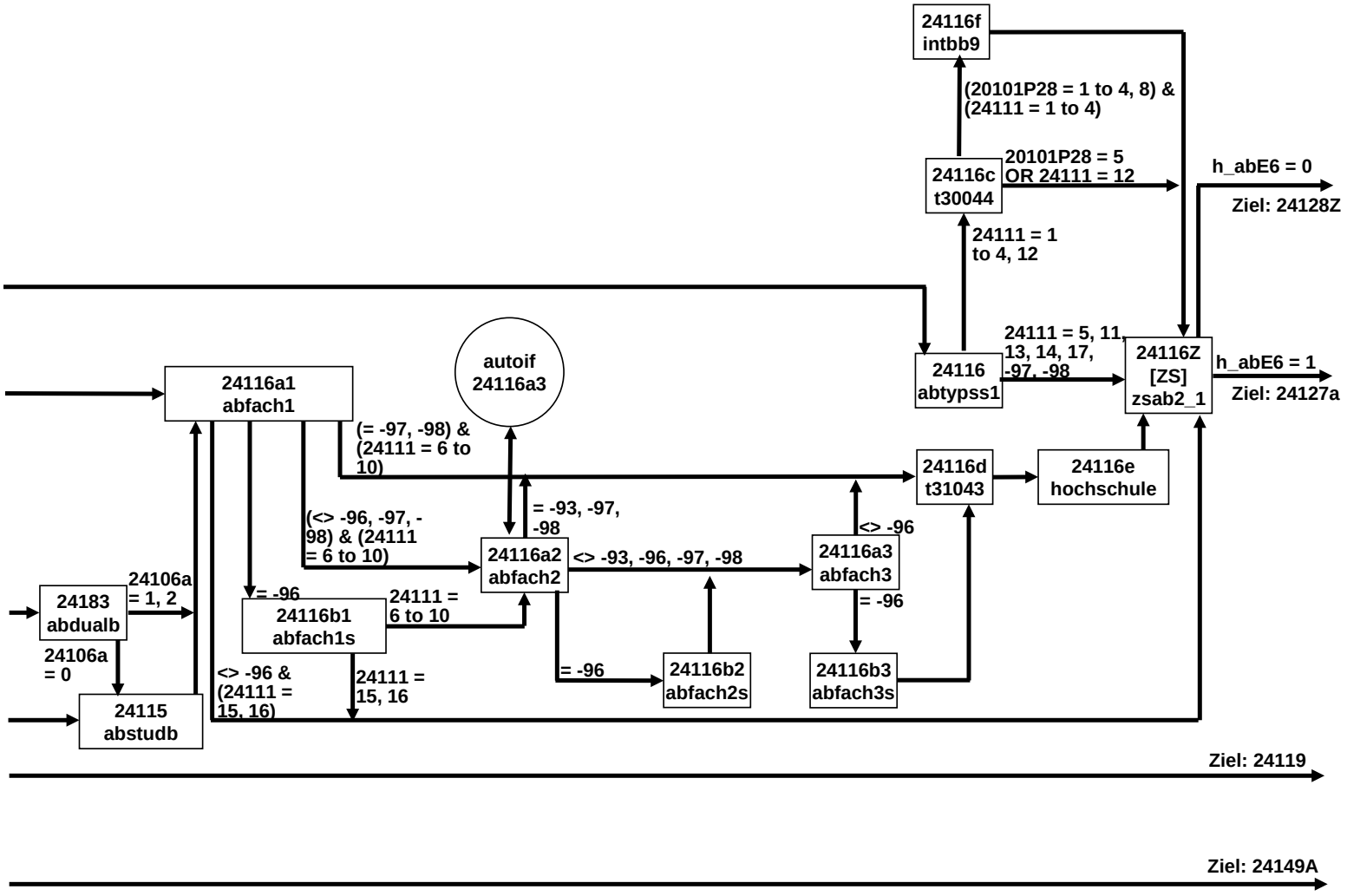

AB-Ausbildung E6P (6 von 21)

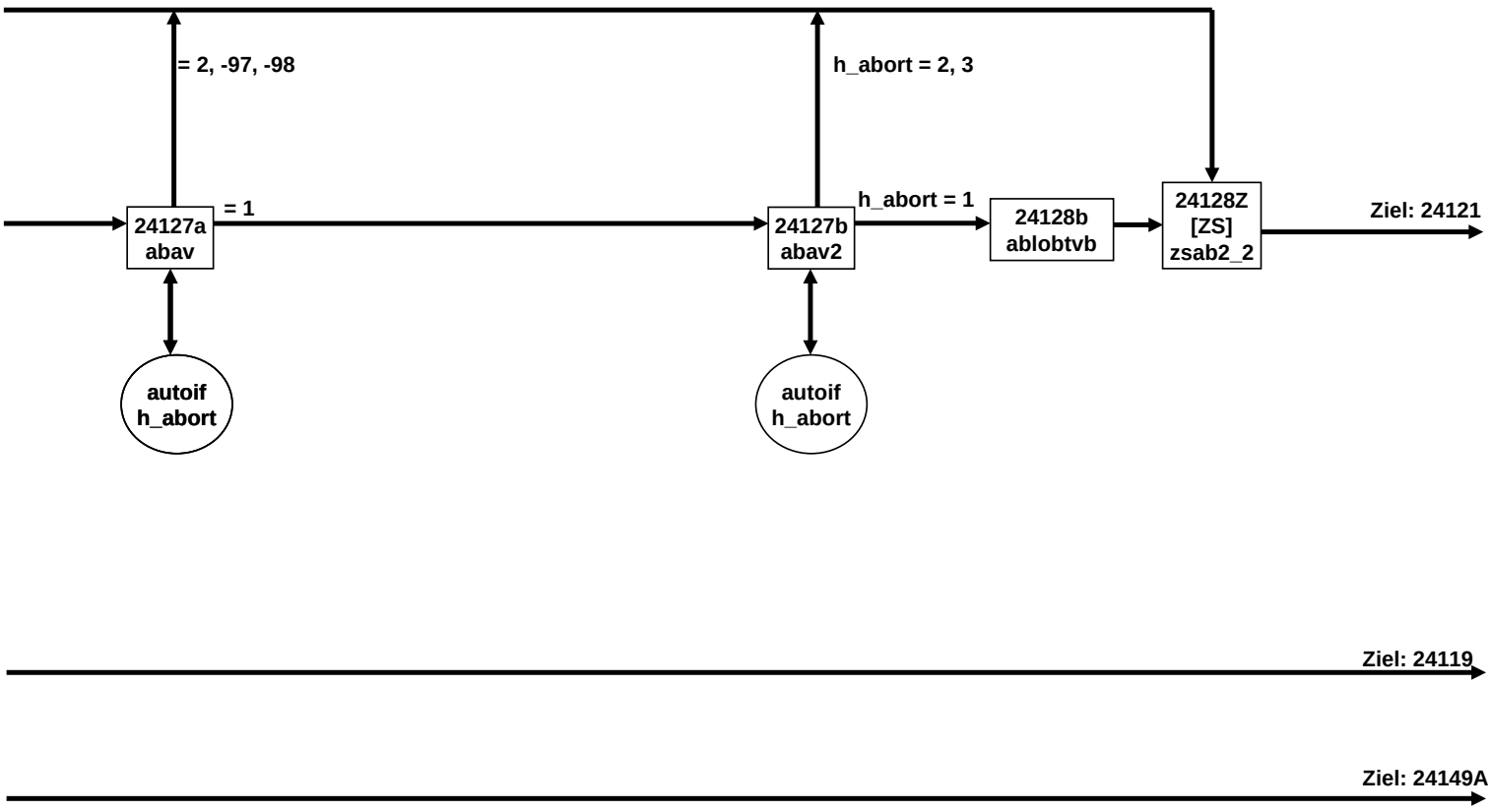

AB-Ausbildung E6P (7 von 21)

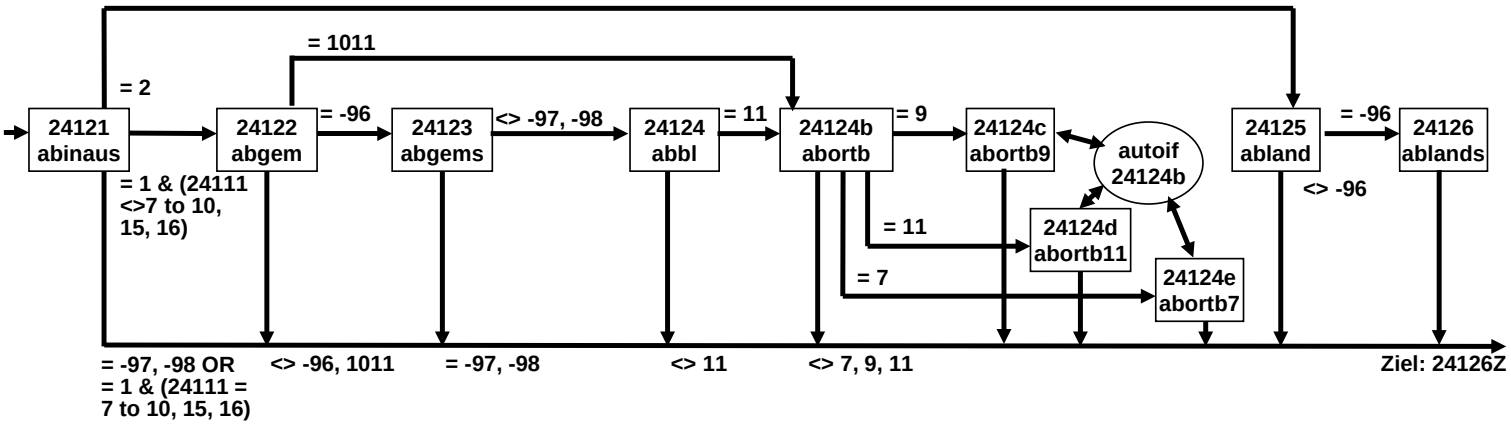

Ziel: 24119

Ziel: 24149A

AB-Ausbildung E6P (8 von 21)

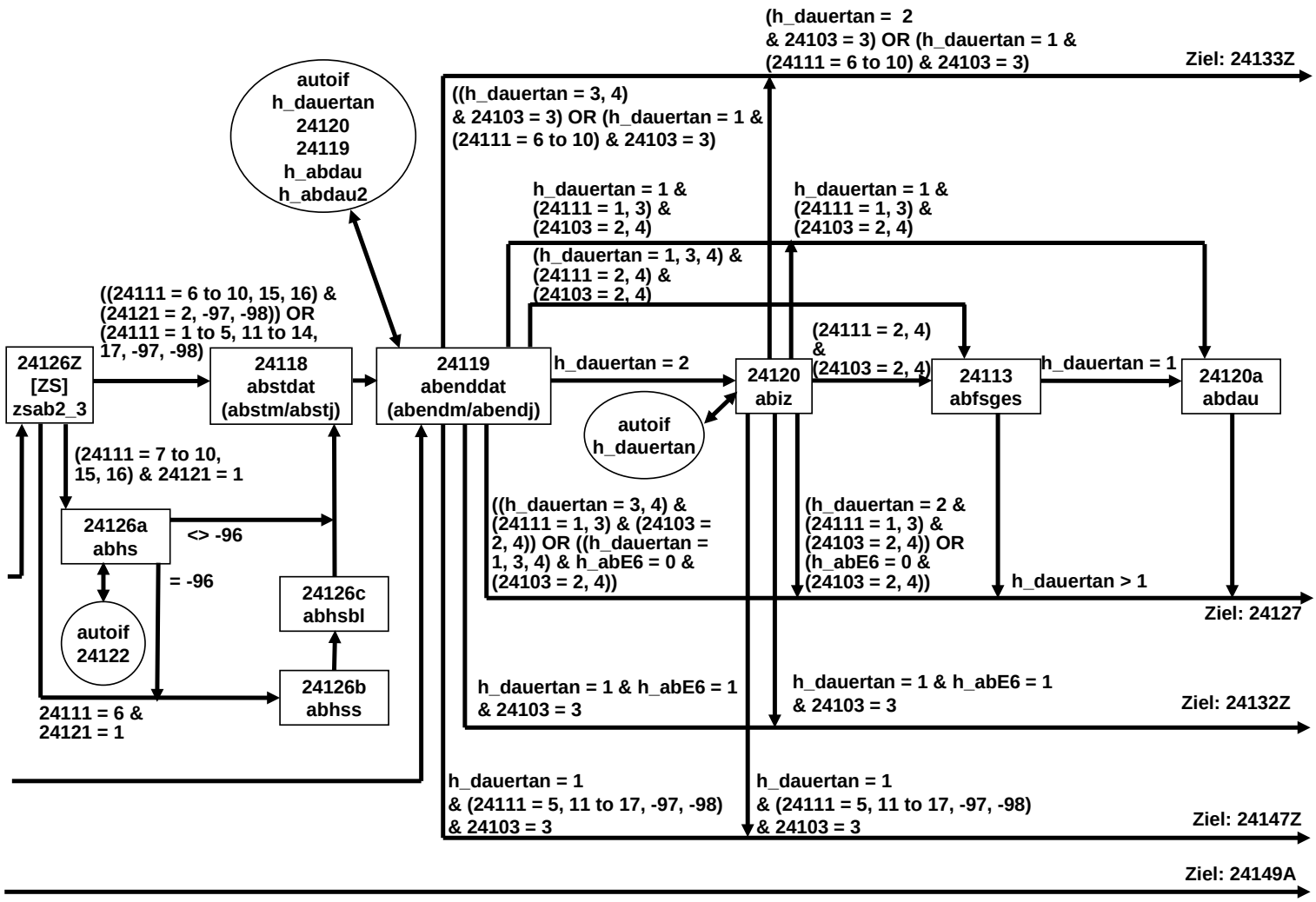

AB-Ausbildung E6P (9 von 21)

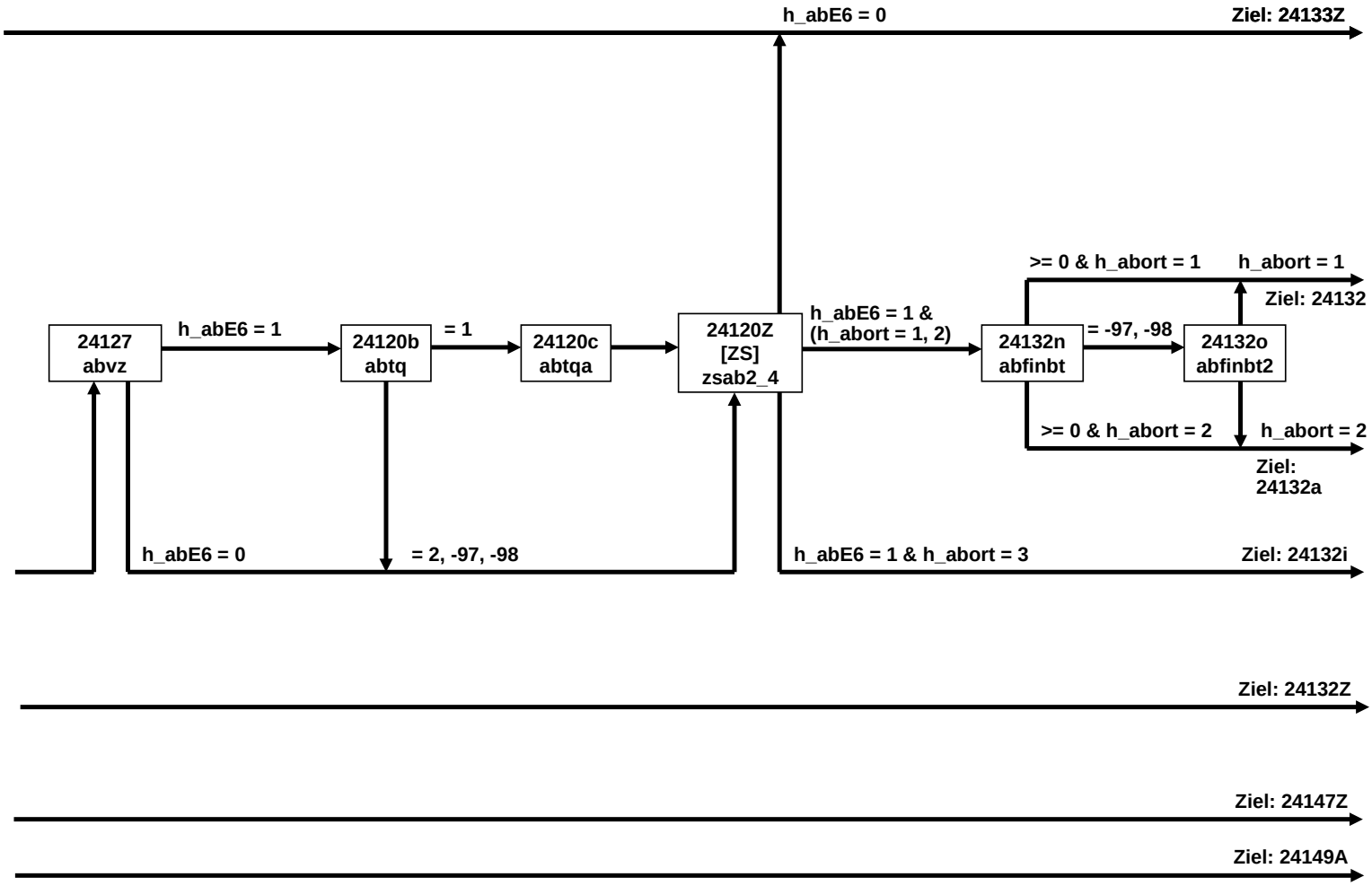

AB-Ausbildung E6P (10 von 21)

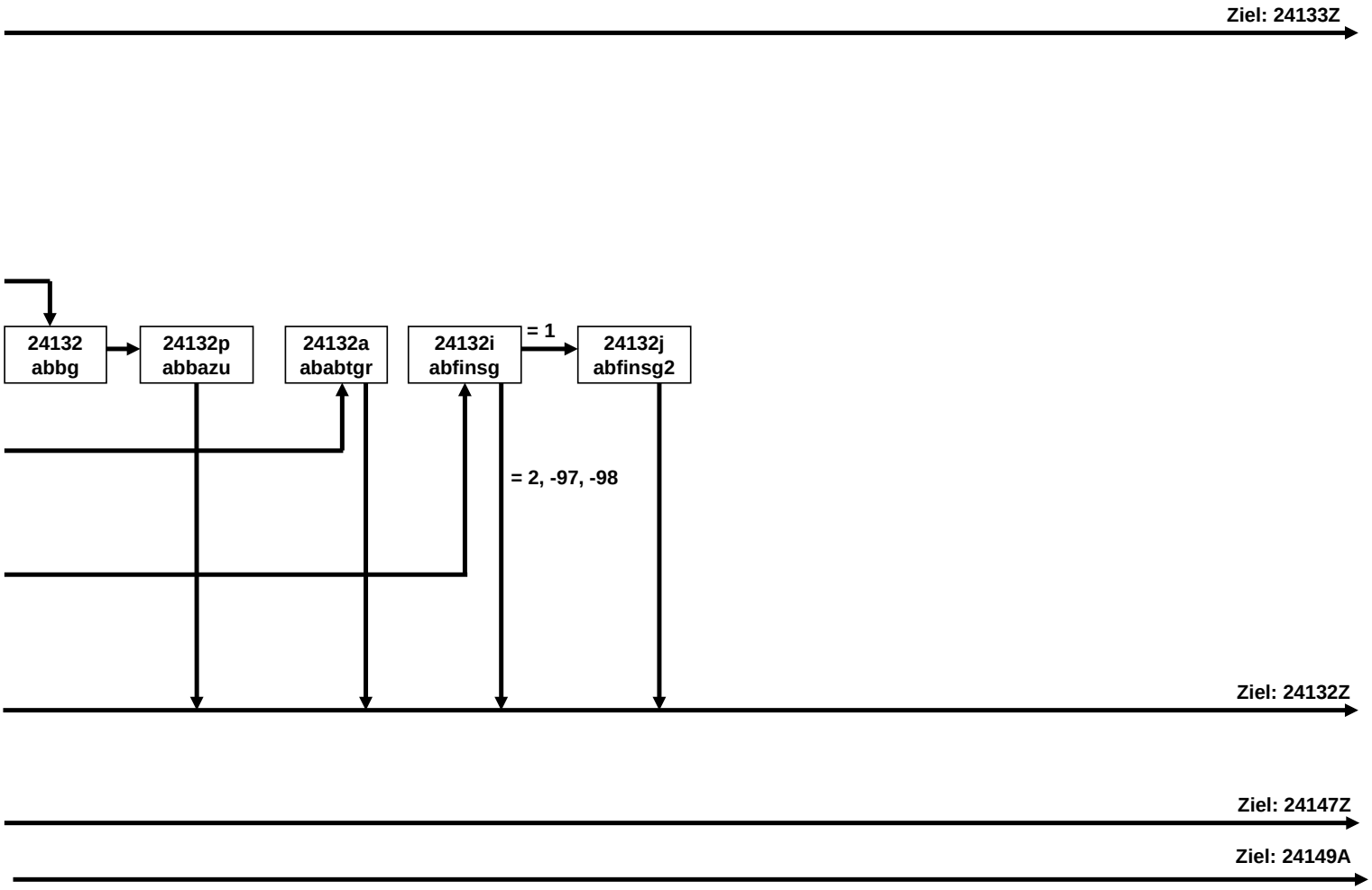

AB-Ausbildung E6P (11 von 21)

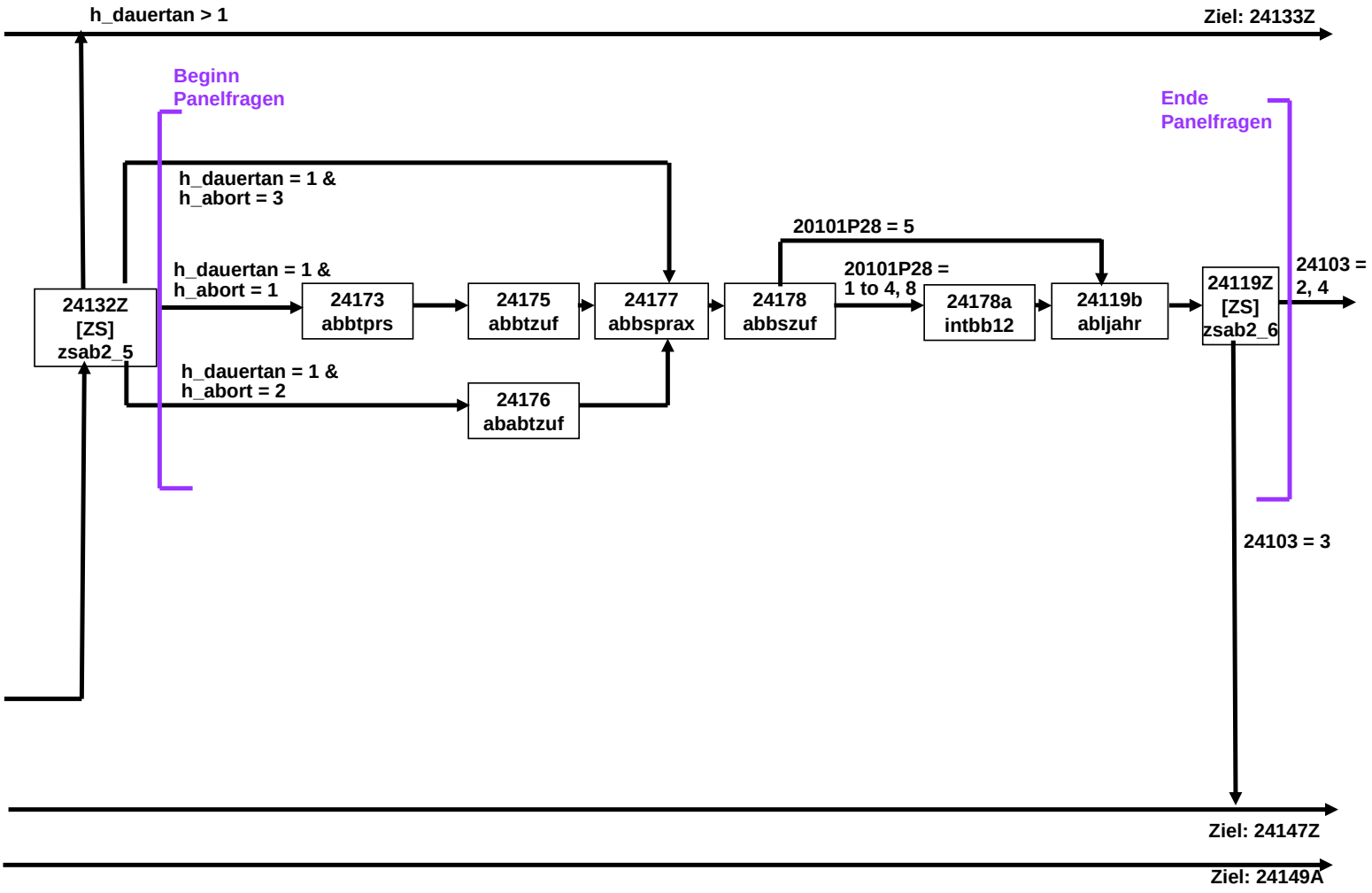

AB-Ausbildung E6P
(12 von 21)

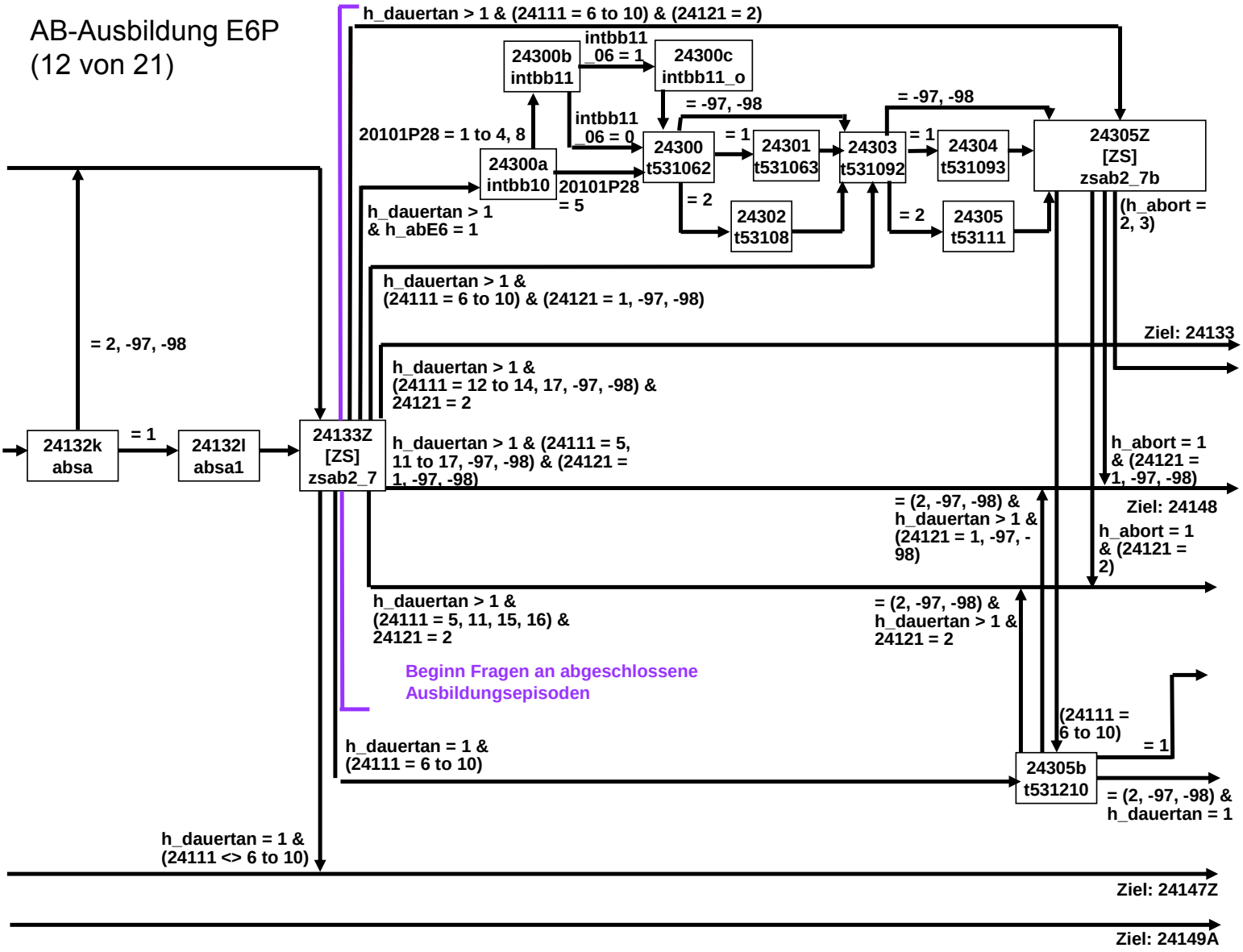

AB-Ausbildung E6P (13 von 21)

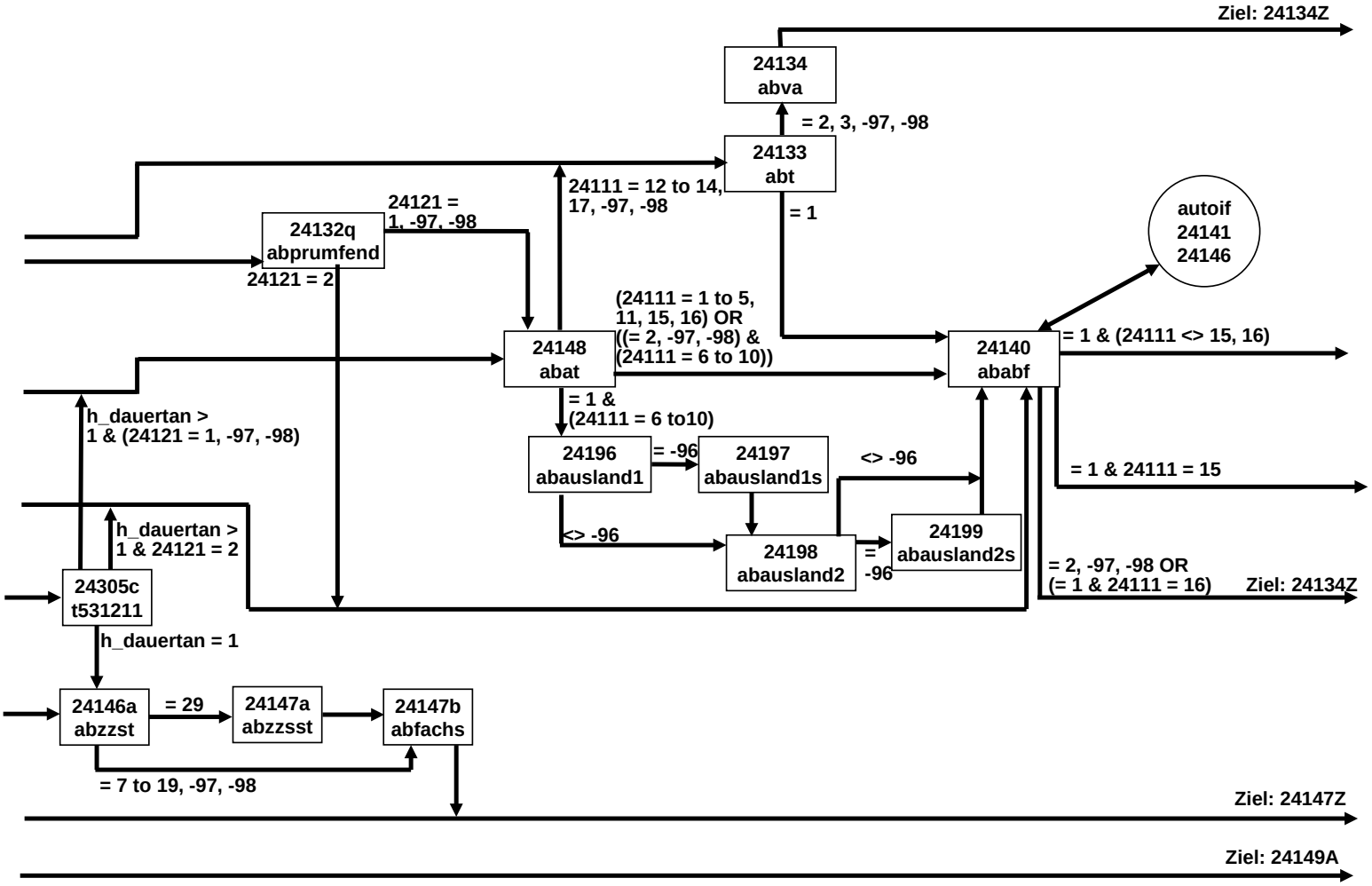

AB-Ausbildung E6P (14 von 21)

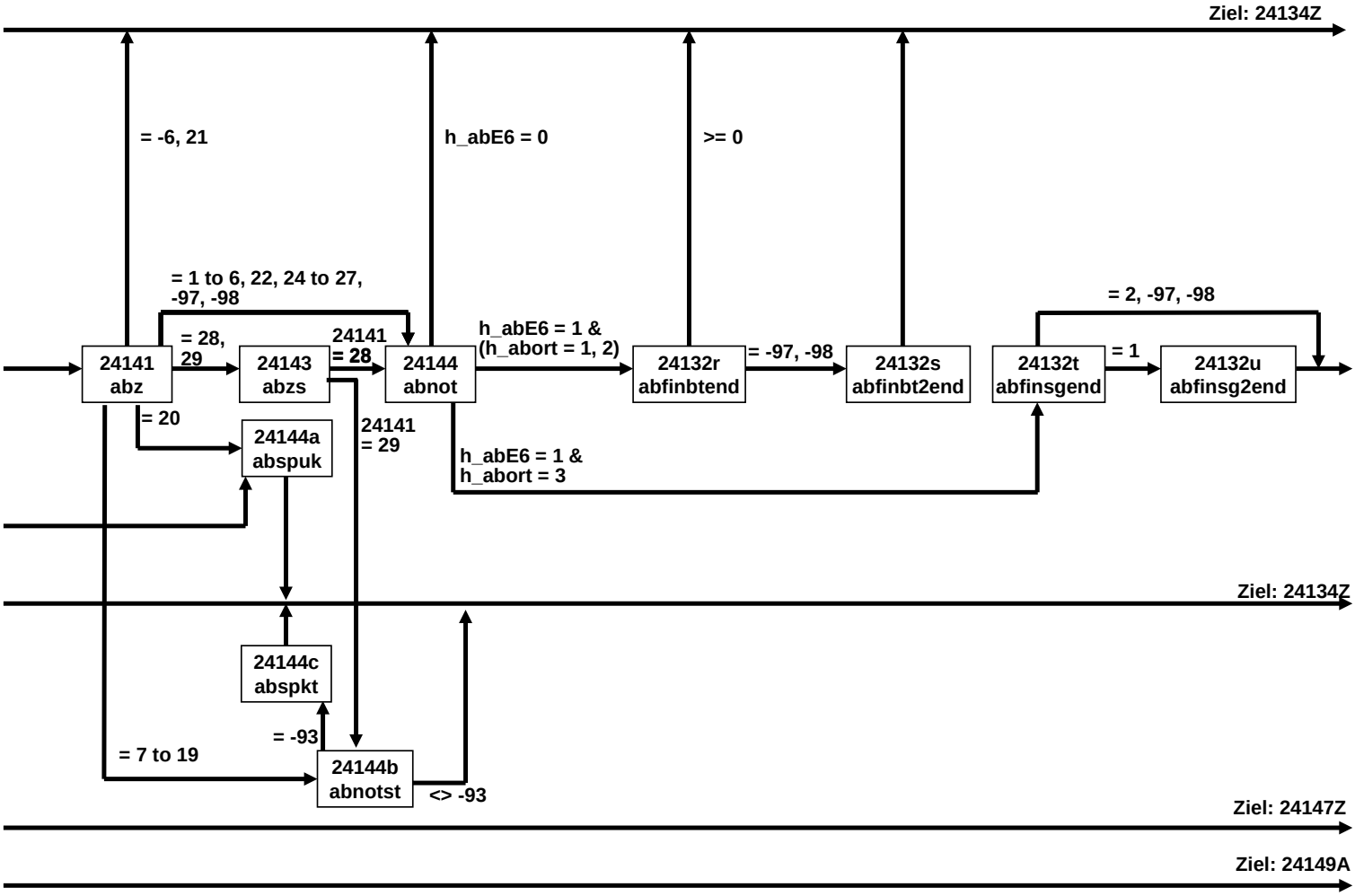

AB-Ausbildung E6P (15 von 21)

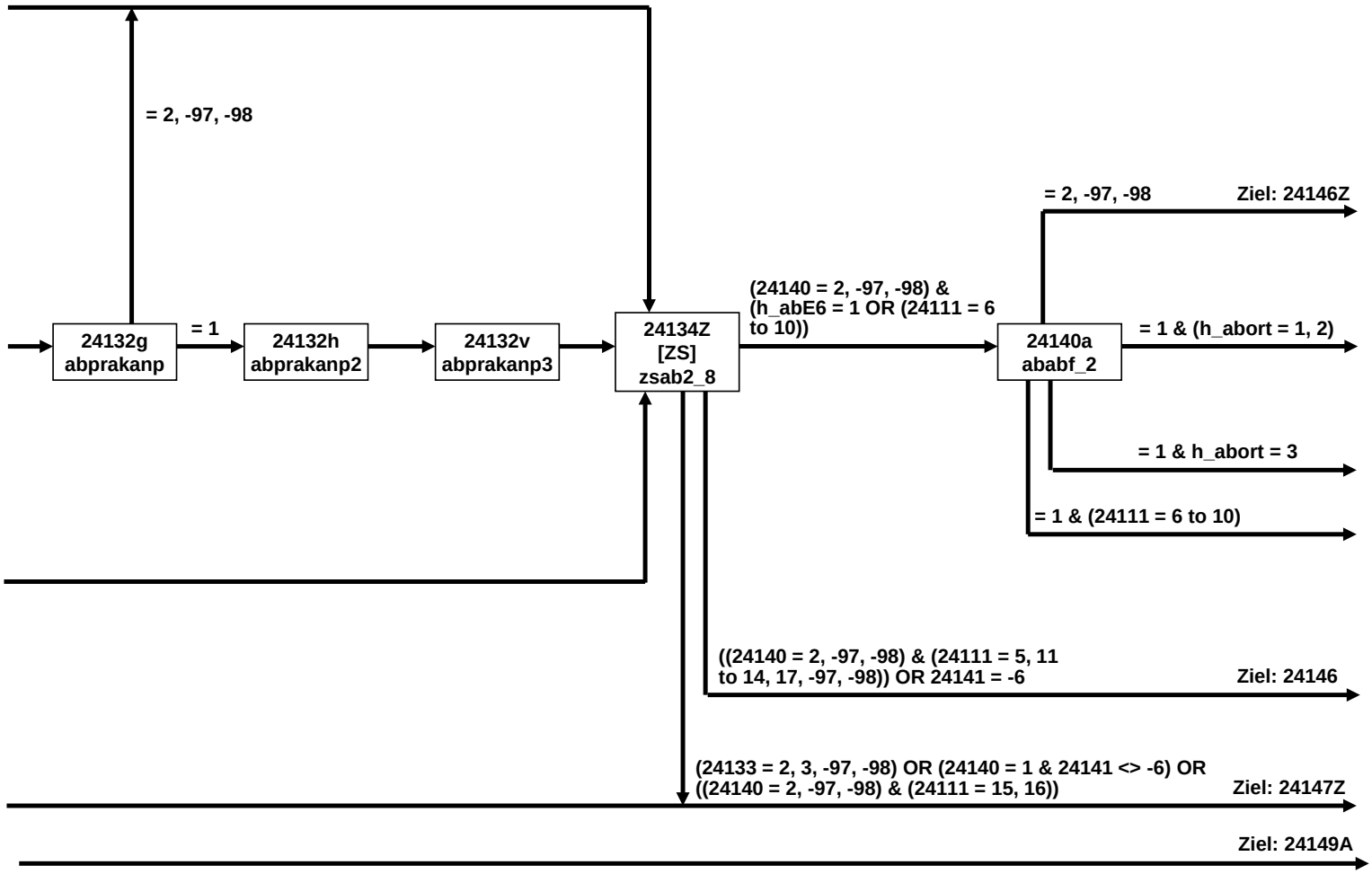

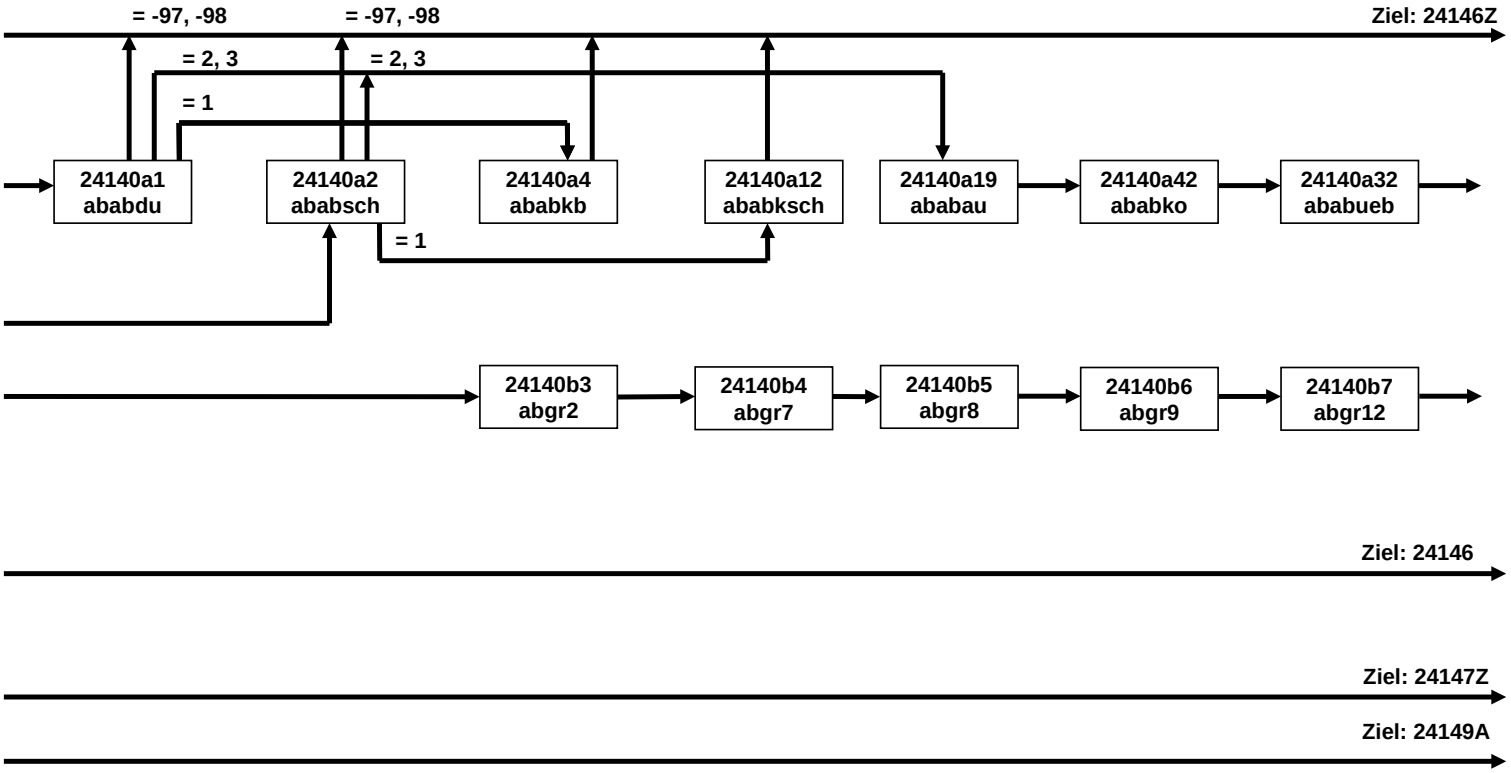
= -97, -98
= -97, -98
Ziel: 24146Z
= 2, 3
= 2, 3
= 1
24140a1
ababdu
24140a2
ababsch
24140a4
ababkb
24140a12
ababksch
24140a19
ababau
24140a42
ababko
24140a32
ababueb
= 1
24140b3
abgr2
24140b4
abgr7
24140b5
abgr8
24140b6
abgr9
24140b7
abgr12
Ziel: 24146
Ziel: 24147Z
Ziel: 24149A

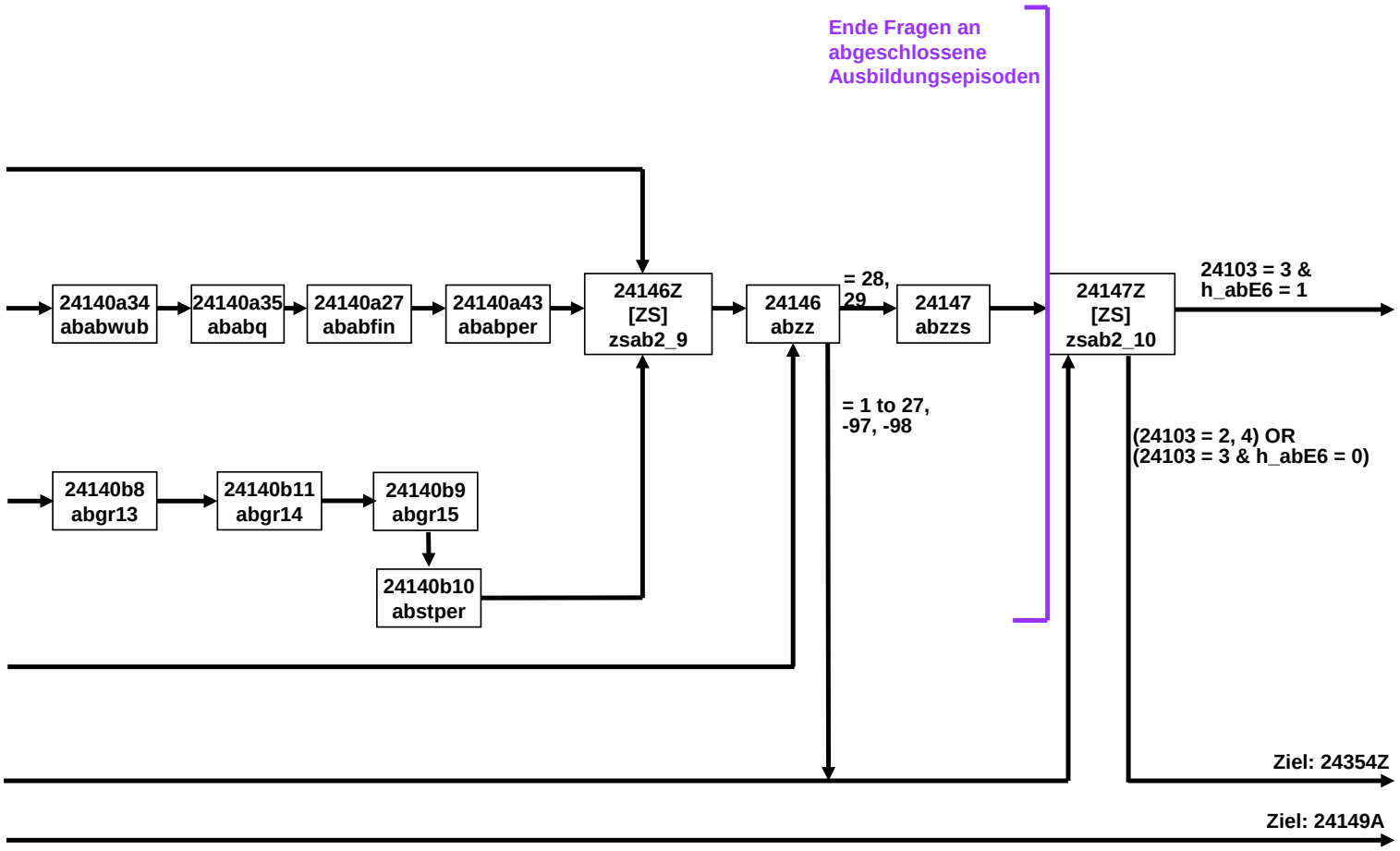
Ende Fragen an abgeschlossene Ausbildungsepisoden
24140a34 ababwub
24140a35 ababq
24140a27 ababfin
24140a43 ababper
24146Z [ZS] zsab2_9
24146 abzz
= 28, 29
24147 abzzs
24147Z [ZS] zsab2_10
24103 = 3 & h_abE6 = 1
= 1 to 27, -97, -98
(24103 = 2, 4) OR (24103 = 3 & h_abE6 = 0)
24140b8 abgr13
24140b11 abgr14
24140b9 abgr15
24140b10 abstper
Ziel: 24354Z
Ziel: 24149A

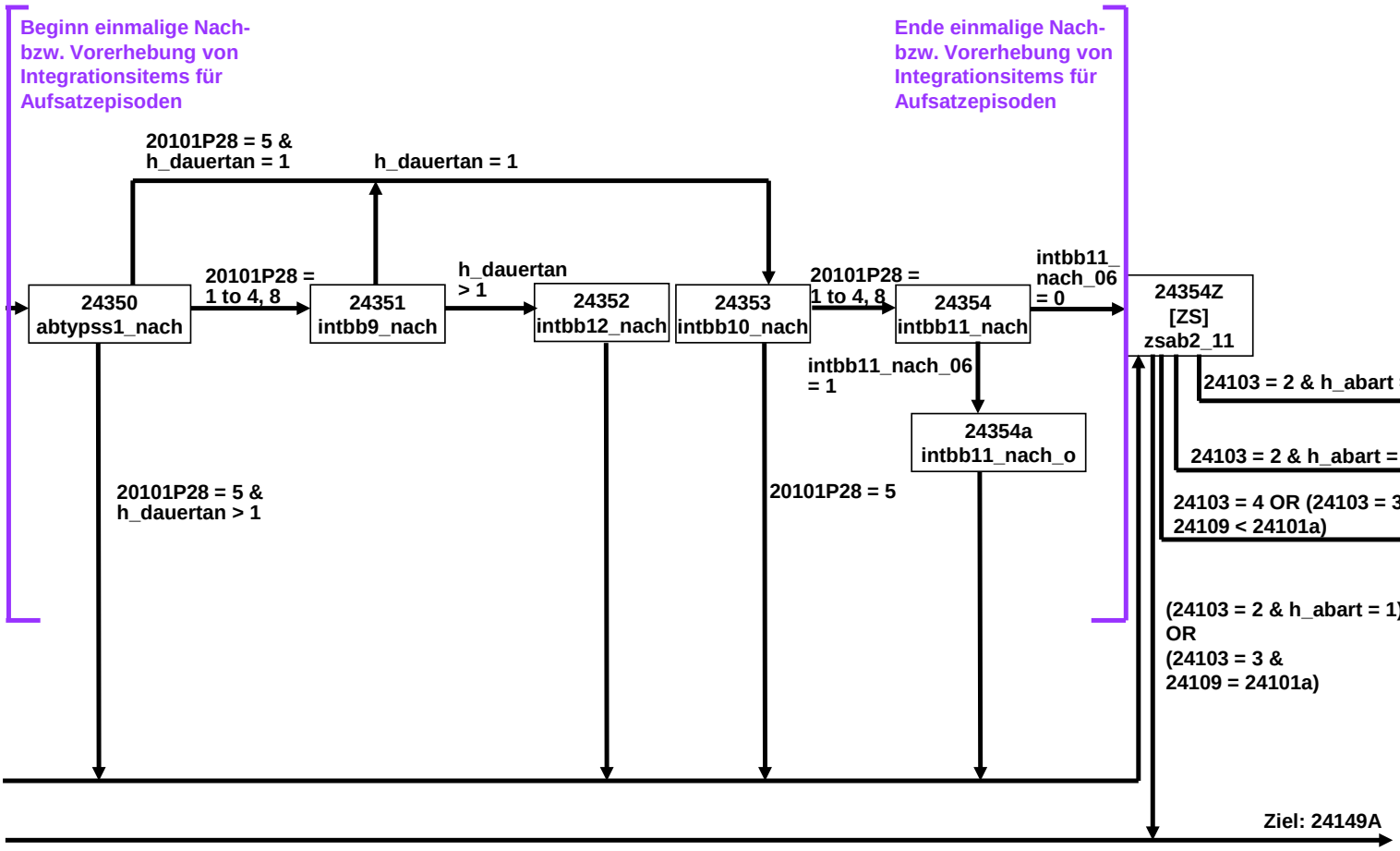
Beginn einmalige Nach- bzw. Vorerhebung von Integrationsitems für Aufsatzepisoden
Ende einmalige Nach- bzw. Vorerhebung von Integrationsitems für Aufsatzepisoden
20101P28 = 5 & h_dauertan = 1
h_dauertan = 1
24350 abtypss1_nach
20101P28 = 1 to 4, 8
24351 intbb9_nach
h_dauertan > 1
24352 intbb12_nach
24353 intbb10_nach
20101P28 = 1 to 4, 8
24354 intbb11_nach
intbb11_ nach_06 = 0
24354Z [ZS] zsab2_11
intbb11_nach_06 = 1
24354a intbb11_nach_o
20101P28 = 5 & h_dauertan > 1
20101P28 = 5
24103 = 2 & h_abart = 2
24103 = 2 & h_abart = 3
24103 = 4 OR (24103 = 3 & 24109 < 24101a)
(24103 = 2 & h_abart = 1) OR (24103 = 3 & 24109 = 24101a)
Ziel: 24149A

AB-Ausbildung E6P (19 von 21)

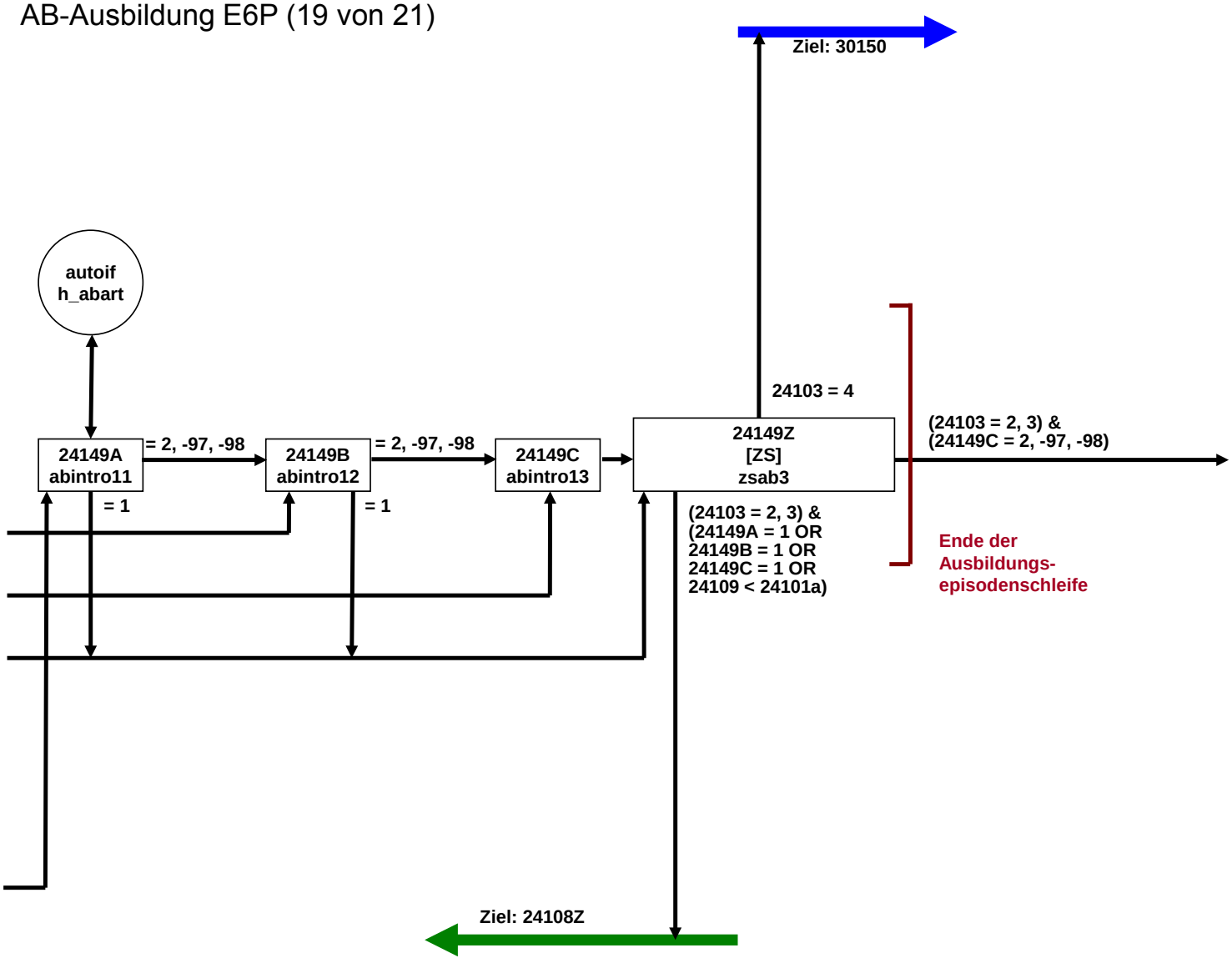

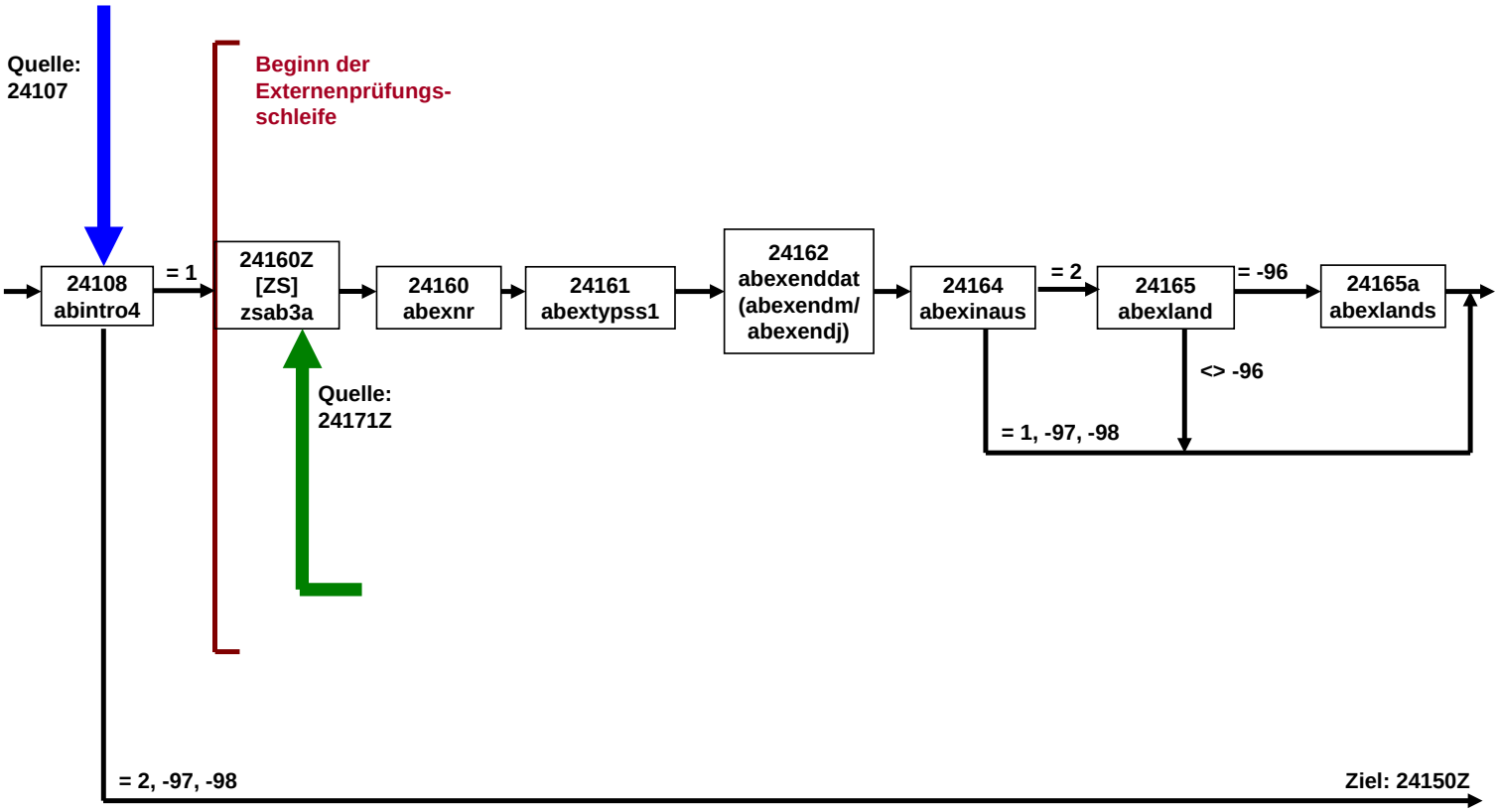
Quelle:
24107
Beginn der
Externenprüfungs-
schleife
24108
abintro4
= 1
24160Z
[ZS]
zsab3a
24160
abexnr
24161
abextypss1
24162
abexenddat
(abexendm/
abexendj)
24164
abexinaus
= 2
24165
abexland
= -96
24165a
abexlands
<> -96
= 1, -97, -98
Quelle:
24171Z
= 2, -97, -98
Ziel: 24150Z

AB-Ausbildung E6P (21 von 21)

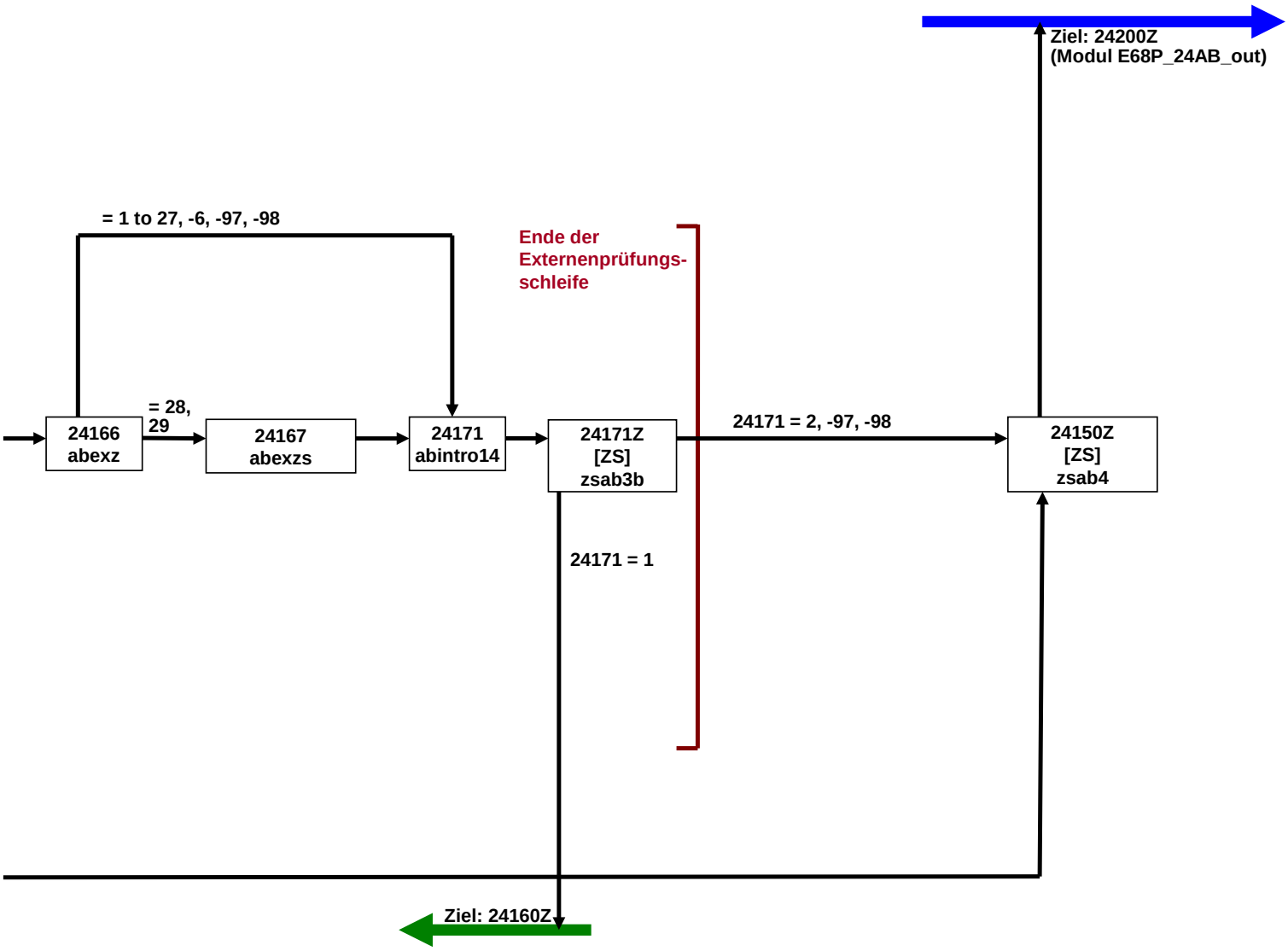

AB-Ausbildung E8P (1 von 14)

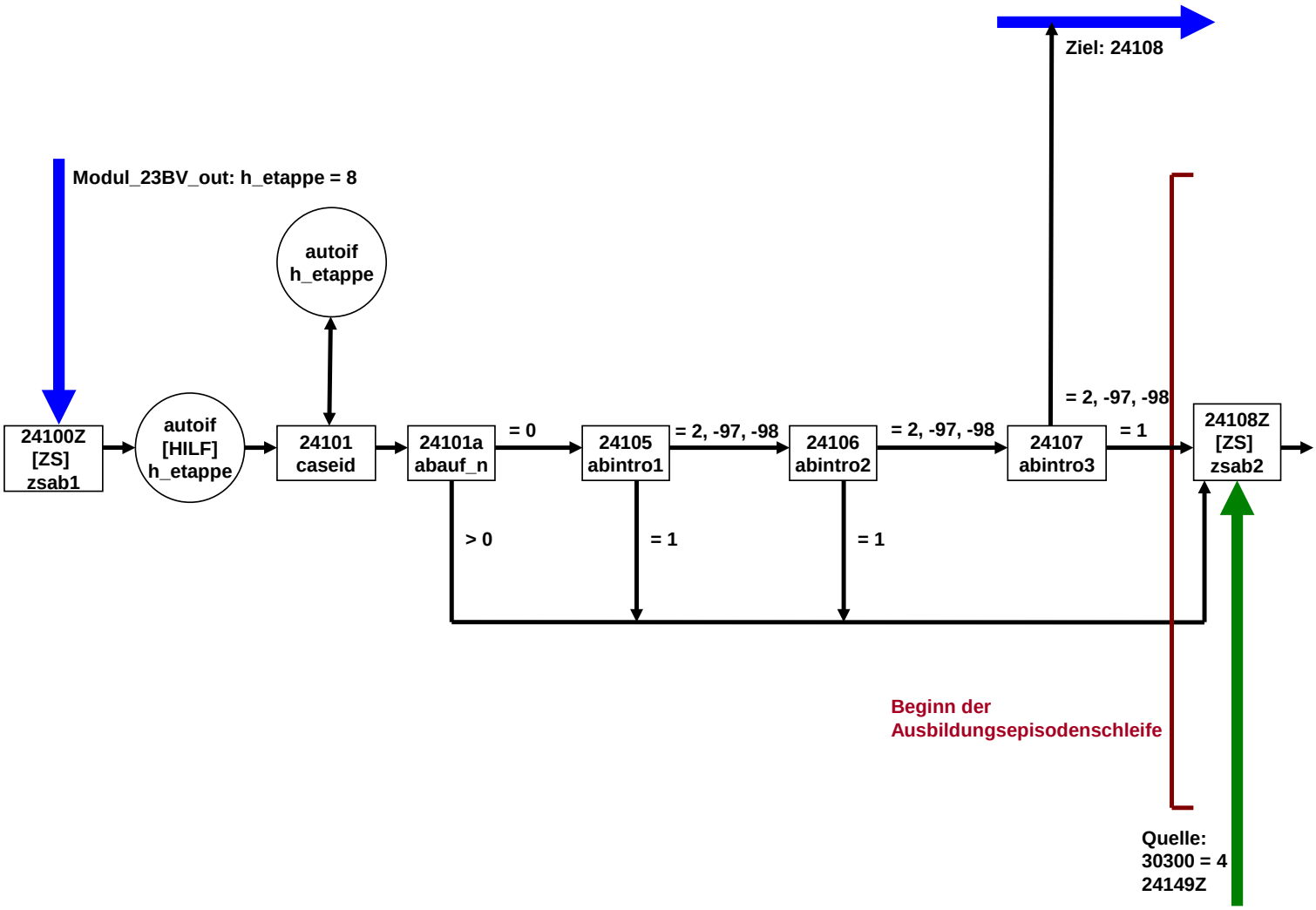

AB-Ausbildung E8P (2 von 14)

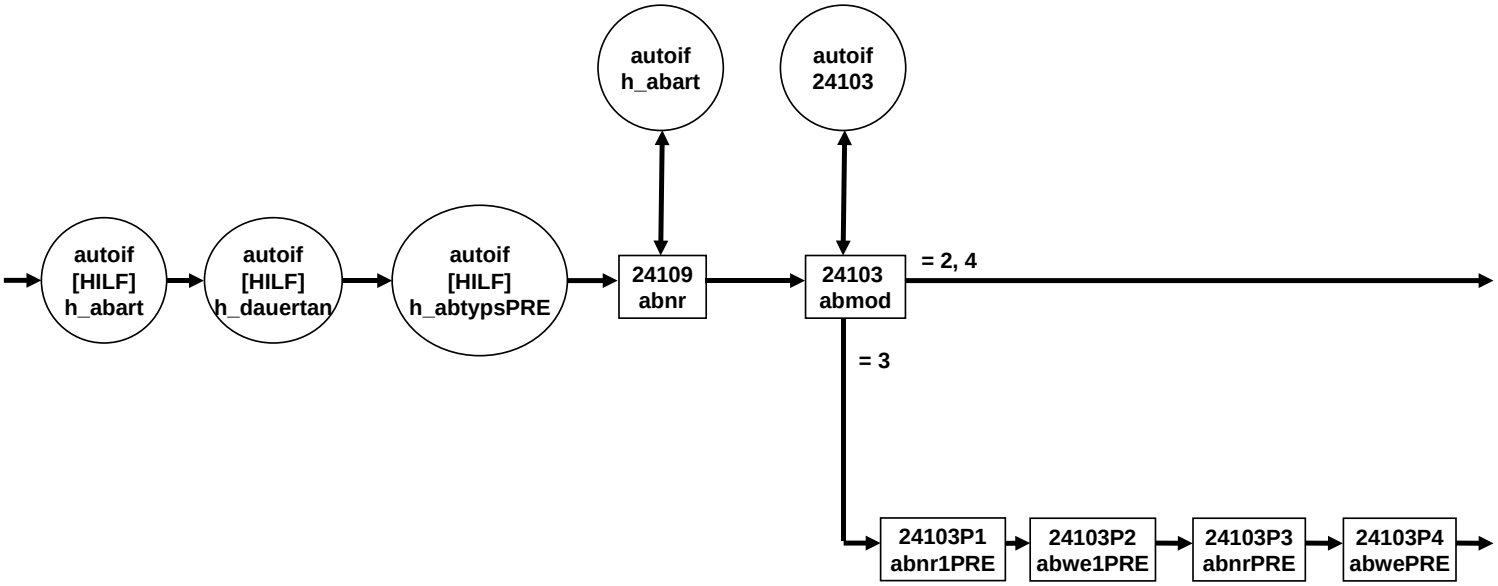

AB-Ausbildung E8P (3 von 14)

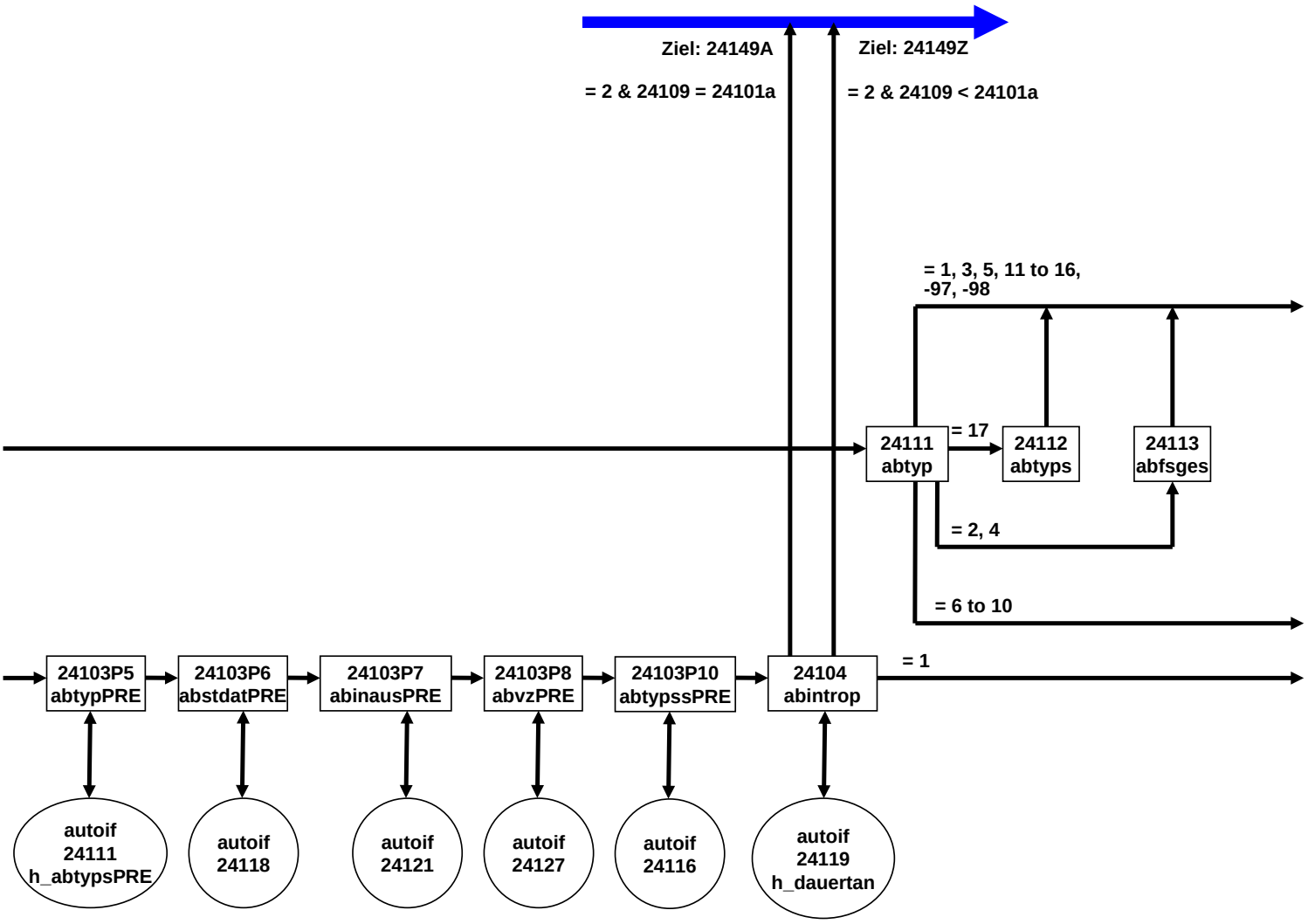

AB-Ausbildung E8P (4 von 14)

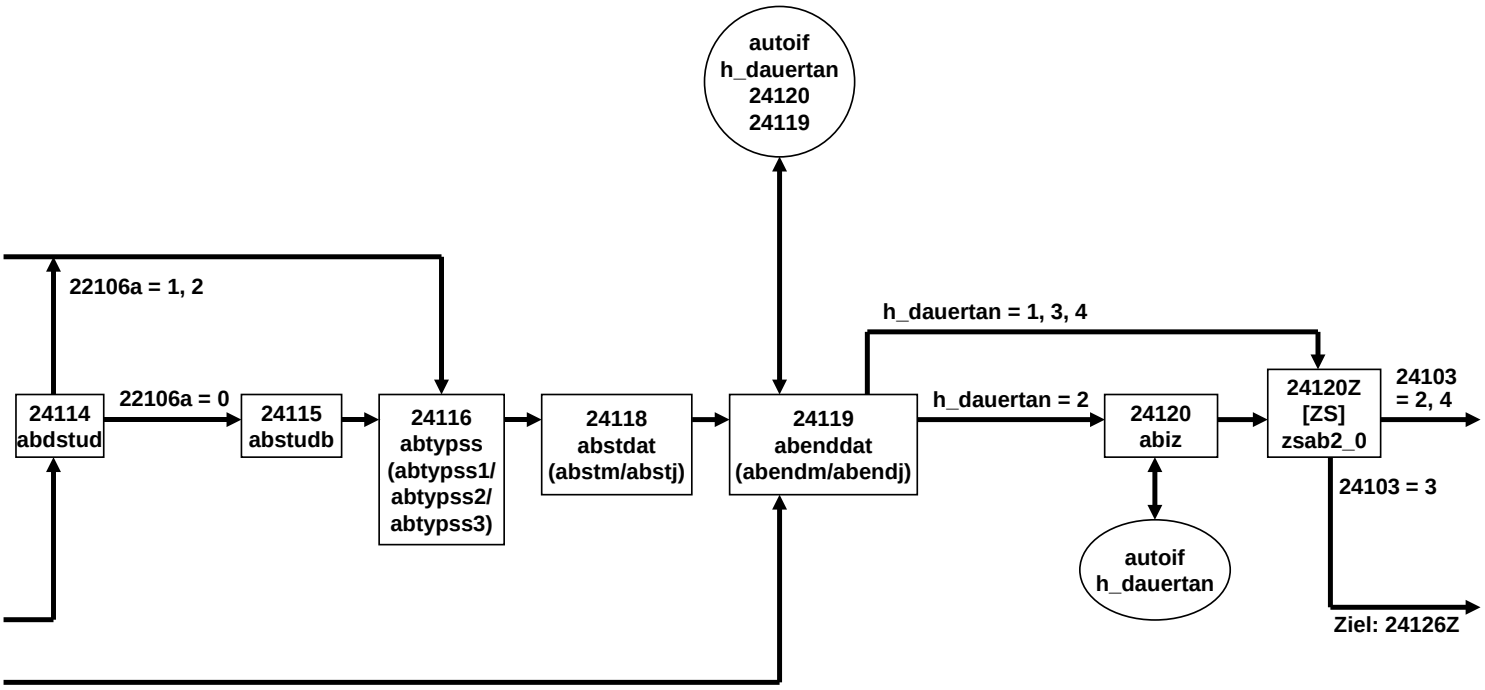

AB-Ausbildung E8P (5 von 14)

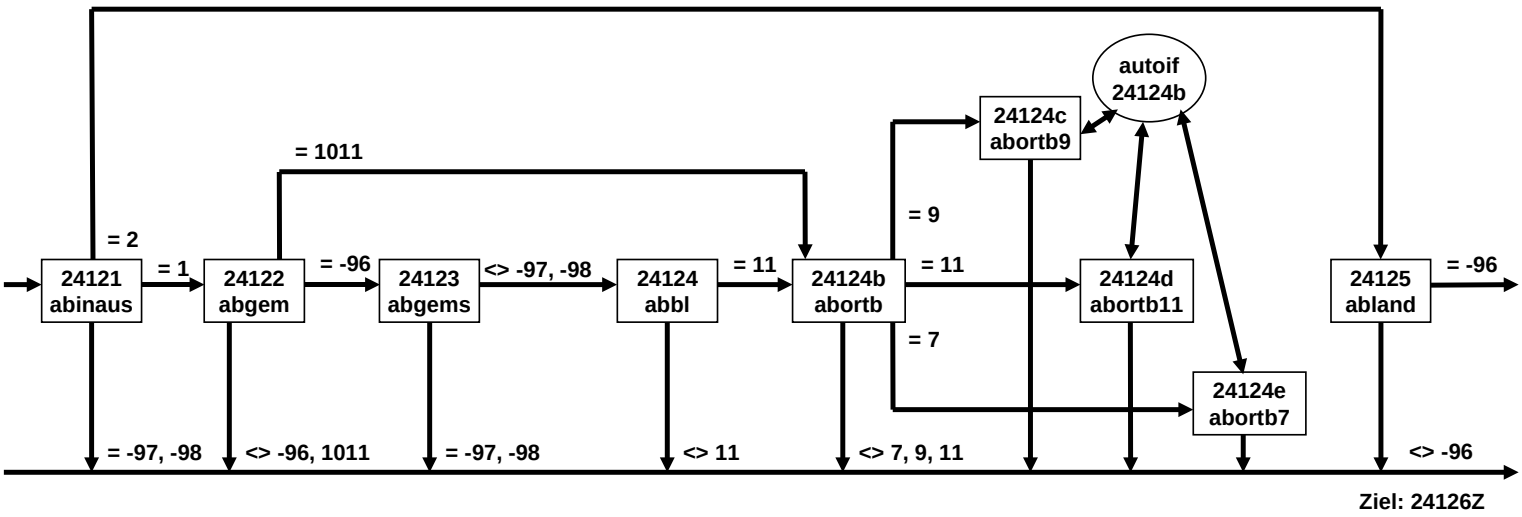

AB-Ausbildung E8P (6 von 14)

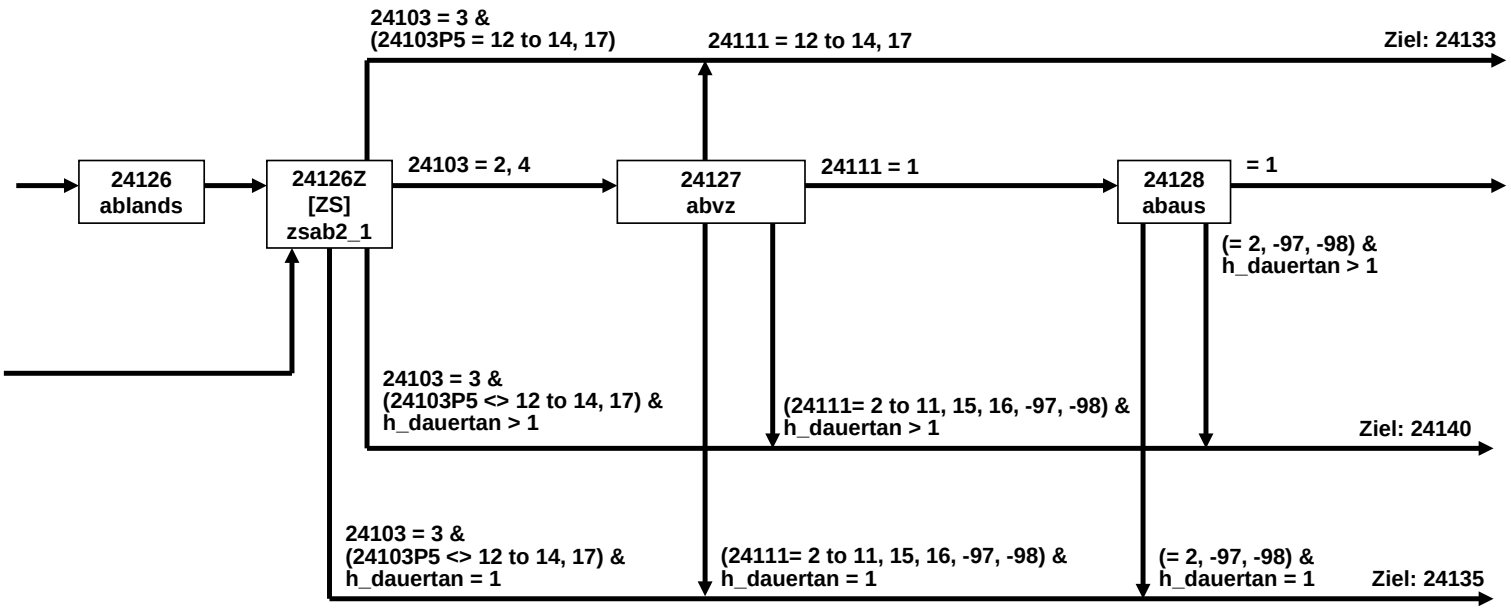

AB-Ausbildung E8P (7 von 14)

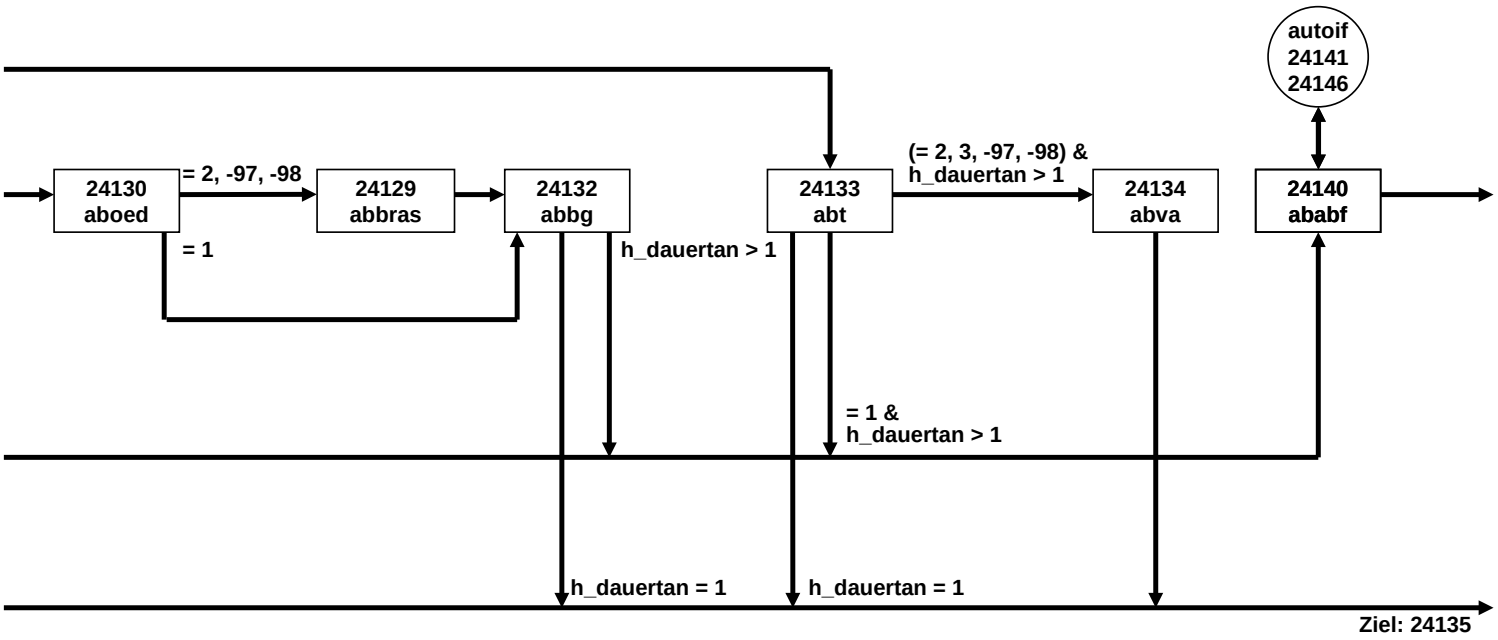

AB-Ausbildung E8P (8 von 14)

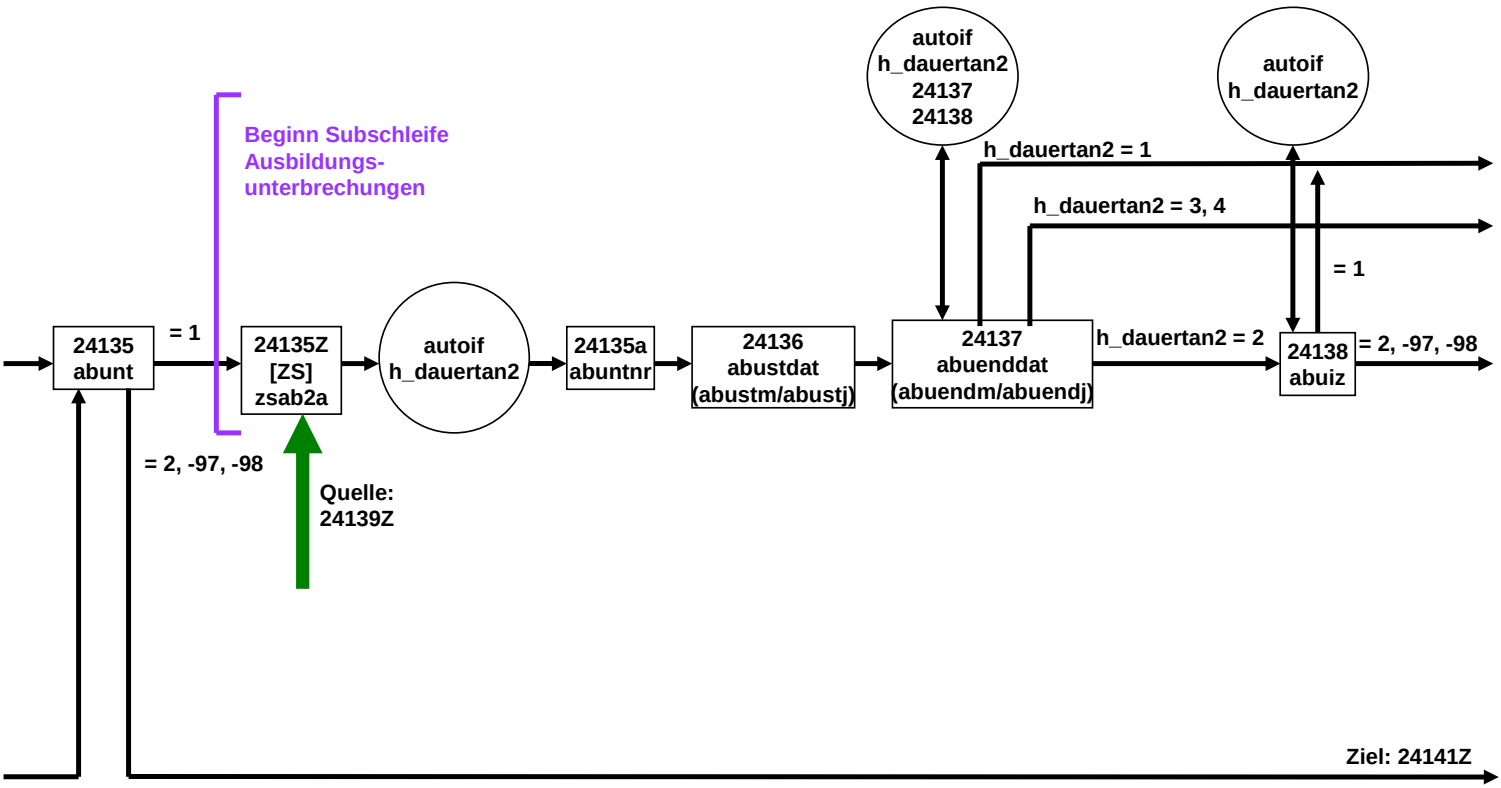

AB-Ausbildung E8P (9 von 14)

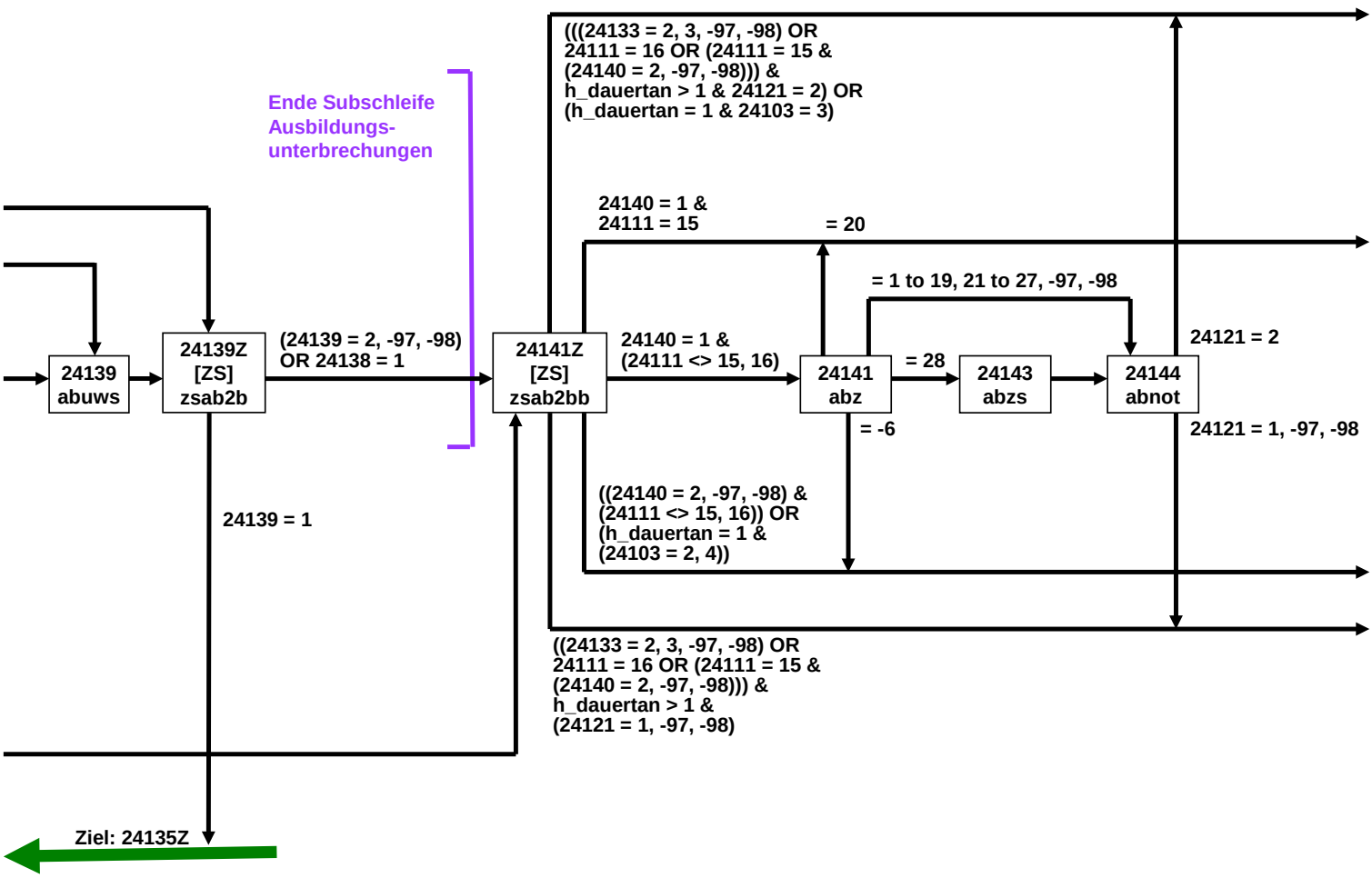

AB-Ausbildung E8P (10 von 14)

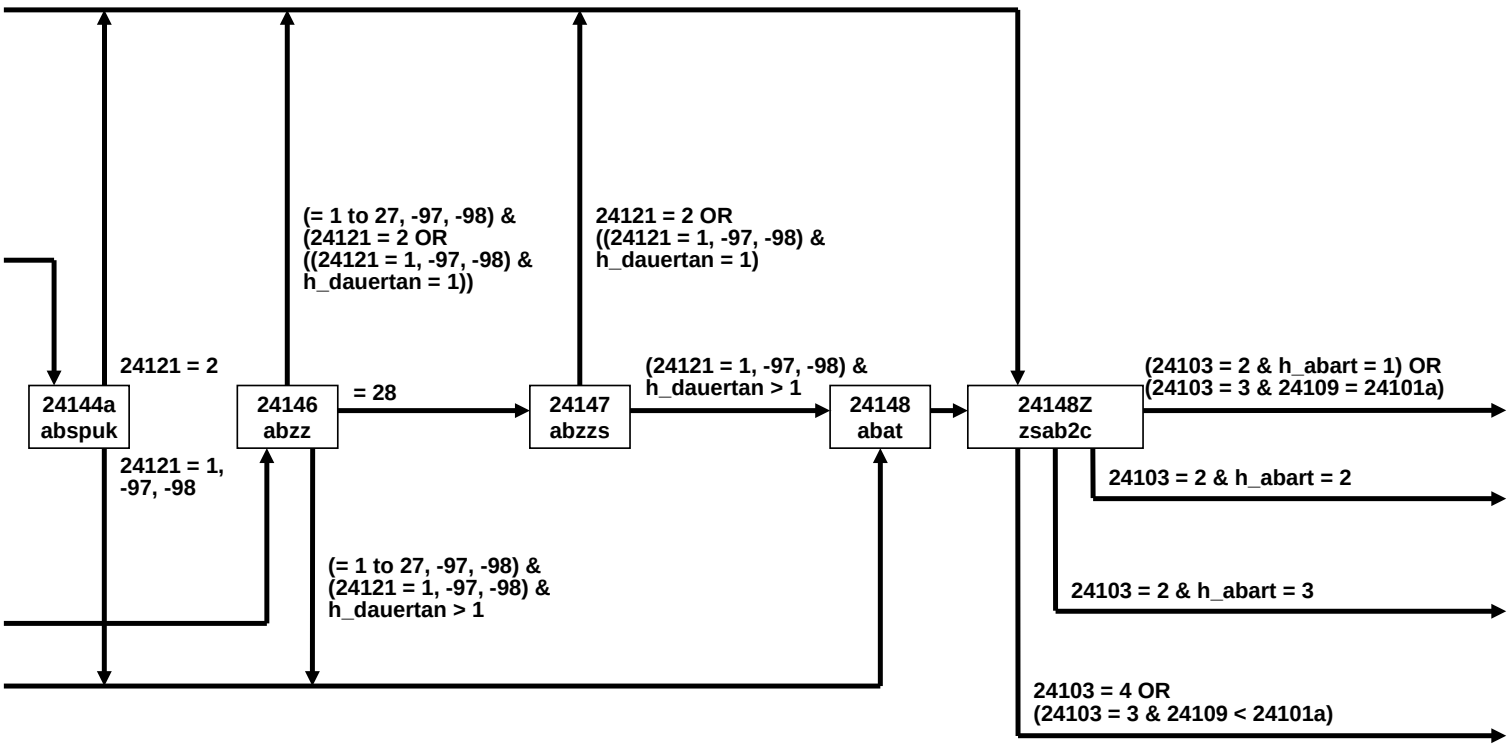

AB-Ausbildung E8P (11 von 14)

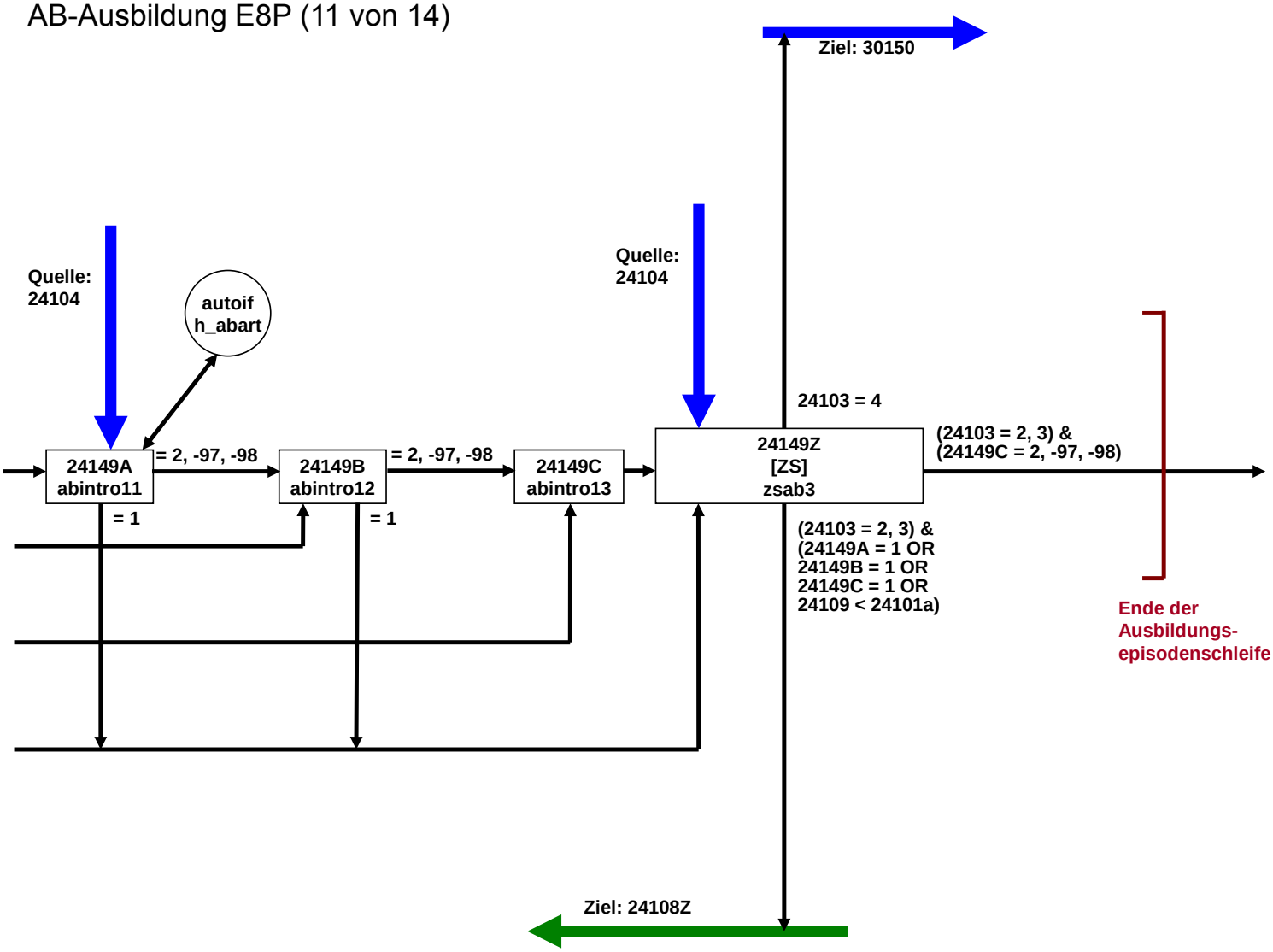

AB-Ausbildung E8P (12 von 14)

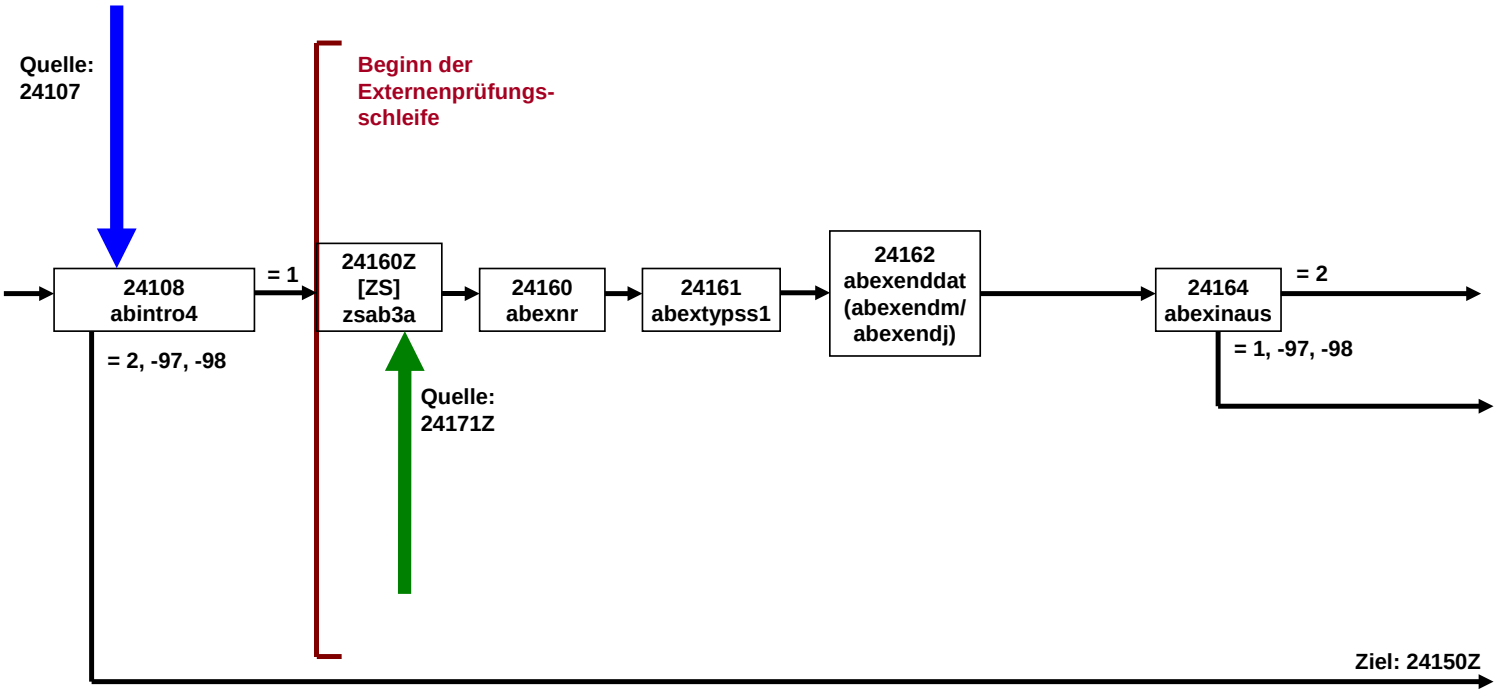

AB-Ausbildung E8P (13 von 14)

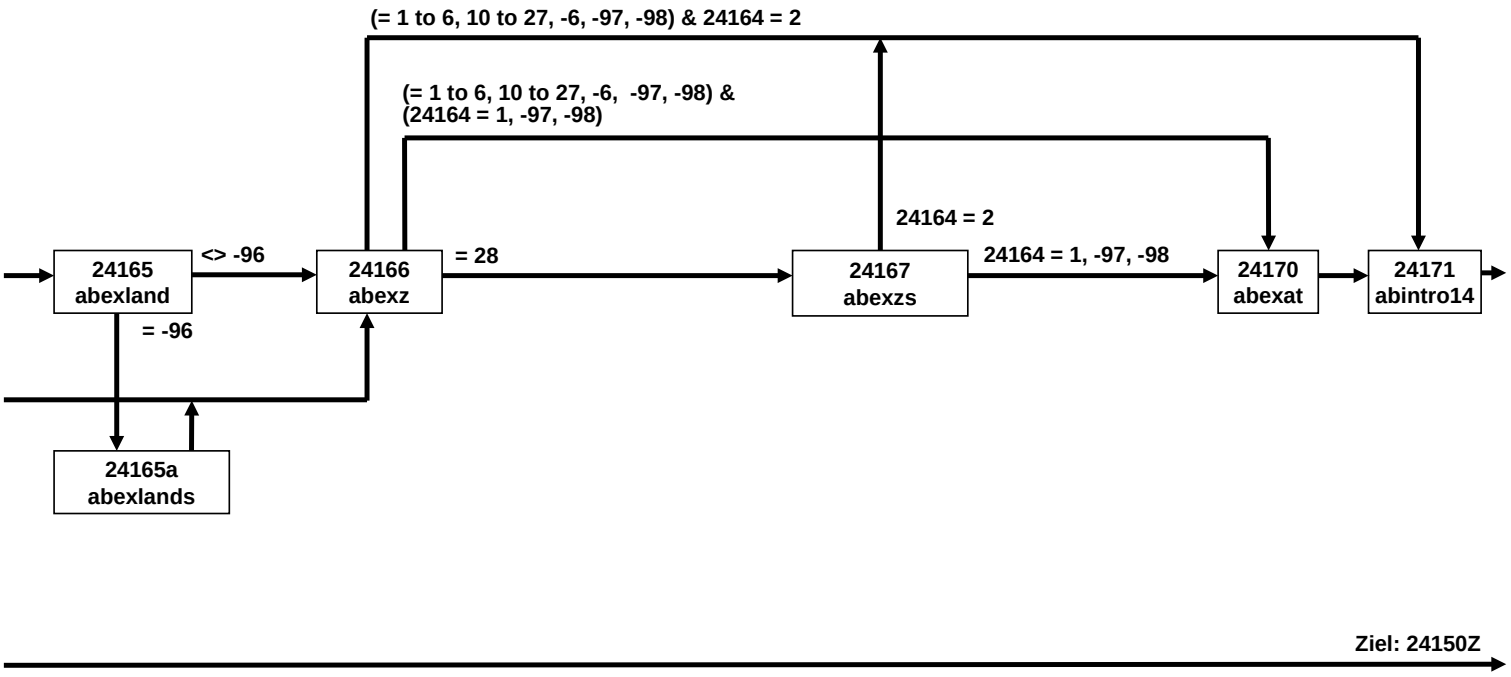

AB-Ausbildung E8P (14 von 14)

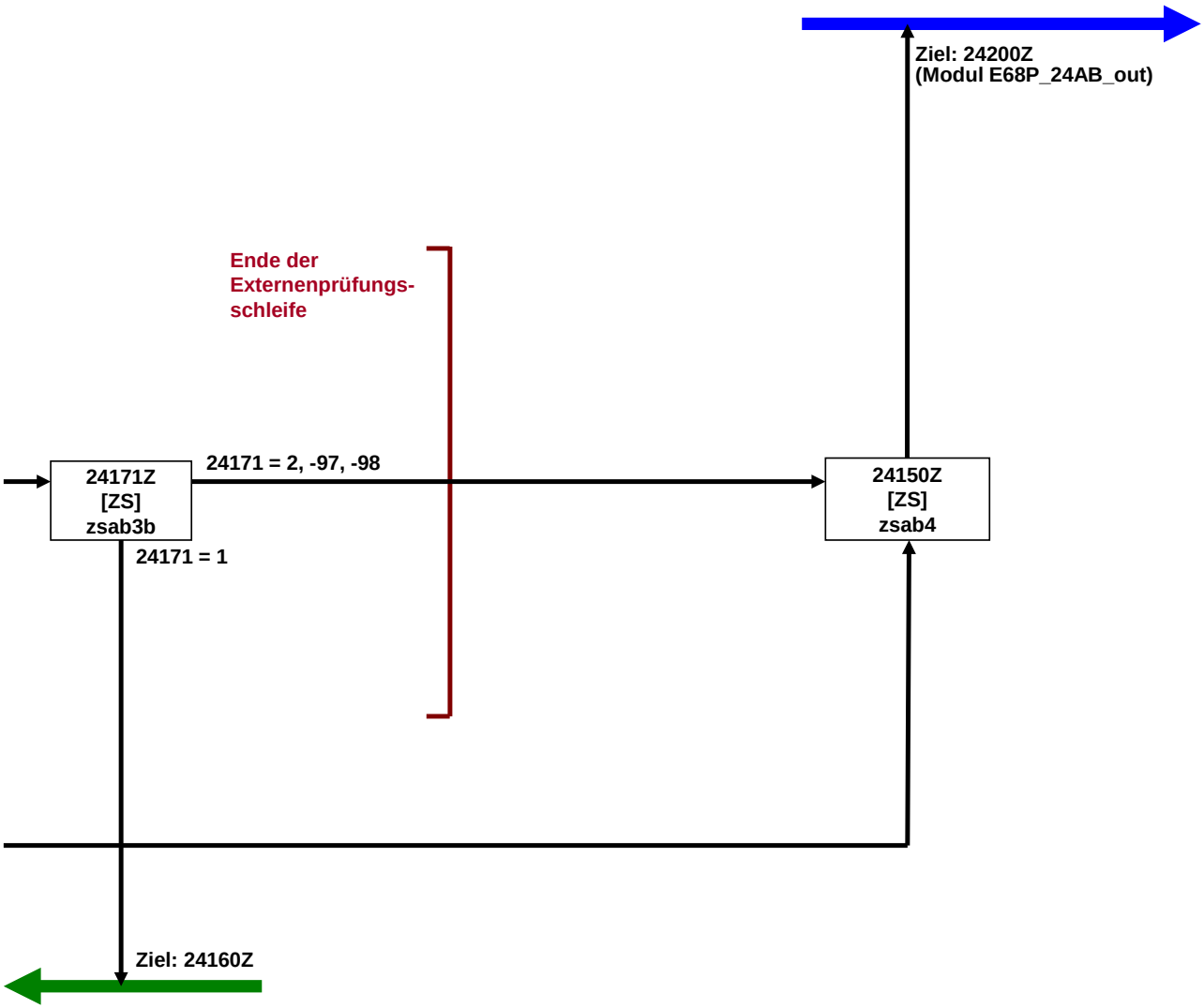

WD-Wehrdienst E68P (1 von 5)

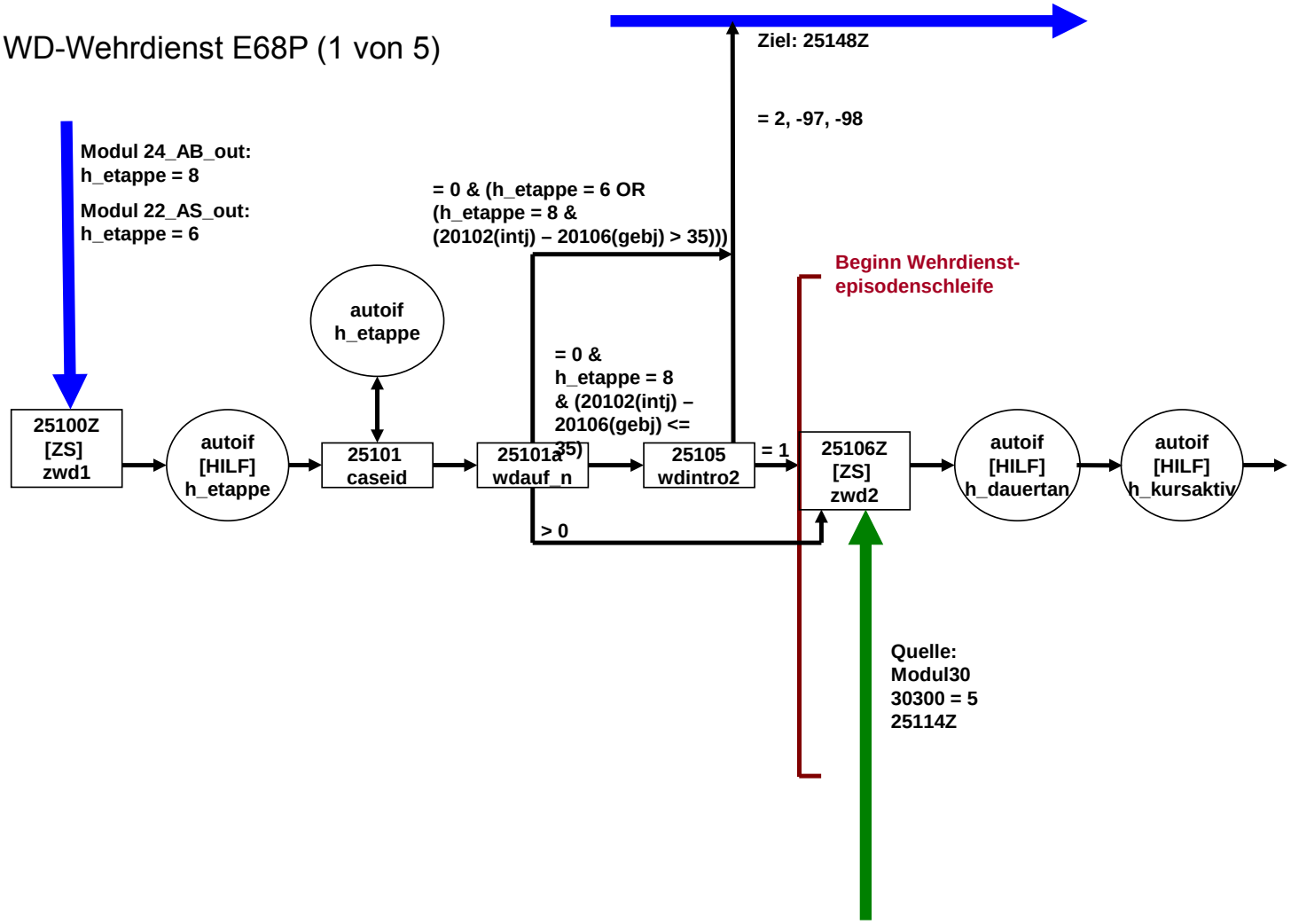

WD-Wehrdienst E68P (2 von 5)

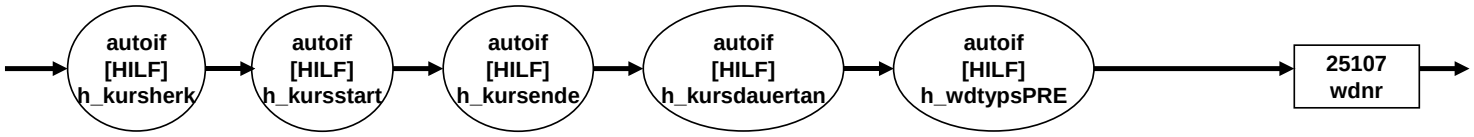

WD-Wehrdienst E68P (3 von 5)

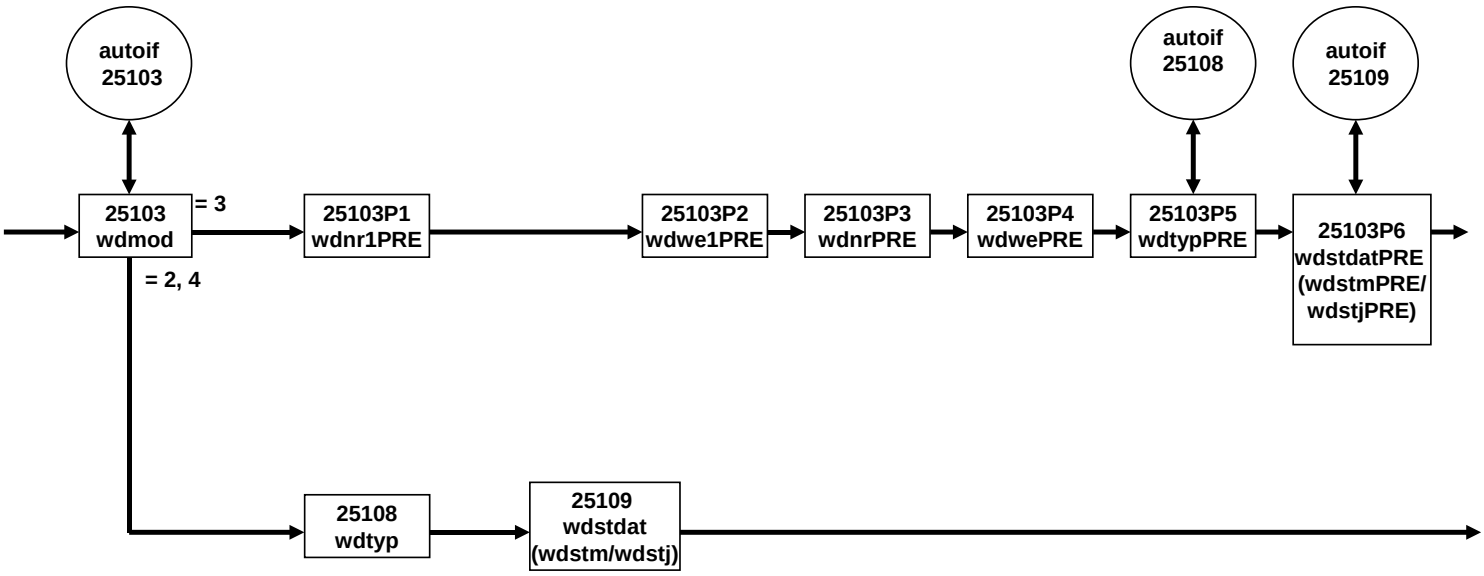

WD-Wehrdienst E68P (4 von 5)

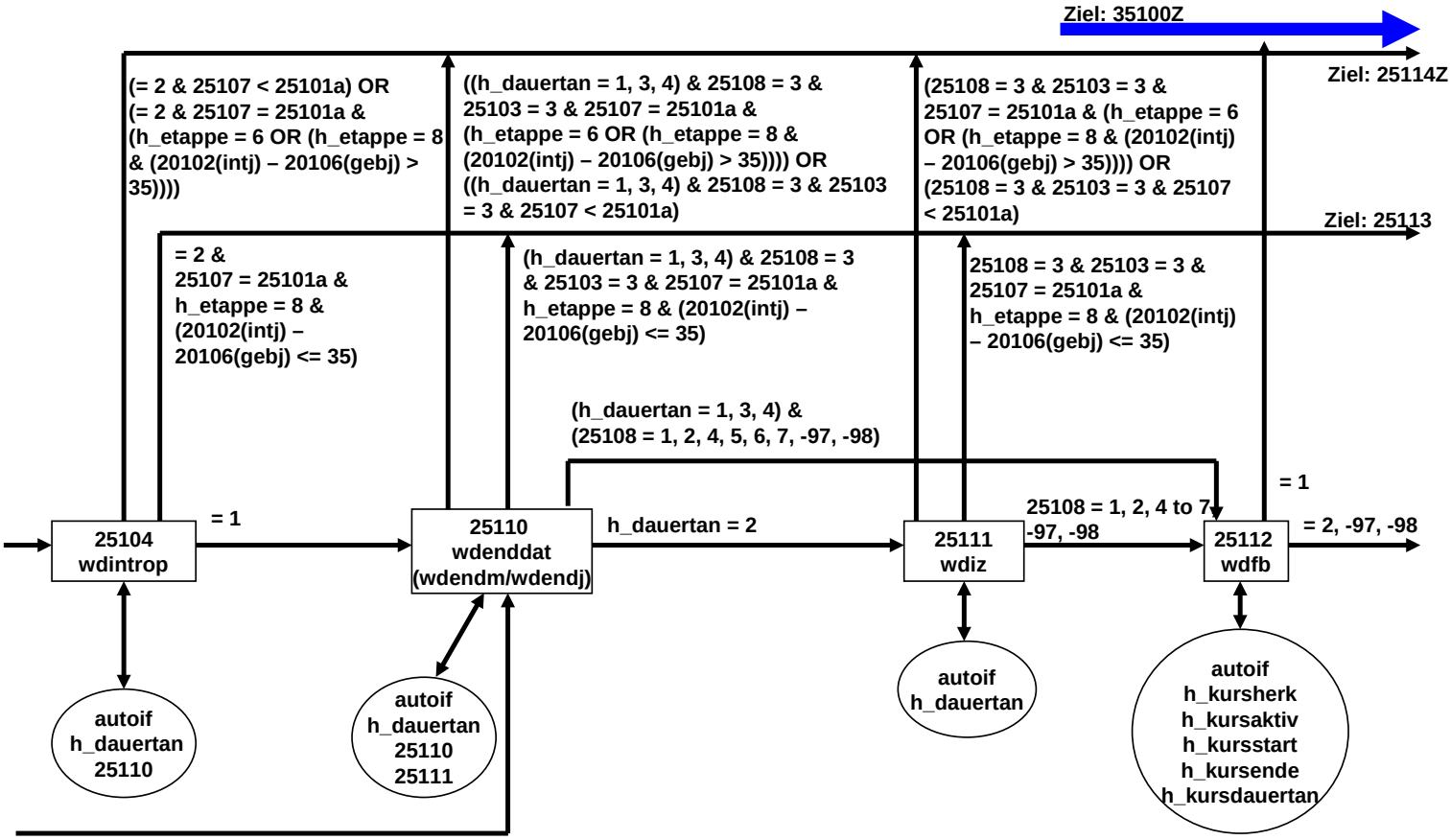

WD-Wehrdienst E68P (5 von 5)

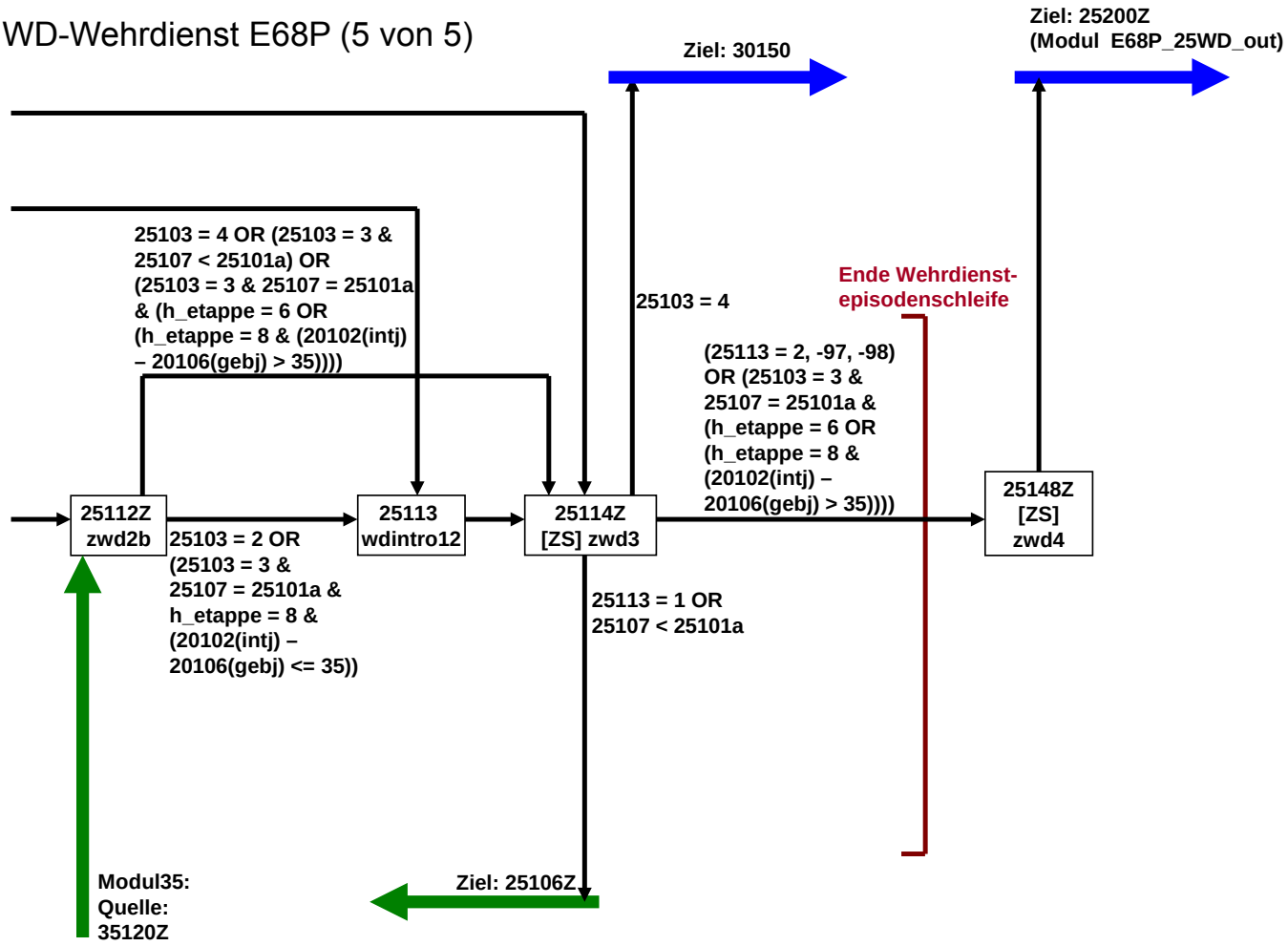

ET-Erwerbstätigkeit E68P (1 von 22)

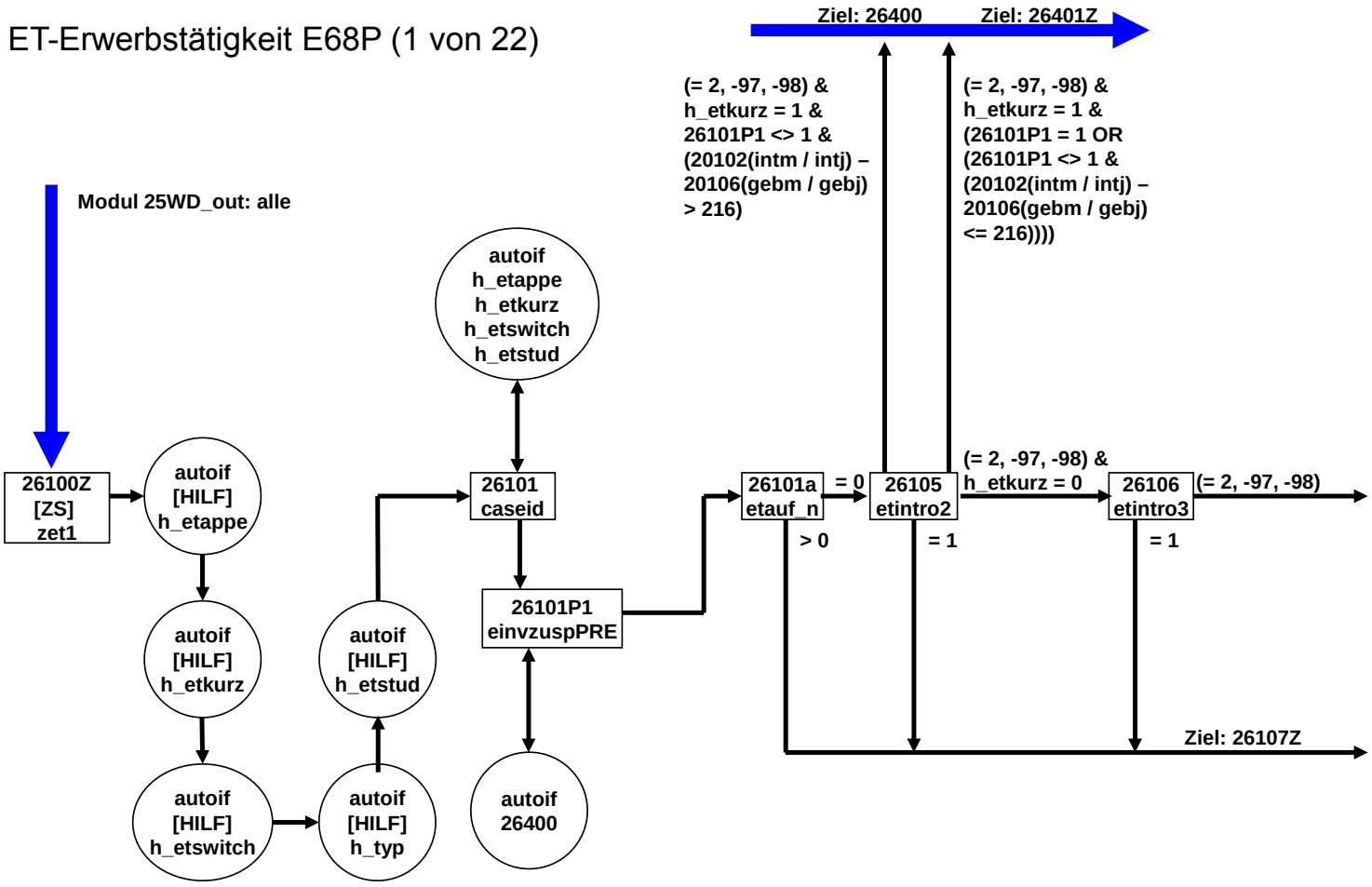

ET-Erwerbstätigkeit E68P (2 von 22)

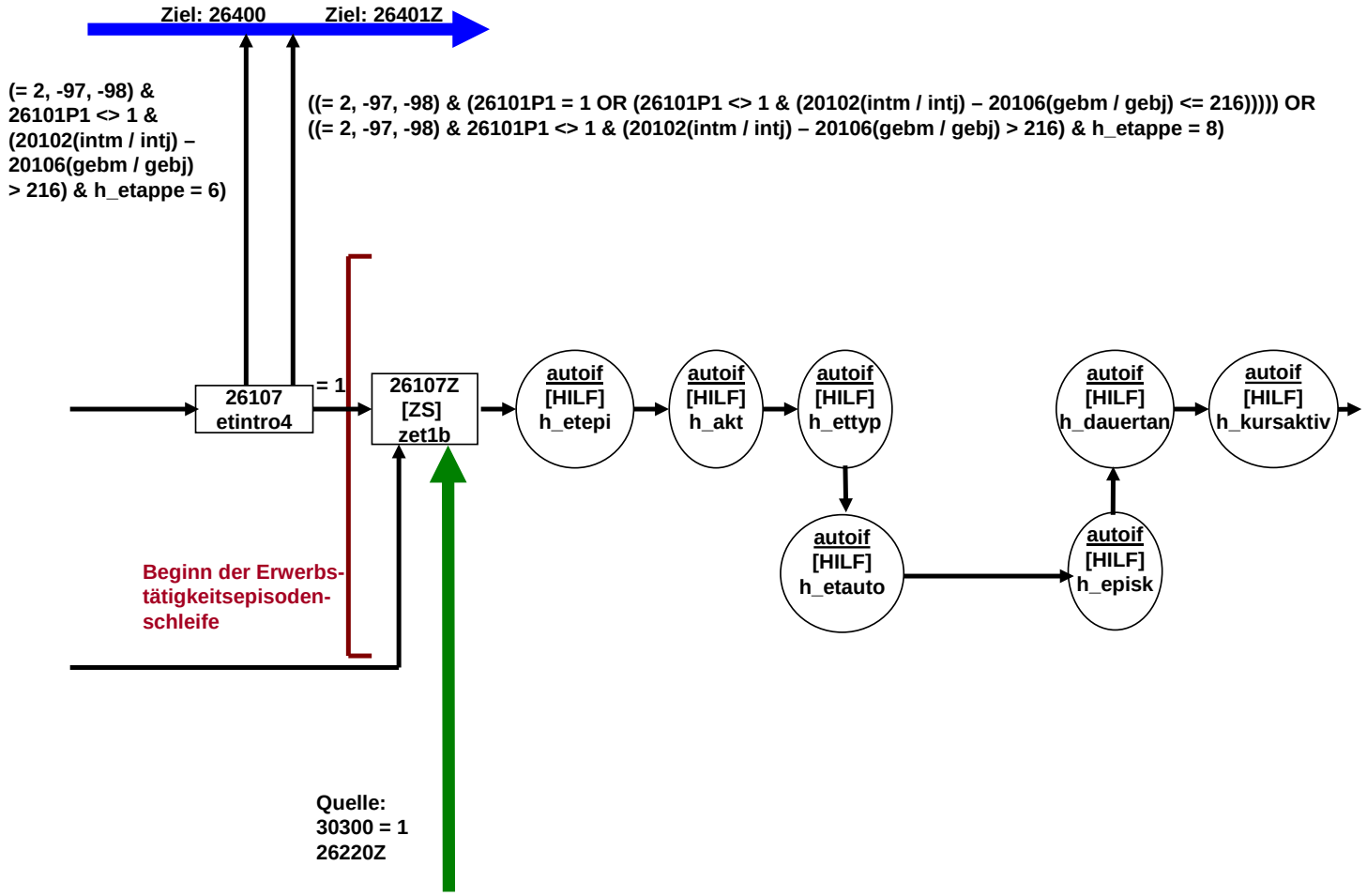

ET-Erwerbstätigkeit E68P (3 von 22)

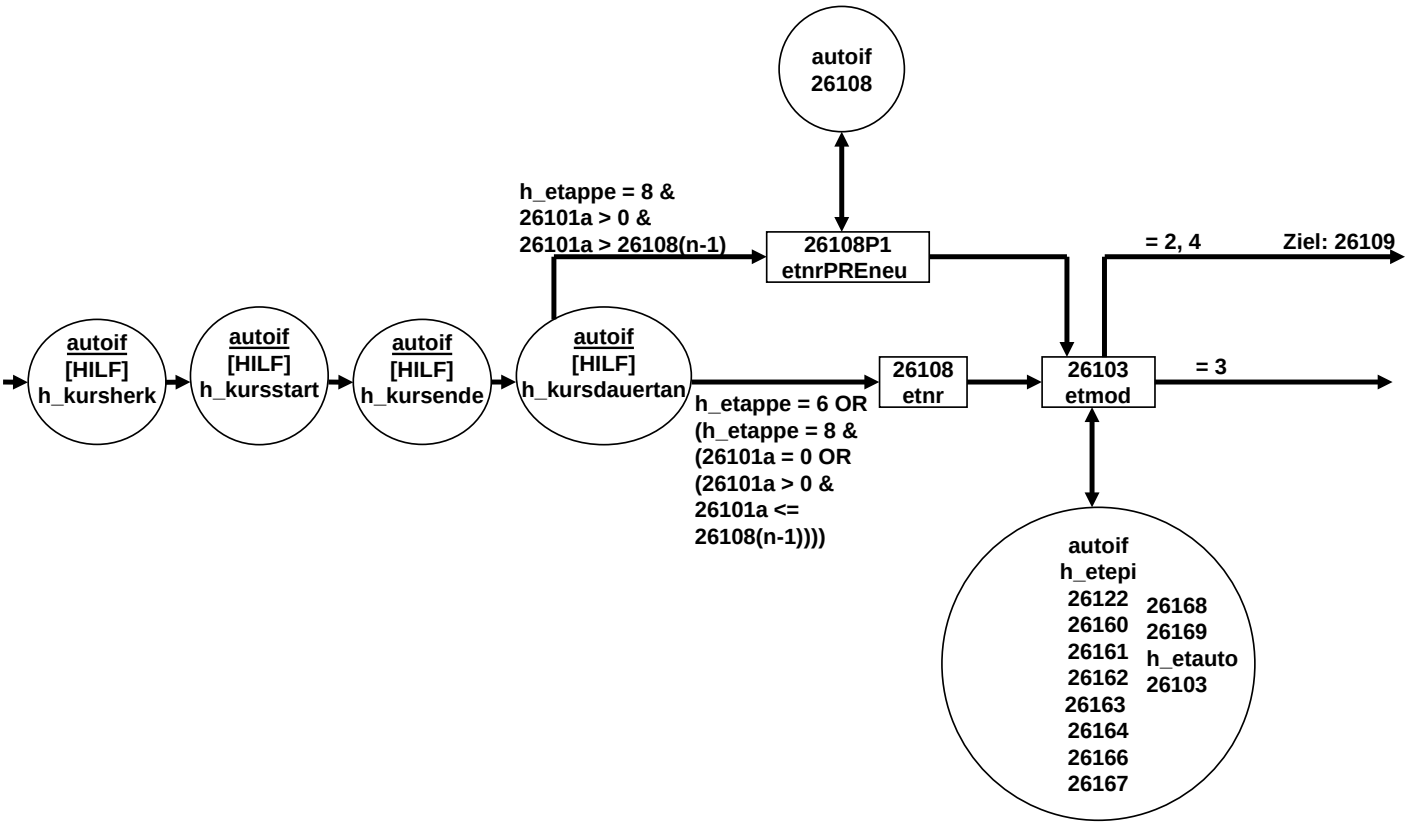

ET-Erwerbstätigkeit E68P (4 von 22)

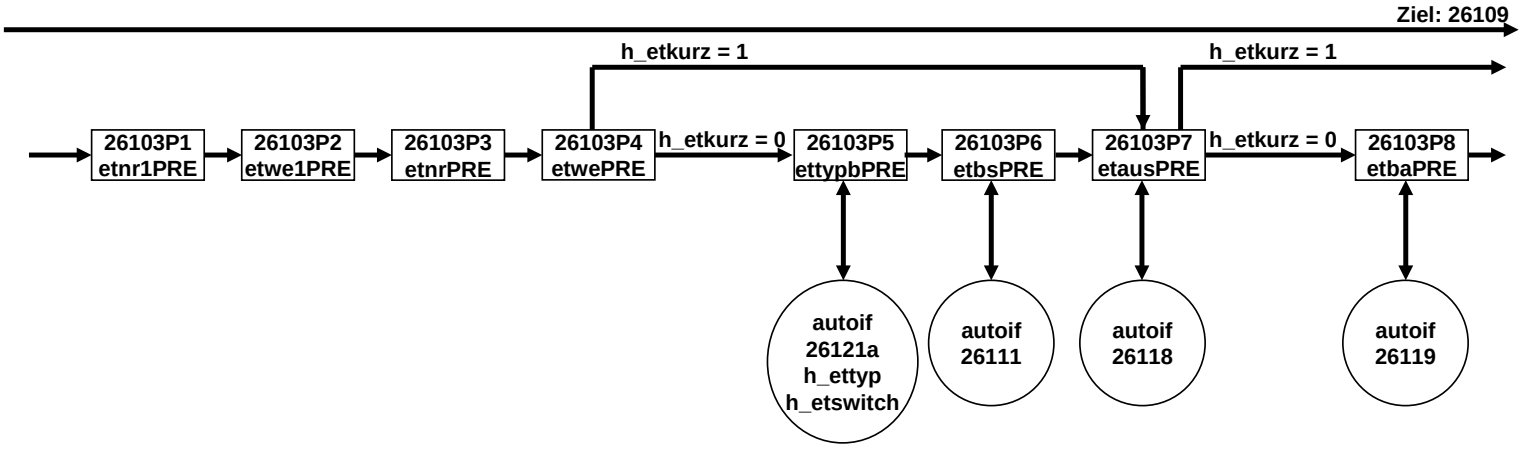

ET-Erwerbstätigkeit E68P (5 von 22)

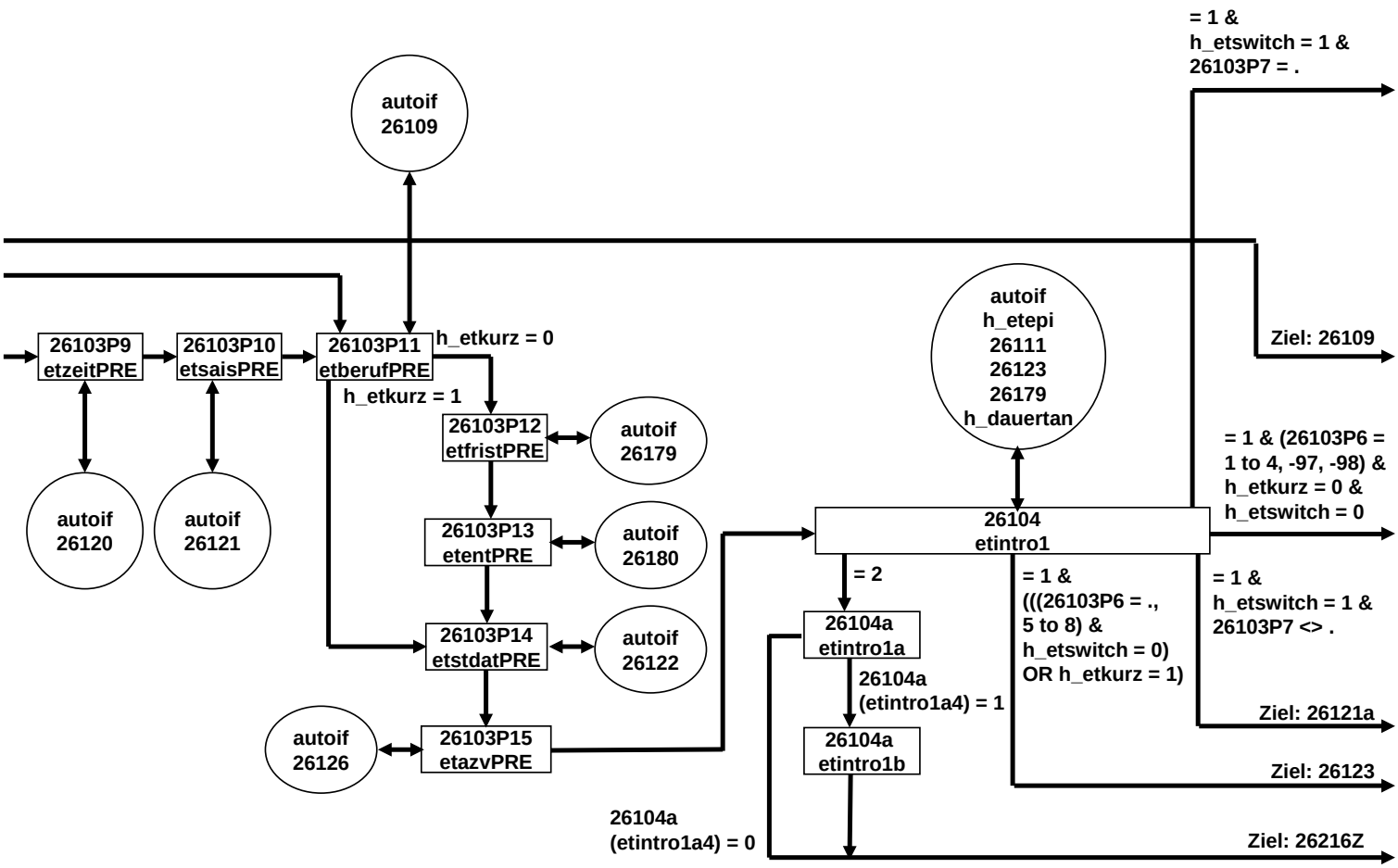

ET-Erwerbstätigkeit E68P (6 von 22)

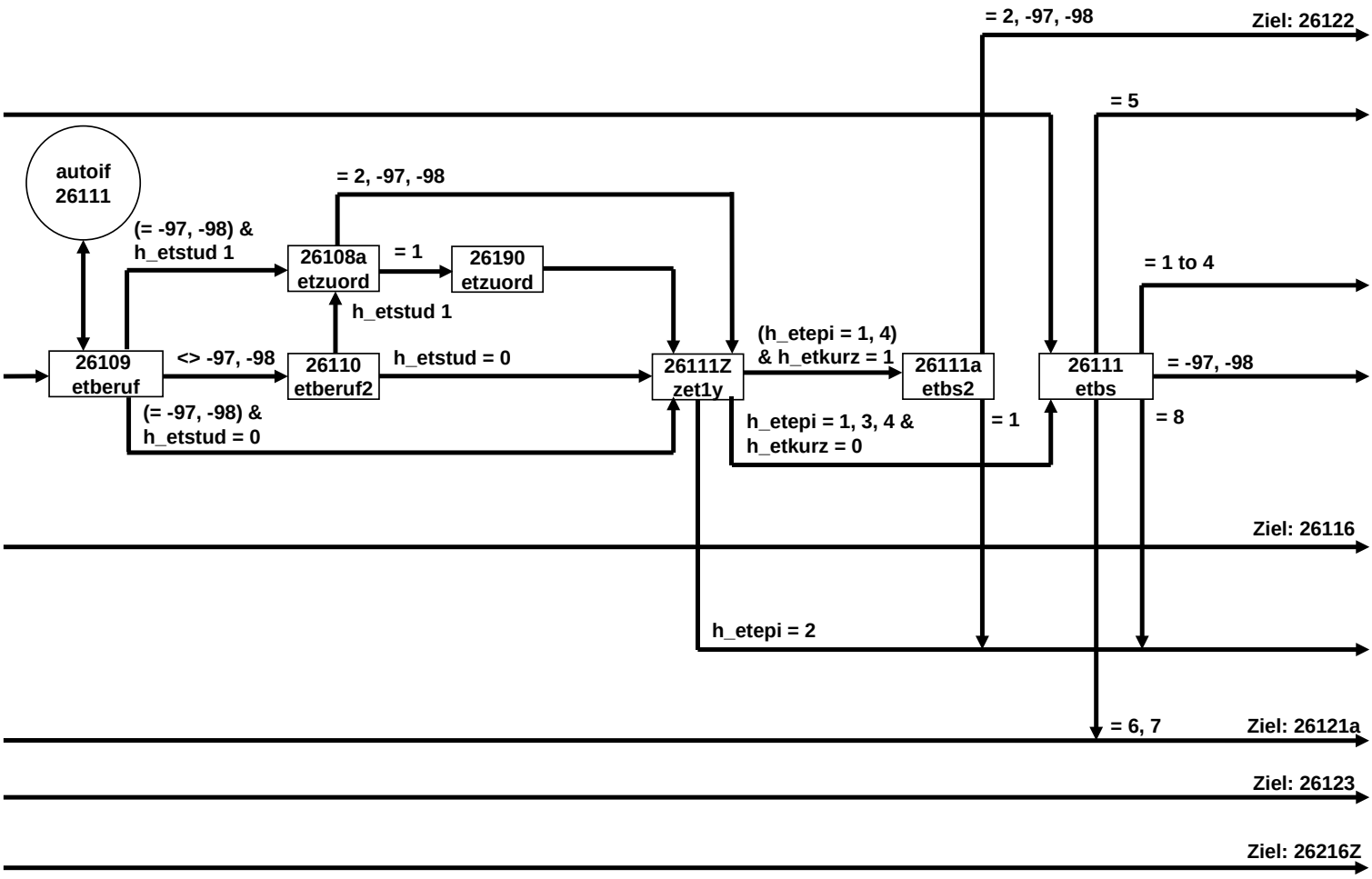

ET-Erwerbstätigkeit E68P (7 von 22)

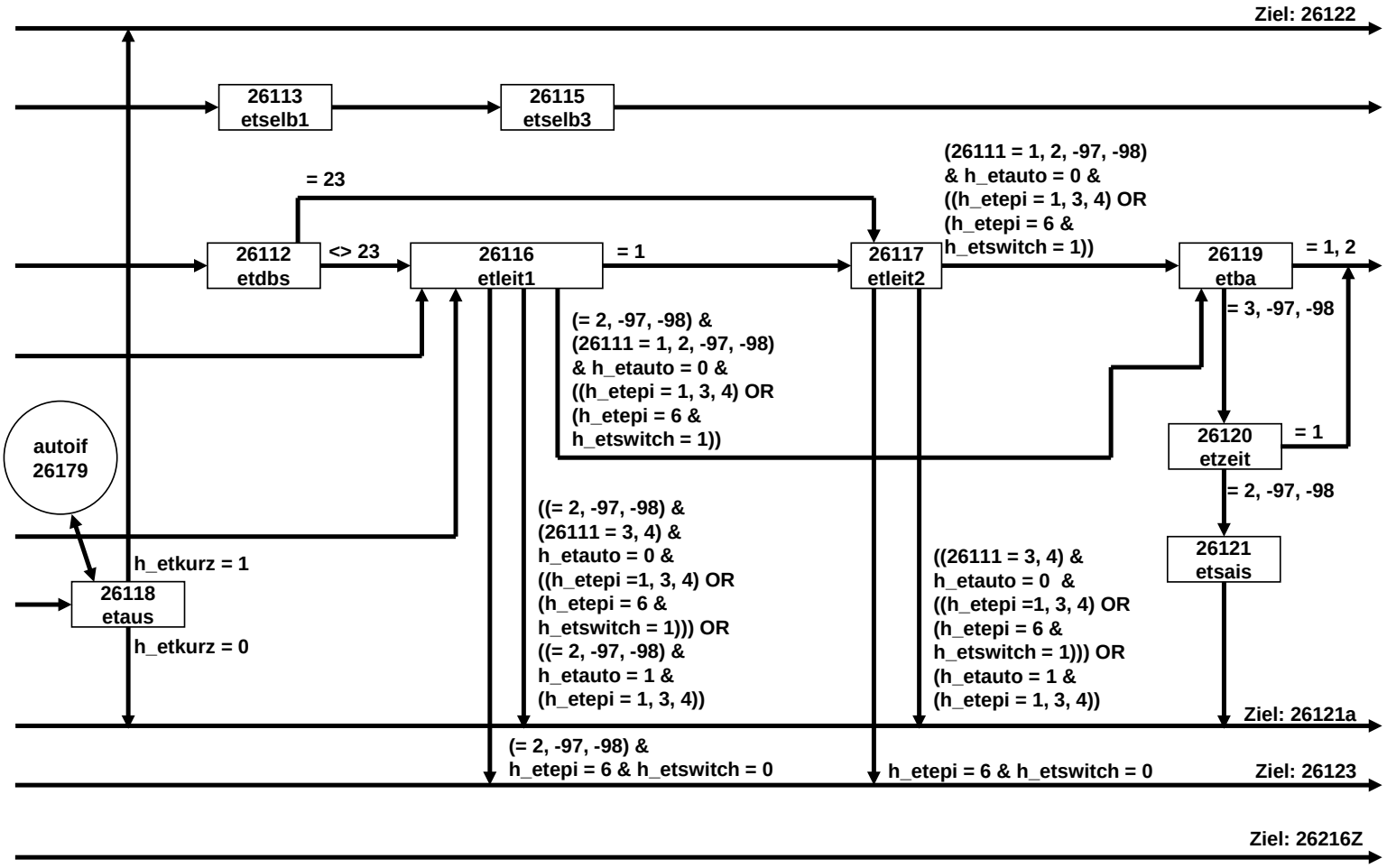

ET-Erwerbstätigkeit E68P (8 von 22)

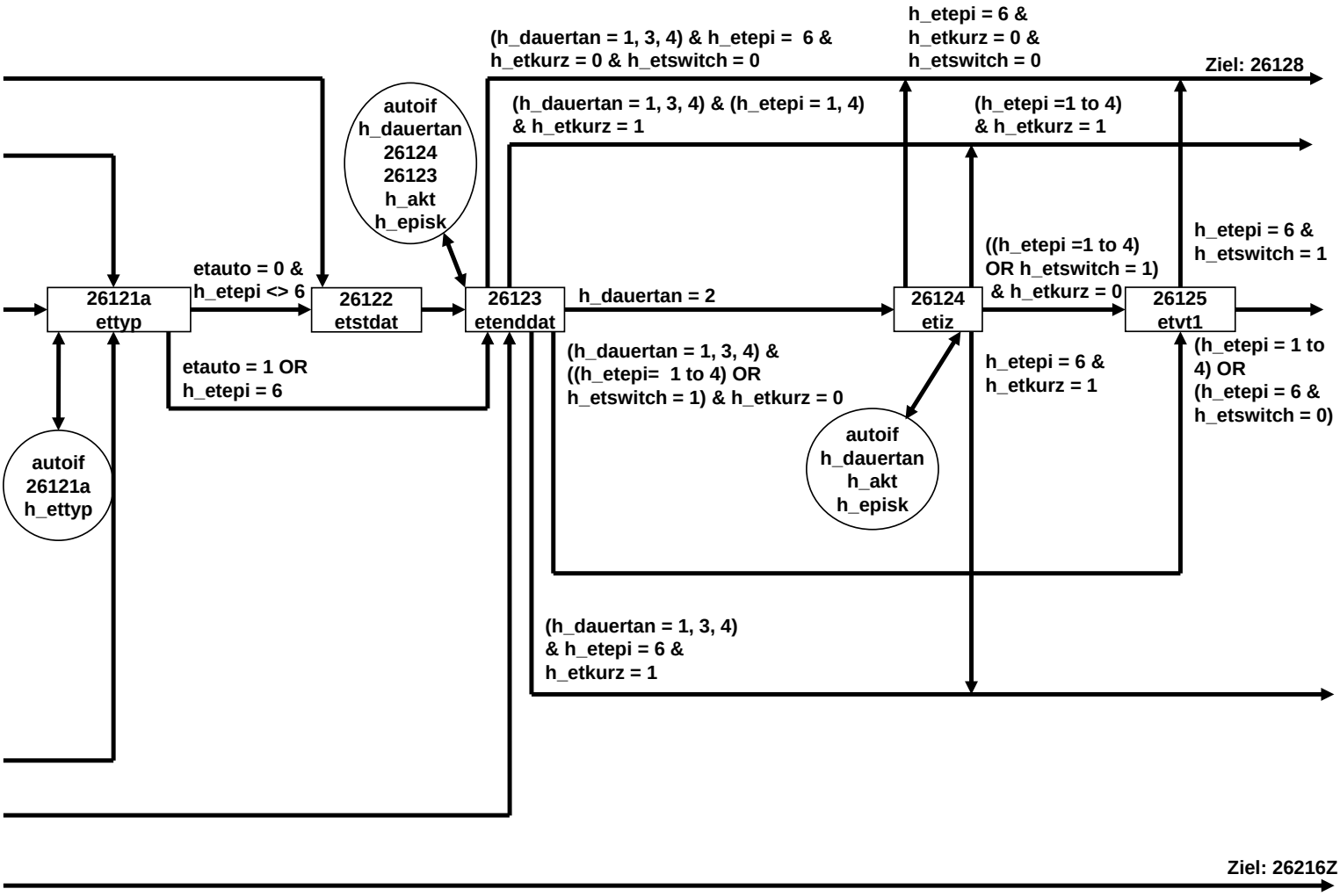

ET-Erwerbstätigkeit E68P (9 von 22)

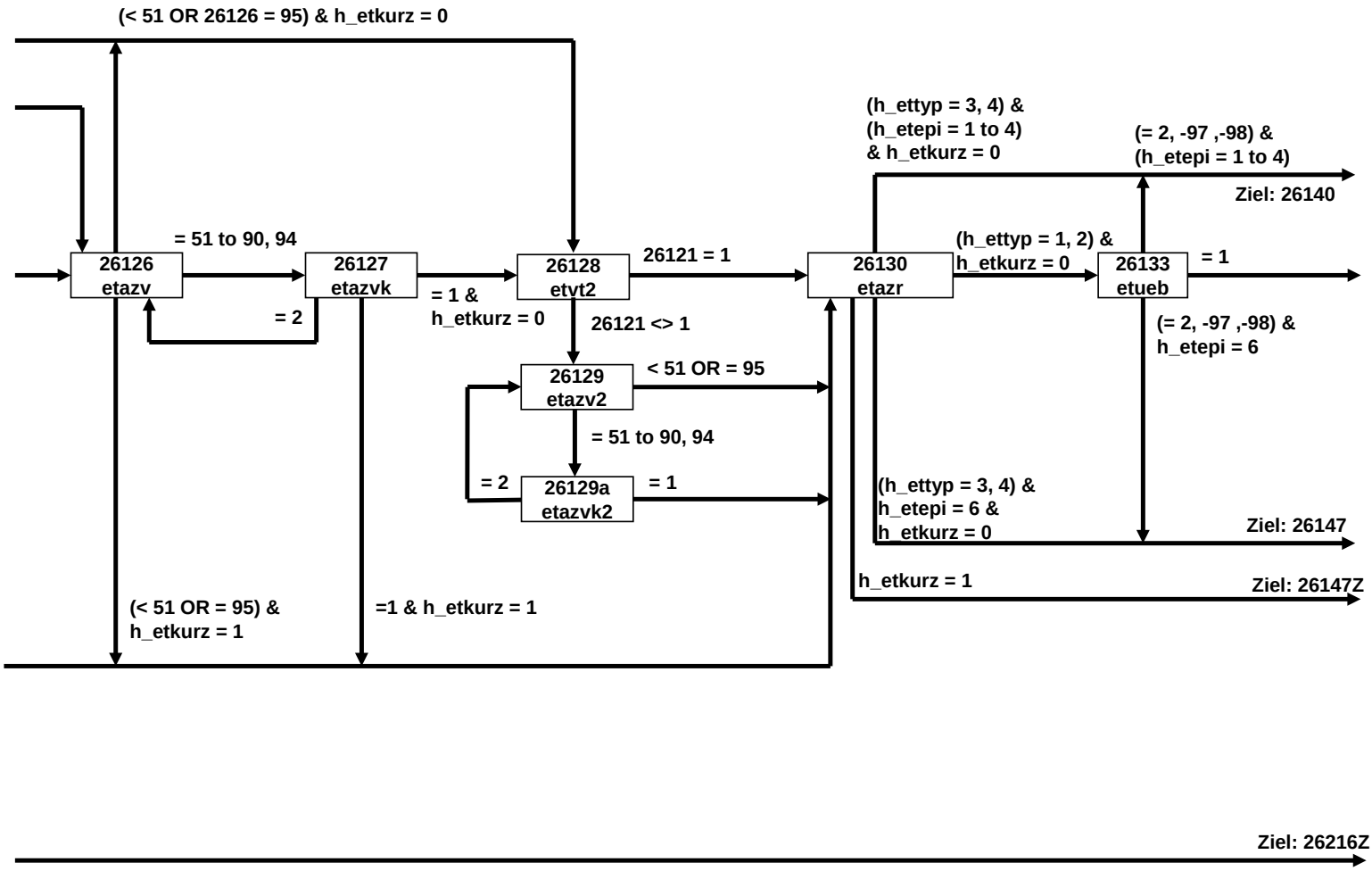

ET-Erwerbstätigkeit E68P (10 von 22)

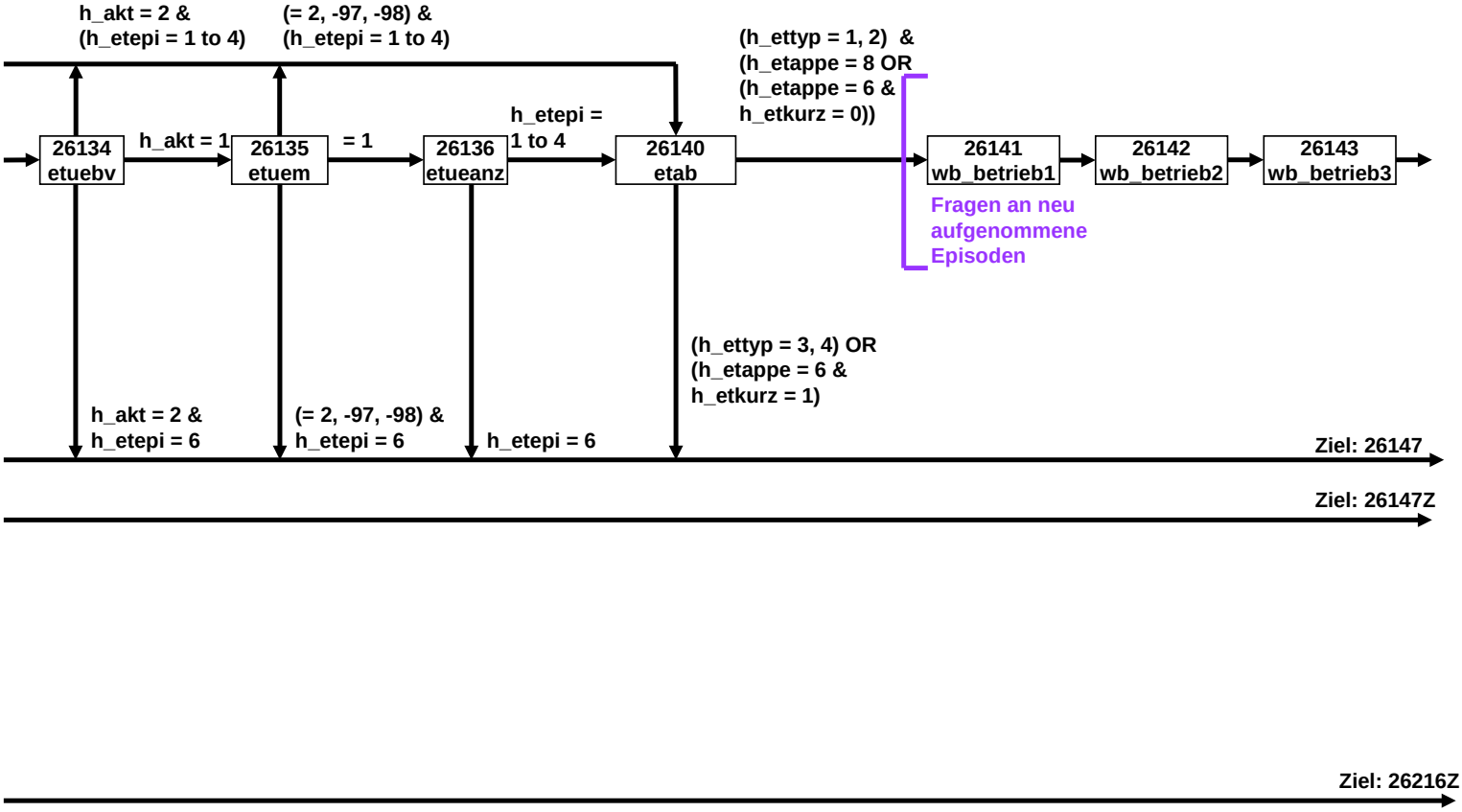

ET-Erwerbstätigkeit E68P (11 von 22)

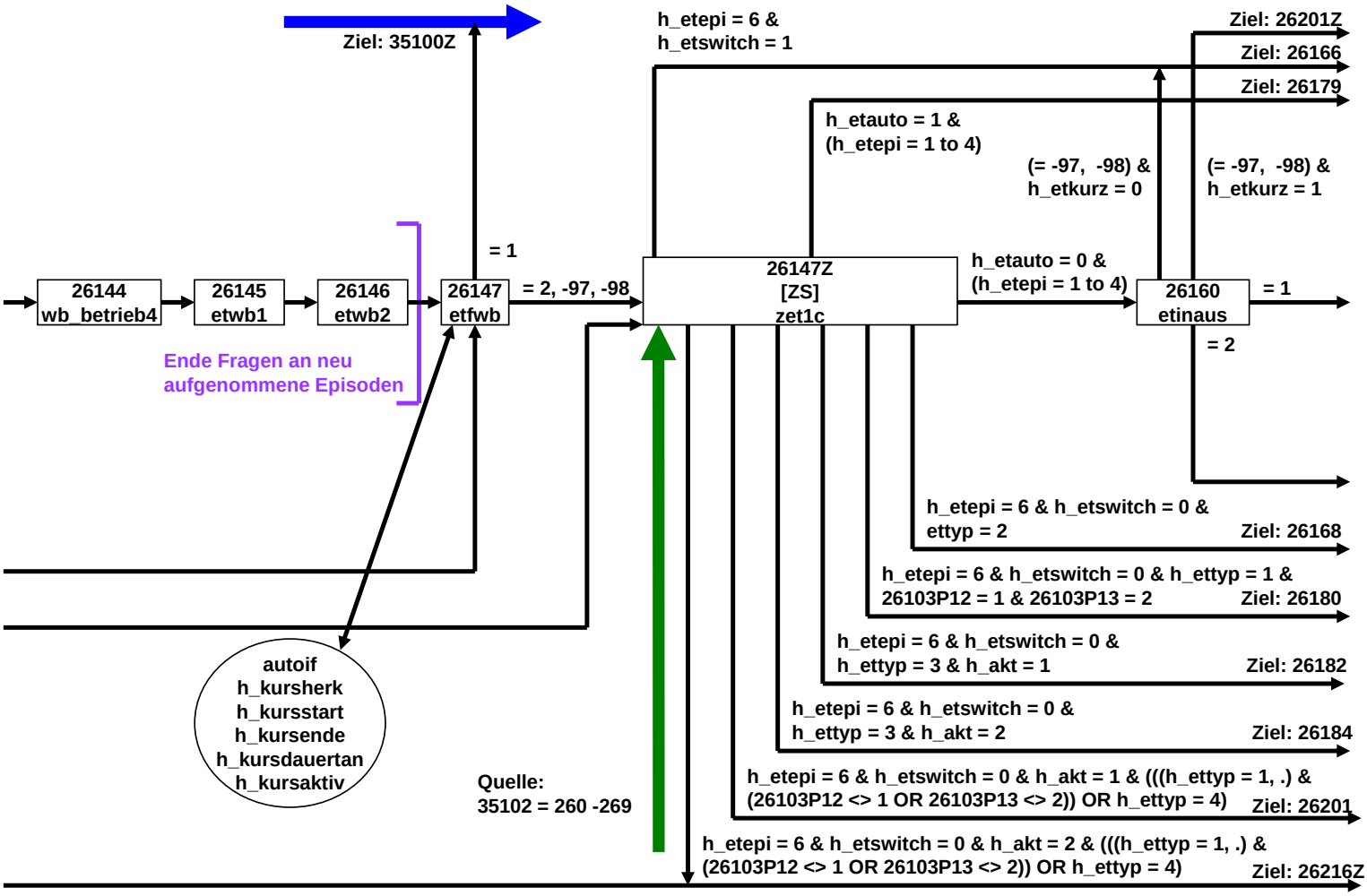

ET-Erwerbstätigkeit E68P (12 von 22)

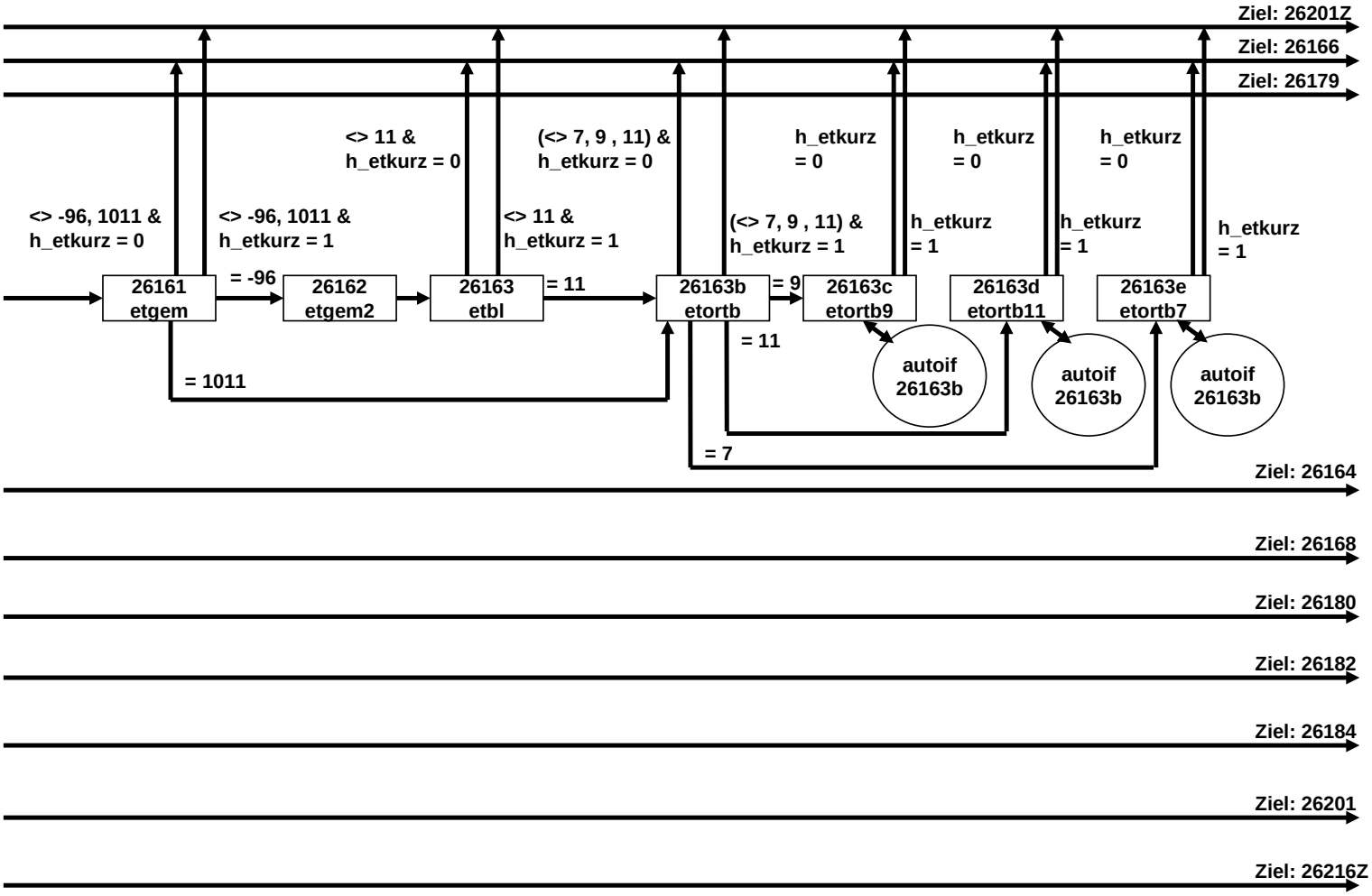

ET-Erwerbstätigkeit E68P (13 von 22)

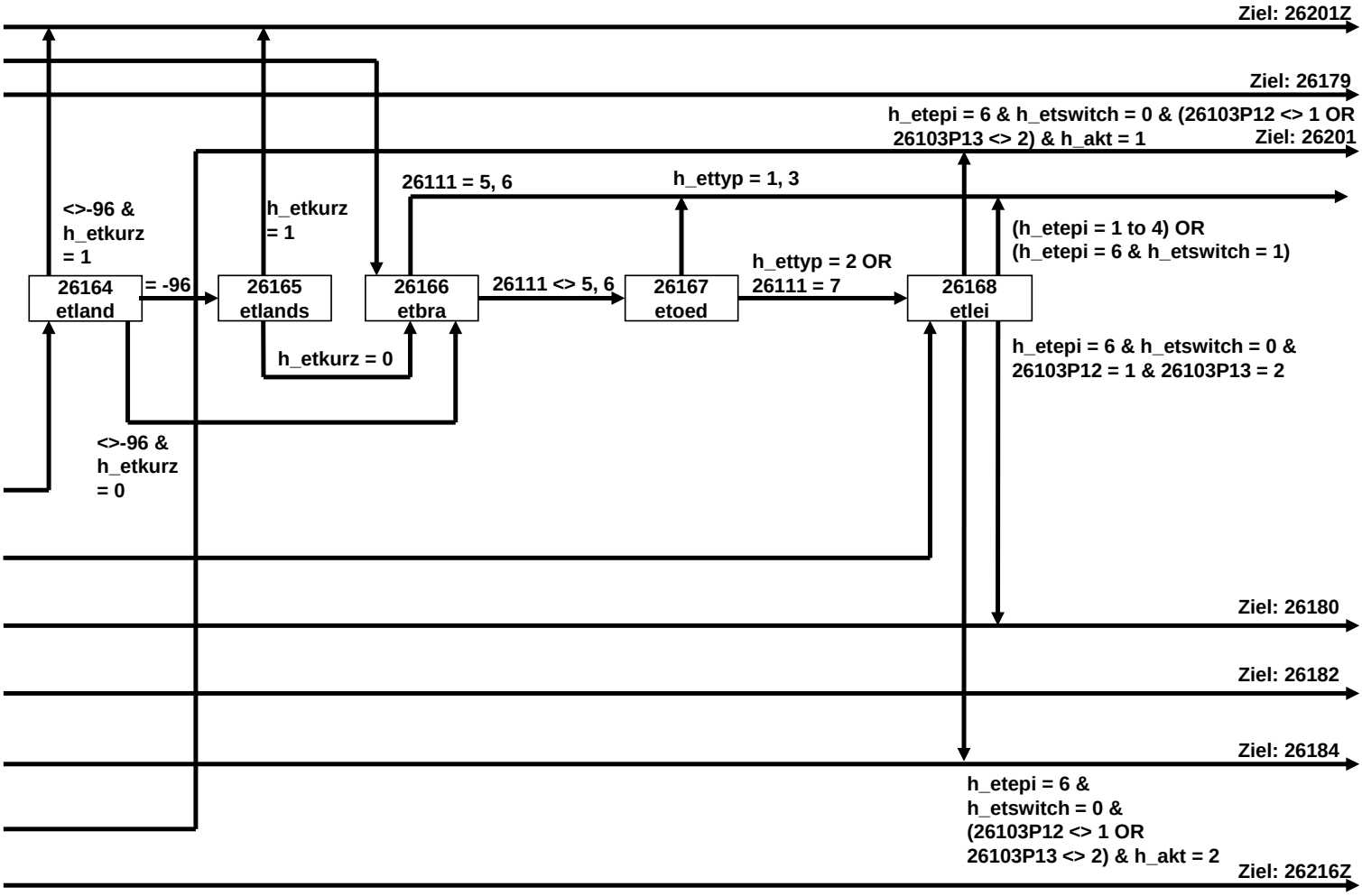

ET-Erwerbstätigkeit E68P (14 von 22)

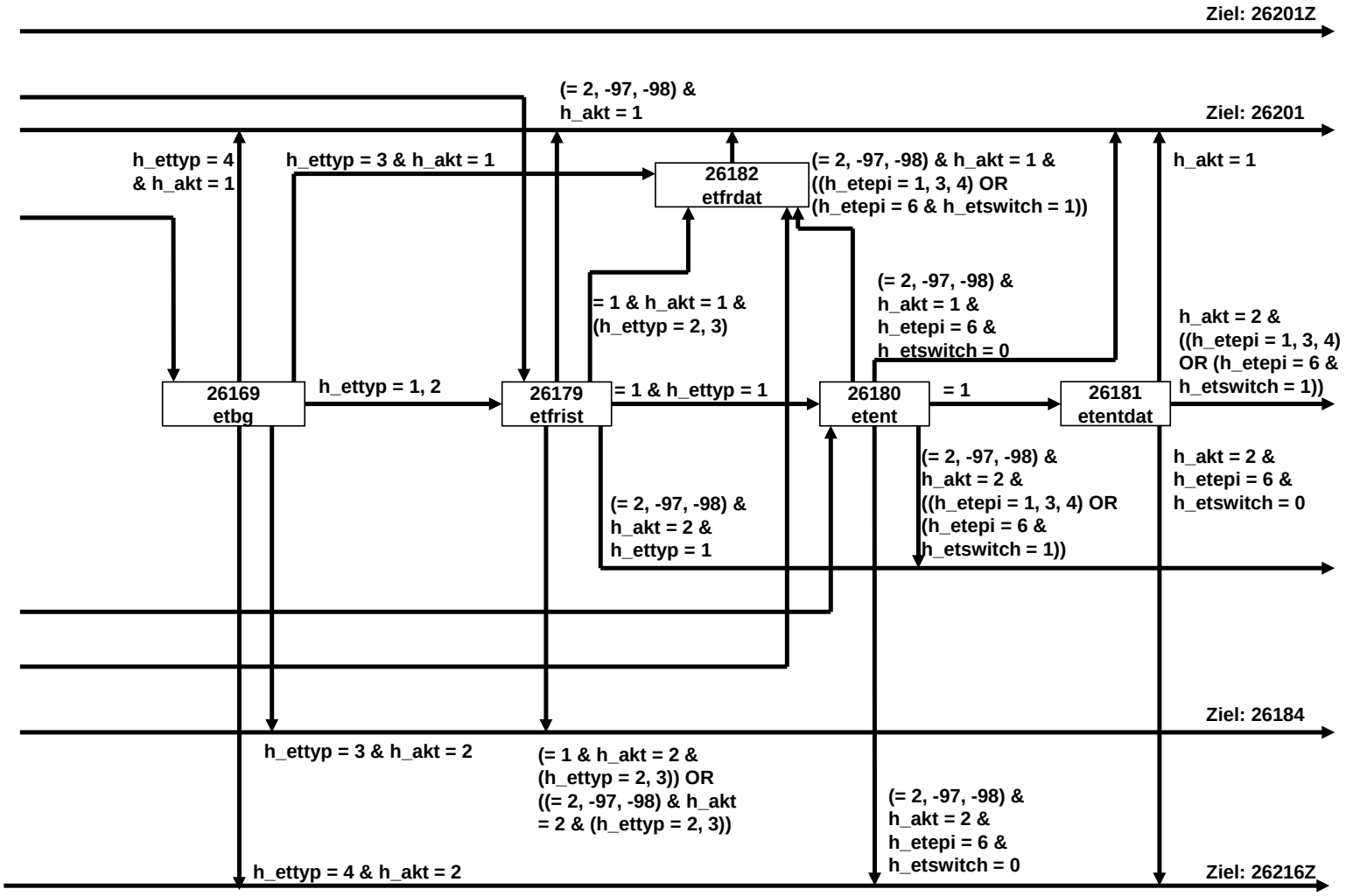

ET-Erwerbstätigkeit E68P (15 von 22)

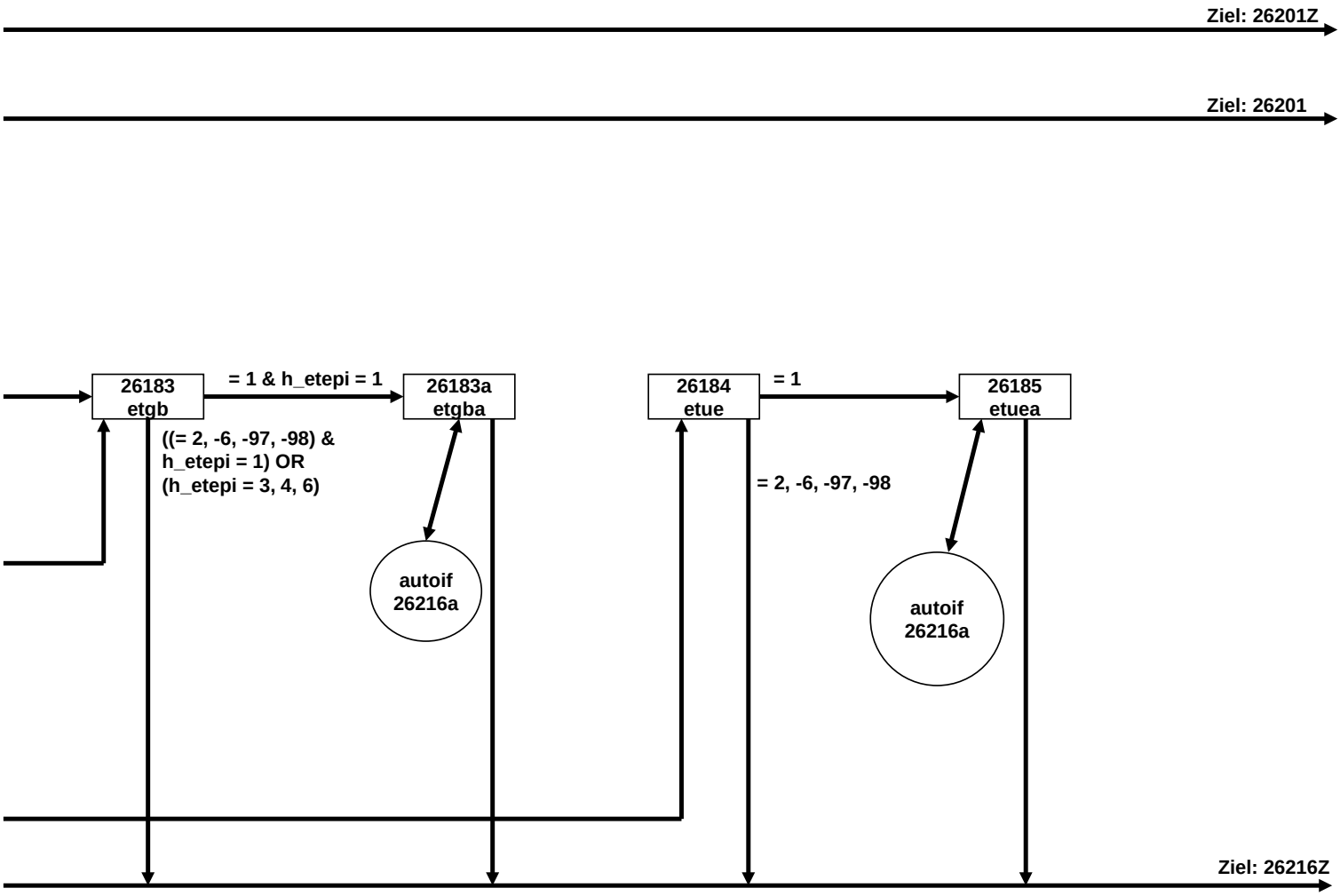

ET-Erwerbstätigkeit E68P (16 von 22)

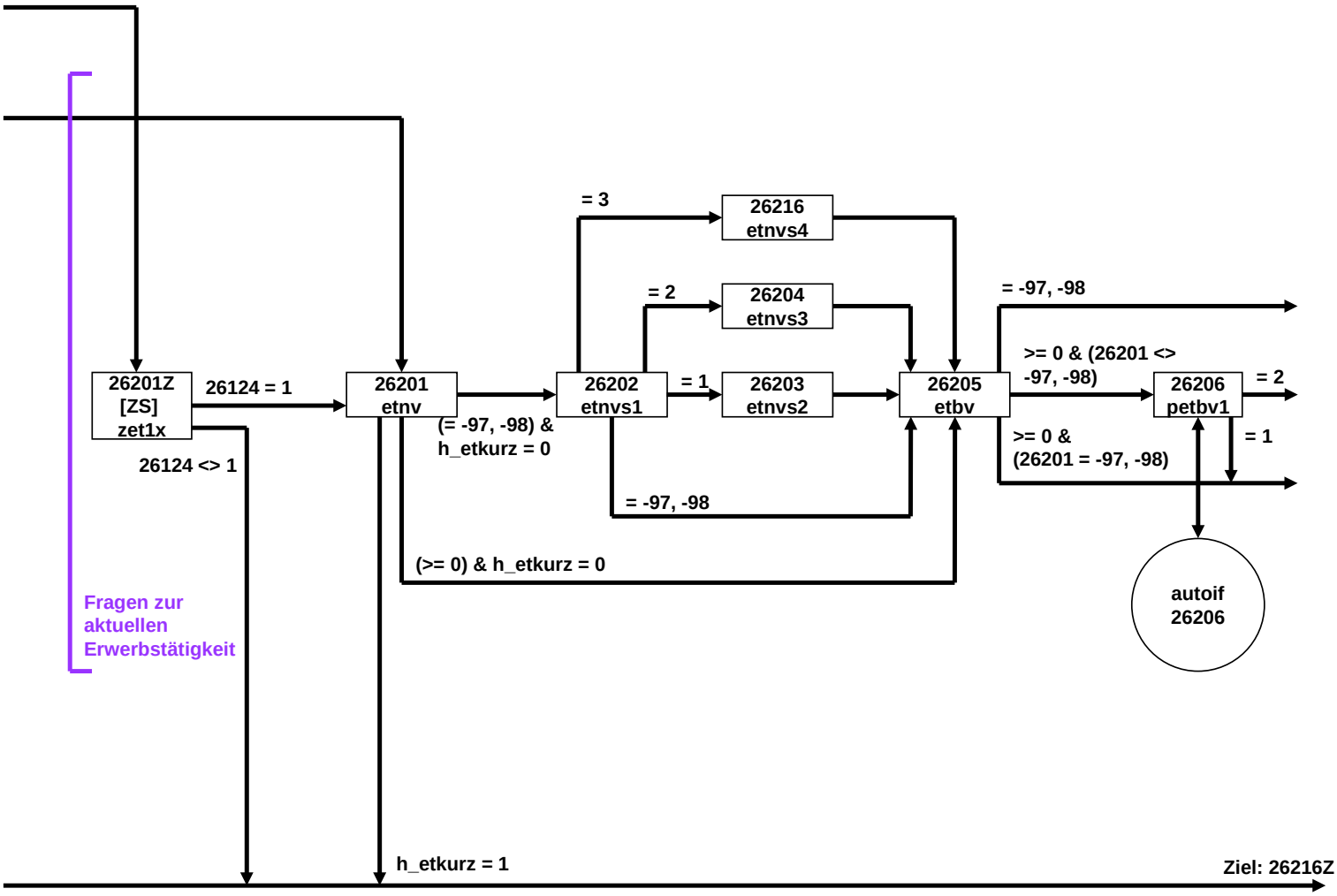

ET-Erwerbstätigkeit E68P (17 von 22)

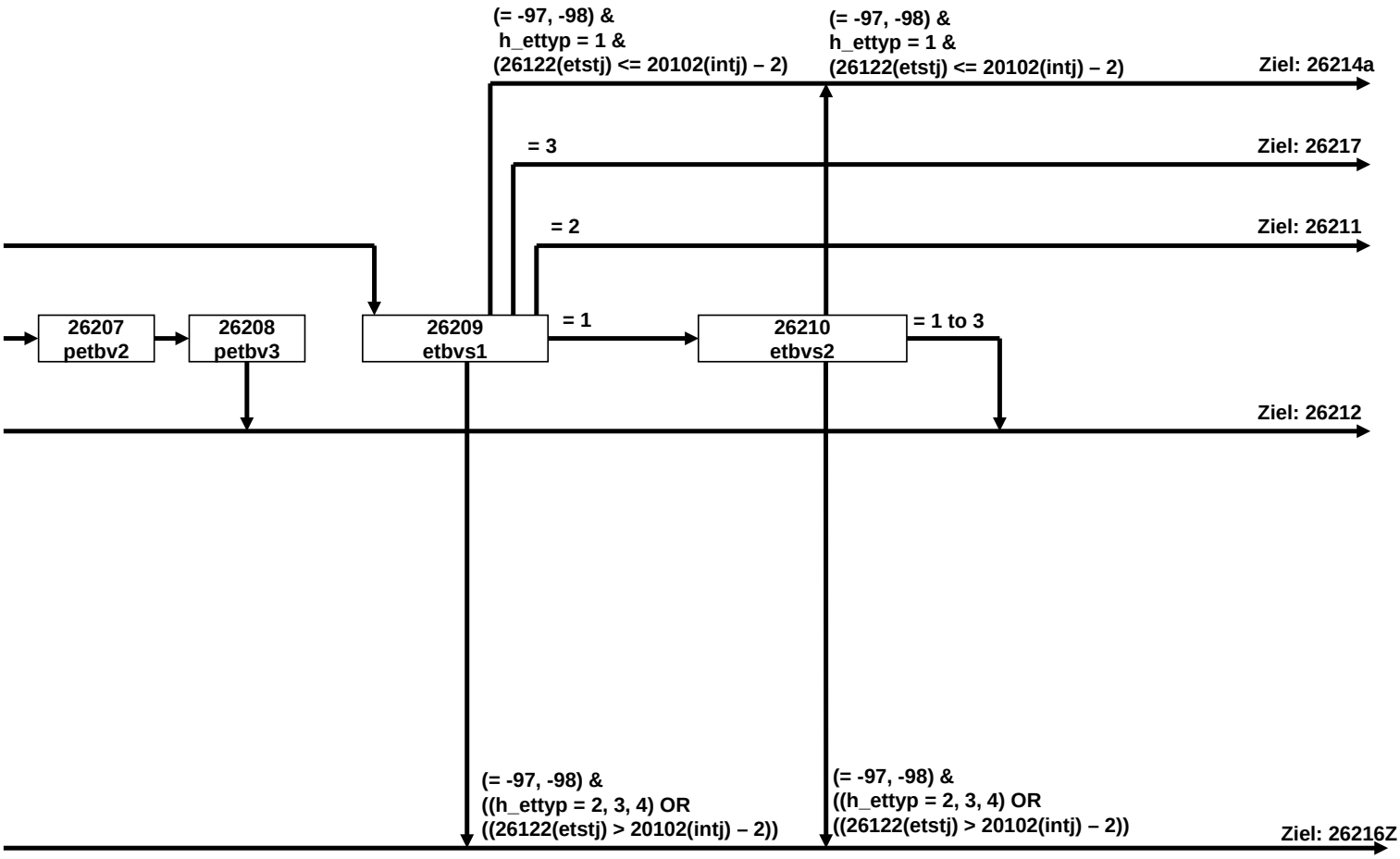

ET-Erwerbstätigkeit E68P (18 von 22)

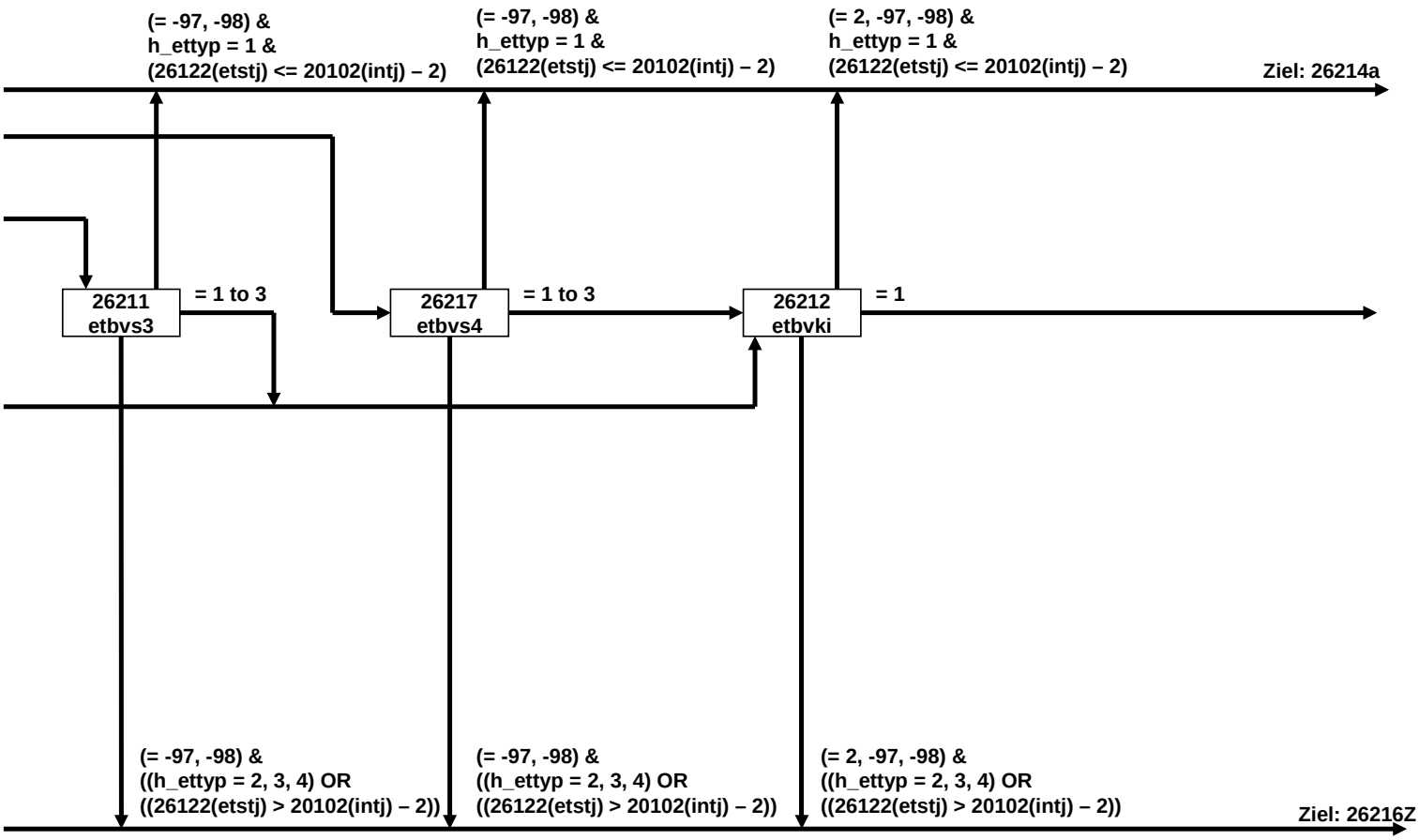

ET-Erwerbstätigkeit E68P (19 von 22)

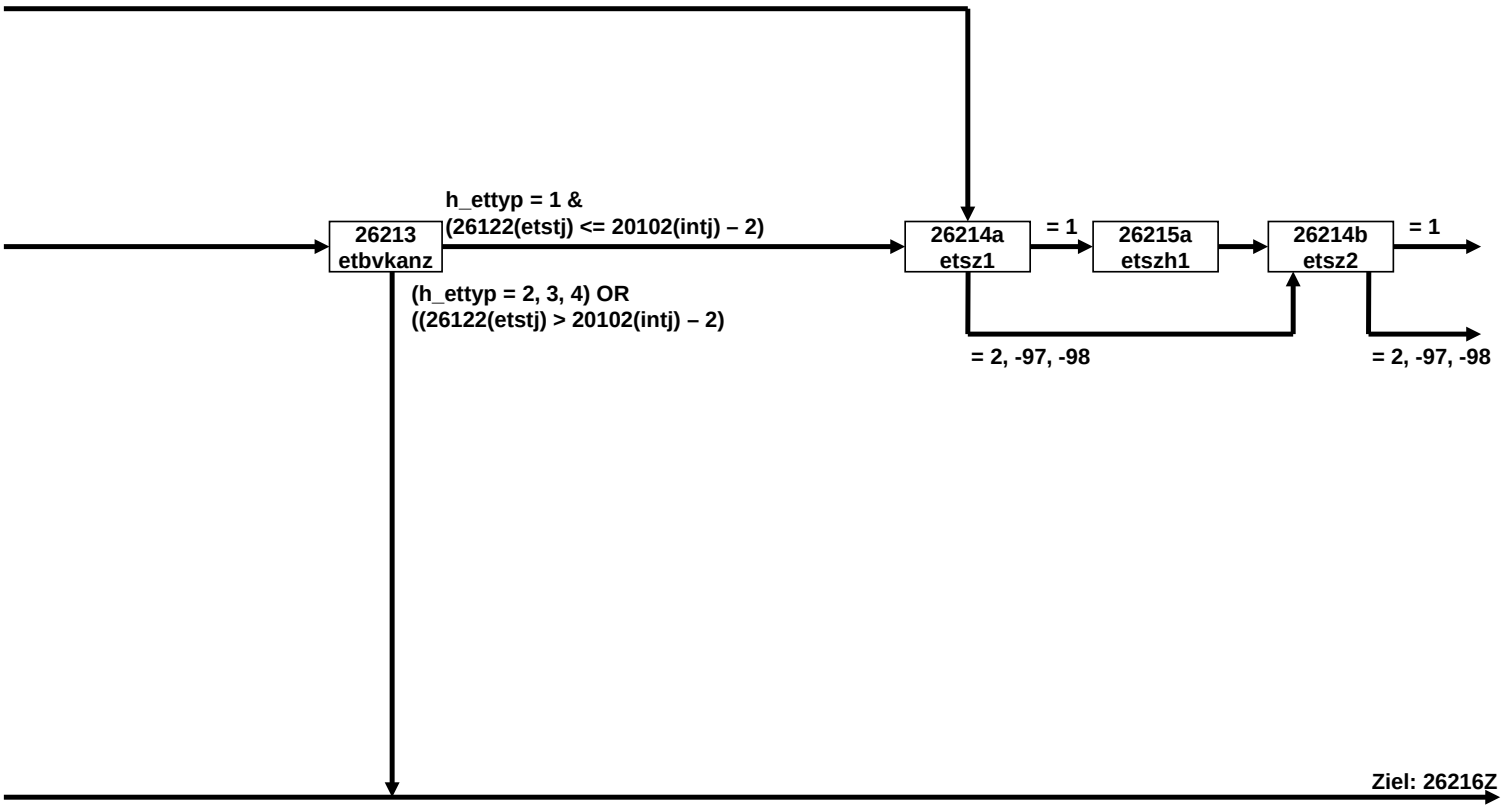

ET-Erwerbstätigkeit E68P (20 von 22)

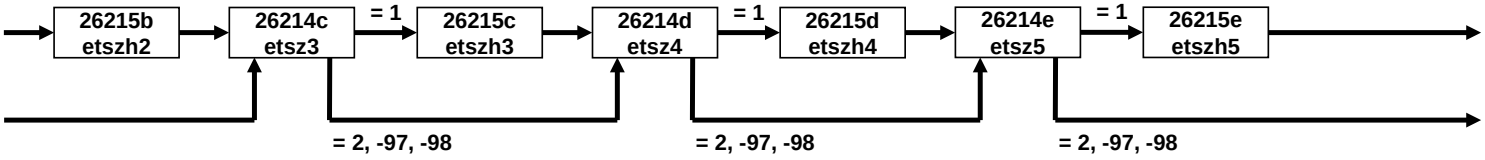

Ziel: 26216Z

ET-Erwerbstätigkeit E68P (21 von 22)

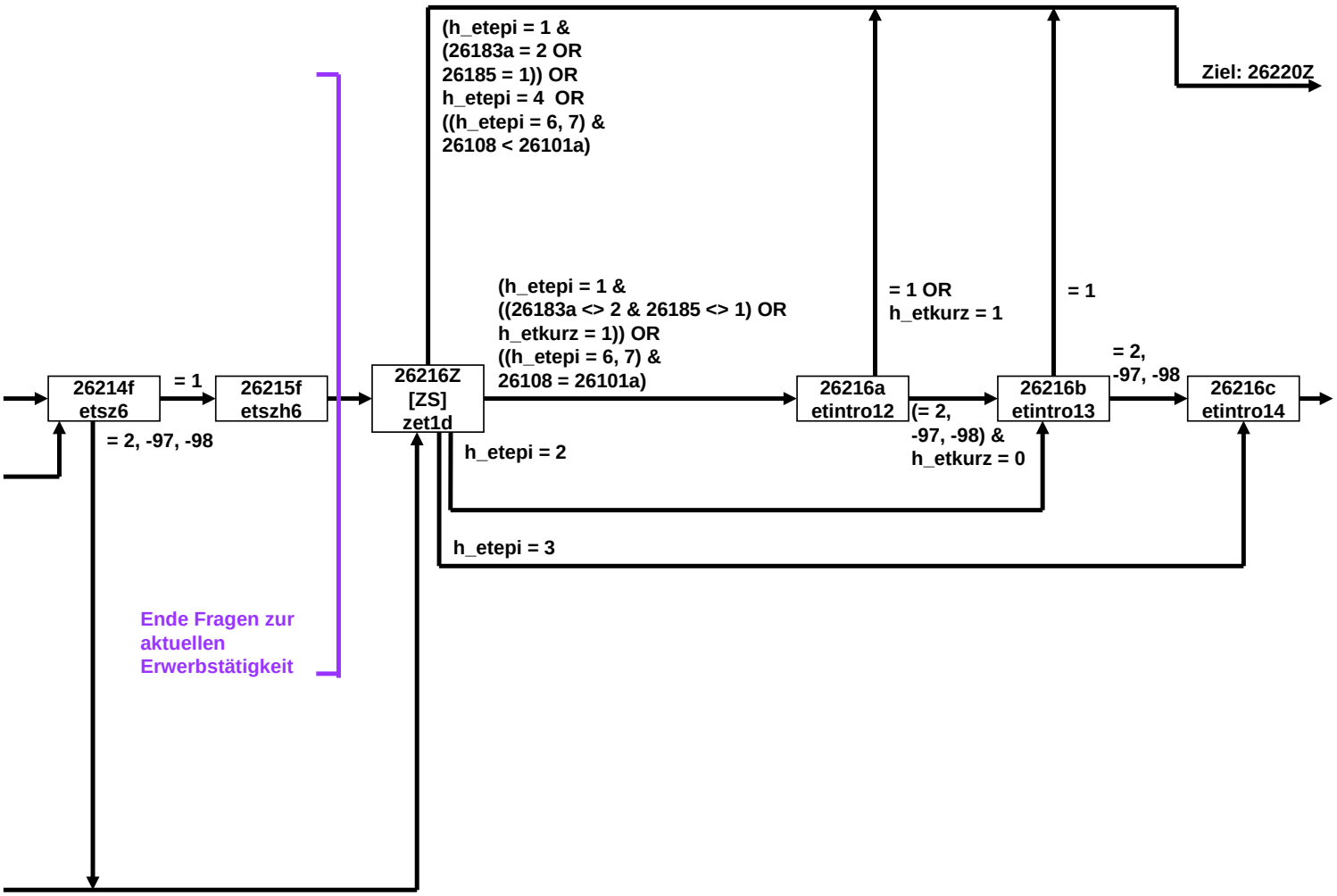

ET-Erwerbstätigkeit E68P (22 von 22)

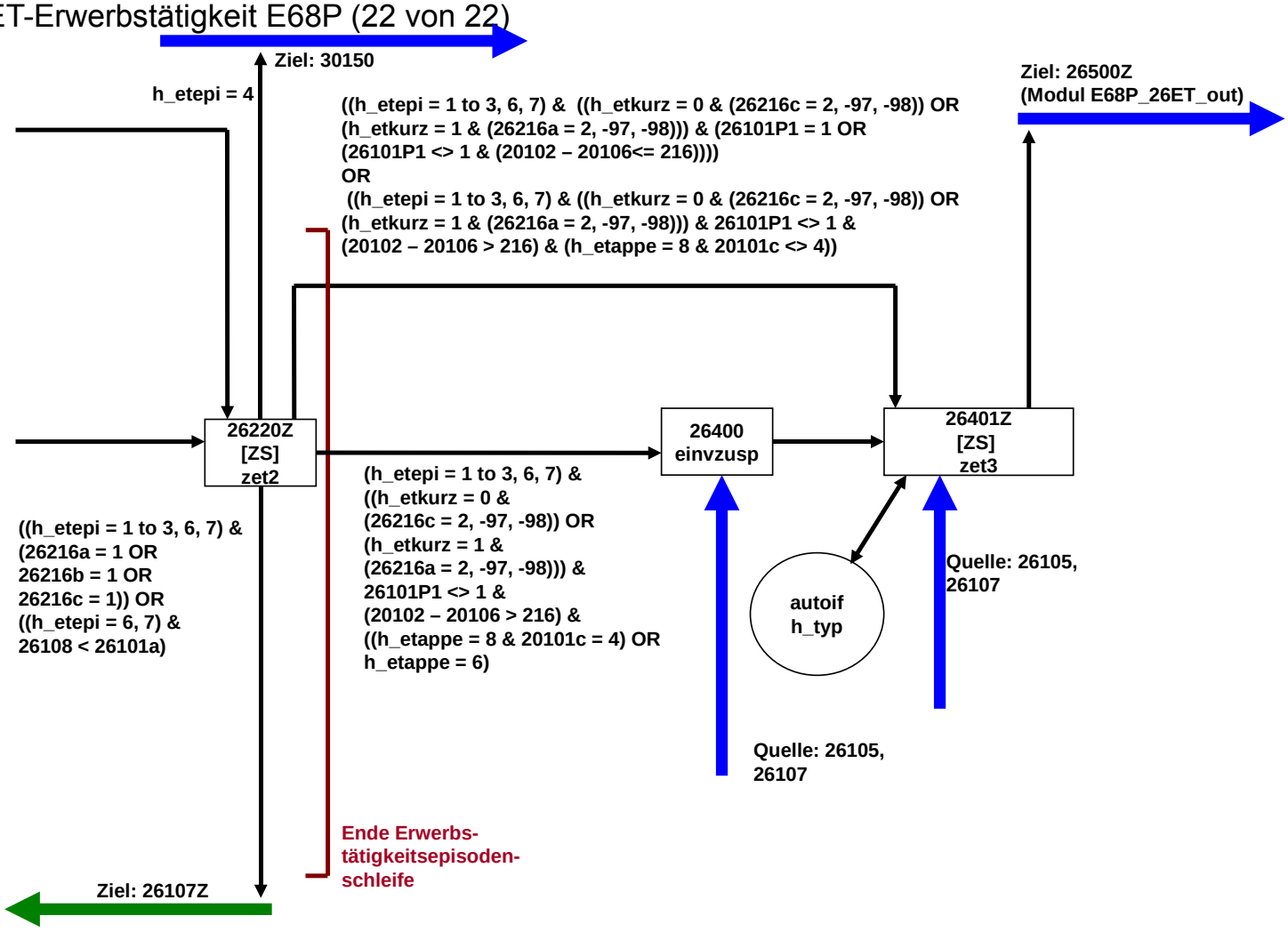

AL-Arbeitslosigkeit E68P (1 von 6)

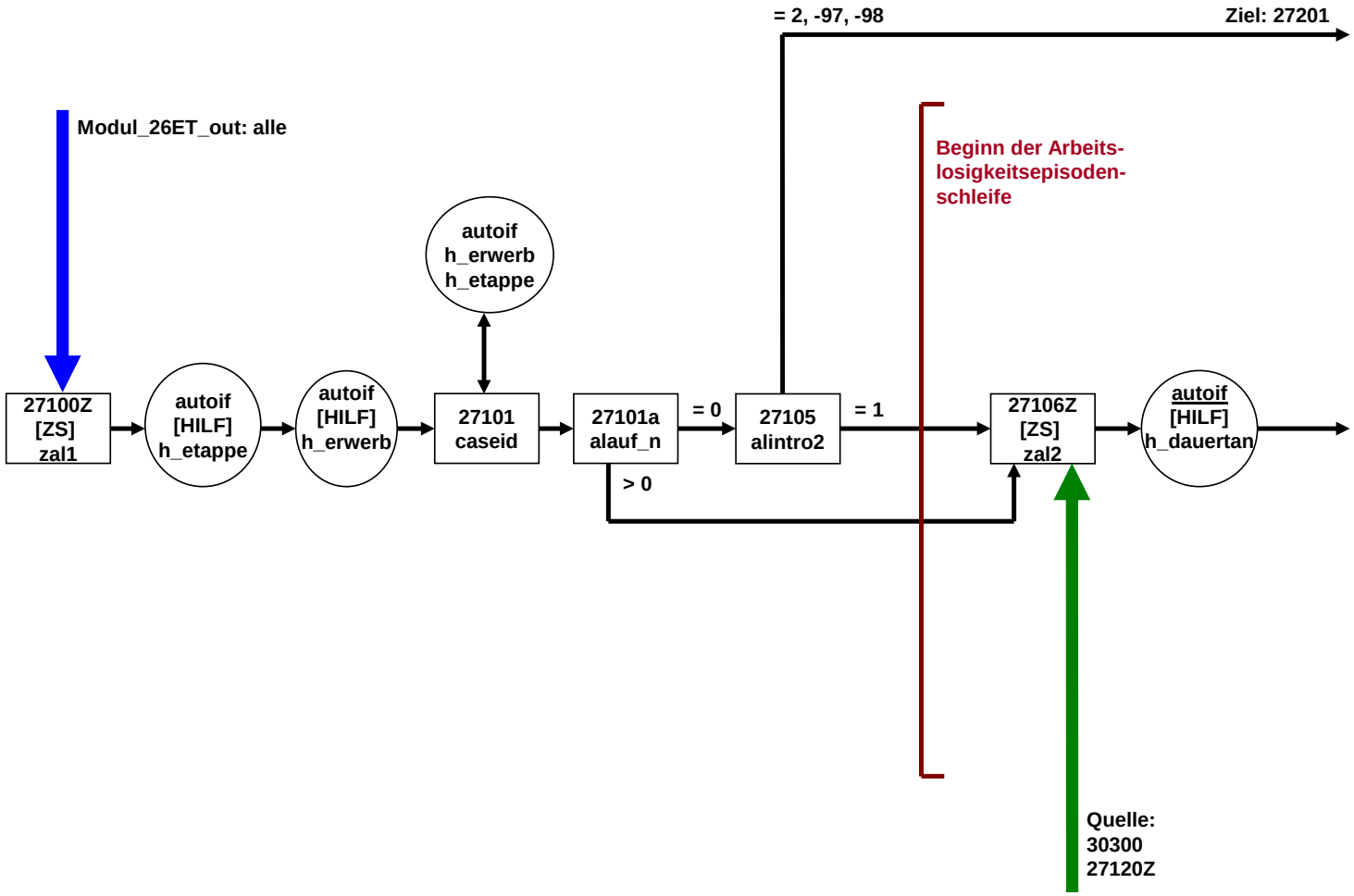

AL-Arbeitslosigkeit E68P (2 von 6)

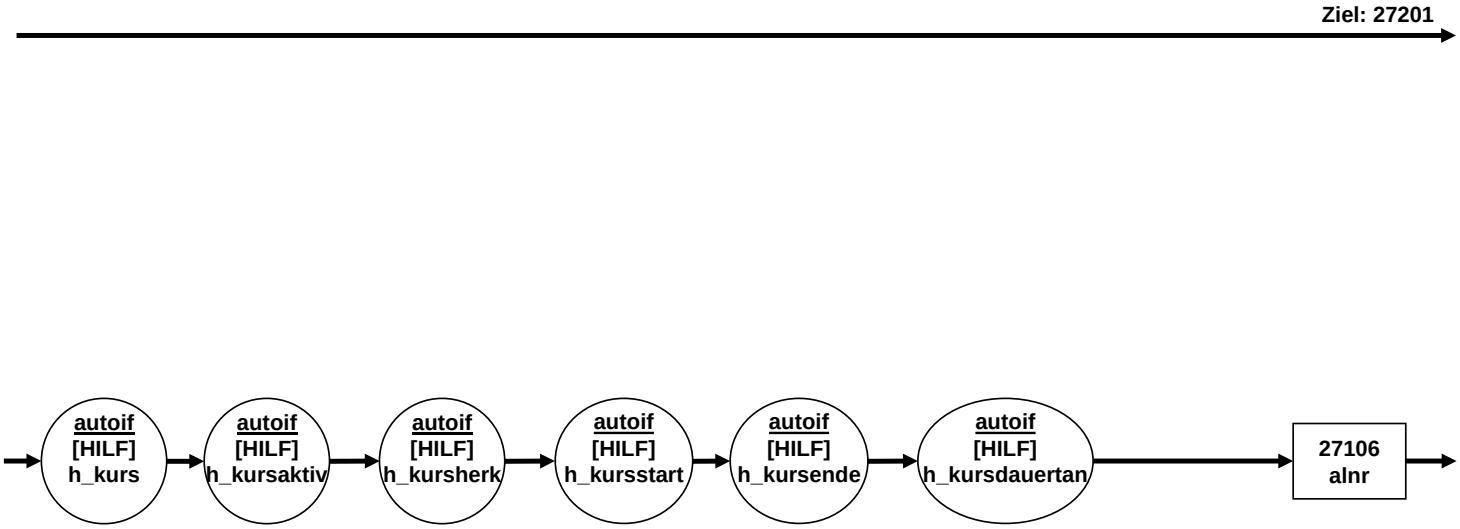

AL-Arbeitslosigkeit E68P (3 von 6)

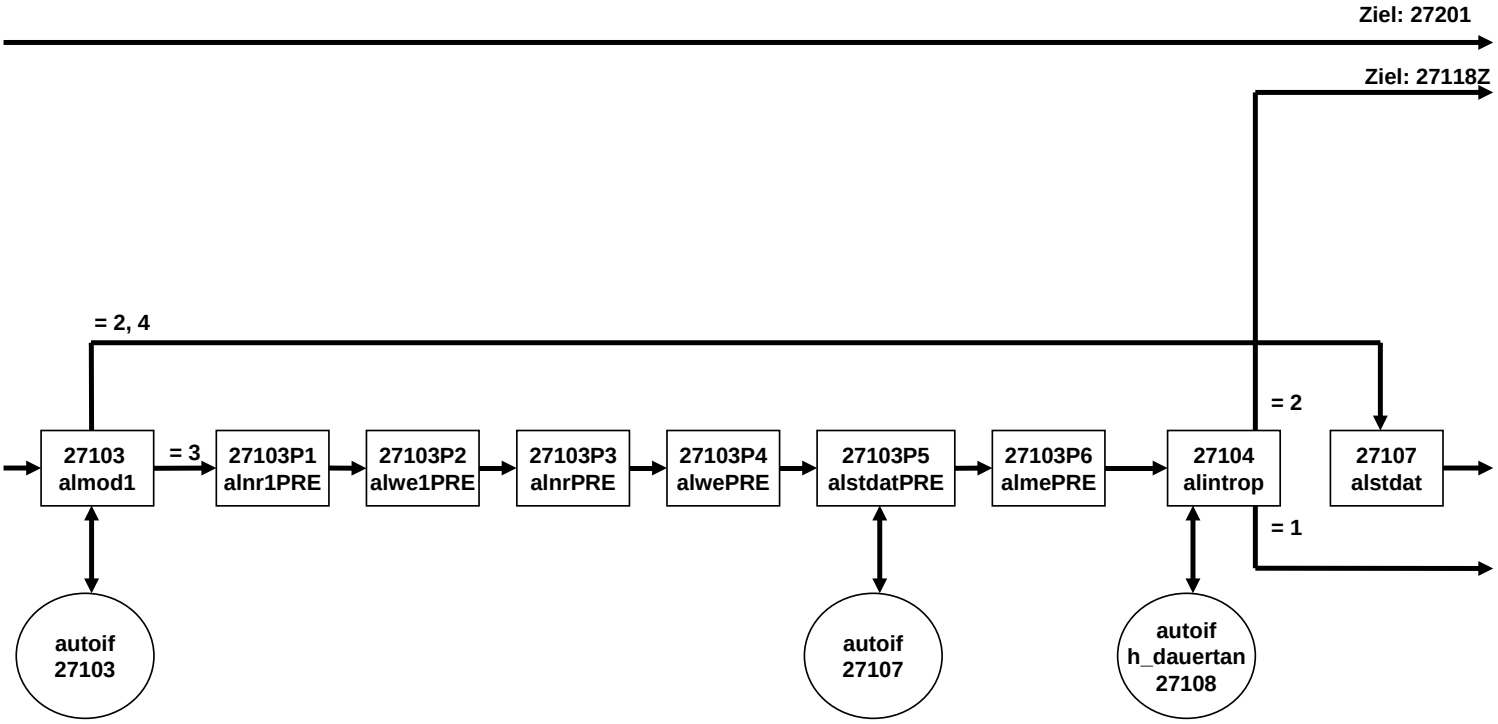

AL-Arbeitslosigkeit E68P (4 von 6)

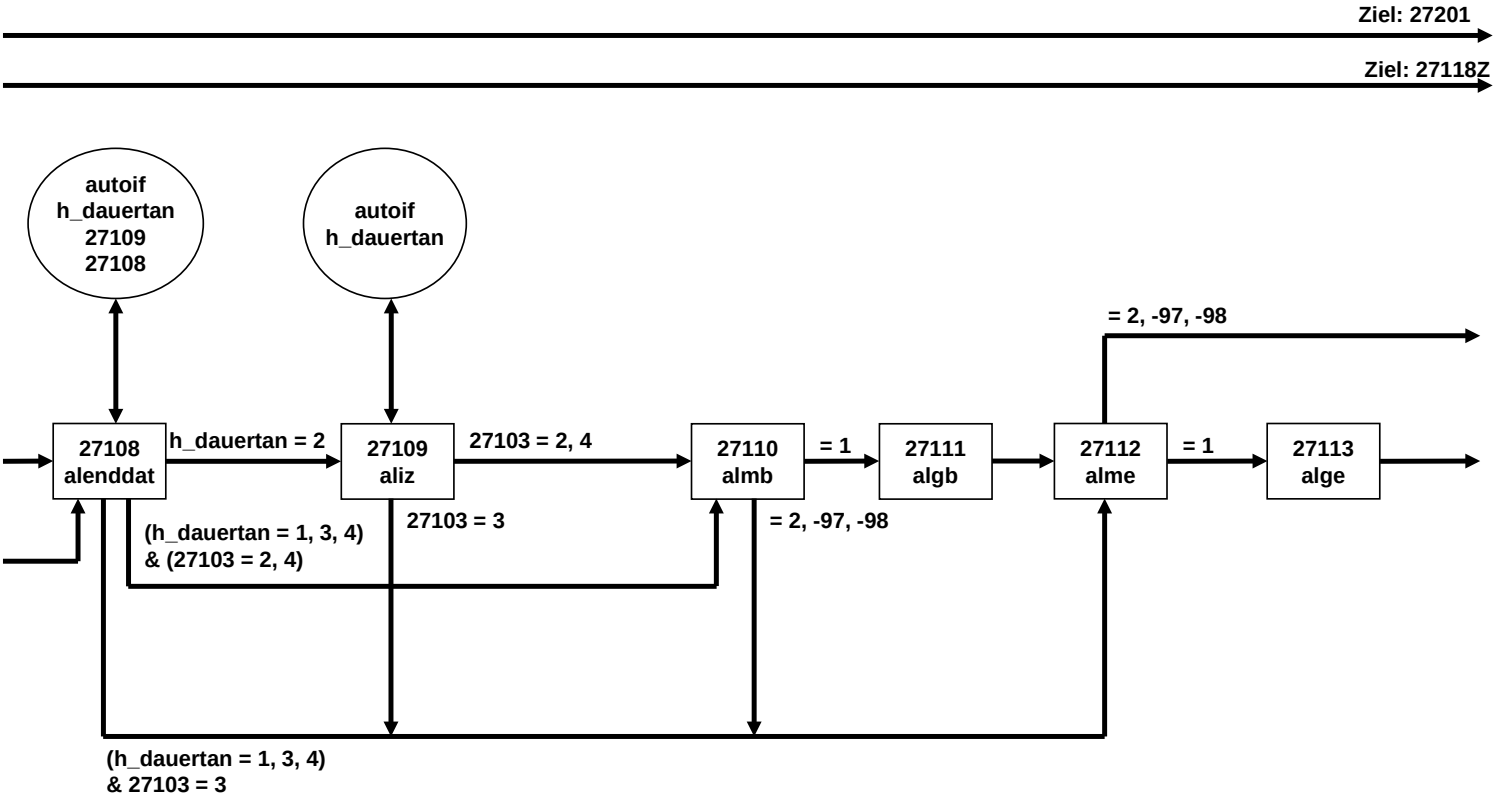

AL-Arbeitslosigkeit E68P (5 von 6)

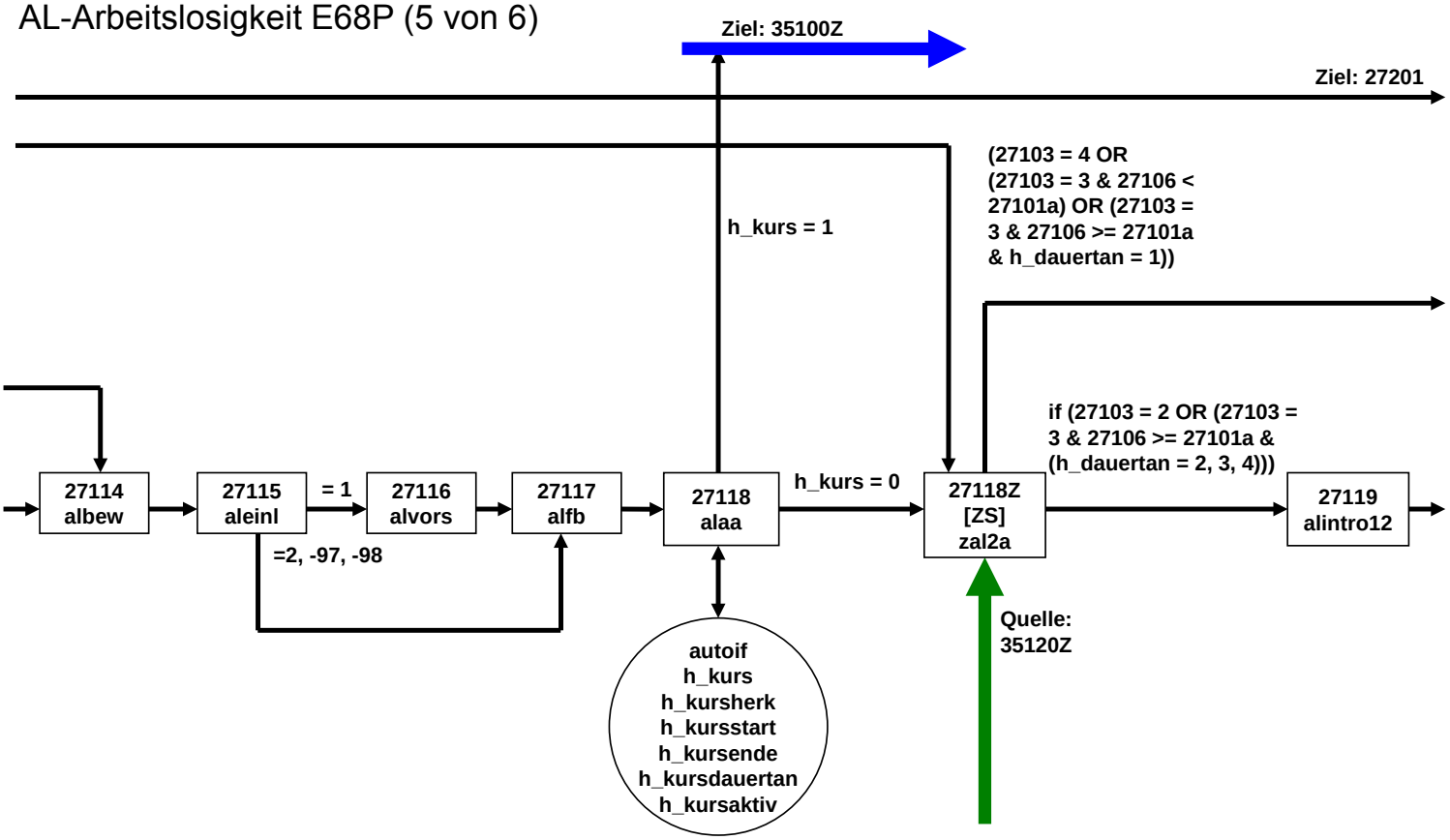

AL-Arbeitslosigkeit E68P (6 von 6)

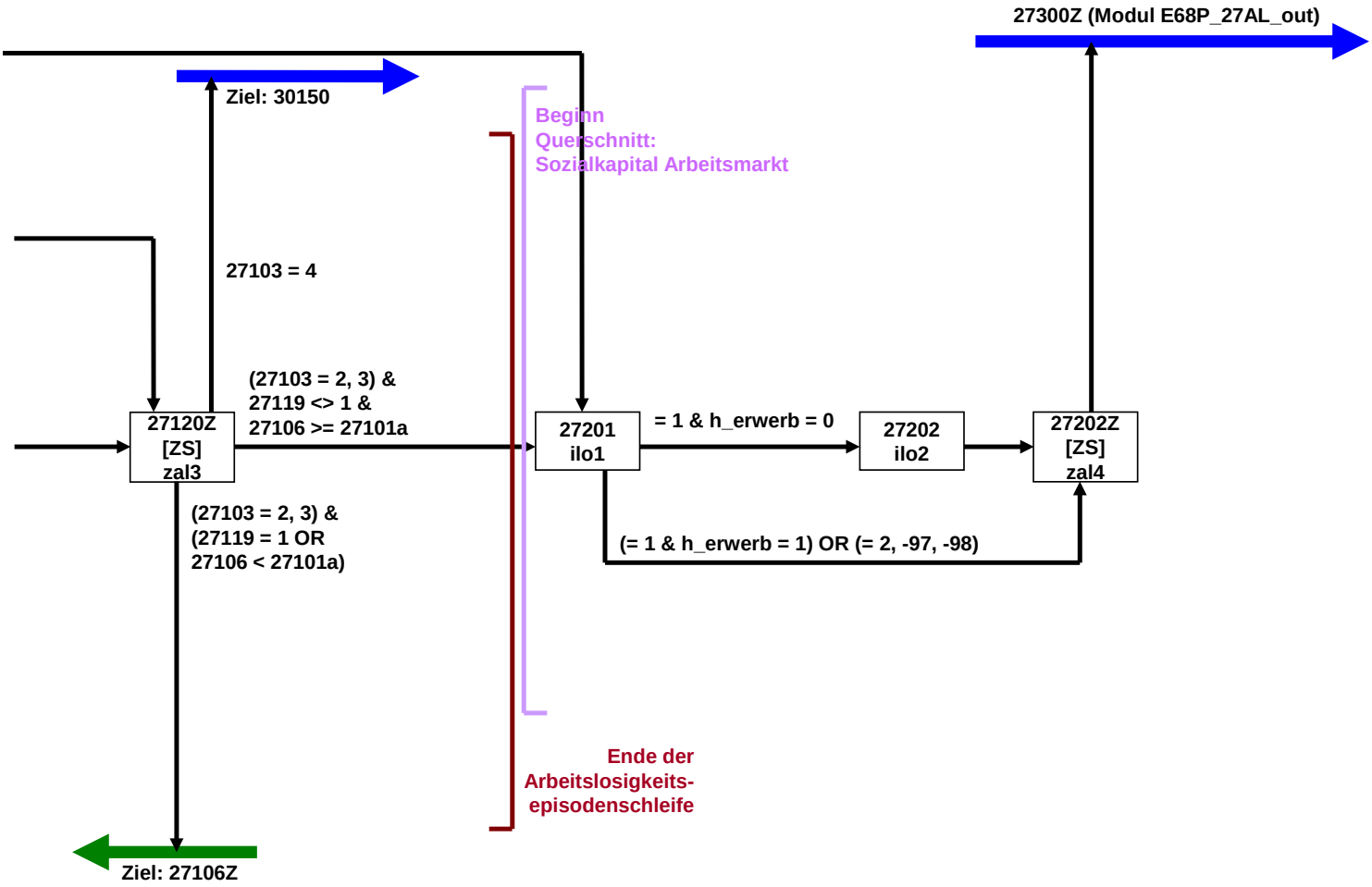

KI - Kinder E68P (1 von 21)

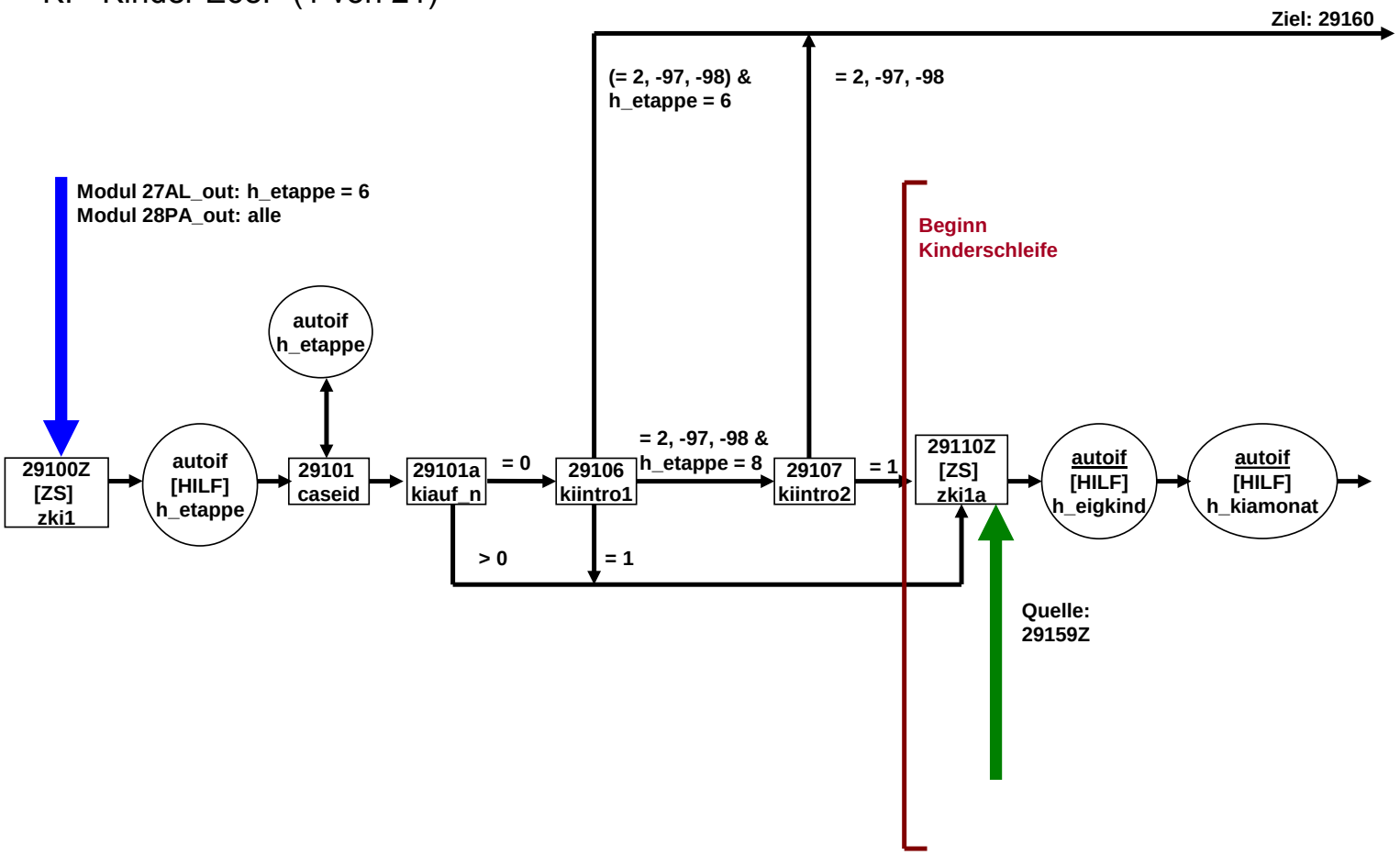

KI - Kinder E68P (2 von 21)

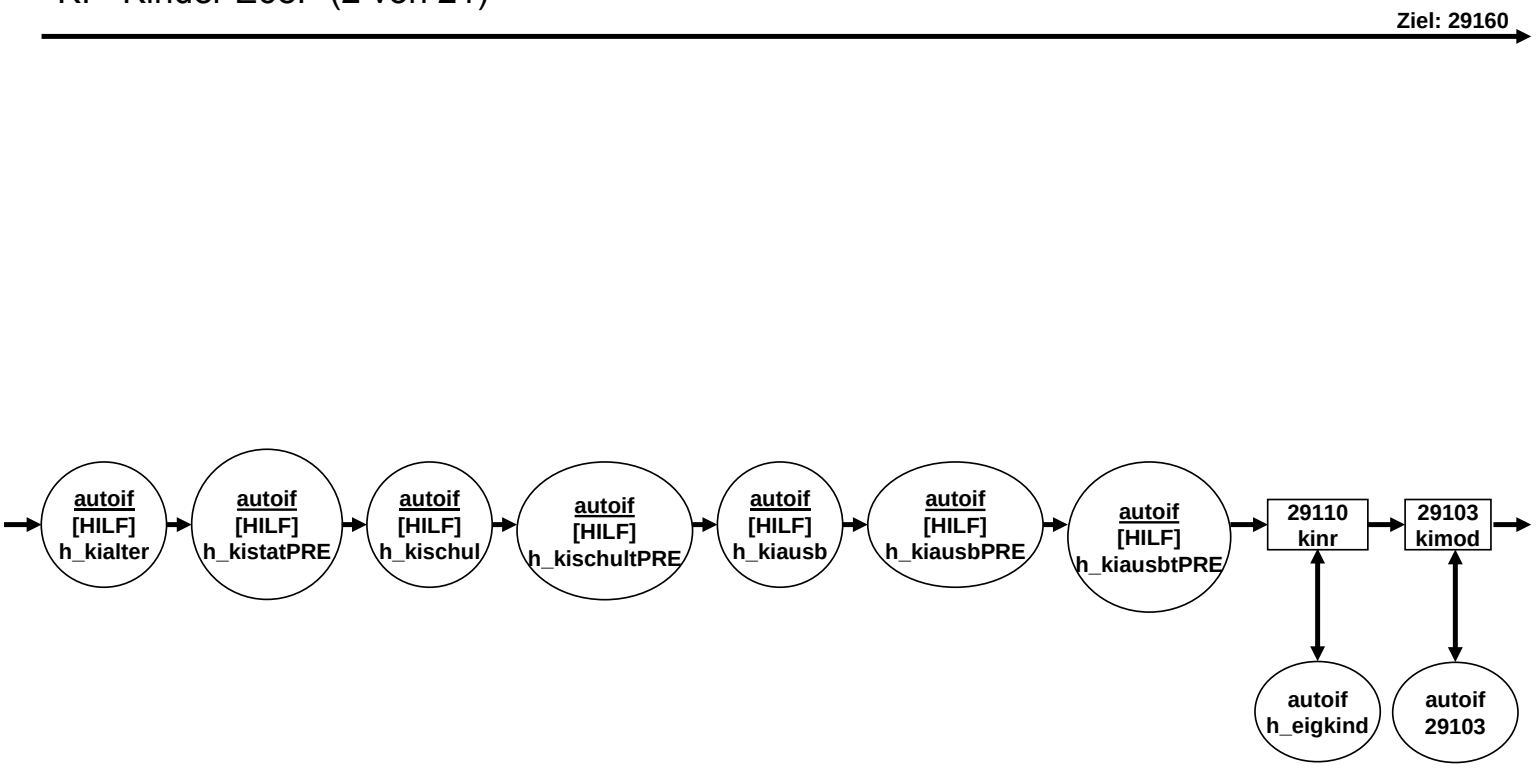

KI - Kinder E68P (3 von 21)

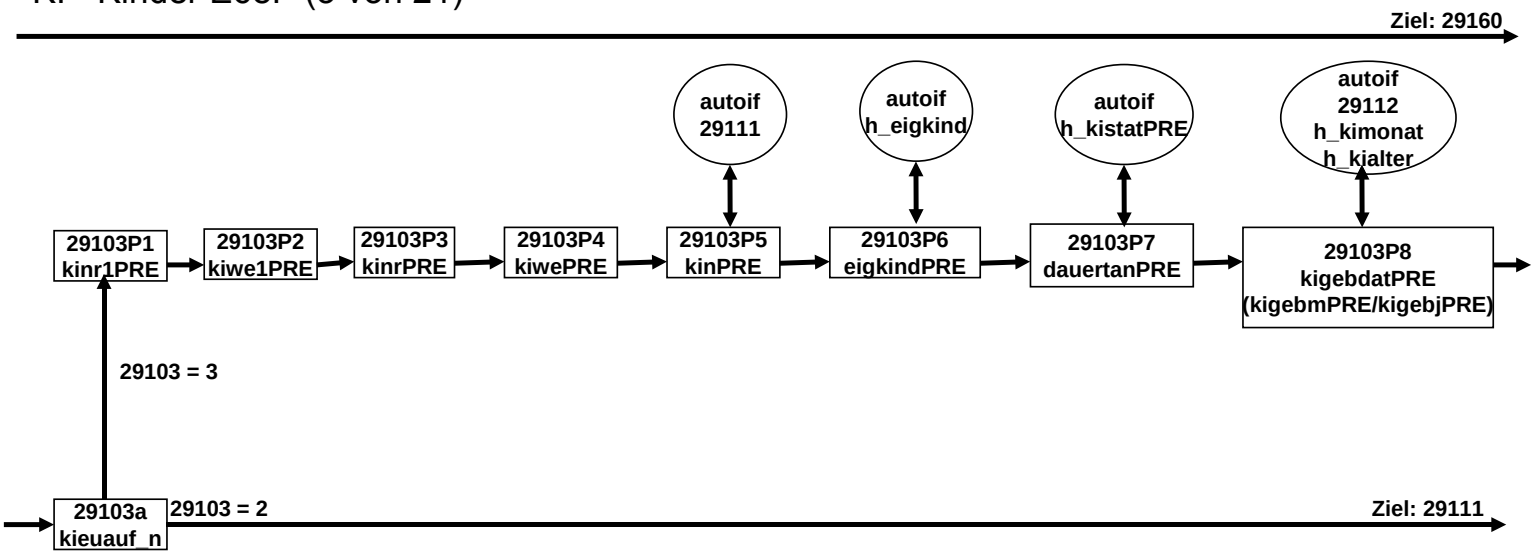

KI - Kinder E68P (4 von 21)

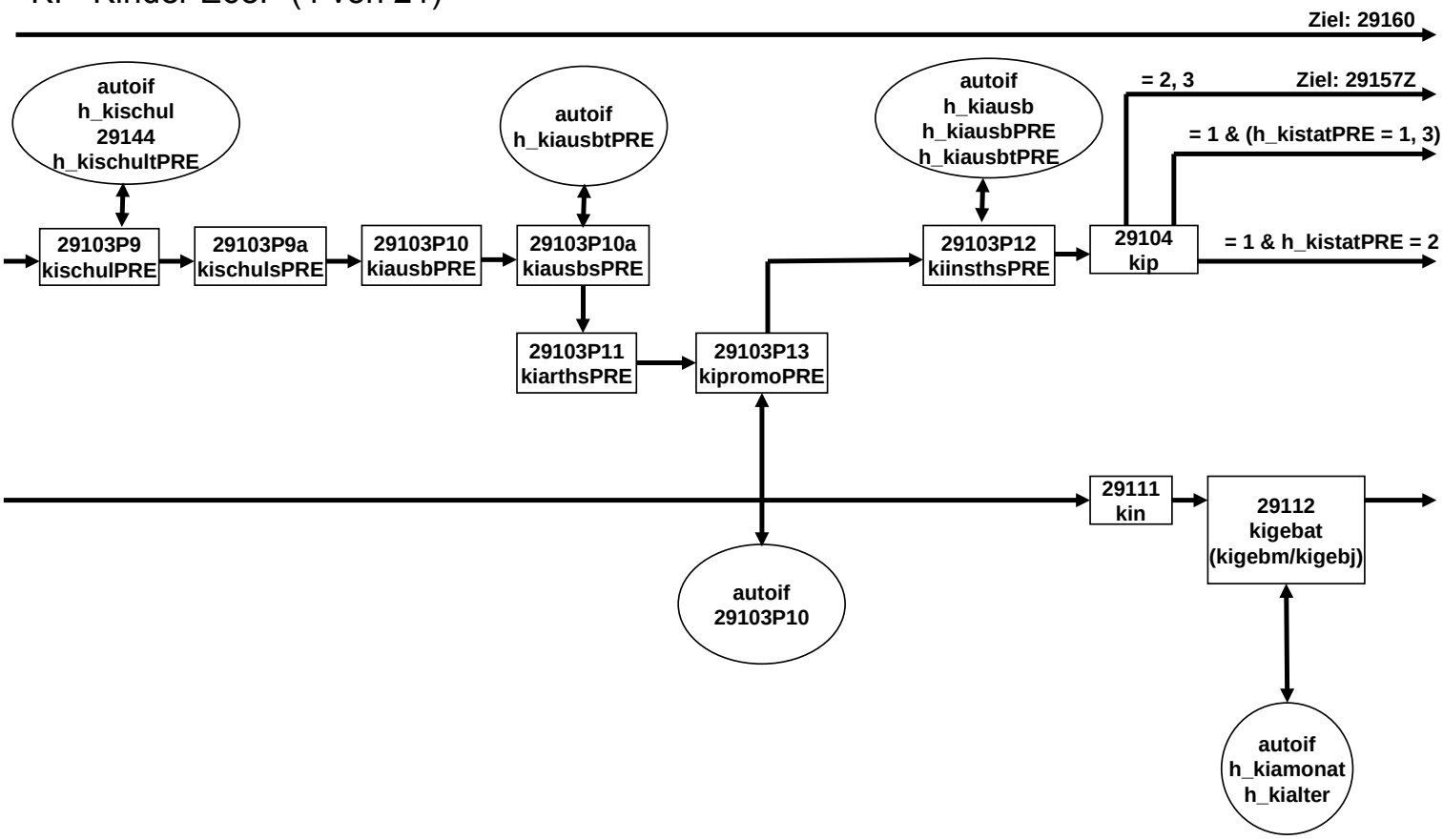

KI - Kinder E68P (5 von 21)

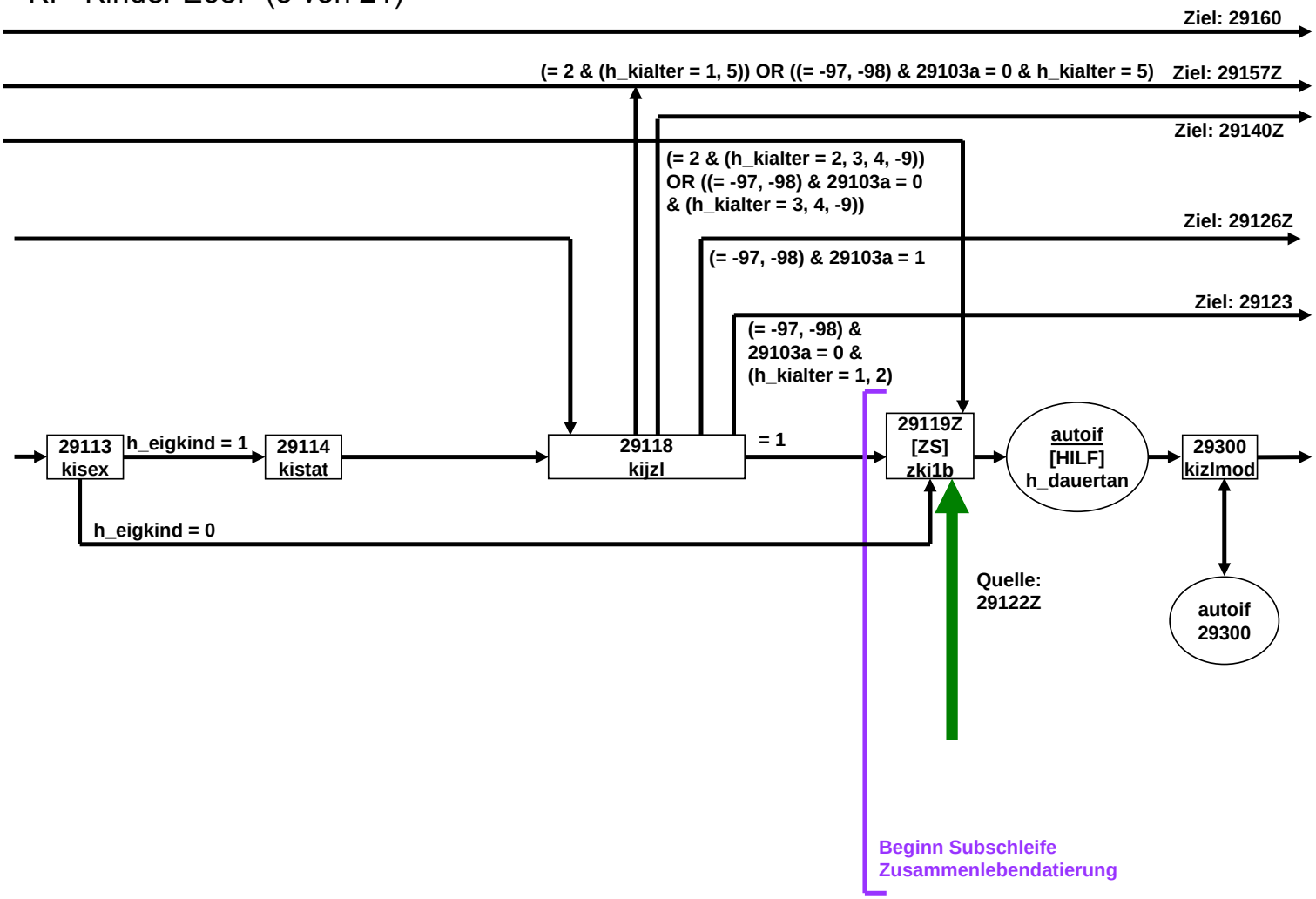

KI - Kinder E68P (6 von 21)

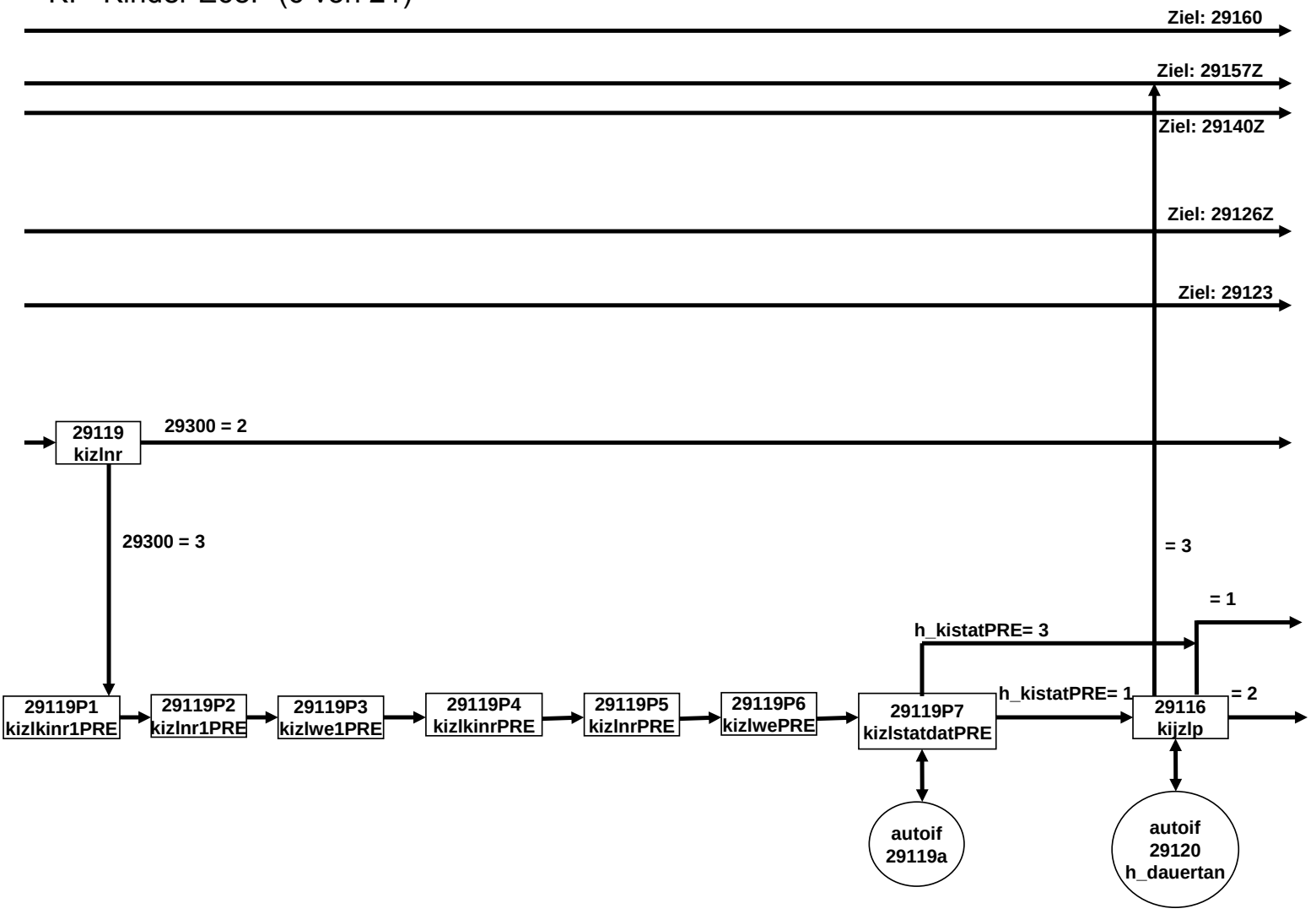

KI - Kinder E68P (7 von 21)

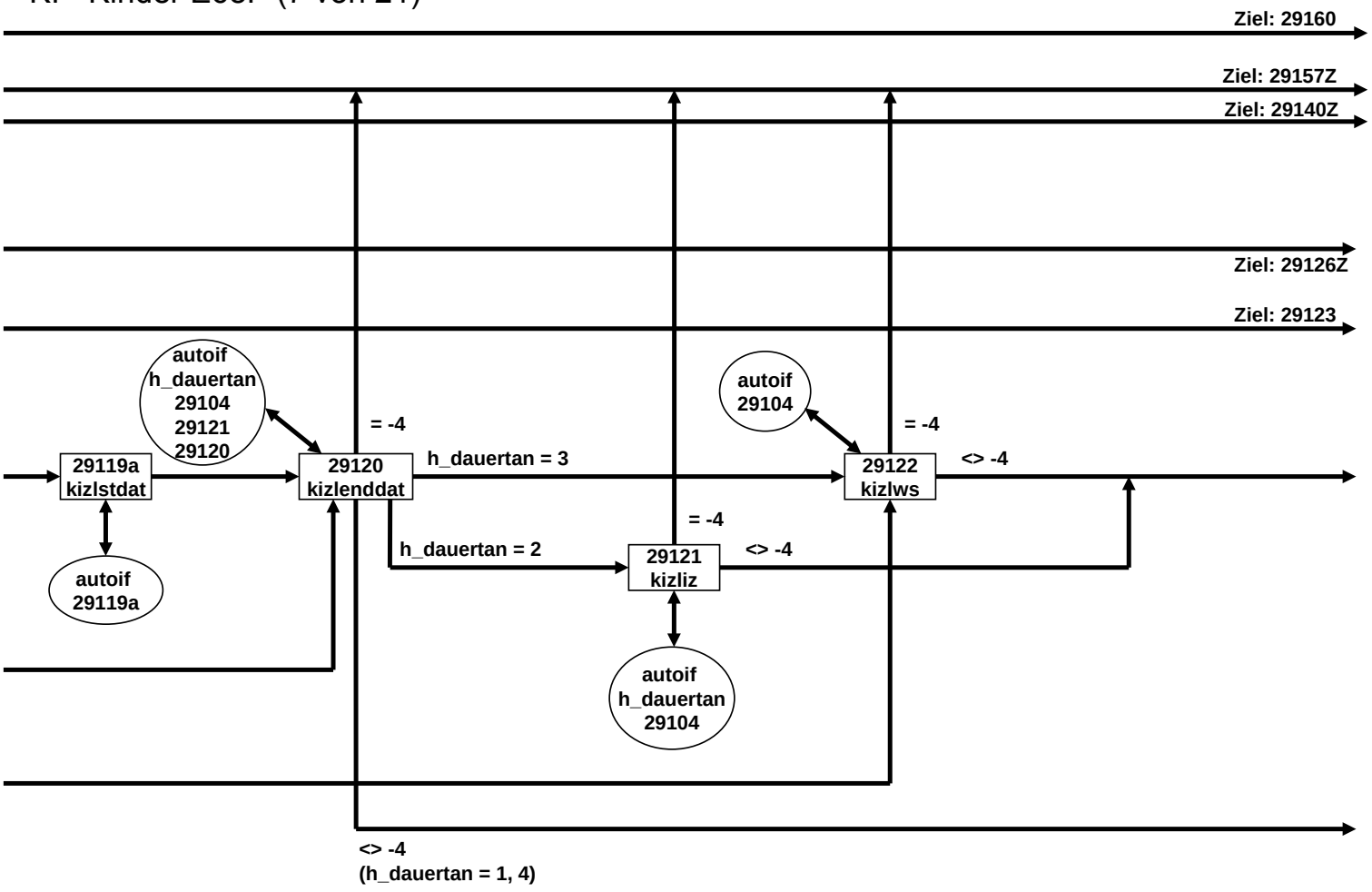

KI - Kinder E68P (8 von 21)

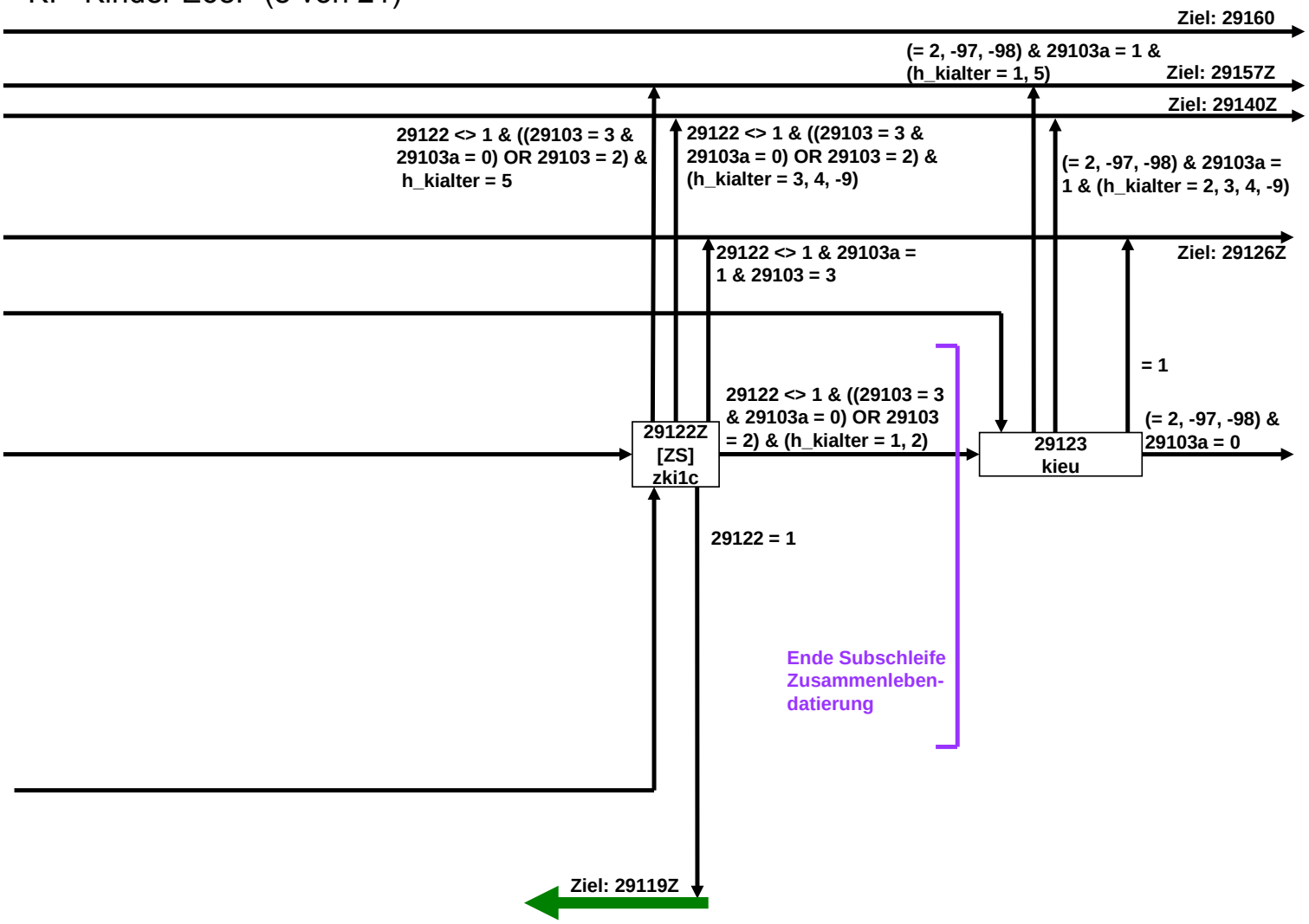

KI - Kinder E68P (9 von 21)

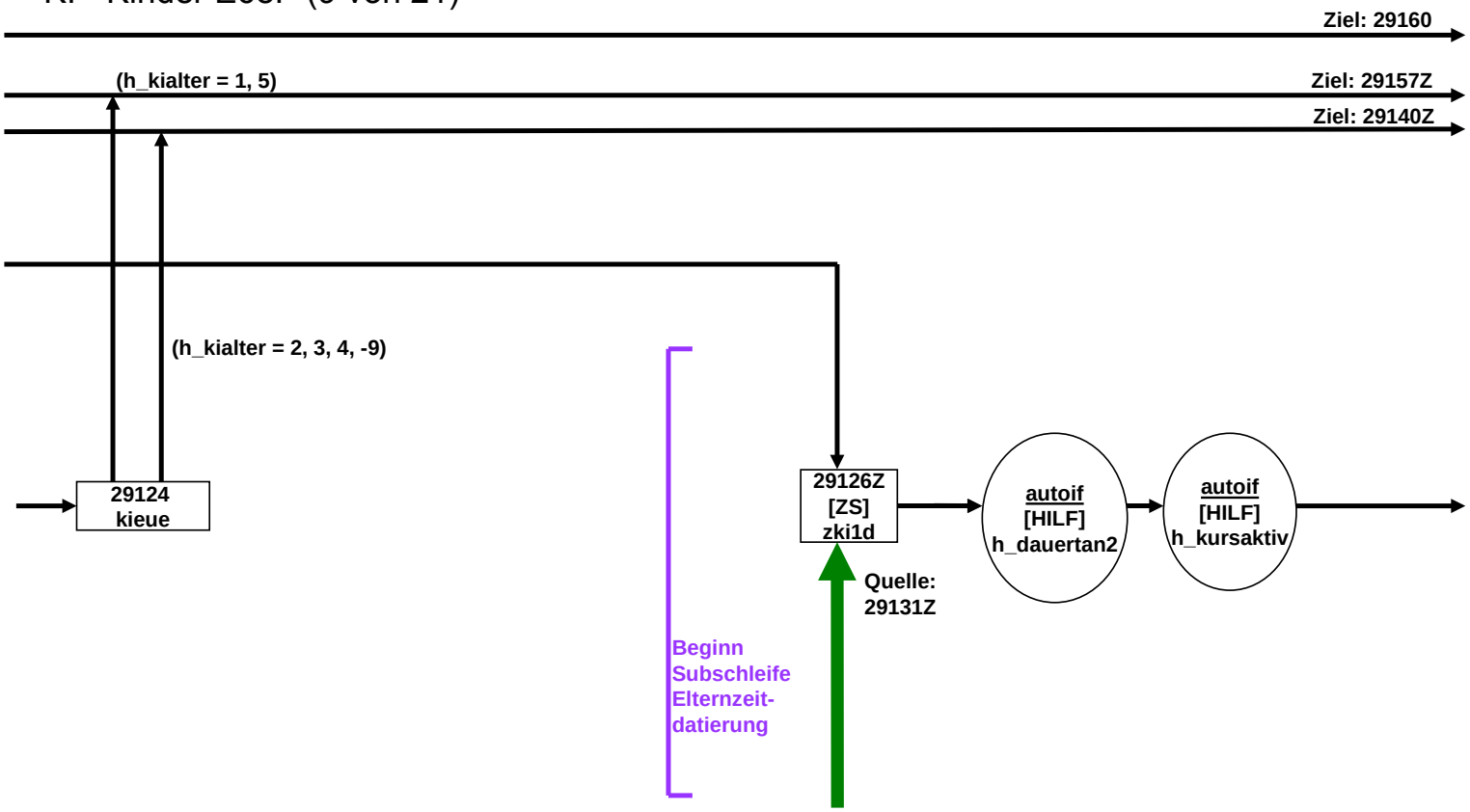

KI - Kinder E68P (10 von 21)

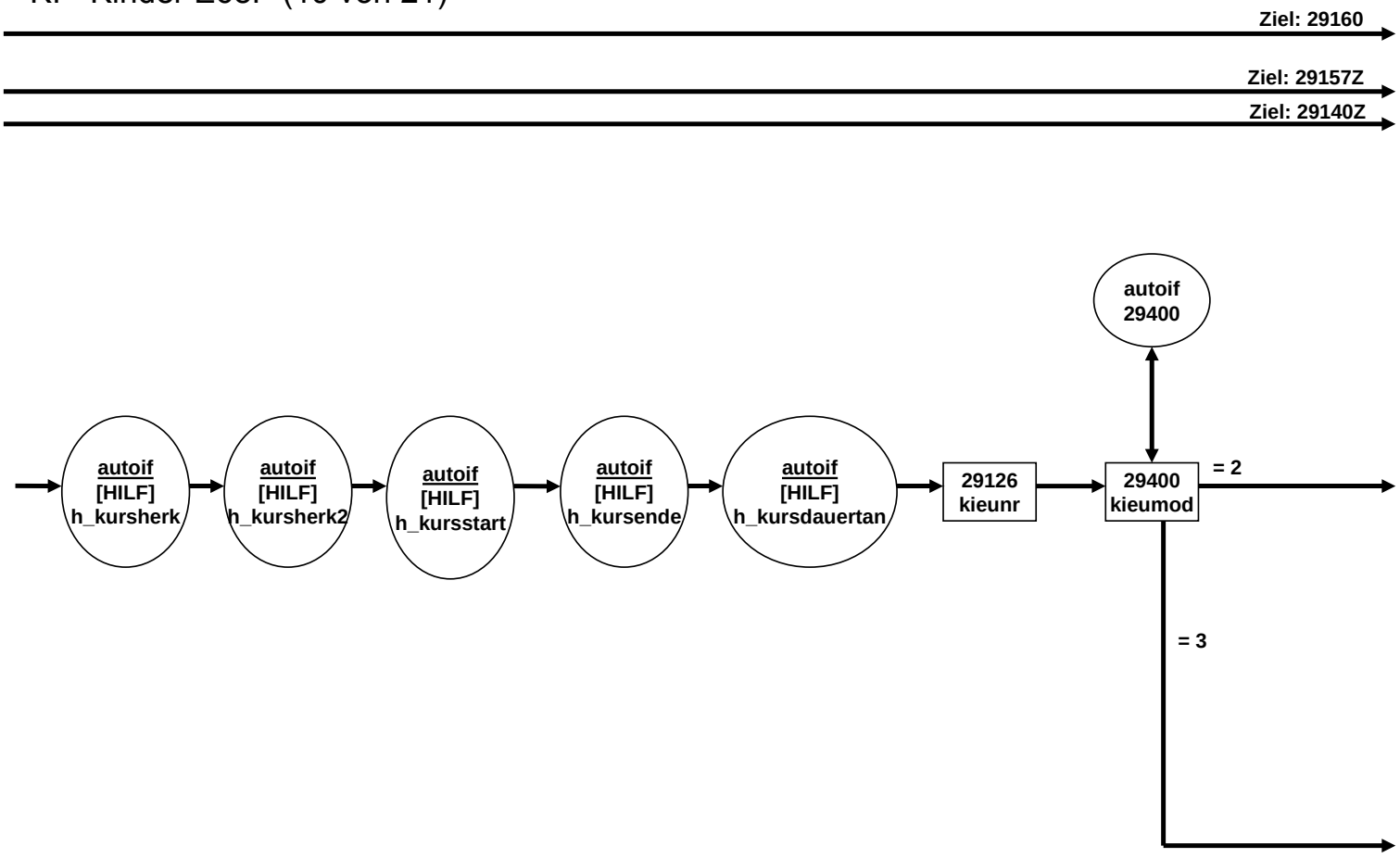

KI - Kinder E68P (11 von 21)

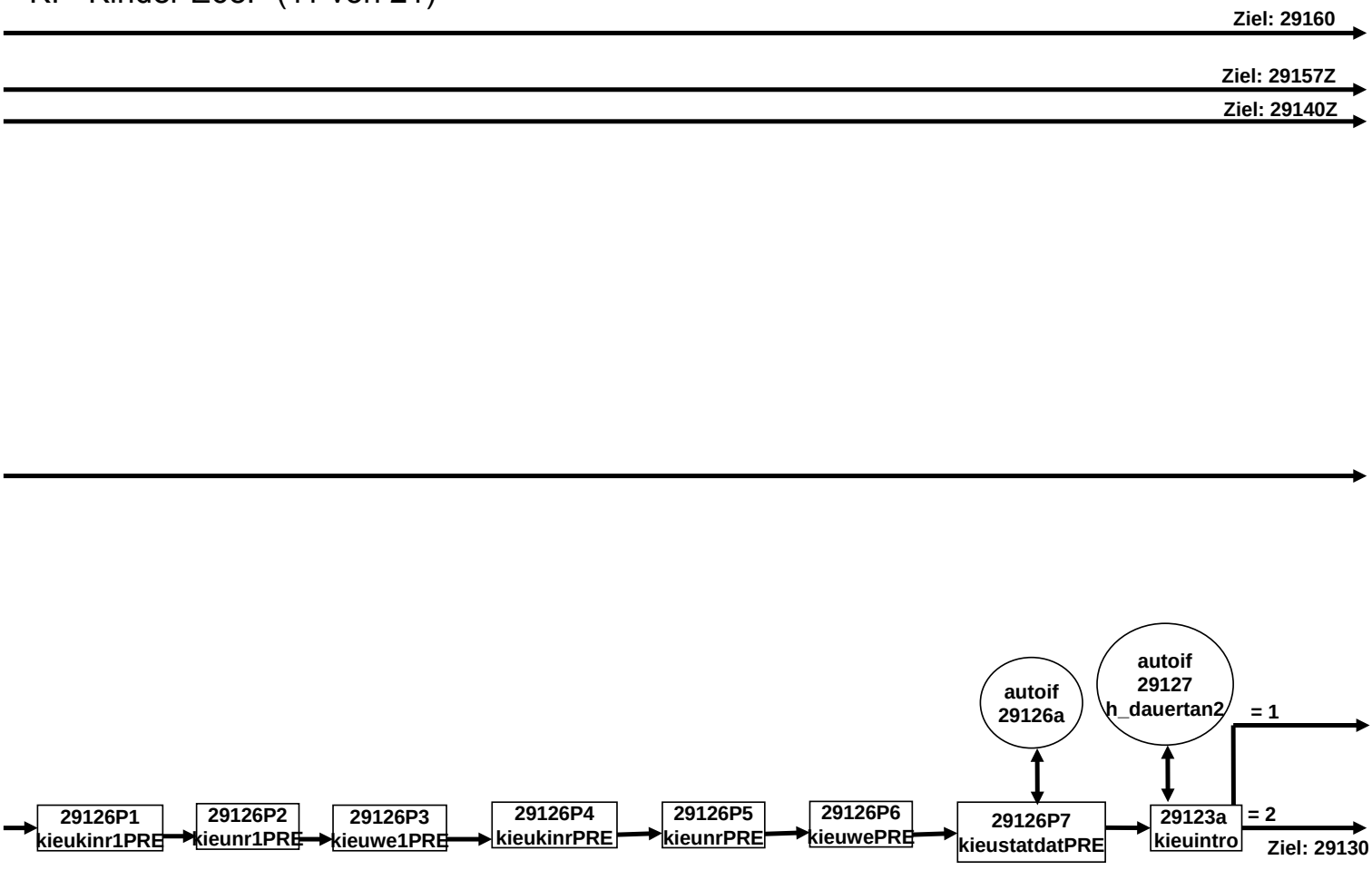

KI - Kinder E68P (12 von 21)

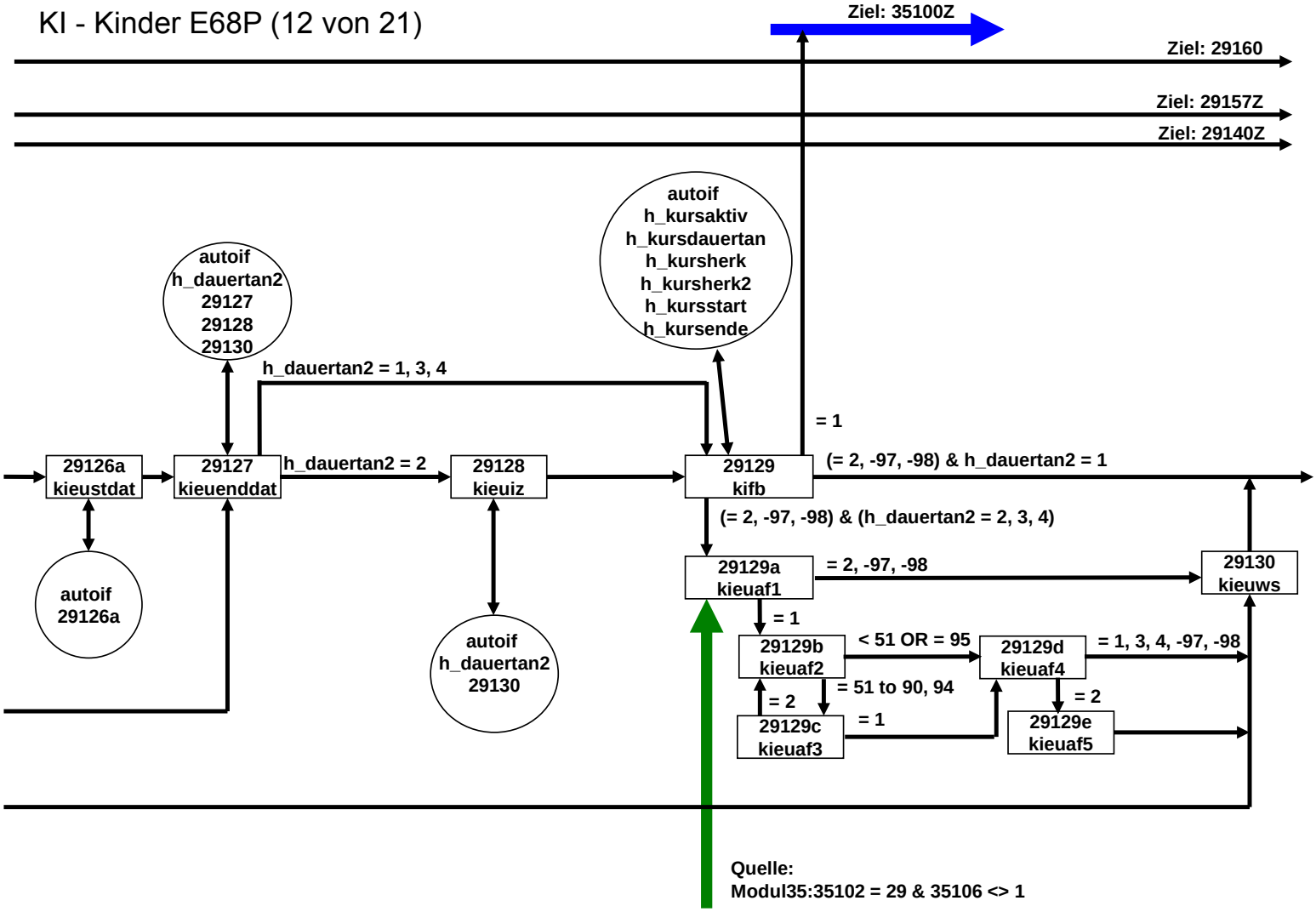

KI - Kinder E68P (13 von 21)

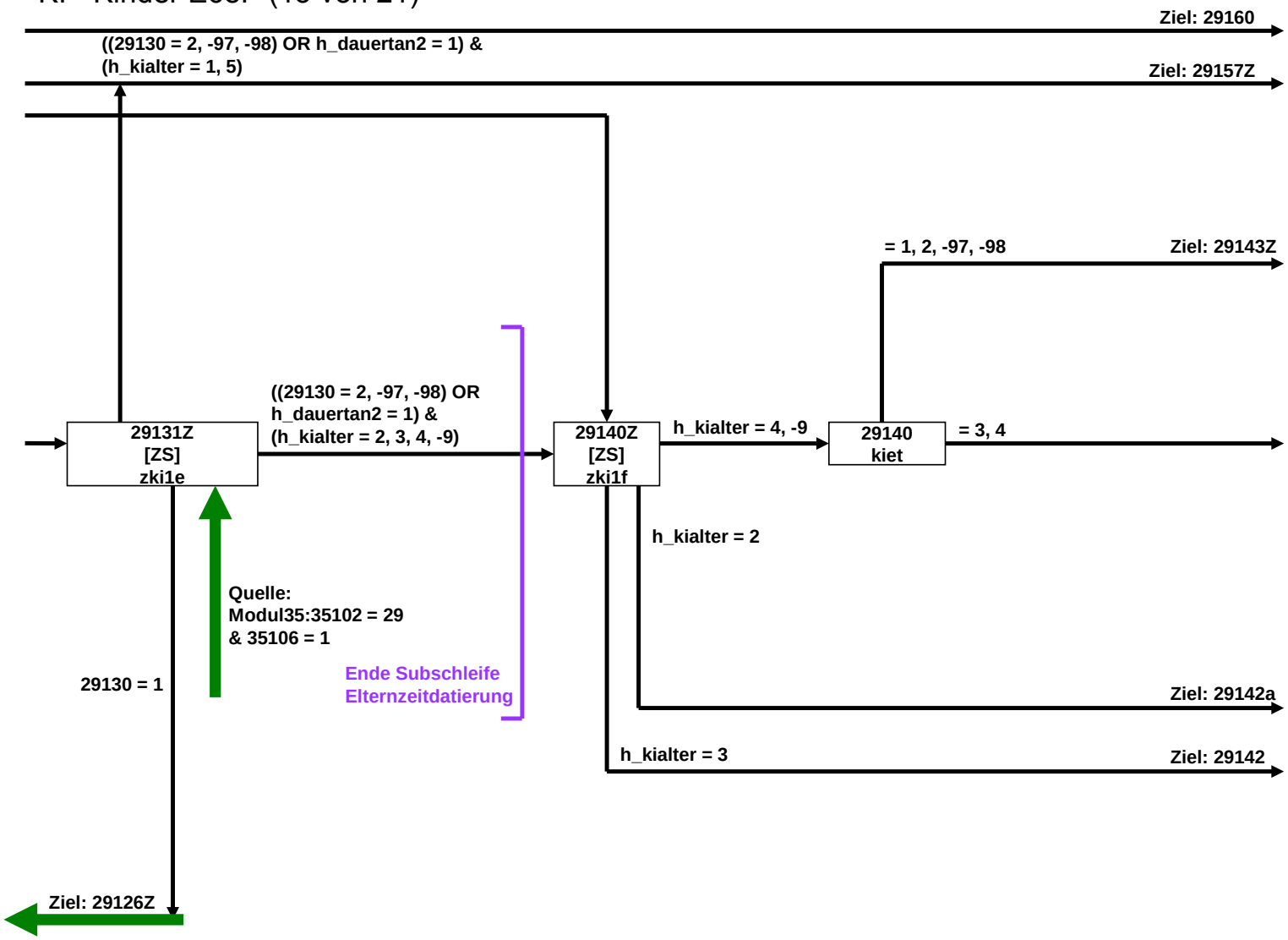

KI - Kinder E68P (14 von 21)

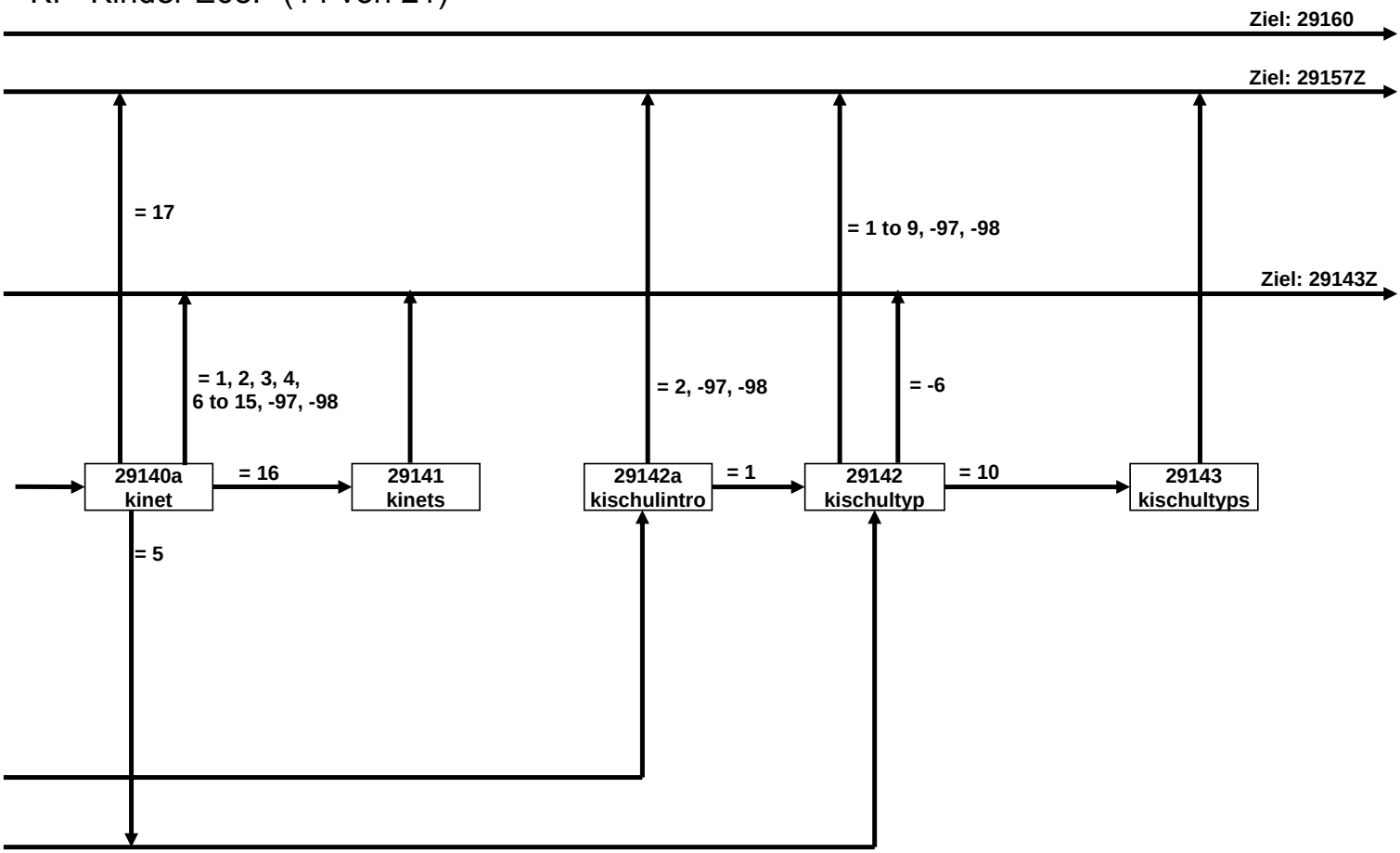

KI - Kinder E68P (15 von 21)

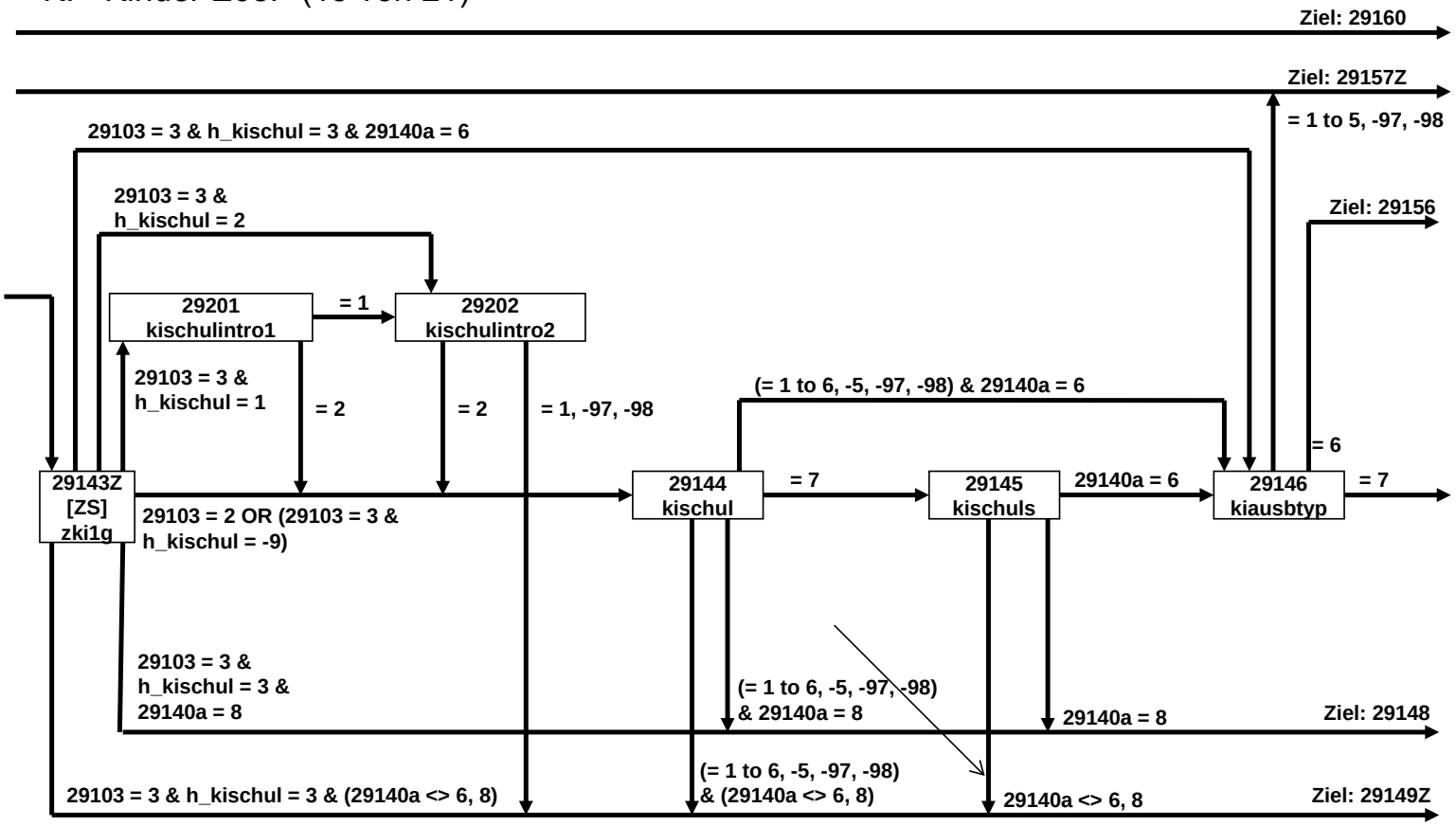

KI - Kinder E68P (16 von 21)

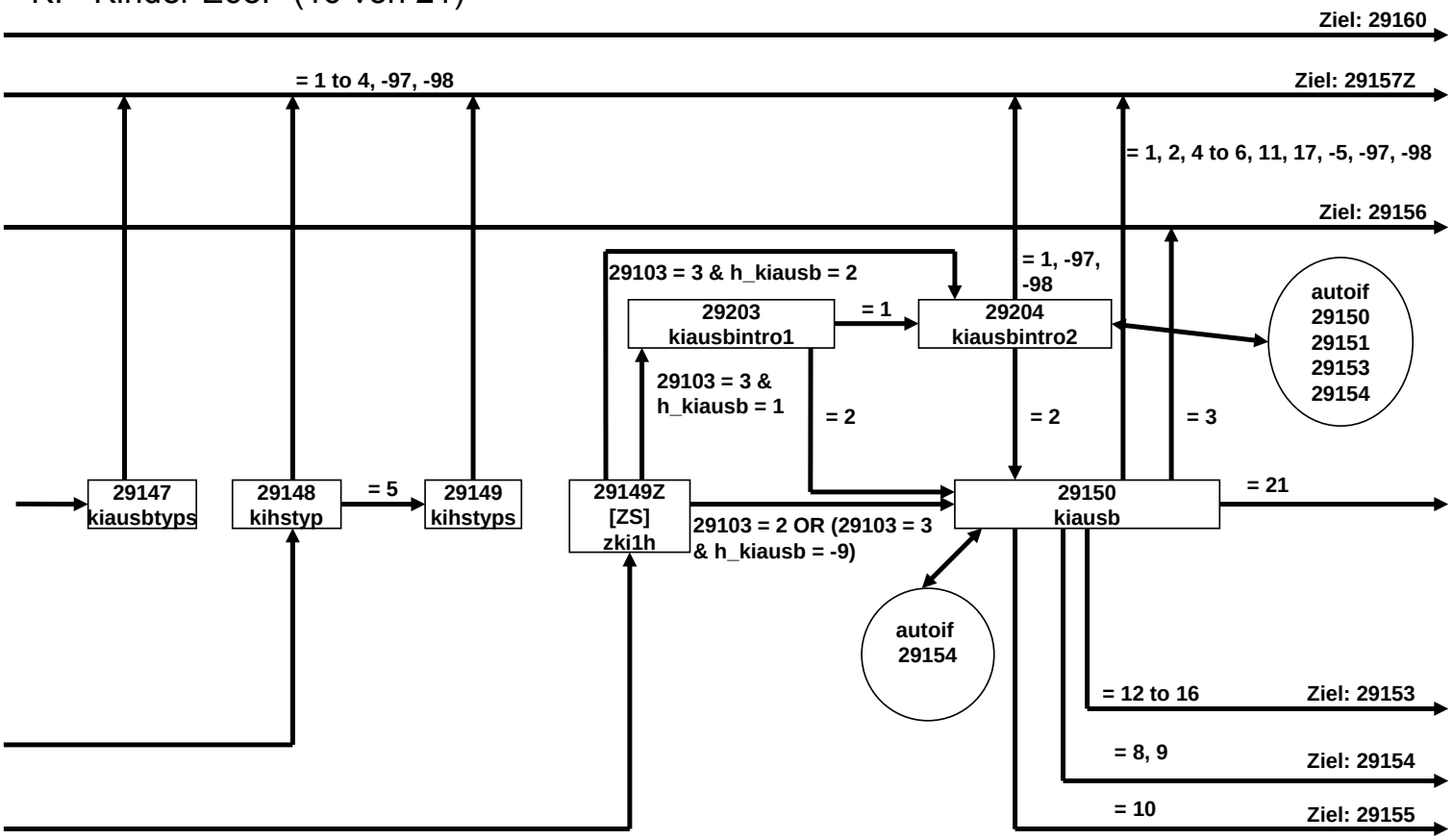

KI - Kinder E68P (17 von 21)

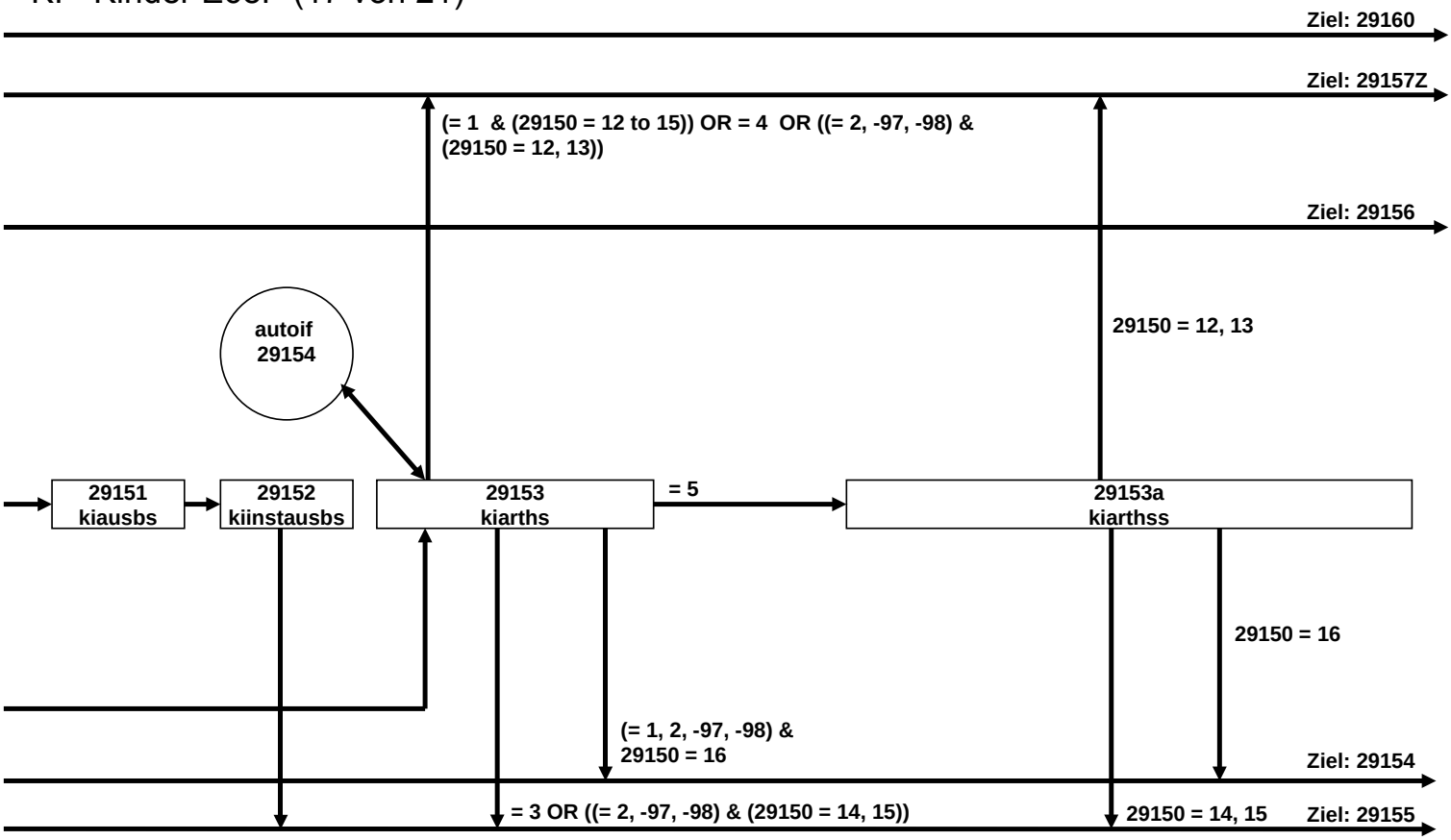

KI - Kinder E68P (18 von 21)

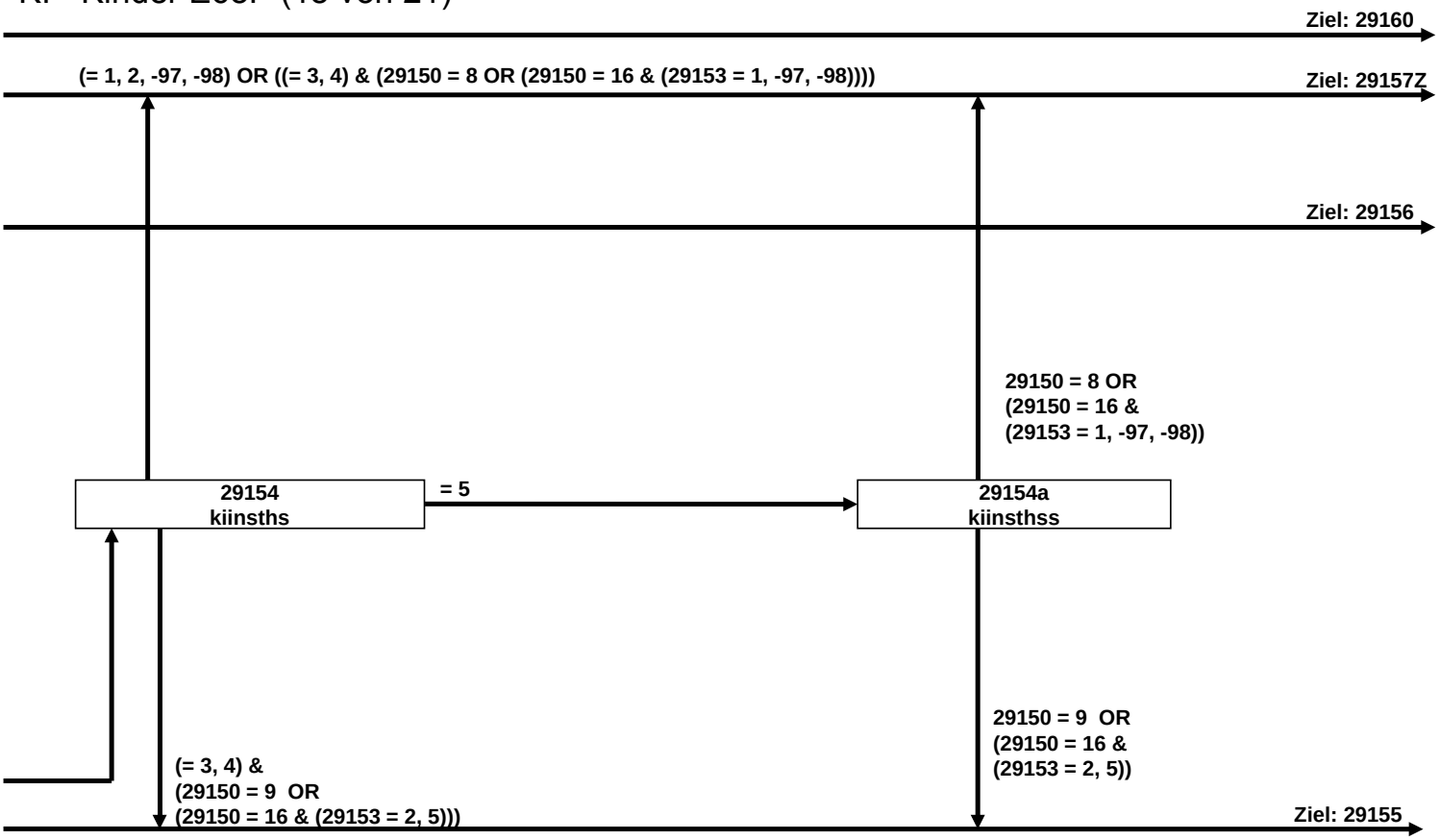

KI - Kinder E68P (19 von 21)

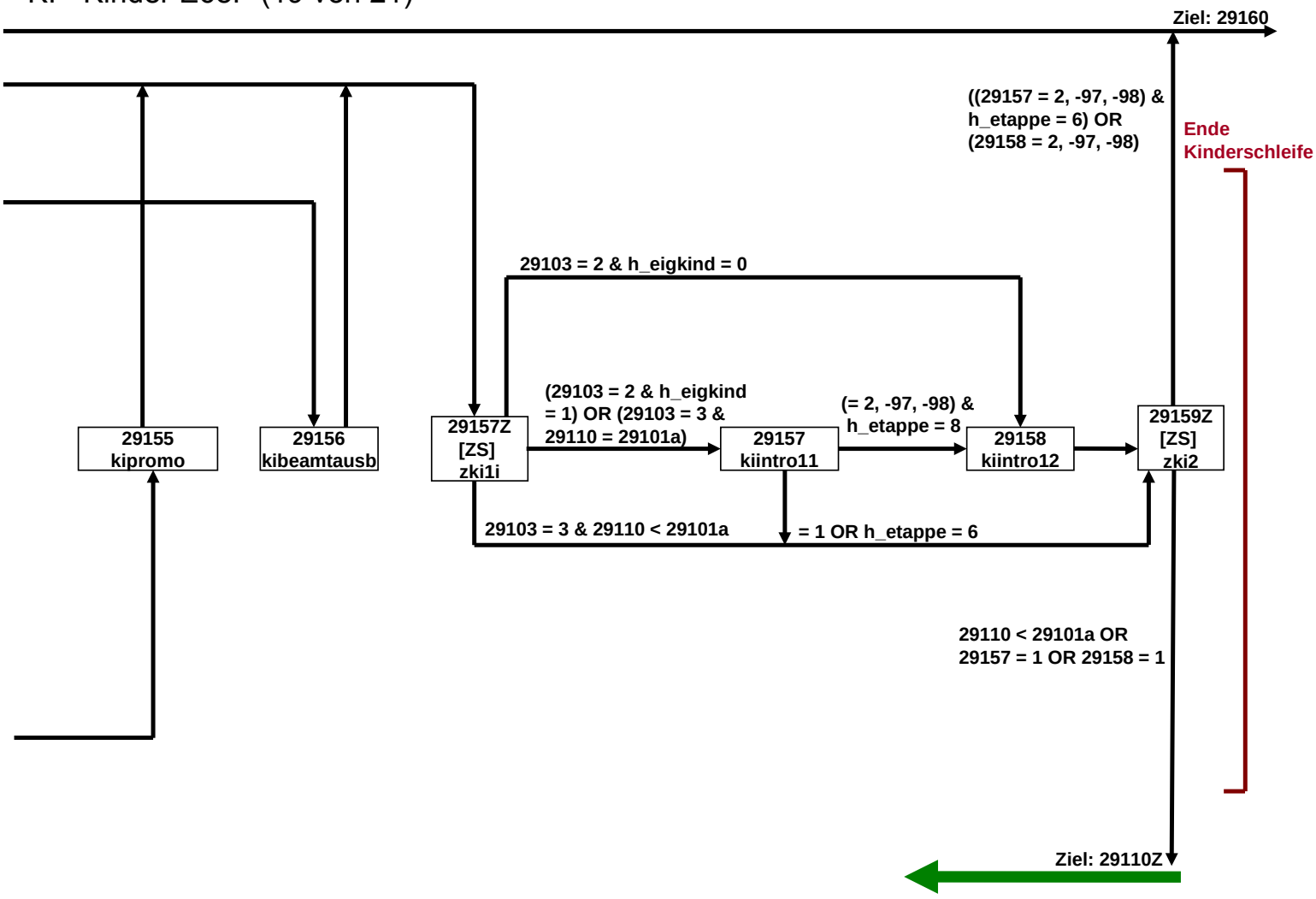

KI - Kinder E68P (20 von 21)

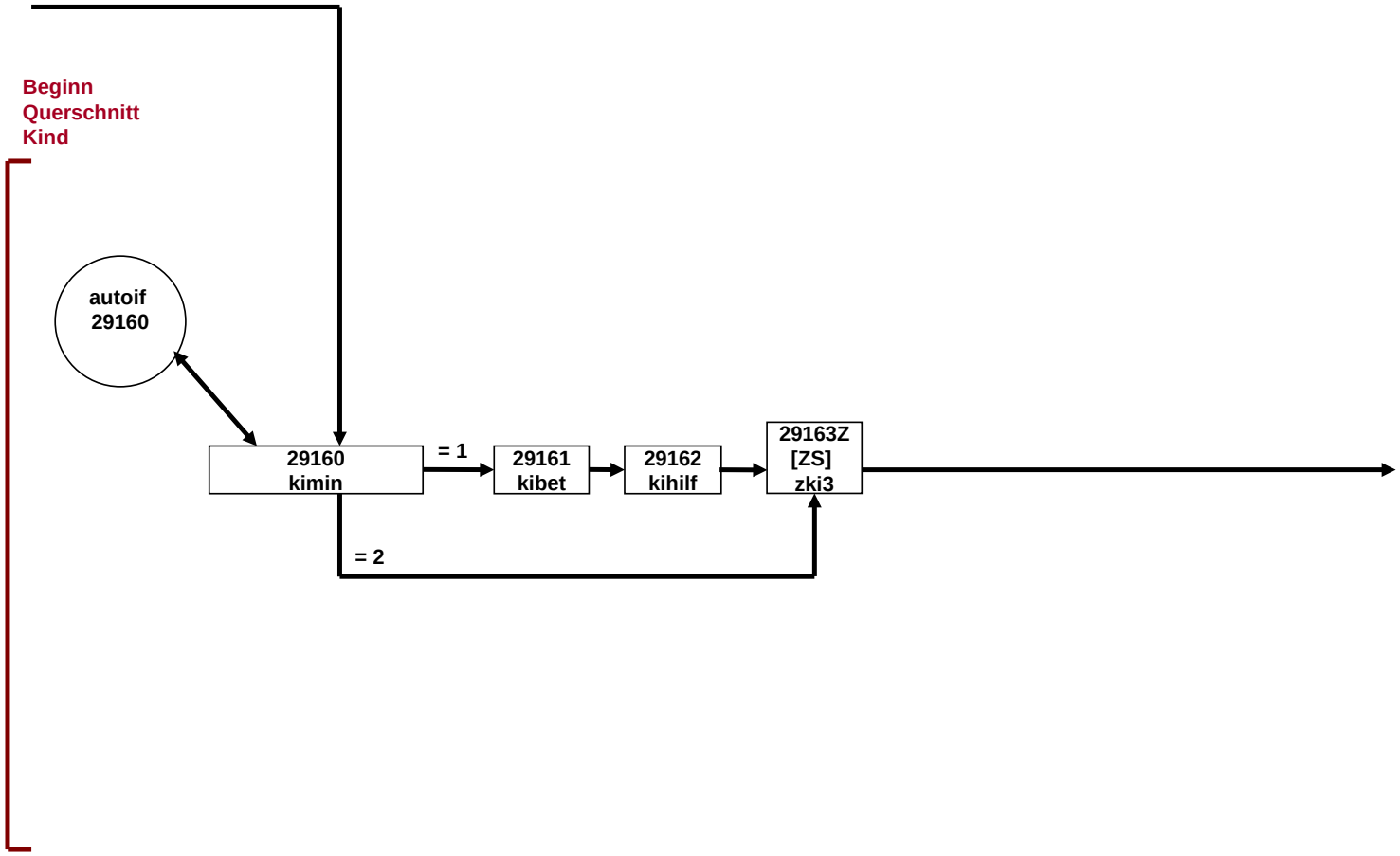

KI - Kinder E68P (21 von 21)

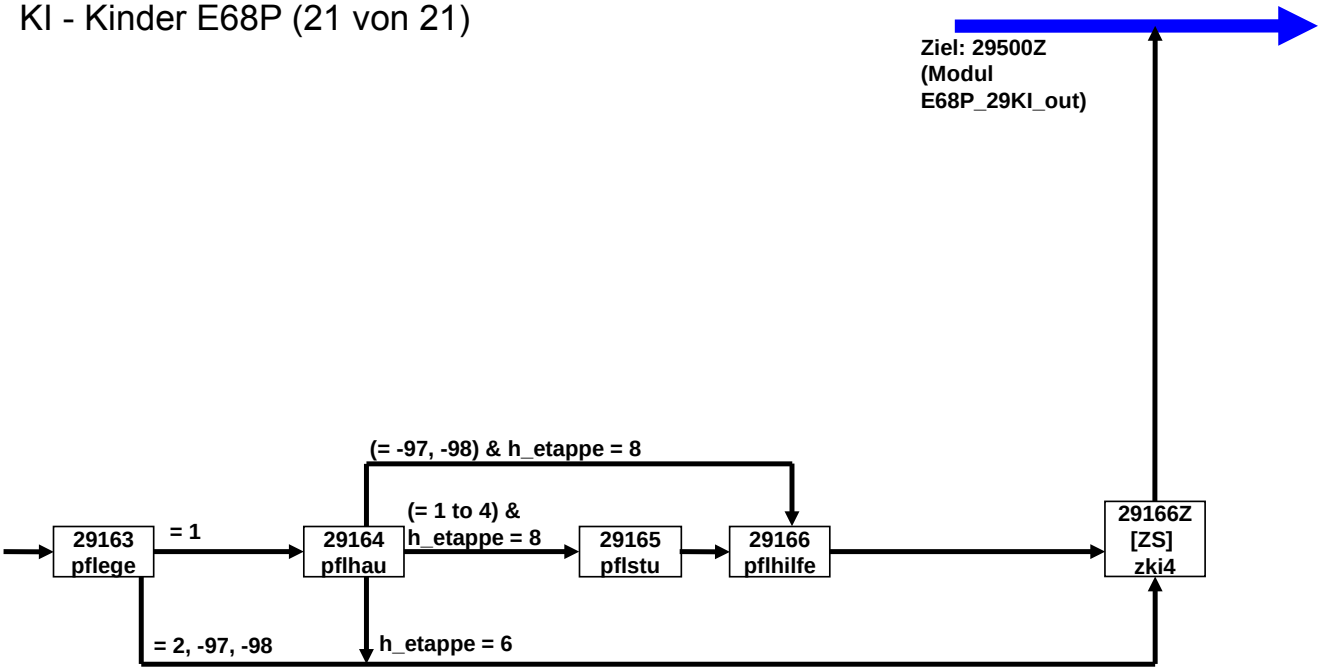

KU-Kurse E68P (1 von 4)

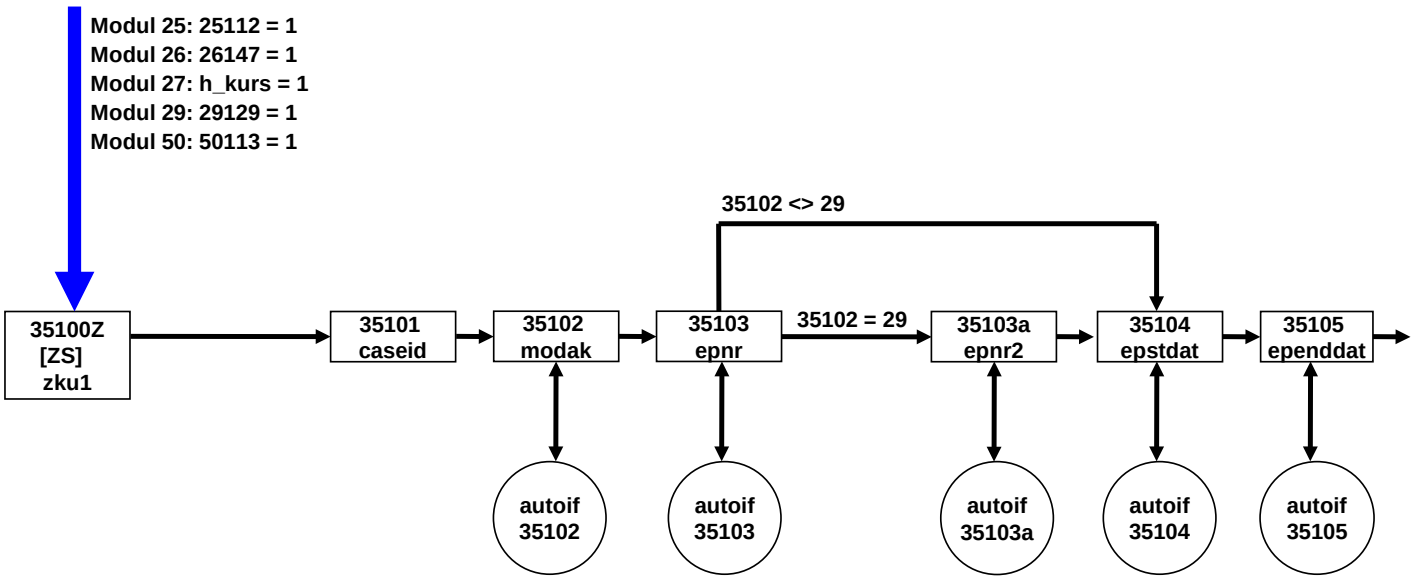

KU-Kurse E68P (2 von 4)

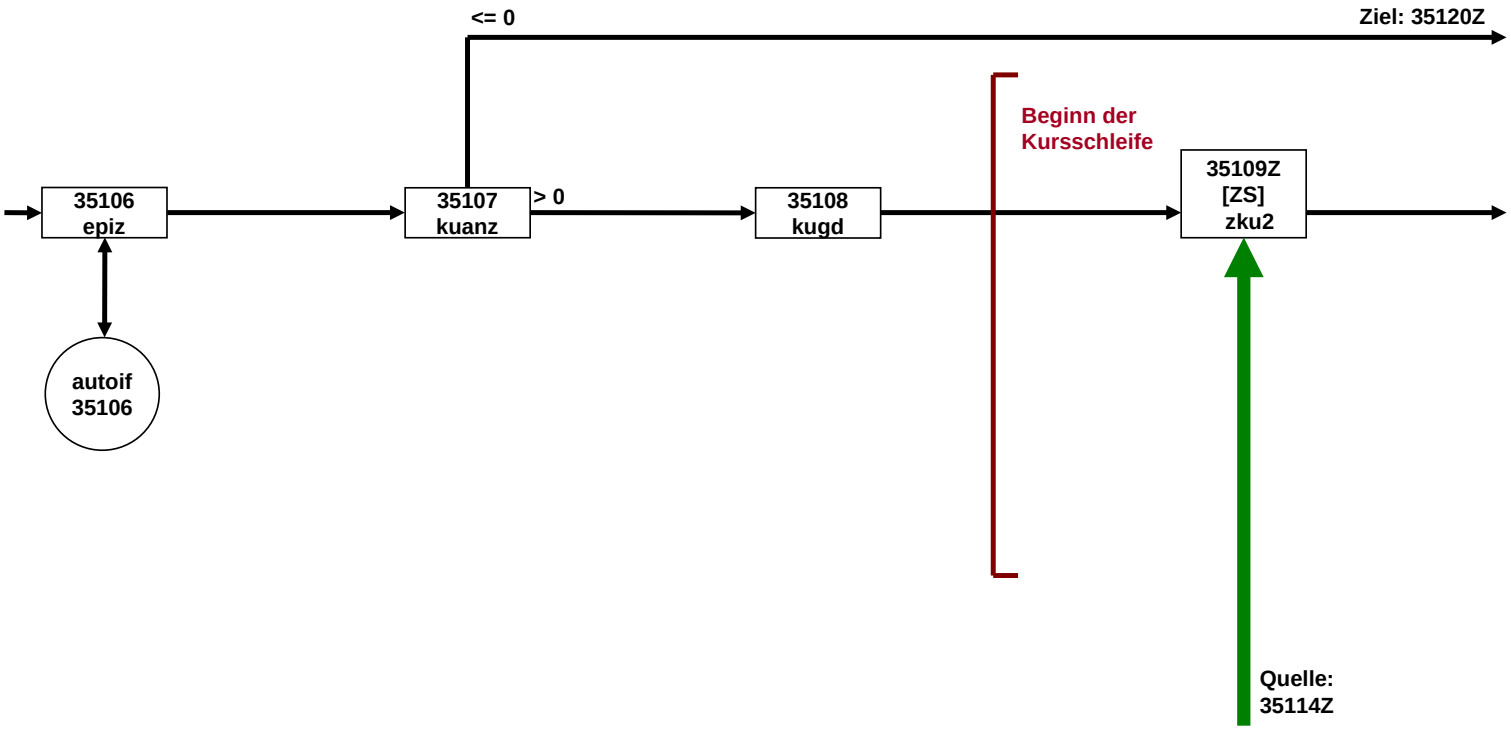

KU-Kurse E68P (3 von 4)

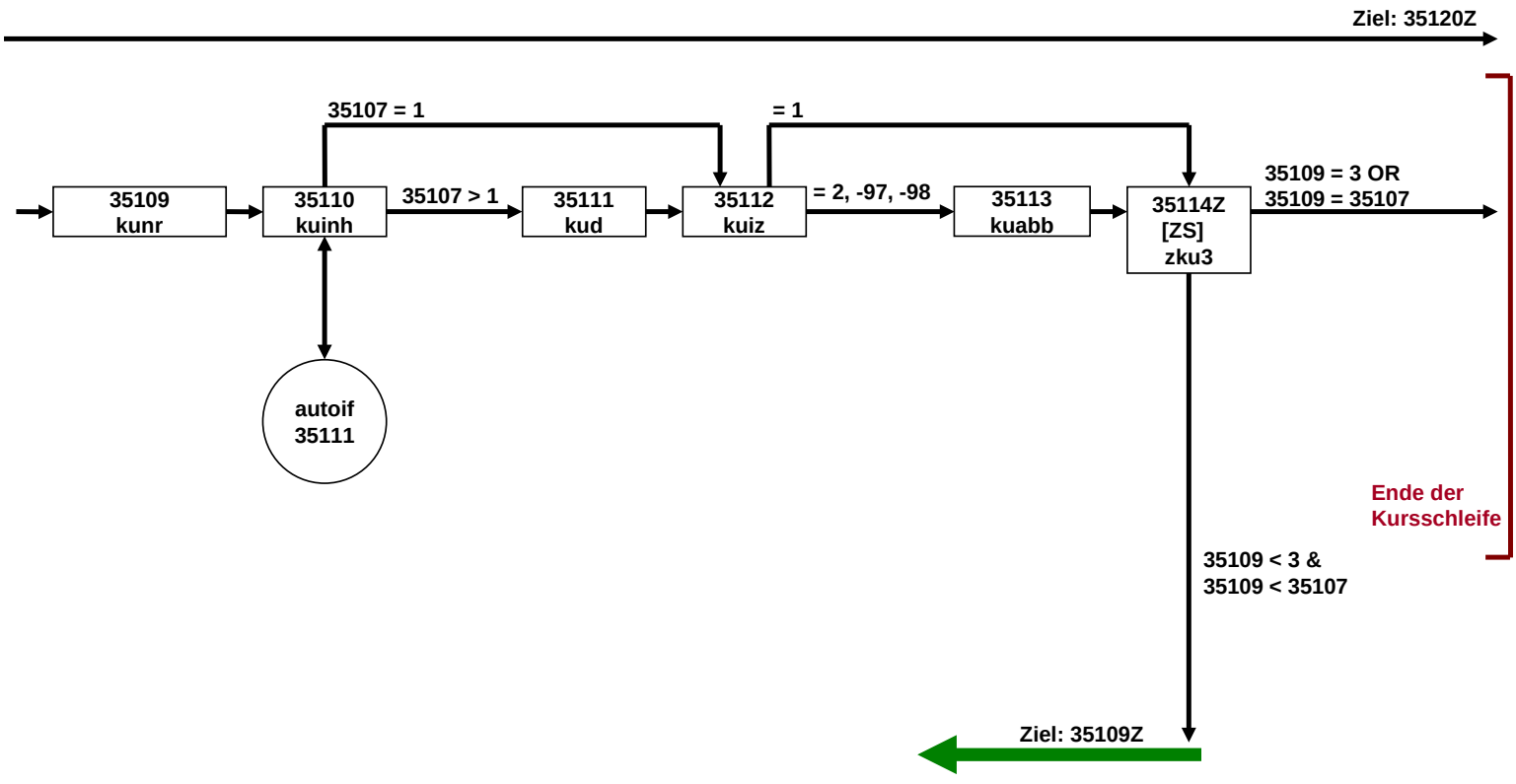

KU-Kurse E68P (4 von 4)

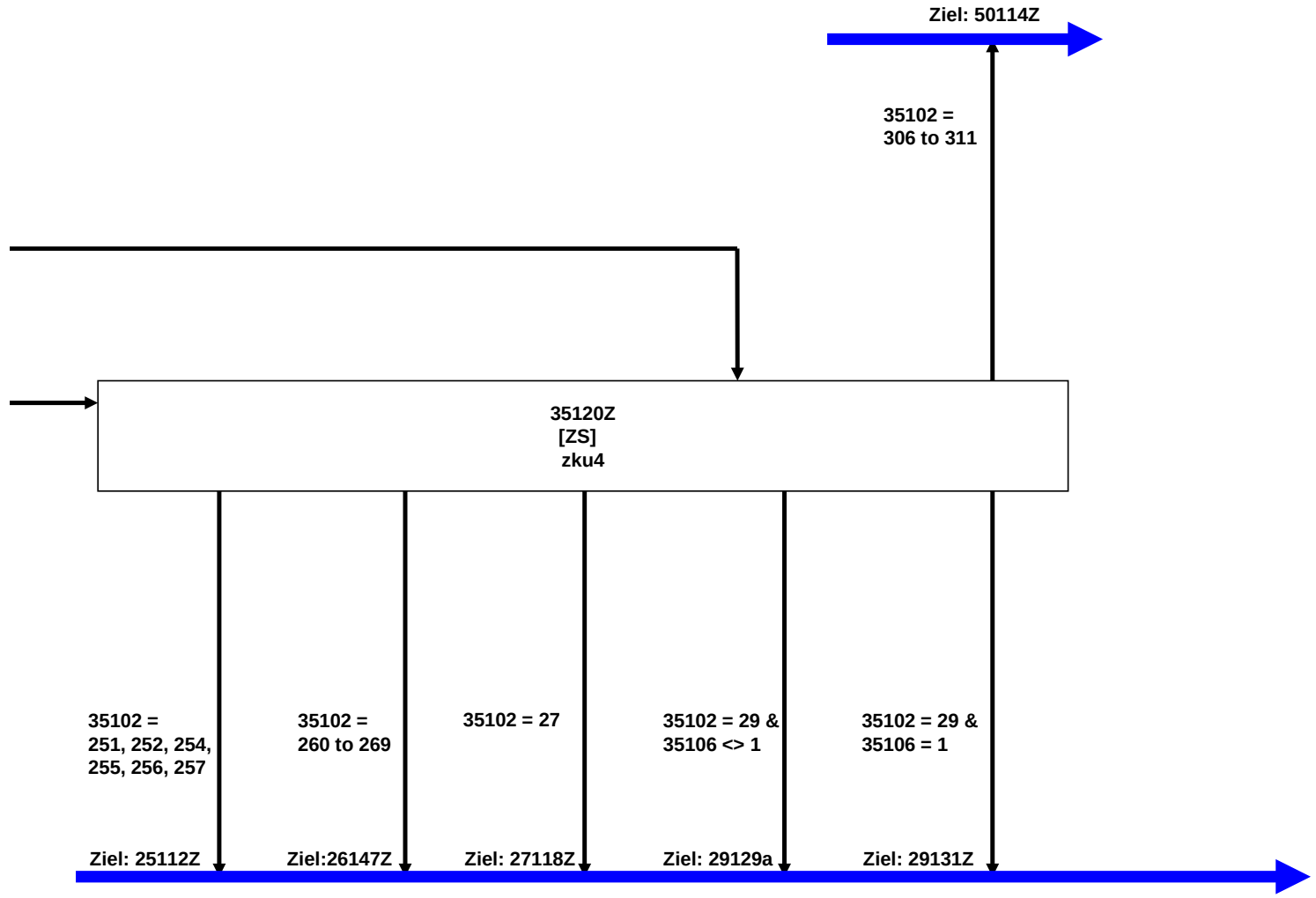

20aQS1SCR-Modul E6P (1 von 7)

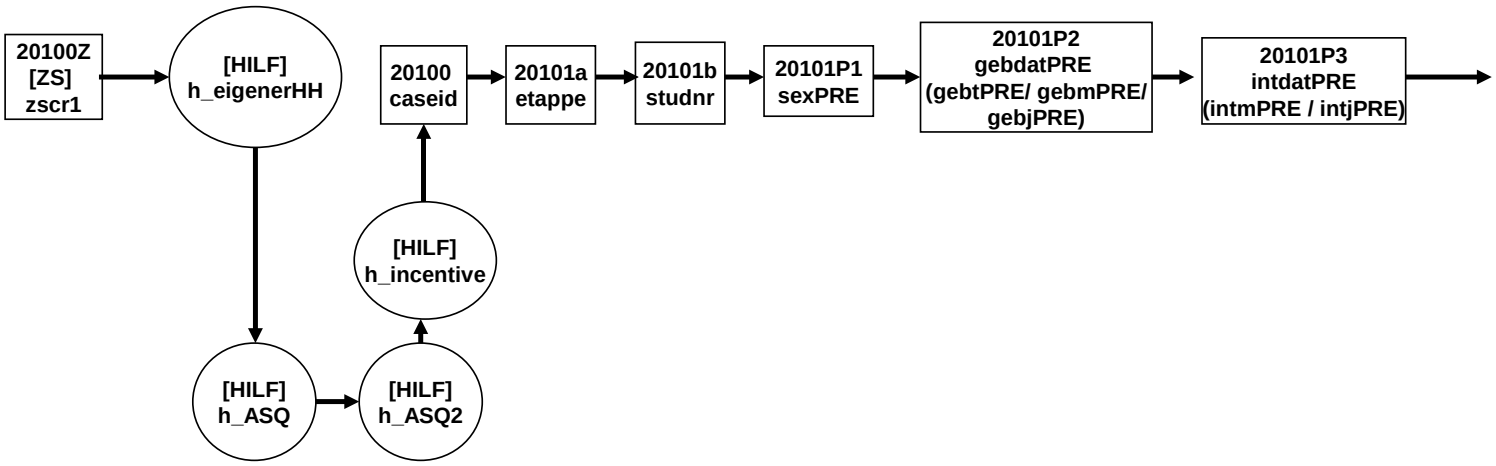

20aQS1SCR-Modul E6P (2 von 7)

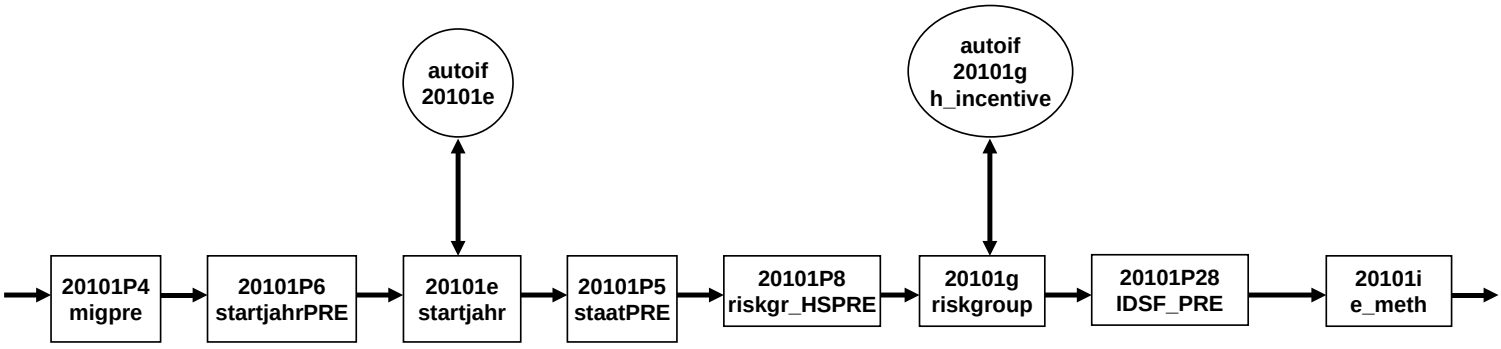

20aQS1SCR-Modul E6P (3 von 7)

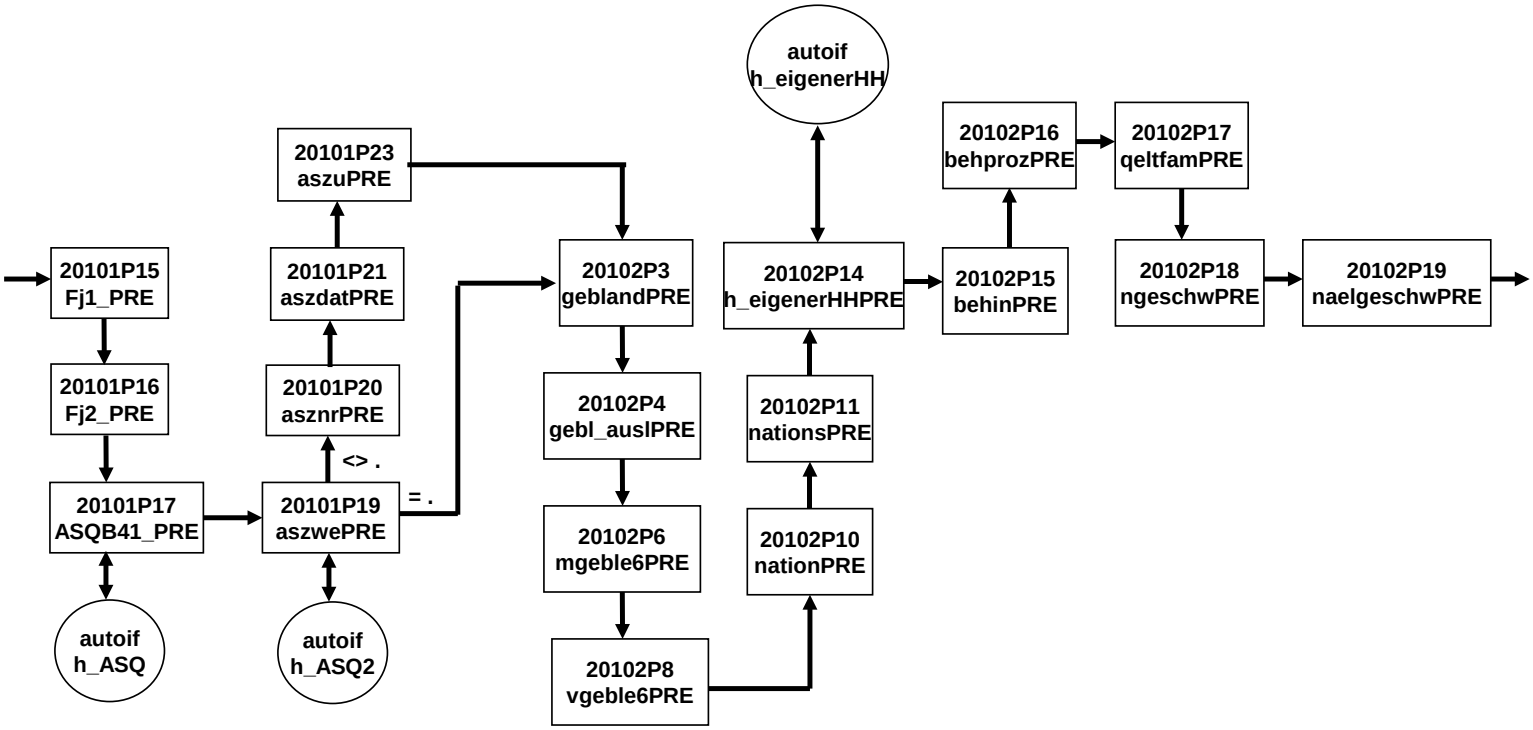

20aQS1SCR-Modul E6P (4 von 7)



20aQS1SCR-Modul E6P (5 von 7)

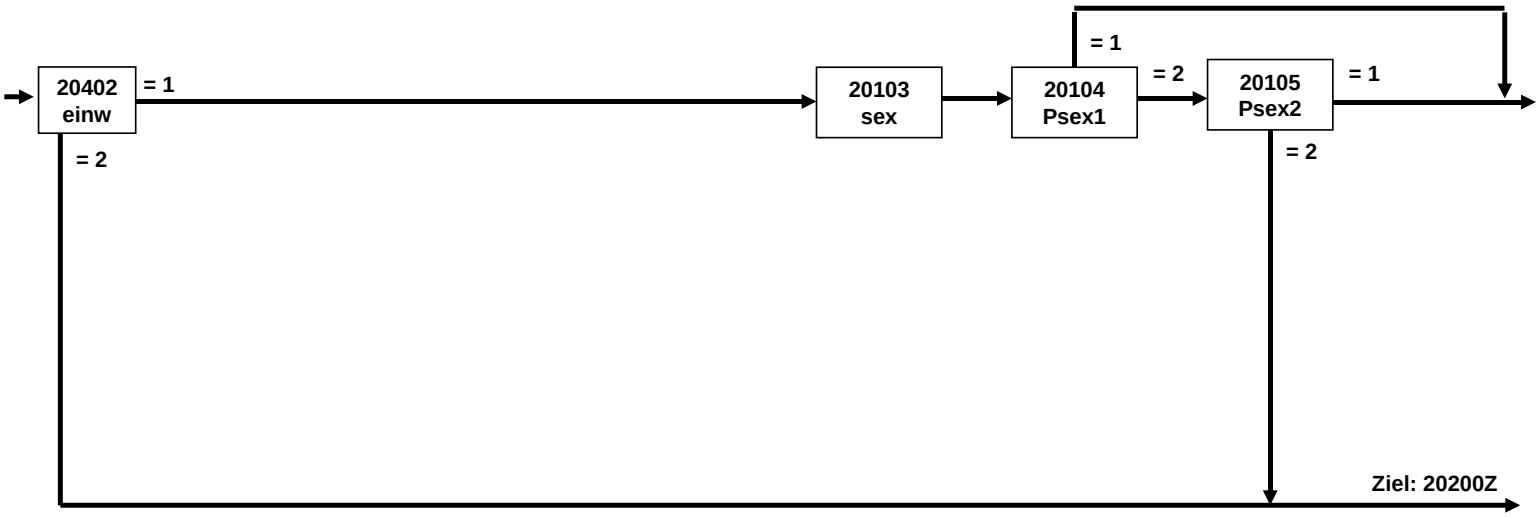

20aQS1SCR-Modul E6P (6 von 7)

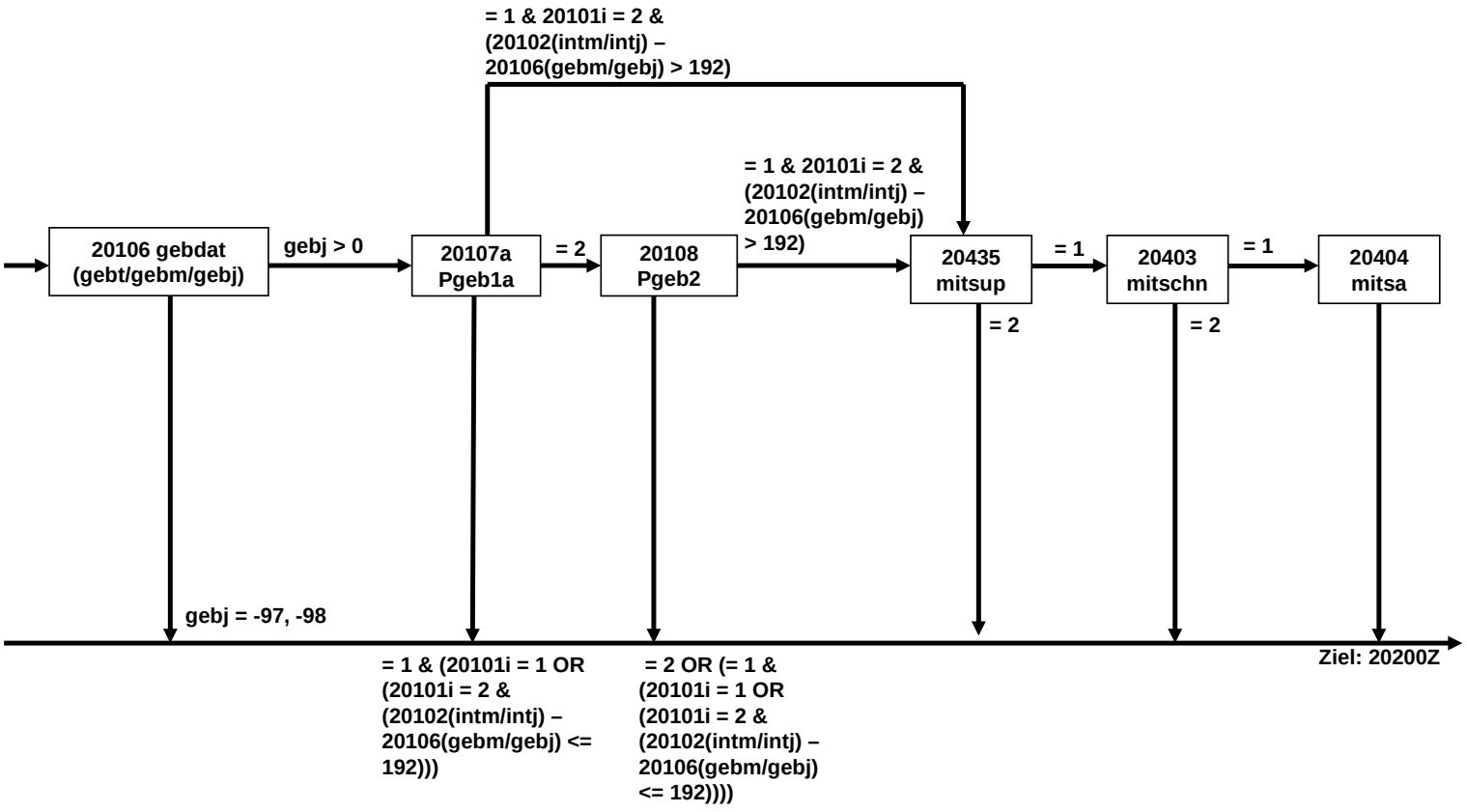

20aQS1SCR-Modul E6P (7 von 7)

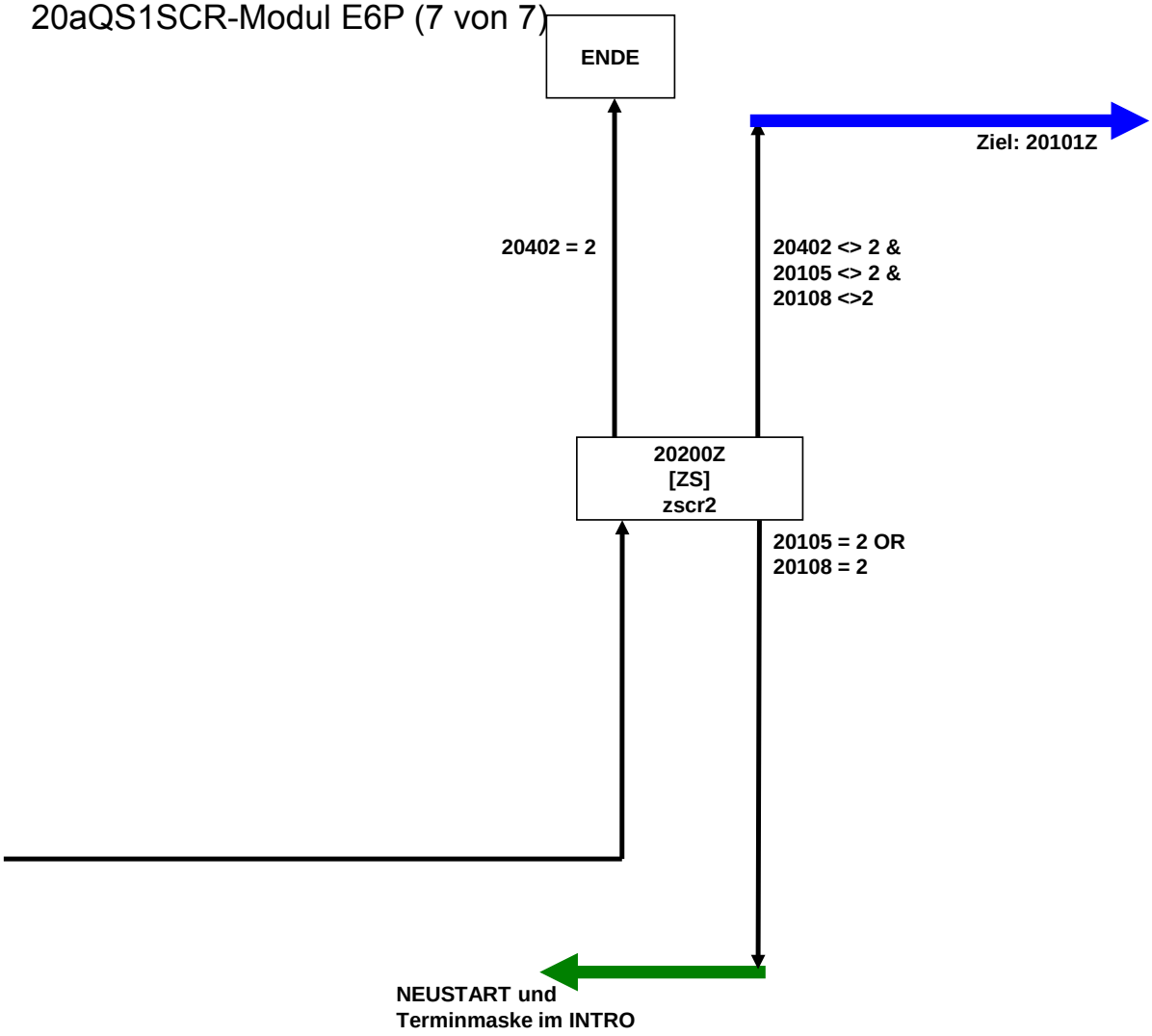

20bQS1QU-Modul E6P (1 von 4)

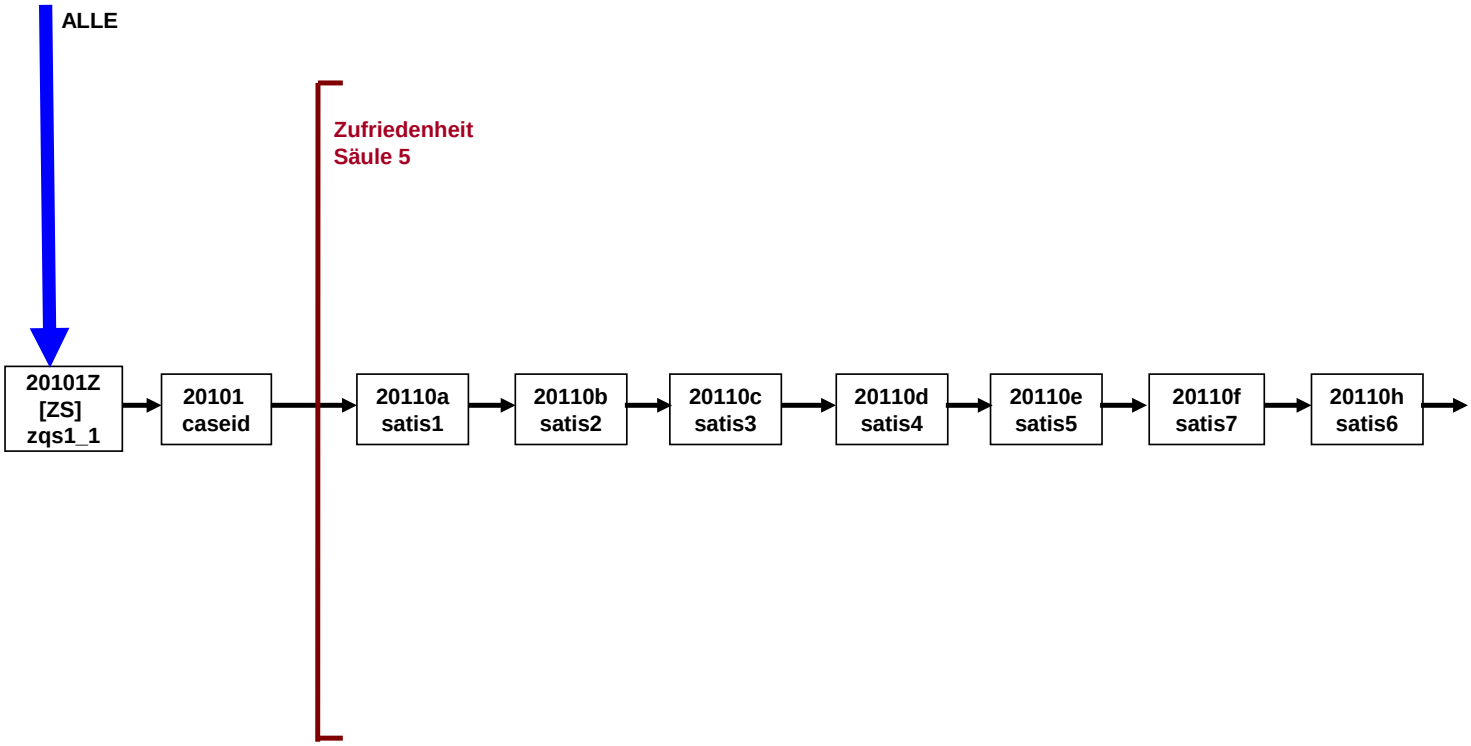

20bQS1QU-Modul E6P (2 von 4)

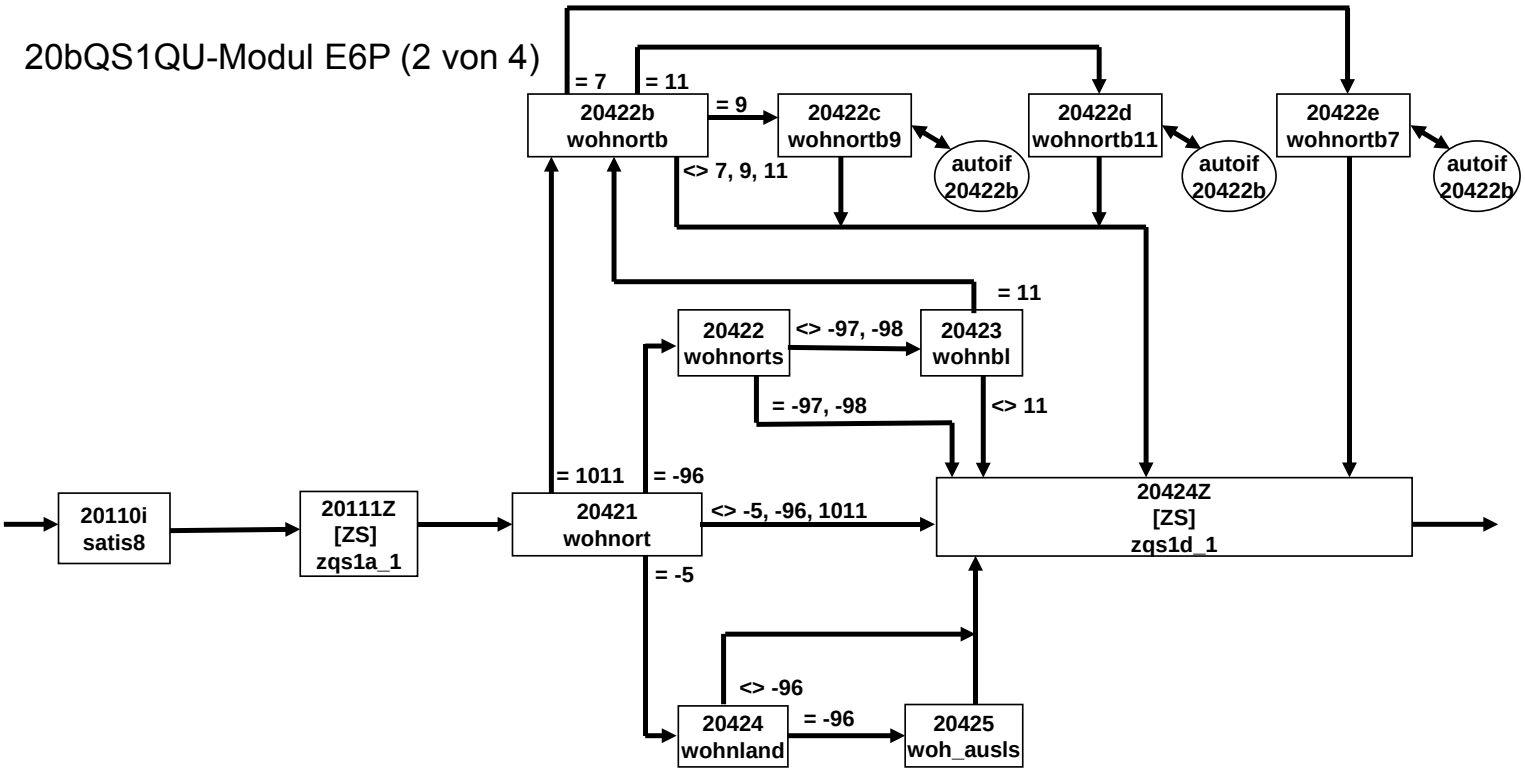

20bQS1QU-Modul E6P (3 von 4)

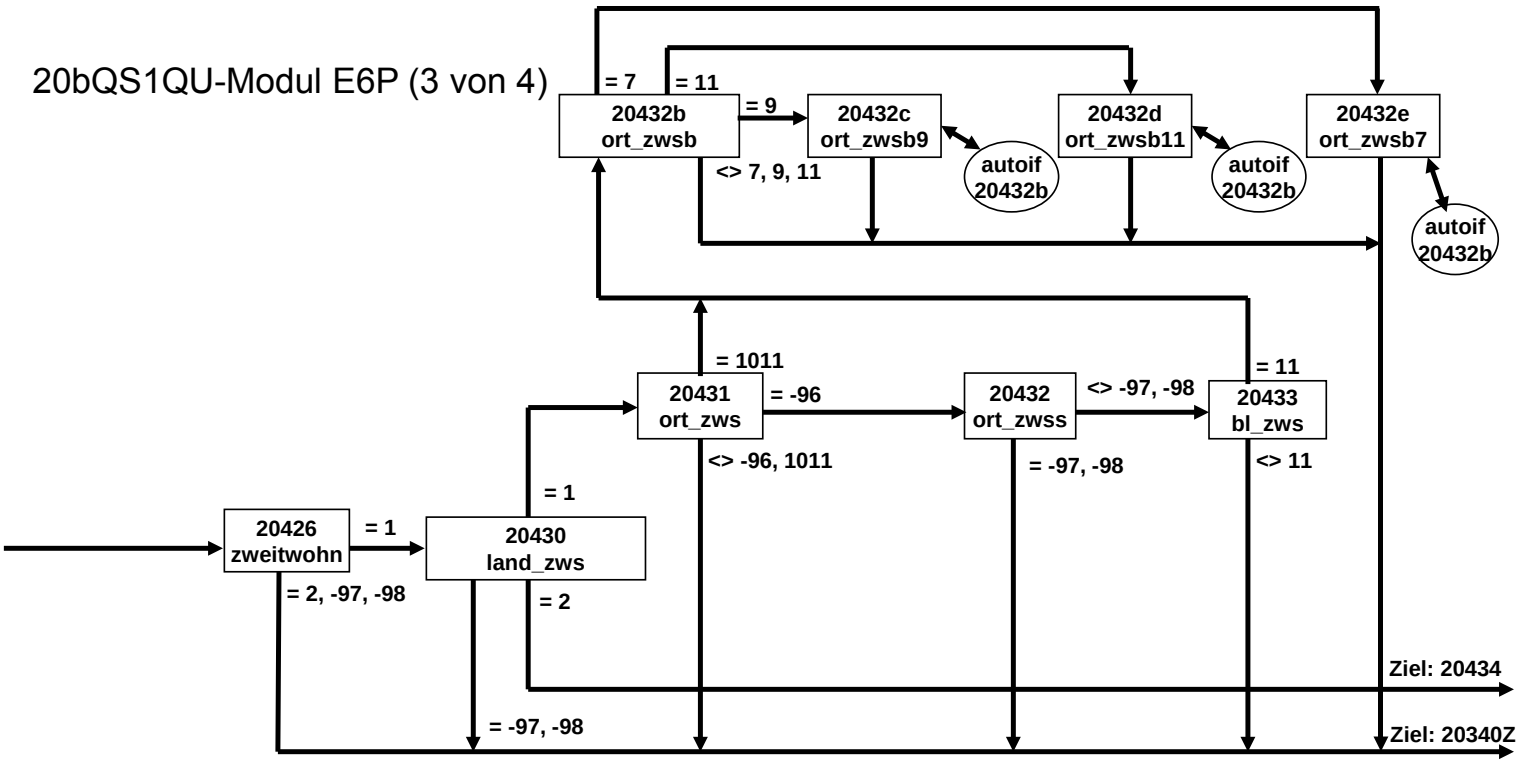

20bQS1QU-Modul E6P (4 von 4)

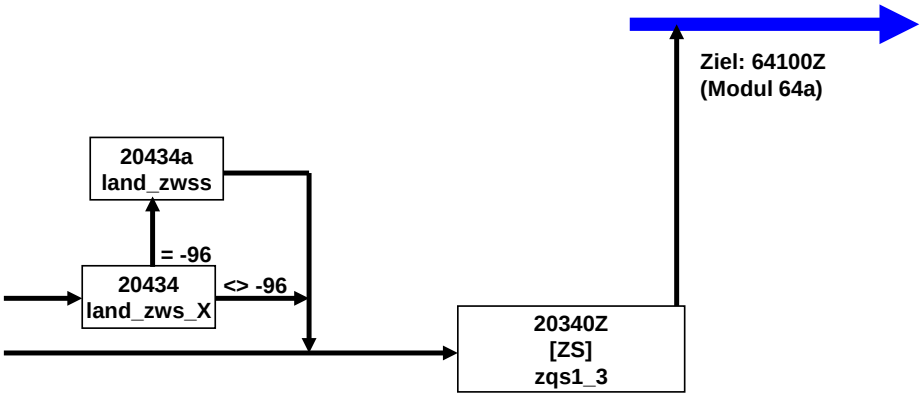

20cUpS-Modul E6P (1 von 3)

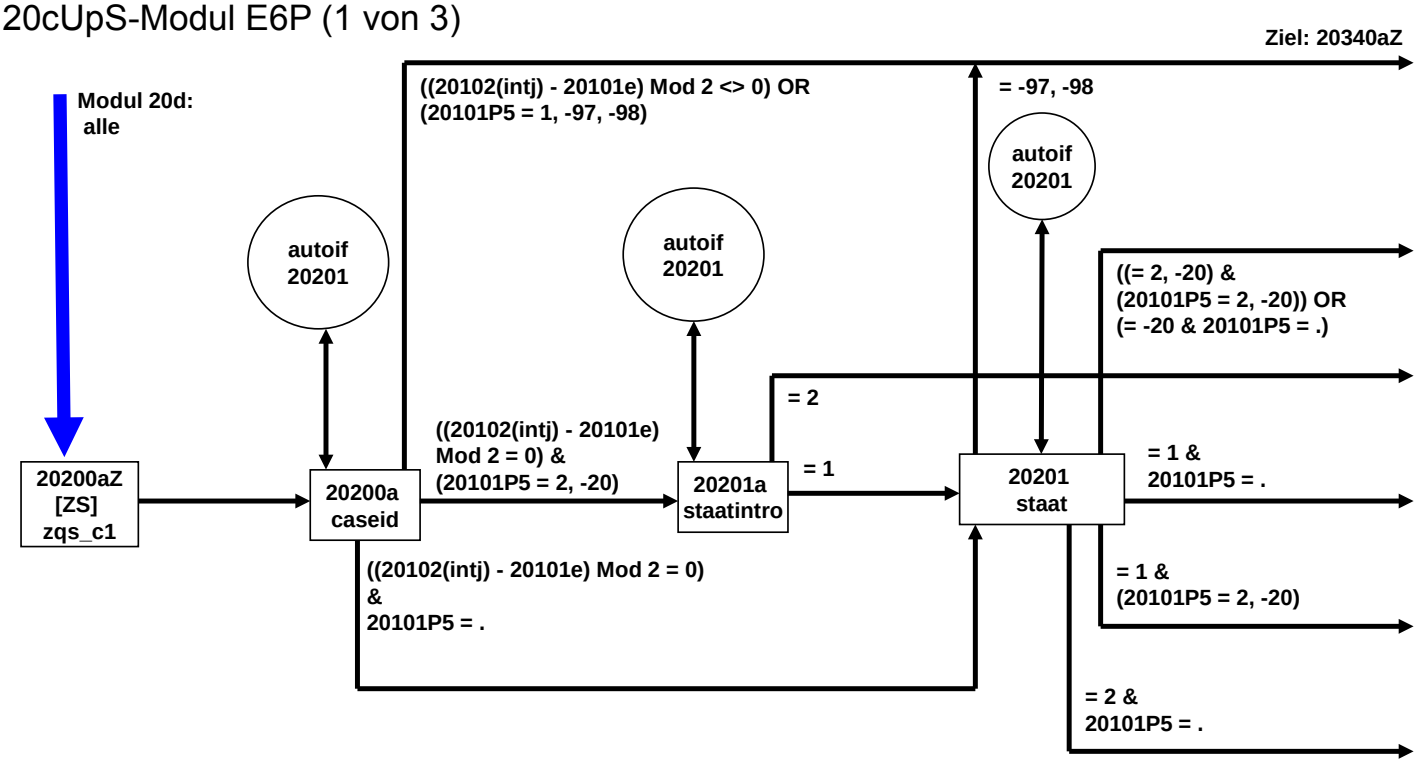

20cUpS-Modul E6P (2 von 3)

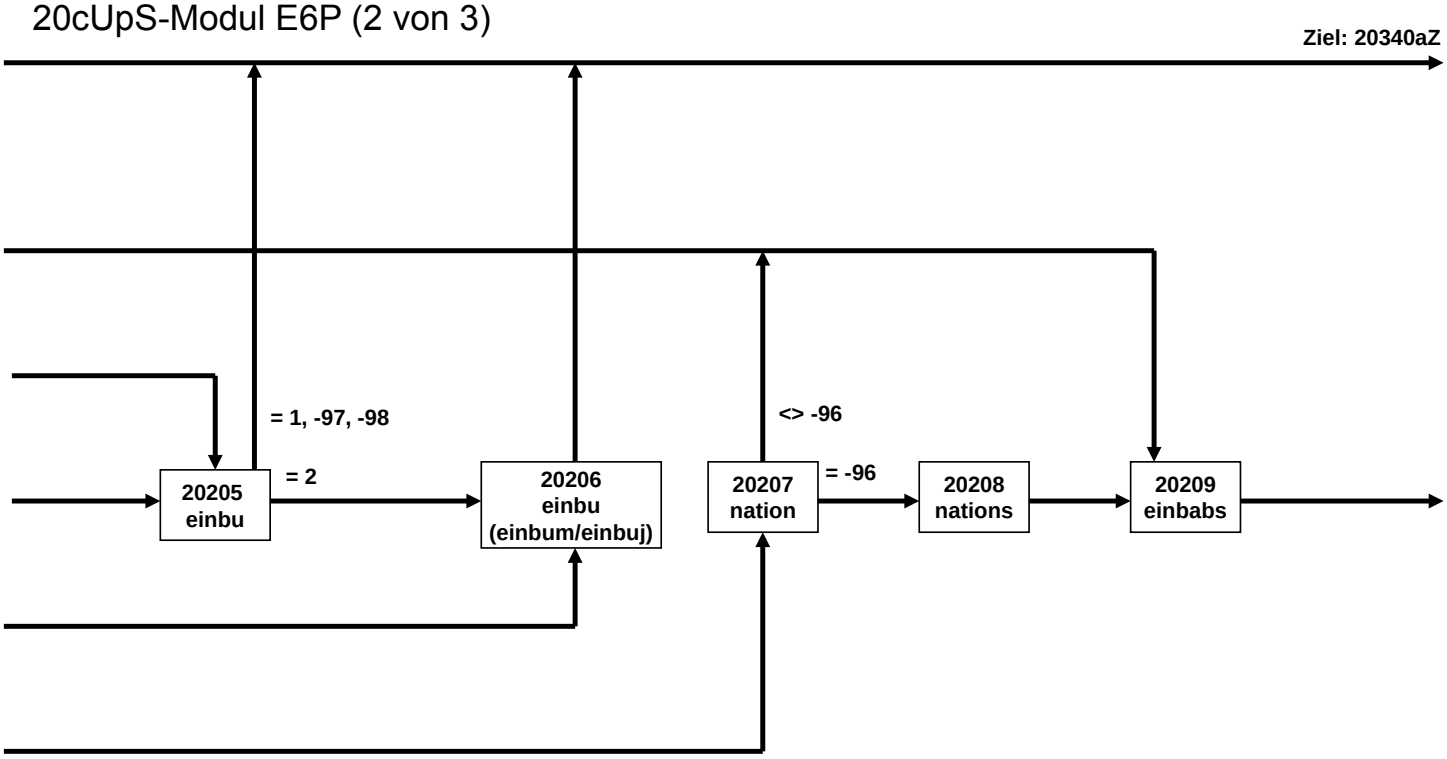

20cUpS-Modul E6P (3 von 3)

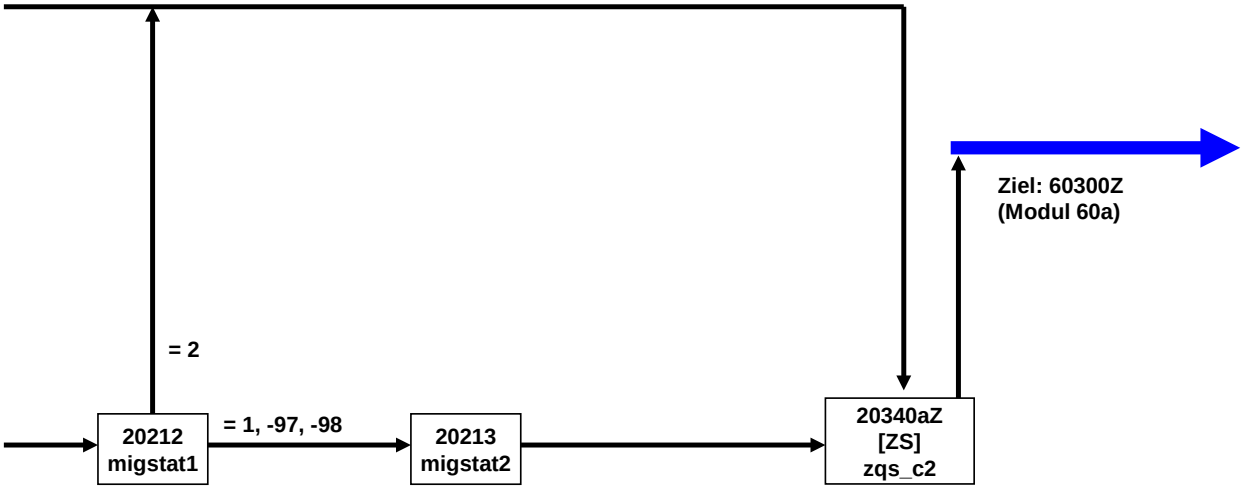

20dMigB-Modul E6P (1 von 3)

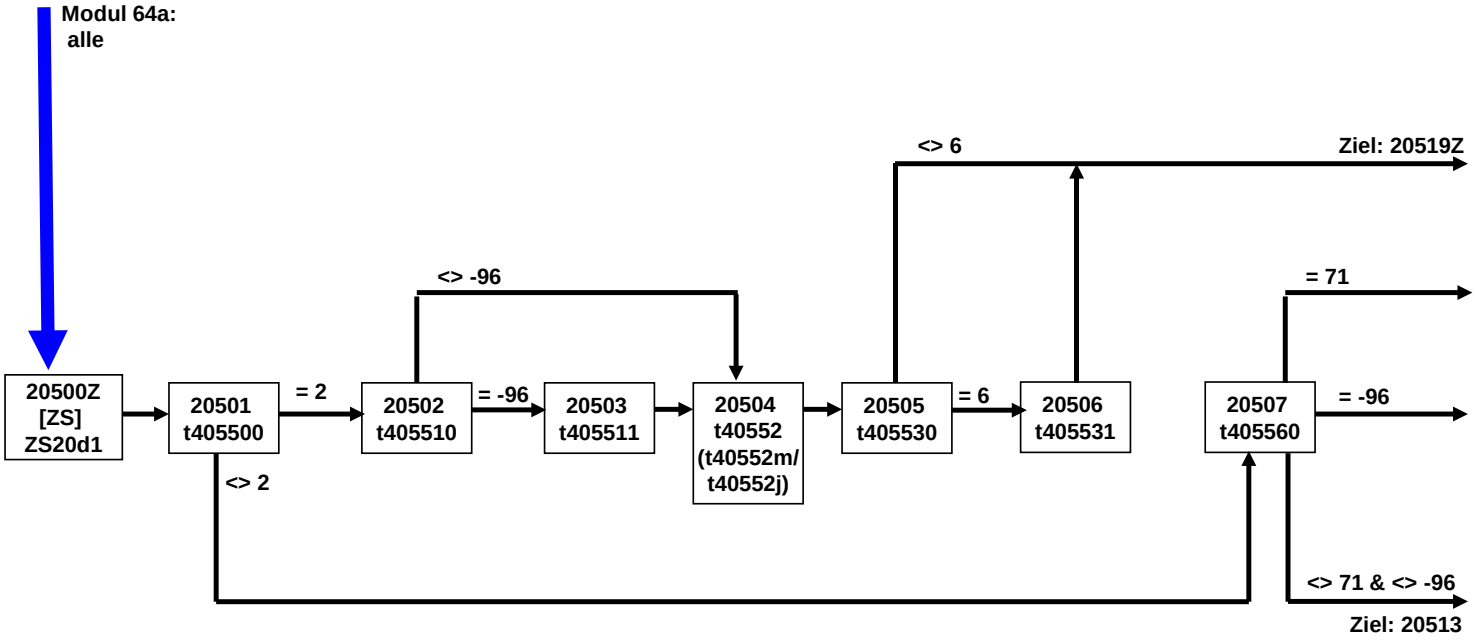

20dMigB-Modul E6P (2 von 3)

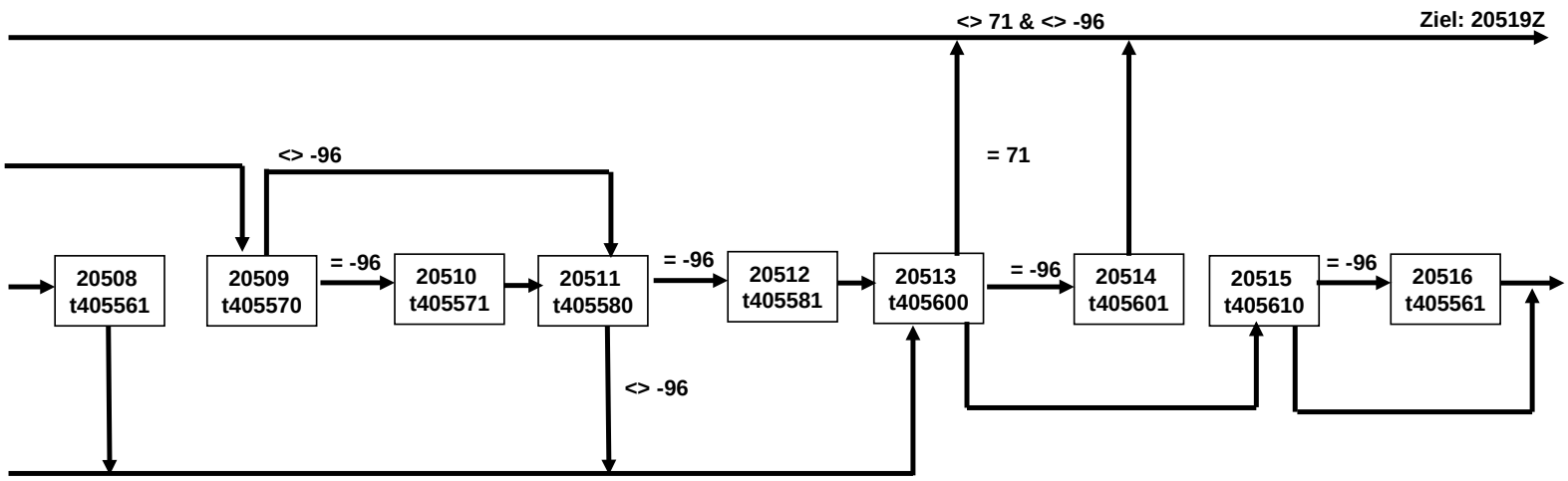

20dMigB-Modul E6P (3 von 3)

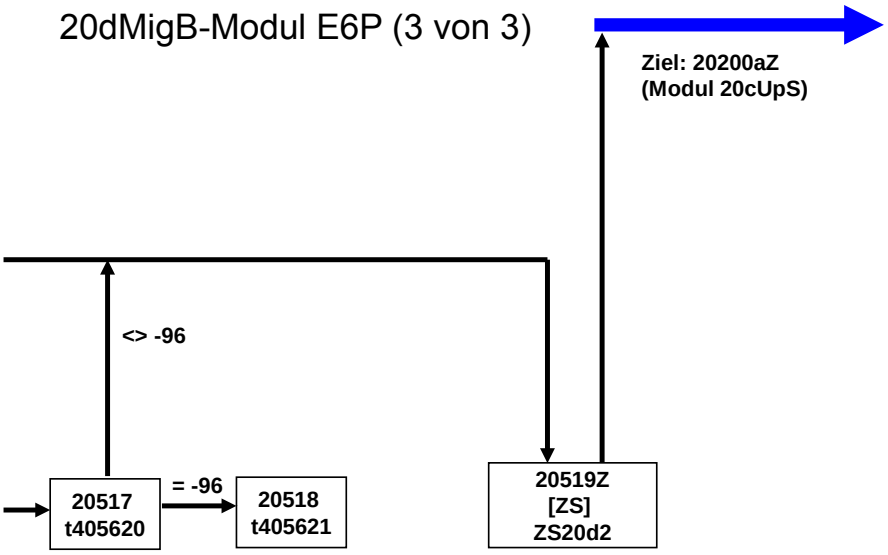

22ASQ-Schulquerschnitt E6P (1 von 4)

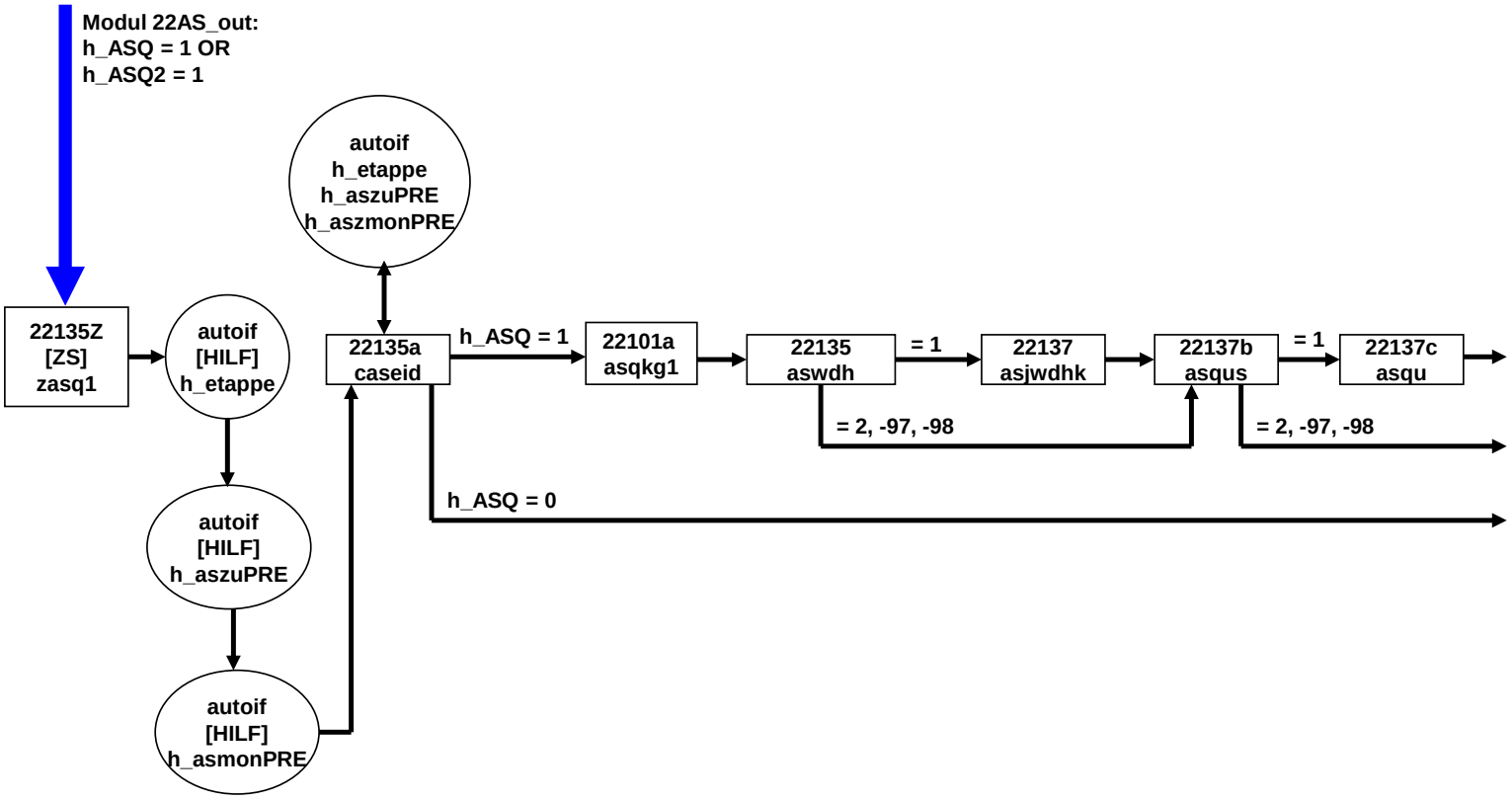

22ASQ-Schulquerschnitt E6P (2 von 4)

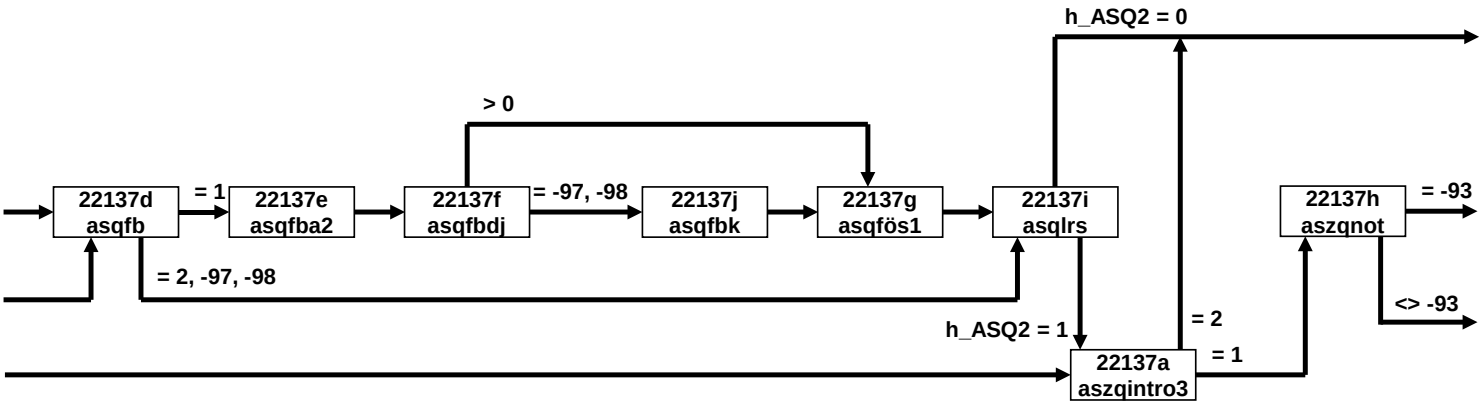

22ASQ-Schulquerschnitt E6P (3 von 4)

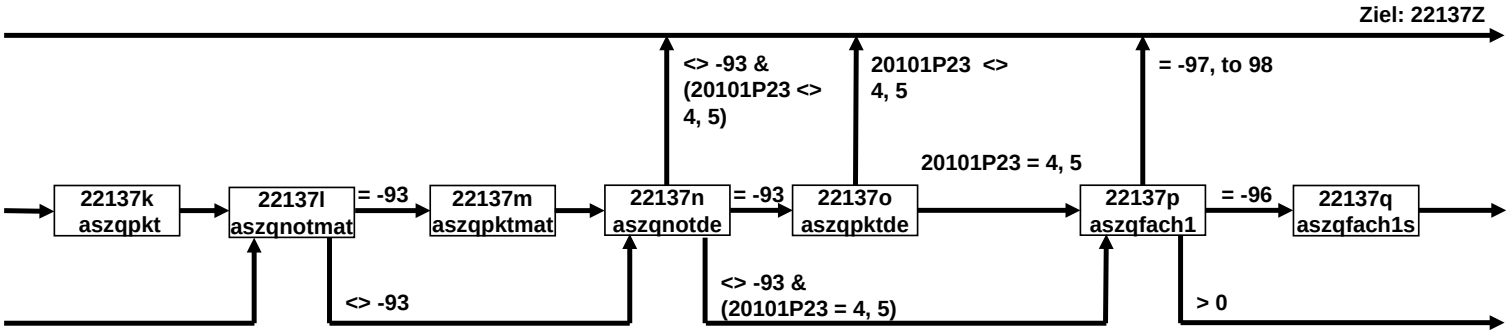

22ASQ-Schulquerschnitt E6P (4 von 4)

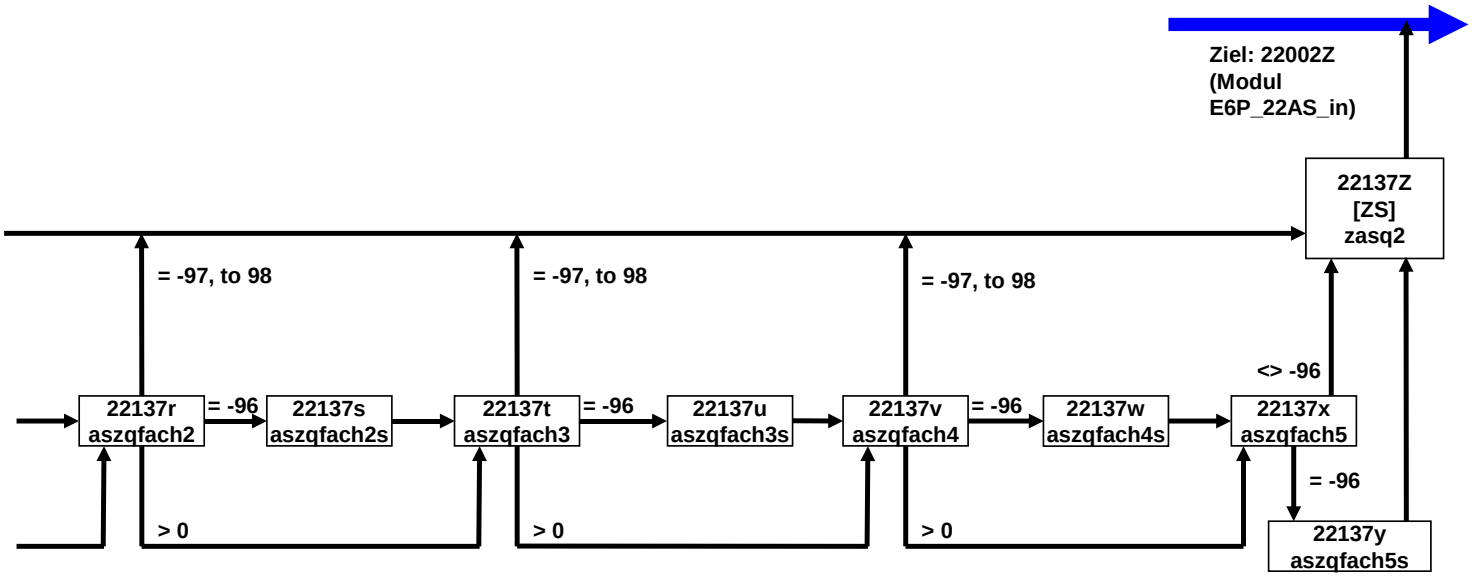

24ABQ Nacherhebung Integrationsfragen für in Vorwellen abgeschlossene Ausbildung E6P (1 von 2)

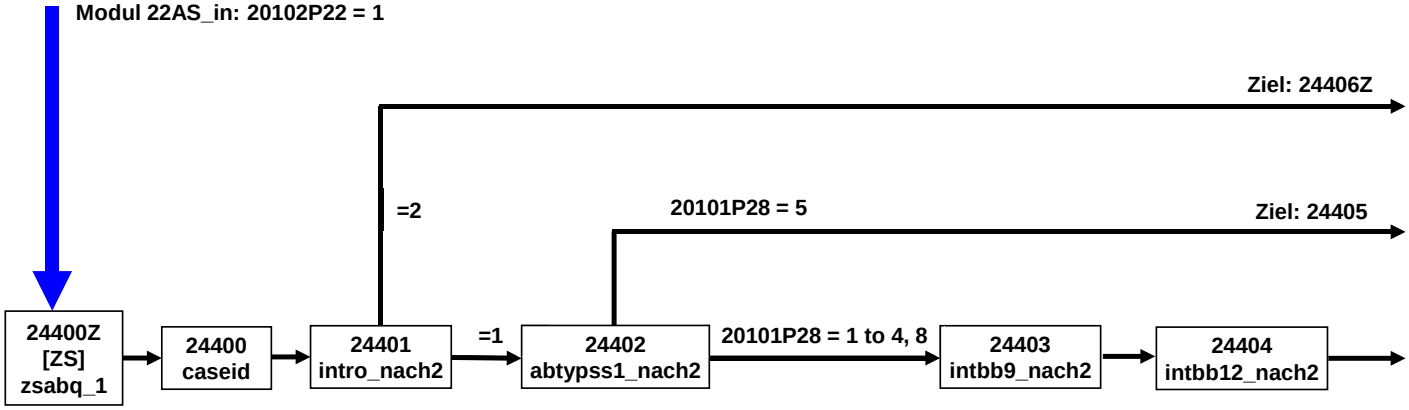

24ABQ Nacherhebung Integrationsfragen für in Vorwellen abgeschlossene Ausbildung E6P (2 von 2)

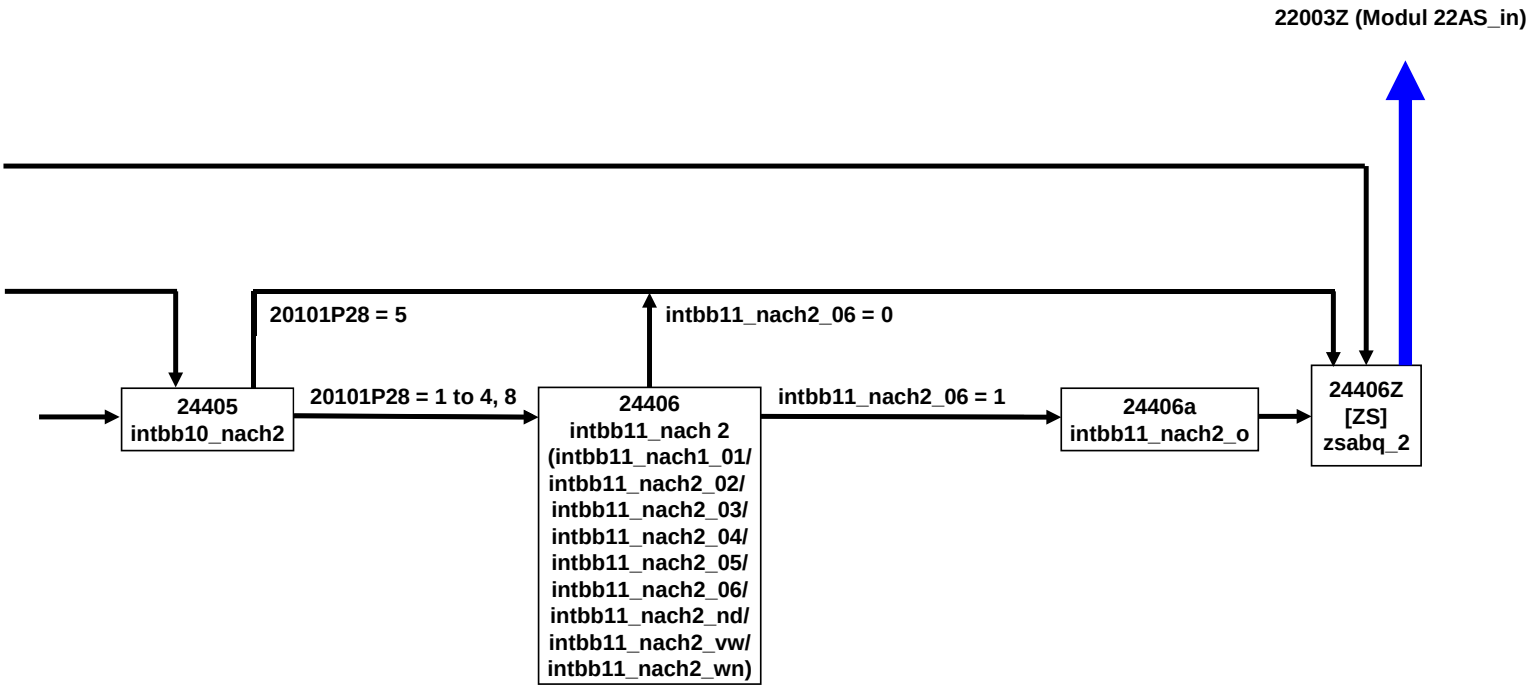

32aQS2-Person E6P (1 von 1)

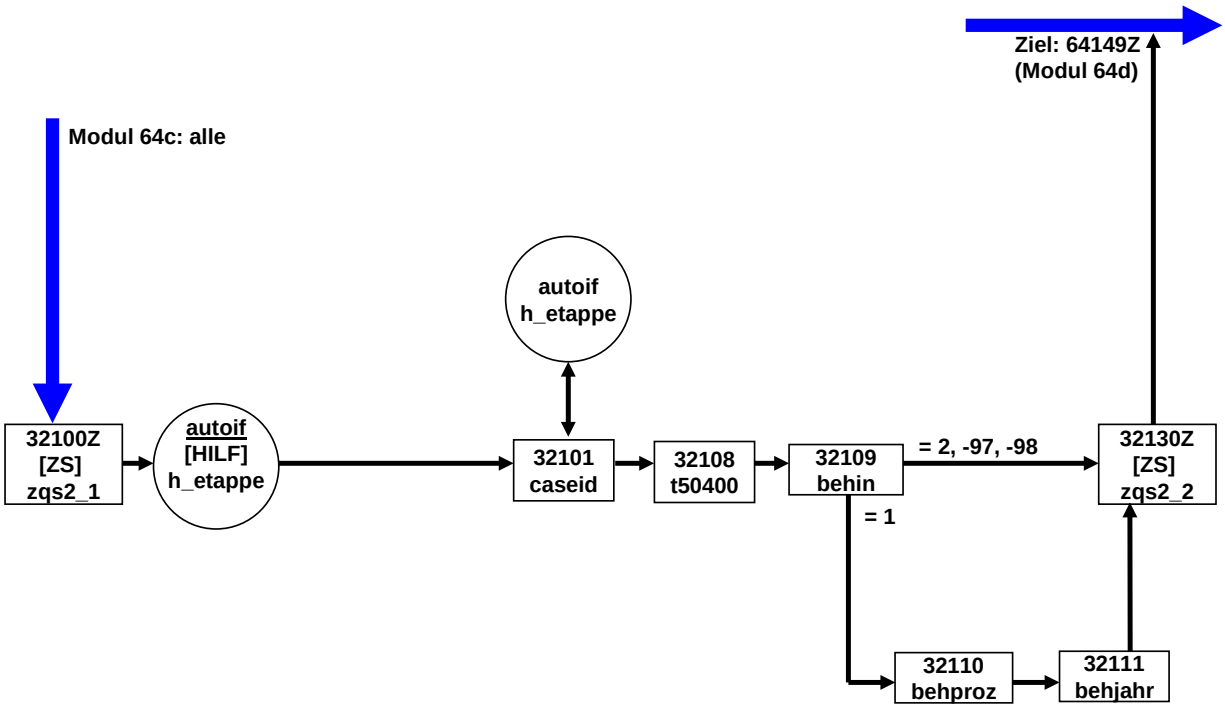

32cQS2-Haushalt E6P (1 von 2)

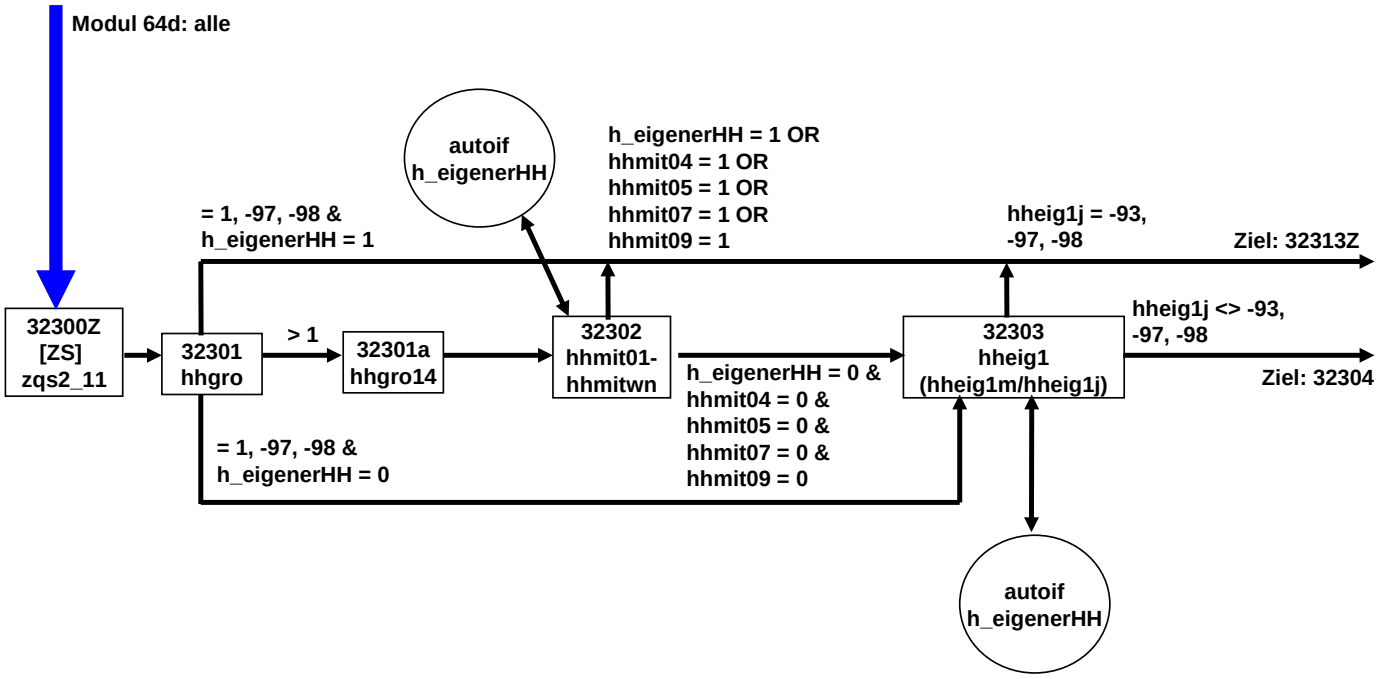

32cQS2-Haushalt E6P (2 von 2)

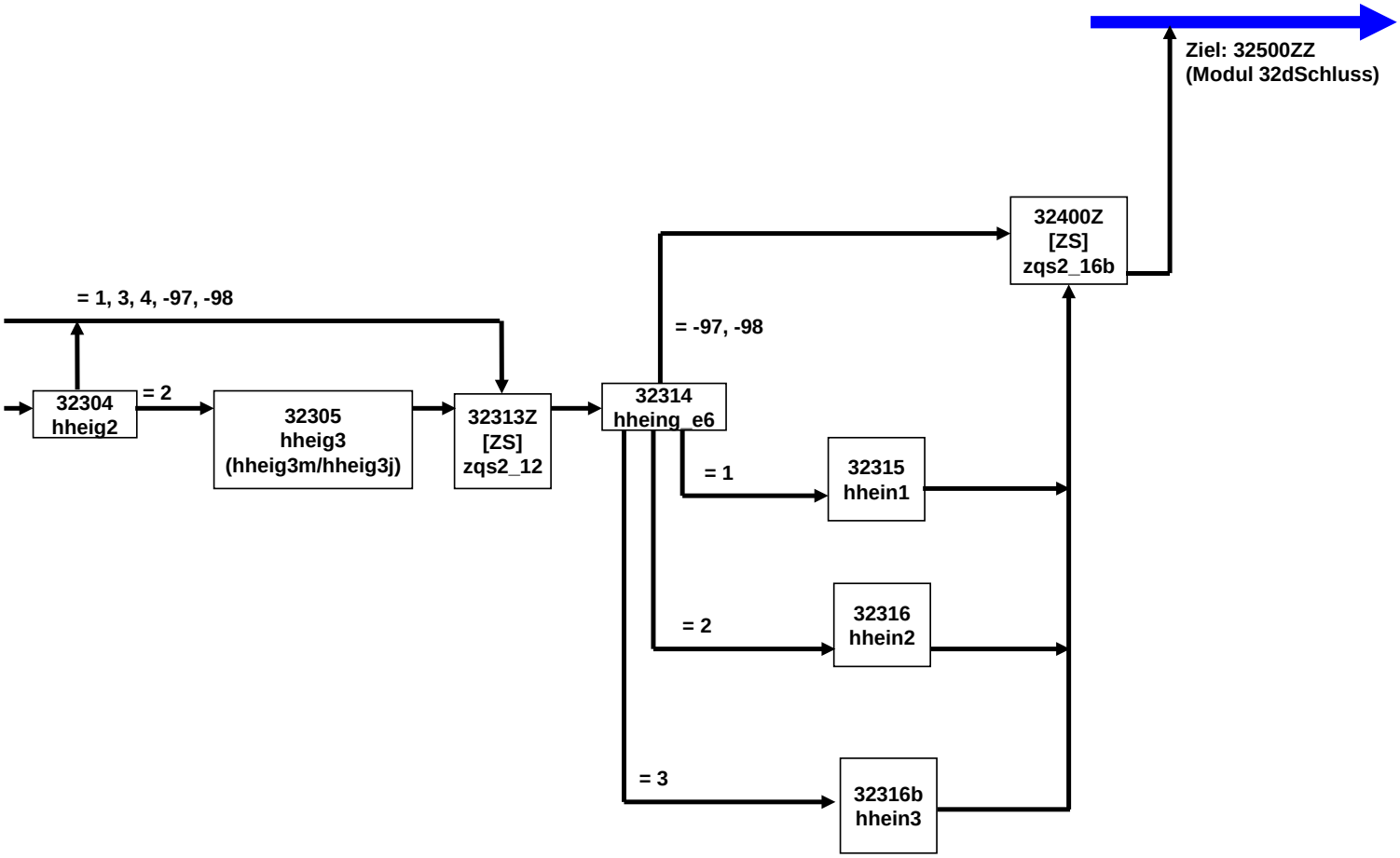

32dQS2-Schluss E6P (1 von 3)

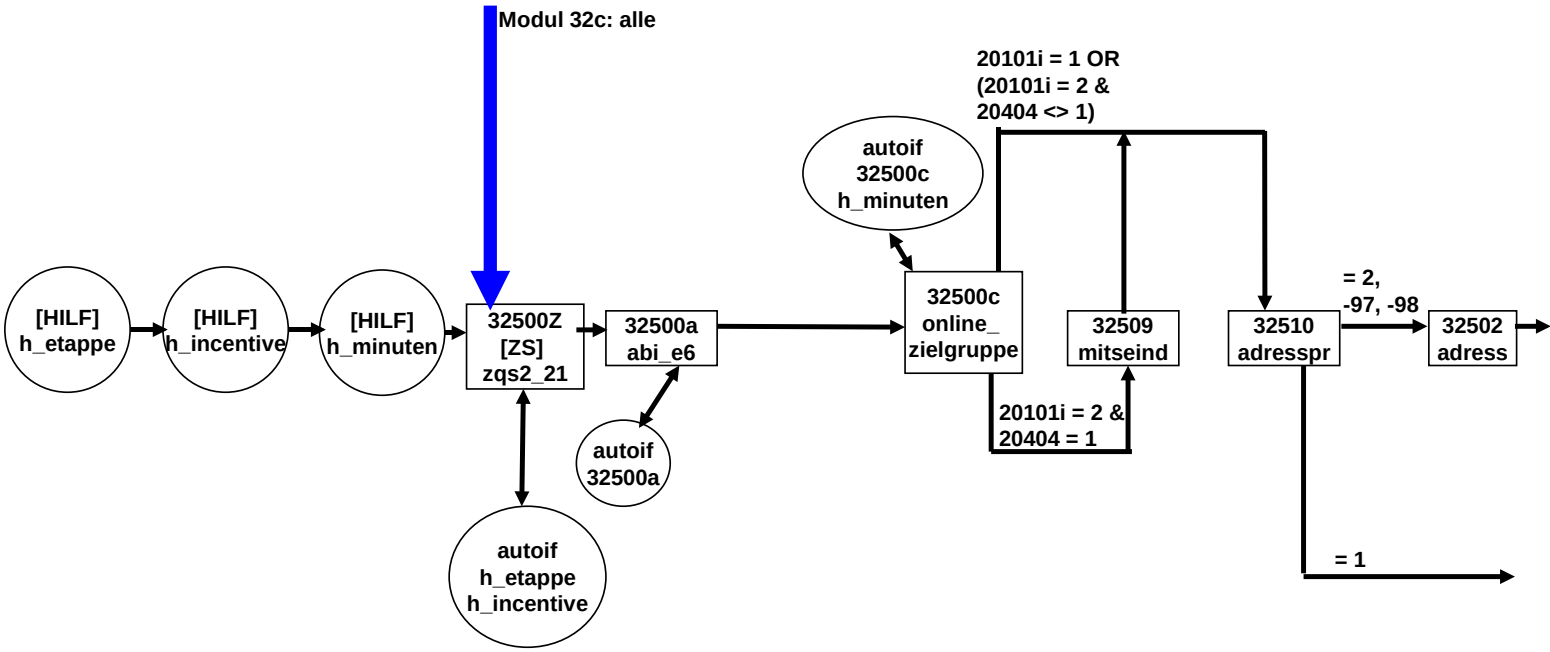

32dQS2-Schluss E6P (2 von 3)

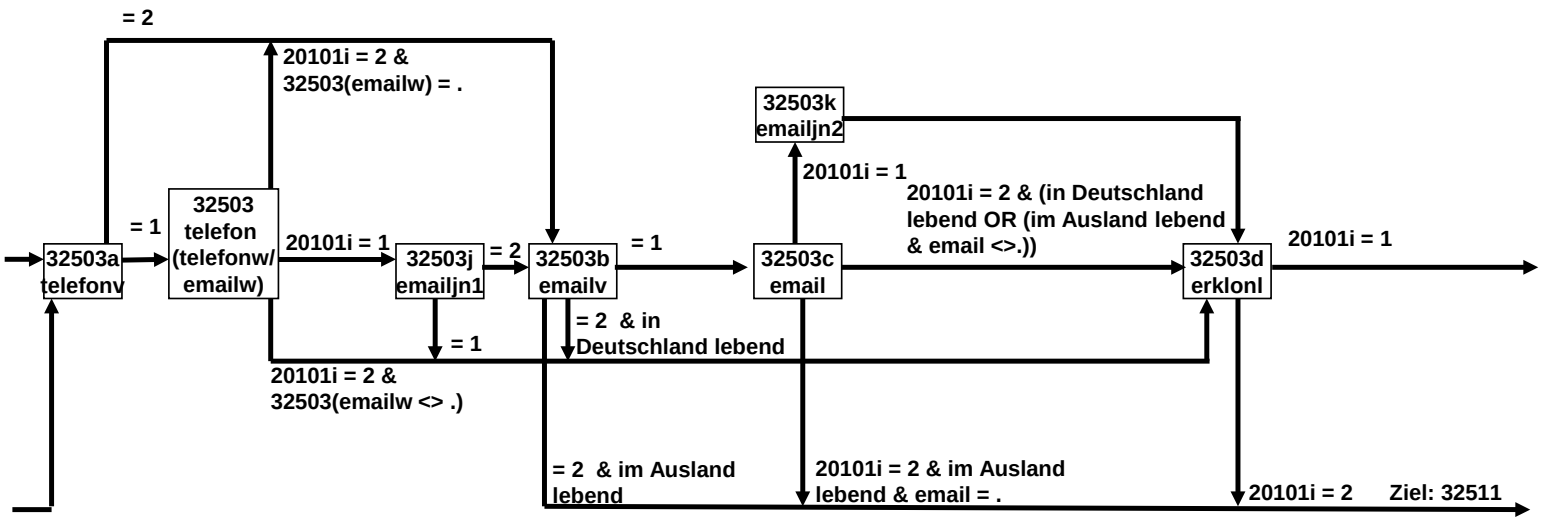

32dQS2-Schluss E6P (3 von 3)

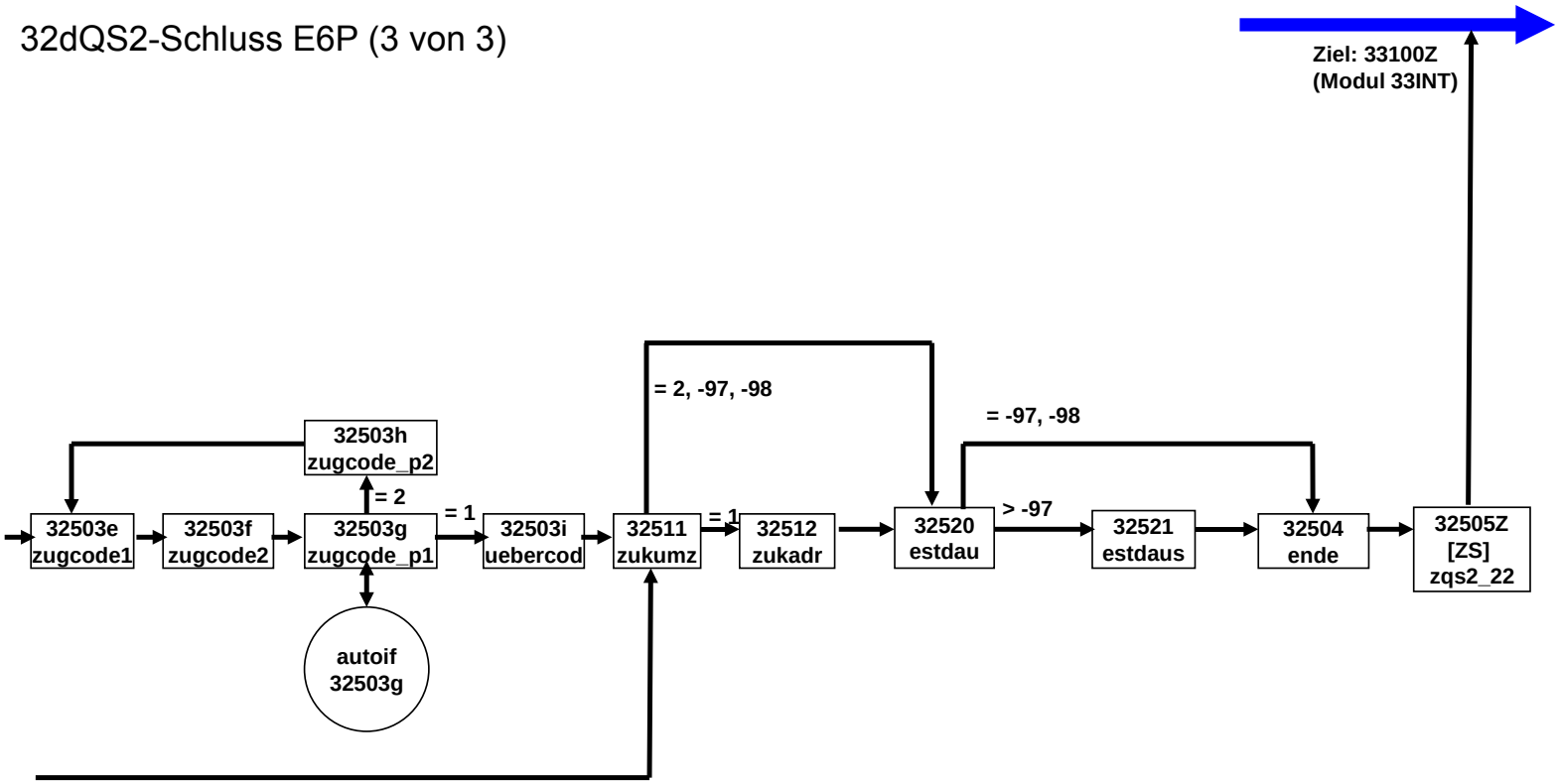

33 Interviewerfragen E6P (1 von 1)

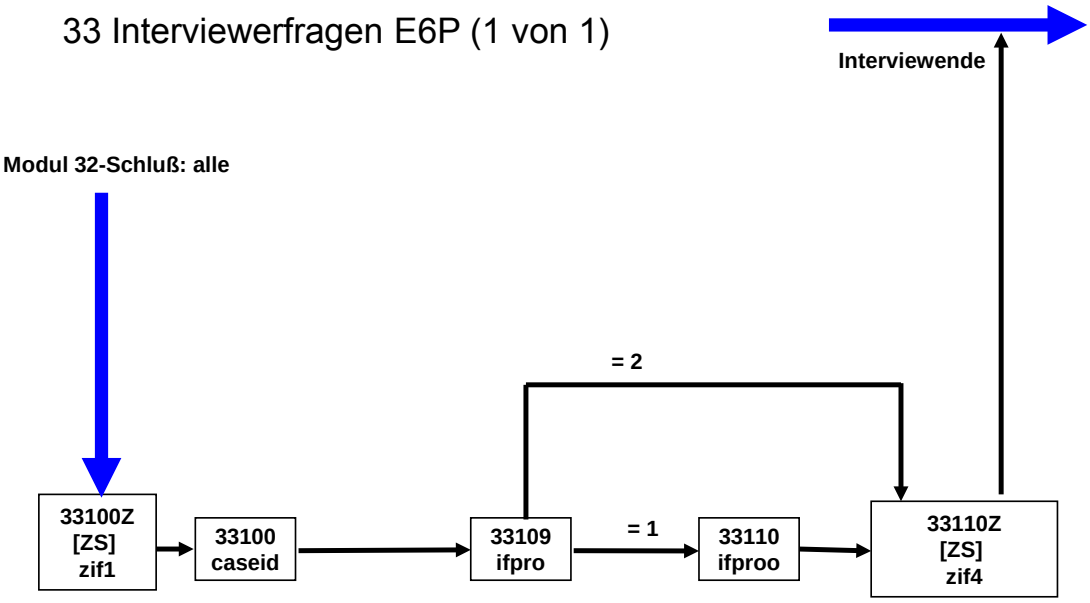

40b – RC- Fragen E6P (1 von 9)

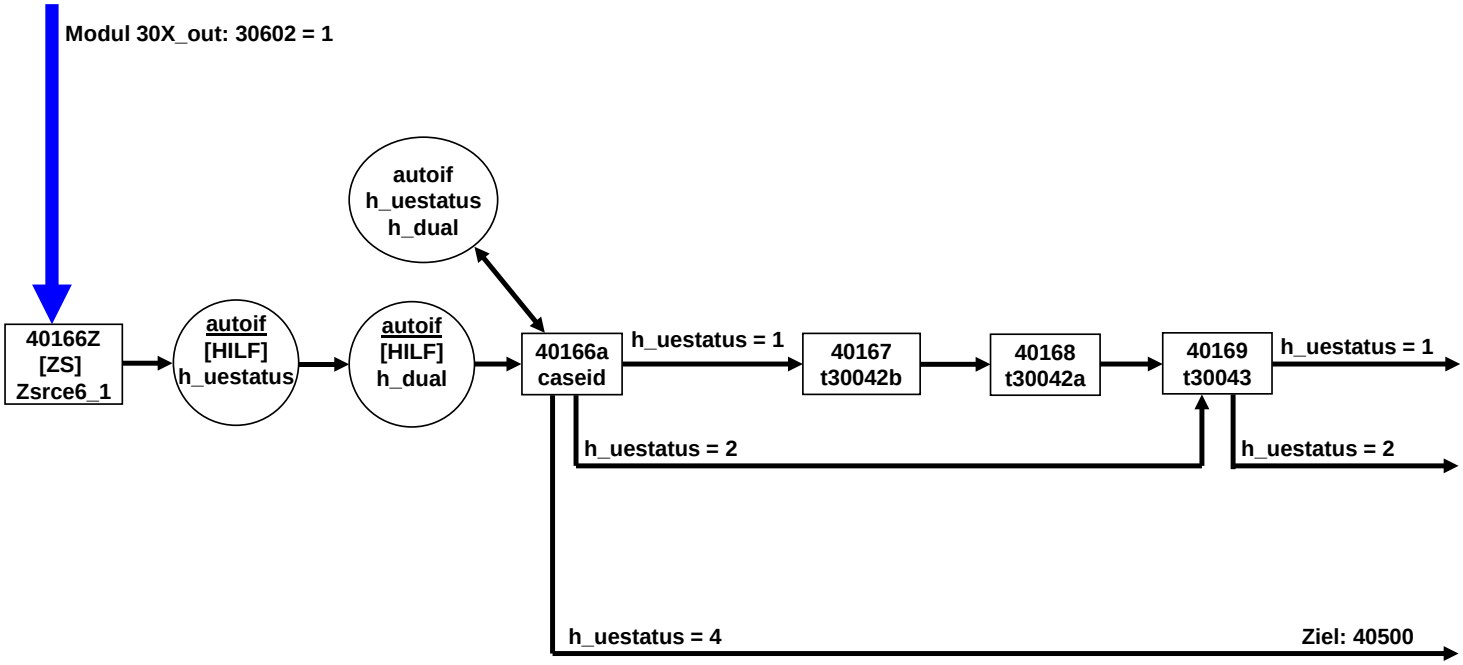

40b – RC- Fragen E6P (2 von 9)

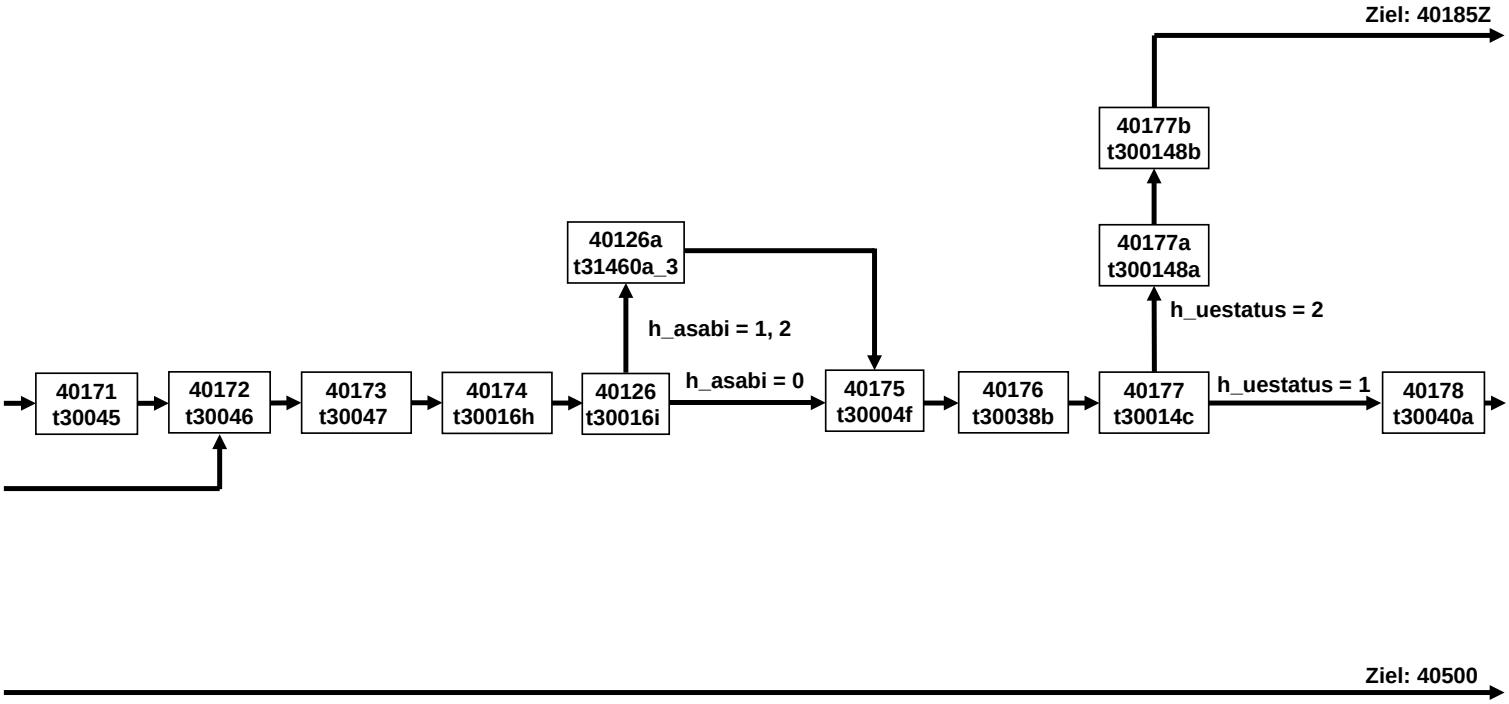

40b – RC- Fragen E6P (3 von 9)

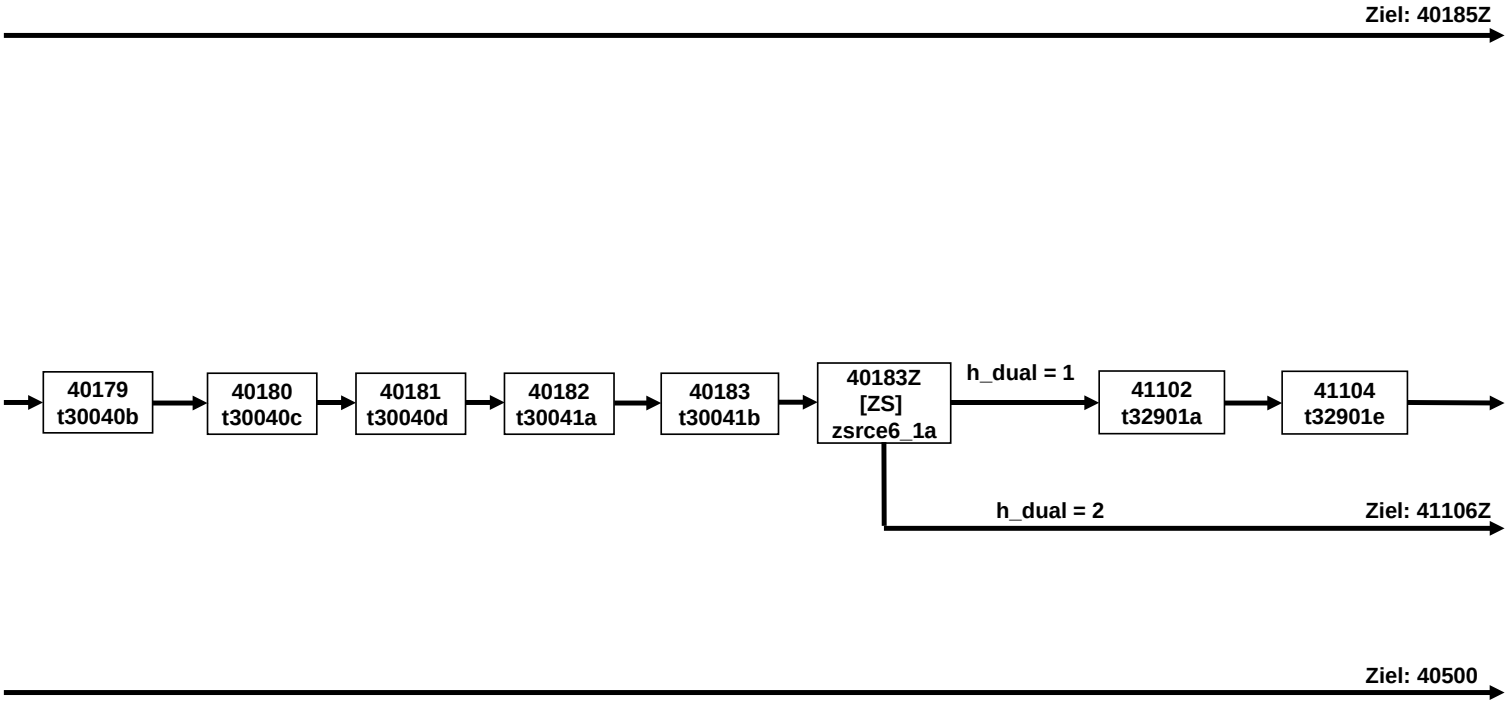

40b – RC- Fragen E6P (4 von 9)

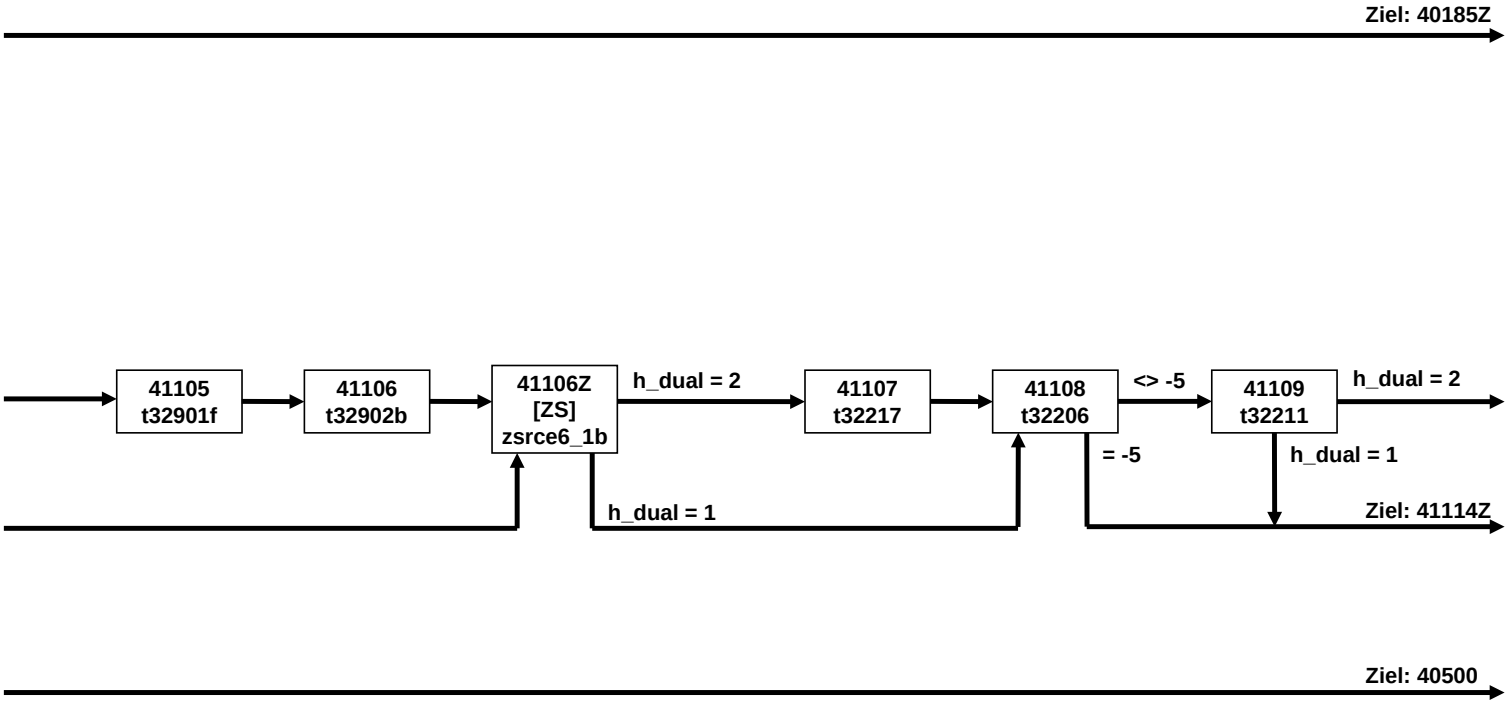

40b – RC- Fragen E6P (5 von 9)

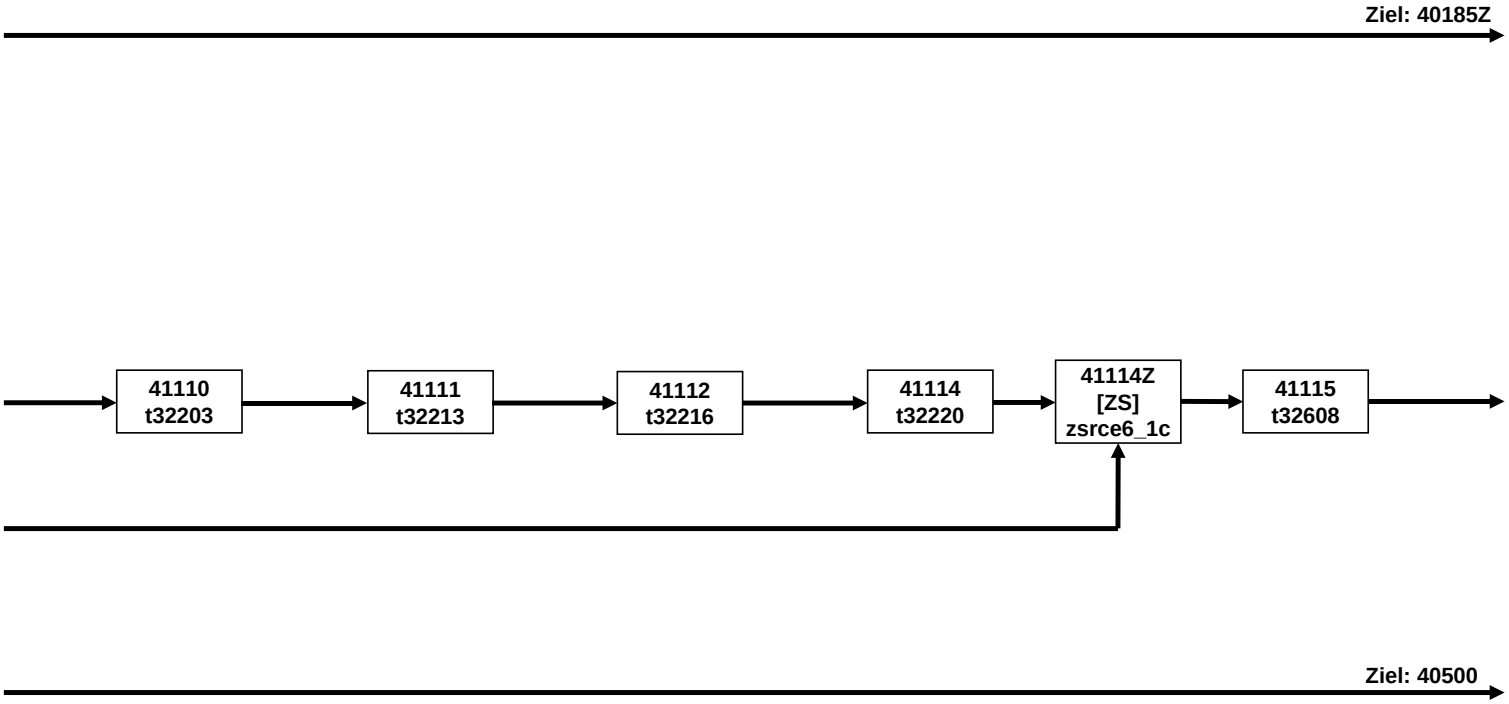

40b – RC- Fragen E6P (6 von 9)

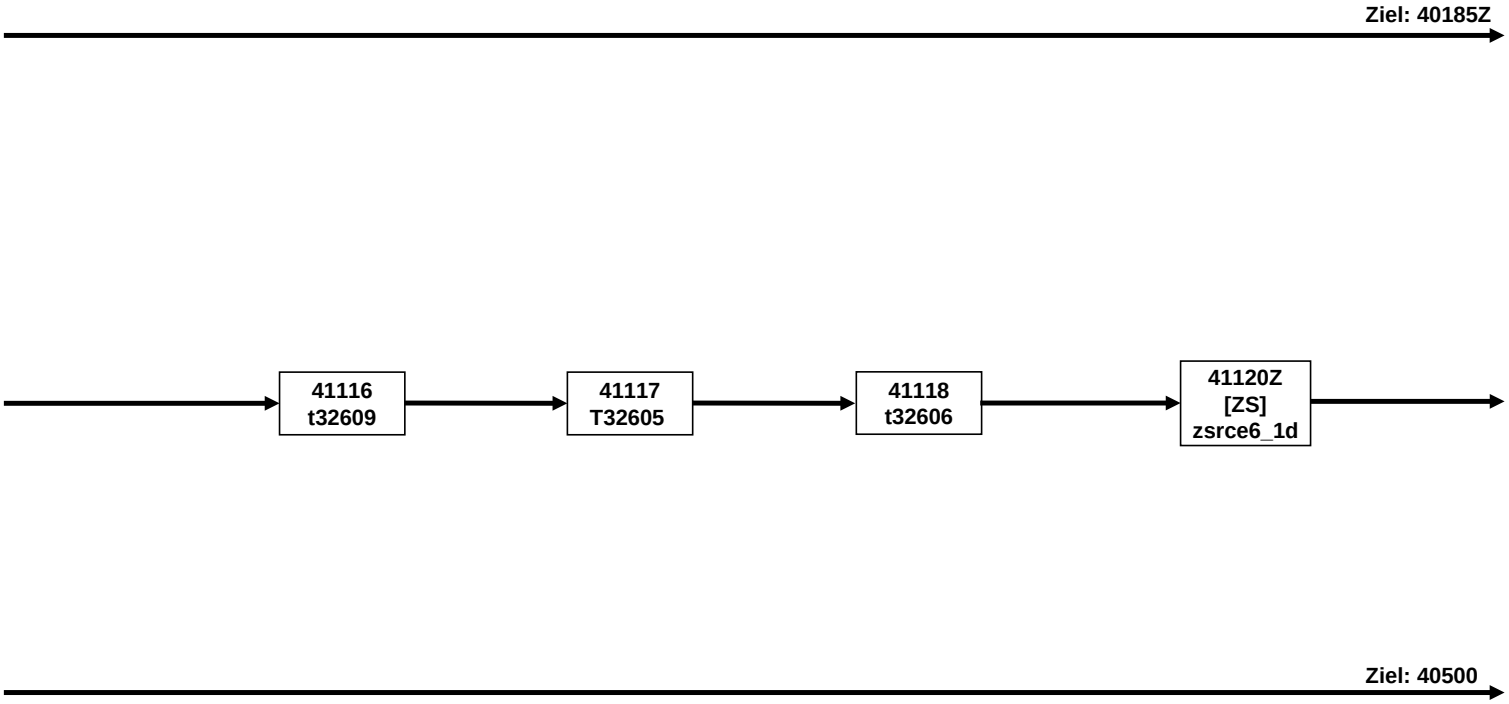

40b – RC- Fragen E6P (7 von 9)

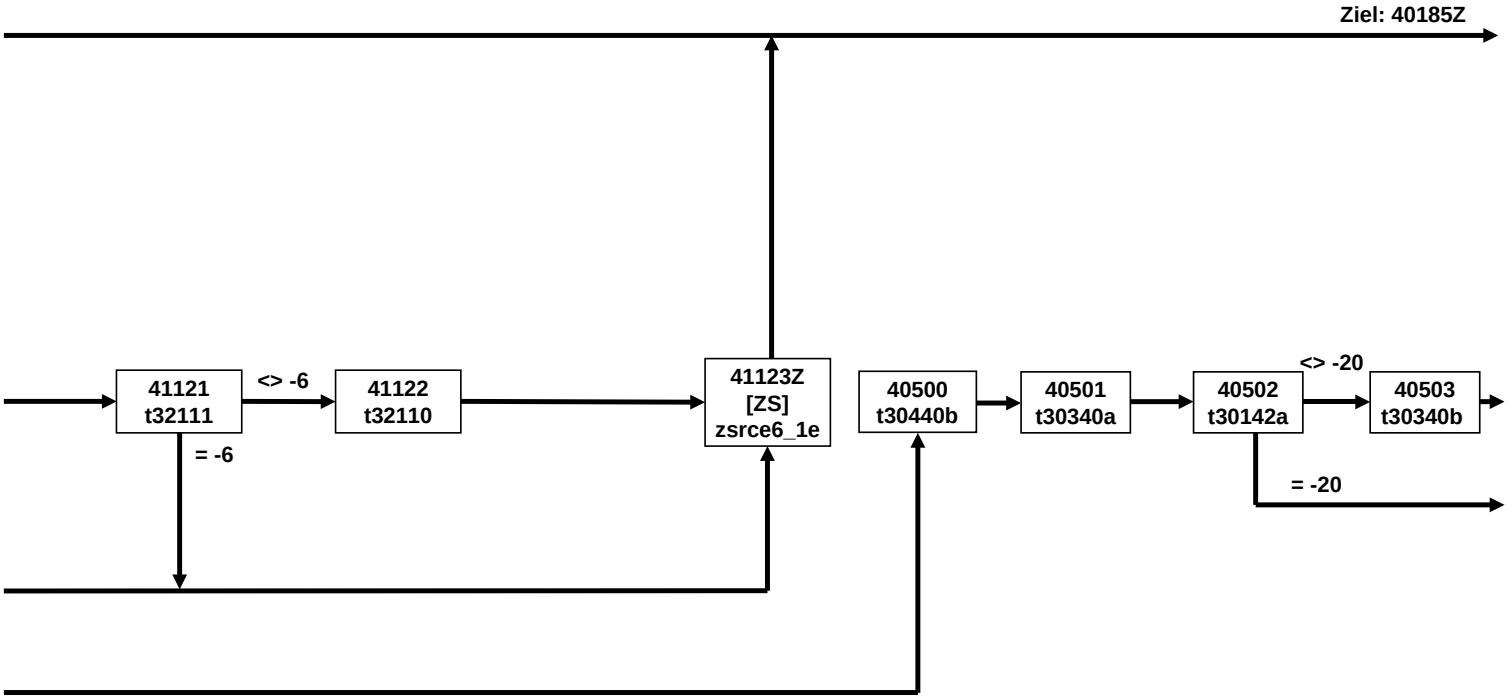

40b – RC- Fragen E6P (8 von 9)

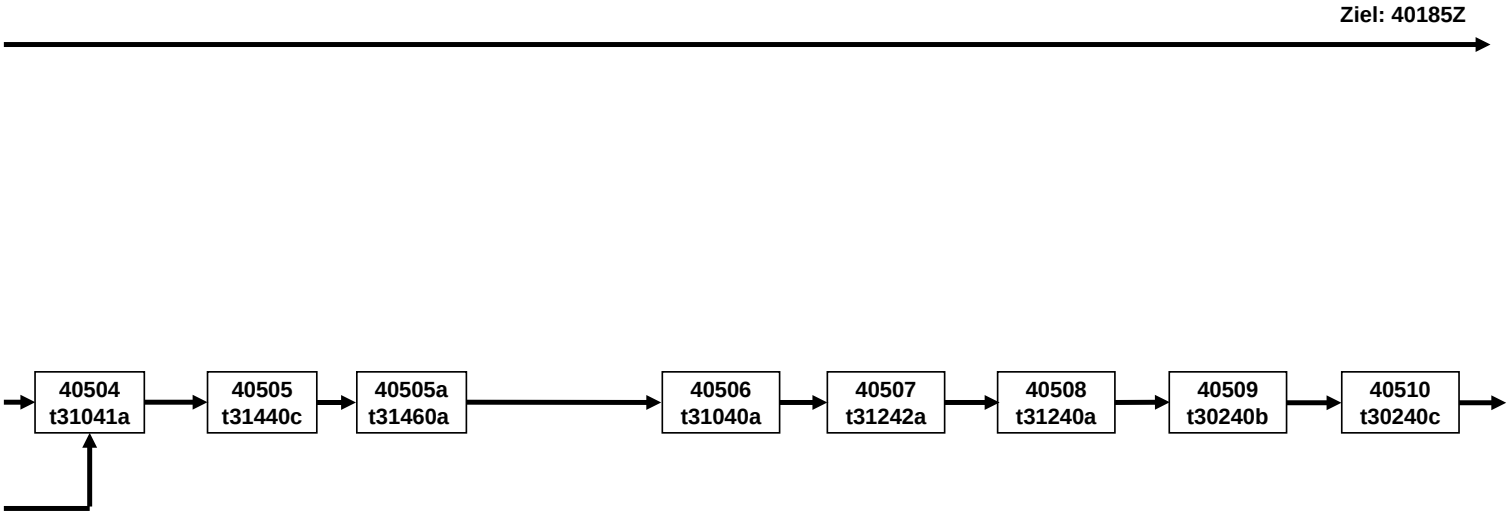

40b – RC- Fragen E6P (9 von 9)

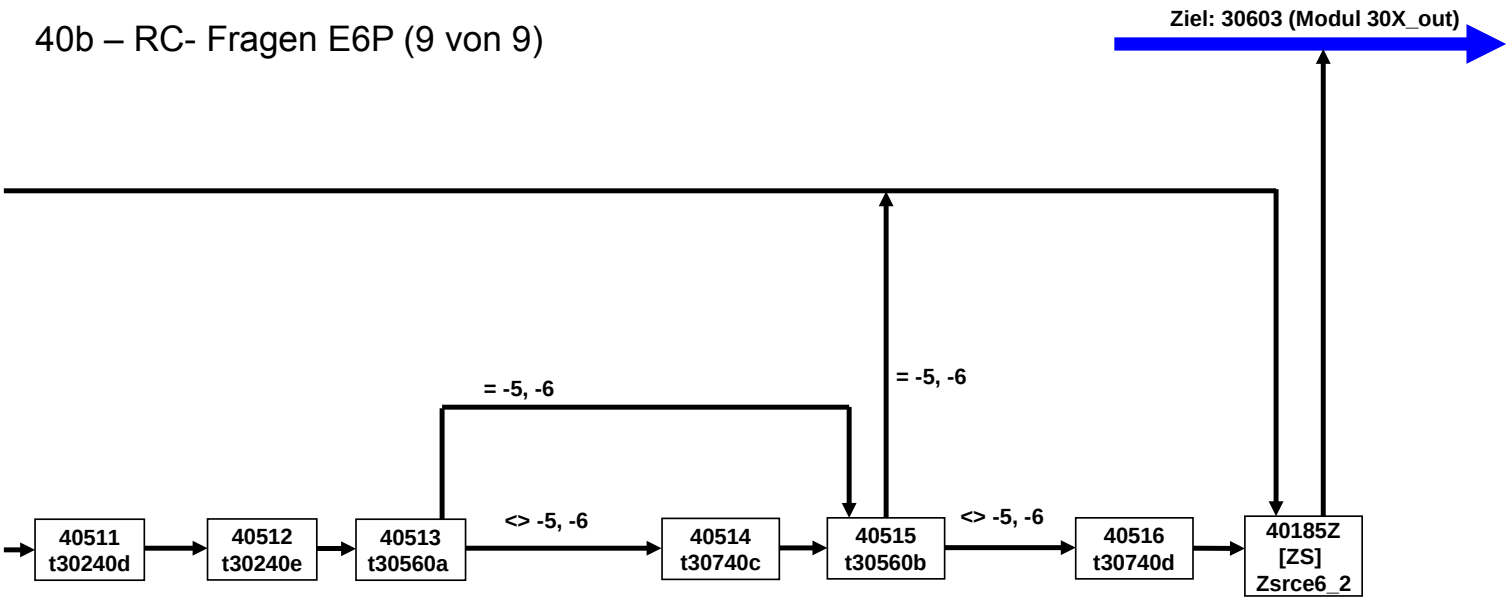

40 Übergang E6P (1 von 5)

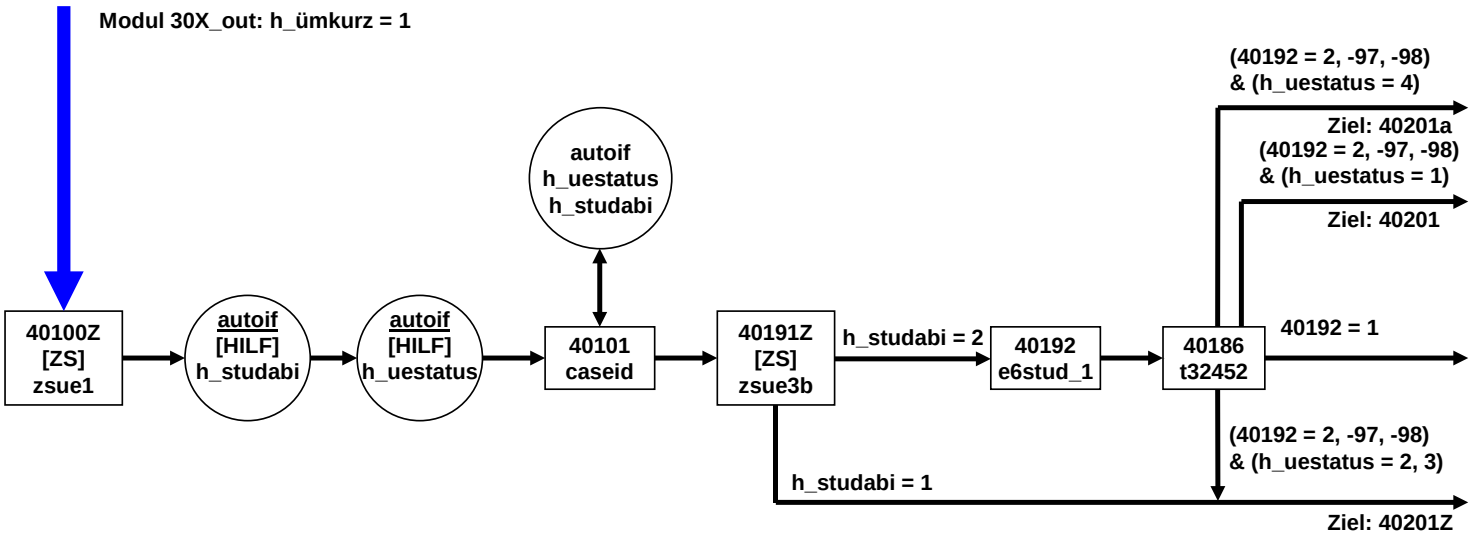

40 Übergang E6P (2 von 5)

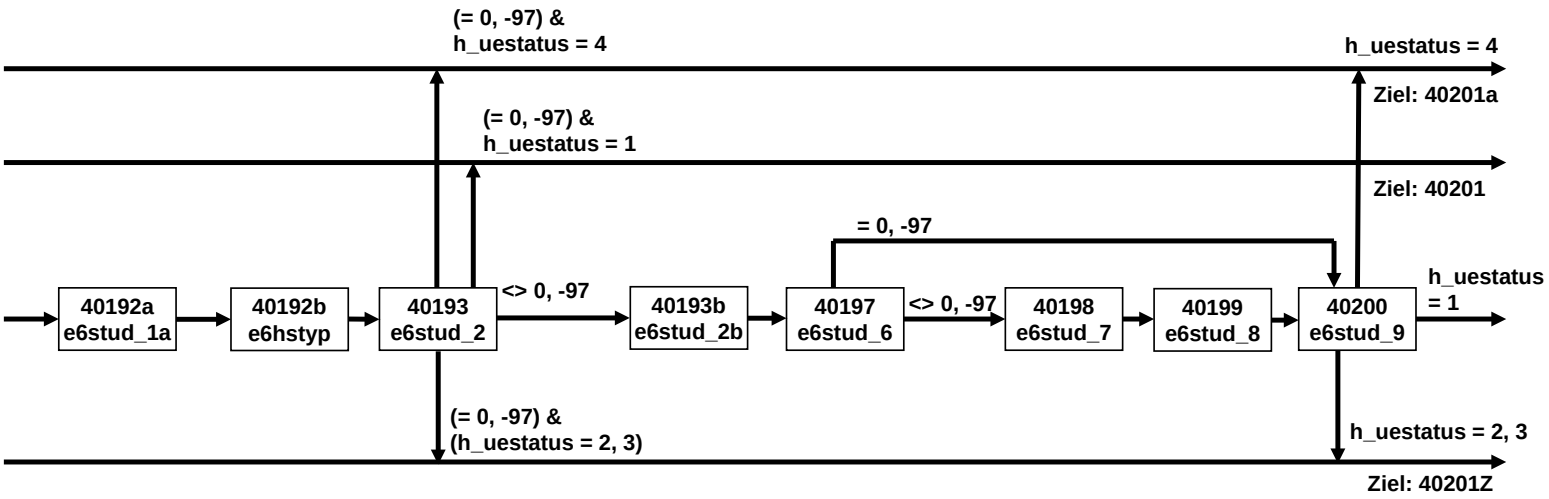

40 Übergang E6P (3 von 5)

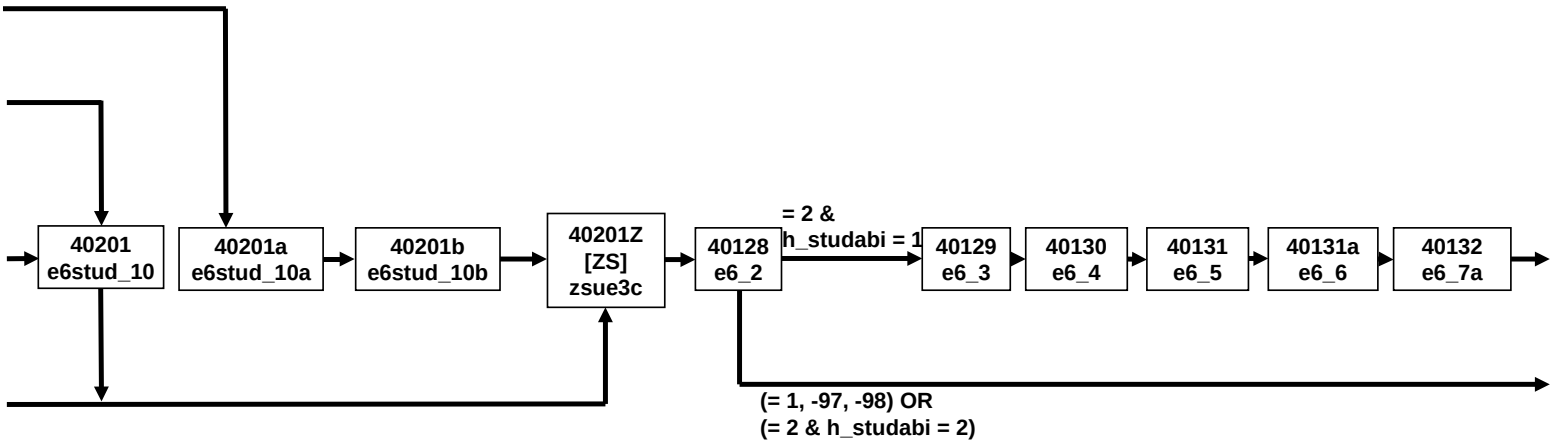

40 Übergang E6P (4 von 5)

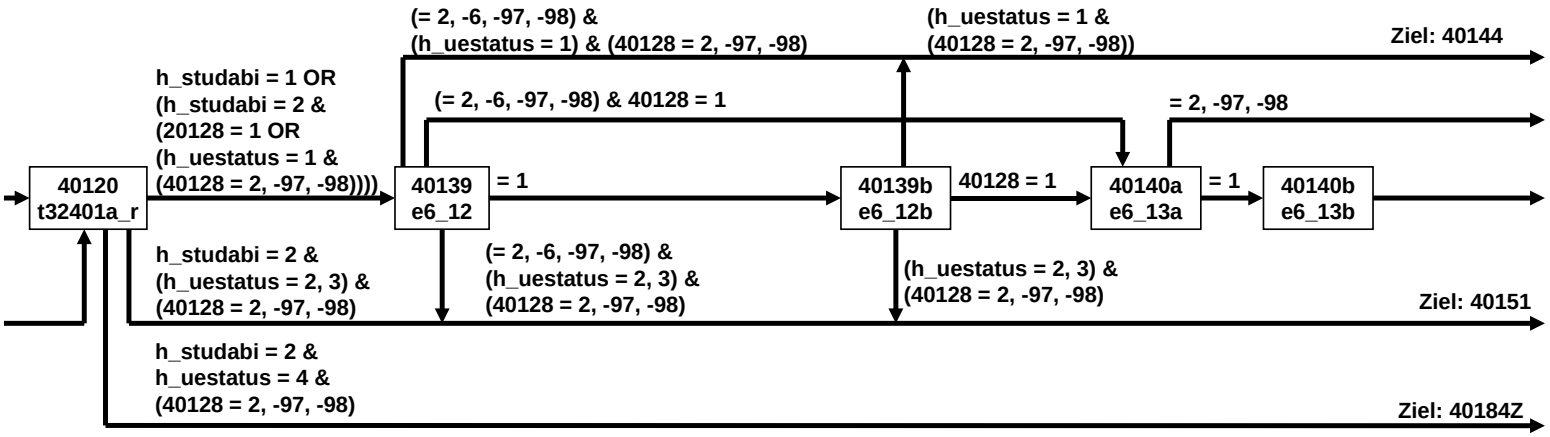

40 Übergang E6P (5 von 5)

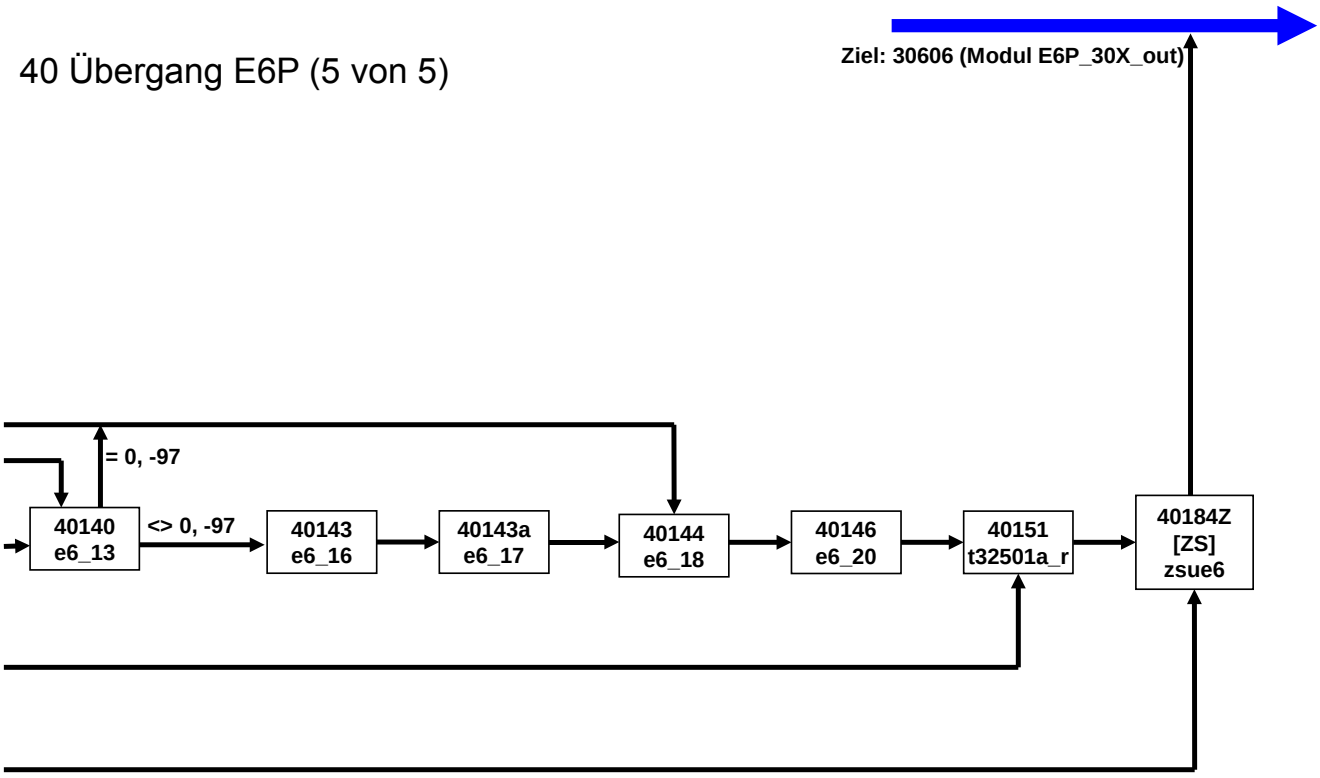

41SozKap E6P (1 von 4)

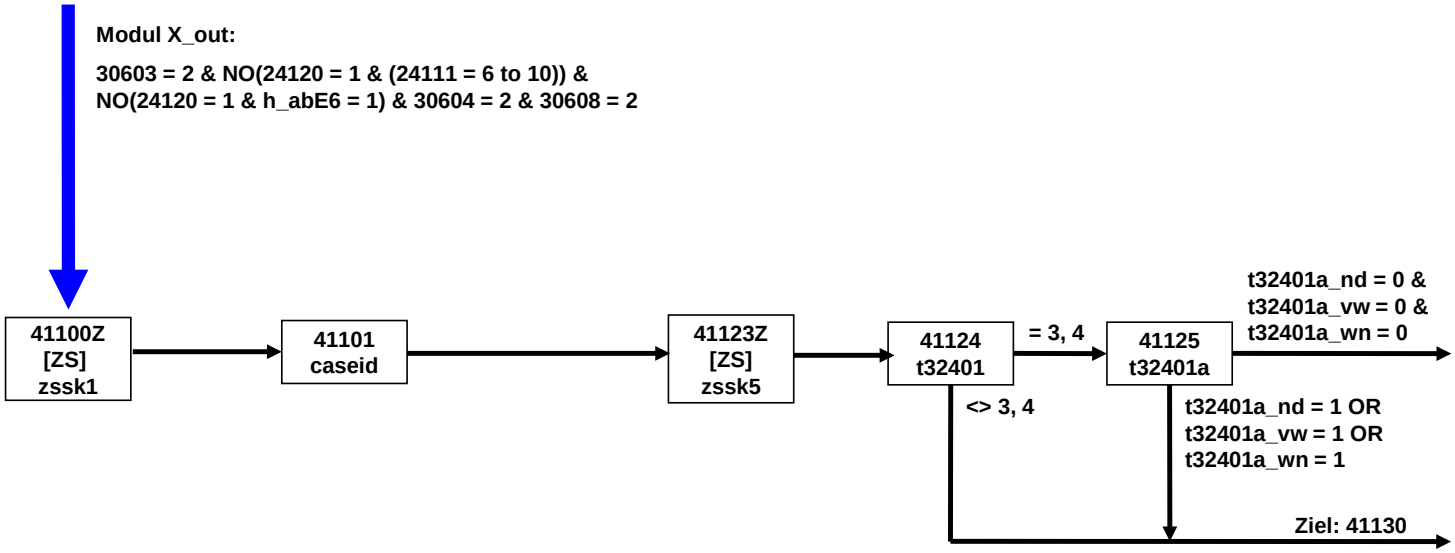

41SozKap E6P (2 von 4)

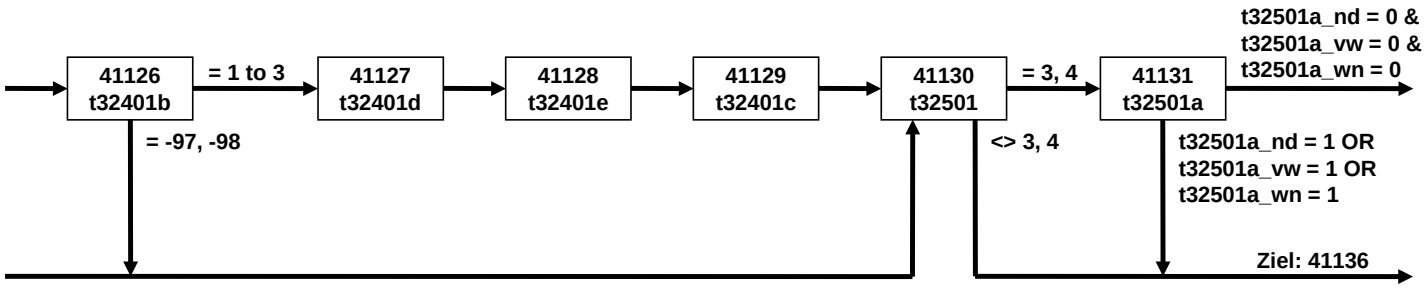

41SozKap E6P (3 von 4)

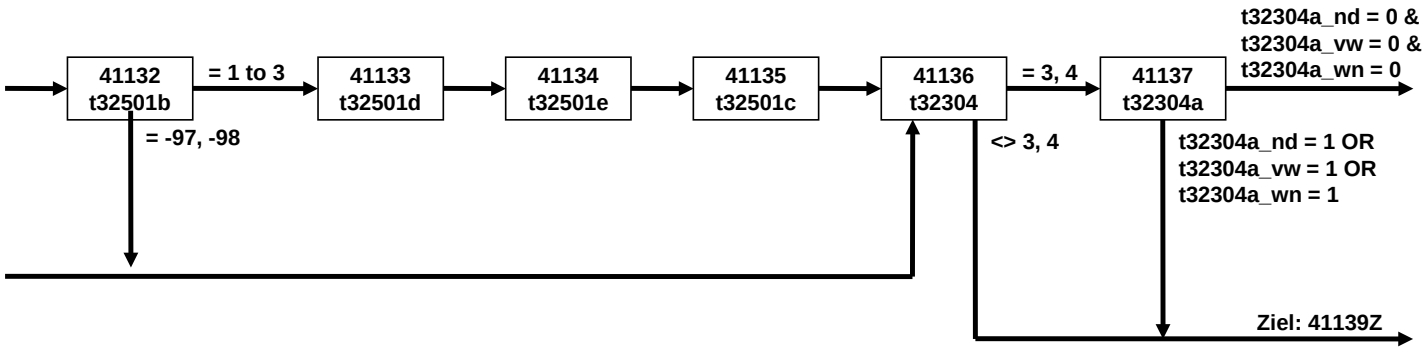

41SozKap E6P (4 von 4)

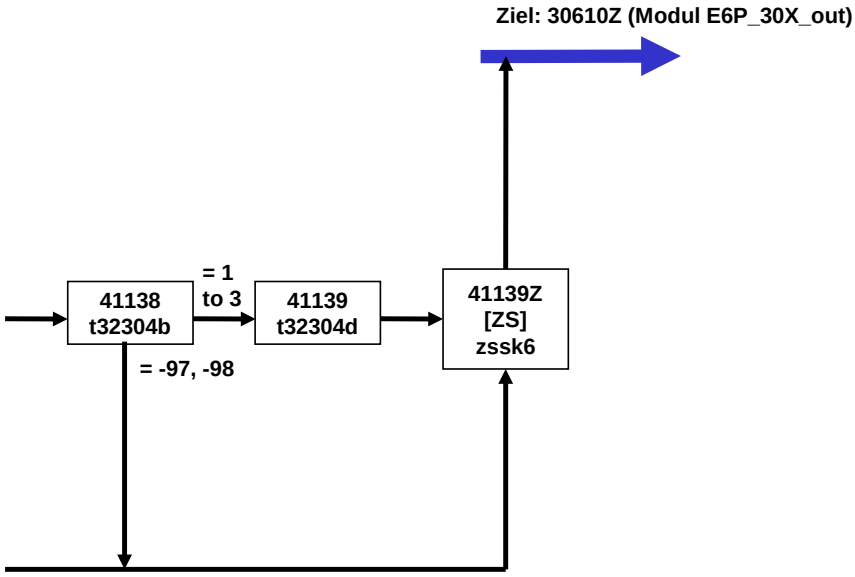

41SozKap_letzesABJahr E6P (1 von 4)

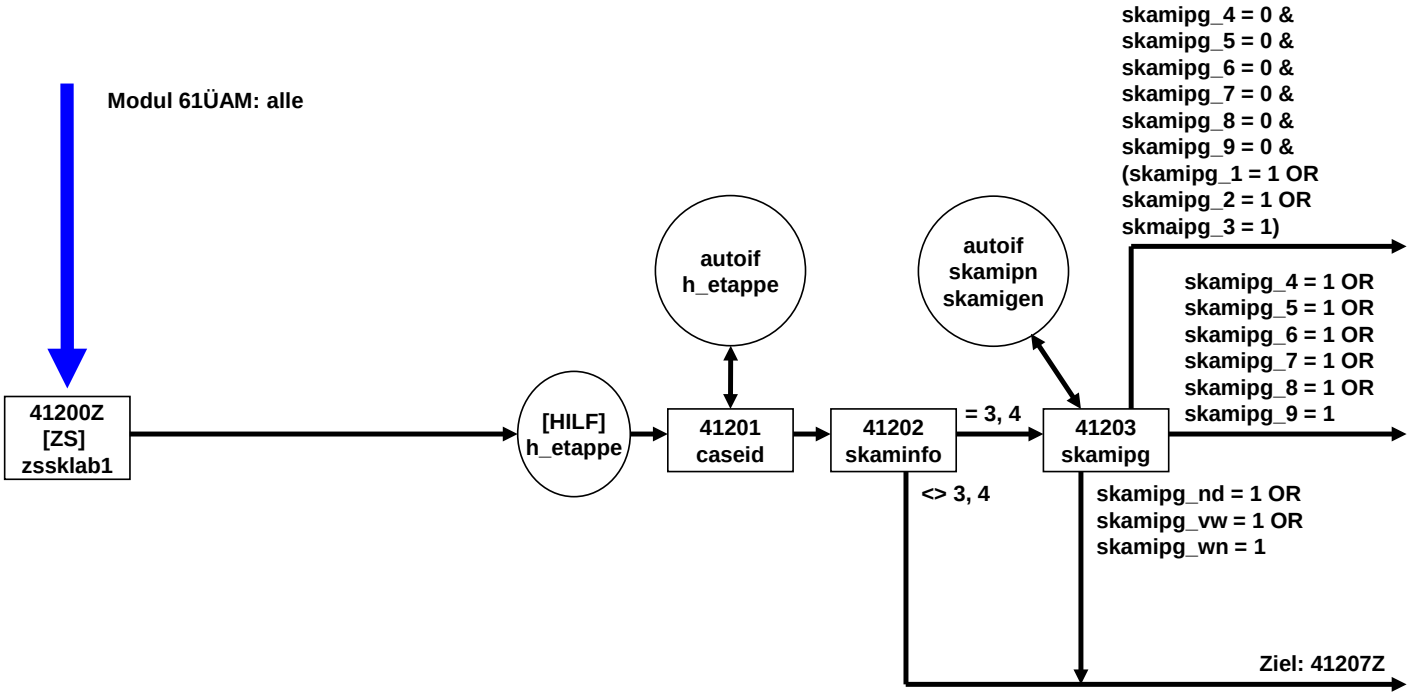

41SozKap_letzesABJahr E6P (2 von 4)

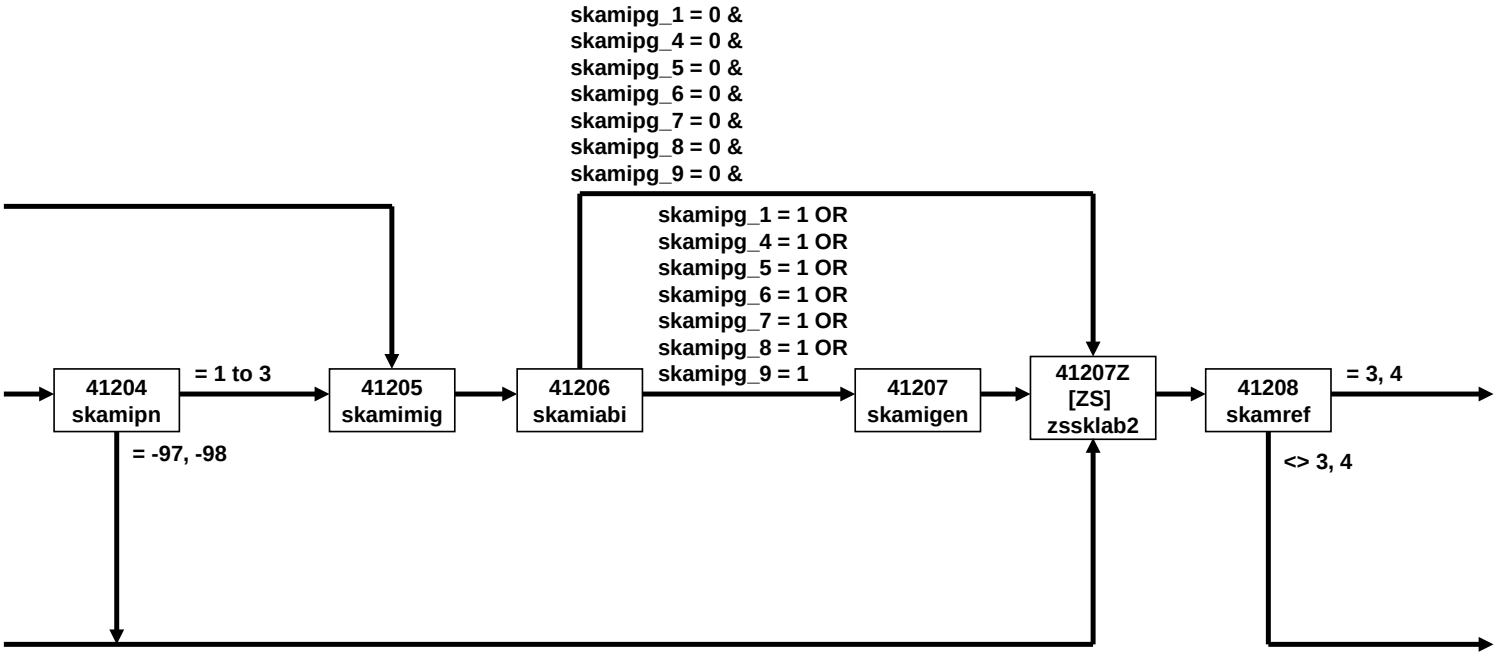

41SozKap_letzesABJahr E6P (3 von 4)

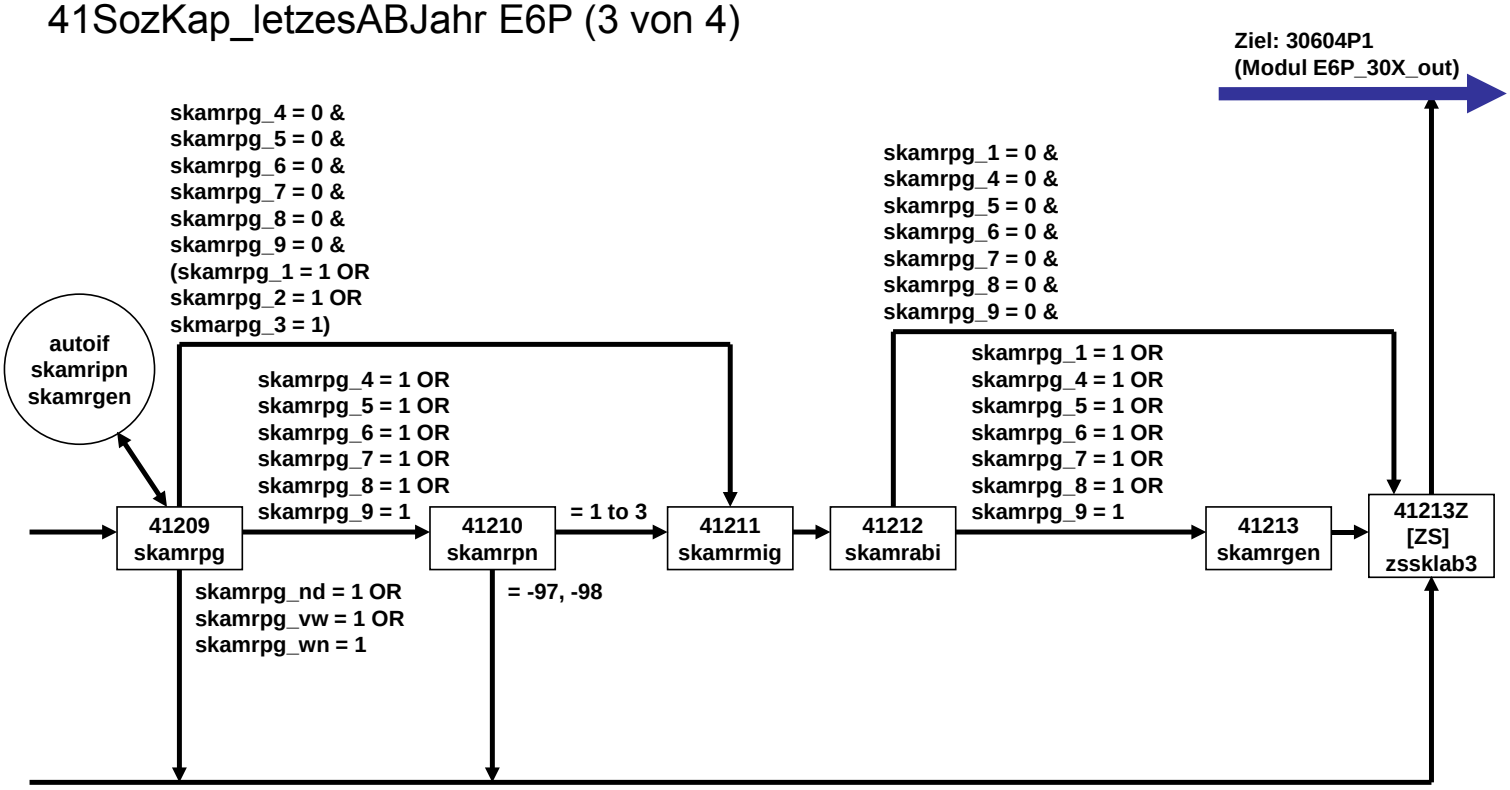

41SozKap_letzesABJahr E6P (4 von 4)

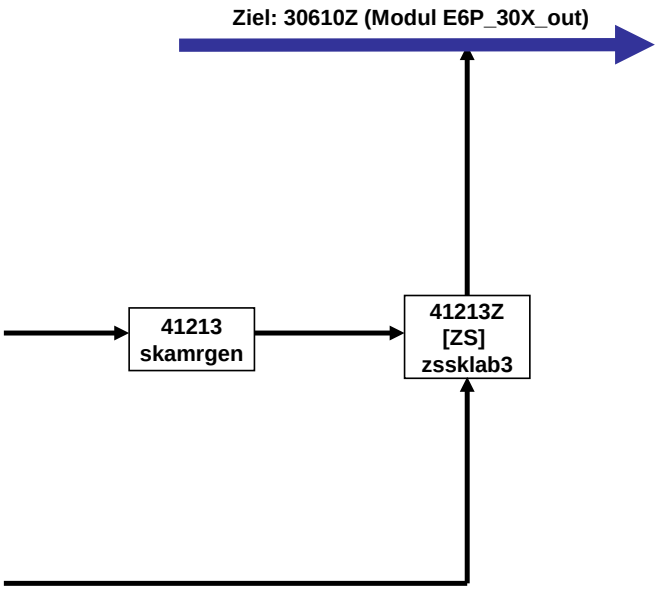

43aFehlBV E6P (1 von 1)

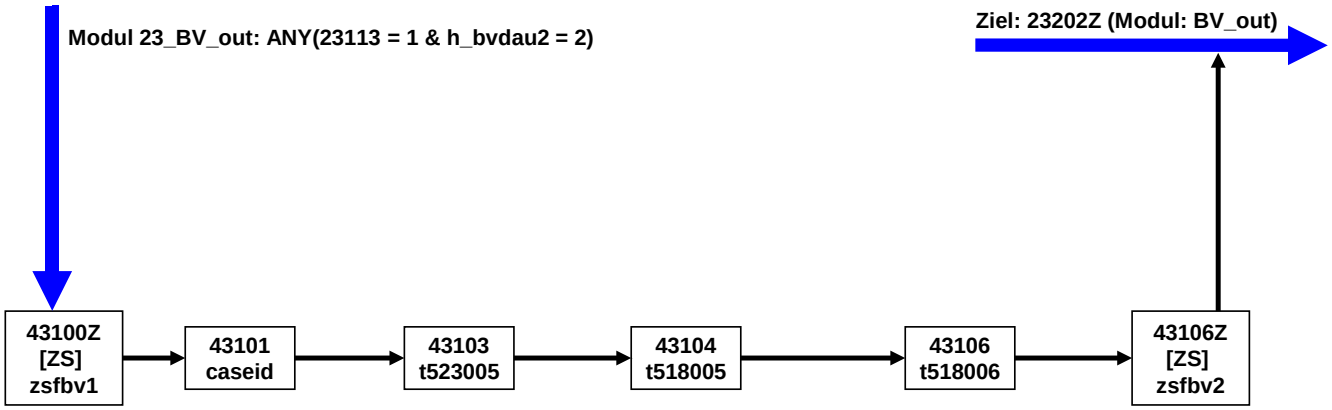

43bFehlAB E6P (1 von 1)

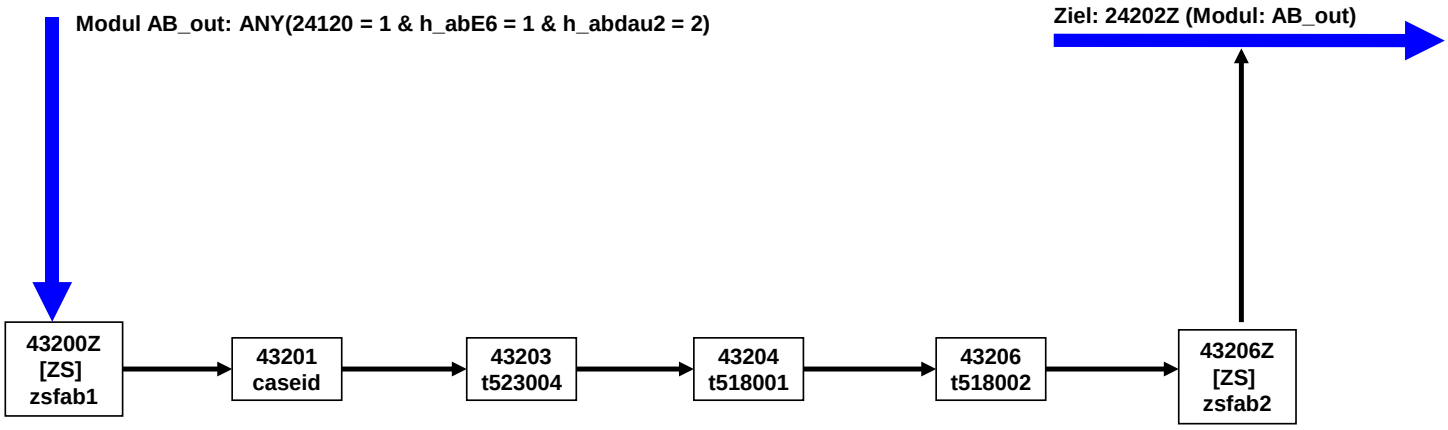

43cFehlET E6P (1 von 1)

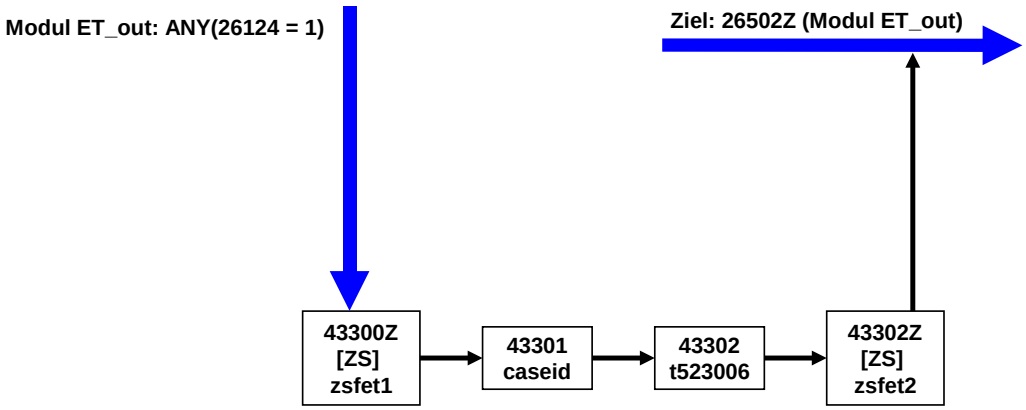

60a IAK E6P (1 von 5)

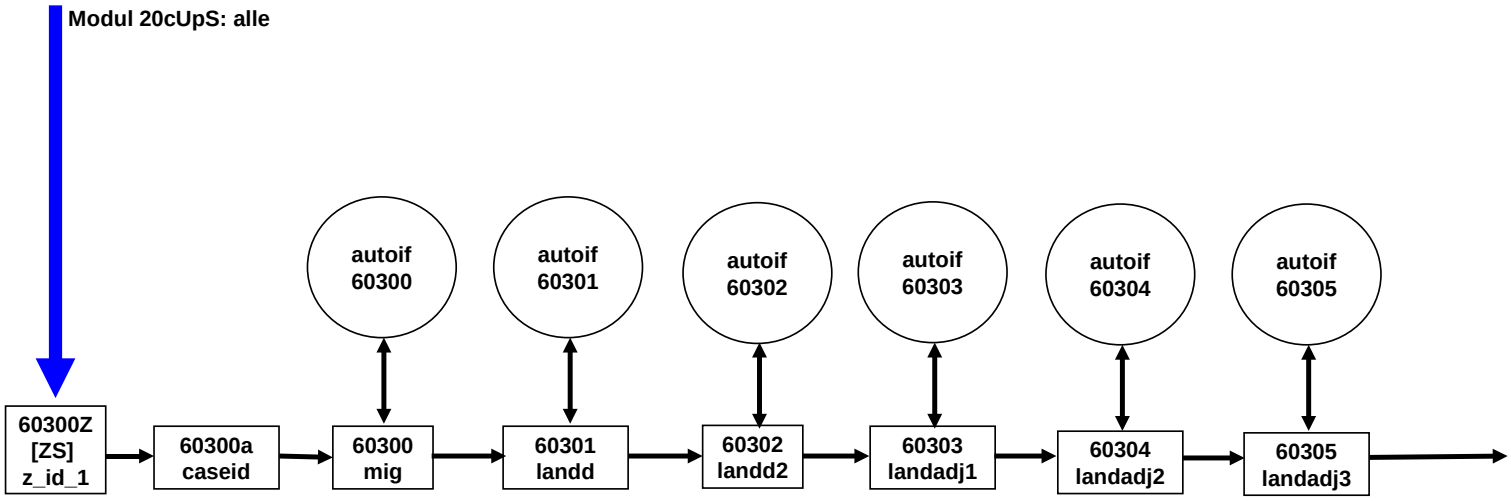

60a IAK E6P (2 von 5)

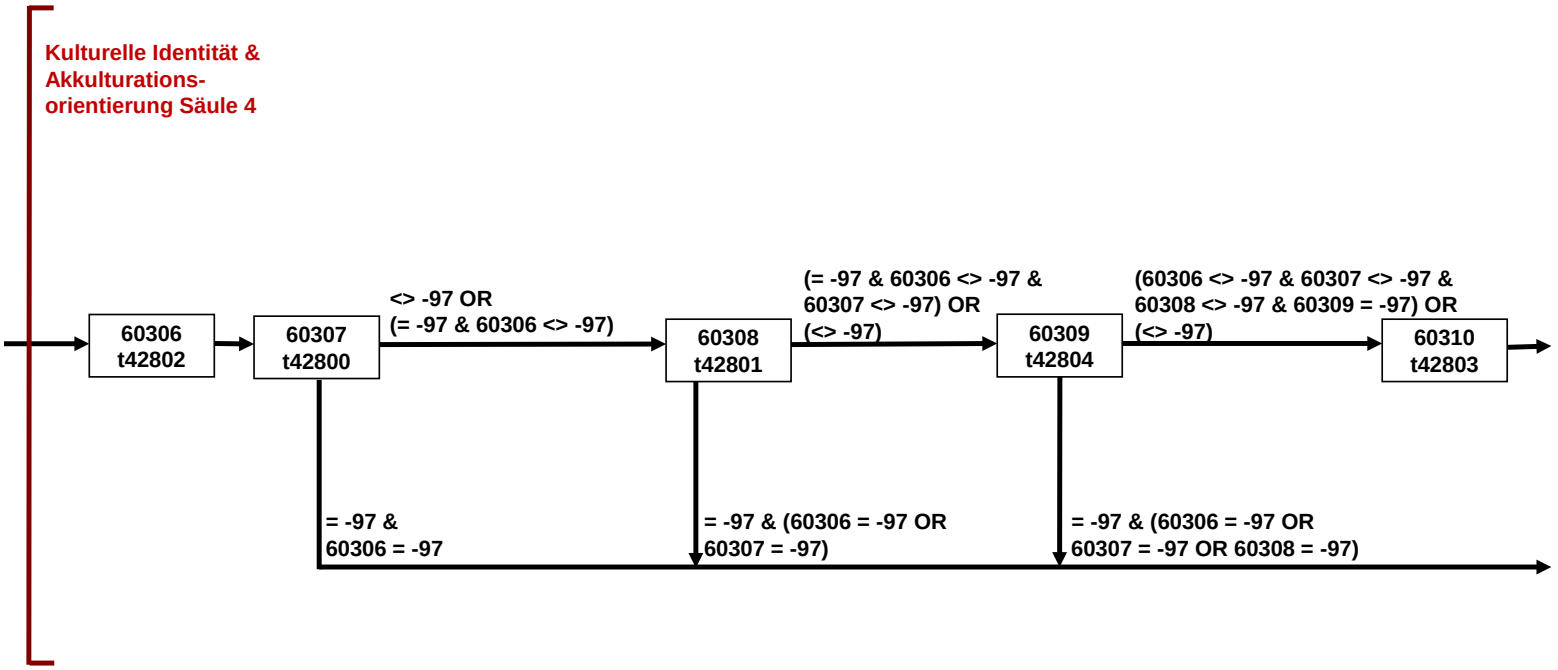

60a IAK E6P (3 von 5)

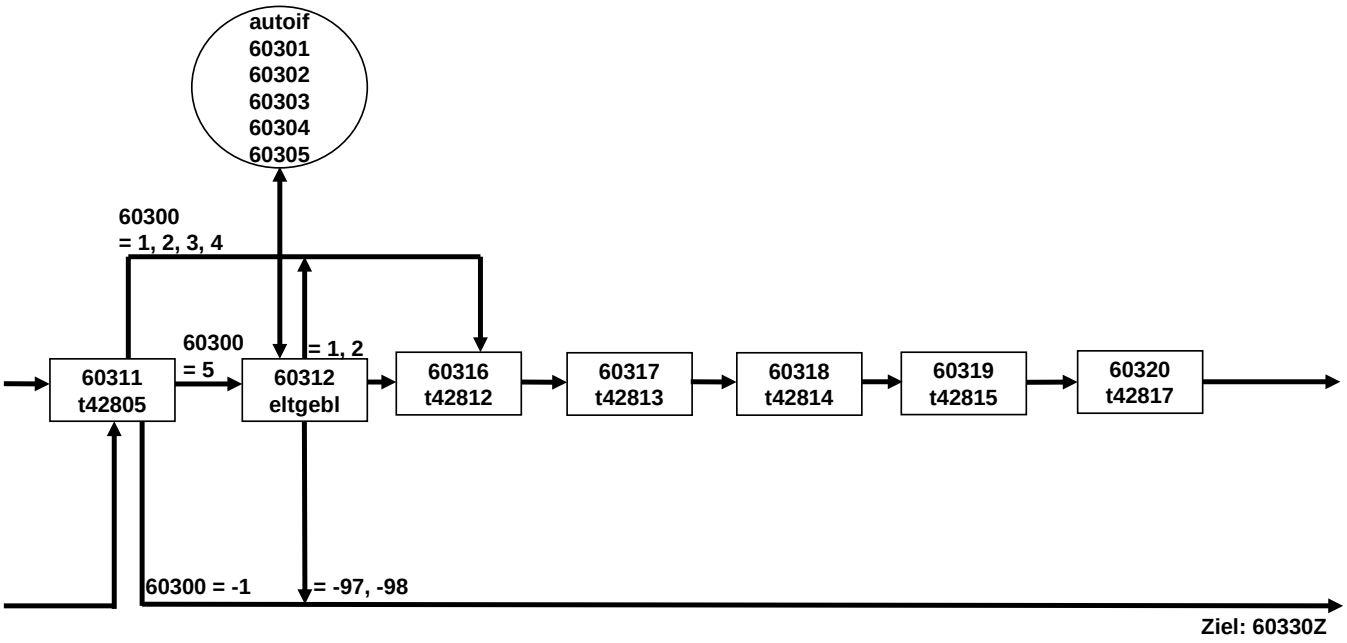

60a IAK E6P (4 von 5)

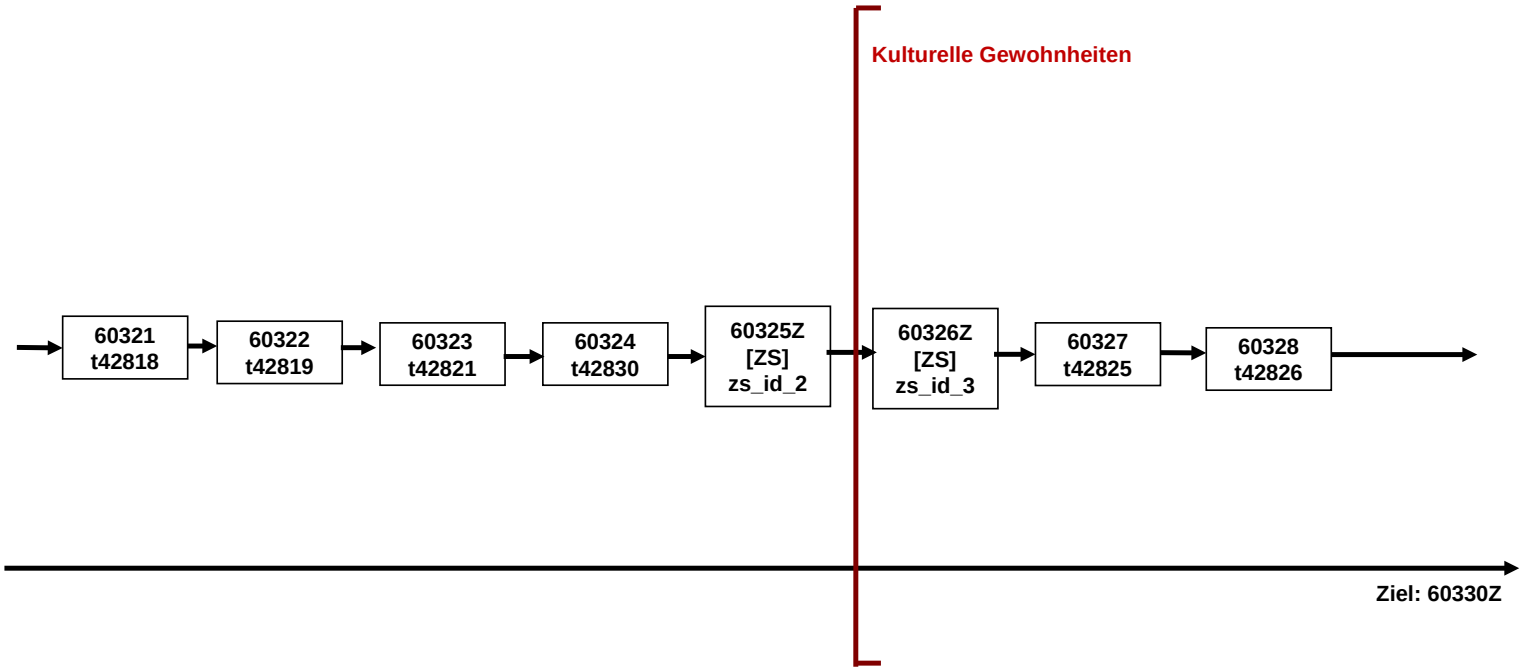

60a IAK E6P (5 von 5)

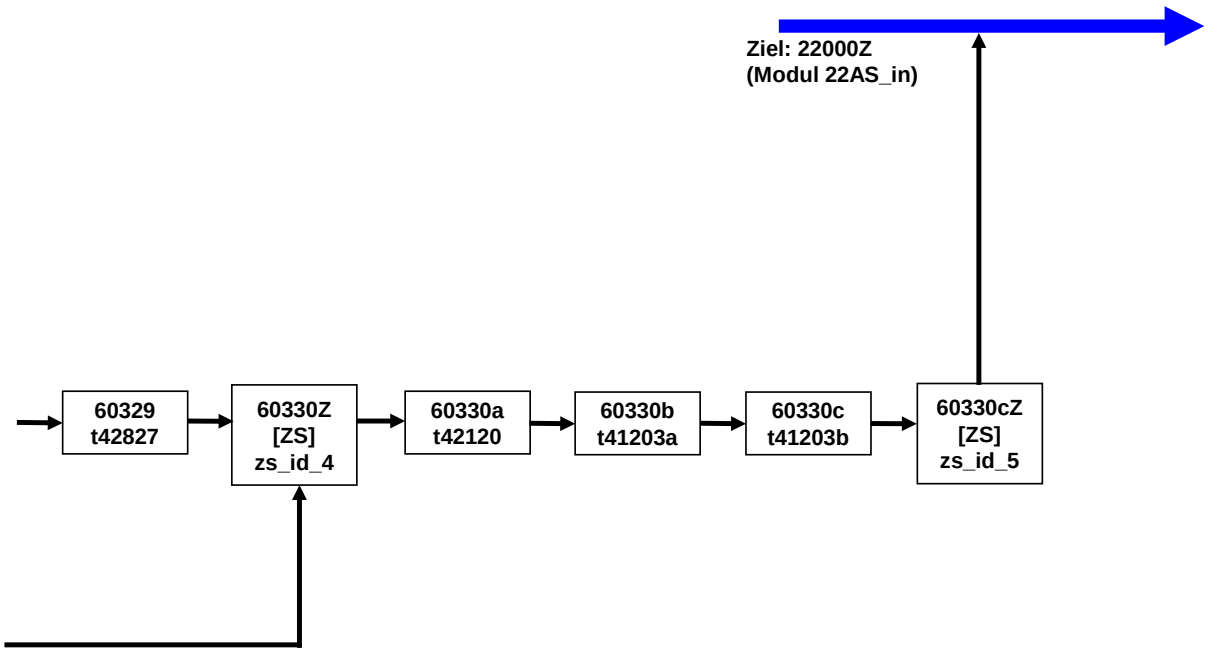

61ÜAM prospektiv E6P (1 von 10)

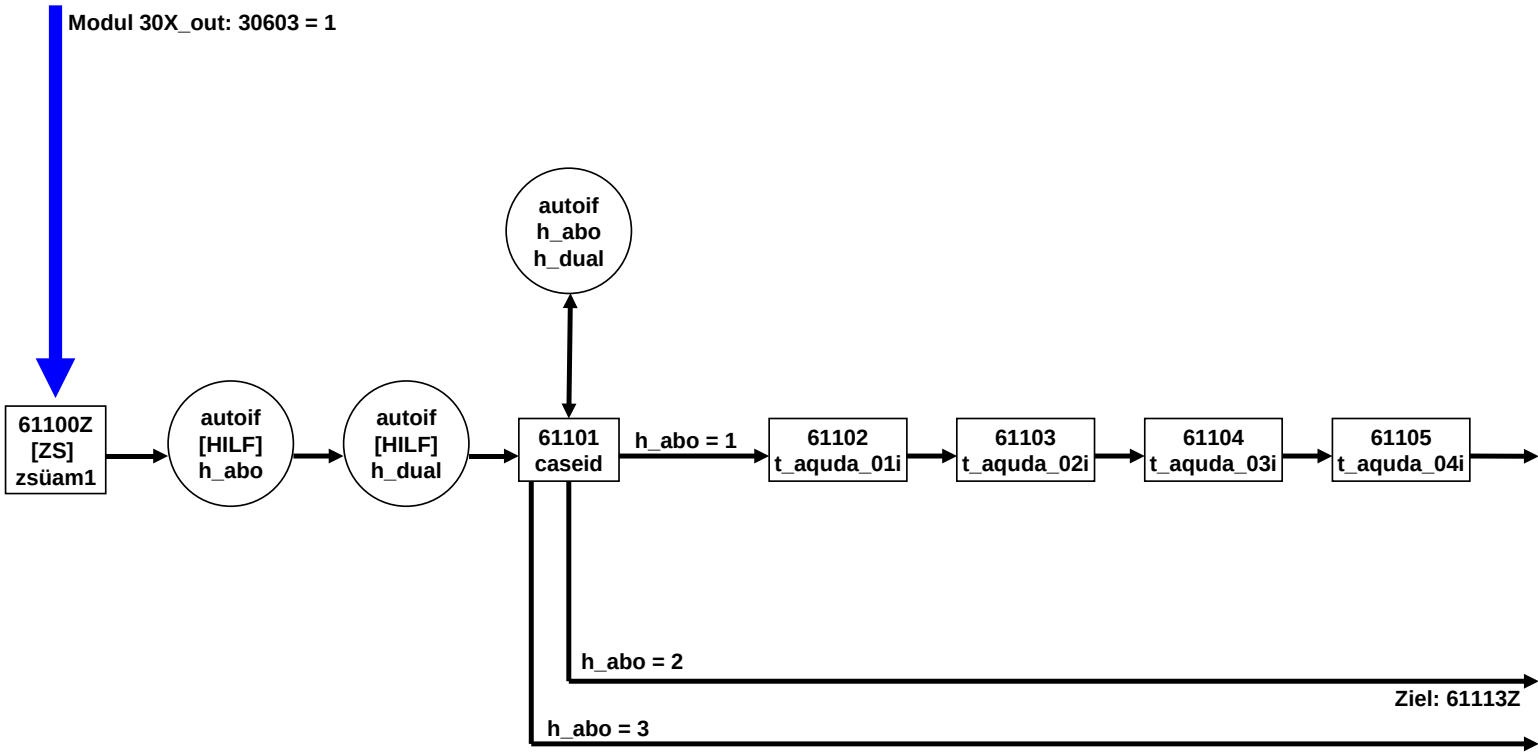

61ÜAM prospektiv E6P (2 von 10)

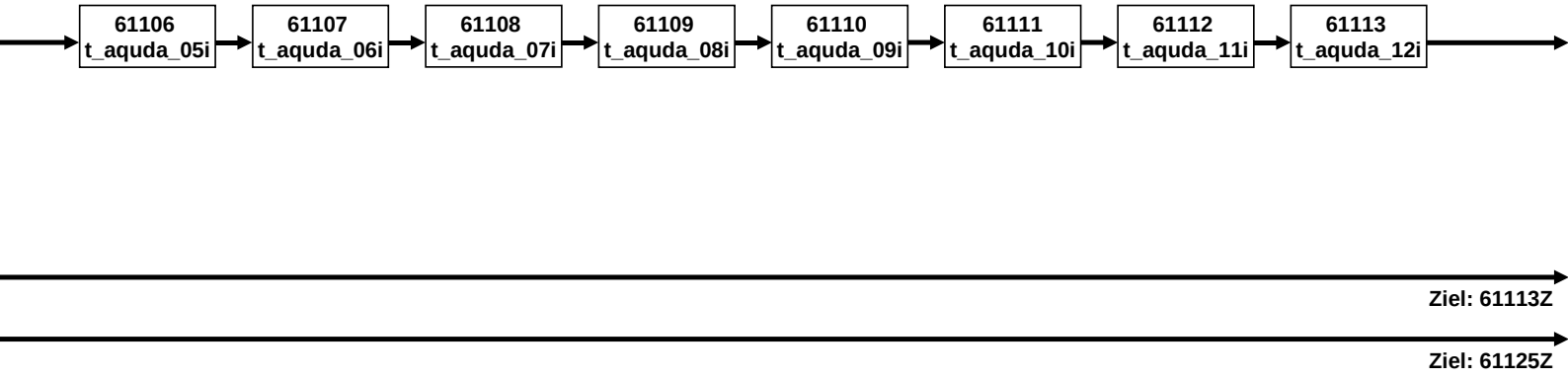

61ÜAM prospektiv E6P (3 von 10)

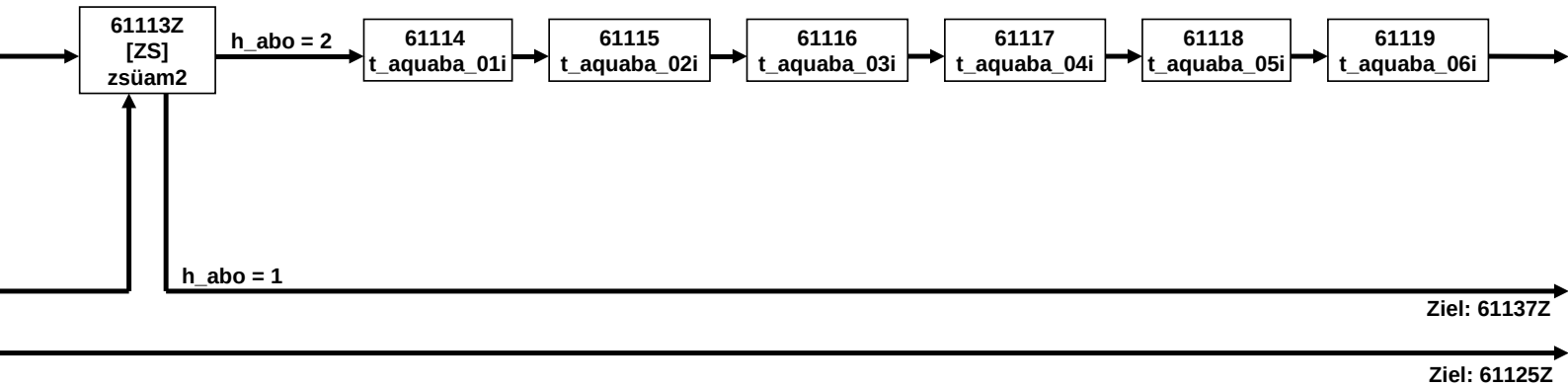

61ÜAM prospektiv E6P (4 von 10)

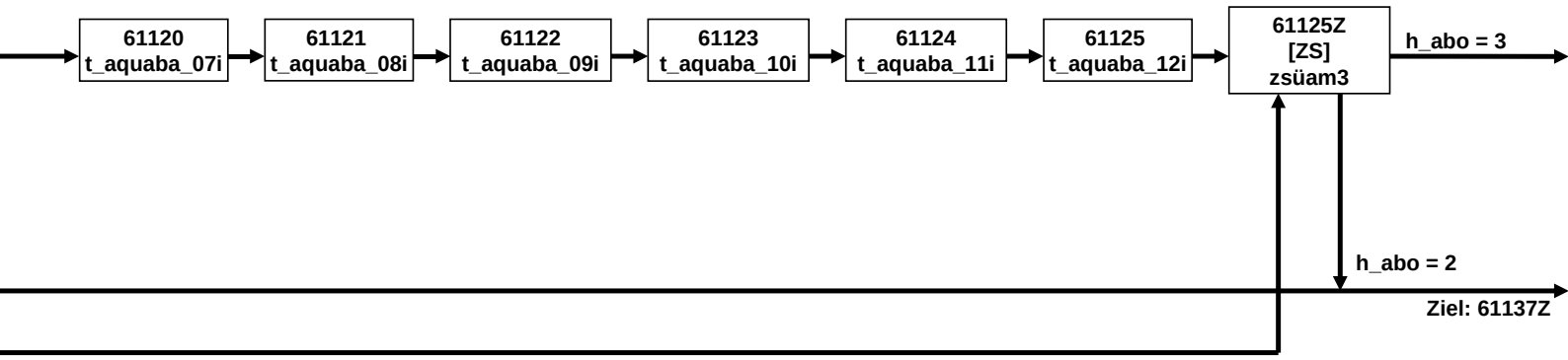

61ÜAM prospektiv E6P (5 von 10)

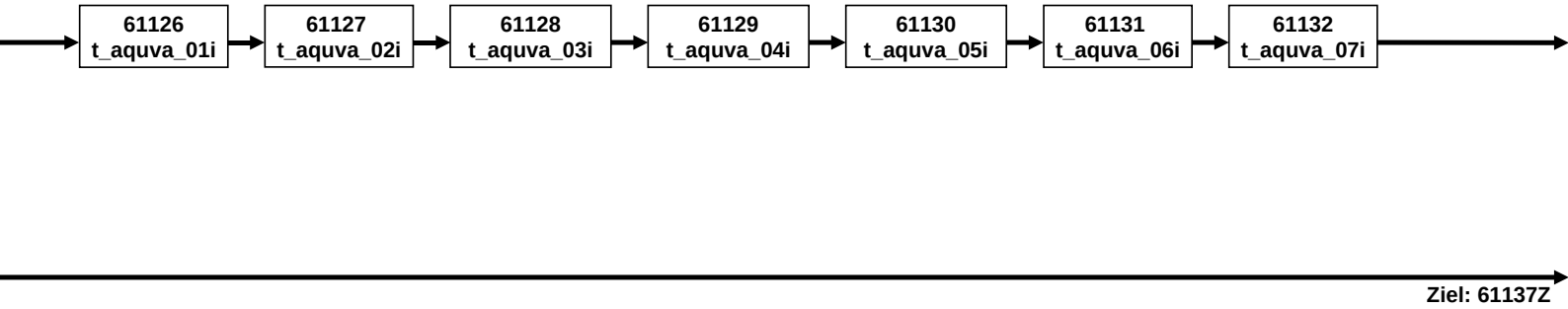

61ÜAM prospektiv E6P (6 von 10)

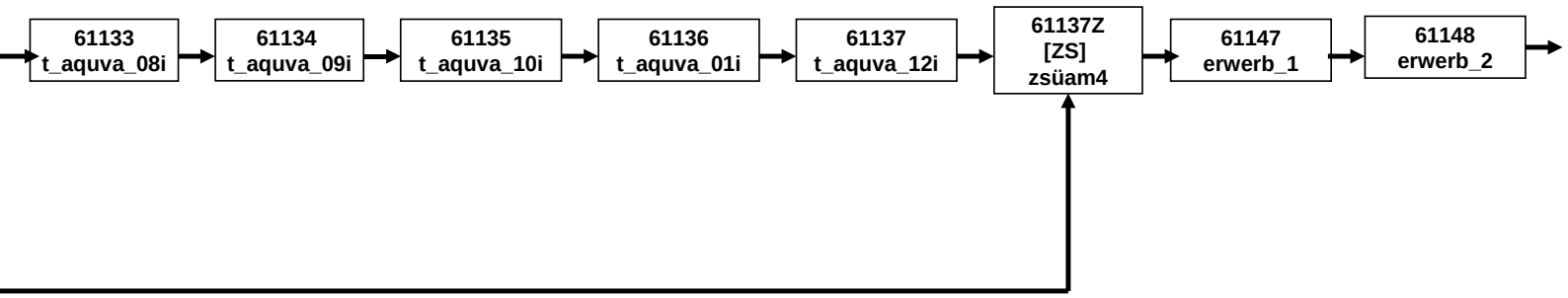

61ÜAM prospektiv E6P (7 von 10)

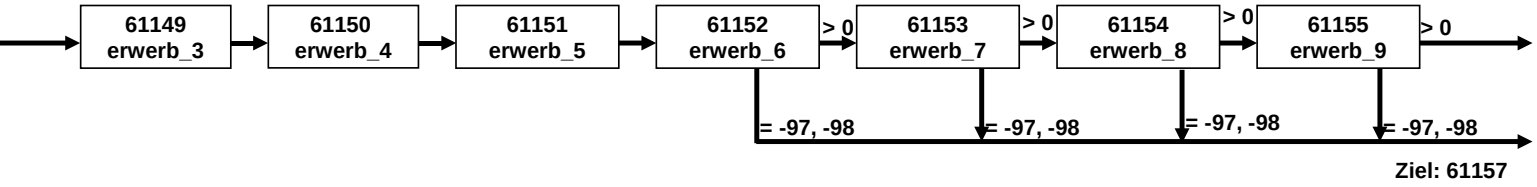

61ÜAM prospektiv E6P (8 von 10)

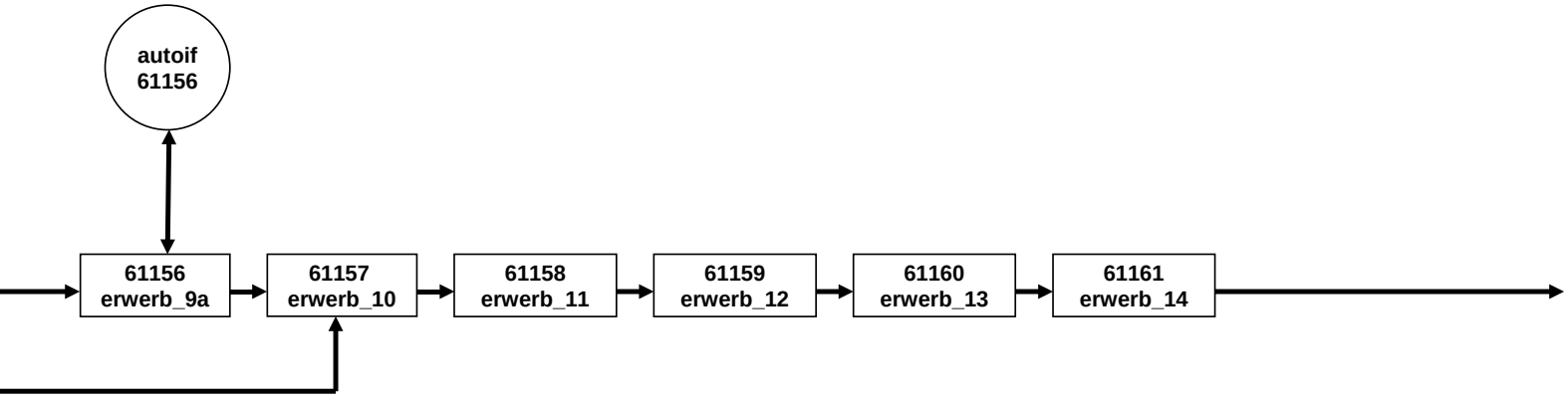

61ÜAM prospektiv E6P (9 von 10)

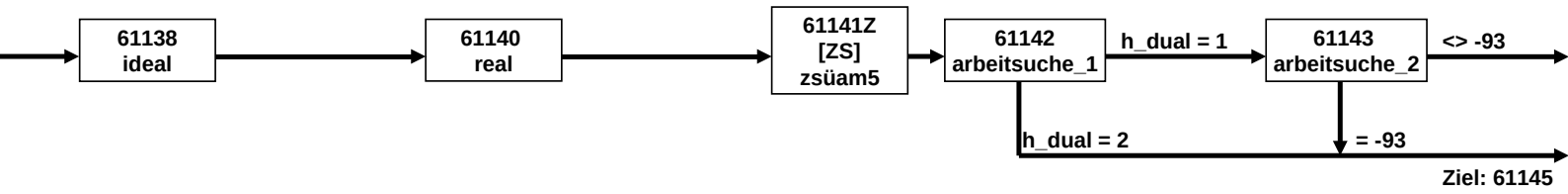

61ÜAM prospektiv E6P (10 von 10)

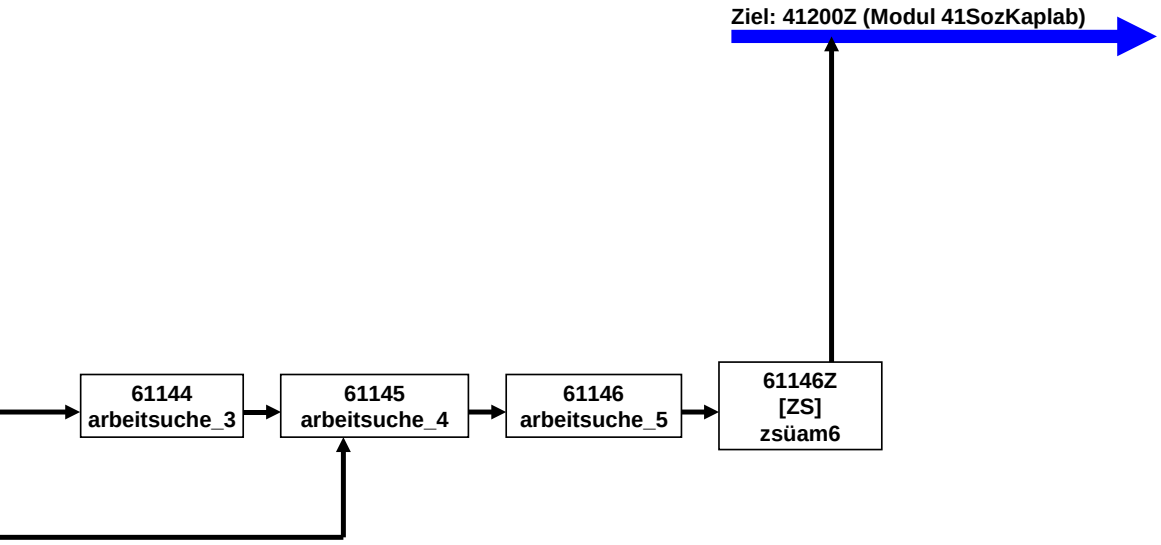

62IAM E6P (1 von 11)

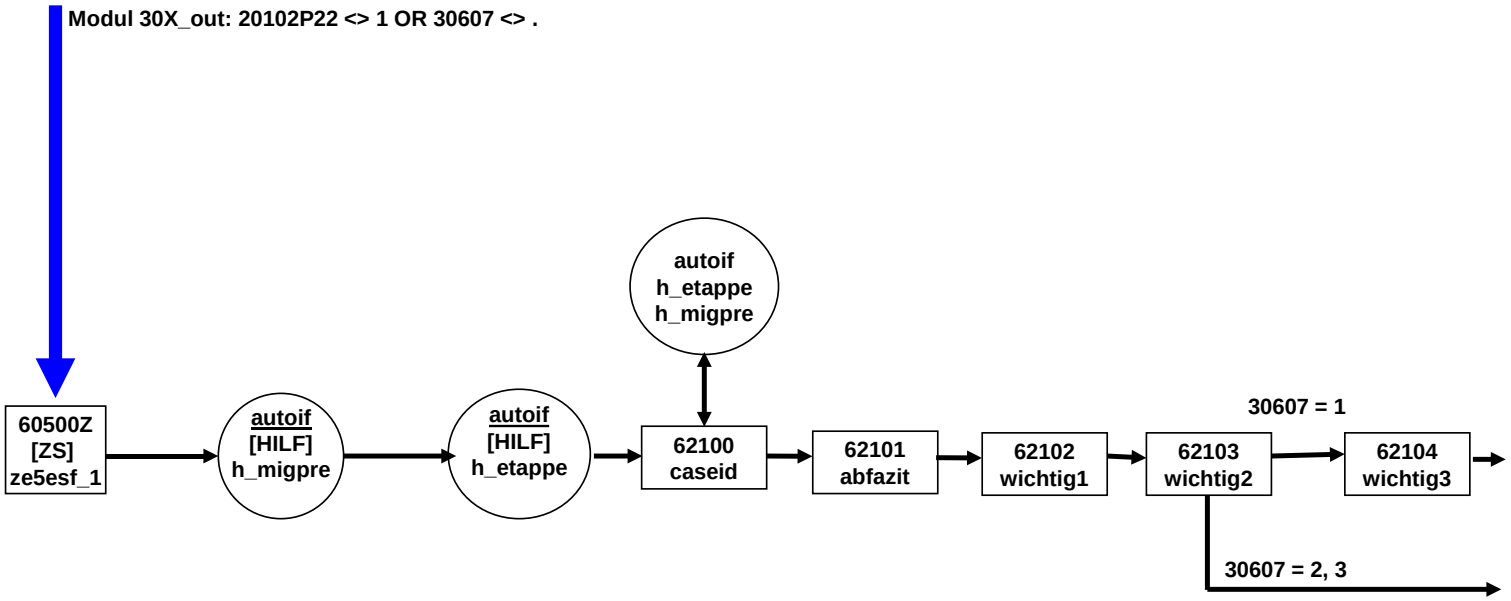

62IAM E6P (2 von 11)

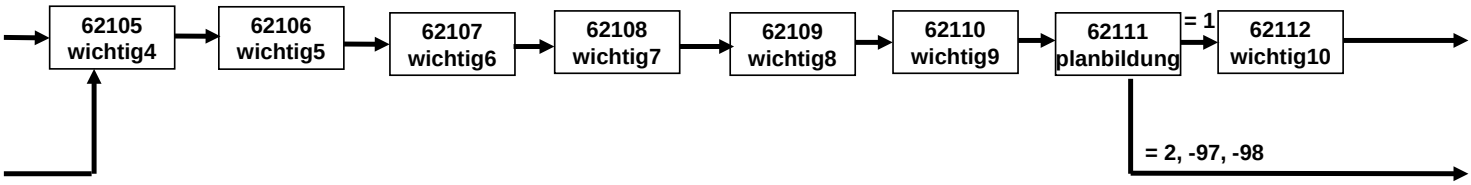

62IAM E6P (3 von 11)

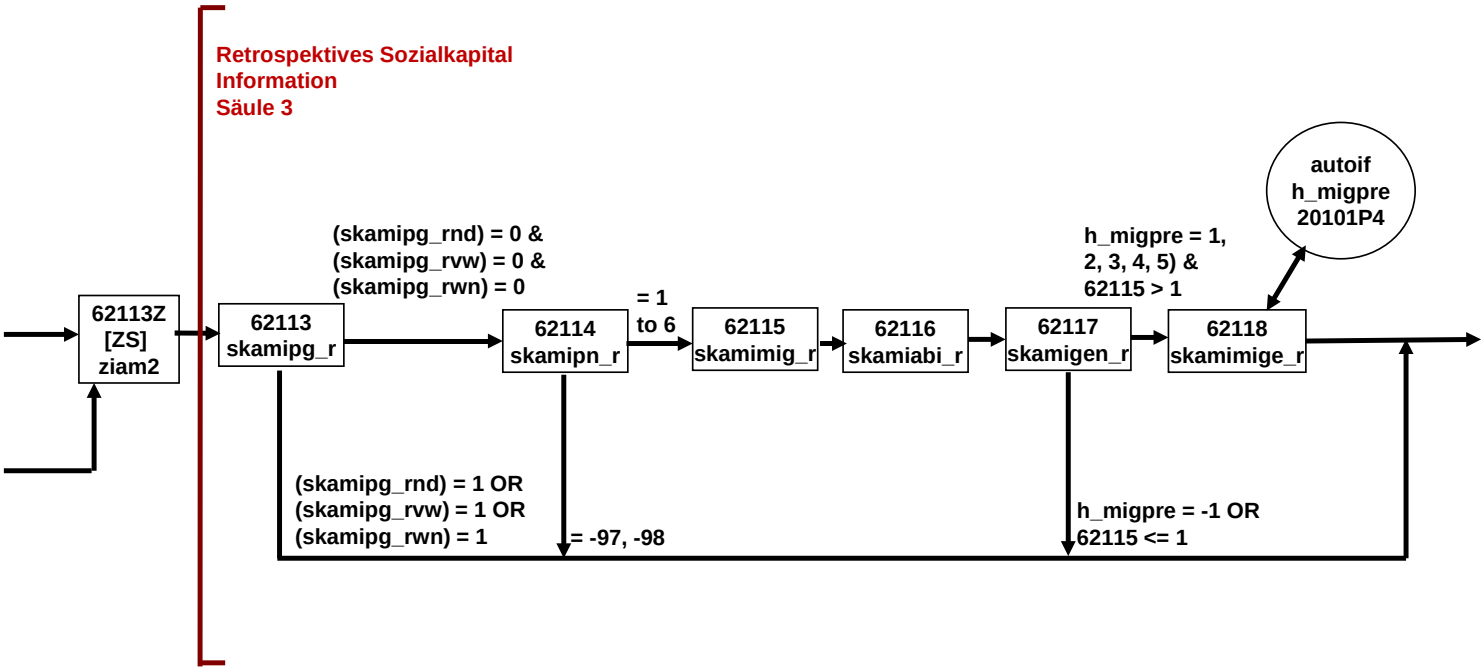

62IAM E6P (4 von 11)

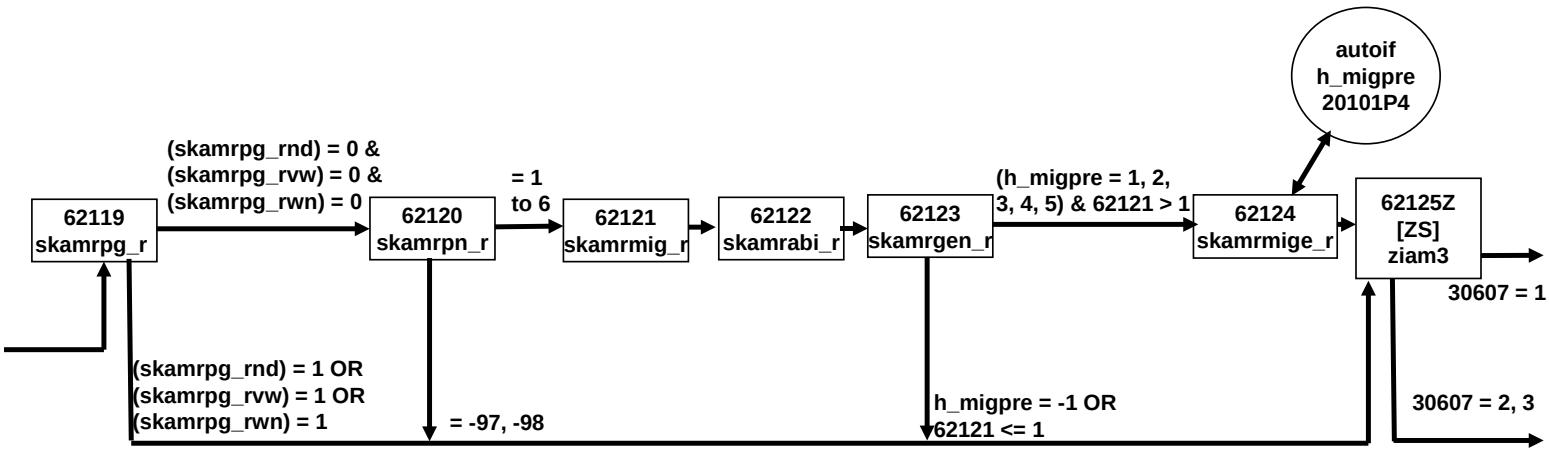

62IAM E6P (5 von 11)

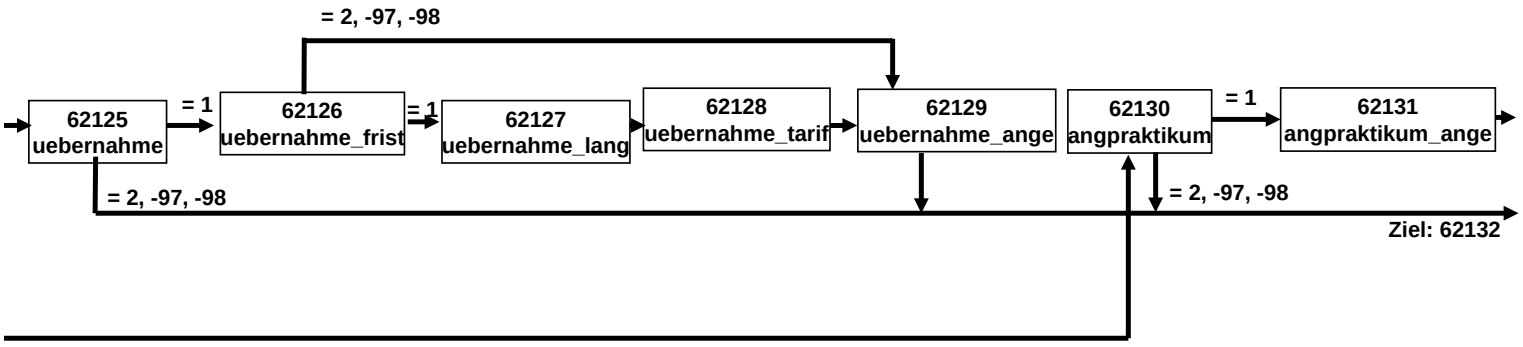

62IAM E6P (6 von 11)

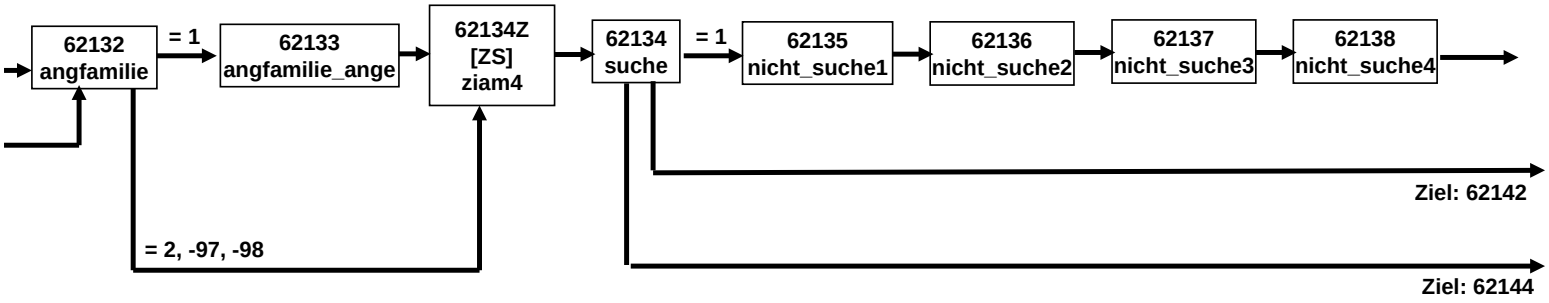

62IAM E6P (7 von 11)

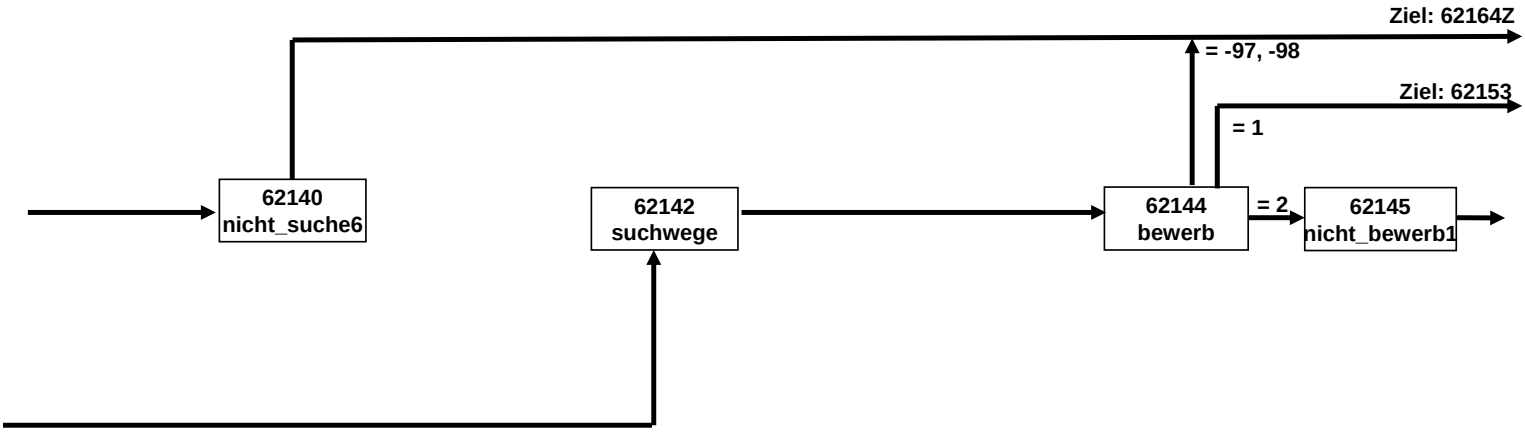

62IAM E6P (8 von 11)

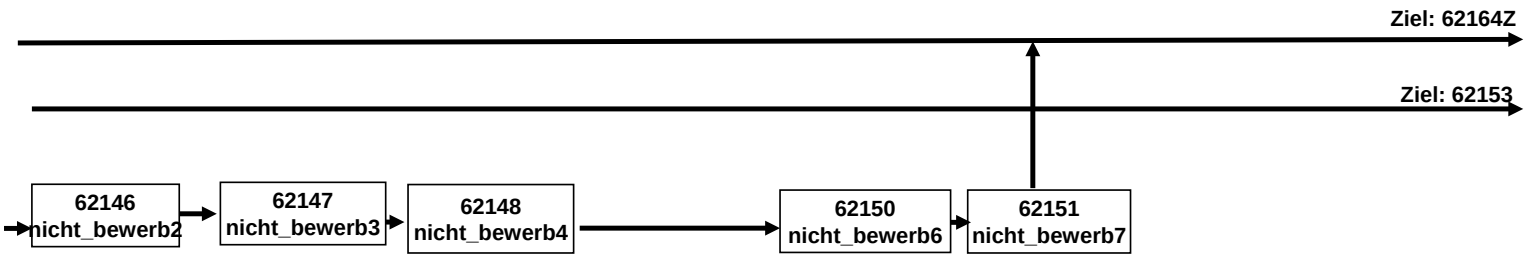

62IAM E6P (9 von 11)

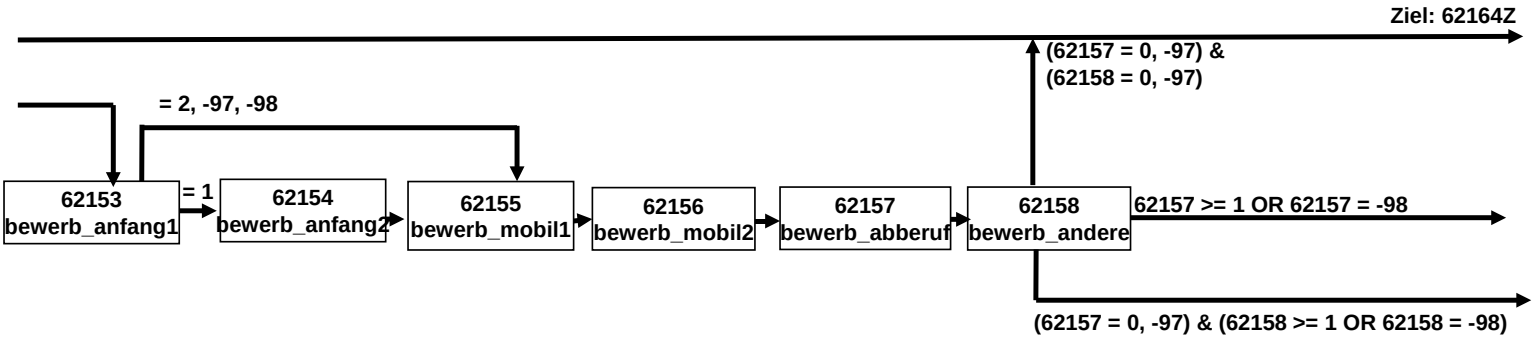

62IAM E6P (10 von 11)

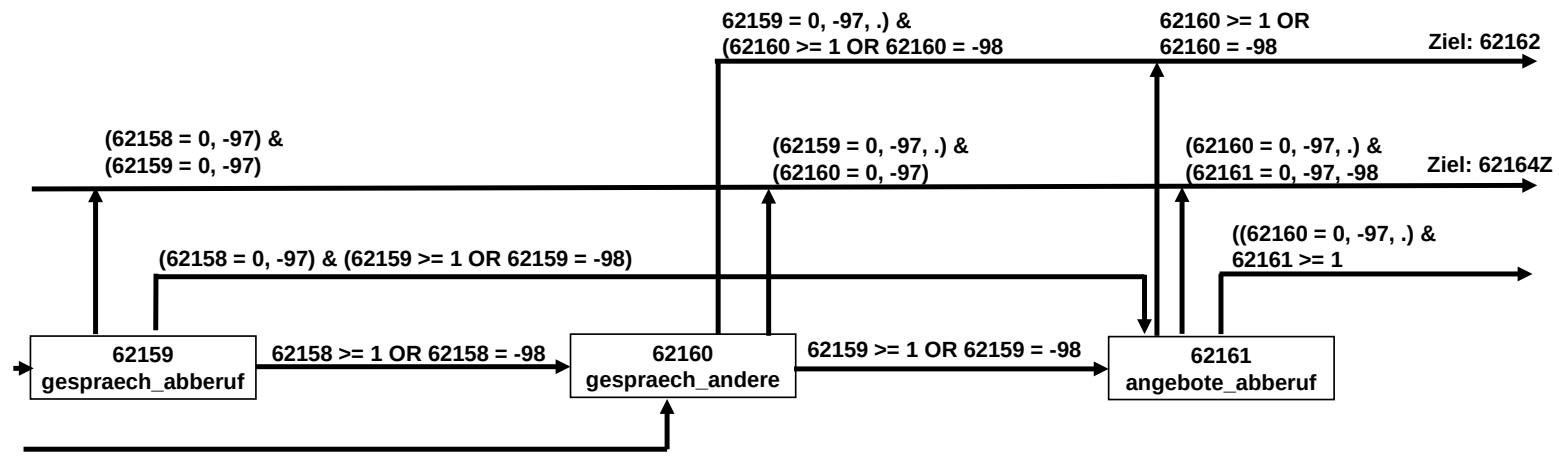

62IAM E6P (11 von 11)

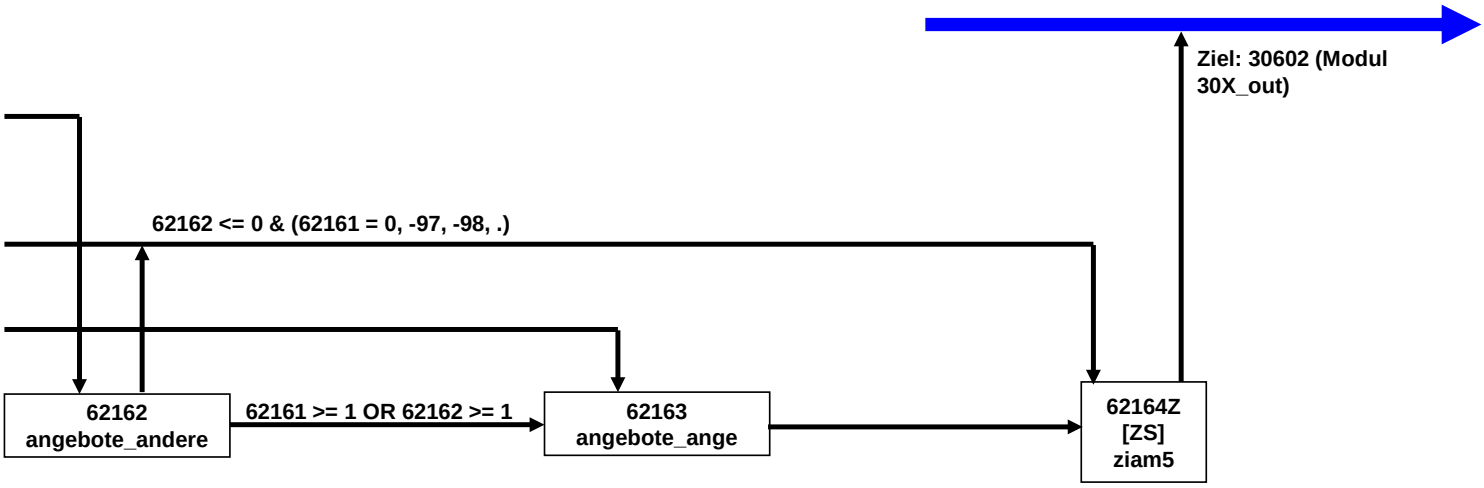

64a Säulenitems S5 und AG ISM E6P (1 von 3)

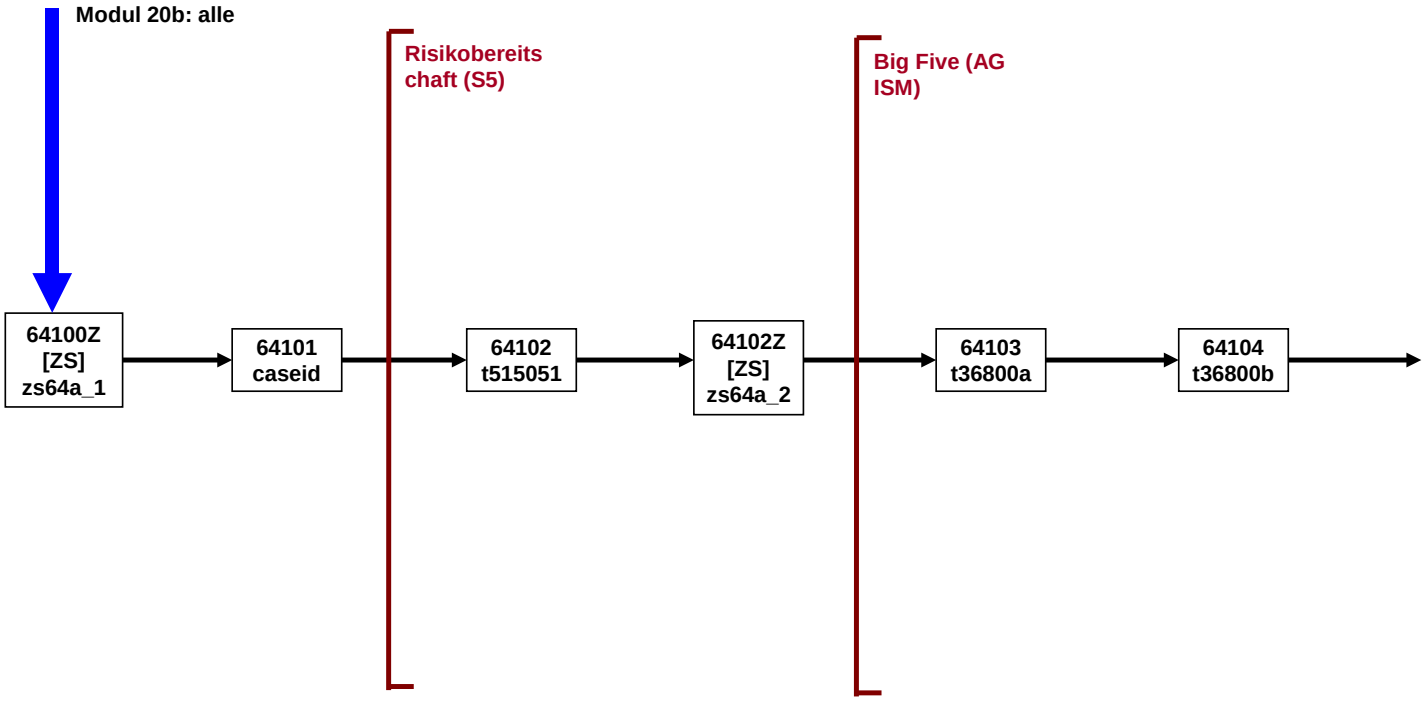

64a Säulenitems S5 und AG ISM E6P (2 von 3)

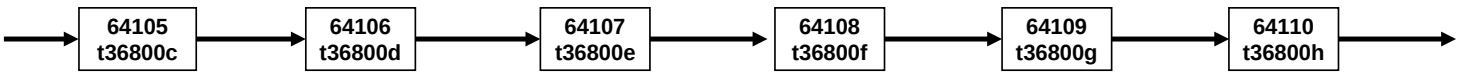

64a Säulenitems S5 und AG ISM E6P (3 von 3)

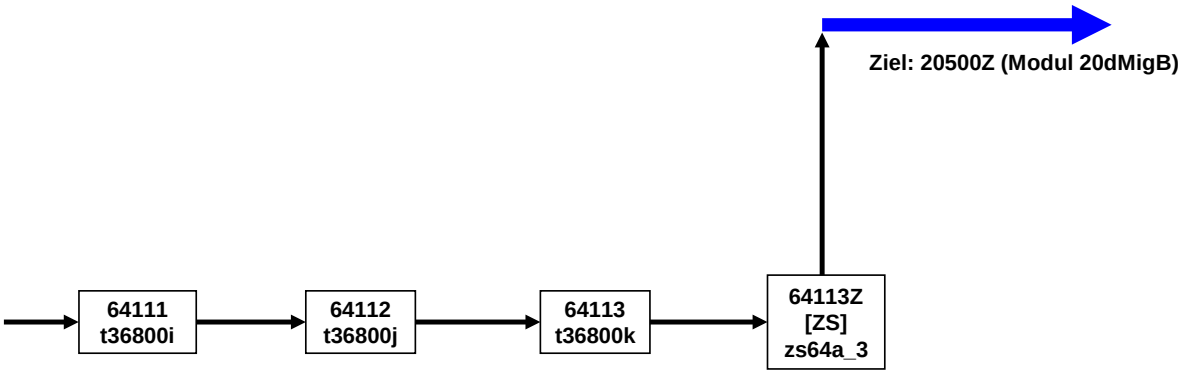

64b Querschnittsfragen zu Förderschülern E6P (1 von 2)

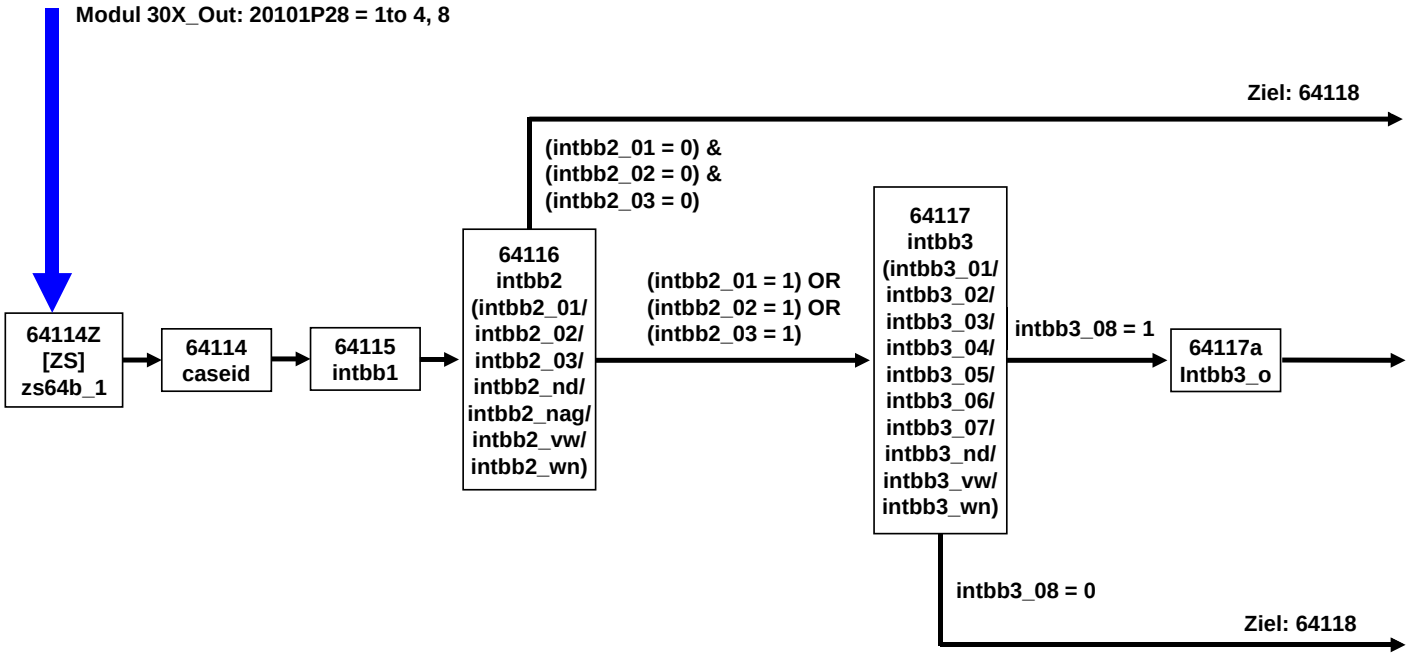

64b Querschnittsfragen zu Förderschülern E6P (2 von 2)

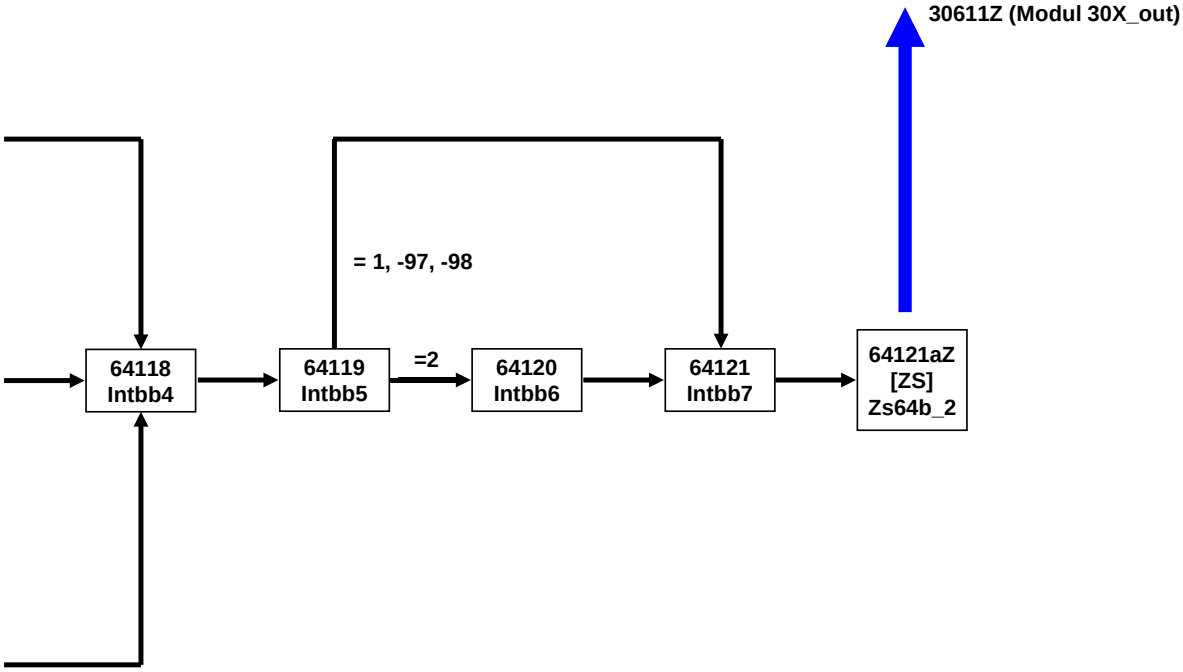

64c Säulenitems S5 E6P (1 von 6)

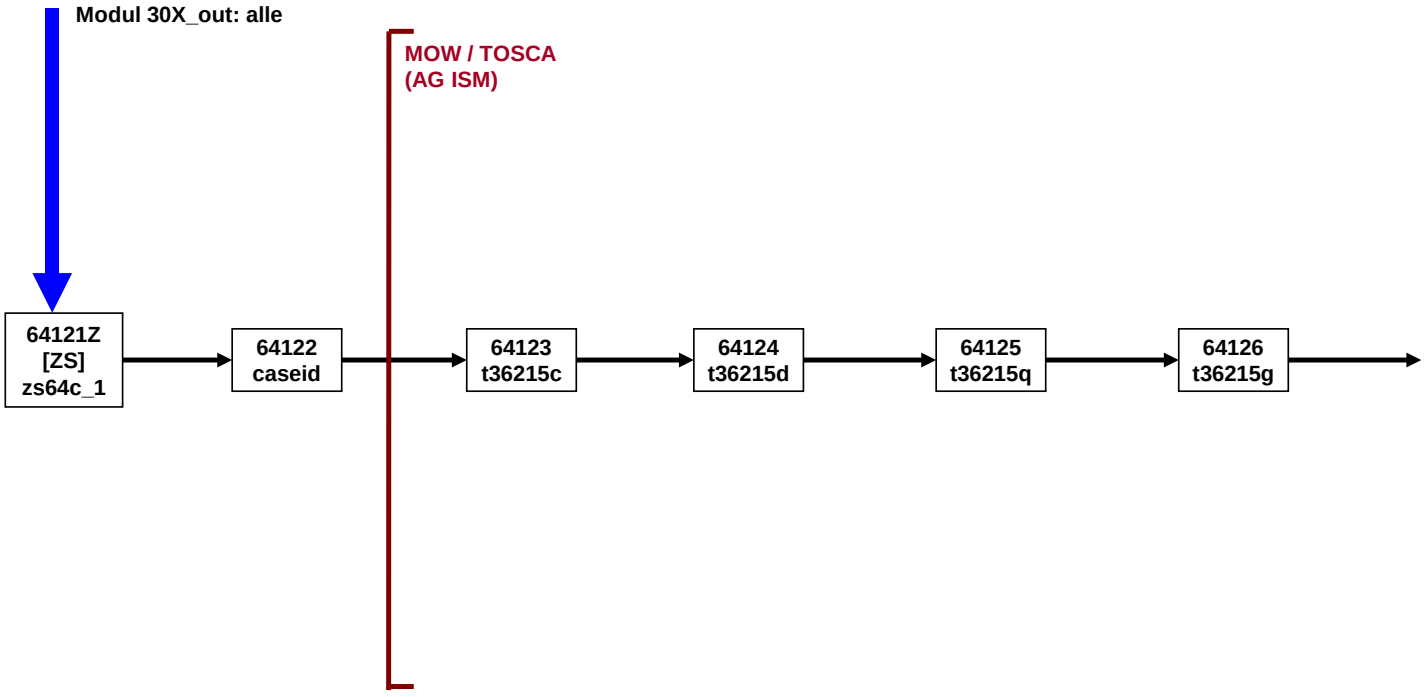

64c Säulenitems S5 E6P (2 von 6)

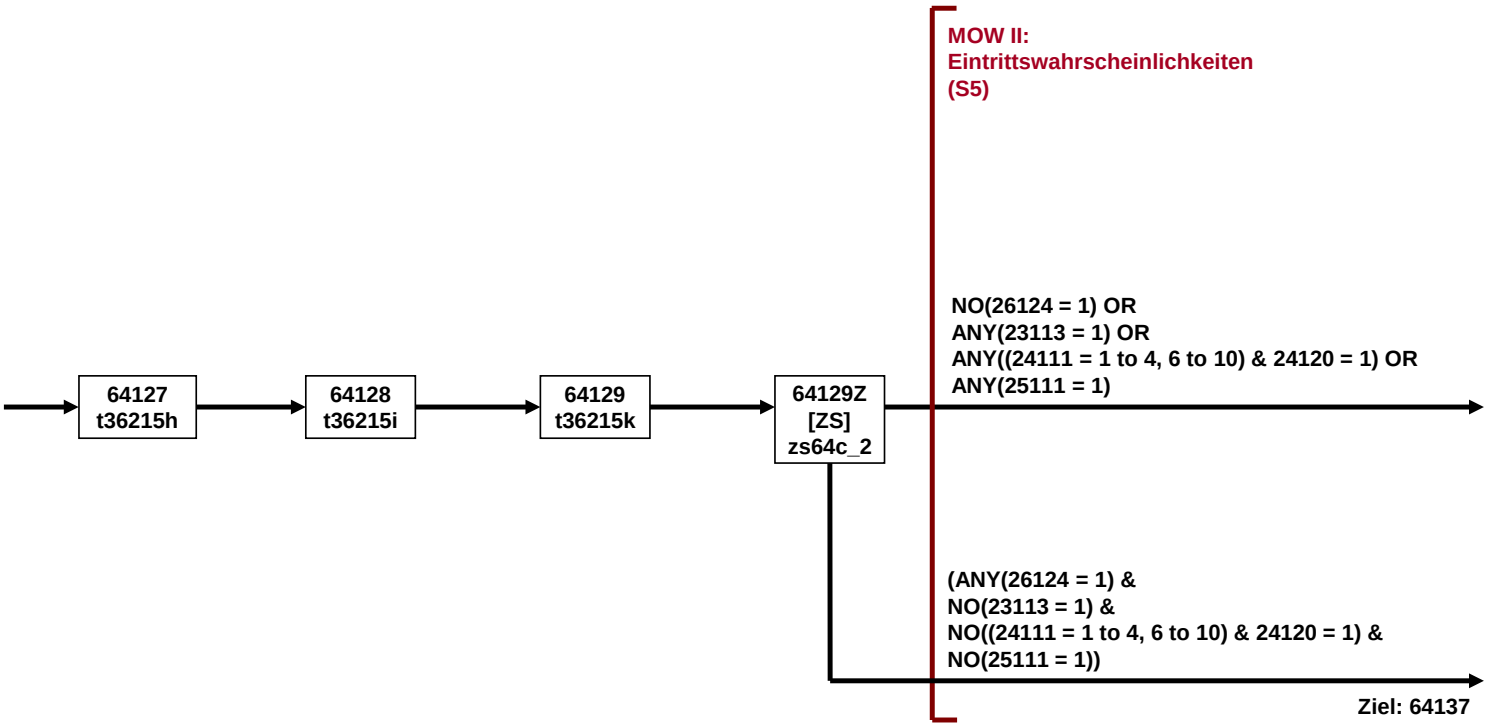

64c Säulenitems S5 E6P (3 von 6)

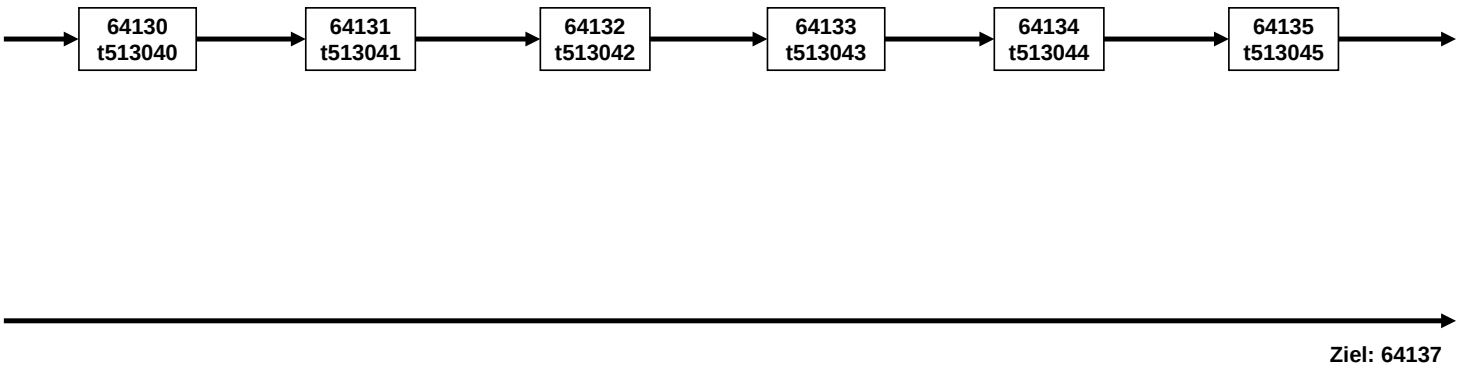

64c Säulenitems S5 E6P (4 von 6)

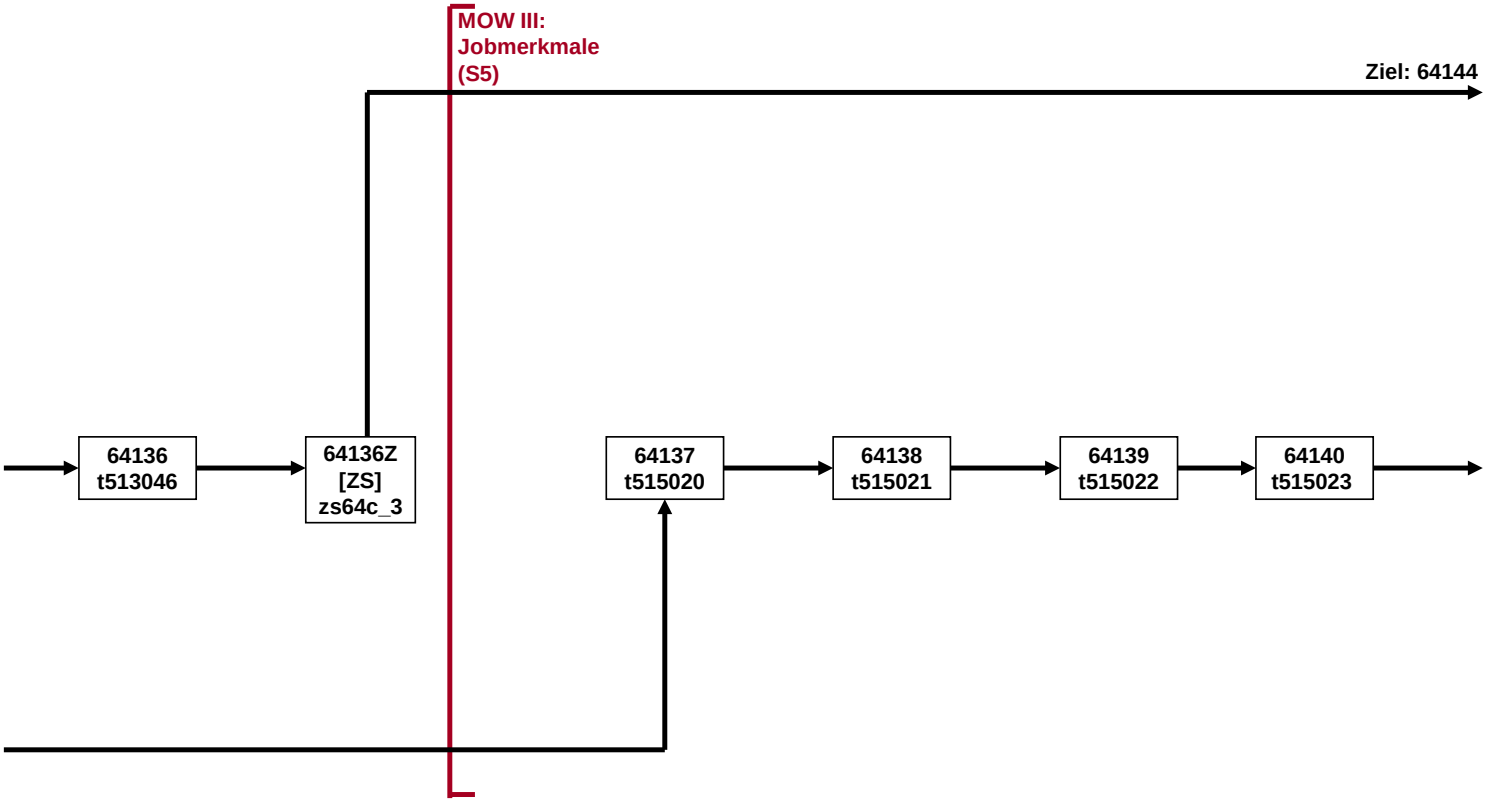

64c Säulenitems S5 E6P (5 von 6)

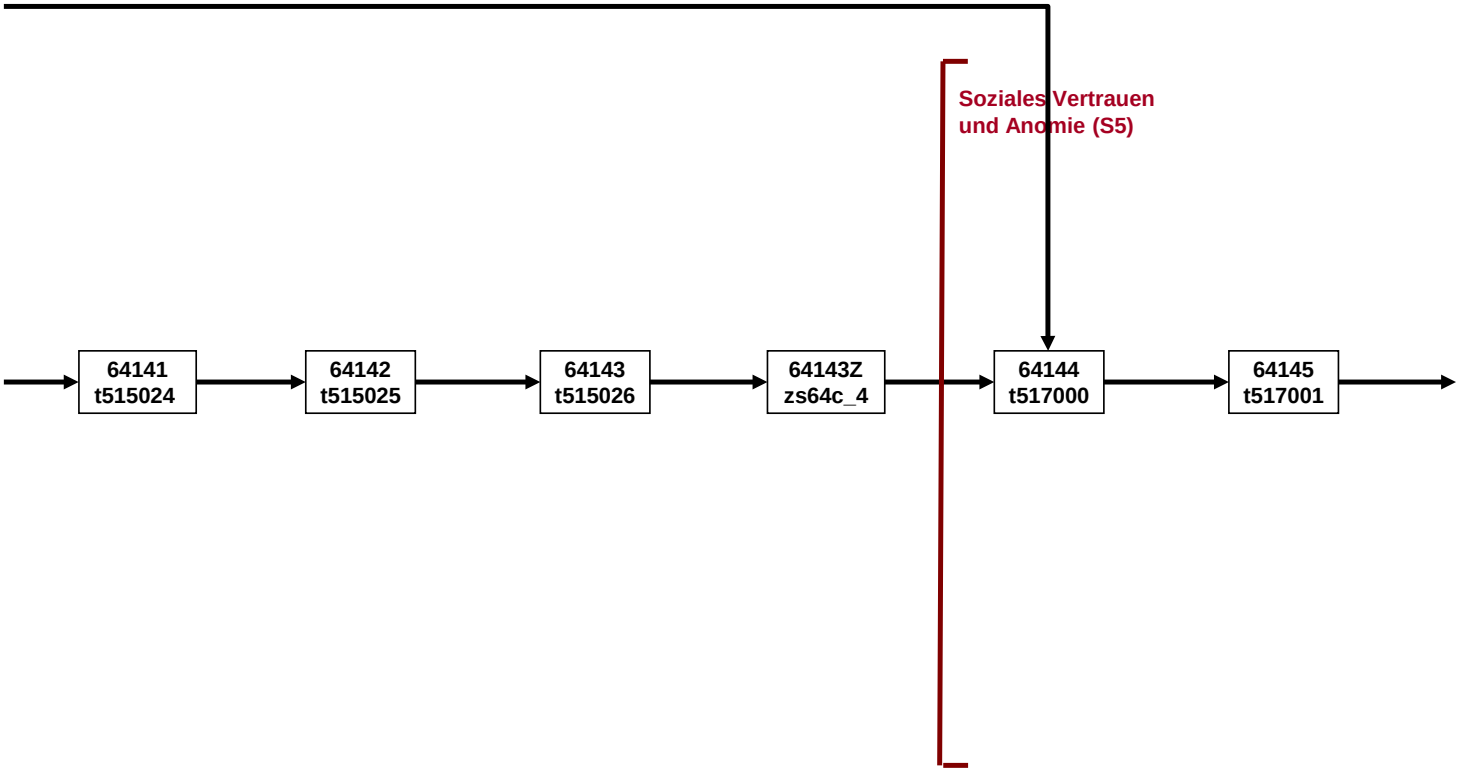

64c Säulenitems S5 E6P (6 von 6)

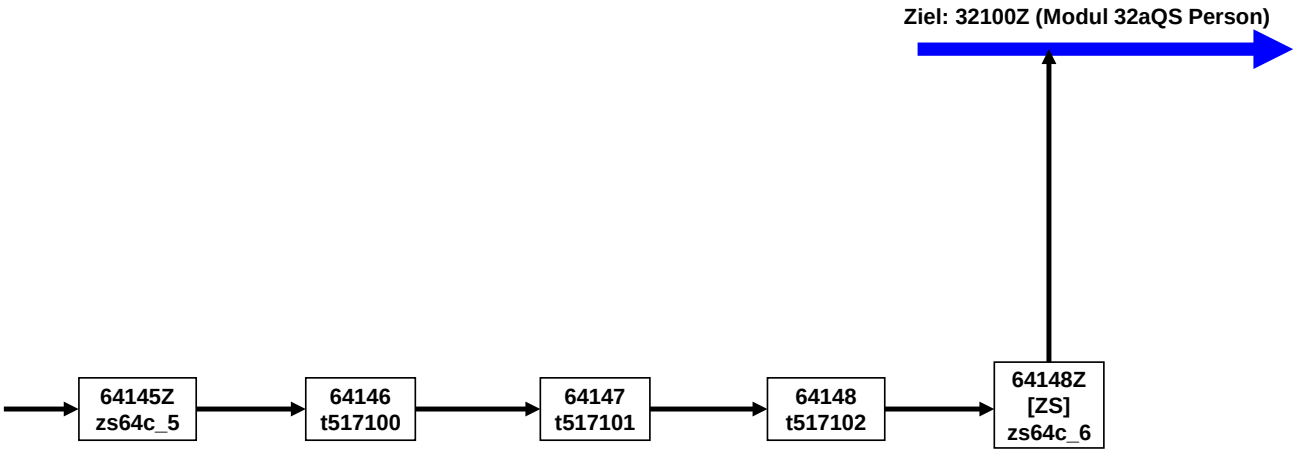

64d Säulenitems S3 E6P (1 von 20)

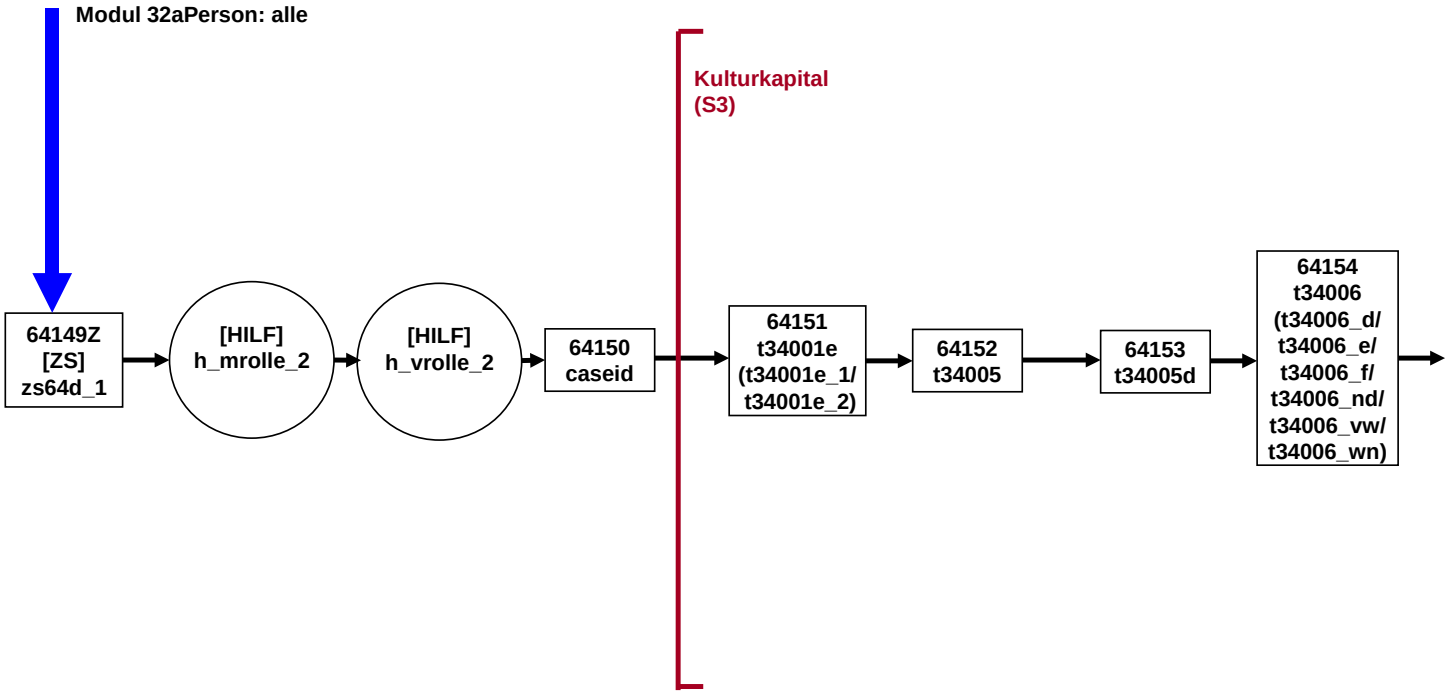

64d Säulenitems S3 E6P (2 von 20)

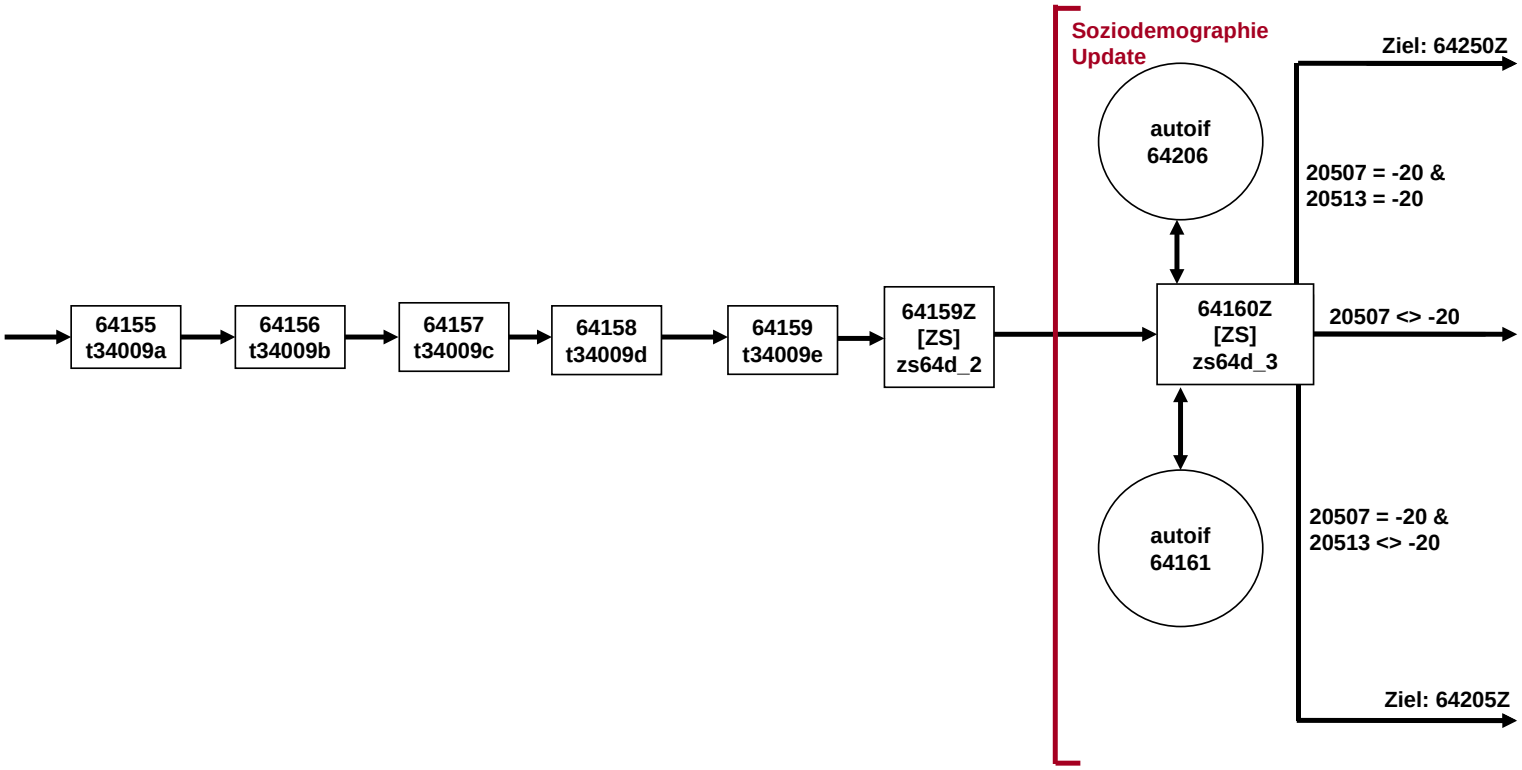

64d Säulenitems S3 E6P (3 von 20)

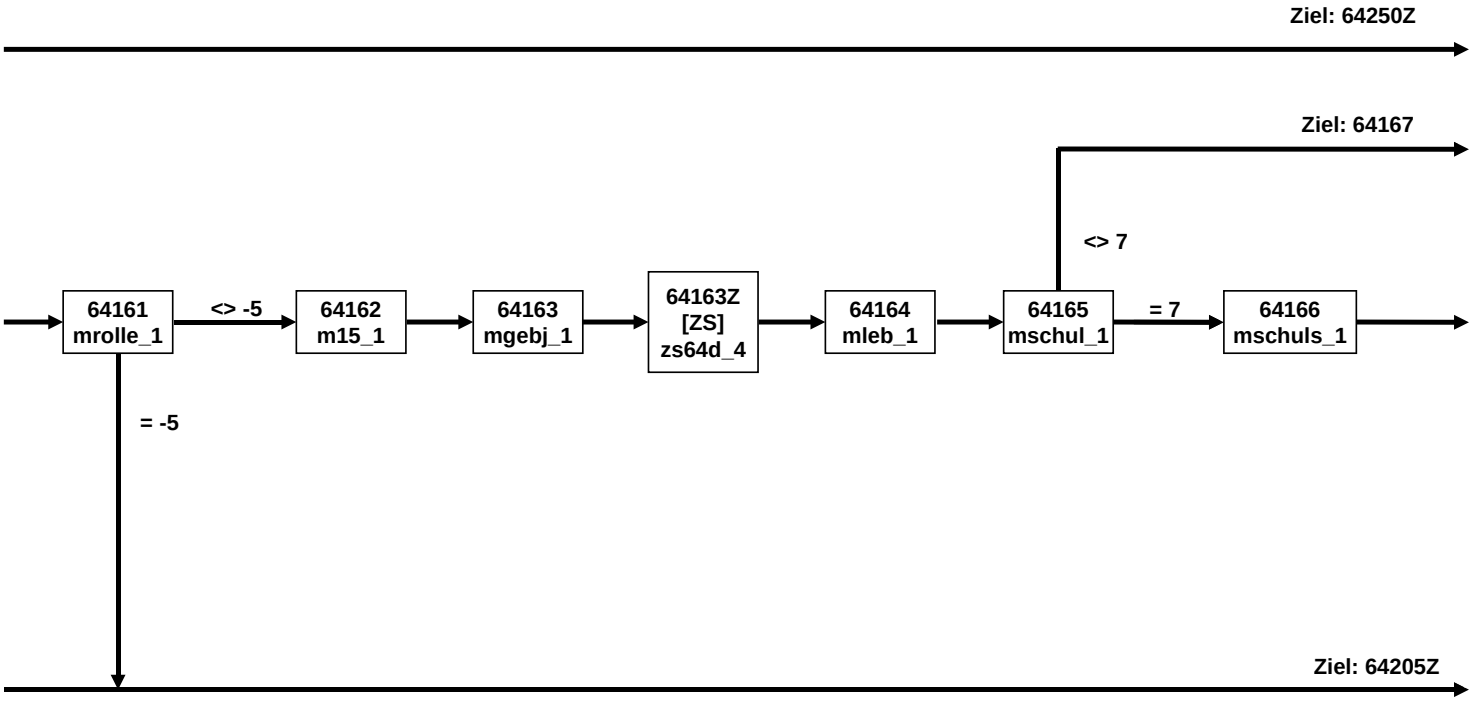

64d Säulenitems S3 E6P (4 von 20)

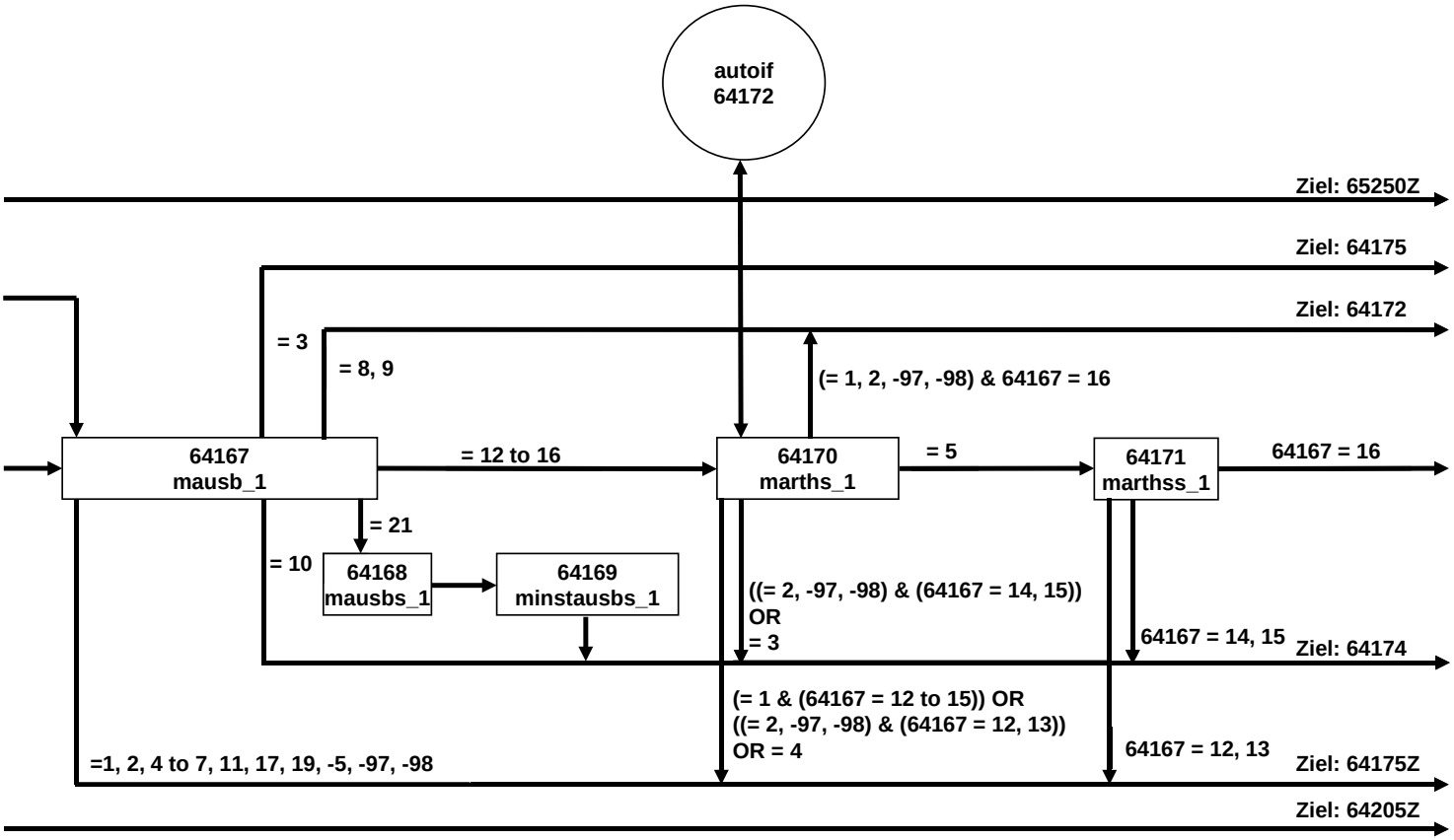

64d Säulenitems S3 E6P (5 von 20)

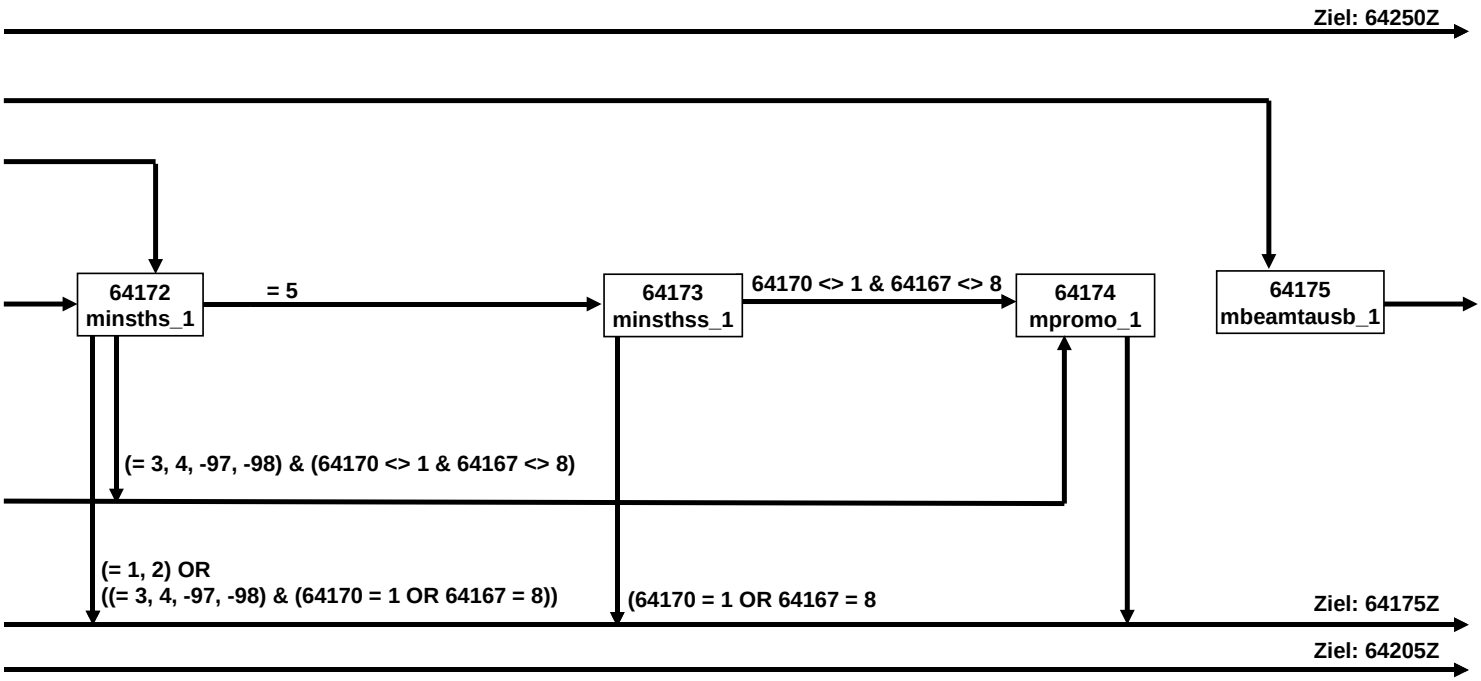

64d Säulenitems S3 E6P (6 von 20)

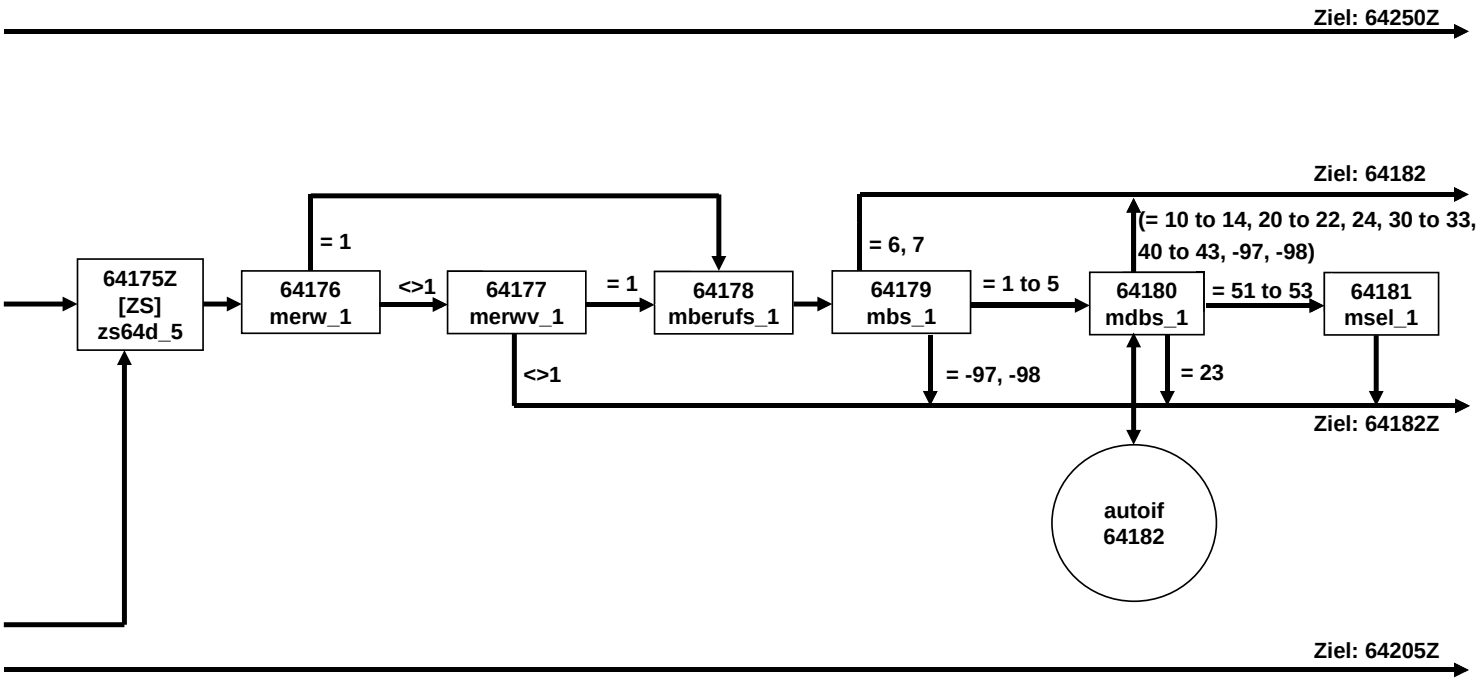

3.2 Programmiervorlage

	--st: **22AS - Schule** **Panelbefragung E6P– Grundprogramm B109** **Grundlage: Haupterhebung E8P B115 V2 Feldversion** **Version 1.02** **Stand: 07.08.2015** --end--
22100Z	--va: **[ZS] zas1** --fn: **22100Z** --vb: Zeitstempel 1 Schulgeschichte --fr: [ZS] Zeitstempel 1 Schulgeschichte --af: **goto 22101** --ef: **Modul_22AS_in: h_etappe = 8** **Modul_24AB_out: h_etappe = 6** --end--
	--va: **[HILF] h_etappe** --vb: Etappennummer --fr: [HILF] Etappennummer --we: 6: Etappe 6 7: Etappe 7 8: Etappe 8 --end--
22101	--va: **caseid** --fn: **22101** --vb: Personennummer --fr: [AUTO] Personennummer --ac: **autoif (20101a) h_etappe = 20101a** --af: **if (h_etappe = 8) goto 22101P1** **if (h_etappe = 6) goto 22101a** --end--

24126	--va: **ablands** --fn: **24126** --vb: Land der Ausbildung (offen) --fr: Dieses Land kommt nicht in unserer Liste vor. Damit wir es in unsere Liste aufnehmen können, nennen Sie mir bitte noch einmal dieses Land genau. --in: <<Bitte Namen des Landes genau und in korrekter Schreibweise erfassen.>> --we: OFFEN: _____ **BUTTONS: verweigert (-97), weiß nicht (-98)** --af: **goto 24126Z** --end--
24126Z	--va: **[ZS] zsab2_1** --fn: **24126Z** --vb: Zeitstempel 2_1 Ausbildung --fr: [ZS] Zeitstempel 2_1 Ausbildung (für jede bestätigte Aufsetzepisode) --af: **if (24103 = 2, 4) goto 24127** **if (24103 = 3 & (24103P5 <> 12 to 14, 17) & h_dauertan = 1) goto 24135** **if (24103 = 3 & (24103P5 <> 12 to 14, 17) & h_dauertan > 1) goto 24140** **if (24103 = 3 & (24103P5 = 12 to 14, 17)) goto 24133** --end--

24127	--va: **abvz** --fn: **24127** --vb: Ausbildung nebenher oder hauptsächlich --fr: **if (24111 = 1 to 5, 17, -97, -98)** Machen/Machten Sie diese Ausbildung hauptsächlich oder nebenher, z.B. neben einer Erwerbstätigkeit oder Arbeitslosigkeit? **if (24111 = 6 to 10)** Studieren/Studierten Sie dieses Fach/diese Fächer hauptsächlich oder nebenher, z.B. neben einer Erwerbstätigkeit oder Arbeitslosigkeit? **if (24111 = 15)** Promovieren/Promovierten Sie hauptsächlich oder nebenher, z.B. neben einer Erwerbstätigkeit oder Arbeitslosigkeit? **if (24111 = 16)** Habilitieren/Habilitierten Sie hauptsächlich oder nebenher, z.B. neben einer Erwerbstätigkeit oder Arbeitslosigkeit? **if (24111 = 11)** Machen/Machten Sie den Facharzt hauptsächlich oder nebenher, z.B. neben einer Erwerbstätigkeit oder Arbeitslosigkeit? **if (24111 = 12 to 14)** Machen/Machten Sie diesen Kurs/Lehrgang hauptsächlich oder nebenher, z.B. neben einer Erwerbstätigkeit oder Arbeitslosigkeit? --we: 1: hauptsächlich 2: nebenher **BUTTONS: verweigert (-97), weiß nicht (-98)** --af: **if (24111 = 1) goto 24128** **if (24111 = 12 to 14, 17) goto 24133** **if ((24111 = 2 to 11, 15, 16, -97, -98) & h_dauertan = 1) goto 24135** **if ((24111 = 2 to 11, 15, 16, -97, -98) & h_dauertan > 1) goto 24140** --end--

24128	--va: **abaus** --fn: **24128** --vb: Ausbildung in Betrieb oder außerbetrieblicher Einrichtung --fr: Findet/Fand diese Ausbildung in einem Betrieb oder in einer überbetrieblichen bzw. außerbetrieblichen Einrichtung statt? --we: 1: in einem Betrieb 2: in einer über- bzw. außerbetrieblichen Einrichtung **BUTTONS: verweigert (-97), weiß nicht (-98)** --af: **if (24128 = 1) goto 24130** **if ((24128 = 2, -97, -98) & h_dauertan = 1) goto 24135** **if ((24128 = 2, -97, -98) & h_dauertan > 1) goto 24140** --end--
24130	--va: **aboed** --fn: **24130** --vb: Ausbildung in Betrieb des Öffentlichen Dienstes --fr: Ist/War der Ausbildungsbetrieb ein Betrieb des Öffentlichen Dienstes? --we: 1: ja 2: nein **BUTTONS: verweigert (-97), weiß nicht (-98)** --af: **if (24130 = 1) goto 24132** **if (24130 = 2, -97, -98) goto 24129** --end--
24129	--va: **abbras** --fn: **24129** --vb: sonstige Branche --fr: Zu welcher Branche bzw. zu welchem Wirtschaftszweig gehört/e dieser Betrieb? Bitte nennen Sie mir die genaue Bezeichnung. --we: OFFEN: _____ **BUTTONS: verweigert (-97), weiß nicht (-98)** --af: **goto 24132** --end--

24132	--va: **abbg** --fn: **24132** --vb: Betriebsgröße des Ausbildungsbetriebs --fr: Wie viele Personen sind/waren in diesem Betrieb beschäftigt? --in: **<<**Betrieb meint die Betriebsstätte, also die Beschäftigten am Standort. Anzahl der Beschäftigten inkl. des/der Befragten.>> --we: 1: 1 bis unter 5 2: 5 bis unter 10 3: 10 bis unter 20 4: 20 bis unter 50 5: 50 bis unter 100 6: 100 bis unter 200 7: 200 bis unter 250 8: 250 bis unter 500 9: 500 bis unter 1.000 10: 1.000 bis unter 2.000 11: 2.000 und mehr **BUTTONS: verweigert (-97), weiß nicht (-98)** --af: **if (h_dauertan = 1) goto 24135** **if (h_dauertan > 1) goto 24140** --end--

24133	--va: **abt** --fn: **24133** --vb: Kurs / Lehrgang mit Abschluss oder Teilnahmebestätigung --fr: **if (24111 = 12 to 14)** Ist/War vorgesehen, den Kurs oder Lehrgang mit einem Abschluss oder einer Teilnahmebestätigung zu beenden oder ist/war keines von beiden vorgesehen? **if (24111 = 17)** Ist/War vorgesehen, die Ausbildung mit einem Abschluss oder einer Teilnahmebestätigung zu beenden oder ist/war keines von beiden vorgesehen? --we: 1: Abschluss 2: Teilnahmebestätigung 3: keines von beiden **BUTTONS: verweigert (-97), weiß nicht (-98)** --af: **if (h_dauertan = 1) goto 24135** **if (h_dauertan > 1 & 24133 = 1) goto 24140** **if (h_dauertan > 1 & (24133 = 2, 3, -97, -98)) goto 24134** --end--
24134	--va: **abva** --fn: **24134** --vb: Abschluss des Kurses / Lehrgangs --fr: **if (24111 = 12 to 14)** Haben Sie an diesem Kurs oder Lehrgang bis zum Ende teilgenommen oder haben Sie ihn vorzeitig abgebrochen? **if (24111 = 17)** Haben Sie an dieser Ausbildung bis zum Ende teilgenommen oder haben Sie die Ausbildung vorzeitig abgebrochen? --we: 1: bis zum Ende teilgenommen 2: vorzeitig abgebrochen **BUTTONS: verweigert (-97), weiß nicht (-98)** --af: **goto 24135** --end--

24140	--va: **ababf** --fn: **24140** --vb: Erfolgreicher Abschluss der Ausbildung --fr: **if (24111 = 1 to 5, 17, -97, -98)** Haben Sie diese Ausbildung am Ende erfolgreich abgeschlossen? **if (24111 = 6 to 10)** Haben Sie dieses Studium am Ende erfolgreich abgeschlossen? **if (24111 = 11)** Haben Sie diese Facharztausbildung am Ende erfolgreich abgeschlossen? **if (24111 = 12 to 14)** Haben Sie diesen Kurs oder Lehrgang am Ende erfolgreich abgeschlossen? **if (24111 = 15)** Haben Sie diese Promotion am Ende erfolgreich abgeschlossen? **if (24111 = 16)** Haben Sie diese Habilitation am Ende erfolgreich abgeschlossen? --we: 1: ja 2: nein **BUTTONS: verweigert (-97), weiß nicht (-98)** --ac: **autoif (24140 = 1 & 24111 = 15) 24141 = 20** **autoif (24140 = 1 & 24111 = 16) 24141 = 21** **autoif ((24140 = 2, -97, -98) & 24111 = 15) 24146 = 20** **autoif ((24140 = 2, -97, -98) & 24111 = 16) 24146 = 21** --af: **goto 24135** --end--
24135	--va: **abunt** --fn: **24135** --vb: Unterbrechung der Ausbildung --fr: **if ((24111 = 1 to 5, 17, -97, -98) & (24103 = 2, 4))** Haben Sie diese Ausbildung zwischendurch einmal unterbrochen? **if ((24111 = 6 to 10) & (24103 = 2, 4))** Haben Sie dieses Studium zwischendurch einmal unterbrochen? **if (24111 = 11 & (24103 = 2, 4))**

	Haben Sie diese Facharztausbildung zwischendurch einmal unterbrochen? **if ((24111 = 12 to 14) & (24103 = 2, 4))** Haben Sie diesen Kurs oder Lehrgang zwischendurch einmal unterbrochen? **if (24111 = 15 & (24103 = 2, 4))** Haben Sie diese Promotion zwischendurch einmal unterbrochen? **if (24111 = 16 & (24103 = 2, 4))** Haben Sie diese Habilitation zwischendurch einmal unterbrochen? **if ((24111 = 1 to 5, 17, -97, -98) & 24103 = 3)** Haben Sie diese Ausbildung seit unserem letzten Interview im **<20101P3(intmPRE/intjPRE)>** zwischendurch einmal unterbrochen? **if ((24111 = 6 to 10) & 24103 = 3)** Haben Sie dieses Studium seit unserem letzten Interview im **<20101P3(intmPRE/intjPRE)>** zwischendurch einmal unterbrochen? **if (24111 = 11 & 24103 = 3)** Haben Sie diese Facharztausbildung seit unserem letzten Interview im **<20101P3(intmPRE/intjPRE)>** zwischendurch einmal unterbrochen? **if ((24111 = 12 to 14) & 24103 = 3)** Haben Sie diesen Kurs oder Lehrgang seit unserem letzten Interview im **<20101P3(intmPRE/intjPRE)>** zwischendurch einmal unterbrochen? **if (24111 = 15 & 24103 = 3)** Haben Sie diese Promotion seit unserem letzten Interview im **<20101P3(intmPRE/intjPRE)>** zwischendurch einmal unterbrochen? **if (24111 = 16 & 24103 = 3)** Haben Sie diese Habilitation seit unserem letzten Interview im **<20101P3(intmPRE/intjPRE)>** zwischendurch einmal unterbrochen? --we: 1: ja 2: nein **BUTTONS: verweigert (-97), weiß nicht (-98)** --af: **if (24135 = 1) goto 24135Z** **if (24135 = 2, -97, -98) goto 24141Z** --end--
	--st: **BEGINN Subschleife Ausbildungsunterbrechungen** --end--

24135Z	--va: **[ZS] zsab2a** --fn: **24135Z** --vb: Zeitstempel 2a Ausbildungsunterbrechung --fr: [ZS] Zeitstempel 2a Ausbildungsunterbrechung (für jede Episode) --af: **goto 24135a** --end--
	--va: **[HILF] h_dauertan2** --vb: Episode dauert an --fr: [HILF] Episode dauert an --we: 1: Episode dauert an 2: Episode endet zum Interviewmonat 3: Episode endet vor Interviewmonat 4: Episodenende = Missing --end--
24135a	--va: **abuntnr** --fn: **24135a** --vb: Ausbildungsunterbrechungsepisode --fr: [AUTO] Nummer der Ausbildungsunterbrechungsepisode --af: **goto 24136** --end--
24136	--va: **abustdat (abustm / abustj)** --fn: **24136** --vb: Startdatum (-monat/-jahr) Ausbildungsunterbrechungsepisode --fr: **if (24135a = 1 & (24111 = 1 to 5, 17, -97, -98))** Von wann bis wann haben Sie diese Ausbildung das erste Mal unterbrochen? **if (24135a = 1 & (24111 = 6 to 10))** Von wann bis wann haben Sie dieses Studium das erste Mal unterbrochen? **if (24135a = 1 & 24111 = 11)** Von wann bis wann haben Sie diese Facharztausbildung das erste Mal unterbrochen? **if (24135a = 1 & (24111 = 12 to 14))** Von wann bis wann haben Sie diesen Kurs oder Lehrgang das erste Mal unterbrochen? **if (24135a = 1 & 24111 = 15)** Von wann bis wann haben Sie diese Promotion das erste Mal unterbrochen?

	if (24135a = 1 & 24111 = 16) Von wann bis wann haben Sie diese Habilitation das erste Mal unterbrochen? **if (24135a > 1 & (24111 = 1 to 5, 17, -97, -98))** Von wann bis wann haben Sie diese Ausbildung noch einmal unterbrochen? **if (24135a > 1 & (24111 = 6 to 10))** Von wann bis wann haben Sie dieses Studium noch einmal unterbrochen? **if (24135a > 1 & 24111 = 11)** Von wann bis wann haben Sie diese Facharztausbildung noch einmal unterbrochen? **if (24135a > 1 & (24111 = 12 to 14))** Von wann bis wann haben Sie diesen Kurs oder Lehrgang noch einmal unterbrochen? **if (24135a > 1 & 24111 = 15)** Von wann bis wann haben Sie diese Promotion noch einmal unterbrochen? **if (24135a > 1 & 24111 = 16)** Von wann bis wann haben Sie diese Habilitation noch einmal unterbrochen? --in: <<Erinnert sich ZP nur an Jahreszeiten, bitte folgende Nummern eingeben: 21=Jahresanfang/Winter, 24=Frühjahr/Ostern, 27=Jahresmitte/Sommer, 30=Herbst, 32=Jahresende>> --we: von Monat ____ Jahr ____ **BUTTONS: verweigert (-97), weiß nicht (-98)** --af: **goto 24137** --end--
24137	--va: **abuenddat (abuendm / abuendj)** --fn: **24137** --vb: Enddatum (-monat/-jahr) Ausbildungsunterbrechungsepisode --fr: **if (24135a = 1 & (24111 = 1 to 5, 17, -97, -98))** (Bis wann haben Sie zum ersten Mal diese Ausbildung unterbrochen?) **if (24135a = 1 & (24111 = 6 to 10))** (Bis wann haben Sie zum ersten Mal dieses Studium unterbrochen?) **if (24135a = 1 & 24111 = 11)** (Bis wann haben Sie zum ersten Mal diese Facharztausbildung unterbrochen?)

if (24135a = 1 & (24111 = 12 to 14))
(Bis wann haben Sie zum ersten Mal diesen Kurs oder Lehrgang unterbrochen?)

if (24135a = 1 & 24111 = 15)
(Bis wann haben Sie zum ersten Mal diese Promotion unterbrochen?)

if (24135a = 1 & 24111 = 16)
(Bis wann haben Sie zum ersten Mal diese Habilitation unterbrochen?)

if (24135a > 1 & (24111 = 1 to 5, 17, -97, -98))
(Bis wann haben Sie nochmal diese Ausbildung unterbrochen?)

if (24135a > 1 & (24111 = 6 to 10))
(Bis wann haben Sie nochmal dieses Studium unterbrochen?)

if (24135a > 1 & 24111 = 11)
(Bis wann haben Sie nochmal diese Facharztausbildung unterbrochen?)

if (24135a > 1 & (24111 = 12 to 14))
(Bis wann haben Sie nochmal diesen Kurs oder Lehrgang unterbrochen?)

if (24135a > 1 & 24111 = 15)
(Bis wann haben Sie nochmal diese Promotion unterbrochen?)

if (24135a > 1 & 24111 = 16)
(Bis wann haben Sie nochmal diese Habilitation unterbrochen?)

--in:
<<Erinnert sich ZP nur an Jahreszeiten, bitte folgende Nummern eingeben:
21=Jahresanfang/Winter,
24=Frühjahr/Ostern,
27=Jahresmitte/Sommer,
30=Herbst,
32=Jahresende>>

--we:
bis Monat ____ Jahr ____
BUTTONS: Unterbrechung dauert bis heute (-5), verweigert (-97), weiß nicht (-98)

--ac:
autoif (24137 = -5) h_dauertan2 = 1
autoif (24137 = 20102(intm/intj)) h_dauertan2 = 2
autoif (24137 > 0 & 24137 < 20102(intm/intj)) h_dauertan2 = 3
autoif (24137 = -97, -98) h_dauertan2 = 4
autoif (24137 = -5) 24138 = 1
autoif (24137 = -5) 24137 = 20102(intm/intj)

--af:
if (h_dauertan2 = 1) goto 24139Z

	if (h_dauertan2 = 2) goto 24138 **if (h_dauertan2 = 3, 4) goto 24139** --end--
24138	--va: **abuiz** --fn: **24138** --vb: Andauern der Unterbrechungsepisode --fr: Dauert diese Unterbrechung derzeit noch an? --we: 1: ja 2: nein **BUTTONS: verweigert (-97), weiß nicht (-98)** --ac: **autoif (24138 = 1) h_dauertan2 = 1** --af: **if (24138 = 1) goto 24139Z** **if (24138 = 2, -97, -98) goto 24139** --end--

24139	--va: **abuws** --fn: **24139** --vb: Weitere Unterbrechung der Ausbildungsepisode --fr: **if (24111 = 1 to 5, 17, -97, -98)** Haben Sie diese Ausbildung danach noch einmal unterbrochen? **if (24111 = 6 to 10)** Haben Sie dieses Studium danach noch einmal unterbrochen? **if (24111 = 11)** Haben Sie diese Facharztausbildung danach noch einmal unterbrochen? **if (24111 = 12 to 14)** Haben Sie diesen Kurs oder Lehrgang danach noch einmal unterbrochen? **if (24111 = 15)** Haben Sie diese Promotion danach noch einmal unterbrochen? **if (24111 = 16)** Haben Sie diese Habilitation danach noch einmal unterbrochen? --we: 1: ja 2: nein **BUTTONS: verweigert (-97), weiß nicht (-98)** --af: **goto 24139Z** --end--
24139Z	--va: **[ZS] zsab2b** --fn: **24139Z** --vb: Zeitstempel 2b Ausbildungsunterbrechung --fr: [ZS] Zeitstempel 2b Ausbildungsunterbrechung (für jede Episode) --af: **if (24139 = 1) goto 24135Z** **if ((24139 = 2, -97, -98) OR 24138 = 1) goto 24141Z** --end--
	--st: **Ende Subschleife Ausbildungsunterbrechungen** --end--

24141Z	--va: **[ZS] zsab2bb** --fn: **24141Z** --vb: Zeitstempel 2bb Ausbildungsabschluss --fr: [ZS] Zeitstempel 2bb Ausbildungsabschluss (für jede Episode) --af: **if (24140 = 1 & (24111 <> 15, 16)) goto 24141** **if (24140 = 1 & 24111 = 15) goto 24144a** **if (((24140 = 2, -97, -98) & (24111 <> 15, 16)) OR (h_dauertan = 1 & (24103 = 2, 4))) goto 24146** **if (((24133 = 2, 3, -97, -98) OR 24111 = 16 OR (24111 = 15 & (24140 = 2, -97, -98))) & h_dauertan > 1 & (24121 = 1, -97, -98)) goto 24148** **if ((((24133 = 2, 3, -97, -98) OR 24111 = 16 OR (24111 = 15 & (24140 = 2, -97, -98))) & h_dauertan > 1 & 24121 = 2) OR (h_dauertan = 1 & 24103 = 3)) goto 24148Z** --end--
24141	--va: **abz** --fn: **24141** --vb: Ausbildungsabschluss --fr: **if (24111 = 12)** Welche Laufbahnprüfung haben Sie gemacht? **if (24111 <> 12)** Welche Art von Abschluss haben Sie gemacht? --in: <<Vorgaben nicht vorlesen.>> --we: **if (24111 <> 6 to 12, 15, 16)** 1: Abschluss einer Lehre (kaufmännisch, betrieblich, gewerblich, landwirtschaftlich), Gesellen- oder Gehilfenbrief, duale Ausbildung, (DDR: Facharbeiterbrief) **if (24111 <> 6 to 12, 15, 16)** 2: Abschluss einer Schule des Gesundheitswesens **if (24111 <> 6 to 12, 15, 16)** 3: Berufsfachschulabschluss, Handelsschulabschluss **if (24111 <> 6 to 12, 15, 16)** 4: anderer Fachschulabschluss **if (24111 <> 6 to 12, 15, 16)** 5: Meisterbrief **if (24111 <> 6 to 12, 15, 16)** 6: Technikerabschluss **if (24111 = 6 to 9, -97, -98)** 7: Diplom **if (24111 = 6 to 9, -97, -98)** 8: Bachelor **if (24111 = 6 to 9, -97, -98)** 9: Master **if (24111 = 10, 17, -97, -98)** 10: Fachhochschuldiplom (Dipl(FH)) **if (24111 = 10, 17, -97, -98)** 11: Universitätsdiplom **if (24111 = 10, 17, -97, -98)** 12: Bachelor Lehramt **if (24111 = 10, 17, -97, -98)** 13: Bachelor (ohne Lehramt) **if (24111 = 10, 17, -97, -98)** 14: Master Lehramt **if (24111 = 10, 17, -97, -98)** 15: Master (ohne Lehramt) **if (24111 = 10, 17, -97, -98)** 16: Magister **if (24111 = 10, 17, -97, -98)** 17: Erstes Staatsexamen Lehramt **if (24111 = 10, 17, -97, -98)** 18: Erstes Staatsexamen (ohne Lehramt)

	if (24111 = 10, 17, -97, -98) 19: Zweites/Drittes Staatsexamen **if (24111 = 15, 17, -97, -98)** 20: Promotion **if (24111 = 16, 17, -97, -98)** 21: Habilitation **if (24111 = 11, -97, -98)** 22: Facharzt **if (24111 = 12, -97, -98)** 23: Laufbahnprüfung für den einfachen Dienst **if (24111 = 12, -97, -98)** 24: Laufbahnprüfung für den mittleren Dienst **if (24111 = 12, -97, -98)** 25: Laufbahnprüfung für den gehobenen Dienst **if (24111 = 12, -97, -98)** 26: Laufbahnprüfung für den höheren Dienst **if (24111 = 13, 14, 17, -97, -98)** 27: IHK-Prüfung 28: sonstiger Abschluss **BUTTONS: ohne Abschluss (-6), verweigert (-97), weiß nicht (-98)** --af: **if (24141 = 28) goto 24143** **if (24141 = -6) goto 24146** **if (24141 = 1 to 19, 21 to 27, -97, -98) goto 24144** **if (24141 = 20) goto 24144a** --end--
24143	--va: **abzs** --fn: **24143** --vb: sonstiger Ausbildungsabschluss --fr: Was ist/war das für ein sonstiger Abschluss? --we: OFFEN: **_____** **BUTTONS: verweigert (-97), weiß nicht (-98)** --af: **goto 24144** --end--

24144	--va: **abnot** --fn: **24144** --vb: Note Ausbildung --fr: Mit welcher Gesamtnote haben Sie Ihre Ausbildung abgeschlossen? --in: << Eine ungefähre Gesamtnote genügt. Punkte und Prozentzahlen (wenn möglich) von der Zielperson in eine Note umwandeln lassen.>> --we: OFFEN: _,_ Gesamtnote **BUTTONS: es gab keine Note (-6), verweigert (-97), weiß nicht (-98)** --ra: **0 to 9.9, -97, -98** --af: **if (24121 = 1, -97, -98) goto 24148** **if (24121 = 2) goto 24148Z** --end--
24144a	--va: **abspuk** --fn: **24144a** --vb: Note Promotion --fr: Mit welcher Gesamtnote haben Sie Ihre Promotion abgeschlossen? --we: 0: summa cum laude 1: magna cum laude 2: cum laude 3: rite **BUTTONS: verweigert (-97), weiß nicht (-98)** --af: **if (24121 = 1, -97, -98) goto 24148** **if (24121 = 2) goto 24148Z** --end--
24146	--va: **abzz** --fn: **24146** --vb: angestrebter Ausbildungsabschluss --fr: **if (24111 = 12)** Welche Laufbahnprüfung wollen/wollten Sie machen? **if (24111 <> 12)** Welche Art von Abschluss wollen/wollten Sie machen? --in: ⋘Vorgaben nicht vorlesen.>>

	--we: **if (24111 <> 6 to 12, 15, 16)** 1: Abschluss einer Lehre (kaufmännisch, betrieblich, gewerblich, landwirtschaftlich), Gesellen- oder Gehilfenbrief, duale Ausbildung, (DDR: Facharbeiterbrief) **if (24111 <> 6 to 12, 15, 16)** 2: Abschluss einer Schule des Gesundheitswesens **if (24111 <> 6 to 12, 15, 16)** 3: Berufsfachschulabschluss, Handelsschulabschluss **if (24111 <> 6 to 12, 15, 16)** 4: anderer Fachschulabschluss **if (24111 <> 6 to 12, 15, 16)** 5: Meisterbrief **if (24111 <> 6 to 12, 15, 16)** 6: Technikerabschluss **if (24111 = 6 to 9, -97, -98)** 7: Diplom **if (24111 = 6 to 9, -97, -98)** 8: Bachelor **if (24111 = 6 to 9, -97, -98)** 9: Master **if (24111 = 10, 17, -97, -98)** 10: Fachhochschuldiplom (Dipl(FH)) **if (24111 = 10, 17, -97, -98)** 11: Universitätsdiplom **if (24111 = 10, 17, -97, -98)** 12: Bachelor Lehramt **if (24111 = 10, 17, -97, -98)** 13: Bachelor (ohne Lehramt) **if (24111 = 10, 17, -97, -98)** 14: Master Lehramt **if (24111 = 10, 17, -97, -98)** 15: Master (ohne Lehramt) **if (24111 = 10, 17, -97, -98)** 16: Magister **if (24111 = 10, 17, -97, -98)** 17: Erstes Staatsexamen Lehramt **if (24111 = 10, 17, -97, -98)** 18: Erstes Staatsexamen (ohne Lehramt) **if (24111 = 10, 17, -97, -98)** 19: Zweites/Drittes Staatsexamen **if (24111 = 15, 17, -97, -98)** 20: Promotion **if (24111 = 16, 17, -97, -98)** 21: Habilitation **if (24111 = 11, -97, -98)** 22: Facharzt **if (24111 = 12, -97, -98)** 23: Laufbahnprüfung für den einfachen Dienst **if (24111 = 12, -97, -98)** 24: Laufbahnprüfung für den mittleren Dienst **if (24111 = 12, -97, -98)** 25: Laufbahnprüfung für den gehobenen Dienst **if (24111 = 12, -97, -98)** 26: Laufbahnprüfung für den höheren Dienst **if (24111 = 13, 14, 17, -97, -98)** 27: IHK-Prüfung 28: sonstiger Abschluss **BUTTONS: verweigert (-97), weiß nicht (-98)** --af: **if (24146 = 28) goto 24147** **if ((24146 = 1 to 27, -97, -98) & (24121 = 1, -97, -98) & h_dauertan > 1) goto 24148** **if ((24146 = 1 to 27, -97, -98) & (24121 = 1, -97, -98) & h_dauertan = 1) goto 24148Z** **if ((24146 = 1 to 27, -97, -98) & 24121 = 2) goto 24148Z** --end--

24147	--va: **abzzs** --fn: **24147** --vb: sonstiger Ausbildungsabschluss (offen) --fr: Was wäre das für ein sonstiger Abschluss gewesen? --we: OFFEN: _____ **BUTTONS: verweigert (-97), weiß nicht (-98)** --af: **if ((24121 = 1, -97, -98) & h_dauertan > 1) goto 24148** **if ((24121 = 1, -97, -98) & h_dauertan = 1) goto 24148Z** **if (24121 = 2) goto 24148Z** --end--
24148	--va: **abat** --fn: **24148** --vb: Ausbildung mind. 1 Monat im Ausland absolviert --fr: **if (24111 = 1 to 5, 17, -97, -98)** Haben Sie diese Ausbildung mindestens einen Monat im Ausland absolviert? **if (24111 = 6 to 10)** Haben Sie dieses Studium mindestens einen Monat im Ausland absolviert? **if (24111 = 15)** Haben Sie mindestens einen Monat im Ausland an Ihrer Promotion gearbeitet? **if (24111 = 16)** Haben Sie mindestens einen Monat im Ausland an Ihrer Habilitation gearbeitet? **if (24111 = 11)** Haben Sie diese Facharztausbildung mindestens einen Monat im Ausland absolviert? **if (24111 = 12 to 14)** Haben Sie diesen Kurs/Lehrgang mindestens einen Monat im Ausland absolviert? --we: 1: ja 2: nein **BUTTONS: verweigert (-97), weiß nicht (-98)** --af: **goto 24148Z** --end--

24148Z	--va: **[ZS] zsab2c** --fn: **24148Z** --vb: Zeitstempel 2c Ausbildungsabschluss --fr: [ZS] Zeitstempel 2c Ausbildungsabschluss (für jede Episode) --af: **if ((24103 = 2 & h_abart = 1) OR (24103 = 3 & 24109 = 24101a)) goto 24149A** **if (24103 = 2 & h_abart = 2) goto 24149B** **if (24103 = 2 & h_abart = 3) goto 24149C** **if (24103 = 4 OR (24103 = 3 & 24109 < 24101a)) goto 24149Z** --end--
24149A	--va: **abintro11** --fn: **24149A** --vb: Intro Ausbildung 11 --fr: **if (24103 = 3 & ALL(24104 = 2))** Haben Sie seit **<20101P3(intmPRE/intjPRE)>** eine Ausbildung begonnen (oder fortgesetzt), z.B. eine Lehre, Fach- oder Berufsfachschulausbildung, ein Hochschulstudium oder eine Promotion? **if (24103 = 2 OR (24103 = 3 & ANY(24104 = 1)))** Haben Sie seit **<20101P3(intmPRE/intjPRE)>** außer dieser Ausbildung noch eine weitere Ausbildung begonnen (oder fortgesetzt), z.B. eine Lehre, Fach- oder Berufsfachschulausbildung, ein Hochschulstudium oder eine Promotion? --in:≪Nicht dazu gehören: Anlernzeit, Referendariat, Volontariat, Anerkennungsjahr, Trainee, Vikariat, Arzt im Praktikum, pharmazeutisches Praktikum und andere Praktika. Diese Phasen werden später als Erwerbstätigkeit erfasst. Auch kurze berufsbezogene Fort- und Weiterbildungen hier nicht erfassen!>> --we: 1: ja 2: nein **BUTTONS: verweigert (-97), weiß nicht (-98)** --ac: **autoif (24103 = 3) h_abart = 1** --af: **if (24149A = 1) goto 24149Z** **if (24149A = 2, -97, -98) goto 24149B** --end--
24149B	--va: **abintro12** --fn: **24149B** --vb: Intro Ausbildung 12 --fr:

	if (h_abart = 1) Uns interessieren auch Umschulungen, Meister- oder Technikerausbildungen, Lehrgänge bei einem Verband oder einer Kammer, wie z.B. IHK-Lehrgänge oder Ausbildungen zur Vorbereitung auf die Laufbahnprüfung im öffentlichen Dienst. Haben Sie seit **<20101P3(intmPRE/intjPRE)>** so einen Lehrgang bzw. so eine Ausbildung gemacht, die Sie bisher noch nicht genannt haben? **if (h_abart = 2)** Haben Sie seit **<20101P3(intmPRE/intjPRE)>** noch eine weitere solche Ausbildung gemacht (z.B. Umschulung, Meister- oder Technikerausbildung, IHK-Lehrgang oder eine Ausbildung zur Vorbereitung auf die Laufbahnprüfung im öffentlichen Dienst)? --in:<<Nicht dazu gehören: Anlernzeit, Referendariat, Volontariat, Anerkennungsjahr, Trainee, Vikariat, Arzt im Praktikum, pharmazeutisches Praktikum und andere Praktika. Diese Phasen werden später als Erwerbstätigkeit erfasst. Auch kurze berufsbezogene Fort- und Weiterbildungen hier nicht erfassen!>> --we: 1: ja 2: nein **BUTTONS: verweigert (-97), weiß nicht (-98)** --af: **if (24149B = 1) goto 24149Z** **if (24149B = 2, -97, -98) goto 24149C** --end--

24149C	--va: **abintro13** --fn: **24149C** --vb: Intro Ausbildung 13 --fr: **if (h_abart = 1, 2)** Denken Sie bitte auch an Kurse für den Erwerb von anerkannten Lizenzen, wie z.B. Schweißer-, Taxifahrer-, Gabelstaplerschein oder Netzwerkadministrator. Haben Sie seit **<20101P3(intmPRE/intjPRE)>** an einem solchen Kurs teilgenommen, den Sie bisher noch nicht genannt haben? **if (h_abart = 3)** Haben Sie seit **<20101P3(intmPRE/intjPRE)>** an einem weiteren solchen Kurs für den Erwerb von anerkannten Lizenzen teilgenommen (wie z.B. Schweißer-, Taxifahrer-, Gabelstaplerschein oder Netzwerkadministrator)? --in: ≪Nicht dazu gehören: Anlernzeit, Referendariat, Volontariat, Anerkennungsjahr, Trainee, Vikariat, Arzt im Praktikum, pharmazeutisches Praktikum und andere Praktika. Diese Phasen werden später als Erwerbstätigkeit erfasst. Auch kurze berufsbezogene Fort- und Weiterbildungen hier nicht erfassen!>> --we: 1: ja 2: nein **BUTTONS: verweigert (-97), weiß nicht (-98)** --af: **goto 24149Z** --end--
24149Z	--va: **[ZS] zsab3** --fn: **24149Z** --vb: Zeitstempel 3 Ausbildung --fr: [ZS] Zeitstempel 3 Ausbildung (ZS für jede Episode) --af: **if (24103 = 4) goto 30150** **if ((24103 = 2, 3) & (24149A = 1 OR 24149B = 1 OR 24149C = 1 OR 24109 < 24101a) goto 24108Z** **if ((24103 = 2, 3) & (24149C = 2, -97, -98)) goto 24108** --end--
	--st: **Ende der Ausbildungsepisodenschleife** --end--

24108	--va: **abintro4** --fn: **24108** --vb: Intro Ausbildung 4 --fr: Haben Sie seit **<20101P3(intmPRE/intjPRE)>** einen Abschluss erworben, indem Sie z.B. eine Externen- oder Facharztprüfung abgelegt bzw. ein Examen gemacht haben (z.B. Staatsexamen, theologisches Examen)? --in:<<Bei einer Externenprüfung bereitet man sich eigenständig und durch Berufserfahrung auf eine externe Abschlussprüfung vor. Mit Staatsexamensprüfungen sind hier zweite und dritte Staatsexamina nach einer vorausgegangenen praktischen Ausbildung/Referendariat gemeint, z.B. in Medizin, Jura, Theologie oder im Lehramt. Nicht gemeint sind Staatsexamensprüfungen als Abschluss eines Universitätsstudiums.>> --we: 1: ja 2: nein **BUTTONS: verweigert (-97), weiß nicht (-98)** --af: **if (24108 = 1) goto 24160Z** **if (24108 = 2, -97, -98) goto 24150Z** --end--
	--st: **BEGINN der Externenprüfungsschleife** --end--
24160Z	--va: **[ZS] zsab3a** --fn: **24160Z** --vb: Zeitstempel 3a Externenprüfung --fr: [ZS] Zeitstempel 3a Externenprüfung (für jedes Ereignis) --af: **goto 24160** --end--
24160	--va: **abexnr** --fn: **24160** --vb: Externenprüfungsereignis --fr: [AUTO] Nummer der Externenprüfungsereignis --af: **goto 24161** --end--

24161	--va: **abextypss1** --fn: **24161** --vb: Berufs-/Fachbezeichnung --fr: Welchen beruflichen Abschluss haben Sie erworben? Bitte nennen Sie mir die genaue Bezeichnung. --in: << Bitte Angaben von Person genau aufnehmen.>> --we: OFFEN: _____ **BUTTONS: verweigert (-97), weiß nicht (-98)** --af: **goto 24162** --end--
24162	--va: **abexenddat (abexendm / abexendj)** --fn: **24162** --vb: Datum (-monat/-jahr) Externenprüfung --fr: Wann haben Sie diesen Abschluss gemacht? --in: <<Erinnert sich ZP nur an Jahreszeiten, bitte folgende Nummern eingeben: 21 = Jahresanfang/Winter, 24 = Frühjahr/Ostern, 27 = Jahresmitte/Sommer, 30 = Herbst, 32 = Jahresende>> --we: bis Monat ____ Jahr _____ **BUTTONS: verweigert (-97), weiß nicht (-98)** --af: **goto 24164** --end--

24164	--va: **abexinaus** --fn: **24164** --vb: Externenprüfung im In- oder Ausland --fr: Haben Sie diesen Ausbildungsabschluss in Deutschland oder im Ausland gemacht? --in: << Falls mehrere Länder, bitte nachfragen, wo Ausbildung überwiegend gemacht wurde.>> --we: 1: in Deutschland 2: im Ausland **BUTTONS: verweigert (-97), weiß nicht (-98)** --af: **if (24164 = 1, -97, -98) goto 24166** **if (24164 = 2) goto 24165** --end--
24165	--va: **abexland** --fn: **24165** --vb: Land der Externenprüfung --fr: In welchem Land haben Sie diesen Ausbildungsabschluss gemacht? --we: [Länderliste] **BUTTONS: Land nicht in Liste (-96), verweigert (-97), weiß nicht (-98)** --af: **if (24165 <> -96) goto 24166** **if (24165 = -96) goto 24165a** --end--
24165a	--va: **abexlands** --fn: **24165a** --vb: Land der Externenprüfung (offen) --fr: Dieses Land kommt nicht in unserer Liste vor. Damit wir es in unsere Liste aufnehmen können, nennen Sie mir bitte noch einmal dieses Land genau. --in: <<Bitte Namen des Landes genau und in korrekter Schreibweise erfassen.>> --we: OFFEN: _____ **BUTTONS: verweigert (-97), weiß nicht (-98)** --af: **goto 24166** --end--

24166	--va: **abexz** --fn: **24166** --vb: Externenprüfungsabschluss --fr: Welchen Abschluss haben Sie gemacht? --in: **<<**Vorgaben nicht vorlesen.>> --we: 1: Abschluss einer Lehre (kaufmännisch, betrieblich, gewerblich, landwirtschaftlich), Gesellen- oder Gehilfenbrief, duale Ausbildung, (DDR: Facharbeiterbrief) 2: Abschluss einer Schule des Gesundheitswesens 3: Berufsfachschulabschluss, Handelsschulabschluss 4: anderer Fachschulabschluss 5: Meisterbrief 6: Technikerabschluss 10: Fachhochschuldiplom (Dipl(FH)) 11: Universitätsdiplom 12: Bachelor Lehramt 13: Bachelor (ohne Lehramt) 14: Master Lehramt 15: Master (ohne Lehramt) 16: Magister 17: Erstes Staatsexamen Lehramt 18: Erstes Staatsexamen (ohne Lehramt) 19: Zweites/Drittes Staatsexamen 20: Promotion 21: Habilitation 22: Facharzt 23: Laufbahnprüfung für den einfachen Dienst 24: Laufbahnprüfung für den mittleren Dienst 25: Laufbahnprüfung für den gehobenen Dienst 26: Laufbahnprüfung für den höheren Dienst 27: IHK-Prüfung 28: sonstiger Abschluss **BUTTONS: ohne Abschluss (-6), verweigert (-97), weiß nicht (-98)** --af: **if (24166 = 28) goto 24167** **if ((24166 = 1 to 6, 10 to 27, -6, -97, -98) & (24164 = 1, -97, -98)) goto 24170** **if ((24166 = 1 to 6, 10 to 27, -6, -97, -98) & 24164 = 2) goto 24171** --end--

24167	--va: **abexzs** --fn: **24167** --vb: sonstiger Externenprüfungsabschluss --fr: Was war das für ein sonstiger Abschluss? --we: OFFEN: _____ **BUTTONS: verweigert (-97), weiß nicht (-98)** --af: **if (24164 = 1, -97, -98) goto 24170** **if (24164 = 2) goto 24171** --end--
24170	--va: **abexat** --fn: **24170** --vb: Externenprüfungsvorbereitung mind. 1 Monat im Ausland absolviert --fr: Waren Sie zur Vorbereitung auf Ihre Externenprüfung mindestens einen Monat im Ausland? --we: 1: ja 2: nein **BUTTONS: verweigert (-97), weiß nicht (-98)** --af: **goto 24171** --end--

24171	--va: **abintro14** --fn: **24171** --vb: Intro Ausbildung 14 --fr: Haben Sie seit **<20101P3(intmPRE/intjPRE)>** noch einen weiteren Abschluss erworben, indem Sie z.B. eine Externen- oder Facharztprüfung abgelegt bzw. ein Examen gemacht haben (z.B. Staatsexamen, theologisches Examen)? --in:<<Bei einer Externenprüfung bereitet man sich eigenständig und durch Berufserfahrung auf eine externe Abschlussprüfung vor. Mit Staatsexamensprüfungen sind hier zweite und dritte Staatsexamina nach einer vorausgegangenen praktischen Ausbildung/Referendariat gemeint, z.B. in Medizin, Jura, Theologie oder im Lehramt. Nicht gemeint sind Staatsexamensprüfungen als Abschluss eines Universitätsstudiums.>> --we: 1: ja 2: nein **BUTTONS: verweigert (-97), weiß nicht (-98)** --af: **goto 24171Z** --end--
24171Z	--va: **[ZS] zsab3b** --fn: **24171Z** --vb: Zeitstempel 3b Externenprüfung --fr: [ZS] Zeitstempel 3b Externenprüfung (für jede Ereignis) --af: **if (24171 = 1) goto 24160Z** **if (24171 = 2, -97, -98) goto 24150Z** --end--
	--st: **Ende der Externenprüfungsschleife** --end--
24150Z	--va: **[ZS] zsab4** --fn: **24150Z** --vb: Zeitstempel 4 Ausbildung --fr: [ZS] Zeitstempel 4 Ausbildung --af: **goto 24200Z (Modul E68P_24AB_out)** --end--

	--st: **25WD - Wehrdienst** **Panel-Befragung E6P– Grundprogramm B109** **Grundlage: Haupterhebung E8P B115 V1 Feldversion** **Version 1.01** **Stand: 20.12.2013** --end--
25100Z	--va: **[ZS] zwd1** --fn: **25100Z** --vb: Zeitstempel 1 Wehrdienst --fr: [ZS] Zeitstempel 1 Wehrdienst --af: **goto 25101** --ef: **Modul_24AB_out: h_etappe = 8** **Modul_22AS_out: h_etappe = 6** --end--
	--va: **[HILF] h_etappe** --vb: Etappenummer --fr: [HILF] Etappenummer --we: 6: Etappe 6 7: Etappe 7 8: Etappe 8 --end--
25101	--va: **caseid** --fn: **25101** --vb: Personennummer --fr: [AUTO] Personennummer --ac: **autoif (20101a) h_etappe = 20101a** --af: **goto 25101a** --end--

25101a	--va: **wdauf_n** --fn: **25101a** --vb: Anzahl der WD-Aufsetzepisoden --fr: [AUTO] Anzahl der WD-Aufsetzepisoden --we: [OFFEN]: _ _ --af: **if (25101a > 0) goto 25106Z** **if (25101a = 0 & h_etappe = 8 & (20102(intj) – 20106(gebj) <= 35)) goto 25105** **if (25101a = 0 & (h_etappe = 6 OR (h_etappe = 8 & (20102(intj) – 20106(gebj) > 35)))) goto 25148Z** --end--
25105	--va: **wdintro2** --fn: **25105** --vb: Wehr-/Zivil-/Wehr-Ersatzdienst/FSJ --fr: Kommen wir nun zu Freiwilligendiensten. Haben Sie seit **<20101P3(intmPRE / intjPRE)>** einen Bundesfreiwilligendienst, Internationalen Jugendfreiwilligendienst oder freiwilligen Wehrdienst geleistet oder ein Freiwilliges Soziales, Ökologisches oder Europäisches Jahr absolviert? --in: << NICHT erfasst werden Zeit- oder Berufssoldaten, da diese als Erwerbstätigkeiten verstanden werden! Ebenfalls NICHT erfasst werden Zeiten als aktiver Reservist. Der Bundesfreiwilligendienst (BFD) und der freiwillige Wehrdienst (FWD) wurden zum 1.Juli 2011 neu eingeführt. Der Internationale Jugendfreiwilligendienst wurde zum 1.Januar 2011 neu eingeführt.>> --we: 1: ja 2: nein **BUTTONS: verweigert (-97), weiß nicht (-98)** --af: **if (25105 = 1) goto 25106Z** **if (25105 = 2, -97, -98) goto 25148Z** --end--
	--st: **Beginn Wehrdienstepisodenschleife** --end--

25106Z	--va: **[ZS] zwd2** --fn: **25106Z** --vb: Zeitstempel 2 Wehrdienst --fr: [ZS] Zeitstempel 2 Wehrdienst (für jede Episode) --af: **goto 25107** --ef: **Modul30; 30300 = 5** --end--
	--va: **[HILF] h_dauertan** --vb: Episode dauert an --fr: [HILF] Episode dauert an --we: 1: Episode dauert an 2: Episode endet zum Interviewmonat 3: Episode endet vor Interviewmonat 4: Episodenende = Missing --end--
	--va: **[HILF] h_kursaktiv** --vb: Kurserfassung Modul und Aktivität --fr: [HILF] Kurserfassung Modul und Aktivität --we: 251: dieses Wehrdienstes 252: dieses Zivildienstes 254: dieses Freiwilligen Sozialen, Ökologischen oder Europäischen Jahres 255: dieses Bundesfreiwilligendienstes 256: dieses freiwilligen Wehrdienstes 257: dieses Internationalen Jugendfreiwilligendienstes --end--
	--va: **[HILF] h_kursherk** --vb: Kurserfassung Episodennummer im Herkunftsmodul --fr: [HILF] Kurserfassung Episodennummer im Herkunftsmodul --end--

	--va: **[HILF] h_kursstart (h_kursstartm / h_kursstartj)** --vb: Kurserfassung Startdatum Episode --fr: [HILF] Kurserfassung Startdatum Episode --we: von Monat ____ Jahr ____ --end--
	--va: **[HILF] h_kursende (h_kursendem / h_kursendej)** --vb: Kurserfassung Enddatum Episode --fr: [HILF] Kurserfassung Enddatum Episode --we: bis Monat ____ Jahr ____ --end--
	--va: **[HILF] h_kursdauertan** --vb: Kurserfassung Episode dauert an --fr: [HILF] Kurserfassung Episode dauert an --we: 1: ja 2: nein -97: verweigert -98: weiß nicht --end--
	--va: **[HILF] h_wdtypsPRE** --vb: Preload Typ der Wehrdienstepisode Text (25103P5) --fr: [HILF] Preload Typ der Wehrdienstepisode Text (Textzuordnung nach Code von 25103P5) --we: 1: (Grund-)Wehrdienst (auch Reservistendienst) 2: Zivildienst 3: Wehr-Ersatzdienst 4: ein Freiwilliges Soziales, Ökologisches oder Europäisches Jahr 5: einen Bundesfreiwilligendienst 6: einen freiwilligen Wehrdienst 7: einen Internationalen Jugendfreiwilligendienst -97: Wehr-, Zivil- oder Wehrersatzdienst oder einen Freiwilligendienst -98: Wehr-, Zivil- oder Wehrersatzdienst oder einen Freiwilligendienst --end--

25107	--va: **wdnr** --fn: **25107** --vb: Wehrdienstepisodennummer --fr: [AUTO] Nummer der Wehrdienstepisode --af: **goto 25103** --end--
25103	--va: **wdmod** --fn: **25103** --vb: Episodenmodus --fr: [AUTO] Episodenmodus --we: 2: neu aufgenommene Episode im Panel 3: aufgesetzte Episode im Panel 4: im X-Modul ergänzt --ac: **autoif (30300 <> 5 & 25101a < 25107) 25103 = 2** **autoif (30300 <> 5 & 25101a >= 25107) 25103 =3** **autoif (30300 = 5) 25103 = 4** --af: **if (25103 = 2, 4) goto 25108** **if (25103 = 3) goto 25103P1** --end--
25103P1	--va: **wdnr1PRE** --fn: **25103P1** --vb: Preload WD-Episodennummer bei !!Ersterfassung!! dieser Episode (25107 / 25103P1) --fr: [AUTO] Preload WD-Episodennummer bei !!Ersterfassung!! dieser Episode --af: **goto 25103P2** --end--
25103P2	--va: **wdwe1PRE** --fn: **25103P2** --vb: Preload Studiennummer bei !!Ersterfassung!! dieser Episode (20101b/ 25103P2) --fr: [AUTO] Preload Studiennummer bei !!Ersterfassung!! dieser Episode --af: **goto 25103P3** --end--

25103P3	--va: **wdnrPRE** --fn: **25103P3** --vb: Preload WD-Episodennummer dieser Episode (25107) --fr: [AUTO] Preload WD-Episodennummer dieser Episode in der letzten Befragungswelle --af: **goto 25103P4** --end--
25103P4	--va: **wdwePRE** --fn: **25103P4** --vb: Preload Studiennummer der letzten Befragung (20101b) --fr: [AUTO] Preload Studiennummer der letzten Befragung --af: **goto 25103P5** --end--
25103P5	--va: **wdtypPRE** --fn: **25103P5** --vb: Preload Typ der Wehrdienstepisode (25108) --fr: [AUTO] Preload Typ der Wehrdienstepisode --we: 1: (Grund-)Wehrdienst (auch Reservistendienst) 2: Zivildienst 3: Wehr-Ersatzdienst 4: Freiwilliges Soziales, Ökologisches oder Europäisches Jahr 5: Bundesfreiwilligendienst 6: Freiwilliger Wehrdienst 7: Internationaler Jugendfreiwilligendienst -97: verweigert -98: weiß nicht --ac: **autoif (25103P5) 25108 = 25103P5** --af: **goto 25103P6** --end--

25103P6	--va: **wdstdatPRE (wdstmPRE / wdstjPRE)** --fn: **25103P6** --vb: Preload Startdatum (-monat/-jahr) WD-Episode (25109) --fr: [AUTO] Preload Startdatum (-monat/-jahr) WD-Episode --we: Monat __ Jahr ____ --ac: **autoif (25103P6) 25109 = 25103P6** --af: **goto 25104** --end--
25104	--va: **wdintrop** --fn: **25104** --vb: Episodenfortschreibung --fr: **if (25107 = 1)** Kommen wir nun zum Wehr-, Zivil- oder Wehrersatzdienst und zu Freiwilligendiensten. In unserem letzten Interview im **<20101P3(intmPRE / intjPRE)>** haben wir notiert, dass Sie zu diesem Zeitpunkt **<h_wdtypsPRE>** geleistet haben. **if (25107 > 1)** Darüber hinaus haben wir in unserem letzten Interview im **<20101P3(intmPRE / intjPRE)>** notiert, dass Sie zu diesem Zeitpunkt **<h_wdtypsPRE>** geleistet haben. --we: 1: Zielperson widerspricht NICHT 2: Zielperson widerspricht --ac: **autoif (25104 = 2) 25110 = 20101P3(intmPRE / intjPRE)** **autoif (25104 = 2) h_dauertan = 3** --af: **if (25104 = 1) goto 25110** **if (25104 = 2 & 25107 = 25101a & h_etappe = 8 & (20102(intj) – 20106(gebj) <= 35)) goto 25113** **if (25104 = 2 & 25107 = 25101a & (h_etappe = 6 OR (h_etappe = 8 & (20102(intj) – 20106(gebj) > 35)))) goto 25114Z** **if (25104 = 2 & 25107 < 25101a) goto 25114Z** --end--

25108	--va: **wdtyp** --fn: **25108** --vb: Typ der Wehrdienstepisode --fr: **if (25107 = 1 & 25103 = 2)** Wir wollen jede dieser Phasen einzeln aufnehmen. Beginnen Sie mit der ersten! Was genau haben Sie als Erstes gemacht? **if (25107 > 1 OR 25103 = 4)** Was genau haben Sie da gemacht? --in: << Achtung: Der Bundesfreiwilligendienst (BFD) und der freiwillige Wehrdienst (FWD) wurden zum 1.Juli 2011 neu eingeführt. Der Internationale Jugendfreiwilligendienst wurde zum 1.Januar 2011 neu eingeführt.>> --we: 4: Freiwilliges Soziales, Ökologisches oder Europäisches Jahr 5: Bundesfreiwilligendienst 6: Freiwilliger Wehrdienst 7: Internationaler Jugendfreiwilligendienst **BUTTONS: verweigert (-97), weiß nicht (-98)** --af: **goto 25109** --end--

25109	--va: **wdstdat (wdstm / wdstj)** --fn: **25109** --vb: Start Wehrdienstepisode --fr: **if (25108 = 4)** Von wann bis wann haben Sie ein Freiwilliges Soziales, Ökologisches oder Europäisches Jahr absolviert? **if (25108 = 5)** Von wann bis wann haben Sie den Bundesfreiwilligendienst geleistet? **if (25108 = 6)** Von wann bis wann haben Sie den freiwilligen Wehrdienst geleistet? **if (25108 = 7)** Von wann bis wann haben Sie den Internationalen Jugendfreiwilligendienst geleistet? **if (25108 = -97, -98)** Von wann bis wann haben Sie das gemacht? --in: <<Erinnert sich ZP nur an Jahreszeiten, bitte folgende Nummern eingeben: 21=Jahresanfang/Winter, 24=Frühjahr/Ostern, 27=Jahresmitte/Sommer, 30=Herbst, 32=Jahresende>> --we: von Monat ____ Jahr _____ **BUTTONS: verweigert (-97), weiß nicht (-98)** --af: **goto 25110** --end--
25110	--va: **wdenddat (wdendm / wdendj)** --fn: **25110** --vb: Ende Wehrdienstepisode --fr: **if (25108 = 4 & (25103 = 2, 4))** (Bis wann haben Sie ein Freiwilliges Soziales, Ökologisches oder Europäisches Jahr absolviert?) **if (25108 = 5 & (25103 = 2, 4))** (Bis wann haben Sie den Bundesfreiwilligendienst geleistet?)

	if (25108 = 6 & (25103 = 2, 4)) (Bis wann haben Sie den freiwilligen Wehrdienst geleistet?) **if (25108 = 7 & (25103 = 2, 4))** (Bis wann haben Sie den Internationalen Jugendfreiwilligendienst geleistet?) **if (25108 = -97, -98 & (25103 = 2, 4))** (Bis wann haben Sie das gemacht?) **if (25103 = 3)** Bis wann haben Sie **<h_wdtypsPRE>** geleistet? --in: <<Erinnert sich ZP nur an Jahreszeiten, bitte folgende Nummern eingeben: 21=Jahresanfang/Winter, 24=Frühjahr/Ostern, 27=Jahresmitte/Sommer, 30=Herbst, 32=Jahresende>> --we: bis Monat ____ Jahr _____ **BUTTONS: bis heute (-5), verweigert (-97), weiß nicht (-98)** --ac: **autoif (25110 = -5) h_dauertan = 1** **autoif (25110 = 20102(intm/intj)) h_dauertan = 2** **autoif (25110 > 0 & 25110 < 20102(intm/intj)) h_dauertan = 3** **autoif (25110 = -97, -98) h_dauertan = 4** **autoif (25110 = -5) 25111 = 1** **autoif (25110 = -5) 25110 = 20102(intm/intj)** --af: **if ((h_dauertan = 1, 3, 4) & (25108 = 1, 2, 4, 5, 6, 7, -97, -98)) goto 25112** **if ((h_dauertan = 1, 3, 4) & 25108 = 3 & 25103 = 3 & 25107 = 25101a & h_etappe = 8 & (20102(intj) – 20106(gebj) <= 35)) goto 25113** **if ((h_dauertan = 1, 3, 4) & 25108 = 3 & 25103 = 3 & 25107 = 25101a & (h_etappe = 6 OR (h_etappe = 8 & (20102(intj) – 20106(gebj) > 35)))) goto 25114Z** **if ((h_dauertan = 1, 3, 4) & 25108 = 3 & 25103 = 3 & 25107 < 25101a) goto 25114Z** **if (h_dauertan = 2) goto 25111** --end--

25111	--va: **wdiz** --fn: **25111** --vb: Andauern der Wehrdienstepisode --fr: **if (25108 = 1)** Leisten Sie heute noch Wehrdienst? **if (25108 = 2)** Leisten Sie heute noch Zivildienst? **if (25108 = 3)** Leisten Sie heute noch Wehr-Ersatzdienst? **if (25108 = 4)** Absolvieren Sie heute noch ein Freiwilliges Soziales, Ökologisches oder Europäisches Jahr? **if (25108 = 5)** Leisten Sie heute noch den Bundesfreiwilligendienst? **if (25108 = 6)** Leisten Sie heute noch den freiwilligen Wehrdienst? **if (25108 = 7)** Leisten Sie heute noch den Internationalen Jugendfreiwilligendienst? **if (25108 = -97, -98)** Machen Sie das heute noch? --we: 1: ja, dauert noch an 2: nein, beendet **BUTTONS: verweigert (-97), weiß nicht (-98)** --ac: **autoif (25111 = 1) h_dauertan = 1** --af: **if (25108 = 1, 2, 4, 5, 6, 7, -97, -98) goto 25112** **if (25108 =3 & 25103 = 3 & 25107 = 25101a & h_etappe = 8 & (20102(intj) – 20106(gebj) <= 35)) goto 25113** **if (25108 =3 & 25103 = 3 & 25107 = 25101a & (h_etappe = 6 OR (h_etappe = 8 & (20102(intj) – 20106(gebj) > 35)))) goto 25114Z** **if (25108 =3 & 25103 = 3 & 25107 < 25101a) goto 25114Z** --end--
25112	--va: **wdfb** --fn: **25112** --vb: Besuch von Lehrgängen/Kursen während Wehrdienst

	--fr: **if (25108 = 4 & (25103 = 2, 4))** Nun geht es um Ihre berufliche Fortbildung während dieses Freiwilligen Sozialen, Ökologischen oder Europäischen Jahres. Haben Sie während dieser Zeit von **<25109>** bis **<25110>** Lehrgänge oder Kurse besucht, von denen Sie bisher noch nicht berichtet haben? **if (25108 = 5 & (25103 = 2, 4))** Nun geht es um Ihre berufliche Fortbildung während dieses Bundesfreiwilligendienstes. Haben Sie während dieser Zeit von **<25109>** bis **<25110>** Lehrgänge oder Kurse besucht, von denen Sie bisher noch nicht berichtet haben? **if (25108 = 6 & (25103 = 2, 4))** Nun geht es um Ihre berufliche Fortbildung während dieses freiwilligen Wehrdienstes. Haben Sie während dieser Zeit von **<25109>** bis **<25110>** Lehrgänge oder Kurse besucht, von denen Sie bisher noch nicht berichtet haben? **if (25108 = 7 & (25103 = 2, 4))** Nun geht es um Ihre berufliche Fortbildung während dieses Internationalen Jugendfreiwilligendienstes. Haben Sie während dieser Zeit von **<25109>** bis **<25110>** Lehrgänge oder Kurse besucht, von denen Sie bisher noch nicht berichtet haben? **if ((25108 = -97, -98) & (25103 = 2, 4))** Nun geht es um Ihre berufliche Fortbildung. Haben Sie während dieser Zeit von **<25109>** bis **<25110>** Lehrgänge oder Kurse besucht, von denen Sie bisher noch nicht berichtet haben? **if (25108 = 1 & 25103 = 3)** Nun geht es um Ihre berufliche Fortbildung während dieses Wehrdienstes. Haben Sie von **<20101P3(intmPRE / intjPRE)>** bis **<25110>** Lehrgänge oder Kurse besucht, von denen Sie bisher noch nicht berichtet haben? **if (25108 = 2 & 25103 = 3)** Nun geht es um Ihre berufliche Fortbildung während dieses Zivildienstes. Haben Sie von **<20101P3(intmPRE / intjPRE)>** bis **<25110>** Lehrgänge oder Kurse besucht, von denen Sie bisher noch nicht berichtet haben? **if (25108 = 4 & 25103 = 3)** Nun geht es um Ihre berufliche Fortbildung während dieses Freiwilligen Sozialen, Ökologischen oder Europäischen Jahres. Haben Sie von **<20101P3(intmPRE / intjPRE)>** bis **<25110>** Lehrgänge oder Kurse besucht, von denen Sie bisher noch nicht berichtet haben? **if (25108 = 5 & 25103 = 3)** Nun geht es um Ihre berufliche Fortbildung während dieses Bundesfreiwilligendienstes. Haben Sie von **<20101P3(intmPRE / intjPRE)>** bis **<25110>** Lehrgänge oder Kurse besucht, von denen Sie bisher noch nicht berichtet haben? **if (25108 = 6 & 25103 = 3)** Nun geht es um Ihre berufliche Fortbildung während dieses freiwilligen Wehrdienstes. Haben Sie von **<20101P3(intmPRE / intjPRE)>** bis **<25110>** Lehrgänge oder Kurse besucht, von denen Sie bisher noch nicht berichtet haben? **if (25108 = 7 & 25103 = 3)**

	Nun geht es um Ihre berufliche Fortbildung während dieses Internationalen Jugendfreiwilligendienstes. Haben Sie von **<20101P3(intmPRE / intjPRE)>** bis **<25110>** Lehrgänge oder Kurse besucht, von denen Sie bisher noch nicht berichtet haben? **if ((25108 = -97, -98) & 25103 = 3)** Nun geht es um Ihre berufliche Fortbildung. Haben Sie von **<20101P3(intmPRE / intjPRE)>** bis **<25110>** Lehrgänge oder Kurse besucht, von denen Sie bisher noch nicht berichtet haben? --we: 1: ja 2: nein **BUTTONS: verweigert (-97), weiß nicht (-98)** --ac: **autoif (25112 = 1) h_kursherk = 25107** **autoif (25112 = 1 & 25109 >= 20101P3(intmPRE / intjPRE)) h_kursstart = 25109** **autoif (25112 = 1 & 25109 < 20101P3(intmPRE / intjPRE)) h_kursstart = 20101P3(intmPRE / intjPRE)** **autoif (25112 = 1) h_kursende = 25110** **autoif (25112 = 1) h_kursdauertan = 25111** **autoif (25112 = 1 & 25108 = 1) h_kursaktiv = 251** **autoif (25112 = 1 & 25108 = 2) h_kursaktiv = 252** **autoif (25112 = 1 & 25108 = 4) h_kursaktiv = 254** **autoif (25112 = 1 & 25108 = 5) h_kursaktiv = 255** **autoif (25112 = 1 & 25108 = 6) h_kursaktiv = 256** **autoif (25112 = 1 & 25108 = 7) h_kursaktiv = 257** --af: **if (25112 = 1) goto 35100Z** **if (25112 = 2, -97, -98) goto 25112Z** --end--
25112Z	--va: **[ZS] zwd2b** --fn: **25112Z** --vb: Zeitstempel 2b Wehrdienst --fr: [ZS] Zeitstempel 2b Wehrdienst (für jede Episode --af: **if (25103 = 2) goto 25113** **if (25103 = 3 & 25107 = 25101a & h_etappe = 8 & (20102(intj) – 20106(gebj) <= 35)) goto 25113** **if (25103 = 3 & 25107 = 25101a & (h_etappe = 6 OR (h_etappe = 8 & (20102(intj) – 20106(gebj) > 35)))) goto 25114Z** **if (25103 = 3 & 25107 < 25101a) goto 25114Z** **if (25103 = 4) goto 25114Z** --ef: **Modul35: (35102 = 251, 252, 254, 255, 256, 257)** --end--

25113	--va: **wdintro12** --fn: **25113** --vb: Wehr-/Zivil-/Wehr-Ersatzdienst/FSJ --fr: **if (25103 = 3 & ALL(25104 = 2))** Haben Sie seit **<20101P3(intmPRE / intjPRE)>** einen Bundesfreiwilligendienst, Internationalen Jugendfreiwilligendienst oder freiwilligen Wehrdienst geleistet oder ein Freiwilliges Soziales, Ökologisches oder Europäisches Jahr absolviert? **if (25103 = 2 OR (25103 = 3 & ANY(25104 = 1)))** Haben Sie seit **<20101P3(intmPRE / intjPRE)>** noch einmal einen Bundesfreiwilligendienst, Internationalen Jugendfreiwilligendienst oder freiwilligen Wehrdienst geleistet oder ein Freiwilliges Soziales, Ökologisches oder Europäisches Jahr absolviert? --in: << NICHT erfasst werden Zeit- oder Berufssoldaten, da diese als Erwerbstätigkeiten verstanden werden! Ebenfalls NICHT erfasst werden Zeiten als aktiver Reservist. Der Bundesfreiwilligendienst (BFD) und der freiwillige Wehrdienst (FWD) wurden zum 1.Juli 2011 neu eingeführt. Der Internationale Jugendfreiwilligendienst wurde zum 1.Januar 2011 neu eingeführt.>> --we: 1: ja 2: nein **BUTTONS: verweigert (-97), weiß nicht (-98)** --af: **goto 25114Z** --end--
25114Z	--va: **[ZS] zwd3** --fn: **25114Z** --vb: Zeitstempel 3 Wehrdienst --fr: [ZS] Zeitstempel 3 Wehrdienst (für jede Episode) --af: **if (25103 = 4) goto 30150** **if (25113 = 1 OR 25107 < 25101a) goto 25106Z** **if ((25113 = 2, -97, -98) OR (25103 = 3 & 25107 = 25101a & (h_etappe = 6 OR (h_etappe = 8 & (20102(intj) – 20106(gebj) > 35))))) goto 25148Z** --end--
	--st: **Ende Wehrdienstepisodenschleife** --end--

25148Z	--va: **[ZS] zwd4** --fn: **25148Z** --vb: Zeitstempel 4 Wehrdienst --fr: [ZS] Zeitstempel 4 Wehrdienst --af: **goto 25200Z (Modul E68P_25WD_out)** --end--

	--st: **26ET - Erwerbstätigkeiten** **Panel-Befragung E6P– Grundprogramm B109** **Grundlage: Haupterhebung E8P B115 V2 Feldversion** **Version 1.01** **Stand: 28.01.2015** --end--
26100Z	--va: **[ZS] zet1** --fn: **26100Z** --vb: Zeitstempel 1 Erwerbstätigkeit --fr: [ZS] Zeitstempel 1 Erwerbstätigkeit --af: **goto 26101** --ef: **Modul_25WD_out: alle** --end--
	--va: **[HILF] h_etappe** --vb: Etappenummer --fr: [HILF] Etappenummer --we: 6: Etappe 6 7: Etappe 7 8: Etappe 8 --end--
	--va: **[HILF] h_etkurz** --vb: unter 21 und keine abgeschlossene Berufsausbildung --fr: [HILF] unter 21 und keine abgeschlossene Berufsausbildung --we: 1: unter 21 Jahre und keine AB 0: 21 und älter oder abgeschlossene AB --end--

	--va: **[HILF] h_etswitch** --vb: h_etkurz = 0 und in der Vorwelle h_etkurz = 1 (switch-Fall) --fr: [HILF] h_etkurz = 0 und in der Vorwelle h_etkurz = 1 (switch-Fall) --we: 1: h_etkurz = 0 und in der Vorwelle h_etkurz = 1 (switch-Fall) 0: h_etkurz = 1 oder h_etkurz = 0 und in der Vorwelle h_etkurz = ., 0 (kein switch-Fall) --end--
	--va: **[HILF] h_typ** --vb: Anzahl aktuelle Beschäftigungen für Sozialkapital --fr: [HILF] Anzahl aktuelle Beschäftigungen für Sozialkapital --we: 1: eine neu aufgenommene Haupttätigkeit 2: mehrere neu aufgenommene Haupttätigkeiten 3: keine neu augenommenen Haupttätigkeiten --end--
	--va: **[HILF] h_etstud** --vb: ZP studierte seit letztem Interviewzeitpunkt --fr: [HILF] ZP studierte seit letztem Interviewzeitpunkt --we: 1: ja 0: nein --end--

26101	--va: **caseid** --fn: **26101** --vb: Personennummer --fr: [AUTO] Personennummer --ac: **autoif (20101a) h_etappe = 20101a** **autoif (h_etappe = 6 & (20102(intm/intj) – 20106(gebm/gebj) < 252) & 24202 <> 1) h_etkurz = 1** **autoif (h_etappe = 8 OR (h_etappe = 6 & ((20102(intm/intj) – 20106(gebm/gebj) >= 252) OR 24202 = 1))) h_etkurz = 0** **auotif () h_etswitch = 0** **autoif (h_etkurz = 0 & 20102P27 = 1) h_etswitch = 1** **autoif (ANY(24111 = 6 to 10) & h_etappe = 6) h_etstud = 1** **autoif (NO(24111 = 6 to 10) OR h_etappe = 8) h_etstud = 0** --af: **goto 26101P1** --end--
26101P1	--va: **einvzuspPRE** --fn: **26101P1** --vb: Preload Einverständnis Zuspielung Sozialversicherungdaten (26400) --fr: [AUTO] Preload Einverständnis Zuspielung Sozialversicherungdaten --we: 1: ja 2: nein --ac: **autoif (26101P1 = 1) 26400 = 1** --af: **goto 26101a** --end--
26101a	--va: **etauf_n** --fn: **26101a** --vb: Anzahl der ET-Aufsetzepisoden --fr: [AUTO] Anzahl der ET-Aufsetzepisoden --we: [OFFEN]: _ _ --af: **if (26101a > 0) goto 26107Z** **if (26101a = 0) goto 26105** --end--

26105	--va: **etintro2** --fn: **26105** --vb: Erwerbstätigkeiten --fr: **if (h_etappe = 8)** Nun kommen wir zu Ihrer Erwerbsgeschichte. Im Folgenden möchte ich alle beruflichen Tätigkeiten, die Sie seit **<20101P3(intmPRE / intjPRE)>** ausgeübt haben, mit Ihnen durchgehen. Waren Sie seit **<20101P3(intmPRE / intjPRE)>** irgendwann einmal erwerbstätig? **if (h_etappe = 6 & h_etkurz = 0)** Nun kommen wir zu Ihrer Erwerbstätigkeit. Haben Sie seit **<20101P3(intmPRE / intjPRE)>** eine berufliche Tätigkeit ausgeübt? Denken Sie bitte auch an Beschäftigungen, die Sie !!parallel!! zu einer Ausbildung oder einer anderen Beschäftigung ausgeübt haben. **if (h_etappe = 6 & h_etkurz = 1)** Nun kommen wir zu Ihrer Erwerbstätigkeit. Haben Sie seit **<20101P3(intmPRE / intjPRE)>** eine berufliche Tätigkeit ausgeübt? Unter einer beruflichen Tätigkeit verstehen wir auch • ein Praktikum, • ein Volontariat, • ein Traineeprogramm, • ein Anerkennungsjahr. • einen Ferienjob oder Minijob, • eine geringfügige Beschäftigung oder • eine mithelfende Tätigkeit. Denken Sie bitte auch an Beschäftigungen, die Sie !!parallel!! zu einer Ausbildung oder einer anderen Beschäftigung ausgeübt haben. --in: **if (h_etappe = 8)** <<Nicht gemeint sind berufliche Ausbildungen, berufsvorbereitende Maßnahmen, Ferienjobs und Schüler- oder Studentenpraktika.>> **if (h_etappe = 6)** << Gemeint sind auch bezahlte oder unbezahlte Praktika nach Ende der Schulzeit. Nicht gemeint sind: • Ferienjobs und Praktika !!während der Schulzeit!!, • berufliche Ausbildungen, • berufsvorbereitende Maßnahmen wie z.B. die Einstiegsqualifizierung (EQ), • Freiwilligendienste oder Wehrdienst.>> --we: 1: ja 2: nein **BUTTONS: verweigert (-97), weiß nicht (-98)** --af: **if (26105 = 1) goto 26107Z** **if ((26105 = 2, -97, -98) & h_etkurz = 0) goto 26106** **if ((26105 = 2, -97, -98) & h_etkurz = 1 & 26101P1 <> 1 & (20102(intm / intj) – 20106(gebm /**

	gebj) > 216)) goto 26400 **if ((26105 = 2, -97, -98) & h_etkurz = 1 & (26101P1 = 1 OR (26101P1 <> 1 & (20102(intm / intj) – 20106(gebm / gebj) <= 216)))) goto 26401Z** --end--
26106	--va: **etintro3** --fn: **26106** --vb: Erwerbstätigkeiten mit Ausbildungscharakter --fr: Unter einer Beschäftigung verstehen wir auch • ein Praktikum, • ein Volontariat, • ein Referendariat bzw. Vikariat, • ein Traineeprogramm, • ein Anerkennungsjahr, • ein pharmazeutisches Praktikum. Sind Sie seit **<20101P3(intmPRE / intjPRE)>** einer solchen Beschäftigung nachgegangen? --in: **if (h_etappe = 8)** <<Nicht gemeint sind Ferienjobs und Schüler- oder Studentenpraktika.>> **if (h_etappe = 6)** <<Gemeint sind bezahlte oder unbezahlte Praktika nach Ende der Schulzeit. Nicht gemeint sind: • Ferienjobs und Praktika !!während der Schulzeit!!, • berufliche Ausbildungen, • berufsvorbereitende Maßnahmen wie z.B. die Einstiegsqualifizierung (EQ), • Freiwilligendienste oder Wehrdienst.>> --we: 1: ja 2: nein **BUTTONS: verweigert (-97), weiß nicht (-98)** --af: **if (26106 = 1) goto 26107Z** **if (26106 = 2, -97, -98) goto 26107** --end--

26107	--va: **etintro4** --fn: **26107** --vb: Nebentätigkeiten --fr: **if (h_etappe = 8)** Gab bzw. gibt es neben den Beschäftigungen, die Sie mir bereits genannt haben, bezahlte Nebentätigkeiten, die Sie seit **<20101P3(intmPRE / intjPRE)>** ausgeübt haben? Damit meinen wir !!keine!! Ferienjobs, sondern Minijobs, geringfügige Beschäftigungen und nebenberufliche oder mithelfende Tätigkeiten. **if (h_etappe = 6)** Gab bzw. gibt es neben den Beschäftigungen, die Sie mir bereits genannt haben, bezahlte Nebentätigkeiten, die Sie seit **<20101P3(intmPRE / intjPRE)>** ausgeübt haben? Damit meinen wir Ferienjobs, Minijobs, geringfügige Beschäftigungen und nebenberufliche oder mithelfende Tätigkeiten. --in: **if (h_etappe = 8)** <<Nicht gemeint sind Ferienjobs und Schüler- oder Studentenpraktika.>> **if (h_etappe = 6)** <<Gemeint sind auch bezahlte oder unbezahlte Praktika nach Ende der Schulzeit. Nicht gemeint sind: • Ferienjobs und Praktika !!während der Schulzeit!!, • berufliche Ausbildungen, • berufsvorbereitende Maßnahmen wie z.B. die Einstiegsqualifizierung (EQ), • Freiwilligendienste oder Wehrdienst.>> --we: 1: ja 2: nein **BUTTONS: verweigert (-97), weiß nicht (-98)** --af: **if (26107 = 1) goto 26107Z** **if ((26107 = 2, -97, -98) & 26101P1 <> 1 & (20102(intm / intj) – 20106(gebm / gebj) > 216) & h_etappe = 6) goto 26400** **if ((26107 = 2, -97, -98) & 26101P1 <> 1 & (20102(intm / intj) – 20106(gebm / gebj) > 216) & h_etappe = 8) goto 26401Z** **if ((26107 = 2, -97, -98) & (26101P1 = 1 OR (26101P1 <> 1 & (20102(intm / intj) – 20106(gebm / gebj) <= 216)))) goto 26401Z** --end--
	--st: **BEGINN der Erwerbstätigkeitsepisodenschleife** --end--

26107Z	--va: **[ZS] zet1b** --fn: **26107Z** --vb: Zeitstempel 1b Erwerbstätigkeit --fr: [ZS] Zeitstempel 1b Erwerbstätigkeit (für jede Episode) --af: **if (h_etappe = 6 OR (h_etappe = 8 & (26101a = 0 OR (26101a > 0 & 26101a <= 26108(n-1))))) goto 26108** **if (h_etappe = 8 & 26101a > 0 & 26101a > 26108(n-1)) goto 26108P1** --ef: **Modul30; 30300 = 1** --end--
	--va: **[HILF] h_etepi** --vb: Herkunft Episode --fr: [HILF] Herkunft Episode --we: 1: ET allgemein 2: Ausbildungs-ET 3: Neben-ET 4: im X-Modul ergänzt 6: Aufsatzepisode mit Fortschreibung 7: Aufsatzepisode ohne Fortschreibung --end--
	--va: **[HILF] h_akt** --vb: Hilfsvariable aktuelle Erwerbstätigkeit --fr: [HILF] Hilfsvariable aktuelle Erwerbstätigkeit --we: 1: aktuell erwerbstätig 2: abgeschlossene Erwerbstätigkeit --end--

	--va: **[HILF] h_ettyp** --vb: Beschäftigtentyp --fr: [HILF] Beschäftigtentyp --we: 1: Arbeiter/ Angestellte/ Beamte/ Soldaten / nicht zuordenbar 2: Zeit-/Saisonarbeiter 3: 2. Arbeitsmarkt / Ausbildungstätigkeiten 4: Selbständige / Mithelfende / Freie Mitarbeiter --end--
	--va: **[HILF] h_etauto** --vb: Automatisch generiert Episode --fr: [HILF] Automatisch generiert Episode --we: 0: nicht automatisch generiert 1: in Vorepisode automatisch generiert --end--
	--va: **[HILF] h_episk** --vb: Erwerbsepisode für Sozialkapitalfragen --fr: [HILF] Erwerbsepisode für Sozialkapitalfragen --we: 1: ET für Sozialkapitalfragen 2: keine ET für Sozialkapitalfragen --end--
	--va: **[HILF] h_dauertan** --vb: Episode dauert an --fr: [HILF] Episode dauert an --we: 1: Episode dauert an 2: Episode endet zum Interviewmonat 3: Episode endet vor Interviewmonat 4: Episodenende = Missing --end--

	--va: **[HILF] h_kursaktiv** --vb: Kurserfassung Modul und Aktivität --fr: [HILF] Kurserfassung Modul und Aktivität --we: 260: dieser Tätigkeit 261: dieses Volontariats 262: dieses Traineeprogrammes 263: dieses Anerkennungsjahres 264: dieses pharmazeutischen Praktikums 266: dieses Praktikums 267: dieser ABM-Stelle 268: dieses Ein-Euro-Jobs/dieser Arbeitsgelegenheit 269: dieses Referendariats --end--
	--va: **[HILF] h_kursherk** --vb: Kurserfassung Episodennummer im Herkunftsmodul --fr: [HILF] Kurserfassung Episodennummer im Herkunftsmodul --end--
	--va: **[HILF] h_kursstart (h_kursstartm / h_kursstartj)** --vb: Kurserfassung Startdatum Episode --fr: [HILF] Kurserfassung Startdatum Episode --we: von Monat ____ Jahr ____ --end--
	--va: **[HILF] h_kursende (h_kursendem / h_kursendej)** --vb: Kurserfassung Enddatum Episode --fr: [HILF] Kurserfassung Enddatum Episode --we: bis Monat ____ Jahr ____ --end--

	--va: **[HILF] h_kursdauertan** --vb: Kurserfassung Episode dauert an --fr: [HILF] Kurserfassung Episode dauert an --we: 1: ja 2: nein -97: verweigert -98: weiß nicht --end--
26108P1	--va: **etnrPREneu** --fn: **26108P1** --vb: Preload ET-Episodennummer dieser Episode (26108) --fr: [AUTO] Preload ET-Episodennummer dieser Episode in dieser Befragungswelle --ac: **autoif () 26108 = 26108P1** --af: **goto 26103** --end--
26108	--va: **etnr** --fn: **26108** --vb: Nummer der Erwerbsepisode --fr: [AUTO] Nummer der Erwerbsepisode --af: **goto 26103** --end--

26103	--va: **etmod** --fn: **26103** --vb: Episodenmodus --fr: [AUTO] Episodenmodus --we: 2: neu aufgenommene Episode im Panel 3: aufgesetzte Episode im Panel 4: im X-Modul ergänzt --ac: **autoif (30300 <> 1 & 26101a < 26108) 26103 = 2** **autoif (30300 <> 1 & 26101a >= 26108) 26103 = 3** **autoif (30300 = 1) 26103 = 4** **autoif (26103 = 2 & 26108 = 1 & 26105 = 1) h_etepi = 1** **autoif (26103 = 2 & 26108 = 1 & 26106 = 1) h_etepi = 2** **autoif (26103 = 2 & 26108 = 1 & 26107 = 1) h_etepi = 3** **autoif (26103 = 2 & 26108 > 1 & 26216a(n-1) = 1) h_etepi = 1** **autoif (26103 = 2 & 26108 > 1 & 26216b(n-1) = 1) h_etepi = 2** **autoif (26103 = 2 & 26108 > 1 & 26216c(n-1) = 1) h_etepi = 3** **autoif (26103 = 3) h_etepi = 6** **autoif (26103 = 4) h_etepi = 4** **autoif (26108 = 1 OR (h_etepi = 2, 3, 4) h_etauto = 0** **autoif (26108 > 1 & h_etepi = 1 & 26183a(n-1) <> 2) h_etauto = 0** **autoif (26108 > 1 & h_etepi = 1 & 26183a(n-1) = 2) h_etauto = 1** **autoif (h_etepi = 6) h_etauto = 0** **autoif (h_etauto = 1) 26122 = 26123(n-1)** **autoif (h_etauto = 1) 26160 = 26160(n-1)** **autoif (h_etauto = 1) 26161 = 26161(n-1)** **autoif (h_etauto = 1) 26162 = 26162(n-1)** **autoif (h_etauto = 1) 26163 = 26163(n-1)** **autoif (h_etauto = 1) 26164 = 26164(n-1)** **autoif (h_etauto = 1) 26166 = 26166(n-1)** **autoif (h_etauto = 1) 26167 = 26167(n-1)** **autoif (h_etauto = 1) 26168 = 26168(n-1)** **autoif (h_etauto = 1) 26169 = 26169(n-1)** --af: **if (26103 = 2, 4) goto 26109** **if (26103 = 3) goto 26103P1** --end--

26103P1	--va: **etnr1PRE** --fn: **26103P1** --vb: Preload ET-Episodennummer bei !!Ersterfassung!! dieser Episode (26108 / 26103P1) --fr: [AUTO] Preload ET-Episodennummer bei !!Ersterfassung!! dieser Episode --af: **goto 26103P2** --end--
26103P2	--va: **etwe1PRE** --fn: **26103P2** --vb: Preload Studiennummer bei !!Ersterfassung!! dieser Episode (20101b / 26103P2) --fr: [AUTO] Preload Studiennummer bei !!Ersterfassung!! dieser Episode --af: **goto 26103P3** --end--
26103P3	--va: **etnrPRE** --fn: **26103P3** --vb: Preload ET-Episodennummer dieser Episode in der letzten Welle --fr: [AUTO] Preload ET-Episodennummer dieser Episode in der letzten Befragungswelle --af: **goto 26103P4** --end--
26103P4	--va: **etwePRE** --fn: **26103P4** --vb: Preload Studiennummer der letzten Befragung (20101b) --fr: [AUTO] Preload Studiennummer der letzten Befragung --af: **if (h_etkurz = 0) goto 26103P5** **if (h_etkurz = 1) goto 26103P7** --end--

26103P5	--va: **ettypbPRE** --fn: **26103P5** --vb: Preload Beschäftigtentyp (26121a) --fr: [AUTO] Preload Beschäftigtentyp --we: 1: Arbeiter / Angestellte / Beamte / Soldaten / nicht zuordenbar 2: Zeit- / Saisonarbeiter 3: 2. Arbeitsmarkt / Ausbildungstätigkeiten 4: Selbständige / Mithelfende / Freie Mitarbeiter --ac: **autoif (26103P5) h_ettyp = 26103P5** **autoif (26103P5) 26121a = 26103P5** --af: **goto 26103P6** --end--
26103P6	--va: **etbsPRE** --fn: **26103P6** --vb: Preload Berufliche Stellung (26111) --fr: [AUTO] Preload Berufliche Stellung --we: 1: Arbeiter/in 2: Angestellte/r, auch Angestellte/r des öffentlichen Dienstes 3: Beamter/Beamtin, auch Richter/in, außer Soldaten 4: Zeit-/Berufssoldat/in 5: Selbständige/r 6: Mithelfende/r Familienangehörige/r 7: Freie/r Mitarbeiter/in 8: Erwerbstätigkeit zur Vorbereitung auf einen Beruf, z.B. Praktikum, Volontariat, Referendariat, studentische Hilfskraft -97: verweigert -98: weiß nicht --ac: **autoif (26103P6) 26111 = 26103P6** --af: **goto 26103P7** --end--

26103P7	--va: **etausPRE** --fn: **26103P7** --vb: Preload Art der Ausbildungsbeschäftigung (26118) --fr: [AUTO] Preload Art der Ausbildungsbeschäftigung --we: 1: Volontariat 2: Referendariat bzw. Vikariat 3: Traineeprogramm 4: Anerkennungsjahr 5: pharmazeutisches Praktikum 7: Stelle als studentische Hilfskraft an einer Hochschule oder einem Forschungsinstitut 8: Stelle als studentische Hilfskraft/Werkstudent in einer Firma 9: (anderes) Praktikum -97: verweigert -98: weiß nicht --ac: **autoif (26103P7) 26118 = 26103P7** --af: **if (h_etkurz = 0) goto 26103P8** **if (h_etkurz = 1) goto 26103P11** --end--
26103P8	--va: **etbaPRE** --fn: **26103P8** --vb: Preload Beschäftigung im 2. Arbeitsmarkt (26119) --fr: [AUTO] Preload Beschäftigung im 2. Arbeitsmarkt --we: 1: ABM-Stelle 2: Ein-Euro-Job bzw. Arbeitsgelegenheit 3: nichts davon -97: verweigert -98: weiß nicht --ac: **autoif (26103P8) 26119 = 26103P8** --af: **goto 26103P9** --end--

26103P9	--va: **etzeitPRE** --fn: **26103P9** --vb: Preload Zeitarbeit (26120) --fr: [AUTO] Preload Zeitarbeit --we: 1: ja 2: nein -97: verweigert -98: weiß nicht --ac: **autoif (26103P9) 26120 = 26103P9** --af: **goto 26103P10** --end--
26103P10	--va: **etsaisPRE** --fn: **26103P10** --vb: Preload Saisonarbeit (26121) --fr: [AUTO] Preload Saisonarbeit --we: 1: ja 2: nein -97: verweigert -98: weiß nicht --ac: **autoif (26103P10) 26121 = 26103P10** --af: **goto 26103P11** --end--

26103P11	--va: **etberufPRE** --fn: **26103P11** --vb: Preload Berufsbezeichnung (26109) --fr: [AUTO] Preload Berufsbezeichnung --we: OFFEN: _____ -97: verweigert -98: weiß nicht --ac: **autoif (26103P11) 26109 = 26103P11** --af: **if (h_etkurz = 0) goto 26103P12** **if (h_etkurz = 1) goto 26103P14** --end--
26103P12	--va: **etfristPRE** --fn: **26103P12** --vb: Preload Befristung (26179) --fr: [AUTO] Preload Befristung --we: 1: befristet 2: unbefristet -97: verweigert -98: weiß nicht --ac: **autoif (26103P12) 26179 = 26103P12** --af: **goto 26103P13** --end--

26103P13	--va: **etentPRE** --fn: **26103P13** --vb: Preload Entfristung (26180) --fr: [AUTO] Preload Entfristung --we: 1: ja 2: nein -97: verweigert -98: weiß nicht --ac: **autoif (26103P13) 26180 = 26103P13** --af: **goto 26103P14** --end--
26103P14	--va: **etstdatPRE (etstmPRE / etstjPRE)** --fn: **26103P14** --vb: Preload Startdatum (-monat/-jahr) ET-Episode (26122) --fr: [AUTO] Preload Startdatum (-monat/-jahr) ET-Episode --we: Monat __ Jahr ____ --ac: **autoif (26103P14) 26122 = 26103P14** --af: **goto 26103P15** --end--
26103P15	--va: **etazvPRE** --fn: **26103P15** --vb: Preload vertragliche/reale Arbeitszeit Beginn der Tätigkeit (26126) --fr: [AUTO] Preload vertragliche/reale Arbeitszeit Beginn der Tätigkeit --we: OFFEN: _ _,_ _ Stunden pro Woche 94: mehr als 90 Stunden pro Woche 95: keine festgelegte Arbeitszeit -97: verweigert -98: weiß nicht --ac: **autoif (26103P15) 26126 = 26103P15** --af: **goto 26104** --end--

26104	--va: **etintro1** --fn: **26104** --vb: Episodenfortschreibung --fr: **if (26108 = 1 & ((26103P5 = 1 OR (26103P7 = -97, -98)) OR h_etkurz = 1))** Nun kommen wir zu Ihrer Erwerbsgeschichte. In unserem letzten Interview im **<20101P3(intmPRE / intjPRE)>** haben wir notiert, dass Sie zu diesem Zeitpunkt als **<26103P11>** gearbeitet haben. **if (26108 = 1 & 26103P9 = 1)** Nun kommen wir zu Ihrer Erwerbsgeschichte. In unserem letzten Interview im **<20101P3(intmPRE / intjPRE)>** haben wir notiert, dass Sie zu diesem Zeitpunkt als Zeitarbeiter/in gearbeitet haben. **if (26108 = 1 & 26103P10 = 1)** Nun kommen wir zu Ihrer Erwerbsgeschichte. In unserem letzten Interview im **<20101P3(intmPRE / intjPRE)>** haben wir notiert, dass Sie zu diesem Zeitpunkt als Saisonarbeiter/in gearbeitet haben. **if (26108 = 1 & 26103P8 = 1)** Nun kommen wir zu Ihrer Erwerbsgeschichte. In unserem letzten Interview im **<20101P3(intmPRE / intjPRE)>** haben wir notiert, dass Sie zu diesem Zeitpunkt eine ABM-Stelle hatten. **if (26108 = 1 & 26103P8 = 2)** Nun kommen wir zu Ihrer Erwerbsgeschichte. In unserem letzten Interview im **<20101P3(intmPRE / intjPRE)>** haben wir notiert, dass Sie zu diesem Zeitpunkt einen Ein-Euro-Job (Arbeitsgelegenheit) hatten. **if (26108 = 1 & 26103P6 = 5 & h_etkurz = 0)** Nun kommen wir zu Ihrer Erwerbsgeschichte. In unserem letzten Interview im **<20101P3(intmPRE / intjPRE)>** haben wir notiert, dass Sie zu diesem Zeitpunkt als **<26103P11>** selbständig gearbeitet haben. **if (26108 = 1 & 26103P6 = 6 & h_etkurz = 0)** Nun kommen wir zu Ihrer Erwerbsgeschichte. In unserem letzten Interview im **<20101P3(intmPRE / intjPRE)>** haben wir notiert, dass Sie zu diesem Zeitpunkt als mithelfende/r Familienangehörige/r gearbeitet haben. **if (26108 = 1 & 26103P6 = 7 & h_etkurz = 0)** Nun kommen wir zu Ihrer Erwerbsgeschichte. In unserem letzten Interview im **<20101P3(intmPRE / intjPRE)>** haben wir notiert, dass Sie zu diesem Zeitpunkt als freie/r Mitarbeiter/in als **<26103P11>** tätig waren. **if (26108 = 1 & 26103P7 = 1 & h_etkurz = 0)** Nun kommen wir zu Ihrer Erwerbsgeschichte. In unserem letzten Interview im **<20101P3(intmPRE / intjPRE)>** haben wir notiert, dass Sie zu diesem Zeitpunkt ein Volontariat gemacht haben. **if (26108 = 1 & 26103P7 = 2 & h_etkurz = 0)** Nun kommen wir zu Ihrer Erwerbsgeschichte. In unserem letzten Interview im

	<20101P3(intmPRE / intjPRE)> haben wir notiert, dass Sie zu diesem Zeitpunkt ein Referendariat bzw. Vikariat gemacht haben. **if (26108 = 1 & 26103P7 = 3 & h_etkurz = 0)** Nun kommen wir zu Ihrer Erwerbsgeschichte. In unserem letzten Interview im **<20101P3(intmPRE / intjPRE)>** haben wir notiert, dass Sie zu diesem Zeitpunkt ein Traineeprogramm gemacht haben. **if (26108 = 1 & 26103P7 = 4 & h_etkurz = 0)** Nun kommen wir zu Ihrer Erwerbsgeschichte. In unserem letzten Interview im **<20101P3(intmPRE / intjPRE)>** haben wir notiert, dass Sie zu diesem Zeitpunkt ein Anerkennungsjahr gemacht haben. **if (26108 = 1 & 26103P7 = 5 & h_etkurz = 0)** Nun kommen wir zu Ihrer Erwerbsgeschichte. In unserem letzten Interview im **<20101P3(intmPRE / intjPRE)>** haben wir notiert, dass Sie zu diesem Zeitpunkt ein pharmazeutisches Praktikum gemacht haben. **if (26108 = 1 & (26103P7 = 7, 8) & h_etkurz = 0)** Nun kommen wir zu Ihrer Erwerbsgeschichte. In unserem letzten Interview im **<20101P3(intmPRE / intjPRE)>** haben wir notiert, dass Sie zu diesem Zeitpunkt als studentische Hilfskraft gearbeitet haben. **if (26108 = 1 & 26103P7 = 9 & h_etkurz = 0)** Nun kommen wir zu Ihrer Erwerbsgeschichte. In unserem letzten Interview im **<20101P3(intmPRE / intjPRE)>** haben wir notiert, dass Sie zu diesem Zeitpunkt ein Praktikum gemacht haben. **if (26108 > 1 & ((26103P5 = 1 OR (26103P7 = -97, -98)) OR h_etkurz = 1))** Darüber hinaus haben wir in unserem letzten Interview im **<20101P3(intmPRE / intjPRE)>** notiert, dass Sie zu diesem Zeitpunkt als **<26103P11>** gearbeitet haben. **if (26108 > 1 & 26103P9 = 1)** Darüber hinaus haben wir in unserem letzten Interview im **<20101P3(intmPRE / intjPRE)>** notiert, dass Sie zu diesem Zeitpunkt als Zeitarbeiter/in gearbeitet haben. **if (26108 > 1 & 26103P10 = 1)** Darüber hinaus haben wir in unserem letzten Interview im **<20101P3(intmPRE / intjPRE)>** notiert, dass Sie zu diesem Zeitpunkt als Saisonarbeiter/in gearbeitet haben. **if (26108 > 1 & 26103P8 = 1)** Darüber hinaus haben wir in unserem letzten Interview im **<20101P3(intmPRE / intjPRE)>** notiert, dass Sie zu diesem Zeitpunkt eine ABM-Stelle hatten. **if (26108 > 1 & 26103P8 = 2)** Darüber hinaus haben wir in unserem letzten Interview im **<20101P3(intmPRE / intjPRE)>** notiert, dass Sie zu diesem Zeitpunkt einen Ein-Euro-Job (Arbeitsgelegenheit) hatten. **if (26108 > 1 & 26103P6 = 5 & h_etkurz = 0)** Darüber hinaus haben wir in unserem letzten Interview im **<20101P3(intmPRE / intjPRE)>** notiert, dass Sie zu diesem Zeitpunkt als **<26103P11>** selbständig gearbeitet haben.

	if (26108 > 1 & 26103P6 = 6 & h_etkurz = 0) Darüber hinaus haben wir in unserem letzten Interview im **<20101P3(intmPRE / intjPRE)>** notiert, dass Sie zu diesem Zeitpunkt als mithelfende/r Familienangehörige/r gearbeitet haben. **if (26108 > 1 & 26103P6 = 7 & h_etkurz = 0)** Darüber hinaus haben wir in unserem letzten Interview im **<20101P3(intmPRE / intjPRE)>** notiert, dass Sie zu diesem Zeitpunkt als freie/r Mitarbeiter/in als **<26103P11>** tätig waren. **if (26108 > 1 & 26103P7 = 1 & h_etkurz = 0)** Darüber hinaus haben wir in unserem letzten Interview im **<20101P3(intmPRE / intjPRE)>** notiert, dass Sie zu diesem Zeitpunkt ein Volontariat gemacht haben. **if (26108 > 1 & 26103P7 = 2 & h_etkurz = 0)** Darüber hinaus haben wir in unserem letzten Interview im **<20101P3(intmPRE / intjPRE)>** notiert, dass Sie zu diesem Zeitpunkt ein Referendariat bzw. Vikariat gemacht haben. **if (26108 > 1 & 26103P7 = 3 & h_etkurz = 0)** Darüber hinaus haben wir in unserem letzten Interview im **<20101P3(intmPRE / intjPRE)>** notiert, dass Sie zu diesem Zeitpunkt ein Traineeprogramm gemacht haben. **if (26108 > 1 & 26103P7 = 4 & h_etkurz = 0)** Darüber hinaus haben wir in unserem letzten Interview im **<20101P3(intmPRE / intjPRE)>** notiert, dass Sie zu diesem Zeitpunkt ein Anerkennungsjahr gemacht haben. **if (26108 > 1 & 26103P7 = 5 & h_etkurz = 0)** Darüber hinaus haben wir in unserem letzten Interview im **<20101P3(intmPRE / intjPRE)>** notiert, dass Sie zu diesem Zeitpunkt ein pharmazeutisches Praktikum gemacht haben. **if (26108 > 1 & (26103P7 = 7, 8) & h_etkurz = 0)** Darüber hinaus haben wir in unserem letzten Interview im **<20101P3(intmPRE / intjPRE)>** notiert, dass Sie zu diesem Zeitpunkt als studentische Hilfskraft gearbeitet haben. **if (26108 > 1 & 26103P7 = 9 & h_etkurz = 0)** Darüber hinaus haben wir in unserem letzten Interview im **<20101P3(intmPRE / intjPRE)>** notiert, dass Sie zu diesem Zeitpunkt ein Praktikum gemacht haben. --we: 1: Zielperson widerspricht NICHT 2: Zielperson widerspricht --ac: **autoif (26104 = 2) h_etepi = 7** **autoif (26104 = 2) 26123 = 20101P3(intmPRE / intjPRE)** **autoif (26104 = 2) h_dauertan = 3** **autoif (26103P7 <> .) 26179 = 1** **autoif (26103P7 <> . & h_etswitch = 1) 26111 = 8** --af: **if (26104 = 1 & (26103P6 = 1 to 4, -97, -98) & h_etswitch = 0 & h_etkurz = 0) goto 26116** **if (26104 = 1 & (((26103P6 = ., 5, 6, 7, 8) & h_etswitch = 0) OR h_etkurz = 1)) goto 26123** **if (26104 = 1 & h_etswitch = 1 & 26103P7 = .) goto 26111**

	if (26104 = 1 & h_etswitch = 1 & 26103P7 <> .) goto 26121a **if (26104 = 2) goto 26104a** --end--
26104a	--va: **etintro1a (etintro1a1 / etintro1a2 / etintro1a3 / etintro1a4 / etintro1a5)** --fn: **26104a** --vb: Episodenfortschreibung Interviewerangabe bei Widerspruch --fr: **[MF]** --in: <<Welcher Angabe oder welchem Sachverhalt hat die Zielperson genau widersprochen? Mehrfachnennung möglich!>> --we: **If (26103P5 = 1 OR (26103P6 = 5, 7) OR (26103P7 = -97, -98) etintro1a1:** 1: der Berufsangabe **<26103P11>** **If (26103P9 = 1) etintro1a2:** 2: der Angabe “Zeitarbeiter/in” **If (26103P10 = 1) etintro1a2:** 2: der Angabe “Saisonarbeiter/in” **If (26103P8 = 1) etintro1a2:** 2: der Angabe “ABM-Stelle” **If (26103P8 = 2) etintro1a2:** 2: der Angabe “Ein-Euro-Job” **If (26103P6 = 5) etintro1a2:** 2: der Angabe “selbständig gearbeitet” **If (26103P6 = 6) etintro1a2:** 2: der Angabe “mithelfende/r Familienangehörige/r” **If (26103P6 = 7) etintro1a2:** 2: der Angabe “freie/r Mitarbeiter/in” **If (26103P7 = 1) etintro1a2:** 2: der Angabe “Volontariat” **If (26103P7 = 2) etintro1a2:** 2: der Angabe “Referendariat bzw. Vikariat” **If (26103P7 = 3) etintro1a2:** 2: der Angabe “Traineeprogramm” **If (26103P7 = 4) etintro1a2:** 2: der Angabe “Anerkennungsjahr” **If (26103P7 = 5) etintro1a2:** 2: der Angabe “pharmazeutisches Praktikum” **If (26103P7 = 7, 8) etintro1a2:** 2: der Angabe “ studentische Hilfskraft” **If (26103P7 = 9) etintro1a2:** 2: der Angabe “Praktikum” **etintro1a3:** 3: dass die Zielperson diese Erwerbstätigkeit zu diesem Zeitpunkt (**<20101P3(intmPRE / intjPRE)>**) ausgeübt hat. **etintro1a4:** 4: einem anderen Sachverhalt **etintro1a5:** 5: die Zielperson hat keine Angabe zu den Gründen des Widerspruchs gemacht [0: nicht genannt} [1: genannt] --af: **if (etintro1a4 = 1) goto 26104b** **if (etintro1a4 = 0) goto 26216Z** --end--

26104b	--va: **etintro1b** --fn: **26104b** --vb: Episodenfortschreibung Interviewerangabe bei Widerspruch offen --in: <<Welchen anderen Sachverhalt hat die Zielperson als Grund für den Widerspruch genannt?>> --we: OFFEN: _____ --af: **goto 26216Z** --end--
26109	--va: **etberuf** --fn: **26109** --vb: Berufsbezeichnung --fr: **if ((h_etepi = 1, 2, 3) & 26108 = 1)** Beginnen wir mit der ersten Beschäftigung, die Sie seit **<20101P3(intmPRE / intjPRE)>** ausgeübt haben. Sagen Sie mir bitte, welche berufliche Tätigkeit Sie da ausgeübt haben! **if (h_etepi = 4 OR 26108 > 1)** Sagen Sie mir bitte, welche berufliche Tätigkeit Sie da ausgeübt haben! --in: <<Genaue Berufsbezeichnung bzw. Tätigkeit nachfragen. Bitte z.B. nicht „Mechaniker“, sondern „Fein- oder Kfz-Mechaniker“; nicht „Lehrer“, sondern „Gymnasiallehrer für Geschichte“. Falls es sich um Zeitarbeit handelt, nach der überwiegenden beruflichen Tätigkeit bei der gleichen Zeitarbeitsfirma fragen!>> --we: OFFEN: _____ **BUTTONS: verweigert (-97), weiß nicht (-98)** --ac: **autoif (h_etepi = 2) 26111 = 8** --af: **if (26109 <> -97, -98) goto 26110** **if ((26109 = -97, -98) & h_etstud = 1) goto 26108a** **if ((26109 = -97, -98) & h_etstud = 0) goto 26111Z** --end--

26110	--va: **etberuf2** --fn: **26110** --vb: Berufsbezeichnung 2. Nennung --fr: Können Sie mir diese berufliche Tätigkeit noch konkreter benennen? Hat das, was Sie gemacht haben bzw. machen, noch eine genauere Bezeichnung? --we: OFFEN: _____ **BUTTONS: verweigert (-97), weiß nicht (-98)** --af: **if (h_etstud = 1) goto 26108a** **if (h_etstud = 0) goto 26111Z** --end--
26108a	--va: **etzuord** --fn: **26108a** --vb: studentische oder andere Erwerbstätigkeit --fr: Handelt es sich hierbei um eine Erwerbstätigkeit, die Sie im Studium begonnen haben? --in: <<Auch Erwerbstätigkeiten, die während der vorlesungsfreien Zeit begonnen werden, sind studentische Erwerbstätigkeiten. Erwerbstätigkeiten, die während einer Studienunterbrechung (z. B. Urlaubssemester) oder nach Beendigung des Studiums begonnen werden, sind keine studentischen Erwerbstätigkeiten.>> --we: 1: ja 2: nein **BUTTONS: verweigert (-97), weiß nicht (-98)** --af: **if (26108a = 1) goto 26190** **if (26108a = 2, -97, -98) goto 26111Z** --end--

26190	--va: **etstzdbez** --fn: **26190** --vb: Studienbezug/-relevanz (studentische ET) --fr: In welchem Maße hatte diese Erwerbstätigkeit fachlich, inhaltlich etwas mit diesem Studium zu tun? --in: <<Antwortvorgaben vorlesen. Gemeint ist jeweils das Studium, während dessen die Erwerbstätigkeit absolviert wurde.>> --we: 1: in keinem bzw. in sehr geringem Maße 2: in geringem Maße 3: in mittlerem Maße 4: in starkem Maße 5: in sehr starkem Maße **BUTTONS: verweigert (-97), weiß nicht (-98)** --af: **goto 26111Z** --end--
26111Z	--va: **[ZS] zet1y** --fn: **26111Z** --vb: Zeitstempel 1y Erwerbstätigkeit --fr: [ZS] Zeitstempel 1y Erwerbstätigkeit (für jede Episode) --af: **if (h_etepi = 2) goto 26118** **if ((h_etepi = 1, 3, 4) & h_etkurz = 0) goto 26111** **if ((h_etepi = 1, 4) & h_etkurz = 1) goto 26111a** --end--

26111a	--va: **etbs2** --fn: **26111a** --vb: Berufliche Stellung Kurzversion --fr: **if (h_etstud =)** Ist bzw. war das eine Erwerbstätigkeit zur Vorbereitung auf einen Beruf, z.B. ein Praktikum, ein Volontariat, ein Traineeprogramm oder ein Anerkennungsjahr? **if (h_etstud = 1)** Ist bzw. war das eine Erwerbstätigkeit zur Vorbereitung auf einen Beruf, z.B. ein Praktikum, ein Volontariat, ein Traineeprogramm, ein Anerkennungsjahr oder eine Stelle als studentische Hilfskraft? --we: 1: ja 2: nein **BUTTONS: verweigert (-97), weiß nicht (-98)** --af: **if (26111a = 1) goto 26118** **if (26111a = 2, -97, -98) goto 26122** --end--

26111	--va: **etbs** --fn: **26111** --vb: Berufliche Stellung --fr: Welche berufliche Stellung hatten bzw. haben Sie da? --in: <<Vorgaben vorlesen. Zeit- und Berufssoldaten sind zwar Beamte, sollen aber trotzdem in Kategorie 4 eingeordnet werden. Bei Zeitarbeit bzw. Saisonarbeit nach der überwiegenden beruflichen Stellung beim gleichen Arbeitgeber fragen! Bei Tätigkeiten im Ausland: Welche berufliche Stellung entspricht dieser Tätigkeit in Deutschland ungefähr?>> --we: 1: Arbeiter/in 2: Angestellte/r, auch Angestellte/r des öffentlichen Dienstes 3: Beamter/Beamtin, auch Richter/in, außer Soldaten 4: Zeit-/Berufssoldat/in **if (h_etauto = 0)** 5: Selbständige/r **if (h_etauto = 0)** 6: Mithelfende/r Familienangehörige/r **if (h_etauto = 0)** 7: Freie/r Mitarbeiter/in 8: Erwerbstätigkeit zur Vorbereitung auf einen Beruf, z.B. Praktikum, Volontariat, Referendariat, studentische Hilfskraft **BUTTONS: verweigert (-97), weiß nicht (-98)** --af: **if (26111 = 1 to 4) goto 26112** **if (26111 = 5) goto 26113** **if (26111 = 6, 7) goto 26121a** **if (26111 = -97, -98) goto 26116** **if (26111 = 8) goto 26118** --end--
26112	--va: **etdbs** --fn: **26112** --vb: genaue berufliche Stellung --fr: **if (26111 = 1)** Welche berufliche Stellung hatten bzw. haben Sie da genau? **if (26111 = 2)** Um welche Art von Tätigkeit handelte bzw. handelt es sich dabei genau? **if (26111 = 3)** In welcher Laufbahngruppe waren bzw. sind Sie da genau? **if (26111 = 4)** In welchem Rang waren bzw. sind Sie Zeit- oder Berufssoldat/in? --in: <<Vorgaben vorlesen. Bei Tätigkeiten im Ausland: Welche berufliche Stellung entspricht dieser Tätigkeit in Deutschland ungefähr?>>

	--we: **if (26111 = 1)** 10: ungelernte/r Arbeiter/in **if (26111 = 1)** 11: angelernte/r Arbeiter/in, Teilfacharbeiter/in **if (26111 = 1)** 12: Facharbeiter/in, Geselle/Gesellin **if (26111 = 1)** 13: Vorarbeiter/in, Kolonnenführer/in, Brigadier/in **if (26111 = 1)** 14: Meister/in, Polier/in **if (26111 = 2)** 20: einfache Tätigkeit, z.B. Verkäufer/in **if (26111 = 2)** 21: qualifizierte Tätigkeit, z.B. Sachbearbeiter/in, technische/r Zeichner/in **if (26111 = 2)** 22: hoch qualifizierte Tätigkeit oder Leitungsfunktion, z.B. Ingenieur/in, wissenschaftliche/r Mitarbeiter/in, Abteilungsleiter/in **if (26111 = 2)** 23: Tätigkeit mit umfassenden Führungsaufgaben, z.B. Direktor/in, Geschäftsführer/in, Mitglied des Vorstandes **if (26111 = 2)** 24: Industrie- oder Werkmeister/in **if (26111 = 3)** 30: im einfachen Dienst, bis einschl. Oberamtsmeister/in **if (26111 = 3)** 31: im mittleren Dienst, von Assistent/in bis einschl. Hauptsekretär/in bzw. Amtsinspektor/in **if (26111 = 3)** 32: im gehobenen Dienst, von Inspektor/in bis einschl. Amtsrat/-rätin bzw. Oberamtsrat/-rätin sowie Grund-, Haupt- oder Realschullehrer/in **if (26111 = 3)** 33: im höheren Dienst, einschließlich Richter/in, z.B. Lehrer/in ab Studienrat/-rätin, Regierungsdirektor/in **if (26111 = 4)** 40: Mannschaftsdienstgrad **if (26111 = 4)** 41: Unteroffizier, z.B. Stabsunteroffizier, Feldwebel, Oberfeldwebel **if (26111 = 4)** 42: einfacher Offizier bis einschließlich Hauptmann **if (26111 = 4)** 43: Stabsoffizier ab Major sowie General oder Admiral **BUTTONS: verweigert (-97), weiß nicht (-98)** --af: **if (26112 <> 23) goto 26116** **if (26112 = 23) goto 26117** --end--

26116	--va: **etleit1** --fn: **26116** --vb: Leitungsposition --fr: Waren bzw. sind Sie bei Ihrer Tätigkeit in einer leitenden Position tätig? --we: 1: ja 2: nein **BUTTONS: verweigert (-97), weiß nicht (-98)** --af: **if (26116 = 1) goto 26117** **if ((26116 = 2, -97, -98) & (26111 = 1, 2, -97, -98) & h_etauto = 0 & ((h_etepi = 1, 3, 4) OR (h_etepi = 6 & h_etswitch = 1))) goto 26119** **if ((26116 = 2, -97, -98) & (26111 = 3, 4) & h_etauto = 0 & ((h_etepi = 1, 3, 4) OR (h_etepi = 6 & h_etswitch = 1))) goto 26121a** **if ((26116 = 2, -97, -98) & h_etauto = 1 & (h_etepi = 1, 3, 4)) goto 26121a** **if ((26116 = 2, -97, -98) & h_etepi = 6 & h_etswitch = 0) goto 26123** --end--
26117	--va: **etleit2** --fn: **26117** --vb: Leitungsposition: Anzahl Mitarbeiter --fr: Wie viele Mitarbeiter waren bzw. sind Ihnen unterstellt? --in: <<Unterstellt bedeutet, dass Sie für diese Personen die Führungsverantwortung haben.>> --we: 0: 0 Mitarbeiter 1: 1-2 Mitarbeiter 2: 3-9 Mitarbeiter 3: 10 und mehr Mitarbeiter **BUTTONS: verweigert (-97), weiß nicht (-98)** --af: **if ((26111 = 1, 2, -97, -98) & h_etauto = 0 & ((h_etepi = 1, 3, 4) OR (h_etepi = 6 & h_etswitch = 1))) goto 26119** **if ((26111 = 3, 4) & h_etauto = 0 & ((h_etepi = 1, 3, 4) OR (h_etepi = 6 & h_etswitch = 1))) goto 26121a** **if (h_etauto = 1 & (h_etepi = 1, 3, 4)) goto 26121a** **if (h_etepi = 6 & h_etswitch = 0) goto 26123** --end--

26119	--va: **etba** --fn: **26119** --vb: Beschäftigung im 2. Arbeitsmarkt --fr: **if (h_etappe = 8)** War das eine ABM-Stelle, ein Ein-Euro-Job (bzw. eine Arbeitsgelegenheit) oder nichts davon? **if (h_etappe = 6)** War das eine Arbeitsbeschaffungsmaßnahme (ABM), ein Ein-Euro-Job bzw. eine Arbeitsgelegenheit oder nichts davon? --in: << Bei Unklarheiten: !!Arbeitsbeschaffungsmaßnahmen!! sind von der Arbeitsagentur bezuschusste Tätigkeiten, um Arbeitssuchenden bei der Wiedereingliederung in eine Beschäftigung zu helfen oder ihnen ein geringes Einkommen zu sichern. Sie werden aber auch an andere Personen vermittelt z.B. an junge Erwachsene unter 25 Jahren, die !!keine!! abgeschlossene Berufsausbildung haben und für die die ABM-Stelle mit einer berufsvorbereitenden Bildungsmaßnahme verbunden ist. Seit dem 1. April 2012 werden keine neuen Arbeitsbeschaffungsmaßnahmen mehr gefördert. !!Ein-Euro-Jobs bzw. Arbeitsgelegenheiten!! sind sozialversicherungsfreie Beschäftigungen mit Mehraufwandsentschädigung für Arbeitslose. Die Mehraufwandsentschädigung wird als Zuschuss zum Arbeitslosengeld II gewährt. Durch diese Tätigkeit entsteht aber kein reguläres Arbeitsverhältnis. >> --we: **if (h_etappe = 8)** 1: ABM-Stelle **if (h_etappe = 6)** 1: Arbeitsbeschaffungsmaßnahme (ABM) 2: Ein-Euro-Job bzw. Arbeitsgelegenheit 3: nichts davon **BUTTONS: verweigert (-97), weiß nicht (-98)** --af: **if (26119 = 1, 2) goto 26121a** **if (26119 = 3, -97, -98) goto 26120** --end--

26120	--va: **etzeit** --fn: **26120** --vb: Zeitarbeit --fr: Waren Sie da als Zeitarbeiter/in oder Leiharbeiter/in beschäftigt? --in: <<Wenn ZP nicht weiß, ob sie Zeitarbeiter/in ist, dann Code 2 erfassen. Jeder Zeitarbeiter weiß das genau! Bei Unklarheiten: Zeitarbeit wird auch Leiharbeit oder Arbeitnehmerüberlassung genannt. Bei Zeitarbeit sind Sie als Arbeitnehmerin oder Arbeitnehmer bei einer Zeitarbeitsfirma angestellt, die Sie an Betriebe ausleiht. Ihre Arbeit erbringen Sie also für andere Unternehmen. Zeitarbeit ist somit ein festes Arbeitsverhältnis, bei dem häufig die Einsatzorte wechseln. Auch gemeint sind Beschäftigungen in einer Personalserviceagentur.>> --we: 1: ja 2: nein **BUTTONS: verweigert (-97), weiß nicht (-98)** --af: **if (26120 = 1) goto 26121a** **if (26120 = 2, -97, -98) goto 26121** --end--
26121	--va: **etsais** --fn: **26121** --vb: Saisonarbeit --fr: Haben Sie da als Saisonarbeiter/in gearbeitet? --in: <<Wenn ZP nicht weiß, ob sie Saisonarbeiter/in ist, dann Code 2 erfassen. Jeder Saisonarbeiter weiß das genau! Bei Unklarheiten: Als Saisonarbeiter bezeichnet man Personen, die nur zu bestimmten Zeiten im Jahr eine Erwerbstätigkeit ausüben, wie z.B. Erntehelfer in der Erntezeit, Zimmermädchen während der touristischen Hochsaison oder Lifthelfer in Wintersportgebieten.>> --we: 1: ja 2: nein **BUTTONS: verweigert (-97)** --af: **goto 26121a** --end--
26118	--va: **etaus** --fn: **26118** --vb: Art der Ausbildungsbeschäftigung --fr: Um was für eine Art von Beschäftigung handelt/e es sich dabei?

	--in: <<Vorgaben vorlesen.>> --we: **if (h_etkurz = 0)** 1: Volontariat 2: Referendariat bzw. Vikariat 3: Traineeprogramm 4: Anerkennungsjahr 5: pharmazeutisches Praktikum 7: Stelle als studentische Hilfskraft an einer Hochschule oder einem Forschungsinstitut 8: Stelle als studentische Hilfskraft/Werkstudent in einer Firma 9: (anderes) Praktikum **BUTTONS: verweigert (-97), weiß nicht (-98)** **if (h_etkurz = 1 & h_etstud = 0)** 1: Volontariat 3: Traineeprogramm 4: Anerkennungsjahr 9: (anderes) Praktikum **BUTTONS: verweigert (-97), weiß nicht (-98)** **if (h_etkurz = 1 & h_etstud = 1)** 1: Volontariat 3: Traineeprogramm 4: Anerkennungsjahr 7: Stelle als studentische Hilfskraft an einer Hochschule oder einem Forschungsinstitut 8: Stelle als studentische Hilfskraft/Werkstudent in einer Firma 9: (anderes) Praktikum **BUTTONS: verweigert (-97), weiß nicht (-98)** --ac: **autoif (26111 = 8) 26179 = 1** --af: **if (h_etkurz = 0) goto 26121a** **if (h_etkurz = 1) goto 26122** --end--

26113	--va: **etselb1** --fn: **26113** --vb: Bereich der Selbständigkeit --fr: Waren Sie da Selbständige/r in einem Freien Beruf, also z.B. Arzt/Ärztin, Rechtsanwalt/-anwältin oder Architekt/in, selbständige/r Landwirt/in oder ein/e andere/r Selbständige/r bzw. Unternehmer/in? --we: 1: Selbständige/r in einem Freien Beruf, z.B. Arzt/Ärztin, Rechtsanwalt/-anwältin, Architekt/in 2: Selbständige/r Landwirt/in 3: sonstige/r Selbständige/r oder Unternehmer/in **BUTTONS: verweigert (-97), weiß nicht (-98)** --af: **goto 26115** --end--
26115	--va: **etselb3** --fn: **26115** --vb: Art der Selbständigkeit zu Beginn --fr: Welche Art der Selbständigkeit war das zu Beginn? --in: <<Vorgaben vorlesen.>> --we: 3: eine durch Gründungszuschuss geförderte Selbstständigkeit 4: eine nicht-geförderte Selbstständigkeit **BUTTONS: verweigert (-97), weiß nicht (-98)** --af: **goto 26121a** --end--

26121a	--va: **ettyp** --fn: **26121a** --vb: Beschäftigtentyp --fr: [AUTO] Beschäftigtentyp --we: 1: Arbeiter / Angestellte / Beamte / Soldaten / nicht zuordenbar 2: Zeit- / Saisonarbeiter 3: 2. Arbeitsmarkt / Ausbildungstätigkeiten 4: Selbständige / Mithelfende / Freie Mitarbeiter --ac: **autoif ((26111 = 1 to 4, -97, -98) & (26119 <> 1, 2) & 26120 <> 1 & 26121 <> 1)) 26121a = 1** **autoif (26120 = 1 OR 26121 = 1) 26121a = 2** **autoif (26111 = 8 OR (26119 = 1, 2)) 26121a = 3** **autoif (26111 = 5, 6, 7) 26121a = 4** **autoif (26121a) h_ettyp = 26121a** --af: **if (h_etauto = 0 & h_etepi <> 6) goto 26122** **if (h_etauto = 1 OR h_etepi = 6) goto 26123** --end--
26122	--va: **etstdat (etstm / etstj)** --fn: **26122** --vb: Start Erwerbsepisode --fr: **if (((h_ettyp = 1) & (h_etepi = 1, 2, 4)) OR h_etkurz = 1)** Von wann bis wann haben Sie diese Tätigkeit beim gleichen Arbeitgeber ausgeübt? **if (26120 = 1 & (h_etepi = 1, 2, 4))** Von wann bis wann haben Sie als Zeitarbeiter/in bei der gleichen Zeitarbeitsfirma gearbeitet? **if (26121 = 1 & (h_etepi = 1, 2, 4))** Von wann bis wann haben Sie diese Tätigkeit als Saisonarbeiter/in ausgeübt? Wenn Sie diese Tätigkeit einmal für mindestens eine komplette Saison unterbrochen haben, möchten wir hier nur den Zeitraum bis zu dieser Unterbrechung aufnehmen. **if (26119 = 1 & (h_etepi = 1, 2, 4))** Von wann bis wann haben Sie diese ABM-Stelle gehabt? **if (26119 = 2 & (h_etepi = 1, 2, 4))** Von wann bis wann haben Sie diesen Ein-Euro-Job bzw. diese Arbeitsgelegenheit gehabt? **if (26111 = 5 & (h_etepi = 1, 2, 4))** Von wann bis wann haben Sie diese Tätigkeit selbstständig ausgeübt?

	if (26111 = 6 & (h_etepi = 1, 2, 4)) Von wann bis wann haben Sie diese Tätigkeit als mithelfende/r Familienangehörige/r ausgeübt? **if (26111 = 7 & (h_etepi = 1, 2, 4))** Von wann bis wann haben Sie diese Tätigkeit als freie/r Mitarbeiter/in ausgeübt? **if (26118 = 1 & (h_etepi = 1, 2, 4) & h_etkurz = 0)** Von wann bis wann haben Sie dieses Volontariat gemacht? **if (26118 = 2 & (h_etepi = 1, 2, 4) & h_etkurz = 0)** Von wann bis wann haben Sie dieses Referendariat bzw. Vikariat gemacht? **if (26118 = 3 & (h_etepi = 1, 2, 4) & h_etkurz = 0)** Von wann bis wann haben Sie dieses Traineeprogramm gemacht? **if (26118 = 4 & (h_etepi = 1, 2, 4) & h_etkurz = 0)** Von wann bis wann haben Sie dieses Anerkennungsjahr gemacht? **if (26118 = 5 & (h_etepi = 1, 2, 4) & h_etkurz = 0)** Von wann bis wann haben Sie dieses pharmazeutische Praktikum gemacht? **if ((26118 = 7, 8) & (h_etepi = 1, 2, 4) & h_etkurz = 0)** Von wann bis wann haben Sie diese Stelle als studentische Hilfskraft gehabt? **if ((26118 = 9, -97, -98) & (h_etepi = 1, 2, 4) & h_etkurz = 0)** Von wann bis wann haben Sie dieses Praktikum gemacht? **if (h_etepi = 3)** Von wann bis wann haben Sie diese Nebentätigkeit ausgeübt? --in: **if (26121 = 1)** <<Achtung, Saisonarbeiter arbeiten meist nur in bestimmen Monaten des Jahres. Wir wollen hier aber den gesamten Zeitraum aufnehmen, vom Beginn der Phase, in der die ZP immer wieder jedes Jahr als Saisonarbeiter tätig war, bis zum Ende der Phase. Erinnert sich ZP nur an Jahreszeiten, bitte folgende Nummern eingeben: 21=Jahresanfang/Winter, 24=Frühjahr/Ostern, 27=Jahresmitte/Sommer, 30=Herbst, 32=Jahresende>> **if (26121 <> 1)** << Erinnert sich ZP nur an Jahreszeiten, bitte folgende Nummern eingeben: 21=Jahresanfang/Winter, 24=Frühjahr/Ostern, 27=Jahresmitte/Sommer, 30=Herbst, 32=Jahresende>>

	--we: von Monat ____ Jahr _____ **BUTTONS: verweigert (-97), weiß nicht (-98)** --ra: **(20112(gebm/gebj) + 168) to 20102(intm/intj)** --af: **goto 26123** --end--
26123	--va: **etenddat (etendm / etendj)** --fn: **26123** --vb: Ende Erwerbsepisode --fr: **if (h_etauto = 0 & (h_etepi = 1 to 4) & h_etappe = 8)** **[NCS]** (Bis wann haben Sie das gemacht) **if (h_etauto = 0 & (h_etepi = 1 to 4) & h_etappe = 6)** **[NCS]** Und wann haben Sie das beendet? **if (h_etauto = 1)** Bis wann haben Sie diese Tätigkeit beim gleichen Arbeitgeber ausgeübt? **if ((h_ettyp = 1 OR h_etkurz = 1 OR (h_ettyp = . & 26118 = .)) & h_etepi = 6)** Bis wann haben Sie diese Tätigkeit beim gleichen Arbeitgeber ausgeübt? **if (26120 = 1 & h_etepi = 6)** Bis wann haben Sie als Zeitarbeiter/in bei der gleichen Zeitarbeitsfirma gearbeitet? **if (26121 = 1 & h_etepi = 6)** Bis wann haben Sie diese Tätigkeit als Saisonarbeiter/in ausgeübt? Wenn Sie diese Tätigkeit einmal für mindestens eine komplette Saison unterbrochen haben, möchten wir hier nur den Zeitraum bis zu dieser Unterbrechung aufnehmen. **if (26119 = 1 & h_etepi = 6)** Bis wann haben Sie diese ABM-Stelle gehabt? **if (26119 = 2 & h_etepi = 6)** Bis wann haben Sie diesen Ein-Euro-Job bzw. diese Arbeitsgelegenheit gehabt? **if (26111 = 5 & h_etepi = 6)** Bis wann haben Sie diese Tätigkeit selbstständig ausgeübt? **if (26111 = 6 & h_etepi = 6)** Bis wann haben Sie diese Tätigkeit als mithelfende/r Familienangehörige/r ausgeübt? **if (26111 = 7 & h_etepi = 6)** Bis wann haben Sie diese Tätigkeit als freie/r Mitarbeiter/in ausgeübt?

	if (26118 = 1 & h_etepi = 6 & h_etkurz = 0) Bis wann haben Sie dieses Volontariat gemacht? **if (26118 = 2 & h_etepi = 6 & h_etkurz = 0)** Bis wann haben Sie dieses Referendariat bzw. Vikariat gemacht? **if (26118 = 3 & h_etepi = 6 & h_etkurz = 0)** Bis wann haben Sie dieses Traineeprogramm gemacht? **if (26118 = 4 & h_etepi = 6 & h_etkurz = 0)** Bis wann haben Sie dieses Anerkennungsjahr gemacht? **if (26118 = 5 & h_etepi = 6 & h_etkurz = 0)** Bis wann haben Sie dieses pharmazeutische Praktikum gemacht? **if ((26118 = 7, 8) & h_etepi = 6 & h_etkurz = 0)** Bis wann haben Sie diese Stelle als studentische Hilfskraft gehabt? **if (26118 = 9 & h_etepi = 6 & h_etkurz = 0)** Bis wann haben Sie dieses Praktikum gemacht? --in: <<Erinnert sich ZP nur an Jahreszeiten, bitte folgende Nummern eingeben: 21=Jahresanfang/Winter, 24=Frühjahr/Ostern, 27=Jahresmitte/Sommer, 30=Herbst, 32=Jahresende>> --we: bis Monat ____ Jahr _____ **BUTTONS: verweigert (-97), weiß nicht (-98), bis heute (-5)** --ac: **autoif (26123 = -5) h_dauertan = 1** **autoif (26123 = 20102(intm/intj)) h_dauertan = 2** **autoif (26123 > 0 & 26123 < 20102(intm/intj)) h_dauertan = 3** **autoif (26123 = -97, -98) h_dauertan = 4** **autoif (26123 = -5) 26124 = 1** **autoif (26123 = -5) 26123 = 20102(intm/intj)** **autoif (26124 = 1) h_akt = 1** **autoif (26124 <> 1) h_akt = 2** **autoif ((h_etepi = 1, 2) & h_ettyp <> 7 & h_akt = 1) h_episk = 1** **autoif ((h_etepi <> 1, 2) OR h_ettyp = 7 OR h_akt = 2) h_episk = 2** --af: **if ((h_dauertan = 1, 3, 4) & ((h_etepi = 1 to 4) OR h_etswitch = 1) & h_etkurz = 0) goto 26125** **if ((h_dauertan = 1, 3, 4) & (h_etepi = 1, 4) & h_etkurz = 1) goto 26126** **if ((h_dauertan = 1, 3, 4) & h_etepi = 6 & h_etkurz = 0 & h_etswitch = 0) goto 26128**

	if ((h_dauertan = 1, 3, 4) & h_etepi = 6 & h_etkurz = 1) goto 26130 **if (h_dauertan = 2) goto 26124** --end--
26124	--va: **etiz** --fn: **26124** --vb: Andauern der Erwerbsepisode --fr: **if (26121 = 1)** Und sind Sie heute noch immer Saisonarbeiter/in? **if (26121 <> 1)** Und machen Sie das heute immer noch? --we: 1: ja 2: nein, im Interviewmonat beendet **BUTTONS: verweigert (-97), weiß nicht (-98)** --ac: **autoif (26124 = 1) h_dauertan = 1** **autoif (26124 = 1) h_akt = 1** **autoif (26124 <> 1) h_akt = 2** **autoif ((h_etepi = 1, 2) & h_ettyp <> 7 & h_akt = 1) h_episk = 1** **autoif ((h_etepi <> 1, 2) OR h_ettyp = 7 OR h_akt = 2) h_episk = 2** --af: **if (((h_etepi = 1 to 4) OR h_etswitch = 1) & h_etkurz = 0) goto 26125** **if ((h_etepi = 1 to 4) & h_etkurz = 1) goto 26126** **if (h_etepi = 6 & h_etkurz = 0 & h_etswitch = 0) goto 26128** **if (h_etepi = 6 & h_etkurz = 1) goto 26130** --end--

26125	--va: **etvt1** --fn: **26125** --vb: Stellenumfang zu Beginn --fr: Wenn Sie sich an den Beginn dieser Tätigkeit im **<26122>** zurückerinnern, haben Sie da Vollzeit oder Teilzeit gearbeitet? --we: 1: Vollzeit 2: Teilzeit **BUTTONS: verweigert (-97), weiß nicht (-98)** --af: **if ((h_etepi = 1 to 4) OR (h_etepi = 6 & h_etswitch = 0)) goto 26126** **if (h_etepi = 6 & h_etswitch = 1) goto 26128** --end--

26126	--va: **etazv** --fn: **26126** --vb: vertragliche/reale Arbeitszeit Beginn der Tätigkeit --fr: **if ((h_ettyp = 1, 2, 3) & 26121 <> 1 & h_etkurz = 0)** Wie viele Stunden pro Woche betrug Ihre !!vertraglich vereinbarte!! Arbeitszeit zu Beginn dieser Tätigkeit, also im **<26122>**? **if (h_ettyp = 4 OR h_etkurz = 1)** Wie viele Stunden pro Woche betrug Ihre durchschnittliche Arbeitszeit zu Beginn dieser Tätigkeit, also im **<26122>**? **if (26121 = 1)** Wie viele Stunden pro Woche betrug Ihre durchschnittliche Arbeitszeit in der Saison zu Beginn Ihrer Tätigkeit, also im **<26122>**? --in: **if (h_etkurz = 0)** <<Es sind zwei Dezimalstellen zugelassen! Bei Lehrer/innen, Lehramtsreferendar/innen ist nicht das Lehrdeputat, sondern die gesamte Stelle gemeint.>> **if (h_etkurz = 1)** <<Es sind zwei Dezimalstellen zugelassen! >> --we: OFFEN: _ _,_ _ Stunden pro Woche 94: mehr als 90 Stunden pro Woche 95: keine festgelegte Arbeitszeit **BUTTONS: verweigert (-97), weiß nicht (-98)** --ra: **0 to 90, 94, 95, -97, -98** --af: **if (26126 = 51 to 90, 94) goto 26127** **if ((26126 < 51 OR 26126 = 95) & h_etkurz = 0) goto 26128** **if ((26126 < 51 OR 26126 = 95) & h_etkurz = 1) goto 26130** --end--

26127	--va: **etazvk** --fn: **26127** --vb: Arbeitszeit zu Beginn der Tätigkeit: mehr als 50 Std. --fr: Sie haben angegeben, dass Ihre Arbeitszeit mehr als 50 Stunden betrug. Ist das korrekt? --we: 1: Angabe korrekt 2: Angabe korrigieren --af: **if (26127 = 1 & h_etkurz = 0) goto 26128** **if (26127 = 1& h_etkurz = 1) goto 26130** **if (26127 = 2) goto 26126** --end--
26128	--va: **etvt2** --fn: **26128** --vb: Stellenumfang am Ende/heute --fr: **if (h_akt = 1)** Und wie ist das heute? Arbeiten Sie zur Zeit Vollzeit oder Teilzeit? **if (h_akt = 2)** Und wie war das am Ende dieser Tätigkeit im **<26123>**? Haben Sie da Vollzeit oder Teilzeit gearbeitet? --we: 1: Vollzeit 2: Teilzeit **BUTTONS: verweigert (-97), weiß nicht (-98)** --af: **if (26121 = 1) goto 26130** **if (26121 <> 1) goto 26129** --end--

26129	--va: **etazv2** --fn: **26129** --vb: vertragliche Arbeitszeit derzeit/am Ende --fr: **if (h_akt = 1)** Wie viele Stunden pro Woche beträgt Ihre !!vertraglich vereinbarte!! Arbeitszeit derzeit? **if (h_akt = 2)** Wie viele Stunden pro Woche betrug Ihre !!vertraglich vereinbarte!! Arbeitszeit am Ende dieser Tätigkeit, also im **<26123>**? --in: <<Es sind zwei Dezimalstellen zugelassen! Bei Lehrer/innen, Lehramtsreferendar/innen ist nicht das Lehrdeputat, sondern die gesamte Stelle gemeint.>> --we: OFFEN: _ _,_ _ Stunden pro Woche 94: mehr als 90 Stunden pro Woche 95: keine festgelegte Arbeitszeit **BUTTONS: verweigert (-97), weiß nicht (-98)** --ra: **0 to 90, 94, 95, -97, -98** --af: **if (26129 = 51 to 90, 94) goto 26129a** **if ((26129 < 51 OR 26129 = 95) goto 26130** --end--
26129a	--va: **etazvk2** --fn: **26129a** --vb: vertragliche Arbeitszeit derzeit/am Ende: mehr als 50 Std. --fr: **if (h_akt = 1)** Sie haben angegeben, dass Ihre Arbeitszeit mehr als 50 Stunden beträgt. Ist das korrekt? **if (h_akt = 2)** Sie haben angegeben, dass Ihre Arbeitszeit mehr als 50 Stunden betrug. Ist das korrekt? --we: 1: Angabe korrekt 2: Angabe korrigieren --af: **if (26129a = 1) goto 26130** **if (26129a = 2) goto 26129** --end--

26130	--va: **etazr** --fn: **26130** --vb: Tatsächliche Wochenarbeitszeit derzeit/am Ende --fr: **if (h_akt = 1)** Und wie viele Stunden pro Woche arbeiten Sie dort derzeit !!tatsächlich!!? **if (h_akt = 2)** Und wie viele Stunden pro Woche haben Sie am Ende dieser Tätigkeit, also im **<26123>** !!tatsächlich!! gearbeitet? --in: **if (h_etkurz = 0)** <<Es sind zwei Dezimalstellen zugelassen! Bei Lehrer/innen, Lehramtsreferendar/innen ist nicht das Lehrdeputat, sondern die gesamte Arbeitszeit gemeint.>> **if (h_etkurz = 1)** <<Es sind zwei Dezimalstellen zugelassen! >> --we: OFFEN: _ _,_ _ Stunden pro Woche 94: mehr als 90 Stunden pro Woche 95: keine festgelegte Arbeitszeit **BUTTONS: verweigert (-97), weiß nicht (-98)** --ra: **0 to 90, 94, 95, -97, -98** --af: **if ((h_ettyp = 1, 2) & h_etkurz = 0) goto 26133** **if ((h_ettyp = 3, 4) & (h_etepi = 1 to 4) & h_etkurz = 0) goto 26140** **if ((h_ettyp = 3, 4) & h_etepi = 6 & h_etkurz = 0) goto 26147** **if (h_etkurz = 1) goto 26147Z** --end--

26133	--va: **etueb** --fn: **26133** --vb: Überstunden --fr: **if (h_akt = 1)** Kommt es bei Ihrer Tätigkeit als **<26109>** vor, dass Sie Überstunden leisten? **if (h_akt = 2)** Kam es bei Ihrer Tätigkeit als **<26109>** vor, dass Sie Überstunden geleistet haben? --we: 1: ja 2: nein **BUTTONS: verweigert (-97), weiß nicht (-98)** --af: **if (26133 = 1) goto 26134** **if ((26133 = 2, -97, -98) & (h_etepi = 1 to 4)) goto 26140** **if ((26133 = 2, -97, -98) & h_etepi = 6) goto 26147** --end--
26134	--va: **etuebv** --fn: **26134** --vb: Art der Abgeltung von Überstunden --fr: **if (h_akt = 1)** Werden Ihre Überstunden in der Regel abgefeiert, bezahlt oder gar nicht abgegolten? **if (h_akt = 2)** Wurden Ihre Überstunden in der Regel abgefeiert, bezahlt oder gar nicht abgegolten? --we: 1: abgefeiert 2: Teils abgefeiert/teils bezahlt 3: Bezahlt 4: Gar nicht abgegolten **BUTTONS: verweigert (-97), weiß nicht (-98)** --af: **if (h_akt = 1) goto 26135** **if (h_akt = 2 & (h_etepi = 1 to 4)) goto 26140** **if (h_akt = 2 & h_etepi = 6) goto 26147** --end--

26135	--va: **etuem** --fn: **26135** --vb: Überstunden letzter Monat --fr: Wie war das im letzten Monat? Haben Sie da Überstunden geleistet? --we: 1: ja 2: nein **BUTTONS: verweigert (-97), weiß nicht (-98)** --af: **if (26135 = 1) goto 26136** **if ((26135 = 2, -97, -98) & (h_etepi = 1 to 4)) goto 26140** **if ((26135 = 2, -97, -98) & h_etepi = 6) goto 26147** --end--
26136	--va: **etueanz** --fn: **26136** --vb: Anzahl Überstunden letzter Monat --fr: Wie viele Überstunden waren das? --we: OFFEN: _ _ Stunden **BUTTONS: verweigert (-97), weiß nicht (-98), mehr als 90 Stunden (-6)** --ra: **0 to 90, -6, -97, -98** --af: **if (h_etepi = 1 to 4) goto 26140** **if (h_etepi = 6) goto 26147** --end--

26140	--va: **etab** --fn: **26140** --vb: Art der erforderlichen Ausbildung --fr: **if (26120 <> 1 & 26121 <> 1)** Welche Art von Ausbildung ist für die Ausübung dieser Tätigkeit in der Regel erforderlich? **if (26120 = 1)** Welche Art von Ausbildung ist für Ihre Einsätze überwiegend erforderlich? **if (26121 = 1)** Welche Art von Ausbildung ist für Ihre Arbeit als Saisonarbeiter/in überwiegend erforderlich? --in: **if (h_etappe = 8)** <<Vorgaben vorlesen.>> **if (h_etappe = 6)** <<Vorgaben vorlesen bis Zielperson zustimmt.>> --we: 1: keine Ausbildung 2: eine Anlernausbildung 3: eine abgeschlossene berufliche Ausbildung 4: eine abgeschlossene Fachschulausbildung 5: ein Meister- oder Technikerabschluss 6: ein abgeschlossenes Hochschulstudium (Fachhochschule oder Hochschule) 7: eine Promotion oder Habilitation **BUTTONS: verweigert (-97), weiß nicht (-98)** --af: **if ((h_ettyp = 1, 2) & (h_etappe = 8 OR (h_etappe = 6 & h_etkurz = 0))) goto 26141** **if ((h_ettyp = 3, 4) OR (h_etappe = 6 & h_etkurz = 1)) goto 26147** --end--
	--st: **Fragen an neu aufgenommene Episoden** --end--
26141	--va: **wb_betrieb1** --fn: **26141** --vb: Weiterbildung im Betrieb: Betriebsvereinbarung --fr: **if (h_akt = 1 & h_ettyp = 1)** Nun geht es um Ihre berufliche Fortbildung während Ihrer Tätigkeit als **<26109>**. Gibt es in Ihrem Betrieb eine Betriebsvereinbarung über Weiterbildung? **if (h_akt = 1 & 26120 = 1)** Nun geht es um Ihre berufliche Fortbildung während Ihrer Tätigkeit als Zeitarbeiter/in. Gibt es in Ihrer Zeitarbeitsfirma eine Betriebsvereinbarung über Weiterbildung? **if (h_akt = 1 & 26121 = 1)**

	Nun geht es um Ihre berufliche Fortbildung während Ihrer Tätigkeit als Saisonarbeiter/in. Gibt es in Ihrem Betrieb eine Betriebsvereinbarung über Weiterbildung? **if (h_akt = 2 & h_ettyp = 1)** Nun geht es um Ihre berufliche Fortbildung während Ihrer Tätigkeit als **<26109>**. Gab es in dem Betrieb, in dem Sie beschäftigt waren, eine Betriebsvereinbarung über Weiterbildung? **if (h_akt = 2 & 26120 = 1)** Nun geht es um Ihre berufliche Fortbildung während Ihrer Tätigkeit als Zeitarbeiter/in. Gab es in Ihrer Zeitarbeitsfirma eine Betriebsvereinbarung über Weiterbildung? **if (h_akt = 2 & 26121 = 1)** Nun geht es um Ihre berufliche Fortbildung während Ihrer Tätigkeit als Saisonarbeiter/in. Gab es in dem Betrieb, in dem Sie überwiegend gearbeitet haben, eine Betriebsvereinbarung über Weiterbildung? --we: 1: ja 2: nein **BUTTONS: verweigert (-97), weiß nicht (-98)** --af: **goto 26142** --end--
26142	--va: **wb_betrieb2** --fn: **26142** --vb: Weiterbildung im Betrieb: Planung --fr: **if (h_akt = 1)** Gibt es dort eine regelmäßige Weiterbildungsplanung für die Mitarbeiter? **if (h_akt = 2)** Gab es dort eine regelmäßige Weiterbildungsplanung für die Mitarbeiter? --we: 1: ja 2: nein **BUTTONS: verweigert (-97), weiß nicht (-98)** --af: **goto 26143** --end--

26143	--va: **wb_betrieb3** --fn: **26143** --vb: Weiterbildung im Betrieb: Finanzierung --fr: **if (h_akt = 1)** Werden von Ihrem Betrieb Kurse oder Lehrgänge angeboten oder finanziert? **if (h_akt = 2)** Wurden von dem Betrieb Kurse oder Lehrgänge angeboten oder finanziert? --we: 1: ja 2: nein **BUTTONS: verweigert (-97), weiß nicht (-98)** --af: **goto 26144** --end--
26144	--va: **wb_betrieb4** --fn: **26144** --vb: Weiterbildung im Betrieb: Zuständiger --fr: **if (h_akt = 1)** Gibt es dort eine für Bildung oder Weiterbildung zuständige Person, Einheit oder Abteilung? **if (h_akt = 2)** Gab es dort eine für Bildung oder Weiterbildung zuständige Person, Einheit oder Abteilung? --we: 1: ja 2: nein **BUTTONS: verweigert (-97), weiß nicht (-98)** --af: **goto 26145** --end--

26145	--va: **etwb1** --fn: **26145** --vb: Berufliche Fortbildung: Angebot von Arbeitszeit freizustellen --fr: **if (h_akt = 1)** Hat Ihnen Ihr derzeitiger Arbeitgeber angeboten, Sie für den Besuch von Lehrgängen und Kursen von der Arbeitszeit freizustellen? **if (h_akt = 2)** Hat Ihnen Ihr damaliger Arbeitgeber angeboten, Sie für den Besuch von Lehrgängen und Kursen von der Arbeitszeit freizustellen? --we: 1: ja 2: nein **BUTTONS: verweigert (-97), weiß nicht (-98)** --af: **goto 26146** --end--
26146	--va: **etwb2** --fn: **26146** --vb: Berufliche Fortbildung: Angebot der finanziellen Unterstützung --fr: **if (h_akt = 1)** Hat Ihr derzeitiger Arbeitgeber angeboten, Ihnen den Besuch von Lehrgängen und Kursen zu bezahlen, einen Zuschuss zu geben oder Sie dabei anderweitig finanziell zu unterstützen? **if (h_akt = 2)** Hat Ihr damaliger Arbeitgeber angeboten, Ihnen den Besuch von Lehrgängen und Kursen zu bezahlen, einen Zuschuss zu geben oder Sie dabei anderweitig finanziell zu unterstützen? --we: 1: ja 2: nein **BUTTONS: verweigert (-97), weiß nicht (-98)** --af: **goto 26147** --end--
	--st: **Ende Fragen an neu aufgenommene Episoden** --end--
26147	--va: **etfwb** --fn: **26147** --vb: Besuch von Lehrgängen oder Kursen --fr:

	if (h_akt = 1 & h_ettyp = 1 & (h_etepi = 1 to 4)) Haben Sie während Ihrer Tätigkeit als **<26109>** von **<26122>** bis heute Lehrgänge oder Kurse besucht, von denen Sie bisher noch nicht berichtet haben? **if (h_akt = 2 & h_ettyp = 1 & (h_etepi = 1 to 4))** Haben Sie während Ihrer Tätigkeit als **<26109>** von **<26122>** bis **<26123>** Lehrgänge oder Kurse besucht, von denen Sie bisher noch nicht berichtet haben? **if (h_akt = 1 & (h_ettyp = 2, 3, 4) & (h_etepi = 1 to 4))** Haben Sie während Ihrer Tätigkeit von **<26122>** bis heute Lehrgänge oder Kurse besucht, von denen Sie bisher noch nicht berichtet haben? **if (h_akt = 2 & (h_ettyp = 2, 3, 4) & (h_etepi = 1 to 4))** Haben Sie während Ihrer Tätigkeit von **<26122>** bis **<26123>** Lehrgänge oder Kurse besucht, von denen Sie bisher noch nicht berichtet haben? **if (h_akt = 1 & h_ettyp = 1 & h_etepi = 6)** Haben Sie während Ihrer Tätigkeit als **<26109>** seit unserem letzten Interview im **<20101P3(intmPRE / intjPRE)>** bis heute Lehrgänge oder Kurse besucht, von denen Sie bisher noch nicht berichtet haben? **if (h_akt = 2 & h_ettyp = 1 & h_etepi = 6)** Haben Sie während Ihrer Tätigkeit als **<26109>** seit unserem letzten Interview im **<20101P3(intmPRE / intjPRE)>** bis **<26123>** Lehrgänge oder Kurse besucht, von denen Sie bisher noch nicht berichtet haben? **if (h_akt = 1 & (h_ettyp = 2, 3, 4) & h_etepi = 6)** Haben Sie während Ihrer Tätigkeit seit unserem letzten Interview im **<20101P3(intmPRE / intjPRE)>** bis heute Lehrgänge oder Kurse besucht, von denen Sie bisher noch nicht berichtet haben? **if (h_akt = 2 & (h_ettyp = 2, 3, 4) & h_etepi = 6)** Haben Sie während Ihrer Tätigkeit seit unserem letzten Interview im **<20101P3(intmPRE / intjPRE)>** bis **<26123>** Lehrgänge oder Kurse besucht, von denen Sie bisher noch nicht berichtet haben? --we: 1: ja 2: nein **BUTTONS: verweigert (-97), weiß nicht (-98)** --ac: **autoif (26147 = 1) h_kursherk = 26108** **autoif (26147 = 1 & 26122 >= 20101P3(intmPRE / intjPRE)) h_kursstart = 26122** **autoif (26147 = 1 & 26122 < 20101P3(intmPRE / intjPRE)) h_kursstart = 20101P3(intmPRE / intjPRE)** **autoif (26147 = 1) h_kursende = 26123** **autoif (26147 = 1) h_kursdauertan = 26124** **autoif (26147 = 1 & (26118 <> 1 to 5, 9) & (26119 <> 1, 2)) h_kursaktiv = 260** **autoif (26147 = 1 & 26118 = 1) h_kursaktiv = 261** **autoif (26147 = 1 & 26118 = 3) h_kursaktiv = 262**

	autoif (26147 = 1 & 26118 = 4) h_kursaktiv = 263 **autoif (26147 = 1 & 26118 = 5) h_kursaktiv = 264** **autoif (26147 = 1 & 26118 = 9) h_kursaktiv = 266** **autoif (26147 = 1 & 26119 = 1) h_kursaktiv = 267** **autoif (26147 = 1 & 26119 = 2) h_kursaktiv = 268** **autoif (26147 = 1 & 26118 = 2) h_kursaktiv = 269** --af: **if (26147 = 1) goto 35100Z** **if (26147 = 2, -97, -98) goto 26147Z** --end--
26147Z	--va: **[ZS] zet1c** --fn: **26147Z** --vb: Zeitstempel 1c Erwerbstätigkeit --fr: [ZS] Zeitstempel 1c Erwerbstätigkeit (für jede Episode) --af: **if (h_etauto = 0 & (h_etepi = 1 to 4)) goto 26160** **if (h_etauto = 1 & (h_etepi = 1 to 4)) goto 26179** **if (h_etepi = 6 & h_etswitch = 0 & h_ettyp = 1 & 26103P12 = 1 & 26103P13 = 2) goto 26180** **if (h_etepi = 6 & h_etswitch = 0 & (h_ettyp = 1, .) & (26103P12 <> 1 OR 26103P13 <> 2) & h_akt = 1) goto 26201** **if (h_etepi = 6 & h_etswitch = 0 & (h_ettyp = 1, .) & (26103P12 <> 1 OR 26103P13 <> 2) & h_akt = 2) goto 26216Z** **if (h_etepi = 6 & h_etswitch = 0 & h_ettyp = 2) goto 26168** **if (h_etepi = 6 & h_etswitch = 0 & h_ettyp = 3 & h_akt = 1) goto 26182** **if (h_etepi = 6 & h_etswitch = 0 & h_ettyp = 3 & h_akt = 2) goto 26184** **if (h_etepi = 6 & h_etswitch = 0 & h_ettyp = 4 & h_akt = 1) goto 26201** **if (h_etepi = 6 & h_etswitch = 0 & h_ettyp = 4 & h_akt = 2) goto 26216Z** **if (h_etepi = 6 & h_etswitch = 1) goto 26166** --ef: **Modul35: (35102 = 260 to 269)** --end--

26160	--va: **etinaus** --fn: **26160** --vb: Arbeitsstätte im In-/Ausland --fr: **if (h_akt = 1 & ((h_ettyp <> 2 & 26111 <> 5) OR h_etkurz = 1))** Wo befindet sich Ihre Arbeitsstätte, in Deutschland oder im Ausland? **if (h_akt = 2 & ((h_ettyp <> 2 & 26111 <> 5) OR h_etkurz = 1))** Wo befand sich Ihre Arbeitsstätte, in Deutschland oder im Ausland? **if (h_akt = 1 & h_ettyp = 2)** Wo sind Sie überwiegend eingesetzt, in Deutschland oder im Ausland? **if (h_akt = 2 & h_ettyp = 2)** Wo waren Sie überwiegend eingesetzt, in Deutschland oder im Ausland? **if (h_akt = 1 & 26111 = 5)** Wo befindet sich Ihr Unternehmen, in Deutschland oder im Ausland? **if (h_akt = 2 & 26111 = 5)** Wo befand sich Ihr Unternehmen, in Deutschland oder im Ausland? --we: 1: in Deutschland 2: im Ausland **BUTTONS: verweigert (-97), weiß nicht (-98)** --af: **if (26160 = 1) goto 26161** **if (26160 = 2) goto 26164** **if ((26160 = -97, -98) & h_etkurz = 0) goto 26166** **if ((26160 = -97, -98) & h_etkurz = 1) goto 26201Z** --end--

26161	--va: **etgem** --fn: **26161** --vb: Ort der Arbeitsstätte --fr: **if (h_akt = 1 & ((h_ettyp <> 2 & 26111 <> 5) OR h_etkurz = 1))** Können Sie mir den Ort bzw. die Gemeinde nennen, in dem sich Ihre Arbeitsstätte befindet? **if (h_akt = 2 & ((h_ettyp <> 2 & 26111 <> 5) OR h_etkurz = 1))** Können Sie mir den Ort bzw. die Gemeinde nennen, in dem sich Ihre Arbeitsstätte befand? **if (h_akt = 1 & h_ettyp = 2)** Können Sie mir den Ort bzw. die Gemeinde nennen, in dem Sie überwiegend eingesetzt sind? **if (h_akt = 2 & h_ettyp = 2)** Können Sie mir den Ort bzw. die Gemeinde nennen, in dem Sie überwiegend eingesetzt waren? **if (h_akt = 1 & 26111 = 5)** Können Sie mir den Ort bzw. die Gemeinde nennen, in dem sich Ihr Unternehmen befindet? **if (h_akt = 2 & 26111 = 5)** Können Sie mir den Ort bzw. die Gemeinde nennen, in dem sich Ihr Unternehmen befand? --in: <<Bitte Ortsnamen aus Liste auswählen!>> --we: [Gemeindeliste] **BUTTONS: wechselnde Orte (-5), Ort nicht in Liste (-96), verweigert (-97), weiß nicht (-98)** --af: **if ((26161 <> -96, 1011) & h_etkurz = 0) goto 26166** **if ((26161 <> -96, 1011) & h_etkurz = 1) goto 26201Z** **if (26161 = 1011) goto 26163b** **if (26161 = -96) goto 26162** --end--

26162	--va: **etgem2** --fn: **26162** --vb: Ort der Arbeitsstätte, offen --fr: Dieser Ort kommt nicht in unserer Liste vor. Damit wir den Ortsnamen in unsere Liste aufnehmen können, nennen Sie mir bitte noch einmal den Ort genau! --in: <<Bitte Ortsnamen in korrekter Schreibweise erfassen.>> --we: OFFEN: _____ **BUTTONS: verweigert (-97), weiß nicht (-98)** --af: **goto 26163** --end--
26163	--va: **etbl** --fn: **26163** --vb: Bundesland der Arbeitsstätte --fr: In welchem Bundesland liegt dieser Ort? --in: <<Nicht vorlesen, zutreffenden Code markieren. Bei Unsicherheiten: gemeint ist heutiges Bundesland.>> --we: 1: Schleswig-Holstein 2: Hamburg 3: Niedersachsen 4: Bremen 5: Nordrhein-Westfalen 6: Hessen 7: Rheinland-Pfalz 8: Baden-Württemberg 9: Bayern 10 :Saarland 11: Berlin(Gesamt) 12: Brandenburg 13: Mecklenburg-Vorpommern 14: Sachsen 15: Sachsen-Anhalt 16: Thüringen **BUTTONS: verweigert (-97), weiß nicht (-98)** --af: **if (26163 = 11) goto 26163b** **if (26163 <> 11 & h_etkurz = 0) goto 26166** **if (26163 <> 11 & h_etkurz = 1) goto 26201Z** --end--

26163b	--va: **etortb** --fn: **26163b** --vb: Arbeitsstätte in Berlin --fr: Um welchen Berliner Bezirk handelt/handelte es sich dabei? --in: <<Vorgaben nicht vorlesen. Falls Doppelbezeichnungen genannt werden (z.B. Friedrichshain-Kreuzberg), bitte nachfragen, um welchen der beiden Bezirke es sich handelt. Falls Bezeichnungen genannt werden, die nicht in der Liste vorhanden sind (z.B. Mahlsdorf, Moabit, Rudow usw.), bitte nachfragen: „Und zu welchem Bezirk gehört das?“>> --we: 1: Charlottenburg 2: Friedrichshain 3: Hellersdorf 4: Hohenschönhausen 5: Köpenick 6: Kreuzberg 7: Lichtenberg 8: Marzahn 9: Mitte 10: Neukölln 11: Pankow 12: Prenzlauer Berg 13: Reinickendorf 14: Schöneberg 15: Spandau 16: Steglitz 17: Tempelhof 18: Tiergarten 19: Treptow 20: Wedding 21: Weißensee 22: Wilmersdorf 23: Zehlendorf **BUTTONS: Bezirk nicht in Liste (-96), verweigert (-97), weiß nicht (-98)** --af: **if (26163b = 9) goto 26163c** **if (26163b = 11) goto 26163d** **if (26163b = 7) goto 26163e** **if ((26163b <> 7, 9, 11) & h_etkurz = 0) goto 26166** **if ((26163b <> 7, 9, 11) & h_etkurz = 1) goto 26201Z** --end--

26163c	--va: **etortb9** --fn: **26163c** --vb: Arbeitsstätte in Berlin Mitte --fr: Der heutige Bezirk Mitte setzt sich ja aus den früheren Bezirken Mitte, Tiergarten und Wedding zusammen. Um welchen dieser Bezirke handelt es sich: um Mitte, Tiergarten oder Wedding? --we: 9: Mitte 18: Tiergarten 20: Wedding **BUTTONS: verweigert (-97), weiß nicht (-98)** --ra: **9, 18, 20, -97, -98** --ac: **autoif (26163c > 0) 26163b = 26163c** --af: **if (h_etkurz = 0) goto 26166** **if (h_etkurz = 1) goto 26201Z** --end--
26163d	--va: **etortb11** --fn: **26163d** --vb: Arbeitsstätte in Berlin Pankow --fr: Der heutige Bezirk Pankow setzt sich ja aus den früheren Bezirken Pankow, Prenzlauer Berg und Weißensee zusammen. Um welchen dieser Bezirke handelt es sich: um Pankow, Prenzlauer Berg oder Weißensee? --we: 11: Pankow 12: Prenzlauer Berg 21: Weißensee **BUTTONS: verweigert (-97), weiß nicht (-98)** --ra: **11, 12, 21, -97, -98** --ac: **autoif (26163d > 0) 26163b = 26163d** --af: **if (h_etkurz = 0) goto 26166** **if (h_etkurz = 1) goto 26201Z** --end--

26163e	--va: **etortb7** --fn: **26163e** --vb: Arbeitsstätte in Berlin Lichtenberg --fr: Der heutige Bezirk Lichtenberg setzt sich ja aus den früheren Bezirken Lichtenberg und Hohenschönhausen zusammen. Um welchen dieser Bezirke handelt es sich: um Lichtenberg oder Hohenschönhausen? --we: 4: Hohenschönhausen 7: Lichtenberg **BUTTONS: verweigert (-97), weiß nicht (-98)** --ra: **4, 7, -97, -98** --ac: **autoif (26163e > 0) 26163b = 26163e** --af: **if (h_etkurz = 0) goto 26166** **if (h_etkurz = 1) goto 26201Z** --end--
26164	--va: **etland** --fn: **26164** --vb: Land der Arbeitsstätte --fr: **if (h_akt = 1)** In welchem Land ist das? **if (h_akt = 2)** In welchem Land war das? --in: <<Bitte Ländernamen aus Liste auswählen.>> --we: [Länderliste] **BUTTONS: Land nicht in Liste (-96), verweigert (-97), weiß nicht (-98)** --af: **if (26164 = -96) goto 26165** **if (26164 <> -96 & h_etkurz = 0) goto 26166** **if (26164 <> -96 & h_etkurz = 1) goto 26201Z** --end--

26165	--va: **etlands** --fn: **26165** --vb: Land der Arbeitsstätte (offen) --fr: Dieses Land kommt nicht in unserer Liste vor. Damit wir es in unsere Liste aufnehmen können, nennen Sie mir bitte noch einmal dieses Land genau. --in: <<Bitte Namen des Landes genau und in korrekter Schreibweise erfassen.>> --we: OFFEN: _____ **BUTTONS: verweigert (-97), weiß nicht (-98)** --af: **if (h_etkurz = 0) goto 26166** **if (h_etkurz = 1) goto 26201Z** --end--
26166	--va: **etbra** --fn: **26166** --vb: Wirtschaftszweig --fr: **if (h_ettyp <> 2 & (26111 <> 5, 7) & h_akt = 1)** Zu welcher Branche bzw. zu welchem Wirtschaftszweig gehört der Betrieb, in dem Sie tätig sind? **if (h_ettyp <> 2 & (26111 <> 5, 7) & h_akt = 2)** Zu welcher Branche bzw. zu welchem Wirtschaftszweig gehörte der Betrieb, in dem Sie tätig waren? **if (h_ettyp = 2 & h_akt = 1)** Zu welcher Branche bzw. zu welchem Wirtschaftszweig gehört der Betrieb, in dem Sie überwiegend eingesetzt sind? **if (h_ettyp = 2 & h_akt = 2)** Zu welcher Branche bzw. zu welchem Wirtschaftszweig gehörte der Betrieb, in dem Sie überwiegend eingesetzt waren? **if (26111 = 7 & h_akt = 1)** Zu welcher Branche bzw. zu welchem Wirtschaftszweig gehört der Auftraggeber, für den Sie überwiegend arbeiten? **if (26111 = 7 & h_akt = 2)** Zu welcher Branche bzw. zu welchem Wirtschaftszweig gehörte der Auftraggeber, für den Sie überwiegend gearbeitet haben? **if (26111 = 5 & h_akt = 1)** Zu welcher Branche bzw. zu welchem Wirtschaftszweig gehört Ihr Unternehmen?

	if (26111 = 5 & h_akt = 2) Zu welcher Branche bzw. zu welchem Wirtschaftszweig gehörte Ihr Unternehmen? --in: <<Genau nachfragen, ob Produktionsbetrieb, Groß- oder Einzelhandel, welche Dienstleistung, die Art des Gewerbes. Z.B. nicht Industrie, sondern Elektroindustrie; nicht Handel, sondern Einzelhandel; nicht öffentlicher Dienst, sondern Krankenhaus. Mit Betrieb ist die örtliche Betriebseinheit gemeint.>> --we: OFFEN: _____ **BUTTONS: verweigert (-97), weiß nicht (-98)** --af: **if (26111 <> 5, 6) goto 26167** **if (26111 = 5, 6) goto 26169** --end--
26167	--va: **etoed** --fn: **26167** --vb: Öffentlicher Dienst --fr: **if ((h_ettyp = 1, 3) & h_akt = 1)** Sind Sie im öffentlichen Dienst beschäftigt? **if ((h_ettyp = 1, 3) & h_akt = 2)** Waren Sie da im öffentlichen Dienst beschäftigt? **if ((h_ettyp = 2 OR 26111 = 7) & h_akt = 1)** Sind Sie überwiegend im öffentlichen Dienst beschäftigt? **if ((h_ettyp = 2 OR 26111 = 7) & h_akt = 2)** Waren Sie da überwiegend im öffentlichen Dienst beschäftigt? --in: <<Bei Unklarheiten: Bei einer Beschäftigung im öffentlichen Dienst ist der Arbeitgeber in der Regel die Gemeinde, der Kreis, der Bezirk oder eine Behörde des Bundes oder der Länder. Zum öffentlichen Dienst gehören z.B. das Sozialamt, Jugendamt oder Finanzamt, Schulen oder öffentliche Krankenhäuser. >> --we: 1: ja 2: nein **BUTTONS: verweigert (-97), weiß nicht (-98)** --af: **if (h_ettyp = 2 OR 26111 = 7) goto 26168** **if (h_ettyp = 1, 3) goto 26169** --end--

26168	--va: **etlei** --fn: **26168** --vb: Anzahl Einsatzbetriebe --fr: **if (26120 = 1 & (h_etepi = 1 to 4))** In wie vielen verschiedenen Betrieben waren Sie während Ihrer Tätigkeit als Zeitarbeiter/in von **<26122>** bis **<26123>** eingesetzt? **if (26121 = 1 & (h_etepi = 1 to 4))** Für wie viele verschiedene Betriebe haben Sie während der Zeit von **<26122>** bis **<26123>**als Saisonarbeiter/in gearbeitet? **if (26111 = 7 & (h_etepi = 1 to 4))** Für wie viele Auftraggeber haben Sie während Ihrer Tätigkeit als Freie/r Mitarbeiter/in von **<26122>** bis **<26123>** gearbeitet? **if (26120 = 1 & h_etepi = 6)** In wie vielen verschiedenen Betrieben waren Sie während Ihrer Tätigkeit als Zeitarbeiter/in von **<20101P3(intmPRE / intjPRE)>** bis **<26123>** eingesetzt? **if (26121 = 1 & h_etepi = 6)** Für wie viele verschiedene Betriebe haben Sie während der Zeit von **<20101P3(intmPRE / intjPRE)>** bis **<26123>**als Saisonarbeiter/in gearbeitet? **if (26111 = 7 & h_etepi = 6)** Für wie viele Auftraggeber haben Sie während Ihrer Tätigkeit als Freie/r Mitarbeiter/in von **<20101P3(intmPRE / intjPRE)>** bis **<26123>** gearbeitet? --in: <<Bei Bedarf ungefähre Zahl schätzen lassen.>> --we: OFFEN: ___ Anzahl Betriebe -5: in keinem Betrieb eingesetzt **BUTTONS: verweigert (-97), weiß nicht (-98)** --af: **if ((h_etepi = 1 to 4) OR (h_etepi = 6 & h_etswitch = 1)) goto 26169** **if (h_etepi = 6 & h_etswitch = 0 & 26103P12 = 1 & 26103P13 = 2) goto 26180** **if (h_etepi = 6 & h_etswitch = 0 & (26103P12 <> 1 OR 26103P13 <> 2) & h_akt = 1) goto 26201** **if (h_etepi = 6 & h_etswitch = 0 & (26103P12 <> 1 OR 26103P13 <> 2) & h_akt = 2) goto 26184** --end--
26169	--va: **etbg** --fn: **26169** --vb: Betriebsgröße --fr: **if (h_akt = 1 & 26120 <> 1 & 26121 <>1 & (26111<> 5, 7))**

	Wie viele Personen, Sie selbst mit eingerechnet, sind in diesem Betrieb beschäftigt? **if (h_akt = 2 & 26120 <> 1 & 26121 <>1 & (26111<> 5, 7))** Wie viele Personen, Sie selbst mit eingerechnet, waren in diesem Betrieb beschäftigt? **if (h_akt = 1 & 26120 = 1)** Wie viele Personen, Sie selbst mit eingerechnet, sind in der Zeitarbeitsfirma beschäftigt? **if (h_akt = 2 & 26120 = 1)** Wie viele Personen, Sie selbst mit eingerechnet, waren in der Zeitarbeitsfirma beschäftigt? **if (h_akt = 1 & (26121 = 1 OR 26111 = 7))** Wie viele Personen, Sie selbst mit eingerechnet, sind dort (in etwa) beschäftigt? **if (h_akt = 2 & (26121 = 1 OR 26111 = 7))** Wie viele Personen, Sie selbst mit eingerechnet, waren dort (in etwa) beschäftigt? **if (h_akt = 1 & 26111 = 5)** Wie viele Beschäftigte haben Sie in Ihrem Betrieb? **if (h_akt = 2 & 26111 = 5)** Wie viele Beschäftigte hatten Sie in Ihrem Betrieb (am Ende)? --in: <<Vorgaben nur bei Bedarf vorlesen. Mit Betrieb ist die örtliche Betriebseinheit gemeint. Der Button „keine Beschäftigten“ ist nur zu verwenden, wenn Selbstständige angeben, in ihrem Betrieb keine Beschäftigte außer sich selbst zu haben.>> --we: 1: 1 bis unter 5 2: 5 bis unter 10 3: 10 bis unter 20 4: 20 bis unter 50 5: 50 bis unter 100 6: 100 bis unter 200 7: 200 bis unter 250 8: 250 bis unter 500 9: 500 bis unter 1.000 10: 1.000 bis unter 2.000 11: 2.000 und mehr **BUTTONS: verweigert (-97), weiß nicht (-98), Keine Beschäftigten (0)** --af: **if (h_ettyp = 1, 2) goto 26179** **if (h_ettyp = 3 & h_akt = 1) goto 26182** **if (h_ettyp = 3 & h_akt = 2) goto 26184** **if (h_ettyp = 4 & h_akt = 1) goto 26201** **if (h_ettyp = 4 & h_akt = 2) goto 26216Z** --end--

26179	--va: **etfrist** --fn: **26179** --vb: Befristung --fr: **if (h_ettyp = 1)** Kommen wir zurück auf Ihre Tätigkeit als **<26109>.** Wenn Sie an den Beginn dieser Beschäftigung im **<26122>** zurückdenken, waren Sie da befristet oder unbefristet beschäftigt? **if (26120 = 1)** Kommen wir zurück auf Ihre Tätigkeit als Zeitarbeiter/in. Wenn Sie an den Beginn dieser Beschäftigung im **<26122>** zurückdenken, waren Sie da befristet oder unbefristet beschäftigt? **if (26121 = 1)** Kommen wir zurück auf Ihre Tätigkeit als Saisonarbeiter/in. Wenn Sie an den Beginn dieser Beschäftigung im **<26122>** zurückdenken, waren Sie da befristet oder unbefristet beschäftigt? --in: <<Probe- und Einarbeitungszeit gilt nicht als Befristung.>> --we: 1: befristet 2: unbefristet **BUTTONS: verweigert (-97), weiß nicht (-98)** --af: **if (26179 = 1 & h_ettyp = 1) goto 26180** **if (26179 = 1 & h_akt = 1 & (h_ettyp = 2, 3)) goto 26182** **if (26179 = 1 & h_akt = 2 & (h_ettyp = 2, 3)) goto 26184** **if ((26179 = 2, -97, -98) & h_akt = 2 & h_ettyp = 1) goto 26183** **if ((26179 = 2, -97, -98) & h_akt = 2 & (h_ettyp = 2, 3)) goto 26184** **if ((26179 = 2, -97, -98) & h_akt = 1) goto 26201** --end--

26180	--va: **etent** --fn: **26180** --vb: Entfristung --fr: **if ((h_etepi = 1, 3, 4) & h_akt = 1)** Wurde diese Stelle in der Zeit seit **<26122>** in ein unbefristetes Arbeitsverhältnis umgewandelt? **if ((h_etepi = 1, 3, 4) & h_akt = 2)** Wurde diese Stelle in der Zeit zwischen **<26122>** und **<26123>** in ein unbefristetes Arbeitsverhältnis umgewandelt? **if (h_etepi = 6 & h_akt = 1)** Wurde diese Stelle in der Zeit seit **<20101P3(intmPRE / intjPRE)>** in ein unbefristetes Arbeitsverhältnis umgewandelt? **if (h_etepi = 6 & h_akt = 2)** Wurde diese Stelle in der Zeit zwischen **<20101P3(intmPRE / intjPRE)>** und **<26123>** in ein unbefristetes Arbeitsverhältnis umgewandelt? --we: 1: ja 2: nein **BUTTONS: verweigert (-97), weiß nicht (-98)** --af: **if (26180 = 1) goto 26181** **if ((26180 = 2, -97, -98) & h_akt = 1 & ((h_etepi = 1, 3, 4) OR (h_etepi = 6 & h_etswitch = 1))) goto 26182** **if ((26180 = 2, -97, -98) & h_akt = 1 & h_etepi = 6 & h_etswitch = 0) goto 26201** **if ((26180 = 2, -97, -98) & h_akt = 2 & ((h_etepi = 1, 3, 4) OR (h_etepi = 6 & h_etswitch = 1))) goto 26183** **if ((26180 = 2, -97, -98) & h_akt = 2 & h_etepi = 6 & h_etswitch = 0) goto 26216Z** --end--

26181	--va: **etentdat (etentm / etentj)** --fn: **26181** --vb: Datum der Entfristung --fr: Und wann wurde die Stelle in ein unbefristetes Arbeitsverhältnis umgewandelt? --in: <<Erinnert sich ZP nur an Jahreszeiten, bitte folgende Nummern eingeben: 21=Jahresanfang/Winter, 24=Frühjahr/Ostern, 27=Jahresmitte/Sommer, 30=Herbst, 32=Jahresende>> --we: Monat ____ Jahr _____ **BUTTONS: verweigert (-97), weiß nicht (-98)** --af: **if (h_akt = 2 & ((h_etepi = 1, 3, 4) OR (h_etepi = 6 & h_etswitch = 1))) goto 26183** **if (h_akt = 2 & h_etepi = 6 & h_etswitch = 0) goto 26216Z** **if (h_akt = 1) goto 26201** --end--
26182	--va: **etfrdat (etfrm / etfrj)** --fn: **26182** --vb: Künftige Dauer der Befristung --fr: Bis wann ist Ihr Vertrag befristet? Bitte nennen Sie mir Monat und Jahr. --in: <<Erinnert sich ZP nur an Jahreszeiten, bitte folgende Nummern eingeben: 21=Jahresanfang/Winter, 24=Frühjahr/Ostern, 27=Jahresmitte/Sommer, 30=Herbst, 32=Jahresende>> --we: Monat ____ Jahr _____ **BUTTONS: verweigert (-97), weiß nicht (-98)** --ra: **Minimum: 20102(intm/intj)** --af: **goto 26201** --end--

26183	--va: **etgb** --fn: **26183** --vb: Anschlusstätigkeit beim gleichen Arbeitgeber --fr: Nun zum Ende Ihrer Tätigkeit als **<26109>** im **<26123>**. Haben Sie damals direkt im Anschluss eine andere Tätigkeit !!bei diesem Arbeitgeber!! aufgenommen? --in: **if (h_etappe = 6)** <<Gemeint ist !!nicht!! eine berufliche Ausbildung beim gleichen Arbeitgeber, sondern nur eine weitere berufliche Tätigkeit.>> --we: 1: ja 2: nein **if (h_etappe = 6)** -6: nein, aber eine berufliche Ausbildung **BUTTONS: verweigert (-97), weiß nicht (-98)** --af: **if (h_etepi = 1 & 26183 = 1) goto 26183a** **if ((h_etepi = 3, 4, 6) OR (h_etepi = 1 & (26183 = 2, -6, -97, -98))) goto 26216Z** --end--
26183a	--va: **etgba** --fn: **26183a** --vb: Anschlusstätigkeit bereits berichtet --fr: Haben Sie mir diese Tätigkeit bereits berichtet? --we: 1: ja 2: nein **BUTTONS: verweigert (-97), weiß nicht (-98)** --ac: **autoif (26183a = 2) 26216a = 1** --af: **goto 26216Z** --end--
26184	--va: **etue** --fn: **26184** --vb: Übernahmeangebot am Ende der Beschäftigung --fr: **if (26120 = 1)** Haben Sie am Ende dieser Tätigkeit als Zeitarbeiter/in im **<26123>** ein Übernahmeangebot von einem Ihrer Einsatzbetriebe erhalten? **if (26121 = 1)** Haben Sie am Ende dieser Tätigkeit als Saisonarbeiter/in im **<26123>** ein Übernahmeangebot

	von einem Arbeitgeber erhalten? **if (26118 = 1)** Haben Sie am Ende dieser Beschäftigung im **<26123>** ein Übernahmeangebot von dem Betrieb erhalten, in dem Sie dieses Volontariat gemacht haben? **if (26118 = 2)** Haben Sie am Ende dieser Beschäftigung im **<26123>** ein Übernahmeangebot von dem Betrieb erhalten, in dem Sie dieses Referendariat bzw. Vikariat gemacht haben? **if (26118 = 3)** Haben Sie am Ende dieser Beschäftigung im **<26123>** ein Übernahmeangebot von dem Betrieb erhalten, in dem Sie das Traineeprogramm gemacht haben? **if (26118 = 4)** Haben Sie am Ende dieser Beschäftigung im **<26123>** ein Übernahmeangebot von dem Betrieb erhalten, in dem Sie dieses Anerkennungsjahr gemacht haben? **if (26118 = 5)** Haben Sie am Ende dieser Beschäftigung im **<26123>** ein Übernahmeangebot von dem Betrieb erhalten, in dem Sie dieses pharmazeutische Praktikum gemacht haben? **if (26118 = 7, 8)** Haben Sie am Ende dieser Beschäftigung im **<26123>** ein Übernahmeangebot von dem Betrieb/der Hochschule erhalten, in dem/der Sie studentische Hilfskraft waren? **if (26118 = 9)** Haben Sie am Ende dieser Beschäftigung im **<26123>** ein Übernahmeangebot von dem Betrieb erhalten, in dem Sie dieses Praktikum gemacht haben? **if (26118 = -97, -98)** Haben Sie am Ende dieser Beschäftigung im **<26123>** ein Übernahmeangebot von dem Betrieb erhalten? **if (26119 = 1)** Haben Sie am Ende dieser Beschäftigung im **<26123>** ein Übernahmeangebot von dem Betrieb erhalten, in dem Sie diese ABM-Stelle hatten? **if (26119 = 2)** Haben Sie am Ende dieser Beschäftigung im **<26123>** ein Übernahmeangebot von dem Betrieb erhalten, in dem Sie diesen Ein-Euro-Job bzw. diese Arbeitsgelegenheit hatten? --in: **if (h_etappe = 6)** <<Gemeint ist !!nicht!! eine berufliche Ausbildung beim gleichen Arbeitgeber, sondern nur eine weitere berufliche Tätigkeit.>> --we: 1: ja 2: nein **if (h_etappe = 6)** -6: nein, aber eine berufliche Ausbildung

	BUTTONS: verweigert (-97), weiß nicht (-98) --af: **if (26184 = 1) goto 26185** **if (26184 = 2, -6, -97, -98) goto 26216Z** --end--
26185	--va: **etuea** --fn: **26185** --vb: Übernahmeangebot angenommen --fr: Haben Sie dieses Angebot angenommen? --we: 1: ja 2: nein **BUTTONS: verweigert (-97), weiß nicht (-98)** --ac: **autoif (26185 = 1 & h_etepi = 1) 26216a = 1** --af: **goto 26216Z** --end--
	--st: **Fragen zur aktuellen Erwerbstätigkeit** --end--
26201Z	--va: **[ZS] zet1x** --fn: **26201Z** --vb: Zeitstempel 1x Erwerbstätigkeit --fr: [ZS] Zeitstempel 1x Erwerbstätigkeit (für jede Episode) --af: **if (26124 = 1) goto 26201** **if (26124 <> 1) goto 26216Z** --end--

26201	--va: **etnv** --fn: **26201** --vb: Nettoerwerbseinkommen, offen --fr: **if (26111 <> 5 & h_etkurz = 0)** Wie hoch war im letzten Monat Ihr !!Netto!!-Arbeitsverdienst für Ihre Tätigkeit als **<26109>**? Bitte geben Sie die Summe an, die Sie !!nach!! Abzug der Steuern und Sozialversicherungsbeiträge erhalten haben. Wenn Sie im letzten Monat Sonderzahlungen hatten, z.B. Urlaubsgeld oder Nachzahlungen, rechnen Sie diese bitte nicht mit. Entgelt für Überstunden rechnen Sie dagegen mit. **if (26111 <> 5 & h_etkurz = 1)** Wie hoch war im letzten Monat Ihr !!Netto!!-Arbeitsverdienst für Ihre Tätigkeit als **<26109>**? Wir meinen nur das Geld, das Sie im letzten Monat ausbezahlt bekommen haben. **if (26111 = 5)** Bitte schätzen Sie Ihren derzeitigen monatlichen Gewinn !!nach!! Steuer für Ihre Tätigkeit als **<26109>**. --in: **if (h_etkurz = 0)** <<Falls nicht genau bekannt: monatlichen Betrag schätzen lassen.>> **if (h_etkurz = 1)** <<Falls nicht genau bekannt: monatlichen Betrag schätzen lassen. Bitte nur bei Bedarf erläutern: Wir meinen das Nettogehalt, also das Geld, das Sie nach Abzug der Steuern und Sozialversicherungsbeiträge erhalten haben.>> --we: OFFEN: _____ Euro **BUTTONS: verweigert (-97), weiß nicht (-98)** --ra: **0 to 99999999, -97, -98** --af: **if (26201 >= 0 & h_etkurz = 0) goto 26205** **if ((26201 = -97, -98) & h_etkurz = 0) goto 26202** **if (h_etkurz = 1) goto 26216Z** --end--

26202	--va: **etnvs1** --fn: **26202** --vb: Nettoerwerbseinkommen, Split --fr: Es würde uns schon helfen, wenn Sie sich zumindest grob einer der folgenden Kategorien zuordnen könnten. Beträgt Ihr Netto-Arbeitsverdienst/Gewinn nach Steuer weniger als 1.500 Euro, 1.500 bis unter 3.000 Euro oder 3.000 Euro und mehr im Monat? --we: 1: weniger als 1.500 Euro 2: 1.500 bis unter 3.000 Euro 3: 3.000 Euro und mehr **BUTTONS: verweigert (-97), weiß nicht (-98)** --af: **if (26202 = 1) goto 26203** **if (26202 = 2) goto 26204** **if (26202 = 3) goto 26216** **if (26202 = -97, -98) goto 26205** --end--
26203	--va: **etnvs2** --fn: **26203** --vb: Nettoerwerbseinkommen, Klassen unter 1.500 Euro --fr: Können Sie mir jetzt noch sagen, ob es weniger als 500 Euro, 500 bis unter 1.000 Euro oder 1.000 Euro und mehr im Monat beträgt? --we: 1: weniger als 500 Euro 2: 500 bis unter 1.000 Euro 3: 1.000 bis unter 1.500 Euro **BUTTONS: verweigert (-97), weiß nicht (-98)** --af: **goto 26205** --end--

26204	--va: **etnvs3** --fn: **26204** --vb: Nettoerwerbseinkommen, Klassen 1.500 - 3.000 Euro --fr: Können Sie mir jetzt noch sagen, ob es weniger als 2.000 Euro, 2.000 bis unter 2.500 Euro oder 2.500 Euro und mehr im Monat beträgt? --we: 1: 1.500 bis unter 2.000 Euro 2: 2.000 bis unter 2.500 Euro 3: 2.500 Euro bis unter 3.000 Euro **BUTTONS: verweigert (-97), weiß nicht (-98)** --af: **goto 26205** --end--
26216	--va: **etnvs4** --fn: **26216** --vb: Nettoerwerbseinkommen, Klassen über 3.000 Euro --fr: Können Sie mir jetzt noch sagen, ob es weniger als 4.000 Euro, 4.000 bis unter 5.000 Euro oder 5.000 Euro und mehr im Monat beträgt? --we: 1: 3.000 bis unter 4.000 Euro 2: 4.000 bis unter 5.000 Euro 3: 5.000 Euro und mehr **BUTTONS: verweigert (-97), weiß nicht (-98)** --af: **goto 26205** --end--

26205	--va: **etbv** --fn: **26205** --vb: Bruttoerwerbseinkommen, offen --fr: **if (26111 <> 5)** Und wie hoch war im letzten Monat Ihr !!Brutto!!-Arbeitsverdienst für Ihre Tätigkeit als **<26109>**? Bitte geben Sie die Summe an, die Sie !!vor!! Abzug der Steuern und Sozialversicherungsbeiträge erhalten haben. Wenn Sie im letzten Monat Sonderzahlungen hatten, z.B. Urlaubsgeld oder Nachzahlungen, rechnen Sie diese bitte nicht mit. Entgelt für Überstunden rechnen Sie dagegen mit. **if (26111 = 5)** Bitte schätzen Sie Ihren derzeitigen monatlichen Gewinn !!vor!! Steuer für Ihre Tätigkeit als **<26109>**. --in: <<Falls nicht genau bekannt: monatlichen Betrag schätzen lassen.>> --we: OFFEN: _____ Euro **BUTTONS: verweigert (-97), weiß nicht (-98)** --ra: **0 to 99999999, -97, -98** --af: **if (26205 >= 0 & (26201 <> -97, -98)) goto 26206** **if (26205 >= 0 & (26201 = -97, -98)) goto 26212** **if (26205 = -97, -98) goto 26209** --end--
26206	--va: **petbv1** --fn: **26206** --vb: Verdienstangaben korrekt? --fr: [AUTO] Prüfung Netto-Brutto, Verdienstangaben korrekt? --we: 1: ja 2: nein --ac: **autoif (26205 >= 26201) 26206 = 1** **autoif (26205 < 26201) 26206 = 2** --af: **if (26206 = 1) goto 26212** **if (26206 = 2) goto 26207** --end--

26207	--va: **petbv2** --fn: **26207** --vb: Überprüfung Brutto-Verdienst --fr: Sie haben angegeben, dass Ihr Bruttoverdienst, bei dem es keine Abzüge gibt, niedriger ist als Ihr Nettoverdienst, bei dem Steuern und Versicherungsbeiträge abgezogen werden. Das kann eigentlich nicht sein. Eventuell habe ich das falsch notiert. Für Ihren Bruttoverdienst habe ich **<26205>** Euro notiert. Ist das richtig oder soll ich den Betrag korrigieren? --in: <<Abweichung in Verdienstangaben. Bitte Eingabe überprüfen und sicherstellen, dass der Bruttoverdienst größer als der Nettoverdienst ist.>> --we: OFFEN: _____ Euro **BUTTONS: Diese Angabe ist richtig (-5), verweigert (-97), weiß nicht (-98)** --ra: **0 to 99999999, -5, -97, -98** --af: **goto 26208** --end--
26208	--va: **petbv3** --fn: **26208** --vb: Überprüfung Netto-Verdienst --fr: Und für Ihren Nettoverdienst habe ich **<26201>** Euro notiert. Ist das richtig oder soll ich den Betrag korrigieren? --in: <<Abweichung in Verdienstangaben. Bitte Eingabe überprüfen und sicherstellen, dass der Bruttoverdienst größer als der Nettoverdienst ist.>> --we: OFFEN: _____ Euro **BUTTONS: Diese Angabe ist richtig (-5), verweigert (-97), weiß nicht (-98)** --ra: **0 to 99999999, -5, -97, -98** --af: **goto 26212** --end--

26209	--va: **etbvs1** --fn: **26209** --vb: Bruttoverdienst: 1. Nachfrage --fr: Es würde uns schon helfen, wenn Sie sich zumindest grob einer der folgenden Kategorien zuordnen könnten. Beträgt Ihr Brutto-Arbeitsverdienst/Gewinn vor Steuer weniger als 1.500 Euro, 1.500 bis unter 3.000 Euro oder 3.000 Euro und mehr im Monat? --we: 1: unter 1.500 Euro 2: 1.500 bis unter 3.000 Euro 3: 3.000 Euro und mehr **BUTTONS: verweigert (-97), weiß nicht (-98)** --af: **if (26209 = 1) goto 26210** **if (26209 = 2) goto 26211** **if (26209 = 3) goto 26217** **if ((26209 = -97, -98) & h_ettyp = 1 & (26122(etstj) <= 20102(intj) – 2)) goto 26214a** **if ((26209 = -97, -98) & ((h_ettyp = 2, 3, 4) OR (26122(etstj) > 20102(intj) – 2))) goto 26216Z** --end--
26210	--va: **etbvs2** --fn: **26210** --vb: Bruttoverdienst: 2. Nachfrage --fr: Können Sie mir jetzt noch sagen, ob es weniger als 500 Euro, 500 bis unter 1.000 Euro oder 1.000 Euro und mehr im Monat beträgt? --we: 1: weniger als 500 Euro 2: 500 bis unter 1.000 Euro 3: 1.000 bis unter 1.500 Euro **BUTTONS: verweigert (-97), weiß nicht (-98)** --af: **if (26210 = 1 to 3) goto 26212** **if ((26210 = -97, -98) & h_ettyp = 1 & (26122(etstj) <= 20102(intj) – 2)) goto 26214a** **if ((26210 = -97, -98) & ((h_ettyp = 2, 3, 4) OR (26122(etstj) > 20102(intj) – 2))) goto 26216Z** --end--

26211	--va: **etbvs3** --fn: **26211** --vb: Bruttoverdienst: 3. Nachfrage --fr: Können Sie mir jetzt noch sagen, ob es weniger als 2.000 Euro, 2.000 bis unter 2.500 Euro oder 2.500 Euro und mehr im Monat beträgt? --we: 1: 1.500 bis unter 2.000 Euro 2: 2.000 bis unter 2.500 Euro 3: 2.500 Euro bis unter 3.000 Euro **BUTTONS: verweigert (-97), weiß nicht (-98)** --af: **if (26211 = 1 to 3) goto 26212** **if ((26211 = -97, -98) & h_ettyp = 1 & (26122(etstj) <= 20102(intj) – 2)) goto 26214a** **if ((26211 = -97, -98) & ((h_ettyp = 2, 3, 4) OR (26122(etstj) > 20102(intj) – 2))) goto 26216Z** --end--
26217	--va: **etbvs4** --fn: **26217** --vb: Bruttoverdienst: 4. Nachfrage --fr: Können Sie mir jetzt noch sagen, ob es weniger als 4.000 Euro, 4.000 bis unter 5.000 Euro oder 5.000 Euro und mehr im Monat beträgt? --we: 1: 3.000 bis unter 4.000 Euro 2: 4.000 bis unter 5.000 Euro 3: 5.000 Euro und mehr **BUTTONS: verweigert (-97), weiß nicht (-98)** --af: **if (26217 = 1 to 3) goto 26212** **if ((26217 = -97, -98) & h_ettyp = 1 & (26122(etstj) <= 20102(intj) – 2)) goto 26214a** **if ((26217 = -97, -98) & ((h_ettyp = 2, 3, 4) OR (26122(etstj) > 20102(intj) – 2))) goto 26216Z** --end--

26212	--va: **etbvki** --fn: **26212** --vb: Kindergeld im Bruttoverdienst enthalten --fr: **if ((26205 <> -97, -98) & 26206 = 1)** Sind in der von Ihnen genannten Summe Kindergeld, Kinderzuschläge oder Familienzuschläge enthalten? **if ((26205 <> -97, -98) & 26206 = 2)** Sind in dem von Ihnen genannten Bruttoverdienst/Gewinn vor Steuer Kindergeld, Kinderzuschläge oder Familienzuschläge enthalten? **if (26205 = -97, -98)** Sind in diesem Betrag Kindergeld, Kinderzuschläge oder Familienzuschläge enthalten? --we: 1: ja 2: nein **BUTTONS: verweigert (-97), weiß nicht (-98)** --af: **if (26212 = 1) goto 26213** **if ((26212 = 2, -97, -98) & h_ettyp = 1 & (26122(etstj) <= 20102(intj) – 2)) goto 26214a** **if ((26212 = 2, -97, -98) & ((h_ettyp = 2, 3, 4) OR (26122(etstj) > 20102(intj) – 2))) goto 26216Z** --end--
26213	--va: **etbvkanz** --fn: **26213** --vb: Anzahl der Kinder mit Kindergeldbezug --fr: Für wie viele Kinder erhalten Sie Kindergeld (Kinderzuschläge, Familienzuschläge)? --in: <<Beamte können Familienzuschläge erhalten, auch wenn sie keine Kinder haben. In diesem Fall Kinderzahl 0 eintragen.>> --we: OFFEN: __ Kinder **BUTTONS: verweigert (-97), weiß nicht (-98)** --ra: **0 to 99, -97, -98** --af: **if (h_ettyp = 1 & (26122(etstj) <= 20102(intj) – 2)) goto 26214a** **if ((h_ettyp = 2, 3, 4) OR (26122(etstj) > 20102(intj) – 2)) goto 26216Z** --end--

26214a	--va: **ts23531_w3** --fn: **26214a** --vb: Sondervergütung1 --fr: Haben Sie letztes Jahr von Ihrem Arbeitgeber ein 13. Monatsgehalt erhalten? --we: 1: ja 2: nein **BUTTONS: verweigert (-97), weiß nicht (-98)** --af: **if (26214a = 1) goto 26215a** **if (26214a = 2, -97, -98) goto 26214b** --end--
26215a	--va: **etszh1** --fn: **26215a** --vb: Brutto Sondervergütung1 --fr: Wie hoch war das 13. Monatsgehalt (in brutto)? --in: <<Falls nicht genau bekannt: Betrag schätzen lassen.>> --we: OFFEN: _____ Euro **BUTTONS: verweigert (-97), weiß nicht (-98)** --ra: **0 to 9999999, -97, -98** --af: **goto 26214b** --end--
26214b	--va: **ts23532_w3** --fn: **26214b** --vb: Sondervergütung2 --fr: Haben Sie letztes Jahr von Ihrem Arbeitgeber ein 14. Monatsgehalt erhalten? --we: 1: ja 2: nein **BUTTONS: verweigert (-97), weiß nicht (-98)** --af: **if (26214b = 1) goto 26215b** **if (26214b = 2, -97, -98) goto 26214c** --end--

26215b	--va: **etszh2** --fn: **26215b** --vb: Brutto Sondervergütung2 --fr: Wie hoch war das 14. Monatsgehalt (in brutto)? --in: <<Falls nicht genau bekannt: Betrag schätzen lassen.>> --we: OFFEN: _____ Euro **BUTTONS: verweigert (-97), weiß nicht (-98)** --ra: **0 to 9999999, -97, -98** --af: **goto 26214c** --end--
26214c	--va: **ts23533_w3** --fn: **26214c** --vb: Sondervergütung3 --fr: Haben Sie letztes Jahr von Ihrem Arbeitgeber zusätzliches Weihnachtsgeld erhalten? --we: 1: ja 2: nein **BUTTONS: verweigert (-97), weiß nicht (-98)** --af: **if (26214c = 1) goto 26215c** **if (26214c = 2, -97, -98) goto 26214d** --end--

26215c	--va: **etszh3** --fn: **26215c** --vb: Brutto Sondervergütung3 --fr: Wie hoch war das zusätzliche Weihnachtsgeld (in brutto)? --in: <<Falls nicht genau bekannt: Betrag schätzen lassen.>> --we: OFFEN: _____ Euro **BUTTONS: verweigert (-97), weiß nicht (-98)** --ra: **0 to 9999999, -97, -98** --af: **goto 26214d** --end--
26214d	--va: **ts23534_w3** --fn: **26214d** --vb: Sondervergütung4 --fr: Haben Sie letztes Jahr von Ihrem Arbeitgeber Urlaubsgeld erhalten? --we: 1: ja 2: nein **BUTTONS: verweigert (-97), weiß nicht (-98)** --af: **if (26214d = 1) goto 26215d** **if (26214d = 2, -97, -98) goto 26214e** --end--

26215d	--va: **etszh4** --fn: **26215d** --vb: Brutto Sondervergütung4 --fr: Wie hoch war das Urlaubsgeld (in brutto)? --in: <<Falls nicht genau bekannt: Betrag schätzen lassen.>> --we: OFFEN: _____ Euro **BUTTONS: verweigert (-97), weiß nicht (-98)** --ra: **0 to 9999999, -97, -98** --af: **goto 26214e** --end--
26214e	--va: **ts23535_w3** --fn: **26214e** --vb: Sondervergütung5 --fr: Haben Sie letztes Jahr von Ihrem Arbeitgeber eine Prämie (Gewinnbeteiligung, Gratifikation) erhalten? --we: 1: ja 2: nein **BUTTONS: verweigert (-97), weiß nicht (-98)** --af: **if (26214e = 1) goto 26215e** **if (26214e = 2, -97, -98) goto 26214f** --end--

26215e	--va: **etszh5** --fn: **26215e** --vb: Brutto Sondervergütung5 --fr: Wie hoch war die Prämie (Gewinnbeteiligung, Gratifikation) (in brutto)? --in: <<Falls nicht genau bekannt: Betrag schätzen lassen.>> --we: OFFEN: _____ Euro **BUTTONS: verweigert (-97), weiß nicht (-98)** --ra: **0 to 9999999, -97, -98** --af: **goto 26214f** --end--
26214f	--va: **ts23536_w3** --fn: **26214f** --vb: Sondervergütung6 --fr: Haben Sie letztes Jahr von Ihrem Arbeitgeber eine sonstige Sonderzahlung erhalten? --we: 1: ja 2: nein **BUTTONS: verweigert (-97), weiß nicht (-98)** --af: **if (26214f = 1) goto 26215f** **if (26214f = 2, -97, -98) goto 26216Z** --end--

26215f	--va: **etszh6** --fn: **26215f** --vb: Brutto Sondervergütung6 --fr: Wie hoch war die sonstige Sonderzahlung (in brutto)? --in: <<Falls nicht genau bekannt: Betrag schätzen lassen.>> --we: OFFEN: _____ Euro **BUTTONS: verweigert (-97), weiß nicht (-98)** --ra: **0 to 9999999, -97, -98** --af: **goto 26216Z** --end--
	--st: **Ende Fragen zur aktuellen Erwerbstätigkeit** --end--
26216Z	--va: **[ZS] zet1d** --fn: **26216Z** --vb: Zeitstempel 1d Erwerbstätigkeit --fr: [ZS] Zeitstempel 1d Erwerbstätigkeit (für jede Episode) --af: **if (h_etepi = 1 & ((26183a <> 2 & 26185 <> 1) OR h_etkurz = 1)) goto 26216a** **if (h_etepi = 1 & (26183a = 2 OR 26185 = 1)) goto 26220Z** **if (h_etepi = 2) goto 26216b** **if (h_etepi = 3) goto 26216c** **if (h_etepi = 4) goto 26220Z** **if ((h_etepi = 6, 7) & 26108 = 26101a) goto 26216a** **if ((h_etepi = 6, 7) & 26108 < 26101a) goto 26220Z** --end--
26216a	--va: **etintro12** --fn: **26216a** --vb: weitere Erwerbstätigkeiten --fr: **if (h_etappe = 8 & ALL(h_etepi = 7))** Waren Sie seit **<20101P3(intmPRE / intjPRE)>** irgendwann einmal erwerbstätig? Denken Sie bitte auch an Beschäftigungen, die Sie !!parallel!! zu einer Ausbildung oder einer anderen Beschäftigung ausgeübt haben. **if (h_etappe = 6 & h_etkurz = 0 & ALL(h_etepi = 7))** Haben Sie seit **<20101P3(intmPRE / intjPRE)>** eine berufliche Tätigkeit ausgeübt? Denken Sie bitte auch an Beschäftigungen, die Sie !!parallel!! zu einer Ausbildung oder einer anderen Beschäftigung ausgeübt haben.

if (h_etappe = 6 & h_etkurz = 1 & ALL(h_etepi = 7))
Haben Sie seit **<20101P3(intmPRE / intjPRE)>** eine berufliche Tätigkeit ausgeübt?
Unter einer beruflichen Tätigkeit verstehen wir auch
• ein Praktikum,
• ein Volontariat,
• ein Traineeprogramm,
• ein Anerkennungsjahr.
• ein Ferienjob oder Minijob,
• eine geringfügige Beschäftigung oder
• eine mithelfende Tätigkeit.
Denken Sie bitte auch an Beschäftigungen, die Sie !!parallel!! zu einer Ausbildung oder einer anderen Beschäftigung ausgeübt haben.

if (h_etepi = 1 OR (h_etkurz = 0 & ANY(h_etepi = 6)))
Waren Sie seit **<20101P3(intmPRE / intjPRE)>** noch einmal erwerbstätig? Denken Sie bitte auch an Beschäftigungen, die Sie !!parallel!! zu einer Ausbildung oder einer anderen Beschäftigung ausgeübt haben.

if (h_etkurz = 1 & ANY(h_etepi = 6))
Waren Sie seit **<20101P3(intmPRE / intjPRE)>** noch einmal erwerbstätig?
Unter einer beruflichen Tätigkeit verstehen wir auch
• ein Praktikum,
• ein Volontariat,
• ein Traineeprogramm,
• ein Anerkennungsjahr.
• ein Ferienjob oder Minijob,
• eine geringfügige Beschäftigung oder
• eine mithelfende Tätigkeit.
Denken Sie bitte auch an Beschäftigungen, die Sie !!parallel!! zu einer Ausbildung oder einer anderen Beschäftigung ausgeübt haben.

--in:
if (h_etappe = 8)
<<Nicht gemeint sind Ferienjobs und Schüler- oder Studentenpraktika.>>

if (h_etappe = 6)
<<Gemeint sind auch bezahlte oder unbezahlte Praktika nach Ende der Schulzeit.
Nicht gemeint sind:
• Ferienjobs und Praktika !!während der Schulzeit!!,
• berufliche Ausbildungen,
• berufsvorbereitende Maßnahmen wie z.B. die Einstiegsqualifizierung (EQ),
• Freiwilligendienste oder Wehrdienst.>>

--we:
1: ja
2: nein
BUTTONS: verweigert (-97), weiß nicht (-98)

--af:

	if (26216a = 1 OR h_etkurz = 1) goto 26220Z **if ((26216a = 2, -97, -98) & h_etkurz = 0) goto 26216b** --end--
26216b	--va: **etintro13** --fn: **26216b** --vb: weitere Erwerbstätigkeiten mit Ausbildungscharakter --fr: **if (h_etepi = 1 OR ANY(h_etepi = 6, 7))** Unter einer Beschäftigung verstehen wir auch • ein Praktikum, • ein Volontariat, • ein Referendariat bzw. Vikariat, • ein Traineeprogramm, • ein Anerkennungsjahr, • ein pharmazeutisches Praktikum. Sind Sie einer solchen Beschäftigung nachgegangen, von der Sie bisher noch nicht berichtet haben? **if (h_etepi = 2)** Sind Sie noch einer weiteren solchen Beschäftigung nachgegangen (Volontariat, Referendariat, Vikariat, betriebliches Praktikum, Traineeprogramm, Anerkennungsjahr, pharmazeutisches Praktikum), von der Sie bisher noch nicht berichtet haben? --in: **if (h_etappe = 8)** <<Nicht gemeint sind Ferienjobs und Schüler- oder Studentenpraktika.>> **if (h_etappe = 6)** <<Gemeint sind bezahlte oder unbezahlte Praktika nach Ende der Schulzeit. Nicht gemeint sind: • Ferienjobs und Praktika !!während der Schulzeit!!, • berufliche Ausbildungen, • berufsvorbereitende Maßnahmen wie z.B. die Einstiegsqualifizierung (EQ), • Freiwilligendienste oder Wehrdienst.>> --we: 1: ja 2: nein **BUTTONS: verweigert (-97), weiß nicht (-98)** --af: **if (26216b = 1) goto 26220Z** **if (26216b = 2, -97, -98) goto 26216c** --end--

26216c	--va: **etintro14** --fn: **26216c** --vb: Nebentätigkeiten --fr: **if (h_etappe = 8 & ((h_etepi = 1, 2) OR ANY(h_etepi = 6, 7)))** Haben Sie seit **<20101P3(intmPRE / intjPRE)>** noch eine bezahlte Nebentätigkeit ausgeübt, die Sie mir noch nicht genannt haben? Damit meinen wir !!keine!! Ferienjobs, sondern Minijobs, geringfügige Beschäftigungen und nebenberufliche oder mithelfende Tätigkeiten. **if (h_etappe = 8 & h_etepi = 3)** Haben Sie **<20101P3(intmPRE / intjPRE)>** noch eine weitere bezahlte Nebentätigkeit (wie z.B. Minijobs, geringfügige Beschäftigungen und nebenberufliche oder mithelfende Tätigkeiten) ausgeübt, die Sie mir noch nicht genannt haben? **if (h_etappe = 6 & ((h_etepi = 1, 2) OR ANY(h_etepi = 6, 7)))** Haben Sie seit **<20101P3(intmPRE / intjPRE)>** noch eine bezahlte Nebentätigkeit ausgeübt, die Sie mir noch nicht genannt haben? Damit meinen wir Ferienjobs, Minijobs, geringfügige Beschäftigungen und nebenberufliche oder mithelfende Tätigkeiten. **if (h_etappe = 6 & h_etepi = 3)** Haben Sie **<20101P3(intmPRE / intjPRE)>** noch eine weitere bezahlte Nebentätigkeit (wie z.B. Ferienjobs, Minijobs, geringfügige Beschäftigungen und nebenberufliche oder mithelfende Tätigkeiten) ausgeübt, die Sie mir noch nicht genannt haben? --in: **if (h_etappe = 8)** <<Nicht gemeint sind Ferienjobs und Schüler- oder Studentenpraktika.>> **if (h_etappe = 6)** <<Gemeint sind auch bezahlte oder unbezahlte Praktika nach Ende der Schulzeit. Nicht gemeint sind: • Ferienjobs und Praktika !!während der Schulzeit!!, • berufliche Ausbildungen, • berufsvorbereitende Maßnahmen wie z.B. die Einstiegsqualifizierung (EQ), • Freiwilligendienste oder Wehrdienst.>> --we: 1: ja 2: nein **BUTTONS: verweigert (-97), weiß nicht (-98)** --af: **goto 26220Z** --end--

26220Z	--va: **[ZS] zet2** --fn: **26220Z** --vb: Zeitstempel 2 Erwerbstätigkeit --fr: [ZS] Zeitstempel 2 Erwerbstätigkeit (für jede Episode) --af: **if (((h_etepi = 1 to 3, 6, 7) & (26216a = 1 OR 26216b = 1 OR 26216c = 1)) OR ((h_etepi = 6, 7) & 26108 < 26101a)) goto 26107Z** **if ((h_etepi = 1 to 3, 6, 7) & ((h_etkurz = 0 & (26216c = 2, -97, -98)) OR (h_etkurz = 1 & (26216a = 2, -97, -98))) & (26101P1 = 1 OR (26101P1 <> 1 & (20102(intm / intj) – 20106(gebm / gebj) <= 216)))) goto 26401Z** **if ((h_etepi = 1 to 3, 6, 7) & ((h_etkurz = 0 & (26216c = 2, -97, -98)) OR (h_etkurz = 1 & (26216a = 2, -97, -98))) & 26101P1 <> 1 & (20102(intm / intj) – 20106(gebm / gebj) > 216) & h_etappe = 6) goto 26400** **if ((h_etepi = 1 to 3, 6, 7) & ((h_etkurz = 0 & (26216c = 2, -97, -98)) OR (h_etkurz = 1 & (26216a = 2, -97, -98))) & 26101P1 <> 1 & (20102(intm / intj) – 20106(gebm / gebj) > 216) & h_etappe = 8) goto 26401Z** **if (h_etepi = 4) goto 30150** --end--
	--st: **ENDE Erwerbstätigkeitsepisodenschleife** --end--

26400	--va: **einvzusp** --fn: **26400** --vb: Einverständnis Zuspielung Sozialversicherungsdaten --fr: Um das Interview im Folgenden möglichst kurz zu halten, würden wir gerne bei der Auswertung der Befragung Auszüge aus Daten einbeziehen, die beim Institut für Arbeitsmarkt- und Berufsforschung der Bundesagentur für Arbeit in Nürnberg vorliegen. Dabei handelt es sich zum Beispiel um Informationen zu Beschäftigungsverhältnissen, Phasen der Arbeitslosigkeit und Teilnahmen an Maßnahmen während einer Arbeitslosigkeit sowie um betriebliche Merkmale. Zum Zweck der Zuspielung dieser Daten an die Interviewdaten möchte ich Sie herzlich um Ihr Einverständnis bitten. Werden diese Informationen ausgewertet, so ist absolut sichergestellt, dass alle datenschutzrechtlichen Bestimmungen strengstens eingehalten werden und keine Weitergabe der Daten an Dritte erfolgen wird. Ihr Einverständnis ist selbstverständlich freiwillig. Sie können es auch jederzeit bei der Ansprechpartnerin bei infas widerrufen. Sind Sie mit der Zuspielung von Daten des Instituts für Arbeitsmarkt- und Berufsforschung der Bundesagentur für Arbeit einverstanden? --in: <<Vorgaben, Mailadresse und Nummer der Ansprechpartnerin sind im Anschreiben enthalten. Das Einverständnis ist für die Auswertung der Studie von großer Bedeutung, daher bitte alle Nachfragen der Zielpersonen kompetent und souverän beantworten. Intensive Vertrautheit mit Datenschutzblatt ist zentral!>> --we: 1: ja 2: nein --af: **goto 26401Z** --end--
26401Z	--va: **[ZS] zet3** --fn: **26401Z** --vb: Zeitstempel 3 Erwerbstätigkeit --fr: [ZS] Zeitstempel 3 Erwerbstätigkeit --ac: **autoif (sum(h_episk, 1) = 1) h_typ = 1** **autoif (sum(h_episk, 1) > 1) h_typ = 2** **autoif (sum(h_episk, 1) = 0) h_typ = 3** --af: **goto 26500Z (Modul E68P_26ET_out)** --end--

	--st: **27AL - Arbeitslosigkeit** **Panel-Befragung E6P– Grundprogramm B109** **Grundlage: Haupterhebung E8P B115 V1 Feldversion** **Version 1.01** **Stand: 05.03.2014** --end--
27100Z	--va: **[ZS] zal1** --fn: **27100Z** --vb: Zeitstempel 1 Arbeitslosigkeit --fr: [ZS] Zeitstempel 1 Arbeitslosigkeit --af: **goto 27101** --ef: **Modul_26ET_out: alle** --end--
	--va: **[HILF] h_etappe** --vb: Etappenummer --fr: [HILF] Etappenummer --we: 6: Etappe 6 7: Etappe 7 8: Etappe 8 --end--
	--va: **[HILF] h_erwerb** --vb: Hilfsvariable: Person ist derzeit erwerbstätig --fr: [HILF] Hilfsvariable: Person ist derzeit erwerbstätig --we: 1: ja 0: nein --end--

27101	--va: **caseid** --fn: **27101** --vb: Personennummer --fr: [AUTO] Personennummer --ac: **autoif (20101a) h_etappe = 20101a** **autoif (ANY(26124 = 1)) h_erwerb = 1** **autoif (NO(26124 = 1)) h_erwerb = 0** --af: **goto 27101a** --end--
27101a	--va: **alauf_n** --fn: **27101a** --vb: Anzahl der AL-Aufsetzepisoden --fr: [AUTO] Anzahl der AL-Aufsetzepisoden --we: [OFFEN]: _ _ --af: **if (27101a > 0) goto 27106Z** **if (27101a = 0) goto 27105** --end--

27105	--va: **alintro2** --fn: **27105** --vb: Arbeitslosigkeit ja/nein --fr: **if (h_etappe = 8)** Nun interessieren wir uns für Zeiten, in denen Sie arbeitslos waren, unabhängig davon, ob Sie arbeitslos gemeldet waren oder nicht. Bitte berichten Sie uns von allen Arbeitslosigkeiten, selbst wenn sie nur einen Monat dauerten. Waren Sie seit **<20101P3(intmPRE / intjPRE)>** irgendwann einmal arbeitslos? **if (h_etappe = 6)** Nun interessieren wir uns für Zeiten, in denen Sie arbeitslos waren, unabhängig davon, ob Sie arbeitslos gemeldet waren oder nicht. Bitte berichten Sie uns von allen Arbeitslosigkeiten, selbst wenn sie nur einen Monat dauerten. Waren Sie seit **<20101P3(intmPRE / intjPRE)>** irgendwann einmal arbeitslos? --in: **if (h_etappe = 8)** <<Unabhängig davon, ob arbeitslos gemeldet oder nicht! >> **if (h_etappe = 6)** <<Unabhängig davon, ob arbeitslos gemeldet oder nicht! Bei Nachfrage, was unter „arbeitslos“ verstanden wird: man ist arbeitslos, wenn man nicht erwerbstätig ist, aber aktiv nach einer Arbeitsstelle sucht und dem Arbeitsmarkt zur Verfügung steht.>> --we: 1: ja 2: nein **BUTTONS: verweigert (-97), weiß nicht (-98)** --af: **if (27105 = 1) goto 27106Z** **if (27105 = 2, -97, -98) goto 27201** --end--
	--st: **Beginn der Arbeitslosigkeitsepisodenschleife** --end--
27106Z	--va: **[ZS] zal2** --fn: **27106Z** --vb: Zeitstempel 2 Arbeitslosigkeit --fr: [ZS] Zeitstempel 2 Arbeitslosigkeit (für jede Episode) --af: **goto 27106** --ef: **Modul30; 30300 = 8** --end--

	--va: **[HILF] h_dauertan** --vb: Episode dauert an --fr: [HILF] Episode dauert an --we: 1: Episode dauert an 2: Episode endet zum Interviewmonat 3: Episode endet vor Interviewmonat 4: Episodenende = Missing --end--
	--va: **[HILF] h_kurs** --vb: Kurs/Fortbildung gemacht --fr: [HILF] Kurs/Fortbildung gemacht --we: 0: trifft nicht zu 1: trifft zu --end--
	--va: **[HILF] h_kursaktiv** --vb: Kurserfassung Modul und Aktivität --fr: [HILF] Kurserfassung Modul und Aktivität --we: 27: dieser Arbeitslosigkeit --end--
	--va: **[HILF] h_kursherk** --vb: Kurserfassung Episodennummer im Herkunftsmodul --fr: [HILF] Kurserfassung Episodennummer im Herkunftsmodul --end--
	--va: **[HILF] h_kursstart (h_kursstartm / h_kursstartj)** --vb: Kurserfassung Startdatum Episode --fr: [HILF] Kurserfassung Startdatum Episode --we: von Monat ____ Jahr ____ --end--

	--va: **[HILF] h_kursende (h_kursendem / h_kursendej)** --vb: Kurserfassung Enddatum Episode --fr: [HILF] Kurserfassung Enddatum Episode --we: bis Monat ____ Jahr ____ --end--
	--va: **[HILF] h_kursdauertan** --vb: Kurserfassung Episode dauert an --fr: [HILF] Kurserfassung Episode dauert an --we: 1: ja 2: nein -97: verweigert -98: weiß nicht --end--
27106	--va: **alnr** --fn: **27106** --vb: Nummer der Arbeitslosigkeitsepisode --fr: [AUTO] Nummer der Arbeitslosigkeitsepisode --af: **goto 27103** --end--

27103	--va: **almod1** --fn: **27103** --vb: Episodenmodus --fr: [AUTO] Episodenmodus --we: 2: neu aufgenommene Episode im Panel 3: aufgesetzte Episode im Panel 4: im X-Modul ergänzt --ac: **autoif (30300 <> 8 & 27101a < 27106) 27103 = 2** **autoif (30300 <> 8 & 27101a >= 27106) 27103 = 3** **autoif (30300 = 8) 27103 = 4** --af: **if (27103 = 2, 4) goto 27107** **if (27103 = 3) goto 27103P1** --end--
27103P1	--va: **alnr1PRE** --fn: **27103P1** --vb: Preload AL-Episodennummer bei !!Ersterfassung!! dieser Episode (27106 / 27103P1) --fr: [AUTO] Preload AL-Episodennummer bei !!Ersterfassung!! dieser Episode --af: **goto 27103P2** --end--
27103P2	--va: **alwe1PRE** --fn: **27103P2** --vb: Preload Studiennummer bei !!Ersterfassung!! dieser Episode (20101b/ 27103P2) --fr: [AUTO] Preload Studiennummer bei !!Ersterfassung!! dieser Episode --af: **goto 27103P3** --end--
27103P3	--va: **alnrPRE** --fn: **27103P3** --vb: Preload AL-Episodennummer dieser Episode (27106) --fr: [AUTO] Preload AL-Episodennummer dieser Episode in der letzten Befragungswelle --af: **goto 27103P4** --end--

27103P4	--va: **alwePRE** --fn: **27103P4** --vb: Preload Studiennummer der letzten Befragung (20101b) --fr: [AUTO] Preload Studiennummer der letzten Befragung --af: **goto 27103P5** --end--
27103P5	--va: **alstdatPRE (alstmPRE / alstjPRE)** --fn: **27103P5** --vb: Preload Startdatum (-monat/-jahr) AL-Episode (27107) --fr: [AUTO] Preload Startdatum (-monat/-jahr) AL-Episode --we: Monat __ Jahr ____ --ac: **autoif (27103P5) 27107 = 27103P5** --af: **goto 27103P6** --end--
27103P6	--va: **almePRE** --fn: **27103P6** --vb: Preload gemeldete Arbeitslosigkeit derzeit/zu Ende (27112) --fr: [AUTO] gemeldete Arbeitslosigkeit derzeit/zu Ende --we: 1: ja 2: nein -97: verweigert -98: weiß nicht --af: **goto 27104** --end--

27104	--va: **alintrop** --fn: **27104** --vb: Episodenfortschreibung --fr: Nun interessieren wir uns für Zeiten, in denen Sie arbeitslos waren, unabhängig davon, ob Sie arbeitslos gemeldet waren oder nicht. Bitte berichten Sie uns von allen Arbeitslosigkeiten, selbst wenn sie nur einen Monat dauerten. In unserem letzten Interview im **<20101P3(intmPRE / intjPRE)>** haben wir notiert, dass Sie zu diesem Zeitpunkt arbeitslos waren. --we: 1: Zielperson widerspricht NICHT 2: Zielperson widerspricht --ac: **autoif (27104 = 2) 27108 = 20101P3(intmPRE / intjPRE)** **autoif (27104 = 2) h_dauertan = 3** --af: **if (27104 = 1) goto 27108** **if (27104 = 2) goto 27118Z** --end--
27107	--va: **alstdat (alstm / alstj)** --fn: **27107** --vb: Start Arbeitslosigkeitsepisode --fr: **if (27106 = 1 & 27103 <> 4)** Von wann bis wann waren Sie das erste Mal arbeitslos? **if (27106 > 1 OR 27103 = 4)** Von wann bis wann war das? --in: <<Erinnert sich ZP nur an Jahreszeiten, bitte folgende Nummern eingeben: 21 = Jahresanfang/Winter, 24 = Frühjahr/Ostern, 27 = Jahresmitte/Sommer, 30 = Herbst, 32 = Jahresende>> --we: von Monat ____ Jahr _____ **BUTTONS: verweigert (-97), weiß nicht (-98)** --af: **goto 27108** --end--

27108	--va: **alenddat (alendm / alendj)** --fn: **27108** --vb: Ende Arbeitslosigkeitsepisode --fr: **if (27103 = 2, 4)** (Bis wann waren Sie arbeitslos?) **if (27103 = 3)** Bis wann waren Sie arbeitslos? --in: <<Erinnert sich ZP nur an Jahreszeiten, bitte folgende Nummern eingeben: 21 = Jahresanfang/Winter, 24 = Frühjahr/Ostern, 27 = Jahresmitte/Sommer, 30 = Herbst, 32 = Jahresende>> --we: bis Monat ____ Jahr _____ **BUTTONS: bis heute (-5), verweigert (-97), weiß nicht (-98)** --ac: **autoif (27108 = -5) h_dauertan = 1** **autoif (27108 = 20102(intm/intj)) h_dauertan = 2** **autoif (27108 > 0 & 27108 < 20102(intm/intj)) h_dauertan = 3** **autoif (27108 = -97, -98) h_dauertan = 4** **autoif (27108 = -5) 27109 = 1** **autoif (27108 = -5) 27108 = 20102(intm/intj)** --af: **if (h_dauertan = 2) goto 27109** **if ((h_dauertan = 1, 3, 4) & (27103 = 2, 4)) goto 27110** **if ((h_dauertan = 1, 3, 4) & 27103 = 3) goto 27112** --end--

27109	--va: **aliz** --fn: **27109** --vb: Andauern der Arbeitslosigkeit --fr: Sind Sie derzeit noch arbeitslos? --we: 1: ja 2: nein **BUTTONS: verweigert (-97), weiß nicht (-98)** --ac: **autoif (27109 = 1) h_dauertan = 1** --af: **if (27103 = 2, 4) goto 27110** **if (27103 = 3) goto 27112** --end--
27110	--va: **almb** --fn: **27110** --vb: Meldung der Arbeitslosigkeit gleich zu Beginn --fr: **if (27107 <> -97, -98)** Haben Sie sich gleich am Anfang dieser Arbeitslosigkeit, also im **<27107 >**, arbeitslos oder arbeitssuchend gemeldet? **if (27107 = -97, -98)** Haben Sie sich gleich am Anfang dieser Arbeitslosigkeit arbeitslos oder arbeitssuchend gemeldet? --we: 1: ja 2: nein **BUTTONS: verweigert (-97), weiß nicht (-98)** --af: **if (27110 = 1) goto 27111** **if (27110 = 2, -97, -98) goto 27112** --end--

27111	--va: **algb** --fn: **27111** --vb: Erhalt von Arbeitslosengeld oder -hilfe zu Beginn --fr: Haben Sie gleich am Anfang, also im **<27107 >**, Arbeitslosengeld (auch Unterhaltsgeld, Arbeitslosengeld 1), Arbeitslosengeld 2 (z. B. durch Hartz IV) oder keine solche Unterstützung vom Arbeitsamt bekommen? --in: <<Falls ALG1 und ALG2 gezahlt werden, ALG1 eintragen! Das “Arbeitslosengeld bei beruflicher Weiterbildung“ wird dem Arbeitslosengeld/ Unterhaltsgeld zugeordnet! Statt Arbeitsamt kann auch "Agentur für Arbeit", "ARGE" oder "Jobcenter" genannt sein.>> --we: 1: Arbeitslosengeld (auch Unterhaltsgeld, Arbeitslosengeld 1) 2: Arbeitslosengeld 2 (z. B. durch Hartz IV) 4: keine solche Unterstützung vom Arbeitsamt **BUTTONS: verweigert (-97), weiß nicht (-98)** --af: **goto 27112** --end--
27112	--va: **alme** --fn: **27112** --vb: gemeldete Arbeitslosigkeit derzeit/zu Ende --fr: **if (h_dauertan = 1)** Sind Sie derzeit arbeitslos oder arbeitssuchend gemeldet? **if (h_dauertan = 2, 3)** Waren Sie am Ende, also im **<27108 >**, arbeitslos oder arbeitssuchend gemeldet? **if (h_dauertan = 4)** Waren Sie am Ende arbeitslos oder arbeitssuchend gemeldet? --we: 1: ja 2: nein **BUTTONS: verweigert (-97), weiß nicht (-98)** --af: **if (27112 = 1) goto 27113** **if (27112 = 2, -97, -98) goto 27114** --end--

27113	--va: **alge** --fn: **27113** --vb: Erhalt von Arbeitslosengeld oder -hilfe derzeit/zu Ende --fr: **if (h_dauertan = 1)** Bekommen Sie derzeit Arbeitslosengeld (auch Unterhaltsgeld, Arbeitslosengeld 1), Arbeitslosengeld 2 (z. B. durch Hartz IV) oder keine solche Unterstützung vom Arbeitsamt? **if ((h_dauertan > 1)** Haben Sie am Ende, also im **<27108 >**, Arbeitslosengeld (auch Unterhaltsgeld, Arbeitslosengeld 1), Arbeitslosengeld 2 (z. B. durch Hartz IV) oder keine solche Unterstützung vom Arbeitsamt bekommen? --we: 1: Arbeitslosengeld (auch Unterhaltsgeld, Arbeitslosengeld 1) 2: Arbeitslosengeld 2 (z. B. durch Hartz IV) 4: keine solche Unterstützung vom Arbeitsamt **BUTTONS: verweigert (-97), weiß nicht (-98)** --af: **goto 27114** --end--

27114	--va: **albew** --fn: **27114** --vb: Anzahl Stellenbewerbungen --fr: **if ((27103 = 2, 4) & (h_dauertan = 2, 3) & (27107 <> -97, -98))** Wenn Sie jetzt einmal schätzen, wie oft haben Sie sich während Ihrer Arbeitslosigkeit vom **<27107>** bis **<27108>** auf eine Stelle beworben? **if ((27103 = 2, 4) & (h_dauertan = 2, 3, 4) & ((27107 = -97, -98) OR (27108 = -97, -98)))** Wenn Sie jetzt einmal schätzen, wie oft haben Sie sich während Ihrer Arbeitslosigkeit auf eine Stelle beworben? **if ((27103 = 2, 4) & h_dauertan = 1 & (27107 <> -97, -98))** Wenn Sie jetzt einmal schätzen, wie oft haben Sie sich während Ihrer Arbeitslosigkeit vom **<27107>** bis heute auf eine Stelle beworben? **if ((27103 = 2, 4) & h_dauertan = 1 & (27107 = -97, -98))** Wenn Sie jetzt einmal schätzen, wie oft haben Sie sich während Ihrer Arbeitslosigkeit bis heute auf eine Stelle beworben? **if ((27103 = 3) & (h_dauertan = 2, 3) & (27108 <> -97, -98))** Wenn Sie jetzt einmal schätzen, wie oft haben Sie sich während Ihrer Arbeitslosigkeit seit unserem letzten Interview im **<20101P3(intmPRE / intjPRE)>** bis **<27108>** auf eine Stelle beworben? **if ((27103 = 3) & (h_dauertan = 2, 3, 4) & (27108 = -97, -98))** Wenn Sie jetzt einmal schätzen, wie oft haben Sie sich während dieser Arbeitslosigkeit seit unserem letzten Interview im **<20101P3(intmPRE / intjPRE)>** auf eine Stelle beworben? **if ((27103 = 3) & h_dauertan = 1)** Wenn Sie jetzt einmal schätzen, wie oft haben Sie sich während Ihrer Arbeitslosigkeit seit unserem letzten Interview im **<20101P3(intmPRE / intjPRE)>** bis heute auf eine Stelle beworben? --in: <<Anzahl erfassen, notfalls schätzen lassen.>> --we: OFFEN: ___ Anzahl Bewerbungen **BUTTONS: verweigert (-97), weiß nicht (-98)** --ra: **0 to 999, -97, -98** --af: **goto 27115** --end--

27115	--va: **aleinl** --fn: **27115** --vb: Einladung zu Vorstellungsgesprächen --fr: **if ((27103 = 2, 4) & (h_dauertan = 2, 3) & (27107 <> -97, -98))** Wurden Sie während Ihrer Arbeitslosigkeit vom **<27107>** bis **<27108>** irgendwann einmal zu einem Vorstellungsgespräch eingeladen? **if ((27103 = 2, 4) & (h_dauertan = 2, 3, 4) & ((27107 = -97, -98) OR (27108 = -97, -98)))** Wurden Sie während Ihrer Arbeitslosigkeit irgendwann einmal zu einem Vorstellungsgespräch eingeladen? **if ((27103 = 2, 4) & h_dauertan = 1 & (27107 <> -97, -98))** Wurden Sie während Ihrer Arbeitslosigkeit vom **<27107>** bis heute irgendwann einmal zu einem Vorstellungsgespräch eingeladen? **if ((27103 = 2, 4) & h_dauertan = 1 & (27107 = -97, -98))** Wurden Sie während Ihrer Arbeitslosigkeit bis heute irgendwann einmal zu einem Vorstellungsgespräch eingeladen? **if ((27103 = 3) & (h_dauertan = 2, 3) & (27108 <> -97, -98))** Wurden Sie während dieser Arbeitslosigkeit zwischen unserem letzten Interview im **<20101P3(intmPRE / intjPRE)>** bis **<27108>** irgendwann einmal zu einem Vorstellungsgespräch eingeladen? **if ((27103 = 3) & (h_dauertan = 2, 3, 4) & (27108 = -97, -98))** Wurden Sie während dieser Arbeitslosigkeit seit unserem letzten Interview im **<20101P3(intmPRE / intjPRE)>** irgendwann einmal zu einem Vorstellungsgespräch eingeladen? **if ((27103 = 3) & h_dauertan = 1)** Wurden Sie während dieser Arbeitslosigkeit seit unserem letzten Interview im **<20101P3(intmPRE / intjPRE)>** bis heute irgendwann einmal zu einem Vorstellungsgespräch eingeladen? --we: 1: ja 2: nein **BUTTONS: verweigert (-97), weiß nicht (-98)** --af: **if (27115 = 1) goto 27116** **if (27115 = 2, -97, -98) goto 27117** --end--

27116	--va: **alvors** --fn: **27116** --vb: Anzahl Vorstellungsgespräche --fr: Und wie oft sind Sie in dieser Zeit zu Vorstellungsgesprächen gegangen? --in: <<Anzahl erfassen, notfalls schätzen lassen.>> --we: OFFEN: ___ Anzahl Vorstellungsgespräche **BUTTONS: verweigert (-97), weiß nicht (-98)** --ra: **0 to 999, -97, -98** --af: **goto 27117** --end--

27117	--va: **alfb** --fn: **27117** --vb: Besuch von Lehrgängen/Kursen während der Arbeitslosigkeit --fr: **if ((27103 = 2, 4) & (h_dauertan = 2, 3) & (27107 <> -97, -98))** Nun geht es um Ihre berufliche Fortbildung während dieser Arbeitslosigkeit. Haben Sie während dieser Zeit von **<27107>** bis **<27108>** Lehrgänge oder Kurse besucht, von denen Sie bisher noch nicht berichtet haben? **if ((27103 = 2, 4) & (h_dauertan = 2, 3, 4) & ((27107 = -97, -98) OR (27108 = -97, -98)))** Nun geht es um Ihre berufliche Fortbildung während dieser Arbeitslosigkeit. Haben Sie während dieser Zeit Lehrgänge oder Kurse besucht, von denen Sie bisher noch nicht berichtet haben? **if ((27103 = 2, 4) & h_dauertan = 1 & (27107 <> -97, -98))** Nun geht es um Ihre berufliche Fortbildung während dieser Arbeitslosigkeit. Haben Sie während dieser Zeit von **<27107>** bis heute Lehrgänge oder Kurse besucht, von denen Sie bisher noch nicht berichtet haben? **if ((27103 = 2, 4) & h_dauertan = 1 & (27107 = -97, -98))** Nun geht es um Ihre berufliche Fortbildung während dieser Arbeitslosigkeit. Haben Sie während dieser Zeit bis heute Lehrgänge oder Kurse besucht, von denen Sie bisher noch nicht berichtet haben? **if ((27103 = 3) & (h_dauertan = 2, 3) & (27108 <> -97, -98))** Nun geht es um Ihre berufliche Fortbildung während dieser Arbeitslosigkeit. Haben Sie seit dem letzten Interview im **<20101P3(intmPRE / intjPRE)>** bis **<27108>** Lehrgänge oder Kurse besucht, von denen Sie bisher noch nicht berichtet haben? **if ((27103 = 3) & (h_dauertan = 2, 3, 4) & (27108 = -97, -98))** Nun geht es um Ihre berufliche Fortbildung während dieser Arbeitslosigkeit. Haben Sie seit dem letzten Interview im **<20101P3(intmPRE / intjPRE)>** Lehrgänge oder Kurse besucht, von denen Sie bisher noch nicht berichtet haben? **if ((27103 = 3) & h_dauertan = 1)** Nun geht es um Ihre berufliche Fortbildung während dieser Arbeitslosigkeit. Haben Sie seit dem letzten Interview im **<20101P3(intmPRE / intjPRE)>** bis heute Lehrgänge oder Kurse besucht, von denen Sie bisher noch nicht berichtet haben? --we: 1: ja 2: nein **BUTTONS: verweigert (-97), weiß nicht (-98)** --af: **goto 27118** --end--

27118	--va: **alaa** --fn: **27118** --vb: Teilnahme an von Arbeitsagentur finanzierten Programmen/Maßnahmen zur beruflichen Fortbildung --fr: Und haben Sie während dieser Zeit an vom Arbeitsamt (Arbeitsagentur, Jobcenter) finanzierten oder geförderten Programmen oder Maßnahmen zur beruflichen Fortbildung teilgenommen, von denen Sie bisher noch nicht berichtet haben? --we: 1: ja 2: nein **BUTTONS: verweigert (-97), weiß nicht (-98)** --ac: **autoif (27118 = 1 OR 27117 = 1) h_kurs = 1** **autoif ((27118 = 2, -97, -98) & (27117 = 2, -97, -98)) h_kurs = 0** **autoif (h_kurs = 1) h_kursherk = 27106** **autoif (h_kurs = 1 & 27107 >= 20101P3(intmPRE / intjPRE)) h_kursstart = 27107** **autoif (h_kurs = 1 & 27107 < 20101P3(intmPRE / intjPRE)) h_kursstart = 20101P3(intmPRE / intjPRE)** **autoif (h_kurs = 1) h_kursende = 27108** **autoif (h_kurs = 1) h_kursdauertan = 27109** **autoif (h_kurs = 1) h_kursaktiv = 27** --af: **if (h_kurs = 1) goto 35100Z** **if (h_kurs = 0) goto 27118Z** --end--
27118Z	--va: **[ZS] zal2a** --fn: **27118Z** --vb: Zeitstempel 2a Arbeitslosigkeit --fr: [ZS] Zeitstempel 2a Arbeitslosigkeit (für jede Episode) --af: **if (27103 = 4 OR (27103 = 3 & 27106 < 27101a) OR (27103 = 3 & 27106 >= 27101a & h_dauertan = 1)) goto 27120Z** **if (27103 = 2 OR (27103 = 3 & 27106 >= 27101a & (h_dauertan = 2, 3, 4))) goto 27119** --ef: **Modul35: 35102 = 27** --end--

27119	--va: **alintro12** --fn: **27119** --vb: Arbeitslosigkeit ja/nein --fr: **if (27103 = 3 & ALL(27104 = 2))** Waren Sie seit **<20101P3(intmPRE / intjPRE)>** arbeitslos? **if (27103 = 2 OR (27103 = 3 & ANY(27104 = 1)))** Waren Sie seit **<20101P3(intmPRE / intjPRE)>** noch einmal arbeitslos? --in: **if (h_etappe = 8)** <<Unabhängig davon, ob arbeitslos gemeldet oder nicht!>> **if (h_etappe = 6)** <<Unabhängig davon, ob arbeitslos gemeldet oder nicht! Bei Nachfrage, was unter „arbeitslos“ verstanden wird: man ist arbeitslos, wenn man nicht erwerbstätig ist, aber aktiv nach einer Arbeitsstelle sucht und dem Arbeitsmarkt zur Verfügung steht.>> --we: 1: ja 2: nein **BUTTONS: verweigert (-97), weiß nicht (-98)** --af: **goto 27120Z** --end--
27120Z	--va: **[ZS] zal3** --fn: **27120Z** --vb: Zeitstempel 3 Arbeitslosigkeit --fr: [ZS] Zeitstempel 3 Arbeitslosigkeit (für jede Episode) --af: **if (27103 = 4) goto 30150** **if ((27103 = 2, 3) & (27119 = 1 OR 27106 < 27101a)) goto 27106Z** **if ((27103 = 2, 3) & 27119 <> 1 & 27106 >= 27101a) goto 27201** --end--
	--st: **ENDE der Arbeitslosigkeitsepisodenschleife** **BEGINN Querschnitt: Sozialkapital Arbeitsmarkt** --end--

27201	--va: **ilo1** --fn: **27201** --vb: Arbeitssuche letzte 4 Wochen --fr: **if (h_erwerb = 0)** Nun geht es um Ihre aktuelle Situation. Haben Sie in den letzten vier Wochen eine Arbeitsstelle, Lehrstelle oder bezahlte Tätigkeit gesucht? **if (h_erwerb = 1)** Nun geht es um Ihre aktuelle Situation. Haben Sie in den letzten vier Wochen eine andere oder weitere Arbeitsstelle, Lehrstelle oder bezahlte Tätigkeit gesucht? --we: 1: ja 2: nein **BUTTONS: verweigert (-97), weiß nicht (-98)** --af: **if (27201 = 1 & h_erwerb = 0) goto 27202** **if ((27201 = 1 & h_erwerb = 1) OR (27201 = 2, -97, -98)) goto 27202Z** --end--
27202	--va: **ilo2** --fn: **27202** --vb: Verfügbarkeit --fr: Wenn Ihnen eine Tätigkeit angeboten würde, könnten Sie diese neue Tätigkeit innerhalb von zwei Wochen aufnehmen? --we: 1: ja 2: nein **BUTTONS: verweigert (-97), weiß nicht (-98)** --af: **goto 27202Z** --end--
27202Z	--va: **[ZS] zal4** --fn: **27202Z** --vb: Zeitstempel 4 Arbeitslosigkeit --fr: [ZS] Zeitstempel 4 Arbeitslosigkeit --af: **goto 27300Z (Modul E68P_27AL_out)** --end--

	--st: **29KI - Kinder** **Panel-Befragung E6P– Grundprogramm B109** **Grundlage: Haupterhebung E8P B115 V2 Feldversion** **Version 1.01** **Stand: 30.01.2015** --end--
29100Z	--va: **[ZS] zki1** --fn: **29100Z** --vb: Zeitstempel 1 Kinder --fr: [ZS] Zeitstempel 1 Kinder --af: **goto 29101** --ef: **Modul 27AL_out: h_etappe = 6** **Modul 28PA_out: alle** --end--
	--va: **[HILF] h_etappe** --vb: Etappenummer --fr: [HILF] Etappenummer --we: 6: Etappe 6 7: Etappe 7 8: Etappe 8 --end--
29101	--va: **caseid** --fn: **29101** --vb: Personennummer --fr: [AUTO] Personennummer --ac: **autoif (20101a) h_etappe = 20101a** --af: **goto 29101a** --end--

29101a	--va: **kiauf_n** --fn: **29101a** --vb: Anzahl der Kinder, mit denen man im gleichen HH lebt, und eigene Kinder außerhalb des HH. --fr: [AUTO] Anzahl der Kinder, mit denen man im gleichen HH lebt, und eigene Kinder außerhalb des HH. --we: [OFFEN]: _ _ --af: **if (29101a = 0) goto 29106** **if (29101a > 0) goto 29110Z** --end--
29106	--va: **kiintro1** --fn: **29106** --vb: Eigene Kinder --fr: Jetzt möchte ich Ihnen einige Fragen zu Ihren Kindern stellen. Haben Sie seit unserem letzten Interview im **<20101P3(intmPRE/intjPRE)>** ein Kind bekommen bzw. ein Pflege- oder Adoptivkind aufgenommen? --we: 1: ja 2: nein **BUTTONS: verweigert (-97), weiß nicht (-98)** --af: **if (29106 = 1) goto 29110Z** **if (h_etappe = 6 & (29106 = 2, -97, -98)) goto 29160** **if (h_etappe = 8 & (29106 = 2, -97, -98)) goto 29107** --end--

29107	--va: **kiintro2** --fn: **29107** --vb: Kinder im Haushalt --fr: Haben Sie irgendwann seit **<20101P3(intmPRE/intjPRE)>** mit einem Kind in einem Haushalt gelebt, z.B. mit Kindern Ihres Partners/Ihrer Partnerin? --we: 1: ja 2: nein **BUTTONS: verweigert (-97), weiß nicht (-98)** --af: **if (29107 = 1) goto 29110Z** **if (29107 = 2, -97, -98) goto 29160** --end--
	--st: **BEGINN Kinderschleife** --end--
29110Z	--va: **[ZS] zki1a** --fn: **29110Z** --vb: Zeitstempel 1a Kinder --fr: [ZS] Zeitstempel 1a Kinder --af: **goto 29110** --end--
	--va: **[HILF] h_eigkind** --vb: Eigenes Kind --fr: : [HILF] Eigenes Kind --we: 0: trifft nicht zu 1: trifft zu --end--
	--va: **[HILF] h_kiamonat** --vb: Hilfsvariable Alter des Kindes in Monaten --fr: [HILF] Alter des Kindes in Monaten --we: [OFFEN]: _ _ _ --end--

	--va: **[HILF] h_kialter** --vb: Hilfsvariable Alter des Kindes --fr: [HILF] Alter des Kindes --we: 1: unter 5 Jahre 2: 5 bis unter 8 Jahre 3: 8 bis unter 15 Jahre 4: 15 bis unter 35 Jahre 5: ab 35 Jahre -9: nicht zuordenbar --end--
	--va: **[HILF] h_kistatPRE** --vb: Hilfvariable Status des Kindes in der letzten Befragung --fr: [HILF] Status des Kindes in der letzten Befragung --we: 1: eigenes Kind im Haushalt 2: eigenes Kind nicht im Haushalt 3: Kind anderer im Haushalt --end--
	--va: **[HILF] h_kischul** --vb: Schulabschluss zum letzten Interview --fr: [HILF] Schulabschuss zum letzten Interview --we: 1: Schulabschluss vorhanden (ohne Abitur) 2: kein Schulabschluss vorhanden 3: Abitur vorhanden -9: nicht zuordenbar --end--

	--va: **[HILF] h_kischultPRE** --vb: Preload Schulabschlusstext Kind (29103P9) --fr: [HILF] Preload Schulabschlusstext Kind (Textzuordnung nach Code von 29103P9) --we: 1: einen einfachen Hauptschulabschluss (Volksschulabschluss/ 8. Klasse POS/ Berufsbildungs-/ Berufsreife/ Erster allgemeinbildender Schulabschluss) 2: einen qualifizierenden Hauptschulabschluss (qualifizierter Hauptschulabschluss/ Erweiterte Berufsbildungsreife/ Berufsreife mit Leistungsfeststellung/ Sekundarabschluss I – Hauptschulabschluss/ Hauptschulabschluss nach Klasse 10) 3: einen Realschulabschluss (Mittlere Reife/ Wirtschaftsschulabschluss/Fachschul-/Fachoberschulreife/ 10. Klasse POS/ Mittlerer Schul-/ Abschluss/ Mittlerer Bildungs-/ Erweiterter Sekundar- / Qualifizierter Sekundar-/ Erweiterter Realschul- / Qualifizierter Realschulabschluss) 4: die Fachhochschulreife/ einen Abschluss Fachoberschule 5: die allgemeine/fachgebundene Hochschulreife (Abitur/EOS 12.Klasse) 6: einen Sonder-/Förderschulabschluss 7: den Schulabschluss <29103P9a> -5: kein Schulabschluss -97: keine Angabe -98: keine Angabe --end--
	--va: **[HILF] h_kiausb** --vb: Ausbildungsabschluss zum letzten Interview --fr: [HILF] Ausbildungsabschuss zum letzten Interview --we: 1: Ausbildungsabschluss vorhanden 2: kein Ausbildungsabschluss vorhanden -9: nicht zuordenbar --end--

	--va: **[HILF] h_kiausbPRE** --vb: Preload Ausbildungsabschluss Kind (29103P10 / 29103P10a / 29103P11 / 29103P12 / 29103P13) --fr: [HILF] Preload Ausbildungsabschluss Kind (29103P10 / 29103P10a / 29103P11 / 29103P12 / 29103P13) --we: 1: einen Lehrabschluss (Gesellen- oder Gehilfenbrief, duale Ausbildung, DDR: Facharbeiterbrief) 2: einen Meister-, Technikerabschluss 3: eine Beamtenausbildung (Laufbahnprüfung) 4: einen Abschluss einer Schule des Gesundheitswesens 5: einen Berufsfachschulabschluss, Handelsschulabschluss 6: einen Fachschulabschluss (auch Abschluss der Fachakademie) 7: einen Fachschulabschluss in der DDR 8: einen Bachelor an einer Berufsakademie, Dualen Hochschule 9: einen Bachelor an einer Verwaltungshochschule 10: einen Bachelor an einer Fachhochschule 11: einen Bachelor an einer Universität 12: ein Diplom, Master (M.A.) an einer Berufsakademie, Dualen Hochschule 13: ein Diplom, Master (M.A.) an einer Verwaltungshochschule 14: ein Diplom, Master (M.A.) an einer Fachhochschule 15: ein Diplom, Master (M.A.) an einer Universität 16: ein Magister, Staatsexamen 17: eine Promotion, Habilitation 18: eine betriebliche Anlernausbildung 19: einen Teilfacharbeiterabschluss in der DDR 21: den Abschluss: <29103P10a> -5: kein beruflicher Ausbildungsabschluss -97: keine Angabe -98: keine Angabe --end--
	--va: **[HILF] h_kiausbtPRE** --vb: Preload Ausbildungsabschlusstext Kind (**h_kiausbPRE**) --fr: [HILF] Preload Ausbildungsabschlusstext Kind (**h_kiausbPRE**) --we: [OFFEN]: _____ --end--

29110	--va: **kinr** --fn: **29110** --vb: Kindernummer --fr: [AUTO] Kindernummer --ac: **autoif ((29106 = 1 & 29110 = 1) OR 29157(n-1) = 1) h_eigkind = 1** **autoif ((29107 = 1 & 29110 = 1) OR 29158(n-1) = 1) h_eigkind = 0** --af: **goto 29103** --end--
29103	--va: **kimod** --fn: **29103** --vb: Episodenmodus --fr: [AUTO] Episodenmodus --we: 2: neu aufgenommene Episode im Panel 3: aufgesetzte Episode im Panel --ac: **autoif (29101a < 29110) 29103 = 2** **autoif (29101a >= 29110) 29103 = 3** --af: **goto 29103a** --end--
29103a	--va: **kieuauf_n** --fn: **29103a** --vb: Anzahl der aufgesetzten Erziehungsurlaubsepisoden --fr: [AUTO] Anzahl der aufgesetzten Erziehungsurlaubsepisoden --we: [OFFEN]: **_ _** --af: **if (29103 = 2) goto 29111** **if (29103 = 3) goto 29103P1** --end--

29103P1	--va: **kinr1PRE** --fn: **29103P1** --vb: Preload Kindernummer bei !!Ersterfassung!! dieses Kindes (29110 / 29103P1) --fr: [AUTO] Preload Kindernummer bei !!Ersterfassung!! dieses Kindes --af: **goto 29103P2** --end--
29103P2	--va: **kiwe1PRE** --fn: **29103P2** --vb: Preload Studiennummer bei !!Ersterfassung!! dieses Kindes (20101b / 29103P2) --fr: [AUTO] Preload Studiennummer bei !!Ersterfassung!! dieses Kindes --af: **goto 29103P3** --end--
29103P3	--va: **kinrPRE** --fn: **29103P3** --vb: Preload Kindernummer dieses Kindes (29110) --fr: [AUTO] Preload KI-Episodennummer dieser Episode in der letzten Befragungswelle --af: **goto 29103P4** --end--
29103P4	--va: **kiwePRE** --fn: **29103P4** --vb: Preload Studiennummer der letzten Befragung (20101b) --fr: [AUTO] Preload Studiennummer der letzten Befragung --af: **goto 29103P5** --end--

29103P5	--va: **kinPRE** --fn: **29103P5** --vb: Preload Name Kind (29111) --fr: [AUTO] Preload Name Kind --we: [OFFEN] _____ --ac: **autoif (29103P5) 29111 = 29103P5** --af: **goto 29103P6** --end--
29103P6	--va: **eigkindPRE** --fn: **29103P6** --vb: Preload Eigenes Kind (h_eigkind) --fr: [AUTO] Preload Eigenes Kind --we: 0: trifft nicht zu 1: trifft zu --ac: **autoif (29103P6) h_eigkind = 29103P6** --af: **goto 29103P7** --end--
29103P7	--va: **dauertanPRE** --fn: **29103P7** --vb: Preload Zusammenleben dauert an (h_dauertan) --fr: [AUTO] Preload Zusammenleben dauert an --we: 1: Episode dauert an 2: Episode endet zum Interviewmonat 3: Episode endet vor Interviewmonat 4: Episodenende = Missing --ac: **autoif (29103P7 = 1 & 29103P6 = 1) h_kistatPRE = 1** **autoif (29103P7 <> 1 & 29103P6 = 1) h_kistatPRE = 2** **autoif (29103P6 = 0 & 29103P7 = 1) h_kistatPRE = 3** --af: **goto 29103P8** --end--

29103P8	--va: **kigebdatPRE(kigebmPRE/kigebjPRE)** --fn: **29103P8** --vb: Preload Geburtsdatum des Kindes (29112) --fr: [AUTO] Preload Geburtsdatum des Kindes --we: Monat ____ Jahr _____ -97: verweigert - 98: weiß nicht --ac: **autoif (29103P8) 29112 = 29103P8** **autoif (29103P8(kigebmPRE)= 1 to 12) h_kiamonat = (((20102(intj) – 1900) * 12) + 20102(intm)) - (((29103P8(kigebjPRE)– 1900) * 12) + 29103P8(kigebmPRE)) + 1** **autoif (29103P8(kigebmPRE)= 21 to 32) h_kiamonat = (((20102(intj) – 1900) * 12) + 20102(intm)) - (((29103P8(kigebjPRE)– 1900) * 12) + 29103P8(kigebmPRE)– 20) + 1** **autoif (29103P8(kigebmPRE)< 0 & 29103P8(kigebjPRE)> 0) h_kiamonat = (((20102(intj) – 1900) * 12) + 20102(intm)) - (((29103P8(kigebjPRE)– 1900) * 12) + 7) + 1** **autoif (29103P8(kigebjPRE)< 0) h_kiamonat = -9** **autoif (h_kiamonat < 60 & h_kiamonat > 0) h_kialter = 1** **autoif (h_kiamonat >= 60 & h_kiamonat < 96) h_kialter = 2** **autoif (h_kiamonat >= 96 & h_kiamonat < 180) h_kialter = 3** **autoif (h_kiamonat >= 180 & h_kiamonat < 420) h_kialter = 4** **autoif (h_kiamonat >= 420) h_kialter = 5** **autoif (h_kiamonat = -9) h_kialter = -9** --af: **goto 29103P9** --end--

29103P9	--va: **kischulPRE** --fn: **29103P9** --vb: Preload höchster Schulabschluss Kind (29144) --fr: [AUTO] Preload höchster Schulabschluss Kind --we: 1: einfacher Hauptschulabschluss (Volksschulabschluss/ 8. Klasse POS/ Berufsbildungs-/ Berufsreife/ Erster allgemeinbildender Schulabschluss) 2: qualifizierender Hauptschulabschluss (qualifizierter Hauptschulabschluss/ Erweiterte Berufsbildungsreife/ Berufsreife mit Leistungsfeststellung/ Sekundarabschluss I – Hauptschulabschluss/ Hauptschulabschluss nach Klasse 10) 3: Realschulabschluss (Mittlere Reife/ Wirtschaftsschulabschluss/Fachschul-/Fachoberschulreife/ 10. Klasse POS/ Mittlerer Schul-/ Abschluss/ Mittlerer Bildungs-/ Erweiterter Sekundar- / Qualifizierter Sekundar-/ Erweiterter Realschul- / Qualifizierter Realschulabschluss) 4: Fachhochschulreife/Abschluss Fachoberschule 5: allgemeine/fachgebundene Hochschulreife (Abitur/EOS 12.Klasse) 6: Sonder-/Förderschulabschluss 7: anderer Abschluss -5: kein Schulabschluss -97: verweigert -98: weiß nicht --ac: **autoif (29103P9 = 1 to 4, 6, 7) h_kischul = 1** **autoif (29103P9 = -5) h_kischul = 2** **autoif (29103P9 = 5) h_kischul = 3** **autoif (29103P9 = ., -97, -98) h_kischul = -9** **aufoif (29103P9) 29144 = 29103P9** **autoif (29103P9) h_kischultPRE = 29103P9** --af: **goto 29103P9a** --end--
29103P9a	--va: **kischulsPRE** --fn: **29103P9a** --vb: Preload anderer Schulabschluss Kind (29145) --fr: [AUTO] Preload anderer Schulabschluss Kind --we: OFFEN: _____ -97: verweigert -98: weiß nicht --af: **goto 29103P10** --end--
29103P1	--va: **kiausbPRE**

0	--fn: **29103P10** --vb: Preload höchster beruflicher Ausbildungsabschuss Kind (E6: 29150) --fr: [AUTO] Preload höchster beruflicher Ausbildungsabschuss Kind --we: 1: Abschluss einer Lehre (kaufmännisch, betrieblich, gewerblich, landwirtschaftlich), Gesellen- oder Gehilfenbrief, duale Ausbildung, DDR: Facharbeiterbrief 2: Meister, Technikerabschluss 3: Beamtenausbildung (Laufbahnprüfung) 4: Abschluss einer Schule des Gesundheitswesens 5: Berufsfachschulabschluss, Handelsschulabschluss 6: Fachschulabschluss (auch Abschluss der Fachakademie) 7: Fachschulabschluss in der DDR 8: Bachelor (z.B. B.A., B.Sc.) 9: Diplom, Master (M.A.) 10: Magister, Staatsexamen 11: Promotion, Habilitation 12: Berufsakademie, Duale Hochschule ohne nähere Angabe 13: Verwaltungsfachhochschule ohne nähere Angabe 14: Fachhochschule ohne nähere Angabe 15: Universität ohne nähere Angabe 16: Hochschulabschluss (Studium) ohne nähere Angabe 17: Betriebliche Anlernausbildung 19: Teilfacharbeiterabschluss in der DDR 21: Anderer Ausbildungsabschluss -5: kein beruflicher Ausbildungsabschluss -97: verweigert -98: weiß nicht --af: **goto 29103P10a** --end--

29103P10a	--va: **kiausbsPRE** --fn: **29103P10a** --vb: Preload anderer Ausbildungsabschluss Kind (29151) --fr: [AUTO] Preload anderer Ausbildungsabschluss Kind --we: OFFEN: _____ -97: verweigert -98: weiß nicht --ac: **autoif (29103P10 = 21 & (29103P10a <> -97, -98)) h_kiausbtPRE = “den Abschluss: <29103P10a>“** --af: **goto 29103P11** --end--
29103P11	--va: **kiarthsPRE** --fn: **29103P11** --vb: Preload Art Hochschulabschluss Kind (29153) --fr: [AUTO] Preload Art Hochschulabschluss Kind --we: 1: Bachelor (z.B. B.A., B.Sc., B.Eng., LL.B.) 2: Diplom, Master (z.B. M.A., M.Sc., LL.M.) 3: Magister, Staatsexamen 4: Promotion 5: anderer Abschluss -97: verweigert -98: weiß nicht --af: **goto 29103P13** --end--

29103P13	--va: **kipromoPRE** --fn: **29103P13** --vb: Preload Promotion Kind (29155) --fr: [AUTO] Preload Promotion Kind --we: 1: ja, Promotion abgeschlossen 2: ja, promoviert 3: nein -97: verweigert -98: weiß nicht --ac: **autoif (29103P13 = 1) 29103P10 = 11** --af: **goto 29103P12** --end--

29103P12	--va: **kiinsthsPRE** --fn: **29103P12** --vb: Preload Hochschullabschluss verleihende Institution Kind (29154) --fr: [AUTO] Preload Hochschullabschluss verleihende Institution Kind --we: 1: Berufsakademie, Duale Hochschule 2: Verwaltungsfachhochschule 3: Fachhochschule 4: Universität (auch Technische, Medizinische, Kirchliche, Pädagogische oder Tierärztliche Hochschule, Musik- oder Kunsthochschule) 5: andere Einrichtung -97: verweigert -98: weiß nicht --ac: **autoif () h_kiausbPRE = .** **autoif (29103P10 <= 7) h_kiausbPRE = 29103P10** **autoif ((29103P10 = 8 & 29103P12 = 1) OR (29103P10 = 12 & 29103P11 = 1) OR (29103P11 = 1 & 29103P12 = 1)) h_kiausbPRE = 8** **autoif ((29103P10 = 8 & 29103P12 = 2) OR (29103P10 = 13 & 29103P11 = 1) OR (29103P11 = 1 & 29103P12 = 2)) h_kiausbPRE = 9** **autoif ((29103P10 = 8 & 29103P12 = 3) OR (29103P10 = 14 & 29103P11 = 1) OR (29103P11 = 1 & 29103P12 = 3)) h_kiausbPRE = 10** **autoif ((29103P10 = 8 & 29103P12 = 4) OR (29103P10 = 15 & 29103P11 = 1) OR (29103P11 = 1 & 29103P12 = 4)) h_kiausbPRE = 11** **autoif ((29103P10 = 9 & 29103P12 = 1) OR (29103P10 = 12 & 29103P11 = 2) OR (29103P11 = 2 & 29103P12 = 1)) h_kiausbPRE = 12** **autoif ((29103P10 = 9 & 29103P12 = 2) OR (29103P10 = 13 & 29103P11 = 2) OR (29103P11 = 2 & 29103P12 = 2)) h_kiausbPRE = 13** **autoif ((29103P10 = 9 & 29103P12 = 3) OR (29103P10 = 14 & 29103P11 = 2) OR (29103P11 = 2 & 29103P12 = 3)) h_kiausbPRE = 14** **autoif ((29103P10 = 9 & 29103P12 = 4) OR (29103P10 = 15 & 29103P11 = 2) OR (29103P11 = 2 & 29103P12 = 4)) h_kiausbPRE = 15** **autoif (29103P10 = 10 OR 29103P11 = 3) h_kiausbPRE = 16** **autoif (29103P10 = 11) h_kiausbPRE = 17** **autoif (29103P10 = 17) h_kiausbPRE = 18** **autoif (29103P10 = 19) h_kiausbPRE = 19** **autoif (29103P10 = 21 & (29103P10a <> -97, -98)) h_kiausbPRE = 21** **autoif (h_kiausbPRE <> 21 & h_kiausbPRE <> .) h_kiausbtPRE = h_kiausbPRE(Label)** **autoif (h_kiausbPRE = 1 to 21) h_kiausb = 1** **autoif (h_kiausbPRE = -5) h_kiausb = 2** **autoif (h_kiausbPRE = ., -97, -98) h_kiausb = -9** --af: **goto 29104** --end--

29104	--va: **kip** --fn: **29104** --vb: Episodenfortschreibung --fr: **if ((h_kistatPRE = 1, 2) & 29110 = 1)** Jetzt möchte ich Ihnen einige Fragen zu Ihren Kindern stellen. In unserem letzten Interview im **<20101P3(intmPRE/intjPRE)>** haben wir notiert, dass Sie ein Kind namens **<29103P5>** haben. **if ((h_kistatPRE = 1, 2) & 29110 > 1)** In unserem letzten Interview im **<20101P3(intmPRE/intjPRE)>** haben wir notiert, dass Sie auch ein Kind namens **<29103P5>** haben. **if (h_kistatPRE = 3 & 29110 = 1)** Jetzt möchte ich Ihnen einige Fragen zu Ihren Kindern stellen. In unserem letzten Interview im **<20101P3(intmPRE / intjPRE)>** haben wir notiert, dass Sie mit einem Kind namens **<29103P5>** in einem Haushalt gelebt haben. **if (h_kistatPRE = 3 & 29110 > 1)** In unserem letzten Interview im **<20101P3(intmPRE / intjPRE)>** haben wir notiert, dass Sie auch mit einem Kind namens **<29103P5>** in einem Haushalt gelebt haben. --we: 1: Zielperson widerspricht NICHT 2: Zielperson widerspricht 3: Kind verstorben --af: **if (29104 = 1 & (h_kistatPRE = 1, 3)) goto 29119Z** **if (29104 = 1 & h_kistatPRE = 2) goto 29118** **if ((29104 = 2, 3) goto 29157Z** --end--
29111	--va: **kin** --fn: **29111** --vb: Name des Kindes --fr: Wie heißt dieses Kind? --in: <<Mehrlinge bitte einzeln aufnehmen.>> --we: OFFEN: _____ **BUTTONS: verweigert (-97), weiß nicht (-98)** --af: **goto 29112** --end--

29112	--va: **kigebdat (kigebm / kigebj)** --fn: **29112** --vb: Geburtsdatum des Kindes --fr: Wann wurde **<29111>** geboren? Nennen Sie mit bitte Monat und Jahr! --in: <<Falls sich ZP nur an Alter erinnert, bitte entsprechendes Geburtsjahr vorschlagen! Falls die Zielperson sich nur an Jahreszeiten erinnert, bitte folgende Nummern eingeben: 21: Jahresanfang/Winter 24: Frühjahr/Ostern 27: Jahresmitte/Sommer 30: Herbst 32: Jahresende>> --we: Monat ____ Jahr _____ **BUTTONS: verweigert (-97), weiß nicht (-98)** --ac: **autoif (29112(kigebm) = 1 to 12) h_kiamonat = (((20102(intj) – 1900) * 12) + 20102(intm)) - (((29112(kigebj) – 1900) * 12) + 29112(kigebm)) + 1** **autoif (29112(kigebm) = 21 to 32) h_kiamonat = (((20102(intj) – 1900) * 12) + 20102(intm)) - (((29112(kigebj) – 1900) * 12) + 29112(kigebm) – 20) + 1** **autoif (29112(kigebm) < 0 & 29112(kigebj) > 0) h_kiamonat = (((20102(intj) – 1900) * 12) + 20102(intm)) - (((29112(kigebj) – 1900) * 12) + 7) + 1** **autoif (29112(kigebj) < 0) h_kiamonat = -9** **autoif (h_kiamonat < 60 & h_kiamonat > 0) h_kialter = 1** **autoif (h_kiamonat >= 60 & h_kiamonat < 96) h_kialter = 2** **autoif (h_kiamonat >= 96 & h_kiamonat < 180) h_kialter = 3** **autoif (h_kiamonat >= 180 & h_kiamonat < 420) h_kialter = 4** **autoif (h_kiamonat >= 420) h_kialter = 5** **autoif (h_kiamonat = -9) h_kialter = -9** --af: **goto 29113** --end--

29113	--va: **kisex** --fn: **29113** --vb: Geschlecht des Kindes --fr: (Und **<29111>** ist männlich oder weiblich?) --in: <<Nur bei Unklarheit nachfragen!>> --we: 1: männlich 2: weiblich **BUTTONS: verweigert (-97), weiß nicht (-98)** --af: **if (h_eigkind = 1) goto 29114** **if (h_eigkind = 0) goto 29119Z** --end--
29114	--va: **kistat** --fn: **29114** --vb: leibliches, Adoptiv- oder Pflegekind --fr: Ist **<29111>** Ihr leibliches Kind, Ihr Adoptiv- oder Ihr Pflegekind? --we: 1: leibliches Kind 2: Adoptivkind 3: Pflegekind **BUTTONS: verweigert (-97), weiß nicht (-98)** --af: **goto 29118** --end--

29118	--va: **kijzl** --fn: **29118** --vb: Mit Kind in einem Haushalt gelebt --fr: Haben Sie seit **<20101P3(intmPRE/intjPRE)>** mit **<29111>** in einem Haushalt gelebt? --we: 1: ja 2: nein **BUTTONS: verweigert (-97), weiß nicht (-98)** --af: **if (29118 = 1) goto 29119Z** **if (29118 = 2 & (h_kialter = 2, 3, 4, -9)) goto 29140Z** **if (29118 = 2 & (h_kialter = 1, 5)) goto 29157Z** **if ((29118 = -97, -98) & 29103a = 1) goto 29126Z** **if ((29118 = -97, -98) & 29103a = 0 & (h_kialter = 1, 2)) goto 29123** **if ((29118 = -97, -98) & 29103a = 0 & (h_kialter = 3, 4, -9)) goto 29140Z** **if ((29118 = -97, -98) & 29103a = 0 & h_kialter = 5) goto 29157Z** --end--
	--st: **BEGINN Subschleife Zusammenlebendatierung** --end--
29119Z	--va: **[ZS] zki1b** --fn: **29119Z** --vb: Zeitstempel 1b Kinder --fr: [ZS] Zeitstempel 1b Kinder --af: **goto 29300** --end--
	--va: **[HILF] h_dauertan** --vb: Episode dauert an --fr: [HILF] Episode dauert an --we: 1: Episode dauert an 2: Episode endet zum Interviewmonat 3: Episode endet vor Interviewmonat 4: Episodenende = Missing --end--

29300	--va: **kizlmod** --fn: **29300** --vb: Episodenmodus --fr: [AUTO] Episodenmodus --we: 2: neu aufgenommene Episode im Panel 3: aufgesetzte Episode im Panel --ac: **autoif ((29103 = 3 & h_kistatPRE = 2) OR 29103 = 2) 29300 = 2** **autoif (29103 = 3 & h_kistatPRE = 1, 3) 29300 = 3** --af: **goto 29119** --end--
29119	--va: **kizlnr** --fn: **29119** --vb: Nr. Zusammenleben mit Kind --fr: [AUTO] Nr. Zusammenleben mit Kind --af: **if (29300 = 2) goto 29119a** **if (29300 = 3) goto 29119P1** --end--
29119P1	--va: **kizlkinr1PRE** --fn: **29119P1** --vb: Preload Kindernummer bei !!Ersterfassung!! dieser Episode (29110/29119P1) --fr: [AUTO] Preload Kindernummer bei !!Ersterfassung!! dieser Episode --af: **goto 29119P2** --end--
29119P2	--va: **kizlnr1PRE** --fn: **29119P2** --vb: Preload Zusammenlebens-Episodennummer bei !!Ersterfassung!! dieser Episode (29119 / 29119P2) --fr: [AUTO] Preload Zusammenlebens-Episodennummer bei !!Ersterfassung!! dieser Episode --af: **goto 29119P3** --end--

29119P3	--va: **kizlwe1PRE** --fn: **29119P3** --vb: Preload Studiennummer bei !!Ersterfassung!! dieser Episode (20101b/ 29119P3) --fr: [AUTO] Preload Studiennummer bei !!Ersterfassung!! dieser Episode --af: **goto 29119P4** --end--
29119P4	--va: **kizlkinrPRE** --fn: **29119P4** --vb: Preload Kindernummer dieses Kindes (29110) --fr: [AUTO] Preload Kindernummer dieses Kindes in der letzten Befragungswelle --af: **goto 29119P5** --end--
29119P5	--va: **kizlnrPRE** --fn: **29119P5** --vb: Preload Zusammenlebens-Episodennummer dieser Episode (29119) --fr: [AUTO] Preload Zusammenlebens-Episodennummer dieser Episode in der letzten Befragungswelle --af: **goto 29119P6** --end--
29119P6	--va: **kizlwePRE** --fn: **29119P6** --vb: Preload Studiennummer der letzten Befragung (20101b) --fr: [AUTO] Preload Studiennummer der letzten Befragung --af: **goto 29119P7** --end--

29119P7	--va: **kizIstatdatPRE** --fn: **29119P7** --vb: Preload Startdatum der Episode (29119a) --fr: [AUTO] Preload Startdatum der Episode --ac: **autoif (29119P7) 29119a = 29119P7** --af: **if (h_kistatPRE = 1) goto 29116** **if (h_kistatPRE = 3) goto 29120** --end--
29116	--va: **kijzlp** --fn: **29116** --vb: Episodenfortschreibung Zusammenleben --fr: In unserem letzten Interview haben wir notiert, dass Sie im **<20101P3(intmPRE/intjPRE)>** mit **<29111>** in einem Haushalt gelebt haben. --we: 1: Zielperson widerspricht NICHT 2: Zielperson widerspricht 3: Kind verstorben --ac: **autoif (29116 = 2, 3) 29120 = 20101P3(intmPRE/intjPRE)** **autoif (29116 = 2, 3) h_dauertan = 3** --af: **if (29116 = 1) goto 29120** **if (29116 = 2) goto 29122** **if (29116 = 3) goto 29157Z** --end--

29119a	--va: **kizlstdat (kizlstm / kizlstj)** --fn: **29119a** --vb: Startdatum Zusammenleben Kind --fr: **if (29119 = 1)** Wenn Sie an die Zeit seit **<20101P3(intmPRE/intjPRE)>** denken, von wann bis wann haben Sie mit **<29111>** in einem Haushalt gelebt? Falls Sie in dieser Zeit mehrmals mit **<29111>** in einem Haushalt gelebt haben, nennen Sie mir bitte den ersten Zeitraum! **if (29119 > 1)** Von wann bis wann haben Sie das nächste Mal mit **<29111>** in einem Haushalt gelebt? --in: <<Falls die Zielperson sich nur an Jahreszeiten erinnert, bitte folgende Nummern eingeben: 21: Jahresanfang/Winter 24: Frühjahr/Ostern 27: Jahresmitte/Sommer 30: Herbst 32: Jahresende>> --we: von Monat ____ Jahr _____ **BUTTONS: Seit der Geburt des Kindes (-5), verweigert (-97), weiß nicht (-98)** --ac: **autoif (29119a = -5) 29119a = 29112** --af: **goto 29120** --end--

29120	--va: **kizlenddat (kizlendm / kizlendj)** --fn: **29120** --vb: Enddatum Zusammenleben Kind --fr: **if (29300 = 2)** **[NCS]** (bis wann) **if (29300 = 3)** Bis wann haben Sie mit **<29111>** in einem Haushalt gelebt? --in: <<Falls die Zielperson sich nur an Jahreszeiten erinnert, bitte folgende Nummern eingeben: 21: Jahresanfang/Winter 24: Frühjahr/Ostern 27: Jahresmitte/Sommer 30: Herbst 32: Jahresende>> --we: bis Monat ____ Jahr _____ **BUTTONS: Kind verstorben (-4), bis heute (-5), verweigert (-97), weiß nicht (-98)** --ac: **autoif (29120 = -5) h_dauertan = 1** **autoif (29120 = 20102(intm/intj)) h_dauertan = 2** **autoif ((29120 > 0 OR 29120(kizlendj) > 0) & (29120 < 20102(intm/intj) OR 29120(kizlendj) <= 20102(intj) & (29120(kizlendm) = -97, -98))) h_dauertan = 3** **autoif (29120 = -4 OR (29120(kizlendj) = -97, -98)) h_dauertan = 4** **autoif (29120 = -4) 29104 = 3** **autoif (29120 = -5) 29121 = 1** **autoif (29120 = -5) 29120 = 20102(intm/intj)** --af: **if ((h_dauertan = 1, 4) & 29120 <> -4) goto 29122Z** **if (h_dauertan = 2) goto 29121** **if (h_dauertan = 3) goto 29122** **if (29120 = -4) goto 29157Z** --end--

29121	--va: **kizliz** --fn: **29121** --vb: derzeitiges Zusammenleben mit Kind --fr: Wohnen Sie derzeit noch mit **<29111>** in einem Haushalt? --we: 1: ja, wohne noch mit **<29111>** in einem Haushalt 2: nein, im Interviewmonat Zusammenleben beendet **BUTTONS: Kind verstorben (-4), verweigert (-97), weiß nicht (-98)** --ac: **autoif (29121 = 1) h_dauertan = 1** **autoif (29121 = -4) 29104 = 3** --af: **if (29121 <> -4) goto 29122Z** **if (29121 = -4) goto 29157Z** --end--
29122	--va: **kizlws** --fn: **29122** --vb: weiteres späteres Zusammenleben mit Kind --fr: **if (29300 = 2 OR (29300 = 3 & 29116 =1))** Haben Sie später noch einmal mit **<29111>** in einem Haushalt gelebt? **if (29300 = 3 & 29116 = 2)** Haben Sie seit unserem letzten Interview im **<20101P3(intmPRE/intjPRE>** mit **<29111>** in einem Haushalt gelebt? --we: 1: ja 2: nein **BUTTONS: Kind verstorben (-4), verweigert (-97), weiß nicht (-98)** --ac: **autoif (29122 = -4) 29104 = 3** --af: **if (29122 <> -4) goto 29122Z** **if (29122 = -4) goto 29157Z** --end--

29122Z	--va: **[ZS] zki1c** --fn: **29122Z** --vb: Zeitstempel 1c Kinder --fr: [ZS] Zeitstempel 1c Kinder --af: **if (29122 = 1) goto 29119Z** **if (29122 <> 1 & 29103 = 3 & 29103a = 1) goto 29126Z** **if (29122 <> 1 & ((29103 = 3 & 29103a = 0) OR 29103 = 2) & (h_kialter = 1, 2)) goto 29123** **if (29122 <> 1 & ((29103 = 3 & 29103a = 0) OR 29103 = 2) & (h_kialter = 3, 4, -9)) goto 29140Z** **if (29122 <> 1 & ((29103 = 3 & 29103a = 0) OR 29103 = 2) & h_kialter = 5) goto 29157Z** --end--
	--st: **ENDE Subschleife Zusammenlebendatierung** --end--
29123	--va: **kieu** --fn: **29123** --vb: Erziehungsurlaub, Babyjahr, Elternzeit für das Kind genommen --fr: Haben Sie selbst seit **<20101P3(intmPRE/intjPRE)>** für **<29111>** Elternzeit genommen? --in: <<ZP kann in der Elternzeit 30 Std. pro Woche arbeiten. Elternzeit gibt es seit 2001. Bei Unklarheiten: Einen gesetzlichen Anspruch auf Elternzeit haben nur abhängig Beschäftigte (nicht Selbständige, freie Mitarbeiter, 400-Euro-Jobber) mit ausreichend langer Beschäftigungsdauer.>> --we: 1: ja 2: nein **BUTTONS: verweigert (-97), weiß nicht (-98)** --af: **if (29123 = 1) goto 29126Z** **if ((29123 = 2, -97, -98) & 29103a = 0) goto 29124** **if ((29123 = 2, -97, -98) & 29103a = 1 & (h_kialter = 1, 5)) goto 29157Z** **if ((29123 = 2, -97, -98) & 29103a = 1 & (h_kialter = 2, 3, 4, -9)) goto 29140Z** --end--

29124	--va: **kieue** --fn: **29124** --vb: Möglichkeit Erziehungsurlaub, Babyjahr, Elternzeit zu nehmen --fr: Gab es für Sie die Möglichkeit, Elternzeit zu nehmen? --in: <<Elternzeit gibt es seit 2001.>> --we: 1: ja 2: nein **BUTTONS: verweigert (-97), weiß nicht (-98)** --af: **if (h_kialter = 2, 3, 4, -9) goto 29140Z** **if (h_kialter = 1, 5) goto 29157Z** --end--
	--st: **BEGINN Subschleife Elternzeitdatierung** --end--
29126Z	--va: **[ZS] zki1d** --fn: **29126Z** --vb: Zeitstempel 1d Kinder --fr: [ZS] Zeitstempel 1d Kinder --af: **goto 29126** --end--
	--va: **[HILF] h_dauertan2** --vb: Episode dauert an 2 --fr: [HILF] Episode dauert an 2 --we: 1: Episode dauert an 2: Episode endet zum Interviewmonat 3: Episode endet vor Interviewmonat 4: Episodenende = Missing --end--

	--va: **[HILF] h_kursaktiv** --vb: Kurserfassung Modul und Aktivität --fr: [HILF] Kurserfassung Modul und Aktivität --we: 29: dieser Elternzeit --end--
	--va: **[HILF] h_kursherk** --vb: Kurserfassung Kindernummer im Herkunftsmodul --fr: [HILF] Kurserfassung Kindernummer im Herkunftsmodul --end--
	--va: **[HILF] h_kursherk2** --vb: Kurserfassung Subepisodennummer im Herkunftsmodul --fr: [HILF] Kurserfassung Subepisodennummer im Herkunftsmodul --end--
	--va: **[HILF] h_kursstart (h_kursstartm / h_kursstartj)** --vb: Kurserfassung Startdatum Episode --fr: [HILF] Kurserfassung Startdatum Episode --we: von Monat ____ Jahr ____ --end--
	--va: **[HILF] h_kursende (h_kursendem / h_kursendej)** --vb: Kurserfassung Enddatum Episode --fr: [HILF] Kurserfassung Enddatum Episode --we: bis Monat ____ Jahr ____ --end--

	--va: **[HILF] h_kursdauertan** --vb: Kurserfassung Episode dauert an --fr: [HILF] Kurserfassung Episode dauert an --we: 1: ja 2: nein -97: verweigert -98: weiß nicht --end--
29126	--va: **kieunr** --fn: **29126** --vb: Elternzeitnummer --fr: [AUTO] Elternzeitnummer --af: **goto 29400** --end--
29400	--va: **kieumod** --fn: **29400** --vb: Episodenmodus --fr: [AUTO] Episodenmodus --we: 2: neu aufgenommene Episode im Panel 3: aufgesetzte Episode im Panel --ac: **autoif (29103a < 29126) 29400 = 2** **autoif (29103a >= 29126) 29400 = 3** --af: **if (29400 = 2) goto 29126a** **if (29400 = 3) goto 29126P1** --end--
29126P1	--va: **kieukinr1PRE** --fn: **29126P1** --vb: Preload Kindernummer bei !!Ersterfassung!! dieser Episode (29110 / 29126P1) --fr: [AUTO] Preload Kindernummer bei !!Ersterfassung!! dieser Episode --af: **goto 29126P2** --end--

29126P2	--va: **kieunr1PRE** --fn: **29126P2** --vb: Preload Erziehungsurlaubs-Episodennummer bei !!Ersterfassung!! dieser Episode (29126 / 29126P2) --fr: [AUTO] Preload Erziehungsurlaubs-Episodennummer bei !!Ersterfassung!! dieser Episode --af: **goto 29126P3** --end--
29126P3	--va: **kieuwe1PRE** --fn: **29126P3** --vb: Preload Studiennummer bei !!Ersterfassung!! dieser Episode (20101b / 29126P3) --fr: [AUTO] Preload Studiennummer bei !!Ersterfassung!! dieser Episode --af: **goto 29126P4** --end--
29126P4	--va: **kieukinrPRE** --fn: **29126P4** --vb: Preload Kindernummer dieses Kindes (29110) --fr: [AUTO] Preload Kindernummer dieses Kindes in der letzten Befragungswelle --af: **goto 29126P5** --end--
29126P5	--va: **kieunrPRE** --fn: **29126P5** --vb: Preload Erziehungsurlaubs-Episodennummer dieser Episode (29126) --fr: [AUTO] Preload Erziehungsurlaubs-Episodennummer dieser Episode in der letzten Befragungswelle --af: **goto 29126P6** --end--
29126P6	--va: **kieuwePRE** --fn: **29126P6** --vb: Preload Studiennummer der letzten Befragung (20101b) --fr: [AUTO] Preload Studiennummer der letzten Befragung --af: **goto 29126P7** --end--

29126P7	--va: **kieustatdatPRE** --fn: **29126P7** --vb: Preload Startdatum der Episode (29126a) --fr: [AUTO] Preload Startdatum der Episode --ac: **autoif (29126P7) 29126a = 29126P7** --af: **goto 29123a** --end--
29123a	--va: **kieuintro** --fn: **29123a** --vb: Episodenfortschreibung Elternzeit --fr: In unserem letzten Interview haben wir notiert, dass Sie im **<20101P3(intmPRE/intjPRE)>** mit **<29111>** in Elternzeit waren. --we: 1: Zielperson widerspricht NICHT 2: Zielperson widerspricht --ac: **autoif (29123a = 2) 29127 = 20101P3(intmPRE/intjPRE)** **autoif (29123a = 2) h_dauertan2 = 3** --af: **if (29123a = 1) goto 29127** **if (29123a = 2) goto 29130** --end--

29126a	--va: **kieustdat (kieustm / kieustj)** --fn: **29126a** --vb: Beginn Erziehungsurlaub --fr: **if (29126 = 1)** Von wann bis wann haben Sie (das erste Mal) Elternzeit für **<29111>** genommen? **if (29126 > 1)** Von wann bis wann haben Sie das nächste Mal Elternzeit für **<29111>** genommen? --in: <<Falls die Zielperson sich nur an Jahreszeiten erinnert, bitte folgende Nummern eingeben: 21: Jahresanfang/Winter 24: Frühjahr/Ostern 27: Jahresmitte/Sommer 30: Herbst 32: Jahresende>> --we: von Monat ____ Jahr _____ **BUTTONS: Seit der Geburt des Kindes (-5), verweigert (-97), weiß nicht (-98)** --ac: **autoif (29126a = -5) 29126a = 29112** --af: **goto 29127** --end--

29127	--va: **kieuenddat (kieuendm / kieuendj)** --fn: **29127** --vb: Ende Erziehungsurlaub --fr: **if (29400 = 2)** **[NCS]** (bis wann) **if (29400 =3)** Bis wann haben Sie Elternzeit für **<29111>** genommen? --in: <<Wird während der Elternzeit ein weiteres Kind geboren, endet die Elternzeit mit Geburt dieses Kindes. Falls die Zielperson sich nur an Jahreszeiten erinnert, bitte folgende Nummern eingeben: 21: Jahresanfang/Winter 24: Frühjahr/Ostern 27: Jahresmitte/Sommer 30: Herbst 32: Jahresende>> --we: bis Monat ____ Jahr _____ **BUTTONS: bis heute (-5), verweigert (-97), weiß nicht (-98)** --ac: **autoif (29127 = -5) h_dauertan2 = 1** **autoif (29127 = 20102(intm/intj)) h_dauertan2 = 2** **autoif (29127 > 0 & 29127 < 20102(intm/intj)) h_dauertan2 = 3** **autoif (29127 = -97, -98) h_dauertan2 = 4** **autoif (h_dauertan2 = 1) 29127 = 20102(intm/intj)** **autoif (h_dauertan2 = 1) 29128 = 1** **autoif (h_dauertan2 = 1) 29130 = 2** --af: **if (h_dauertan2 = 2) goto 29128** **if (h_dauertan2 = 1, 3, 4) goto 29129** --end--

29128	--va: **kieuiz** --fn: **29128** --vb: Andauern des Erziehungsurlaubs --fr: Sind Sie heute noch in Elternzeit für **<29111>**? --we: 1: ja, bin noch in Elternzeit 2: nein, im Interviewmonat Elternzeit beendet **BUTTONS: verweigert (-97), weiß nicht (-98)** --ac: **autoif (29128 = 1) h_dauertan2 = 1** **autoif (h_dauertan2 = 1) 29130 = 2** --af: **goto 29129** --end--

29129	--va: **kifb** --fn: **29129** --vb: Besuch von Lehrgängen/Kursen während der Elternzeit --fr: **if (29400 = 2 & (h_dauertan2 = 2, 3, 4))** Nun geht es um Ihre berufliche Fortbildung während dieser Elternzeit. Haben Sie während dieser Zeit von **<29126a>** bis **<29127>** Lehrgänge oder Kurse besucht, von denen Sie bisher noch nicht berichtet haben? **if (29400 = 2 & h_dauertan2 = 1)** Nun geht es um Ihre berufliche Fortbildung während dieser Elternzeit. Haben Sie während dieser Zeit von **<29126a>** bis heute Lehrgänge oder Kurse besucht, von denen Sie bisher noch nicht berichtet haben? **if (29400 = 3 & (h_dauertan2 = 2, 3, 4))** Nun geht es um Ihre berufliche Fortbildung während dieser Elternzeit. Haben Sie seit **<20101P3(intmPRE/intjPRE)>** bis **<29127>** Lehrgänge oder Kurse besucht, von denen Sie bisher noch nicht berichtet haben? **if (29400 = 3 & h_dauertan2 = 1)** Nun geht es um Ihre berufliche Fortbildung während dieser Elternzeit. Haben Sie seit **<20101P3(intmPRE/intjPRE)>** bis heute Lehrgänge oder Kurse besucht, von denen Sie bisher noch nicht berichtet haben? --we: 1: ja 2: nein **BUTTONS: verweigert (-97), weiß nicht (-98)** --ac: **autoif (29129 = 1) h_kursaktiv = 29** **autoif (29129 = 1) h_kursherk = 29110** **autoif (29129 = 1) h_kursherk2 = 29126** **autoif (29129 = 1 & 29126a >= 20101P3(intmPRE / intjPRE)) h_kursstart = 29126a** **autoif (29129 = 1 & 29126a < 20101P3(intmPRE / intjPRE)) h_kursstart = 20101P3(intmPRE / intjPRE)** **autoif (29129 = 1) h_kursende = 29127** **autoif (29129 = 1) h_kursdauertan = 29128** --af: **if (29129 = 1) goto 35100Z** **if ((29129 = 2, -97, -98) & (h_dauertan2 = 2, 3, 4)) goto 29129a** **if ((29129 = 2, -97, -98) & h_dauertan2 = 1) goto 29131Z** --end--

29129a	--va: **kieuaf1** --fn: **29129a** --vb: Erwerbstätigkeit nach Elternzeit --fr: Waren Sie direkt im Anschluss an diese Elternzeit, also ab **<29127>**, (wieder) erwerbstätig? --we: 1: ja 2: nein **BUTTONS: verweigert (-97), weiß nicht (-98)** --af: **if 29129a = 1 goto 29129b** **if 29129a = 2, -97, -98 goto 29130** --ef: **Modul35: 35102 = 29 & 35106 <> 1** --end--
29129b	--va: **kieuaf2** --fn: **29129b** --vb: Vertragliche Arbeitszeit bei Wiedereinstieg --fr: Wie viele Stunden pro Woche betrug Ihre !!vertraglich vereinbarte!! Arbeitszeit unmittelbar bei ihrem Wiedereinstieg? --we: OFFEN: _ _,_ _ Stunden pro Woche 94: mehr als 90 Stunden pro Woche 95: keine festgelegte Arbeitszeit **BUTTONS: verweigert (-97), weiß nicht (-98)** --ra: **0 to 90, 94, 95, -97, -98** --af: **if (29129b = 51 to 90, 94) goto 29129c** **if (29129b < 51 OR 29129b = 95) goto 29129d** --end--

29129c	--va: **kieuaf3** --fn: **29129c** --vb: Arbeitszeit nach Wiedereinstieg: mehr als 50 Std. --fr: Sie haben angegeben, dass Ihre Arbeitszeit mehr als 50 Stunden betrug. Ist das korrekt? --we: 1: Angabe korrekt 2: Angabe korrigieren --af: **if (29129c = 1) goto 29129d** **if (29129c = 2) goto 29129b** --end--
29129d	--va: **kieuaf4** --fn: **29129d** --vb: Erwerbstätigkeit nach Elternzeit, Arbeitgeberwechsel --fr: Haben Sie beim gleichen Arbeitgeber wieder angefangen zu arbeiten, bei dem Sie auch vor der Elternzeit gearbeitet haben? --we: 1: ja 2: nein 3: vor Elternzeit nicht erwerbstätig gewesen 4: vor Elternzeit selbständig gewesen **BUTTONS: verweigert (-97), weiß nicht (-98)** --af: **if (29129d = 2) goto 29129e** **if (29129d = 1, 3, 4, -97, -98) goto 29130** --end--
29129e	--va: **kieuaf5** --fn: **29129e** --vb: Arbeitgeberwechsel freiwillig --fr: Gab es für Sie die Möglichkeit, bei Ihrem alten Arbeitgeber wieder anzufangen? --we: 1: ja 2: nein **BUTTONS: verweigert (-97), weiß nicht (-98)** --af: **goto 29130** --end--

29130	--va: **kieuws** --fn: **29130** --vb: weiterer Erziehungsurlaub --fr: **if (29400 = 2 OR (29400 = 3 & 29123a = 1))** Haben Sie selbst für **<29111>** noch einmal Elternzeit genommen? **if (29400 = 3 & 29123a = 2)** Haben Sie selbst seit unserem letzten Interview im **<20101P3(intmPRE/intjPRE)>** Elternzeit für **<29111>** genommen? --we: 1: ja 2: nein **BUTTONS: verweigert (-97), weiß nicht (-98)** --af: **goto 29131Z** --end--
29131Z	--va: **[ZS] zki1e** --fn: **29131Z** --vb: Zeitstempel 1e Kinder --fr: [ZS] Zeitstempel 1e Kinder --af: **if (29130 = 1) goto 29126Z** **if ((29130 = 2, -97, -98) OR h_dauertan2 = 1) & (h_kialter = 2, 3, 4, -9)) goto 29140Z** **if ((29130 = 2, -97, -98) OR h_dauertan2 = 1) & (h_kialter = 1, 5)) goto 29157Z** --ef: **Modul35: 35102 = 29 & 35106 = 1** --end--
	--st: **ENDE Subschleife Elternzeitdatierung** --end--
29140Z	--va: **[ZS] zki1f** --fn: **29140Z** --vb: Zeitstempel 1f Kinder --fr: [ZS] Zeitstempel 1f Kinder --af: **if (h_kialter = 4, -9) goto 29140** **if (h_kialter = 2) goto 29142a** **if (h_kialter = 3) goto 29142** --end--

29140	--va: **kiet** --fn: **29140** --vb: Erwerbstätigkeit Kind --fr: Ist **<29111>** derzeit Voll- oder Teilzeit erwerbstätig, nebenher oder nicht erwerbstätig? --in: <<In Ausbildung (Schule, berufliche Ausbildung, Studium) gilt als nicht erwerbstätig. Mit nebenher erwerbstätig sind unter 15 Stunden in der Woche gemeint. Wenn jemand zwei Halbtagsstellen hat, dann gilt er als Vollzeit erwerbstätig.>> --we: 1: Vollzeit erwerbstätig 2: Teilzeit erwerbstätig 3: nebenher erwerbstätig 4: nicht erwerbstätig **BUTTONS: verweigert (-97), weiß nicht (-98)** --af: **if (29140 = 1, 2, -97, -98) goto 29143Z** **if (29140 = 3, 4) goto 29140a** --end--

29140a	--va: **kinet** --fn: **29140a** --vb: Nichterwerbstätigkeit Kind --fr: Was macht **<29111>** derzeit hauptsächlich? --in: <<Vorgaben nicht vorlesen. Bitte zuordnen. Nur bei Bedarf: Ist er/sie beispielsweise in der Schule oder Ausbildung, arbeitslos, Hausfrau/Hausmann oder was macht er/sie derzeit?>> --we: 1: arbeitslos 2: Kurzarbeit 3: 1-Euro-Job, ABM, oder ähnliche Maßnahme der BA/Jobcenter oder ARGE 4: Altersteilzeit, unabhängig von welcher Phase 5: allgemeinbildende Schulausbildung 6: berufliche Ausbildung 7: Meister-/Technikerausbildung 8: Studium 9: Promotion 10: Umschulung, Fort- oder Weiterbildung 11: in Mutterschutz/Elternzeit 12: Hausfrau/Hausmann 13: krank/vorübergehend arbeitsunfähig 14: Rentner/in, Pensionär/in, (Vor-)Ruhestand 15: (freiwilliger) Wehr-/Zivildienst, Bundesfreiwilligendienst, Freiwilliges Soziales/Ökologisches/Europäisches Jahr 16: etwas anderes **if <h_kialter = -9>** 17: Kind geht noch nicht zur Schule **BUTTONS: verweigert (-97), weiß nicht (-98)** --af: **if (29140a = 1, 2, 3, 4, 6 to 15, -97, -98) goto 29143Z** **if (29140a = 5) goto 29142** **if (29140a = 16) goto 29141** **if (29140a = 17) goto 29157Z** --end--
29141	--va: **kinets** --fn: **29141** --vb: Anderer Erwerbsstatus Kind (offene Angabe) --fr: Und was macht **<29111>** genau? --we: OFFEN: _____ **BUTTONS: verweigert (-97), weiß nicht (-98)** --af: **goto 29143Z** --end--

29142a	--va: **kischulintro** --fn: **29142a** --vb: Einschulung --fr: Besucht **<29111>** schon die Schule? --we: 1: ja 2: nein **BUTTONS: verweigert (-97), weiß nicht (-98)** --af: **if (29142a = 1) goto 29142** **if (29142a = 2, -97, -98) goto 29157Z** --end--
29142	--va: **kischultyp** --fn: **29142** --vb: Schulform Kind --fr: Welche Schule besucht **<29111>**? --in: <<Vorgaben nur bei Bedarf vorlesen, zuordnen lassen. Bei Schulbesuch im Ausland: Welcher Schule entspricht das in Deutschland ungefähr?>> --we: 1: Grundschule **if (h_kialter <> 2)** 2: Orientierungsstufe, auch Erprobungsstufe **if (h_kialter <> 2)** 3: Hauptschule **if (h_kialter <> 2)** 4: Realschule **if (h_kialter <> 2)** 5: Verbundene Haupt- und Realschule, auch Sekundar-, Regel-, Mittel-, Ober- und Wirtschaftsschule, Regionale Schule, Regionalschule, Erweiterte Realschule, Realschule plus, Gemeinschaftsschule, Werkrealschule, Stadtteilschule, Mittelstufenschule, Duale Oberschule **if (h_kialter <> 2)** 6: Gesamtschule, auch integrierte Schulen 7: Waldorfschule **if (h_kialter <> 2)** 8: Gymnasium, auch Kolleg 9: Sonderschule/Förderschule, auch Förderzentrum 10: andere Schule **BUTTONS: Schule beendet (-6), verweigert (-97), weiß nicht (-98)** --af: **if (29142 = 1 to 9, -97, -98) goto 29157Z** **if (29142 = 10) goto 29143** **if (29142= -6) goto 29143Z** --end--

29143	--va: **kischultyps** --fn: **29143** --vb: andere Schulform Kind --fr: Was für eine Schule ist das? --we: OFFEN: _____ **BUTTONS: verweigert (-97), weiß nicht (-98)** --af: **goto 29157Z** --end--
29143Z	--va: **[ZS] zki1g** --fn: **29143Z** --vb: Zeitstempel 1g Kinder --fr: [ZS] Zeitstempel 1g Kinder --af: **if (29103 = 2 OR (29103 = 3 & h_kischul = -9)) goto 29144** **if (29103 = 3 & h_kischul = 1) goto 29201** **if (29103 = 3 & h_kischul = 2) goto 29202** **if (29103 = 3 & h_kischul = 3 & 29140a = 6) goto 29146** **if (29103 = 3 & h_kischul = 3 & 29140a = 8) goto 29148** **if (29103 = 3 & h_kischul = 3 & (29140a <> 6, 8)) goto 29149Z** --end--
29201	--va: **kischulintro1** --fn: **29201** --vb: Episodenfortschreibung – Höchster Schulabschluss Kind 1 --fr: In unserem letzten Interview im **<20101P3(intmPRE/intjPRE)>** haben wir als höchsten allgemeinbildenden Schulabschluss von **<29111> <h_kischultPRE>** notiert. --we: 1: Zielperson widerspricht NICHT 2: Zielperson widerspricht --af: **if (29201 = 1) goto 29202** **if (29201 = 2) goto 29144** --end--

29202	--va: **kischulintro2** --fn: **29202** --vb: Episodenfortschreibung – Höchster Schulabschluss Kind 2 --fr: Hat **<29111>** seit unserem letzten Interview im **<20101P3(intmPRE/intjPRE)>** einen (weiteren) allgemeinbildenden Schulabschluss gemacht? --we: 1: keinen (weiteren) Abschluss gemacht 2: (weiteren) Abschluss gemacht **BUTTONS: verweigert (-97), weiß nicht (-98)** --af: **if ((29202 = 1, -97, -98) & 29140a = 6) goto 29146** **if ((29202 = 1, -97, -98) & 29140a = 8) goto 29148** **if ((29202 = 1, -97, -98) & (29140a <> 6, 8)) goto 29149Z** **if (29202 = 2) goto 29144** --end--

29144	--va: **kischul** --fn: **29144** --vb: Höchster Schulabschluss Kind --fr: **if (29103 = 2 OR 29201 = 2 OR h_kischul = -9 OR 29142 = -6)** Welchen höchsten allgemeinbildenden Schulabschluss hat **<29111>** derzeit? **if (29103 = 3 & 29202 = 2)** Welchen (weiteren) allgemeinbildenden Schulabschluss hat **<29111>** inzwischen gemacht? --in: <<Vorgaben nur bei Bedarf vorlesen, zuordnen lassen. Wenn Fachabitur angegeben wird, bitte nachfragen, ob damit die Zugangsberechtigung für ein Studium an einer Fachhochschule oder an einer Universität erworben wurde. Wenn Fachhochschule, dann zu Kategorie 4 zuordnen, wenn Universität, zu Kategorie 5 zuordnen. Bei Abschlüssen, die im Ausland erworben wurden, einordnen lassen: Was hätte diesem Abschluss in Deutschland ungefähr entsprochen?>> --we: 1: einfacher Haupt-/ Volksschulabschluss/ 8. Klasse POS/ Berufsbildungs-/ Berufsreife/ Erster allgemeinbildender Schulabschluss 2: qualifizierender/ qualifizierter Hauptschulabschluss/ Erweiterte Berufsbildungsreife/ Berufsreife mit Leistungsfeststellung/ Sekundarabschluss I – Hauptschulabschluss/ Hauptschulabschluss nach Klasse 10 3: Mittlere Reife/ Real-/ Wirtschaftsschulabschluss/ Fachschul-/ Fachoberschulreife/ 10. Klasse POS/ Mittlerer Schul-/ Mittlerer Bildungs-/ Erweiterter Sekundar-/ Qualifizierter Sekundar-/ Erweiterter Realschul-/ Qualifizierter Realschulabschluss 4: Fachhochschulreife/Abschluss Fachoberschule 5: allgemeine/ fachgebundene Hochschulreife (Abitur/ EOS 12. Klasse) 6: Sonder-/ Förderschulabschluss 7: anderer Abschluss **BUTTONS: kein Schulabschluss (-5), verweigert (-97), weiß nicht (-98)** --af: **if ((29144 = 1 to 6, -5, -97, -98) & 29140a = 6) goto 29146** **if ((29144 = 1 to 6, -5, -97, -98) & 29140a = 8) goto 29148** **if ((29144 = 1 to 6, -5, -97, -98) & (29140a <> 6, 8)) goto 29149Z** **if (29144 = 7) goto 29145** --end--

29145	--va: **kischuls** --fn: **29145** --vb: anderer Schulabschluss Kind --fr: Was für ein Schulabschluss ist das? --we: OFFEN: _____ **BUTTONS: verweigert (-97), weiß nicht (-98)** --af: **if (29140a = 6) goto 29146** **if (29140a = 8) goto 29148** **if (29140a <> 6, 8) goto 29149Z** --end--
29146	--va: **kiausbtyp** --fn: **29146** --vb: Ausbildung Kind --fr: Was für eine Ausbildung macht **<29111>** derzeit? (z.B. eine Lehre, eine Meister- oder Technikerausbildung, eine Ausbildung an einer Berufsfachschule, Handelsschule oder Schule des Gesundheitswesens, eine Ausbildung an einer Fachschule oder eine Ausbildung als Beamter/Beamtin?) --we: 1: Lehre (kaufmännisch, betrieblich, gewerblich, landwirtschaftlich) 2: Meister- oder Technikerausbildung 3: Ausbildung an einer Berufsfachschule oder Handelsschule 4: Ausbildung an einer Schule des Gesundheitswesens 5: Ausbildung an einer Fachschule 6: Beamtenausbildung (Laufbahnprüfung) 7: andere Ausbildung **BUTTONS: verweigert (-97), weiß nicht (-98)** --af: **if (29146 =1 to 5, -97, -98) goto 29157Z** **if (29146 = 6) goto 29156** **if (29146 = 7) goto 29147** --end--

29147	--va: **kiausbtyps** --fn: **29147** --vb: andere Ausbildung Kind --fr: Was für eine Ausbildung ist das? --we: OFFEN: _____ **BUTTONS: verweigert (-97), weiß nicht (-98)** --af: **goto 29157Z** --end--
29148	--va: **kihstyp** --fn: **29148** --vb: Studieneinrichtung Kind --fr: An welcher Bildungseinrichtung studiert **<29111>** derzeit? An einer Berufsakademie oder Dualen Hochschule, einer Verwaltungsfachhochschule, einer Fachhochschule oder an einer Universität? --we: 1: Berufsakademie, Duale Hochschule 2: Verwaltungsfachhochschule 3: Fachhochschule 4: Universität (auch Technische, Medizinische, Kirchliche, Pädagogische oder Tierärztliche Hochschule, Musik- oder Kunsthochschule) 5: andere Einrichtung **BUTTONS: verweigert (-97), weiß nicht (-98)** --af: **if (29148 = 1, 2, 3, 4, -97, -98) goto 29157Z** **if (29148 = 5) goto 29149** --end--
29149	--va: **kihstyps** --fn: **29149** --vb: andere Studieneinrichtung Kind --fr: Was für eine Bildungseinrichtung ist das genau? --we: OFFEN: _____ **BUTTONS: verweigert (-97), weiß nicht (-98)** --af: **goto 29157Z** --end--

29149Z	--va: **[ZS] zki1h** --fn: **29149Z** --vb: Zeitstempel 1h Kinder --fr: [ZS] Zeitstempel 1h Kinder --af: **if (29103 = 3 & h_kiausb = 1) goto 29203** **if (29103 = 3 & h_kiausb = 2) goto 29204** **if (29103 = 2 OR (29103 = 3 & h_kiausb = -9)) goto 29150** --end--
29203	--va: **kiausbintro1** --fn: **29203** --vb: Episodenfortschreibung – Höchster beruflicher Ausbildungsabschluss Kind 1 --fr: Als höchsten beruflichen Ausbildungsabschluss von **<29111>**haben wir **<h_kiausbtPRE>** notiert. --we: 1: Zielperson widerspricht NICHT 2: Zielperson widerspricht --af: **if (29203 = 1) goto 29204** **if (29203 = 2) goto 29150** --end--

29204	--va: **kiausbintro2** --fn: **29204** --vb: Episodenfortschreibung – Höchster beruflicher Ausbildungsabschluss Kind 2 --fr: Hat **<29111>** seit unserem letzten Interview im **<20101P3(intmPRE/intjPRE)>** einen (weiteren) beruflichen Ausbildungsabschluss gemacht? --we: 1: keinen (weiteren) Abschluss gemacht 2: (weiteren) Abschluss gemacht **BUTTONS: verweigert (-97), weiß nicht (-98)** --ac: **autoif (29204 = 1) 29150 = 29103P10** **autoif (29204 = 1) 29151 = 29103P10a** **autoif (29204 = 1) 29153 = 29103P11** **autoif (29204 = 1) 29154 = 29103P12** --af: **if (29204 = 1, -97, -98) goto 29157Z** **if (29202 = 2) goto 29150** --end--
29150	--va: **kiausb** --fn: **29150** --vb: höchster beruflicher Ausbildungsabschluss Kind --fr: **if (29103 = 2 OR 29203 = 2 OR h_kiausb = -9)** Welchen höchsten beruflichen Ausbildungsabschluss hat **<29111>** derzeit? **if (29103 = 3 & 29204 = 2)** Welchen (weiteren) beruflichen Ausbildungsabschluss hat **<29111>** inzwischen gemacht? --in: <<Damit meinen wir beispielsweise, ob er / sie eine Lehre oder einen Meister gemacht hat oder einen Studienabschluss wie etwa ein Diplom gemacht hat. Vorgaben nicht vorlesen, Nennung zuordnen. Wenn kein Abschluss, sondern nur eine Einrichtung genannt wird: Nach Abschluss fragen. Bei Abschlüssen, die im Ausland erworben wurden, einordnen lassen: Was hätte diesem Abschluss in Deutschland ungefähr entsprochen?>> --we: 1: Abschluss einer Lehre (kaufmännisch, betrieblich, gewerblich, landwirtschaftlich), Gesellen- oder Gehilfenbrief, duale Ausbildung 2: Meister, Technikerabschluss 3: Beamtenausbildung (Laufbahnprüfung) 4: Abschluss einer Schule des Gesundheitswesens 5: Berufsfachschulabschluss, Handelsschulabschluss 6: Fachschulabschluss (auch Abschluss der Fachakademie)

	8: Bachelor (z.B. B.A., B.Sc.) 9: Diplom, Master (M.A.) 10: Magister, Staatsexamen 11: Promotion, Habilitation 12: Berufsakademie, Duale Hochschule ohne nähere Angabe 13: Verwaltungsfachhochschule ohne nähere Angabe 14: Fachhochschule ohne nähere Angabe 15: Universität ohne nähere Angabe 16: Hochschulabschluss (Studium) ohne nähere Angabe 17: Betriebliche Anlernausbildung 21: Anderer Ausbildungsabschluss **BUTTONS: kein beruflicher Ausbildungsabschluss (-5), verweigert (-97), weiß nicht (-98)** --ac: **autoif (29150 = 10) 29154 = 4** **autoif (29150 = 11) 29154 = 4** --af: **if (29150 = 1, 2, 4 to 6, 11, 17, -5, -97, -98) goto 29157Z** **if (29150 = 3) goto 29156** **if (29150 = 8, 9) goto 29154** **if (29150 = 10) goto 29155** **if (29150 = 12 to 16) goto 29153** **f (29150 = 21) goto 29151** --end--
29151	--va: **kiausbs** --fn: **29151** --vb: anderer Ausbildungsabschluss Kind (offen) --fr: Welcher andere Abschluss ist das? --we: OFFEN: _____ **BUTTONS: verweigert (-97), weiß nicht (-98)** --af: **goto 29152** --end--

29152	--va: **kiinstausbs** --fn: **29152** --vb: andere Bildungseinrichtung Kind (offen) --fr: An welcher Bildungseinrichtung hat **<29111>** diesen Abschluss gemacht? --we: OFFEN: _____ **BUTTONS: verweigert (-97), weiß nicht (-98)** --af: **goto 29155** --end--
29153	--va: **kiarths** --fn: **29153** --vb: Art Hochschulabschluss Kind --fr: Um was für eine Art von Abschluss handelte es sich dabei genau, also war das z.B. ein Bachelor, Diplom, Master, Magister, Staatsexamen oder eine Promotion? --in: <<Vorgaben bitte nicht vorlesen.>> --we: 1: Bachelor (z.B. B.A., B.Sc., B.Eng., LL.B.) 2: Diplom, Master (z.B. M.A., M.Sc., LL.M.) 3: Magister, Staatsexamen 4: Promotion 5: anderer Abschluss **BUTTONS: verweigert (-97), weiß nicht (-98)** --ac: **autoif (29153 = 3 & 29150 = 16) 29154 = 4** **autoif (29153 = 4 & 29150 = 16) 29154 = 4** --af: **if ((29153 = 1, 2, -97, -98) & 29150 = 16) goto 29154** **if (29153 = 3) goto 29155** **if (29153 = 4) goto 29157Z** **if (29153 = 1 & (29150 = 12 to 15)) goto 29157Z** **if (29153 = 5) goto 29153a** **if ((29153 = 2, -97, -98) & (29150 = 14, 15)) goto 29155** **if ((29153 = 2, -97, -98) & (29150 = 12, 13)) goto 29157Z** --end--

29153a	--va: **kiarthss** --fn: **29153a** --vb: Anderer Hochschulabschluss Kind (offen) --fr: Welcher andere Abschluss ist das? --we: OFFEN: _____ **BUTTONS: verweigert (-97), weiß nicht (-98)** --af: **if (29150 = 16) goto 29154** **if (29150 = 14, 15) goto 29155** **if (29150 = 12, 13) goto 29157Z** --end--
29154	--va: **kiinsths** --fn: **29154** --vb: Hochschullabschluss verleihende Institution Kind --fr: Und an welcher Bildungseinrichtung hat **<29111>** diesen Abschluss gemacht? War das an einer Berufsakademie oder Dualen Hochschule, an einer Verwaltungsfachhochschule, an einer Fachhochschule oder an einer Universität? --we: 1: Berufsakademie, Duale Hochschule 2: Verwaltungsfachhochschule 3: Fachhochschule 4: Universität (auch Technische, Medizinische, Kirchliche, Pädagogische oder Tierärztliche Hochschule, Musik- oder Kunsthochschule) 5: andere Einrichtung **BUTTONS: verweigert (-97), weiß nicht (-98)** --af: **if (29154 = 1, 2, -97, -98) goto 29157Z** **if ((29154 = 3, 4) & (29150 = 8 OR (29150 = 16 & (29153 = 1, -97, -98)))) goto 29157Z** **if ((29154 = 3, 4) & (29150 = 9 OR (29150 = 16 & (29153 = 2, 5)))) goto 29155** **if (29154 = 5) goto 29154a** --end--

29154a	--va: **kiinsthss** --fn: **29154a** --vb: Andere Hochschulabschluss verleihende Institution Kind (offen) --fr: Was für eine Bildungseinrichtung war das genau? --we: OFFEN: _____ **BUTTONS: verweigert (-97), weiß nicht (-98)** --af: **if (29150 = 8 OR (29150 = 16 & (29153 = 1, -97, -98))) goto 29157Z** **if (29150 = 9 OR (29150 = 16 & (29153 = 2, 5))) goto 29155** --end--
29155	--va: **kipromo** --fn: **29155** --vb: Promotion Kind --fr: Hat **<29111>** eine Promotion abgeschlossen oder promoviert er / sie derzeit? --we: 1: ja, Promotion abgeschlossen 2: ja, promoviert 3: nein **BUTTONS: verweigert (-97), weiß nicht (-98)** --af: **goto 29157Z** --end--
29156	--va: **kibeamtausb** --fn: **29156** --vb: Art Beamtenausbildung Kind --fr: Ist/War das eine Beamtenausbildung für den einfachen, mittleren, gehobenen oder höheren Dienst? --in: <<Frage nicht stellen, wenn Art der Beamtenausbildung aus dem genannten Abschluss hervorgeht; dann Angabe zuordnen.>> --we: 1: einfacher Dienst 2: mittlerer Dienst 3: gehobener Dienst 4: höherer Dienst **BUTTONS: verweigert (-97), weiß nicht (-98)** --af: **goto 29157Z** --end--

29157Z	--va: **[ZS] zki1i** --fn: **29157Z** --vb: Zeitstempel 1i Kinder --fr: [ZS] Zeitstempel 1i Kinder --af: **if ((29103 = 2 & h_eigkind = 1) OR (29103 = 3 & 29110 = 29101a) goto 29157** **if (29103 = 2 & h_eigkind = 0) goto 29158** **if (29103 = 3 & 29110 < 29101a) goto 29159Z** --end--
29157	--va: **kiintro11** --fn: **29157** --vb: Eigene Kinder --fr: Haben Sie seit unserem letzten Interview im **<20101P3(intmPRE/intjPRE)>** ein (weiteres) Kind bekommen bzw. ein Pflege- oder Adoptivkind aufgenommen? --we: 1: ja 2: nein **BUTTONS: verweigert (-97), weiß nicht (-98)** --af: **if (29157 = 1 OR h_etappe = 6) goto 29159Z** **if ((29157 = 2, -97, -98) & h_etappe = 8) goto 29158** --end--
29158	--va: **kiintro12** --fn: **29158** --vb: Kinder im Haushalt --fr: Haben Sie seit **<20101P3(intmPRE/intjPRE)>** mit einem Kind in einem Haushalt gelebt, von dem Sie noch nicht berichtet haben, z.B. mit einem Kind Ihres Partners / Ihrer Partnerin? --we: 1: ja 2: nein **BUTTONS: verweigert (-97), weiß nicht (-98)** --af: **goto 29159Z** --end--

29159Z	--va: **[ZS] zki2** --fn: **29159Z** --vb: Zeitstempel 2 Kinder --fr: [ZS] Zeitstempel 2 Kinder --af: **if (29110 < 29101a OR 29157 = 1 OR 29158 = 1) goto 29110Z** **if (((29157 = 2, -97, -98) & h_etappe = 6) OR (29158 = 2, -97, -98)) goto 29160** --end--
	--st: **ENDE Kinderschleife – BEGINN Querschnitt Kinder** --end--
29160	--va: **kimin** --fn: **29160** --vb: minderjährige Kinder im HH --fr: [AUTO] Minderjährige Kinder im HH --we: 1: Ja 2: Nein --ac: **autoif (ANY((20102(intm/intj) – 29112 <= 215) & (29112 <> -97, -98) & 29121 = 1)) 29160 = 1** **autoif (NO((20102(intm/intj) – 29112 <= 215) & (29112 <> -97, -98) & 29121 = 1)) 29160 = 2** --af: **if (29160 = 1) goto 29161** **if (29160 = 2) goto 29163Z** --end--

29161	--va: **kibet** --fn: **29161** --vb: Zeit Kinderbetreuung --fr: Wenn Sie einmal alles zusammennehmen, wie viele Stunden pro Tag entfallen bei Ihnen an einem durchschnittlichen Werktag auf die Betreuung der Kinder in Ihrem Haushalt? --in: **if (h_etappe = 6)** <<Gemeint sind hier die eigenen (Pflege-/Adoptiv-) Kinder der ZP, nicht Geschwister, die mit der ZP in einem Haushalt leben.>> --we: OFFEN: __ Anzahl Stunden pro Tag **BUTTONS: verweigert (-97), weiß nicht (-98)** --ra: **0 to 24, -97, -98** --af: **goto 29162** --end--
29162	--va: **kihilf** --fn: **29162** --vb: Hilfe Kinderbetreuung --fr: Gibt es jemanden in Ihrem persönlichen Umfeld, der für Sie kurzfristig drei Werktage hintereinander bei der Betreuung Ihrer Kinder einspringen könnte? --in: <<Mit persönlichem Umfeld meine ich z.B. Ihren Partner / Ihre Partnerin, Ihre Familie oder Verwandte, Ihre Freunde, (ehemalige) Arbeitskollegen oder sonstige Bekannte.>> --we: 1: Ja 2: Nein **BUTTONS: trifft nicht zu (z.B. Kind alt genug) (-6), verweigert (-97), weiß nicht (-98)** --af: **goto 29163Z** --end--
29163Z	--va: **[ZS] zki3** --fn: **29163Z** --vb: Zeitstempel 3 Kinder --fr: [ZS] Zeitstempel 3 Kinder --af: **goto 29163** --end--

29163	--va: **pflege** --fn: **29163** --vb: Pflegetätigkeit letzte 12 Monate --fr: Wir interessieren uns auch dafür, wie Menschen einander helfen. Bei den nächsten Fragen geht es um Hilfe, insbesondere Pflegeleistungen, die Sie Menschen in Ihrem Umfeld gegeben haben. Haben Sie seit unserem letzten Interview im **<20101P3(intmPRE/intjPRE)>** eine Person aufgrund des schlechten Gesundheitszustandes privat oder ehrenamtlich betreut bzw. gepflegt oder haben Sie der Person regelmäßige Hilfe geleistet? --in: <<Nicht gemeint sind professionelle Pflegetätigkeiten, z.B. von Kranken- oder Altenpflegern, im Rahmen ihrer beruflichen Tätigkeit.>> --we: 1: Ja 2: Nein **BUTTONS: verweigert (-97), weiß nicht (-98)** --af: **if (29163 = 1) goto 29164** **if (29163 = 2, -97, -98) goto 29166Z** --end--
29164	--va: **pflhau** --fn: **29164** --vb: Häufigkeit Pflegetätigkeit --fr: Wie häufig haben Sie diese Art von Hilfe seit unserem letzten Interview im **<29101P3(intmPRE/intjPRE)>** geleistet? --in: <<Vorgaben vorlesen. Wenn die ZP zu bestimmten Zeiten mehr Hilfe geleistet hat, bitten Sie sie, den Durchschnitt im letzten Jahr anzugeben.>> --we: 1: täglich oder mehrmals die Woche 2: einmal wöchentlich oder mehrmals im Monat 3: einmal monatlich oder fast jeden Monat 4: Seltener **BUTTONS: verweigert (-97), weiß nicht (-98)** --af: **if ((29164 = 1 to 4) & h_etappe = 8) goto 29165** **if ((29164 = -97, -98) & h_etappe = 8) goto 29166** **if (h_etappe = 6) goto 29166Z** --end--

29165	--va: **pflstu** --fn: **29165** --vb: Stundenzahl Pflegetätigkeit --fr: **if (29164 = 1)** Und ungefähr wie viele Stunden insgesamt haben Sie diese Hilfe an einem typischen Tag seit unserem letzten Interview im **<29101P3(intmPRE/intjPRE)>** geleistet? **if (29164 = 2)** Und ungefähr wie viele Stunden insgesamt haben Sie diese Hilfe in einer typischen Woche seit unserem letzten Interview im **<29101P3(intmPRE/intjPRE)>** geleistet? **if (29164 = 3, 4)** Und ungefähr wie viele Stunden insgesamt haben Sie diese Hilfe in einem typischen Monat seit unserem letzten Interview im **<29101P3(intmPRE/intjPRE)>** geleistet? --in: <<Wenn die ZP zu bestimmten Zeiten mehr Hilfe geleistet hat, bitten Sie sie, den Durchschnitt im letzten Jahr anzugeben. Immer auf volle Stunden aufrunden.>> --we: [OFFEN]: _ _ _ Stunden **BUTTONS: verweigert (-97), weiß nicht (-98)** --ra: **If (29164 = 1): 0 to 24, -97, -98** **If (29164 = 2): 0 to 168, -97, -98** **If (29164 = 3, 4): 0 to 744, -97, -98** --af: **goto 29166** --end--
29166	--va: **pflhilfe** --fn: **29166** --vb: Hilfe Pflege Umfeld --fr: Haben Sie jemanden in Ihrem persönlichen Umfeld, der Sie bei der Pflege von Angehörigen oder sonstigen Personen kurzfristig ersetzen könnte? --in: <<Mit persönlichem Umfeld meine ich z.B. Ihren Partner / Ihre Partnerin, Ihre Familie oder Verwandte, Ihre Freunde, (ehemalige) Arbeitskollegen oder sonstige Bekannte.>> --we: 1: Ja 2: Nein **BUTTONS: trifft nicht zu (-6), verweigert (-97), weiß nicht (-98)** --af: **goto 29166Z** --end--

29166Z	--va: **[ZS] zki4** --fn: **29166Z** --vb: Zeitstempel 4 Kinder --fr: [ZS] Zeitstempel 4 Kinder --af: **goto 29500Z (Modul E68P_29KI_out)** --end--

	--st: **30X - Prüfmodul** **Panel-Befragung E6P– Grundprogramm B109** **Grundlage: Haupterhebung E8P B115 V1 Feldversion** **Version 1.01** **Stand: 06.06.2013** --end--
30100Z	--va: **[ZS] zsx1** --fn: **30100Z** --vb: Zeitstempel 1 X-Modul --fr: [ZS] Zeitstempel 1 X-Modul --af: **goto 30101** --ef: **Modul E68P_29KI _out: alle** --end--
	--va: **[HILF] h_etappe** --vb: Etappenummer --fr: [HILF] Etappenummer --we: 6: Etappe 6 7: Etappe 7 8: Etappe 8 --end--
30101	--va: **caseid** --fn: **30101** --vb: Personennummer --fr: [AUTO] Personennummer --ac: **autoif (30101) h_etappe = 20101a** --af: **goto 30102** --end--

30102	--va: **modako** --fn: **30102** --fr: [AUTO] offene Angaben 22114, 24116, 26109, 23109a, 50109 --we: OFFEN: _____ --af: **goto 30103** --end--

30103	--va: **modak1** --fn: **30103** --vb: Modul und Aktivität 1 --fr: [AUTO] Modul und Aktivität, grammatikalische Form 1 --we: 22: eine allgemeinbildende Schule (**<30102>**) besucht (haben) 231: ein Berufsvorbereitungsjahr gemacht (haben) 232: ein Berufsgrundbildungsjahr gemacht (haben) 233: eine einjährige Berufsfachschulausbildung gemacht (haben) 234: eine berufsvorbereitende Maßnahme des Arbeitsamtes (Arbeitsagentur) gemacht (haben) 235: eine Einstiegsqualifizierung gemacht (haben) 236: eine zweijährige Berufsfachschulausbildung gemacht (haben) 237: eine berufsvorbereitende Maßnahme der Arbeitsagentur (Arbeitsamt) gemacht (haben) 238: ein Berufseinstiegsjahr (BEJ) gemacht (haben) 239: eine berufsvorbereitende Maßnahme (**<30102>**) gemacht (haben) 241: eine Ausbildung (**<30102>**) gemacht (haben) 242: (**<30102>**) studiert (haben) 243: promoviert (haben) 244: habilitiert (haben) 245: einen Lehrgang/Kurs (**<30102>**) gemacht (haben) 251: Wehrdienst geleistet (haben) 252: Zivildienst geleistet (haben) 254: ein Freiwilliges Soziales, Ökologisches oder Europäisches Jahr gemacht (haben) 255: einen Bundesfreiwilligendienst geleistet (haben) 256: einen freiwilligen Wehrdienst geleistet (haben) 257: einen Internationalen Jugendfreiwilligendienst geleistet (haben) 260: eine Tätigkeit (als **<30102>**) ausgeübt (haben) 261: ein Volontariat gemacht (haben) 262: ein Traineeprogramm gemacht (haben) 263: ein Anerkennungsjahr gemacht (haben) 264: ein pharmazeutisches Praktikum gemacht (haben) 266: ein Praktikum (**<30102>**) gemacht (haben) 267: eine ABM-Stelle (**<30102>**) (hatten) 268: einen Ein-Euro-Job/Arbeitsgelegenheit (**<30102>**) (hatten) 269: ein Referendariat gemacht (haben) 27: arbeitslos (waren) 29: in Elternzeit (waren) 306: Hausfrau/Hausmann (waren) 307: in Elternzeit (waren) 308: krank/arbeitsunfähig (waren) 309: in Rente (waren) 310: Ferien/Urlaub gemacht (haben) 311: **<30102>** (gemacht haben/waren) --af: **goto 30104** --end--

30104	--va: **modak2** --fn: **30104** --vb: Modul und Aktivität 2 --fr: [AUTO] Modul und Aktivität, grammatikalische Form 2 --we: 22: diese Schulausbildung 231: dieses Berufsvorbereitungsjahr 232: dieses Berufsgrundbildungsjahr 233: diese einjährige Berufsfachschulausbildung 234: diese berufsvorbereitende Maßnahme des Arbeitsamtes (Arbeitsagentur) 235: diese Einstiegsqualifizierung 236: diese zweijährige Berufsfachschulausbildung 237: diese berufsvorbereitende Maßnahme der Arbeitsagentur (Arbeitsamt) 238: dieses Berufseinstiegsjahr (BEJ) 239: diese berufsvorbereitende Maßnahme 241: diese Ausbildung 242: dieses Studium 243: diese Promotion 244: diese Habilitation 245: diesen Lehrgang/Kurs 251: diesen Wehrdienst 252: diesen Zivildienst 254: dieses Freiwillige Soziale, Ökologische oder Europäische Jahr 255: diesen Bundesfreiwilligendienst 256: diesen freiwilligen Wehrdienst 257: diesen Internationalen Jugendfreiwilligendienst 260: diese Tätigkeit 261: dieses Volontariat 262: dieses Traineeprogramms 263: dieses Anerkennungsjahr 264: dieses pharmazeutische Praktikum 266: dieses Praktikum 267: diese ABM-Stelle 268: diesen Ein-Euro-Job/diese Arbeitsgelegenheit 269: dieses Referendariat 27: diese Arbeitslosigkeit 29: diese Elternzeit 306: diese Zeit als Hausfrau/Hausmann 307: diese Elternzeit 308: diese Krankheit/vorübergehende Arbeitsunfähigkeit 309: diese Zeit als Rentner 310: Ferien/Urlaub gemacht (haben) 311: **<30102>** --af: **goto 30105** --end--

30105	--va: **modak3** --fn: **30105** --vb: Modul und Aktivität 3 --fr: [AUTO] Modul und Aktivität, grammatikalische Form 3 --we: 22: der Schulausbildung **<30102>** 231: dem Berufsvorbereitungsjahr 232: dem Berufsgrundbildungsjahr 233: der einjährigen Berufsfachschulausbildung 234: der berufsvorbereitenden Maßnahme des Arbeitsamtes (Arbeitsagentur) 235: der Einstiegsqualifizierung 236: der zweijährigen Berufsfachschulausbildung 237: der berufsvorbereitenden Maßnahme der Arbeitsagentur (Arbeitsamt) 238: dem Berufseinstiegsjahr (BEJ) 239: der berufsvorbereitenden Maßnahme (**<30102>**) 241: der Ausbildung **<30102>** 242: dem Studium **<30102>** 243: der Promotion 244: der Habilitation 245: dem Lehrgang/Kurs **<30102>** 251: dem Wehrdienst 252: dem Zivildienst 254: dem Freiwilligen Sozialen, Ökologischen oder Europäischen Jahr 255: dem Bundesfreiwilligendienst 256: dem freiwilligen Wehrdienst 257: dem Internationalen Jugendfreiwilligendienst 260: der Tätigkeit **<30102>** 261: dem Volontariat 262: dem Traineeprogramm 263: dem Anerkennungsjahr 264: dem pharmazeutischen Praktikum 266: dem Praktikum 267: der ABM-Stelle 268: dem Ein-Euro-Job/der Arbeitsgelegenheit 269: dem Referendariat 27: der Arbeitslosigkeit 29: der Elternzeit 306: der Zeit als Hausfrau/Hausmann 307: der Elternzeit 308: der Krankheit/vorübergehenden Arbeitsunfähigkeit 309: der Zeit als Rentner 310: den Ferien/dem Urlaub 311: **<30102>** --af: **goto 30106** --end--

30106	--va: **modak4** --fn: **30106** --vb: Modul und Aktivität 4 --fr: [AUTO] Modul und Aktivität, grammatikalische Form 4 --we: 22: diese allgemeinbildende Schule **<30102>** besucht 231: dieses Berufsvorbereitungsjahr gemacht 232: dieses Berufsgrundbildungsjahr gemacht 233: diese einjährige Berufsfachschulausbildung gemacht 234: diese berufsvorbereitende Maßnahme des Arbeitsamtes (Arbeitsagentur) gemacht 235: diese Einstiegsqualifizierung gemacht 236: diese zweijährige Berufsfachschulausbildung gemacht 237: diese berufsvorbereitende Maßnahme der Arbeitsagentur (Arbeitsamt) gemacht 238: dieses Berufseinstiegsjahr (BEJ) gemacht 239: diese berufsvorbereitende Maßnahme **<30102>** gemacht 241: diese Ausbildung **<30102>** gemacht 242: studiert (**<30102>**) 243: promoviert 244: habilitiert 245: diesen Lehrgang/Kurs **<30102>** gemacht 251: Wehrdienst geleistet 252: Zivildienst geleistet 254: ein Freiwilliges Soziales, Ökologisches oder Europäisches Jahr gemacht 255: einen Bundesfreiwilligendienst geleistet 256: einen freiwilligen Wehrdienst geleistet 257: einen Internationalen Jugendfreiwilligendienst geleistet 260: die Tätigkeit **<30102>** ausgeübt 261: ein Volontariat gemacht haben 262: ein Traineeprogramm gemacht haben 263: ein Anerkennungsjahr gemacht haben 264: ein pharmazeutisches Praktikum gemacht haben 266: ein Praktikum **<30102>** gemacht haben 267: eine ABM-Stelle (**<30102>**) hatten 268: einen Ein-Euro-Job/Arbeitsgelegenheit (**<30102>**) hatten 269: ein Referendariat gemacht haben 27: arbeitslos waren 29: in Elternzeit 306: Hausfrau/Hausmann 307: in Elternzeit 308: krank/arbeitsunfähig 309: Rentner 310: in Ferien/Urlaub 311: **<30102>** --af: **goto 30107** --end--

30107	--va: **epnr** --fn: **30107** --vb: Episodennummer --fr: [AUTO] Episodennummer im Herkunftsmodul --af: **goto 30108** --end--
30108	--va: **epstdat (epstm / epstj)** --fn: **30108** --vb: Startdatum Episode --fr: [AUTO] Startdatum Episode --we: von Monat ____ Jahr ____ --af: **goto 30109** --end--
30109	--va: **ependdat (ependm / ependj)** --fn: **30109** --vb: Enddatum Episode --fr: [AUTO] Enddatum Episode --we: bis Monat ____ Jahr ____ --ac: **autoif (epstm = 1 to 12) epstdat = ((epstj - 1900) * 12) – epstm** **autoif (epstm > 20) epstdat = ((epstj - 1900) * 12) - 20** **autoif ((epstm = -97, -98) & epstj = ependj) epstdat = ((epstj - 1900) * 12) + 1** **autoif ((epstm = -97, -98) & epstj < ependj) epstdat = ((epstj - 1900) * 12) + 7** **autoif ((epstm = -97, -98) & (ependj = -97, -98)) epstdat = ((epstj - 1900) * 12) + 7** **autoif ((epstm = -97, -98) & (epstj = -97, -98) & (ependj <> -97, -98)) epstdat = ependdat - 2** **autoif (ependm = 1 to 12) ependdat = ((ependj - 1900) * 12) – ependm** **autoif (ependm > 20) ependdat = ((ependj - 1900) * 12) - 20** **autoif ((ependm = -97, -98) & ependj = epstj) ependdat = ((ependj - 1900) * 12) + 12** **autoif ((ependm = -97, -98) & epstj < ependj) ependdat = ((ependj - 1900) * 12) + 6** **autoif ((ependm = -97, -98) & (epstj = -97, -98)) ependdat = ((ependj - 1900) * 12) + 6** **autoif ((ependm = -97, -98) & (ependj = -97, -98) & (epstj <> -97, -98)) ependdat = epstdat + 2** **autoif ((ependj = -97, -98) & (epstj = -97, -98)) ependdat = -1** --af: **goto 30110** --end--

30110	--va: **epiz** --fn: **30110** --vb: Episode dauert an --fr: [AUTO] Episode dauert an --we: 1: ja 2: nein -97: verweigert -98: weiß nicht --af: **goto 30111** --end--
30111	--va: **spnr** --fn: **30111** --vb: Spellnummer übergreifend --fr: [AUTO] Spellnummer --af: **goto 30112** --end--

30112	--va: **xpws1** --fn: **30112** --vb: Sortierung Episoden --fr: **if (30111 = 1)** Nun haben Sie uns ja ausführlich über alle Ereignisse in Ihrem Leben seit unserem letzten Interview im **<20101P3(intmPRE / intjPRE)>** berichtet. Jetzt möchte ich mir Ihre Angaben noch einmal kurz ansehen, um sicherzustellen, dass ich alles korrekt notiert und auch nichts vergessen habe. **if (30111 > 1)** So, kommen wir nun zu **<30105>**. --we: 1: Episode nicht einsortierbar 2: Episode einsortierbar --ac: **autoif ((epstm = -97, -98) & (epstj = -97, -98) & (ependm = -97, -98) & (ependj = -97, -98)) 30111 = 1** --af: **if (30112 = 1) goto 30120** **if (30112 = 2 & 30111 < max(30111)) goto 30111** **if (30112 = 2 & 30111 = max(30111)) goto 30151** --end--
	--st: **Beginn Schleife, wenn Episode nicht einsortiert werden kann [Sortierung nach Schätzwert: nicht einsortierbare Ereignisse an erster Stelle]** --end--

30120	--va: **xsort1** --fn: **30120** --vb: Einsortierung von automatisch nicht einsortierbaren Episoden --fr: **if (30120(n - 1) = .)** Hier ist mir noch etwas unklar. Ich habe hier notiert, dass Sie irgendwann **<30103>**. Haben Sie das vor **<30105(n+1)>** begonnen (vor **<epstm(n+1)>/<epstj(n+1)>**), gleichzeitig mit **<30105(n+1)>** begonnen (im **<epstm(n+1)>/<epstj(n+1)>**), nach Beginn aber vor Ende von **<30105(n+1)>** begonnen (nach **<epstm(n+1)>/<epstj(n+1)>** aber vor **<ependm(n+1)>/<ependj(n+1)>**), direkt nach dem Ende von **<30105(n+1)>** begonnen (im **<ependm(n+1)>/<ependj(n+1)>**) oder später begonnen (nach **<ependm(n+1)>/<ependj(n+1)>**)? **if (30120(n-1) <> .)** Haben Sie **<30104>** vor **<30105(n+1)>** begonnen (vor **<epstm(n+1)>/<epstj(n+1)>**), gleichzeitig mit **<30105(n+1)>** begonnen (im **<epstm(n+1)>/<epstj(n+1)>**), nach Beginn aber vor Ende von **<30105(n+1)>** begonnen (nach **<epstm(n+1)>/<epstj(n+1)>** aber vor **<ependm(n+1)>/<ependj(n+1)>**), direkt nach dem Ende von **<30105(n+1)>** begonnen (im **<ependm(n+1)>/<ependj(n+1)>**) oder später begonnen (nach **<ependm(n+1)>/<ependj(n+1)>**)? --we: 1: vorher begonnen 2: gleichzeitig mit **<30105(n+1)>** begonnen 3: nach Beginn aber vor Ende von **<30105(n+1)>** begonnen 4: direkt nach Ende von **<30105(n+1)>** begonnen 5: später begonnen 6: Zeitkorrektur **BUTTONS: verweigert (-97), weiß nicht (-98)** --ac: **autoif (30120 = 1) epstdat = epstdat(n+1) - 1** **autoif (30120 = 2) epstdat = epstdat(n+1)** **autoif (30120 = 3) epstdat = epstdat(n+1) + 1** **autoif (30120 = 4) epstdat = ependdat (n+1)** **autoif (30120 = 5) epstdat = ependdat (n+1) + 1** --af: **if (30120 = 1 to 4, -97, -98) goto 30121** **if (30120 = 5) goto 30120** **if (30120 = 6) goto 30200** --end--

30121	--va: **xsort2** --fn: **30121** --vb: Einsortierung von automatisch nicht einsortierbaren Episoden --fr: **if (30121(n-1) = .)** Und bis wann haben/waren Sie **<30106>**? Haben Sie das vor **<30105(n+1)>** beendet (vor **<epstm(n+1)>/<epstj(n+1)>**), direkt mit Beginn von **<30105(n+1)>** beendet (im **<epstm(n+1)>/<epstj(n+1)>**), nach Beginn aber vor Ende von **<30105(n+1)>** beendet (nach **<epstm(n+1)>/<epstj(n+1)>** aber vor **<ependm(n+1)>/<ependj(n+1)>**), gleichzeitig mit **<30105(n+1)>** beendet (im **<ependm(n+1)>/<ependj(n+1)>**) oder später beendet (nach **<ependm(n+1)>/<ependj(n+1)>**)? **if (30121(n-1) <> .)** Haben Sie **<30104>** vor **<30105(n+1)>** beendet (vor **<epstm(n+1)>/<epstj(n+1)>**), direkt mit Beginn von **<30105(n+1)>** beendet (im **<epstm(n+1)>/<epstj(n+1)>**), nach Beginn aber vor Ende von **<30105(n+1)>** beendet (nach **<epstm(n+1)>/<epstj(n+1)>** aber vor **<ependm(n+1)>/<ependj(n+1)>**), gleichzeitig mit **<30105(n+1)>** beendet (im **<ependm(n+1)>/<ependj(n+1)>**) oder später beendet (nach **<ependm(n+1)>/<ependj(n+1)>**)? --we: 1: vorher beendet 2: direkt mit Beginn von **<30105(n+1)>** beendet 3: nach Beginn aber vor Ende von **<30105(n+1)>** beendet 4: gleichzeitig mit **<30105(n+1)>** beendet 5: später beendet 6: Zeitkorrektur **BUTTONS: verweigert (-97), weiß nicht (-98)** --ac: **autoif (30121 = 1) ependdat = epstdat(n+1) - 1** **autoif (30121 = 2) ependdat = epstdat(n+1)** **autoif (30121 = 3) ependdat = epstdat(n+1) + 1** **autoif (30121 = 4) ependdat = ependdat(n+1)** **autoif (30121 = 5) ependdat = ependdat(n+1) + 1** --af: **if (30121 = 1 to 4, -97, -98) goto 30111** **if (30121 = 5) goto 30121** **if (30121 = 6) goto 30200** --end--
	--st: **Beginn Schleife, wenn alle Episode einsortiert wurden** --end--

30150	--va: **xws1** --fn: **30150** --vb: Grafische Darstellung der Prüfung --fr: [Tabellarische und grafische Darstellung der Schul-, Berufsvorbereitungs-, Ausbildungs-, Wehrdienst-, Erwerbstätigkeits-, Arbeitslosigkeits-, Erziehungsurlaubs-, Lückenepisoden (mit roten Problembalken)] --in: <<Bei Inkonsistenzen „Prüfen“ anklicken! Werden Episoden nachgeliefert, „Episode einfügen“ anklicken! Sollen Zeitangaben korrigiert werden, „Zeitkorrektur“ anklicken! Wurde eine Episode fälschlicherweise erfasst, „Episode löschen“ anklicken! Wenn alles korrekt ist, „Weiter“ anklicken!>> --we: **BUTTONS: Prüfen (1), Episode einfügen (2), Zeitkorrektur (3), Episode löschen (4) , Weiter (5)** --af: **if (30150 = 1) goto 30151** **if (30150 = 2) goto 30300** **if (30150 = 3) goto 30200** **if (30150 = 4) goto 30150** **if (30150 = 5) goto 30500** --end--
30151	--va: **xws2** --fn: **30151** --vb: Art der Inkonsistenz --fr: [AUTO] automatisierte Episodenprüfung in chronologischer Reihenfolge, d.h. erste Prüfung: Enddatum erste Episode mit Startdatum zweiter Episode (seit dem letzten Interview) --we: 1: Keine Überschneidung>1 Monat, keine Lücken, keine unklaren Anschlüsse 2: Überschneidung>1 Monat 3: Lücke 4: Unklare Anschlüsse --ac: **autoif ((ependm <> -97, -98) & (ependj <> -97, -98) & (epstm(n+1) <> -97, -98) & (epstj(n+1) <> -97, -98) & (ependdat = epstdat(n+1) OR (ependdat = epstdat(n+1) – 1))) 30151 = 1** **autoif ((ependm <> -97, -98) & (ependj <> -97, -98) & (epstm(n+1) <> -97, -98) & (epstj(n+1) <> -97, -98) & (ependdat > epstdat(n+1))) 30151 = 2** **autoif ((ependm <> -97, -98) & (ependj <> -97, -98) & (epstm(n+1) <> -97, -98) & (epstj(n+1) <> -97, -98) & (ependdat <= epstdat(n+1) - 2)) 30151 = 3** **autoif ((ependm <> -97, -98) & (epstm(n+1) = -97, -98) & ependj = epstj(n+1) & (epstj(n+1) <> -97, -98)) 30151 = 4**

	autoif ((epndm = -97, -98) & epndj = epstj(n+1) & (epstj(n+1) <> -97, -98) & (epstm(n+1) <> -97, -98)) 30151 = 4 **autoif ((epndm = -97, -98) & (epstm(n+1) = -97, -98) & epndj = epstj(n+1) & (epstj(n+1) <> -97, -98) 30151 = 4** **autoif (epndm = 12 & (epstm(n+1) = -97, -98) & epstj(n+1) = epndj + 1) 30151 = 4** **autoif ((epstm(n+1) = -97, -98) & ((epndm < 12 & (epstj(n+1) = epndj + 1)) OR (epstj(n+1) > epndj + 1)) 30151 = 3** **autoif ((epndm = -97, -98) & epstm(n+1) = 1 & (epstj(n+1) = epndj + 1)30151 = 4** **autoif ((epndm = -97, -98) & (epstm(n+1) > 1 & (epstj(n+1) = epndj + 1)) OR (epstj(n+1) > epndj + 1)) 30151 = 3** **autoif ((epndm = -97, -98) & (epstm(n+1) = -97, -98) & (epndj + 1= epstj(n+1))) 30151 = 4** **autoif ((epndm = -97, -98) & (epstm(n+1) = -97, -98) & epndj > epstj(n+1)) 30151 = 2** **autoif ((epndm = -97, -98) & (epstm(n+1) = -97, -98) & (epndj + 1 < epstj(n+1))) 30151 = 3** **autoif ((epndm = -97, -98) & (epndj = -97, -98)) 30151 = 4** **autoif ((epstm(n+1) = -97, -98) & (epstj(n+1) = -97, -98)) 30151 = 4** **autoif ((epndm = -97, -98) & (epndj = -97, -98) & (epstm(n+1) = -97, -98) & (epstj(n+1) = -97, -98)) 30151 = 4** --af: **if (30151 = 1) goto 30150** **if (30151 = 2) goto 30160** **if (30151 = 3) goto 30170** **if (30151 = 4) goto 30180** --end--
30160	--va: **xwue** --fn: **30160** --vb: Überschneidung --fr: So wie ich das bisher notiert habe, haben Sie hier zwei Dinge gleichzeitig gemacht: Ich habe hier notiert, dass Sie von **<epstm/epstj>** bis **<epndm/epndj> <30103>** und gleichzeitig ab **<epstm(n+1)/epstj(n+1)> <30103>**. Das überschneidet sich. Habe ich die Zeiten richtig notiert und Sie haben beides gleichzeitig gemacht? --we: 1: ja, gleichzeitig 2: nein, Zeitangaben falsch **BUTTONS: verweigert (-97), weiß nicht (-98)** --af: **if (30160 = 1, -97, -98) goto 30150** **if (30160 = 2) goto 30200** --end--

30170	--va: **xwluea** --fn: **30170** --vb: Lücke --fr: **if (Lücke am Anfang)** Für den Zeitraum bis **<epstm/epstj>** habe ich noch keine Angaben. Ich habe hier notiert, dass Sie ab **<epstm/epstj> <30103>**. Da ist eine Lücke. Habe ich das richtig notiert und Sie haben vor **<epstm/epstj>** etwas anderes gemacht? **if (Lücke am Ende)** Für den Zeitraum ab **<epndm/ependj>** habe ich noch keine Angaben. Ich habe hier notiert, dass Sie bis **<ependm/ependj> <30103>**. Danach ist eine Lücke. Habe ich das richtig notiert und Sie haben seit **<ependm/ependj>** etwas anderes gemacht? **if (Lücke zwischen Episoden)** So wie ich das bisher notiert habe, ist hier eine Lücke. Ich habe hier notiert, dass Sie bis **<ependm/ependj> <30103>** und ab **<epstm(n+1)/epstj(n+1)> <30103(n+1)>**. Da ist eine Lücke. Habe ich das richtig notiert und Sie haben zwischen **<ependm/ependj>** und **<epstm(n+1)/epstj(n+1)>** etwas anderes gemacht? --in: <<Wenn die Zeitangaben korrekt sind, bitte "1, ja, neue Episode" angeben!>> --we: 1: ja, neue Episode 2: nein, Zeitangaben falsch 4: bereits genannte Episode hauptsächlich gemacht **BUTTONS: verweigert (-97), weiß nicht (-98)** --af: **if (30170 = 1) goto 30300** **if (30170 = 2) goto 30200** **if (30170 = 4, -97, -98) goto 30150** --end--
30180	--va: **xwua1** --fn: **30180** --vb: direkter Anschluss --fr: **if ((ependm <> -97, -98) & (ependj <> -97, -98) & (epstm(n+1) = -97, -98) & (epstj(n+1) <> -97, -98) & (ependm(n+1) <> -97, -98) & (ependj(n+1) <> -97, -98))** Hier ist mir etwas noch nicht ganz klar. Ich habe hier notiert, dass Sie von **<epstm/epstj>** bis **<ependm/ependj> <30103>** und irgendwann **<epstj(n+1)>** bis **<ependm(n+1)/ependj(n+1)> <30103(n+1)>.** Was **<30104(n+1)>** direkt im Anschluss an **<30104>**? **if ((ependm <> -97, -98) & (ependj <> -97, -98) & (epstm(n+1) = -97, -98) & (epstj(n+1) <> -97, -98) & ((ependm(n+1) = -97, -98) OR (ependj(n+1) = -97, -98)))** Hier ist mir etwas noch nicht ganz klar. Ich habe hier notiert, dass Sie von **<epstm/epstj>** bis **<ependm/ependj> <30103>** und irgendwann **<epstj(n+1)> <30103(n+1)>**. War **<30104(n+1)>**

	direkt im Anschluss an **<30104>**? **if ((ependm = -97, -98) & (ependj <> -97, -98) & (epstm(n+1) <> -97, -98) & (epstj(n+1) <> -97, -98) & (ependm(n+1) <> -97, -98) & (ependj(n+1) <> -97, -98))** Hier ist mir etwas noch nicht ganz klar. Ich habe hier notiert, dass Sie von **<epstm/epstj>** bis irgendwann in **<ependj> <30103>** und von **<epstm(n+1)/epstj(n+1)>** bis **<ependm(n+1) /ependj(n+1)> <30103(n+1)>**. War **<30104(n+1)>** direkt im Anschluss an **<30104>**? **if ((ependm = -97, -98) & (ependj <> -97, -98) & (epstm(n+1) <> -97, -98) & (epstj(n+1) <> -97, -98) & ((ependm(n+1) = -97, -98) OR (ependj(n+1) = -97, -98)))** Hier ist mir etwas noch nicht ganz klar. Ich habe hier notiert, dass Sie von **<epstm/epstj>** bis irgendwann in **<ependj> <30103>** und von **<epstm(n+1)/epstj(n+1)> <30103(n+1)>**. War **<30104(n+1)>** direkt im Anschluss an **<30104>**? **if ((ependm = -97, -98) & (ependj <> -97, -98) & (epstm(n+1) = -97, -98) & (epstj(n+1) <> -97, -98) & (ependm(n+1) <> -97, -98) & (ependj(n+1) <> -97, -98))** Hier ist mir etwas noch nicht ganz klar. Ich habe hier notiert, dass Sie von **<epstm/epstj>** bis irgendwann in **<ependj> <30103>** und von irgendwann in **<epstj(n+1)>** bis **<ependm(n+1)/ependj(n+1)> <30103(n+1)>**. War **<30104(n+1)>** direkt im Anschluss an **<30104>**? **if ((ependm = -97, -98) & (ependj <> -97, -98) & (epstm(n+1) = -97, -98) & (epstj(n+1) <> -97, -98) & ((ependm(n+1) = -97, -98) OR (ependj(n+1) = -97, -98)))** Hier ist mir etwas noch nicht ganz klar. Ich habe hier notiert, dass Sie von **<epstm/epstj>** bis irgendwann in **<ependj> <30103>** und von irgendwann in **<epstj(n+1)> <30103(n+1)>**. War **<30104(n+1)>** direkt im Anschluss an **<30104>**? **if ((ependm = -97, -98) & (ependj = -97, -98) & (epstm(n+1) <> -97, -98) & (epstj(n+1) <> -97, -98) & (ependm(n+1) <> -97, -98) & (ependj(n+1) <> -97, -98))** Hier ist mir etwas noch nicht ganz klar. Ich habe hier notiert, dass Sie von **<epstm/epstj> <30103>** und von **<epstm(n+1)/epstj(n+1)>** bis **<ependm(n+1)/ependj(n+1)> <30103(n+1)>**. War **<30104(n+1)>** direkt im Anschluss an **<30104>**? **if ((ependm = -97, -98) & (ependj = -97, -98) & (epstm(n+1) <> -97, -98) & (epstj(n+1) <> -97, -98) & ((ependm(n+1) = -97, -98) OR (ependj(n+1) = -97, -98)))** Hier ist mir etwas noch nicht ganz klar. Ich habe hier notiert, dass Sie von **<epstm/epstj> <30103>** und von **<epstm(n+1)/epstj(n+1)> <30103(n+1)>**. War **<30104(n+1)>** direkt im Anschluss an **<30104>**? **if ((ependm <> -97, -98) & (ependj <> -97, -98) & (epstm(n+1) = -97, -98) & (epstj(n+1) = -97, -98) & (ependm(n+1) <> -97, -98) & (ependj(n+1) <> -97, -98))** Hier ist mir etwas noch nicht ganz klar. Ich habe hier notiert, dass Sie von **<epstm/epstj> <30103>** und von **<epstm(n+1)/epstj(n+1)>** bis **<ependm(n+1)/ependj(n+1)> <30103(n+1)>**. War **<30104(n+1)>** direkt im Anschluss an **<30104>**? **if ((ependm <> -97, -98) & (ependj <> -97, -98) & (epstm(n+1) = -97, -98) & (epstj(n+1) = -97, -98) & ((ependm(n+1) = -97, -98) OR (ependj(n+1) = -97, -98)))** Hier ist mir etwas noch nicht ganz klar. Ich habe hier notiert, dass Sie von **<epstm/epstj> <30103>** und von **<epstm(n+1)/epstj(n+1)> <30103(n+1)>**. War **<30104(n+1)>** direkt im Anschluss an **<30104>**? **if ((ependm = -97, -98) & (ependj = -97, -98) & (epstm(n+1) = -97, -98) & (epstj(n+1) = -97, -98) & (epend(n+1) <> -97, -98) & (ependj(n+1) <> -97, -98))**

	Hier ist mir etwas noch nicht ganz klar. Ich habe hier notiert, dass Sie von **<epstm/epstj> <30103>** und von irgendwann bis **<ependm(n+1)/ependj(n+1)> <30103(n+1)>**. War **<30104(n+1)>** direkt im Anschluss an **<30104>**? **if ((ependm = -97, -98) & (ependj = -97, -98) & (epstm(n+1) = -97, -98) & (epstj(n+1) = -97, -98) & (ependm(n+1) = -97, -98) & (ependj(n+1) <> -97, -98))** Hier ist mir etwas noch nicht ganz klar. Ich habe hier notiert, dass Sie von **<epstm/epstj> <30103>** und von irgendwann bis **<ependj(n+1)> <30103(n+1)>**. War **<30104(n+1)>** direkt im Anschluss an **<30104>**? **if ((ependm = -97, -98) & (ependj = -97, -98) & (epstm(n+1) = -97, -98) & (epstj(n+1) = -97, -98) & (ependm (n+1) = -97, -98) & (ependj(n+1) = -97, -98))** Hier ist mir etwas noch nicht ganz klar. Ich habe hier notiert, dass Sie von **<epstm/epstj> <30103>** und von irgendwann **<30103(n+1)>**. War **<30104(n+1)>** direkt im Anschluss an **<30104>**? --we: 1: ja 2: nein (weiterer Klärungsbedarf) 3: Zeitkorrektur (bestehendes Ereignis wird korrigiert) **BUTTONS: verweigert (-97), weiß nicht (-98)** --ac: **autoif (30180 = 1 & (((ependm <> -97, -98) & (epstm(n+1) = -97, -98) & ependj = epstj(n+1) & (epstj(n+1) <> -97, -98)) OR ((ependm = -97, -98) & (epstm(n+1) <> -97, -98) & ependj = epstj(n+1) & (epstj(n+1) <> -97, -98)))) epstdat(n+1) = ependdat** **autoif (30180 = 1 & (ependm = -97, -98) & (epstm(n+1) = -97, -98) & ependj = epstj(n+1) & (epstj(n+1) <> -97, -98)) ependdat = ((ependj – 1900) * 12) + 7, epstdat(n+1) = ependdat** **autoif (30180 = 1 & (ependm <> -97, -98) & (epstm(n+1) = -97, -98) & ependj < epstj(n+1) & (ependj <> -97, -98)) epstdat(n+1) = ((epstj(n+1) – 1900) * 12) + 1** **autoif (30180 = 1 & (ependm = -97, -98) & (epstm(n+1) <> -97, -98) & ependj < epstj(n+1) & (ependj <> -97, -98)) ependdat = ((ependj – 1900) * 12) + 12** **autoif (30180 = 1 & (ependm = -97, -98) & (epstm(n+1) = -97, -98) & ependj < epstj(n+1) & (ependj <> -97, -98)) ependdat =((ependj – 1900) * 12) + 12, epstdat(n+1) = ((epstj(n+1) – 1900) * 12) + 1** **autoif (30180 = 1 & (ependm = -97, -98) & (ependj = -97, -98) & (epstj(n+1) <> -97, -98)) ependdat = epstdat(n+1)** **autoif (30180 = 1 & (epstm(n+1) = -97, -98) & (ependj <> -97, -98) & (epstj(n+1) = -97, -98)) epstdat(n+1) = ependdat** **autoif (30180 = 1 & (ependm = -97, -98) & (ependj = -97, -98) & (epstm(n+1) = -97, -98) & (epstj(n+1) = -97, -98)) ependdat = (ependdat(n+1) - epstdat) / 2, epstdat(n+1) = ependdat** --af: **if (30180 = 1, -97, -98) goto 30150** **if (30180 = 2) goto 30181** **if (30180 = 3) goto 30200** --end--

30181	--va: **xwua2** --fn: **30181** --vb: Lücke vorhanden --fr: ... oder war da eine Lücke dazwischen? --we: 1: ja, neue Episode 2: nein (weiterer Klärungsbedarf) 3: Zeitkorrektur **BUTTONS: verweigert (-97), weiß nicht (-98)** --ac: **autoif (30181 = 1 & (epstm(n+1) = -97, -98) & (ependm <> -97, -98) & ependj = epstj(n+1) & (epstj(n+1) <> -97, -98)) epstdat(n+1) = ependdat - ((12 - ependm) / 2)** **autoif (30181 = 1 & (ependm = -97, -98) & (epstm(n+1) <> -97, -98) & ependj = epstj(n+1) & (epstj(n+1) <> -97,- 8)) ependdat = epstdat + ((12 - epstm(n+1)) / 2)** **autoif (30181 = 1 & (ependm = -97, -98) & (epstm(n+1) = -97, -98) & ependj = epstj(n+1) & (epstj(n+1) <> -97, -98)) ependdat = ((ependj – 1900) * 12) + 4, epstdat(n+1) = ((epstj(n+1) – 1900) * 12) + 8** **autoif (30181 = 1 & (epstm(n+1) = -97, -98) & (ependm <> -97, -98) & ependj < epstj(n+1) & (ependj <> -97, -98)) epstdat(n+1) = ((epstj(n+1) – 1900) * 12) + 6** **autoif (30181 = 1 & (ependm = -97, -98) & (epstm(n+1) <> -97, -98) & ependj < epstj(n+1) & (ependj <> -97, -98)) ependdat = ((ependj(n+1) – 1900) * 12) + 6** **autoif (30181 = 1 & (ependm = -97, -98) & (epstm(n+1) = -97, -98) & ependj < epstj(n+1) & (ependj <> -97, -98)) ependdat = ((ependj(n+1) – 1900) * 12) + 8, epstdat(n+1) = ((epstj(n+1) – 1900) * 12) + 4** **autoif (30181 = 1 & (ependm = -97, -98) & (ependj = -97, -98) & (epstm <> -97, -98) & (epstj <> -97, -98) & (epstm(n+1) <> -97, -98) & (epstj(n+1) <> -97, -98)) ependdat = epstdat + ((epstdat(n+1) - epstdat) / 12)** **autoif (30181 = 1 & (epstm(n+1) = -97, -98) & (epstj(n+1) = -97, -98) & (ependm <> -97, -98) & (ependj <> -97, -98) & (ependm(n+1) <> -97, -98) & (ependj(n+1) <> -97, -98)) epstdat(n+1) = ependdat + ((ependdat(n+1) - ependdat) / 2)** **autoif (30181 = 1 & (ependm = -97, -98) & (ependj = -97, -98) & (epstm(n+1) = -97, -98) & (epstj(n+1) = -97, -98) & (epstm <> -97, -98) & (epstj <> -97, -98) & (ependm(n+1) <> -97, -98) & (ependj(n+1) <> -97, -98)) ependdat = epstdat + ((ependdat(n+1) - epstdat) / 2), epstdat(n+1) = ependdat(n+1) - ((ependdat(n+1) - epstdat) / 2)** --af: **if (30181 = 1) goto 30300** **if (30181 = 2) goto 30182** **if (30181 = 3) goto 30200** **if (30181 = -97, -98) goto 30150** --end--

30182	--va: **xwua3** --fn: **30182** --vb: gleichzeitige Tätigkeiten --fr: ... oder haben Sie beides gleichzeitig gemacht? --we: 1: ja 2: nein 3: Zeitkorrektur **BUTTONS: verweigert (-97), weiß nicht (-98)** --ac: **autoif (30182 = 1 & (ependm <> -97, -98) & (epstm(n+1) = -97, -98) & ependj = epstj(n+1)) epstdat(n+1) = ((epstj(n+1) – 1900) * 12) + 1** **autoif (30182 = 1 & (ependm = -97, -98) & (epstm(n+1) <> -97, -98) & ependj = epstj(n+1)) ependdat = ((ependj -1900) * 12) + 12** **autoif (30182 = 1 & (ependm = -97, -98) & (epstm(n+1) = -97, -98) & ependj = epstj(n+1)) epstdat = ((epstj(n+1) – 1900) * 12) + 1, ependdat = ((ependj – 1900) * 12) + 12** **autoif (30182 = 1 & (ependm = -97, -98) & (ependj = -97, -98) & (epstj(n+1) <> -97, -98)) ependdat = epstdat(n+1) + ((ependdat(n+1) - epstdat(n+1)) / 2)** **autoif (30182 = 1 & (ependj <> -97, -98) & (epstm(n+1) = -97, -98) & (epstj(n+1) = -97, -98)) epstdat(n+1) = ependdat - ((ependdat - epstdat) / 2)** **autoif (30182 = 1 & (ependm = -97, -98) & (ependj = -97, -98) & (epstm(n+1) = -97, -98) & (epstj(n+1) = -97, -98)) ependdat = ependdat(n+1) - ((ependdat(n+1) - epstdat) / 3), epstdat(n+1) = epstdat - ((ependdat(n+1) - epstdat) / 3)** --af: **if (30182 = 1, 2, -97, -98) goto 30150** **if (30182 = 3) goto 30200** --end--
	--st: **BEGINN der Zeitkorrektur bereits erfasster Episoden** --end--

30200	--va: **xzkend (xzkendm / xzkendj)** --fn: **30200** --vb: korr. Enddatum Episode --fr: Bis wann haben Sie **<30103>**? --in: <<Erinnert sich ZP nur an Jahreszeiten, bitte folgende Nummern eingeben: 21 = Jahresanfang/Winter, 24 = Frühjahr/Ostern, 27 = Jahresmitte/Sommer, 30 = Herbst, 32 = Jahresende>> --we: bis Monat ____ Jahr ____ **BUTTONS: verweigert (-97), weiß nicht (-98), bis heute (-5)** --ac: **autoif (30200 = -5) 30200 = 20102(intm/intj)** --af: **goto 30200a** --end--
30200a	--va: **xmodend** --fn: **30200a** --vb: Enddatierung im X-Modul geändert --fr: [AUTO] Enddatierung im X-Modul geändert --we: 1: ja 2: nein --af: **goto 30201** --end--

30201	--va: **xzkst (xzkstm / xzkstj)** --fn: **30201** --vb: korr. Startdatum Episode(n+1) --fr: **[NCS]** Und seit wann haben Sie **<30103>**? --in: <<Erinnert sich ZP nur an Jahreszeiten, bitte folgende Nummern eingeben: 21 = Jahresanfang/Winter, 24 = Frühjahr/Ostern, 27 = Jahresmitte/Sommer, 30 = Herbst, 32 = Jahresende>> --we: von Monat ____ Jahr ____ **BUTTONS: verweigert (-97), weiß nicht (-98)** --af: **goto 30202** --end--
30202	--va: **xmodst** --fn: **30202** --vb: Startdatierung im X-Modul geändert --fr: [AUTO] Startdatierung im X-Modul geändert --we: 1: ja 2: nein --af: **goto 30150** --end--
	--st: **BEGINN Erfassung von Lückenaktivitäten** --end--

30300	--va: **xtyp** --fn: **30300** --vb: Lücke am Ende --fr: Was haben Sie damals gemacht? --in: <<Vorgaben bei Bedarf vorlesen!>> --we: **if (h_etappe = 8)** 1: eine Erwerbstätigkeit oder Nebenerwerbstätigkeit ausgeübt **if (h_etappe = 6)** 1: eine Erwerbstätigkeit oder Nebenerwerbstätigkeit ausgeübt oder ein Praktikum gemacht 2: eine allgemeinbildende Schule besucht 3: eine Berufsvorbereitung gemacht 4: eine Aus- oder Weiterbildung absolviert 5: Bundesfreiwilligendienst, Internationalen Jugendfreiwilligendienst, freiwilligen Wehrdienst geleistet oder ein Freiwilliges Soziales/ Ökologisches/ Europäisches Jahr absolviert **if (sum(29110) = . OR sum(29110) < 1)** 6: sich um Ihren Haushalt gekümmert **if (sum(29110) >= 1)** 6: sich um Ihren Haushalt oder um die Kinder gekümmert 7: war in Elternzeit 8: war arbeitslos 9: war krank/vorübergehend arbeitsunfähig 10: war in Rente (auch Berufs-/Erwerbsunfähigkeitsrente) 11: war in Ferien/Urlaub 12: etwas anderes gemacht -6: versehentlich in Episodenaufnahme, zurück ins Prüfmodul --af: **if (30300= 1) goto 26107Z** **if (30300= 2) goto 22107Z** **if (30300= 3) goto 23107Z** **if (30300= 4) goto 24108Z** **if (30300= 5) goto 25106Z** **if (30300= 6, 7, 9, 10, 11) goto 50106Z** **if (30300 = 12 & h_etappe = 8) goto 50106Z** **if (30300 = 12 & h_etappe = 6) goto 30301** **if (30300= 8) goto 27106Z** **if (30300= -6) goto 30150** --end--

30301	--va: **xbs** --fn: **30301** --vb: Berufsschule im X-Modul --in: <<ACHTUNG, Frage nicht stellen! Hat die Zielperson angegeben, in dieser Zeit eine BERUFSSCHULE zu besuchen?>> --we: 1: ja 2: nein --af: **if (30301 = 1) goto 30302** **if (30301 = 2) goto 50106Z** --end--

30302	--va: **xberufsschule** --fn: **30302** --vb: Zuordnung offene Angabe Berufsschule --fr: In einer Berufsschule gibt es viele Möglichkeiten: man kann zum Beispiel eine berufsvorbereitende Maßnahme machen, eine richtige Berufsausbildung beginnen oder einen allgemeinbildenden Schulabschluss erwerben. Welche dieser drei Möglichkeiten trifft auf Sie zu? --in: Bei Unsicherheiten bitte Beispiele nennen: 1: Berufsvorbereitung: Es kann !!kein!! anerkannter Berufsabschluss erreicht werden. Berufsvorbereitende Maßnahmen sind z.B. das Berufsvorbereitungsjahr, kurz BVJ oder das Berufsgrundbildungsjahr, kurz BGJ 2: Berufsausbildung, dual oder vollzeitschulisch: In der Berufsausbildung kann ein anerkannter Berufsabschluss erreicht werden. Die duale Ausbildung findet in Berufsschule und Betrieb statt, die vollzeitschulische Ausbildung nur in der Berufsschule oder in Schulen des Gesundheitswesens 3: Schulbesuch zum Erwerb eines allgemeinbildenden Schulabschlusses: z.B. eine Fachoberschule, ein Berufskolleg oder berufliches Gymnasium --we: 1: Berufsvorbereitung 2: Berufsausbildung oder Lehre 3: Schulbesuch zum Erwerb eines allgemeinbildenden Schulabschlusses 4: eine andere Aktivität **BUTTONS: verweigert (-97), weiß nicht (-98)** --af: **if (30302 = 4, -97, -98) goto 50106Z** **if (30302 = 1) goto 23107Z** **if (30302 = 2) goto 24108Z** **if (30302 = 3) goto 22107Z** --end--

30500	--va: **xendpr** --fn: **30500** --vb: Abschluss Prüfmodul --fr: **if (keine Korrektur notwendig)** Wie ich hier sehe, ist alles korrekt notiert. **if (Korrektur notwendig)** So, jetzt habe ich alles korrekt notiert. --we: 1: weiter --af: **goto 30501Z** --end--
30501Z	--va: **[ZS] zsx2** --fn: **30501Z** --vb: Zeitstempel 2 X-Modul --fr: [ZS] Zeitstempel 2 X-Modul --af: **goto 30600Z (Modul E68P_30X_out)** --end--

	--st: **35KU - Kurse** **Panel-Befragung E6P– Grundprogramm B109** **Grundlage: Haupterhebung E8P B115 V1 Feldversion** **Version 1.01** **Stand: 29.01.2014** --end--
35100Z	--va: **[ZS] zku1** --fn: **35100Z** --vb: Zeitstempel 1 Kurse --fr: [ZS] Zeitstempel 1 Kurse --af: **goto 35101** --ef: **Modul25: (25112 = 1)** **Modul26: (26147 = 1)** **Modul27: (h_kurs = 1)** **Modul29: (29129 = 1)** **Modul50: (50113 = 1)** --end--
35101	--va: **caseid** --fn: **35101** --vb: Personennummer --fr: [AUTO] Personennummer --af: **goto 35102** --end--

35102	--va: **modak** --fn: **35102** --vb: Modul und Aktivität --fr: [AUTO] Modul und Aktivität --we: 251: dieses Wehrdienstes 252: dieses Zivildienstes 254: dieses Freiwilligen Sozialen, Ökologischen oder Europäischen Jahres 255: dieses Bundesfreiwilligendienstes 256: dieses freiwilligen Wehrdienstes 257: dieses Internationalen Jugendfreiwilligendienstes 260: dieser Tätigkeit 261: dieses Volontariats 262: dieses Traineeprogramms 263: dieses Anerkennungsjahres 264: dieses pharmazeutischen Praktikums 266: dieses Praktikums 267: dieser ABM-Stelle 268: dieses Ein-Euro-Jobs/dieser Arbeitsgelegenheit 269: dieses Referendariats 27: dieser Arbeitslosigkeit 29: dieser Elternzeit 306: dieser Zeit als Hausfrau/Hausmann 307: dieser Elternzeit 308: dieser Krankheit/vorübergehenden Arbeitsunfähigkeit 309: dieser Zeit als Rentner/Rentnerin 310: dieser Ferien/dieses Urlaubs 311: dieser Zeit --ac: **autoif (h_kursaktiv) 35102 = h_kursaktiv** --af: **goto 35103** --end--
35103	--va: **epnr** --fn: **35103** --vb: Episodennummer --fr: [AUTO] Episodennummer im Herkunftsmodul --ac: **autoif (h_kursherk) 35103 = h_kursherk** --af: **if (35102 = 29) goto 35103a** **if (35102 <> 29) goto 35104** --end--

35103a	--va: **epnr2** --fn: **35103a** --vb: Subepisodennummer --fr: [AUTO] Subepisodennummer im Herkunftsmodul --ac: **autoif (h_kursherk2) 35103a = h_kursherk2** --af: **goto 35104** --end--
35104	--va: **epstdat (epstm / epstj)** --fn: **35104** --vb: Startdatum Episode --fr: [AUTO] Startdatum Episode --we: von Monat ____ Jahr ____ -97: verweigert -98: weiß nicht --ac: **autoif (h_kursstart) 35104 = h_kursstart** --af: **goto 35105** --end--
35105	--va: **ependdat (ependm / ependj)** --fn: **35105** --vb: Enddatum Episode --fr: [AUTO] Enddatum Episode --we: bis Monat ____ Jahr ____ -97: verweigert -98: weiß nicht --ac: **autoif (h_kursende) 35105 = h_kursende** --af: **goto 35106** --end--

35106	--va: **epiz** --fn: **35106** --vb: Episode dauert an --fr: [AUTO] Episode dauert an --we: 1: ja 2: nein -97: verweigert -98: weiß nicht --ac: **autoif (h_kursdauertan) 35106 = h_kursdauertan** --af: **goto 35107** --end--
35107	--va: **kuanz** --fn: **35107** --vb: Anzahl der besuchten Lehrgänge/Kurse --fr: **if (35106 = 1)** Nun habe ich ein paar Fragen zu den Lehrgängen und Kursen, die Sie während **<35102 (Wertelabel)>** besucht haben. An wie vielen Lehrgängen oder Kursen haben Sie von **<35104>** bis heute teilgenommen? **if (35106 <> 1)** Nun habe ich ein paar Fragen zu den Lehrgängen und Kursen, die Sie während **<35102 (Wertelabel)>** besucht haben. An wie vielen Lehrgängen oder Kursen haben Sie von **<35104>** bis **<35105>** teilgenommen? --in: <<Bei Nachfragen: Kurse, die vor diesem Zeitraum begonnen haben, aber innerhalb dieses Zeitraums geendet haben, sollen mitgezählt werden.>> --we: OFFEN: _ _ Kursanzahl **BUTTONS: keine Kurse in diesem Zeitraum besucht (-6), verweigert (-97), weiß nicht (-98)** --ra: **0 to 99, -6, -97, -98** --af: **if (35107 > 0) goto 35108** **if (35107 <= 0) goto 35120Z** --end--

35108	--va: **kugd** --fn: **35108** --vb: Gesamtdauer der Lehrgänge und Kurse --fr: **if (35107 = 1)** Wie viele Stunden dauerte dieser Kurs/Lehrgang insgesamt? **if (35107 > 1)** Wenn Sie diese Lehrgänge und Kurse zusammen nehmen: Wie viele Stunden dauerten diese insgesamt? --in: <<Gesamtdauer notfalls schätzen lassen! Bei Nachfragen: Auch Stunden, die früher als vor einem Jahr stattgefunden haben, mitzählen.>> --we: OFFEN: _ _ _ Stunde/n 999: Stunden und mehr **BUTTONS: verweigert (-97), weiß nicht (-98)** --ra: **0 to 999, -97, -98** --af: **goto 35109Z** --end--
	--st: **BEGINN der Kursschleife** --end--
35109Z	--va: **[ZS] zku2** --fn: **35109Z** --vb: Zeitstempel 2 Kurse --fr: [ZS] Zeitstempel 2 Kurse (für jede Episode) --af: **goto 35109** --end--
35109	--va: **kunr** --fn: **35109** --vb: Kursnummer --fr: [AUTO] Nummer des Kurses, Beschränkung auf maximal 3 bzw. die Anzahl, die in 35107 genannt wurde (wenn < 3) --ra: **1 to 3** --af: **goto 35110** --end--

35110	--va: **kuinh** --fn: **35110** --vb: Kursinhalt --fr: **if (35107 = 1)** Um was ging es in diesem Kurs/Lehrgang genau? **if (35107 > 1 & 35109 = 1)** Um was ging es in diesen Kursen/Lehrgängen genau? Beginnen Sie bitte mit dem Kurs/Lehrgang, den Sie während **<35102 (Wertelabel)>** zuletzt gemacht haben. **if (35107 > 1 & 35109 > 1)** Nun zu dem Kurs/Lehrgang, den Sie davor gemacht haben. Um was ging es bei diesem Kurs/Lehrgang genau? --in: <<So detailliert wie möglich erfassen; bei globalen Angaben wie "berufliche Weiterbildung" nach konkreten Inhalten nachfragen.>> --we: OFFEN: _____ **BUTTONS: verweigert (-97), weiß nicht (-98)** --ac: **autoif (35107 = 1) 35111 = 35108** --af: **if (35107 = 1) goto 35112** **if (35107 > 1) goto 35111** --end--
35111	--va: **kud** --fn: **35111** --vb: Kursdauer --fr: Wie viele Stunden dauerte dieser Kurs/Lehrgang insgesamt? --in: <<Dauer notfalls schätzen lassen!>> --we: OFFEN: _ _ _ Stunde/n 999: 999 Stunden und mehr **BUTTONS: verweigert (-97), weiß nicht (-98)** --ra: **0 to 999, -97, -98** --af: **goto 35112** --end--

35112	--va: **kuiz** --fn: **35112** --vb: Kurs dauert an --fr: Besuchen Sie diesen Kurs/Lehrgang heute immer noch? --we: 1: ja, Kurs findet noch statt 2: nein **BUTTONS: verweigert (-97), weiß nicht (-98)** --af: **if (35112 = 2, -97, -98) goto 35113** **if (35112 = 1) goto 35114Z** --end--
35113	--va: **kuabb** --fn: **35113** --vb: Kursabbruch --fr: Haben Sie diesen Kurs/Lehrgang vorzeitig abgebrochen oder bis zum Ende teilgenommen? --we: 1: vorzeitig abgebrochen 2: bis zum Ende teilgenommen **BUTTONS: verweigert (-97), weiß nicht (-98)** --af: **goto 35114Z** --end--
35114Z	--va: **[ZS] zku3** --fn: **35114Z** --vb: Zeitstempel 3 Kurse --fr: [ZS] Zeitstempel 3 Kurse (für jede Episode) --af: **if (35109 = 3 OR 35109 = 35107) goto 35120Z** **if (35109 < 3 & 35109 < 35107) goto 35109Z** --end--
	--st: **ENDE der Kursschleife** --end--

35120Z	--va: **[ZS] zku4** --fn: **35120Z** --vb: Zeitstempel 4 Kurse --fr: [ZS] Zeitstempel 4 Kurse --af: **if (35102 = 251, 252, 254, 255, 256, 257) goto 25112Z** **if (35102 = 260 to 269) goto 26147Z** **if (35102 = 27) goto 27118Z** **if (35102 = 29 & 35106 <> 1) goto 29129a** **if (35102 = 29 & 35106 = 1) goto 29131Z** **if (35102 = 306 to 311) goto 50114Z** --end--

	--st: **50LU - Lückenepisode** **Panel-Befragung E6P– Grundprogramm B109** **Grundlage: Haupterhebung E8P B115 V1 Feldversion** **Version 1.01** **Stand: 20.12.2013** --end--
50100Z	--va: **[ZS] zlu1** --fn: **50100Z** --vb: Zeitstempel 1 Lücke --fr: [ZS] Zeitstempel 1 Lücke --af: **goto 50101** --ef: **Modul_29KI_out: 29502 > 0** --end--
50101	--va: **caseid** --fn: **50101** --vb: Personennummer --fr: [AUTO] Personennummer --af: **goto 50101a** --end--
50101a	--va: **luauf_n** --fn: **50101a** --vb: Anzahl der LU-Aufsetzepisoden --fr: [AUTO] Anzahl der LU-Aufsetzepisoden --we: [OFFEN]: **_ _** --af: **goto 50106Z** --end--
	--st: **Beginn Lückenepisodenschleife** --end--

50106Z	--va: **[ZS] zlud2** --fn: **50106Z** --vb: Zeitstempel 2 Lücke --fr: [ZS] Zeitstempel 2 Lücke (für jede Episode) --af: **goto 50107** --ef: **Modul30:** **(h_etappe = 8 & (30300 = 6, 7, 9, 10, 11, 12)) OR** **(h_etappe = 6 & ((30300 = 6, 7, 9, 10, 11) OR (30300 = 12 & (30301 = 2 OR (30302 = 4, -97, -98)))))** --end--
	--va: **[HILF] h_etappe** --vb: Etappenummer --fr: [HILF] Etappenummer --we: 6: Etappe 6 7: Etappe 7 8: Etappe 8 --end--
	--va: **[HILF] h_dauertan** --vb: Episode dauert an --fr: [HILF] Episode dauert an --we: 1: Episode dauert an 2: Episode endet zum Interviewmonat 3: Episode endet vor Interviewmonat 4: Episodenende = Missing --end--

	--va: **[HILF] h_kursaktiv** --vb: Kurserfassung Modul und Aktivität --fr: [HILF] Kurserfassung Modul und Aktivität --we: 306: dieser Zeit als Hausfrau/Hausmann 307: dieser Elternzeit 308: dieser Krankheit/vorübergehenden Arbeitsunfähigkeit 309: dieser Zeit als Rentner/Rentnerin 310: dieser Ferien/dieses Urlaubs 311: dieser Zeit --end--
	--va: **[HILF] h_kursherk** --vb: Kurserfassung Episodennummer im Herkunftsmodul --fr: [HILF] Kurserfassung Episodennummer im Herkunftsmodul --end--
	--va: **[HILF] h_kursstart (h_kursstartm / h_kursstartj)** --vb: Kurserfassung Startdatum Episode --fr: [HILF] Kurserfassung Startdatum Episode --we: von Monat ____ Jahr ____ --end--
	--va: **[HILF] h_kursende (h_kursendem / h_kursendej)** --vb: Kurserfassung Enddatum Episode --fr: [HILF] Kurserfassung Enddatum Episode --we: bis Monat ____ Jahr ____ --end--

	--va: **[HILF] h_kursdauertan** --vb: Kurserfassung Episode dauert an --fr: [HILF] Kurserfassung Episode dauert an --we: 1: ja 2: nein -97: verweigert -98: weiß nicht --end--
	--va: **[HILF] h_modak** --vb: Aktivität --fr: [HILF] Aktivität, grammatikalische Form 1 --we: 6: Hausfrau/Hausmann 7: in Elternzeit 9: krank/arbeitsunfähig 10: in Rente 11: in Ferien/Urlaub --end--
50107	--va: **lunr** --fn: **50107** --vb: Lückenepisodennummer --fr: [AUTO] Nummer der Lückenepisode --ac: **autoif (20101a) h_etappe = 20101a** --af: **goto 50103** --end--

50103	--va: **lumod** --fn: **50103** --vb: Episodenmodus --fr: [AUTO] Episodenmodus --we: 3: aufgesetzte Episode im Panel 4: im X-Modul ergänzt --ac: **autoif (30300 <> 6, 7, 9, 10, 11, 12) 50103 = 3** **autoif (30300 = 6, 7, 9, 10, 11, 12) 50103 = 4** --af: **if (50103 = 3) goto 50103P1** **if (50103 = 4) goto 50108** --end--
50103P1	--va: **lunr1PRE** --fn: **50103P1** --vb: Preload LU-Episodennummer bei !!Ersterfassung!! dieser Episode (50107 / 50103P1) --fr: [AUTO] Preload LU-Episodennummer bei !!Ersterfassung!! dieser Episode --af: **goto 50103P2** --end--
50103P2	--va: **luwe1PRE** --fn: **50103P2** --vb: Preload Studiennummer bei !!Ersterfassung!! dieser Episode (20101b / 50103P2) --fr: [AUTO] Preload Studiennummer bei !!Ersterfassung!! dieser Episode --af: **goto 50103P3** --end--
50103P3	--va: **lunrPRE** --fn: **50103P3** --vb: Preload LU-Episodennummer dieser Episode (50107) --fr: [AUTO] Preload LU-Episodennummer dieser Episode in der letzten Befragungswelle --af: **goto 50103P4** --end--

50103P4	--va: **luwePRE** --fn: **50103P4** --vb: Preload Studiennummer der letzten Befragung (20101b) --fr: [AUTO] Preload Studiennummer der letzten Befragung --af: **goto 50103P5** --end--
50103P5	--va: **lutypPRE** --fn: **50103P5** --vb: Preload Art der Lückenepisode (50108) --fr: [AUTO] Preload Art der Lückenepisode --we: 6: Hausfrau/Hausmann 7: in Elternzeit 9: krank/arbeitsunfähig 10: in Rente 11: in Ferien/Urlaub 12: etwas anderes gemacht --ac: **autoif (50103P5) 50108 = 50103P5** **autoif (50103P5 = 6, 7, 9, 10, 11) h_modak = 50103P5** --af: **goto 50103P6** --end--
50103P6	--va: **lutypsPRE** --fn: **50103P6** --vb: Preload sonstige Aktivität (50109) --fr: [AUTO] Preload Was haben Sie da genau gemacht? --we: OFFEN: _____ --ac: **autoif (50103P6) 50109 = 50103P6** --af: **goto 50103P7** --end--

50103P7	--va: **lustdatPRE (lustmPRE / lustjPRE)** --fn: **50103P7** --vb: Preload Startdatum (-monat/-jahr) LU-Episode (50110) --fr: [AUTO] Preload Startdatum (-monat/-jahr) LU-Episode --we: Monat __ Jahr ____ --ac: **autoif (50103P7) 50110 = 50103P7** --af: **goto 50104** --end--
50104	--va: **luintrop** --fn: **50104** --vb: Episodenfortschreibung --fr: **if (50107 = 1 & (50103P5 = 6, 7, 9, 10, 11))** In unserem letzten Interview im **<20101P3(intmPRE / intjPRE)>** haben wir notiert, dass Sie zu diesem Zeitpunkt **<h_modak>** waren. **if (50107 = 1 & 50103P5 = 12)** In unserem letzten Interview im **<20101P3(intmPRE / intjPRE)>** haben wir notiert, dass Sie zu diesem Zeitpunkt **<50103P6>** waren. **if (50107 > 1 & (50103P5 = 6, 7, 9, 10, 11))** Darüber hinaus haben wir in unserem letzten Interview im **<20101P3(intmPRE / intjPRE)>** notiert, dass Sie zu diesem Zeitpunkt **<h_modak>** waren. **if (50107 > 1 & 50103P5 = 12)** Darüber hinaus haben wir in unserem letzten Interview im **<20101P3(intmPRE / intjPRE)>** notiert, dass Sie zu diesem Zeitpunkt **<50103P6>** waren. --we: 1: Zielperson widerspricht NICHT 2: Zielperson widerspricht --ac: **autoif (50104 = 2) 50111 = 20101P3(intmPRE / intjPRE)** **autoif (50104 = 2) h_dauertan = 3** --af: **if (50104 = 1) goto 50111** **if (50104 = 2) goto 50114Z** --end--

50108	--va: **lutyp** --fn: **50108** --vb: Art der Lückenepisode --fr: [AUTO] Art der Lückenepisode --we: 6: Hausfrau/Hausmann 7: in Elternzeit 9: krank/arbeitsunfähig 10: in Rente 11: in Ferien/Urlaub 12: etwas anderes gemacht --ac: **autoif (50103 = 4) 50108 = 30300** **autoif (50103 = 4 & (30300 = 6, 7, 9, 10, 11)) h_modak = 30300** --af: **if (50108 = 12) goto 50109** **if (50108 = 6, 7, 9, 10, 11) goto 50110** --end--
50109	--va: **lutyps** --fn: **50109** --vb: sonstige Aktivität --fr: Was haben Sie da genau gemacht? --we: OFFEN: _____ **BUTTONS: verweigert (-97), weiß nicht (-98)** --af: **goto 50110** --end--

50110	--va: **lustdat (lustm / lustj)** --fn: **50110** --vb: Startdatum Lücke --fr: **if (h_etappe = 8 & (50108 = 6, 7, 9, 10, 11))** Von wann bis wann waren Sie **<h_modak>**? **if (h_etappe = 6 & (50108 = 6, 7, 9, 10, 11))** Ab wann waren Sie **<h_modak>**? **if (h_etappe = 8 & 50108 = 12)** Von wann bis wann waren Sie **<50109>**? **if (h_etappe = 6 & 50108 = 12)** Ab wann waren Sie **<50109>**? --in: <<Erinnert sich ZP nur an Jahreszeiten, bitte folgende Nummern eingeben: 21 = Jahresanfang/Winter, 24 = Frühjahr/Ostern, 27 = Jahresmitte/Sommer, 30 = Herbst, 32 = Jahresende>> --we: von Monat ____ Jahr ____ **BUTTONS: verweigert (-97), weiß nicht (-98)** --af: **goto 50111** --end--

50111	--va: **luenddat (luendm / luendj)** --fn: **50111** --vb: Enddatum Lücke --fr: **if (50103 = 4 & h_etappe = 8 & (50108 = 6, 7, 9, 10, 11))** (Bis wann waren Sie **<h_modak>**?) **if (50103 = 4 & h_etappe = 8 & 50108 = 12)** (Bis wann waren Sie **<50109>**?) **if (50103 = 4 & h_etappe = 6)** Und bis wann waren Sie das? **if (50103 = 3 & h_etappe = 8 & (50108 = 6, 7, 9, 10, 11))** Bis wann waren Sie **<h_modak>**? **if (50103 = 3 & h_etappe = 8 & 50108 = 12)** Bis wann waren Sie **<50109>**? **if (50103 = 3 & h_etappe = 6)** Bis wann waren Sie das? --in: <<Erinnert sich ZP nur an Jahreszeiten, bitte folgende Nummern eingeben: 21 = Jahresanfang/Winter, 24 = Frühjahr/Ostern, 27 = Jahresmitte/Sommer, 30 = Herbst, 32 = Jahresende>> --we: bis Monat ____ Jahr ____ **BUTTONS: verweigert (-97), weiß nicht (-98), bis heute (-5)** --ac: **autoif (50111 = -5) h_dauertan = 1** **autoif (50111 = 20102(intm/intj)) h_dauertan = 2** **autoif (50111 > 0 & 50111 < 20102(intm/intj)) h_dauertan = 3** **autoif (50111 = -97, -98) h_dauertan = 4** **autoif (50111 = -5) 50112 = 1** **autoif (50111 = -5) 50111= 20102(intm/intj)** --af: **if (h_dauertan = 1, 3, 4) goto 50113** **if (h_dauertan = 2) goto 50112** --end--

50112	--va: **luiz** --fn: **50112** --vb: Andauern der Lücke --fr: Machen Sie das heute noch? --we: 1: ja 2: nein **BUTTONS: verweigert (-97), weiß nicht (-98)** --ac: **autoif (50112 = 1) h_dauertan = 1** --af: **goto 50113** --end--

50113	--va: **lufb** --fn: **50113** --vb: Lehrgänge während Lücke --fr: **if (50103 = 4 & h_dauertan = 2, 3, 4)** Nun geht es um Ihre berufliche Fortbildung während dieser Zeit. Haben Sie von **<50110>** bis **<50111>** Lehrgänge oder Kurse besucht, von denen Sie bisher noch nicht berichtet haben? **if (50103 = 4 & h_dauertan = 1)** Nun geht es um Ihre berufliche Fortbildung während dieser Zeit. Haben Sie seit **<50110>** Lehrgänge oder Kurse besucht, von denen Sie bisher noch nicht berichtet haben? **if (50103 = 3 & h_dauertan = 2, 3, 4)** Nun geht es um Ihre berufliche Fortbildung seit unserem letzten Interview. Haben Sie von **<20101P3(intmPRE / intjPRE)>** bis **<50111>** Lehrgänge oder Kurse besucht, von denen Sie bisher noch nicht berichtet haben? **if (50103 = 3 & h_dauertan = 1)** Nun geht es um Ihre berufliche Fortbildung seit unserem letzten Interview. Haben Sie seit **<20101P3(intmPRE / intjPRE)>** Lehrgänge oder Kurse besucht, von denen Sie bisher noch nicht berichtet haben? --we: 1: ja 2: nein **BUTTONS: verweigert (-97), weiß nicht (-98)** --ac: **autoif (50113 = 1) h_kursherk = 50107** **autoif (50113 = 1 & 50110 >= 20101P3(intmPRE / intjPRE)) h_kursstart = 50110** **autoif (50113 = 1 & 50110 < 20101P3(intmPRE / intjPRE)) h_kursstart = 20101P3(intmPRE / intjPRE)** **autoif (50113 = 1) h_kursende = 50111** **autoif (50113 = 1) h_kursdauertan = 50112** **autoif (50113 = 1 & 50108 = 6) h_kursaktiv = 306** **autoif (50113 = 1 & 50108 = 7) h_kursaktiv = 307** **autoif (50113 = 1 & 50108 = 9) h_kursaktiv = 308** **autoif (50113 = 1 & 50108 = 10 h_kursaktiv = 309** **autoif (50113 = 1 & 50108 = 11) h_kursaktiv = 310** **autoif (50113 = 1 & 50108 = 12) h_kursaktiv = 311** --af: **if (50113 = 2, -97, -98) goto 50114Z** **if (50113 = 1) goto 35100Z** --end--

50114Z	--va: **[ZS] zlu3** --fn: **50114Z** --vb: Zeitstempel 3 Lücke --fr: [ZS] Zeitstempel 3 Lücke (für jede Episode) --af: **if (50103 = 4) goto 30150** **if (50103 = 3 & 50107 < 50101a) goto 50106Z** **if (50103 = 3 & 50107 = 50101a) goto 29503Z (Modul E68P_29KI_out)** --ef: **Modul35: (35102 = 306, 308, 309, 310, 311)** --end--
	--st: **Ende Lückeepisodenschleife** --end--

	----st: **20a SCR Screening** **Panel-Befragung E6P B109** **Grundlage: E6P B93 V1.02 Feldversion vom 23.06.2014** **Version 1.03** **Stand: 07.08.2015** --end--
20100Z	--va: **[ZS] zscr1** --fn: **20100Z** --vb: Zeitstempel 1 Screening --fr: [ZS] Zeitstempel 1 Screening --af: **goto 20100** --ef: **ALLE** --end--
	--va: **[HILF] h_eigenerHH** --vb: Eigener Haushalt gegründet --fr: [HILF] Eigener Haushalt gegründet --we: 1: trifft zu 0: trifft nicht zu --end--
	--va: **[HILF] h_ASQ** --vb: Schulquerschnittfragen werden nacherfasst --fr: [HILF] Schulquerschnittfragen werden nacherfasst --we: 1: trifft zu 0: trifft nicht zu --end--

	--va: **[HILF] h_ASQ2** --vb: Noten für zuerkannten Schulabschluss werden nacherfasst --fr: [HILF] Noten für zuerkannten Schulabschluss werden nacherfasst --we: 1: trifft zu 0: trifft nicht zu --end--
	--va: **[HILF] h_incentive** --vb: Incentive-Höhe --fr: [HILF] Incentive-Höhe --we: 1: 30 2: 15 --end--
20100	--va: **caseid** --fn: **20100** --vb: Personennummer --fr: [AUTO] Personennummer --af: **goto 20101a** --end--
20101a	--va: **etappe** --fn: **20101a** --vb: Etappenzugehörigkeit --fr: [AUTO] Etappenzugehörigkeit --we: 6: Etappe 6 7: Etappe 7 8: Etappe 8 --af: **goto 20101b** --end--

20101b	--va: **studnr** --fn: **20101b** --vb: Studiennummer --fr: [AUTO] Studiennummer --af: **goto 20101P1** --end--
20101P1	--va: **sexPRE** --fn: **20101P1** --vb: Preload Geschlecht (20103) --fr: [AUTO] Preload Geschlecht --we: 1: männlich 2: weiblich --af: **goto 20101P2** --end--
20101P2	--va: **gebdatPRE (gebtPRE / gebmPRE / gebjPRE)** --fn: **20101P2** --vb: Preload Geburtsdatum (20106) --fr: [AUTO] Preload Geburtsdatum --we: Tag__ Monat __ Jahr ____ --af: **goto 20101P3** --end--
20101P3	--va: **intdatPRE (intmPRE / intjPRE)** --fn: **20101P3** --vb: Preload Interviewdatum (20102) --fr: [AUTO] Preload Interviewdatum --we: Monat __ Jahr ____ --af: **goto 20101P4** --end--

20101P4	--va: **migPRE** --fn: **20101P4** --vb: Preload Migrationshintergrund Etappe 6 (20101P4) --fr: [AUTO] Preload Migrationshintergrund Etappe 6 --we: -1: kein Migrationshintergrund 1: selbst zugewandert 2: nur Mutter zugewandert 3: nur Vater zugewandert 4: Mutter und Vater aus dem selben Herkunftsland zugewandert 5: Mutter und Vater aus unterschiedlichen Herkunftsländern zugewandert --af: **goto 20101P6** --end--
20101P6	--va: **startjahrPRE** --fn: **20101P6** --vb: Preload Jahr in dem Erstbefragung der ZP gestartet ist (20101e) --fr: [AUTO] Jahr in dem Erstbefragung der ZP gestartet ist --af: **goto 20101e** --end--
20101e	--va: **startjahr** --fn: **20101e** --vb: Jahr in dem Erstbefragung der ZP gestartet ist --fr: [AUTO] Jahr in dem Erstbefragung der ZP gestartet ist (!!!nicht!!! Interviewjahr der Erstbefragung) --ac: **autoif (20101P6 = . & 20101P3(intmPRE) > 7) 20101P6 = 20101P3(intjPRE)** **autoif (20101P6 = . & 20101P3(intmPRE) <= 7) 20101P6 = 20101P3(intjPRE) – 1** **autoif () 20101e = 20101P6** --af: **goto 20101P5** --end--

20101P5	--va: **staatPRE** --fn: **20101P5** --vb: Preload deutsche Staatsangehörigkeit (20201 / 20101P5) --fr: [AUTO] Preload Haben Sie die deutsche Staatsangehörigkeit? --we: 1: ja 2: nein -20: staatenlos **-**97: verweigert -98: weiß nicht --af: **goto 20101P8** --end--
20101P8	--va: **riskgr_HSPRE** --fn: **20101P8** --vb: Preload Schulform Abgangsschule (Infas Registerdaten) --fr: [AUTO] Schulform Abgangsschule (Infas Registerdaten) --we: 1: Hauptschule, Abgang ab K10 (hr) 2: Schulen mit mehreren Bildungsgängen, Abgang ab K10 (lr) 3: Realschulen, Abgang ab K10 (lr) 4: Gesamtschulen, Abgang ab K10 (lr) 5: Gymnasien, Abgang ab K10 (lr) 8: Förderschulen, Abgang ab K10 (hr) 9: jede Schulform, Abgang nach K9 (hr) --af: **goto 20101g** --end--

20101g	--va: **riskgroup** --fn: **20101g** --vb: Abgänger Förder- oder Hauptschule --fr: [AUTO] Abgänger Förder- oder Hauptschule --we: 1: high risk 2: low risk --ac: **autoif () 20101g = 2** **autoif (20101P8 = 1, 8, 9) 20101g = 1** **autoif () h_incentive = 20101g** --af: **goto 20101P28** --end--
20101P28	--va: **IDSF_PRE** --fn: **20101P28** --vb: Preload Schulform, an der ZP gezogen wurde (Infas Registerdaten) --fr: [AUTO] Schulform, an der ZP gezogen wurde (Infas Registerdaten) --we: 1: Hauptschule 2: Schule mit mehreren Bildungsgängen 3: Realschule 4: Gesamtschule 5: Gymnasium 8: Förderschule --af: **goto 20101i** --end--
20101i	--va: **e_meth** --fn: **20101i** --vb: CATI/CAPI --fr: [AUTO] CATI/CAPI --we: 1: CAPI 2: CATI --af: **goto 20101P15** --end--

20101P15	--va: **Fj1_PRE** --fn: **20101P15** --vb: Preload Zielperson hat an der B38 teilgenommen (20101P15) --fr: [AUTO] Zielperson hat an der B38 teilgenommen (20101P15) --we: 0: nein 1: ja --af: **goto 20101P16** --end--
20101P16	--va: **Fj2_PRE** --fn: **20101P16** --vb: Preload Zielperson hat an der B40 teilgenommen (20101P16) --fr: [AUTO] Zielperson hat an der B40 teilgenommen (20101P16) --we: 0: nein 1: ja --af: **goto 20102P17** --end--
20101P17	--va: **ASQB41_PRE** --fn: **20101P17** --vb: Preload Zielperson hat an der B41Erst teilgenommen und dort bei Frage 22135 = . (20101P17) --fr: [AUTO] Zielperson hat an der B41Erst teilgenommen und dort bei Frage 22135 = . (20101P17) --we: 0: nein 1: ja --ac: **autoif () h_ASQ = 0** **autoif (20101P15 = 0 & 20101e = 2011) h_ASQ = 1** **autoif (20101P16 = 0 & 20101e = 2012) h_ASQ = 1** **autoif (20101P17 = 1) h_ASQ = 1** --af: **goto 20101P26** --end--

20101P26	--va: **h_ASQPRE** --fn: **20101P26** --vb: Preload Zielperson hat an der Nacherhebung des Schulquerschnitts in der B93 teilgenommen (h_ASQ) --fr: [AUTO] Zielperson hat an der Nacherhebung des Schulquerschnitts in der B93 teilgenommen (h_ASQ) --we: 0: nein 1: ja --ac: **autoif (20101P26 = 1) h_ASQ = 0** --af: **goto 20101P27** --end--
20101P27	--va: **aszqintro3PRE** --fn: **20101P27** --vb: Preload Intro zuerkannter Schulabschluss Nacherhebung (22137a) --fr: [AUTO] Preload Intro zuerkannter Schulabschluss Nacherhebung (22137a) --we: 1: Zielperson widerspricht NICHT 2: Zielperson widerspricht --af: **goto 20101P19** --end--

20101P19	--va: **aszwePRE** --fn: **20101P19** --vb: Preload Erhebungswelle des zuerkannten Schulabschlusses --fr: [AUTO] Erhebungswelle des zuerkannten Schulabschlusses --we: B37: B37 B38: B38 B39E: B39E B39P: B39P B40: B40 B41E: B41E B41P: B41P --ac: **autoif () h_ASQ2 = 0** **autoif (20101P19 <> . & 20101P27 = .) h_ASQ2 = 1** --af: **If (h_ASQ2 = 1) goto 20101P20** **If (h_ASQ2 = 0) goto 20102P3** --end--
20101P20	--va: **asznrPRE** --fn: **20101P20** --vb: Preload Nummer des zuerkannten Schulabschlusses --fr: [AUTO] Nummer des zuerkannten Schulabschlusses --we: OFFEN: __ --af: **goto 20101P21** --end--
20101P21	--va: **aszdatPRE (aszmPRE / aszjPRE)** --fn: **20101P21** --vb: Preload Datum der Zuerkennung des Schulabschlusses --fr: [AUTO] Datum der Zuerkennung des Schulabschlusses --we: Monat ____ Jahr ____ --af: **goto 20101P23** --end--

20101P23	--va: **aszuPRE** --fn: **20101P23** --vb: Preload Art des zuerkannten Schulabschlusses (code) --fr: [AUTO] Art des zuerkannten Schulabschlusses (code) --we: 1: einfacher Hauptschulabschluss / Berufsbildungs- / Berufsreife / Erster allgemeinbildender Schulabschluss 2: qualifizierender / qualifizierter Hauptschulabschluss / Erweiterte Berufsbildungsreife, Berufsreife mit Leistungsfeststellung / Sekundarabschluss I – Hauptschulabschluss / Hauptschulabschluss nach Klasse 10 3: Mittlere Reife / Real- / Wirtschaftsschulabschluss / Fachschul- / Fachoberschulreife / Mittlerer Schul- / Mittlerer Bildungs- / Erweiterter Sekundar- / Qualifizierter Sekundar- / Erweiterter Realschul- / Qualifizierter Realschulabschluss 4: Fachhochschulreife 5: andere Hochschulreife (Abitur) 6: Sonder-/Förderschulabschluss 7: anderer Abschluss --af: **goto 20102P3** --end--
20102P3	--va: **geblandPRE** --fn: **20102P3** --vb: Preload Geburt in Deutschland oder im Ausland (20115 / 20102P3) --fr: [AUTO] Preload Geburt in Deutschland oder im Ausland --we: 1: in Deutschland / im Gebiet des heutigen Deutschlands 2: in früheren deutschen Ostgebieten 3: im Ausland / in einem anderen Land -97: verweigert -98: weiß nicht --af: **goto 20102P4** --end--

20102P4	--va: **gebl_auslPRE** --fn: **20102P4** --vb: Preload Land des Geburtsorts (analyt. Preload S4 / 20102P4) --fr: [AUTO] Preload Land des Geburtsorts --we: [Länderliste] -96: anderes Land / Land nicht in Liste -97: verweigert -98: weiß nicht --af: **goto 20102P6** --end--
20102P6	--va: **mgeble6PRE** --fn: **20102P6** --vb: Preload Geburtsland Mutter (analyt. Preload S4 / 20102P6) --fr: [AUTO] Preload Geburtsland Mutter --we: [Länderliste] -96: Land nicht in Liste -97: verweigert -98: weiß nicht --af: **goto 20102P8** --end--
20102P8	--va: **vgeble6PRE** --fn: **20102P8** --vb: Preload Geburtsland Vater (analyt. Preload S4 / 20102P8) --fr: [AUTO] Preload Geburtsland Vater --we: [Länderliste] -96: Land nicht in Liste -97: verweigert -98: weiß nicht --af: **goto 20102P10** --end--

20102P10	--va: **nationPRE** --fn: **20102P10** --vb: Preload andere Nationalität (20207 / 20102P10) --fr: [AUTO] Preload andere Nationalität --we: [Länderliste] -96: Land nicht in Liste -97: verweigert -98: weiß nicht --af: **goto 20102P11** --end--
20102P11	--va: **nationsPRE** --fn: **20102P11** --vb: Preload andere Nationalität (offen) (20208 / 20102P11) --fr: [AUTO] Preload andere Nationalität (offen) --we: OFFEN: _____ -97: verweigert -98: weiß nicht --af: **goto 20102P14** --end--
20102P14	--va: **h_eigenerHHPRE** --fn: **20102P14** --vb: Preload Eigener Haushalt gegründet (h_eigenerHH) --fr: [AUTO] Preload Eigener Haushalt gegründet --we: 1: trifft zu 0: trifft nicht zu --ac: **autoif () h_eigenerHH = 20102P14** --af: **goto 20102P15** --end--

20102P15	--va: **behinPRE** --fn: **20102P15** --vb: Preload Anerkannte Behinderung (32109 / 20102P15) --fr: [AUTO] Preload Anerkannte Behinderung --we: 1: ja 2: nein -97: verweigert -98: weiß nicht --af: **goto 20102P16** --end--
20102P16	--va: **behprozPRE** --fn: **20102P16** --vb: Preload Behinderungsgrad (32110 / 20102P16) --fr: [AUTO] Preload Behinderungsgrad --we: OFFEN: _ _ _ Behinderungsgrad % -97: verweigert -98: weiß nicht --af: **goto 20102P17** --end--
20102P17	--va: **qeltfamPRE** --fn: **20102P17** --vb: Preload Familienform bis zum 15. Lebensjahr (20102P17) --fr: [AUTO] Preload Familienform bis zum 15. Lebensjahr --we: 1: mit Ihren leiblichen Eltern 2: nur mit Ihrer Mutter 3: mit Ihrer Mutter und einem Stiefvater 4: nur mit Ihrem Vater 5: mit Ihrem Vater und einer Stiefmutter 6: mit anderen Personen -97: verweigert -98: weiß nicht --af: **goto 20102P18** --end--

20102P18	--va: **ngeschwPRE** --fn: **20102P18** --vb: Preload Zahl der Geschwister (20102P18) --fr: [AUTO] Preload Und mit wie vielen Geschwistern sind Sie aufgewachsen? --in: <<Gemeint sind die Geschwister, mit denen man den größten Teil der Kindheit bis 15 Jahre verbracht hat. Dabei sind auch Stief-/ Halb-/ oder Adoptivgeschwister gemeint.>> --we: OFFEN: _ _ Geschwister 0: keine Geschwister -97: verweigert -98: weiß nicht --af: **goto 20102P19** -end--
20102P19	--va: **naelgeschwPRE** --fn: **20102P19** --vb: Preload Zahl der älteren Geschwister (20102P19) --fr: [AUTO] Preload Und wie viele davon sind älter als Sie selbst? --we: OFFEN: _ _ ältere Geschwister 0: keine, ich bin am ältesten -97: verweigert -98: weiß nicht --af: **goto 20102P20** --end--
20102P20	--va: **mlebPRE** --fn: **20102P20** --vb: Preload Mutter lebt noch (20102P20) --fr: [AUTO] Preload Lebt Ihre Mutter noch? --we: 1: ja 2: nein -5: habe keine Mutter / Mutter unbekannt -97: verweigert -98: weiß nicht --af: **goto 20102P21** --end--

20102P21	--va: **vlebPRE** --fn: **20102P21** --vb: Preload Vater lebt noch (20102P21) --fr: [AUTO] Preload Lebt Ihr Vater noch? --we: 1: ja 2: nein -5: habe keinen Vater / Vater unbekannt -97: verweigert -98: weiß nicht --af: **goto 20102P22** --end--
20102P22	--va: **abab1PRE** --fn: **20102P22** --vb: Preload ZP hat bereits eine berufliche Ausbildung erfolgreich abgeschlossen (30604). --fr: [AUTO] Preload ZP hat bis zur vorherigen Welle eine berufliche Ausbildung erfolgreich abgeschlossen. --we: 1: Ausbildungsabschluss vorhanden 2: kein Ausbildungsabschluss vorhanden --af: **goto 20102P27** --end--
20102P27	--va: **h_etkurzPRE** --fn: **20102P27** --vb: Preload unter 21 und keine abgeschlossene Berufsausbildung (h_etkurz) --fr: [AUTO] Preload unter 21 und keine abgeschlossene Berufsausbildung --we: 1: ja --af: **goto 20102P28** --end--

20102P28	--va: **asabiPRE** --fn: **20102P28** --vb: Preload Abitur/FHS-Reife in Deutschland erworben (h_asabi) --fr: [AUTO] Preload Abitur/FHS-Reife in Deutschland erworben --we: 0: kein Abitur/FHS-Reife 1: Abitur/FHS-Reife in Deutschland erworben 2: Abitur/FHS-Reife im Ausland erworben --ac: **autoif () 22106a = 20102P28** --af: **goto 20102** --end--
20102	--va: **intdat (intt / intm / intj)** --fn: **20102** --vb: Interviewdatum --fr: [AUTO] Interviewdatum --af: **goto 20401** --end--
20401	--va: **intro_page** --fn: **20401** --fr: **if (in Deutschland lebend)** Guten Tag, mein Name ist ....., ich rufe an vom infas Institut in Bonn. <<Sicherstellen, dass die Zielperson aus dem Adressfeld am Apparat ist!>> Es geht um die Befragung „Schule, Ausbildung und Beruf“ der NEPS-Studie, an der Sie bereits seit Ihrer Schulzeit teilnehmen. Durch Ihre Mithilfe und die Teilnahme vieler anderer Personen haben wir schon einiges darüber erfahren, was junge Erwachsene nach dem Ende der Schulzeit machen. Wir bitten Sie nun, uns über die weiteren Entwicklungen in Ihrem Leben seit dem letzten Interview zu berichten. Außerdem möchten wir Ihnen einige Fragen zu Ihnen selbst und zu Ihrer Familie stellen, wie z.B. zu Ihrer Gesundheit, zu der Herkunft von Ihnen und der Ihrer Familie und zu Ihrer Freizeit. Die Befragung besteht diesmal aus zwei Teilen: Einem Interview und einer Online-Befragung. Das Interview möchten wir gerne jetzt mit Ihnen durchführen, es dauert circa 40 Minuten. Nach der daran anschließenden Online-Befragung erhalten Sie als kleines Dankeschön für Ihre Teilnahme **<h_incentive(LABEL)>** Euro.

	infas garantiert Ihnen, dass alle Ihre Angaben streng vertraulich behandelt werden und anonym bleiben, d.h. getrennt von Ihrer Adresse ausgewertet werden. Alle Mitarbeiterinnen und Mitarbeiter des infas-Instituts sind dazu verpflichtet, alle Ihre Angaben geheim zu halten. Eine Verwendung für andere Zwecke als nur für diese Untersuchung ist ausgeschlossen. Die Teilnahme an der Befragung ist freiwillig und wenn Sie nicht teilnehmen, entstehen Ihnen auch keine Nachteile. **if (im Ausland lebend)** Guten Tag, mein Name ist ....., ich rufe an vom infas Institut in Bonn. <<Sicherstellen, dass die Zielperson aus dem Adressfeld am Apparat ist!>> Es geht um die Befragung „Schule, Ausbildung und Beruf“ der NEPS-Studie, an der Sie bereits seit Ihrer Schulzeit teilnehmen. Durch Ihre Mithilfe und die Teilnahme vieler anderer Personen haben wir schon einiges darüber erfahren, was junge Erwachsene nach dem Ende der Schulzeit machen. Wir bitten Sie nun, uns über die weiteren Entwicklungen in Ihrem Leben seit dem letzten Interview zu berichten. Außerdem möchten wir Ihnen einige Fragen zu Ihnen selbst und zu Ihrer Familie stellen, wie z.B. zu Ihrer Gesundheit, zu der Herkunft von Ihnen und Ihrer Familie und zu Ihrer Freizeit. Die Befragung besteht diesmal aus zwei Teilen: Einem Interview und einer Online-Befragung. Das Interview möchten wir gerne jetzt mit Ihnen durchführen, es dauert circa 40 Minuten. Nach der daran anschließenden Online-Befragung erhalten Sie als kleines Dankeschön für Ihre Teilnahme per E-Mail einen Amazon-Gutschein in Höhe von **<h_incentive(LABEL)>** Euro. infas garantiert Ihnen, dass alle Ihre Angaben streng vertraulich behandelt werden und anonym bleiben, d.h. getrennt von Ihrer Adresse ausgewertet werden. Alle Mitarbeiterinnen und Mitarbeiter des infas-Instituts sind dazu verpflichtet, alle Ihre Angaben geheim zu halten. Eine Verwendung für andere Zwecke als nur für diese Untersuchung ist ausgeschlossen. Die Teilnahme an der Befragung ist freiwillig und wenn Sie nicht teilnehmen, entstehen Ihnen auch keine Nachteile. --in: **if (in Deutschland lebend)** << Siehe Anschreiben Die **<h_incentive(LABEL)>** Euro werden Ihnen im Anschluss an die Befragung innerhalb der nächsten 3 Wochen mit einem Dankschreiben per Post zugesendet. Persönlicher Ansprechpartner bei infas ist Frau xxxx unter Telefon: xxxx (kostenfrei) oder per Mail unter xxxx. >> **if (im Ausland lebend)** << Siehe Anschreiben Die **<h_incentive(LABEL)>** Euro bekommen Sie in Form eines Amazon-Gutscheins. Im Anschluss an die Befragung wird Ihnen ein Amazon-Gutschein-Code per E-Mail zugesendet. Persönlicher Ansprechpartner bei infas ist Frau xxxx unter Telefon: xxxx (kostenfrei) oder per Mail unter xxxx. >>

	--we: 1: weiter --af: **goto 20402** --end--
20402	--va: **einw** --fn: **20402** --vb: Einwilligung --fr: Dürfen wir jetzt mit der Befragung beginnen? --we: 1: ja, weiter 2: nein, ZP ist mit Befragung nicht einverstanden --in: <<Wenn Termin, NEUSTART und Terminmaske im INTRO!>> --af: **if (20402 = 1) goto 20103** **if (20402 = 2) goto 20200Z** --end--
20103	--va: **sex** --fn: **20103** --vb: Geschlecht --in: <<Bitte das Geschlecht der ZIELPERSON eingeben.>> --we: 1: männlich 2: weiblich --af: **goto 20104** --end--

20104	--va: **Psex1** --fn: **20104** --vb: Geschlechtsangabe korrekt? --fr: [AUTO] Prüfung (20103 = 20101P1) --we: 1: ja 2: nein --af: **if (20104 = 1) goto 20106** **if (20104 = 2) goto 20105** --end--
20105	--va: **Psex2** --fn: **20105** --vb: Überprüfung Geschlechtsangabe --fr: **[NCS]** --in: <<Abweichung im Geschlecht, bitte Eingabe überprüfen und sicherstellen, dass die richtige Zielperson aus dem Adressfeld am Apparat ist.>> --we: 1: Name der Zielperson stimmt mit dem Adressfeld überein. 2: Die Person ist nicht die Zielperson. --af: **if (20105 = 1) goto 20106** **if (20105 = 2) goto 20200Z** --end--

20106	--va: **gebdat (gebt / gebm / gebj)** --fn: **20106** --vb: Geburtsdatum --fr: Sagen Sie mir bitte zunächst Ihr Geburtsdatum! --we: Tag__ Monat __ Jahr ____ **BUTTONS: verweigert (-97), weiß nicht (-98)** --ra: **20106(gebt) = 1 to 31, -97, -98** **20106(gebm) = 1 to 12, -97, -98** **20106(gebj) = 1990 to 1999, -97, -98** --af: **if (20106(gebj) > 0) goto 20107a** **if (20106(gebj) = -97, -98) goto 20200Z** --end--
20107a	--va: **Pgeb1a** --fn: **20107a** --vb: Altersangabe korrekt? --fr: [AUTO] Prüfung (20106(gebj/gebm) = 20101P2(gebjPRE/gebmPRE)) --we: 1: ja 2: nein --af: **if (20107a = 1 & 20101i = 1) goto 20200Z** **if (20107a = 1 & 20101i = 2 & (20102(intm / intj) – 20106(gebm / gebj) <= 192)) goto 20200Z** **if (20107a = 1 & 20101i = 2 & (20102(intm / intj) – 20106(gebm / gebj) > 192)) goto 20435** **if (20107a = 2) goto 20108** --end--

20108	--va: **Pgeb2** --fn: **20108** --vb: Überprüfung Altersangabe --fr: **[NCS]** --in: <<Abweichung im Alter. Bitte Eingabe überprüfen und sicherstellen, dass die richtige Zielperson am Apparat ist.>> --we: 1: Name der Zielperson stimmt mit dem Adressfeld überein. 2: Die Person ist nicht die Zielperson. --af: **if (20108 = 1 & 20101i = 1) goto 20200Z** **if (20108 = 1 & 20101i = 2 & (20102(intm / intj) – 20106(gebm / gebj) <= 192)) goto 20200Z** **if (20108 = 1 & 20101i = 2 & (20102(intm / intj) – 20106(gebm / gebj) > 192)) goto 20435** **if (20108 = 2) goto 20200Z** --end--
20435	--va: **mitsup** --fn: **20435** --in: <<ACHTUNG, Frage nicht stellen! Haben Sie von der Supervision die Anweisung erhalten, das Interview aufzuzeichnen?>> --we: 1: ja 2: nein --af: **if (20435 = 1) goto 20403** **if (20435 = 2) goto 20200Z** --end--

20403	--va: **mitschn** --fn: **20403** --vb: Einverständnis zum Mitschnitt des Interviews --fr: Bevor wir das Interview beginnen, möchte ich Sie noch fragen, ob Sie damit einverstanden sind, dass wir das Gespräch mitschneiden. Die Aufzeichnung dient dabei ausschließlich dazu, die Interviews besser auswerten zu können. Und natürlich ist auch dabei absolut garantiert, dass alle Ihre Angaben anonym ausgewertet werden, also ohne Ihren Namen und Ihre Adresse. --in: <<Text vollständig vorlesen!>> --we: 1: ja, mit Aufzeichnung einverstanden 2: nein, NICHT mit Aufzeichnung einverstanden --af: **if (20403 = 1) goto 20404** **if (20403 = 2) goto 20200Z** --end--
20404	--va: **mitsa** --fn: **20404** --vb: Mitschnitt aktiviert --in: <<Frage nicht stellen! Ist der Mitschnitt aktiviert?>> --we: 1: ja, ist aktiviert 2: nein, technische Probleme --af: **goto 20200Z** --end--
20200Z	--va: **[ZS] zscr2** --fn: **20200Z** --vb: Zeitstempel 2 Screening --fr: [ZS] Zeitstempel 2 Screening --af: **if (20402 = 2) goto ENDE** **if (20105 = 2 OR 20108 = 2) goto NEUSTART und Terminmaske im INTRO** **if (20402 <> 2 & 20105 <> 2 & 20108 <> 2) goto 20101Z** --end--

	--st: **20b QS1 Interviewstart / Querschnitt 1** **Panel-Befragung E6P B109HS** **Grundlage: Haupterhebung B93Panel V1.02 Feldversion** **Version 1.02** **Stand: 16.06.2015** --end--
20101Z	--va: **[ZS] zqs1_1** --fn: **20101Z** --vb: Zeitstempel 1 Querschnitt 1 --fr: [ZS] Zeitstempel 1 Querschnitt 1 --af: **goto 20101** --ef: **Modul 20aSCR: ALLE** --end--
20101	--va: **caseid** --fn: **20101** --vb: Personennummer --fr: [AUTO] Personennummer --af: **goto 20110a** --end--
	--st: **Zufriedenheit – Säule 5** --end--

20110a	--va: **satis1** --fn: **20110a** --vb: Zufriedenheit mit Leben --fr: Ich möchte Ihnen zu Beginn einige Fragen zu Ihrer gegenwärtigen Zufriedenheit mit unterschiedlichen Aspekten Ihres Lebens stellen. Bitte antworten Sie auf einer Skala von 0 bis 10. ‚0' bedeutet, dass Sie ‚ganz und gar !!un!!zufrieden sind, ‚10' bedeutet, Sie sind ganz und gar zufrieden. Mit den Zahlen dazwischen können Sie Ihr Urteil abstufen. Wie zufrieden sind Sie gegenwärtig, alles in allem, mit Ihrem Leben? --we: 0: ganz und gar unzufrieden 1: 1 2: 2 3: 3 4: 4 5: 5 6: 6 7: 7 8: 8 9: 9 10: ganz und gar zufrieden **BUTTONS: verweigert (-97), weiß nicht (-98)** --af: **goto 20110b** --end--

20110b	--va: **satis2** --fn: **20110b** --vb: Zufriedenheit mit Lebensstandard --fr: Wie zufrieden sind Sie mit dem, was Sie haben? Denken Sie dabei an Geld, Einkommen und Dinge, die Sie besitzen. --in: <<Bei Bedarf Skalenanweisungen wiederholen: Bitte antworten Sie auf einer Skala von 0 bis 10. ‚0' bedeutet, dass Sie ganz und gar !!un!!zufrieden sind, ‚10' bedeutet, Sie sind ganz und gar zufrieden. Mit den Zahlen dazwischen können Sie Ihr Urteil abstufen.>> --we: 0: ganz und gar unzufrieden 1: 1 2: 2 3: 3 4: 4 5: 5 6: 6 7: 7 8: 8 9: 9 10: ganz und gar zufrieden **BUTTONS: verweigert (-97), weiß nicht (-98)** --af: **goto 20110c** --end--

20110c	--va: **satis3** --fn: **20110c** --vb: Zufriedenheit mit Gesundheit --fr: Wie zufrieden sind Sie mit Ihrer Gesundheit? --in: <<Bei Bedarf Skalenanweisungen wiederholen: Bitte antworten Sie auf einer Skala von 0 bis 10. ‚0' bedeutet, dass Sie ganz und gar !!un!!zufrieden sind, ‚10' bedeutet, Sie sind ganz und gar zufrieden. Mit den Zahlen dazwischen können Sie Ihr Urteil abstufen.>> --we: 0: ganz und gar unzufrieden 1: 1 2: 2 3: 3 4: 4 5: 5 6: 6 7: 7 8: 8 9: 9 10: ganz und gar zufrieden **BUTTONS: verweigert (-97), weiß nicht (-98)** --af: **goto 20110d** --end--

20110d	--va: **satis4** --fn: **20110d** --vb: Zufriedenheit mit Familienleben --fr: Wie zufrieden sind Sie mit Ihrem Familienleben? --in: <<Bei Bedarf Skalenanweisungen wiederholen: Bitte antworten Sie auf einer Skala von 0 bis 10. ‚0' bedeutet, dass Sie ganz und gar !!un!!zufrieden sind, ‚10' bedeutet, Sie sind ganz und gar zufrieden. Mit den Zahlen dazwischen können Sie Ihr Urteil abstufen. Mit Familie sind die Personen gemeint, die Sie persönlich als Ihre Familie bezeichnen würden.>> --we: 0: ganz und gar unzufrieden 1: 1 2: 2 3: 3 4: 4 5: 5 6: 6 7: 7 8: 8 9: 9 10: ganz und gar zufrieden **BUTTONS: trifft nicht zu (-93), verweigert (-97), weiß nicht (-98)** --af: **goto 20110e** --end--

20110e	--va: **satis5** --fn: **20110e** --vb: Zufriedenheit mit Bekannten- und Freundeskreis --fr: Wie zufrieden sind Sie mit Ihrem Bekannten- und Freundeskreis? --in: <<Bei Bedarf Skalenanweisungen wiederholen: Bitte antworten Sie auf einer Skala von 0 bis 10. ‚0' bedeutet, dass Sie ganz und gar !!un!!zufrieden sind, ‚10' bedeutet, Sie sind ganz und gar zufrieden. Mit den Zahlen dazwischen können Sie Ihr Urteil abstufen.>> --we: 0: ganz und gar unzufrieden 1: 1 2: 2 3: 3 4: 4 5: 5 6: 6 7: 7 8: 8 9: 9 10: ganz und gar zufrieden **BUTTONS: trifft nicht zu (-93), verweigert (-97), weiß nicht (-98)** --af: **goto 20110f** --end--

20110f	--va: **satis7** --fn: **20110f** --vb: Zufriedenheit mit Ausbildung --fr: Bitte beantworten Sie die folgende Frage nur, wenn Sie sich aktuell in einer Ausbildung bzw. Berufsvorbereitung befinden. Anderenfalls geben Sie bitte „trifft nicht zu“ an. Wie zufrieden sind Sie mit Ihrer Ausbildung bzw. Ihrer Berufsvorbereitung? --in: << Für Personen, die keine Ausbildung oder Berufsvorbereitung machen, bitte TNZ ankreuzen. Bei Bedarf Skalenanweisungen wiederholen: Bitte antworten Sie auf einer Skala von 0 bis 10. ‚0’ bedeutet, dass Sie ganz und gar !!un!!zufrieden sind, ‚10’ bedeutet, Sie sind ganz und gar zufrieden. Mit den Zahlen dazwischen können Sie Ihr Urteil abstufen. Dazu zählen auch Praktikum, Freiwilliges Soziales Jahr.>> --we: 0: ganz und gar unzufrieden 1: 1 2: 2 3: 3 4: 4 5: 5 6: 6 7: 7 8: 8 9: 9 10: ganz und gar zufrieden **BUTTONS: trifft nicht zu (-93), verweigert (-97), weiß nicht (-98)** --af: **goto 20110h** --end--

20110h	--va: **satis6** --fn: **20110h** --vb: Zufriedenheit mit Schule --fr: Bitte beantworten Sie die folgende Frage nur, wenn Sie aktuell eine Schule oder Berufsschule besuchen. Anderenfalls geben Sie bitte „trifft nicht zu“ an. Wie zufrieden sind Sie mit Ihrer schulischen Situation? --in: << Für Personen, die keine Schule besuchen, bitte TNZ ankreuzen. Bei Bedarf Skalenanweisungen wiederholen: Bitte antworten Sie auf einer Skala von 0 bis 10. ‚0’ bedeutet, dass Sie ganz und gar !!un!!zufrieden sind, ‚10’ bedeutet, Sie sind ganz und gar zufrieden. Mit den Zahlen dazwischen können Sie Ihr Urteil abstufen.>> --we: 0: ganz und gar unzufrieden 1: 1 2: 2 3: 3 4: 4 5: 5 6: 6 7: 7 8: 8 9: 9 10: ganz und gar zufrieden **BUTTONS: trifft nicht zu (-93), verweigert (-97), weiß nicht (-98)** --af: **goto 20110i** --end--

20110i	--va: **satis8** --fn: **20110i** --vb: Zufriedenheit mit Studium --fr: Bitte beantworten Sie die folgende Frage nur, wenn Sie sich aktuell in einem Studium befinden. Anderenfalls geben Sie bitte „trifft nicht zu“ an. Wie zufrieden sind Sie mit Ihrem Studium? --in: << Für Personen, die kein Studium absolvieren, bitte TNZ ankreuzen. Bei Bedarf Skalenanweisungen wiederholen: Bitte antworten Sie auf einer Skala von 0 bis 10. ‚0’ bedeutet, dass Sie ganz und gar !!un!!zufrieden sind, ‚10’ bedeutet, Sie sind ganz und gar zufrieden. Mit den Zahlen dazwischen können Sie Ihr Urteil abstufen.>> --we: 0: ganz und gar unzufrieden 1: 1 2: 2 3: 3 4: 4 5: 5 6: 6 7: 7 8: 8 9: 9 10: ganz und gar zufrieden **BUTTONS: trifft nicht zu (-93), verweigert (-97), weiß nicht (-98)** --af: **goto 20111Z** --end--
20111Z	--va: **[ZS] zqs1a_1** --fn: **20111Z** --vb: Zeitstempel 1a Querschnitt 1 --fr: [ZS] Zeitstempel 1a Querschnitt 1 --af: **goto 20421** --end--

20421	--va: **wohnort** --fn: **20421** --vb: Wohngemeinde --fr: Wo wohnen Sie heute? Nennen Sie mir bitte den genauen Namen dieses Ortes bzw. der Gemeinde! --in: <<Bitte Ortsname aus Liste auswählen!>> --we: [Gemeindeliste] **BUTTONS: Ort liegt im Ausland (-5), Ort nicht in Liste (-96), verweigert (-97), weiß nicht (-98)** --af: **if (20421 <> -5, -96, 1011) goto 20424Z** **if (20421 = -5) goto 20424** **if (20421 = -96) goto 20422** **if (20421 = 1011) goto 20422b** --end--
20422	--va: **wohnorts** --fn: **20422** --vb: Wohngemeinde (offen) --fr: Dieser Ort kommt nicht in unserer Liste vor. Damit wir den Ortsnamen in unsere Liste aufnehmen können, nennen Sie mir bitte noch einmal den Ort genau! --in: <<Bitte Ortsname genau und in korrekter Schreibweise erfassen!>> --we: OFFEN: _____ **BUTTONS: verweigert (-97), weiß nicht (-98)** --af: **if (20422 <> -97, -98) goto 20423** **if (20422 = -97, -98) goto 20424Z** --end--

20423	--va: **wohnbl** --fn: **20423** --vb: Bundesland des Wohnorts --fr: Zu welchem Bundesland gehört dieser Ort? --in: <<Nicht vorlesen, zutreffenden Code markieren! Bei Rückfragen: gemeint ist der Name des Bundeslands zu dem der Ort !!heute!! gehört.>> --we: 1: Schleswig-Holstein 2: Hamburg 3: Niedersachsen 4: Bremen 5: Nordrhein-Westfalen 6: Hessen 7: Rheinland-Pfalz 8: Baden-Württemberg 9: Bayern 10 :Saarland 11: Berlin(Gesamt) 12: Brandenburg 13: Mecklenburg-Vorpommern 14: Sachsen 15: Sachsen-Anhalt 16: Thüringen **BUTTONS: verweigert (-97), weiß nicht (-98)** --af: **if (20423 = 11) goto 20422b** **if (20423 <> 11) goto 20424Z** --end--

20422b	--va: **wohnortb** --fn: **20422b** --vb: Wohnort in Berlin --fr: Um welchen Berliner Bezirk handelt/handelte es sich dabei? --in: <<Vorgaben nicht vorlesen. Falls Doppelbezeichnungen genannt werden (z.B. Friedrichshain-Kreuzberg), bitte nachfragen, um welchen der beiden Bezirke es sich handelt. Falls Bezeichnungen genannt werden, die nicht in der Liste vorhanden sind (z.B. Mahlsdorf, Moabit, Rudow usw.), bitte nachfragen: „Und zu welchem Bezirk gehört das?“>> --we: 1: Charlottenburg 2: Friedrichshain 3: Hellersdorf 4: Hohenschönhausen 5: Köpenick 6: Kreuzberg 7: Lichtenberg 8: Marzahn 9: Mitte 10: Neukölln 11: Pankow 12: Prenzlauer Berg 13: Reinickendorf 14: Schöneberg 15: Spandau 16: Steglitz 17: Tempelhof 18: Tiergarten 19: Treptow 20: Wedding 21: Weißensee 22: Wilmersdorf 23: Zehlendorf **BUTTONS: Bezirk nicht in Liste (-96), verweigert (-97), weiß nicht (-98)** --af: **if (20422b = 9) goto 20422c** **if (20422b = 11) goto 20422d** **if (20422b = 7) goto 20422e** **if (20422b <> 7, 9, 11) goto 20424Z** --end--

20422c	--va: **wohnortb9** --fn: **20422c** --vb: Wohnort in Berlin Mitte --fr: Der heutige Bezirk Mitte setzt sich ja aus den früheren Bezirken Mitte, Tiergarten und Wedding zusammen. Um welchen dieser Bezirke handelt es sich: um Mitte, Tiergarten oder Wedding? --we: 9: Mitte 18: Tiergarten 20: Wedding **BUTTONS: verweigert (-97), weiß nicht (-98)** --ra: **9, 18, 20, -97, -98** --ac: **autoif (20422c > 0) 20422b = 20422c** --af: **goto 20424Z** --end--
20422d	--va: **wohnortb11** --fn: **20422d** --vb: Wohnort in Berlin Pankow --fr: Der heutige Bezirk Pankow setzt sich ja aus den früheren Bezirken Pankow, Prenzlauer Berg und Weißensee zusammen. Um welchen dieser Bezirke handelt es sich: um Pankow, Prenzlauer Berg oder Weißensee? --we: 11: Pankow 12: Prenzlauer Berg 21: Weißensee **BUTTONS: verweigert (-97), weiß nicht (-98)** --ra: **11, 12, 21, -97, -98** --ac: **autoif (20422d > 0) 20422b = 20422d** --af: **goto 20424Z** --end--

20422e	--va: **wohnortb7** --fn: **20422e** --vb: Wohnort in Berlin Lichtenberg --fr: Der heutige Bezirk Lichtenberg setzt sich ja aus den früheren Bezirken Lichtenberg und Hohenschönhausen zusammen. Um welchen dieser Bezirke handelt es sich: um Lichtenberg oder Hohenschönhausen? --we: 4: Hohenschönhausen 7: Lichtenberg **BUTTONS: verweigert (-97), weiß nicht (-98)** --ra: **4, 7, -97, -98** --ac: **autoif (20422e > 0) 20422b = 20422e** --af: **goto 20424Z** --end--
20424	--va: **wohnland** --fn: **20424** --vb: Land des Wohnorts (im Ausland) --fr: Und in welchem Land liegt dieser Ort? --in: <<Bitte Ländernamen aus Liste wählen!>> --we: [Länderliste] **BUTTONS: Ort nicht in Liste (-96), verweigert (-97), weiß nicht (-98)** --af: **if (20424 = -96) goto 20425** **if (20424 <> -96) goto 20424Z** --end--

20425	--va: **woh_ausls** --fn: **20425** --vb: Land des Wohnorts (offen) --fr: Dieses Land kommt nicht in unserer Liste vor. Damit wir es in unsere Liste aufnehmen können, nennen Sie mir bitte noch einmal das Land genau. --in: <<Bitte Namen des Landes genau und in korrekter Schreibweise erfassen.>> --we: OFFEN: _____ **BUTTONS: verweigert (-97), weiß nicht (-98)** --af: **goto 20424Z** --end--
20424Z	--va: **[ZS] zqs1d_1** --fn: **20424Z** --vb: Zeitstempel 1d Querschnitt 1 --fr: [ZS] Zeitstempel 1d Querschnitt 1 --af: **goto 20426** --end--
20426	--va: **zweitwohn** --fn: **20426** --vb: Zweitwohnsitz vorhanden --fr: Und leben Sie außer an diesem Ort noch an einem anderen Ort? Denken Sie bitte auch an Orte, in denen Sie z.B. wegen einer Ausbildung bzw. einer Berufstätigkeit leben, auch wenn Sie gleichzeitig bei Ihrer Familie wohnen. --we: 1: ja 2: nein **BUTTONS: verweigert (-97), weiß nicht (-98)** --af: **if (20426 = 1) goto 20430** **if (20426 = 2, -97, -98) goto 20340Z** --end--

20430	--va: **land_zws** --fn: **20430** --vb: Zweitwohnsitz in Deutschland oder im Ausland --fr: Und liegt dieser Ort in Deutschland? --we: 1: ja 2: nein **BUTTONS: verweigert (-97), weiß nicht (-98)** --af: **if (20430 = 1) goto 20431** **if (20430 = 2) goto 20434** **if (20430 = -97, -98) goto 20340Z** --end--
20431	--va: **ort_zws** --fn: **20431** --vb: Gemeinde Zweitwohnsitz --fr: Nennen Sie mir bitte den genauen Namen dieses Ortes bzw. der Gemeinde! --in: <<Bitte Ortsname aus Liste auswählen!>> --we: [Gemeindeliste] **BUTTONS: Ort nicht in Liste (-96), verweigert (-97), weiß nicht (-98)** --af: **if (20431 <> -96, 1011) goto 20340Z** **if (20431 = -96) goto 20432** **if (20431 = 1011) goto 20432b** --end--

20432	--va: **ort_zwss** --fn: **20432** --vb: Gemeinde Zweitwohnsitz (offen) --fr: Dieser Ort kommt nicht in unserer Liste vor. Damit wir den Ortsnamen in unsere Liste aufnehmen können, nennen Sie mir bitte noch einmal den Ort genau! --in: <<Bitte Ortsname genau und in korrekter Schreibweise erfassen!>> --we: OFFEN: _____ **BUTTONS: verweigert (-97), weiß nicht (-98)** --af: **if (20432 <> -97, -98) goto 20433** **if (20432 = -97, -98) goto 20340Z** --end--

20433	--va: **bl_zws** --fn: **20433** --vb: Bundesland des Zweitwohnsitzes --fr: Zu welchem Bundesland gehört dieser Ort? --in: <<Nicht vorlesen, zutreffenden Code markieren! Bei Rückfragen: gemeint ist der Name des Bundeslands zu dem der Ort !!heute!! gehört.>> --we: 1: Schleswig-Holstein 2: Hamburg 3: Niedersachsen 4: Bremen 5: Nordrhein-Westfalen 6: Hessen 7: Rheinland-Pfalz 8: Baden-Württemberg 9: Bayern 10 :Saarland 11: Berlin(Gesamt) 12: Brandenburg 13: Mecklenburg-Vorpommern 14: Sachsen 15: Sachsen-Anhalt 16: Thüringen **BUTTONS: verweigert (-97), weiß nicht (-98)** --af: **if (20433 = 11) goto 20432b** **if (20433 <> 11) goto 20340Z** --end--

20432b	--va: **ort_zwsb** --fn: **20432b** --vb: Ort Zweitwohnsitz in Berlin --fr: Um welchen Berliner Bezirk handelt/handelte es sich dabei? --in: <<Vorgaben nicht vorlesen. Falls Doppelbezeichnungen genannt werden (z.B. Friedrichshain-Kreuzberg), bitte nachfragen, um welchen der beiden Bezirke es sich handelt. Falls Bezeichnungen genannt werden, die nicht in der Liste vorhanden sind (z.B. Mahlsdorf, Moabit, Rudow usw.), bitte nachfragen: „Und zu welchem Bezirk gehört das?“>> --we: 1: Charlottenburg 2: Friedrichshain 3: Hellersdorf 4: Hohenschönhausen 5: Köpenick 6: Kreuzberg 7: Lichtenberg 8: Marzahn 9: Mitte 10: Neukölln 11: Pankow 12: Prenzlauer Berg 13: Reinickendorf 14: Schöneberg 15: Spandau 16: Steglitz 17: Tempelhof 18: Tiergarten 19: Treptow 20: Wedding 21: Weißensee 22: Wilmersdorf 23: Zehlendorf **BUTTONS: Bezirk nicht in Liste (-96), verweigert (-97), weiß nicht (-98)** --af: **if (20432b = 9) goto 20432c** **if (20432b = 11) goto 20432d** **if (20432b = 7) goto 20432e** **if (20432b <> 7, 9, 11) goto 20340Z** --end--

20432c	--va: **ort_zwsb9** --fn: **20432c** --vb: Ort Zweitwohnsitz in Berlin Mitte --fr: Der heutige Bezirk Mitte setzt sich ja aus den früheren Bezirken Mitte, Tiergarten und Wedding zusammen. Um welchen dieser Bezirke handelt es sich: um Mitte, Tiergarten oder Wedding? --we: 9: Mitte 18: Tiergarten 20: Wedding **BUTTONS: verweigert (-97), weiß nicht (-98)** --ra: **9, 18, 20, -97, -98** --ac: **autoif (20432c > 0) 20432b = 20432c** --af: **goto 20340Z** --end--
20432d	--va: **ort_zwsb11** --fn: **20432d** --vb: Ort Zweitwohnsitz in Berlin Pankow --fr: Der heutige Bezirk Pankow setzt sich ja aus den früheren Bezirken Pankow, Prenzlauer Berg und Weißensee zusammen. Um welchen dieser Bezirke handelt es sich: um Pankow, Prenzlauer Berg oder Weißensee? --we: 11: Pankow 12: Prenzlauer Berg 21: Weißensee **BUTTONS: verweigert (-97), weiß nicht (-98)** --ra: **11, 12, 21, -97, -98** --ac: **autoif (20432d > 0) 20432b = 20432d** --af: **goto 20340Z** --end--

20432e	--va: **ort_zwsb7** --fn: **20432e** --vb: Ort Zweitwohnsitz in Berlin Lichtenberg --fr: Der heutige Bezirk Lichtenberg setzt sich ja aus den früheren Bezirken Lichtenberg und Hohenschönhausen zusammen. Um welchen dieser Bezirke handelt es sich: um Lichtenberg oder Hohenschönhausen? --we: 4: Hohenschönhausen 7: Lichtenberg **BUTTONS: verweigert (-97), weiß nicht (-98)** --ra: **4, 7, -97, -98** --ac: **autoif (20432e > 0) 20432b = 20432e** --af: **goto 20340Z** --end--
20434	--va: **land_zws_X** --fn: **20434** --vb: Land des Zweitwohnsitzes (Ausland) --fr: In welchem Land liegt dieser Ort? --in: <<Bitte Ländernamen aus Liste wählen!>> --we: [Länderliste] **BUTTONS: Anderes Land / Land nicht in Liste (-96), verweigert (-97), weiß nicht (-98)** --af: **if (20434 = -96) goto 20434a** **if (20434 <> -96) goto 20340Z** --end--

20434a	--va: **land_zwss** --fn: **20434a** --vb: Land des Zweitwohnsitzes (offen) --fr: Dieses Land kommt nicht in unserer Liste vor. Damit wir es in unsere Liste aufnehmen können, nennen Sie mir bitte noch einmal das Land genau. --in: <<Bitte Namen des Landes genau und in korrekter Schreibweise erfassen.>> --we: OFFEN: _____ **BUTTONS: verweigert (-97), weiß nicht (-98)** --af: **goto 20340Z** --end--
20340Z	--va: **[ZS] zqs1_3** --fn: **20340Z** --vb: Zeitstempel 3 Querschnitt 1 --fr: [ZS] Zeitstempel 3 Querschnitt 1 --af: **goto 64100Z (Modul 64a)** --end--

	--st: **20c Update Staatsangehörigkeit E6 B109** **Grundlage: E6P Haupterhebung B40, Modul 20b, Feldversion V1** **Version 1.02** **Stand: 16.06.2015** --end--
20200aZ	--va: **[ZS] zqs_c1** --fn: **20200aZ** --vb: Zeitstempel 1 Querschnitt 1c --fr: [ZS] Zeitstempel 1 Querschnitt 1c --af: **goto 20200a** --ef: **Modul 20d: alle** --end--
20200a	--va: **caseid** --fn: **20200a** --vb: Personennummer --fr: [AUTO] Personennummer --ac: **autoif (20101P5 = 1, -97, -98) 20201 = 20101P5** --af: **if (20101P5 = 2, -20) goto 20201a** **if (20101P5 = .) goto 20201** **if (20101P5 = 1, -97, -98) goto 20340aZ** --end--

20201a	--va: **staatintro** --fn: **20201a** --vb: Intro Staatsangehörigkeit Befragter --fr: Als wir das letzte Mal über Ihre Staatsangehörigkeit gesprochen haben, hatten Sie ja angegeben, dass Sie nicht die deutsche Staatsangehörigkeit haben. --we: 1: Zielperson widerspricht nicht 2: Zielperson widerspricht --ac: **autoif (20201a = 2) 20201 = 1** --af: **if (20201a = 2) goto 20205** **if (20201a = 1) goto 20201** --end--
20201	--va: **staat** --fn: **20201** --vb: Staatsangehörigkeit Befragter --fr: **if (20201P5 = .)** Haben Sie die deutsche Staatsangehörigkeit? **if (20201P5 = 2, -20)** Hat sich hieran etwas geändert? --we: **if (20201P5 = .)** 1: ja 2: nein **BUTTONS: verweigert (-97), weiß nicht (-98), staatenlos (-20)** **if (20201P5 = 2, -20)** 1: ja, habe inzwischen die deutsche Staatsangehörigkeit angenommen 2: nein **BUTTONS: verweigert (-97), weiß nicht (-98), staatenlos (-20)** --ac: **autoif (20201 = 2 & 20101P5 = -20) 20201 = 20101P5** --af: **if (20201 = 1 & 20101P5 = .) goto 20205** **if (20201 = 1 & (20101P5 = 2, -20)) goto 20206** **if (20201 = 2 & 20101P5 = .) goto 20207** **if (20201 = -20 & 20101P5 = .) goto 20209** **if ((20201 = 2, -20) & (20101P5 = 2, -20)) goto 20209** **if (20201 = -97, -98) goto 20340aZ** --end--

20205	--va: **einbu** --fn: **20205** --vb: deutsche Staatsbürgerschaft seit Geburt --fr: Haben Sie die deutsche Staatsangehörigkeit seit Geburt? --we: 1: ja 2: nein **BUTTONS: verweigert (-97), weiß nicht (-98)** --af: **if (20205 = 1, -97, -98) goto 20340aZ** **if (20205 = 2) goto 20206** --end--
20206	--va: **einbu (einbum / einbuj)** --fn: **20206** --vb: Einbürgerungsdatum --fr: Wann haben Sie die deutsche Staatsangehörigkeit erworben? --in: <<Falls die Zielperson sich nur an Jahreszeiten erinnert, bitte folgende Nummern eingeben: 21: Jahresanfang/Winter 24: Frühjahr/Ostern 27: Jahresmitte/Sommer 30: Herbst 32: Jahresende>> --we: Monat __ Jahr ____ **BUTTONS: verweigert (-97), weiß nicht (-98)** --ra: **20206(einbum) = -97, -98, 1 to 12, 21, 24, 27, 30, 32** **if (20106(gebj) > 0): 20206(einbuj) = -97, -98, 20106(gebj) to 20102(intj)** **if (20106(gebj) = -97, -98): 20206(einbuj) = -97, -98, 1990 to 20102(intj)** --af: **goto 20340aZ** --end--

20207	--va: **nation** --fn: **20207** --vb: andere Nationalität --fr: Welche Staatsangehörigkeit haben Sie? --in: <<Bitte Ländernamen aus Liste auswählen! Bei mehreren weiteren Staatsangehörigkeiten die wichtigste nennen lassen.>> --we: [Länderliste] **BUTTONS: Land nicht in Liste (-96), verweigert (-97), weiß nicht (-98), staatenlos (-20)** --af: **if (20207 = -96) goto 20208** **if (20207 <> -96) goto 20209** --end--
20208	--va: **nations** --fn: **20208** --vb: andere Nationalität (offen) --fr: Diese Staatsangehörigkeit kommt nicht in unserer Liste vor. Damit wir sie in unsere Liste aufnehmen können, nennen Sie mir bitte noch einmal Ihre Staatsangehörigkeit genau. --in: <<Bitte Namen des Landes genau und in korrekter Schreibweise erfassen.>> --we: OFFEN: _____ **BUTTONS: verweigert (-97), weiß nicht (-98)** --af: **goto 20209** --end--
20209	--va: **einbabs** --fn: **20209** --vb: Einbürgerungsabsicht --fr: Planen Sie, die deutsche Staatsbürgerschaft zu beantragen, oder haben Sie diese bereits beantragt? --we: 1: ja, ich plane sie zu beantragen 2: ja, ich habe sie bereits beantragt 3: nein, weder noch **BUTTONS: verweigert (-97), weiß nicht (-98)** --af: **goto 20212** --end--

20212	--va: **migstat1** --fn: **20212** --vb: Aufenthaltserlaubnis --fr: Ist Ihr Aufenthalt in Deutschland rechtlich befristet oder rechtlich unbefristet? --in: <<Befristeter Aufenthalt ist z.B. Aufenthaltserlaubnis, Sichtvermerk (Visum), Blaue Karte EU, Duldung. Unbefristeter Aufenthalt ist z.B. Niederlassungserlaubnis, Erlaubnis zum Daueraufenthalt-EU.>> --we: 1: rechtlich befristet 2: rechtlich unbefristet **BUTTONS: verweigert (-97), weiß nicht (-98)** --af: **if (20212 = 1, -97, -98) goto 20213** **if (20212 = 2) goto 20340aZ** --end--
20213	--va: **migstat2** --fn: **20213** --vb: Arbeitserlaubnis --fr: Haben Sie zur Zeit das Recht zur Ausübung einer Erwerbstätigkeit in Deutschland? --we: 1: ja 2: nein **BUTTONS: verweigert (-97), weiß nicht (-98)** --af: **goto 20340aZ** --end--
20340aZ	--va: **[ZS] zqs_c2** --fn: **20340aZ** --vb: Zeitstempel 2 Querschnitt 1c --fr: [ZS] Zeitstempel 2 Querschnitt 1c --af: **goto 60300Z (Modul 60a)** --end--

	--st: 20d – Migrationsbiographie **Panel-Befragung E6P B109** **Grundlage: neues Modul** **Version 1.01** **Stand: 09.07.2015** **--end--**
20500Z	--va: **[ZS] ZS20d1** --fn: **20500Z** --vb: Zeitstempel 1 Beginn Migrationsbiographie --fr: [ZS] Zeitstempel 1 Beginn Migrationsbiographie --af: **goto 20501** --ef: **Modul 64a: alle** --end--
20501	--va: **t405500** --fn: **20501** --vb: Befragter in Deutschland geboren? --fr: Vor einiger Zeit haben wir schon einmal erfasst, in welchem Land Sie, Ihre Eltern und Ihre Großeltern geboren sind. Um sicher zu gehen, dass wir diese Information einheitlich von allen Personen haben, wollen wir diese Information nochmals auffrischen. Kommen wir zunächst zu Ihnen selbst. Wo sind Sie geboren? --we: 1: in Deutschland 2: im Ausland **BUTTONS: verweigert (-97), weiß nicht (-98)** --af: **if (20501 = 2) goto 20502** **if (20501 <> 2) goto 20507** --end--

20502	--va: **t405510** --fn: **20502** --vb: Geburtsland Befragter --fr: In welchem Land sind Sie geboren? --we: [Länderliste] **BUTTONS: verweigert (-97), weiß nicht (-98), Land nicht in Liste (-96)** --af: **if (20502 = -96) goto 20503** **if (20502 <> -96) goto 20504** --end--
20503	--va: **t405511** --fn: **20503** --vb: Geburtsland Befragter (offen) --fr: Dieses Land kommt nicht in meiner Liste vor. Damit ich das Land in meiner Liste aufnehmen kann, nennen Sie mir bitte noch einmal genau das Land, in dem Sie geboren sind! --in: <<Bitte Name des Landes in korrekter Schreibweise erfassen!>> --we: OFFEN: _____ **BUTTONS: verweigert (-97), weiß nicht (-98)** --af: **goto 20504** --end--

20504	--va: **t40552 (t40552m / t40552j)** --fn: **20504** --vb: Zuzugsdatum (Zuzugsmonat, Zuzugsjahr) nach Deutschland Befragter --fr: Wann sind Sie nach Deutschland gezogen? Nennen Sie mir bitte Monat und Jahr. --in: <<Falls die Person mehrmals nach Deutschland gezogen ist: „Bitte nennen Sie mir den Zeitpunkt, an dem Sie zum ersten Mal für mindestens ein Jahr nach Deutschland gezogen sind.“ Falls sich die befragte Person hinsichtlich des Monats nicht sicher ist: „Bitte sagen Sie mir ungefähr, in welchem Monat das war.“>> --we: Monat ____Jahr_____ **BUTTONS: verweigert (-97), weiß nicht (-98)** --ra: **20504(t40552m) = -97, -98, 1 to 12** **20504(t40552j) = -97, -98, 20106(gebj) to 20102(intj)** **if ((20106(gebj) = -97, -98): 20504(t40552j) = -97, -98, 1900 to 20102(intj)** --af: **goto 20505** --end--
20505	--va: **t405530** --fn: **20505** --vb: Zuwanderungsstatus Befragter --fr: Es gibt verschiedene Gründe, weshalb man nach Deutschland kommen kann. Unter welchen Umständen sind Sie damals nach Deutschland gekommen? --in: <<Antwortvorgaben bitte vorlesen. Formulierung der Antwortkategorien bitte an Geschlecht anpassen.>> --we: 1: als Aussiedler/in oder Spätaussiedler/in 2: als Asylbewerber/in oder Flüchtling (auch Kontingentflüchtlinge) 3: als Familienangehörige/r 6: oder aus einem anderen Grund **BUTTONS: verweigert (-97), weiß nicht (-98)** --af: **if (20505 = 6) goto 20506** **if (20505 <> 6) goto 20519Z** --end--

20506	--va: **t405531** --fn: **20506** --vb: Zuwanderungsstatus sonstiges --fr: [NCS] Und aus welchem anderen Grund war das? --we: OFFEN: _____ **BUTTONS: verweigert (-97), weiß nicht (-98)** --af: **goto 20519Z** --end--
20507	--va: **t405560** --fn: **20507** --vb: Geburtsland Mutter Befragter --fr: In welchem Land ist Ihre Mutter geboren? --we: [Länderliste] **BUTTONS: verweigert (-97), weiß nicht (-98), Land nicht in Liste (-96), Mutter nicht vorhanden/unbekannt (-20)** --af: **if (20507 = -96) goto 20508** **if (20507 <> -96 & 20507 <> 71) goto 20513** **if (20507 = 71) goto 20509** --end--
20508	--va: **t405561** --fn: **20508** --vb: Geburtsland Mutter Befragter (offen) --fr: Dieses Land kommt nicht in meiner Liste vor. Damit ich das Land in meiner Liste aufnehmen kann, nennen Sie mir bitte noch einmal genau das Land! --in: <<Bitte Name des Landes in korrekter Schreibweise erfassen!>> --we: OFFEN: _____ **BUTTONS: verweigert (-97), weiß nicht (-98)** --af: **goto 20513** --end--

20509	--va: **t405570** --fn: **20509** --vb: Geburtsland Großmutter mütterlicherseits --fr: Und die Mutter Ihrer Mutter? In welchem Land ist die Mutter Ihrer Mutter geboren? --in: <<Gehörte das Gebiet, in welchem die Großmutter mütterlicherseits geboren wurde, zum Zeitpunkt ihrer Geburt zu Deutschland, soll als Geburtsland entsprechend „Deutschland“ eingegeben werden.>> --we: [Länderliste] **BUTTONS: verweigert (-97), weiß nicht (-98), Land nicht in Liste (-96), Großmutter nicht vorhanden/unbekannt (-20)** --af: **if (20509 = -96) goto 20510** **if (20509 <> -96) goto 20511** --end--
20510	--va: **t405571** --fn: **20510** --vb: Geburtsland Großmutter mütterlicherseits (offen) --fr: Dieses Land kommt nicht in meiner Liste vor. Damit ich das Land in meiner Liste aufnehmen kann, nennen Sie mir bitte noch einmal genau das Land! --in: <<Bitte Name des Landes in korrekter Schreibweise erfassen!>> --we: OFFEN: _____ **BUTTONS: verweigert (-97), weiß nicht (-98)** --af: **goto 20511** --end--

20511	--va: **t405580** --fn: **20511** --vb: Geburtsland Großvater mütterlicherseits --fr: Und der Vater Ihrer Mutter? In welchem Land ist der Vater Ihrer Mutter geboren? --in: <<Gehörte das Gebiet, in welchem der Großvater mütterlicherseits geboren wurde, zum Zeitpunkt seiner Geburt zu Deutschland, soll als Geburtsland entsprechend „Deutschland“ eingegeben werden.>> --we: [Länderliste] **BUTTONS: verweigert (-97), weiß nicht (-98), Land nicht in Liste (-96), Großvater nicht vorhanden/unbekannt (-20)** --af: **if (20511 = -96) goto 20512** **if (20511 <> -96) goto 20513** --end--
20512	--va: **t405581** --fn: **20512** --vb: Geburtsland Großvater mütterlicherseits (offen) --fr: Dieses Land kommt nicht in meiner Liste vor. Damit ich das Land in meiner Liste aufnehmen kann, nennen Sie mir bitte noch einmal genau das Land! --in: <<Bitte Name des Landes in korrekter Schreibweise erfassen!>> --we: OFFEN: _____ **BUTTONS: verweigert (-97), weiß nicht (-98)** --af: **goto 20513** --end--

20513	--va: **t405600** --fn: **20513** --vb: Geburtsland Vater Befragter --fr: Und in welchem Land ist Ihr Vater geboren? --we: [Länderliste] **BUTTONS: verweigert (-97), weiß nicht (-98), Land nicht in Liste (-96), Vater nicht vorhanden/unbekannt (-20)** --af: **if (20513 = -96) goto 20514** **if (20513 <> -96 & 20513 <> 71) goto 20519Z** **if (20513 = 71) goto 20515** --end--
20514	--va **t405601** --fn: **20514** --vb: Geburtsland Vater Befragter (offen) --fr: Dieses Land kommt nicht in meiner Liste vor. Damit ich das Land in meiner Liste aufnehmen kann, nennen Sie mir bitte noch einmal genau das Land! --in: <<Bitte Name des Landes in korrekter Schreibweise erfassen!>> --we: OFFEN: _____ **BUTTONS: verweigert (-97), weiß nicht (-98)** --af: **goto 20519Z** --end--

20515	--va: **t405610** --fn: **20515** --vb: Geburtsland Großmutter väterlicherseits --fr: Und die Mutter Ihres Vaters? In welchem Land ist die Mutter Ihres Vaters geboren? --in: <<Gehörte das Gebiet, in welchem die Großmutter väterlicherseits geboren wurde, zum Zeitpunkt ihrer Geburt zu Deutschland, soll als Geburtsland entsprechend „Deutschland“ eingegeben werden.>> --we: [Länderliste] **BUTTONS: verweigert (-97), weiß nicht (-98), Land nicht in Liste (-96), Großmutter nicht vorhanden/unbekannt (-20)** --af: **if (20515 = -96) goto 20516** **if (20515 <> -96) goto 20517** --end--
20516	--va: **t405611** --fn: **20516** --vb: Geburtsland Großmutter väterlicherseits (offen) --fr: Dieses Land kommt nicht in meiner Liste vor. Damit ich das Land in meiner Liste aufnehmen kann, nennen Sie mir bitte noch einmal genau das Land! --in: <<Bitte Name des Landes in korrekter Schreibweise erfassen!>> --we: OFFEN: _____ **BUTTONS: verweigert (-97), weiß nicht (-98)** --af: **goto 20517** --end--

20517	--va: **t405620** --fn: **20517** --vb: Geburtsland Großvater väterlicherseits --fr: Und der Vater Ihres Vaters? In welchem Land ist der Vater Ihres Vaters geboren? --in: <<Gehörte das Gebiet, in welchem der Großvater väterlicherseits geboren wurde, zum Zeitpunkt seiner Geburt zu Deutschland, soll als Geburtsland entsprechend „Deutschland“ eingegeben werden.>> --we: [Länderliste] **BUTTONS: verweigert (-97), weiß nicht (-98), Land nicht in Liste (-96), Großvater nicht vorhanden/unbekannt (-20)** --af: **if (20517 = -96) goto 20518** **if (20517 <> -96) goto 20519Z** --end--
20518	--va: **t405621** --fn: **20518** --vb: Geburtsland Großvater väterlicherseits, offen --fr: Dieses Land kommt nicht in meiner Liste vor. Damit ich das Land in meiner Liste aufnehmen kann, nennen Sie mir bitte noch einmal genau das Land! --in: <<Bitte Name des Landes in korrekter Schreibweise erfassen!>> --we: OFFEN: _____ **BUTTONS: verweigert (-97), weiß nicht (-98)** --af: **goto 20519Z** --end--
20519Z	--va: **[ZS] ZS20d2** --fn: **20519Z** --vb: Zeitstempel 2 Ende Migrationsbiographie --fr: [ZS] Zeitstempel 2 Ende Migrationsbiographie --af: **goto 20200aZ (Modul 20cUpS)** --end--

	--st: **22ASQ – Schulquerschnitt (Nacherfassung für Nichtteilnehmer an B38 / B40 und fehlgefilterte in B41 und B93) Panelbefragung B109** **Grundlage: B93Erst 22ASQ V1.02 Noten und Abiturfächer der zuerkannten Schulabschlüsse** **Version 1.03** **Stand: 13.08.2015** --end--
22135Z	--va: **[ZS] zasq1** --fn: **22135Z** --vb: Zeitstempel 1 Schulquerschnitt --fr: [ZS] Zeitstempel 1 Schulquerschnitt --af: **goto 22135a** --ef: **Modul 22AS_in: h_ASQ = 1 OR h_ASQ2 = 1** --end--
	--va: **[HILF] h_etappe** --vb: Etappenummer --fr: [HILF] Etappenummer --we: 6: Etappe 6 7: Etappe 7 8: Etappe 8 --end--

	--va: **[HILF] h_aszuPRE** --vb: Art des zuerkannten Schulabschlusses Text --fr: [HILF] Art des zuerkannten Schulabschlusses (Textzuordnung nach Code 20101P23) --we: 1: den einfachen Hauptschulabschluss (Berufsbildungs- / Berufsreife / Erster allgemeinbildender Schulabschluss) 2: den qualifizierender Hauptschulabschluss (qualifizierter Hauptschulabschluss / Erweiterte Berufsbildungsreife / Berufsbildungsreife mit Leistungsfeststellung / Sekundarabschluss I - Hauptschulabschluss / Hauptschulabschluss nach Klasse 10) 3: die Mittlere Reife (Real- / Wirtschaftsschulabschluss / Fachschul- / Fachoberschulreife / Mittlerer Schul- / Mittlerer Bildungs- / Erweiterter Sekundar- / Qualifizierter Sekundar- / Erweiterter Realschul- / Qualifizierter Realschulabschluss) 4: die Fachhochschulreife (fachgebundene Fachhochschulreife / schulischen Teil der Fachhochschulreife) 5: die Hochschulreife (Abitur) 6: den Sonderschulabschluss (Förderschulabschluss) 7: einen Schulabschluss --end--
	--va: **[HILF] h_aszmonPRE** --vb: Monat des zuerkannten Schulabschlusses Text --fr: [HILF] Monat des zuerkannten Schulabschlusses (Textzuordnung nach Code 20101P21(aszmPRE)) --we: 1: im Januar 2: im Februar 3: im März 4: im April 5: im Mai 6: im Juni 7: im Juli 8: im August 9: im September 10: im Oktober 11: im November 12: im Dezember 21: Anfang 24: im Frühjahr 27: im Sommer 30: im Herbst 32: Ende -98: (im Jahr) --end--

22135a	--va: **caseid** --fn: **22135a** --vb: Personennummer --fr: [AUTO] Personennummer --ac: **autoif () h_etappe = 20101a** **autoif () h_aszuPRE = 20101P23** **autoif () h_aszmonPRE = 20101P21(aszmPRE)** --af: **If (h_ASQ = 1) goto 22101a** **If (h_ASQ = 0) goto 22137a** --end--
22101a	--va: **asqkg1** --fn: **22101a** --vb: Kindergartenbesuch vor Einschulung --fr: Nun möchte ich Ihnen eine Frage zu Ihrer Kindergartenzeit stellen. Sind Sie vor der Einschulung irgendwann einmal in den Kindergarten gegangen? --in: << Hinweis: In einigen Bundesländern gibt es die Bezeichnung Kindergärten nicht, hier werden sie als Kindertagesstätten bezeichnet.>> --we: 1: ja 2: nein **BUTTONS: verweigert (-97), weiß nicht (-98)** --af: **goto 22135** --end--

22135	--va: **aswdh** --fn: **22135** --vb: Sitzengeblieben/wiederholt --fr: Ihre Schulzeit liegt ja noch nicht so lange zurück. Bitte denken Sie noch einmal an Ihre gesamte Schulzeit zurück! Sind Sie irgendwann einmal sitzen geblieben oder haben eine Klassenstufe wiederholt? --we: 1: ja 2: nein **BUTTONS: verweigert (-97), weiß nicht (-98)** --af: **if (22135 = 1) goto 22137** **if (22135 = 2, -97, -98) goto 22137b** --end--

22137	--va: **asjwdhk (asjwdhk01 / asjwdhk02 / asjwdhk03 / asjwdhk04 / asjwdhk05 / asjwdhk06 / asjwdhk07 / asjwdhk08 / asjwdhk09 / asjwdhk10 / asjwdhk11 / asjwdhk12 / asjwdhk13 / asjwdhkvw / asjwdhkwn)** --fn: **22137** --vb: wiederholte Klassenstufen --fr: **[MF]** Welche Klasse/n haben Sie wiederholt? --in: <<Mehrfachnennungen möglich!>> --we: **asjwdhk01**: 1. Klassenstufe **asjwdhk02**: 2. Klassenstufe **asjwdhk03**: 3. Klassenstufe **asjwdhk04**: 4. Klassenstufe **asjwdhk05**: 5. Klassenstufe **asjwdhk06**: 6. Klassenstufe **asjwdhk07**: 7. Klassenstufe **asjwdhk08**: 8. Klassenstufe **asjwdhk09**: 9. Klassenstufe **asjwdhk10**: 10. Klassenstufe **asjwdhk11**: 11. Klassenstufe **asjwdhk12**: 12. Klassenstufe **asjwdhk13**: 13. Klassenstufe **asjwdhkvw**: verweigert **asjwdhkwn**: weiß nicht [0: nicht genannt] [1: genannt] **BUTTONS: verweigert [asjwdhkvw], weiß nicht [asjwdhkwn]** --af: **goto 22137b** --end--
22137b	--va: **asqus** --fn: **22137b** --vb: Klasse übersprungen --fr: Haben Sie irgendwann einmal eine Klassenstufe übersprungen? --we: 1: ja 2: nein **BUTTONS: verweigert (-97), weiß nicht (-98)** --af: **if (22137b = 1) goto 22137c** **if (22137b = 2, -97, -98) goto 22137d** --end--

22137c	--va: **asqu (asqu01 / asqu02 / asqu03 / asqu04 / asqu05 / asqu06 / asqu07 / asqu08 / asqu09 / asqu10 / asqu11 / asqu12 / asqu13 / asquvw / asquwn)** --fn: **22137c** --vb: Klassenstufe übersprungen, welche? --fr: **[MF]** Welche Klasse/n haben Sie übersprungen? --in: <<Mehrfachnennungen möglich!>> --we: **asqu01:** 1. Klassenstufe **asqu02:** 2. Klassenstufe **asqu03:** 3. Klassenstufe **asqu04:** 4. Klassenstufe **asqu05:** 5. Klassenstufe **asqu06:** 6. Klassenstufe **asqu07:** 7. Klassenstufe **asqu08:** 8. Klassenstufe **asqu09:** 9. Klassenstufe **asqu10:** 10. Klassenstufe **asqu11:** 11. Klassenstufe **asqu12:** 12. Klassenstufe **asqu13:** 13. Klassenstufe **asquvw:** verweigert **asquwn:** weiß nicht [0: nicht genannt] [1: genannt] **BUTTONS: verweigert [asquvw], weiß nicht [asquwn]** --af: **goto 22137d** --end--

22137d	--va: **asqfb** --fn: **22137d** --vb: Feststellung sonderpädagogischer Förderbedarf --fr: Wurde bei Ihnen vor der Schule oder im Verlauf der Schulzeit ein sonderpädagogischer Förderbedarf festgestellt? --in: << Bei Rückfragen: Ich meine damit, dass eine Sonderpädagogin oder ein Sonderpädagoge ein Gutachten über Ihre Lernmöglichkeiten erstellt hat. >> --we: 1: ja 2: nein **BUTTONS: verweigert (-97), weiß nicht (-98)** --af: **if (22137d = 1) goto 22137e** **if (22137d = 2, -97, -98) goto 22137i** --end--
22137e	--va: **asqfba2 (asqfba21, asqfba22, asqfba23, asqfba24, asqfba25, asqfba26, asqfba27, asqfba28, asqfbavw, asqfbawn, asqfband)** --fn: **22137e** --vb: Förderbedarf, welche Art? (Lernen / Sprache / Körperbehinderung / Erziehungshilfe / geistige Behinderung / Sehbehinderung / Hörgeschädigt / Autismus) --fr: **[MF]** Welcher sonderpädagogische Förderbedarf war das? Schwerpunkt… --in: <<Mehrfachnennung möglich>> --we: **asqfba21:** …Lernen (Lernhilfe)? **asqfba22:** …Sprache (Sprachheilschule)? **asqfba23:** …körperliche und motorische Entwicklung (Körperbehinderte)? **asqfba24:** …emotionale und soziale Entwicklung (Erziehungshilfe)? **asqfba25:** …geistige Entwicklung (geistig Behinderte)? **asqfba26:** …Sehen (Sehbehinderte, Blinde)? **asqfba27:** …Hören (Hörgeschädigte, Schwerhörige, Gehörlose)? **asqfba28:** …Autismus ? **asqfbavw:** verweigert **asqfbawn:** weiß nicht **asqfband:** nichts davon [0: nicht genannt] [1: genannt] **BUTTONS: verweigert [asqfbavw], weiß nicht [asqfbawn], nichts davon [asqfband]** --af: **goto 22137f** --end--

22137f	--va: **asqfbdj** --fn: **22137f** --vb: Zeitpunkt sonderpädagogischer Förderbedarf --fr: In welchem Jahr wurde der sonderpädagogische Förderbedarf für Sie festgestellt? --we: Jahr **____** **BUTTONS: verweigert (-97), weiß nicht (-98)** --ra: **20106(gebj) to 20102(intj)** --af: **if (22137f = -97, -98) goto 22137j** **if (22137f > 0) goto 22137g** --end--
22137j	--va: **asqfbk** --fn: **22137j** --vb: Klassenstufe sonderpädagogischer Förderbedarf --fr: Sie können mir auch sagen, in welcher Klasse Sie waren, als der Förderbedarf festgestellt wurde. Oder war das, bevor Sie zur Schule gegangen sind? --we: Klasse: **____** **BUTTONS: bereits vor der Schulzeit (-93), verweigert (-97), weiß nicht (-98)** --ra: **1 to 13, -93, -97, -98** --af: **goto 22137g** --end--

22137g	--va: **asqfös1** --fn: **22137g** --vb: Gemeinsamer Unterricht – Besuch einer GU-Klasse --fr: Wie Sie vielleicht wissen, gibt es an einigen Schulen die Möglichkeit, dass Schülerinnen und Schüler mit und ohne sonderpädagogischen Förderbedarf gemeinsam in einer Klasse unterrichtet werden. Waren Sie in einer solchen Klasse mit Gemeinsamem Unterricht? --in: <<Bei Verständnisfragen des Befragten zu „sonderpädagogischer Förderbedarf“: Sonderpädagogischer Förderbedarf heißt, dass jemand Einschränkungen im Lernen, Sehen, Hören, Verhalten oder in der Sprache hat oder aber Körperbehinderungen aufweist.>> --we: 1: ja 2: nein **BUTTONS: verweigert (-97), weiß nicht (-98)** --af: **goto 22137i** --end--
22137i	--va: **asqlrs** --fn: **22137i** --vb: Feststellung LRS --fr: Wurde bei Ihnen eine Lese-Rechtschreib-Schwäche, auch Legasthenie genannt, festgestellt? --in: << auch LRS genannt. Diese kann mit einer Notenaussetzung im Fach Deutsch zusammenhängen. >> --we: 1: ja 2: nein **BUTTONS: verweigert (-97), weiß nicht (-98)** --af: **if (h_ASQ2 = 1) goto 22137** **if (h_ASQ2 = 0) goto 22138** --end--

22137a	--va: **aszqintro3** --fn: **22137a** --vb: Intro zuerkannter Schulabschluss Nacherhebung --fr: In einem vorherigen Interview hatten Sie uns erzählt, dass sie **<h_aszmonPRE> <20101P21(aszjPRE)> <h_aszuPRE>** zuerkannt bekommen haben. --we: 1: Zielperson widerspricht NICHT 2: Zielperson widerspricht --af: **If (22137a = 1) goto 22137h** **If (22137a = 2) goto 22138** --end--
22137h	--va: **aszqnot** --fn: **22137h** --vb: Gesamtnote Abschlusszeugnis (zuerkannter Abschluss) --fr: Wir haben noch einige Nachfragen zu diesem Schulabschluss. Welche Gesamtnote hatten Sie bei diesem Schulabschluss auf dem Abschlusszeugnis? --in: <<Es ist eine Dezimalstelle zugelassen. Wenn nur die Punktzahl bekannt ist, Button "nur Punktzahl bekannt" drücken. Wenn keine Gesamtnote vorhanden, dann bitte den Notendurchschnitt angeben.>> --we: OFFEN: ___,_ (eine Dezimalstelle) **BUTTONS: es gab keine Note (-6), nur Punktzahl bekannt (-93), verweigert (-97), weiß nicht (-98)** --ra: **0,5 to 6,0, -6, -93, -97, -98** --af: **if (22137h = -93) goto 22137k** **if (22137h <> -93) goto 22137l** --end--

22137k	--va: **aszqpkt** --fn: **22137k** --vb: Punktzahl Abschlusszeugnis (zuerkannter Abschluss) --fr: Und wie viele Punkte hatten Sie auf Ihrem Abschlusszeugnis? --we: OFFEN: **___** **BUTTONS: verweigert (-97), weiß nicht (-98)** --ra: **0 to 15, -97, -98** --af: **goto 22137l** --end--
22137l	--va: **aszqnotmat** --fn: **22137l** --vb: letzte Halbjahresnote Mathematik (zuerkannter Abschluss) --fr: Welche Note hatten Sie bei diesem Schulabschluss in Mathematik? --in: <<Es ist eine Dezimalstelle zugelassen. Notenangaben wie "2 plus" oder "3 minus" als Dezimalzahl erfassen: also als 1,7 bzw. 3,3 usw. (Note "1 plus" als 0,7). Wenn nur die Punktzahl bekannt ist, Button "nur Punktzahl bekannt" drücken.>> --we: OFFEN: **___,_** (eine Dezimalstelle) **BUTTONS: es gab keine Note (-6), nur Punktzahl bekannt (-93), verweigert (-97), weiß nicht (-98)** --ra: **0,5 to 6,0, -6, -93, -97, -98** --af: **if (22137l = -93) goto 22137m** **if (22137l <> -93) goto 22137n** --end--

22137m	--va: **aszqpktmat** --fn: **22137m** --vb: letzte Halbjahrespunktzahl Mathematik (zuerkannter Abschluss) --fr: Und wie viele Punkte hatten Sie bei diesem Schulabschluss in Mathematik? --we: OFFEN: **___** **BUTTONS: verweigert (-97), weiß nicht (-98)** --ra: **0 to 15, -97, -98** --af: **goto 22137n** --end--
22137n	--va: **aszqnotde** --fn: **22137n** --vb: letzte Halbjahresnote Deutsch (zuerkannter Abschluss) --fr: Welche Note hatten Sie bei diesem Schulabschluss in Deutsch? --in: <<Es ist eine Dezimalstelle zugelassen. Notenangaben wie "2 plus" oder "3 minus" als Dezimalzahl erfassen: also als 1,7 bzw. 3,3 usw. (Note "1 plus" als 0,7). Wenn nur die Punktzahl bekannt ist, Button "nur Punktzahl bekannt" drücken.>> --we: OFFEN: **___,_** (eine Dezimalstelle) **BUTTONS: es gab keine Note (-6), nur Punktzahl bekannt (-93), verweigert (-97), weiß nicht (-98)** --ra: **0,5 to 6,0, -6, -93, -97, -98** --af: **if (22137n = -93) goto 22137o** **if (22137n <> -93 & (20101P23 = 4, 5)) goto 22137p** **if (22137n <> -93 & (20101P23 <> 4, 5)) goto 22138** --end--

22137o	--va: **aszqpktde** --fn: **22137o** --vb: letzte Halbjahrespunktzahl Deutsch (zuerkannter Abschluss) --fr: Und wie viele Punkte hatten Sie bei diesem Schulabschluss in Deutsch? --we: OFFEN: ___ **BUTTONS: verweigert (-97), weiß nicht (-98)** --ra: **0 to 15, -97, -98** --af: **if (20101P23 = 4, 5) goto 22137p** **if (20101P23 <> 4, 5) goto 22138** --end--
22137p	--va: **aszqfach1** --fn: **22137p** --vb: 1. Abiturfach (zuerkannter Abschluss) --fr: Welches waren Ihre Prüfungsfächer im Abitur bzw. in Ihrer Schulabschlussprüfung? --in: <<Bitte 1. Fach aus Liste auswählen. Es können maximal fünf Fächer angegeben werden. Bitte auch mündliche Abiturfächer erfassen.>> --we: [Liste Schulfächer] **BUTTONS: Fach nicht in Liste (-96), verweigert (-97), weiß nicht (-98)** --af: **if (22137p = -96) goto 22137q** **if (22137p > 0) goto 22137r** **if (22137p = -97, -98) goto 22138** --end--
22137q	--va: **aszqfach1s** --fn: **22137q** --vb: 1. Abiturfach, offen (zuerkannter Abschluss) --fr: Dieses Fach kommt nicht in unserer Liste vor. Damit wir es in unsere Liste aufnehmen können, nennen Sie mir bitte noch einmal das Fach genau. --we: OFFEN: _____ **BUTTONS: verweigert (-97), weiß nicht (-98)** --af: **goto 22137r** --end--

22137r	--va: **aszqfach2** --fn: **22137r** --vb: 2. Abiturfach (zuerkannter Abschluss) --fr: (Und welches war Ihr zweites Abiturfach bzw. Ihr zweites Fach in Ihrer Schulabschlussprüfung?) --in: <<Bitte 2. Fach aus Liste auswählen. Bitte auch mündliche Abiturfächer erfassen.>> --we: [Liste Schulfächer] **BUTTONS: Fach nicht in Liste (-96), verweigert (-97), weiß nicht (-98)** --af: **if (22137r = -96) goto 22137s** **if (22137r > 0) goto 22137t** **if (22137r = -97, -98) goto 22138** --end--
22137s	--va: **aszqfach2s** --fn: **22137s** --vb: 2. Abiturfach, offen (zuerkannter Abschluss) --fr: Dieses Fach kommt nicht in unserer Liste vor. Damit wir es in unsere Liste aufnehmen können, nennen Sie mir bitte noch einmal das Fach genau. --we: OFFEN: _____ **BUTTONS: verweigert (-97), weiß nicht (-98)** --af: **goto 22137t** --end--

22137t	--va: **aszqfach3** --fn: **22137t** --vb: 3. Abiturfach (zuerkannter Abschluss) --fr: (Und welches war Ihr drittes Abiturfach bzw. Ihr drittes Fach in Ihrer Schulabschlussprüfung?) --in: <<Bitte 3. Fach aus Liste auswählen. Bitte auch mündliche Abiturfächer erfassen.>> --we: [Liste Schulfächer] **BUTTONS: Fach nicht in Liste (-96), verweigert (-97), weiß nicht (-98)** --af: **if (22137t = -96) goto 22137u** **if (22137t > 0) goto 22137v** **if (22137t = -97, -98) goto 22138** --end--
22137u	--va: **aszqfach3s** --fn: **22137u** --vb: 3. Abiturfach, offen (zuerkannter Abschluss) --fr: Dieses Fach kommt nicht in unserer Liste vor. Damit wir es in unsere Liste aufnehmen können, nennen Sie mir bitte noch einmal das Fach genau. --we: OFFEN: _____ **BUTTONS: verweigert (-97), weiß nicht (-98)** --af: **goto 22137v** --end--

22137v	--va: **aszqfach4** --fn: **22137v** --vb: 4. Abiturfach (zuerkannter Abschluss) --fr: (Und welches war Ihr viertes Abiturfach bzw. Ihr viertes Fach in Ihrer Schulabschlussprüfung?) --in: <<Bitte 4. Fach aus Liste auswählen. Bitte auch mündliche Abiturfächer erfassen.>> --we: [Liste Schulfächer] **BUTTONS: Fach nicht in Liste (-96), verweigert (-97), weiß nicht (-98)** --af: **if (22137v = -96) goto 22137w** **if (22137v > 0) goto 22137x** **if (22137v = -97, -98) goto 22138** --end--
22137w	--va: **aszqfach4s** --fn: **22137w** --vb: 4. Abiturfach, offen (zuerkannter Abschluss) --fr: Dieses Fach kommt nicht in unserer Liste vor. Damit wir es in unsere Liste aufnehmen können, nennen Sie mir bitte noch einmal das Fach genau. --we: OFFEN: _____ **BUTTONS: verweigert (-97), weiß nicht (-98)** --af: **goto 22137x** --end--

22137x	--va: **aszqfach5** --fn: **22137x** --vb: 5. Abiturfach (zuerkannter Abschluss) --fr: (Und welches war Ihr fünftes Abiturfach bzw. Ihr fünftes Fach in Ihrer Schulabschlussprüfung?) --in: <<Bitte 5. Fach aus Liste auswählen. Falls kein fünftes Abiturfach bzw. kein fünftes Schulabschlussprüfungsfach vorhanden, Button "kein 5. Fach" drücken. Bitte auch mündliche Abiturfächer erfassen.>> --we: [Liste Schulfächer] **BUTTONS: kein 5. Fach (-93), Fach nicht in Liste (-96), verweigert (-97), weiß nicht (-98)** --af: **if (22137x = -96) goto 22137y** **if (22137x <> -96) goto 22138** --end--
22137y	--va: **aszqfach5s** --fn: **22137y** --vb: 5. Abiturfach, offen (zuerkannter Abschluss) --fr: Dieses Fach kommt nicht in unserer Liste vor. Damit wir es in unsere Liste aufnehmen können, nennen Sie mir bitte noch einmal das Fach genau. --we: OFFEN: _____ **BUTTONS: verweigert (-97), weiß nicht (-98)** --af: **goto 22138** --end--
22138	--va: **aszqout** --fn: **22138** --vb: Überleitung zum Längsschnitt --fr: Kommen wir nun zu dem Zeitraum seit unserem letzten Interview. --we: 1: weiter --af: **goto 22137Z** --end--

22137Z	--va: **[ZS] zasq2** --fn: **22137Z** --vb: Zeitstempel 2 Schulquerschnitt --fr: [ZS] Zeitstempel 2 Schulquerschnitt --af: **goto 22002Z (Modul E68P_22AS_in)** --end--

	--st: **24ABQ Nacherhebung Integrationsfragen für in Vorwellen abgeschlossene Ausbildung** **Panelbefragung E6P B109HS** **Grundlage: NEU** **Version 1.02** **Stand: 13.08.2015** --end--
24400Z	--va: **[ZS] zsabq_1** --fn: **24400Z** --vb: Zeitstempel 1 ABQ --fr: [ZS] Zeitstempel 1 ABQ --af: **goto 24400** --ef: **Modul 22AS_in: 20102P22 = 1** --end--
24400	--va: **caseid** --fn: **24400** --vb: Personennummer --fr: [AUTO] Personennummer --af: **goto 24401** --end--

24401	--va: **intro_nach2** --fn: **24401** --vb: Intro – Nacherhebung für in Vorwellen abgeschlossene Ausbildungen --fr: Sie haben uns in einem der letzten Interviews gesagt, dass Sie eine berufliche Ausbildung erfolgreich abgeschlossen haben. Zu dieser Ausbildung haben wir noch ein paar Nachfragen. --in: << Wenn die Zielperson angibt, bereits mehr als eine berufliche Ausbildung erfolgreich abgeschlossen zu haben: „Bitte denken Sie bei den folgenden Fragen an die erste Ausbildung, die Sie abgeschlossen haben.“>> --we: 1: Zielperson widerspricht nicht 2: Zielperson widerspricht: keine Ausbildung erfolgreich abgeschlossen --af: **if (24401 = 1) goto 24402** **if (24401 = 2) goto 24406Z** --end--
24402	--va: **abtypss1_nach2** --fn: **24402** --vb: Berufs-/Fachbezeichnung – Nacherhebung für in Vorwellen abgeschlossene Ausbildungen --fr: Bitte sagen Sie mir noch einmal, in welchem Beruf genau Sie diese Ausbildung gemacht haben. Bitte nennen Sie mir die ganz genaue Bezeichnung, wie sie zum Beispiel in Ihrem Ausbildungsvertrag stand. --in: <<Bitte genaue Berufsbezeichnung aufnehmen wenn Schwerpunkt oder Fachrichtung genannt wird (z. B. Fachinformatiker mit Fachrichtung Systemintegration). Wenn die Zielperson angibt, bereits mehr als eine berufliche Ausbildung erfolgreich abgeschlossen zu haben: „Bitte denken Sie bei den folgenden Fragen an die erste Ausbildung, die Sie abgeschlossen haben.“>> --we: OFFEN: _____ **BUTTONS: verweigert (-97), weiß nicht (-98)** --af: **if (20101P28 = 1 to 4, 8) goto 24403** **if (20101P28 = 5) goto 24405** --end--

24403	--va: **intbb9_nach2** --fn: **24403** --vb: theoriereduzierte Ausbildung – Nacherhebung für in Vorwellen abgeschlossene Ausbildungen --fr: Bei manchen Ausbildungen gibt es die Möglichkeit einen normalen Theorieteil zu machen oder einen Theorieteil, der einfacher ist. War bei Ihrer Ausbildung der Theorieteil vereinfacht? --in: <<Bei Bedarf: „Ausbildungen wie Fachpraktiker oder Fachwerker sind Ausbildungen, die einen vereinfachten Theorieteil haben.“>> --we: 1: ja 2: nein **BUTTONS: verweigert (-97), weiß nicht (-98)** --af: **goto 24404** --end--
24404	--va: **intbb12_nach2** --fn: **24404** --vb: subj. Einschätzung Unterstützung – Nacherhebung für in Vorwellen abgeschlossene Ausbildungen --fr: Wie zufrieden waren Sie mit der Unterstützung, die Sie während der Ausbildung erhalten haben? Bitte antworten Sie wieder auf einer Skala von 0 bis 10. ‚0’ bedeutet, dass Sie ‚ganz und gar !!un!!zufrieden’ waren, ‚10’ bedeutet, Sie waren ‚ganz und gar zufrieden’. Mit den Zahlen dazwischen können Sie Ihr Urteil abstufen.“ --we: 0: ganz und gar unzufrieden 1: 1 2: 2 3: 3 4: 4 5: 5 6: 6 7: 7 8: 8 9: 9 10: ganz und gar zufrieden BUTTONS: verweigert (-97), weiß nicht (-98) --af: **goto 24405** --end--

24405	--va: **intbb10_nach2** --fn: **24405** --vb: ausbildungsbegleitende Hilfen – Nacherhebung für in Vorwellen abgeschlossene Ausbildungen --fr: Haben irgendwann während dieser Ausbildung sogenannte ausbildungsbegleitende Hilfen bekommen? --in: <<Bei Bedarf: „Jugendliche erhalten ausbildungsbegleitende Hilfen, wenn der Abbruch der Ausbildung droht oder generell Unterstützung notwendig ist. Die Maßnahmen werden bei der Agentur für Arbeit beantragt.“ >> --we: 1: ja 2: nein **BUTTONS: verweigert (-97), weiß nicht (-98)** --af: **if (20101P28 = 5) goto 24406Z** **if (20101P28 = 1 to 4, 8) goto 24406** --end--

24406	--va: **intbb11_nach2 (intbb11_nach2_01 / intbb11_nach2_02 / intbb11_nach2_03 / intbb11_nach2_04 / intbb11_nach2_05 / intbb11_nach2_06 / intbb11_nach2_nd / intbb11_nach2_vw / intbb11_nach2_wn)** --fn: **24406** --vb: Unterstützung während Ausbildung Förderunterricht – Nacherhebung abgeschlossene Ausbildungen / Unterstützung während Ausbildung mehr Prüfungszeit – Nacherhebung abgeschlossene Ausbildungen / Unterstützung während Ausbildung leichtere Aufgaben – Nacherhebung abgeschlossene Ausbildungen / Unterstützung während Ausbildung therapeutische Maßnahmen – Nacherhebung abgeschlossene Ausbildungen / Unterstützung während Ausbildung psychologische Unterstützung – Nacherhebung abgeschlossene Ausbildungen / Unterstützung während Ausbildung Sonstiges – Nacherhebung abgeschlossene Ausbildungen / Unterstützung während Ausbildung nichts davon - Nacherhebung abgeschlossene Ausbildungen / Unterstützung während Ausbildung verweigert - Nacherhebung abgeschlossene Ausbildungen / Unterstützung während Ausbildung weiß nicht - Nacherhebung abgeschlossene Ausbildungen --fr: Haben Sie irgendwann während Ihrer Ausbildung folgende Formen der Unterstützung erhalten? --in: <<Mehrfachnennungen möglich. Vorgaben vorlesen.>> --we: **intbb11_nach2_01** 1: Stütz- und Förderunterricht **intbb11_nach2_02** 2: Mehr Zeit in Prüfungen **intbb11_nach2_03** 3: Leichtere Aufgaben in Prüfungen **intbb11_nach2_04** 4: Therapeutische Maßnahmen, z.B. Krankengymnastik **intbb11_nach2_05** 5: Psychologische Unterstützung **intbb11_nach2_06** 6: Sonstige Unterstützung **intbb11_nach2_nd** nichts davon **intbb11_nach2_vw** verweigert **intbb11_nach2_wn** weiß nicht [0: nicht genannt 1: genannt] **BUTTONS: nichts davon [intbb11_nach2_nd], verweigert [intbb11_nach2_vw], weiß nicht [intbb11_nach2_wn]** --af: **if (24406(intbb11_nach2_06) = 1) goto 24406a** **if (24406(intbb11_nach2_06) = 0) goto 24406Z** --end--

24406a	--va: **intbb11_nach2_o** --fn: **24406a** --vb: Unterstützung während Ausbildung Sonstige, offen – Nacherhebung für in Vorwellen abgeschlossene Ausbildungen --fr: Welche sonstige Unterstützung haben Sie während Ihrer Ausbildung erhalten? --we: **OFFEN: _____** **BUTTONS: verweigert (-97), weiß nicht (-98)** --af: **goto 24406Z** --end--
24406Z	--va: **[ZS] zsabq_2** --fn: **24406Z** --vb: Zeitstempel 2 ABQ --fr: [ZS] Zeitstempel 2 ABQ --af: **goto 22003Z (Modul 22AS_in)** --end--

	--st: **32a QS2a – Person – Querschnitt 2** **Panel-Befragung E6P B109HS** **Grundlage: Haupterhebung B93Panel, V1.02 Feldversion** **Version 1.02** **Stand: 22.06.2015** --end--
32100Z	--va: **[ZS] zqs2_1** --fn: **32100Z** --vb: Zeitstempel 1 Querschnitt 2 --fr: [ZS] Zeitstempel 1 Querschnitt 2 --af: **goto 32101** --ef: **Modul 64c: alle** --end--
	--va: **[HILF] h_etappe** --vb: Etappenummer --fr: [HILF] Etappenummer --we: 6: Etappe 6 7: Etappe 7 8: Etappe 8 --end--
32101	--va: **caseid** --fn: **32101** --vb: Personennummer --fr: [AUTO] Personennummer --ac: **autoif (32101) h_etappe = 20101a** --af: **goto 32108** --end--

32108	--va: **t50400** --fn: **32108** --vb: Selbsteinschätzung Gesundheit --fr: Nun habe ich ein paar kurze Fragen zu Ihrer Gesundheit. Wie würden Sie Ihren Gesundheitszustand im Allgemeinen beschreiben? --in: <<Vorgaben vorlesen.>> --we: 1: sehr gut 2: gut 3: mittelmäßig 4: schlecht 5: sehr schlecht **BUTTONS: verweigert (-97), weiß nicht (-98)** --af: **goto 32109** --end--
32109	--va: **behin** --fn: **32109** --vb: Anerkannte Behinderung --fr: Haben Sie eine amtlich anerkannte Behinderung? --we: 1: ja 2: nein **BUTTONS: verweigert (-97), weiß nicht (-98)** --af: **if (32109 = 1) goto 32110** **if (32109 = 2, -97, -98) goto 32130Z** --end--

32110	--va: **behproz** --fn: **32110** --vb: Behinderungsgrad --fr: Wie viel Prozent beträgt der Grad der Behinderung heute? --we: OFFEN: _ _ _ Behinderungsgrad % **BUTTONS: verweigert (-97), weiß nicht (-98)** --ra: **0 to 100, -97, -98** --af: **goto 32111** --end--
32111	--va: **behjahr** --fn: **32111** --vb: Jahr Anerkennung Behinderung --fr: In welchem Jahr wurde die Behinderung anerkannt? --in: <<Bei Uneindeutigkeiten: In welchem Jahr wurde die Behinderung zum letzten Mal anerkannt?>> --we: OFFEN: _ _ _ _ Jahr **BUTTONS: verweigert (-97), weiß nicht (-98)** --ra: **20106(gebj) to 20102(intj), -97, -98** --af: **goto 32130Z** --end--
32130Z	--va: **[ZS] zqs2_2** --fn: **32130Z** --vb: Zeitstempel 2 Querschnitt 2 --fr: [ZS] Zeitstempel 2 Querschnitt 2 --af: **goto 64149Z (Modul 64d)** --end--

	--st: **32c QS2c – Haushalt** **Panel-Befragung E6P B109HS** **Grundlage: Haupterhebung B93Panel, V1.02 Feldversion** **Version 1.02** **Stand: 16.06.2015** --end--
32300Z	--va: **[ZS] zqs2_11** --fn: **32300Z** --vb: Zeitstempel 11 Querschnitt 2 --fr: [ZS] Zeitstempel 11 Querschnitt 2 --af: **goto 32301** --ef: **Modul 64d: alle** --end--
32301	--va: **hhgro** --fn: **32301** --vb: Haushaltsgröße --fr: Nun einige Fragen zu Ihrem Haushalt. Wie viele Personen leben derzeit mit Ihnen zusammen in einem Haushalt – Sie selbst und die Kinder mit eingerechnet? --in: <<Bei Unklarheiten wer zum Haushalt gehört: Damit sind alle Personen gemeint, die mit Ihnen gemeinsam leben und wirtschaften. Bei Unklarheiten, ob der eigene oder der elterliche Haushalt gemeint ist, wenn bereits ein eigener Haushalt vorhanden ist: Die Fragen beziehen sich auf Ihren eigenen Haushalt.>> --we: OFFEN: _ _ Anzahl Personen im Haushalt **BUTTONS: verweigert (-97), weiß nicht (-98)** --ra: **1 to 99, -97, -98** --af: **if (32301 > 1) goto 32301a** **if ((32301 = 1, -97, -98) & h_eigenerHH = 0) goto 32303** **if ((32301 = 1, -97, -98) & h_eigenerHH = 1) goto 32313Z** --end--

32301a	--va: **hhgro14** --fn: **32301a** --vb: Personen unter 14 im Haushalt --fr: Wie viele dieser **<32301>** Personen sind unter 14 Jahren? --in: <<Unter 14 Jahre bedeutet, dass das Kind den 14. Geburtstag noch nicht gefeiert und damit das 14. Lebensjahr noch nicht vollendet hat.>> --we: OFFEN: _ _ Personen **BUTTONS: verweigert (-97), weiß nicht (-98)** --ra: **0 to (32301 – 1), -97, -98** --af: **goto 32302** --end--

32302	--va: **hhmit (hhmit01 / hhmit02 / hhmit03 / hhmit04 / hhmit05 / hhmit06 / hhmit07 / / hhmit09 / hhmit10 / hhmit11 / hhmitvw / hhmitwn)** --fn: **32302** --vb: Mitbewohner --fr: **[MF]** Und mit wem wohnen Sie zurzeit in Ihrem Haushalt zusammen? --in: <<Vorgaben vorlesen.>> --we: **hhmit01** 1: mit Ehepartner(in) / Partner(in) **hhmit02** 2: mit Ihren eigenen Kindern / Pflegekindern / Adoptivkindern **hhmit03** 3: mit Kindern Ihres Partners / Ihrer Partnerin **hhmit04** 4: mit Mutter / Stiefmutter / Pflegemutter **hhmit05** 5: mit Vater / Stiefvater / Pflegevater **hhmit06** 6: mit Geschwistern **hhmit07** 7: mit Großeltern(teil) **hhmit09** 9: mit Schwiegermutter / -vater / -eltern **hhmit10** 10: mit anderen Verwandten **hhmit11** 11: mit anderen, nicht verwandten Personen **hhmitvw**: verweigert **hhmitwn**: weiß nicht [0: nicht genannt] [1: genannt] **BUTTONS: verweigert [hhmitvw], weiß nicht [hhmitwn]** --af: **if (h_eigenerHH = 1 OR hhmit04 = 1 OR hhmit05 = 1 OR hhmit07 = 1 OR hhmit09 = 1) goto 32313Z** **if (h_eigenerHH = 0 & hhmit04 = 0 & hhmit05 = 0 & hhmit07 = 0 & hhmit09 = 0) goto 32303** --end--

32303	--va: **hheig1 (hheig1m / hheig1j)** --fn: **32303** --vb: Haushaltsgründungsdatum --fr: Wann haben Sie selbst Ihren ersten eigenen Haushalt gegründet? Nennen Sie mir bitte Monat und Jahr. --in: <<Wenn noch kein eigener Haushalt gegründet wurde, entsprechenden Button betätigen. Falls die Zielperson sich nur an Jahreszeiten erinnert, bitte folgende Nummern eingeben: 21: Jahresanfang/Winter 24: Frühjahr/Ostern 27: Jahresmitte/Sommer 30: Herbst 32: Jahresende>> --we: Monat __ Jahr ____ **BUTTONS: noch keinen eigenen Haushalt gegründet (-93), verweigert (-97), weiß nicht (-98)** --ra: **20106(gebm/gebj) – 20102(intm/intj), -93, -97, -98** --ac: **autoif (32303(hheig1j) <> -93, -97, -98) h_eigenerHH = 1** --af: **if (32303(hheig1j) = -93, -97, -98) goto 32313Z** **if (32303(hheig1j) <> -93, -97, -98) goto 32304** --end--
32304	--va: **hheig2** --fn: **32304** --vb: erster Auszug aus Elternhaus --fr: War das auch der Zeitpunkt, an dem Sie selbst zum ersten Mal aus dem Elternhaus ausgezogen sind? --we: 1: ja 2: nein 3: trifft nicht zu, da nie im Elternhaus gelebt 4: trifft nicht zu, da nie aus Elternhaus ausgezogen **BUTTONS: verweigert (-97), weiß nicht (-98)** --af: **if (32304 = 2) goto 32305** **if (32304 = 1, 3, 4, -97, -98) goto 32313Z** --end--

32305	--va: **hheig3 (hheig3m / hheig3j)** --fn: **32305** --vb: Auszugsdatum aus Elternhaus --fr: Wann sind Sie zum ersten Mal aus dem Elternhaus ausgezogen? (Nennen Sie mir bitte Monat und Jahr.) --in: <<Falls die Zielperson sich nur an Jahreszeiten erinnert, bitte folgende Nummern eingeben: 21: Jahresanfang/Winter 24: Frühjahr/Ostern 27: Jahresmitte/Sommer 30: Herbst 32: Jahresende>> --we: Monat __ Jahr ____ **BUTTONS verweigert (-97), weiß nicht (-98)** --ra: **20106(gebm/gebj) – 20102(intm/intj), -97, -98** --af: **goto 32313Z** --end--
32313Z	--va: **[ZS] zqs2_12** --fn: **32313Z** --vb: Zeitstempel 12 Querschnitt 2 --fr: [ZS] Zeitstempel 12 Querschnitt 2 --af: **goto 32314** --end--

32314	--va: **hheing_e6** --fn: **32314** --vb: monatliches Haushaltseinkommen, Split --fr: **if (32301 = 1)** Jetzt geht es um alle Einkünfte Ihres Haushalts: Wie hoch ist Ihr monatliches Haushaltsnettoeinkommen heute? Das heißt nach Abzug von Steuern und Sozialabgaben. Regelmäßige Zahlungen wie Renten, Wohngeld, Eltern- und Kindergeld, BAföG, Unterhaltszahlungen, Arbeitslosengeld usw. rechnen Sie bitte dazu! Beträgt Ihr monatliches Haushaltsnettoeinkommen weniger als 1.500 Euro, 1.500 bis unter 3.000 Euro oder 3.000 Euro und mehr im Monat? **if (32301 <> 1)** Jetzt geht es um alle Einkünfte Ihres gesamten Haushalts: Wie hoch ist das monatliche Haushaltsnettoeinkommen aller Haushaltsmitglieder heute? Das heißt nach Abzug von Steuern und Sozialabgaben. Regelmäßige Zahlungen wie Renten, Wohngeld, Eltern- und Kindergeld, BAföG, Unterhaltszahlungen, Arbeitslosengeld usw. rechnen Sie bitte dazu! Beträgt Ihr monatliches Haushaltsnettoeinkommen weniger als 1.500 Euro, 1.500 bis unter 3.000 Euro oder 3.000 Euro und mehr im Monat? --in: <<Bei Unklarheit bzgl. Nettoeinkommen: „Bitte geben Sie die Summe an, die Ihr Haushalt nach Abzug der Steuern und Sozialabgaben erhalten hat.“>> --we: 1: weniger als 1.500 Euro 2: 1.500 bis unter 3.000 Euro 3: 3.000 Euro und mehr **BUTTONS: verweigert (-97), weiß nicht (-98)** --af: **if (32314 = 1) goto 32315** **if (32314 = 2) goto 32316** **if (32314 = 3) goto 32316b** **if (32314 = -97 -98) goto 32400Z** --end--

32315	--va: **hhein1** --fn: **32315** --vb: monatl. Haushaltseinkommen, Klassen unter 1.500 Euro --fr: Können Sie mir jetzt noch sagen, ob es weniger als 500 Euro, 500 bis unter 1.000 Euro oder 1.000 Euro und mehr im Monat beträgt? --in: <<Bei Unklarheit bzgl. Nettoeinkommen: „Bitte geben Sie die Summe an, die Ihr Haushalt nach Abzug der Steuern und Sozialabgaben erhalten hat.“>> --we: 1: weniger als 500 Euro 2: 500 bis unter 1.000 Euro 3: 1.000 bis unter 1.500 Euro **BUTTONS: verweigert (-97), weiß nicht (-98)** --af: **goto 32400Z** --end--
32316	--va: **hhein2** --fn: **32316** --vb: monatl. Haushaltseinkommen, Klassen 1.500 – 3.000 Euro --fr: Können Sie mir jetzt noch sagen, ob es weniger als 2.000 Euro, 2.000 bis unter 2.500 Euro oder 2.500 Euro und mehr im Monat beträgt? --in: << Bei Unklarheit bzgl. Nettoeinkommen: „Bitte geben Sie die Summe an, die Ihr Haushalt nach Abzug der Steuern und Sozialabgaben erhalten hat.“>> --we: 1: 1.500 bis unter 2.000 Euro 2: 2.000 bis unter 2.500 Euro 3: 2.500 bis unter 3.000 Euro **BUTTONS: verweigert (-97), weiß nicht (-98)** --af: **goto 32400Z** --end--

32316b	--va: **hhein3** --fn: **32316b** --vb: monatl. Haushaltseinkommen, Klassen über 3.000 Euro --fr: Können Sie mir jetzt noch sagen, ob es weniger als 4.000 Euro, 4.000 bis unter 5.000 Euro oder 5.000 Euro und mehr im Monat beträgt? --in: <<Bei Unklarheit bzgl. Nettoeinkommen: „Bitte geben Sie die Summe an, die Ihr Haushalt nach Abzug der Steuern und Sozialabgaben erhalten hat.“>> --we: 1: 3.000 bis unter 4.000 Euro 2: 4.000 bis unter 5.000 Euro 3: 5.000 Euro und mehr **BUTTONS: verweigert (-97), weiß nicht (-98)** --af: **goto 32400Z** --end--
32400Z	--va: **[ZS] zqs2_16b** --fn: **32400Z** --vb: Zeitstempel 16b Querschnitt 2 --fr: [ZS] Zeitstempel 16b Querschnitt 2 --af: **goto 32500Z (Modul 32dSchluss)** --end--

	--st: **32d QS2d – Querschnitt2 Schluss** **Panel-Befragung E6P B109HS** **Grundlage: B93Panel V1.02 Feldversion** **Version 1.02** **Stand: 22.06.2015** --end--
	--va: **[HILF] h_etappe** --vb: Etappenummer --fr: [HILF] Etappenummer --we: 6: Etappe 6 7: Etappe 7 8: Etappe 8 --end--
	--va: **[HILF] h_incentive** --vb: Incentive-Höhe --fr: [HILF] Incentive-Höhe --we: 1: 30 2: 15 --end--
	--va: **[HILF] h_minuten** --vb: Dauer Online-Befragung --fr: [HILF] Dauer Online-Befragung --we: 1: 10 bis 20 2: 30 bis 40 --end--

32500Z	--va: **[ZS] zqs2_21** --fn: **32500Z** --vb: Zeitstempel 21 Querschnitt 2 --fr: [ZS] Zeitstempel 21 Querschnitt 2 --ac: **autoif (20101a) h_etappe = 20101a** **autoif () h_incentive = 20101g** --af: **goto 32500a** --ef: **Modul 32c: alle** --end--
32500a	--va: **abi_e6** --fn: **32500a** --vb: Abiturbildungsgang in E6 --fr: [AUTO] Abiturbildungsgang in E6 --we: 1: ja 2: nein --ac: **autoif () 32500a = 2** **autoif (ANY((22114 = 10, 11) & 22120 = 1 & (22129 = 4, 5) & 22121 = 1) OR ANY((22115 = 11 to 27) & 22120 = 1 & (22129 = 4, 5) & 22121 = 1)) 32500a = 1** --af: **goto 32500c** --end--

32500c	--va: **online_zielgruppe** --fn: **32500c** --vb: Zielgruppe Online-Befragung --fr: [AUTO] Zielgruppe Online-Befragung --we: 2: gymnasiale Oberstufe Etappe 6 3: Auszubildende im letzten Jahr 4: Studierende 5: nur Online-AddOn --ac: **autoif () 32500c = 5** **autoif (32500a = 1) 32500c = 2** **autoif (ANY(24119b = 1 & h_abort = 1)) 32500c = 3** **autoif (ANY((24111 = 6 to 10) & 24120 = 1)) 32500c = 4** **autoif (32500c = 3, 4, 5) h_minuten = 1** **autoif (32500c = 2) h_minuten = 2** --af: **if (20101i = 1) goto 32510** **if (20101i = 2 & 20404 = 1) goto 32509** **if (20101i = 2 & 20404 <> 1) goto 32510** --end--
32509	--va: **mitseind** --fn: **32509** --vb: Mitschnitt beenden. --in: << Nicht vorlesen. Bitte den Mitschnitt jetzt beenden. Teilen Sie der Zielperson mit, dass Sie jetzt den Mitschnitt beendet haben.>> --we: 1: Mitschnitt ist beendet 2: Mitschnitt fand nicht statt --af: **goto 32510** --end--

32510	--va: **adresspr** --fn: **32510** --vb: Adresse Anschreiben korrekt --fr: Ist das Anschreiben von infas an Ihre korrekte Adresse gegangen? --we: 1: ja 2: nein **BUTTONS: verweigert (-97), weiß nicht (-98)** --af: **if (32510 = 1) goto 32503a** **if (32510 = 2, -97, -98) goto 32502** --end--
32502	--va: **adress (Vorname / Nachname / Straße / Ort / PLZ)** --fn: **32502** --vb: Adressaktualisierung --fr: **[ITEMBAT]** Damit wir Sie wieder erreichen können, darf ich noch einmal kurz Ihre Adresse aufnehmen? --in: <<Alle Angaben unbedingt vollständig und in korrekter Schreibweise aufnehmen!>> --we: OFFEN: _____ Vorname OFFEN: _____ Nachname OFFEN: _____ Straße OFFEN: _____ Ort OFFEN: _____ PLZ **BUTTONS: Angabe verweigert (-97)** --af: **goto 32503a** --end--

32503a	--va: **telefonv** --fn: **32503a** --vb: Vorfrage Telefon und Email --fr: Damit wir weiter mit Ihnen in Kontakt bleiben können, brauchen wir möglichst viele Wege, um Sie kontaktieren zu können. Daher wäre es hilfreich, wenn Sie mir Ihre Telefonnummer und Handynummer geben könnten. Besonders wichtig ist auch Ihre aktuelle E-Mail-Adresse. --we: 1: ja, Angaben werden gemacht 2: nein, keine weiteren Angaben --af: **if (32503a = 1) goto 32503** **if (32503a = 2) goto 32503b** --end--
32503	--va: **telefon(telefonw / emailw)** --fn: **32503** --vb: Telefon und Email --fr: Gibt es weitere Telefonnummern (wie z. B. Handy-Nummer) oder eine E-Mail-Adresse, unter denen wir Sie auch noch erreichen können? --in: <<Zusätzliche Informationen zu diesen Angaben (wie z. B. privat, dienstl., bei Eltern / Freunden etc.) hinter die aufgenommene Nummer schreiben.>> --we: Telefon OFFEN: _____ Email OFFEN: _____ --af: **if (20101i = 1) goto 32503j** **if (20101i = 2 & 32503(emailw) <> .) goto 32503d** **if (20101i = 2 & 32503(emailw) = .) goto 32503b** --end--

32503j	--va: **emailjn1** --fn: **32503j** --vb: E-Mail angegeben CAPI-Feld 1 --fr: (Frage an Interviewer: Wurde eine E-Mail-Adresse angegeben?) --in: << Wurde eine E-Mail-Adresse angegeben? >> --we: 1: ja 2: nein --af: **if (32503j = 1) goto 32503d** **if (32503j = 2) goto 32503b** --end--
32503b	--va: **emailv** --fn: **32503b** --vb: Vorfrage Email --fr: **if (in Deutschland lebend)** Es ist sehr wichtig, dass Sie uns Ihre aktuelle E-Mail-Adresse geben. Denn mit diesem Interviewgespräch ist nur der erste Teil der Befragung beendet. Der zweite Teil der Befragung besteht aus einem kurzen Online-Fragebogen. Dort geben Sie Ihre Antworten auf unsere Fragen selbst am Computer ein. Wir freuen uns sehr, wenn Sie sich auch noch für den zweiten Teil der Befragung im Internet Zeit nehmen. Danach erhalten Sie dann auch Ihr Dankeschön. **if (im Ausland lebend)** Es ist sehr wichtig, dass Sie uns Ihre aktuelle E-Mail-Adresse geben. Nur so können wir Ihnen den Amazon-Gutschein als Dankeschön für die Teilnahme zuschicken. --we: 1: ja, E-Mail-Adresse wird angegeben 2: nein, E-Mail-Adresse wird nicht angegeben --af: **if (32503b = 1) goto 32503c** **if (32503b = 2 & in Deutschland lebend) goto 32503d** **if (32503b = 2 & im Ausland lebend) goto 32511** --end--

32503c	--va: **email** --fn: **32503c** --vb: Email-Adresse --fr: Gibt es eine aktuelle E-Mail-Adresse, unter der wir Sie erreichen können? --in: <<Zusätzliche Informationen zu diesen Angaben (wie z. B. privat, dienstl., bei Eltern / Freunden etc.) hinter die aufgenommene Nummer schreiben. Bitte nehmen Sie auf jeden Fall auch eine aktuelle E-Mail-Adresse auf. >> --we: OFFEN: _____ --af: **if (20101i = 2 & in Deutschland lebend) goto 32503d** **if (20101i = 2 & im Ausland lebend & email <> .) goto 32503d** **if (20101i = 2 & im Ausland lebend & email = .) gooto 32511** **if (20101i = 1) goto 32503k** --end--
32503k	--va: **emailjn2** --fn: **32503k** --vb: E-Mail angegeben CAPI-Feld 2 --in: << Wurde eine E-Mail-Adresse angegeben? >> --we: 1: ja 2: nein --af: **goto 32503d** --end--
32503d	--va: **erklonl** --fn: **32503d** --vb: Erklärung Onlinebefragung --fr: **if (20101i = 2 & E-Mail-Adresse aufgenommen & in Deutschland lebend)** Damit ist der erste Teil der Befragung beendet. Es geht noch mit einem zweiten, kürzeren Teil weiter. Der zweite Teil besteht aus einem Online-Fragebogen. In dem Online-Fragebogen geht es beispielsweise darum, welche Pläne Sie für die Zukunft haben und wie Sie Ihre aktuelle Situation einschätzen. Wir möchten Sie bitten, den Online-Fragebogen innerhalb von einer Woche auszufüllen. Nach diesem Interview schicken wir Ihnen einen Link zu dem Online-Fragebogen und einen persönlichen Zugangscode in einer E-Mail zu. Wenn Sie den Link anklicken oder im Internet eingeben, kommen Sie auf den Online-Fragebogen. Dort können Sie den Zugangscode

	eingeben und dann die Fragen beantworten. Selbstverständlich ist auch hier Ihre Teilnahme freiwillig. Wir freuen uns aber sehr, wenn Sie auch noch bei dem zweiten Teil der Befragung mitmachen, denn erst dann ist die aktuelle Befragung vollständig. Danach erhalten Sie Ihr Dankeschön in Höhe von **<h_incentive(LABEL)>** Euro per Post. Das Beantworten des Online-Fragebogens dauert circa **<h_minuten(LABEL)>** Minuten. **if (20101i = 2 & E-Mail-Adresse aufgenommen & im Ausland lebend)** Damit ist der erste Teil der Befragung beendet. Es geht noch mit einem zweiten, kürzeren Teil weiter. Der zweite Teil besteht aus einem Online-Fragebogen. In dem Online-Fragebogen geht es beispielsweise darum, welche Pläne Sie für die Zukunft haben und wie Sie Ihre aktuelle Situation einschätzen. Wir möchten Sie bitten, den Online-Fragebogen innerhalb von einer Woche auszufüllen. Nach diesem Interview schicken wir Ihnen einen Link zu dem Online-Fragebogen und einen persönlichen Zugangscode in einer E-Mail zu. Wenn Sie den Link anklicken oder im Internet eingeben, kommen Sie auf den Online-Fragebogen. Dort können Sie den Zugangscode eingeben und dann die Fragen beantworten. Selbstverständlich ist auch hier Ihre Teilnahme freiwillig. Wir freuen uns aber sehr, wenn Sie auch noch bei dem zweiten Teil der Befragung mitmachen, denn erst dann ist die aktuelle Befragung vollständig. Danach erhalten Sie Ihr Dankeschön in Form eines Amazon-Gutscheins über **<h_incentive(LABEL)>** Euro per E-Mail zugesendet. Das Beantworten des Online-Fragebogens dauert circa **<h_minuten(LABEL)>** Minuten. **if (20101i = 2 & keine E-Mail-Adresse aufgenommen)** Damit ist der erste Teil der Befragung beendet. Es geht noch mit einem zweiten, kürzeren Teil weiter. Der zweite Teil besteht aus einem Online-Fragebogen. In dem Online-Fragebogen geht es beispielsweise darum, welche Pläne Sie für die Zukunft haben und wie Sie Ihre aktuelle Situation einschätzen. Wir möchten Sie bitten, den Online-Fragebogen innerhalb von einer Woche auszufüllen. Nach diesem Interview schicken wir Ihnen den Link zum Online-Fragebogen und einen persönlichen Zugangscode per Post zu. Wenn Sie diesen Link im Internet eingeben, kommen Sie auf den Online-Fragebogen. Dort können Sie den Zugangscode eingeben und die Fragen beantworten. Selbstverständlich ist auch hier Ihre Teilnahme freiwillig. Wir freuen uns aber sehr, wenn Sie auch noch bei dem zweiten Teil der Befragung mitmachen, denn erst dann ist die aktuelle Befragung vollständig. Danach erhalten Sie Ihr Dankeschön in Höhe von **<h_incentive(LABEL)>** Euro per Post. Das Beantworten des Online-Fragebogens dauert circa **<h_minuten(LABEL)>** Minuten. **if (20101i = 1)** Damit ist der erste Teil der Befragung beendet. Es geht noch mit einem zweiten, kürzeren Teil weiter. Der zweite Teil besteht aus einem Online-Fragebogen. In dem Online-Fragebogen geht es beispielsweise darum, welche Pläne Sie für die Zukunft haben und wie Sie Ihre aktuelle Situation einschätzen. Wir möchten Sie bitten, den Online-Fragebogen innerhalb von einer Woche auszufüllen.

	Ich gebe Ihnen gleich eine Karte mit einem Link zu diesem zweiten Befragungsteil und einem persönlichen Zugangscode. Wenn Sie diesen Link im Internet eingeben, kommen Sie auf den Online-Fragebogen. Dort können Sie den Zugangscode eingeben und die Fragen beantworten. Selbstverständlich ist auch hier Ihre Teilnahme freiwillig. Wir freuen uns aber sehr, wenn Sie auch noch bei dem zweiten Teil der Befragung mitmachen, denn erst dann ist die aktuelle Befragung vollständig. Danach erhalten Sie Ihr Dankeschön in Höhe von **<h_incentive(LABEL)>** Euro per Post. Das Beantworten des Online-Fragebogens dauert circa **<h_minuten(LABEL)>** Minuten. --in: <<Bei Nachfragen: Mit Link ist die Internetadresse gemeint, die man oben im Internetfenster eingibt, um eine bestimmte Internetseite zu erreichen. >> --we: 1: weiter --af: **if (20101i = 2) goto 32511** **if (20101i = 1) goto 32503e** --end--
32503e	--va: **zugcode1** --fn: **32503e** --vb: Zugangscode Onlinebefragung CAPI-Befragung Eingabe 1 --fr: --in: << Bitte nehmen Sie nun die Karte mit dem Link und dem Zugangscode für die Onlinebefragung. Tragen Sie dann bitte den 8-stelligen Zugangscode von der Karte im Fragebogen ein. >> --we: OFFEN: _____ --af: **goto 32503f** --end--
32503f	--va: **zugcode2** --fn: **32503f** --vb: Zugangscode Onlinebefragung CAPI-Befragung Eingabe 2 --fr: --in: << Bitte tragen Sie zur Sicherheit den 8-stelligen Zugangscode noch ein zweites Mal von der Karte im Fragebogen ein. >> --we: OFFEN: _____ --af: **goto 32503g** --end--

32503g	--va: **zugcode_p1** --fn: **32503g** --vb: Zugangscode Onlinebefragung CAPI-Befragung Prüfung --fr: [AUTO] Prüfung (32503e = 32503f) --we: 1: ja 2: nein --af: **autoif (32503e = 32503f) 32503g = 1** **autoif (32503e <> 32503f) 32503g = 2** --af: **if (32503g = 1) goto 32503i** **if (32503g = 2) goto 32503h** --end--
32503h	--va: **zugcode_p2** --fn: **32503h** --vb: Zugangscode Onlinebefragung CAPI-Befragung Fehlermeldung --in: << ACHTUNG! Die beiden Zugangscodes, die Sie eingegeben haben, stimmen nicht miteinander überein. Bitte wiederholen Sie die Eingabe!>> --we: 1: zurück zur ersten Eingabe des Zugangscodes --af: **goto 32503e** --end--

32503i	--va: **uebercod** --fn: **32503i** --vb: Übergabe Zugangscode Onlinebefragung CAPI-Befragung --in: << Übergeben Sie der ZP nun die Karte mit dem Link und dem Zugangscode für die Online-Befragung. Bei Nachfragen: Auf der Karte steht der Link, also die Internetadresse, die man oben im Internetfenster eingibt, um die Online-Befragung zu erreichen. Dort muss dann der Zugangscode eingegeben werden.>> --we: 1: weiter, Karte mit Zugangsdaten übergeben --af: **goto 32511** --end--
32511	--va: **zukumz** --fn: **32511** --vb: zukünftiger Umzug --fr: Damit wir Sie auch im Falle eines Umzugs erreichen können, wäre es sehr hilfreich, wenn Sie uns jetzt schon sagen könnten, ob Sie in absehbarer Zeit einen Umzug planen. Haben Sie vor in den nächsten 12 Monaten umzuziehen? --we: 1: ja 2: nein **BUTTONS: verweigert (-97), weiß nicht (-98)** --af: **if (32511 = 1) goto 32512** **if (32511 = 2, -97, -98) goto 32520** --end--

32512	--va: **zukadr (zukStraße / zukOrt)** --fn: **32512** --vb: zukünftige Adresse --fr: **[ITEMBAT]** Wohin wollen Sie umziehen? Nennen Sie uns bitte die genaue Adresse. Straße: Straße Ort: Ort --in: <<Falls die genaue Adresse nicht bekannt ist, den Ort – bei Städten auch Stadtviertel – aufnehmen.>> --we: OFFEN: _____ Straße OFFEN: _____ Ort **BUTTONS: noch gar keine Angabe möglich (-6), verweigert (-97), weiß nicht (-98)** --af: **goto 32520** --end--
32520	--va: **estdau** --fn: **32520** --vb: Schätzung der Befragungsdauer --fr: Bitte schauen Sie jetzt nicht auf die Uhr. Ich hätte gerne zum Abschluss von Ihnen gewusst, wie viele Minuten dieses Interview Ihrer Einschätzung nach gedauert hat. --we: OFFEN: ___ Minuten **BUTTONS: verweigert (-97), weiß nicht (-98)** --ra: **0 to 999, -97, -98** --af: **if (32520 > -97) goto 32521** **if (32520 = -97, -98) goto 32504** --end--

32521	--va: **estdaus** --fn: **32521** --vb: Schätzung der Befragungsdauer_2 --fr: Haben Sie die Dauer geschätzt, oder haben Sie auf die Uhr geschaut? --we: 1: Dauer geschätzt 2: auf die Uhr geschaut **BUTTONS: verweigert (-97), weiß nicht (-98)** --af: **goto 32504** --end--
32504	--va: **ende** --fn: **32504** --vb: Verabschiedung --fr: Frau / Herr …, ich danke Ihnen ganz herzlich für das Gespräch. --in: <<Achtung, bitte nicht die folgenden Fragen vergessen!>> --af: **goto 32505Z** --end--
32505Z	--va: **[ZS] zqs2_22** --fn: **32505Z** --vb: Zeitstempel 22 Querschnitt 2 --fr: [ZS] Zeitstempel 22 Querschnitt 2 --af: **goto 33100Z** --end--

	--st: **Interviewerfragen** **Panelbefragung E6P B109** **Grundlage: Haupterhebung E6 B93Panel V1.04 Feldversion** **Version 1.02** **Stand: 12.06.2015** --end--
33100Z	--va: **[ZS] zif1** --fn: **33100Z** --vb: Zeitstempel 1 Interviewerfragen --fr: [ZS] Zeitstempel 1 Interviewerfragen --af: **goto 33100** --ef: **Modul 32dQS2_Schluß: alle** --end--
33100	--va: **caseid** --fn: **33100** --vb: Personennummer --fr: [AUTO] Personennummer --af: **goto 33109** --end--
33109	--va: **ifpro** --fn: **33109** --vb: Probleme --fr: Gab es bei der Durchführung der Befragung Probleme? --we: 1: ja 2: nein --af: **if (33109 = 1) goto 33110** **if (33109 = 2) goto 33110Z** --end--

33110	--va: **ifproo** --fn: **33110** --vb: Kommentar zu Problemen --fr: Geben Sie möglichst genau an, was für Probleme das waren! --we: OFFEN: _____ --af: **goto 33110Z** --end--
33110Z	--va**: [ZS] zif4** --fn: **33110Z** --vb: Zeitstempel 4 Interviewerfragen --fr: [ZS] Zeitstempel 4 Interviewerfragen --af: **goto Interviewende** --end--

	--st: **40b – RC-Fragen für E6** **Panel-Befragung E6P B109HS** **Grundlage: Haupterhebung B93Panel V1.05 Feldversion** **Version 1.01** **Stand: 06.10.2014** --end--
40166Z	--va: **[ZS] zsrce6_1** --fn: **40166Z** --vb: Zeitstempel 1 Rational Choice E6 --fr: [ZS] Zeitstempel 1 Rational Choice E6 --af: **goto 40166a** --ef: **Modul 30X_out: 30602 = 1** --end--
	--va: **[HILF] h_uestatus** --vb: derzeitiger Status --fr: [HILF] derzeitiger Status --we: 1: in Ausbildung 2: in Übergangs-Aktivität 4: Studium --end--
	--va: **[HILF] h_dual** --vb: duale Ausbildung --fr: [HILF] duale Ausbildung --we: 1: duale Ausbildung 2: schulische Ausbildung 3: keine Ausbildung --end--

40166a	--va: **caseid** --fn: **40166a** --vb: Personennummer --fr: [AUTO] Personennummer --ac: **autoif (ANY(24120 = 1 & h_abE6 = 1)) h_uestatus = 1** **autoif (ANY(23113 = 1) & NO(24120 = 1 & h_abE6 = 1)) h_uestatus = 2** **autoif (ANY((24111 = 6 to 10) & 24120 = 1)) h_uestatus = 4** **autoif (ANY(24120 = 1 & 24111 <> 1)) h_dual = 2** **autoif (ANY(24120 = 1 & 24111 = 1)) h_dual = 1** **autoif (NO(24120) = 1) h_dual = 3** --af: **if (h_uestatus = 1) goto 40167** **if (h_uestatus = 2) goto 40169** **if (h_uestatus = 4) goto 40500** --end--
40167	--va: **t30042b** --fn: **40167** --vb: Kosten eigene Ausbildung: Opportunitätskosten --fr: Verschiedene Ausbildungen werden unterschiedlich gut bezahlt. Für manche schulischen Ausbildungen muss man auch Gebühren zahlen. Wie zufrieden sind Sie mit Ihrer aktuellen Einkommenssituation? --in: <<Vorgaben vorlesen. Einkommenssituation: das Geld, das Sie bekommen, zum Beispiel Ihre Ausbildungsvergütung, BAföG oder Geld von Ihren Eltern.>> --we: 1: sehr unzufrieden 2: eher unzufrieden 3: teils/teils 4: eher zufrieden 5: sehr zufrieden **BUTTONS: verweigert (-97), weiß nicht (-98)** --af: **goto 40168** --end--

40168	--va: **t30042a** --fn: **40168** --vb: Kosten eigene Ausbildung: direkte finanzielle Kosten --fr: Wie schwer fällt es Ihnen und Ihren Eltern, die Dinge zu bezahlen, die Sie für die Ausbildung brauchen, zum Beispiel Arbeitskleidung, Fahrtkosten und Unterrichtsmaterialien? --in: <<Vorgaben vorlesen. Wenn der Befragte zwei Ausbildungen macht: Bitte beziehen Sie Ihre Angaben auf die Ausbildung, in der Sie aktuell mehr Zeit verbringen. Wenn Sie in beiden Ausbildungen gleich viel Zeit verbringen, beziehen Sie sich auf die Ausbildung, die für Ihre berufliche Zukunft wichtiger ist. Wenn Eltern keine finanzielle Unterstützung leisten: „Wie schwer fällt es Ihnen selbst, diese Dinge zu bezahlen?“>> --we: 1: sehr schwer 2: eher schwer 3: weder noch 4: eher leicht 5: sehr leicht **BUTTONS: verweigert (-97), weiß nicht (-98)** --af: **goto 40169** --end--

40169	--va: **t30043** --fn: **40169** --vb: Nutzen Ausbildung/Maßnahme: Spaß --fr: **if (h_dual = 1)** In den folgenden Fragen geht es um Ihre aktuelle Ausbildung. Damit meine ich den Berufsschulunterricht und die Arbeit im Ausbildungsbetrieb. Wie sehr treffen folgende Dinge auf Ihre Ausbildung zu? Meine Ausbildung macht mir Spaß. **if (h_dual = 2)** In den folgenden Fragen geht es um Ihre aktuelle Ausbildung. Wie sehr treffen folgende Dinge auf Ihre Ausbildung zu? Meine Ausbildung macht mir Spaß. **if (h_uestatus = 2)** In den folgenden Fragen geht es um Ihre aktuelle Berufsvorbereitende Maßnahme. Wie sehr treffen folgende Dinge auf Ihre Maßnahme zu? Meine Berufsvorbereitende Maßnahme macht mir Spaß. --in: <<Vorgaben vorlesen. Wenn der Befragte zwei Ausbildungen/Berufsvorbereitungsmaßnahmen macht: Bitte beziehen Sie Ihre Angaben auf die Ausbildung/Berufsvorbereitungsmaßnahme, in der Sie aktuell mehr Zeit verbringen. Wenn Sie in beiden Ausbildungen/Berufsvorbereitungsmaßnahmen gleich viel Zeit verbringen, beziehen Sie sich auf die Ausbildung/ Berufsvorbereitungsmaßnahme, die für Ihre berufliche Zukunft wichtiger ist. >> --we: 1: trifft gar nicht zu 2: trifft eher nicht zu 3: teils/teils 4: trifft eher zu 5: trifft völlig zu **BUTTONS: verweigert (-97), weiß nicht (-98)** --af: **if (h_uestatus = 1) goto 40171** **if (h_uestatus = 2) goto 40172** --end--

40171	--va: **t30045** --fn: **40171** --vb: Ideal. Aspiration Ausbildung: lieber andere --fr: Wenn ich die Möglichkeit hätte, würde ich lieber eine andere Ausbildung machen. --in: <<Vorgaben nur bei Bedarf erneut vorlesen.>> --we: 1: trifft gar nicht zu 2: trifft eher nicht zu 3: teils/teils 4: trifft eher zu 5: trifft völlig zu **BUTTONS: verweigert (-97), weiß nicht (-98)** --af: **goto 40172** --end--
40172	--va: **t30046** --fn: **40172** --vb: Kosten Ausbildung/Maßnahme: körperl. Anstrengung --fr: **if (h_uestatus = 1)** Meine Ausbildung strengt mich körperlich sehr an. **if (h_uestatus = 2)** Meine Berufsvorbereitende Maßnahme strengt mich körperlich sehr an. --in: <<Vorgaben nur bei Bedarf erneut vorlesen.>> --we: 1: trifft gar nicht zu 2: trifft eher nicht zu 3: teils/teils 4: trifft eher zu 5: trifft völlig zu **BUTTONS: verweigert (-97), weiß nicht (-98)** --af: **goto 40173** --end--

40173	--va: **t30047** --fn: **40173** --vb: Kosten Ausbildung/Maßnahme: geistige Anstrengung --fr: **if (h_uestatus = 1)** Meine Ausbildung strengt mich geistig sehr an. **if (h_uestatus = 2)** Meine Berufsvorbereitende Maßnahme strengt mich geistig sehr an. --in: <<Vorgaben nur bei Bedarf erneut vorlesen.>> --we: 1: trifft gar nicht zu 2: trifft eher nicht zu 3: teils/teils 4: trifft eher zu 5: trifft völlig zu **BUTTONS: verweigert (-97), weiß nicht (-98)** --af: **goto 40174** --end--

40174	--va: **t30016h** --fn: **40174** --vb: Information eigene Ausbildung/Maßnahme --fr: **if (h_uestatus = 1)** Wie gut wissen Sie Bescheid, welche Anforderungen bis zum Abschluss Ihrer Ausbildung noch auf Sie zukommen? Mit Anforderungen ist gemeint, was Sie tun und können müssen, um Ihre Ausbildung erfolgreich zu beenden. **if (h_uestatus = 2)** Wie gut wissen Sie Bescheid, welche Anforderungen bis zum Abschluss Ihrer Berufsvorbereitenden Maßnahme noch auf Sie zukommen? Mit Anforderungen ist gemeint, was Sie tun und können müssen, um Ihre Maßnahme erfolgreich zu beenden. --in: <<Vorgaben vorlesen>> --we: 1: sehr schlecht 2: eher schlecht 3: teils/teils 4: eher gut 5: sehr gut **BUTTONS: verweigert (-97), weiß nicht (-98)** --af: **goto 40126** --end--

40126	--va: **t30016i** --fn: **40126** --vb: Information alternative Ausbildungen --fr: **if (h_uestatus = 1)** Wie gut wissen Sie über die Anforderungen und Aufgaben in anderen Ausbildungsberufen Bescheid? **if (h_uestatus = 2)** Wie gut wissen Sie über die Anforderungen und Aufgaben in verschiedenen Ausbildungsberufen Bescheid? --in: <<Vorgaben vorlesen.>> --we: 1: sehr schlecht 2: eher schlecht 3: teils/teils 4: eher gut 5: sehr gut **BUTTONS: verweigert (-97), weiß nicht (-98)** --af: **if (h_asabi = 0) goto 40175** **if (h_asabi = 1, 2) goto 40126a** --end--
40126a	--va: **t31460a_3** --fn: **40126a** --vb: Information alternative Studiengänge (Status BV/AB) --fr: Wie gut wissen Sie über die Anforderungen und Inhalte in verschiedenen Studiengängen Bescheid? --in: <<Vorgaben vorlesen.>> --we: 1: sehr schlecht 2: eher schlecht 3: teils/teils 4: eher gut 5: sehr gut **BUTTONS: verweigert (-97), weiß nicht (-98)** --af: **goto 40175** --end--

40175	--va: **t30004f** --fn: **40175** --vb: Erfolgswahrscheinlichkeit eigene Ausbildung/Maßnahme --fr: **if (h_uestatus = 1)** Wie wahrscheinlich ist es Ihrer Meinung nach, dass Sie Ihre jetzige Ausbildung erfolgreich abschließen können? Ist das sehr unwahrscheinlich, eher unwahrscheinlich, ungefähr 50 zu 50, eher wahrscheinlich oder sehr wahrscheinlich? **if (h_uestatus = 2)** Wie wahrscheinlich ist es Ihrer Meinung nach, dass Sie Ihre jetzige Berufsvorbereitende Maßnahme erfolgreich abschließen können? Ist das sehr unwahrscheinlich, eher unwahrscheinlich, ungefähr 50 zu 50, eher wahrscheinlich oder sehr wahrscheinlich? --in: <<Vorgaben nicht vorlesen.>> --we: 1: sehr unwahrscheinlich 2: eher unwahrscheinlich 3: ungefähr 50 zu 50 4: eher wahrscheinlich 5: sehr wahrscheinlich **BUTTONS: verweigert (-97), weiß nicht (-98)** --af: **goto 40176** --end--
40176	--va: **t30038b** --fn: **40176** --vb: Zeithorizont: Ausbildungs-/Maßnahmeabbruch --fr: **if (h_uestatus = 1)** Denken Sie zurzeit ernsthaft daran, Ihre Ausbildung zu wechseln oder abzubrechen? **if (h_uestatus = 2)** Denken Sie zurzeit ernsthaft daran, Ihre Berufsvorbereitende Maßnahme zu wechseln oder abzubrechen? --in: <<Vorgaben nicht vorlesen.>> --we: 1: ja 2: nein **BUTTONS: verweigert (-97), weiß nicht (-98)** --af: **goto 40177** --end--

40177	--va: **t30014c** --fn: **40177** --vb: Zeithorizont: nach der Ausbildung/Maßnahme --fr: **if (h_uestatus = 1)** Wie häufig denken Sie schon heute darüber nach, was Sie nach der Ausbildung machen möchten? Nie, selten, manchmal, oft oder sehr oft? **if (h_uestatus = 2)** Wie häufig denken Sie schon heute darüber nach, was Sie nach der Berufsvorbereitenden Maßnahme machen möchten? Nie, selten, manchmal, oft oder sehr oft? --in: <<Vorgaben vorlesen.>> --we: 1: nie 2: selten 3: manchmal 4: oft 5: sehr oft **BUTTONS: verweigert (-97), weiß nicht (-98)** --af: **if (h_uestatus = 1) goto 40178** **if (h_uestatus = 2) goto 40177a** --end--
40177a	--va: **t30048a** --fn: **40177a** --vb: Nutzen Maßnahme: Ausbildungsplatz 1 --fr: Jetzt geht es darum, was Ihnen Ihre Berufsvorbereitende Maßnahme für die Zukunft bringt. Wenn Sie Ihre jetzige Maßnahme erfolgreich abschließen, wie gut sind dann die Aussichten, eine Ausbildungsstelle zu bekommen? --in: <<Vorgaben vorlesen.>> --we: 1: sehr schlecht 2: eher schlecht 3: teils/teils 4: eher gut 5: sehr gut **BUTTONS: verweigert (-97), weiß nicht (-98)** --af: **goto 40177b** --end--

40177b	--va: **t30048b** --fn: **40177b** --vb: Nutzen Maßnahme: Ausbildungsplatz 2 --fr: Und wie gut sind die Aussichten, eine Ausbildungsstelle zu bekommen, wenn Sie Ihre jetzige Berufsvorbereitende Maßnahme abbrechen? --in: <<Vorgaben nur bei Bedarf erneut vorlesen.>> --we: 1: sehr schlecht 2: eher schlecht 3: teils/teils 4: eher gut 5: sehr gut **BUTTONS: verweigert (-97), weiß nicht (-98)** --af: **goto 40185Z** --end--
40178	--va: **t30040a** --fn: **40178** --vb: Arbeitsmarkt-Nutzen Ausbildung: Gehalt --fr: Jetzt geht es darum, was Ihnen Ihre Ausbildung für Ihren zukünftigen Job bringt. Wenn Sie Ihre jetzige Ausbildung erfolgreich abschließen, wie gut sind dann die Aussichten, einen gut bezahlten Job zu bekommen? --in: <<Vorgaben nur bei Bedarf erneut vorlesen. Bei Nachfragen, ob sich die Frage auch auf anschließend geplante Weiterbildungen nach der Ausbildung bezieht: Die Frage bezieht sich nur auf den Abschluss der jetzigen Ausbildung.>> --we: 1: sehr schlecht 2: eher schlecht 3: teils/teils 4: eher gut 5: sehr gut **BUTTONS: verweigert (-97), weiß nicht (-98)** --af: **goto 40179** --end--

40179	--va: **t30040b** --fn: **40179** --vb: Arbeitsmarkt-Nutzen Ausbildung: angesehener Job --fr: Und wenn Sie Ihre jetzige Ausbildung erfolgreich abschließen, wie gut sind dann die Aussichten, einen in der Gesellschaft angesehenen Job zu bekommen? --in: <<Vorgaben nur bei Bedarf erneut vorlesen. Bei Nachfragen, ob sich die Frage auch auf anschließend geplante Weiterbildungen nach der Ausbildung bezieht: Die Frage bezieht sich nur auf den Abschluss der jetzigen Ausbildung.>> --we: 1: sehr schlecht 2: eher schlecht 3: teils/teils 4: eher gut 5: sehr gut **BUTTONS: verweigert (-97), weiß nicht (-98)** --af: **goto 40180** --end--
40180	--va: **t30040c** --fn: **40180** --vb: Arbeitsmarkt-Nutzen Ausbildung: interessanter Job --fr: Wie gut sind die Aussichten, einen interessanten Job zu bekommen? --in: <<Vorgaben nur bei Bedarf erneut vorlesen. Bei Nachfragen, ob sich die Frage auch auf anschließend geplante Weiterbildungen nach der Ausbildung bezieht: Die Frage bezieht sich nur auf den Abschluss der jetzigen Ausbildung.>> --we: 1: sehr schlecht 2: eher schlecht 3: teils/teils 4: eher gut 5: sehr gut **BUTTONS: verweigert (-97), weiß nicht (-98)** --af: **goto 40181** --end--

40181	--va: **t30040d** --fn: **40181** --vb: Arbeitsmarkt-Nutzen Ausbildung: Jobsicherheit --fr: Wie hoch ist das Risiko, arbeitslos zu werden, wenn Sie Ihre jetzige Ausbildung erfolgreich abschließen? --in: <<Vorgaben vorlesen. Bei Nachfragen, ob sich die Frage auch auf anschließend geplante Weiterbildungen nach der Ausbildung bezieht: Die Frage bezieht sich nur auf den Abschluss der jetzigen Ausbildung.>> --we: 1: sehr gering 2: eher gering 3: teils/teils 4: eher hoch 5: sehr hoch **BUTTONS: verweigert (-97), weiß nicht (-98)** --af: **goto 40182** --end--
40182	--va: **t30041a** --fn: **40182** --vb: Arbeitsmarkt-Nutzen Ausbildung: Statuserhalt Mutter --fr: Wie gut sind die Aussichten auf einen ähnlich guten oder besseren Beruf als den Ihrer Mutter, wenn Sie Ihre jetzige Ausbildung erfolgreich abschließen? --in: <<Vorgaben vorlesen. Gemeint sind auch Stiefmutter oder die Person, die in der Kindheit die Mutterrolle eingenommen hat. Bei Nachfragen, ob sich die Frage auch auf anschließend geplante Weiterbildungen nach der Ausbildung bezieht: Die Frage bezieht sich nur auf den Abschluss der jetzigen Ausbildung. Wenn Mutter zur Zeit nicht erwerbstätig: Bitte denken Sie an die letzte berufliche Tätigkeit Ihrer Mutter.>> --we: 1: sehr schlecht 2: eher schlecht 3: teils/teils 4: eher gut 5: sehr gut **BUTTONS: Mutter verstorben/kein Kontakt (-5), Mutter war nie erwerbstätig (-6), verweigert (-97), weiß nicht (-98)** --af: **goto 40183** --end--

40183	--va: **t30041b** --fn: **40183** --vb: Arbeitsmarkt-Nutzen Ausbildung: Statuserhalt Vater --fr:: Und wie gut sind die Aussichten auf einen ähnlich guten oder besseren Beruf als den Ihres Vaters? --in: <<Vorgaben nur bei Bedarf erneut vorlesen. Gemeint sind auch Stiefvater oder die Person, die in der Kindheit die Vaterrolle eingenommen hat. Bei Nachfragen, ob sich die Frage auch auf anschließend geplante Weiterbildungen nach der Ausbildung bezieht: Die Frage bezieht sich nur auf den Abschluss der jetzigen Ausbildung. Wenn Vater zur Zeit nicht erwerbstätig: Bitte denken Sie an die letzte berufliche Tätigkeit Ihres Vaters.>> --we: 1: sehr schlecht 2: eher schlecht 3: teils/teils 4: eher gut 5: sehr gut **BUTTONS: Vater verstorben/kein Kontakt (-5), Vater war nie erwerbstätig (-6), verweigert (-97), weiß nicht (-98)** --af: **goto 40183Z** --end--
40183Z	--va: **[ZS] zsrce6_1a** --fn: **40183Z** --vb: Zeitstempel 1a Rational Choice E6 --fr: [ZS] Zeitstempel 1a Rational Choice E6 --af: **if (h_dual = 1) goto 41102** **if (h_dual = 2) goto 41106Z** --end--

41102	--va: **t32901a** --fn: **41102** --vb: Sozialkapital: Betriebsklima – beruflich nach vorn kommen --fr: Ich lese Ihnen nun einige Aussagen zu Ihren Arbeitskolleginnen und Kollegen und Ihren Vorgesetzten im Ausbildungsbetrieb vor. Bitte sagen Sie mir, wie sehr Sie diesen Aussagen zustimmen. Die meisten Kolleginnen und Kollegen von mir möchten beruflich ganz weit nach vorne kommen. Trifft das gar nicht zu, eher nicht zu, teils/teils, eher zu oder völlig zu? --in: << Vorgaben nur bei Bedarf vorlesen. Falls nur ein/e Kollege/Kollegin oder Vorgesetzte/r vorhanden, Angaben für diese eine Person machen.>> --we: 1: trifft gar nicht zu 2: trifft eher nicht zu 3: teils/teils 4: trifft eher zu 5: trifft völlig zu **BUTTONS: verweigert (-97), weiß nicht (-98)** --af: **goto 41104** --end--
41104	--va: **t32901e** --fn: **41104** --vb: Sozialkapital: Betriebsklima – neue Aufgaben erklären --fr: Meine Kolleginnen und Kollegen und meine Vorgesetzten nehmen sich Zeit für mich, um mir neue Aufgaben zu erklären. Trifft das gar nicht zu, eher nicht zu, teils/teils, eher zu oder völlig zu? --in: <<Vorgaben nur bei Bedarf vorlesen. Falls nur ein/e Kollege/Kollegin oder Vorgesetzte/r vorhanden, Angaben für diese eine Person machen.>> --we: 1: trifft gar nicht zu 2: trifft eher nicht zu 3: teils/teils 4: trifft eher zu 5: trifft völlig zu **BUTTONS: verweigert (-97), weiß nicht (-98)** --af: **goto 41105** --end--

41105	--va: **t32901f** --fn: **41105** --vb: Sozialkapital: Betriebsklima – Konflikte --fr: Ich habe oft Probleme oder Konflikte mit meinen Kolleginnen und Kollegen und Vorgesetzten. --in: << Vorgaben nur bei Bedarf vorlesen. Falls nur ein/e Kollege/Kollegin oder Vorgesetzte/r vorhanden, Angaben für diese eine Person machen.>> --we: 1: trifft gar nicht zu 2: trifft eher nicht zu 3: teils/teils 4: trifft eher zu 5: trifft völlig zu **BUTTONS: verweigert (-97), weiß nicht (-98)** --af: **goto 41106** --end--
41106	--va: **t32902b** --fn: **41106** --vb: Sozialkapital: Betriebzusammensetzung – Migrationshg --fr: Wie viele Ihrer Kolleginnen und Kollegen oder deren Eltern stammen aus einem anderen Herkunftsland als Deutschland? --in: <<Vorgaben vorlesen. Falls nur ein/e Kollege/Kollegin vorhanden, Angaben für diese eine Person machen.>> --we: 1: niemand 2: fast niemand 3: weniger als die Hälfte 4: ungefähr die Hälfte 5: mehr als die Hälfte 6: fast alle 7: alle **BUTTONS: verweigert (-97), weiß nicht (-98)** --af: **goto 41106Z** --end--

41106Z	--va: **[ZS] zsrce6_1b** --fn: **41106Z** --vb: Zeitstempel 1b Sozialkapital --fr: [ZS] Zeitstempel 1b Sozialkapital --af: **if (h_dual = 2) goto 41107** **if (h_dual = 1) goto 41108** --end--
41107	--va: **t32217** --fn: **41107** --vb: Sozialkapital: Klassenkameraden – Anteil Migrationshg --fr: Jetzt geht es um Ihre Klassenkameradinnen und Klassenkameraden in der Berufsschule. Damit sind alle Personen gemeint, mit denen Sie in eine Klasse gehen, egal, ob Sie mit ihnen befreundet sind oder nicht. Wie viele Ihrer Klassenkameradinnen und Klassenkameraden oder deren Eltern stammen aus einem anderen Herkunftsland als Deutschland? --in: <<Vorgaben vorlesen.>> --we: 1: niemand 2: fast niemand 3: weniger als die Hälfte 4: ungefähr die Hälfte 5: mehr als die Hälfte 6: fast alle 7: alle **BUTTONS: verweigert (-97), weiß nicht (-98)** --af: **goto 41108** --end--

41108	--va: **t32206** --fn: **41108** --vb: Sozialkapital: Klassenkameraden - beruflich ganz weit nach vorn kommen --fr: **if (h_dual = 1)** Jetzt geht es um Ihre Klassenkameradinnen und Klassenkameraden in der Berufsschule. Damit sind alle Personen gemeint, mit denen Sie in eine Klasse gehen, egal, ob Sie mit ihnen befreundet sind oder nicht. Wie sehr treffen die folgenden Aussagen auf Ihre Klassenkameradinnen und Klassenkameraden zu? Den meisten meiner Klassenkameradinnen und Klassenkameraden ist es sehr wichtig, später einmal beruflich ganz weit nach vorn zu kommen. Trifft das gar nicht zu, eher nicht zu, teils/teils, eher zu oder völlig zu? **if (h_dual = 2)** Wie sehr treffen die folgenden Aussagen auf Ihre Klassenkameradinnen und Klassenkameraden zu? Den meisten meiner Klassenkameradinnen und Klassenkameraden ist es sehr wichtig, später einmal beruflich ganz weit nach vorn zu kommen. Trifft das gar nicht zu, eher nicht zu, teils/teils, eher zu oder völlig zu? --in: <<Vorgaben nur bei Bedarf vorlesen.>> --we: 1: trifft gar nicht zu 2: trifft eher nicht zu 3: teils/teils 4: trifft eher zu 5: trifft völlig zu **BUTTONS: von der Berufsschulpflicht befreit/geht nicht in die Berufsschule (-5), verweigert (-97), weiß nicht (-98)** --af: **if (41108 = -5) goto 41114Z** **if (41108 <> -5) goto 41109** --end--

41109	--va: **t32211** --fn: **41109** --vb: Sozialkapital: Klassenkameraden – Ausbildung erfolgreich abschließen --fr: Die meisten meiner Klassenkameradinnen und Klassenkameraden erwarten von mir, dass ich meine Ausbildung erfolgreich abschließe. --in: <<Vorgaben nur bei Bedarf vorlesen.>> --we: 1: trifft gar nicht zu 2: trifft eher nicht zu 3: teils/teils 4: trifft eher zu 5: trifft völlig zu **BUTTONS: verweigert (-97), weiß nicht (-98)** --af: **if (h_dual = 2) goto 41110** **if (h_dual = 1) goto 41114Z** --end--
41110	--va: **t32203** --fn: **41110** --vb: Sozialkapital: Klassenkameraden – in der Schule sehr ehrgeizig --fr: Die meisten meiner Klassenkameradinnen und Klassenkameraden sind in der Schule sehr ehrgeizig. --in: <<Vorgaben nur bei Bedarf vorlesen.>> --we: 1: trifft gar nicht zu 2: trifft eher nicht zu 3: teils/teils 4: trifft eher zu 5: trifft völlig zu **BUTTONS: verweigert (-97), weiß nicht (-98)** --af: **goto 41111** --end--

41111	--va: **t32213** --fn: **41111** --vb: Sozialkapital: Klassenkameraden – Schule egal --fr: Den meisten meiner Klassenkameradinnen und Klassenkameraden ist es egal, wie gut sie in der Schule sind. --in: <<Vorgaben nur bei Bedarf vorlesen.>> --we: 1: trifft gar nicht zu 2: trifft eher nicht zu 3: teils/teils 4: trifft eher zu 5: trifft völlig zu **BUTTONS: verweigert (-97), weiß nicht (-98)** --af: **goto 41112** --end--
41112	--va: **t32216** --fn: **41112** --vb: Sozialkapital: Klassenkameraden – um Hilfe bitten --fr: Wenn ich Probleme im Unterricht habe, kann ich meine Klassenkameradinnen und Klassenkameraden um Hilfe bitten. --in: <<Vorgaben nur bei Bedarf vorlesen.>> --we: 1: trifft gar nicht zu 2: trifft eher nicht zu 3: teils/teils 4: trifft eher zu 5: trifft völlig zu **BUTTONS: verweigert (-97), weiß nicht (-98)** --af: **goto 41114** --end--

41114	--va: **t32220** --fn: **41114** --vb: Sozialkapital: Lehrer – Konflikte --fr: Und wie sehr trifft die folgende Aussage auf Ihre Lehrerinnen und Lehrer zu? Ich habe oft Probleme oder Konflikte mit meinen Lehrerinnen und Lehrern. --in: <<Vorgaben nur bei Bedarf vorlesen.>> --we: 1: trifft gar nicht zu 2: trifft eher nicht zu 3: teils/teils 4: trifft eher zu 5: trifft völlig zu **BUTTONS: verweigert (-97), weiß nicht (-98)** --af: **goto 41114Z** --end--
41114Z	--va: **[ZS] zsrce6_1c** --fn: **41114Z** --vb: Zeitstempel 1c Sozialkapital --fr: [ZS] Zeitstempel 1c Sozialkapital --af: **goto 41115** --end--

41115	--va: **t32608** --fn: **41115** --vb: Sozialkapital: Eltern – Wichtigkeit Abschluss Ausbildung/Maßnahme --fr: Jetzt geht es darum, was Ihre Eltern von Ihnen in der Ausbildung und für Ihre berufliche Zukunft erwarten. Falls Ihre Eltern keine Meinung dazu haben, dann sagen Sie das einfach. Wie wichtig ist es Ihren Eltern, dass Sie Ihre jetzige Ausbildung erfolgreich abschließen? Ist ihnen das sehr unwichtig, eher unwichtig, teils/teils, eher wichtig oder sehr wichtig? --in: <<Vorgaben nur bei Bedarf vorlesen. Wenn nur ein Elternteil vorhanden, Angaben zu dieser Person machen.>> --we: 1: sehr unwichtig 2: eher unwichtig 3: teils/teils 4: eher wichtig 5: sehr wichtig **BUTTONS: Eltern haben keine Meinung (-5), verweigert (-97), weiß nicht (-98)** --af: **goto 41116** --end--
41116	--va: **t32609** --fn: **41116** --vb: Sozialkapital: Eltern – Wichtigkeit gute Leistungen Ausbildung --fr: Wie wichtig ist es Ihren Eltern, dass Sie in der Ausbildung gute Leistungen erbringen? Ist ihnen das sehr unwichtig, eher unwichtig, teils/teils, eher wichtig oder sehr wichtig? --in: <<Vorgaben nur bei Bedarf vorlesen. Wenn nur ein Elternteil vorhanden, Angaben zu dieser Person machen.>> --we: 1: sehr unwichtig 2: eher unwichtig 3: teils/teils 4: eher wichtig 5: sehr wichtig **BUTTONS: Eltern haben keine Meinung (-5), verweigert (-97), weiß nicht (-98)** --af: **goto 41117** --end--

41117	--va: **t32605** --fn: **41117** --vb: Sozialkapital: Eltern – Wichtigkeit beruflich ganz weit nach vorn kommen --fr: Wie wichtig ist es Ihren Eltern, dass Sie später einmal beruflich ganz weit nach vorn kommen? --in: <<Vorgaben nur bei Bedarf vorlesen. Wenn nur ein Elternteil vorhanden, Angaben zu dieser Person machen.>> --we: 1: sehr unwichtig 2: eher unwichtig 3: teils/teils 4: eher wichtig 5: sehr wichtig **BUTTONS: Eltern haben keine Meinung (-5), verweigert (-97), weiß nicht (-98)** --af: **goto 41118** --end--
41118	--va: **t32606** --fn: **41118** --vb: Sozialkapital: Wichtigkeit der Meinung der Eltern --fr: Wie wichtig ist es Ihnen insgesamt, was Ihre Eltern von Ihnen in der Ausbildung und für Ihre berufliche Zukunft erwarten? --in: <<Vorgaben nur bei Bedarf vorlesen. Wenn nur ein Elternteil vorhanden, Angaben zu dieser Person machen.>> --we: 1: sehr unwichtig 2: eher unwichtig 3: teils/teils 4: eher wichtig 5: sehr wichtig **BUTTONS: verweigert (-97), weiß nicht (-98)** --af: **goto 41120Z** --end--

41120Z	--va: **[ZS] zsrce6_1d** --fn: **41120Z** --vb: Zeitstempel 1d Sozialkapital --fr: [ZS] Zeitstempel 1d Sozialkapital --af: **goto 41121** --end--
41121	--va: **t32111** --fn: **41121** --vb: Sozialkapital: Freunde – Ausbildung erfolgreich abschließen --fr**:** Bitte sagen Sie mir, wie sehr die folgenden Aussagen auf Ihre Freundinnen und Freunde zutreffen. Die meisten meiner Freundinnen und Freunde erwarten von mir, dass ich meine Ausbildung erfolgreich abschließe. Trifft das gar nicht zu, eher nicht zu, teils/teils, eher zu oder völlig zu? --in: <<Vorgaben nur bei Bedarf vorlesen. Falls nur ein Freund vorhanden, Angaben für diese eine Person machen.>> --we: 1: trifft gar nicht zu 2: trifft eher nicht zu 3: teils/teils 4: trifft eher zu 5: trifft völlig zu **BUTTONS: Freunde haben keine Meinung (-5), habe keine Freunde (-6), verweigert (-97), weiß nicht (-98)** --af: **if (41121 = -6) goto 41123Z** **if (41121 <> -6) goto 41122** --end--

41122	--va: **t32110** --fn: **41122** --vb: Sozialkapital. Freunde - beruflich ganz weit nach vorn kommen --fr**:** Den meisten meiner Freundinnen und Freunde ist es sehr wichtig, später einmal beruflich ganz weit nach vorn zu kommen. Trifft das gar nicht zu, eher nicht zu, teils/teils, eher zu oder völlig zu? --in: <<Vorgaben nur bei Bedarf vorlesen. Falls nur ein Freund vorhanden, Angaben für diese eine Person machen.>> --we: 1: trifft gar nicht zu 2: trifft eher nicht zu 3: teils/teils 4: trifft eher zu 5: trifft völlig zu **BUTTONS: verweigert (-97), weiß nicht (-98)** --af: **goto 41123Z** --end--
41123Z	--va: **[ZS] zsrce6_1e** --fn: **41123Z** --vb: Zeitstempel 1e Sozialkapital --fr: [ZS] Zeitstempel 1e Sozialkapital --af: **goto 40185Z** --end--

40500	--va: **t30440b** --fn: **40500** --vb: Kosten Studium: Opportunitätskosten --fr: Sie können bis zum Ende des Studiums nur bedingt eigenes Geld verdienen und Ihren Lebensunterhalt bestreiten. Wie zufrieden sind Sie mit Ihrer aktuellen Einkommenssituation? --in: <<Vorgaben vorlesen. Einkommenssituation: das Geld, das Sie bekommen, zum Beispiel BaföG oder Geld von Ihren Eltern.>> --we: 1: sehr unzufrieden 2: eher unzufrieden 3: teils/teils 4: eher zufrieden 5: sehr zufrieden **BUTTONS: verweigert (-97), weiß nicht (-98)** --af: **goto 40501** --end--
40501	--va: **t30340a** --fn: **40501** --vb: Kosten Studium: direkte finanzielle Kosten --fr: Wie schwer fällt es Ihnen und Ihren Eltern, die Dinge zu bezahlen, die Sie für das Studium brauchen, zum Beispiel Fahrtkosten, Bücher oder auch Studiengebühren? --in: <<Vorgaben vorlesen. Wenn der Befragte zwei Studiengänge macht: Bitte beziehen Sie Ihre Angaben auf den Studiengang, in dem Sie aktuell mehr Zeit verbringen. Wenn Sie in beiden Studiengängen gleich viel Zeit verbringen, beziehen Sie sich auf den Studiengang, der für Ihre berufliche Zukunft wichtiger ist. Wenn Eltern keine finanzielle Unterstützung leisten: „Wie schwer fällt es Ihnen selbst, diese Dinge zu bezahlen?“>> --we: 1: sehr schwer 2: eher schwer 3: weder noch 4: eher leicht 5: sehr leicht **BUTTONS: verweigert (-97), weiß nicht (-98)** --af: **goto 40502** --end—

40502	--va: **t30142a** --fn: **40502** --vb: Nutzen: Spaß am Studium --fr: Wie sehr treffen folgende Dinge auf Ihr Studium zu? Mein Studium macht mir Spaß. --in: <<Vorgaben vorlesen. Wenn der Befragte zwei Studiengänge macht: Bitte beziehen Sie Ihre Angaben auf den Studiengang, in dem Sie aktuell mehr Zeit verbringen. Wenn Sie in beiden Studiengängen gleich viel Zeit verbringen, beziehen Sie sich auf den Studiengang, der für Ihre berufliche Zukunft wichtiger ist.>> --we: 1: trifft gar nicht zu 2: trifft eher nicht zu 3: teils/teils 4: trifft eher zu 5: trifft völlig zu **BUTTONS: Studium hat noch nicht begonnen (-20), verweigert (-97), weiß nicht (-98)** --af: **if (40502 = -20) goto 40504** **if (40502 <> -20) goto 40503** --end--
40503	--va: **t30340b** --fn: **40503** --vb: Kosten Studium: geistige Anstrengung --fr: Mein Studium strengt mich geistig sehr an. --in: <<Vorgaben nur bei Bedarf erneut vorlesen.>> --we: 1: trifft gar nicht zu 2: trifft eher nicht zu 3: teils/teils 4: trifft eher zu 5: trifft völlig zu BUTTONS: verweigert (-97), weiß nicht (-98) --af: **goto 40504** --end--

40504	--va: **t31041a** --fn: **40504** --vb: Ideal. Aspiration Studium: lieber anderes --fr: Wenn ich die Möglichkeit hätte, würde ich lieber etwas anderes studieren. --in: <<Vorgaben nur bei Bedarf erneut vorlesen.>> --we: 1: trifft gar nicht zu 2: trifft eher nicht zu 3: teils/teils 4: trifft eher zu 5: trifft völlig zu **BUTTONS: verweigert (-97), weiß nicht (-98)** --af: **goto 40505** --end--
40505	--va: **t31440c** --fn: **40505** --vb: Subjektive Informiertheit Studium --fr: Wie gut wissen Sie Bescheid, welche Anforderungen bis zum Abschluss Ihres Studiums noch auf Sie zukommen? Mit Anforderungen ist gemeint, was Sie tun und können müssen, um Ihr Studium erfolgreich zu beenden. --in: <<Vorgaben vorlesen. >> --we: 1: sehr schlecht 2: eher schlecht 3: teils/teils 4: eher gut 5: sehr gut **BUTTONS: verweigert (-97), weiß nicht (-98)** --af: **goto 40505a** --end--

40505a	--va: **t31460a** --fn: **40505a** --vb: Information alternative Studiengänge --fr: Wie gut wissen Sie über die Anforderungen und Inhalte in anderen Studiengängen Bescheid? --in: <<Vorgaben vorlesen.>> --we: 1: sehr schlecht 2: eher schlecht 3: teils/teils 4: eher gut 5: sehr gut **BUTTONS: verweigert (-97), weiß nicht (-98)** --af: **goto 40506** --end--
40506	--va: **t31040a** --fn: **40506** --vb: Subjektive Erfolgswahrscheinlichkeit Studienabschluss --fr: Wie wahrscheinlich ist es Ihrer Meinung nach, dass Sie Ihr Studium erfolgreich abschließen können? Ist das sehr unwahrscheinlich, eher unwahrscheinlich, ungefähr 50 zu 50, eher wahrscheinlich oder sehr wahrscheinlich? --in: << Vorgaben nur bei Bedarf erneut vorlesen.>> --we: 1: sehr unwahrscheinlich 2: eher unwahrscheinlich 3: ungefähr 50 zu 50 4: eher wahrscheinlich 5: sehr wahrscheinlich **BUTTONS: verweigert (-97), weiß nicht (-98)** --af: **goto 40507** --end--

40507	--va: **t31242a** --fn: **40507** --vb: Zeithorizont: Studienwechsel --fr: Denken Sie zurzeit ernsthaft daran, Ihr Hauptfach zu wechseln oder Ihr Studium ganz aufzugeben? --in: <<Vorgaben nicht vorlesen.>> --we: 1: ja 2: nein **BUTTONS: verweigert (-97), weiß nicht (-98)** --af: **goto 40508** --end--
40508	--va: **t31240a** --fn: **40508** --vb: Zeithorizont: nach Studium --fr: Wie häufig denken Sie schon heute darüber nach, was Sie nach Ihrem jetzigen Studium machen möchten? --in: <<Vorgaben vorlesen.>> --we: 1: nie 2: selten 3: manchmal 4: oft 5: sehr oft **BUTTONS: verweigert (-97), weiß nicht (-98)** --af: **goto 40509** --end--

40509	--va: **t30240b** --fn: **40509** --vb: Arbeitsmarkt-Nutzen Studium: Gehalt --fr: Jetzt geht es darum, was Ihnen Ihr jetziges Studium für Ihren zukünftigen Job bringt. Wenn Sie Ihr Studium erfolgreich abschließen, wie gut sind dann die Aussichten, einen gut bezahlten Job zu bekommen? --in: <<Vorgaben vorlesen. Bei Nachfragen, ob sich die Frage auch auf anschließend geplante Weiterbildungen nach dem Studium bezieht: Die Frage bezieht sich nur auf den Abschluss des jetzigen Studiums. >> --we: 1: sehr schlecht 2: eher schlecht 3: teils/teils 4: eher gut 5: sehr gut **BUTTONS: verweigert (-97), weiß nicht (-98)** --af: **goto 40510** --end--
40510	--va: **t30240c** --fn: **40510** --vb: Arbeitsmarkt-Nutzen Studium: angesehener Job --fr: Und wenn Sie Ihr Studium erfolgreich abschließen, wie gut sind dann die Aussichten, einen in der Gesellschaft angesehenen Job zu bekommen? --in: <<Vorgaben nur bei Bedarf erneut vorlesen. Bei Nachfragen, ob sich die Frage auch auf anschließend geplante Weiterbildungen nach dem Studium bezieht: Die Frage bezieht sich nur auf den Abschluss des jetzigen Studiums. >> --we: 1: sehr schlecht 2: eher schlecht 3: teils/teils 4: eher gut 5: sehr gut **BUTTONS: verweigert (-97), weiß nicht (-98)** --af: **goto 40511** --end--

40511	--va: **t30240d** --fn: **40511** --vb: Arbeitsmarkt-Nutzen Studium: interessanter Job --fr: Wie gut sind die Aussichten, einen interessanten Job zu bekommen? --in: <<Vorgaben nur bei Bedarf erneut vorlesen. Bei Nachfragen, ob sich die Frage auch auf anschließend geplante Weiterbildungen nach dem Studium bezieht: Die Frage bezieht sich nur auf den Abschluss des jetzigen Studiums. >> --we: 1: sehr schlecht 2: eher schlecht 3: teils/teils 4: eher gut 5: sehr gut **BUTTONS: verweigert (-97), weiß nicht (-98)** --af: **goto 40512** --end--
40512	--va: **t30240e** --fn: **40512** --vb: Arbeitsmarkt-Nutzen Studium: Jobsicherheit --fr: Wie hoch ist das Risiko, arbeitslos zu werden, wenn Sie Ihr Studium erfolgreich abschließen? --in: <<Vorgaben vorlesen. Bei Nachfragen, ob sich die Frage auch auf anschließend geplante Weiterbildungen nach dem Studium bezieht: Die Frage bezieht sich nur auf den Abschluss des jetzigen Studiums. >> --we: 1: sehr gering 2: eher gering 3: teils/teils 4: eher hoch 5: sehr hoch **BUTTONS: verweigert (-97), weiß nicht (-98)** --af: **goto 40513** --end--

40513	--va: **t30560a** --fn: **40513** --vb: Statuserhalt: Wichtigkeit Beruf Mutter --fr: Wie wichtig ist es Ihnen, später einen ähnlich guten oder besseren Beruf zu haben als Ihre Mutter? Ist Ihnen das sehr unwichtig, eher unwichtig, teils/teils, eher wichtig oder sehr wichtig? --in: <<Vorgaben nur bei Bedarf erneut vorlesen. Gemeint sind auch Stiefmutter oder die Person, die in der Kindheit die Mutterrolle eingenommen hat. Wenn Mutter zur Zeit nicht erwerbstätig: Bitte denken Sie an die letzte berufliche Tätigkeit Ihrer Mutter.>> --we: 1: sehr unwichtig 2: eher unwichtig 3: teils/teils 4: eher wichtig 5: sehr wichtig **BUTTONS: Mutter verstorben/kein Kontakt (-5), Mutter war nie erwerbstätig (-6), verweigert (-97), weiß nicht (-98)** --af: **if (40513 <> -5, -6) goto 40514** **if (40513 = -5, -6) goto 40515** --end--
40514	--va: **t30740c** --fn: **40514** --vb: Statuserhalt: Wahrscheinlichkeit Beruf Mutter --fr: Und wie gut sind die Aussichten auf einen ähnlich guten oder besseren Beruf als den Ihrer Mutter, wenn Sie Ihr Studium erfolgreich abschließen? --in: <<Vorgaben vorlesen. Gemeint sind auch Stiefmutter oder die Person, die in der Kindheit die Mutterrolle eingenommen hat. Bei Nachfragen, ob sich die Frage auch auf anschließend geplante Weiterbildungen nach dem Studium bezieht: Die Frage bezieht sich nur auf den Abschluss des jetzigen Studiums.>> --we: 1: sehr schlecht 2: eher schlecht 3: teils/teils 4: eher gut 5: sehr gut **BUTTONS: verweigert (-97), weiß nicht (-98)** --af: **goto 40515** --end--

40515	--va: **t30560b** --fn: **40515** --vb: Statuserhalt: Wichtigkeit Beruf Vater --fr: Wie wichtig ist es Ihnen, später einen ähnlich guten oder besseren Beruf zu haben als Ihr Vater? Ist Ihnen das sehr unwichtig, eher unwichtig, teils/teils, eher wichtig oder sehr wichtig? --in: <<Vorgaben nur bei Bedarf erneut vorlesen. Gemeint sind auch Stiefvater oder die Person, die in der Kindheit die Vaterrolle eingenommen hat. Wenn Vater zur Zeit nicht erwerbstätig: Bitte denken Sie an die letzte berufliche Tätigkeit Ihres Vaters >> --we: 1: sehr unwichtig 2: eher unwichtig 3: teils/teils 4: eher wichtig 5: sehr wichtig **BUTTONS: Vater verstorben/kein Kontakt (-5), Vater war nie erwerbstätig (-6), verweigert (-97), weiß nicht (-98)** --af: **if (40515 <> -5, -6) goto 40516** **if (40515 = -5, -6) goto 40185Z** --end--
40516	--va: **t30740d** --fn: **40516** --vb: Statuserhalt: Wahrscheinlichkeit Beruf Vater --fr:: Und wie gut sind die Aussichten auf einen ähnlich guten oder besseren Beruf als den Ihres Vaters, wenn Sie Ihr Studium erfolgreich abschließen? --in: << Vorgaben vorlesen. Gemeint sind auch Stiefvater oder die Person, die in der Kindheit die Vaterrolle eingenommen hat. Bei Nachfragen, ob sich die Frage auch auf anschließend geplante Weiterbildungen nach dem Studium bezieht: Die Frage bezieht sich nur auf den Abschluss des jetzigen Studiums.>> --we: 1: sehr schlecht 2: eher schlecht 3: teils/teils 4: eher gut 5: sehr gut **BUTTONS: verweigert (-97), weiß nicht (-98)** --af: **goto 40185Z** --end--

40185Z	--va: **[ZS] zsrce6_2** --fn: **40185Z** --vb: Zeitstempel 2 Rational Choice E6 --fr: [ZS] Zeitstempel 2 Rational Choice E6 --af: **goto 30603 (Modul 30X_out)** --end--

	--st: **40ÜM - Übergang Etappe 6 - KURZVERSION** **Panel-Befragung E6P B109HS** **Grundlage: Haupterhebung B93Panel, V1.02 Feldversion** **Version 1.03** **Stand: 12.08.2015** --end--
40100Z	--va: **[ZS] zsue1** --fn: **40100Z** --vb: Zeitstempel 1 Übergangsmodul --fr: [ZS] Zeitstempel 1 Übergangsmodul --af: **goto 40101** --ef: **Modul 30X_out: h_ümkurz = 1** --end--
	--va: **[HILF] h_uestatus** --vb: derzeitiger Status --fr: [HILF] derzeitiger Status --we: 1: in Ausbildung 2: in Übergangs-Aktivität 3: andere Aktivität 4: Studium --end--
	--va: **[HILF] h_studabi** --vb: Studienberechtigt und/oder studierend --fr: [HILF] Studienberechtigt und/oder studierend? --we: 1: keine Studienberechtigung und nicht studierend 2: Studienberechtigung oder studierend --end--

40101	--va: **caseid** --fn: **40101** --vb: Personennummer --fr: [AUTO] Personennummer --ac: **autoif (ANY(24120 = 1 & h_abE6 = 1)) h_uestatus = 1** **autoif (ANY(23113 = 1) & NO(24120 = 1 & h_abE6 = 1)) h_uestatus = 2** **autoif (NO(24120 = 1 & h_abE6 = 1) & NO(23113 = 1)) h_uestatus = 3** **autoif (ANY((24111 = 6 to 10) & 24120 = 1)) h_uestatus = 4** **autoif (h_asabi = 0 & (h_uestatus = 1, 2, 3)) h_studabi = 1** **autoif ((h_asabi = 1, 2) OR h_uestatus = 4) h_studabi = 2** --af: **goto 40191Z** --end--
40191Z	--va: **[ZS] zsue3b** --fn: **40191Z** --vb: Zeitstempel 3b Übergangsmodul --fr: [ZS] Zeitstempel 3b Übergangsmodul --af: **if (h_studabi = 1) goto 40201Z** **if (h_studabi = 2) goto 40192** --end--
40192	--va: **e6stud_1** --fn: **40192** --vb: Studium beworben --fr: **if (h_uestatus = 4)** Im Folgenden würden wir gerne etwas über Ihren Weg ins Studium wissen. Haben Sie sich seit unserem letzten Interview im **<20101P3(intmPRE/intjPRE)>** für einen Studienplatz beworben? Damit meinen wir sowohl Bewerbungen direkt an Hochschulen als auch Bewerbungen bei der Stiftung für Hochschulzulassung (SfH) oder Bewerbungen an Hochschulen im Ausland. **if (h_uestatus = 1, 2, 3)** Haben Sie sich seit unserem letzten Interview im **<20101P3(intmPRE/intjPRE)>** für einen Studienplatz beworben? Damit meinen wir sowohl Bewerbungen direkt an Hochschulen als auch Bewerbungen bei der Stiftung für Hochschulzulassung (SfH) oder Bewerbungen an Hochschulen im Ausland. --in: << Wenn ZP hinsichtlich des Begriffs „Stiftung für Hochschulzulassung“ unsicher ist: „Mit der Stiftung für Hochschulzulassung ist die ehemalige Zentralstelle für die Vergabe von Studienplätzen (ZVS) oder auch das Bewerbungsportal „Hochschulstart“ gemeint.“>> --we: 1: ja

	2: nein **BUTTONS: verweigert (-97), weiß nicht (-98)** --af: **goto 40186** --end--
40186	--va: **t32452 (t32452k / t32452l / t32452m / t32452n / t32452o / t32452p / t32452s / t32452x / t32452u / t32452v)** --fn: **40186** --vb: Retrospektives Sozialkapital: Information Studium Eltern / Retrospektives Sozialkapital: Information Studium Geschwister / Retrospektives Sozialkapital: Information Studium Verwandtschaft / Retrospektives Sozialkapital: Information Studium Lehrer / Retrospektives Sozialkapital: Information Studium Arbeit / Retrospektives Sozialkapital: Information Studium Freunde / Retrospektives Sozialkapital: Information Studium sonstige / Retrospektives Sozialkapital: Information Studium niemand / Retrospektives Sozialkapital: Information Studium verweigert / Retrospektives Sozialkapital: Information Studium weiß nicht --fr: **[MF]** Hat Ihnen jemand aus den folgenden Personengruppen seit unserem letzten Interview Informationen und Tipps zu Studienmöglichkeiten gegeben? --in: <<Mehrfachnennungen möglich. Vorgaben vorlesen.>> --we: **t32452k** 1: Ihre Eltern **t32452l** 2: Ihre Geschwister **t32452m** 3: andere Personen aus Ihrer Familie oder Verwandtschaft **t32452n** 4: eine Lehrerin oder ein Lehrer an Ihrer alten Schule **t32452o** 5: jemand, den Sie aus einem Praktikum, Nebenjob oder Arbeit zur Probe kennen **t32452p** 6: Ihre Freundinnen und Freunde **t32452s** 7: sonstige Bekannte **t32452x**: niemand davon **t32452u**: verweigert **t32452v**: weiß nicht [0: nicht genannt 1: genannt] **BUTTONS: niemand davon [t32452x], verweigert [t32452u], weiß nicht [t32452v]** --af: **if (40192 = 1) goto 40192a** **if ((40192 = 2, -97, -98) & h_uestatus = 4) goto 40201a** **if ((40192 = 2, -97, -98) & h_uestatus = 1) goto 40201** **if ((40192 = 2, -97, -98) & (h_uestatus = 2, 3)) goto 40201Z** --end--

40192a	--va: **e6stud_1a** --fn: **40192a** --vb: Mobilität Bewerbungen Studium: Ausland --fr: Haben Sie sich seit **<20101P3(intmPRE/intjPRE)>** an Hochschulen im Ausland beworben? --we: 1: ja 2: nein **BUTTONS: verweigert (-97), weiß nicht (-98)** --af: **goto 40192b** --end--
40192b	--va: **e6hstyp (e6hstyp_1 / e6hstyp_2 / e6hstyp_3 / e6hstyp_4 / e6hstyp_5 / e6hstyp_6 / e6hstyp_vw / e6hstyp_wn)** --fn: **40192b** --vb: Hochschultyp Universität / Hochschultyp Fachhochschule / Hochschultyp Duale Hochschule / Hochschultyp Berufsakademie / Hochschultyp Verwaltungsfachhochschule / Hochschultyp Andere Hochschule / Hochschultyp verweigert / Hochschultyp weiß nicht --fr: **[MF]** An welchen der folgenden Hochschultypen haben Sie sich seit unserem letzten Interview beworben? --we: **e6hstyp_1** 1: Universität (auch Kunst- oder Musikhochschule, Pädagogische Hochschule etc.) **e6hstyp_2** 2: Fachhochschule, auch Hochschule für angewandte Wissenschaften oder University of Applied Sciences genannt **e6hstyp_3** 3: Duale Hochschule **e6hstyp_4** 4: Berufsakademie **e6hstyp_5** 5: Verwaltungsfachhochschule **e6hstyp_6** 6: Andere Hochschule **e6hstyp_vw:** verweigert **e6hstyp_wn:** weiß nicht [0: nicht genannt] [1: genannt] **BUTTONS: verweigert [e6hstyp_vn], weiß nicht [e6hstyp_wn]** --af: **goto 40193** --end--

40193	--va: **e6stud_2** --fn: **40193** --vb: Anzahl Bewerbung Studium --fr: Wenn Sie an !!alle!! Ihre Bewerbungen seit **<20101P3(intmPRE/intjPRE)>** denken: Wie !!oft!! haben Sie sich insgesamt für Studienplätze beworben? --in: <<Wenn ZP unsicher ist: „Schätzen Sie einfach, eine ungefähre Zahl reicht“. Wenn ZP sich nicht beworben hat, dann bitte 0 eintragen.>> --we: Anzahl Bewerbungen: **_____** **BUTTONS: verweigert (-97), weiß nicht (-98)** --ra: **0 to 200, -97, -98** --af: **if (40193 <> 0, -97) goto 40193b** **if ((40193 = 0, -97) & h_uestatus = 4) goto 40201a** **if ((40193 = 0, -97) & h_uestatus = 1) goto 40201** **if ((40193 = 0, -97) & (h_uestatus = 2, 3)) goto 40201Z** --end--
40193b	--va: **e6stud_2b** --fn: **40193b** --vb: Anzahl beworbene Studienfächer --fr: Für wie viele verschiedene Studienfächer bzw. Fächerkombinationen haben Sie sich seit unserem letzten Interview beworben? --in: <<Wenn ZP unsicher ist: „Schätzen Sie einfach, eine ungefähre Zahl reicht“.>> --we: Anzahl Studienfächer: **_____** **BUTTONS: verweigert (-97), weiß nicht (-98)** --ra: **0 to 200, -97, -98** --af: **goto 40197** --end--

40197	--va: **e6stud_6** --fn: **40197** --vb: Anzahl Hochschulen --fr: Und an wie vielen unterschiedlichen Hochschulen haben Sie sich seit unserem letzten Interview beworben? --in: <<Bei Nachfragen: „Gemeint sind Hochschulen und Fachhochschulen, bei denen Sie sich direkt beworben haben." Wenn ZP unsicher ist: „Schätzen Sie einfach, eine ungefähre Zahl reicht".>> --we: Anzahl Hochschulen: _____ **BUTTONS: verweigert (-97), weiß nicht (-98)** --ra: **0 to 50, -97, -98** --af: **if (40197 <> 0, -97) goto 40198** **if (40197 = 0, -97) goto 40200** --end--
40198	--va: **e6stud_7** --fn: **40198** --vb: Mobilität Bewerbungen Studium: Entfernung --fr: **if (40197 > 1 OR 40197 = -98)** Und von diesen Hochschulen: Wie viele Kilometer sind es bis zu der Hochschule, die am weitesten von Ihrem damaligen Wohnort entfernt war? **if (40197 = 1)** Wie viele Kilometer sind es von Ihrem damaligen Wohnort bis zu dieser Hochschule? --in: << Vorgaben vorlesen. Wenn ZP unsicher ist: „Schätzen Sie einfach, eine ungefähre Zahl reicht".>> --we: 1: 0 bis 10 km 2: 11 bis 50 km 3: 51 bis 100 km 4: 101 bis 200 km 5: 201 bis 500 km 6: Mehr als 500 km **BUTTONS: verweigert (-97), weiß nicht (-98)** --af: **goto 40199** --end--

40199	--va: **e6stud_8** --fn: **40199** --vb: Mobilität Bewerbungen Studium: Umzug --fr: Hätten Sie umziehen müssen, um an dieser Hochschule zu studieren? --we: 1: ja 2: nein **BUTTONS: verweigert (-97), weiß nicht (-98)** --af: **goto 40200** --end--
40200	--va: **e6stud_9** --fn: **40200** --vb: Zulassungen Studienplätze Anzahl --fr: Wie viele Zulassungen für Studienplätze haben Sie seit **<20101P3(intmPRE/intjPRE)>** insgesamt erhalten? --in: <<Wenn ZP unsicher ist hinsichtlich der Zulassungen: „Damit meinen wir die Zulassung für die Studienfächer, für die Sie sich beworben haben. Wenn Sie sich einfach einschreiben konnten, zählt dies !!nicht!! als Zulassung“. Wenn ZP keine Zulassungen bekommen hat, bitte 0 eintragen.>> --we: Zulassungen: **_____** **BUTTONS: verweigert (-97), weiß nicht (-98)** --ra: **0 to 50, -97, -98** --af: **if (h_uestatus = 1) goto 40201** **if (h_uestatus = 4) goto 40201a** **if (h_uestatus = 2, 3) goto 40201Z** --end--

40201	--va: **e6stud_10** --fn: **40201** --vb: Studium geplant --fr: Planen Sie im Anschluss an Ihre Ausbildung zu studieren? --we: 1: ja 2: nein **BUTTONS: verweigert (-97), weiß nicht (-98)** --af: **goto 40201Z** --end--
40201a	--va: **e6stud_10a** --fn: **40201a** --vb: Zugangsvoraussetzung Studium: NC --fr: Waren für die Zulassung für Ihr jetziges Studium die Abiturnote oder Noten in bestimmten Fächern relevant? --in: <<Wenn ZP unsicher ist: „Wir wollen wissen, ob Sie eine bestimmte Note haben mussten, um für Ihr Studium zugelassen zu werden“.>> --we: 1: ja 2: nein **BUTTONS: verweigert (-97), weiß nicht (-98)** --af: **goto 40201b** --end--
40201b	--va: **e6stud_10b** --fn: **40201b** --vb: Zugangsvoraussetzung Studium: Prüfung --fr: Mussten Sie für Ihr jetziges Studium ein Auswahlverfahren durchlaufen? Damit sind zum Beispiel Tests oder Prüfungen, Auswahlgespräche, Essays oder Motivationsschreiben, Bewerbungsmappen, Assessment Center und ähnliche Auswahlverfahren gemeint. --we: 1: ja 2: nein **BUTTONS: verweigert (-97), weiß nicht (-98)** --af: **goto 40201Z** --end--

40201Z	--va: **[ZS] zsue3c** --fn: **40201Z** --vb: Zeitstempel 3c Übergangsmodul --fr: [ZS] Zeitstempel 3c Übergangsmodul --af: **goto 40128** --end--
40128	--va: **e6_2** --fn: **40128** --vb: Ausbildung beworben --fr: **if (h_uestatus = 1)** Im Folgenden würden wir gerne von Ihnen wissen, wie es dazu gekommen ist, dass Sie jetzt Ihre Ausbildung machen. Haben Sie sich seit unserem letzten Interview im **<20101P3(intmPRE/intjPRE)>** um eine Ausbildungsstelle beworben? **if (h_uestatus = 2, 3, 4)** Haben Sie sich seit unserem letzten Interview im **<20101P3(intmPRE/intjPRE)>** um eine Ausbildungsstelle beworben? --we: 1: ja 2: nein **BUTTONS: verweigert (-97), weiß nicht (-98)** --af: **if (40128 = 2 & h_studabi = 1) goto 40129** **if (40128 = 2 & h_studabi = 2) goto 40120** **if (40128 = 1, -97, -98) goto 40120** --end--
40129	--va: **e6_3** --fn: **40129** --vb: Gründe für Nicht-Bewerbung: Aussicht --fr: Warum haben Sie sich seit unserem letzten Interview !!nicht!! um eine Ausbildungsstelle beworben? Weil Ihnen jemand eine Ausbildungsstelle in Aussicht gestellt hat? --we: 1: ja 2: nein **BUTTONS: verweigert (-97), weiß nicht (-98)** --af: **goto 40130** --end--

40130	--va: **e6_4** --fn: **40130** --vb: Gründe für Nicht-Bewerbung: Chancen --fr: (Warum haben Sie sich seit unserem letzten Interview !!nicht!! um eine Ausbildungsstelle beworben?) Weil Sie dachten, dass Sie keinen Ausbildungsplatz bekommen würden? --we: 1: ja 2: nein **BUTTONS: verweigert (-97), weiß nicht (-98)** --af: **goto 40131** --end--
40131	--va: **e6_5** --fn: **40131** --vb: Gründe für Nicht-Bewerbung: persönlich --fr: (Warum haben Sie sich seit unserem letzten Interview !!nicht!! um eine Ausbildungsstelle beworben?) Aus familiären oder gesundheitlichen Gründen? --we: 1: ja 2: nein **BUTTONS: verweigert (-97), weiß nicht (-98)** --af: **goto 40131a** --end--
40131a	--va: **e6_6** --fn: **40131a** --vb: Gründe für Nicht-Bewerbung: höherer Schulabschluss --fr: (Warum haben Sie sich seit unserem letzten Interview !!nicht!! um eine Ausbildungsstelle beworben?) Weil Sie zuerst noch einen höheren Schulabschluss machen wollten? --we: 1: ja 2: nein **BUTTONS: verweigert (-97), weiß nicht (-98)** --af: **goto 40132** --end--

40132	--va: **e6_7a** --fn: **40132** --vb: sonstige Gründe für Nicht-Bewerbung --fr: (Warum haben Sie sich seit unserem letzten Interview !!nicht!! um eine Ausbildungsstelle beworben?) Aus anderen Gründen? --we: 1: ja 2: nein **BUTTONS: verweigert (-97), weiß nicht (-98)** --af: **goto 40120** --end--

40120	--va: **t32401a_r (t32401a_r1 / t32401a_r2 / t32401a_r3 / t32401a_r8 / t32401a_r5 / t32401a_r6 / t32401a_r7 / t32401a_rnd / t32401a_rvw / t32401a_rwn)** --fn: **40120** --vb: Retrospektives Sozialkapital: Information Eltern / Retrospektives Sozialkapital: Information Geschwister / Retrospektives Sozialkapital: Information Verwandtschaft / Retrospektives Sozialkapital: Information Lehrer / Retrospektives Sozialkapital: Information Arbeit / Retrospektives Sozialkapital: Information Freunde / Retrospektives Sozialkapital: Information sonstige / Retrospektives Sozialkapital: Information niemand / Retrospektives Sozialkapital: Information verweigert / Retrospektives Sozialkapital: Information weiß nicht --fr**: [MF]** Hat Sie jemand aus den folgenden Personengruppen seit unserem letzten Interview über interessante freie Ausbildungsstellen informiert? --in: <<Mehrfachnennungen möglich. Vorgaben vorlesen.>> --we: **t32401a_r1** 1: Ihre Eltern **t32401a_r2** 2: Ihre Geschwister **t32401a_r3** 3: andere Personen aus Ihrer Familie oder Verwandtschaft **t32401a_r8** 4: Lehrer oder Betreuer aus einer berufsvorbereitenden Maßnahme **t32401a_r5** 5: jemand, den Sie aus einem Praktikum, Nebenjob oder Arbeit zur Probe kennen **t32401a_r6** 6: Ihre Freundinnen und Freunde **t32401a_r7** 7: sonstige Bekannte **t32401a_rnd**: niemand davon **t32401a_rvw**: verweigert **t32401a_rwn**: weiß nicht [0: nicht genannt] [1: genannt] **BUTTONS: niemand davon [t32401a_rnd], verweigert [t32401a_rvw], weiß nicht [t32401a_rwn]** --af: **if (h_studabi = 1) goto 40139** **if (h_studabi = 2 & 40128 =1) goto 40139** **if (h_studabi = 2 & h_uestatus = 1 & (40128 = 2, -97, -98)) goto 40139** **if (h_studabi = 2 & (h_uestatus = 2, 3) & (40128 = 2, -97, -98)) goto 40151** **if (h_studabi = 2 & h_uestatus = 4 & (40128 = 2, -97, -98)) goto 40184Z** --end--

40139	--va: **e6_12** --fn: **40139** --vb: als Bewerber gemeldet --fr: Es gibt die Möglichkeit, sich bei der Arbeitsagentur, dem Job-Center oder der Stadt bzw. Gemeinde als Bewerber/in um eine Ausbildungsstelle zu melden. Haben Sie diese Möglichkeit seit **<20101P3(intmPRE/intjPRE)>** genutzt? --in: <<Man kann sich dort melden, um dann Angebote für freie Ausbildungsstellen zu erhalten>> --we: 1: ja 2: nein **BUTTONS: Möglichkeit unbekannt (-6), verweigert (-97), weiß nicht (-98)** --af: **if (40139 = 1) goto 40139b** **if ((40139 = 2, -6, -97, -98) & h_uestatus = 1 & (40128 = 2, -97, -98)) goto 40144** **if ((40139 = 2, -6, -97, -98) & 40128 = 1) goto 40140a** **if ((40139 = 2, -6, -97, -98) & (h_uestatus = 2, 3) & (40128 = 2, -97, -98)) goto 40151** --end--
40139b	--va: **e6_12b** --fn: **40139b** --vb: Ausbildungsstellenangebote durch die BA --fr: Hat man Ihnen dort seit unserem letzten Interview Ausbildungsstellen angeboten? --we: 1: ja 2: nein **BUTTONS: Möglichkeit unbekannt (-6), verweigert (-97), weiß nicht (-98)** --af: **if (h_uestatus = 1 & (40128 = 2, -97, -98)) goto 40144** **if (40128 = 1) goto 40140a** **if ((h_uestatus = 2, 3) & (40128 = 2, -97, -98)) goto 40151** --end--

40140a	--va: **e6_13a** --fn: **40140a** --vb: Unterschiedliche Berufe --fr: Nun habe ich noch ein paar Fragen zu Ihren Bewerbungen seit **<20101P3(intmPRE/intjPRE)>**. Haben Sie sich für verschiedene Berufe beworben? --we: 1: ja 2: nein **BUTTONS: verweigert (-97), weiß nicht (-98)** --af: **if (40140a = 1) goto 40140b** **if (40140a = 2, -97, -98) goto 40140** --end--
40140b	--va: **e6_13b** --fn: **40140b** --vb: Anzahl Berufe --fr: Für wie viele verschiedene Berufe haben Sie seit unserem letzten Interview sich beworben? --in: <<Wenn ZP unsicher ist: „Schätzen Sie einfach, eine ungefähre Zahl reicht“. >> --we: Berufe: _____ **BUTTONS: verweigert (-97), weiß nicht (-98)** --ra: **0 to 200, -97, -98** --af: **goto 40140** --end--

40140	--va: **e6_13** --fn: **40140** --vb: Anzahl Bewerbungen --fr: Wie oft haben Sie sich seit unserem letzten Interview !!insgesamt!!, in allen Berufen zusammen, um eine Ausbildungsstelle beworben? --in: <<Wenn ZP unsicher ist: „Schätzen Sie einfach, eine ungefähre Zahl reicht“. Wenn ZP sich nie beworben hat, dann bitte 0 eintragen.>> --we: Bewerbungen: _____ **BUTTONS: verweigert (-97), weiß nicht (-98)** --ra: **0 to 200, -97, -98** --af: **if (40140 <> 0, -97) goto 40143** **if (40140 = 0, -97) goto 40144** --end--
40143	--va: **e6_16** --fn: **40143** --vb: Mobilität Bewerbungen: Entfernung --fr: **if (40140 > 1 OR 40140 = -98)** Denken Sie bitte an die Ausbildungsstellen zurück, um die Sie sich seit **<20101P3(intmPRE/intjPRE)>** beworben haben. Wie viele Kilometer sind es bis zu der Ausbildungsstelle, die am weitesten von Ihrem Wohnort entfernt war? **if (40140 = 1)** Wie viele Kilometer sind es bis zu dieser Ausbildungsstelle? --in: << Vorgaben vorlesen bis Zielperson zustimmt. Wenn ZP unsicher ist: „Schätzen Sie einfach, eine ungefähre Zahl reicht“.>> --we: 1: 0 bis 10 km 2: 11 bis 50 km 3: 51 bis 100 km 4: 101 bis 200 km 5: 201 bis 500 km 6: mehr als 500 km **BUTTONS: verweigert (-97), weiß nicht (-98)** --af: **goto 40143a** --end--

40143a	--va: **e6_17** --fn: **40143a** --vb: Mobilität Bewerbungen: Zeit --fr: Wie lange hätten Sie für den Weg von ihrer Wohnung zu dieser Ausbildungsstelle gebraucht? --in: << Vorgaben vorlesen. Gemeint ist der einfache Weg. Wenn ZP unsicher ist: „Schätzen Sie einfach“. Wenn Sie mit dem Fahrrad gefahren wären, dann schätzen Sie die Zeit, die Sie mit dem Fahrrad gebraucht hätten, wenn Sie mit der Bahn gefahren wären, dann die Zeit, die Sie mit der Bahn gebraucht hätten usw.>> --we: 1: bis 20 Minuten 2: 21 bis 40 Minuten 3: 41 Minuten bis eine Stunde 4: über eine Stunde 5: ich hätte umziehen müssen **BUTTONS: verweigert (-97), weiß nicht (-98)** --af: **goto 40144** --end--
40144	--va: **e6_18** --fn: **40144** --vb: Anzahl Bewerbungsgespräche --fr: Wie oft wurden Sie seit **<20101P3(intmPRE/intjPRE)>** !!insgesamt!! zu einem Vorstellungsgespräch, einem Eignungstest oder zum Probearbeiten eingeladen? --in: <<Wenn ZP unsicher ist: „Schätzen Sie einfach, eine ungefähre Zahl reicht“. Wenn ZP Anzahl Vorstellungsgespräche, Eignungsteste und Probearbeiten einzeln nennt, dann Gesamtsumme eintragen. Wenn ZP nie eingeladen wurde, dann bitte 0 eintragen.>> --we: Einladungen: _____ **BUTTONS: verweigert (-97), weiß nicht (-98)** --ra: **0 to 50, -97, -98** --af: **goto 40146** --end--

40146	--va: **e6_20** --fn: **40146** --vb: Ausbildungsplatzzusagen Anzahl --fr: Wie viele Zusagen haben Sie seit unserem letzten Interview insgesamt erhalten? Nennen Sie mir bitte die Anzahl der Ausbildungsstellen, die Ihnen angeboten wurden. --in: << Wenn ZP keine Zusagen bekommen hat, bitte 0 eintragen.>> --we: Ausbildungsplatzangebote: _____ **BUTTONS: verweigert (-97), weiß nicht (-98)** --ra: **0 to 20, -97, -98** --af: **goto 40151** --end--

40151	--va: **t32501a_r (t32501a_r1 / t32501a_r2 / t32501a_r3 / t32501a_r8 / t32501a_r5 / t32501a_r6 / t32501a_r7 / t32501a_rnd / t32501a_rvw / t32501a_rwn)** --fn: **40151** --vb: Retrospektives Sozialkapital: persönlicher Einsatz Eltern / Retrospektives Sozialkapital: persönlicher Einsatz Geschwister / Retrospektives Sozialkapital: persönlicher Einsatz Verwandtschaft / Retrospektives Sozialkapital: persönlicher Einsatz Lehrer / Retrospektives Sozialkapital: persönlicher Einsatz Arbeit / Retrospektives Sozialkapital: persönlicher Einsatz Freunde / Retrospektives Sozialkapital: persönlicher Einsatz sonstige / Retrospektives Sozialkapital: persönlicher Einsatz niemand / Retrospektives Sozialkapital: persönlicher Einsatz verweigert / Retrospektives Sozialkapital: persönlicher Einsatz weiß nicht --fr**: [MF]** **if (h_uestatus = 1)** Hat sich seit unserem letzten Interview jemand aus den folgenden Personengruppen dafür eingesetzt, dass Sie Ihre jetzige Ausbildung bekommen haben? **if (h_uestatus = 2, 3, 4)** Hat sich seit unserem letzten Interview jemand aus den folgenden Personengruppen dafür eingesetzt, dass Sie einen Ausbildungsplatz bekommen? --in: <<Mehrfachnennungen möglich. Vorgaben vorlesen.>> --we: **t32501a_r1** 1: Ihre Eltern **t32501a_r2** 2: Ihre Geschwister **t32501a_r3** 3: andere Personen aus Ihrer Familie oder Verwandtschaft **t32501a_r8** 4: Lehrer oder Betreuer aus einer berufsvorbereitenden Maßnahme **t32501a_r5** 5: jemand, den Sie aus einem Praktikum, Nebenjob oder Arbeit zur Probe kennen **t32501a_r6** 6: Ihre Freundinnen und Freunde **t32501a_r7** 7: sonstige Bekannte **t32501a_rnd**: niemand davon **t32501a_rvw**: verweigert **t32501a_rwn**: weiß nicht [0: nicht genannt] [1: genannt] **BUTTONS: niemand davon [t32501a_rnd], verweigert [t32501a_rvw], weiß nicht [t32501a_rwn]** --af: **goto 40184Z** --end--

40184Z	--va: **[ZS] zsue6** --fn: **40184Z** --vb: Zeitstempel 6 Übergangsmodul --fr: [ZS] Zeitstempel 6 Übergangsmodul --af: **goto 30606 (Modul 30X_out)** --end--

	--st: **41SozKap – Sozialkapital E6** **Panel-Befragung E6P– HE B109** **Grundlage: E6P Haupterhebung B93, Feldversion V1.02** **Version 1.02** **Stand: 09.06.2015** --end--
41100Z	--va: **[ZS] zssk1** --fn: **41100Z** --vb: Zeitstempel 1 Sozialkapital --fr: [ZS] Zeitstempel 1 Sozialkapital --af: **goto 41101** --ef: **Modul X_out: 30603 = 2 & NO(24120 = 1 & (24111 = 6 to 10)) & NO(24120 = 1 & h_abE6 = 1) & 30604 = 2 & 30608 = 2** --end--
41101	--va: **caseid** --fn: **41101** --vb: Personennummer --fr: [AUTO] Personennummer --af: **goto 41124** --end--

41124	--va: **t32401** --fn: **41124** --vb: Sozialkapital: Information - Wahrscheinlichkeit Info Ausbildung --fr: Die folgenden Fragen beziehen sich auf Personen aus Ihrem persönlichen Umfeld, egal ob Sie sie sehr gut oder weniger gut kennen. Stellen Sie sich vor, Sie suchen einen Ausbildungsplatz. Wie wahrscheinlich ist es, dass Sie jemand in Ihrem persönlichen Umfeld über interessante freie Ausbildungsplätze informieren würde? --in: <<Vorgaben vorlesen. Mit persönlichem Umfeld meine ich z.B. Ihre Eltern, Ihre Familie oder Verwandte, Ihre Freunde und Freundinnen, (ehemalige) Lehrer und Lehrerinnen und Betreuer und Betreuerinnen, (ehemalige) Arbeitskollegen und Arbeitskolleginnen, oder sonstige Bekannte.>> --we: 1: sehr unwahrscheinlich 2: eher unwahrscheinlich 3: eher wahrscheinlich 4: sehr wahrscheinlich **BUTTONS: verweigert (-97), weiß nicht (-98)** --af: **if (41124 = 3, 4) goto 41125** **if (41124 <> 3, 4) goto 41130** --end--

41125	--va: **t32401a (t32401a_1 / t32401a_2 / t32401a_3 / t32401a_4 / t32401a_5 / t32401a_6 / t32401a_7 / t32401a_nd / t32401a_vw / t32401a_wn)** --fn: **41125** --vb: Sozialkapital: Information - Fokus Info Ausbildung --fr: **[MF]** An wen haben Sie bei der letzten Frage gedacht? --in: <<Mehrfachnennungen möglich. Vorgaben vorlesen.>> --we: **t32401a_1** 1: Ihre Eltern **t32401a_2** 2: Ihre Geschwister **t32401a_3** 3: andere Personen aus Ihrer Familie oder Verwandtschaft **t32401a_4** 4: Lehrerinnen und Lehrer oder Betreuerinnen und Betreuer aus Ihrer berufsvorbereitenden Maßnahme **t32401a_5** 5: jemand, den Sie aus einem Praktikum, Nebenjob oder Arbeit zur Probe kennen **t32401a_6** 6: Ihre Freundinnen und Freunde **t32401a_7** 7: sonstige Bekannte **t32401a_nd**: niemand davon **t32401a_vw**: verweigert **t32401a_wn**: weiß nicht [0: nicht genannt 1: genannt] **BUTTONS: niemand davon [t32401a_nd], verweigert [t32401a_vw], weiß nicht [t32401a_wn]** --af: **if (t32401a_nd = 0 & t32401a_vw = 0 & t32401a_wn = 0) goto 41126** **if (t32401a_nd = 1 OR t32401a_vw = 1 OR t32401a_wn = 1) goto 41130** --end--

41126	--va: **t32401b** --fn: **41126** --vb: Sozialkapital: Information - Anzahl Info Ausbildung --fr: An wie viele Personen haben Sie bei den letzten beiden Fragen insgesamt gedacht? --in: <<Vorgaben vorlesen.>> --we: 1: 1 Person 2: 2 Personen 3: mehr als 2 Personen **BUTTONS: verweigert (-97), weiß nicht (-98)** --af: **if (41126 = 1 to 3) goto 41127** **if (41126 = -97, -98) goto 41130** --end--

41127	--va: **t32401d** --fn: **41127** --vb: Sozialkapital: Information – Anteil Migrationshg Info Ausbildung --fr: **if (41126 = 1)** Stammen diese Person oder deren Eltern aus einem anderen Herkunftsland als Deutschland? **if (41126 = 2)** Wie viele dieser Personen oder deren Eltern stammen aus einem anderen Herkunftsland als Deutschland: keine, eine oder beide? **if (41126 = 3)** Wie viele dieser Personen oder deren Eltern stammen aus einem anderen Herkunftsland als Deutschland? Sind das keine, fast keine, weniger als die Hälfte, ungefähr die Hälfte, mehr als die Hälfte, fast alle oder alle? --in: <<Vorgaben nicht vorlesen.>> --we: **if (41126 = 1)** 1: nein **if (41126 = 2 to 3)** 1: keine **if (41126 = 3)** 2: fast keine **if (41126 = 3)** 3: weniger als die Hälfte **if (41126 = 2)** 4: eine **if (41126 = 3)** 4: ungefähr die Hälfte **if (41126 = 3)** 5: mehr als die Hälfte **if (41126 = 3)** 6: fast alle **if (41126 = 1)** 7: ja **if (41126 = 2)** 7: beide **if (41126 = 3)** 7: alle **BUTTONS: verweigert (-97), weiß nicht (-98)** --af: **goto 41128** --end--

41128	--va: **t32401e** --fn: **41128** --vb: Sozialkapital: Information – Anteil Abitur Info Ausbildung --fr: **if (41126 = 1)** Hat diese Person Abitur? **if (41126 = 2)** Wie viele dieser Personen haben Abitur: keine, eine oder beide? **if (41126 = 3)** Wie viele dieser Personen haben Abitur? Sind das keine, fast keine, weniger als die Hälfte, ungefähr die Hälfte, mehr als die Hälfte, fast alle oder alle? --in: <<Vorgaben nicht vorlesen.>> --we: **if (41126 = 1)** 1: nein **if (41126 = 2 to 3)** 1: keine **if (41126 = 3)** 2: fast keine **if (41126 = 3)** 3: weniger als die Hälfte **if (41126 = 2)** 4: eine **if (41126 = 3)** 4: ungefähr die Hälfte **if (41126 = 3)** 5: mehr als die Hälfte **if (41126 = 3)** 6: fast alle **if (41126 = 1)** 7: ja **if (41126 = 2)** 7: beide **if (41126 = 3)** 7: alle **BUTTONS: verweigert (-97), weiß nicht (-98)** --af: **goto 41129** --end--

41129	--va: **t32401c** --fn: **41129** --vb: Sozialkapital: Information – Anteil Frauen Info Ausbildung --fr: **if (41126 = 1)** Ist diese Person eine Frau? **if (41126 = 2)** Wie viele dieser Personen sind Frauen: keine, eine oder beide? **if (41126 = 3)** Wie viele dieser Personen sind Frauen? Sind das keine, fast keine, weniger als die Hälfte, ungefähr die Hälfte, mehr als die Hälfte, fast alle oder alle? --in: <<Vorgaben nicht vorlesen.>> --we: **if (41126 = 1)** 1: nein **if (41126 = 2 to 3)** 1: keine **if (41126 = 3)** 2: fast keine **if (41126 = 3)** 3: weniger als die Hälfte **if (41126 = 2)** 4: eine **if (41126 = 3)** 4: ungefähr die Hälfte **if (41126 = 3)** 5: mehr als die Hälfte **if (41126 = 3)** 6: fast alle **if (41126 = 1)** 7: ja **if (41126 = 2)** 7: beide **if (41126 = 3)** 7: alle **BUTTONS: verweigert (-97), weiß nicht (-98)** --af: **goto 41130** --end--

41130	--va: **t32501** --fn: **41130** --vb: Sozialkapital: Verpflichtung - Wahrscheinlichkeit Einsatz für Ausbildung --fr: Wie wahrscheinlich ist es, dass sich jemand aus Ihrem persönlichen Umfeld dafür einsetzen würde, dass Sie einen Ausbildungsplatz bekommen? --in: <<Vorgaben vorlesen.>> --we: 1: sehr unwahrscheinlich 2: eher unwahrscheinlich 3: eher wahrscheinlich 4: sehr wahrscheinlich **BUTTONS: verweigert (-97), weiß nicht (-98)** --af: **if (41130 = 3, 4) goto 41131** **if (41130 <> 3, 4) goto 41136** --end--

41131	--va: **t32501a (t32501a_1 / t32501a_2 / t32501a_3 / t32501a_4 / t32501a_5 / t32501a_6 / t32501a_7 / t32501a_nd / t32501a_vw / t32501a_wn)** --fn: **41131** --vb: Sozialkapital: Verpflichtung - Fokus Einsatz für Ausbildung --fr: **[MF]** An wen haben Sie bei der letzten Frage gedacht? --in: <<Mehrfachnennungen möglich. Vorgaben vorlesen.>> --we: **t32501a_1** 1: Ihre Eltern **t32501a_2** 2: Ihre Geschwister **t32501a_3** 3: andere Personen aus Ihrer Familie oder Verwandtschaft **t32501a_4** 4: Lehrerinnen und Lehrer oder Betreuerinnen und Betreuer aus Ihrer berufsvorbereitenden Maßnahme **t32501a_5** 5: jemand, den Sie aus einem Praktikum, Nebenjob oder Arbeit zur Probe kennen **t32501a_6** 6: Ihre Freundinnen und Freunde **t32501a_7** 7: sonstige Bekannte **t32501a_nd**: niemand davon **t32501a_vw**: verweigert **t32501a_wn**: weiß nicht [0: nicht genannt 1: genannt] **BUTTONS: niemand davon [t32501a_nd], verweigert [t32501a_vw], weiß nicht [t32501a_wn]** --af: **if (t32501a_nd = 0 & t32501a_vw = 0 & t32501a_wn = 0) goto 41132** **if (t32501a_nd = 1 OR t32501a_vw = 1 OR t32501a_wn = 1) goto 41136** --end--

41132	--va: **t32501b** --fn: **41132** --vb: Sozialkapital: Verpflichtung - Anzahl Einsatz für Ausbildung --fr: An wie viele Personen haben Sie bei den letzten beiden Fragen insgesamt gedacht? --in: <<Vorgaben vorlesen.>> --we: 1: 1 Person 2: 2 Personen 3: mehr als 2 Personen **BUTTONS: verweigert (-97), weiß nicht (-98)** --af: **if (41132 = 1 to 3) goto 41133** **if (41132 = -97, -98) goto 41136** --end--

41133	--va: **t32501d** --fn: **41133** --vb: Sozialkapital: Verpflichtung – Anteil Migrationshg Einsatz für Ausbildung --fr: **if (41132 = 1)** Stammen diese Person oder deren Eltern aus einem anderen Herkunftsland als Deutschland? **if (41132 = 2)** Wie viele dieser Personen oder deren Eltern stammen aus einem anderen Herkunftsland als Deutschland: keine, eine oder beide? **if (41132 = 3)** Wie viele dieser Personen oder deren Eltern stammen aus einem anderen Herkunftsland als Deutschland? Sind das keine, fast keine, weniger als die Hälfte, ungefähr die Hälfte, mehr als die Hälfte, fast alle oder alle? --in: <<Vorgaben nicht vorlesen.>> --we: **if (41132 = 1)** 1: nein **if (41132 = 2 to 3)** 1: keine **if (41132 = 3)** 2: fast keine **if (41132 = 3)** 3: weniger als die Hälfte **if (41132 = 2)** 4: eine **if (41132 = 3)** 4: ungefähr die Hälfte **if (41132 = 3)** 5: mehr als die Hälfte **if (41132 = 3)** 6: fast alle **if (41132 = 1)** 7: ja **if (41132 = 2)** 7: beide **if (41132 = 3)** 7: alle **BUTTONS: verweigert (-97), weiß nicht (-98)** --af: **goto 41134** --end--

41134	--va: **t32501e** --fn: **41134** --vb: Sozialkapital: Verpflichtung – Anteil Abitur Einsatz für Ausbildung --fr: **if (41132 = 1)** Hat diese Person Abitur? **if (41132 = 2)** Wie viele dieser Personen haben Abitur: keine, eine oder beide? **if (41132 = 3)** Wie viele dieser Personen haben Abitur? Sind das keine, fast keine, weniger als die Hälfte, ungefähr die Hälfte, mehr als die Hälfte, fast alle oder alle? --in: <<Vorgaben nicht vorlesen.>> --we: **if (41132 = 1)** 1: nein **if (41132 = 2 to 3)** 1: keine **if (41132 = 3)** 2: fast keine **if (41132 = 3)** 3: weniger als die Hälfte **if (41132 = 2)** 4: eine **if (41132 = 3)** 4: ungefähr die Hälfte **if (41132 = 3)** 5: mehr als die Hälfte **if (41132 = 3)** 6: fast alle **if (41132 = 1)** 7: ja **if (41132 = 2)** 7: beide **if (41132 = 3)** 7: alle **BUTTONS: verweigert (-97), weiß nicht (-98)** --af: **goto 41135** --end--

41135	--va: **t32501c** --fn: **41135** --vb: Sozialkapital: Verpflichtung – Anteil Frauen Einsatz für Ausbildung --fr: **if (41132 = 1)** Ist diese Person eine Frau? **if (41132 = 2)** Wie viele dieser Personen sind Frauen: keine, eine oder beide? **if (41132 = 3)** Wie viele dieser Personen sind Frauen? Sind das keine, fast keine, weniger als die Hälfte, ungefähr die Hälfte, mehr als die Hälfte, fast alle oder alle? --in: <<Vorgaben nicht vorlesen.>> --we: **if (41132 = 1)** 1: nein **if (41132 = 2 to 3)** 1: keine **if (41132 = 3)** 2: fast keine **if (41132 = 3)** 3: weniger als die Hälfte **if (41132 = 2)** 4: eine **if (41132 = 3)** 4: ungefähr die Hälfte **if (41132 = 3)** 5: mehr als die Hälfte **if (41132 = 3)** 6: fast alle **if (41132 = 1)** 7: ja **if (41132 = 2)** 7: beide **if (41132 = 3)** 7: alle **BUTTONS: verweigert (-97), weiß nicht (-98)** --af: **goto 41136** --end--

41136	--va: **t32304** --fn: **41136** --vb: Sozialkapital: Unterstützung - Wahrscheinlichkeit Hilfe bei Bewerbung --fr: Wie wahrscheinlich ist es, dass jemand aus Ihrem persönlichen Umfeld Ihnen beim Schreiben einer Bewerbung für einen Ausbildungsplatz helfen würde? --in: <<Vorgaben vorlesen.>> --we: 1: sehr unwahrscheinlich 2: eher unwahrscheinlich 3: eher wahrscheinlich 4: sehr wahrscheinlich **BUTTONS: verweigert (-97), weiß nicht (-98)** --af: **if (41136 = 3, 4) goto 41137** **if (41136 <> 3, 4) goto 41139Z** --end--

41137	--va: **t32304a (t32304a_1 / t32304a_2 / t32304a_3 / t32304a_4 / t32304a_5 / t32304a_6 / t32304a_7 / t32304a_nd / t32304a_vw / t32304a_wn)** --fn: **41137** --vb: Sozialkapital: Unterstützung - Fokus Hilfe bei Bewerbung --fr: **[MF]** An wen haben Sie bei der letzten Frage gedacht? --in: <<Mehrfachnennungen möglich. Vorgaben vorlesen.>> --we: **t32304a_1** 1: Ihre Eltern **t32304a_2** 2: Ihre Geschwister **t32304a_3** 3: andere Personen aus Ihrer Familie oder Verwandtschaft **t32304a_4** 4: Lehrerinnen und Lehrer oder Betreuerinnen und Betreuer aus Ihrer berufsvorbereitenden Maßnahme **t32304a_5** 5: jemand, den Sie aus einem Praktikum, Nebenjob oder Arbeit zur Probe kennen **t32304a_6** 6: Ihre Freundinnen und Freunde **t32304a_7** 7: sonstige Bekannte **t32304a_nd**: niemand davon **t32304a_vw**: verweigert **t32304a_wn**: weiß nicht [0: nicht genannt 1: genannt] **BUTTONS: niemand davon [t32304a_nd], verweigert [t32304a_vw], weiß nicht [t32304a_wn]** --af: **if (t32304a_nd = 0 & t32304a_vw = 0 & t32304a_wn = 0) goto 41138** **if (t32304a_nd = 1 OR t32304a_vw = 1 OR t32304a_wn = 1) goto 41139Z** --end--

41138	--va: **t32304b** --fn: **41138** --vb: Sozialkapital: Unterstützung - Anzahl Hilfe bei Bewerbung --fr: An wie viele Personen haben Sie bei den letzten beiden Fragen insgesamt gedacht? --in: <<Vorgaben vorlesen.>> --we: 1: 1 Person 2: 2 Personen 3: mehr als 2 Personen **BUTTONS: verweigert (-97), weiß nicht (-98)** --af: **if (41138 = 1 to 3) goto 41139** **if (41138 = -97, -98) goto 41139Z** --end--

41139	--va: **t32304d** --fn: **41139** --vb: Sozialkapital: Unterstützung – Anteil Migrationshg Hilfe bei Bewerbung --fr: **if (41138 = 1)** Stammen diese Person oder deren Eltern aus einem anderen Herkunftsland als Deutschland? **if (41138 = 2)** Wie viele dieser Personen oder deren Eltern stammen aus einem anderen Herkunftsland als Deutschland: keine, eine oder beide? **if (41138 = 3)** Wie viele dieser Personen oder deren Eltern stammen aus einem anderen Herkunftsland als Deutschland? Sind das keine, fast keine, weniger als die Hälfte, ungefähr die Hälfte, mehr als die Hälfte, fast alle oder alle? --in: <<Vorgaben nicht vorlesen.>> --we: **if (41138 = 1)** 1: nein **if (41138 = 2 to 3)** 1: keine **if (41138 = 3)** 2: fast keine **if (41138 = 3)** 3: weniger als die Hälfte **if (41138 = 2)** 4: eine **if (41138 = 3)** 4: ungefähr die Hälfte **if (41138 = 3)** 5: mehr als die Hälfte **if (41138 = 3)** 6: fast alle **if (41138 = 1)** 7: ja **if (41138 = 2)** 7: beide **if (41138 = 3)** 7: alle **BUTTONS: verweigert (-97), weiß nicht (-98)** --af: **goto 41139Z** --end--
41139Z	--va: **[ZS] zssk6** --fn: **41139Z** --vb: Zeitstempel 6 Sozialkapital --fr: [ZS] Zeitstempel 6 Sozialkapital --af: **goto 30610Z (Modul E6P_ 30X_out)** --end--

	--st: **41SozKaplab Sozialkapital im letzten AB-Jahr** **Panel-Befragung E6P– HE B109** **Grundlage: E6P Haupterhebung B93, Feldversion V1.02** **Version 1.02** **Stand: 03.06.2015** --end--
41200Z	--va: **[ZS] zssklab1** --fn: **41200Z** --vb: Zeitstempel --fr: [ZS] Zeitstempel --af: **goto 41201** --ef: **Modul 61ÜAM: alle** --end--
	--va: **[HILF] h_etappe** --vb: Etappenummer --fr: [HILF] Etappenummer --we: 6: Etappe 6 7: Etappe 7 8: Etappe 8 --end--
41201	--va: **caseid** --fn: **41201** --vb: Personennummer --fr: [AUTO] Personennummer --ac: **autoif () h_etappe = 20101a** --af: **goto 41202** --end--
41202	--va: **skaminfo** --fn: **41202** --vb: Sozialkapital - Information Job --fr: Die folgenden Fragen beziehen sich auf Personen aus Ihrem persönlichen Umfeld, egal ob Sie sie sehr gut oder weniger gut kennen.

	Stellen Sie sich bitte vor, Sie suchen nach Abschluss der Ausbildung eine Arbeitsstelle. Wie wahrscheinlich ist es, dass jemand in Ihrem persönlichen Umfeld Sie über freie Arbeitsstellen in Deutschland informieren würde? Ist das sehr unwahrscheinlich, eher unwahrscheinlich, eher wahrscheinlich oder sehr wahrscheinlich? --in: <<Mit persönlichem Umfeld meine ich z.B. Ihren Partner / Ihre Partnerin, Ihre Familie oder Verwandte, Ihre Freunde, (ehemalige) Arbeitskollegen, oder sonstige Bekannte.>> --we: 1: sehr unwahrscheinlich 2: eher unwahrscheinlich 3: eher wahrscheinlich 4: sehr wahrscheinlich **BUTTONS: verweigert (-97), weiß nicht (-98)** --af: **If (41202 = 3, 4) goto 41203** **If (41202 <> 3, 4) goto 41207Z** --end--
41203	--va: **skamipg (skamipg_1 / skamipg_2 / skamipg_3 / skamipg_4 / skamipg_5 / skamipg_6 / skamipg_7 / skamipg_8 / skamipg_9 / skamipg_nd / skamipg_vw / skamipg_wn)** --fn: **40203** --vb: Sozialkapital - Info Job: Partner / Mutter / Vater / Geschwister / Verwandte / Freunde / Kollegen / Lehrer / sonstige --fr: **[MF]** An wen haben Sie gerade gedacht? --in: <<Mehrfachnennungen möglich. Vorgaben vorlesen.>> --we: **skamipg_1** 1: Ihren Partner/Ihre Partnerin **skamipg_2** 2: Ihre Mutter **skamipg_3** 3: Ihren Vater **skamipg_4** 4: Ihre Geschwister **skamipg_5** 5: andere Personen aus Ihrer Familie oder Verwandtschaft **skamipg_6** 6: Ihre Freundinnen und Freunde **skamipg_7** 7: Ihre (ehemaligen) Arbeitskolleginnen und Arbeitskollegen **skamipg_8** 8: Ihre Lehrerinnen und Lehrer aus der Berufsschule **skamipg_9** 9: sonstige Bekannte **skamipg_nd**: niemand davon **skamipg_vw**: verweigert **skamipg_wn**: weiß nicht [0: nicht genannt] [1: genannt] **BUTTONS: niemand davon [skamipg_nd], verweigert [skamipg_vw], weiß nicht [skamipg_wn]** --ac:

	autoif ((skamipg_1 + skamipg_2 + skamipg_3 = 1) & (count (skamipg_4 + skamipg_5 + skamipg_6 + skamipg_7 + skamipg_8 + skamipg_9 = 0)) 41204 = 1 **autoif ((skamipg_1 + skamipg_2 + skamipg_3 = 2) & (count (skamipg_4 + skamipg_5 + skamipg_6 + skamipg_7 + skamipg_8 + skamipg_9 = 0)) 41204 = 2** **autoif ((skamipg_1 + skamipg_2 + skamipg_3 = 3) & (count (skamipg_4 + skamipg_5 + skamipg_6 + skamipg_7 + skamipg_8 + skamipg_9 = 0)) 41204 = 3** **autoif (skamipg_1 = 0 & skamipg_2 = 1 & skamipg_3 = 1 & skamipg_4 = 0 & skamipg_5 = 0 & skamipg_6 = 0 & skamipg_7 = 0 & skamipg_8 = 0 & skamipg_9 = 0) 41207 = 4** **autoif (skamipg_1 = 0 & skamipg_2 = 1 & skamipg_3 = 0 & skamipg_4 = 0 & skamipg_5 = 0 & skamipg_6 = 0 & skamipg_7 = 0 & skamipg_8 = 0 & skamipg_9 = 0) 41207 = 7** **autoif (skamipg_1 = 0 & skamipg_2 = 0 & skamipg_3 = 1 & skamipg_4 = 0 & skamipg_5 = 0 & skamipg_6 = 0 & skamipg_7 = 0 & skamipg_8 = 0 & skamipg_9 = 0) 41207 = 1** --af: **if (skamipg_4 = 1 OR skamipg_5 = 1 OR skamipg_6 = 1 OR skamipg_7 = 1 OR skamipg_8 = 1 OR skamipg_9 = 1) goto 41204** **if (skamipg_4 = 0 & skamipg_5 = 0 & skamipg_6 = 0 & skamipg_7 = 0 & skamipg_8 = 0 & skamipg_9 = 0 & (skamipg_1 = 1 OR skamipg_2 = 1 OR skamipg_3 = 1)) goto 41205** **if (skamipg_nd = 1 OR skamipg_vw = 1 OR skamipg_wn = 1) goto 41207Z** --end--
41204	--va: **skamipn** --fn: **41204** --vb: Sozialkapital - Info Job: Anzahl Personen --fr: An wie viele Personen haben Sie insgesamt gedacht? --in: <<Vorgaben vorlesen.>> --we: 1: eine Person 2: zwei Personen 3: mehr als zwei Personen **BUTTONS: verweigert (-97), weiß nicht (-98)** --af: **if (41204 = 1 to 3) goto 41205** **if (41204 = -97, -98) goto 41207Z** --end--
41205	--va: **skamimig** --fn: **40205** --vb: Sozialkapital: Info Job: Migration --fr: **if (41204 = 1)** Stammen diese Person oder deren Eltern aus einem anderen Herkunftsland als Deutschland?

	if (41204 = 2) Wie viele dieser Personen oder deren Eltern stammen aus einem anderen Herkunftsland als Deutschland: keine, eine oder beide? **if (41204 = 3)** Wie viele dieser Personen oder deren Eltern stammen aus einem anderen Herkunftsland als Deutschland? Sind das keine, fast keine, weniger als die Hälfte, ungefähr die Hälfte, mehr als die Hälfte, fast alle oder alle? --in: <<Vorgaben nicht vorlesen. >> --we: **if (41204 = 1)** 1: nein **if (41204 = 2 to 3)** 1: keine **if (41204 = 3)** 2: fast keine **if (41204 = 3)** 3: weniger als die Hälfte **if (41204 = 2)** 4: eine **if (41204 = 3)** 4: ungefähr die Hälfte **if (41204 = 3)** 5: mehr als die Hälfte **if (41204 = 3)** 6: fast alle **if (41204 = 1)** 7: ja **if (41204 = 2)** 7: beide **if (41204 = 3)** 7: alle **BUTTONS: verweigert (-97), weiß nicht (-98)** --af: **goto 41206** --end--
41206	--va: **skamiabi** --fn: **41206** --vb: Sozialkapital – Info Job : Abitur --fr: **if (41204 = 1)** Und hat diese Person Abitur? **if (41204 = 2)** Und wie viele von diesen Personen haben Abitur: keine, eine oder beide? **if (41204 = 3)** Und wie viele von diesen Personen haben Abitur: keine, fast keine, weniger als die Hälfte, ungefähr die Hälfte, mehr als die Hälfte, fast alle oder alle? --in: <<Vorgaben nicht vorlesen.>> --we: **if (41204 = 1)** 1: nein **if (41204 = 2 to 3)** 1: keine **if (41204 = 3)** 2: fast keine

	if (41204 = 3) 3: weniger als die Hälfte **if (41204 = 2)** 4: eine **if (41204 = 3)** 4: ungefähr die Hälfte **if (41204 = 3)** 5: mehr als die Hälfte **if (41204 = 3)** 6: fast alle **if (41204 = 1)** 7: ja **if (41204 = 2)** 7: beide **if (41204 = 3)** 7: alle **BUTTONS: verweigert (-97), weiß nicht (-98)** --af: **if (skamipg_1 = 0 & skamipg_4 = 0 & skamipg_5 = 0 & skamipg_6 = 0 & skamipg_7 = 0 & skamipg_8 = 0 & skamipg_9 = 0) goto 41207Z** **if (skamipg_1 = 1 OR skamipg_4 = 1 OR skamipg_5 = 1 OR skamipg_6 = 1 OR skamipg_7 = 1 OR skamipg_8 = 1 OR skamipg_9 = 1) goto 41207** --end--
41207	--va: **skamigen** --fn: **41207** --vb: Sozialkapital – Info Job : Geschlecht --fr: **if (41204 = 1)** Ist diese Person eine Frau? **if (41204 = 2)** Wie viele dieser Personen sind Frauen: keine, eine oder beide? **if (41204 = 3)** Wie viele dieser Personen sind Frauen? Sind das keine, fast keine, weniger als die Hälfte, ungefähr die Hälfte, mehr als die Hälfte, fast alle oder alle? --in: <<Vorgaben nicht vorlesen.>> --we: **if (41204 = 1)** 1: nein **if (41204 = 2 to 3)** 1: keine **if (41204 = 3)** 2: fast keine **if (41204 = 3)** 3: weniger als die Hälfte **if (41204 = 2)** 4: eine **if (41204 = 3)** 4: ungefähr die Hälfte **if (41204 = 3)** 5: mehr als die Hälfte **if (41204 = 3)** 6: fast alle **if (41204 = 1)** 7: ja **if (41204 = 2)** 7: beide **if (41204 = 3)** 7: alle **BUTTONS: verweigert (-97), weiß nicht (-98)** --af: **goto 41207Z** --end--

41207Z	--va: **[ZS] zssklab2** --fn: **41207Z** --vb: Zeitstempel --fr: [ZS] Zeitstempel --af: **goto 41208** --end--
41208	--va: **skamref** --fn: **41208** --vb: Sozialkapital - Referenz Job --fr: Stellen Sie sich bitte weiterhin vor, Sie suchen nach Abschluss der Ausbildung eine neue Arbeitsstelle. Wie wahrscheinlich ist es, dass sich jemand aus Ihrem persönlichen Umfeld dafür einsetzen würde, dass Sie eine neue Stelle in Deutschland bekommen? Ist das sehr unwahrscheinlich, eher unwahrscheinlich, eher wahrscheinlich oder sehr wahrscheinlich? --in: <<Vorgaben vorlesen.>> --we: 1: sehr unwahrscheinlich 2: eher unwahrscheinlich 3: eher wahrscheinlich 4: sehr wahrscheinlich **BUTTONS: verweigert (-97), weiß nicht (-98)** --af: **If (41208 = 3, 4) goto 41209** **If (41208 <> 3, 4) goto 41213Z** --end--
41209	--va: **skamrpg (skamrpg_1 / skamrpg_2 / skamrpg_3 / skamrpg_4 / skamrpg_5 / skamrpg_6 / skamrpg_7 / skamrpg_8 / skamrpg_9 / skamrpg_nd / skamrpg_vw / skamrpg_wn)** --fn: **41209** --vb: Sozialkapital - Referenz Job: Partner / Mutter / Vater / Geschwister / Verwandte / Freunde / Kollegen / Lehrer / sonstige --fr: **[MF]** An wen haben Sie gerade gedacht? --in: <<Mehrfachnennungen möglich. Vorgaben vorlesen.>> --we: **skamrpg_1** 1: Ihren Partner/Ihre Partnerin **skamrpg_2** 2: Ihre Mutter **skamrpg_3** 3: Ihren Vater **skamrpg_4** 4: Ihre Geschwister **skamrpg_5** 5: andere Personen aus Ihrer Familie oder Verwandtschaft

	skamrpg_6 6: Ihre Freundinnen und Freunde **skamrpg_7** 7: Ihre (ehemaligen) Arbeitskolleginnen und Arbeitskollegen **skamrpg_8** 8: Ihre Lehrerinnen und Lehrer aus der Berufsschule **skamrpg_9** 9: sonstige Bekannte **skamrpg_nd**: niemand davon **skamrpg_vw**: verweigert **skamrpg_wn**: weiß nicht [0: nicht genannt] [1: genannt] **BUTTONS: niemand davon [skamrpg_nd], verweigert [skamrpg_vw], weiß nicht [skamrpg_wn]** --ac: **autoif ((skamrpg_1 + skamrpg_2 + skamrpg_3 = 1) & (count (skamrpg_4 + skamrpg_5 + skamrpg_6 + skamrpg_7 + skamrpg_8 + skamrpg_9 = 0)) 41210 = 1** **autoif ((skamrpg_1 + skamrpg_2 + skamrpg_3 = 2) & (count (skamrpg_4 + skamrpg_5 + skamrpg_6 + skamrpg_7 + skamrpg_8 + skamrpg_9 = 0)) 41210 = 2** **autoif ((skamrpg_1 + skamrpg_2 + skamrpg_3 = 3) & (count (skamrpg_4 + skamrpg_5 + skamrpg_6 + skamrpg_7 + skamrpg_8 + skamrpg_9 = 0)) 41210 = 3** **autoif (skamrpg_1 = 0 & skamrpg_2 = 1 & skamrpg_3 = 1 & skamrpg_4 = 0 & skamrpg_5 = 0 & skamrpg_6 = 0 & skamrpg_7 = 0 & skamrpg_8 = 0 & skamrpg_9 = 0) 41213 = 4** **autoif (skamrpg_1 = 0 & skamrpg_2 = 1 & skamrpg_3 = 0 & skamrpg_4 = 0 & skamrpg_5 = 0 & skamrpg_6 = 0 & skamrpg_7 = 0 & skamrpg_8 = 0 & skamrpg_9 = 0) 41213 = 7** **autoif (skamrpg_1 = 0 & skamrpg_2 = 0 & skamrpg_3 = 1 & skamrpg_4 = 0 & skamrpg_5 = 0 & skamrpg_6 = 0 & skamrpg_7 = 0 & skamrpg_8 = 0 & skamrpg_9 = 0) 41213 = 1** --af: **if (skamrpg_4 = 1 OR skamrpg_5 = 1 OR skamrpg_6 = 1 OR skamrpg_7 = 1 OR skamrpg_8 = 1 OR skamrpg_9 = 1) goto 41210** **if (skamrpg_4 = 0 & skamrpg_5 = 0 & skamrpg_6 = 0 & skamrpg_7 = 0 & skamrpg_8 = 0 & skamrpg_9 = 0 & (skamrpg_1 = 1 OR skamrpg_2 = 1 OR skamrpg_3 = 1)) goto 41211** **if (skamrpg_nd = 1 OR skamrpg_vw = 1 OR skamrpg_wn = 1) goto 41213Z** --end--
41210	--va: **skamrpn** --fn: **41210** --vb: Sozialkapital – Referenz Job - Anzahl Personen --fr: An wie viele Personen haben Sie insgesamt gedacht? --in: <<Vorgaben vorlesen.>> --we: 1: eine Person 2: zwei Personen 3: mehr als zwei Personen

	BUTTONS: verweigert (-97), weiß nicht (-98) --af: **if (41210 = 1 to 3) goto 41211** **if (41210 = -97, -98) goto 41213Z** --end--
41211	--va: **skamrmig** --fn: **41211** --vb: Sozialkapital: Referenz Job: Migration --fr: **if (41210 = 1)** Stammen diese Person oder deren Eltern aus einem anderen Herkunftsland als Deutschland? **if (41210 = 2)** Wie viele dieser Personen oder deren Eltern stammen aus einem anderen Herkunftsland als Deutschland: keine, eine oder beide? **if (41210 = 3)** Wie viele dieser Personen oder deren Eltern stammen aus einem anderen Herkunftsland als Deutschland? Sind das keine, fast keine, weniger als die Hälfte, ungefähr die Hälfte, mehr als die Hälfte, fast alle oder alle? --in: <<Vorgaben nicht vorlesen.>> --we: **if (41210 = 1)** 1: nein **if (41210 = 2 to 3)** 1: keine **if (41210 = 3)** 2: fast keine **if (41210 = 3)** 3: weniger als die Hälfte **if (41210 = 2)** 4: eine **if (41210 = 3)** 4: ungefähr die Hälfte **if (41210 = 3)** 5: mehr als die Hälfte **if (41210 = 3)** 6: fast alle **if (41210 = 1)** 7: ja **if (41210 = 2)** 7: beide **if (41210 = 3)** 7: alle **BUTTONS: verweigert (-97), weiß nicht (-98)** --af: **goto 41212** --end--
41212	--va: **skamrabi** --fn: **41212** --vb: Sozialkapital – Referenz Job : Abitur --fr: **if (41210 = 1)** Und hat diese Person Abitur?

	if (41210 = 2) Und wie viele von diesen Personen haben Abitur: keine, eine oder beide? **if (41210 = 3)** Und wie viele von diesen Personen haben Abitur: keine, fast keine, weniger als Hälfte, ungefähr die Hälfte, mehr als die Hälfte, fast alle oder alle? --in: <<Vorgaben nicht vorlesen.>> --we: **if (41210 = 1)** 1: nein **if (41210 = 2 to 3)** 1: keine **if (41210 = 3)** 2: fast keine **if (41210 = 3)** 3: weniger als die Hälfte **if (41210 = 2)** 4: eine **if (41210 = 3)** 4: ungefähr die Hälfte **if (41210 = 3)** 5: mehr als die Hälfte **if (41210 = 3)** 6: fast alle **if (41210 = 1)** 7: ja **if (41210 = 2)** 7: beide **if (41210 = 3)** 7: alle **BUTTONS: verweigert (-97), weiß nicht (-98)** --af: **if (skamrpg_1 = 0 & skamrpg_4 = 0 & skamrpg_5 = 0 & skamrpg_6 = 0 & skamrpg_7 = 0 & skamrpg_8 = 0 & skamrpg_9 = 0) goto 41213Z** **if (skamrpg_1 = 1 OR skamrpg_4 = 1 OR skamrpg_5 = 1 OR skamrpg_6 = 1 OR skamrpg_7 = 1 OR skamrpg_8 = 1 OR skamrpg_9 = 1) goto 41213** --end--
41213	--va: **skamrgen** --fn: **41213** --vb: Sozialkapital – Referenz Job : Geschlecht --fr: **if (41210 = 1)** Ist diese Person eine Frau? **if (41210 = 2)** Wie viele dieser Personen sind Frauen: keine, eine oder beide? **if (41210 = 3)** Wie viele dieser Personen sind Frauen? Sind das keine, fast keine, weniger als die Hälfte, ungefähr die Hälfte, mehr als die Hälfte, fast alle oder alle? --in: <<Vorgaben nicht vorlesen.>> --we: **if (41210 = 1)** 1: nein

	if (41210 = 2 to 3) 1: keine **if (41210 = 3)** 2: fast keine **if (41210 = 3)** 3: weniger als die Hälfte **if (41210 = 2)** 4: eine **if (41210 = 3)** 4: ungefähr die Hälfte **if (41210 = 3)** 5: mehr als die Hälfte **if (41210 = 3)** 6: fast alle **if (41210 = 1)** 7: ja **if (41210 = 2)** 7: beide **if (41210 = 3)** 7: alle **BUTTONS: verweigert (-97), weiß nicht (-98)** --af: **goto 41213Z** --end--
41213Z	--va: **[ZS] zssklab3** --fn: **41213Z** --vb: Zeitstempel --fr: [ZS] Zeitstempel --af: **goto 30610Z (Modul E6P_ 30X_out)** --end--

	--st: **43aFehlBV – Fehltage BV** **Panel-Erhebung E6P B109** **Grundlage: E6P Haupterhebung B93, Feldversion V1.01** **Version 1.01** **Stand: 02.06.2014** --end--
43100Z	--va: **[ZS] zsfbv1** --fn: **43100Z** --vb: Zeitstempel 1 Fehltage BV --fr: [ZS] Zeitstempel 1 Fehltage BV --af: **goto 43101** --ef: **Modul BV_out: ANY(23113 = 1 & h_bvdau2 = 2)** --end--
43101	--va: **caseid** --fn: **43101** --vb: Personennummer --fr: [AUTO] Personennummer --af: **goto 43103** --end--
43103	--va: **t523005** --fn: **43103** --vb: Fehltage Krankheit - BV --fr: An wie vielen ganzen Tagen haben Sie in den letzten zwei Monaten bei Ihrer berufsvorbereitenden Maßnahme ungefähr gefehlt, weil Sie krank waren? --in: <<Für keine Fehltage wegen Krankheit bitte eine „0“ eingeben. Bei Bedarf: „Hier interessieren uns nur die Tage, an denen Sie wirklich krank waren, egal, ob und wann Sie ein Attest vorgelegt haben.“>> --we: OFFEN: etwa _ _ Tage **BUTTONS: verweigert (-97), weiß nicht (-98)** --ra: **0 to 62, -97, -98** --af: **goto 43104** --end--

43104	--va: **t518005** --fn: **43104** --vb: Schwänzen Gesamt - BV --fr: Und an wie vielen ganzen Tagen haben Sie in den letzten zwei Monaten bei Ihrer berufsvorbereitenden Maßnahme insgesamt ungefähr geschwänzt? --in: <<Bitte sowohl Schwänzen in der Schule als auch im Betrieb / der betrieblichen Ausbildungsstätte berücksichtigen. Für keine Fehltage wegen Schwänzen bitte eine „0“ eingeben.>> --we: OFFEN: etwa _ _ Tage **BUTTONS: trifft nicht zu (-93), verweigert (-97), weiß nicht (-98)** --ra: **0 to 62, -93, -97, -98** --af: **goto 43106** --end--
43106	--va: **t518006** --fn: **43106** --vb: Schwänzen Schule einzelne Schulstunden - BV --fr: Jetzt geht es nur um den Unterricht in der Schule. Manchmal schwänzt man einzelne Schulstunden, geht aber sonst an dem Tag zum Unterricht. Wie viele einzelne Stunden haben Sie in den letzten zwei Monaten ungefähr geschwänzt? --in: <<Die ganzen geschwänzten Tage hier bitte nicht berücksichtigen. Für keine geschwänzten Schulstunden bitte eine „0“ eingeben. Wenn Befragter keinen Schulunterricht besuchen muss, bitte „trifft nicht zu“ eingeben.>> --we: OFFEN: etwa _ _ _ Schulstunden **BUTTONS: trifft nicht zu (-93), verweigert (-97), weiß nicht (-98)** --ra: **0 to 199, -93; -97, -98** --af: **goto 43106Z** --end--
43106Z	--va: **[ZS] zsfbv2** --fn: **43106Z** --vb: Zeitstempel 2 Fehltage BV --fr: [ZS] Zeitstempel 2 Fehltage BV --af: **goto 23202Z (Modul: BV_out)** --end--

	--st: **43bFehlAB – Fehltage AB** **Panel-Befragung E6P– HE B109** **Grundlage: E6P Haupterhebung B93, Feldversion 1.01** **Version 1.01** **Stand: 02.06.2014** --end--
43200Z	--va: **[ZS] zsfab1** --fn: **43200Z** --vb: Zeitstempel 1 Fehltage AB --fr: [ZS] Zeitstempel 1 Fehltage AB --af: **goto 43201** --ef: **Modul AB_out: ANY(24120 = 1 & h_abE6 = 1 & h_abdau2 = 2)** --end--
43201	--va: **caseid** --fn: **43201** --vb: Personennummer --fr: [AUTO] Personennummer --af: **goto 43203** --end--

43203	--va: **t523004** --fn: **43203** --vb: Fehltage Krankheit - AB --fr: An wie vielen ganzen Tagen haben Sie in den letzten zwei Monaten in der Berufsschule und im Betrieb ungefähr gefehlt, weil Sie krank waren? --in: <<Für keine Fehltage wegen Krankheit bitte eine „0“ eingeben. Bei Bedarf: „Hier interessieren uns nur die Tage, an denen Sie wirklich krank waren, egal, ob und wann Sie ein Attest vorgelegt haben.“>> --we: OFFEN: etwa _ _ Tage **BUTTONS: verweigert (-97), weiß nicht (-98)** **--ra: 0 to 62, -97, -98** --af: **goto 43204** --end--
43204	--va: **t518001** --fn: **43204** --vb: Schwänzen Gesamt - AB --fr: Und an wie vielen ganzen Tagen haben Sie in den letzten zwei Monaten in der Berufsschule und im Betrieb ungefähr geschwänzt? --in: <<Bitte sowohl Schwänzen in der Schule als auch im Betrieb berücksichtigen. Für keine Fehltage wegen Schwänzen bitte eine „0“ eingeben.>> --we: OFFEN: etwa _ _ Tage **BUTTONS: trifft nicht zu (-93), verweigert (-97), weiß nicht (-98)** --ra: **0 to 62, -93, -97, -98** --af: **goto 43206** --end--

43206	--va: **t518002** --fn: **43206** --vb: Schwänzen Schule einzelne Schulstunden - AB --fr: Jetzt geht es nur um den Unterricht in der Schule. Manchmal schwänzt man einzelne Schulstunden, geht aber sonst an dem Tag zum Unterricht. Wie viele einzelne Stunden haben Sie in den letzten zwei Monaten ungefähr geschwänzt? --in: <<Die ganzen geschwänzten Tage hier bitte nicht berücksichtigen. Für keine geschwänzten Schulstunden bitte eine „0“ eingeben. Wenn Befragter keinen Schulunterricht besuchen muss, bitte „trifft nicht zu“ eingeben.>> --we: OFFEN: etwa _ _ _ Schulstunden **BUTTONS: trifft nicht zu (-93), verweigert (-97), weiß nicht (-98)** --ra: **0 to 199, -93; -97, -98** --af: **goto 43206Z** --end--
43206Z	--va: **[ZS] zsfab2** --fn: **43206Z** --vb: Zeitstempel 2 Fehltage AB --fr: [ZS] Zeitstempel 2 Fehltage AB --af: **goto 24202Z (Modul: AB_out)** --end--

	--st: **43cFehlET – Fehltage ET** **Panel-Befragung E6P– HE B109** **Grundlage: E6P Haupterhebung B93, Feldversion V1.01** **Version 1.01** **Stand: 02.06.2014** --end--
43300Z	--va: **[ZS] zsfet1** --fn: **43300Z** --vb: Zeitstempel 1 Fehltage ET --fr: [ZS] Zeitstempel 1 Fehltage ET --af: **goto 43301** --ef: **Modul ET_out: ANY(26124 = 1)** --end--
43301	--va: **caseid** --fn: **43301** --vb: Personennummer --fr: [AUTO] Personennummer --af: **goto 43302** --end--

43302	--va: **t523006** --fn: **43302** --vb: Fehltage Krankheit - erwerbstätig --fr: An wie vielen ganzen Tagen haben Sie in den letzten zwei Monaten bei Ihrer Erwerbstätigkeit insgesamt ungefähr gefehlt, weil Sie krank waren? --in: <<Für keine Fehltage wegen Krankheit bitte eine „0“ eingeben. Bei Bedarf: „Hier interessieren uns nur die Tage, an denen Sie wirklich krank waren, egal, ob und wann Sie ein Attest vorgelegt haben.“ Bei mehreren parallelen Erwerbstätigkeiten bitte die Fehltage für alle Erwerbstätigkeiten addieren. Wenn Erwerbstätigkeit noch keine zwei Monate andauert, bitte Fehltage für die bisherige Dauer angeben.>> --we: OFFEN: etwa _ _ Tage **BUTTONS: verweigert (-97), weiß nicht (-98)** --af: **goto 43302Z** --end--
43302Z	--va: **[ZS] zsfet2** --fn: **43302Z** --vb: Zeitstempel 2 Fehltage ET --fr: [ZS] Zeitstempel 2 Fehltage ET --af: **goto 26502Z (Modul ET_out)** --end--

	--st: **Identifikation und Akkulturationsorientierungen / Kulturelle Gewohnheiten für Panelbefragte E6P B109HS** **Grundlage: B41Panel Feldversion V3** **Version 1.02** **Stand: 11.08.2015** --end--
60300Z	--va: **[ZS] z_id_1** --fn: **60300Z** --vb: Zeitstempel 1 ID/Akk --fr: [ZS] Zeitstempel 1 ID/Akk --af: **goto 60300a** --ef: **Modul 20cUpS: alle** --end--
60300a	--va: **caseid** --fn: **60300a** --vb: Personennummer --fr: [AUTO] Personennummer --af: **goto 60300** --end--

60300	--va: **[AUTO] mig** --vb: Migrationshintergrund --fr: [AUTO] Migrationshintergrund --we: -1: kein Migrationshintergrund 1: Selbst zugewandert 2: Nur Mutter zugewandert 3: Nur Vater zugewandert 4: Mutter und Vater aus dem selben Herkunftsland zugewandert 5: Mutter und Vater aus unterschiedlichen Herkunftsländern zugewandert --ac: **autoif ((20501 = 1,-97,-98) & (20507 = 71,-97,-98,-96,-20) & (20513 = 71,-97,-98,-96,-20)) 60300 = -1** **autoif (20501 = 2 & (20502 = -97, -98, -96)) 60300 = 1** **autoif (20501 = 2 & (20502 <> -97,-98,-96)) 60300 = 1** **autoif (20501 = 1 & 20507 <> 71 & 20507 > 0 & (20513 = 71,-97,-98,-96,-20)) 60300 = 2** **autoif (20501 = 1 & (20507 = 71,-97,-98,-96,-20) & 20513 <> 71 & 20513 > 0) 60300 = 3** **autoif (20501 = 1 & 20507 <> 71 & 20507 > 0 & 20513 <> 71 & 20513 > 0 & 20507 = 20513) 60300 = 4** **autoif (20501 = 1 & 20507 <> 71 & 20507 > 0 & 20513 <> 71 & 20513 > 0 & 20507 <> 20513) 60300 = 5** **autoif () 20101P4 = 60300** --af: **goto 60301** --end--
60301	--va: **[AUTO] landd** --fn: **60301** --vb: Herkunftsland (in/auf) --fr: [AUTO] Herkunftsland Version 1 --we: [Liste: landd] --ac: **autoif (60300 = 1) 60301 = 20502** **autoif (60300 = 2) 60301 = 20507** **autoif (60300 = 3) 60301 = 20513** **autoif (60300 = 4) 60301 = 20507** --af: **goto 60302** --end--

60302	--va: **[AUTO] landd2** --fn: **60302** --vb: Herkunftsland (aus/von) --fr: [AUTO] Herkunftsland Version 2 --we: [Liste: landd2] --ac: **autoif (60300 = 1) 60302 = 20502** **autoif (60300 = 2) 60302 = 20507** **autoif (60300 = 3) 60302 = 20513** **autoif (60300 = 4) 60302 = 20507** --af: **goto 60303** --end--
60303	--va: **[AUTO] landadj1** --fn: **60303** --vb: Adjektiv Herkunftsland (Dat. Plural) --fr: [AUTO] Herkunftsland Adjektiv Version 1 --we: [Liste: landadj1] --ac: **autoif (60300 = 1) 60303 = 20502** **autoif (60300 = 2) 60303 = 20507** **autoif (60300 = 3) 60303 = 20513** **autoif (60300 = 4) 60303 = 20507** --af: **goto 60304** --end--

60304	--va: **[AUTO] landadj2** --fn: **60304** --vb: Hilfsvariable Adjektiv Herkunftsland (Akkusativ) --fr: [AUTO] Herkunftsland Adjektiv Version 2 --we: [Liste: landadj2] --ac: **autoif (60300 = 1) 60304 = 20502**- **autoif (60300 = 2) 60304 = 20507** **autoif (60300 = 3) 60304 = 20513** **autoif (60300 = 4) 60304 = 20507** --af: **goto 60305** --end--
60305	--va: **[AUTO] landadj3** --fn: **60305** --vb: Adjektiv Herkunftsland (Positiv) --fr: [AUTO] Herkunftsland Adjektiv Version 3 --we: [Liste: landadj3] --ac: **autoif (60300 = 1) 60305 = 20502** **autoif (60300 = 2) 60305 = 20507** **autoif (60300 = 3) 60305 = 20513** **autoif (60300 = 4) 60305 = 20507** --af: **goto 60306** --end--
	--st: **Kulturelle Identität & Akkulturationsorientierung (Säule 4)** --end--

60306	--va: **t42802** --fn: **60306** --vb: Teil der deutschen Gesellschaft --fr: Jetzt geht es um Ihr Verhältnis zu Deutschland und zu den Menschen in Deutschland. Ich werde Ihnen jetzt mehrere Aussagen vorlesen. Bitte sagen Sie mir für jede Aussage, inwieweit diese für Sie zutrifft. Ich fühle mich als Teil der deutschen Gesellschaft. --in: <<Vorgaben vorlesen.>> --we: 1: trifft völlig zu 2: trifft eher zu 3: trifft eher nicht zu 4: trifft gar nicht zu **BUTTONS: verweigert (-97), weiß nicht (-98)** --af: **goto 60307** --end--
60307	--va: **t42800** --fn: **60307** --vb: Verbundenheitsgefühl Deutschland --fr: Ich fühle mich den Menschen in Deutschland eng verbunden. --in: <<Vorgaben vorlesen.>> --we: 1: trifft völlig zu 2: trifft eher zu 3: trifft eher nicht zu 4: trifft gar nicht zu **BUTTONS: verweigert (-97), weiß nicht (-98)** --af: **if (60307 = -97 & 60306 = -97) goto 60311** **if (60307 <> -97 OR (60307 = -97 & 60306 <> -97)) goto 60308** --end--

60308	--va: **t42801** --fn: **60308** --vb: Es ist mir unangenehm, zu Menschen in Deutschland zu gehören --fr: Es ist mir unangenehm, zu den Menschen in Deutschland zu gehören. --in: <<Vorgaben bei Bedarf vorlesen.>> --we: 1: trifft völlig zu 2: trifft eher zu 3: trifft eher nicht zu 4: trifft gar nicht zu **BUTTONS: verweigert (-97), weiß nicht (-98)** --af: **if ((60306 = -97 OR 60307 = -97) & 60308 = -97) goto 60311** **if (60306 <> -97 & 60307 <> -97 & 60308 = -97) goto 60309** **if (60308 <> -97) goto 60309** --end--
60309	--va: **t42804** --fn: **60309** --vb: Wohlfühlen unter Menschen aus Deutschland --fr: Ich fühle mich sehr wohl, wenn ich mit Menschen aus Deutschland zusammen bin. --in: <<Vorgaben bei Bedarf vorlesen.>> --we: 1: trifft völlig zu 2: trifft eher zu 3: trifft eher nicht zu 4: trifft gar nicht zu **BUTTONS: verweigert (-97), weiß nicht (-98)** --af: **if ((60306 = -97 OR 60307 = -97 OR 60308 = -97) & 60309 = -97) goto 60311** **if (60306 <> -97 & 60307 <> -97 & 60308 <> -97 & 60309 = -97) goto 60310** **if (60309 <> -97) goto 60310** --end--

60310	--va: **t42803** --fn: **60310** --vb: Es ist mir wichtig, zu den Menschen in Deutschland zu gehören --fr: Es ist mir wichtig, zu den Menschen in Deutschland zu gehören. --in: <<Vorgaben bei Bedarf vorlesen.>> --we: 1: trifft völlig zu 2: trifft eher zu 3: trifft eher nicht zu 4: trifft gar nicht zu **BUTTONS: verweigert (-97), weiß nicht (-98)** --af: **goto 60311** --end--
60311	--va: **t42805** --fn: **60311** --vb: Zugehörigkeitsgefühl Menschen in Deutschland --fr: Und wie sehr fühlen Sie sich den Menschen in Deutschland insgesamt zugehörig? --in: <<Vorgaben vorlesen.>> --we: 1: sehr stark 2: stark 3: mittelmäßig 4: kaum 5: gar nicht **BUTTONS: verweigert (-97), weiß nicht (-98)** --af: **if (60300 = -1) goto 60330Z** **if (60300 = 5) goto 60312** **if (60300 = 1, 2, 3, 4) goto 60316** --end--

60312	--va: **eltgebl** --fn: **60312** --vb: Auswahl Geburtsland Mutter oder Geburtsland Vater --fr: Ihre Mutter und Ihr Vater wurden ja in unterschiedlichen Ländern geboren. Welchem Land fühlen Sie sich stärker verbunden, dem Geburtsland Ihrer Mutter, **<< 20507 (LABEL)>**, oder dem Geburtsland Ihres Vaters, **< 20513 (LABEL)>**? --in: << Falls kein Unterschied in der Verbundenheit zu beiden Ländern, bitte das Land aufnehmen, das die/der Befragte besser kennt. Falls „weiß nicht“, bitte Geburtsland der Mutter auswählen.>> --we: 1: Geburtsland der Mutter: **< 20507 (LABEL)>** 2: Geburtsland des Vaters: **< 20513 (LABEL)>** **BUTTONS: verweigert (-97), weiß nicht (-98)** --ac: **autoif (60312 = 1) 60301 = 20507** **autoif (60312 = 1) 60302 = 20507** **autoif (60312 = 1) 60303 = 20507** **autoif (60312 = 1) 6030 = 20507** **autoif (60312 = 1) 60305 = 20507** **autoif (60312 = 2) 60301 = 20513** **autoif (60312 = 2) 60302 = 20513** **autoif (60312 = 2) 60303 = 20513** **autoif (60312 = 2) 6030 = 20513** **autoif (60312 = 2) 60305 = 20513** --af: **if (60312 = 1, 2) goto 60316** **if (60312 = -97, -98) goto 60330Z** --end--
60316	--va: **t42812** --fn: **60316** --vb: Verbundenheitsgefühl Menschen aus Herkunftsland --fr: **if (60300 = 1)** Sie haben uns ja berichtet, dass Sie **<60301(LABEL)>** geboren wurden. Uns interessiert daher Ihr Verhältnis zu diesem Land und zu den Menschen aus diesem Land. Denken Sie dabei bitte sowohl an Menschen **<60301(LABEL)>**, als auch an Menschen, die selbst oder deren Familie **<60302(LABEL)>** nach Deutschland gezogen sind. Ich werde Ihnen jetzt wieder mehrere Aussagen vorlesen. Bitte sagen Sie mir für jede Aussage, inwieweit diese für Sie zutrifft. Ich fühle mich den Menschen **<60302(LABEL)>** eng verbunden. **if (60300 = 2)** Sie haben uns ja berichtet, dass Ihre Mutter **<60301(LABEL)>** geboren wurde. Uns interessiert

	daher Ihr Verhältnis zu diesem Land und zu den Menschen aus diesem Land. Denken Sie dabei bitte sowohl an Menschen <**<60301(LABEL)>**, als auch an Menschen, die selbst oder deren Familie **<60302(LABEL)>** nach Deutschland gezogen sind. Ich werde Ihnen jetzt wieder mehrere Aussagen vorlesen. Bitte sagen Sie mir für jede Aussage, inwieweit diese für Sie zutrifft. Ich fühle mich den Menschen **<60302(LABEL)>** eng verbunden. **if (60300 = 3)** Sie haben uns ja berichtet, dass Ihr Vater **<60301(LABEL)>** geboren wurde. Uns interessiert daher Ihr Verhältnis zu diesem Land und zu den Menschen aus diesem Land. Denken Sie dabei bitte sowohl an Menschen **<60301(LABEL)>**, als auch an Menschen, die selbst oder deren Familie **<60302(LABEL)>** nach Deutschland gezogen sind. Ich werde Ihnen jetzt wieder mehrere Aussagen vorlesen. Bitte sagen Sie mir für jede Aussage, inwieweit diese für Sie zutrifft. Ich fühle mich den Menschen **<60302(LABEL)>** eng verbunden. **if (60300 = 4)** Sie haben uns ja berichtet, dass Ihre Mutter und Ihr Vater **<60301(LABEL)>** geboren wurden. Uns interessiert daher Ihr Verhältnis zu diesem Land und zu den Menschen aus diesem Land. Denken Sie dabei bitte sowohl an Menschen **<60301(LABEL)>**, als auch an Menschen, die selbst oder deren Familie **<60302(LABEL)>** nach Deutschland gezogen sind. Ich werde Ihnen jetzt wieder mehrere Aussagen vorlesen. Bitte sagen Sie mir für jede Aussage, inwieweit diese für Sie zutrifft. Ich fühle mich den Menschen **<60302(LABEL)>** eng verbunden. **if (60300 = 5 & 60312 = 1)** Da Ihre Mutter **<60301(LABEL)>** geboren wurde, interessiert uns Ihr Verhältnis zu diesem Land und zu den Menschen aus diesem Land. Denken Sie dabei bitte sowohl an Menschen **<60301(LABEL)>**, als auch an Menschen, die selbst oder deren Familie **<60302(LABEL)>** nach Deutschland gezogen sind. Ich werde Ihnen jetzt wieder mehrere Aussagen vorlesen. Bitte sagen Sie mir für jede Aussage, inwieweit diese für Sie zutrifft. Ich fühle mich den Menschen **<60302(LABEL)>** eng verbunden. **if (60300 = 5 & 60312 = 2)** Da Ihr Vater **<60301(LABEL)>** geboren wurde, interessiert uns Ihr Verhältnis zu diesem Land und zu den Menschen aus diesem Land. Denken Sie dabei bitte sowohl an Menschen **<60301(LABEL)>**, als auch an Menschen, die selbst oder deren Familie **<60302(LABEL)>** nach Deutschland gezogen sind. Ich werde Ihnen jetzt wieder mehrere Aussagen vorlesen. Bitte sagen Sie mir für jede Aussage, inwieweit diese für Sie zutrifft. Ich fühle mich den Menschen **<60302(LABEL)>** eng verbunden. --in: <<Vorgaben vorlesen. Bei Unklarheit, bitte wiederholen: Denken Sie dabei bitte sowohl an Menschen **<60301(LABEL)>**, als auch an Menschen, die selbst oder deren Familie **<60302(LABEL)>** nach Deutschland gezogen sind.>> --we:

	1: trifft völlig zu 2: trifft eher zu 3: trifft eher nicht zu 4: trifft gar nicht zu **BUTTONS: verweigert (-97), weiß nicht (-98)** --af: **goto 60317** --end--
60317	--va: **t42813** --fn: **60317** --vb: Unangenehm, zu Menschen aus Herkunftsland zu gehören --fr: Es ist mir unangenehm, zu den Menschen **<60302(LABEL)>** zu gehören. --in: <<Vorgaben vorlesen. Bei Unklarheit, bitte wiederholen: Denken Sie dabei bitte sowohl an Menschen **<60301(LABEL)>**, als auch an Menschen, die selbst oder deren Familie **<60302(LABEL)>** nach Deutschland gezogen sind.>> --we: 1: trifft völlig zu 2: trifft eher zu 3: trifft eher nicht zu 4: trifft gar nicht zu **BUTTONS: verweigert (-97), weiß nicht (-98)** --af: **goto 60318** --end--
60318	--va: **t42814** --fn: **60318** --vb: Es ist mir wichtig, zu den Menschen aus Herkunftsland zu gehören --fr: Es ist mir wichtig, zu den Menschen **<60302(LABEL)>** zu gehören. --in: <<Vorgaben bei Bedarf vorlesen. Bei Unklarheit, bitte wiederholen: Denken Sie dabei bitte sowohl an Menschen **<60301(LABEL)>**, als auch an Menschen, die selbst oder deren Familie **<60302(LABEL)>** nach Deutschland gezogen sind.>> --we: 1: trifft völlig zu 2: trifft eher zu 3: trifft eher nicht zu 4: trifft gar nicht zu **BUTTONS: verweigert (-97), weiß nicht (-98)** --af: **goto 60319** --end--

60319	--va: **t42815** --fn: **60319** --vb: Wohlfühlen unter Menschen aus Herkunftsland --fr: Ich fühle mich sehr wohl, wenn ich mit Menschen **<60302(LABEL)>** zusammen bin. --in: <<Vorgaben bei Bedarf vorlesen. Bei Unklarheit, bitte wiederholen: Denken Sie dabei bitte sowohl an Menschen **<60301(LABEL)>**, als auch an Menschen, die selbst oder deren Familie **<60302(LABEL)>** nach Deutschland gezogen sind.>> --we: 1: trifft völlig zu 2: trifft eher zu 3: trifft eher nicht zu 4: trifft gar nicht zu **BUTTONS: verweigert (-97), weiß nicht (-98)** --af: **goto 60320** --end--
60320	--va: **t42817** --fn: **60320** --vb: Unternehme gern etwas mit Menschen aus Herkunftsland --fr: Ich unternehme gerne etwas mit Menschen **<60302(LABEL)>**. --in: <<Vorgaben bei Bedarf vorlesen. Bei Unklarheit, bitte wiederholen: Denken Sie dabei bitte sowohl an Menschen **<60301(LABEL)>**, als auch an Menschen, die selbst oder deren Familie **<60302(LABEL)>** nach Deutschland gezogen sind.>> --we: 1: trifft völlig zu 2: trifft eher zu 3: trifft eher nicht zu 4: trifft gar nicht zu **BUTTONS: verweigert (-97), weiß nicht (-98)** --af: **goto 60321** --end--

60321	--va: **t42818** --fn: **60321** --vb: Verhalte mich oft typisch für Herkunftsland --fr: Ich verhalte mich oft „typisch **<60305(LABEL)>**“. --in: <<Vorgaben bei Bedarf vorlesen.>> --we: 1: trifft völlig zu 2: trifft eher zu 3: trifft eher nicht zu 4: trifft gar nicht zu **BUTTONS: verweigert (-97), weiß nicht (-98)** --af: **goto 60322** --end--
60322	--va: **t42819** --fn: **60322** --vb: Wichtigkeit Traditionen Herkunftsland --fr: Es ist mir wichtig, nach **<60303(LABEL)>** Traditionen zu leben. --in: <<Vorgaben bei Bedarf vorlesen.>> --we: 1: trifft völlig zu 2: trifft eher zu 3: trifft eher nicht zu 4: trifft gar nicht zu **BUTTONS: verweigert (-97), weiß nicht (-98)** --af: **goto 60323** --end—

60323	--va: **t42821** --fn: **60323** --vb: Wichtigkeit Freunde aus Herkunftsland --fr: Es ist mir wichtig, Freunde **<60302(LABEL)>** zu haben. --in: <<Vorgaben bei Bedarf vorlesen. Bei Unklarheit, bitte wiederholen: Denken Sie dabei bitte sowohl an Menschen **<60301(LABEL)>**, als auch an Menschen, die selbst oder deren Familie **<60302(LABEL)>** nach Deutschland gezogen sind.>> --we: 1: trifft völlig zu 2: trifft eher zu 3: trifft eher nicht zu 4: trifft gar nicht zu **BUTTONS: verweigert (-97), weiß nicht (-98)** --af: **goto 60324** --end--
60324	--va: **t42830** --fn: **60324** --vb: Zugehörigkeitsgefühl Herkunftsland --fr: Und wie sehr fühlen Sie sich den Menschen **<60302(LABEL)>** insgesamt zugehörig? --in: <<Vorgaben vorlesen. Bei Unklarheit, bitte wiederholen: Denken Sie dabei bitte sowohl an Menschen **<60301(LABEL)>**, als auch an Menschen, die selbst oder deren Familie **<60302(LABEL)>** nach Deutschland gezogen sind .>> --we: 1: sehr stark 2: stark 3: mittelmäßig 4: kaum 5: gar nicht **BUTTONS: verweigert (-97), weiß nicht (-98)** --af: **goto 60325Z** --end--
60325Z	--va: **[ZS] zs_id_2** --fn: **60325Z** --vb: Zeitstempel 2 ID/Akk --fr: [ZS] Zeitstempel 2 ID/Akk --af: **goto 60326Z** --end--

	--st: **Kulturelle Gewohnheiten** --end--
60326Z	--va: **[ZS] zs_id_3** --fn: **60326Z** --vb: Zeitstempel 3 ID/Akk --fr: [ZS] Zeitstempel 3 ID/Akk --af: **goto 60327** --end--
60327	--va: **t42825** --fn: **60327** --vb: Kulturelle Gewohnheiten - Musik --fr: Wie oft hören Sie **<60304(LABEL)>** Musik? --in: <<Vorgaben vorlesen, außer „Befragter nimmt zwischen Musik des Herkunftslandes und deutscher Musik keinen Unterschied wahr“ und „trifft nicht zu, höre nie Musik“.>> --we: 1: immer 2: oft 3: manchmal 4: selten 5: nie -94: Befragter nimmt zwischen Musik des Herkunftslandes und deutscher Musik keinen Unterschied wahr **-**95: trifft nicht zu, höre nie Musik **BUTTONS: verweigert (-97), weiß nicht (-98)** --af: **goto 60328** --end--

60328	--va: **t42826** --fn: **60328** --vb: Kulturelle Gewohnheiten - Kochen --fr: Wie oft wird bei Ihnen nach **<60303(LABEL)>** Traditionen gekocht? --in: <<Vorgaben vorlesen, außer „Befragter nimmt zwischen Kochtraditionen des Herkunftslandes und deutschen Kochtraditionen keinen Unterschied wahr“ und „trifft nicht zu, in unserer Familie wird nicht gekocht“.>> --we: 1: immer 2: oft 3: manchmal 4: selten 5: nie -94: Befragter nimmt zwischen Kochtraditionen des Herkunftslandes und deutschen Kochtraditionen keinen Unterschied wahr -95: trifft nicht zu, in unserer Familie wird nicht gekocht **BUTTONS: verweigert (-97), weiß nicht (-98)** --af: **goto 60329** --end--
60329	--va: **t42827** --fn: **60329** --vb: Kulturelle Gewohnheiten - Feiertage --fr: Feiern Sie **<60304(LABEL)>** Feiertage? --in: <<Vorgaben vorlesen, außer „Befragter nimmt zwischen Feiertagen des Herkunftslandes und deutschen Feiertagen keinen Unterschied wahr“.>> --we: 1: ja, alle 2: ja, die meisten 3: ja, manche 4: nein, keine -94: Befragter nimmt zwischen Feiertagen des Herkunftslandes und deutschen Feiertagen keinen Unterschied wahr **BUTTONS: verweigert (-97), weiß nicht (-98)** --af: **goto 60330Z** --end--

60330Z	--va: **[ZS] zs_id_4** --fn: **60330Z** --vb: Zeitstempel 4 ID/Akk --fr: [ZS] Zeitstempel 4 ID/Akk --af: **goto 60330a** --end--
	--st: **Integrationsaspekte (Säule 4)** --end--
60330a	--va: **t42120** --fn: **60330a** --vb: Anteil Freunde mit Migrationshintergrund --fr: Kommen wir nun zu unterschiedlichen Aspekten des Zusammenlebens. Wie ist das mit Ihren Freundinnen und Freunden in Deutschland? Wie viele Personen aus Ihrem Freundeskreis haben einen Migrationshintergrund, d. h. sie selbst oder mindestens ein Elternteil wurden im Ausland geboren? --in: <<Vorgaben vorlesen.>> --we: 1: keine 2: fast keine 3: weniger als die Hälfte 4: ungefähr die Hälfte 5: mehr als die Hälfte 6: fast alle 7: alle **BUTTONS: verweigert (-97), weiß nicht (-98)** --af: **goto 60330b** --end--

60330b	--va: **t41203a** --fn: **60330b** --vb: Interaktionssprache Freunde --fr: Jetzt geht es darum, in welcher Sprache Sie derzeit mit anderen sprechen. Welche Sprache sprechen Sie mit Ihren Freundinnen und Freunden in Deutschland? --in: <<Vorgaben vorlesen. Bitte "meistens eine andere Sprache, aber manchmal auch Deutsch " (Wert 3) bzw. "nur eine andere Sprache" (Wert 4) auch dann auswählen, wenn der Befragte angibt, mehrere nichtdeutsche Sprachen mit den Personen zu sprechen. Wenn der Befragte hier mit „gleich häufig“ antwortet, dann bitte nach der Tendenz fragen. Wenn sich keine Einordnung findet, dann bitte Button „gleich häufig Deutsch und andere Sprache“ wählen. Wenn der Befragte angibt, nur Freundinnen oder nur Freunde zu haben, soll er sich auf die entsprechende Gruppe beziehen. Das Geschlecht ist nicht von Relevanz.>> --we: 1: nur Deutsch 2: meistens Deutsch, aber manchmal auch eine andere Sprache 3: meistens eine andere Sprache, aber manchmal auch Deutsch 4: nur eine andere Sprache **BUTTONS: gleich häufig Deutsch und andere Sprache (-25), trifft nicht zu/keine Freunde (-93), verweigert (-97), weiß nicht (-98)** --af: **goto 60330c** --end--

60330c	--va: **t41203b** --fn: **60330c** --vb: Interaktionssprache Haushalt --fr: Und welche Sprache sprechen Sie mit den Personen, mit denen Sie zusammenwohnen? --in: <<Vorgaben bei Bedarf vorlesen. Bitte "meistens eine andere Sprache, aber manchmal auch Deutsch " (Wert 3) bzw. "nur eine andere Sprache" (Wert 4) auch dann auswählen, wenn der Befragte angibt, mehrere nichtdeutsche Sprachen mit den Personen zu sprechen. Wenn der Befragte hier mit „gleich häufig“ antwortet, dann bitte nach der Tendenz fragen. Wenn sich keine Einordnung findet, dann bitte Button „gleich häufig Deutsch und andere Sprache“ wählen.>> --we: 1: nur Deutsch 2: meistens Deutsch, aber manchmal auch eine andere Sprache 3: meistens eine andere Sprache, aber manchmal auch Deutsch 4: nur eine andere Sprache **BUTTONS: gleich häufig Deutsch und andere Sprache (-25), trifft nicht zu/wohne alleine (-93), verweigert (-97), weiß nicht (-98)** --af: **goto 60330cZ** --end--
60330cZ	--va: **[ZS] zs_id_5** --fn: **60330cZ** --vb: Zeitstempel 5 ID/Akk --fr: [ZS] Zeitstempel 5 ID/Akk --af: **goto 22000Z (Modul 22AS_in)** --end--

	--st: **61 Übergang in den Arbeitsmarkt prospektiv Panel-Befragung E6P B109HS** **Grundlage: Haupterhebung B93, V1.02 Feldversion** **Version 1.01** **Stand: 18.06.2014** --end--
61100Z	--va: **[ZS] zsüam1** --fn: **61100Z** --vb: Zeitstempel 1 Übergang Arbeitsmarkt --fr: [ZS] Zeitstempel 1 Übergang Arbeitsmarkt --af: **goto 61101** --ef: **Modul 30X_out: 30603 = 1** --end--
	--va: **[HILF] h_abo** --vb: Ausbildungsort --fr: [HILF] Ausbildungsort --we: 1: betrieblich 2: außerbetrieblich oder unbekannt 3: schulisch oder kein Ausbildungsvertrag --end--
	--va: **[HILF] h_dual** --vb: duale Ausbildung --fr: [HILF] duale Ausbildung --we: 1: duale Ausbildung 2: schulische Ausbildung --end--

61101	--va: **caseid** --fn: **61101** --vb: Personennummer --fr: [AUTO] Personennummer --ac: **autoif (ANY(24119b = 1 & h_abort = 3)) h_abo = 3** **autoif (ANY(24119b = 1 & h_abort = 2)) h_abo = 2** **autoif (ANY(24119b = 1 & h_abort = 1)) h_abo = 1** **autoif (ANY(24119b = 1 & 24111 = 1)) h_dual = 1** **autoif (NO(24119b = 1 & 24111 = 1)) h_dual = 2** --af: **if (h_abo = 1) goto 61102** **if (h_abo = 2) goto 61113Z** **if (h_abo = 3) goto 61125Z** --end--
61102	--va: **t_aquda_01i** --fn: **61102** --vb: Ausbildungsqualität Berufsschule: Zusammenfassung --fr: Wenn Sie an den Unterricht in der Berufsschule denken – wie sehr treffen die folgenden Aussagen zu? Im Unterricht wird häufig das Wichtigste nochmals zusammengefasst. --in: <<Vorgaben vorlesen.>> --we: 1: trifft gar nicht zu 2: trifft eher nicht zu 3: trifft eher zu 4: trifft völlig zu **BUTTONS: verweigert (-97), weiß nicht (-98)** --af: **goto 61103** --end--

61103	--va: **t_aquda_02i** --fn: **61103** --vb: Ausbildungsqualität Berufsschule: Hilfestellung --fr: (Wenn Sie an den Unterricht in der Berufsschule denken – wie sehr treffen die folgenden Aussagen zu?) Wenn ich zusätzlich Hilfe brauche, bekomme ich sie von den meisten Lehrerinnen und Lehrern. --in: <<Vorgaben vorlesen.>> --we: 1: trifft gar nicht zu 2: trifft eher nicht zu 3: trifft eher zu 4: trifft völlig zu **BUTTONS: verweigert (-97), weiß nicht (-98)** --af: **goto 61104** --end--
61104	--va: **t_aquda_03i** --fn: **61104** --vb: Ausbildungsqualität Berufsschule: Kommunikation bei Problemen --fr: (Wenn Sie an den Unterricht in der Berufsschule denken – wie sehr treffen die folgenden Aussagen zu?) Unsere Lehrerinnen und Lehrer reden mit uns, wenn uns etwas nicht gefällt. --in: <<Vorgaben bei Bedarf vorlesen.>> --we: 1: trifft gar nicht zu 2: trifft eher nicht zu 3: trifft eher zu 4: trifft völlig zu **BUTTONS: verweigert (-97), weiß nicht (-98)** --af: **goto 61105** --end--

61105	--va: **t_aquda_04i** --fn: **61105** --vb: Ausbildungsqualität Berufsschule: Schwierigkeitsgrad Aufgaben --fr: (Wenn Sie an den Unterricht in der Berufsschule denken – wie sehr treffen die folgenden Aussagen zu?) Im Unterricht machen wir oft Aufgaben, bei denen man wirklich sieht, ob man etwas verstanden hat. --in: <<Vorgaben bei Bedarf vorlesen.>> --we: 1: trifft gar nicht zu 2: trifft eher nicht zu 3: trifft eher zu 4: trifft völlig zu **BUTTONS: verweigert (-97), weiß nicht (-98)** --af: **goto 61106** --end--
61106	--va: **t_aquda_05i** --fn: **61106** --vb: Ausbildungsqualität Berufsschule: Typen von Aufgabenstellungen --fr: (Wenn Sie an den Unterricht in der Berufsschule denken – wie sehr treffen die folgenden Aussagen zu?) Im Unterricht sind die Übungsaufgaben ähnlich, aber doch immer wieder anders, sodass man genau aufpassen muss. --in: <<Vorgaben bei Bedarf vorlesen.>> --we: 1: trifft gar nicht zu 2: trifft eher nicht zu 3: trifft eher zu 4: trifft völlig zu **BUTTONS: verweigert (-97), weiß nicht (-98)** --af: **goto 61107** --end--

61107	--va: **t_aquda_06i** --fn: **61107** --vb: Ausbildungsqualität Berufsschule: Theoretische Einbettung --fr: (Wenn Sie an den Unterricht in der Berufsschule denken – wie sehr treffen die folgenden Aussagen zu?) Arbeiten, die im Betrieb oder der Einrichtung erlernt werden, werden auch in der Schule behandelt. --in: <<Vorgaben bei Bedarf vorlesen. Einrichtung meint beispielsweise ein Krankenhaus, ein Pflegeheim oder ähnliches. >> --we: 1: trifft gar nicht zu 2: trifft eher nicht zu 3: trifft eher zu 4: trifft völlig zu **BUTTONS: verweigert (-97), weiß nicht (-98)** --af: **goto 61108** --end--
61108	--va: **t_aquda_07i** --fn: **61108** --vb: Ausbildungsqualität Berufsschule: Kooperation Schule-Betrieb --fr: (Wenn Sie an den Unterricht in der Berufsschule denken – wie sehr treffen die folgenden Aussagen zu?) Es gibt Projekte in der Ausbildung, die vom Betrieb oder der Einrichtung und der Berufsschule gemeinsam geplant und durchgeführt werden. --in: <<Vorgaben bei Bedarf vorlesen. Einrichtung meint beispielsweise ein Krankenhaus, ein Pflegeheim oder ähnliches. >> --we: 1: trifft gar nicht zu 2: trifft eher nicht zu 3: trifft eher zu 4: trifft völlig zu **BUTTONS: verweigert (-97), weiß nicht (-98)** --af: **goto 61109** --end--

61109	--va: **t_aquda_08i** --fn: **61109** --vb: Ausbildungsqualität Ausbildungsbetrieb: Transparenz Betriebsstruktur --fr: Wenn Sie nun an die Ausbildungssituation in Ihrem Betrieb oder der Einrichtung denken – wie sehr treffen die folgenden Aussagen zu? Die Struktur des Betriebs oder der Einrichtung ist für mich durchschaubar. --in: << Vorgaben bei Bedarf vorlesen. Struktur meint beispielsweise, welche Abteilungen es gibt und welche Aufgaben diese jeweils haben.>> --we: 1: trifft gar nicht zu 2: trifft eher nicht zu 3: trifft eher zu 4: trifft völlig zu **BUTTONS: verweigert (-97), weiß nicht (-98)** --af: **goto 61110** --end--
61110	--va: **t_aquda_09i** --fn: **61110** --vb: Ausbildungsqualität Ausbildungsbetrieb: Ansprechpartner --fr: (Wenn Sie an die Ausbildungssituation in Ihrem Betrieb oder der Einrichtung denken – wie sehr treffen die folgenden Aussagen zu?) Wenn ich mit einer Arbeitsaufgabe nicht zurechtkomme, steht jederzeit eine Ansprechpartnerin oder ein Ansprechpartner zur Verfügung. --in: <<Vorgaben bei Bedarf vorlesen.>> --we: 1: trifft gar nicht zu 2: trifft eher nicht zu 3: trifft eher zu 4: trifft völlig zu **BUTTONS: verweigert (-97), weiß nicht (-98)** --af: **goto 61111** --end--

61111	--va: **t_aquda_10i** --fn: **61111** --vb: Ausbildungsqualität Ausbildungsbetrieb: Respektvoller Umgang --fr: (Wenn Sie an die Ausbildungssituation in Ihrem Betrieb oder der Einrichtung denken – wie sehr treffen die folgenden Aussagen zu?) Von Vorgesetzten werde ich respektvoll behandelt. --in: <<Vorgaben bei Bedarf vorlesen.>> --we: 1: trifft gar nicht zu 2: trifft eher nicht zu 3: trifft eher zu 4: trifft völlig zu **BUTTONS: verweigert (-97), weiß nicht (-98)** --af: **goto 61112** --end--
61112	--va: **t_aquda_11i** --fn: **61112** --vb: Ausbildungsqualität Ausbildungsbetrieb: Ganzheitlichkeit Aufgaben --fr: (Wenn Sie an die Ausbildungssituation in Ihrem Betrieb oder der Einrichtung denken – wie sehr treffen die folgenden Aussagen zu?) Ich führe nicht nur einzelne Arbeitsschritte durch, sondern werde auch in größere Aufgaben mit einbezogen. --in: <<Vorgaben bei Bedarf vorlesen.>> --we: 1: trifft gar nicht zu 2: trifft eher nicht zu 3: trifft eher zu 4: trifft völlig zu **BUTTONS: verweigert (-97), weiß nicht (-98)** --af: **goto 61113** --end--

61113	--va: **t_aquda_12i** --fn: **61113** --vb: Ausbildungsqualität Ausbildungsbetrieb: Abwechslungsreichtum Aufgaben --fr: (Wenn Sie an die Ausbildungssituation in Ihrem Betrieb oder der Einrichtung denken – wie sehr treffen die folgenden Aussagen zu?) Die Arbeitsaufgaben sind vielseitig und abwechslungsreich. --in: <<Vorgaben bei Bedarf vorlesen.>> --we: 1: trifft gar nicht zu 2: trifft eher nicht zu 3: trifft eher zu 4: trifft völlig zu **BUTTONS: verweigert (-97), weiß nicht (-98)** --af: **goto 61113Z** --end--
61113Z	--va: **[ZS] zsüam2** --fn: **61113Z** --vb: Zeitstempel 2 Übergang Arbeitsmarkt --fr: [ZS] Zeitstempel 2 Übergang Arbeitsmarkt --af: **if (h_abo = 1) goto 61137Z** **if (h_abo = 2) goto 61114** --end--

61114	--va: **t_aquaba_01i** --fn: **61114** --vb: Ausbildungsqualität fachtheoretischer Ausbildungsteil: Zusammenfassung --fr: Wenn Sie an den schulischen Teil Ihrer Ausbildung denken – wie sehr treffen die folgenden Aussagen zu? Im Unterricht wird häufig das Wichtigste nochmals zusammengefasst. --in: <<Vorgaben bei Bedarf vorlesen.>> --we: 1: trifft gar nicht zu 2: trifft eher nicht zu 3: trifft eher zu 4: trifft völlig zu **BUTTONS: verweigert (-97), weiß nicht (-98)** --af: **goto 61115** --end--
61115	--va: **t_aquaba_02i** --fn: **61115** --vb: Ausbildungsqualität fachtheoretischer Ausbildungsteil: Hilfestellung --fr: (Wenn Sie an den schulischen Teil Ihrer Ausbildung denken – wie sehr treffen die folgenden Aussagen zu?) Wenn ich zusätzlich Hilfe brauche, bekomme ich sie von den meisten Lehrerinnen und Lehrern. --in: <<Vorgaben bei Bedarf vorlesen.>> --we: 1: trifft gar nicht zu 2: trifft eher nicht zu 3: trifft eher zu 4: trifft völlig zu **BUTTONS: verweigert (-97), weiß nicht (-98)** --af: **goto 61116** --end--

61116	--va: **t_aquaba_03i** --fn: **61116** --vb: Ausbildungsqualität fachtheoretischer Ausbildungsteil: Kommunikation bei Problemen --fr: (Wenn Sie an den schulischen Teil Ihrer Ausbildung denken – wie sehr treffen die folgenden Aussagen zu?) Unsere Lehrerinnen und Lehrer reden mit uns, wenn uns etwas nicht gefällt. --in: <<Vorgaben bei Bedarf vorlesen.>> --we: 1: trifft gar nicht zu 2: trifft eher nicht zu 3: trifft eher zu 4: trifft völlig zu **BUTTONS: verweigert (-97), weiß nicht (-98)** --af: **goto 61117** --end--
61117	--va: **t_aquaba_04i** --fn: **61117** --vb: Ausbildungsqualität fachtheoretischer Ausbildungsteil: Schwierigkeitsgrad Aufgaben --fr: (Wenn Sie an den schulischen Teil Ihrer Ausbildung denken – wie sehr treffen die folgenden Aussagen zu?) Im Unterricht machen wir oft Aufgaben, bei denen man wirklich sieht ob, man etwas verstanden hat. --in: <<Vorgaben bei Bedarf vorlesen.>> --we: 1: trifft gar nicht zu 2: trifft eher nicht zu 3: trifft eher zu 4: trifft völlig zu **BUTTONS: verweigert (-97), weiß nicht (-98)** --af: **goto 61118** --end--

61118	--va: **t_aquaba_05i** --fn: **61118** --vb: Ausbildungsqualität fachtheoretischer Ausbildungsteil: Typen von Aufgabenstellungen --fr: (Wenn Sie an den schulischen Teil Ihrer Ausbildung denken – wie sehr treffen die folgenden Aussagen zu?) Im Unterricht sind die Übungsaufgaben ähnlich, aber doch immer wieder anders, sodass man genau aufpassen muss. --in: <<Vorgaben bei Bedarf vorlesen.>> --we: 1: trifft gar nicht zu 2: trifft eher nicht zu 3: trifft eher zu 4: trifft völlig zu **BUTTONS: verweigert (-97), weiß nicht (-98)** --af: **goto 61119** --end--
61119	--va: **t_aquaba_06i** --fn: **61119** --vb: Ausbildungsqualität fachtheoretischer Ausbildungsteil: Theoretische Einbettung --fr: (Wenn Sie an den schulischen Teil Ihrer Ausbildung denken – wie sehr treffen die folgenden Aussagen zu?) Arbeiten, die im praktischen Teil der Ausbildung erlernt werden, werden auch in der Schule behandelt. --in: <<Vorgaben bei Bedarf vorlesen.>> --we: 1: trifft gar nicht zu 2: trifft eher nicht zu 3: trifft eher zu 4: trifft völlig zu **BUTTONS: verweigert (-97), weiß nicht (-98)** --af: **goto 61120** --end--

61120	--va: **t_aquaba_07i** --fn: **61120** --vb: Ausbildungsqualität fachpraktischer Ausbildungsteil: --fr: Wenn Sie nun an den praktischen Teil Ihrer Ausbildung denken – wie sehr treffen die folgenden Aussagen zu? Wenn ich mit einer Arbeitsaufgabe nicht zurechtkomme, steht jederzeit eine Ansprechpartnerin oder ein Ansprechpartner zur Verfügung. --in: <<Vorgaben bei Bedarf vorlesen.>> --we: 1: trifft gar nicht zu 2: trifft eher nicht zu 3: trifft eher zu 4: trifft völlig zu **BUTTONS: verweigert (-97), weiß nicht (-98)** --af: **goto 61121** --end--
61121	--va: **t_aquaba_08i** --fn: **61121** --vb: Ausbildungsqualität fachpraktischer Ausbildungsteil: Respektvoller Umgang --fr: (Wenn Sie an den praktischen Teil Ihrer Ausbildung denken – wie sehr treffen die folgenden Aussagen zu?) Von Ausbilderinnen und Ausbildern werde ich respektvoll behandelt. --in: <<Vorgaben bei Bedarf vorlesen.>> --we: 1: trifft gar nicht zu 2: trifft eher nicht zu 3: trifft eher zu 4: trifft völlig zu **BUTTONS: verweigert (-97), weiß nicht (-98)** --af: **goto 61122** --end--

61122	--va: **t_aquaba_09i** --fn: **61122** --vb: Ausbildungsqualität fachpraktischer Ausbildungsteil: Schwierigkeitsgrad Aufgaben --fr: (Wenn Sie an den praktischen Teil Ihrer Ausbildung denken – wie sehr treffen die folgenden Aussagen zu?) Die Aufgaben, die ich bearbeite, sind weder zu leicht noch zu schwer, sondern genau richtig. --in: <<Vorgaben bei Bedarf vorlesen.>> --we: 1: trifft gar nicht zu 2: trifft eher nicht zu 3: trifft eher zu 4: trifft völlig zu **BUTTONS: verweigert (-97), weiß nicht (-98)** --af: **goto 61123** --end--
61123	--va: **t_aquaba_10i** --fn: **61123** --vb: Ausbildungsqualität fachpraktischer Ausbildungsteil: Abwechslungsreichtum Aufgaben --fr: (Wenn Sie an den praktischen Teil Ihrer Ausbildung denken – wie sehr treffen die folgenden Aussagen zu?) Die Arbeitsaufgaben sind vielseitig und abwechslungsreich. --in: <<Vorgaben bei Bedarf vorlesen.>> --we: 1: trifft gar nicht zu 2: trifft eher nicht zu 3: trifft eher zu 4: trifft völlig zu **BUTTONS: verweigert (-97), weiß nicht (-98)** --af: **goto 61124** --end--

61124	--va: **t_aquaba_11i** --fn: **61124** --vb: Ausbildungsqualität Bildungsträger allgemein: Bewältigung Ausbildung --fr: Wenn Sie an die sozialpädagogische Unterstützung bei Ihrem Bildungsträger denken – wie sehr treffen die folgenden Aussagen zu? Die sozialpädagogische Betreuung hilft mir bei der Bewältigung meiner Ausbildung. --in: <<Vorgaben bei Bedarf vorlesen. Sozialpädagogische Betreuung meint die Betreuerinnen und Betreuer bei Ihrem Bildungsträger, die Sie während der Ausbildung begleiten und als Ansprechpartner zur Verfügung stehen.>> --we: 1: trifft gar nicht zu 2: trifft eher nicht zu 3: trifft eher zu 4: trifft völlig zu **BUTTONS: verweigert (-97), weiß nicht (-98)** --af: **goto 61125** --end--
61125	--va: **t_aquaba_12i** --fn: **61125** --vb: Ausbildungsqualität Bildungsträger allgemein: Persönliche Probleme --fr: Wenn Sie an die sozialpädagogische Unterstützung bei Ihrem Bildungsträger denken – wie sehr treffen die folgenden Aussagen zu? Die sozialpädagogische Betreuung hilft mir bei der Bewältigung persönlicher Probleme. --in: <<Vorgaben bei Bedarf vorlesen. Sozialpädagogische Betreuung meint die Betreuerinnen und Betreuer bei Ihrem Bildungsträger, die Sie während der Ausbildung begleiten und als Ansprechpartner zur Verfügung stehen.>> --we: 1: trifft gar nicht zu 2: trifft eher nicht zu 3: trifft eher zu 4: trifft völlig zu **BUTTONS: verweigert (-97), weiß nicht (-98)** --af: **goto 61125Z** --end--

61125Z	--va: **[ZS] zsüam3** --fn: **61125Z** --vb: Zeitstempel 3 Übergang Arbeitsmarkt --fr: [ZS] Zeitstempel 3 Übergang Arbeitsmarkt --af: **if (h_abo = 2) goto 61137Z** **if (h_abo = 3) goto 61126** --end--
61126	--va: **t_aquva_01i** --fn: **61126** --vb: Ausbildungsqualität Berufsschule oder Berufskolleg: Regelklarheit --fr: Wenn Sie an den Unterricht in der Berufsschule oder dem Berufskolleg denken – wie sehr treffen die folgenden Aussagen zu? Im Unterricht gibt es klare Regeln, an die wir uns halten müssen. --in: <<Vorgaben bei Bedarf vorlesen.>> --we: 1: trifft gar nicht zu 2: trifft eher nicht zu 3: trifft eher zu 4: trifft völlig zu **BUTTONS: verweigert (-97), weiß nicht (-98)** --af: **goto 61127** --end--

61127	--va: **t_aquva_02i** --fn: **61127** --vb: Ausbildungsqualität Berufsschule oder Berufskolleg: Planung --fr: (Wenn Sie an den Unterricht in der Berufsschule oder dem Berufskolleg denken – wie sehr treffen die folgenden Aussagen zu?) Alles was wir machen ist sorgfältig geplant. --in: <<Vorgaben vorlesen.>> --we: 1: trifft gar nicht zu 2: trifft eher nicht zu 3: trifft eher zu 4: trifft völlig zu **BUTTONS: verweigert (-97), weiß nicht (-98)** --af: **goto 61128** --end--
61128	--va: **t_aquva_03i** --fn: **61128** --vb: Ausbildungsqualität Berufsschule oder Berufskolleg: Zusammenfassung --fr: (Wenn Sie an den Unterricht in der Berufsschule oder dem Berufskolleg denken – wie sehr treffen die folgenden Aussagen zu?) Im Unterricht wird häufig das Wichtigste nochmals zusammengefasst. --in: <<Vorgaben bei Bedarf vorlesen.>> --we: 1: trifft gar nicht zu 2: trifft eher nicht zu 3: trifft eher zu 4: trifft völlig zu **BUTTONS: verweigert (-97), weiß nicht (-98)** --af: **goto 61129** --end--

61129	--va: **t_aquva_04i** --fn: **61129** --vb: Ausbildungsqualität Berufsschule oder Berufskolleg: Reflexionszeit --fr: (Wenn Sie an den Unterricht in der Berufsschule oder dem Berufskolleg denken – wie sehr treffen die folgenden Aussagen zu?) Die meisten Lehrerinnen und Lehrer lassen uns bei Fragen genug Zeit zum Nachdenken. --in: <<Vorgaben bei Bedarf vorlesen.>> --we: 1: trifft gar nicht zu 2: trifft eher nicht zu 3: trifft eher zu 4: trifft völlig zu **BUTTONS: verweigert (-97), weiß nicht (-98)** --af: **goto 61130** --end--
61130	--va: **t_aquva_05i** --fn: **61130** --vb: Ausbildungsqualität Berufsschule oder Berufskolleg: Hilfestellung --fr: (Wenn Sie an den Unterricht in der Berufsschule oder dem Berufskolleg denken – wie sehr treffen die folgenden Aussagen zu?) Wenn ich zusätzlich Hilfe brauche, bekomme ich sie von den meisten Lehrerinnen und Lehrern. --in: <<Vorgaben bei Bedarf vorlesen.>> --we: 1: trifft gar nicht zu 2: trifft eher nicht zu 3: trifft eher zu 4: trifft völlig zu **BUTTONS: verweigert (-97), weiß nicht (-98)** --af: **goto 61131** --end--

61131	--va: **t_aquva_06i** --fn: **61131** --vb: Ausbildungsqualität Berufsschule oder Berufskolleg: Kommunikation bei Problemen --fr: (Wenn Sie an den Unterricht in der Berufsschule oder dem Berufskolleg denken – wie sehr treffen die folgenden Aussagen zu?) Unsere Lehrerinnen und Lehrer reden mit uns, wenn uns etwas nicht gefällt. --in: <<Vorgaben bei Bedarf vorlesen.>> --we: 1: trifft gar nicht zu 2: trifft eher nicht zu 3: trifft eher zu 4: trifft völlig zu **BUTTONS: verweigert (-97), weiß nicht (-98)** --af: **goto 61132** --end--
61132	--va: **t_aquva_07i** --fn: **61132** --vb: Ausbildungsqualität Berufsschule oder Berufskolleg: Verhältnis zu Lehrkräften --fr: (Wenn Sie an den Unterricht in der Berufsschule oder dem Berufskolleg denken – wie sehr treffen die folgenden Aussagen zu?) Die Schülerinnen und Schüler kommen mit den meisten Lehrerinnen und Lehrern gut aus. --in: <<Vorgaben bei Bedarf vorlesen.>> --we: 1: trifft gar nicht zu 2: trifft eher nicht zu 3: trifft eher zu 4: trifft völlig zu **BUTTONS: verweigert (-97), weiß nicht (-98)** --af: **goto 61133** --end--

61133	--va: **t_aquva_08i** --fn: **61133** --vb: Ausbildungsqualität Berufsschule oder Berufskolleg: Schwierigkeitsgrad Aufgaben --fr: (Wenn Sie an den Unterricht in der Berufsschule oder dem Berufskolleg denken – wie sehr treffen die folgenden Aussagen zu?) Im Unterricht machen wir oft Aufgaben, bei denen man wirklich sieht, ob man etwas verstanden hat. --in: <<Vorgaben bei Bedarf vorlesen.>> --we: 1: trifft gar nicht zu 2: trifft eher nicht zu 3: trifft eher zu 4: trifft völlig zu **BUTTONS: verweigert (-97), weiß nicht (-98)** --af: **goto 61134** --end--
61134	--va: **t_aquva_09i** --fn: **61134** --vb: Ausbildungsqualität Berufsschule oder Berufskolleg: Vermittlungsfähigkeit --fr: (Wenn Sie an den Unterricht in der Berufsschule oder dem Berufskolleg denken – wie sehr treffen die folgenden Aussagen zu?) Die meisten Lehrerinnen und Lehrer können gut erklären. --in: <<Vorgaben bei Bedarf vorlesen.>> --we: 1: trifft gar nicht zu 2: trifft eher nicht zu 3: trifft eher zu 4: trifft völlig zu **BUTTONS: verweigert (-97), weiß nicht (-98)** --af: **goto 61135** --end--

61135	--va: **t_aquva_10i** --fn: **61135** --vb: Ausbildungsqualität Berufsschule oder Berufskolleg: Interesse für Lernfortschritte --fr: (Wenn Sie an den Unterricht in der Berufsschule oder dem Berufskolleg denken – wie sehr treffen die folgenden Aussagen zu?) Im Unterricht wenden wir das Gelernte auch auf andere Dinge an. --in: <<Vorgaben bei Bedarf vorlesen.>> --we: 1: trifft gar nicht zu 2: trifft eher nicht zu 3: trifft eher zu 4: trifft völlig zu **BUTTONS: verweigert (-97), weiß nicht (-98)** --af: **goto 61136** --end--
61136	--va: **t_aquva_11i** --fn: **61136** --vb: Ausbildungsqualität Berufsschule oder Berufskolleg: Typen von Aufgabenstellungen --fr: (Wenn Sie an den Unterricht in der Berufsschule oder dem Berufskolleg denken – wie sehr treffen die folgenden Aussagen zu?) Im Unterricht sind die Übungsaufgaben ähnlich, aber doch immer wieder anders, sodass man genau aufpassen muss. --in: <<Vorgaben bei Bedarf vorlesen.>> --we: 1: trifft gar nicht zu 2: trifft eher nicht zu 3: trifft eher zu 4: trifft völlig zu **BUTTONS: verweigert (-97), weiß nicht (-98)** --af: **goto 61137** --end--

61137	--va: **t_aquva_12i** --fn: **61137** --vb: Ausbildungsqualität Berufsschule oder Berufskolleg: Genetisch-sokratisches Vorgehen --fr: (Wenn Sie an den Unterricht in der Berufsschule oder dem Berufskolleg denken – wie sehr treffen die folgenden Aussagen zu?) Im Unterricht akzeptieren die meisten Lehrerinnen und Lehrer auch Fehler und lassen uns damit weitermachen, bis wir selbst sehen, dass etwas nicht stimmt. --in: <<Vorgaben bei Bedarf vorlesen.>> --we: 1: trifft gar nicht zu 2: trifft eher nicht zu 3: trifft eher zu 4: trifft völlig zu **BUTTONS: verweigert (-97), weiß nicht (-98)** --af: **goto 61137Z** --end--
61137Z	--va: **[ZS] zsüam4** --fn: **61137Z** --vb: Zeitstempel 4 Übergang Arbeitsmarkt --fr: [ZS] Zeitstempel 4 Übergang Arbeitsmarkt --af: **goto 61147** --end--
61147	--va: **erwerb_1** --fn: **61147** --vb: Stellenwert Erwerbsarbeit --fr: Wir würden gerne von Ihnen wissen, wie wichtig Ihnen unterschiedliche Bereiche Ihres Lebens sind: Wie wichtig ist es Ihnen zu arbeiten? --in: <<Vorgaben vorlesen.>> --we: 1: sehr unwichtig 2: eher unwichtig 3: eher wichtig 4: sehr wichtig **BUTTONS: verweigert (-97), weiß nicht (-98)** --af: **goto 61148** --end--

61148	--va: **erwerb_2** --fn: **61148** --vb: Stellenwert Bildung --fr: Wie wichtig sind Ihnen Schule beziehungsweise Ausbildung? --in: <<Vorgaben vorlesen.>> --we: 1: sehr unwichtig 2: eher unwichtig 3: eher wichtig 4: sehr wichtig **BUTTONS: verweigert (-97), weiß nicht (-98)** --af: **goto 61149** --end--
61149	--va: **erwerb_3** --fn: **61149** --vb: Stellenwert gesellschaftliches Engagement --fr: Wie wichtig ist es Ihnen, sich für andere einzusetzen, zum Beispiel anderen zu helfen oder sich ehrenamtlich oder sozial zu engagieren? --in: <<Vorgaben bei Bedarf vorlesen.>> --we: 1: sehr unwichtig 2: eher unwichtig 3: eher wichtig 4: sehr wichtig **BUTTONS: verweigert (-97), weiß nicht (-98)** --af: **goto 61150** --end--

61150	--va: **erwerb_4** --fn: **61150** --vb: Stellenwert Freizeit --fr: Und wie wichtig ist Ihnen Freizeit, zum Beispiel Kontakt mit Freunden, Hobbys, Sport, Entspannung? --in: <<Vorgaben bei Bedarf vorlesen.>> --we: 1: sehr unwichtig 2: eher unwichtig 3: eher wichtig 4: sehr wichtig **BUTTONS: verweigert (-97), weiß nicht (-98)** --af: **goto 61151** --end--
61151	--va: **erwerb_5** --fn: **61151** --vb: Stellenwert Familie/Partnerschaft --fr: Wie wichtig ist es Ihnen Kinder zu haben? --in: <<Vorgaben bei Bedarf vorlesen.>> --we: 1: sehr unwichtig 2: eher unwichtig 3: eher wichtig 4: sehr wichtig **BUTTONS: verweigert (-97), weiß nicht (-98)** --af: **goto 61152** --end--

61152	--va: **erwerb_6** --fn: **61152** --vb: Relation Stellenwert 1 --fr: Was ist Ihnen am wichtigsten in Ihrem Leben? Bitte bringen Sie die eben genannten Lebensbereiche Arbeit, Schule beziehungsweise Ausbildung, sich für andere einzusetzen, Freizeit und Kinder in Ihre persönliche Reihenfolge, das Wichtigste zuerst. Was kommt bei Ihnen an erster Stelle? --in: <<Vorgaben vorlesen.>> --we: 1: Arbeit 2: Schule beziehungsweise Ausbildung 3: sich für andere einzusetzen 4: Freizeit 5: Kinder **BUTTONS: verweigert (-97), weiß nicht (-98)** --af: **if (61152 > 0) goto 61153** **if (61152 = -97, -98) goto 61157** --end--
61153	--va: **erwerb_7** --fn: **61153** --vb: Relation Stellenwert 2 --fr: Und was kommt an zweiter Stelle? --in: <<Die restlichen Kategorien bei Bedarf erneut vorlesen.>> --we: **if (61152 <> 1)** 1: Arbeit **if (61152 <> 2)** 2: Schule beziehungsweise Ausbildung **if (61152 <> 3)** 3: sich für andere einzusetzen **if (61152 <> 4)** 4: Freizeit **if (61152 <> 5)** 5: Kinder **BUTTONS: verweigert (-97), weiß nicht (-98)** --af: **if (61153 > 0) goto 61154** **if (61153 = -97, -98) goto 61157** --end--

61154	--va: **erwerb_8** --fn: **61154** --vb: Relation Stellenwert 3 --fr: Und was kommt an dritter Stelle? --in: <<Die restlichen Kategorien bei Bedarf erneut vorlesen.>> --we: **if (61152 <> 1 & 61153 <> 1)** 1: Arbeit **if (61152 <> 2 & 61153 <> 2)** 2: Schule beziehungsweise Ausbildung **if (61152 <> 3 & 61153 <> 3)** 3: sich für andere einzusetzen **if (61152 <> 4 & 61153 <> 4)** 4: Freizeit **if (61152 <> 5 & 61153 <> 5)** 5: Kinder **BUTTONS: verweigert (-97), weiß nicht (-98)** --af: **if (61154 > 0) goto 61155** **if (61154 = -97, -98) goto 61157** --end--
61155	--va: **erwerb_9** --fn: **61155** --vb: Relation Stellenwert 4 --fr: Und was kommt an vierter Stelle? --in: <<Die restlichen Kategorien bei Bedarf erneut vorlesen.>> --we: **if (61152 <> 1 & 61153 <> 1 & 61154 <> 1)** 1: Arbeit **if (61152 <> 2 & 61153 <> 2 & 61154 <> 2)** 2: Schule beziehungsweise Ausbildung **if (61152 <> 3 & 61153 <> 3 & 61154 <> 3)** 3: sich für andere einzusetzen **if (61152 <> 4 & 61153 <> 4 & 61154 <> 4)** 4: Freizeit **if (61152 <> 5 & 61153 <> 5 & 61154 <> 5)** 5: Kinder **BUTTONS: verweigert (-97), weiß nicht (-98)** --af: **if (61155 > 0) goto 61156** **if (61155 = -97, -98) goto 61157** --end--

61156	--va: **erwerb_9a** --fn: **61156** --vb: Relation Stellenwert 5 --fr: [AUTO] Relation Stellenwert 5 --we: 1: Arbeit 2: Schule beziehungsweise Ausbildung 3: sich für andere einzusetzen 4: Freizeit 5: Kinder --ac: **autoif (61152 <> 1 & 61153 <> 1 & 61154 <> 1 & 61155 <> 1) 61156 = 1** **autoif (61152 <> 2 & 61153 <> 2 & 61154 <> 2 & 61155 <> 2) 61156 = 2** **autoif (61152 <> 3 & 61153 <> 3 & 61154 <> 3 & 61155 <> 3) 61156 = 3** **autoif (61152 <> 4 & 61153 <> 4 & 61154 <> 4 & 61155 <> 4) 61156 = 4** **autoif (61152 <> 5 & 61153 <> 5 & 61154 <> 5 & 61155 <> 5) 61156 = 5** --af: **goto 61157** --end--
61157	--va: **erwerb_10** --fn: **61157** --vb: Konzessionsbereitschaft Arbeitsbedingungen --fr: Es gibt verschiedene Gründe, warum jemand, der arbeitslos ist, ein Stellenangebot ablehnen könnte. Uns interessiert im Folgenden, aus welchen Gründen !!Sie!! ein Stellenangebot ablehnen würden, obwohl Sie arbeitslos sind. Wie sehr stimmen Sie den folgenden Aussagen zu: Ich würde ein Stellenangebot ablehnen, wenn die Arbeitsbedingungen nicht gut wären. --in: <<Vorgaben vorlesen.>> --we: 1: trifft gar nicht zu 2: trifft eher nicht zu 3: trifft eher zu 4: trifft völlig zu **BUTTONS: verweigert (-97), weiß nicht (-98)** --af: **goto 61158** --end--

61158	--va: **erwerb_11** --fn: **61158** --vb: Konzessionsbereitschaft Umzug --fr: Ich würde ein Jobangebot ablehnen, wenn ich für die Stelle umziehen müsste. --in: <<Vorgaben vorlesen.>> --we: 1: trifft gar nicht zu 2: trifft eher nicht zu 3: trifft eher zu 4: trifft völlig zu **BUTTONS: verweigert (-97), weiß nicht (-98)** --af: **goto 61159** --end--
61159	--va: **erwerb_12** --fn: **61159** --vb: Konzessionsbereitschaft Verdienst --fr: Ich würde ein Jobangebot ablehnen, wenn ich sehr wenig verdienen würde. --in: <<Vorgaben bei Bedarf vorlesen.>> --we: 1: trifft gar nicht zu 2: trifft eher nicht zu 3: trifft eher zu 4: trifft völlig zu **BUTTONS: verweigert (-97), weiß nicht (-98)** --af: **goto 61160** --end--

61160	--va: **erwerb_13** --fn: **61160** --vb: Konzessionsbereitschaft Spaß --fr: Ich würde ein Jobangebot ablehnen, wenn mir die Arbeit keinen Spaß machen würde. --in: <<Vorgaben bei Bedarf vorlesen.>> --we: 1: trifft gar nicht zu 2: trifft eher nicht zu 3: trifft eher zu 4: trifft völlig zu **BUTTONS: verweigert (-97), weiß nicht (-98)** --af: **goto 61161** --end--
61161	--va: **erwerb_14** --fn: **61161** --vb: Konzessionsbereitschaft Familie --fr: Ich würde ein Jobangebot ablehnen, wenn mir diese Arbeit nicht genug Zeit für meine Familie lassen würde. --in: <<Vorgaben bei Bedarf vorlesen.>> --we: 1: trifft gar nicht zu 2: trifft eher nicht zu 3: trifft eher zu 4: trifft völlig zu **BUTTONS: verweigert (-97), weiß nicht (-98)** --af: **goto 61138** --end--

61138	--va: **ideal** --fn: **61138** --vb: Zukunftspläne idealistisch --fr: Wenn es allein nach Ihren Wünschen gehen würde: Was würden Sie nach der Ausbildung am liebsten machen? --in: << Vorgaben vorlesen. Wenn Befragte/r sich nicht entscheiden kann und/oder mehrere Dinge am liebsten machen würde: „Wenn Sie sich entscheiden müssten: Was wäre Ihnen am wichtigsten?“>> --we: 1: arbeiten 2: noch eine Ausbildung machen 3: wieder zur Schule gehen 4: studieren 5: ein Praktikum machen 6: zu Hause bleiben und sich Zeit für die Familie nehmen (Elternzeit, sich um den Haushalt kümmern usw.) 7: Urlaub 8: arbeitslos sein 9: etwas anderes **BUTTONS: verweigert (-97), weiß nicht (-98)** --af: **goto 61140** --end--

61140	--va: **real** --fn: **61140** --vb: Zukunftspläne realistisch --fr: Und wenn Sie realistisch sind: Was glauben Sie, werden Sie nach der Ausbildung tatsächlich machen? --in: << Vorgaben vorlesen. Wenn Befragte/r mehrere Dinge machen wird: „Was werden Sie am meisten machen, bzw. wo werden Sie die meiste Zeit verbringen?“>> --we: 1: arbeiten 2: noch eine Ausbildung machen 3: wieder zur Schule gehen 4: studieren 5: ein Praktikum machen 6: zu Hause bleiben und sich Zeit für die Familie nehmen (Elternzeit, sich um den Haushalt kümmern usw.) 7: Urlaub 8: arbeitslos sein 9: etwas anderes **BUTTONS: verweigert (-97), weiß nicht (-98)** --af: **goto 61141Z** --end--
61141Z	--va: **[ZS] zsüam5** --fn: **61141Z** --vb: Zeitstempel 5 Übergang Arbeitsmarkt --fr: [ZS] Zeitstempel 5 Übergang Arbeitsmarkt --af: **goto 61142** --end--

61142	--va: **arbeitsuche_1** --fn: **61142** --vb: im erlernten Beruf arbeiten --fr: Wollen Sie später gerne in dem Beruf arbeiten, den Sie gerade erlernen? --we: 1: ja 2: nein **BUTTONS: verweigert (-97), weiß nicht (-98)** --af: **if (h_dual = 1) goto 61143** **if (h_dual = 2) goto 61145** --end--
61143	--va: **arbeitsuche_2** --fn: **61143** --vb: im Ausbildungsbetrieb arbeiten --fr: Würden Sie gerne später in Ihrem Ausbildungsbetrieb arbeiten? --in: << Wenn Befragte eine außerbetriebliche Ausbildung machen und darum diese Frage nicht beantworten können: „trifft nicht zu“ eingeben>> --we: 1: ja 2: nein **BUTTONS: trifft nicht zu (-93), verweigert (-97), weiß nicht (-98)** --af: **if (61143 = -93) goto 61145** **if (61143 <> -93) goto 61144** --end--

61144	--va: **arbeitsuche_3** --fn: **61144** --vb: Voraussichtliche Übernahme durch Ausbildungsbetrieb --fr: Wie schätzen Sie Ihre Chance ein, nach der Ausbildung von Ihrem Ausbildungsbetrieb übernommen zu werden? --in: << Vorgaben vorlesen. Wenn Jugendliche eine außerbetriebliche Ausbildung machen und darum diese Frage nicht beantworten können: „trifft nicht zu“ eingeben>> --we: 1: sehr schlecht 2: eher schlecht 3: teils/teils 4: eher gut 5: sehr gut **BUTTONS: trifft nicht zu (-93), verweigert (-97), weiß nicht (-98)** --af: **goto 61145** --end--
61145	--va: **arbeitsuche_4** --fn: **61145** --vb: subjektive Chancenwahrnehmung eigener Beruf --fr: Wie hoch sind Ihre Chancen, dass Sie nach Abschluss Ihrer Ausbildung in Ihrem Beruf eine Arbeitsstelle bekommen? --in: << Vorgaben vorlesen. >> --we: 1: sehr gering 2: eher gering 3: eher hoch 4: sehr hoch **BUTTONS: verweigert (-97), weiß nicht (-98)** --af: **goto 61146** --end--

61146	--va: **arbeitsuche_5** --fn: **61146** --vb: Bewerbungsverhalten --fr: Haben Sie schon angefangen, sich auf Arbeitsplätze zu bewerben? --we: 1: ja 2: nein **BUTTONS: verweigert (-97), weiß nicht (-98)** --af: **goto 61146Z** --end--
61146Z	--va: **[ZS] zsüam6** --fn: **61146Z** --vb: Zeitstempel 6 Übergang Arbeitsmarkt --fr: [ZS] Zeitstempel 6 Übergang Arbeitsmarkt --af: **goto 41200Z (Modul 41SozKaplab)** --end--

	--st: **62IAM – Im Arbeitsmarkt nach der Ausbildung Großpilot E6P B109 Panel** **Grundlage: HE B41 V1.03 Feldversion geschwärzt** **Version 1.01** **Stand: 15.08.2014** --end--
62100Z	--va: **[ZS] ziam1** --fn: **62100Z** --vb: Zeitstempel 1 Im Arbeitsmarkt --fr: [ZS] Zeitstempel 1 Im Arbeitsmarkt --af: **goto 62100** --ef: **Modul 30X_out: 20102P22 <> 1 & 30607 <> .** --end--
	--va: **[HILF] h_etappe** --vb: Etappenummer --fr: [HILF] Etappenummer --we: 6: Etappe 6 7: Etappe 7 8: Etappe 8 --end--
	--va: **[HILF] h_migpre** --vb: Migrationshintergrund --fr: [HILF] Migrationshintergrund --we: -1: kein Migrationshintergrund 1: selbst zugewandert 2: nur Mutter zugewandert 3: nur Vater zugewandert 4: Mutter und Vater aus dem selben Herkunftsland zugewandert 5: Mutter und Vater aus unterschiedlichen Herkunftsländern zugewandert --end—

62100	--va: **caseid** --fn: **62100** --vb: Personennummer --fr: [AUTO] Personennummer --ac: **autoif () h_etappe = 20101a** **autoif () h_migpre = 20101P4** --af: **goto 62101** --end--
62101	--va: **abfazit** --fn: **62101** --vb: Fazit Ausbildung --fr: Sie haben berichtet, dass Sie Ihre letzte Berufsausbildung im **<30606 (abendm62/abendj62)>** beendet haben. Wir möchten noch einmal auf diese Ausbildung zu sprechen kommen. Alles in allem, wie zufrieden waren Sie rückblickend mit Ihrer Ausbildung? Bitte antworten Sie auf einer Skala von 0 bis 10. ‚0' bedeutet, dass Sie ‚ganz und gar !!un!!zufrieden' waren, ‚10' bedeutet, Sie waren ‚ganz und gar zufrieden'. Mit den Zahlen dazwischen können Sie Ihr Urteil abstufen. --we: 0: ganz und gar unzufrieden 1: 1 2: 2 3: 3 4: 4 5: 5 6: 6 7: 7 8: 8 9: 9 10: ganz und gar zufrieden **BUTTONS: verweigert (-97), weiß nicht (-98)** --af: **goto 62102** --end--

62102	--va: **wichtig1** --fn: **62102** --vb: Wichtig nach Ausbildung 1: Überhaupt Arbeit --fr: Nach der Ausbildung können ja unterschiedliche Überlegungen für die weitere Laufbahn eine Rolle spielen. Als Sie überlegt haben, wie es nach Ihrer Ausbildung weiter gehen sollte, wie wichtig waren Ihnen da die folgenden Punkte? Wie wichtig war es Ihnen nach der Ausbildung überhaupt erstmal eine Arbeit zu haben? War Ihnen das sehr unwichtig, eher unwichtig, eher wichtig oder sehr wichtig? --we: 1: sehr unwichtig 2: eher unwichtig 3: eher wichtig 4: sehr wichtig **BUTTONS: verweigert (-97), weiß nicht (-98)** --af: **goto 62103** --end--
62103	--va: **wichtig2** --fn: **62103** --vb: Wichtig nach Ausbildung 2: Ausbildungsberuf --fr: [NCS] Wie wichtig war es Ihnen nach der Ausbildung weiter in Ihrem Ausbildungsberuf zu arbeiten? War Ihnen das sehr unwichtig, eher unwichtig, eher wichtig oder sehr wichtig? --we: 1: sehr unwichtig 2: eher unwichtig 3: eher wichtig 4: sehr wichtig **BUTTONS: verweigert (-97), weiß nicht (-98)** --af: **if (30607 = 1) goto 62104** **if (30607 = 2, 3) goto 62105** --end--

62104	--va: **wichtig3** --fn: **62104** --vb: Wichtig nach Ausbildung 3: Ausbildungsbetrieb --fr: [NCS] Und wie wichtig war es Ihnen nach der Ausbildung weiter in Ihrem Ausbildungsbetrieb zu arbeiten? --in: << Bei Bedarf Antwortvorgaben wiederholen: „War Ihnen das sehr unwichtig, eher unwichtig, eher wichtig oder sehr wichtig?“>> --we: 1: sehr unwichtig 2: eher unwichtig 3: eher wichtig 4: sehr wichtig **BUTTONS: verweigert (-97), weiß nicht (-98)** --af: **goto 62105** --end--
62105	--va: **wichtig4** --fn: **62105** --vb: Wichtig nach Ausbildung 4: Bezahlung --fr: [NCS] Wie wichtig war es Ihnen nach der Ausbildung eine gut bezahlte Arbeit zu finden? --in: << Bei Bedarf Antwortvorgaben wiederholen: „War Ihnen das sehr unwichtig, eher unwichtig, eher wichtig oder sehr wichtig?“>> --we: 1: sehr unwichtig 2: eher unwichtig 3: eher wichtig 4: sehr wichtig **BUTTONS: verweigert (-97), weiß nicht (-98)** --af: **goto 62106** --end--

62106	--va: **wichtig5** --fn: **62106** --vb: Wichtig nach Ausbildung 5: sicherer Arbeitsplatz --fr: [NCS] Wie wichtig war Ihnen nach der Ausbildung ein sicherer Arbeitsplatz? --in: << Bei Bedarf Antwortvorgaben wiederholen: „War Ihnen das sehr unwichtig, eher unwichtig, eher wichtig oder sehr wichtig?“>> --we: 1: sehr unwichtig 2: eher unwichtig 3: eher wichtig 4: sehr wichtig **BUTTONS: verweigert (-97), weiß nicht (-98)** --af: **goto 62107** --end--
62107	--va: **wichtig6** --fn: **62107** --vb: Wichtig nach Ausbildung 6: interessante Arbeitsinhalte --fr: [NCS] Wie wichtig waren Ihnen nach der Ausbildung interessante Arbeitsinhalte? --in: << Bei Bedarf Antwortvorgaben wiederholen: „War Ihnen das sehr unwichtig, eher unwichtig, eher wichtig oder sehr wichtig?“>> --we: 1: sehr unwichtig 2: eher unwichtig 3: eher wichtig 4: sehr wichtig **BUTTONS: verweigert (-97), weiß nicht (-98)** --af: **goto 62108** --end--

62108	--va: **wichtig7** --fn: **62108** --vb: Wichtig nach Ausbildung 7: Familie --fr: [NCS] Wie wichtig war es Ihnen nach der Ausbildung eine Familie zu gründen? --in: << Bei Bedarf Antwortvorgaben wiederholen: „War Ihnen das sehr unwichtig, eher unwichtig, eher wichtig oder sehr wichtig?“>> --we: 1: sehr unwichtig 2: eher unwichtig 3: eher wichtig 4: sehr wichtig **BUTTONS: verweigert (-97), weiß nicht (-98)** --af: **goto 62109** --end--
62109	--va: **wichtig8** --fn: **62109** --vb: Wichtig nach Ausbildung 8: Wohnortnähe --fr: [NCS] Wie wichtig war es Ihnen nach der Ausbildung weiter an Ihrem bisherigen Wohnort zu bleiben? --in: << Bei Bedarf Antwortvorgaben wiederholen: „War Ihnen das sehr unwichtig, eher unwichtig, eher wichtig oder sehr wichtig?“>> --we: 1: sehr unwichtig 2: eher unwichtig 3: eher wichtig 4: sehr wichtig **BUTTONS: verweigert (-97), weiß nicht (-98)** --af: **goto 62110** --end--

62110	--va: **wichtig9** --fn: **62110** --vb: Wichtig nach Ausbildung 9: Zeit --fr: [NCS] Wie wichtig war es Ihnen nach der Ausbildung Zeit für Familie, Freunde und Hobbies zu haben? --in: << Bei Bedarf Antwortvorgaben wiederholen: „War Ihnen das sehr unwichtig, eher unwichtig, eher wichtig oder sehr wichtig?“>> --we: 1: sehr unwichtig 2: eher unwichtig 3: eher wichtig 4: sehr wichtig **BUTTONS: verweigert (-97), weiß nicht (-98)** --af: **goto 62111** --end--
62111	--va: **planbildung** --fn: **62111** --vb: Rückkehr Bildungssystem --fr: Nach der Ausbildung entschließen sich einige Personen dazu, wieder zur Schule zu gehen um einen höheren Schulabschluss zu machen, eine weitere Ausbildung anzufangen oder ein Studium zu beginnen. Haben Sie über so etwas nach Ihrer Ausbildung auch nachgedacht? --we: 1: ja 2: nein **BUTTONS: verweigert (-97), weiß nicht (-98)** --af: **if (62111 = 1) goto 62112** **if (62111 = 2, -97, -98) goto 62113Z** --end--

62112	--va: **wichtig10** --fn: **62112** --vb: Wichtig nach Ausbildung 10: Bildung --fr: Und wie wichtig war es Ihnen nach der Ausbildung dann tatsächlich wieder zur Schule zu gehen, eine weitere Ausbildung anzufangen oder ein Studium zu beginnen? War Ihnen das sehr unwichtig, eher unwichtig, eher wichtig oder sehr wichtig? --we: 1: sehr unwichtig 2: eher unwichtig 3: eher wichtig 4: sehr wichtig **BUTTONS: verweigert (-97), weiß nicht (-98)** --af: **goto 62113Z** --end--
62113Z	--va: **[ZS] ziam2** --fn: **62113Z** --vb: Zeitstempel 2 Im Arbeitsmarkt --fr: [ZS] Zeitstempel 2 Im Arbeitsmarkt --af: **goto 62113** --end--
	--st: **Retrospektives Sozialkapital Information (Säule 3)** --end--

62113	--va: **skamipg_r (skamipg_r1 / skamipg_r2 / skamipg_r3 / skamipg_r4 / skamipg_r5 / skamipg_r6 / skamipg_r7 / skamipg_r8 / skamipg_r9 / skamipg_rnd / skamipg_rvw / skamipg_rwn)** --fn: **62113** --vb: Retrospektives Sozialkapital - Info Job: Partner / Mutter / Vater / Geschwister / Verwandte / Freunde / Kollegen / Lehrer / sonstige --fr**:** **[MF]** Hat Sie jemand aus den folgenden Personengruppen über freie Arbeitsstellen in Deutschland informiert? --in: <<Mehrfachnennungen möglich. Vorgaben vorlesen.>> --we: **skamipg_r1** 1: Ihr Partner/Ihre Partnerin **skamipg_r2** 2: Ihre Mutter **skamipg_r3** 3: Ihr Vater **skamipg_r4** 4: Ihre Geschwister **skamipg_r5** 5: andere Personen aus Ihrer Familie oder Verwandtschaft **skamipg_r6** 6: Ihre Freundinnen und Freunde **skamipg_r7** 7: Ihre (ehemaligen) Arbeitskollegen **skamipg_r8** 8: Ihre Lehrerinnen und Lehrer aus der Berufsschule **skamipg_r9** 9: sonstige Bekannte **skamipg_rnd**: niemand davon **skamipg_rvw**: verweigert **skamipg_rwn**: weiß nicht [0: nicht genannt] [1: genannt] **BUTTONS: niemand davon [skamipg_rnd], verweigert [skamipg_rvw], weiß nicht [skamipg_rwn]** --af: **if ((skamipg_rnd) = 0 & (skamipg_rvw) = 0 & (skamipg_rwn) = 0) goto 62114** **if ((skamipg_rnd) = 1 OR (skamipg_rvw) = 1 OR (skamipg_rwn) = 1) goto 62119** --end--

62114	--va: **skamipn_r** --fn: **62114** --vb: Retrospektives Sozialkapital: Information Job Anzahl --fr: Wie viele Personen haben Ihnen insgesamt Informationen gegeben? --in: <<Vorgaben vorlesen.>> --we: 1: 1 Person 2: 2 Personen 3 3 bis 5 Personen 4: 6 bis 10 Personen 5: 11 bis 15 Personen 6: mehr als 15 Personen **BUTTONS: verweigert (-97), weiß nicht (-98)** --af: **if (62114 = 1 to 6) goto 62115** **if (62114 = -97, -98) goto 62119** --end--

62115	--va: **skamimig_r** --fn: **62115** --vb: Retrospektives Sozialkapital: Information Job Migrationshintergrund --fr: **if (62114 = 1)** Stammt diese Person oder deren Eltern aus einem anderen Herkunftsland als Deutschland? **if (62114 = 2)** Wie viele dieser Personen oder deren Eltern stammen aus einem anderen Herkunftsland als Deutschland: keine, eine oder beide? **if (62114 = 3 to 6)** Wie viele dieser Personen oder deren Eltern stammen aus einem anderen Herkunftsland als Deutschland? Sind das keine, fast keine, weniger als die Hälfte, ungefähr die Hälfte, mehr als die Hälfte, fast alle oder alle? --in: <<Vorgaben nicht vorlesen.>> --we: **if (62114 = 1)** 1: nein **if (62114 = 2 to 6)** 1: keine **if (62114 = 3 to 6)** 2: fast keine **if (62114 = 3 to 6)** 3: weniger als die Hälfte **if (62114 = 2)** 4: eine **if (62114 = 3 to 6)** 4: ungefähr die Hälfte **if (62114 = 3 to 6)** 5: mehr als die Hälfte **if (62114 = 3 to 6)** 6: fast alle **if (62114 = 1)** 7: ja **if (62114 = 2)** 7: beide **if (62114 = 3 to 6)** 7: alle **BUTTONS: verweigert (-97), weiß nicht (-98)** --af: **goto 62116** --end--

62116	--va: **skamiabi_r** --fn: **62116** --vb: Retrospektives Sozialkapital: Information Job Bildung --fr: **if (62114 = 1)** Hat diese Person Abitur? **if (62114 = 2)** Wie viele dieser Personen haben Abitur: keine, eine oder beide? **if (62114 = 3 to 6)** Wie viele dieser Personen haben Abitur? Sind das keine, fast keine, weniger als die Hälfte, ungefähr die Hälfte, mehr als die Hälfte, fast alle oder alle? --in: <<Vorgaben nicht vorlesen.>> --we: **if (62114 = 1)** 1: nein **if (62114 = 2 to 6)** 1: keine **if (62114 = 3 to 6)** 2: fast keine **if (62114 = 3 to 6)** 3: weniger als die Hälfte **if (62114 = 2)** 4: eine **if (62114 = 3 to 6)** 4: ungefähr die Hälfte **if (62114 = 3 to 6)** 5: mehr als die Hälfte **if (62114 = 3 to 6)** 6: fast alle **if (62114 = 1)** 7: ja **if (62114 = 2)** 7: beide **if (62114 = 3 to 6)** 7: alle **BUTTONS: verweigert (-97), weiß nicht (-98)** --af: **goto 62117** --end--

62117	--va: **skamigen_r** --fn: **62117** --vb: Retrospektives Sozialkapital: Informationen Job Geschlecht --fr: **if (62114 = 1)** Ist diese Person eine Frau? **if (62114 = 2)** Wie viele dieser Personen sind Frauen: keine, eine oder beide? **if (62114 = 3 to 6)** Wie viele dieser Personen sind Frauen? Sind das keine, fast keine, weniger als die Hälfte, ungefähr die Hälfte, mehr als die Hälfte, fast alle oder alle? --in: <<Vorgaben nicht vorlesen.>> --we: **if (62114 = 1)** 1: nein **if (62114 = 2 to 6)** 1: keine **if (62114 = 3 to 6)** 2: fast keine **if (62114 = 3 to 6)** 3: weniger als die Hälfte **if (62114 = 2)** 4: eine **if (62114 = 3 to 6)** 4: ungefähr die Hälfte **if (62114 = 3 to 6)** 5: mehr als die Hälfte **if (62114 = 3 to 6)** 6: fast alle **if (62114 = 1)** 7: ja **if (62114 = 2)** 7: beide **if (62114 = 3 to 6)** 7: alle **BUTTONS: verweigert (-97), weiß nicht (-98)** --af: **if ((h_migpre = 1, 2, 3, 4, 5) & 62115 > 1) goto 62118** **if (h_migpre = -1 OR 62115 <= 1) goto 62119** --end--
62118	--va: **skamimige_r** --fn: **62118** --vb: Retrospektives Sozialkapital: Information Job Eigenethnie --fr: **if ((62114 = 1) & (h_migpre = 1))** Stammt diese Person oder deren Eltern aus dem gleichen Land wie Sie selbst? **if ((62114 = 2) & (h_migpre = 1))** Wie viele dieser Personen oder deren Eltern stammen aus dem gleichen Land wie Sie selbst: keine, eine oder beide? **if ((62114 = 3 to 6) & (h_migpre = 1))** Wie viele dieser Personen oder deren Eltern stammen aus dem gleichen Land wie Sie selbst?

	Sind das keine, fast keine, weniger als die Hälfte, ungefähr die Hälfte, mehr als die Hälfte, fast alle oder alle? **if ((62114 = 1) & (h_migpre = 2))** Stammen diese Person oder deren Eltern aus dem gleichen Land wie Ihre Mutter? **if ((62114 = 2) & (h_migpre = 2))** Wie viele dieser Personen oder deren Eltern stammen aus dem gleichen Land wie Ihre Mutter: keine, eine oder beide? **if ((62114 = 3 to 6) & (h_migpre = 2))** Wie viele dieser Personen oder deren Eltern stammen aus dem gleichen Land wie Ihre Mutter? Sind das keine, fast keine, weniger als die Hälfte, ungefähr die Hälfte, mehr als die Hälfte, fast alle oder alle? **if ((62114 = 1) & (h_migpre = 3))** Stammen diese Person oder deren Eltern aus dem gleichen Land wie Ihr Vater? **if ((62114 = 2) & (h_migpre = 3))** Wie viele dieser Personen oder deren Eltern stammen aus dem gleichen Land wie Ihr Vater: keine, eine oder beide? **if ((62114 = 3 to 6) & (h_migpre = 3))** Wie viele dieser Personen oder deren Eltern stammen aus dem gleichen Land wie Ihr Vater? Sind das keine, fast keine, weniger als die Hälfte, ungefähr die Hälfte, mehr als die Hälfte, fast alle oder alle? **if ((62114 = 1) & (h_migpre = 4))** Stammen diese Person oder deren Eltern aus dem gleichen Land wie Ihre Eltern? **if ((62114 = 2) & (h_migpre = 4))** Wie viele dieser Personen oder deren Eltern stammen aus dem gleichen Land wie Ihre Eltern: keine, eine oder beide? **if ((62114 = 3 to 6) & (h_migpre = 4))** Wie viele dieser Personen oder deren Eltern stammen aus dem gleichen Land wie Ihre Eltern? Sind das keine, fast keine, weniger als die Hälfte, ungefähr die Hälfte, mehr als die Hälfte, fast alle oder alle? **if ((62114 = 1) & (h_migpre = 5))** Stammen diese Person oder deren Eltern aus dem gleichen Land wie Ihre Mutter beziehungsweise Ihr Vater? Denken Sie dabei bitte an das Herkunftsland Ihrer Eltern, dem Sie sich stärker verbunden fühlen. **if ((62114 = 2) & (h_migpre = 5))** Wie viele dieser Personen oder deren Eltern stammen aus dem gleichen Land wie Ihre Mutter beziehungsweise Ihr Vater: keine, eine oder beide? Denken Sie dabei bitte an das Herkunftsland Ihrer Eltern, dem Sie sich stärker verbunden fühlen. **if ((62114 = 3 to 6) & (h_migpre = 5))** Wie viele dieser Personen oder deren Eltern stammen aus dem gleichen Land wie Ihre Mutter beziehungsweise Ihr Vater? Sind das keine, fast keine, weniger als die Hälfte, ungefähr die

	Hälfte, mehr als die Hälfte, fast alle oder alle? Denken Sie dabei bitte an das Herkunftsland Ihrer Eltern, dem Sie sich stärker verbunden fühlen. --in: <<Vorgaben nicht vorlesen. Falls die Person angibt, einer ethnischen Minderheit anzugehören (z.B. Kurde oder Kurdin ist), soll sie die Fragen auf diese ethnische Minderheit beziehen.>> --we: **if (62114 = 1)** 1: nein **if (62114 = 2 to 6)** 1: keine **if (62114 = 3 to 6)** 2: fast keine **if (62114 = 3 to 6)** 3: weniger als die Hälfte **if (62114 = 2)** 4: eine **if (62114 = 3 to 6)** 4: ungefähr die Hälfte **if (62114 = 3 to 6)** 5: mehr als die Hälfte **if (62114 = 3 to 6)** 6: fast alle **if (62114 = 1)** 7: ja **if (62114 = 2)** 7: beide **if (62114 = 3 to 6)** 7: alle **BUTTONS: Befragte/r widerspricht: Genannter Migrationshintergrund trifft nicht zu (-20), verweigert (-97), weiß nicht (-98)** --ac: **autoif (62118 = -20) h_migpre = -1** **autoif (62118 = -20) 20101P4 = -1** --af: **goto 62119** --end--

62119	--va: **skamrpg_r (skamrpg_r1 / skamrpg_r2 / skamrpg_r3 / skamrpg_r4 / skamrpg_r5 / skamrpg_r6 / skamrpg_r7 / skamrpg_r8 / skamrpg_r9 / skamrpg_rnd / skamrpg_rvw / skamrpg_rwn)** --fn: **62119** --vb: Retrospektives Sozialkapital - Referenz Job: Partner / Mutter / Vater / Geschwister / Verwandte / Freunde / Kollegen / Lehrer / sonstige --fr**: [MF]** Und hat sich jemand aus den folgenden Personengruppen dafür eingesetzt, dass Sie eine neue Arbeitsstelle in Deutschland bekommen? --in: <<Mehrfachnennungen möglich. Vorgaben vorlesen.>> --we: **skamrpg_r1** 1: Ihr Partner/Ihre Partnerin **skamrpg_r2** 2: Ihre Mutter **skamrpg_r3** 3: Ihr Vater **skamrpg_r4** 4: Ihre Geschwister **skamrpg_r5** 5: andere Personen aus Ihrer Familie oder Verwandtschaft **skamrpg_r6** 6: Ihre Freundinnen und Freunde **skamrpg_r7** 7: Ihre (ehemaligen) Arbeitskollegen **skamrpg_r8** 8: Ihre Lehrerinnen und Lehrer aus der Berufsschule **skamrpg_r9** 9: sonstige Bekannte **skamrpg_rnd**: niemand davon **skamrpg_rvw**: verweigert **skamrpg_rwn**: weiß nicht [0: nicht genannt] [1: genannt] **BUTTONS: niemand davon [skamrpg_rnd], verweigert [skamrpg_rvw], weiß nicht [skamrpg_rwn]** --af: **if ((skamrpg_rnd) = 0 & (skamrpg_rvw) = 0 & (skamrpg_rwn) = 0) goto 62120** **if ((skamrpg_rnd) = 1 OR (skamrpg_rvw) = 1 OR (skamrpg_rwn) = 1) goto 62125Z** --end--

62120	--va: **skamrpn_r** --fn: **62120** --vb: Retrospektives Sozialkapital: Referenz Job Anzahl --fr: Wie viele Personen haben sich insgesamt dafür eingesetzt, dass Sie eine neue Arbeitsstelle in Deutschland bekommen? --in: <<Vorgaben vorlesen.>> --we: 1: 1 Person 2: 2 Personen 3 3 bis 5 Personen 4: 6 bis 10 Personen 5: 11 bis 15 Personen 6: mehr als 15 Personen **BUTTONS: verweigert (-97), weiß nicht (-98)** --af: **if (62120 = 1 to 6) goto 62121** **if (62120 = -97, -98) goto 62125Z** --end--

62121	--va: **skamrmig_r** --fn: **62121** --vb: Retrospektives Sozialkapital: Referenz Job Migrationshintergrund --fr: **if (62120 = 1)** Stammt diese Person oder deren Eltern aus einem anderen Herkunftsland als Deutschland? **if (62120 = 2)** Wie viele dieser Personen oder deren Eltern stammen aus einem anderen Herkunftsland als Deutschland: keine, eine oder beide? **if (62120 = 3 to 6)** Wie viele dieser Personen oder deren Eltern stammen aus einem anderen Herkunftsland als Deutschland? Sind das keine, fast keine, weniger als die Hälfte, ungefähr die Hälfte, mehr als die Hälfte, fast alle oder alle? --in: <<Vorgaben nicht vorlesen.>> --we: **if (62120 = 1)** 1: nein **if (62120 = 2 to 6)** 1: keine **if (62120 = 3 to 6)** 2: fast keine **if (62120 = 3 to 6)** 3: weniger als die Hälfte **if (62120 = 2)** 4: eine **if (62120 = 3 to 6)** 4: ungefähr die Hälfte **if (62120 = 3 to 6)** 5: mehr als die Hälfte **if (62120 = 3 to 6)** 6: fast alle **if (62120 = 1)** 7: ja **if (62120 = 2)** 7: beide **if (62120 = 3 to 6)** 7: alle **BUTTONS: verweigert (-97), weiß nicht (-98)** --af: **goto 62122** --end--

62122	--va: **skamrabi_r** --fn: **62122** --vb: Retrospektives Sozialkapital: Referenz Job Bildung --fr: **if (62120 = 1)** Hat diese Person Abitur? **if (62120 = 2)** Wie viele dieser Personen haben Abitur: keine, eine oder beide? **if (62120 = 3 to 6)** Wie viele dieser Personen haben Abitur? Sind das keine, fast keine, weniger als die Hälfte, ungefähr die Hälfte, mehr als die Hälfte, fast alle oder alle? --in: <<Vorgaben nicht vorlesen.>> --we: **if (62120 = 1)** 1: nein **if (62120 = 2 to 6)** 1: keine **if (62120 = 3 to 6)** 2: fast keine **if (62120 = 3 to 6)** 3: weniger als die Hälfte **if (62120 = 2)** 4: eine **if (62120 = 3 to 6)** 4: ungefähr die Hälfte **if (62120 = 3 to 6)** 5: mehr als die Hälfte **if (62120 = 3 to 6)** 6: fast alle **if (62120 = 1)** 7: ja **if (62120 = 2)** 7: beide **if (62120 = 3 to 6)** 7: alle **BUTTONS: verweigert (-97), weiß nicht (-98)** --af: **goto 62123** --end--

62123	--va: **skamrgen_r** --fn: **62123** --vb: Retrospektives Sozialkapital: Informationen Job Geschlecht --fr: **if (62120 = 1)** Ist diese Person eine Frau? **if (62120 = 2)** Wie viele dieser Personen sind Frauen: keine, eine oder beide? **if (62120 = 3 to 6)** Wie viele dieser Personen sind Frauen? Sind das keine, fast keine, weniger als die Hälfte, ungefähr die Hälfte, mehr als die Hälfte, fast alle oder alle? --in: <<Vorgaben nicht vorlesen.>> --we: **if (62120 = 1)** 1: nein **if (62120 = 2 to 6)** 1: keine **if (62120 = 3 to 6)** 2: fast keine **if (62120 = 3 to 6)** 3: weniger als die Hälfte **if (62120 = 2)** 4: eine **if (62120 = 3 to 6)** 4: ungefähr die Hälfte **if (62120 = 3 to 6)** 5: mehr als die Hälfte **if (62120 = 3 to 6)** 6: fast alle **if (62120 = 1)** 7: ja **if (62120 = 2)** 7: beide **if (62120 = 3 to 6)** 7: alle **BUTTONS: verweigert (-97), weiß nicht (-98)** --af: **if ((h_migpre = 1, 2, 3, 4, 5) & 62121 > 1) goto 62124** **if (h_migpre = -1 OR 62121 <= 1) goto 62125Z** --end--
62124	--va: **skamrmige_r** --fn: **62124** --vb: Retrospektives Sozialkapital: Referenz Job Eigenethnie --fr: **if ((62120 = 1) & (h_migpre = 1))** Stammt diese Person oder deren Eltern aus dem gleichen Land wie Sie selbst? **if ((62120 = 2) & (h_migpre = 1))** Wie viele dieser Personen oder deren Eltern stammen aus dem gleichen Land wie Sie selbst: keine, eine oder beide? **if ((62120 = 3 to 6) & (h_migpre = 1))** Wie viele dieser Personen oder deren Eltern stammen aus dem gleichen Land wie Sie selbst?

	Sind das keine, fast keine, weniger als die Hälfte, ungefähr die Hälfte, mehr als die Hälfte, fast alle oder alle? **if ((62120 = 1) & (h_migpre = 2))** Stammen diese Person oder deren Eltern aus dem gleichen Land wie Ihre Mutter? **if ((62120 = 2) & (h_migpre = 2))** Wie viele dieser Personen oder deren Eltern stammen aus dem gleichen Land wie Ihre Mutter: keine, eine oder beide? **if ((62120 = 3 to 6) & (h_migpre = 2))** Wie viele dieser Personen oder deren Eltern stammen aus dem gleichen Land wie Ihre Mutter? Sind das keine, fast keine, weniger als die Hälfte, ungefähr die Hälfte, mehr als die Hälfte, fast alle oder alle? **if ((62120 = 1) & (h_migpre = 3))** Stammen diese Person oder deren Eltern aus dem gleichen Land wie Ihr Vater? **if ((62120 = 2) & (h_migpre = 3))** Wie viele dieser Personen oder deren Eltern stammen aus dem gleichen Land wie Ihr Vater: keine, eine oder beide? **if ((62120 = 3 to 6) & (h_migpre = 3))** Wie viele dieser Personen oder deren Eltern stammen aus dem gleichen Land wie Ihr Vater? Sind das keine, fast keine, weniger als die Hälfte, ungefähr die Hälfte, mehr als die Hälfte, fast alle oder alle? **if ((62120 = 1) & (h_migpre = 4))** Stammen diese Person oder deren Eltern aus dem gleichen Land wie Ihre Eltern? **if ((62120 = 2) & (h_migpre = 4))** Wie viele dieser Personen oder deren Eltern stammen aus dem gleichen Land wie Ihre Eltern: keine, eine oder beide? **if ((62120 = 3 to 6) & (h_migpre = 4))** Wie viele dieser Personen oder deren Eltern stammen aus dem gleichen Land wie Ihre Eltern? Sind das keine, fast keine, weniger als die Hälfte, ungefähr die Hälfte, mehr als die Hälfte, fast alle oder alle? **if ((62120 = 1) & (h_migpre = 5))** Stammen diese Person oder deren Eltern aus dem gleichen Land wie Ihre Mutter beziehungsweise Ihr Vater? Denken Sie dabei bitte an das Herkunftsland Ihrer Eltern, dem Sie sich stärker verbunden fühlen. **if ((62120 = 2) & (h_migpre = 5))** Wie viele dieser Personen oder deren Eltern stammen aus dem gleichen Land wie Ihre Mutter beziehungsweise Ihr Vater: keine, eine oder beide? Denken Sie dabei bitte an das Herkunftsland Ihrer Eltern, dem Sie sich stärker verbunden fühlen. **if ((62120 = 3 to 6) & (h_migpre = 5))** Wie viele dieser Personen oder deren Eltern stammen aus dem gleichen Land wie Ihre Mutter beziehungsweise Ihr Vater? Sind das keine, fast keine, weniger als die Hälfte, ungefähr die

	Hälfte, mehr als die Hälfte, fast alle oder alle? Denken Sie dabei bitte an das Herkunftsland Ihrer Eltern, dem Sie sich stärker verbunden fühlen. --in: <<Vorgaben nicht vorlesen. Falls die Person angibt, einer ethnischen Minderheit anzugehören (z.B. Kurde oder Kurdin ist), soll sie die Fragen auf diese ethnische Minderheit beziehen.>> --we: **if (62120 = 1)** 1: nein **if (62120 = 2 to 6)** 1: keine **if (62120 = 3 to 6)** 2: fast keine **if (62120 = 3 to 6)** 3: weniger als die Hälfte **if (62120 = 2)** 4: eine **if (62120 = 3 to 6)** 4: ungefähr die Hälfte **if (62120 = 3 to 6)** 5: mehr als die Hälfte **if (62120 = 3 to 6)** 6: fast alle **if (62120 = 1)** 7: ja **if (62120 = 2)** 7: beide **if (62120 = 3 to 6)** 7: alle **BUTTONS: Befragte/r widerspricht: Genannter Migrationshintergrund trifft nicht zu (-20), verweigert (-97), weiß nicht (-98)** --ac: **autoif (62124 = -20) h_migpre = -1** **autoif (62124 = -20) 20101P4 = -1** --af: **goto 62125Z** --end--
62125Z	--va: **[ZS] ziam3** --fn: **62125Z** --vb: Zeitstempel 3 Im Arbeitsmarkt --fr: [ZS] Zeitstempel 3 Im Arbeitsmarkt --af: **if (30607 = 1) goto 62125** **if (30607 = 2, 3) goto 62130** --end--

62125	--va: **uebernahme** --fn: **62125** --vb: Übernahmeangebot --fr: Wir möchten gerne wissen, wie es bei Ihnen nach Ihrer Ausbildung dann weiter gegangen ist. Haben Sie am Ende der Ausbildung ein Übernahmeangebot von Ihrem Ausbildungsbetrieb bekommen? --we: 1: ja 2: nein **BUTTONS: verweigert (-97), weiß nicht (-98)** --af: **if (62125 = 1) goto 62126** **if (62125 = 2, -97, -98) goto 62132** --end--
62126	--va: **uebernahme_frist** --fn: **62126** --vb: Übernahmeangebot: Befristung --fr: Wurde Ihnen zunächst eine zeitlich befristete oder unbefristete Stelle angeboten? --we: 1: befristet 2: unbefristet **BUTTONS: verweigert (-97), weiß nicht (-98)** --af: **if (62126 = 1) goto 62127** **if (62126 = 2, -97, -98) goto 62129** --end--
62127	--va: **uebernahme_lang** --fn: **62127** --vb: Übernahmeangebot: Länge Befristung --fr: Auf welche Dauer war diese Stelle zunächst befristet? --we: OFFEN: ___ Monate **BUTTONS: verweigert (-97), weiß nicht (-98)** --ra: **0 to 120, -97, -98** --af: **goto 62128** --end--

62128	--va: **uebernahme_tarif** --fn: **62128** --vb: Übernahmeangebot: tarifvertragliche Vereinbarung --fr: Bei manchen Ausbildungen ist im Tarifvertrag vereinbart, dass die Auszubildenden zumindest für eine bestimmte Zeit nach der Ausbildung übernommen werden müssen. War das in Ihrer Ausbildung auch so geregelt? --we: 1: ja 2: nein **BUTTONS: verweigert (-97), weiß nicht (-98)** --af: **goto 62129** --end--
62129	--va: **uebernahme_ange** --fn: **62129** --vb: Übernahmeangebot: angenommen --fr: Haben Sie das Übernahmeangebot angenommen? --we: 1: ja 2: nein **BUTTONS: verweigert (-97), weiß nicht (-98)** --af: **goto 62132** --end--
62130	--va: **angpraktikum** --fn: **62130** --vb: Angebot: Praktikumsbetrieb --fr: Wir möchten gerne wissen, wie es bei Ihnen nach Ihrer Ausbildung dann weiter gegangen ist. Haben Sie ein Arbeitsangebot bekommen von einem Betrieb, in dem Sie während Ihrer Ausbildung ein Praktikum gemacht haben? --we: 1: ja 2: nein **BUTTONS: verweigert (-97), weiß nicht (-98)** --af: **if (62130 = 1) goto 62131** **if (62130 = 2, -97, -98) goto 62132** --end--

62131	--va: **angpraktikum_ange** --fn: **62131** --vb: Angebot: Praktikumsbetrieb angenommen --fr: Haben Sie dieses Angebot angenommen? --we: 1: ja 2: nein **BUTTONS: verweigert (-97), weiß nicht (-98)** --af: **goto 62132** --end--
62132	--va: **angfamilie** --fn: **62132** --vb: Angebot: Familienbetrieb --fr: Hatten Sie die Möglichkeit, nach Ihrer Ausbildung in einem Betrieb von Verwandten oder Bekannten zu arbeiten? --we: 1: ja 2: nein **BUTTONS: verweigert (-97), weiß nicht (-98)** --af: **if (62132 = 1) goto 62133** **if (62132 = 2, -97, -98) goto 62134Z** --end--
62133	--va: **angfamilie_ange** --fn: **62133** --vb: Angebot: Familienbetrieb angenommen --fr: Und haben Sie das auch gemacht? --we: 1: ja 2: nein **BUTTONS: verweigert (-97), weiß nicht (-98)** --af: **goto 62134Z** --end--

62134Z	--va: **[ZS] ziam4** --fn: **62134Z** --vb: Zeitstempel 4 Im Arbeitsmarkt --fr: [ZS] Zeitstempel 4 Im Arbeitsmarkt --af: **goto 62134** --end--
62134	--va: **suche** --fn: **62134** --vb: Arbeitsstellen gesucht --fr: Haben Sie irgendwann nach Arbeitsstellen für die Zeit nach Ihrer Ausbildung gesucht? --in: <<Hier sind sowohl Arbeitsstellen im erlernten Beruf gemeint, als auch Arbeitsstellen, die nicht dem erlernten Ausbildungsberuf entsprechen.>> --we: 1: ja 2: nein **BUTTONS: verweigert (-97), weiß nicht (-98)** --af: **if (62134 = 1) goto 62142** **if (62134 = 2) goto 62135** **if (62134 = -97, -98) goto 62144** --end--
62135	--va: **nicht_suche1** --fn: **62135** --vb: Gründe für Nicht-Suche 1: Arbeitsplatz --fr: Und warum haben Sie nicht nach Arbeitsstellen gesucht? Welche der folgenden Gründe treffen auf Sie zu? Haben Sie nicht nach Arbeitsstellen gesucht, …weil Sie bereits eine Arbeitsstelle hatten oder Ihnen jemand eine Arbeitsstelle in Aussicht gestellt hatte? --we: 1: ja 2: nein **BUTTONS: verweigert (-97), weiß nicht (-98)** --af: **goto 62136** --end--

62136	--va: **nicht_suche2** --fn: **62136** --vb: Gründe für Nicht-Suche 2: familiär/gesundheitlich --fr: [NCS]… aus familiären oder gesundheitlichen Gründen? --we: 1: ja 2: nein **BUTTONS: verweigert (-97), weiß nicht (-98)** --af: **goto 62137** --end--
62137	--va: **nicht_suche3** --fn: **62137** --vb: Gründe für Nicht-Suche 3: Chancen --fr: [NCS]…weil Sie dachten, dass Sie keine Arbeitsstelle bekommen würden? --we: 1: ja 2: nein **BUTTONS: verweigert (-97), weiß nicht (-98)** --af: **goto 62138** --end--
62138	--va: **nicht_suche4** --fn: **62138** --vb: Gründe für Nicht-Suche 4: Bildung --fr: [NCS]…weil Sie einen Schulabschluss nachholen, eine weitere Ausbildung anfangen oder ein Studium beginnen wollten? --we: 1: ja 2: nein **BUTTONS: verweigert (-97), weiß nicht (-98)** --af: **goto 62140** --end--

62140	--va: **nicht_suche6** --fn: **62140** --vb: Gründe für Nicht-Suche 6: andere --fr: …aus anderen Gründen? --we: 1: ja 2: nein **BUTTONS: verweigert (-97), weiß nicht (-98)** --af: **goto 62164Z** --end--
62142	--va: **suchwege(suchwege_1 / suchwege_2 / suchwege_3 / suchwege_4 / suchwege_5 / suchwege_6/ suchwege_7 / suchwege_8 / suchwege_vw / suchwege_wn)** --fn: **62142** --vb: Suchweg Stellenanzeigen / Suchweg Stellengesuche / Suchweg Arbeitsamt / Suchweg private Arbeitsvermittlung / Suchweg bei Betrieben nachgefragt / Suchweg Familie, Freunde oder Bekannte / Suchweg ehemalige Arbeitgeber oder Kollegen / Suchweg andere Wege / Suchweg verweigert / Suchweg weiß nicht --fr: **[MF]** Auf welchen Wegen haben Sie nach Arbeitsstellen gesucht? --in: << Mehrfachnennungen möglich. Vorgaben bitten vorlesen.>> --we: **suchwege_1** 1: Über Stellenanzeigen in der Zeitung oder im Internet **suchwege_2** 2: Selbst Stellengesuche aufgegeben **suchwege_3** 3: Über das Arbeitsamt, Job-Center, ARGE oder Sozialamt **suchwege_4** 4: Über eine private Arbeitsvermittlung **suchwege_5** 5: Selbst bei Betrieben nachgefragt oder einfach mal beworben **suchwege_6** 6: Über Familie, Freunde oder Bekannte **suchwege_7** 7: Über ehemalige Arbeitgeber oder Kollegen **suchwege_8** 8: Über andere Wege **suchwege_vw**: verweigert **suchwege_wn**: weiß nicht [0: nicht genannt] [1: genannt] **BUTTONS: verweigert [suchwege_vw], weiß nicht [suchwege_wn]** --af: **goto 62144** --end--

62144	--va: **bewerb** --fn: **62144** --vb: Auf Arbeitsstellen beworben --fr: Und haben Sie sich irgendwann auf Arbeitsstellen für die Zeit nach Ihrer Ausbildung beworben? --in: <<Hier sind sowohl Arbeitsstellen im erlernten Beruf gemeint, als auch Arbeitsstellen, die nicht dem erlernten Ausbildungsberuf entsprechen.>> --we: 1: ja 2: nein **BUTTONS: verweigert (-97), weiß nicht (-98)** --af: **if (62144 = 1) goto 62153** **if (62144 = 2) goto 62145** **if (62144 = -97, -98) goto 62164Z** --end--
62145	--va: **nicht_bewerb1** --fn: **62145** --vb: Gründe für Nicht-Bewerbung 1: Arbeitsplatz --fr: Und warum haben Sie sich nicht beworben? Welche der folgenden Gründe treffen auf Sie zu? Haben Sie sich nicht beworben, …weil Sie bereits eine Arbeitsstelle hatten oder Ihnen jemand eine Arbeitsstelle in Aussicht gestellt hatte? --we: 1: ja 2: nein **BUTTONS: verweigert (-97), weiß nicht (-98)** --af: **goto 62146** --end--

62146	--va: **nicht_bewerb2** --fn: **62146** --vb: Gründe für Nicht-Bewerbung 2: familiär/gesundheitlich --fr: [NCS] … aus familiären oder gesundheitlichen Gründen? --we: 1: ja 2: nein **BUTTONS: verweigert (-97), weiß nicht (-98)** --af: **goto 62147** --end--
62147	--va: **nicht_bewerb3** --fn: **62147** --vb: Gründe für Nicht-Bewerbung 3: Chancen --fr: [NCS]…weil Sie dachten, dass Sie keine Arbeitsstelle bekommen würden? --we: 1: ja 2: nein **BUTTONS: verweigert (-97), weiß nicht (-98)** --af: **goto 62148** --end--
62148	--va: **nicht_bewerb4** --fn: **62148** --vb: Gründe für Nicht-Bewerbung 4: Bildung --fr: [NCS]…weil Sie einen Schulabschluss nachholen, eine weitere Ausbildung anfangen oder ein Studium beginnen wollten? --we: 1: ja 2: nein **BUTTONS: verweigert (-97), weiß nicht (-98)** --af: **goto 62150** --end--

62150	--va: **nicht_bewerb6** --fn: **62150** --vb: Gründe für Nicht-Bewerbung 6: erfolglose Suche --fr: [NCS]…weil Sie keine geeigneten Arbeitsstellen gefunden haben, auf die Sie sich gerne bewerben wollten? --we: 1: ja 2: nein **BUTTONS: verweigert (-97), weiß nicht (-98)** --af: **goto 62151** --end--
62151	--va: **nicht_bewerb7** --fn: **62151** --vb: Gründe für Nicht-Bewerbung 7: andere --fr: …aus anderen Gründen? --we: 1: ja 2: nein **BUTTONS: verweigert (-97), weiß nicht (-98)** --af: **goto 62164Z** --end--
62153	--va: **bewerb_anfang1** --fn: **62153** --vb: Bewerbungen: Anfang --fr: Haben Sie sich bereits vor Ende der Ausbildung auf Arbeitsstellen beworben oder erst danach? --in: << Antwortvorgaben nicht vorlesen.>> --we: 1: vor Ende der Ausbildung 2: nach Ende der Ausbildung **BUTTONS: verweigert (-97), weiß nicht (-98)** --af: **if (62153 = 1) goto 62154** **if (62153 = 2, -97, -98) goto 62155** --end--

62154	--va: **bewerb_anfang2** --fn: **62154** --vb: Bewerbungen: Anfang Monate --fr: Und wie viele Monate vor Ende Ihrer Ausbildung haben Sie angefangen, sich auf Arbeitsstellen zu bewerben? --in: << Wenn ZP unsicher, schätzen lassen. Wochenangaben auf ganze Monate aufrunden. >> --we: OFFEN: ____ **BUTTONS: verweigert (-97), weiß nicht (-98)** --ra: **0 to 24, -97, -98** --af: **goto 62155** --end--
62155	--va: **bewerb_mobil1** --fn: **62155** --vb: Bewerbungen: Mobilität Entfernung --fr: Denken Sie bitte an !!alle!! Arbeitsstellen zurück, auf die Sie sich beworben haben. Wie viele Kilometer waren es von Ihrem Wohnort bis zu dem Arbeitsplatz, der am weitesten entfernt war? --in: << Vorgaben vorlesen bis Zielperson zustimmt. Wenn ZP unsicher ist: Schätzen Sie einfach, eine ungefähre Zahl reicht.>> --we: 1: 0 bis 10 km 2: 11 bis 50 km 3: 51 bis 100 km 4: 101 bis 200 km 5: 201 bis 500 km 6: mehr als 500 km **BUTTONS: verweigert (-97), weiß nicht (-98)** --af: **goto 62156** --end--

62156	--va: **bewerb_mobil2** --fn: **62156** --vb: Bewerbungen: Mobilität Zeit --fr: Wie lange hätten Sie für den Weg von Ihrer Wohnung zu dieser Arbeitsstelle gebraucht? --in: << Vorgaben vorlesen. Gemeint ist der einfache Weg. Wenn ZP unsicher ist: Schätzen Sie einfach. Wenn Sie mit dem Fahrrad gefahren wären, dann schätzen Sie die Zeit, die Sie mit dem Fahrrad gebraucht hätten, wenn Sie mit der Bahn gefahren wären, dann die Zeit, die Sie mit der Bahn gebraucht hätten usw. >> --we: 1: bis 20 Minuten 2: 21 bis 40 Minuten 3: 41 Minuten bis eine Stunde 4: über eine Stunde 5: ich hätte umziehen müssen **BUTTONS: verweigert (-97), weiß nicht (-98)** --af: **goto 62157** --end--
62157	--va: **bewerb_abberuf** --fn: **62157** --vb: Anzahl Bewerbungen erlernter Beruf --fr: Nach der Ausbildung kann man sich ja sowohl auf Stellen im erlernten Beruf, als auch auf andere Arbeitsstellen bewerben. Wie oft haben Sie sich seit Ende Ihrer Ausbildung auf Stellen in Ihrem erlernten Beruf beworben? --in: <<Wenn ZP unsicher ist: Schätzen Sie einfach, eine ungefähre Zahl reicht. Wenn ZP sich nicht auf Stellen im erlernten Beruf beworben hat, dann bitte Button „keine Bewerbungen“ nutzen.>> --we: Bewerbungen: _ _ _ **BUTTONS: keine Bewerbungen (0), verweigert (-97), weiß nicht (-98)** --ra: **0 to 200, -97, -98** --af: **goto 62158** --end--

62158	--va: **bewerb_andere** --fn: **62158** --vb: Anzahl Bewerbungen andere Berufe --fr: Und wie oft haben Sie sich seit Ende Ihrer Ausbildung auf Arbeitsstellen beworben, die nicht Ihrem erlernten Beruf entsprachen? --in: <<Wenn ZP unsicher ist: Schätzen Sie einfach, eine ungefähre Zahl reicht. Wenn ZP sich nicht um Arbeitsstellen beworben hat, die nicht ihrem erlernten Beruf entsprachen, dann bitte Button „keine Bewerbungen“ nutzen.>> --we: Bewerbungen: _ _ _ **BUTTONS: keine Bewerbungen (0), verweigert (-97), weiß nicht (-98)** --ra: **0 to 200, -97, -98** --af: **if (62157 >= 1 OR 62157 = -98) goto 62159** **if ((62157 = 0, -97) & (62158 >= 1 OR 62158 = -98)) goto 62160** **if ((62157 = 0, -97) & (62158 = 0, -97)) goto 62164Z** --end--
62159	--va: **gespraech_abberuf** --fn: **62159** --vb: Anzahl Bewerbungsgespräche erlernter Beruf --fr: Wie oft wurden Sie zu einem Bewerbungsgespräch für Arbeitsstellen in Ihrem erlernten Beruf eingeladen? --in: <<Wenn ZP unsicher ist: Schätzen Sie einfach, eine ungefähre Zahl reicht. Wenn ZP nie zu Bewerbungsgesprächen im erlernten Beruf eingeladen wurde, dann bitte den Button „keine Bewerbungsgespräche“ nutzen.>> --we: Einladungen: _ _ **BUTTONS: keine Bewerbungsgespräche (0), verweigert (-97), weiß nicht (-98)** --ra: **0 to 50, -97, -98** --af: **if (62158 >= 1 OR 62158 = -98) goto 62160** **if ((62158 = 0, -97) & (62159 >= 1 OR 62159 = -98)) goto 62161** **if ((62158 = 0, -97) & (62159 = 0, -97)) goto 62164Z** --end--

62160	--va: **gespraech_andere** --fn: **62160** --vb: Anzahl Bewerbungsgespräche andere Berufe --fr: Wie oft wurden Sie zu einem Bewerbungsgespräch eingeladen für Arbeitsstellen, die nicht Ihrem erlernten Beruf entsprachen? --in: <<Wenn ZP unsicher ist: Schätzen Sie einfach, eine ungefähre Zahl reicht. Wenn ZP nie zu Bewerbungsgesprächen für Stellen, die nicht dem erlernten Beruf entsprechen, eingeladen wurde, dann bitte Button „keine Bewerbungsgespräche“ nutzen.>> --we: Einladungen: _ _ **BUTTONS: keine Bewerbungsgespräche (0), verweigert (-97), weiß nicht (-98)** --ra: **0 to 50, -97, -98** --af: **if (62159 >= 1 OR 62159 = -98) goto 62161** **if ((62159 = 0, -97, .) & (62160 >= 1 OR 62160 = -98)) goto 62162** **if ((62159 = 0, -97, .) & (62160 = 0, -97)) goto 62164Z** --end--
62161	--va: **angebote_abberuf** --fn: **62161** --vb: Anzahl Stellenangebote erlernter Beruf --fr: Wie viele Zusagen haben Sie erhalten für Arbeitsstellen in Ihrem erlernten Beruf? --in: << Wenn ZP keine Zusagen im erlernten Beruf bekommen hat, bitte Button „keine Zusagen“ nutzen.>> --we: Arbeitsplatzzusagen: _ _ **BUTTONS: keine Zusagen (0), verweigert (-97), weiß nicht (-98)** --ra: **0 to 50, -97, -98** --af: **if (62160 >= 1 OR 62160 = -98) goto 62162** **if ((62160 = 0, -97, .) & 62161 >= 1) goto 62163** **if ((62160 = 0, -97, .) & (62161 = 0, -97, -98)) goto 62164Z** --end--

62162	--va: **angebote_andere** --fn: **62162** --vb: Anzahl Stellenangebote andere Berufe --fr: Wie viele Zusagen haben Sie erhalten für Arbeitsstellen, die nicht Ihrem erlernten Beruf entsprachen? --in: << Wenn ZP keine Zusagen für Stellen bekommen hat, die nicht dem erlernten Beruf entsprachen, bitte Button „keine Zusagen“ nutzen.>> --we: Arbeitsplatzzusagen: _ _ **BUTTONS: keine Zusagen (0), verweigert (-97), weiß nicht (-98)** --ra: **0 to 50, -97, -98** --af: **if (62161 >= 1 OR 62162 >= 1) goto 62163** **if (62162 <= 0 & (62161 = 0, -97, -98, .)) goto 62164Z** --end--
62163	--va: **angebote_ange** --fn: **62163** --vb: Stellenangebot angenommen --fr: **if (62161 > 1 OR 62162 > 1 OR (62161 = 1 & 62162 = 1) OR (62161 = -97, -98) OR (62162 = -97, -98))** Haben Sie mindestens eins der Angebote, die Ihnen gemacht wurden, angenommen? **if ((62161 = 1 & (62162 = 0, .)) OR (62162 = 1 & (62161 = 0, .)))** Haben Sie das Angebot, das Ihnen gemacht wurde, angenommen? --we: 1: ja 2: nein **BUTTONS: verweigert (-97), weiß nicht (-98)** --af: **goto 62164Z** --end--
62164Z	--va: **[ZS] ziam5** --fn: **62164Z** --vb: Zeitstempel 5 Im Arbeitsmarkt --fr: [ZS] Zeitstempel 5 Im Arbeitsmarkt --af: **goto 30602 (Modul 30X_out)** --end--

	--st: **64a Säulenitems S5 und AG ISM** **Panelbefragung E6P B109HS** **Grundlage: NEU** **Version 1.01** **Stand: 23.06.2015** --end--
64100Z	--va: **[ZS] zs64a_1** --fn: **64100Z** --vb: Zeitstempel 1 64a_1 --fr: [ZS] Zeitstempel 1 64a_1 --af: **goto 64101** --ef: **Modul 20b: alle** --end--
64101	--va: **caseid** --fn: **64101** --vb: Personennummer --fr: [AUTO] Personennummer --af: **goto 64102** --end--
	--st: **Risikobereitschaft (S5)** --end--

64102	--va: **t515051** --fn: **64102** --vb: Allgemeine Risikobereitschaft --fr: Nun möchte ich Ihnen gerne einige Fragen zu Ihrer Person stellen. Wie schätzen Sie sich persönlich ein: Sind Sie im !!Allgemeinen!! ein risikobereiter Mensch oder versuchen Sie, Risiken zu vermeiden? Bitte antworten Sie auf einer Skala von 0 bis 10. „0“ bedeutet, dass Sie gar nicht risikobereit sind, „10“ bedeutet, Sie sind sehr risikobereit. Mit den Zahlen dazwischen können Sie Ihr Urteil abstufen. --we: 0: gar nicht risikobereit 1: 1 2: 2 3: 3 4: 4 5: 5 6: 6 7: 7 8: 8 9: 9 10: sehr risikobereit **BUTTONS: verweigert (-97), weiß nicht (-98)** --af: **goto 64102Z** --end--
64102Z	--va: **[ZS] zs64a_2** --fn: **64102Z** --vb: Zeitstempel 2 64a_2 --fr: [ZS] Zeitstempel 2 64a_2 --af: **goto 64103** --end--
	--st: **Big Five (AG ISM)** --end--

64103	--va: **t36800a** --fn: **64103** --vb: Big Five Selbsteinschätzung: zurückhaltend/reserviert --fr: Inwieweit treffen die folgenden Aussagen auf Sie zu? Bitte sagen Sie mir jeweils, ob die Aussage auf Sie gar nicht zutrifft, eher nicht zutrifft, teils/teils, eher zutrifft oder völlig zutrifft. Ich bin eher zurückhaltend, reserviert. --in: <<Vorgaben nur bei Bedarf erneut vorlesen: Trifft gar nicht zu, trifft eher nicht zu, teils/teils, trifft eher zu, trifft völlig zu >> --we: 1: trifft gar nicht zu 2: trifft eher nicht zu 3: teils/teils 4: trifft eher zu 5: trifft völlig zu **BUTTONS: verweigert (-97), weiß nicht (-98)** --af: **goto 64104** --end--
64104	--va: **t36800b** --fn: **64104** --vb: Big Five Selbsteinschätzung: Vertrauen schenken --fr: [NCS] Ich schenke anderen leicht Vertrauen, glaube an das Gute im Menschen. --in: <<Vorgaben nur bei Bedarf erneut vorlesen: Trifft gar nicht zu, trifft eher nicht zu, teils/teils, trifft eher zu, trifft völlig zu >> --we: 1: trifft gar nicht zu 2: trifft eher nicht zu 3: teils/teils 4: trifft eher zu 5: trifft völlig zu **BUTTONS: verweigert (-97), weiß nicht (-98)** --af: **goto 64105** --end--

64105	--va: **t36800c** --fn: **64105** --vb: Big Five Selbsteinschätzung: bequem/faul --fr: [NCS] Ich bin bequem, neige zur Faulheit. --in: <<Vorgaben nur bei Bedarf erneut vorlesen: Trifft gar nicht zu, trifft eher nicht zu, teils/teils, trifft eher zu, trifft völlig zu >> --we: 1: trifft gar nicht zu 2: trifft eher nicht zu 3: teils/teils 4: trifft eher zu 5: trifft völlig zu **BUTTONS: verweigert (-97), weiß nicht (-98)** --af: **goto 64106** --end--
64106	--va: **t36800d** --fn: **64106** --vb: Big Five Selbsteinschätzung: entspannt --fr: [NCS] Ich bin entspannt, lasse mich durch Stress nicht aus der Ruhe bringen. --in: <<Vorgaben nur bei Bedarf erneut vorlesen: Trifft gar nicht zu, trifft eher nicht zu, teils/teils, trifft eher zu, trifft völlig zu >> --we: 1: trifft gar nicht zu 2: trifft eher nicht zu 3: teils/teils 4: trifft eher zu 5: trifft völlig zu **BUTTONS: verweigert (-97), weiß nicht (-98)** --af: **goto 64107** --end--

64107	--va: **t36800e** --fn: **64107** --vb: Big Five Selbsteinschätzung: künstlerisch --fr: [NCS] Ich habe nur wenig künstlerisches Interesse. --in: <<Vorgaben nur bei Bedarf erneut vorlesen: Trifft gar nicht zu, trifft eher nicht zu, teils/teils, trifft eher zu, trifft völlig zu >> --we: 1: trifft gar nicht zu 2: trifft eher nicht zu 3: teils/teils 4: trifft eher zu 5: trifft völlig zu **BUTTONS: verweigert (-97), weiß nicht (-98)** --af: **goto 64108** --end--
64108	--va: **t36800f** --fn: **64108** --vb: Big Five Selbsteinschätzung: gesellig --fr: [NCS] Ich gehe aus mir heraus, bin gesellig. --in: <<Vorgaben nur bei Bedarf erneut vorlesen: Trifft gar nicht zu, trifft eher nicht zu, teils/teils, trifft eher zu, trifft völlig zu >> --we: 1: trifft gar nicht zu 2: trifft eher nicht zu 3: teils/teils 4: trifft eher zu 5: trifft völlig zu **BUTTONS: verweigert (-97), weiß nicht (-98)** --af: **goto 64109** --end--

64109	--va: **t36800g** --fn: **64109** --vb: Big Five Selbsteinschätzung: kritisieren --fr: [NCS] Ich neige dazu, andere zu kritisieren. --in: <<Vorgaben nur bei Bedarf erneut vorlesen: Trifft gar nicht zu, trifft eher nicht zu, teils/teils, trifft eher zu, trifft völlig zu >> --we: 1: trifft gar nicht zu 2: trifft eher nicht zu 3: teils/teils 4: trifft eher zu 5: trifft völlig zu **BUTTONS: verweigert (-97), weiß nicht (-98)** --af: **goto 64110** --end--
64110	--va: **t36800h** --fn: **64110** --vb: Big Five Selbsteinschätzung: gründlich --fr: [NCS] Ich erledige Aufgaben gründlich. --in: <<Vorgaben nur bei Bedarf erneut vorlesen: Trifft gar nicht zu, trifft eher nicht zu, teils/teils, trifft eher zu, trifft völlig zu >> --we: 1: trifft gar nicht zu 2: trifft eher nicht zu 3: teils/teils 4: trifft eher zu 5: trifft völlig zu **BUTTONS: verweigert (-97), weiß nicht (-98)** --af: **goto 64111** --end--

64111	--va: **t36800i** --fn: **64111** --vb: Big Five Selbsteinschätzung: nervös/unsicher --fr: [NCS] Ich werde leicht nervös und unsicher. --in: <<Vorgaben nur bei Bedarf erneut vorlesen: Trifft gar nicht zu, trifft eher nicht zu, teils/teils, trifft eher zu, trifft völlig zu >> --we: 1: trifft gar nicht zu 2: trifft eher nicht zu 3: teils/teils 4: trifft eher zu 5: trifft völlig zu **BUTTONS: verweigert (-97), weiß nicht (-98)** --af: **goto 64112** --end--
64112	--va: **t36800j** --fn: **64112** --vb: Big Five Selbsteinschätzung: phantasievoll --fr: [NCS] Ich habe eine aktive Vorstellungskraft, bin phantasievoll. --in: <<Vorgaben nur bei Bedarf erneut vorlesen: Trifft gar nicht zu, trifft eher nicht zu, teils/teils, trifft eher zu, trifft völlig zu >> --we: 1: trifft gar nicht zu 2: trifft eher nicht zu 3: teils/teils 4: trifft eher zu 5: trifft völlig zu **BUTTONS: verweigert (-97), weiß nicht (-98)** --af: **goto 64113** --end--

64113	--va: **t36800k** --fn: **64113** --vb: Big Five Selbsteinschätzung: einfühlsam --fr: [NCS] Ich bin rücksichtsvoll zu anderen, einfühlsam. --in: <<Vorgaben nur bei Bedarf erneut vorlesen: Trifft gar nicht zu, trifft eher nicht zu, teils/teils, trifft eher zu, trifft völlig zu >> --we: 1: trifft gar nicht zu 2: trifft eher nicht zu 3: teils/teils 4: trifft eher zu 5: trifft völlig zu **BUTTONS: verweigert (-97), weiß nicht (-98)** --af: **goto 64113Z** --end--
64113Z	--va: **[ZS] zs64a_3** --fn: **64113Z** --vb: Zeitstempel 3 64a_3 --fr: [ZS] Zeitstempel 3 64a_3 --af: **goto 20500Z (Modul 20dMigB)** --end--

	--st: **64b Querschnittsfragen zu Förderschülern Panelbefragung E6P B109HS** **Grundlage: NEU** **Version 1.02** **Stand: 13.08.2015** --end--
64114Z	--va: **[ZS] zs64b_1** --fn: **64114Z** --vb: Zeitstempel 1 64b --fr: [ZS] Zeitstempel 1 64b --af: **goto 64114** --ef: **Modul 30X_Out: (20101P28 = 1 to 4, 8)** --end--
64114	--va: **caseid** --fn: **64114** --vb: Personennummer --fr: [AUTO] Personennummer --af: **goto 64115** --end--

64115	--va: **intbb1** --fn: **64115** --vb: Berufsberatung durch Reha-Team --fr: Denken Sie bitte eine Weile zurück: Als Sie überlegen mussten, wie es nach der Schule weitergeht: Hatten Sie irgendwann einmal ein Gespräch mit einem Rehaberater oder einer Rehaberaterin von der !!Agentur für Arbeit!!? --in: <<Bei Bedarf: „Rehaberater und Rehaberaterinnen der Agentur für Arbeit sind für Menschen mit Behinderung zuständig.“ >> --we: 1: ja 2: nein **BUTTONS: verweigert (-97), weiß nicht (-98)** --af:**goto 64116** --end--

64116	--va: **intbb2 (intbb2_01 /intbb2_02/ intbb2_03 / intbb2_nd / intbb2_nag / intbb2_vw / intbb2_wn)** --fn: **64116** --vb: Unterstützung Ausbildungsplatzsuche Begleitung / Unterstützung Ausbildungsplatzsuche Vermittlung Praktikum / Unterstützung Ausbildungsplatzsuche Informationen Berufe / Unterstützung Ausbildungsplatzsuche nichts davon / Unterstützung Ausbildungsplatzsuche nie gesucht / Unterstützung Ausbildungsplatzsuche verweigert / Unterstützung Ausbildungsplatzsuche weiß nicht --fr: Als Sie auf der Suche nach einem Ausbildungsplatz waren, welche Unterstützung haben Sie !!durch andere Personen!! erhalten? --in: <<Vorgaben vorlesen. Mehrfachnennungen möglich.>> --we: **intbb2_01** 1: Begleitung zu wichtigen Terminen, z.B. zur Agentur für Arbeit **intbb2_02** 2: Vermittlung eines Praktikumsplatzes **intbb2_03** 3: Informationen über unterschiedliche Ausbildungsberufe **intbb2_nd** nichts davon **intbb2_nag** nie einen Ausbildungsplatz gesucht **intbb2_vw** verweigert **intbb2_wn** weiß nicht [0: nicht genannt] [1: genannt] **BUTTONS: nichts davon [intbb2_nd], nie einen Ausbildungsplatz gesucht [inbb2_nag], verweigert [intbb2_vw], weiß nicht [intbb2_wn]** --af: **if (64116(intbb2_01 = 1) OR 64116(intbb2_02 = 1) OR 64116(intbb2_03 = 1)) goto 64117** **if (64116(intbb2_01 = 0) & 64116(intbb2_02 = 0) & 64116(intbb2_03 = 0)) goto 64118** --end--

64117	--va: **intbb3 (intbb3_01 / intbb3_02 / intbb3_03 / intbb3_04 / intbb3_05 / intbb3_06 / intbb3_07 / intbb3_08 / intbb3_nd / intbb3_vw / intbb3_wn)** --fn: **64117** --vb: wahrgenommene Unterstützung Ausbildungsplatzsuche Eltern / wahrgenommene Unterstützung Ausbildungsplatzsuche Geschwister / wahrgenommene Unterstützung Ausbildungsplatzsuche Andere Personen / wahrgenommene Unterstützung Ausbildungsplatzsuche Lehrer / wahrgenommene Unterstützung Ausbildungsplatzsuche Sozialarbeiter / wahrgenommene Unterstützung Ausbildungsplatzsuche Agentur für Arbeit / wahrgenommene Unterstützung Ausbildungsplatzsuche Freunde / wahrgenommene Unterstützung Ausbildungsplatzsuche jemand anderes / wahrgenommene Unterstützung Ausbildungsplatzsuche niemand / wahrgenommene Unterstützung Ausbildungsplatzsuche verweigert / wahrgenommene Unterstützung Ausbildungsplatzsuche weiß nicht --fr: Welche Personen haben Sie dabei unterstützt? --in: <<Mehrfachnennungen möglich. Vorgaben vorlesen.>> --we: **intbb3_01** 1: Ihre Eltern **intbb3_02** 2: Ihre Geschwister **intbb3_03** 3: Andere Personen aus Ihrer Familie oder Verwandtschaft **intbb3_04** 4: Eine Lehrerin oder ein Lehrer von Ihrer alten Schule **intbb3_05** 5: Eine Sozialarbeiterin oder ein Sozialarbeiter **intbb3_06** 6: Jemand von der Agentur für Arbeit **intbb3_07** 7: Ihre Freundinnen und Freunde **intbb3_08** 8: Jemand anderes **intbb3_nd** niemand davon **intbb3_vw** verweigert **intbb3_wn** weiß nicht [0: nicht genannt] [1: genannt] **BUTTONS: niemand davon [intbb3_nd], verweigert [intbb3_vw], weiß nicht [intbb3_wn]** --af: **if (64117(intbb3_08) = 1) goto 64117a** **if (64117(intbb3_08) = 0) goto 64118** --end--

64117a	--va: **intbb3_o** --fn: **64117a** --vb: wahrgenommene Unterstützung Ausbildungsplatzsuche, offen --fr: Welche anderen Personen waren das? --we: **OFFEN: _____** **BUTTONS: verweigert (-97), weiß nicht (-98)** --af: **goto 64118** --end--
64118	--va: **intbb4** --fn: **64118** --vb: Berücksichtigung eigener Wünsche Ausbildung --fr: Wie sehr hatten Sie das Gefühl, dass Ihre Wünsche bei der Suche nach einem Ausbildungsplatz damals ernst genommen wurden? Bitte antworten Sie auf einer Skala von 0 bis 10. ‚0' bedeutet, dass Ihre Wünsche überhaupt nicht ernst genommen wurden. ‚10' bedeutet, dass Ihre Wünsche sehr ernst genommen wurden. Mit den Zahlen dazwischen können Sie Ihr Urteil abstufen. --in: << Bei Bedarf Frage wiederholen.>> --we: 0: überhaupt nicht ernst genommen 1: 1 2: 2 3: 3 4: 4 5: 5 6: 6 7: 7 8: 8 9: 9 10: sehr ernst genommen **BUTTONS: verweigert (-97), weiß nicht (-98), nie nach Ausbildungsplatz gesucht (-20)** --af: **goto 64119** --end--

64119	--va: **intbb5** --fn: **64119** --vb: Beantragung Reha-Status --fr: Man kann bei der Agentur für Arbeit einen Antrag stellen, um einen Reha-Status zu bekommen. Das kann man bei der Rehaberatung machen. Haben Sie so einen Antrag gestellt? --in: <<Bei Bedarf: „Wer einen Reha-Status hat, ist als beruflicher Rehabilitand anerkannt. Man bekommt dann eine besondere Unterstützung von der Agentur für Arbeit. Für den Antrag reicht man z.B. Unterlagen vom Arzt ein oder nimmt an einem medizinischen oder psychologischen Test teil.“>> --we: 1: ja 2: nein **BUTTONS: verweigert (-97), weiß nicht (-98)** --af: **if (64119 = 2) goto 64120** **if (64119 = 1, -97, -98) goto 64121** --end--
64120	--va: **intbb6** --fn: **64120** --vb: Beantragung Reha-Status Andere --fr: Hat jemand anderes für Sie den Antrag gestellt? --in: <<Bei Bedarf: „Wer einen Reha-Status hat, ist als beruflicher Rehabilitand anerkannt. Man bekommt dann eine besondere Unterstützung von der Agentur für Arbeit. Für den Antrag reicht man z.B. Unterlagen vom Arzt ein oder nimmt an einem medizinischen oder psychologischen Test teil.“>> --we: 1: ja 2: nein **BUTTONS: verweigert (-97), weiß nicht (-98)** --af: **goto 64121** --end--

64121	--va: **intbb7** --fn: **64121** --vb: Reha-Status --fr: Haben Sie einen Reha-Status? --in: <<Bei Bedarf: „Wer einen Reha-Status hat, ist als beruflicher Rehabilitand anerkannt. Man bekommt dann eine besondere Unterstützung von der Agentur für Arbeit. Für den Antrag reicht man z.B. Unterlagen vom Arzt ein oder nimmt an einem medizinischen oder psychologischen Test teil.“>> --we: 1: ja 2: nein **BUTTONS: verweigert (-97), weiß nicht (-98)** --af: **goto 64121aZ** --end--
64121aZ	--va: **[ZS] zs64b_2** --fn: **64121aZ** --vb: Zeitstempel 2 64b --fr: [ZS] Zeitstempel 2 64b --af: **goto 30611Z (Modul 30X_out)** --end--

	--st: **64c Säulenitems S5** **Panelbefragung E6P B109HS** **Grundlage: NEU** **Version 1.01** **Stand: 19.06.2015** --end--
64121Z	--va: **[ZS] zs64c_1** --fn: **64121Z** --vb: Zeitstempel 1 64c_1 --fr: [ZS] Zeitstempel 1 64c_1 --af: **goto 64122** --ef: **Modul 30X_out: alle** --end--
64122	--va: **caseid** --fn: **64122** --vb: Personennummer --fr: [AUTO] Personennummer --af: **goto 64123** --end--
	--st: **MOW / TOSCA (AG ISM)** --end--

64123	--va: **t36215c** --fn: **64123** --vb: berufl. Orient.: Aufstiegsmöglichkeiten --fr: Im Folgenden geht es um Dinge, die einem bei einer Berufstätigkeit wichtig sein können. Wie wichtig sind diese Dinge für Sie persönlich, unabhängig von Ihrer aktuellen Situation? Bitte antworten Sie auf einer Skala von 1 bis 6. '1' bedeutet, dass Ihnen der Aspekt sehr unwichtig ist, '6' bedeutet, dass er Ihnen sehr wichtig ist. Mit den Zahlen dazwischen können Sie Ihr Urteil abstufen. Wie wichtig sind Ihnen gute Chancen, beruflich aufzusteigen? --in: <<Skalenanweisung bei Bedarf wiederholen: „Bitte antworten Sie auf einer Skala von 1 bis 6. '1' bedeutet, dass Ihnen der Aspekt sehr unwichtig ist, '6' bedeutet, dass er Ihnen sehr wichtig ist. Mit den Zahlen dazwischen können Sie Ihr Urteil abstufen.“>> --we: 1: sehr unwichtig 2: 3: 4: 5: 6: sehr wichtig **BUTTONS: verweigert (-97), weiß nicht (-98)** --af: **goto 64124** --end--
64124	--va: **t36215d** --fn: **64124** --vb: berufl. Orient.: gute Arbeitszeiten --fr: Wie wichtig sind Ihnen für Sie angenehme Arbeitszeiten? --in: <<Skalenanweisung bei Bedarf wiederholen: „Bitte antworten Sie auf einer Skala von 1 bis 6. '1' bedeutet, dass Ihnen der Aspekt sehr unwichtig ist, '6' bedeutet, dass er Ihnen sehr wichtig ist. Mit den Zahlen dazwischen können Sie Ihr Urteil abstufen.“>> --we: 1: sehr unwichtig 2: 3: 4: 5: 6: sehr wichtig **BUTTONS: verweigert (-97), weiß nicht (-98)** --af: **goto 64125** --end--

64125	--va: **t36215q** --fn: **64125** --vb: berufl. Orient.: Vereinbarkeit Beruf Familie --fr: Wie wichtig ist Ihnen die Möglichkeit Beruf und Familie gut miteinander vereinbaren zu können. --in: <<Skalenanweisung bei Bedarf wiederholen: „Bitte antworten Sie auf einer Skala von 1 bis 6. '1' bedeutet, dass Ihnen der Aspekt sehr unwichtig ist, '6' bedeutet, dass er Ihnen sehr wichtig ist. Mit den Zahlen dazwischen können Sie Ihr Urteil abstufen.“>> --we: 1: sehr unwichtig 2: 3: 4: 5: 6: sehr wichtig **BUTTONS: verweigert (-97), weiß nicht (-98)** --af: **goto 64126** --end--
64126	--va: **t36215g** --fn: **64126** --vb: berufl. Orient.: Arbeitsplatzsicherheit --fr: Wie wichtig ist Ihnen eine hohe Sicherheit des Arbeitsplatzes? --in: <<Skalenanweisung bei Bedarf wiederholen: „Bitte antworten Sie auf einer Skala von 1 bis 6. '1' bedeutet, dass Ihnen der Aspekt sehr unwichtig ist, '6' bedeutet, dass er Ihnen sehr wichtig ist. Mit den Zahlen dazwischen können Sie Ihr Urteil abstufen.“>> --we: 1: sehr unwichtig 2: 3: 4: 5: 6: sehr wichtig **BUTTONS: verweigert (-97), weiß nicht (-98)** --af: **goto 64127** --end--

64127	--va: **t36215h** --fn: **64127** --vb: berufl. Orient.: gute Bezahlung --fr: Wie wichtig ist Ihnen eine gute Bezahlung? --in: <<Skalenanweisung bei Bedarf wiederholen: „Bitte antworten Sie auf einer Skala von 1 bis 6. '1' bedeutet, dass Ihnen der Aspekt sehr unwichtig ist, '6' bedeutet, dass er Ihnen sehr wichtig ist. Mit den Zahlen dazwischen können Sie Ihr Urteil abstufen.“>> --we: 1: sehr unwichtig 2: 3: 4: 5: 6: sehr wichtig **BUTTONS: verweigert (-97), weiß nicht (-98)** --af: **goto 64128** --end--
64128	--va: **t36215i** --fn: **64128** --vb: berufl. Orient.: Übereinstimmung mit Fähigkeiten --fr: Wie wichtig ist Ihnen eine hohe Übereinstimmung zwischen den Anforderungen der Stelle sowie den eigenen Fähigkeiten und Erfahrungen? --in: <<Skalenanweisung bei Bedarf wiederholen: „Bitte antworten Sie auf einer Skala von 1 bis 6. '1' bedeutet, dass Ihnen der Aspekt sehr unwichtig ist, '6' bedeutet, dass er Ihnen sehr wichtig ist. Mit den Zahlen dazwischen können Sie Ihr Urteil abstufen.“>> --we: 1: sehr unwichtig 2: 3: 4: 5: 6: sehr wichtig **BUTTONS: verweigert (-97), weiß nicht (-98)** --af: **goto 64129** --end--

64129	--va: **t36215k** --fn: **64129** --vb: berufl. Orient.: Selbstständigkeit --fr: Wie wichtig ist Ihnen eine hohe Selbstständigkeit bzw. Selbstbestimmtheit? --in: <<Skalenanweisung bei Bedarf wiederholen: „Bitte antworten Sie auf einer Skala von 1 bis 6. '1' bedeutet, dass Ihnen der Aspekt sehr unwichtig ist, '6' bedeutet, dass er Ihnen sehr wichtig ist. Mit den Zahlen dazwischen können Sie Ihr Urteil abstufen.“>> --we: 1: sehr unwichtig 2: 3: 4: 5: 6: sehr wichtig **BUTTONS: verweigert (-97), weiß nicht (-98)** --af: **goto 64129Z** --end--
64129Z	--va: **[ZS] zs64c_2** --fn: **64129Z** --vb: Zeitstempel 2 64c_2 --fr: [ZS] Zeitstempel 2 64c_2 --af: **if (NO(26124 = 1) OR ANY(23113 = 1) OR ANY((24111 = 1 to 4, 6 to 10) & 24120 = 1) OR ANY(25111 = 1)) goto 64130** **if (ANY(26124 = 1) & NO(23113 = 1) & NO((24111 = 1 to 4, 6 to 10) & 24120 = 1) & NO(25111 = 1)) goto 64137** --end--
	--st: **MOW II: Eintrittswahrscheinlichkeiten (S5)** --end--

64130	--va: **t513040** --fn: **64130** --vb: Wahrscheinlichkeit: Chance beruflicher Aufstieg --fr: Im Folgenden geht es um Erwartungen, die Sie in Bezug auf das Erreichen dieser beruflichen Ziele haben. Was glauben Sie, wie wahrscheinlich ist es, dass Sie gute Chancen haben werden, beruflich aufzusteigen? Ist dies sehr wahrscheinlich, eher wahrscheinlich, ungefähr 50 zu 50, eher unwahrscheinlich oder sehr unwahrscheinlich? --in: <<Skalenanweisung bei Bedarf wiederholen: „Ist dies sehr wahrscheinlich, eher wahrscheinlich, ungefähr 50 zu 50, eher unwahrscheinlich oder sehr unwahrscheinlich?“>> --we: 1: sehr wahrscheinlich 2: eher wahrscheinlich 3: ungefähr 50 zu 50 4: eher unwahrscheinlich 5: sehr unwahrscheinlich **BUTTONS: verweigert (-97), weiß nicht (-98)** --af: **goto 64131** --end--
64131	--va: **t513041** --fn: **64131** --vb: Wahrscheinlichkeit: angenehme Arbeitszeiten --fr: Was glauben Sie, wie wahrscheinlich ist es, dass Sie für Sie angenehme Arbeitszeiten haben werden? --in: <<Skalenanweisung bei Bedarf wiederholen: „Ist dies sehr wahrscheinlich, eher wahrscheinlich, ungefähr 50 zu 50, eher unwahrscheinlich oder sehr unwahrscheinlich?“>> --we: 1: sehr wahrscheinlich 2: eher wahrscheinlich 3: ungefähr 50 zu 50 4: eher unwahrscheinlich 5: sehr unwahrscheinlich **BUTTONS: verweigert (-97), weiß nicht (-98)** --af: **goto 64132** --end--

64132	--va: **t513042** --fn: **64132** --vb: Wahrscheinlichkeit: Chance Vereinbarkeit Beruf-Familie --fr: Was glauben Sie, wie wahrscheinlich ist es, dass Sie die Möglichkeit haben werden Beruf und Familie gut miteinander zu vereinbaren? --in: <<Skalenanweisung bei Bedarf wiederholen: „Ist dies sehr wahrscheinlich, eher wahrscheinlich, ungefähr 50 zu 50, eher unwahrscheinlich oder sehr unwahrscheinlich?“>> --we: 1: sehr wahrscheinlich 2: eher wahrscheinlich 3: ungefähr 50 zu 50 4: eher unwahrscheinlich 5: sehr unwahrscheinlich **BUTTONS: verweigert (-97), weiß nicht (-98)** --af: **goto 64133** --end--
64133	--va: **t513043** --fn: **64133** --vb: Wahrscheinlichkeit: hohe Arbeitsplatzsicherheit --fr: Was glauben Sie, wie wahrscheinlich ist es, dass Sie eine hohe Arbeitsplatzsicherheit haben werden? --in: <<Skalenanweisung bei Bedarf wiederholen: „Ist dies sehr wahrscheinlich, eher wahrscheinlich, ungefähr 50 zu 50, eher unwahrscheinlich oder sehr unwahrscheinlich?“>> --we: 1: sehr wahrscheinlich 2: eher wahrscheinlich 3: ungefähr 50 zu 50 4: eher unwahrscheinlich 5: sehr unwahrscheinlich **BUTTONS: verweigert (-97), weiß nicht (-98)** --af: **goto 64134** --end--

64134	--va: **t513044** --fn: **64134** --vb: Wahrscheinlichkeit: gute Bezahlung --fr: Was glauben Sie, wie wahrscheinlich ist es, dass Sie gut bezahlt werden? --in: <<Skalenanweisung bei Bedarf wiederholen: „Ist dies sehr wahrscheinlich, eher wahrscheinlich, ungefähr 50 zu 50, eher unwahrscheinlich oder sehr unwahrscheinlich?“>> --we: 1: sehr wahrscheinlich 2: eher wahrscheinlich 3: ungefähr 50 zu 50 4: eher unwahrscheinlich 5: sehr unwahrscheinlich **BUTTONS: verweigert (-97), weiß nicht (-98)** --af: **goto 64135** --end--
64135	--va: **t513045** --fn: **64135** --vb: Wahrscheinlichkeit: Übereinstimmung Anforderungen mit Fähigkeiten --fr: Was glauben Sie, wie wahrscheinlich ist es, dass Sie eine hohe Übereinstimmung zwischen den Anforderungen der Stelle sowie den eigenen Fähigkeiten und Erfahrungen haben werden? --in: <<Skalenanweisung bei Bedarf wiederholen: „Ist dies sehr wahrscheinlich, eher wahrscheinlich, ungefähr 50 zu 50, eher unwahrscheinlich oder sehr unwahrscheinlich?“>> --we: 1: sehr wahrscheinlich 2: eher wahrscheinlich 3: ungefähr 50 zu 50 4: eher unwahrscheinlich 5: sehr unwahrscheinlich **BUTTONS: verweigert (-97), weiß nicht (-98)** --af: **goto 64136** --end--

64136	--va: **t513046** --fn: **64136** --vb: Wahrscheinlichkeit: hohe Selbstständigkeit bzw. Selbstbestimmtheit --fr: Was glauben Sie, wie wahrscheinlich ist es, dass Sie einen hohen Grad an Selbstständigkeit bzw. Selbstbestimmtheit haben werden? --in: <<Skalenanweisung bei Bedarf wiederholen: „Ist dies sehr wahrscheinlich, eher wahrscheinlich, ungefähr 50 zu 50, eher unwahrscheinlich oder sehr unwahrscheinlich?“>> --we: 1: sehr wahrscheinlich 2: eher wahrscheinlich 3: ungefähr 50 zu 50 4: eher unwahrscheinlich 5: sehr unwahrscheinlich **BUTTONS: verweigert (-97), weiß nicht (-98)** --af: **goto 64136Z** --end--
64136Z	--va: **[ZS] zs64c_3** --fn: **64136Z** --vb: Zeitstempel 3 64c_3 --fr: [ZS] Zeitstempel 3 64c_3 --af: **goto 64144** --end--
	--st: **MOW III: Jobmerkmale (S5)** --end--

64137	--va: **t515020** --fn: **64137** --vb: Jobmerkmal: Chance beruflicher Aufstieg --fr: Im Folgenden lese ich Ihnen einige Aussagen zu diesen Aspekten vor. Inwiefern stimmen Sie diesen Aussagen zu, wenn Sie an Ihre aktuelle Erwerbstätigkeit denken? Ich habe gute Chancen, beruflich aufzusteigen. --in: <<Vorgaben vorlesen.>> --we: 1: stimme gar nicht zu 2: stimme eher nicht zu 3: teils/teils 4: stimme eher zu 5: stimme voll und ganz zu **BUTTONS: verweigert (-97), weiß nicht (-98)** --af: **goto 64138** --end--
64138	--va: **t515021** --fn: **64138** --vb: Jobmerkmal: angenehme Arbeitszeiten --fr: Ich habe für mich angenehme Arbeitszeiten. --in: <<Vorgaben vorlesen.>> --we: 1: stimme gar nicht zu 2: stimme eher nicht zu 3: teils/teils 4: stimme eher zu 5: stimme voll und ganz zu **BUTTONS: verweigert (-97), weiß nicht (-98)** --af: **goto 64139** --end--

64139	--va: **t515022** --fn: **64139** --vb: Jobmerkmal: Chance Vereinbarkeit Beruf-Familie --fr: Ich habe die Möglichkeit Beruf und Familie gut miteinander zu vereinbaren. --in: <<Vorgaben vorlesen.>> --we: 1: stimme gar nicht zu 2: stimme eher nicht zu 3: teils/teils 4: stimme eher zu 5: stimme voll und ganz zu **BUTTONS: verweigert (-97), weiß nicht (-98)** --af: **goto 64140** --end--
64140	--va: **t515023** --fn: **64140** --vb: Jobmerkmal: hohe Arbeitsplatzsicherheit --fr: Ich habe eine hohe Arbeitsplatzsicherheit. --in: <<Vorgaben vorlesen.>> --we: 1: stimme gar nicht zu 2: stimme eher nicht zu 3: teils/teils 4: stimme eher zu 5: stimme voll und ganz zu **BUTTONS: verweigert (-97), weiß nicht (-98)** --af: **goto 64141** --end--

64141	--va: **t515024** --fn: **64141** --vb: Jobmerkmal: gute Bezahlung --fr: Ich werde gut bezahlt. --in: <<Vorgaben vorlesen.>> --we: 1: stimme gar nicht zu 2: stimme eher nicht zu 3: teils/teils 4: stimme eher zu 5: stimme voll und ganz zu **BUTTONS: verweigert (-97), weiß nicht (-98)** --af: **goto 64142** --end--
64142	--va: **t515025** --fn: **64142** --vb: Jobmerkmal: Übereinstimmung Anforderungen mit Fähigkeiten --fr: Die Anforderungen der Stelle stimmen mit meinen eigenen Fähigkeiten und Erfahrungen überein. --in: <<Vorgaben vorlesen.>> --we: 1: stimme gar nicht zu 2: stimme eher nicht zu 3: teils/teils 4: stimme eher zu 5: stimme voll und ganz zu **BUTTONS: verweigert (-97), weiß nicht (-98)** --af: **goto 64143** --end--

64143	--va: **t515026** --fn: **64143** --vb: Jobmerkmal: hohe Selbstständigkeit bzw. Selbstbestimmtheit --fr: Ich habe einen hohen Grad an Selbstständigkeit bzw. Selbstbestimmtheit. --in: <<Vorgaben vorlesen.>> --we: 1: stimme gar nicht zu 2: stimme eher nicht zu 3: teils/teils 4: stimme eher zu 5: stimme voll und ganz zu **BUTTONS: verweigert (-97), weiß nicht (-98)** --af: **goto 64143Z** --end--
64143Z	--va: **[ZS] zs64c_4** --fn: **64143Z** --vb: Zeitstempel 4 64c_4 --fr: [ZS] Zeitstempel 4 64c_4 --af: **goto 64144** --end--
	--st: **Soziales Vertrauen und Anomie (S5)** --end--

64144	--va: **t517000** --fn: **64144** --vb: Anomie: Kinder in die Welt bringen --fr: Im Folgenden interessieren wir uns für Ihre Meinung. Sagen Sie mir bitte zu jeder der folgenden Aussagen, ob Sie persönlich derselben Meinung sind oder anderer Meinung sind. So wie die Zukunft aussieht, kann man es kaum noch verantworten, Kinder auf die Welt zu bringen. --in: <<Vorgaben vorlesen.>> --we: 1: bin derselben Meinung 2: bin anderer Meinung **BUTTONS: verweigert (-97), weiß nicht (-98)** --af: **goto 64145** --end--
64145	--va: **t517001** --fn: **64145** --vb: Anomie: Mehrheit uninteressiert an Mitmenschen --fr: Die meisten Leute kümmern sich in Wirklichkeit gar nicht darum, was mit ihren Mitmenschen geschieht. --we: 1: bin derselben Meinung 2: bin anderer Meinung **BUTTONS: verweigert (-97), weiß nicht (-98)** --af: **goto 64145Z** --end--
64145Z	--va: **[ZS] zs64c_5** --fn: **64145Z** --vb: Zeitstempel 5 64c_5 --fr: [ZS] Zeitstempel 5 64c_5 --af: **goto 64146** --end--

64146	--va: **t517100** --fn: **64146** --vb: Soziales Vertrauen: Man kann nicht vorsichtig genug sein --fr: Ganz allgemein gesprochen: Glauben Sie, dass man den meisten Menschen vertrauen kann, oder dass man im Umgang mit anderen Menschen nicht vorsichtig genug sein kann? Bitte antworten Sie auf einer Skala von 0 bis 10, wobei 0 bedeutet „man kann nicht vorsichtig genug sein“ und 10 „man kann den meisten Menschen vertrauen“. --we: 0: man kann nicht vorsichtig genug sein 1: 1 2: 2 3: 3 4: 4 5: 5 6: 6 7: 7 8: 8 9: 9 10: man kann den meisten Menschen vertrauen **BUTTONS: verweigert (-97), weiß nicht (-98)** --af: **goto 64147** --end--

64147	--va: **t517101** --fn: **64147** --vb: Soziales Vertrauen: Menschen nutzen mich aus --fr: Glauben Sie, dass die meisten Menschen versuchen, Sie auszunutzen, wenn sie die Gelegenheit dazu haben, oder versuchen die meisten Menschen, sich fair zu verhalten? Bitte antworten Sie auf einer Skala von 0 bis 10, wobei 0 bedeutet „Menschen versuchen, einen auszunutzen“ und 10 „Menschen verhalten sich fair“. --we: 0: Menschen versuchen einen auszunutzen 1: 1 2: 2 3: 3 4: 4 5: 5 6: 6 7: 7 8: 8 9: 9 10: Menschen verhalten sich fair **BUTTONS: verweigert (-97), weiß nicht (-98)** --af: **goto 64148** --end--

64148	--va: **t517102** --fn: **64148** --vb: Soziales Vertrauen: Menschen sind auf eigenen Vorteil aus --fr: Und glauben Sie, dass die Menschen meistens versuchen, hilfsbereit zu sein, oder dass die Menschen meistens auf den eigenen Vorteil bedacht sind? Bitte antworten Sie auf einer Skala von 0 bis 10, wobei 0 bedeutet „Menschen sind auf ihren eigenen Vorteil bedacht“ und 10 „Menschen versuchen hilfsbereit zu sein“. --we: 0: Menschen sind auf ihren eigenen Vorteil bedacht 1: 1 2: 2 3: 3 4: 4 5: 5 6: 6 7: 7 8: 8 9: 9 10: Menschen versuchen hilfsbereit zu sein **BUTTONS: verweigert (-97), weiß nicht (-98)** --af: **goto 64148Z** --end--
64148Z	--va: **[ZS] zs64c_6** --fn: **64148Z** --vb: Zeitstempel 6 zs64c_5 --fr: [ZS] Zeitstempel 6 zs64c_5 --af: **goto 32100Z (Modul 32aPerson)** --end--

	--st: **64d Säulenitems S3** **Panelbefragung E6P B109HS** **Grundlage: NEU** **Version 1.02** **Stand: 07.08.2015** --end--
64149Z	--va: **[ZS] zs64d_1** --fn: **64149Z** --vb: Zeitstempel 1 64d_1 --fr: [ZS] Zeitstempel 1 64d_1 --af: **goto 64150** --ef: **Modul 32aPerson: alle** --end--
	--va: **[HILF] h_mrolle_2** --vb: [HILF] Mutterrolle 2 --we: 1: Ihre leibliche Mutter 2: Ihre Stiefmutter 3: Ihre Adoptivmutter 4: Ihre Pflegemutter 5: die Freundin Ihres Vaters 6: diese Frau --end--
	--va: **[HILF] h_vrolle_2** --vb: [HILF] Vaterrolle 2 --we: 1: Ihr leiblicher Vater 2: Ihr Stiefvater 3: Ihr Adoptivvater 4: Ihr Pflegevater 5: der Freund Ihrer Mutter 6: dieser Mann --end--

64150	--va: **caseid** --fn: **64150** --vb: Personennummer --fr: [AUTO] Personennummer --af: **goto 64151** --end--
	--st: **Kulturkapital (S3)** --end--
64151	--va: **t34001e (t34001e_1 / t34001e_2)** --fn: **64151** --vb: Quantität Lesen - Freizeit --fr: Im Folgenden geht es um die Themen Lesen und Freizeitaktivitäten. Wie viel Zeit verbringen Sie im Durchschnitt täglich damit, in Ihrer Freizeit zu lesen? --in: <<Bitte "0" eintragen, wenn der Befragte nicht in der Freizeit liest. Hier sollen alle möglichen Textsorten erfasst werden (auch Internet, Emails, etc.) Wenn an arbeitsfreien Tagen mehr gelesen wird als an Arbeitstagen, bitte die durchschnittliche Lesedauer angeben.>> --we: OFFEN: _ _ Stunden _ _ Minuten **BUTTONS: verweigert (-97), weiß nicht (-98)** --af: **goto 64152** --end--

64152	--va: **t34005** --fn: **64152** --vb: Anzahl Bücher --fr: Wie viele Bücher gibt es bei Ihnen zu Hause ungefähr? Wenn Sie in mehr als einem Haushalt leben, denken Sie bitte an den Haushalt, in dem Sie überwiegend leben. Als Hilfestellung: auf einen Meter Regalbrett passen ungefähr 40 Bücher. --in: <<Antwortvorgaben vorlesen. „Damit sind Bücher von allen Personen gemeint, die mit Ihnen gemeinsam leben und wirtschaften." Bei Bedarf: „Bitte zählen Sie Zeitungen, Zeitschriften und E-Books !!nicht!! mit." Bücher in anderen Sprachen sollen mit eingerechnet werden. „Falls Sie in einer Wohngemeinschaft (WG) leben: Bitte zählen Sie alle Bücher im Haushalt mit, die Sie nutzen können."> --we: 1: 0 bis 10 Bücher 2: 11 bis 25 Bücher 3: 26 bis 100 Bücher 4: 101 bis 200 Bücher 5: 201 bis 500 Bücher 6: mehr als 500 Bücher **BUTTONS: verweigert (-97), weiß nicht (-98)** --af: **goto 64153** --end—

64153	--va: **t34005d** --fn: **64153** --vb: Anzahl E-Books --fr: Viele Bücher sind ja auch in elektronischer Form als E-Books verfügbar und können auf E-Book-Readern, Tablets, Smartphones oder PCs gelesen werden. Wie viele E-Books sind auf allen von Ihnen genutzten Geräten oder in Ihrer Cloud gespeichert? --in: <<Antwortvorgaben vorlesen. Bei Bedarf: „Bitte zählen Sie !!nicht!! mit: Zeitungen, Zeitschriften, einzelne Buchkapitel, ausgeliehene oder gestreamte E-Books.“ E-Books in anderen Sprachen sollen mit eingerechnet werden.>> --we: 1: 0 bis 10 E-Books 2: 11 bis 25 E-Books 3: 26 bis 100 E-Books 4: 101 bis 200 E-Books 5: 201 bis 500 E-Books 6: mehr als 500 E-Books **BUTTONS: verweigert (-97), weiß nicht (-98)** --af: **goto 64154** --end--
64154	--va: **t34006 (t34006_d / t34006_e / t34006_f / t34006_nd / t34006_vw / t34006_wn** --fn: **64154** --vb: HOMEPOS --fr: [MF] Gibt es bei Ihnen zu Hause… --in: << Mehrfachnennungen möglich.>> --we: **t34006_d** 1: … klassische Literatur, z.B. von Goethe? **t34006_e** 2: … Bücher mit Gedichten? **t34006_f** 3: … Kunstwerke, z.B. Gemälde? **t34006_nd:** nichts davon **t34006_vw:** verweigert **t34006_wn:** weiß nicht [0: nicht genannt] [1: genannt] **BUTTONS: nichts davon (t34006_nd), verweigert (t34006_vw), weiß nicht (t34006_wn)** --af: **goto 64155** --end—

64155	--va: **t34009a** --fn: **64155** --vb: Partizipation an Hochkultur: Museum, Kunstausstellung --fr: Nun geht es um weitere Aktivitäten, die man in seiner Freizeit ausüben kann. Wie oft haben Sie in den letzten 12 Monaten folgende Dinge getan: …ein Museum oder eine Kunstausstellung besucht? --in: <<Antwortkategorien vorlesen.>> --we: 1: nie 2: einmal 3: 2 bis 3 mal 4: 4 bis 5 mal 5: mehr als 5 mal **BUTTONS: verweigert (-97), weiß nicht (-98)** --af: **goto 64156** --end—
64156	--va: **t34009b** --fn: **64156** --vb: Partizipation an Hochkultur: Kino --fr: [NCS] Nun geht es um weitere Aktivitäten, die man in seiner Freizeit ausüben kann. Wie oft haben Sie in den letzten 12 Monaten folgende Dinge getan: …im Kino einen Film gesehen? --in: << Antwortkategorien bei Bedarf vorlesen.>> >> --we: 1: nie 2: einmal 3: 2 bis 3 mal 4: 4 bis 5 mal 5: mehr als 5 mal **BUTTONS: verweigert (-97), weiß nicht (-98)** --af: **goto 64157** --end—

64157	--va: **t34009c** --fn: **64157** --vb: Partizipation an Hochkultur: Oper, Ballett, klassisches Konzert --fr: [NCS] Nun geht es um weitere Aktivitäten, die man in seiner Freizeit ausüben kann. Wie oft haben Sie in den letzten 12 Monaten folgende Dinge getan: …eine Oper, ein Ballett oder ein klassisches Konzert besucht? --in: << Antwortkategorien bei Bedarf vorlesen.>> --we: 1: nie 2: einmal 3: 2 bis 3 mal 4: 4 bis 5 mal 5: mehr als 5 mal **BUTTONS: verweigert (-97), weiß nicht (-98)** --af: **goto 64158** --end—
64158	--va: **t34009d** --fn: **64158** --vb: Partizipation an Hochkultur: Theater --fr: [NCS] Nun geht es um weitere Aktivitäten, die man in seiner Freizeit ausüben kann. Wie oft haben Sie in den letzten 12 Monaten folgende Dinge getan: …ein Theater besucht? --in: << Antwortkategorien bei Bedarf vorlesen.>> --we: 1: nie 2: einmal 3: 2 bis 3 mal 4: 4 bis 5 mal 5: mehr als 5 mal **BUTTONS: verweigert (-97), weiß nicht (-98)** --af: **goto 64159** --end—

64159	--va: **t34009e** --fn: **64159** --vb: Partizipation an Hochkultur: Rock-, Popkonzert --fr: [NCS] Nun geht es um weitere Aktivitäten, die man in seiner Freizeit ausüben kann. Wie oft haben Sie in den letzten 12 Monaten folgende Dinge getan: …ein Rock- oder Popkonzert besucht? --in: << Antwortkategorien bei Bedarf vorlesen.>> --we: 1: nie 2: einmal 3: 2 bis 3 mal 4: 4 bis 5 mal 5: mehr als 5 mal **BUTTONS: verweigert (-97), weiß nicht (-98)** --af: **goto 64159Z** --end—
64159Z	--va: **[ZS] zs64d_2** --fn: **64159Z** --vb: Zeitstempel 2 64d_2 --fr: [ZS] Zeitstempel 2 64d_2 --af: **goto 64160Z** --end--
	--st: **Soziodemographie Update** --end--
64160Z	--va: **[ZS] zs64d_3** --fn: **64160Z** --vb: Zeitstempel 3 64d_3 --fr: [ZS] Zeitstempel 3 64d_3 --ac: **autoif (20507 = -20) 64161 = -5** **autoif (20513 = -20) 64206 = -5** --af: **if (20507 <> -20) goto 64161** **if (20507 = -20 & 20513 <> -20) goto 64205Z** **if (20507 = -20 & 20513 = -20) goto 64250Z** --end--

64161	--va: **mrolle_1** --fn: **64161** --vb: Mutterrolle --fr: Nun kommen wir zu Ihrer Mutter. Wenn Sie hier von Ihrer „Mutter“ sprechen, wen meinen Sie damit? --in: <<Vorgaben bitte vorlesen. Falls mehrere Mütter (Adoptivmutter, Stiefmutter usw.), ist die Person gemeint, an die der Befragte bei den vorangegangenen Fragen gedacht hat, wenn von "Mutter" die Rede war.>> --we: 1: Ihre leibliche Mutter 2: Ihre Stiefmutter 3: Ihre Adoptivmutter 4: Ihre Pflegemutter 5: die Freundin Ihres Vaters 6: eine andere Frau **BUTTONS: verweigert (-97), weiß nicht (-98), habe keine Mutter / Mutter unbekannt (-5)** --af: **if (64161 <> -5) goto 64162** **if (64161 = -5) goto 64205Z** --end--

64162	--va: **m15_1** --fn: **64162** --vb: aufgewachsen mit Mutter --fr: **if (64161 = 1, 3, 4, -97, -98)** Hat Ihre Mutter mit Ihnen zusammen den größten Teil Ihrer Kindheit verbracht? Damit ist die Zeit bis zum 15. Lebensjahr gemeint. **if (64161 = 2)** Hat Ihre Stiefmutter mit Ihnen zusammen den größten Teil Ihrer Kindheit verbracht? Damit ist die Zeit bis zum 15. Lebensjahr gemeint. **if (64161 = 5)** Hat die Freundin Ihres Vaters mit Ihnen zusammen den größten Teil Ihrer Kindheit verbracht? Damit ist die Zeit bis zum 15. Lebensjahr gemeint. **if (64161 = 6)** Hat diese Frau mit Ihnen zusammen den größten Teil Ihrer Kindheit verbracht? Damit ist die Zeit bis zum 15. Lebensjahr gemeint. --in: <<Falls mehrere Mütter (Adoptivmutter, Stiefmutter usw.), ist die Person gemeint, an die der Befragte bei den vorangegangenen Fragen gedacht hat, wenn von "Mutter" die Rede war.>> --we: 1: ja 2: nein **BUTTONS: verweigert (-97), weiß nicht (-98)** --af: **goto 64163** --end--

64163	--va: **mgebj_1** --fn: **64163** --vb: Geburtsdatum Mutter --fr: **if (64161 = 1, 3, 4, -97, -98)** Wann ist Ihre Mutter geboren? Nennen Sie mir bitte nur das Geburtsjahr! **if (64161 = 2)** Wann ist Ihre Stiefmutter geboren? Nennen Sie mir bitte nur das Geburtsjahr! **if (64161 = 5)** Wann ist die Freundin Ihres Vaters geboren? Nennen Sie mir bitte nur das Geburtsjahr! **if (64161 = 6)** Wann ist diese Frau geboren? Nennen Sie mir bitte nur das Geburtsjahr! --in: <<Falls mehrere Mütter (Adoptivmutter, Stiefmutter usw.), ist die Person gemeint, an die der Befragte bei den vorangegangenen Fragen gedacht hat, wenn von "Mutter" die Rede war.>> --we: OFFEN: _ _ _ _ Geburtsjahr Mutter **BUTTONS: verweigert (-97), weiß nicht (-98)** --ra: **(20106(gebj) – 90) to 20106(gebj), -97, -98** --af: **goto 64163Z** --end--
64163Z	--va: **[ZS] zs64d_4** --fn: **64163Z** --vb: Zeitstempel 4 64d_4 --fr: [ZS] Zeitstempel 4 64d_4 --af: **goto 64164** --end--

64164	--va: **mleb_1** --fn: **64164** --vb: Mutter lebt noch --fr: Lebt Ihre Mutter (Stiefmutter / diese Frau) noch? --in: <<Falls mehrere Mütter (Adoptivmutter, Stiefmutter usw.), ist die Person gemeint, an die der Befragte bei den vorangegangenen Fragen gedacht hat, wenn von "Mutter" die Rede war.>> --we: 1: ja 2: nein **BUTTONS: verweigert (-97), weiß nicht (-98)** --af: **goto 64165** --end--
64165	--va: **mschul_1** --fn: **64165** --vb: höchster allgemeinbildender Schulabschluss Mutter --fr: **if (64164 <> 2)** Welchen höchsten allgemein bildenden Schulabschluss hat Ihre Mutter (Stiefmutter / diese Frau)? **if (64164 = 2)** Welchen höchsten allgemein bildenden Schulabschluss hatte Ihre Mutter (Stiefmutter / diese Frau)? --in: << Vorgaben nur bei Bedarf vorlesen, zuordnen lassen. Wenn Fachabitur angegeben wird, bitte nachfragen, ob damit die Zugangsberechtigung für ein Studium an einer Fachhochschule oder an einer Universität erworben wurde. Wenn Fachhochschule, dann zu Kategorie 4 zuordnen, wenn Universität, zu Kategorie 5 zuordnen. Bei Abschlüssen, die im Ausland erworben wurden, einordnen lassen: Was hätte diesem Abschluss in Deutschland ungefähr entsprochen?>> --we: 1: einfacher Haupt-/Volksschulabschluss/ 8.Klasse POS/ Berufsbildungsreife/ Berufsreife/ Erster allgemeinbildender Schulabschluss 2: qualifizierender Hauptschulabschluss/ Erweiterte Berufsbildungsreife/ Berufsreife mit Leistungsfeststellung/ Qualifizierter Hauptschulabschluss/ Sekundarabschluss I – Hauptschulabschluss/ Hauptschulabschluss nach Klasse 10 3: Mittlere Reife/ Real-/Wirtschaftsschulabschluss/ Fachschul-/Fachoberschulreife/ 10.Klasse POS/ Mittlerer Schulabschluss/ Mittlerer Bildungsabschluss/ Mittlerer Abschluss/ Erweiterter Sekundarabschluss/ Qualifizierter Sekundarabschluss/ Erweiterter Realschulabschluss/ Qualifizierter Realschulabschluss 4: Fachhochschulreife/Abschluss Fachoberschule 5: allgemeine/fachgebundene Hochschulreife/ Abitur/ EOS 12.Klasse

	6: Sonder-/Förderschulabschluss 7: anderer Abschluss **BUTTONS: kein Schulabschluss (-5), verweigert (-97), weiß nicht (-98)** --af: **if (64165 <> 7) goto 64167** **if (64165 = 7) goto 64166** --end--
64166	--va: **mschuls_1** --fn: **64166** --vb: anderer Schulabschluss Mutter --fr: Was für ein Schulabschluss war das? --we: OFFEN: _____ **BUTTONS: verweigert (-97), weiß nicht (-98)** --af: **goto 64167** --end--
64167	--va: **mausb_1** --fn: **64167** --vb: höchster beruflicher Ausbildungsabschluss Mutter --fr: **if (64164 <> 2)** Welchen höchsten beruflichen Ausbildungsabschluss hat Ihre Mutter (Stiefmutter / diese Frau)? Damit meinen wir beispielsweise, ob sie eine Lehre oder einen Meister gemacht hat oder einen Studienabschluss wie etwa ein Diplom gemacht hat. **if (64164 = 2)** Welchen höchsten beruflichen Ausbildungsabschluss hatte Ihre Mutter (Stiefmutter / diese Frau)? Damit meinen wir beispielsweise, ob sie eine Lehre oder einen Meister gemacht hat oder einen Studienabschluss wie etwa ein Diplom gemacht hat. --in: <<Vorgaben nicht vorlesen, Nennung zuordnen. Wenn kein Abschluss, sondern nur eine Einrichtung genannt wird: Nach Abschluss fragen. Bei Abschlüssen, die im Ausland erworben wurden, einordnen lassen: Was hätte diesem Abschluss in Deutschland ungefähr entsprochen?>> --we: 1: Abschluss einer Lehre (kaufmännisch, betrieblich, gewerblich, landwirtschaftlich), Gesellen- oder Gehilfenbrief, duale Ausbildung, DDR: Facharbeiterbrief 2: Meister, Technikerabschluss 3: Beamtenausbildung (Laufbahnprüfung) 4: Abschluss einer Schule des Gesundheitswesens 5: Berufsfachschulabschluss, Handelsschulabschluss

	6: Fachschulabschluss (auch Abschluss der Fachakademie) 7: Fachschulabschluss in der DDR 8: Bachelor (z.B. B.A., B.Sc.) 9: Diplom, Master (M.A.) 10: Magister, Staatsexamen 11: Promotion, Habilitation 12: Berufsakademie, Duale Hochschule ohne nähere Angabe 13: Verwaltungsfachhochschule ohne nähere Angabe 14: Fachhochschule, ehem. Ingenieursschule ohne nähere Angabe 15: Universität ohne nähere Angabe 16: Hochschulabschluss (Studium) ohne nähere Angabe 17: Betriebliche Anlernausbildung 19: DDR: Teilfacharbeiterabschluss 21: Anderer Ausbildungsabschluss **BUTTONS: kein beruflicher Ausbildungsabschluss (-5), verweigert (-97), weiß nicht (-98)** --ac: **autoif (64167 = 10, 11) 64172 = 4** --af: **if (64167 = 1, 2, 4 to 7, 11, 17, 19, -5, -97, -98) goto 64175Z** **if (64167 = 3) goto 64175** **if (64167 = 8, 9) goto 64172** **if (64167 = 10) goto 64174** **if (64167 = 12 to 16) goto 64170** **if (64167 = 21) goto 64168** --end--
64168	--va: **mausbs_1** --fn: **64168** --vb: anderer Ausbildungsabschluss Mutter (offen) --fr: Welcher Abschluss war das? --we: OFFEN: _____ **BUTTONS: verweigert (-97), weiß nicht (-98)** --af: **goto 64169** --end--

64169	--va: **minstausbs_1** --fn: **64169** --vb: andere Bildungseinrichtung Mutter (offen) --fr: **if (64164 <> 2)** An welcher Bildungseinrichtung hat Ihre Mutter (Stiefmutter / diese Frau) diesen Abschluss gemacht? **if (64164 = 2)** An welcher Bildungseinrichtung hatte Ihre Mutter (Stiefmutter / diese Frau) diesen Abschluss gemacht? --we: OFFEN: _____ **BUTTONS: verweigert (-97), weiß nicht (-98)** --af: **goto 64174** --end--
64170	--va: **marths_1** --fn: **64170** --vb: Art Hochschulabschluss Mutter --fr: Wie heißt dieser Abschluss genau? --in: <<Vorgaben bitte vorlesen.>> --we: 1: Bachelor (z.B. B.A., B.Sc., B.Eng., LL.B.) 2: Diplom, Master (z.B. M.A., M.Sc., LL.M.) 3: Magister, Staatsexamen 4: Promotion 5: anderer Abschluss **BUTTONS: verweigert (-97), weiß nicht (-98)** --ac: **autoif ((64170 = 3, 4) & 64167 = 16) 64172 = 4** --af: **if (64170 = 1 & (64167 = 12 to 15)) goto 64175Z** **if ((64170 = 1, 2, -97, -98) & 64167 = 16) goto 64172** **if ((64170 = 2, -97, -98) & (64167 = 12, 13)) goto 64175Z** **if ((64170 = 2, -97, -98) & (64167 = 14, 15)) goto 64174** **if (64170 = 3) goto 64174** **if (64170 = 4) goto 64175Z** **if (64170 = 5) goto 64171** --end--

64171	--va: **marthss_1** --fn: **64171** --vb: Anderer Hochschulabschluss Mutter (offen) --fr: Welcher Abschluss war das? --we: OFFEN: _____ **BUTTONS: verweigert (-97), weiß nicht (-98)** --af: **if (64167 = 16) goto 64172** **if (64167 = 12, 13) goto 64175Z** **if (64167 = 14, 15) goto 64174** --end--
64172	--va: **minsths_1** --fn: **64172** --vb: Hochschulabschluss verleihende Institution Mutter --fr: **if (64164 <> 2)** Und an welcher Bildungseinrichtung hat Ihre Mutter (Stiefmutter / diese Frau) diesen Abschluss gemacht? War das an einer Berufsakademie, an einer Verwaltungsfachhochschule, an einer Fachhochschule bzw. ehemaligen Ingenieurschule oder an einer Universität? **if (64164 = 2)** Und an welcher Bildungseinrichtung hatte Ihre Mutter (Stiefmutter / diese Frau) diesen Abschluss gemacht? War das an einer Berufsakademie, an einer Verwaltungsfachhochschule, an einer Fachhochschule bzw. ehemaligen Ingenieurschule oder an einer Universität? --we: 1: Berufsakademie, Duale Hochschule 2: Verwaltungsfachhochschule 3: Fachhochschule bzw. ehemalige Fachhochschule 4: Universität (auch Technische, Medizinische, Kirchliche, Pädagogische oder Tierärztliche Hochschule, Musik- oder Kunsthochschule) 5: andere Einrichtung **BUTTONS: verweigert (-97), weiß nicht (-98)** --af: **if (64172 = 1, 2) goto 64175Z** **if ((64172 = 3, 4, -97, -98) & (64170 = 1 OR 64167 = 8)) goto 64175Z** **if ((64172 = 3, 4, -97, -98) & (64170 <> 1 & 64167 <> 8) goto 64174** **if (64172 = 5) goto 64173** --end--

64173	--va: **minsthss_1** --fn: **64173** --vb: Andere Hochschulabschluss verleihende Institution Mutter (offen) --fr: Was für eine Bildungseinrichtung war das genau? --we: OFFEN: _____ **BUTTONS: verweigert (-97), weiß nicht (-98)** --af: **if (64170 = 1 OR 64167 = 8) goto 64175Z** **if (64170 <> 1 & 64167<> 8) goto 64174** --end--
64174	--va: **mpromo_1** --fn: **64174** --vb: Promotion Mutter --fr: **if (64164 <> 2)** Hat Ihre Mutter (Stiefmutter / diese Frau) eine Promotion abgeschlossen? **if (64164 = 2)** Hatte Ihre Mutter (Stiefmutter / diese Frau) eine Promotion abgeschlossen? --we: 1: ja 2: nein **BUTTONS: verweigert (-97), weiß nicht (-98)** --af: **goto 64175Z** --end--

64175	--va:**mbeamtausb_1** --fn:**64175** --vb: Art der Beamtenausbildung, Mutter --fr:War das eine Beamtenausbildung für den einfachen, mittleren, gehobenen oder höheren Dienst? --in: <<Frage nicht stellen, wenn Art der Beamtenausbildung aus dem genannten Abschluss hervorgeht; dann Angabe zuordnen.>> --we: 1: einfacher Dienst 2: mittlerer Dienst 3: gehobener Dienst 4: höherer Dienst **BUTTONS: verweigert (-97), weiß nicht (-98)** --af: **goto 64175Z** --end--
64175Z	--va: **[ZS] zs64d_5** --fn: **64175Z** --vb: Zeitstempel 5 64d_5 --fr: [ZS] Zeitstempel 5 64d_5 --af: **goto 64176** --end--
64176	--va:**merw_1** --fn: **64176** --vb: Erwerbstätigkeit Mutter --fr: Als Sie 15 Jahre alt waren, war Ihre Mutter (Stiefmutter / diese Frau) da erwerbstätig? --we: 1: ja 2: nein **BUTTONS: Mutter war zu diesem Zeitpunkt bereits verstorben (-5), verweigert (-97), weiß nicht (-98)** --af: **if (64176 = 1) goto 64178** **if (64176 <> 1) goto 64177** --end--

64177	--va: **merwv_1** --fn:**64177** --vb: ehemalige Erwerbstätigkeit Mutter --fr: War Ihre Mutter (Stiefmutter / diese Frau) in der Zeit, bis Sie 15 Jahre alt wurden, jemals erwerbstätig? --we: 1: ja 2: nein **BUTTONS: verweigert (-97), weiß nicht (-98)** --af: **if (64177 = 1) goto 64178** **if (64177 <> 1) goto 64182Z** --end--
64178	--va: **mberufs_1** --fn: **64178** --vb: Beruf Mutter (offen) --fr: **if (64176 = 1)** Welche berufliche Tätigkeit hat Ihre Mutter (Stiefmutter / diese Frau) da ausgeübt? **if (64177 = 1)** Welche berufliche Tätigkeit hat Ihre Mutter (Stiefmutter / diese Frau) da überwiegend ausgeübt? --in: <<Genaue Berufsbezeichnung bzw. Tätigkeit nachfragen. Bitte z.B. nicht „Mechanikerin“, sondern „Fein- oder Kfz-Mechanikerin“; nicht „Lehrerin“, sondern „Gymnasiallehrerin für Geschichte“.>> --we: OFFEN: _____ **BUTTONS: verweigert (-97), weiß nicht (-98)** --af: **goto 64179** --end--

64179	--va: **mbs_1** --fn:**64179** --vb: berufliche Stellung Mutter --fr: **if (64176= 1)** Welche berufliche Stellung hatte Ihre Mutter (Stiefmutter / diese Frau) damals inne? **if (64177= 1)** Welche berufliche Stellung hatte Ihre Mutter (Stiefmutter / diese Frau) damals überwiegend inne? --in: <<Vorgaben bitte vorlesen. Bei Tätigkeiten im Ausland: Welche berufliche Stellung hätte dieser Tätigkeit in Deutschland ungefähr entsprochen? Bei Zeitarbeit bzw. Saisonarbeit nach der überwiegenden beruflichen Stellung beim gleichen Arbeitgeber fragen!>> --we: 1: Arbeiterin 2: Angestellte, auch Angestellte des öffentlichen Dienstes 3: Beamtin, auch Richterin 4: Zeit-/Berufssoldatin 5: Selbständige, z.B. in einem akademischen freien Beruf, z.B. Ärztin, Rechtsanwältin, Architektin, in der Landwirtschaft, in Handel, Gewerbe, Industrie, Dienstleistung 6: Mithelfende Familienangehörige 7: Freie Mitarbeiterin **BUTTONS: verweigert (-97), weiß nicht (-98)** --af: **if (64179 = 1 to 5) goto 64180** **if (64179 = 6, 7) goto 64182** **if (64179 = -97, -98) goto 64182Z** --end--
64180	--va: **mdbs_1** --fn: **64180** --vb: genaue berufliche Stellung Mutter --fr: **if (64179 = 1)** Welche berufliche Stellung war das genau? **if (64179 = 2)** Um welche Tätigkeit handelte es sich dabei genau? **if (64179 = 3)** In welcher Laufbahngruppe war sie da genau?

if (64179 = 4)
In welchem Rang war sie Zeit-/Berufssoldatin?

if (64179 = 5)
In welchem Bereich war sie selbstständig: in einem akademischen freien Beruf, z.B. als Ärztin, Rechtsanwältin oder Architektin, in der Landwirtschaft oder in einem anderem Bereich, z.B. in Handel, Gewerbe, Industrie oder Dienstleistung?

--in:<<Vorgaben bitte vorlesen. Bei Tätigkeiten im Ausland: Welche berufliche Stellung hätte dieser Tätigkeit in Deutschland ungefähr entsprochen?>>

--we:
if (64179 = 1) 10: ungelernte Arbeiterin
if (64179 = 1) 11: angelernte Arbeiterin, Teilfacharbeiterin
if (64179 = 1) 12: Facharbeiterin, Gesellin
if (64179 = 1) 13: Vorarbeiterin, Kolonnenführerin, Brigadierin
if (64179 = 1) 14: Meisterin, Polierin
if (64179 = 2) 20: einfache Tätigkeit, z.B. Verkäuferin
if (64179 = 2) 21: qualifizierte Tätigkeit, z.B. Sachbearbeiterin, technische Zeichnerin
if (64179 = 2) 22: hoch qualifizierte Tätigkeit oder Leitungsfunktion, z.B. Ingenieurin, wissenschaftliche Mitarbeiterin, Abteilungsleiterin
if (64179 = 2) 23: Tätigkeit mit umfassenden Führungsaufgaben, z.B. Direktorin, Geschäftsführerin, Mitglied des Vorstandes
if (64179 = 2) 24: Industrie- oder Werkmeisterin
if (64179 = 3) 30: im einfachen Dienst bis einschl. Oberamtsmeisterin
if (64179 = 3) 31: im mittleren Dienst, von Assistentin bis einschl. Hauptsekretärin bzw. Amtsinspektorin
if (64179 = 3) 32: im gehobenen Dienst, von Inspektorin bis einschl. Amtsrätin bzw. Oberamtsrätin sowie Grund-, Haupt- oder Realschullehrerin
if (64179 = 3) 33: im höheren Dienst, einschließlich Richterin, z.B. Lehrerin ab Studienrätin, Regierungsdirektorin
if (64179 = 4) 40: Mannschaftsdienstgrade
if (64179 = 4) 41: Unteroffizier, z.B. Stabsunteroffizier, Feldwebel, Oberfeldwebel
if (64179 = 4) 42: einfacher Offizier bis einschließlich Hauptmann
if (64179 = 4) 43: Stabsoffizier ab Major sowie General oder Admiral
if (64179 = 5) 51: Selbstständige in einem akademischen freien Beruf, z.B. Ärztin, Rechtsanwältin, Architektin
if (64179= 5) 52: Selbstständige in der Landwirtschaft
if (64179= 5) 53: Selbstständige in Handel, Gewerbe, Industrie, Dienstleistung; sonstige Selbstständigkeit oder sonstiges Unternehmertum
BUTTONS: verweigert (-97), weiß nicht (-98)

--ac: **autoif (64180 = 23) 64182 = 1**

--af:
if (64180 = 10 to 14, 20 to 22, 24, 30 to 33, 40 to 43, -97, -98) goto 64182
if (64180 = 23) goto 64182Z
if (64180 = 51 to 53) goto 64181
--end--

64181	--va: **msel_1** --fn:**64181** --vb: Anzahl Beschäftigter der Mutter --fr: Wie viele Beschäftigte hatte sie da? --we: 0: keine 1: 1 bis unter 5 2: 5 bis unter 10 3: 10 bis unter 20 4: 20 bis unter 50 5: 50 bis unter 100 6: 100 bis unter 200 7: 200 bis unter 250 8: 250 bis unter 500 9: 500 bis unter 1.000 10: 1.000 bis unter 2.000 11: 2.000 und mehr **BUTTONS: verweigert (-97), weiß nicht (-98)** --af: **goto 64182Z** --end--
64182	--va: **metw2_1** --fn: **64182** --vb: Leitungsposition Mutter --fr: War sie bei ihrer Tätigkeit in einer leitenden Position tätig? --we: 1: ja 2: nein **BUTTONS: verweigert (-97), weiß nicht (-98)** --af: **goto 64182Z** --end--
64182Z	--va: **[ZS] zs64d_6** --fn: **64182Z** --vb: Zeitstempel 6 64d_6 --fr: [ZS] Zeitstempel 6 64d_6 --af: **if (64162 <> 2) goto 64205Z** **if (64162 = 2) goto 64183** --end--

64183	--va: **m15_2_1** --fn: **64183** --vb: andere Mutter bis zum Alter 15 --fr: Abgesehen von dieser Person, gab es in Ihren ersten 15 Lebensjahren jemanden, der für Sie die Mutterrolle eingenommen hat? --we: 1: ja 2: nein **BUTTONS: verweigert (-97), weiß nicht (-98)** --af: **if (64183 = 1) goto 64184** **if (64183 <> 1) goto 64205Z** --end--
64184	--va: **mrolle_2** --fn: **64184** --vb: Mutterrolle --fr: Wer war das? --in: <<Vorgaben bitte vorlesen.>> --ac: **autoif (64184 = 1) h_mrolle_2 = 1** **autoif (64184 = 2) h_mrolle_2 = 2** **autoif (64184 = 3) h_mrolle_2 = 3** **autoif (64184 = 4) h_mrolle_2 = 4** **autoif (64184 = 5) h_mrolle_2 = 5** **autoif (64184 = 6, -97, -98) h_mrolle_2 = 6** --we: **(if 64161 <> 1)**1: Ihre leibliche Mutter 2: Ihre Stiefmutter 3: Ihre Adoptivmutter 4: Ihre Pflegemutter 5: die Freundin Ihres Vaters 6: eine andere Frau **BUTTONS: verweigert (-97), weiß nicht (-98)** --af: **goto 64185** --end--

64185	--va: **m15_2_2** --fn: **64185** --vb: aufgewachsen mit Mutter --fr: Hat **<h_mrolle_2(label)>** mit Ihnen zusammen den größten Teil Ihrer Kindheit verbracht? Damit ist die Zeit bis zum 15. Lebensjahr gemeint. --in: <<Bei Bedarf: "Es ist die Person gemeint, bei der Sie bis zum Alter von 15 Jahren überwiegend gelebt haben.">> --we: 1: ja 2: nein **BUTTONS: verweigert (-97), weiß nicht (-98)** --af: **if (64185 = 1) goto 64186** **if (64185 <> 1) goto 64205Z** --end--
64186	--va: **mgebj_2** --fn: **64186** --vb: Geburtsdatum Mutter --fr: Wann ist **<h_mrolle_2(label)>** geboren? Nennen Sie mir bitte nur das Geburtsjahr! --in: <<Bei Bedarf: "Es ist die Person gemeint, bei der Sie bis zum Alter von 15 Jahren überwiegend gelebt haben.">> --we: OFFEN: _ _ _ _ Geburtsjahr Mutter **BUTTONS: verweigert (-97), weiß nicht (-98)** --ra: **(20106(gebj) – 90) to 20106(gebj)), -97, -98** --af: **goto 64186Z** --end--
64186Z	--va: **[ZS] zs64d_7** --fn: **64186Z** --vb: Zeitstempel 7 64d_7 --fr: [ZS] Zeitstempel 7 64d_7 --af: **goto 64187** --end--

64187	--va: **mleb_2** --fn: **64187** --vb: Mutter lebt noch --fr: Lebt **<h_mrolle_2(label)>** noch? --in: <<Bei Bedarf: "Es ist die Person gemeint, bei der Sie bis zum Alter von 15 Jahren überwiegend gelebt haben.">> --we: 1: ja 2: nein **BUTTONS: verweigert (-97), weiß nicht (-98)** --af: **goto 64188** --end--
64188	--va: **mschul_2** --fn: **64188** --vb: höchster allgemeinbildender Schulabschluss Mutter --fr: **if (64187 <> 2)** Welchen höchsten allgemein bildenden Schulabschluss hat **<h_mrolle_2(label)>?** **if (64187 = 2)** Welchen höchsten allgemein bildenden Schulabschluss hatte **<h_mrolle_2(label)>**? --in: << Vorgaben nur bei Bedarf vorlesen, zuordnen lassen. Wenn Fachabitur angegeben wird, bitte nachfragen, ob damit die Zugangsberechtigung für ein Studium an einer Fachhochschule oder an einer Universität erworben wurde. Wenn Fachhochschule, dann zu Kategorie 4 zuordnen, wenn Universität, zu Kategorie 5 zuordnen. Bei Abschlüssen, die im Ausland erworben wurden, einordnen lassen: Was hätte diesem Abschluss in Deutschland ungefähr entsprochen?>> --we: 1: einfacher Haupt-/Volksschulabschluss/ 8.Klasse POS/ Berufsbildungsreife/ Berufsreife/ Erster allgemeinbildender Schulabschluss 2: qualifizierender Hauptschulabschluss/ Erweiterte Berufsbildungsreife/ Berufsreife mit Leistungsfeststellung/ Qualifizierter Hauptschulabschluss/ Sekundarabschluss I – Hauptschulabschluss/ Hauptschulabschluss nach Klasse 10 3: Mittlere Reife/ Real-/Wirtschaftsschulabschluss/ Fachschul-/Fachoberschulreife/ 10.Klasse POS/ Mittlerer Schulabschluss/ Mittlerer Bildungsabschluss/ Mittlerer Abschluss/ Erweiterter Sekundarabschluss/ Qualifizierter Sekundarabschluss/ Erweiterter Realschulabschluss/ Qualifizierter Realschulabschluss 4: Fachhochschulreife/Abschluss Fachoberschule 5: allgemeine/fachgebundene Hochschulreife/ Abitur/ EOS 12.Klasse 6: Sonder-/Förderschulabschluss 7: anderer Abschluss **BUTTONS: kein Schulabschluss (-5), verweigert (-97), weiß nicht (-98)**

	--af: **if (64188 <> 7) goto 64190** **if (64188 = 7) goto 64189** --end--
64189	--va: **mschuls_2** --fn: **64189** --vb: anderer Schulabschluss Mutter --fr: Was für ein Schulabschluss war das? --we: OFFEN: _____ **BUTTONS: verweigert (-97), weiß nicht (-98)** --af: **goto 64190** --end--
64190	--va: **mausb_2** --fn: **64190** --vb: höchster beruflicher Ausbildungsabschluss Mutter --fr: **if (64187 <> 2)** Welchen höchsten beruflichen Ausbildungsabschluss hat **<h_mrolle_2(label)>**? Damit meinen wir beispielsweise, ob sie eine Lehre oder einen Meister gemacht hat oder einen Studienabschluss wie etwa ein Diplom gemacht hat. **if (64187 = 2)** Welchen höchsten beruflichen Ausbildungsabschluss hatte **<h_mrolle_2(label)>**? Damit meinen wir beispielsweise, ob sie eine Lehre oder einen Meister gemacht hat oder einen Studienabschluss wie etwa ein Diplom gemacht hat. --in: <<Vorgaben nicht vorlesen, Nennung zuordnen. Wenn kein Abschluss, sondern nur eine Einrichtung genannt wird: Nach Abschluss fragen. Bei Abschlüssen, die im Ausland erworben wurden, einordnen lassen: Was hätte diesem Abschluss in Deutschland ungefähr entsprochen?>> --we: 1: Abschluss einer Lehre (kaufmännisch, betrieblich, gewerblich, landwirtschaftlich), Gesellen- oder Gehilfenbrief, duale Ausbildung, DDR: Facharbeiterbrief 2: Meister, Technikerabschluss 3: Beamtenausbildung (Laufbahnprüfung) 4: Abschluss einer Schule des Gesundheitswesens 5: Berufsfachschulabschluss, Handelsschulabschluss 6: Fachschulabschluss (auch Abschluss der Fachakademie) 7: Fachschulabschluss in der DDR 8: Bachelor (z.B. B.A., B.Sc.)

	9: Diplom, Master (M.A.) 10: Magister, Staatsexamen 11: Promotion, Habilitation 12: Berufsakademie, Duale Hochschule ohne nähere Angabe 13: Verwaltungsfachhochschule ohne nähere Angabe 14: Fachhochschule, ehem. Ingenieursschule ohne nähere Angabe 15: Universität ohne nähere Angabe 16: Hochschulabschluss (Studium) ohne nähere Angabe 17: Betriebliche Anlernausbildung 19: DDR: Teilfacharbeiterabschluss 21: Anderer Ausbildungsabschluss **BUTTONS: kein beruflicher Ausbildungsabschluss (-5), verweigert (-97), weiß nicht (-98)** --ac: **autoif (64190 = 10, 11) 64195 = 4** --af: **if (64190 = 1, 2, 4 to 7, 11, 17, 19, -5, -97, -98) goto 64198Z** **if (64190 = 3) goto 64198** **if (64190 = 8, 9) goto 64195** **if (64190 = 10) goto 64197** **if (64190 = 12 to 16) goto 64193** **if (64190 = 21) goto 64191** --end--
64191	--va: **mausbs_2** --fn: **64191** --vb: anderer Ausbildungsabschluss Mutter (offen) --fr: Welcher Abschluss war das? --we: OFFEN: _____ **BUTTONS: verweigert (-97), weiß nicht (-98)** --af: **goto 64192** --end--

64192	--va: **minstausbs_2** --fn: **64192** --vb: andere Bildungseinrichtung Mutter (offen) --fr: **if (64187 <> 2)** An welcher Bildungseinrichtung hat **<h_mrolle_2(label)>** diesen Abschluss gemacht? **if (64187 = 2)** An welcher Bildungseinrichtung hatte **<h_mrolle_2(label)>** diesen Abschluss gemacht? --we: OFFEN: _____ **BUTTONS: verweigert (-97), weiß nicht (-98)** --af: **goto 64197** --end--
64193	--va: **marths_2** --fn: **64193** --vb: Art Hochschulabschluss Mutter --fr: Wie heißt dieser Abschluss genau? --in: <<Vorgaben bitte vorlesen.>> --we: 1: Bachelor (z.B. B.A., B.Sc., B.Eng., LL.B.) 2: Diplom, Master (z.B. M.A., M.Sc., LL.M.) 3: Magister, Staatsexamen 4: Promotion 5: anderer Abschluss **BUTTONS: verweigert (-97), weiß nicht (-98)** --ac: **autoif ((64193 = 3, 4) & 64190 = 16) 64195 = 4** --af: **if (64193 = 1 & (64190 = 12 to 15)) goto 64198Z** **if ((64193 = 1, 2, -97, -98) & 64190 = 16) goto 64195** **if ((64193 = 2, -97, -98) & (64190 = 12, 13)) goto 64198Z** **if ((64193 = 2, -97, -98) & (64190 = 14, 15)) goto 64197** **if (64193 = 3) goto 64197** **if (64193 = 4) goto 64198Z** **if (64193 = 5) goto 64194** --end--

64194	--va: **marthss_2** --fn: **64194** --vb: Anderer Hochschulabschluss Mutter (offen) --fr: Welcher Abschluss war das? --we: OFFEN: _____ **BUTTONS: verweigert (-97), weiß nicht (-98)** --af: **if (64190 = 16) goto 64195** **if (64190 = 12, 13) goto 64198Z** **if (64190 = 14, 15) goto 64197** --end--
64195	--va: **minsths_2** --fn: **64195** --vb: Hochschulabschluss verleihende Institution Mutter --fr: **if (64187 <> 2)** Und an welcher Bildungseinrichtung hat **<h_mrolle_2(label)>** diesen Abschluss gemacht? War das an einer Berufsakademie, an einer Verwaltungsfachhochschule, an einer Fachhochschule bzw. ehemaligen Ingenieurschule oder an einer Universität? **if (64187 = 2)** Und an welcher Bildungseinrichtung hatte **<h_mrolle_2(label)>** diesen Abschluss gemacht? War das an einer Berufsakademie, an einer Verwaltungsfachhochschule, an einer Fachhochschule bzw. ehemaligen Ingenieurschule oder an einer Universität? --we: 1: Berufsakademie, Duale Hochschule 2: Verwaltungsfachhochschule 3: Fachhochschule bzw. ehemalige Fachhochschule 4: Universität (auch Technische, Medizinische, Kirchliche, Pädagogische oder Tierärztliche Hochschule, Musik- oder Kunsthochschule) 5: andere Einrichtung **BUTTONS: verweigert (-97), weiß nicht (-98)** --af: **if (64195 = 1, 2) goto 64198Z** **if ((64195 = 3, 4, -97, -98) & (64193 = 1 OR 64190 = 8)) goto 64198Z** **if ((64195 = 3, 4, -97, -98) & 64193 <> 1 & 64190 <> 8) goto 64197** **if (64195 = 5) goto 64196** --end--

64196	--va: **minsthss_2** --fn: **64196** --vb: Andere Hochschulabschluss verleihende Institution Mutter (offen) --fr: Was für eine Bildungseinrichtung war das genau? --we: OFFEN: _____ **BUTTONS: verweigert (-97), weiß nicht (-98)** --af: **if (64193 = 1 OR 64190 = 8) goto 64198Z** **if (64193 <> 1 & 64190 <> 8) goto 64197** --end--
64197	--va: **mpromo_2** --fn: **64197** --vb: Promotion Mutter --fr: **if (64187 <> 2)** Hat **<h_mrolle_2(label)>** eine Promotion abgeschlossen? **if (64187 = 2)** Hatte **<h_mrolle_2(label)>** eine Promotion abgeschlossen? --we: 1: ja 2: nein **BUTTONS: verweigert (-97), weiß nicht (-98)** --af: **goto 64198Z** --end--

64198	--va: **mbeamtausb_2** --fn: **64198** --vb: Art der Beamtenausbildung, Mutter --fr: War das eine Beamtenausbildung für den einfachen, mittleren, gehobenen oder höheren Dienst? --in: <<Frage nicht stellen, wenn Art der Beamtenausbildung aus dem genannten Abschluss hervorgeht; dann Angabe zuordnen.>> --we: 1: einfacher Dienst 2: mittlerer Dienst 3: gehobener Dienst 4: höherer Dienst **BUTTONS: verweigert (-97), weiß nicht (-98)** --af: **goto 64198Z** --end--
64198Z	--va: **[ZS] zs64d_8** --fn: **64198Z** --vb: Zeitstempel 8 64d_8 --fr: [ZS] Zeitstempel 8 64d_8 --af: **goto 64199** --end--
64199	--va: **merw_2** --fn: **64199** --vb: Erwerbstätigkeit Mutter --fr: Als Sie 15 Jahre alt waren, war **<h_mrolle_2(label)>** da erwerbstätig? --we: 1: ja 2: nein **BUTTONS: Mutter war zu diesem Zeitpunkt bereits verstorben (-5), verweigert (-97), weiß nicht (-98)** --af: **if (64199 = 1) goto 64201** **if (64199 <> 1) goto 64200** --end--

64200	--va: **merwv_2** --fn: **64200** --vb: ehemalige Erwerbstätigkeit Mutter --fr: War **<h_mrolle_2(label)>** in der Zeit, bis Sie 15 Jahre alt wurden, jemals erwerbstätig? --we: 1: ja 2: nein **BUTTONS: verweigert (-97), weiß nicht (-98)** --af: **if (64200 = 1) goto 64201** **if (64200 <> 1) goto 64205Z** --end--
64201	--va: **mberufs_2** --fn: **64201** --vb: Beruf Mutter (offen) --fr: **if (64199 = 1)** Welche berufliche Tätigkeit hat **<h_mrolle_2(label)>** da ausgeübt? **if (64200 = 1)** Welche berufliche Tätigkeit hat **<h_mrolle_2(label)>** da überwiegend ausgeübt? --in: <<Genaue Berufsbezeichnung bzw. Tätigkeit nachfragen. Bitte z.B. nicht „Mechanikerin“, sondern „Fein- oder Kfz-Mechanikerin“; nicht „Lehrerin“, sondern „Gymnasiallehrerin für Geschichte“.>> --we: OFFEN: _____ **BUTTONS: verweigert (-97), weiß nicht (-98)** --af: **goto 64202** --end--

64202	--va: **mbs_2** --fn: **64202** --vb: berufliche Stellung Mutter --fr: **if (64199 = 1)** Welche berufliche Stellung hatte **<h_mrolle_2(label)>** damals inne? **if (64200 = 1)** Welche berufliche Stellung hatte **<h_mrolle_2(label)>** damals überwiegend inne? --in: <<Vorgaben bitte vorlesen. Bei Tätigkeiten im Ausland: Welche berufliche Stellung hätte dieser Tätigkeit in Deutschland ungefähr entsprochen? Bei Zeitarbeit bzw. Saisonarbeit nach der überwiegenden beruflichen Stellung beim gleichen Arbeitgeber fragen!>> --we: 1: Arbeiterin 2: Angestellte, auch Angestellte des öffentlichen Dienstes 3: Beamtin, auch Richterin 4: Zeit-/Berufssoldatin 5: Selbständige, z.B. in einem akademischen freien Beruf, z.B. Ärztin, Rechtsanwältin, Architektin, in der Landwirtschaft, in Handel, Gewerbe, Industrie, Dienstleistung 6: Mithelfende Familienangehörige 7: Freie Mitarbeiterin **BUTTONS: verweigert (-97), weiß nicht (-98)** --af: **if (64202 = 1 to 5) goto 64203** **if (64202 = 6, 7) goto 64205** **if (64202 = -97, -98) goto 64205Z** --end--
64203	--va: **mdbs_2** --fn: **64203** --vb: genaue berufliche Stellung Mutter --fr: **if (64202 = 1)** Welche berufliche Stellung war das genau? **if (64202 = 2)** Um welche Tätigkeit handelte es sich dabei genau? **if (64202 = 3)** In welcher Laufbahngruppe war sie da genau?

if (64202 = 4)
In welchem Rang war sie Zeit-/Berufssoldatin?

if (64202 = 5)
In welchem Bereich war sie selbstständig: in einem akademischen freien Beruf, z.B. als Ärztin, Rechtsanwältin oder Architektin, in der Landwirtschaft oder in einem anderem Bereich, z.B. in Handel, Gewerbe, Industrie oder Dienstleistung?

--in:<<Vorgaben bitte vorlesen. Bei Tätigkeiten im Ausland: Welche berufliche Stellung hätte dieser Tätigkeit in Deutschland ungefähr entsprochen?>>

--we:
if (64202 = 1) 10: ungelernte Arbeiterin
if (64202 = 1) 11: angelernte Arbeiterin, Teilfacharbeiterin
if (64202 = 1) 12: Facharbeiterin, Gesellin
if (64202 = 1) 13: Vorarbeiterin, Kolonnenführerin, Brigadierin
if (64202 = 1) 14: Meisterin, Polierin
if (64202 = 2) 20: einfache Tätigkeit, z.B. Verkäuferin
if (64202 = 2) 21: qualifizierte Tätigkeit, z.B. Sachbearbeiterin, technische Zeichnerin
if (64202 = 2) 22: hoch qualifizierte Tätigkeit oder Leitungsfunktion, z.B. Ingenieurin, wissenschaftliche Mitarbeiterin, Abteilungsleiterin
if (64202 = 2) 23: Tätigkeit mit umfassenden Führungsaufgaben, z.B. Direktorin, Geschäftsführerin, Mitglied des Vorstandes
if (64202 = 2) 24: Industrie- oder Werkmeisterin
if (64202 = 3) 30: im einfachen Dienst bis einschl. Oberamtsmeisterin
if (64202 = 3) 31: im mittleren Dienst, von Assistentin bis einschl. Hauptsekretärin bzw. Amtsinspektorin
if (64202 = 3) 32: im gehobenen Dienst, von Inspektorin bis einschl. Amtsrätin bzw. Oberamtsrätin sowie Grund-, Haupt- oder Realschullehrerin
if (64202 = 3) 33: im höheren Dienst, einschließlich Richterin, z.B. Lehrerin ab Studienrätin, Regierungsdirektorin
if (64202 = 4) 40: Mannschaftsdienstgrade
if (64202 = 4) 41: Unteroffizier, z.B. Stabsunteroffizier, Feldwebel, Oberfeldwebel
if (64202 = 4) 42: einfacher Offizier bis einschließlich Hauptmann
if (64202 = 4) 43: Stabsoffizier ab Major sowie General oder Admiral
if (64202 = 5) 51: Selbstständige in einem akademischen freien Beruf, z.B. Ärztin, Rechtsanwältin, Architektin
if (64202= 5) 52: Selbstständige in der Landwirtschaft
if (64202= 5) 53: Selbstständige in Handel, Gewerbe, Industrie, Dienstleistung; sonstige Selbstständigkeit oder sonstiges Unternehmertum
BUTTONS: verweigert (-97), weiß nicht (-98)

--ac: **autoif (64203 = 23) 64205 = 1**

--af:
if (64203 = 10 to 14, 20 to 22, 24, 30 to 33, 40 to 43, -97, -98) goto 64205
if (64203 = 23) goto 64205Z
if (64203 = 51 to 53) goto 64204
--end--

64204	--va: **msel_2** --fn: **64204** --vb: Anzahl Beschäftigter der Mutter --fr: Wie viele Beschäftigte hatte sie da? --we: 0: keine 1: 1 bis unter 5 2: 5 bis unter 10 3: 10 bis unter 20 4: 20 bis unter 50 5: 50 bis unter 100 6: 100 bis unter 200 7: 200 bis unter 250 8: 250 bis unter 500 9: 500 bis unter 1.000 10: 1.000 bis unter 2.000 11: 2.000 und mehr **BUTTONS: verweigert (-97), weiß nicht (-98)** --af: **goto 64205Z** --end--
64205	--va: **metw2_2** --fn: **64205** --vb: Leitungsposition Mutter --fr: War sie bei ihrer Tätigkeit in einer leitenden Position tätig? --we: 1: ja 2: nein **BUTTONS: verweigert (-97), weiß nicht (-98)** --af: **goto 64205Z** --end--
64205Z	--va: **[ZS] zs64d_9** --fn: **64205Z** --vb: Zeitstempel 9 64d_9 --fr: [ZS] Zeitstempel 9 64d_9 --af: **if (20513 <> -20) goto 64206** **if (20513 = -20) goto 64250Z** --end--

64206	--va: **vrolle_1** --fn: **64206** --vb: Vaterrolle --fr: Nun kommen wir zu Ihrem Vater. Wenn Sie hier von Ihrem „Vater“ sprechen, wen meinen Sie damit? --in:<<Vorgaben bitte vorlesen. Falls mehrere Väter (Adoptivvater, Stiefvater usw.), ist die Person gemeint, an die der Befragte bei den vorangegangenen Fragen gedacht hat, wenn von "Vater" die Rede war.>> --we: 1: Ihren leiblichen Vater 2: Ihren Stiefvater 3: Ihren Adoptivvater 4: Ihren Pflegevater 5: den Freund Ihrer Mutter 6: einen anderen Mann **BUTTONS: verweigert (-97), weiß nicht (-98), habe keinen Vater / Vater unbekannt (-5)** --af: **if (64206 <> -5) goto 64207** **if (64206 = -5) goto 64250Z** --end--

64207	--va:**v15_1** --fn: **64207** --vb: aufgewachsen mit Vater --fr: **if (64206 = 1, 3, 4, -97, -98)** Hat Ihr Vater mit Ihnen zusammen den größten Teil Ihrer Kindheit verbracht? Damit ist die Zeit bis zum 15. Lebensjahr gemeint. **if (64206 = 2)** Hat Ihr Stiefvater mit Ihnen zusammen den größten Teil Ihrer Kindheit verbracht? Damit ist die Zeit bis zum 15. Lebensjahr gemeint. **if (64206 = 5)** Hat der Freund Ihrer Mutter mit Ihnen zusammen den größten Teil Ihrer Kindheit verbracht? Damit ist die Zeit bis zum 15. Lebensjahr gemeint. **if (64206 = 6)** Hat dieser Mann mit Ihnen zusammen den größten Teil Ihrer Kindheit verbracht? Damit ist die Zeit bis zum 15. Lebensjahr gemeint. --in: <<Falls mehrere Väter (Adoptivvater, Stiefvater usw.), ist die Person gemeint, an die der Befragte bei den vorangegangenen Fragen gedacht hat, wenn von "Vater" die Rede war.>> --we: 1: ja 2: nein **BUTTONS: verweigert (-97), weiß nicht (-98)** --af: **goto 64208** --end--

64208	--va: **vgebj_1** --fn: **64208** --vb: Geburtsdatum Vater --fr: **if (64206 = 1, 3, 4, -97, -98)** Wann ist Ihr Vater geboren? Nennen Sie mir bitte nur das Geburtsjahr! **if (64206 = 2)** Wann ist Ihr Stiefvater geboren? Nennen Sie mir bitte nur das Geburtsjahr! **if (64206 = 5)** Wann ist der Freund Ihrer Mutter geboren? Nennen Sie mir bitte nur das Geburtsjahr! **if (64206 = 6)** Wann ist dieser Mann geboren? Nennen Sie mir bitte nur das Geburtsjahr! --in: <<Falls mehrere Väter (Adoptivvater, Stiefvater usw.), ist die Person gemeint, an die der Befragte bei den vorangegangenen Fragen gedacht hat, wenn von "Vater" die Rede war.>> --we: OFFEN: _ _ _ _ Geburtsjahr Vater **BUTTONS: verweigert (-97), weiß nicht (-98)** --ra: **(20106(gebj) – 90) to 20106(gebj)), -97, -98** --af: **goto 64208Z** --end--
64208Z	--va: **[ZS] zs64d_10** --fn: **64208Z** --vb: Zeitstempel 10 64d_10 --fr: [ZS] Zeitstempel 10 64d_10 --af: **goto 64209** --end--

64209	--va: **vleb_1** --fn: **64209** --vb: Vater lebt noch --fr: Lebt Ihr Vater (Stiefvater / diese Person) noch? --in: <<Falls mehrere Väter (Adoptivvater, Stiefvater usw.), ist die Person gemeint, an die der Befragte bei den vorangegangenen Fragen gedacht hat, wenn von "Vater" die Rede war.>> --we: 1: ja 2: nein **BUTTONS: verweigert (-97), weiß nicht (-98)** --af: **goto 64210** --end--
64210	--va: **vschul_1** --fn:**64210** --vb: höchster allgemeinbildender Schulabschluss Vater --fr: **if (64209 <> 2)** Welchen höchsten allgemein bildenden Schulabschluss hat Ihr Vater (Stiefvater / diese Person)? **if (64209 = 2)** Welchen höchsten allgemein bildenden Schulabschluss hatte Ihr Vater (Stiefvater / diese Person)? --in: <<Vorgaben nur bei Bedarf vorlesen, zuordnen lassen. Wenn Fachabitur angegeben wird, bitte nachfragen, ob damit die Zugangsberechtigung für ein Studium an einer Fachhochschule oder an einer Universität erworben wurde. Wenn Fachhochschule, dann zu Kategorie 4 zuordnen, wenn Universität, zu Kategorie 5 zuordnen. Bei Abschlüssen, die im Ausland erworben wurden, einordnen lassen: Was hätte diesem Abschluss in Deutschland ungefähr entsprochen?>> --we: 1: einfacher Haupt-/Volksschulabschluss/ 8.Klasse POS/ Berufsbildungsreife/ Berufsreife/ Erster allgemeinbildender Schulabschluss 2: qualifizierender Hauptschulabschluss/ Erweiterte Berufsbildungsreife/ Berufsreife mit Leistungsfeststellung/ Qualifizierter Hauptschulabschluss/ Sekundarabschluss I – Hauptschulabschluss/ Hauptschulabschluss nach Klasse 10 3: Mittlere Reife/ Real-/Wirtschaftsschulabschluss/ Fachschul-/Fachoberschulreife/ 10.Klasse POS/ Mittlerer Schulabschluss/ Mittlerer Bildungsabschluss/ Mittlerer Abschluss/ Erweiterter Sekundarabschluss/ Qualifizierter Sekundarabschluss/ Erweiterter Realschulabschluss/ Qualifizierter Realschulabschluss 4: Fachhochschulreife/Abschluss Fachoberschule 5: allgemeine/fachgebundene Hochschulreife/ Abitur/ EOS 12.Klasse 6: Sonder-/Förderschulabschluss

	7: anderer Abschluss **BUTTONS: kein Schulabschluss (-5), verweigert (-97), weiß nicht (-98)** --af: **if (64210 <> 7) goto 64212** **if (64210 = 7) goto 64211** --end--
64211	--va: **vschuls_1** --fn:**64211** --vb: anderer Schulabschluss Vater --fr: Was für ein Schulabschluss war das? --we: OFFEN: **_____** **BUTTONS: verweigert (-97), weiß nicht (-98)** --af:**goto 64212** --end--
64212	--va: **vausb_1** --fn: **64212** --vb: höchster beruflicher Ausbildungsabschluss Vater --fr: **if (64209 <> 2)** Welchen höchsten beruflichen Ausbildungsabschluss hat Ihr Vater (Stiefvater / diese Person)? **if (64209 = 2)** Welchen höchsten beruflichen Ausbildungsabschluss hatte Ihr Vater (Stiefvater / diese Person)? --in: <<Vorgaben nicht vorlesen, Nennung zuordnen. Wenn kein Abschluss, sondern nur eine Einrichtung genannt wird: Nach Abschluss fragen. Bei Abschlüssen, die im Ausland erworben wurden, einordnen lassen: Was hätte diesem Abschluss in Deutschland ungefähr entsprochen?>> --we: 1: Abschluss einer Lehre (kaufmännisch, betrieblich, gewerblich, landwirtschaftlich), Gesellen- oder Gehilfenbrief, duale Ausbildung, DDR: Facharbeiterbrief 2: Meister, Technikerabschluss 3: Beamtenausbildung (Laufbahnprüfung) 4: Abschluss einer Schule des Gesundheitswesens 5: Berufsfachschulabschluss, Handelsschulabschluss 6: Fachschulabschluss (auch Abschluss der Fachakademie) 7: Fachschulabschluss in der DDR 8: Bachelor (z.B. B.A., B.Sc.) 9: Diplom, Master (M.A.)

	10: Magister, Staatsexamen 11: Promotion, Habilitation 12: Berufsakademie, Duale Hochschule ohne nähere Angabe 13: Verwaltungsfachhochschule ohne nähere Angabe 14: Fachhochschule, ehem. Ingenieursschule ohne nähere Angabe 15: Universität ohne nähere Angabe 16: Hochschulabschluss (Studium) ohne nähere Angabe 17: Betriebliche Anlernausbildung 19: DDR: Teilfacharbeiterabschluss 21: Anderer Ausbildungsabschluss **BUTTONS: kein beruflicher Ausbildungsabschluss (-5), verweigert (-97), weiß nicht (-98)** --ac: **autoif (64212 = 10, 11) 64217 = 4** --af: **if (64212 = 1, 2, 4 to 7, 11, 17, 19, -5, -97, -98) goto 64220Z** **if (64212= 3) goto 64220** **if (64212= 8, 9) goto 64217** **if (64212= 10) goto 64219** **if (64212= 12 to 16) goto 64215** **if (64212 = 21) goto 64213** --end--
64213	--va: **vausbs_1** --fn: **64213** --vb: anderer Ausbildungsabschluss Vater (offen) --fr: Welcher Abschluss war das? --we: OFFEN: _____ **BUTTONS: verweigert (-97), weiß nicht (-98)** --af: **goto 64214** --end--

64214	--va: **vinstausbs_1** --fn: **64214** --vb: andere Bildungseinrichtung Vater (offen) --fr: **if (64209 <> 2)** An welcher Bildungseinrichtung hat Ihr Vater (Stiefvater / diese Person) diesen Abschluss gemacht? **if (64209 = 2)** An welcher Bildungseinrichtung hatte Ihr Vater (Stiefvater / diese Person) diesen Abschluss gemacht? --we: OFFEN: _____ **BUTTONS: verweigert (-97), weiß nicht (-98)** --af: **goto 64219** --end--
64215	--va: **varths_1** --fn: **64215** --vb: Art Hochschulabschluss Vater --fr: Wie heißt dieser Abschluss genau? --in: <<Vorgaben bitte vorlesen.>> --we: 1: Bachelor (z.B. B.A., B.Sc., B.Eng., LL.B.) 2: Diplom, Master (z.B. M.A., M.Sc., LL.M.) 3: Magister, Staatsexamen 4: Promotion 5: anderer Abschluss **BUTTONS: verweigert (-97), weiß nicht (-98)** --ac: **autoif ((64215 = 3, 4) & 64212 = 16) 64217 = 4** --af: **if (64215 = 1 & (64212 = 12 to 15)) goto 64220Z** **if ((64215 = 1, 2, -97, -98) & 64212 = 16) goto 64217** **if ((64215 = 2, -97, -98) & (64212 = 12, 13)) goto 64220Z** **if ((64215 = 2, -97, -98) & (64212 = 14, 15)) goto 64219** **if (64215 = 3) goto 64219** **if (64215 = 4) goto 64220Z** **if (64215 = 5) goto 64216** --end--

64216	--va:**varthss_1** --fn: **64216** --vb: Anderer Hochschulabschluss Vater (offen) --fr: Welcher Abschluss war das? --we: OFFEN: _____ **BUTTONS: verweigert (-97), weiß nicht (-98)** --af: **if (64212 = 16) goto 64217** **if (64212 = 12, 13) goto 64220Z** **if (64212 = 14, 15) goto 64219** --end--
64217	--va:**vinsths_1** --fn: **64217** --vb: Hochschulabschluss verleihende Institution Vater --fr: **if (64209 <> 2)** Und an welcher Bildungseinrichtung hat Ihr Vater (Stiefvater / diese Person) diesen Abschluss gemacht? War das an einer Berufsakademie, an einer Verwaltungsfachhochschule, an einer Fachhochschule bzw. ehemaligen Ingenieurschule oder an einer Universität? **if (64209 = 2)** Und an welcher Bildungseinrichtung hatte Ihr Vater (Stiefvater / diese Person) diesen Abschluss gemacht? War das an einer Berufsakademie, an einer Verwaltungsfachhochschule, an einer Fachhochschule bzw. ehemaligen Ingenieurschule oder an einer Universität? --we: 1: Berufsakademie, Duale Hochschule 2: Verwaltungsfachhochschule 3: Fachhochschule bzw. ehemalige Fachhochschule 4: Universität (auch Technische, Medizinische, Kirchliche, Pädagogische oder Tierärztliche Hochschule, Musik- oder Kunsthochschule) 5: andere Einrichtung **BUTTONS: verweigert (-97), weiß nicht (-98)** --af: **if (64217 = 1, 2) goto 64220Z** **if ((64217 = 3, 4, -97, -98) & (64215 = 1 OR 64212 = 8)) goto 64220Z** **if ((64217 = 3, 4, -97, -98) & 64215 <> 1 & 64212 <> 8) goto 64219** **if (64217 = 5) goto 64218** --end--

64218	--va:**vinsthss_1** --fn: **64218** --vb: Andere Hochschulabschluss verleihende Institution Vater (offen) --fr: Was für eine Bildungseinrichtung war das genau? --we: OFFEN: _____ **BUTTONS: verweigert (-97), weiß nicht (-98)** --af: **if (64215 = 1 OR 64212 = 8) goto 64220Z** **if (64215 <> 1 & 64212 <> 8) goto 64219** --end--
64219	--va: **vpromo_1** --fn: **64219** --vb: Promotion Vater --fr: **if (64209 = 1, -97, -98)** Hat Ihr Vater (Stiefvater / diese Person) eine Promotion abgeschlossen? **if (64209 = 2)** Hatte Ihr Vater (Stiefvater / diese Person) eine Promotion abgeschlossen? --we: 1: ja 2: nein **BUTTONS: verweigert (-97), weiß nicht (-98)** --af: **goto 64220Z** --end--

64220	--va: **vbeamtausb_1** --fn: **64220** --vb: Art der Beamtenausbildung, Vater --fr: War das eine Beamtenausbildung für den einfachen, mittleren, gehobenen oder höheren Dienst? --in: <<Frage nicht stellen, wenn Art der Beamtenausbildung aus dem genannten Abschluss hervorgeht; dann Angabe zuordnen.>> --we: 1: einfacher Dienst 2: mittlerer Dienst 3: gehobener Dienst 4: höherer Dienst **BUTTONS: verweigert (-97), weiß nicht (-98)** --af: **goto 64220Z** --end--
64220Z	--va: **[ZS] zs64d_11** --fn: **64220Z** --vb: Zeitstempel 11 64d_11 --fr: [ZS] Zeitstempel 11 64d_11 --af: **goto 64221** --end--
64221	--va: **verw_1** --fn: **64221** --vb: Erwerbstätigkeit Vater --fr: Als Sie 15 Jahre alt waren, war Ihr Vater (Stiefvater / diese Person) da erwerbstätig? --we: 1: ja 2: nein **BUTTONS: Vater war zu diesem Zeitpunkt bereits verstorben (-5), verweigert (-97), weiß nicht (-98)** --af: **if (64221 = 1) goto 64223** **if (64221 <> 1) goto 64222** --end--

64222	--va: **verwv_1** --fn: **64222** --vb: ehemalige Erwerbstätigkeit Vater --fr: War Ihr Vater (Stiefvater / diese Person) in der Zeit, bis Sie 15 Jahre alt wurden, jemals erwerbstätig? --we: 1: ja 2: nein **BUTTONS: verweigert (-97), weiß nicht (-98)** --af: **if (64222 = 1) goto 64223** **if (64222 <> 1) goto 64227Z** --end--
64223	--va: **vberufs_1** --fn: **64223** --vb: Beruf Vater (offen) --fr: **if (64221 = 1)** Welche berufliche Tätigkeit hat Ihr Vater (Stiefvater / diese Person) da ausgeübt? **if (64222 = 1)** Welche berufliche Tätigkeit hat Ihr Vater (Stiefvater / diese Person) da überwiegend ausgeübt? --in: <<Genaue Berufsbezeichnung bzw. Tätigkeit nachfragen. Bitte z.B. nicht „Mechaniker“, sondern „Fein- oder Kfz-Mechaniker“; nicht „Lehrer“, sondern „Gymnasiallehrer für Geschichte“.>> --we: OFFEN: _____ **BUTTONS: verweigert (-97), weiß nicht (-98)** --af: **goto 64224** --end--

64224	--va: **vbs_1** --fn:**64224** --vb: berufliche Stellung Vater --fr: **if (64221 = 1)** Welche berufliche Stellung hatte Ihr Vater (Stiefvater / diese Person) damals inne? **if (64222 = 1)** Welche berufliche Stellung hatte Ihr Vater (Stiefvater / diese Person) damals überwiegend inne? --in: <<Vorgaben bitte vorlesen. Bei Tätigkeiten im Ausland: Welche berufliche Stellung hätte dieser Tätigkeit in Deutschland ungefähr entsprochen? Bei Zeitarbeit bzw. Saisonarbeit nach der überwiegenden beruflichen Stellung beim gleichen Arbeitgeber fragen!>> --we: 1: Arbeiter 2: Angestellter, auch Angestellte des öffentlichen Dienstes 3: Beamter, auch Richter 4: Zeit-/Berufssoldat 5: Selbständiger, z.B. in einem akademischen freien Beruf, z. B. Arzt, Rechtsanwalt, Architekt, in der Landwirtschaft, in Handel, Gewerbe, Industrie, Dienstleistung 6: Mithelfender Familienangehöriger 7: Freier Mitarbeiter **BUTTONS: verweigert (-97), weiß nicht (-98)** --af: **if (64224 = 1 to 5) goto 64225** **if (64224 = 6, 7) goto 64227** **if (64224 = -97, -98) goto 64227Z** --end--
64225	--va: **vdbs_1** --fn:**64225** --vb: genaue berufliche Stellung Vater --fr: **if (64224= 1)** Welche berufliche Stellung war das genau? **if (64224= 2)** Um welche Tätigkeit handelte es sich dabei genau? **if (64224= 3)** In welcher Laufbahngruppe war er da genau?

if (64224= 4)
In welchem Rang war er Zeit-/Berufssoldat?

if (64224= 5)
In welchem Bereich war er selbstständig: in einem akademischen freien Beruf, z.B. als Arzt, Rechtsanwalt, Architekt, in der Landwirtschaft oder in einem anderem Bereich, z.B. in Handel, Gewerbe, Industrie oder Dienstleistung?

--in:<<Vorgaben bitte vorlesen. Bei Tätigkeiten im Ausland: Welche berufliche Stellung hätte dieser Tätigkeit in Deutschland ungefähr entsprochen?>>

--we:
if (64224= 1) 10: ungelernter Arbeiter
if (64224= 1) 11: angelernter Arbeiter, Teilfacharbeiter
if (64224= 1) 12: Facharbeiter, Geselle
if (64224= 1) 13: Vorarbeiter, Kolonnenführer, Brigadier
if (64224= 1) 14: Meister, Polier
if (64224 = 2) 20: einfache Tätigkeit, z.B. Verkäufer
if (64224 = 2) 21: qualifizierte Tätigkeit, z.B. Sachbearbeiter, technischer Zeichner
if (64224 = 2) 22: hoch qualifizierte Tätigkeit oder Leitungsfunktion, z.B. Ingenieur, wissenschaftlicher Mitarbeiter, Abteilungsleiter
if (64224 = 2) 23: Tätigkeit mit umfassenden Führungsaufgaben, z.B. Direktor, Geschäftsführer, Mitglied des Vorstandes
if (64224 = 2) 24: Industrie- oder Werkmeister
if (64224= 3) 30: im einfachen Dienst bis einschl. Oberamtsmeister
if (64224= 3) 31: im mittleren Dienst, von Assistent bis einschl. Hauptsekretär bzw. Amtsinspektor
if (64224= 3) 32: im gehobenen Dienst, von Inspektor bis einschl. Amtsrat bzw. Oberamtsrat sowie Grund-, Haupt- oder Realschullehrer
if (64224= 3) 33: im höheren Dienst, einschließlich Richter, z.B. Lehrer ab Studienrat, Regierungsdirektor
if (64224= 4) 40: Mannschaftsdienstgrade
if (64224= 4) 41: Unteroffizier, z.B. Stabsunteroffizier, Feldwebel, Oberfeldwebel
if (64224= 4) 42: einfacher Offizier bis einschließlich Hauptmann
if (64224= 4) 43: Stabsoffizier ab Major sowie General oder Admiral
if (64224= 5) 51: Selbstständiger in einem akademischen freien Beruf, z.B. Arzt, Rechtsanwalt, Architekt
if (64224= 5) 52: Selbstständiger in der Landwirtschaft
if (64224= 5) 53: Selbstständiger in Handel, Gewerbe, Industrie, Dienstleistung; sonstige Selbstständigkeit oder sonstiges Unternehmertum
BUTTONS: verweigert (-97), weiß nicht (-98)

--ac: **autoif (64225 = 23) 64227 = 1**

--af:
if (64225 = 10 to 14, 20 to 22, 24, 30 to 33, 40 to 43, -97, -98) goto 64227
if (64225 = 23) goto 64227Z
if (64225 = 51 to 53) goto 64226
--end--

64226	--va: **vsel_1** --fn: **64226** --vb: Anzahl Beschäftigter des Vaters --fr: Wie viele Beschäftigte hatte er da? --we: 0: keine 1: 1 bis unter 5 2: 5 bis unter 10 3: 10 bis unter 20 4: 20 bis unter 50 5: 50 bis unter 100 6: 100 bis unter 200 7: 200 bis unter 250 8: 250 bis unter 500 9: 500 bis unter 1.000 10: 1.000 bis unter 2.000 11: 2.000 und mehr **BUTTONS: verweigert (-97), weiß nicht (-98)** --af: **goto 64227Z** --end--
64227	--va: **vetw2_1** --fn: **64227** --vb: Leitungsposition Vater --fr: War er bei seiner Tätigkeit in einer leitenden Position tätig? --we: 1: ja 2: nein **BUTTONS: verweigert (-97), weiß nicht (-98)** --af: **goto 64227Z** --end--
64227Z	--va: **[ZS] zs64d_12** --fn: **64227Z** --vb: Zeitstempel 12 64d_12 --fr: [ZS] Zeitstempel 12 64d_12 --af: **if (64207 <> 2) goto 64250Z** **if (64207 = 2) goto 64228** --end--

64228	--va: **v15_2_1** --fn: **64228** --vb: anderer Vater bis zum Alter 15 --fr: Abgesehen von dieser Person, gab es in Ihren ersten 15 Lebensjahren jemanden, der für Sie die Vaterrolle eingenommen hat? --we: 1: ja 2: nein **BUTTONS: verweigert (-97), weiß nicht (-98)** --af: **if (64228 = 1) goto 64229** **if (64228 <> 1) goto 64250Z** --end--
64229	--va: **vrolle_2** --fn: **64229** --vb: Vaterrolle --fr: Wer war das? --in:<<Vorgaben bitte vorlesen. >> --ac: **autoif (64229 = 1) h_vrolle_2 = 1** **autoif (64229 = 2) h_vrolle_2 = 2** **autoif (64229 = 3) h_vrolle_2 = 3** **autoif (64229 = 4) h_vrolle_2 = 4** **autoif (64229 = 5) h_vrolle_2 = 5** **autoif (64229 = 6, -97, -98) h_vrolle_2 = 6** --we: **(if 64206 <> 1)** 1: Ihr leiblicher Vater 2: Ihr Stiefvater 3: Ihr Adoptivvater 4: Ihr Pflegevater 5: der Freund Ihrer Mutter 6: ein anderer Mann **BUTTONS: verweigert (-97), weiß nicht (-98)** --af: **goto 64230** --end--

64230	--va: **v15_2_2** --fn: **64230** --vb: aufgewachsen mit Vater --fr: Hat **<h_vrolle_2(label)>** mit Ihnen zusammen den größten Teil Ihrer Kindheit verbracht? Damit ist die Zeit bis zum 15. Lebensjahr gemeint. --in: <<Bei Bedarf: "Es ist die Person gemeint, bei der Sie bis zum Alter von 15 Jahren überwiegend gelebt haben.">> --we: 1: ja 2: nein **BUTTONS: verweigert (-97), weiß nicht (-98)** --af: **if (64230 = 1) goto 64231** **if (64230 <> 1) goto 64250Z** --end--
64231	--va: **vgebj_2** --fn: **64231** --vb: Geburtsdatum Vater --fr: Wann ist **<h_vrolle_2(label)>** geboren? Nennen Sie mir bitte nur das Geburtsjahr! --in: <<Bei Bedarf: "Es ist die Person gemeint, bei der Sie bis zum Alter von 15 Jahren überwiegend gelebt haben.">> --we: OFFEN: _ _ _ _ Geburtsjahr Vater **BUTTONS: verweigert (-97), weiß nicht (-98)** --ra: **(20106(gebj) – 90) to 20106(gebj)), -97, -98** --af: **goto 64231Z** --end--
64231Z	--va: **[ZS] zs64d_13** --fn: **64231Z** --vb: Zeitstempel 13 64d_13 --fr: [ZS] Zeitstempel 13 64d_13 --af: **goto 64232** --end--

64232	--va: **vleb_2** --fn: **64232** --vb: Vater lebt noch --fr: Lebt **<h_vrolle_2(label)>** noch? --in: <<Bei Bedarf: "Es ist die Person gemeint, bei der Sie bis zum Alter von 15 Jahren überwiegend gelebt haben.">> --we: 1: ja 2: nein **BUTTONS: verweigert (-97), weiß nicht (-98)** --af: **goto 64233** --end--
64233	--va: **vschul_2** --fn: **64233** --vb: höchster allgemeinbildender Schulabschluss Vater --fr: **if (64232 <> 2)** Welchen höchsten allgemein bildenden Schulabschluss hat **<h_vrolle_2(label)>**? **if (64232 = 2)** Welchen höchsten allgemein bildenden Schulabschluss hatte **h_vrolle_2(label)>**? --in: <<Vorgaben nur bei Bedarf vorlesen, zuordnen lassen. Wenn Fachabitur angegeben wird, bitte nachfragen, ob damit die Zugangsberechtigung für ein Studium an einer Fachhochschule oder an einer Universität erworben wurde. Wenn Fachhochschule, dann zu Kategorie 4 zuordnen, wenn Universität, zu Kategorie 5 zuordnen. Bei Abschlüssen, die im Ausland erworben wurden, einordnen lassen: Was hätte diesem Abschluss in Deutschland ungefähr entsprochen?>> --we: 1: einfacher Haupt-/Volksschulabschluss/ 8.Klasse POS/ Berufsbildungsreife/ Berufsreife/ Erster allgemeinbildender Schulabschluss 2: qualifizierender Hauptschulabschluss/ Erweiterte Berufsbildungsreife/ Berufsreife mit Leistungsfeststellung/ Qualifizierter Hauptschulabschluss/ Sekundarabschluss I – Hauptschulabschluss/ Hauptschulabschluss nach Klasse 10 3: Mittlere Reife/ Real-/Wirtschaftsschulabschluss/ Fachschul-/Fachoberschulreife/ 10.Klasse POS/ Mittlerer Schulabschluss/ Mittlerer Bildungsabschluss/ Mittlerer Abschluss/ Erweiterter Sekundarabschluss/ Qualifizierter Sekundarabschluss/ Erweiterter Realschulabschluss/ Qualifizierter Realschulabschluss 4: Fachhochschulreife/Abschluss Fachoberschule 5: allgemeine/fachgebundene Hochschulreife/ Abitur/ EOS 12.Klasse 6: Sonder-/Förderschulabschluss 7: anderer Abschluss **BUTTONS: kein Schulabschluss (-5), verweigert (-97), weiß nicht (-98)**

	--af: **if (64233 <> 7) goto 64235** **if (64233 = 7) goto 64234** --end--
64234	--va: **vschuls_2** --fn: **64234** --vb: anderer Schulabschluss Vater --fr: Was für ein Schulabschluss war das? --we: OFFEN: _____ **BUTTONS: verweigert (-97), weiß nicht (-98)** --af: **goto 64235** --end--
64235	--va: **vausb_2** --fn: **64235** --vb: höchster beruflicher Ausbildungsabschluss Vater --fr: **if (64232 <> 2)** Welchen höchsten beruflichen Ausbildungsabschluss hat **<h_vrolle_2(label)>**? **if (64232 = 2)** Welchen höchsten beruflichen Ausbildungsabschluss hatte **<h_vrolle_2(label)>**? --in: <<Vorgaben nicht vorlesen, Nennung zuordnen. Wenn kein Abschluss, sondern nur eine Einrichtung genannt wird: Nach Abschluss fragen. Bei Abschlüssen, die im Ausland erworben wurden, einordnen lassen: Was hätte diesem Abschluss in Deutschland ungefähr entsprochen?>> --we: 1: Abschluss einer Lehre (kaufmännisch, betrieblich, gewerblich, landwirtschaftlich), Gesellen- oder Gehilfenbrief, duale Ausbildung, DDR: Facharbeiterbrief 2: Meister, Technikerabschluss 3: Beamtenausbildung (Laufbahnprüfung) 4: Abschluss einer Schule des Gesundheitswesens 5: Berufsfachschulabschluss, Handelsschulabschluss 6: Fachschulabschluss (auch Abschluss der Fachakademie) 7: Fachschulabschluss in der DDR 8: Bachelor (z.B. B.A., B.Sc.) 9: Diplom, Master (M.A.) 10: Magister, Staatsexamen 11: Promotion, Habilitation

	12: Berufsakademie, Duale Hochschule ohne nähere Angabe 13: Verwaltungsfachhochschule ohne nähere Angabe 14: Fachhochschule, ehem. Ingenieursschule ohne nähere Angabe 15: Universität ohne nähere Angabe 16: Hochschulabschluss (Studium) ohne nähere Angabe 17: Betriebliche Anlernausbildung 19: DDR: Teilfacharbeiterabschluss 21: Anderer Ausbildungsabschluss **BUTTONS: kein beruflicher Ausbildungsabschluss (-5), verweigert (-97), weiß nicht (-98)** --ac: **autoif (64235 = 10, 11) 64240 = 4** --af: **if (64235 = 1, 2, 4 to 7, 11, 17, 19, -5, -97, -98) goto 64243Z** **if (64235= 3) goto 64243** **if (64235= 8, 9) goto 64240** **if (64235= 10) goto 64242** **if (64235= 12 to 16) goto 64238** **if (64235 = 21) goto 64236** --end--
64236	--va: **vausbs_2** --fn: **64236** --vb: anderer Ausbildungsabschluss Vater (offen) --fr: Welcher Abschluss war das? --we: OFFEN: _____ **BUTTONS: verweigert (-97), weiß nicht (-98)** --af:**goto 64237** --end--

64237	--va: **vinstausbs_2** --fn: **64237** --vb: andere Bildungseinrichtung Vater (offen) --fr: **if (64232 <> 2)** An welcher Bildungseinrichtung hat **<h_vrolle_2(label)>** diesen Abschluss gemacht? **if (64232 = 2)** An welcher Bildungseinrichtung hatte **<h_vrolle_2(label)>** diesen Abschluss gemacht? --we: OFFEN: _____ **BUTTONS: verweigert (-97), weiß nicht (-98)** --af: **goto 64242** --end--
64238	--va: **varths_2** --fn: **64238** --vb: Art Hochschulabschluss Vater --fr: Wie heißt dieser Abschluss genau? --in: <<Vorgaben bitte vorlesen.>> --we: 1: Bachelor (z.B. B.A., B.Sc., B.Eng., LL.B.) 2: Diplom, Master (z.B. M.A., M.Sc., LL.M.) 3: Magister, Staatsexamen 4: Promotion 5: anderer Abschluss **BUTTONS: verweigert (-97), weiß nicht (-98)** --ac: **autoif ((64238 = 3, 4) & 64235 = 16) 64240 = 4** --af: **if (64238 = 1 & (64235 = 12 to 15)) goto 64243Z** **if ((64238 = 1, 2, -97, -98) & 64235 = 16) goto 64240** **if ((64238 = 2, -97, -98) & (64235 = 12, 13)) goto 64243Z** **if ((64238 = 2, -97, -98) & (64235 = 14, 15)) goto 64242** **if (64238 = 3) goto 64242** **if (64238 = 4) goto 64243Z** **if (64238 = 5) goto 64239** --end--

64239	--va:**varthss_2** --fn: **64239** --vb: Anderer Hochschulabschluss Vater (offen) --fr: Welcher Abschluss war das? --we: OFFEN: _____ **BUTTONS: verweigert (-97), weiß nicht (-98)** --af: **if (64235 = 16) goto 64240** **if (64235 = 12, 13) goto 64243Z** **if (64235 = 14, 15) goto 64242** --end--
64240	--va:**vinsths_2** --fn: **64240** --vb: Hochschulabschluss verleihende Institution Vater --fr: **if (64232 <> 2)** Und an welcher Bildungseinrichtung hat **<h_vrolle_2(label)>** diesen Abschluss gemacht? War das an einer Berufsakademie, an einer Verwaltungsfachhochschule, an einer Fachhochschule bzw. ehemaligen Ingenieurschule oder an einer Universität? **if (64232 = 2)** Und an welcher Bildungseinrichtung hatte **<h_vrolle_2(label)>** diesen Abschluss gemacht? War das an einer Berufsakademie, an einer Verwaltungsfachhochschule, an einer Fachhochschule bzw. ehemaligen Ingenieurschule oder an einer Universität? --we: 1: Berufsakademie, Duale Hochschule 2: Verwaltungsfachhochschule 3: Fachhochschule bzw. ehemalige Fachhochschule 4: Universität (auch Technische, Medizinische, Kirchliche, Pädagogische oder Tierärztliche Hochschule, Musik- oder Kunsthochschule) 5: andere Einrichtung **BUTTONS: verweigert (-97), weiß nicht (-98)** --af: **if (64240 = 1, 2) goto 64243Z** **if ((64240 = 3, 4, -97, -98) & (64238 = 1 OR 64235 = 8)) goto 64243Z** **if ((64240 = 3, 4, -97, -98) & 64238 <> 1 & 64235 <> 8) goto 64242** **if (64240 = 5) goto 64241** --end--

64241	--va: **vinsthss_2** --fn: **64241** --vb: Andere Hochschulabschluss verleihende Institution Vater (offen) --fr: Was für eine Bildungseinrichtung war das genau? --we: OFFEN: _____ **BUTTONS: verweigert (-97), weiß nicht (-98)** --af: **if (64238 = 1 OR 64235 = 8) goto 64243Z** **if (64238 <> 1 & 64235 <> 8) goto 64242** --end--
64242	--va: **vpromo_2** --fn: **64242** --vb: Promotion Vater --fr: **if (64232 = 1, -97, -98)** Hat **<h_vrolle_2(label)>** eine Promotion abgeschlossen? **if (64232 = 2)** Hatte **<h_vrolle_2(label)>** eine Promotion abgeschlossen? --we: 1: ja 2: nein **BUTTONS: verweigert (-97), weiß nicht (-98)** --af: **goto 64243Z** --end--

64243	--va: **vbeamtausb_2** --fn: **64243** --vb: Art der Beamtenausbildung, Vater --fr: War das eine Beamtenausbildung für den einfachen, mittleren, gehobenen oder höheren Dienst? --in: <<Frage nicht stellen, wenn Art der Beamtenausbildung aus dem genannten Abschluss hervorgeht; dann Angabe zuordnen.>> --we: 1: einfacher Dienst 2: mittlerer Dienst 3: gehobener Dienst 4: höherer Dienst **BUTTONS: verweigert (-97), weiß nicht (-98)** --af: **goto 64243Z** --end--
64243Z	--va: **[ZS] zs64d_14** --fn: **64243Z** --vb: Zeitstempel 14 64d_14 --fr: [ZS] Zeitstempel 14 64d_14 --af: **goto 64244** --end--
64244	--va: **verw_2** --fn: **64244** --vb: Erwerbstätigkeit Vater --fr: Als Sie 15 Jahre alt waren, war **<h_vrolle_2(label)>** da erwerbstätig? --we: 1: ja 2: nein **BUTTONS: Vater war zu diesem Zeitpunkt bereits verstorben (-5), verweigert (-97), weiß nicht (-98)** --af: **if (64244 = 1) goto 64246** **if (64244 <> 1) goto 64245** --end--

64245	--va: **verwv_2** --fn: **64245** --vb: ehemalige Erwerbstätigkeit Vater --fr: War **<h_vrolle_2(label)>** in der Zeit, bis Sie 15 Jahre alt wurden, jemals erwerbstätig? --we: 1: ja 2: nein **BUTTONS: verweigert (-97), weiß nicht (-98)** --af: **if (64245 = 1) goto 64246** **if (64245 <> 1) goto 64250Z** --end--
64246	--va: **vberufs_2** --fn: **64246** --vb: Beruf Vater (offen) --fr: **if (64244 = 1)** Welche berufliche Tätigkeit hat **<h_vrolle_2(label)>** da ausgeübt? **if (64245 = 1)** Welche berufliche Tätigkeit hat **<h_vrolle_2(label)>** da überwiegend ausgeübt? --in: <<Genaue Berufsbezeichnung bzw. Tätigkeit nachfragen. Bitte z.B. nicht „Mechaniker“, sondern „Fein- oder Kfz-Mechaniker“; nicht „Lehrer“, sondern „Gymnasiallehrer für Geschichte“.>> --we: OFFEN: _____ **BUTTONS: verweigert (-97), weiß nicht (-98)** --af: **goto 64247** --end--

64247	--va: **vbs_2** --fn: **64247** --vb: berufliche Stellung Vater --fr: **if (64244 = 1)** Welche berufliche Stellung hatte **<h_vrolle_2(label)>** damals inne? **if (64245 = 1)** Welche berufliche Stellung hatte **<h_vrolle_2(label)>** damals überwiegend inne? --in: <<Vorgaben bitte vorlesen. Bei Tätigkeiten im Ausland: Welche berufliche Stellung hätte dieser Tätigkeit in Deutschland ungefähr entsprochen? Bei Zeitarbeit bzw. Saisonarbeit nach der überwiegenden beruflichen Stellung beim gleichen Arbeitgeber fragen!>> --we: 1: Arbeiter 2: Angestellter, auch Angestellte des öffentlichen Dienstes 3: Beamter, auch Richter 4: Zeit-/Berufssoldat 5: Selbständiger, z.B. in einem akademischen freien Beruf, z. B. Arzt, Rechtsanwalt, Architekt, in der Landwirtschaft, in Handel, Gewerbe, Industrie, Dienstleistung 6: Mithelfender Familienangehöriger 7: Freier Mitarbeiter **BUTTONS: verweigert (-97), weiß nicht (-98)** --af: **if (64247 = 1 to 5) goto 64248** **if (64247 = 6, 7) goto 64250** **if (64247 = -97, -98) goto 64250Z** --end--
64248	--va: **vdbs_2** --fn: **64248** --vb: genaue berufliche Stellung Vater --fr: **if (64247= 1)** Welche berufliche Stellung war das genau? **if (64247= 2)** Um welche Tätigkeit handelte es sich dabei genau? **if (64247= 3)** In welcher Laufbahngruppe war er da genau?

if (64247= 4)
In welchem Rang war er Zeit-/Berufssoldat?

if (64247= 5)
In welchem Bereich war er selbstständig: in einem akademischen freien Beruf, z.B. als Arzt, Rechtsanwalt, Architekt, in der Landwirtschaft oder in einem anderem Bereich, z.B. in Handel, Gewerbe, Industrie oder Dienstleistung?

--in:<<Vorgaben bitte vorlesen. Bei Tätigkeiten im Ausland: Welche berufliche Stellung hätte dieser Tätigkeit in Deutschland ungefähr entsprochen?>>

--we:
if (64247= 1) 10: ungelernter Arbeiter
if (64247= 1) 11: angelernter Arbeiter, Teilfacharbeiter
if (64247= 1) 12: Facharbeiter, Geselle
if (64247= 1) 13: Vorarbeiter, Kolonnenführer, Brigadier
if (64247= 1) 14: Meister, Polier
if (64247 = 2) 20: einfache Tätigkeit, z.B. Verkäufer
if (64247 = 2) 21: qualifizierte Tätigkeit, z.B. Sachbearbeiter, technischer Zeichner
if (64247 = 2) 22: hoch qualifizierte Tätigkeit oder Leitungsfunktion, z.B. Ingenieur, wissenschaftliche/r Mitarbeiter, Abteilungsleiter
if (64247 = 2) 23: Tätigkeit mit umfassenden Führungsaufgaben, z.B. Direktor, Geschäftsführer, Mitglied des Vorstandes
if (64247 = 2) 24: Industrie- oder Werkmeister
if (64247= 3) 30: im einfachen Dienst bis einschl. Oberamtsmeister
if (64247= 3) 31: im mittleren Dienst, von Assistent bis einschl. Hauptsekretär bzw. Amtsinspektor
if (64247= 3) 32: im gehobenen Dienst, von Inspektor bis einschl. Amtsrat bzw. Oberamtsrat sowie Grund-, Haupt- oder Realschullehrer
if (64247= 3) 33: im höheren Dienst, einschließlich Richter, z.B. Lehrer ab Studienrat, Regierungsdirektor
if (64247= 4) 40: Mannschaftsdienstgrade
if (64247= 4) 41: Unteroffizier, z.B. Stabsunteroffizier, Feldwebel, Oberfeldwebel
if (64247= 4) 42: einfacher Offizier bis einschließlich Hauptmann
if (64247= 4) 43: Stabsoffizier ab Major sowie General oder Admiral
if (64247= 5) 51: Selbstständiger in einem akademischen freien Beruf, z.B. Arzt, Rechtsanwalt, Architekt
if (64247= 5) 52: Selbstständiger in der Landwirtschaft
if (64247= 5) 53: Selbstständiger in Handel, Gewerbe, Industrie, Dienstleistung; sonstige Selbstständigkeit oder sonstiges Unternehmertum
BUTTONS: verweigert (-97), weiß nicht (-98)

--ac: **autoif (64248 = 23) 64250 = 1**

--af:
if (64248 = 10 to 14, 20 to 22, 24, 30 to 33, 40 to 43, -97, -98) goto 64250
if (64248 = 23) goto 64250Z
if (64248 = 51 to 53) goto 64249
--end--

64249	--va: **vsel_2** --fn: **64249** --vb: Anzahl Beschäftigter des Vaters --fr: Wie viele Beschäftigte hatte er da? --we: 0: keine 1: 1 bis unter 5 2: 5 bis unter 10 3: 10 bis unter 20 4: 20 bis unter 50 5: 50 bis unter 100 6: 100 bis unter 200 7: 200 bis unter 250 8: 250 bis unter 500 9: 500 bis unter 1.000 10: 1.000 bis unter 2.000 11: 2.000 und mehr **BUTTONS: verweigert (-97), weiß nicht (-98)** --af: **goto 64250Z** --end--
64250	--va: **vetw2_2** --fn: **64250** --vb: Leitungsposition Vater --fr: War er bei seiner Tätigkeit in einer leitenden Position tätig? --we: 1: ja 2: nein **BUTTONS: verweigert (-97), weiß nicht (-98)** --af: **goto 64250Z** --end--
64250Z	--va: **[ZS] zs64d_15** --fn: **64250Z** --vb: Zeitstempel 15 64d_15 --fr: [ZS] Zeitstempel 15 64d_15 --af: **goto 32300Z (Modul 32cHaushalt)** --end--

	--st: **22AS_in - Schuleingangssteuerung** **Panel-Befragung E6P B109** **Grundlage: Großpilot B93 Panel V1.02 Feldversion** **Version 1.03** **Stand: 13.08.2015** --end--
22000Z	--va: **[ZS] zas01** --fn: **22000Z** --vb: Zeitstempel 1 Schule Eingangssteuerung --fr: [ZS] Zeitstempel 1 Schule Eingangssteuerung --af: **goto 22001** --ef: **Modul 60a: alle** --end--
	--va: **[HILF] h_etappe** --vb: Etappennummer --fr: [HILF] Etappennummer --we: 6: Etappe 6 7: Etappe 7 8: Etappe 8 --end--
22001	--va: **caseid** --fn: **22001** --vb: Personennummer --fr: [AUTO] Personennummer --ac: **autoif (20101a) h_etappe = 20101a** --af: **if (h_ASQ = 1 OR h_ASQ2 = 1) goto 22135Z (Modul 22ASQ)** **if (h_ASQ = 0 & h_ASQ2 = 0) goto 22002Z** --end--

22002Z	--va: **[ZS] zas02a** --fn: **22002Z** --vb: Zeitstempel 2a Schule Eingangssteuerung --fr: [ZS] Zeitstempel 2a Schule Eingangssteuerung --af: **if (20102P22 = 1) goto 24400Z (Modul 24ABQ)** **if (20102P22 <> 1) goto 22003Z** --ef: **Modul 22ASQ: alle** --end--
22003Z	--va: **[ZS] zas02** --fn: **22003Z** --vb: Zeitstempel 2 Schule Eingangssteuerung --fr: [ZS] Zeitstempel 2 Schule Eingangssteuerung --af: **goto 23100Z (Modul E68P_23BV)** --ef: **Modul 24ABQ: alle** --end--

	--st: **22AS_out - Schulausgangssteuerung** **Panel-Befragung E6P B109** **Grundlage: Großpilot B93 Panel V1.01 Feldversion** **Version 1.01** **Stand: 13.10.2011** --end--
22200Z	--va: **[ZS] zas21** --fn: **22200Z** --vb: Zeitstempel 1 Schule Ausgangssteuerung --fr: [ZS] Zeitstempel 1 Schule Ausgangssteuerung --af: **goto 22201** --ef: **Modul E68P_22AS: alle** --end--
	--va: **[HILF] h_etappe** --vb: Etappennummer --fr: [HILF] Etappennummer --we: 6: Etappe 6 7: Etappe 7 8: Etappe 8 --end--
22201	--va: **caseid** --fn: **22201** --vb: Personennummer --fr: [AUTO] Personennummer --ac: **autoif (20101a) h_etappe = 20101a** --af: **goto 22202Z** --end--

22202Z	--va: **[ZS] zas22** --fn: **22202Z** --vb: Zeitstempel 2 Schule Ausgangssteuerung --fr: [ZS] Zeitstempel 2 Schule Ausgangssteuerung --af: **goto 25100Z (Modul E68P_25WD)** --end--

	--st: **23BV_out - Berufsvorbereitung Ausgangssteuerung Panelbefragung B109** **Grundlage: Großpilot B93 Panel V1.02 Feldversion** **Version 1.01** **Stand: 18.06.2013** --end--
23200Z	--va: **[ZS] zbv21** --fn: **23200Z** --vb: Zeitstempel 1 Berufsvorbereitung Ausgangssteuerung --fr: [ZS] Zeitstempel 1 Berufsvorbereitung Ausgangssteuerung --af: **goto 23201** --ef: **Modul E68P_23BV: alle** --end--
	--va: **[HILF] h_etappe** --vb: Etappennummer --fr: [HILF] Etappennummer --we: 6: Etappe 6 7: Etappe 7 8: Etappe 8 --end--
23201	--va: **caseid** --fn: **23201** --vb: Personennummer --fr: [AUTO] Personennummer --ac: **autoif (20101a) h_etappe = 20101a** --af: **if (ANY(23113 = 1 & h_bvdau2 = 2)) goto 43100Z (Modul E6P_43aFehlBV)** **if (NO(23113 = 1 & h_bvdau2 = 2)) goto 23202Z** --end--

23202Z	--va: **[ZS] zbv22** --fn: **23202Z** --vb: Zeitstempel 2 Berufsvorbereitung Ausgangssteuerung --fr: [ZS] Zeitstempel 2 Berufsvorbereitung Ausgangssteuerung --af: **goto 24100Z (Modul E6P_24AB_E6)** --ef: **Modul E6P_43aFehlBV: alle** --end--

	--st: **24AB_out - Ausbildung Ausgangssteuerung Panelbefragung B109** **Grundlage: Großpilot B93 Panel V1.02 Feldversion** **Version 1.03** **Stand: 19.06.2015** --end--
24200Z	--va: **[ZS] zab21** --fn: **24200Z** --vb: Zeitstempel 1 Ausbildung Ausgangssteuerung --fr: [ZS] Zeitstempel 1 Ausbildung Ausgangssteuerung --af: **goto 24201** --ef: **Modul E6P_24AB_E6: alle** --end--
	--va: **[HILF] h_etappe** --vb: Etappennummer --fr: [HILF] Etappennummer --we: 6: Etappe 6 7: Etappe 7 8: Etappe 8 --end--
24201	--va: **caseid** --fn: **24201** --vb: Personennummer --fr: [AUTO] Personennummer --ac: **autoif (20101a) h_etappe = 20101a** --af: **goto 24202** --end--

24202	--va: **abab2** --fn: **24202** --vb: ZP hat eine berufliche Ausbildung erfolgreich abgeschlossen. --fr: [AUTO] ZP hat eine berufliche Ausbildung erfolgreich abgeschlossen. --we: 1: Ausbildungsabschluss vorhanden 2: kein Ausbildungsabschluss vorhanden --ac: **autoif () 24202 = 20102P22** **autoif (ANY(24140 = 1 & h_abE6 = 1)) 24202 = 1** **autoif (NO(24140 = 1 & h_abE6 = 1) & 20102P22 <> 1) 24202 = 2** --af: **if (ANY(24120 = 1 & h_abE6 = 1 & h_abdau2 = 2)) goto 43200Z (Modul E6P_43bFehlAB)** **if (NO(24120 = 1 & h_abE6 = 1 & h_abdau2 = 2)) goto 24202Z** --end--
24202Z	--va: **[ZS] zab22** --fn: **24202Z** --vb: Zeitstempel 2 Ausbildung Ausgangssteuerung --fr: [ZS] Zeitstempel 2 Ausbildung Ausgangssteuerung --af: **goto 22100Z (Modul E68P_22AS)** --ef: **Modul E6P_43bFehlAB: alle** --end--

	--st: **25WD_out - Wehrdienst Ausgangssteuerung Panelbefragung B109** **Grundlage: Großpilot B93 Panel V1.01 Feldversion** **Version 1.01** **Stand: 16.05.2012** --end--
25200Z	--va: **[ZS] zwd21** --fn: **25200Z** --vb: Zeitstempel 1 Wehrdienst Ausgangssteuerung --fr: [ZS] Zeitstempel 1 Wehrdienst Ausgangssteuerung --af: **goto 25201** --ef: **Modul E68P_25WD: alle** --end--
	--va: **[HILF] h_etappe** --vb: Etappennummer --fr: [HILF] Etappennummer --we: 6: Etappe 6 7: Etappe 7 8: Etappe 8 --end--
25201	--va: **caseid** --fn: **25201** --vb: Personennummer --fr: [AUTO] Personennummer --ac: **autoif (20101a) h_etappe = 20101a** --af: **goto 25202Z** --end--

25202Z	--va: **[ZS] zwd22** --fn: **25202Z** --vb: Zeitstempel 2 Wehrdienst Ausgangssteuerung --fr: [ZS] Zeitstempel 2 Wehrdienst Ausgangssteuerung --af: **goto 26100Z (Modul E68P_26ET)** --end--

	--st: **26ET_out - Erwerbstätigkeit Ausgangssteuerung Panelbefragung B109** **Grundlage: Großpilot B93 Panel V1.02 Feldversion** **Version 1.01** **Stand: 18.06.2014** --end--
26500Z	--va: **[ZS] zet51** --fn: **26500Z** --vb: Zeitstempel 1 Erwerbstätigkeit Ausgangssteuerung --fr: [ZS] Zeitstempel 1 Erwerbstätigkeit Ausgangssteuerung --af: **goto 26501** --ef: **Modul E68P_26ET: alle** --end--
	--va: **[HILF] h_etappe** --vb: Etappennummer --fr: [HILF] Etappennummer --we: 6: Etappe 6 7: Etappe 7 8: Etappe 8 --end--
26501	--va: **caseid** --fn: **26501** --vb: Personennummer --fr: [AUTO] Personennummer --ac: **autoif (20101a) h_etappe = 20101a** --af: **if (ANY(26124 = 1)) goto 43300Z (Modul 43cFehlET)** **if (NO(26124 = 1)) goto 26502Z** --end--

26502Z	--va: **[ZS] zet52** --fn: **26502Z** --vb: Zeitstempel 2 Erwerbstätigkeit Ausgangssteuerung --fr: [ZS] Zeitstempel 2 Erwerbstätigkeit Ausgangssteuerung --af: **goto 27100Z (Modul E68P_27AL)** --ef: **Modul E6P_43cFehlET: alle** --end--

	--st: **27AL_out - Arbeitslosigkeit Ausgangssteuerung Panelbefragung B109** **Grundlage: Großpilot B93 Panel V1.01 Feldversion** **Version 1.01** **Stand: 19.07.2011** --end--
27300Z	--va: **[ZS] zal31** --fn: **27300Z** --vb: Zeitstempel 1 Arbeitslosigkeit Ausgangssteuerung --fr: [ZS] Zeitstempel 1 Arbeitslosigkeit Ausgangssteuerung --af: **goto 27301** --ef: **Modul E68P_27AL: alle** --end--
	--va: **[HILF] h_etappe** --vb: Etappennummer --fr: [HILF] Etappennummer --we: 6: Etappe 6 7: Etappe 7 8: Etappe 8 --end--
27301	--va: **caseid** --fn: **27301** --vb: Personennummer --fr: [AUTO] Personennummer --ac: **autoif (20101a) h_etappe = 20101a** --af: **goto 27302Z** --end--

27302Z	--va: **[ZS] zal32** --fn: **27302Z** --vb: Zeitstempel 2 Erwerbstätigkeit Ausgangssteuerung --fr: [ZS] Zeitstempel 2 Erwerbstätigkeit Ausgangssteuerung --af: **goto 29100Z (Modul E68P_29KI)** --end--

	--st: **29KI_out - Kinder Ausgangssteuerung** **Panelbefragung B109** **Grundlage: Großpilot B93 Panel V1.01 Feldversion** **Version 1.01** **Stand: 01.02.2012** --end--
29500Z	--va: **[ZS] zki51** --fn: **29500Z** --vb: Zeitstempel 1 Kinder Ausgangssteuerung --fr: [ZS] Zeitstempel 1 Kinder Ausgangssteuerung --af: **goto 29501** --ef: **Modul E68P_29KI: alle** --end--
	--va: **[HILF] h_etappe** --vb: Etappennummer --fr: [HILF] Etappennummer --we: 6: Etappe 6 7: Etappe 7 8: Etappe 8 --end--
29501	--va: **caseid** --fn: **29501** --vb: Personennummer --fr: [AUTO] Personennummer --ac: **autoif (20101a) h_etappe = 20101a** --af: **goto 29502** --end--

29502	--va: **luauf_n29** --fn: **29502** --vb: Anzahl der LU-Aufsetzepisoden --fr: [AUTO] Anzahl der LU-Aufsetzepisoden --we: [OFFEN]: **_ _** --af: **if (29502 > 0) goto 50100Z (Modul E68P_50LU)** **if (29502 = 0) goto 29503Z** --end--
29503Z	--va: **[ZS] zki52** --fn: **29503Z** --vb: Zeitstempel 2 Kinder Ausgangssteuerung --fr: [ZS] Zeitstempel 2 Kinder Ausgangssteuerung --af: **goto 30100Z (Modul E68P_30X)** --ef: **Modul E68P_50LU: (29502 = 50107)** --end--

	--st: **30X_out – X-Modul Ausgangssteuerung Panelbefragung B109** **Grundlage: Großpilot B93 Panel V1.02 Feldversion** **Version 1.02** **Stand: 23.06.2015** --end--
30600Z	--va: **[ZS] zsx61** --fn: **30600Z** --vb: Zeitstempel 1 X-Modul Ausgangssteuerung --fr: [ZS] Zeitstempel 1 X-Modul Ausgangssteuerung --af: **goto 30601** --ef: **Modul E68P_30X: alle** --end--
	--va: **[HILF] h_etappe** --vb: Etappennummer --fr: [HILF] Etappennummer --we: 6: Etappe 6 7: Etappe 7 8: Etappe 8 --end--
	--va: **[HILF] h_asabi** --vb: Abitur/FHS-Reife in Deutschland erworben (22106a, 22108, 22122, 22142, 22145, Prüfmodul) --fr: [HILF] Abitur/FHS-Reife in Deutschland erworben (nach Prüfmodul) --we: 0: kein Abitur/FHS-Reife 1: Abitur/FHS-Reife in Deutschland erworben 2: Abitur/FHS-Reife im Ausland erworben --end--

	--va: **[HILF] h_bvrc** --vb: aktuelle BV in dieser Welle begonnen, für RC-Items (23103, 23113) --fr: [HILF] aktuelle BV in dieser Welle begonnen, für RC-Items --we: 0: keine relevante BV vorhanden 1: relevante BV vorhanden --end--
	--va: **[HILF] h_abrc** --vb: aktuelle AB in dieser Welle begonnen, für RC-Items (24103, 24120, h_abE6) --fr: [HILF] aktuelle AB in dieser Welle begonnen, für RC-Items --we: 0: keine relevante AB vorhanden 1: relevante AB vorhanden --end--
	--va: **[HILF] h_studrc** --vb: aktuelles Studium in dieser Welle begonnen, für RC-Items (24103, h_dauertan, 24111) --fr: [HILF] aktuelles Studium in dieser Welle begonnen, für RC-Items --we: 0: kein relevantes Studium vorhanden 1: relevantes Studium vorhanden --end--
	--va: **[HILF] h_ümkurz** --vb: Filterung in das Übergangsmodul (nur im Panel / keine berufl. Schüler / nur nicht in AB bzw. Studium oder neue AB bzw. neues Studium / nicht nach erfolgr. AB- bzw, Studienabschluss) --fr: [HILF] (nur im Panel / keine berufl. Schüler / nur nicht in AB bzw. Studium oder neue AB bzw. neues Studium / nicht nach erfolgr. AB- bzw, Studienabschluss) --we: 0: kein ÜM-Modul 1: Filterung in das ÜM-Modul --end--

30601	--va: **caseid** --fn: **30601** --vb: Personennummer --fr: [AUTO] Personennummer --ac: **autoif (20101a) h_etappe = 20101a** **autoif () h_asabi = 22106a** **autoif (ANY((22122 = 4, 5) & 22108 = 2) & h_asabi <> 1) h_asabi = 2** **autoif (ANY((22122 = 4, 5) & (22108 = 1, -97, -98))) h_asabi = 1** **autoif () h_bvrc = 0** **autoif (ANY((23103 = 2, 4) & 23113 = 1)) h_bvrc = 1** **autoif () h_abrc = 0** **autoif (ANY((24103 = 2, 4) & 24120 = 1 & h_abE6 = 1)) h_abrc = 1** **autoif () h_studrc = 0** **autoif (ANY((24103 = 2, 4) & (24111 = 6 to 10) & 24120 = 1)) h_studrc = 1** --af: **goto 30604** --end--
30604	--va: **abab3** --fn: **30604** --vb: ZP hat jemals inklusive aktueller Welle eine Ausbildung erfolgreich abgeschlossen. --fr: [AUTO] ZP hat jemals inklusive aktueller Welle eine berufliche Ausbildung erfolgreich abgeschlossen. --we: 1: Ausbildungsabschluss vorhanden 2: kein Ausbildungsabschluss vorhanden --ac: **autoif () 30604 = 20102P22** **autoif (ANY(24140 = 1 & h_abE6 = 1)) 30604 = 1** **autoif (NO(24140 = 1 & h_abE6 = 1) & 20102P22 <> 1) 30604 = 2** --af: **goto 30608** --end--

30608	--va: **studab** --fn: **30608** --vb: ZP hat jemals inklusive aktueller Welle ein Studium erfolgreich abgeschlossen. --fr: [AUTO] ZP hat jemals inklusive aktueller Welle ein Studium erfolgreich abgeschlossen. --we: 1: Studienabschluss vorhanden 2: kein Studienabschluss vorhanden --ac: **autoif (ANY(24140 = 1 & (24111 = 6 to 10))) 30608 = 1** **autoif (NO(24140 = 1 & (24111 = 6 to 10))) 30608 = 2** **autoif () h_ümkurz = 0** **autoif (NO(24120 = 1 & h_abE6 = 1) & NO((22114 = 10, 11) & 22120 = 1) & NO((22115 = 11 to 27) & 22120 = 1) & NO((24111 = 6 to 10) & 24120 = 1) & 30604 <> 1 & 30608 <> 1) h_ümkurz = 1** **autoif ((h_abrc = 1 OR h_studrc = 1) & 30604 <> 1 & 30608 <> 1) h_ümkurz = 1** --af: **if (h_ümkurz = 0) goto 30606** **if (h_ümkurz = 1) goto 40100Z (Modul 40ÜM)** --end--
30606	--va: **abenddat62(abendm62/abendj62)** --fn: **30606** --vb: Enddatum der ersten beendeten Ausbildungsepisode wenn in der aktuellen Befragung beendet (24119) --fr: [AUTO] Enddatum der ersten beendeten Ausbildungsepisode wenn in der aktuellen Befragung beendet --we: Monat __ Jahr ____ --ac: **autoif (ANY(24140 = 1 & h_abE6 = 1)) 30606 = 24119 / if N > 1 (MIN(24119 Min(24109)))** --af: **goto 30607** --ef: **Modul 40ÜM: alle** --end--

30607	--va: **abort62** --fn: **30607** --vb: erster Ausbildungsort wenn in der aktuellen Befragung beendet (h_abort) --fr: [AUTO] erster Ausbildungsort wenn in der aktuellen Befragung beendet --we: 1: betrieblich 2: außerbetrieblich oder unbekannt 3: schulisch oder kein Ausbildungsvertrag --ac: **autoif (ANY(24140 = 1 & h_abE6 = 1)) 30607 = h_abort / if N > 1 (MIN(24119 Min(24109)))** --af: **if (20102P22 <> 1 & 30607 <> .) goto 62100Z (Modul 62IAM)** **if (20102P22 = 1 OR 30607 = .) goto 30602** --end--
30602	--va: **abbv_rc** --fn: **30602** --vb: Bedingung für RC-Fragen liegen vor --fr: [AUTO] Bedingung für RC-Fragen liegen vor --we: 1: ja 2: nein --ac: **autoif (h_bvrc = 1 OR h_abrc = 1 OR h_studrc = 1) 30602 = 1** **autoif (h_bvrc = 0 & h_abrc = 0 & h_studrc = 0) 30602 = 2** --af: **if (30602 = 1) goto 40166Z (Modul 40bRC)** **if (30602 = 2) goto 30603** --ef: **Modul 62IAM: alle** --end--

30603	--va: **abletzt** --fn: **30603** --vb: Im letzten Ausbildungsjahr? --fr: [AUTO] Im letzten Ausbildungsjahr? --we: 1: ja 2: nein --ac: **autoif (ANY(24119b = 1)) 30603 = 1** **autoif (NO(24119b = 1)) 30603 = 2** --af: **if (30603 = 1) goto 61100Z (Modul 61ÜAM)** **if (30603 = 2 & (ANY(24120 = 1 & (24111 = 6 to 10)) OR ANY(24120 = 1 & h_abE6 = 1) OR 30604 = 1 OR 30608 = 1)) goto 30610Z** **if (30603 = 2 & NO(24120 = 1 & (24111 = 6 to 10)) & NO(24120 = 1 & h_abE6 = 1) & 30604 = 2 & 30608 = 2) goto 41100Z (Modul 41SozKap)** --ef: **Modul 40bRC: alle** --end--
30610Z	--va: **[ZS] zsx62** --fn: **30610Z** --vb: Zeitstempel 2 X-Modul Ausgangssteuerung --fr: [ZS] Zeitstempel 2 X-Modul Ausgangssteuerung --af: **if (20101P28 = 1 to 4, 8) goto 64114Z (Modul 64bFÖSQS)** **if (20101P28 = 5) goto 30611Z** --ef: **Modul 41SozKap: alle** **Modul 41SozKaplab: alle** --end--
30611Z	--va: **[ZS] zsx63** --fn: **30611Z** --vb: Zeitstempel 3 X-Modul Ausgangssteuerung --fr: [ZS] Zeitstempel 3 X-Modul Ausgangssteuerung --af: **goto 64121Z (Modul64c)** --ef: **Modul 64bFÖSQS: alle** --end--

4 Berufliche Gymnasiasten, Studierende, Azubis im letzten Ausbildungsjahr, CAWI (ID 355)

4.1 Ablaufplan

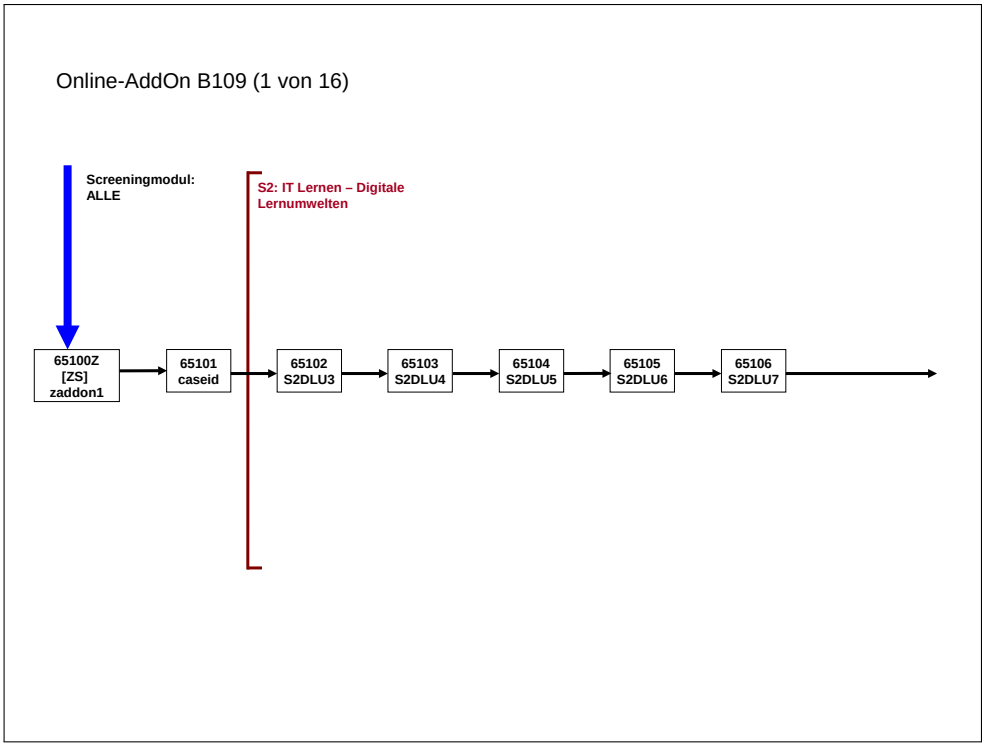

Online-AddOn B109 (1 von 16)

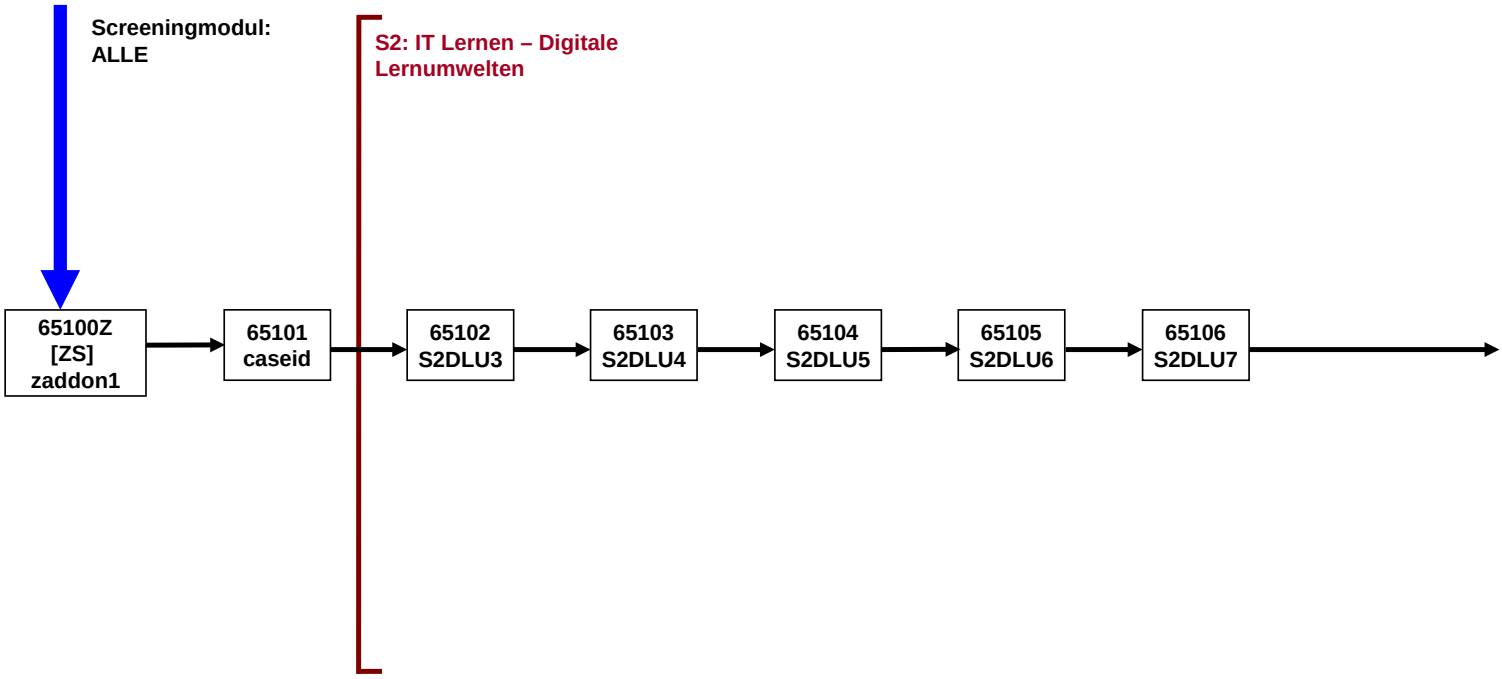

Online-AddOn B109 (2 von 16)

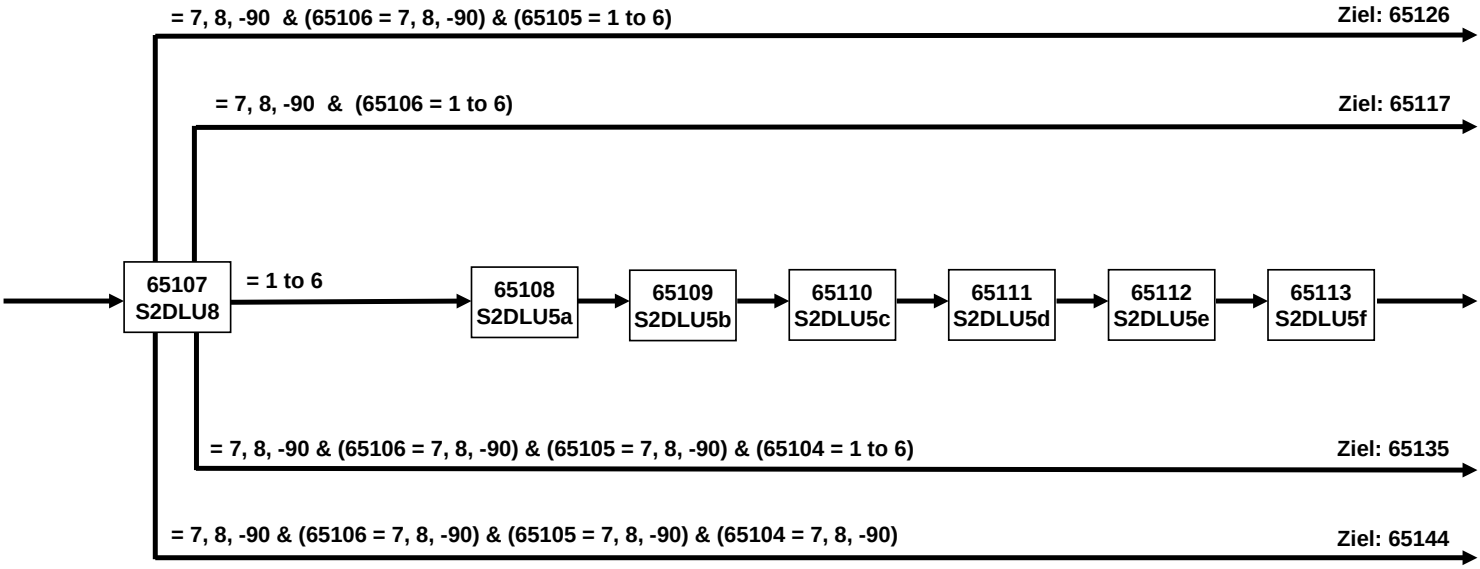

Online-AddOn B109 (3 von 16)

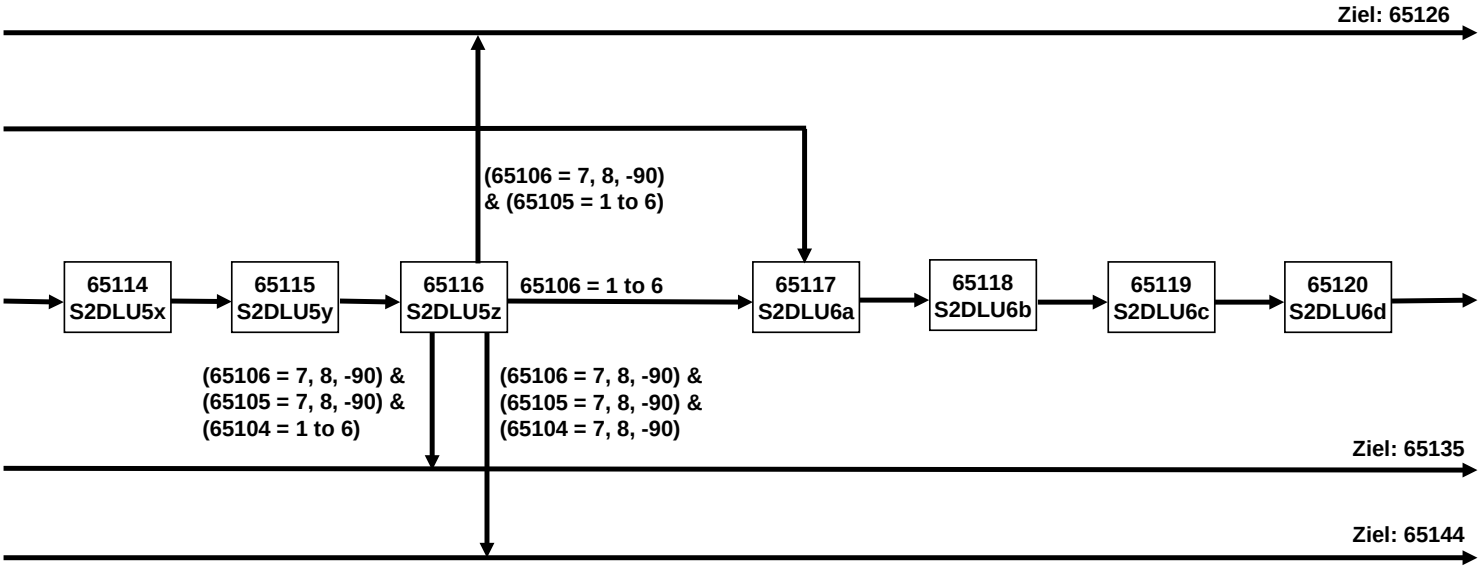

Online-AddOn B109 (4 von 16)

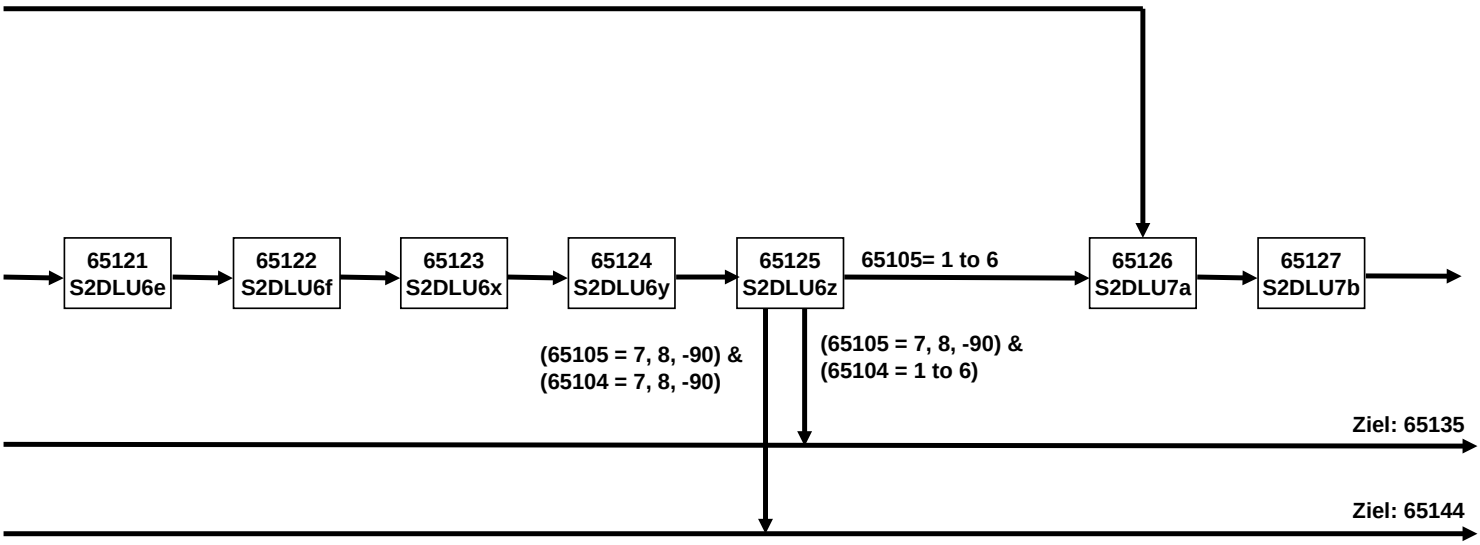

Online-AddOn B109 (5 von 16)

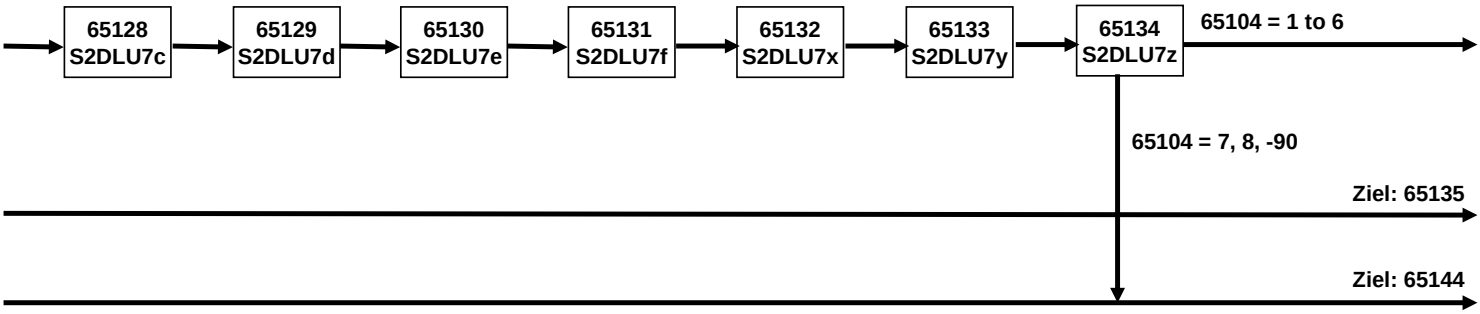

Online-AddOn B109 (6 von 16)

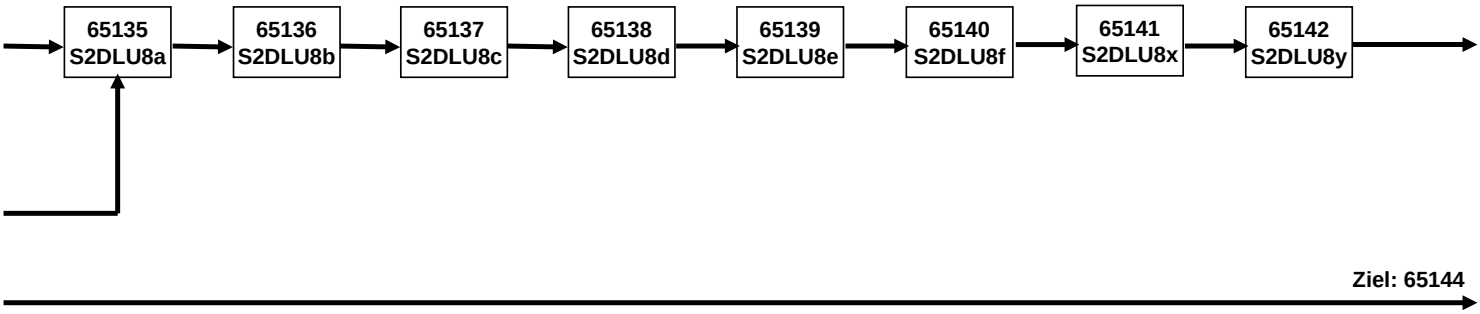

Online-AddOn B109 (7 von 16)

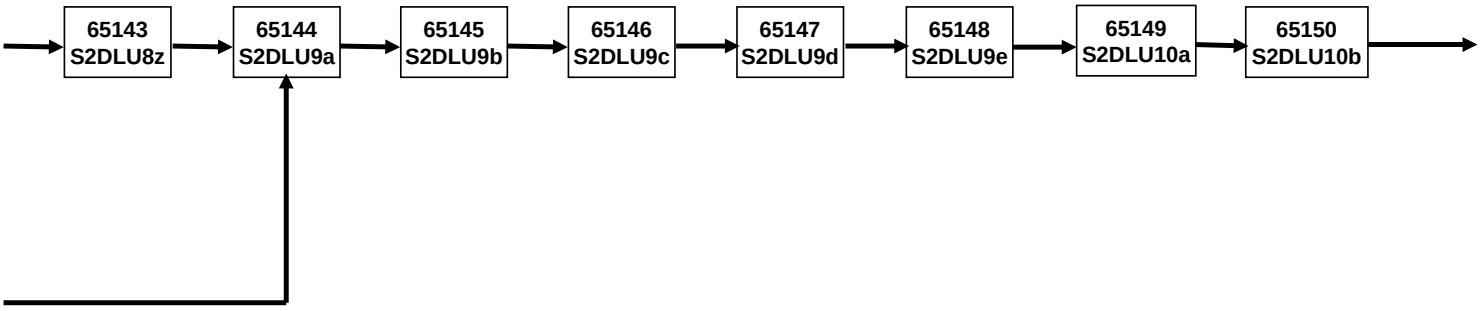

Online-AddOn B109 (8 von 16)

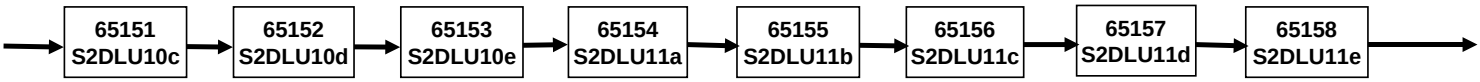

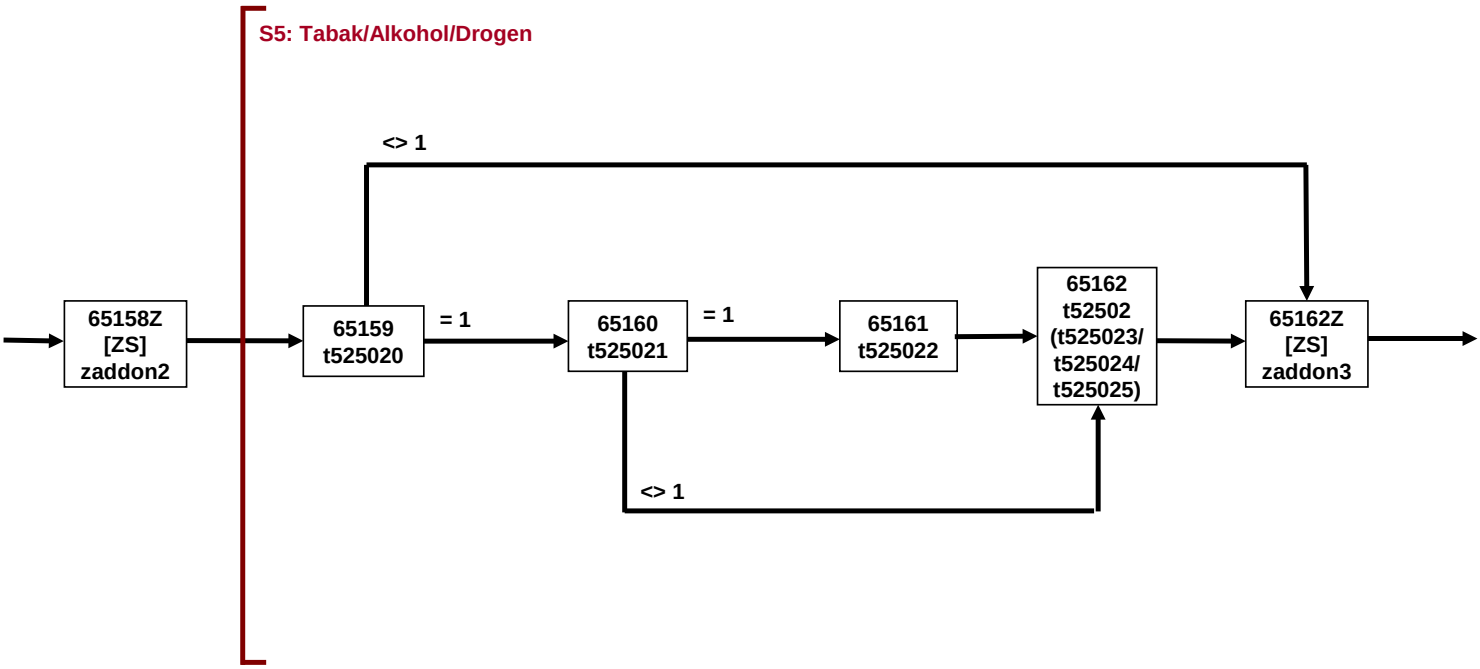
S5: Tabak/Alkohol/Drogen
<> 1
65158Z
[ZS]
zaddon2
65159
t525020
= 1
65160
t525021
= 1
65161
t525022
65162
t52502
(t525023/
t525024/
t525025)
65162Z
[ZS]
zaddon3
<> 1

Online-AddOn B109 (10 von 16)

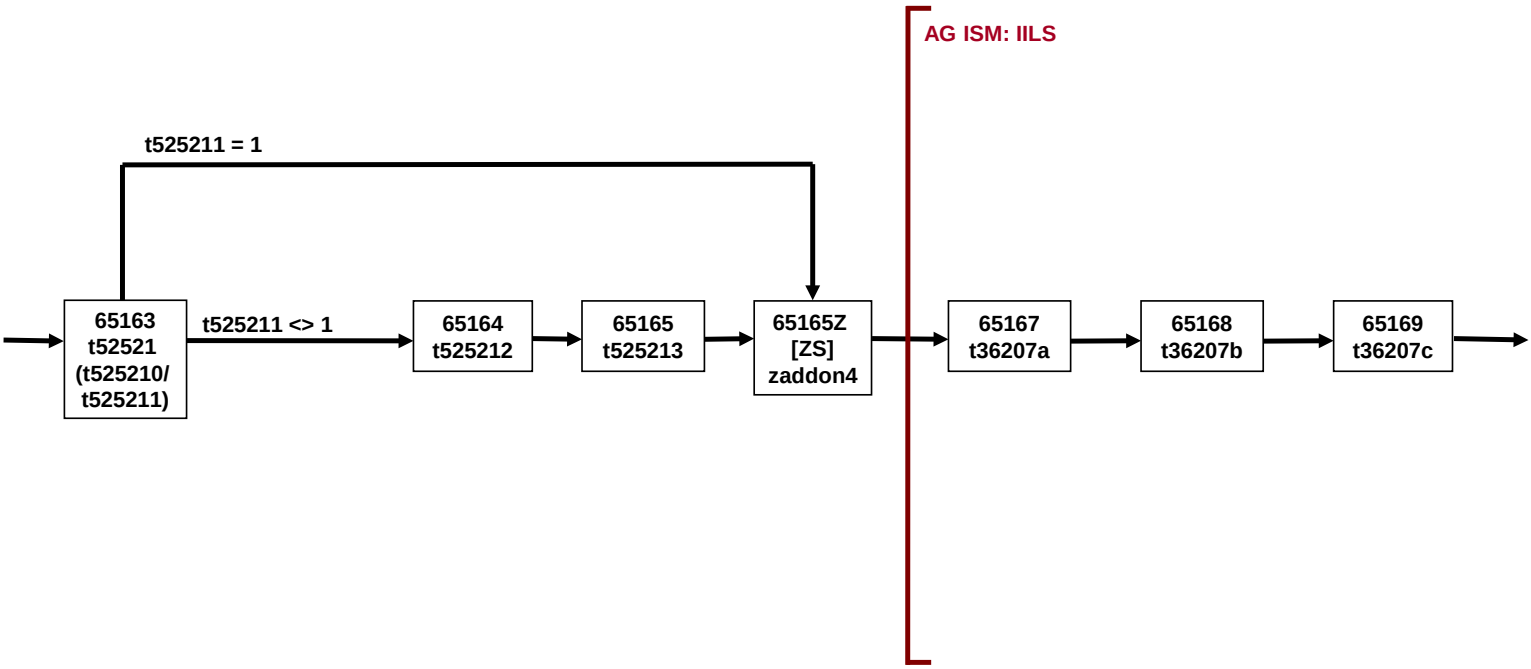

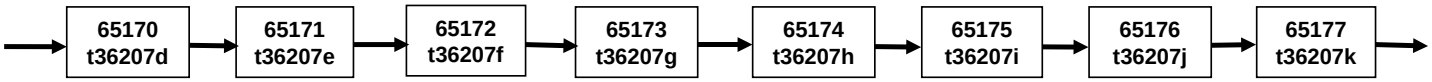
65170
t36207d
65171
t36207e
65172
t36207f
65173
t36207g
65174
t36207h
65175
t36207i
65176
t36207j
65177
t36207k

Online-AddOn B109 (12 von 16)

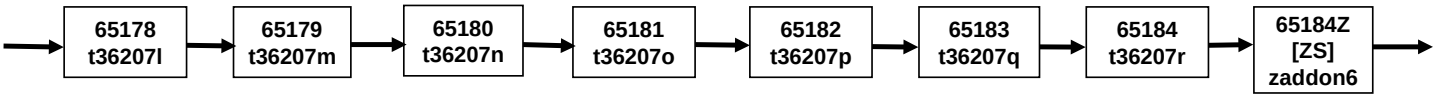

Online-AddOn B109 (13 von 16)

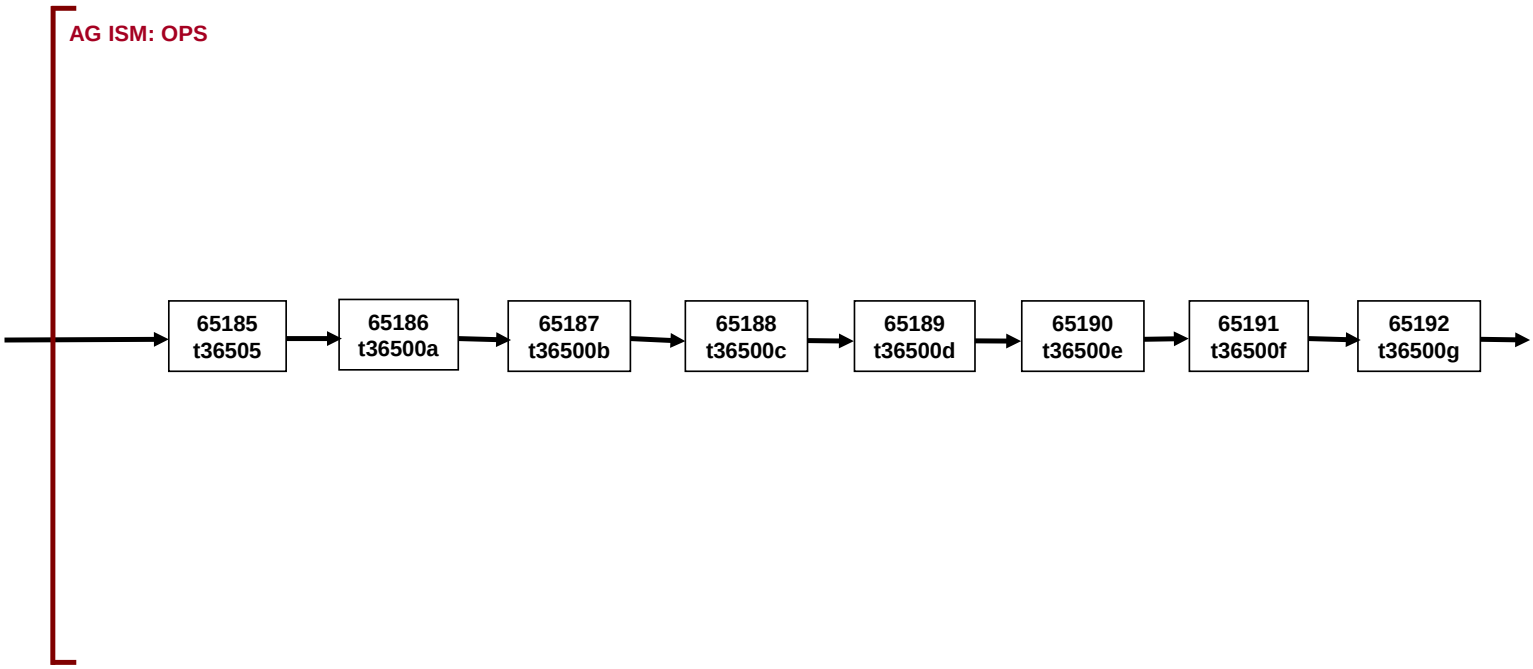

Online-AddOn B109 (14 von 16)

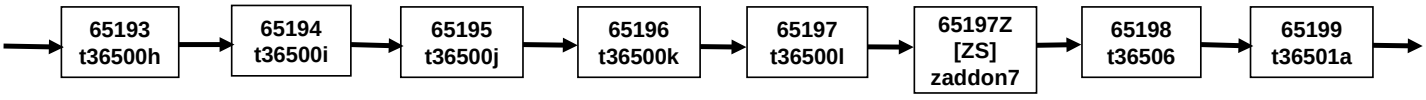

Online-AddOn B109 (15 von 16)

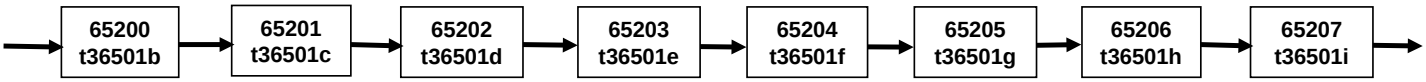

Online-AddOn B109 (16 von 16)

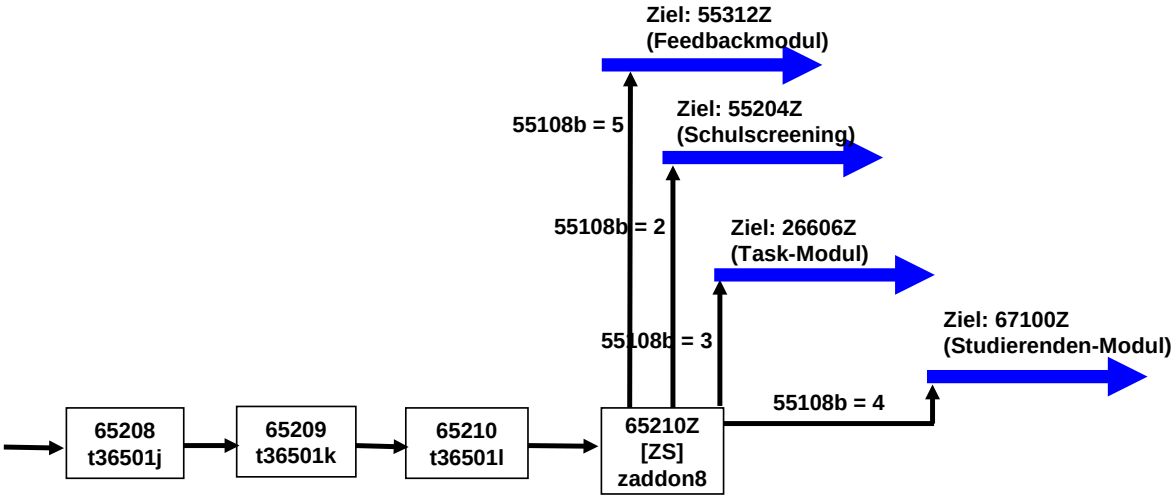

Online-Studierende-Modul (1 von 14)

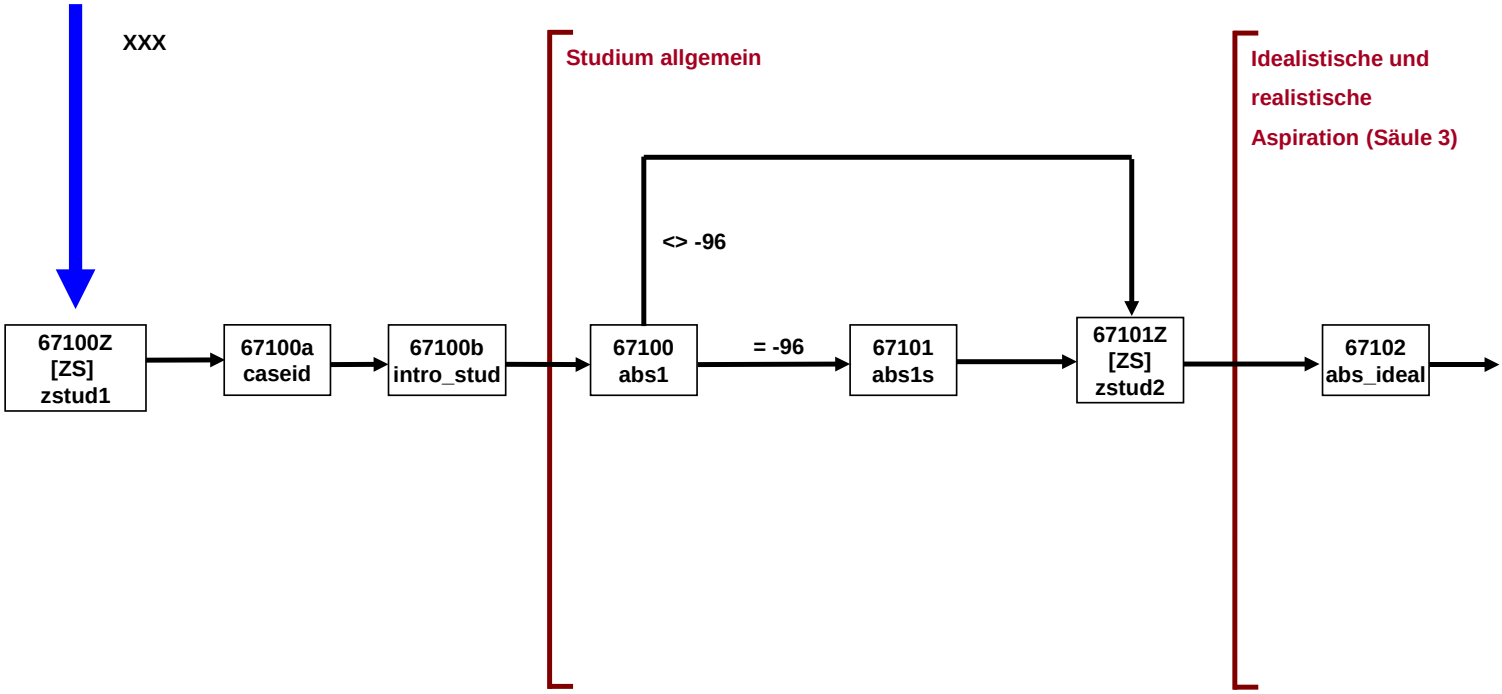

Online-Studierende-Modul (2 von 14)

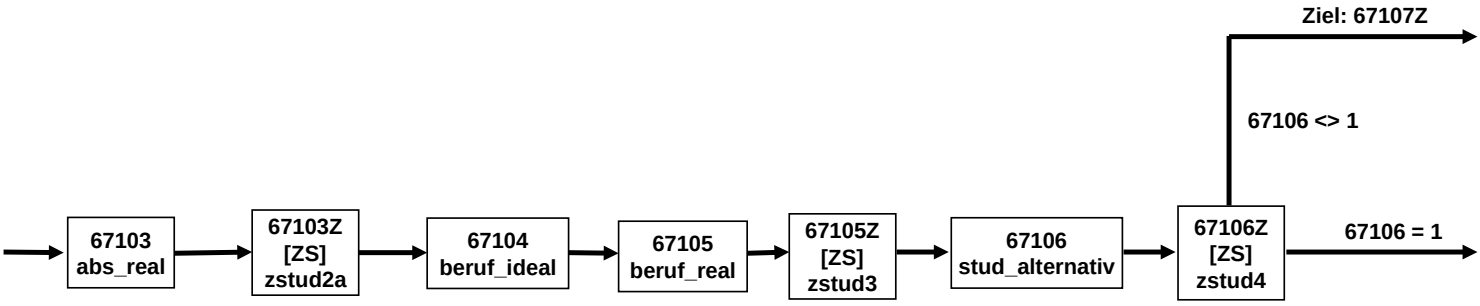

Online-Studierende-Modul (3 von 14)

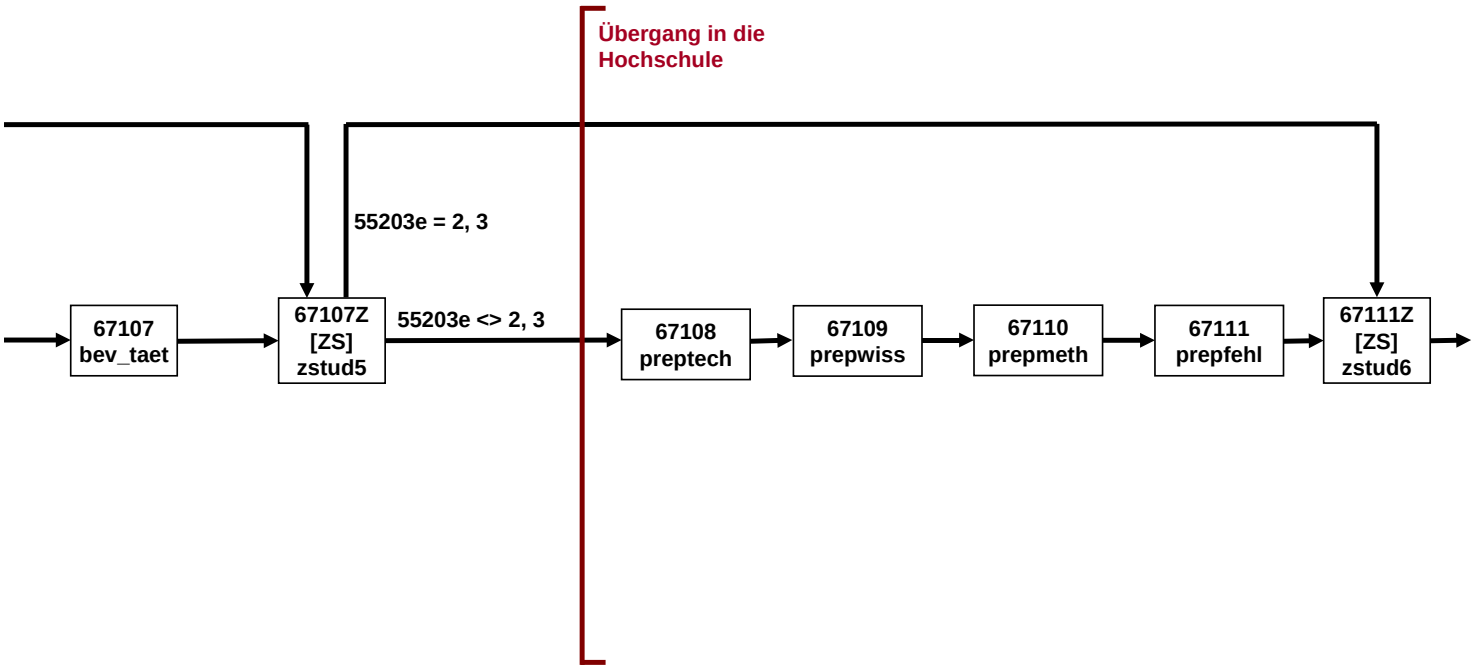

Online-Studierende-Modul (4 von 14)

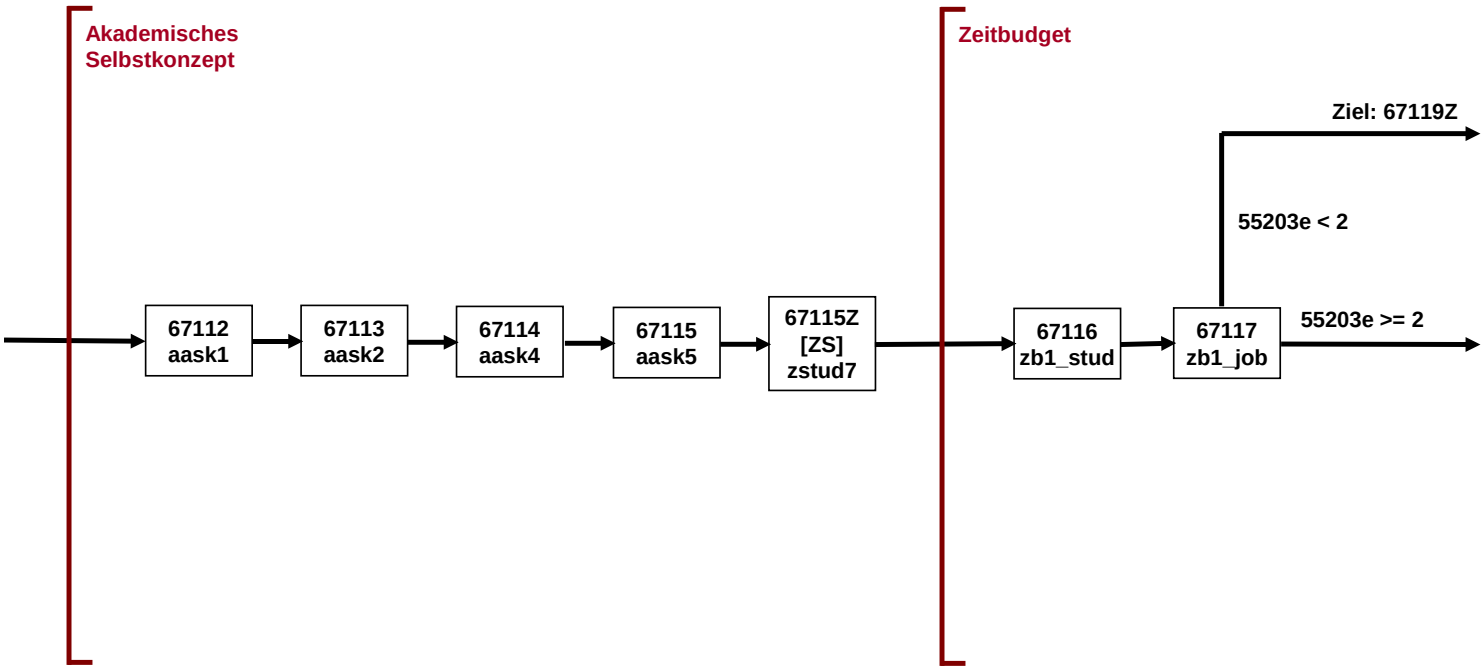

Online-Studierende-Modul (5 von 14)

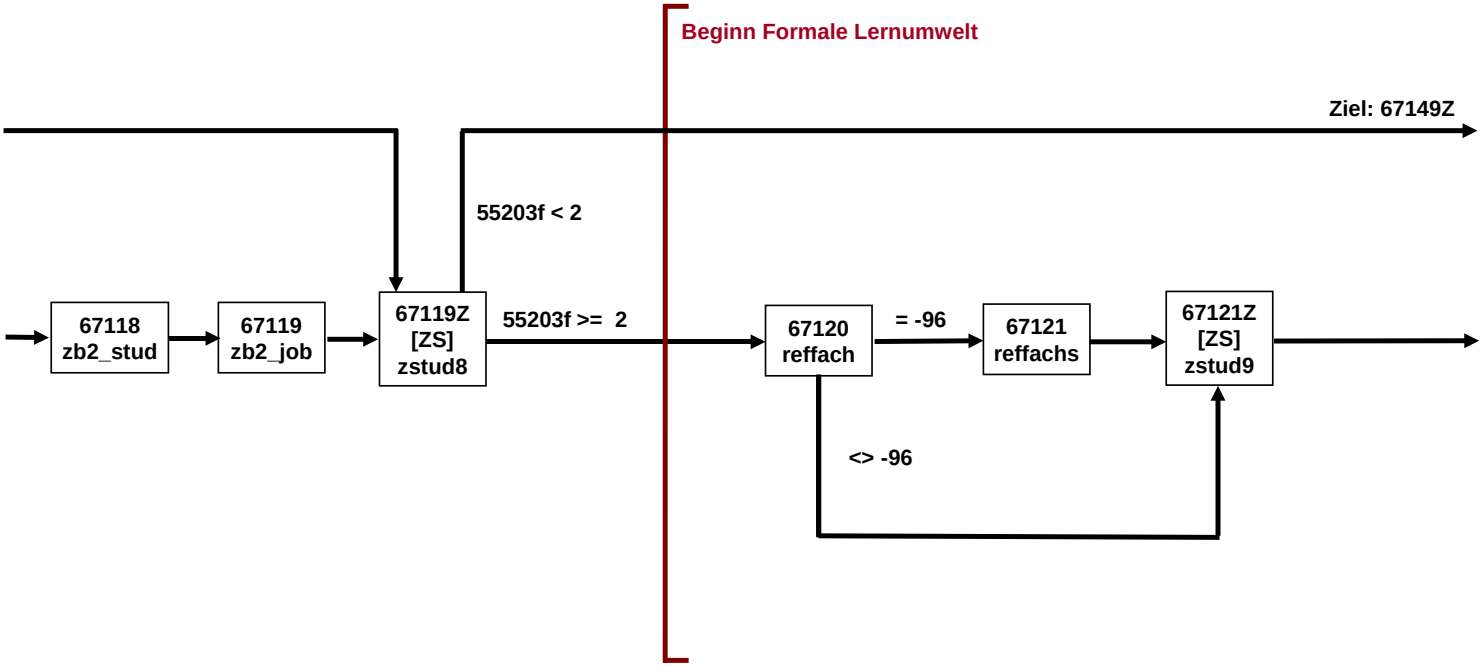

Online-Studierende-Modul (6 von 14)

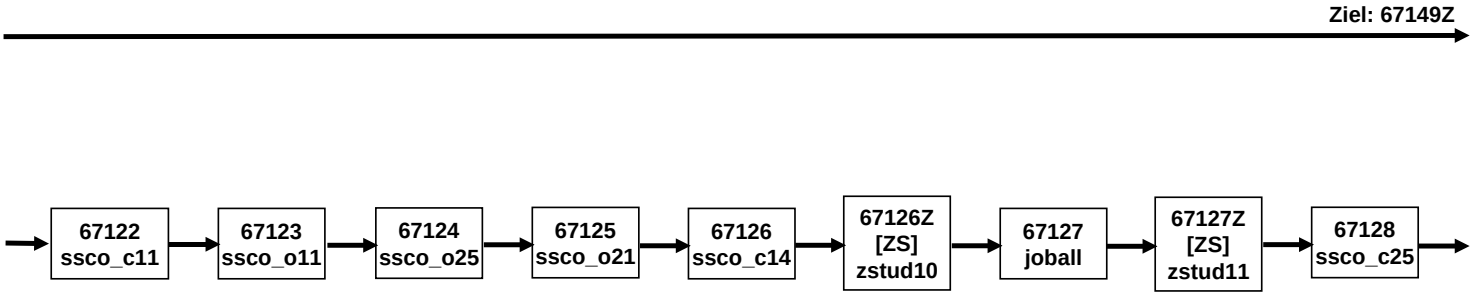

Online-Studierende-Modul (7 von 14)

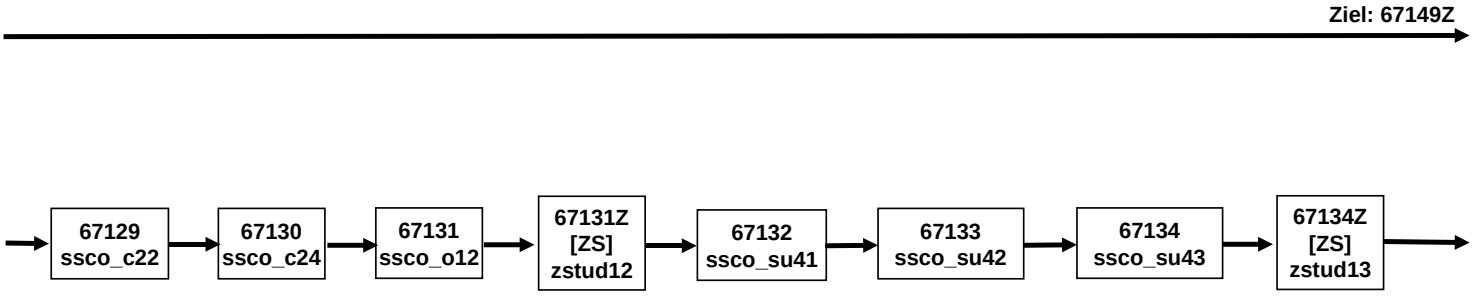

Online-Studierende-Modul (8 von 14)

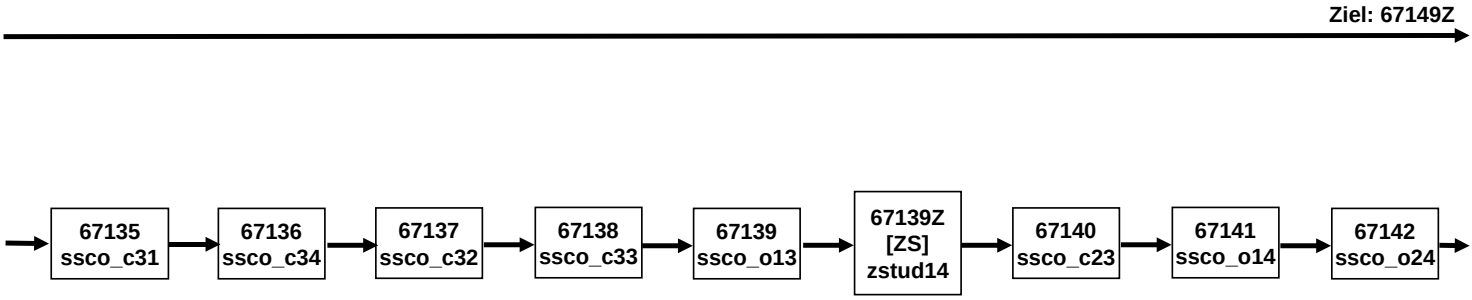

Online-Studierende-Modul (9 von 14)

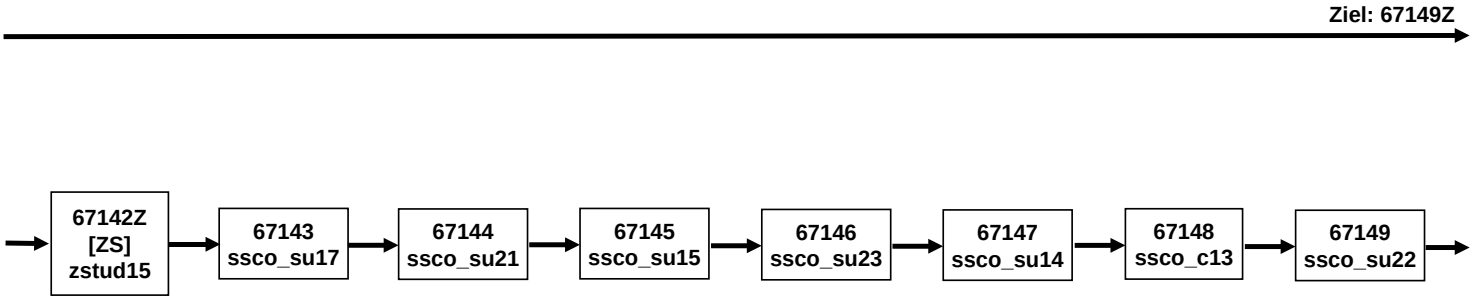

Online-Studierende-Modul (10 von 14)

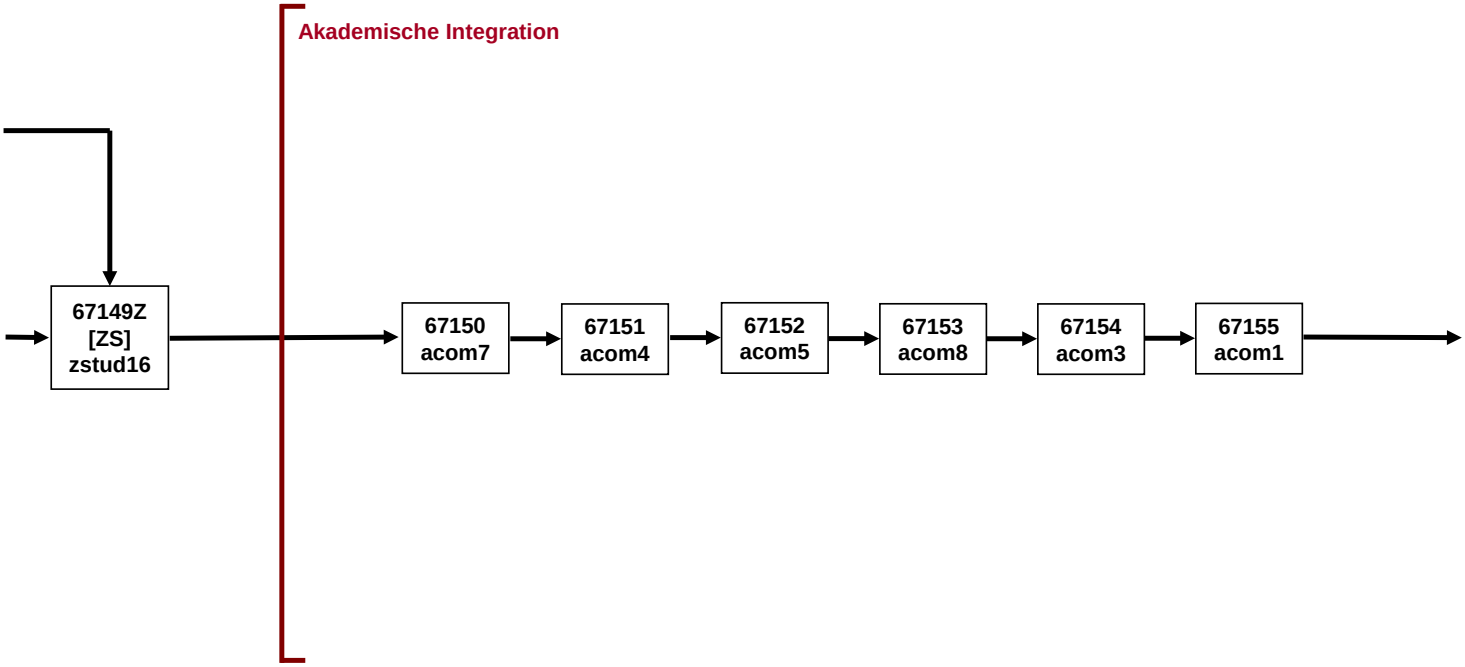

Online-Studierende-Modul (11 von 14)

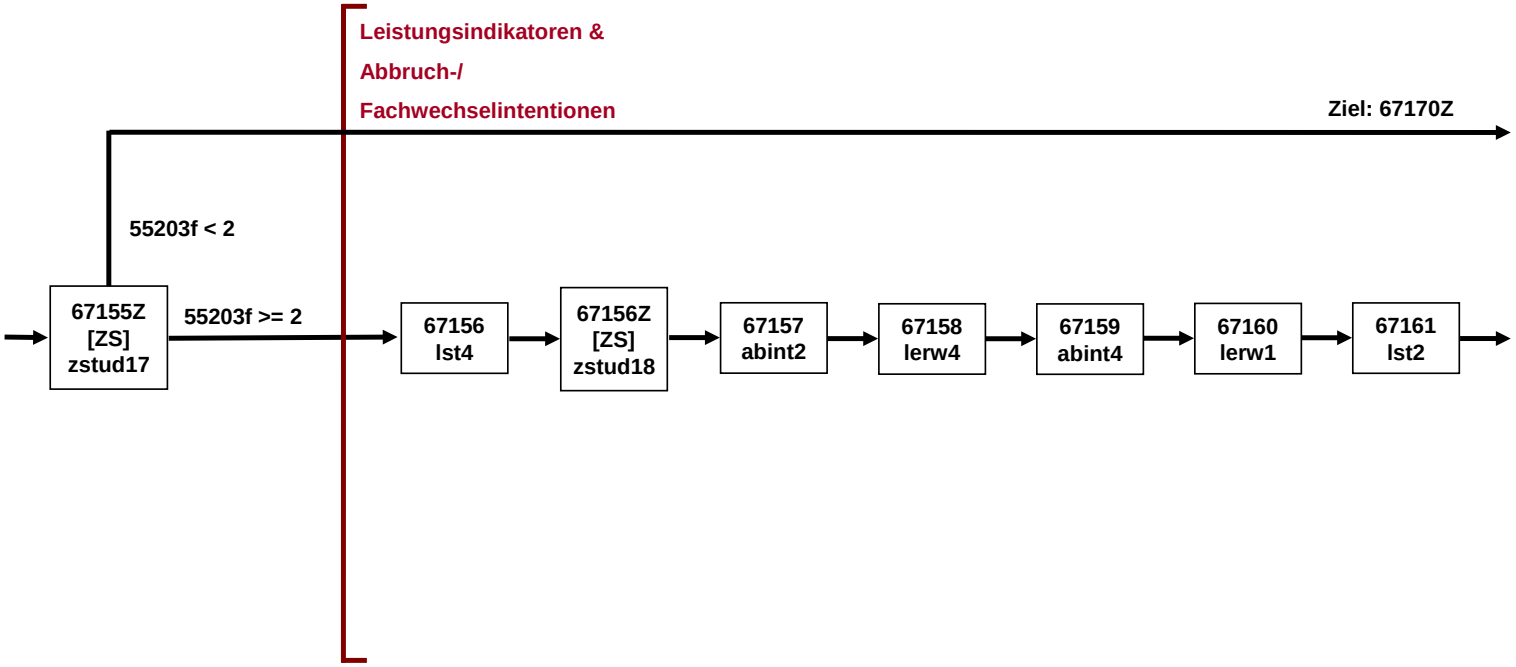

Online-Studierende-Modul (12 von 14)

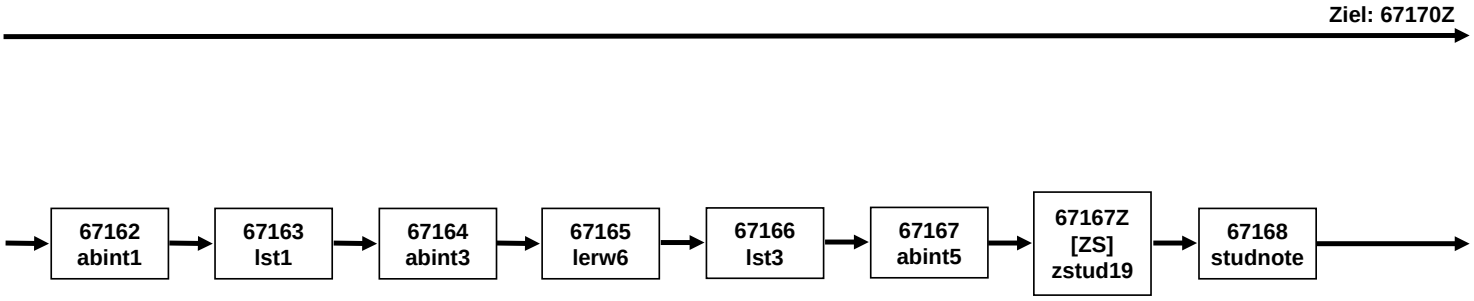

Online-Studierende-Modul (13 von 14)

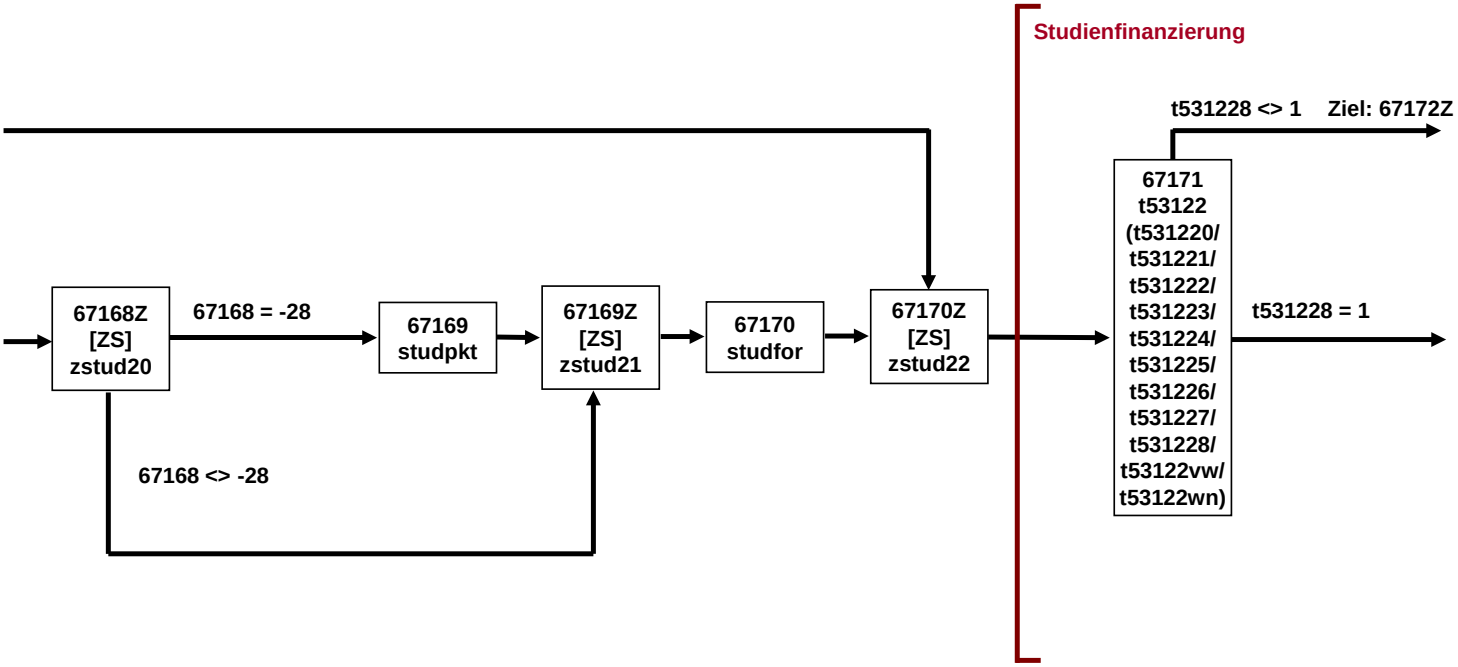

Online-Studierende-Modul (14 von 14)

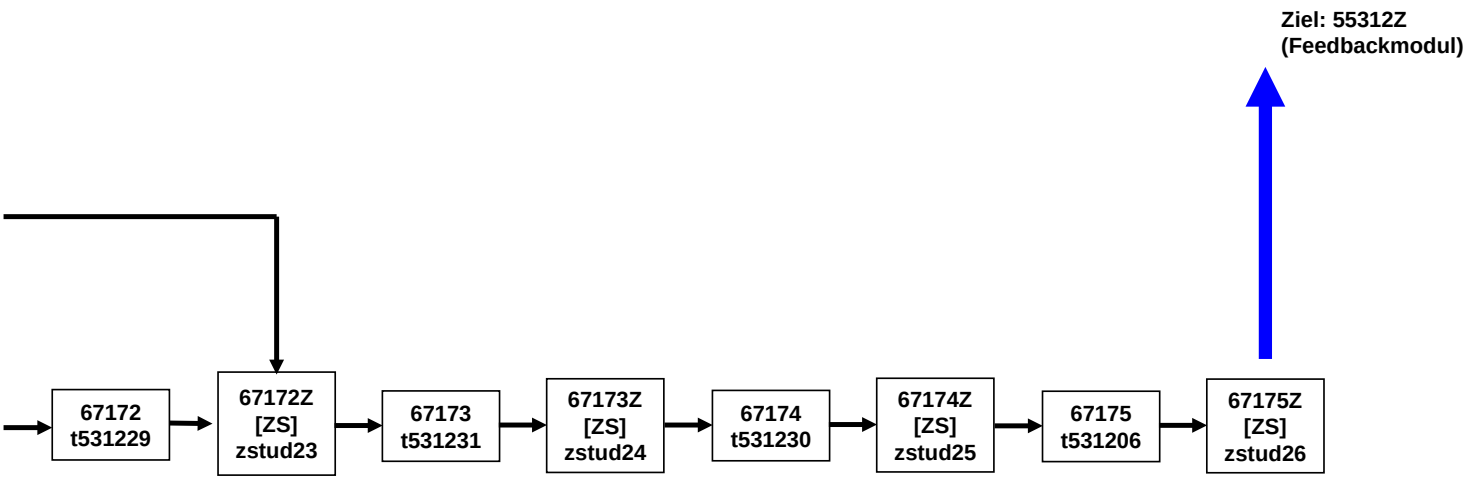

Feedback Modul Online (1 von 1)

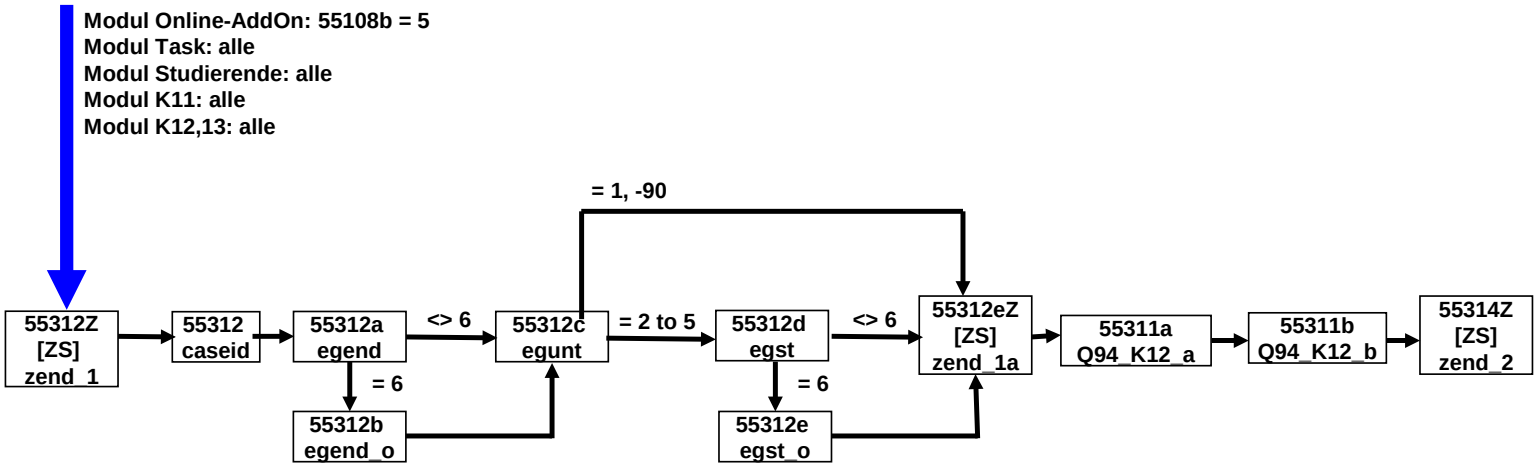

K11 Online (1 von 6)

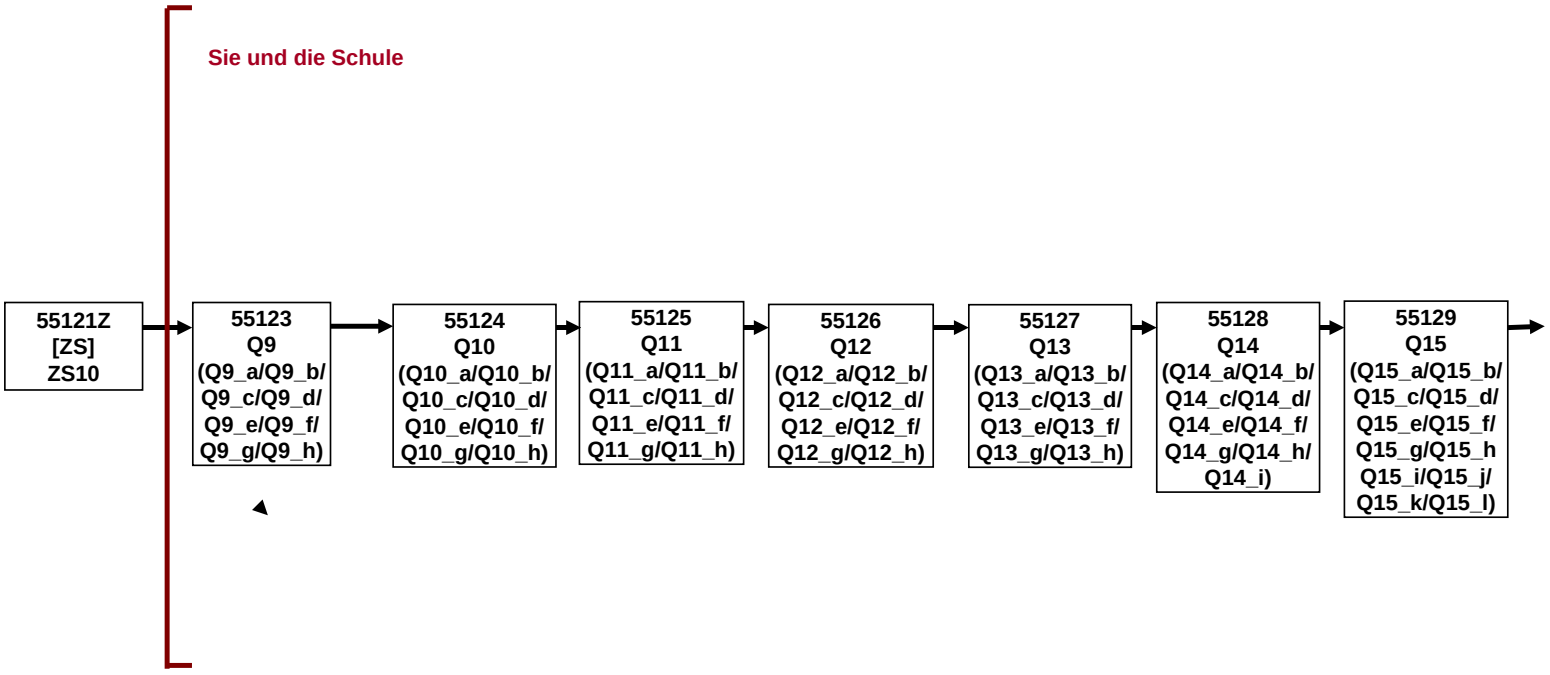

K11 Online (2 von 6)

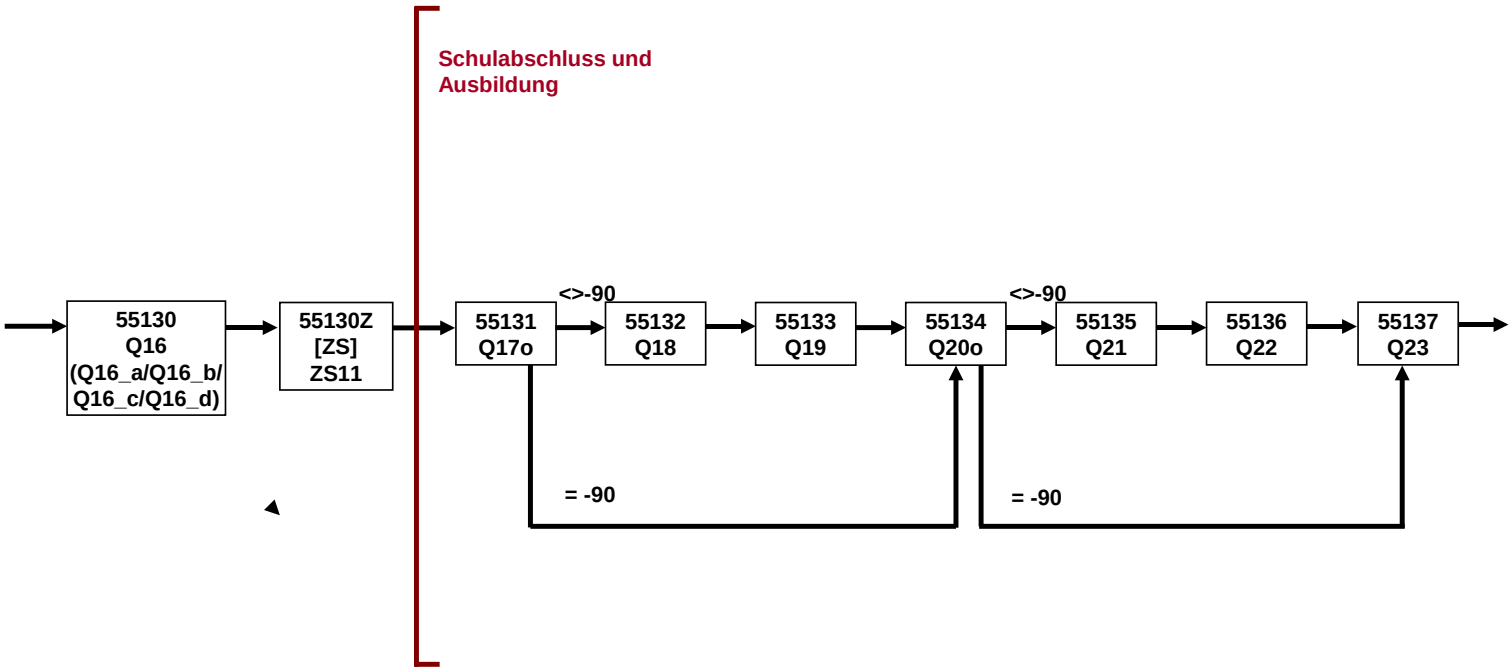

K11 Online (3 von 6)

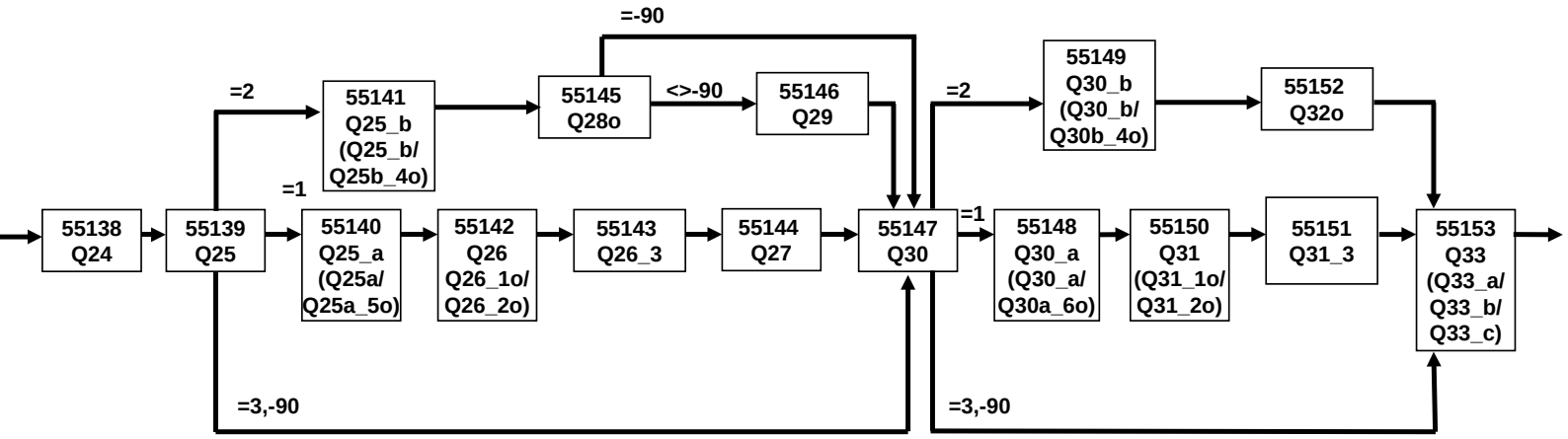

K11 Online (4 von 6)

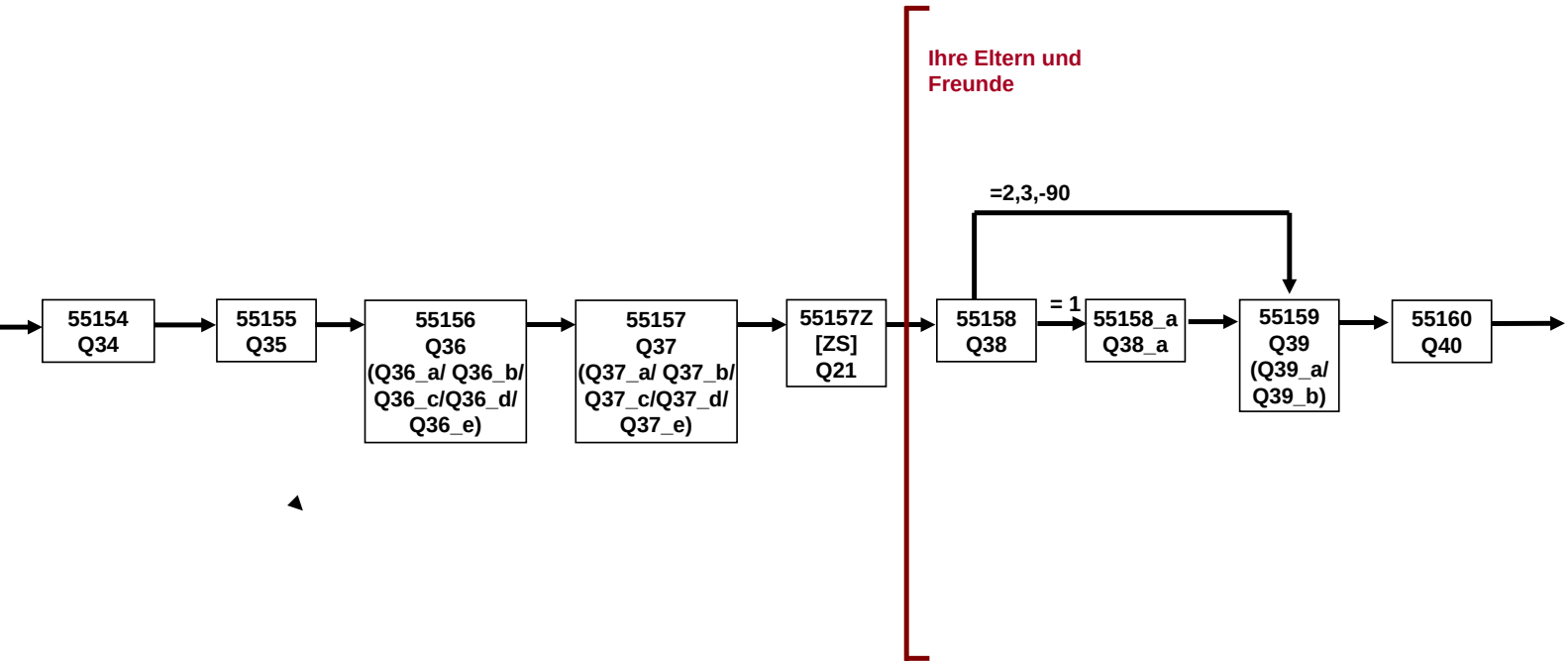

K11 Online (5 von 6)

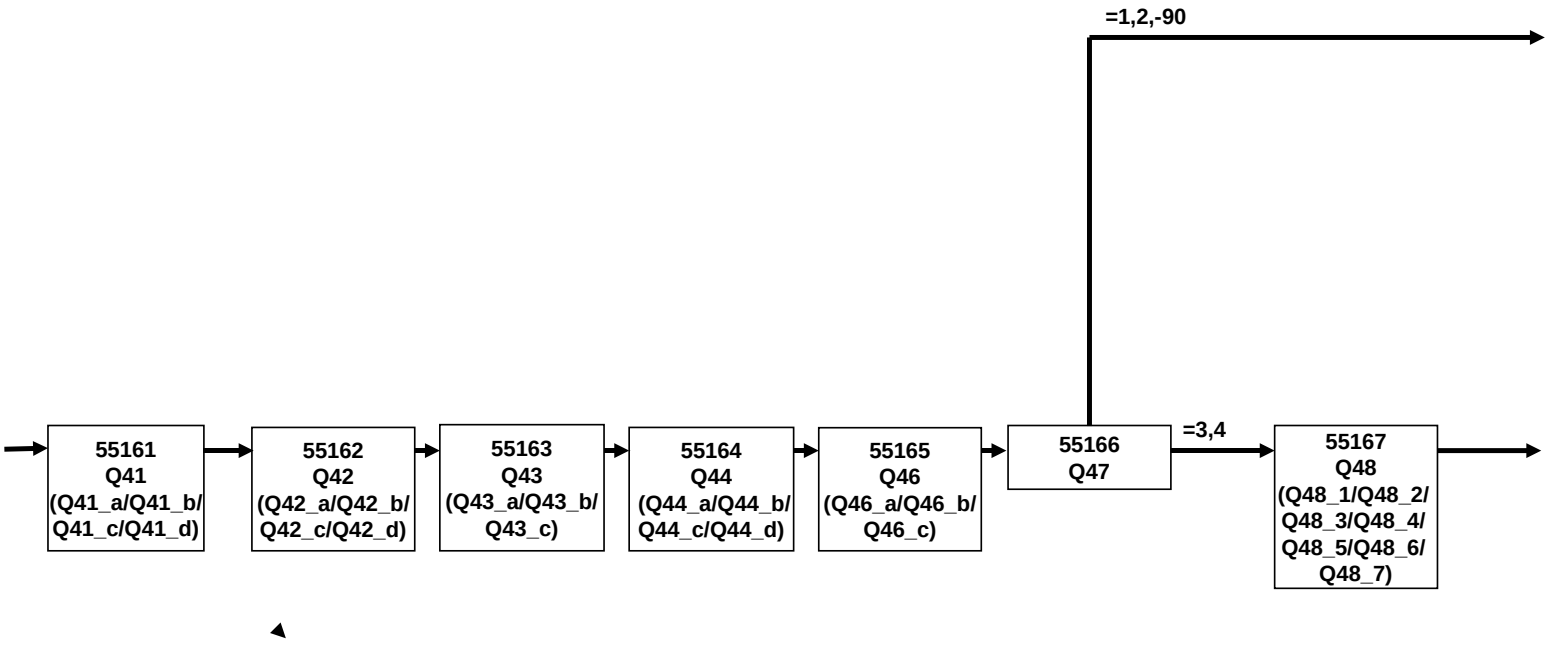

K11 Online (6 von 6)

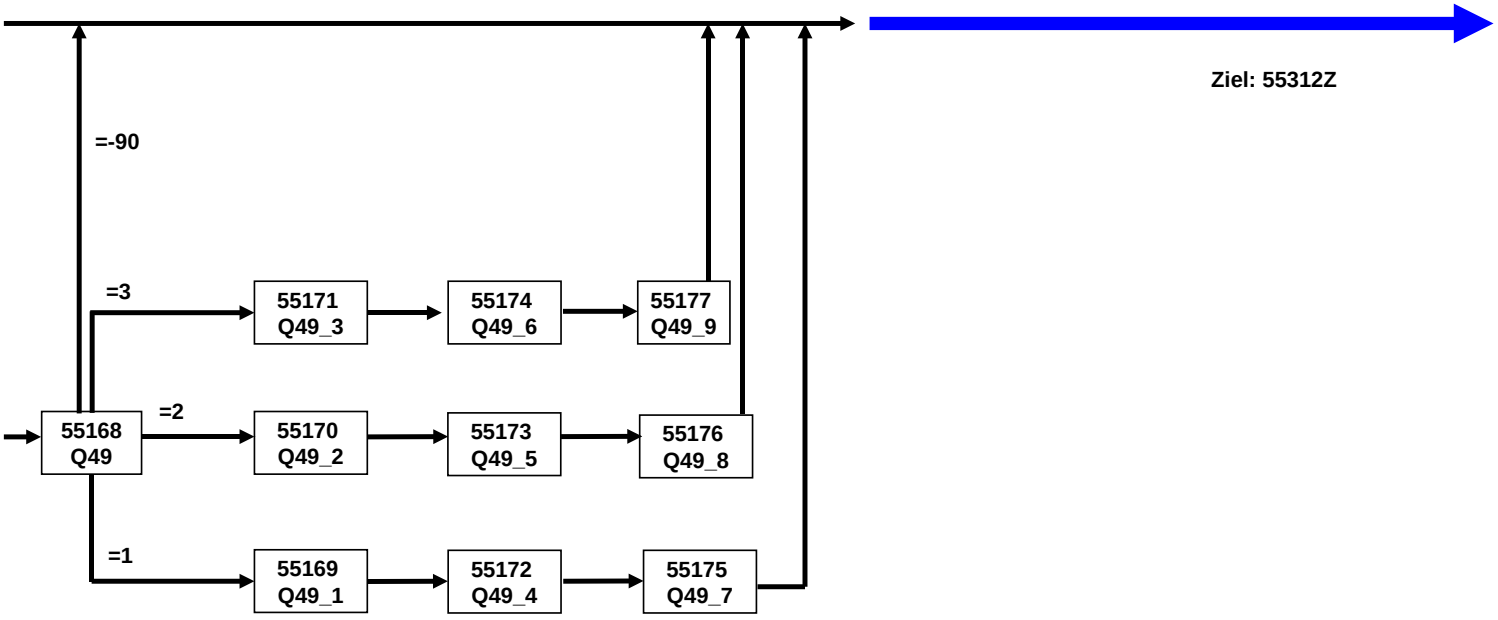

Schulscreening Online (1 von 2)

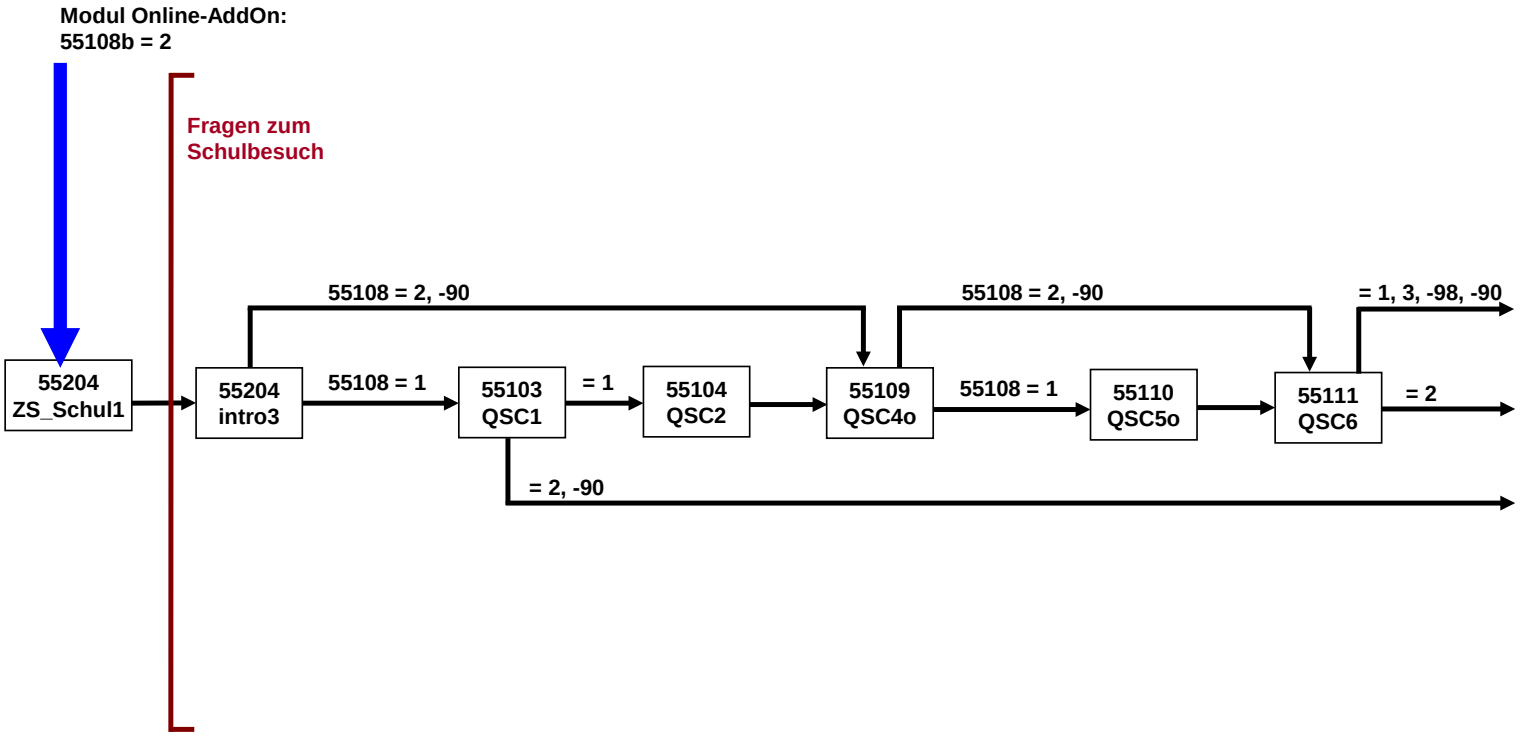

Schulscreening Online (2 von 2)

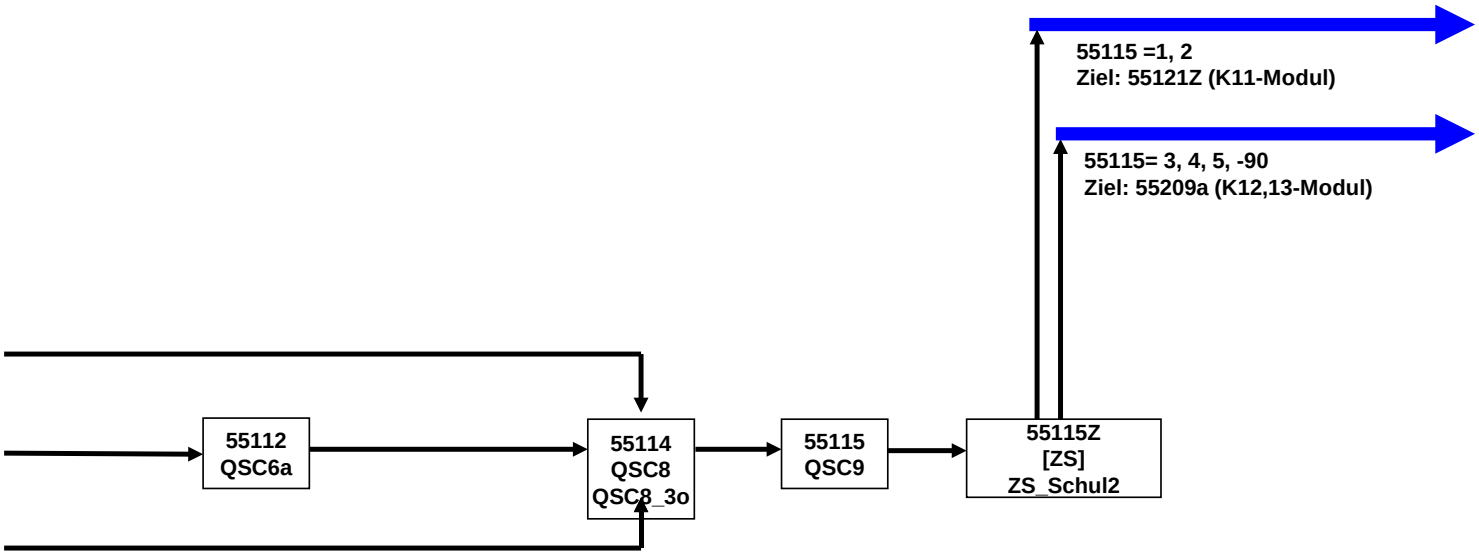

Screening-Modul Online (1 von 2)

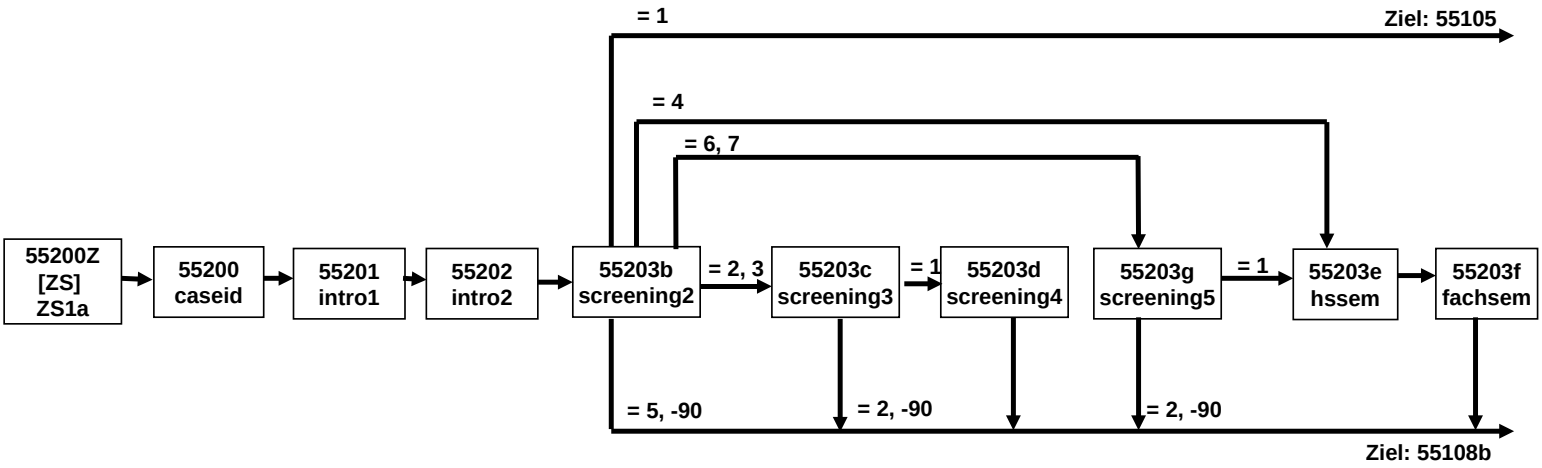

Screening-Modul Online (2 von 2)

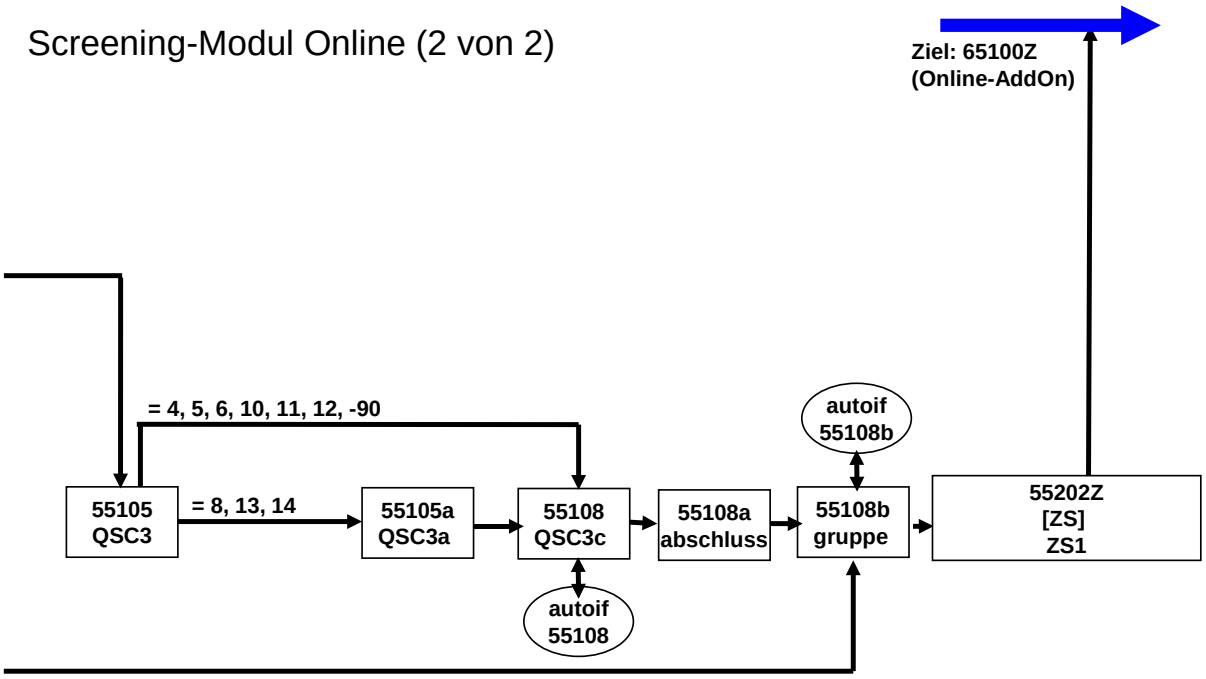

Task Modul E6 Online (1 von 5)

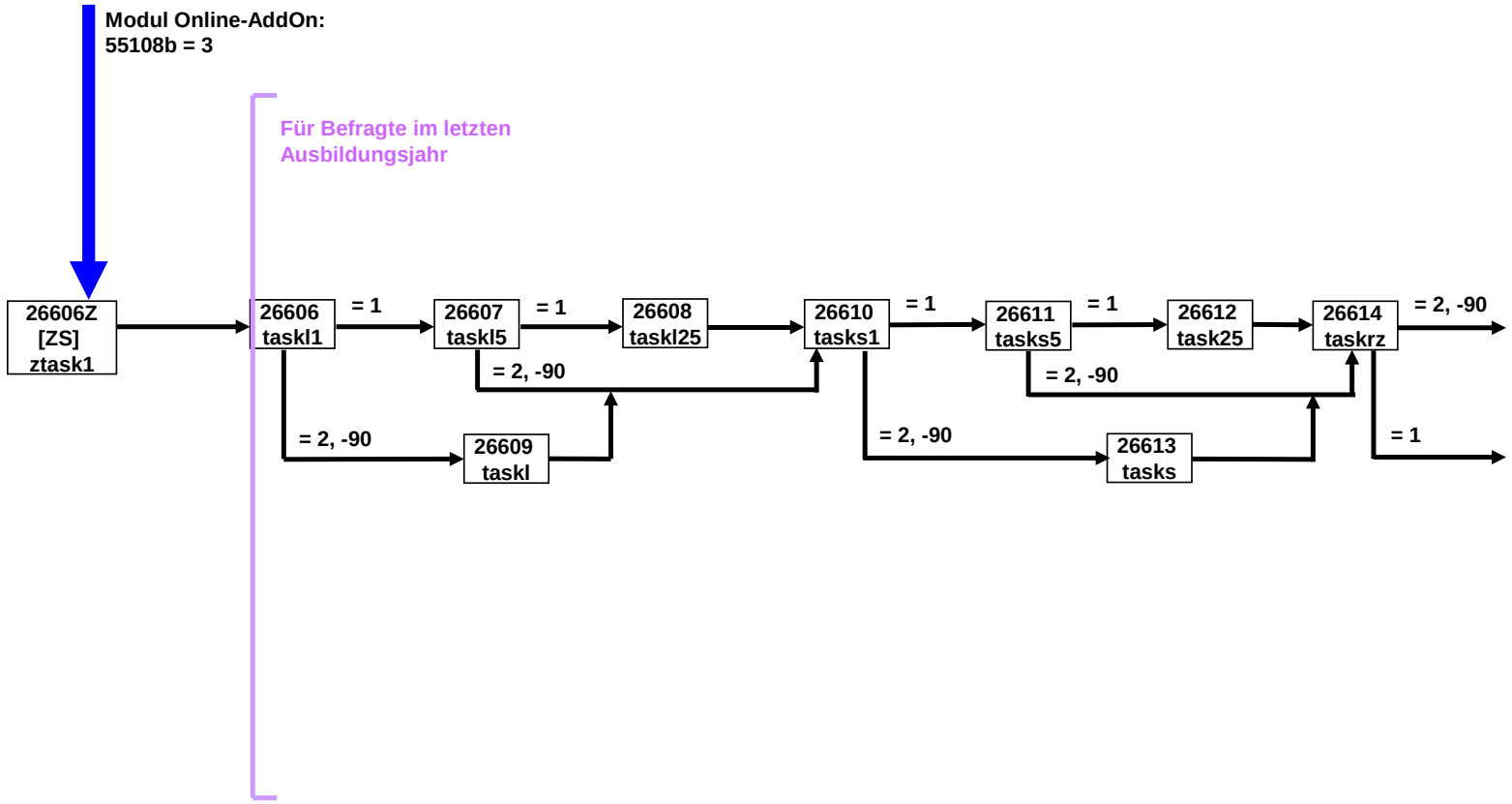

Task Modul E6 Online (2 von 5)

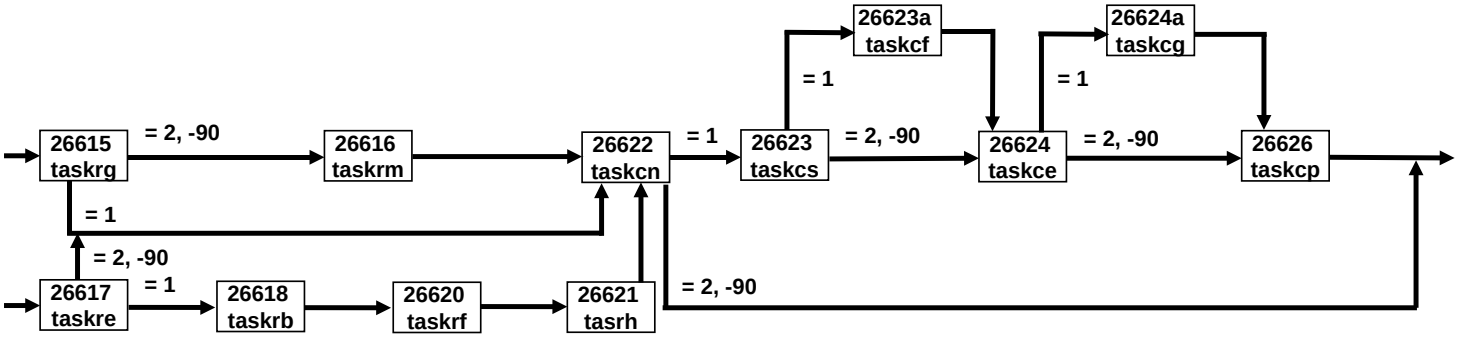

Task Modul E6 Online (3 von 5)

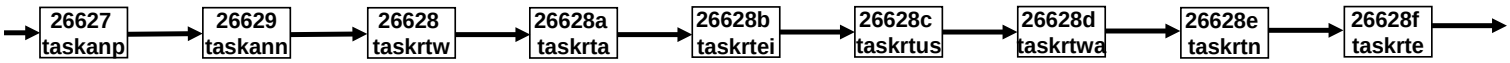

Task Modul E6 Online (4 von 5)

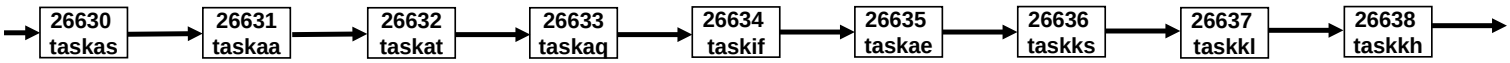

Task Modul E6 Online (5 von 5)

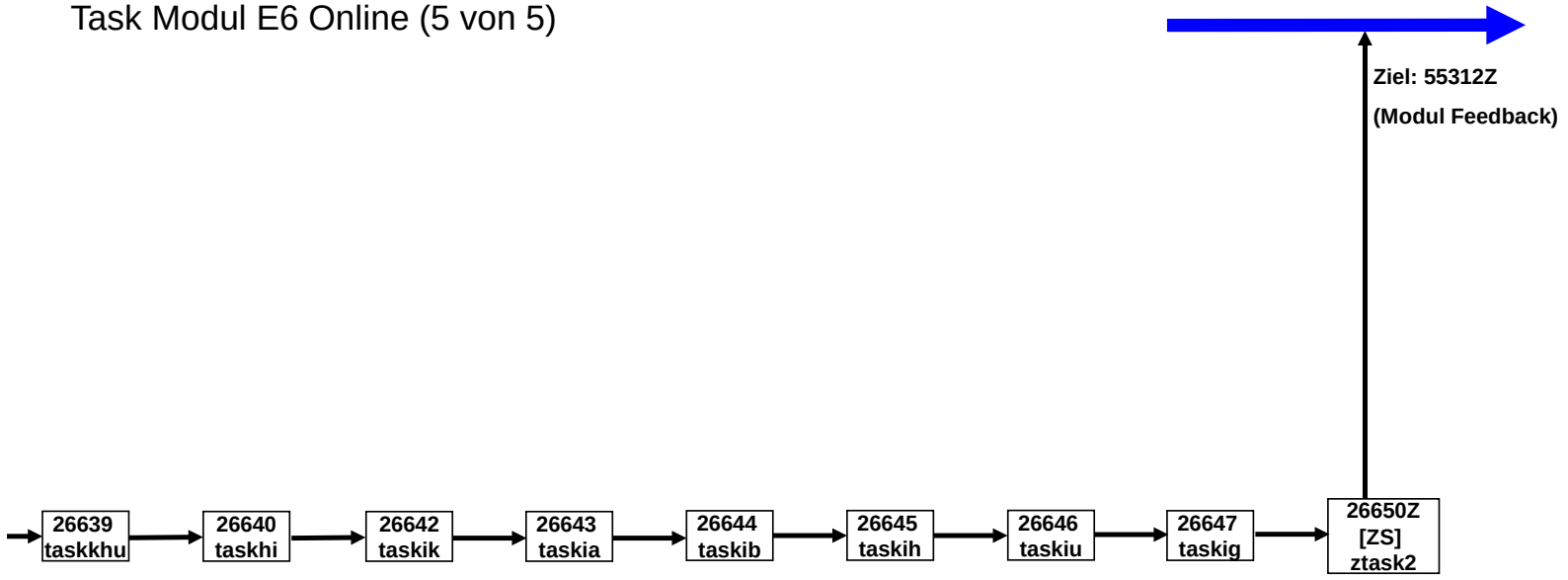

E6 - K12, K13 Online-Modul (1 von 28)

Fragen zu Ihnen

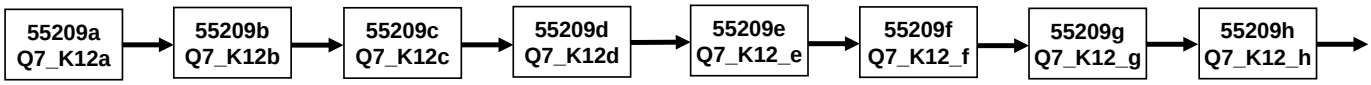

E6 - K12, K13 Online-Modul (2 von 28)

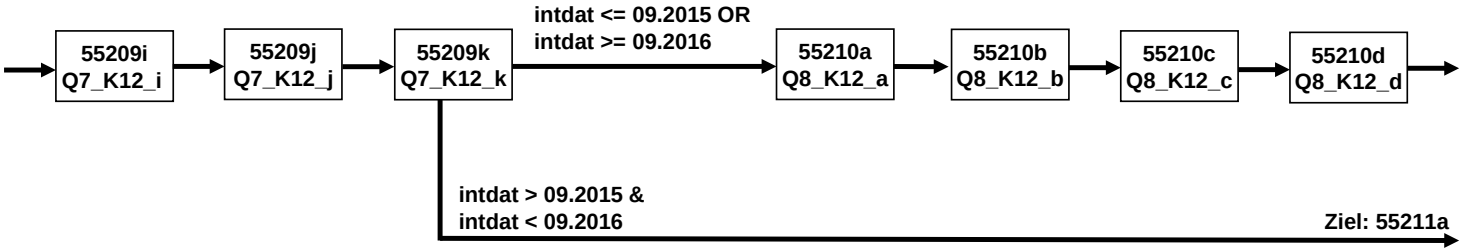

E6 - K12, K13 Online-Modul (3 von 28)

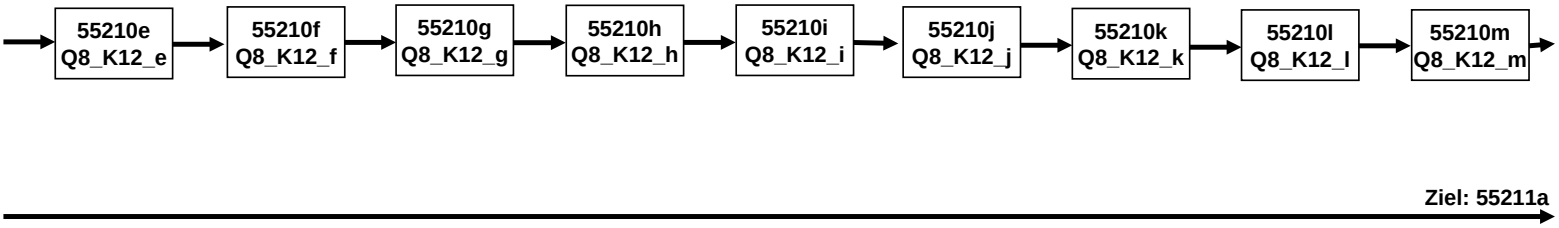

E6 - K12, K13 Online-Modul (4 von 28)

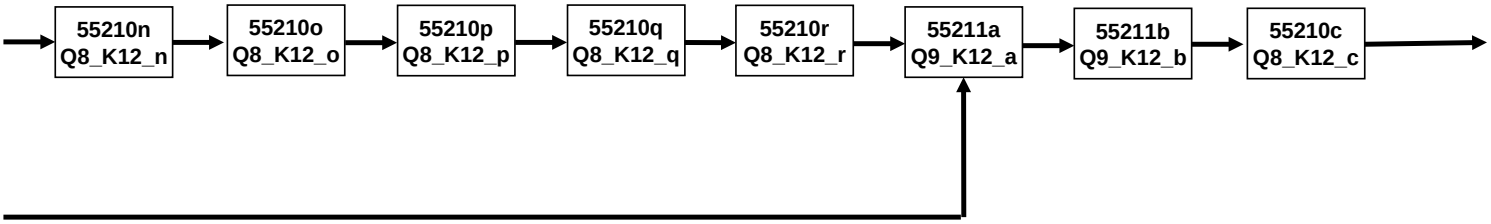

E6 - K12, K13 Online-Modul (5 von 28)

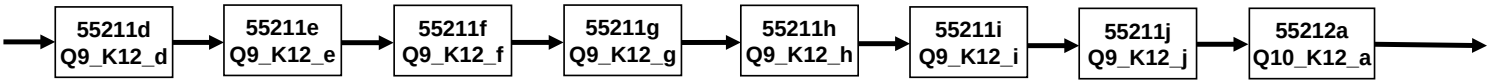

E6 - K12, K13 Online-Modul (6 von 28)

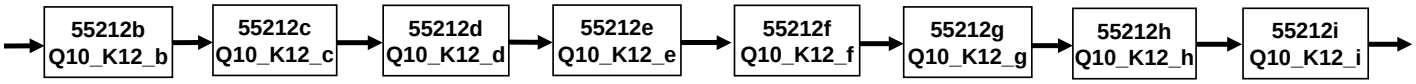

E6 - K12, K13 Online-Modul (7 von 28)

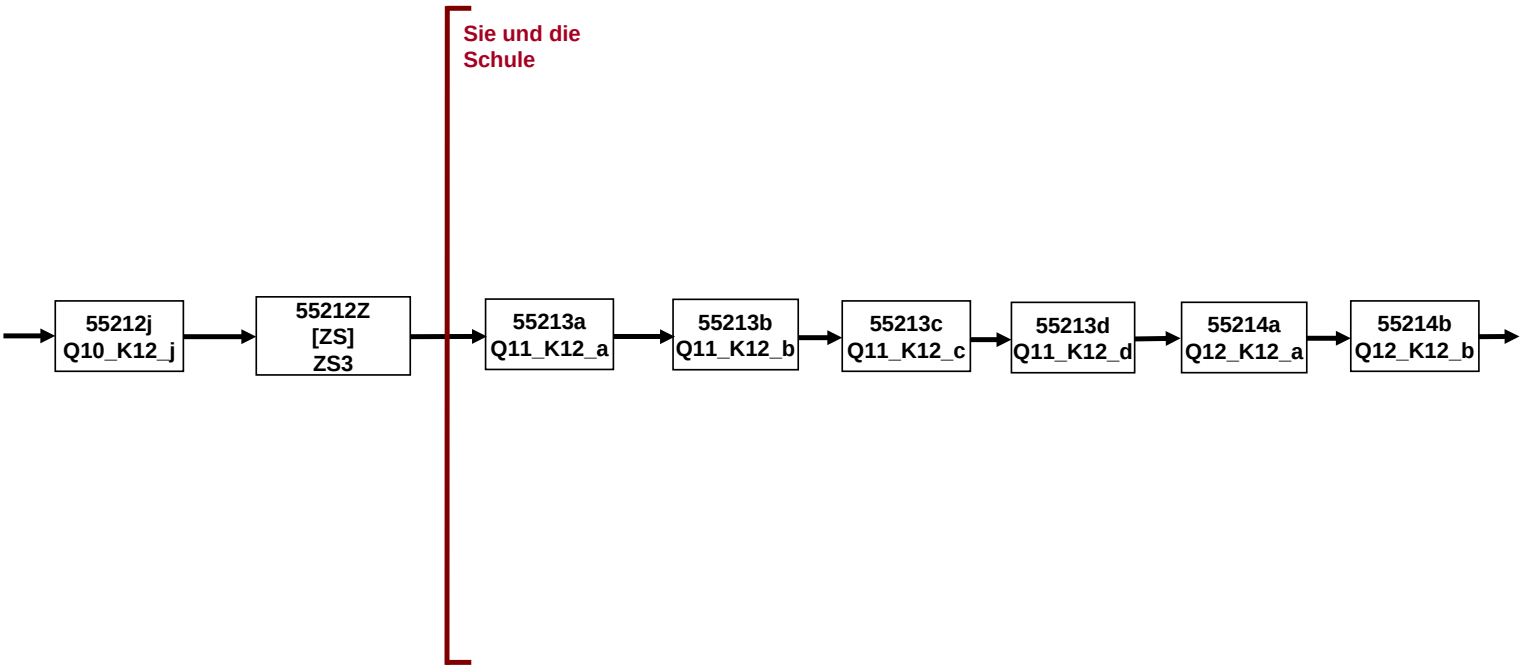

E6 - K12, K13 Online-Modul (8 von 28)

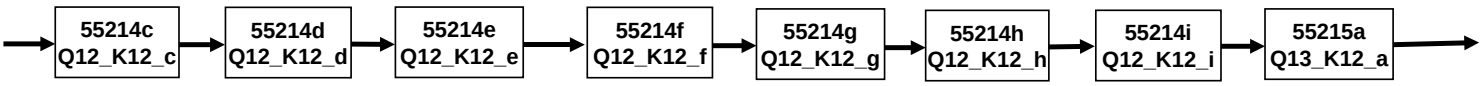

E6 - K12, K13 Online-Modul (9 von 28)

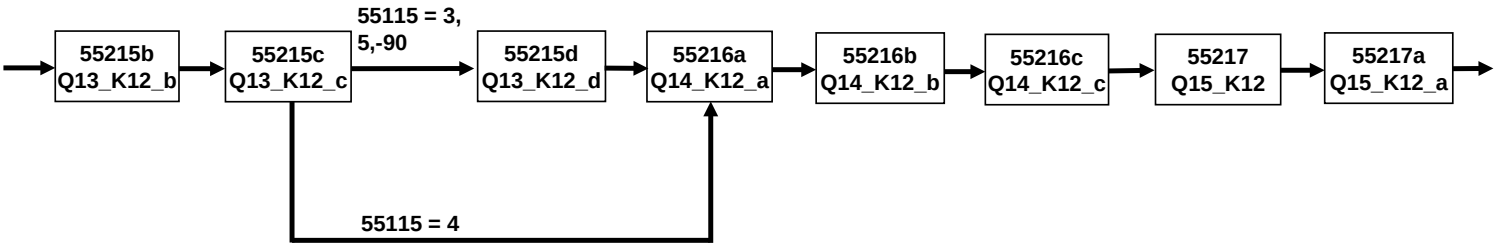

E6 - K12, K13 Online-Modul (10 von 28)

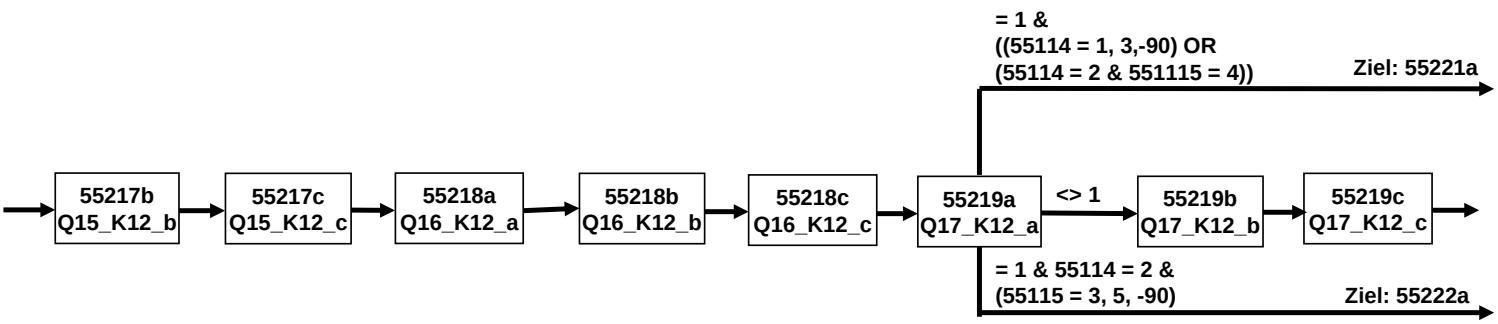

E6 - K12, K13 Online-Modul (11 von 28)

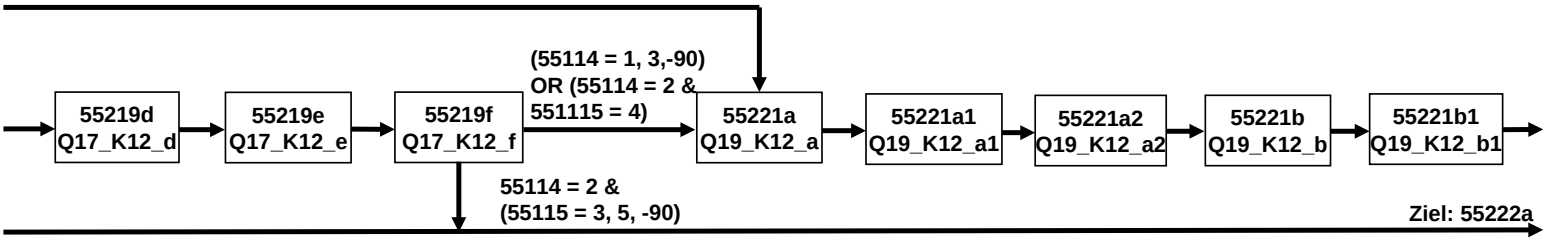

E6 - K12, K13 Online-Modul (12 von 28)

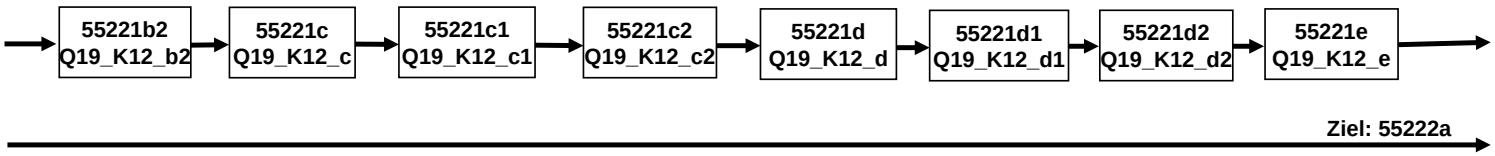

E6 - K12, K13 Online-Modul (13 von 28)

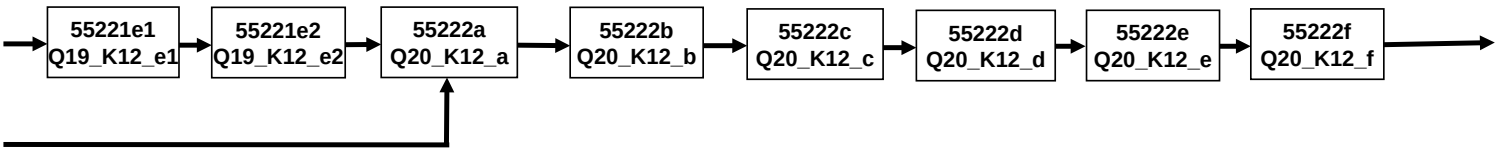

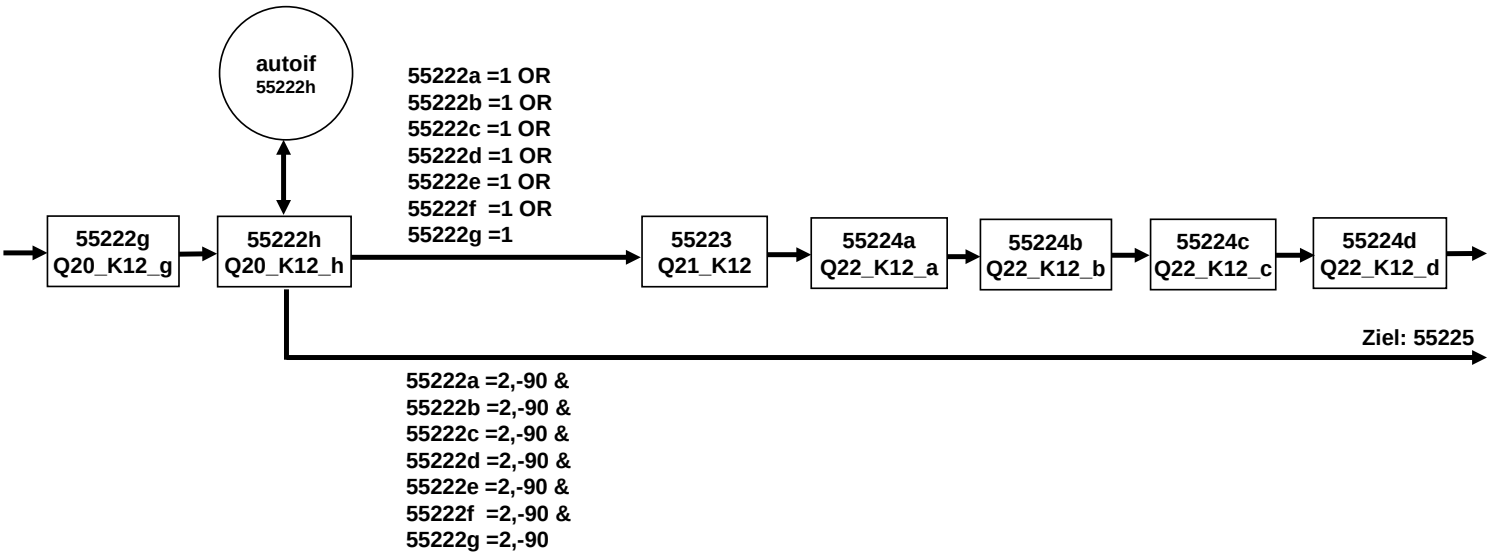
autoif
55222h
55222a =1 OR
55222b =1 OR
55222c =1 OR
55222d =1 OR
55222e =1 OR
55222f =1 OR
55222g =1
55222g
Q20_K12_g
55222h
Q20_K12_h
55223
Q21_K12
55224a
Q22_K12_a
55224b
Q22_K12_b
55224c
Q22_K12_c
55224d
Q22_K12_d
Ziel: 55225
55222a =2,-90 &
55222b =2,-90 &
55222c =2,-90 &
55222d =2,-90 &
55222e =2,-90 &
55222f =2,-90 &
55222g =2,-90

E6 - K12, K13 Online-Modul (15 von 28)

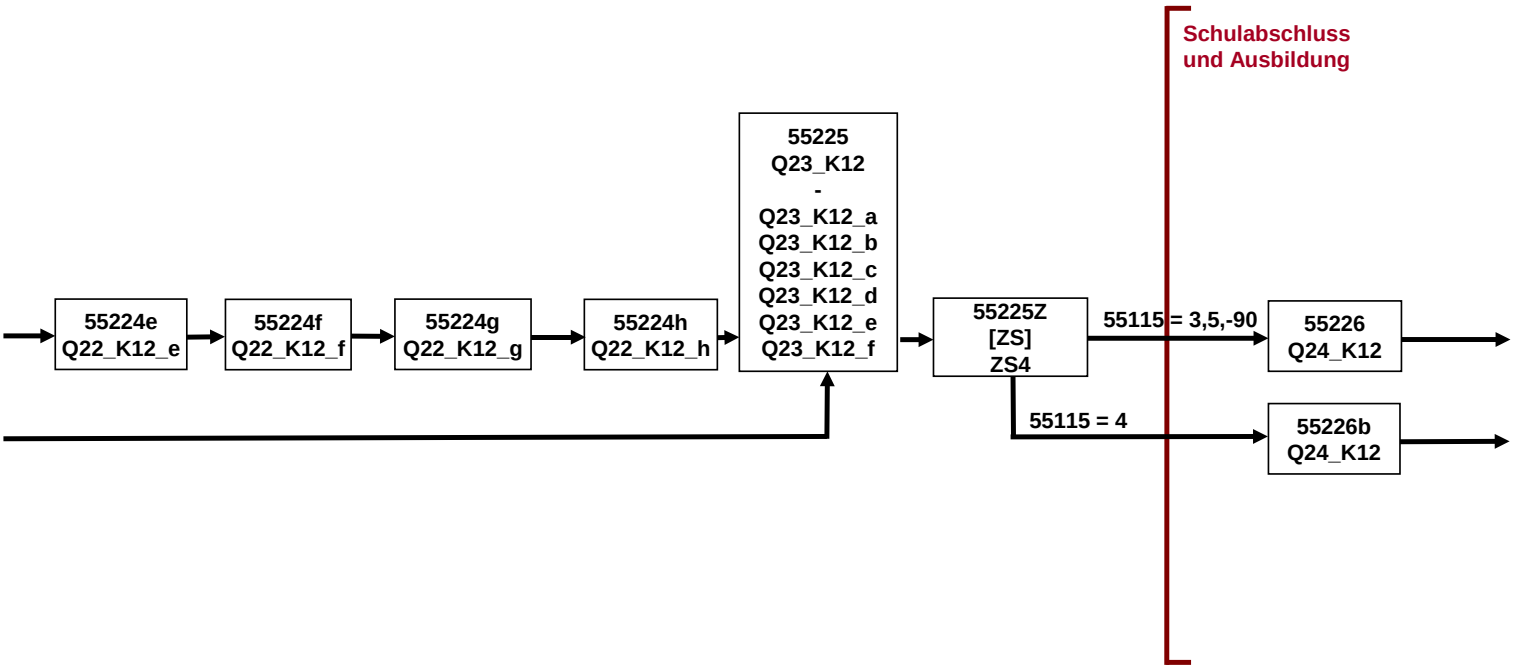

E6 - K12, K13 Online-Modul (16 von 28)

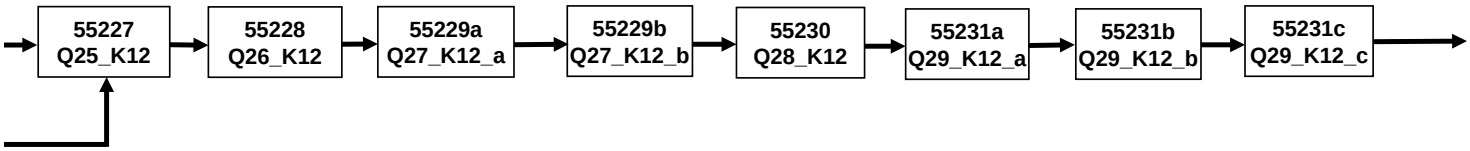

E6 - K12, K13 Online-Modul (17 von 28)

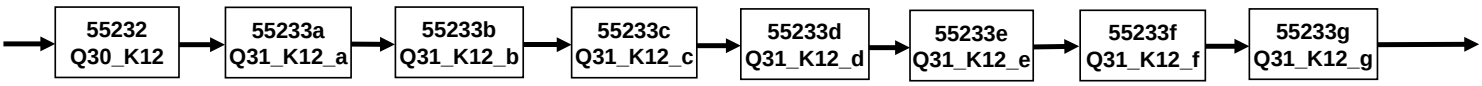

E6 - K12, K13 Online-Modul (18 von 28)

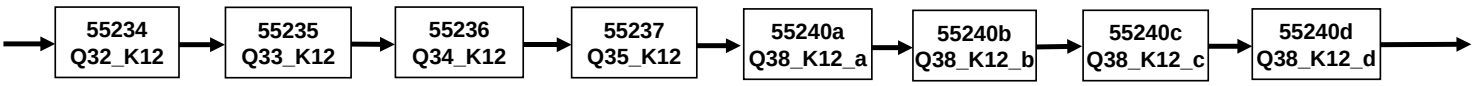

E6 - K12, K13 Online-Modul (19 von 28)

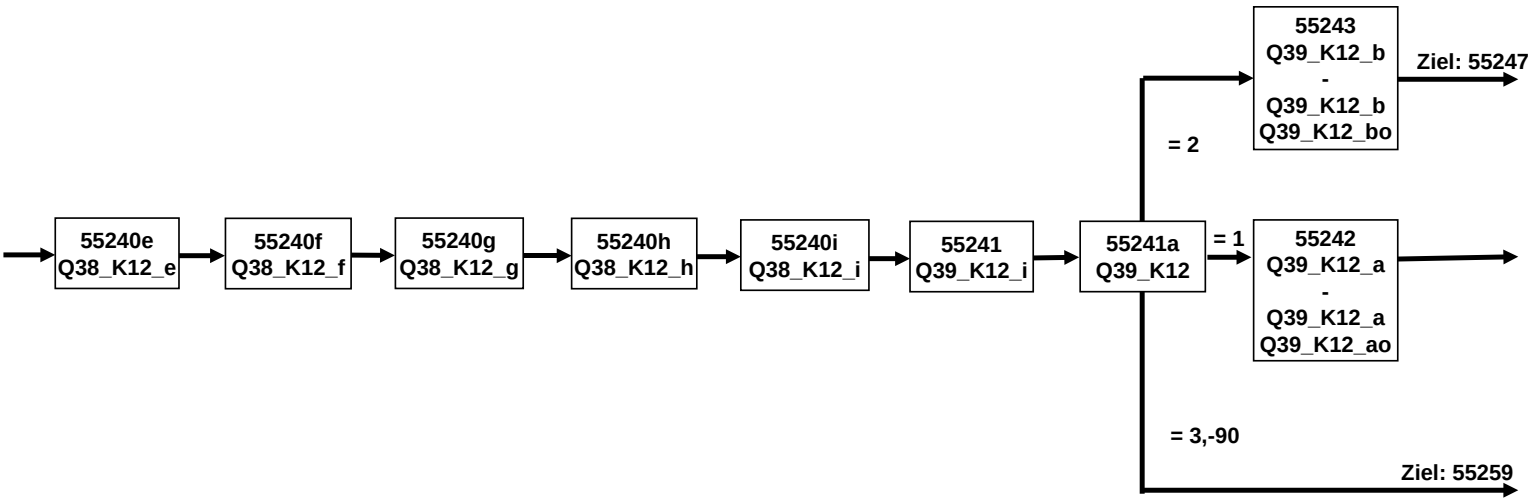

E6 - K12, K13 Online-Modul (20 von 28)

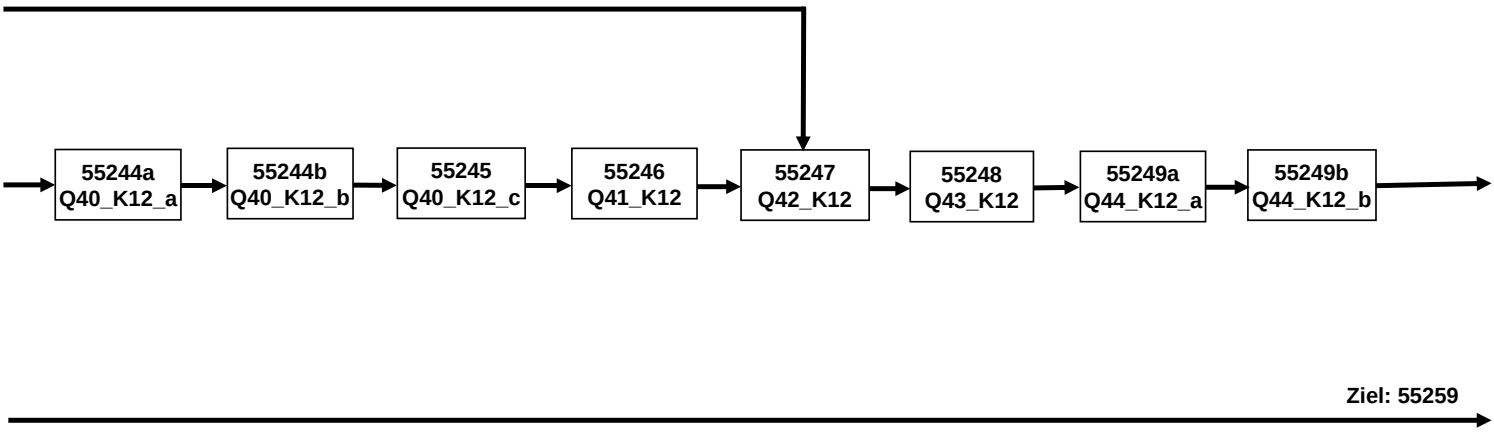

E6 - K12, K13 Online-Modul (21 von 28)

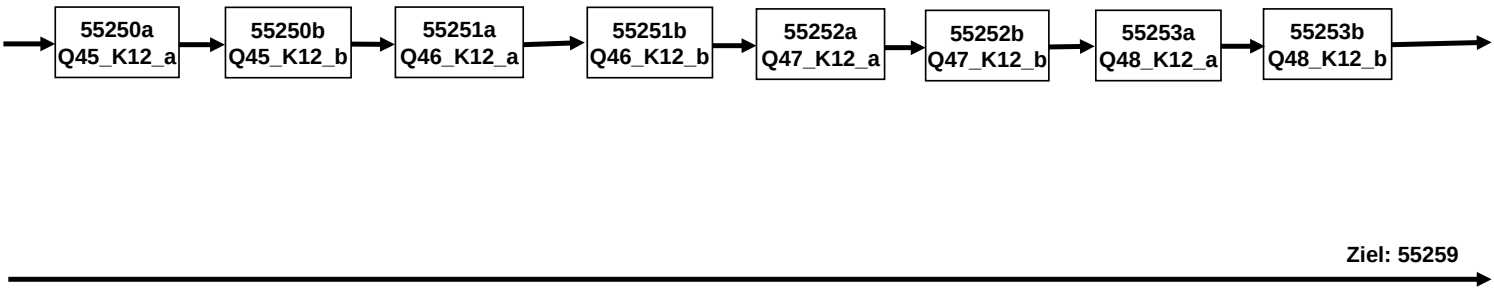

E6 - K12, K13 Online-Modul (22 von 28)

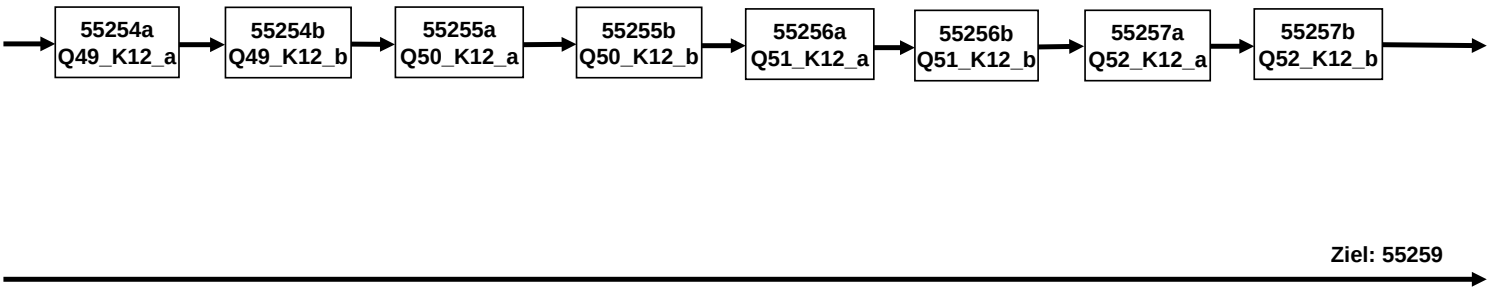

E6 - K12, K13 Online-Modul (23 von 28)

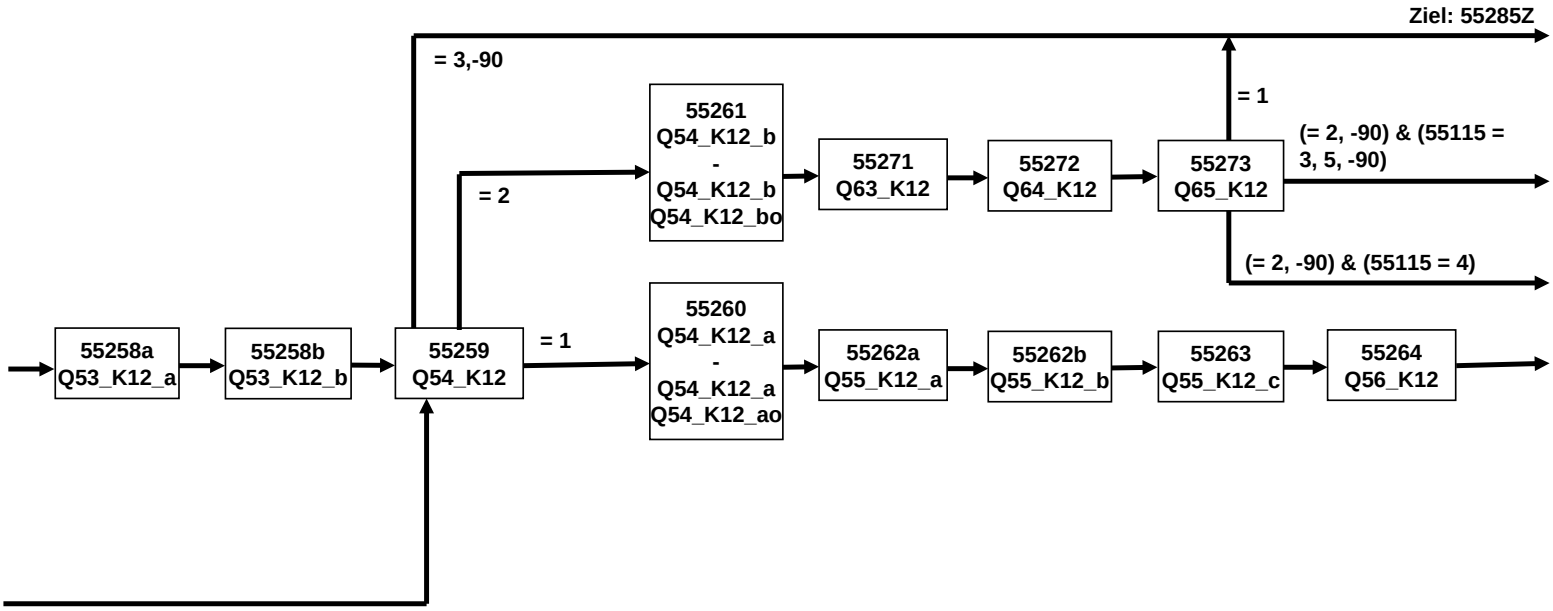

E6 - K12, K13 Online-Modul (24 von 28)

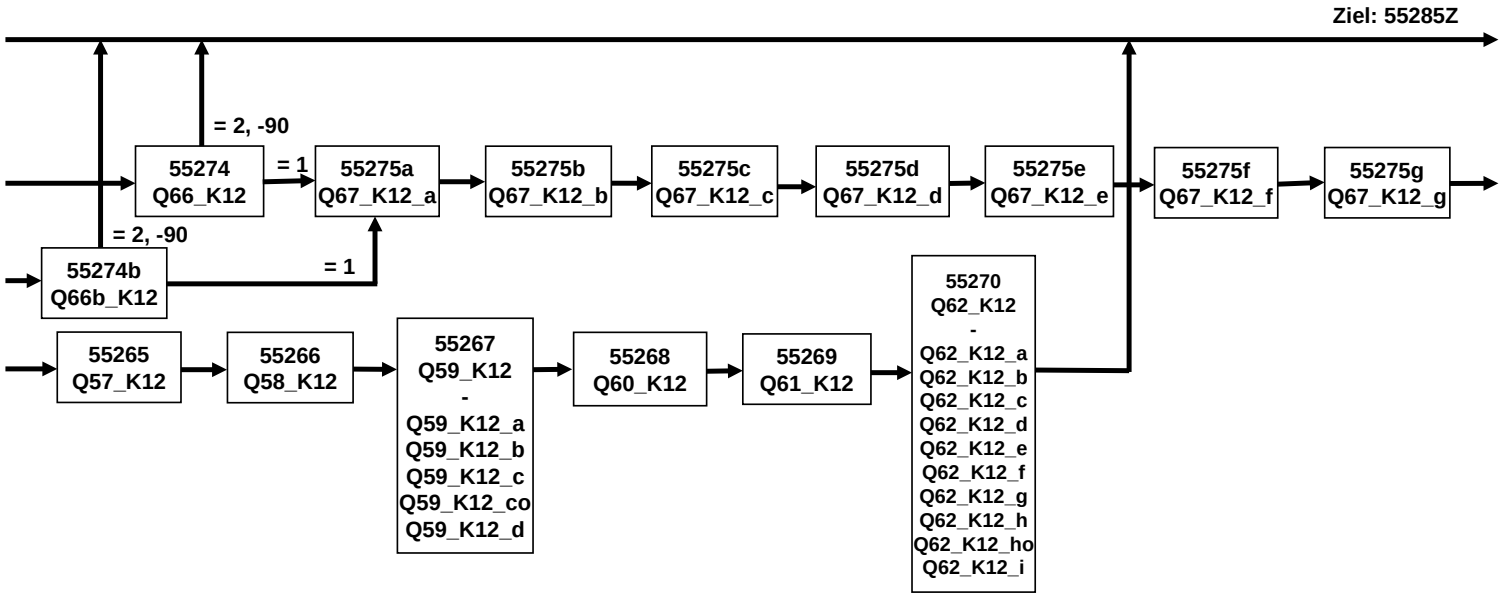

E6 - K12, K13 Online-Modul (25 von 28)

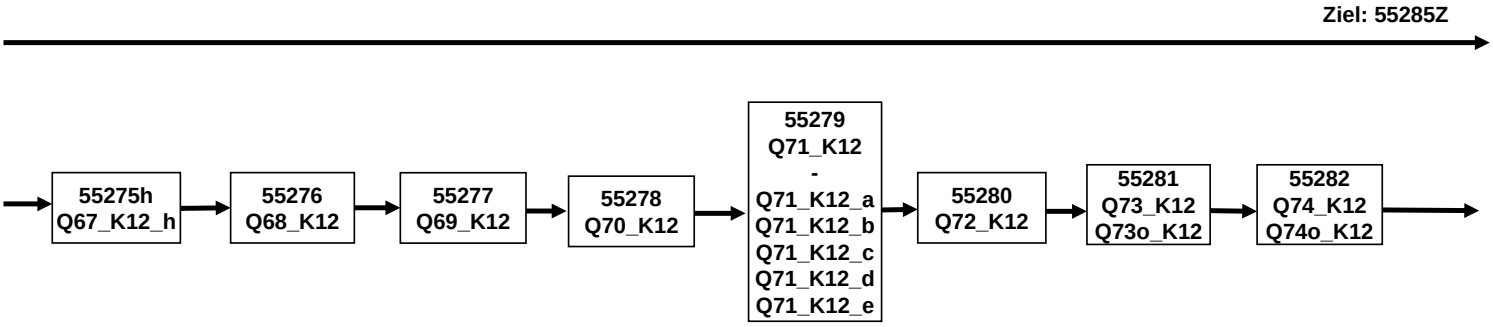

E6 - K12, K13 Online-Modul (26 von 28)

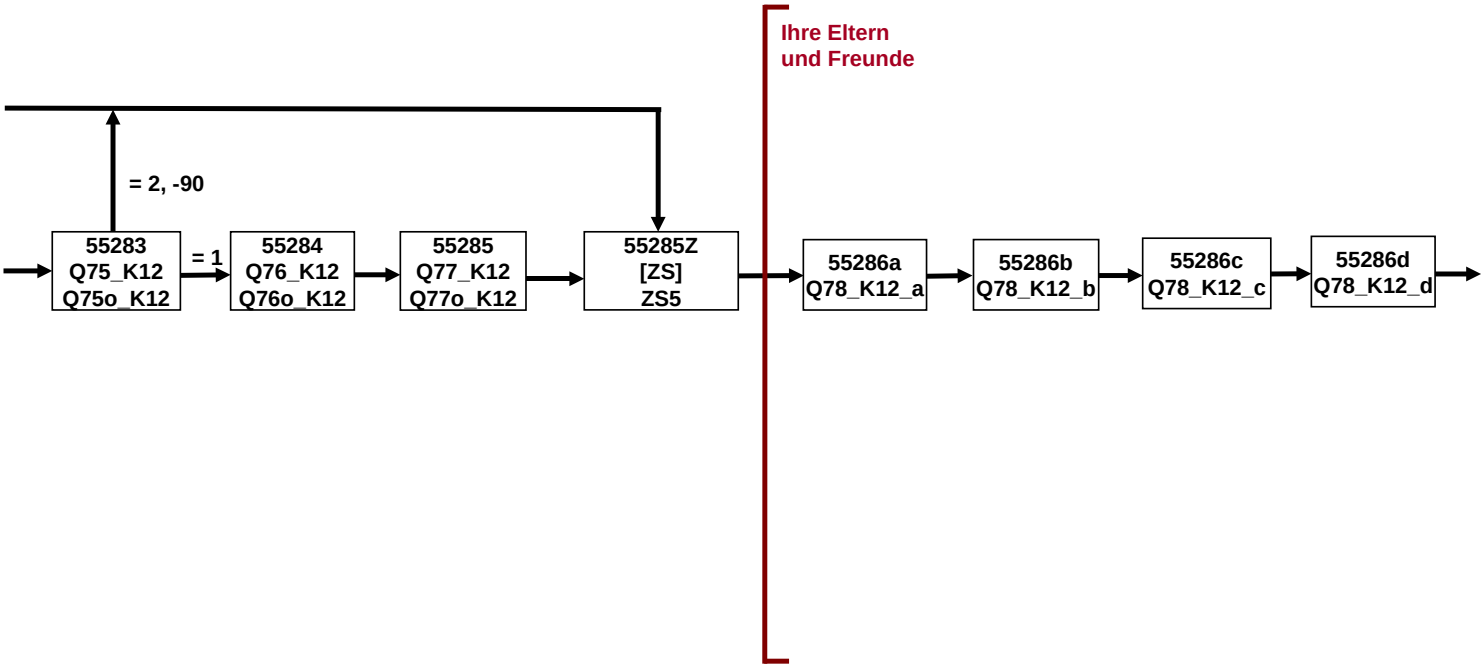

E6 - K12, K13 Online-Modul (27 von 28)

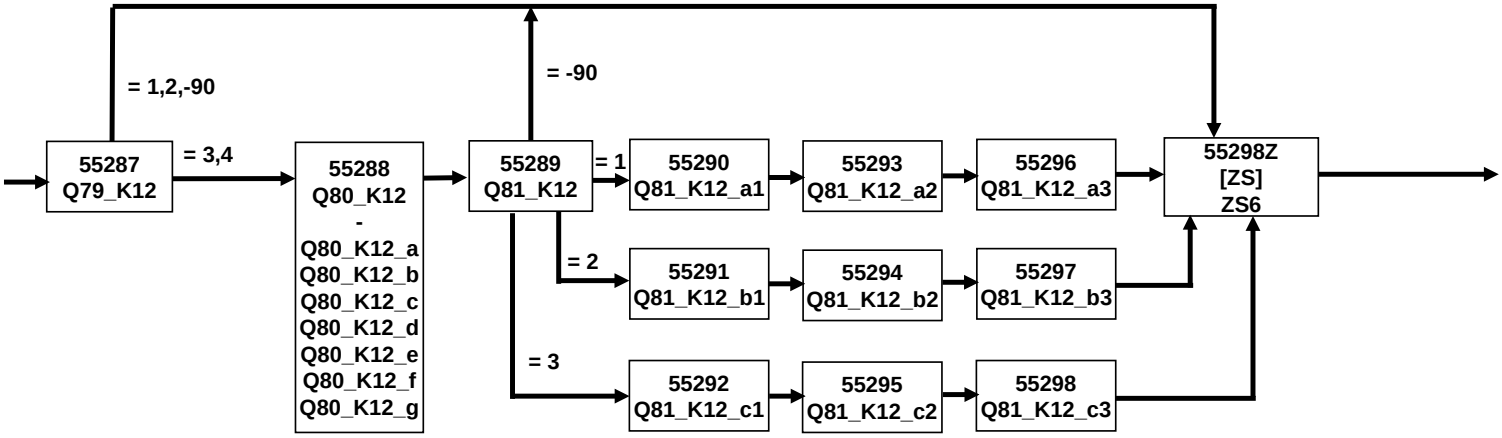

E6 - K12, K13 Online-Modul (28 von 28)

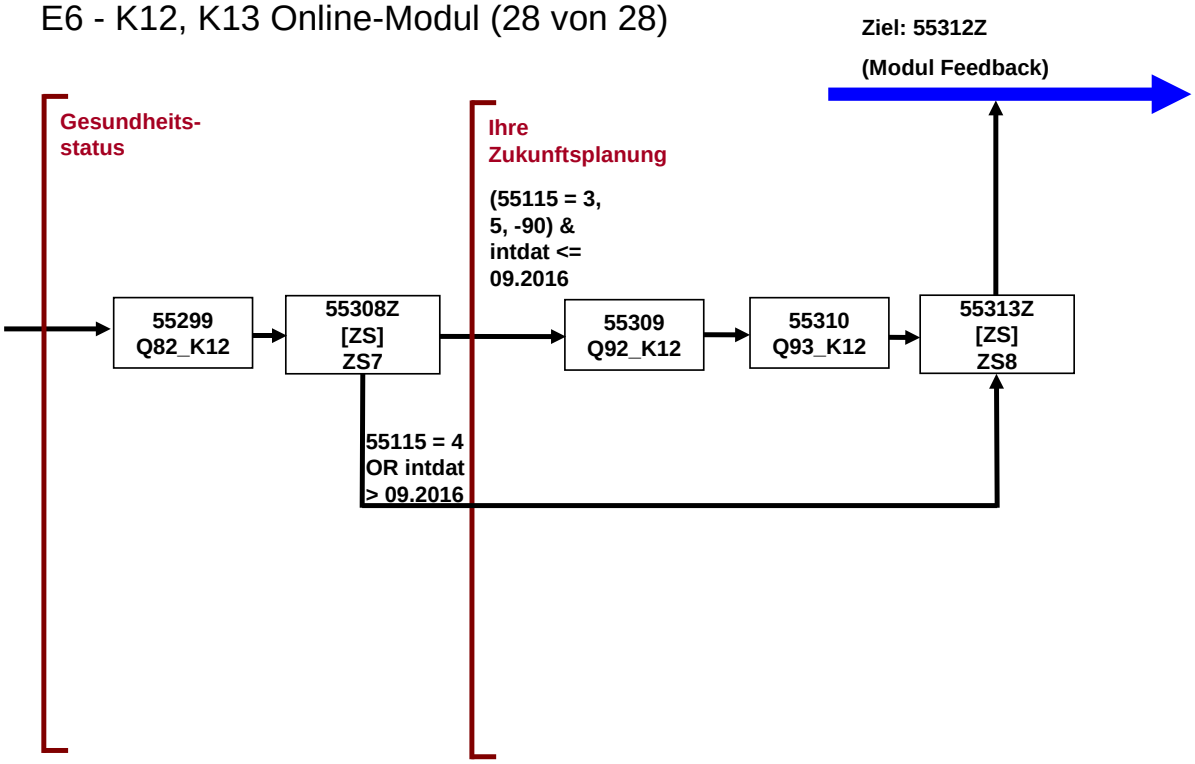

4.2 Programmiervorlage

	--st: **Online-AddOn** **Online B109** **Grundlage: NEU** **Version 1.01** **Stand: 19.06.2015** --end--
65100Z	--va: **[ZS] zaddon1** --fn: **65100Z** --vb: Zeitstempel 1 Online-AddOn --fr: [ZS] Zeitstempel 1 Online-AddOn --af: **goto 65101** --ef: **Screeningmodul: ALLE** --end--
65101	--va: **caseid** --fn: **65101** --vb: Personennummer --fr: [AUTO] Personennummer --af: **goto 65102** --end--
	--st: **S2: IT Lernen - Digitale Lernumwelt** --end--
	--hin: Fragen 65102 und 65103 auf einem Screen als Matrix darstellen. --end--
65102	--va: **S2DLU3** --fn: **65102** --vb: Digitale Lernumwelt: Nutzungsintensität (1/2) Wochenende --fr: Jetzt geht es um Ihre Erfahrungen mit digitalen Geräten und dem Internet: Wie lange verwenden Sie das Internet pro Tag? a) Am Wochenende --in: Bitte in jeder Zeile ein Kästchen ankreuzen.

	--st: **Online-AddOn** **Online B109** **Grundlage: NEU** **Version 1.01** **Stand: 19.06.2015** --end--
65100Z	--va: **[ZS] zaddon1** --fn: **65100Z** --vb: Zeitstempel 1 Online-AddOn --fr: [ZS] Zeitstempel 1 Online-AddOn --af: **goto 65101** --ef: **Screeningmodul: ALLE** --end--
65101	--va: **caseid** --fn: **65101** --vb: Personennummer --fr: [AUTO] Personennummer --af: **goto 65102** --end--
	--st: **S2: IT Lernen - Digitale Lernumwelt** --end--
	--hin: Fragen 65102 und 65103 auf einem Screen als Matrix darstellen. --end--
65102	--va: **S2DLU3** --fn: **65102** --vb: Digitale Lernumwelt: Nutzungsintensität (1/2) Wochenende --fr: Jetzt geht es um Ihre Erfahrungen mit digitalen Geräten und dem Internet: Wie lange verwenden Sie das Internet pro Tag? a) Am Wochenende --in: Bitte in jeder Zeile ein Kästchen ankreuzen.

	--we: 1: gar nicht 2: bis unter 1 Stunde 3: 1 bis unter 2 Stunden 4: 2 bis unter 4 Stunden 5: 4 bis unter 6 Stunden 6: 6 bis unter 8 Stunden 7: 8 bis unter 10 Stunden 8: 10 bis unter 12 Stunden 9: 12 bis unter 14 Stunden 10: 14 Stunden und mehr [-90: keine Angabe] --af: **goto 65103** --end--
65103	--va: **S2DLU4** --fn: **65103** --vb: Digitale Lernumwelt: Nutzungsintensität (2/2) unter der Woche --fr: b) Unter der Woche --we: 1: gar nicht 2: bis unter 1 Stunde 3: 1 bis unter 2 Stunden 4: 2 bis unter 4 Stunden 5: 4 bis unter 6 Stunden 6: 6 bis unter 8 Stunden 7: 8 bis unter 10 Stunden 8: 10 bis unter 12 Stunden 9: 12 bis unter 14 Stunden 10: 14 Stunden und mehr [-90: keine Angabe] --af: **goto 65104** --end--
	--hin: Fragen 65104, 65105, 65106, 65107 auf einem Screen als Matrix darstellen. --end--
65104	--va: **S2DLU5** --fn: **65104** --vb: Digitale Lernumwelt: Verwendungszweck (1/4) Einholen von Informationen --fr: Wie oft verwenden Sie im Beruf und Privatleben digitale Geräte oder digitale Medien für folgende Aktivitäten? a) Einholen von Informationen und Wissen (z.B. Produktbeschreibungen, Öffnungszeiten, Wikipedia)

	--in: Bitte denken Sie an verschiedene Arten von digitalen Geräten, wie z.B. Desktop-Computer, Laptops, Notebooks, Smartphones, Handys mit Internetzugang, Tablet-Computer, Spielkonsolen, Fernseher mit Internetanschluss. --we: 1: mehrmals täglich 2: einmal täglich 3: mehrmals in der Woche 4: einmal in der Woche 5: mehrmals im Monat 6: einmal im Monat 7: seltener 8: nie [-90: keine Angabe] --af: **goto 65105** --end--
65105	--va: **S2DLU6** --fn: **65105** --vb: Digitale Lernumwelt: Verwendungszweck (2/4) Teilen von Informationen --fr: b) Teilen von Informationen (z.B. Bloggen, Twittern, Bilder oder Videos hochladen) --we: 1: mehrmals täglich 2: einmal täglich 3: mehrmals in der Woche 4: einmal in der Woche 5: mehrmals im Monat 6: einmal im Monat 7: seltener 8: nie [-90: keine Angabe] --af: **goto 65106** --end--
65106	--va: **S2DLU7** --fn: **65106** --vb: Digitale Lernumwelt: Verwendungszweck (3/4) Lernen --fr: c) Lernen (z. B. Vokabeltrainer, Nachhilfeprogramm, Führerscheinapp) --we: 1: mehrmals täglich 2: einmal täglich 3: mehrmals in der Woche 4: einmal in der Woche

	5: mehrmals im Monat 6: einmal im Monat 7: seltener 8: nie [-90: keine Angabe] --af: **goto 65107** --end--
65107	--va: **S2DLU8** --fn: **65107** --vb: Digitale Lernumwelt: Verwendungszweck (4/4) Arbeiten --fr: d) Arbeiten (z. B. Texte schreiben, Tabellenkalkulation, Videos bearbeiten, Datenbanken führen, App oder Homepage programmieren) --we: 1: mehrmals täglich 2: einmal täglich 3: mehrmals in der Woche 4: einmal in der Woche 5: mehrmals im Monat 6: einmal im Monat 7: seltener 8: nie [-90: keine Angabe] --af: **if (65107 = 1 to 6) goto 65108** **if ((65107 = 7, 8, -90) & (65106 = 1 to 6)) goto 65117** **if ((65107 = 7, 8, -90) & (65106 = 7, 8, -90) & (65105 = 1 to 6)) goto 65126** **if ((65107 = 7, 8, -90) & (65106 = 7, 8, -90) & (65105 = 7, 8, -90) & (65104 = 1 to 6)) goto 65135** **if ((65107 = 7, 8, -90) & (65106 = 7, 8, -90) & (65105 = 7, 8, -90) & (65104 = 7, 8, -90)) goto 65144** --end--
	--hin: Fragen 65108-65113 auf einem Screen als Matrix darstellen. --end--
65108	--va: **S2DLU5a** --fn: **65108** --vb: Digitale Lernumwelt: Verwendungszweck (4/4) Arbeiten: Einschätzung (1/6) Herausforderung --fr: Sie haben angegeben, dass Sie digitale Geräte und Medien zum Arbeiten nutzen. Denken Sie bitte an das letzte Mal als Sie dies getan haben. Wie sehr treffen die folgenden Aussagen darauf zu? a) Die Situation hat mich herausgefordert.

	--in: Bitte in jeder Zeile ein Kästchen anklicken. --we: 1: trifft nicht zu 2: trifft eher nicht zu 3: trifft eher zu 4: trifft zu [-90: keine Angabe] --af: **goto 65109** --end--
65109	--va: **S2DLU5b** --fn: **65109** --vb: Digitale Lernumwelt: Verwendungszweck (4/4) Arbeiten: Einschätzung (2/6) Erfahrung --fr: b) Ich konnte mein Wissen und meine Erfahrung einsetzen. --we: 1: trifft nicht zu 2: trifft eher nicht zu 3: trifft eher zu 4: trifft zu [-90: keine Angabe] --af: **goto 65110** --end--
65110	--va: **S2DLU5c** --fn: **65110** --vb: Digitale Lernumwelt: Verwendungszweck (4/4) Arbeiten: Einschätzung (3/6) Nachdenken --fr: c) Ich musste viel nachdenken. --we: 1: trifft nicht zu 2: trifft eher nicht zu 3: trifft eher zu 4: trifft zu [-90: keine Angabe] --af: **goto 65111** --end--
65111	--va: **S2DLU5d** --fn: **65111** --vb: Digitale Lernumwelt: Verwendungszweck (4/4) Arbeiten: Einschätzung (4/6) Erleichterungen

	--fr: d) Frühere ähnliche Erfahrungen haben die Situation erleichtert. --we: 1: trifft nicht zu 2: trifft eher nicht zu 3: trifft eher zu 4: trifft zu [-90: keine Angabe] --af: **goto 65112** --end--
65112	--va: **S2DLU5e** --fn: **65112** --vb: Digitale Lernumwelt: Verwendungszweck (4/4) Arbeiten: Einschätzung (5/6) starke Konzentration --fr: e) Ich musste mich stark konzentrieren. --we: 1: trifft nicht zu 2: trifft eher nicht zu 3: trifft eher zu 4: trifft zu [-90: keine Angabe] --af: **goto 65113** --end--
65113	--va: **S2DLU5f** --fn: **65113** --vb: Digitale Lernumwelt: Verwendungszweck (4/4) Arbeiten: Einschätzung (6/6) Schwierig zu lösen --fr: f) Ich fand die Situation schwierig zu lösen. --we: 1: trifft nicht zu 2: trifft eher nicht zu 3: trifft eher zu 4: trifft zu [-90: keine Angabe] --af: **goto 65114** --end--
65114	--va: **S2DLU5x** --fn: **65114** --vb: Digitale Lernumwelt: Verwendungszweck (4/4) Arbeiten: Freiwilligkeit

	--fr: Wie kam es zu dieser Aktivität? --we: 1: Sie war für mich verpflichtend. 2: Sie war für mich freiwillig. [-90: keine Angabe] --af: **goto 65115** --end--
65115	--va: **S2DLU5y** --fn: **65115** --vb: Digitale Lernumwelt: Verwendungszweck (4/4) Arbeiten: Zusammenarbeit --fr: Haben Sie in der Situation mit anderen zusammengearbeitet? --we: 1: ja 2: nein [-90: keine Angabe] --af: **goto 65116** --end--
65116	--va: **S2DLU5z** --fn: **65116** --vb: Digitale Lernumwelt: Verwendungszweck (4/4) Arbeiten: Hilfe --fr: Haben Sie sich in der Situation Hilfe geholt? --we: 1: ja 2: nein [-90: keine Angabe] --af: **if (65106 = 1 to 6) goto 65117** **if ((65106 = 7, 8, -90) & (65105 = 1 to 6)) goto 65126** **if ((65106 = 7, 8, -90) & (65105 = 7, 8, -90) & (65104 = 1 to 6)) goto 65135** **if ((65106 = 7, 8, -90) & (65105 = 7, 8, -90) & (65104 = 7, 8, -90)) goto 65144** --end--
	--hin: Fragen 65117-65122 auf einem Screen als Matrix darstellen. --end--
65117	--va: **S2DLU6a** --fn: **65117** --vb: Digitale Lernumwelt: Verwendungszweck (3/4) Lernen: Einschätzung (1/6) Herausforderung --fr: Sie haben angegeben, dass Sie digitale Geräte und Medien zum Lernen nutzen. Denken Sie bitte an das letzte Mal als Sie dies getan haben. Wie sehr treffen die

	folgenden Aussagen darauf zu? a) Die Situation hat mich herausgefordert. --in: Bitte in jeder Zeile ein Kästchen anklicken. --we: 1: trifft nicht zu 2: trifft eher nicht zu 3: trifft eher zu 4: trifft zu [-90: keine Angabe] --af: **goto 65118** --end--
65118	--va: **S2DLU6b** --fn: **65118** --vb: Digitale Lernumwelt: Verwendungszweck (3/4) Lernen: Einschätzung (2/6) Erfahrung --fr: b) Ich konnte mein Wissen und meine Erfahrung einsetzen. --we: 1: trifft nicht zu 2: trifft eher nicht zu 3: trifft eher zu 4: trifft zu [-90: keine Angabe] --af: **goto 65119** --end--
65119	--va: **S2DLU6c** --fn: **65119** --vb: Digitale Lernumwelt: Verwendungszweck (3/4) Lernen: Einschätzung (3/6) Nachdenken --fr: c) Ich musste viel nachdenken. --we: 1: trifft nicht zu 2: trifft eher nicht zu 3: trifft eher zu 4: trifft zu [-90: keine Angabe] --af: **goto 65120** --end--
65120	--va: **S2DLU6d**

	--fn: **65120** --vb: Digitale Lernumwelt: Verwendungszweck (3/4) Lernen: Einschätzung (4/6) Erleichterungen --fr: d) Frühere ähnliche Erfahrungen haben die Situation erleichtert. --we: 1: trifft nicht zu 2: trifft eher nicht zu 3: trifft eher zu 4: trifft zu [-90: keine Angabe] --af: **goto 65121** --end--
65121	--va: **S2DLU6e** --fn: **65121** --vb: Digitale Lernumwelt: Verwendungszweck (3/4) Lernen: Einschätzung (5/6) starke Konzentration --fr: e) Ich musste mich stark konzentrieren. --we: 1: trifft nicht zu 2: trifft eher nicht zu 3: trifft eher zu 4: trifft zu [-90: keine Angabe] --af: **goto 65122** --end--
65122	--va: **S2DLU6f** --fn: **65122** --vb: Digitale Lernumwelt: Verwendungszweck (3/4) Lernen: Einschätzung (6/6) Schwierig zu lösen --fr: f) Ich fand die Situation schwierig zu lösen. --we: 1: trifft nicht zu 2: trifft eher nicht zu 3: trifft eher zu 4: trifft zu [-90: keine Angabe] --af: **goto 65123** --end--
65123	--va: **S2DLU6x**

	--fn: **65123** --vb: Digitale Lernumwelt: Verwendungszweck (3/4) Lernen: Freiwilligkeit --fr: Wie kam es zu dieser Aktivität? --we: 1: Sie war für mich verpflichtend. 2: Sie war für mich freiwillig. [-90: keine Angabe] --af: **goto 65124** --end--
65124	--va: **S2DLU6y** --fn: **65124** --vb: Digitale Lernumwelt: Verwendungszweck (3/4) Lernen: Zusammenarbeit --fr: Haben Sie in der Situation mit anderen zusammengearbeitet? --we: 1: ja 2: nein [-90: keine Angabe] --af: **goto 65125** --end--
65125	--va: **S2DLU6z** --fn: **65125** --vb: Digitale Lernumwelt: Verwendungszweck (3/4) Lernen: Hilfe --fr: Haben Sie sich in der Situation Hilfe geholt? --we: 1: ja 2: nein [-90: keine Angabe] --af: **if (65105 = 1 to 6) goto 65126** **if ((65105 = 7, 8, -90) & (65104 = 1 to 6)) goto 65135** **if ((65105 = 7, 8, -90) & (65104 = 7, 8, -90)) goto 65144** --end--
	--hin: Fragen 65126-65131 auf einem Screen als Matrix darstellen. --end--
65126	--va: **S2DLU7a** --fn: **65126** --vb: Digitale Lernumwelt: Verwendungszweck (2/4) Teilen von Informationen: Einschätzung (1/6) Herausforderung

	--fr: Sie haben angegeben, dass Sie digitale Geräte und Medien zum Teilen von Informationen nutzen. Denken Sie bitte an das letzte Mal als Sie dies getan haben. Wie sehr treffen die folgenden Aussagen darauf zu? a) Die Situation hat mich herausgefordert. --in: Bitte in jeder Zeile ein Kästchen anklicken. --we: 1: trifft nicht zu 2: trifft eher nicht zu 3: trifft eher zu 4: trifft zu [-90: keine Angabe] --af: **goto 65127** --end--
65127	--va: **S2DLU7b** --fn: **65127** --vb: Digitale Lernumwelt: Verwendungszweck (2/4) Teilen von Informationen: Einschätzung (2/6) Erfahrung --fr: b) Ich konnte mein Wissen und meine Erfahrung einsetzen. --we: 1: trifft nicht zu 2: trifft eher nicht zu 3: trifft eher zu 4: trifft zu [-90: keine Angabe] --af: **goto 65128** --end--
65128	--va: **S2DLU7c** --fn: **65128** --vb: Digitale Lernumwelt: Verwendungszweck (2/4) Teilen von Informationen: Einschätzung (3/6) Nachdenken --fr: c) Ich musste viel nachdenken. --we: 1: trifft nicht zu 2: trifft eher nicht zu 3: trifft eher zu 4: trifft zu [-90: keine Angabe]

	--af: **goto 65129** --end--
65129	--va: **S2DLU7d** --fn: **65129** --vb: Digitale Lernumwelt: Verwendungszweck (2/4) Teilen von Informationen: Einschätzung (4/6) Erleichterungen --fr: d) Frühere ähnliche Erfahrungen haben die Situation erleichtert. --we: 1: trifft nicht zu 2: trifft eher nicht zu 3: trifft eher zu 4: trifft zu [-90: keine Angabe] --af: **goto 65130** --end--
65130	--va: **S2DLU7e** --fn: **65130** --vb: Digitale Lernumwelt: Verwendungszweck (2/4) Teilen von Informationen: Einschätzung (5/6) starke Konzentration --fr: e) Ich musste mich stark konzentrieren. --we: 1: trifft nicht zu 2: trifft eher nicht zu 3: trifft eher zu 4: trifft zu [-90: keine Angabe] --af: **goto 65131** --end--
65131	--va: **S2DLU7f** --fn: **65131** --vb: Digitale Lernumwelt: Verwendungszweck (2/4) Teilen von Informationen: Einschätzung (6/6) Schwierig zu lösen --fr: f) Ich fand die Situation schwierig zu lösen. --we: 1: trifft nicht zu 2: trifft eher nicht zu 3: trifft eher zu 4: trifft zu [-90: keine Angabe]

	--af: **goto 65132** --end--
65132	--va: **S2DLU7x** --fn: **65132** --vb: Digitale Lernumwelt: Verwendungszweck (2/4) Teilen von Informationen: Freiwilligkeit --fr: Wie kam es zu dieser Aktivität? . --we: 1: Sie war für mich verpflichtend. 2: Sie war für mich freiwillig. [-90: keine Angabe] --af: **goto 65133** --end--
65133	--va: **S2DLU7y** --fn: **65133** --vb: Digitale Lernumwelt: Verwendungszweck (2/4) Teilen von Informationen: Zusammenarbeit --fr: Haben Sie in der Situation mit anderen zusammengearbeitet? --we: 1: ja 2: nein [-90: keine Angabe] --af: **goto 65134** --end--
65134	--va: **S2DLU7z** --fn: **65134** --vb: Digitale Lernumwelt: Verwendungszweck (2/4) Teilen von Informationen: Hilfe --fr: Haben Sie sich in der Situation Hilfe geholt? --we: 1: ja 2: nein [-90: keine Angabe] --af: **if (65104 = 1 to 6) goto 65135** **if (65104 = 7, 8, -90) goto 65144** --end--
	--hin: Fragen 65135-65140 auf einem Screen als Matrix darstellen. --end--
65135	--va: **S2DLU8a**

	--fn: **65135** --vb: Digitale Lernumwelt: Verwendungszweck (1/4) Einholen von Informationen: Einschätzung: Einschätzung (1/6) Herausforderung --fr: Sie haben angegeben, dass Sie digitale Geräte und Medien zum Einholen von Informationen und Wissen nutzen. Denken Sie bitte an das letzte Mal als Sie dies getan haben. Wie sehr treffen die folgenden Aussagen darauf zu? a) Die Situation hat mich herausgefordert. --in: Bitte in jeder Zeile ein Kästchen anklicken. --we: 1: trifft nicht zu 2: trifft eher nicht zu 3: trifft eher zu 4: trifft zu [-90: keine Angabe] --af: **goto 65136** --end--
65136	--va: **S2DLU8b** --fn: **65136** --vb: Digitale Lernumwelt: Verwendungszweck (1/4) Einholen von Informationen: Einschätzung (2/6) Erfahrung --fr: b) Ich konnte mein Wissen und meine Erfahrung einsetzen. --we: 1: trifft nicht zu 2: trifft eher nicht zu 3: trifft eher zu 4: trifft zu [-90: keine Angabe] --af: **goto 65137** --end--
65137	--va: **S2DLU8c** --fn: **65137** --vb: Digitale Lernumwelt: Verwendungszweck (1/4) Einholen von Informationen: Einschätzung (3/6) Nachdenken --fr: c) Ich musste viel nachdenken. --we: 1: trifft nicht zu 2: trifft eher nicht zu 3: trifft eher zu 4: trifft zu

	[-90: keine Angabe] --af: **goto 65138** --end--
65138	--va: **S2DLU8d** --fn: **65138** --vb: Digitale Lernumwelt: Verwendungszweck (1/4) Einholen von Informationen: Einschätzung (4/6) Erleichterungen --fr: d) Frühere ähnliche Erfahrungen haben die Situation erleichtert. --we: 1: trifft nicht zu 2: trifft eher nicht zu 3: trifft eher zu 4: trifft zu [-90: keine Angabe] --af: **goto 65139** --end--
65139	--va: **S2DLU8e** --fn: **65139** --vb: Digitale Lernumwelt: Verwendungszweck (1/4) Einholen von Informationen: Einschätzung (5/6) starke Konzentration --fr: e) Ich musste mich stark konzentrieren. --we: 1: trifft nicht zu 2: trifft eher nicht zu 3: trifft eher zu 4: trifft zu [-90: keine Angabe] --af: **goto 65140** --end--
65140	--va: **S2DLU8f** --fn: **65140** --vb: Digitale Lernumwelt: Verwendungszweck (1/4) Einholen von Informationen: Einschätzung (6/6) Schwierig zu lösen --fr: f) Ich fand die Situation schwierig zu lösen. --we: 1: trifft nicht zu 2: trifft eher nicht zu 3: trifft eher zu 4: trifft zu

	[-90: keine Angabe] --af: **goto 65141** --end--
65141	--va: **S2DLU8x** --fn: **65141** --vb: Digitale Lernumwelt: Verwendungszweck (1/4) Einholen von Informationen: Freiwilligkeit --fr: Wie kam es zu dieser Aktivität? --we: 1: Sie war für mich verpflichtend. 2: Sie war für mich freiwillig. [-90: keine Angabe] --af: **goto 65142** --end--
65142	--va: **S2DLU8y** --fn: **65142** --vb: Digitale Lernumwelt: Verwendungszweck (1/4) Einholen von Informationen: Zusammenarbeit --fr: Haben Sie in der Situation mit anderen zusammengearbeitet? --we: 1: ja 2: nein [-90: keine Angabe] --af: **goto 65143** --end--
65143	--va: **S2DLU8z** --fn: **65143** --vb: Digitale Lernumwelt: Verwendungszweck (1/4) Einholen von Informationen: Hilfe --fr: Haben Sie sich in der Situation Hilfe geholt? --we: 1: ja 2: nein [-90: keine Angabe] --af: **goto 65144** --end--
	--hin: Fragen 65144 -65148 auf einem Screen als Matrix darstellen. --end--
65144	--va: **S2DLU9a**

	--fn: **65144** --vb: Digitale Lernumwelt: Wahrgenommene Kompetenz (1/5) --fr: Wenn Sie über Ihre Erfahrungen mit digitalen Medien und digitalen Geräten nachdenken: Wie sehr stimmen Sie den folgenden Aussagen zu? a) Ich fühle mich wohl bei der Benutzung von digitalen Geräten, die ich weniger gut kenne. --in: Bitte denken Sie an verschiedene Arten von digitalen Geräten, wie z.B. Desktop-Computer, Laptops, Notebooks, Smartphones, Handys mit Internetzugang, Tablet-Computer, Spielkonsolen, Fernseher mit Internetanschluss. Bitte in jeder Zeile ein Kästchen anklicken. --we: 1: stimme gar nicht zu 2: stimme eher nicht zu 3: stimme eher zu 4: stimme völlig zu [-90: keine Angabe] --af: **goto 65145** --end--
65145	--va: **S2DLU9b** --fn: **65145** --vb: Digitale Lernumwelt: Wahrgenommene Kompetenz (2/5) --fr: b) Wenn meine Freunde oder Verwandten neue digitale Geräte oder Anwendungen kaufen wollen, kann ich sie beraten. --we: 1: stimme gar nicht zu 2: stimme eher nicht zu 3: stimme eher zu 4: stimme völlig zu [-90: keine Angabe] --af: **goto 65146** --end--
65146	--va: **S2DLU9c** --fn: **65146** --vb: Digitale Lernumwelt: Wahrgenommene Kompetenz (3/5) --fr: c) Ich fühle mich bei der Benutzung meiner digitalen Geräte zu Hause wohl. --we: 1: stimme gar nicht zu 2: stimme eher nicht zu 3: stimme eher zu

	4: stimme völlig zu [-90: keine Angabe] --af: **goto 65147** --end--
65147	--va: **S2DLU9d** --fn: **65147** --vb: Digitale Lernumwelt: Wahrgenommene Kompetenz (4/5) --fr: d) Wenn ich bei digitalen Geräten auf Probleme stoße, denke ich, dass ich sie lösen kann. --we: 1: stimme gar nicht zu 2: stimme eher nicht zu 3: stimme eher zu 4: stimme völlig zu [-90: keine Angabe] --af: **goto 65148** --end--
65148	--va: **S2DLU9e** --fn: **65148** --vb: Digitale Lernumwelt: Wahrgenommene Kompetenz (5/5) --fr: e) Wenn meine Freunde oder Verwandten ein Problem mit einem digitalen Gerät haben, kann ich ihnen helfen. --we: 1: stimme gar nicht zu 2: stimme eher nicht zu 3: stimme eher zu 4: stimme völlig zu [-90: keine Angabe] --af: **goto 65149** --end--
	--hin: Fragen 65149 -65153 auf einem Screen als Matrix darstellen. --end--
65149	--va: **S2DLU10a** --fn: **65149** --vb: Digitale Lernumwelt: Autonomie (1/5) --fr: Wenn Sie über Ihre Erfahrungen mit digitalen Medien und digitalen Geräten nachdenken: Wie sehr stimmen Sie den folgenden Aussagen zu? a) Wenn ich eine neue Software brauche, installiere ich sie selber.

	--in: Bitte denken Sie an verschiedene Arten von digitalen Geräten, wie z.B. Desktop-Computer, Laptops, Notebooks, Smartphones, Handys mit Internetzugang, Tablet-Computer, Spielkonsolen, Fernseher mit Internetanschluss. Bitte in jeder Zeile ein Kästchen anklicken. --we: 1: stimme gar nicht zu 2: stimme eher nicht zu 3: stimme eher zu 4: stimme völlig zu [-90: keine Angabe] --af: **goto 65150** --end--
65150	--va: **S2DLU10b** --fn: **65150** --vb: Digitale Lernumwelt: Autonomie (2/5) --fr: b) Ich lese Informationen über digitale Geräte, um unabhängig zu sein. --we: 1: stimme gar nicht zu 2: stimme eher nicht zu 3: stimme eher zu 4: stimme völlig zu [-90: keine Angabe] --af: **goto 65151** --end--
65151	--va: **S2DLU10c** --fn: **65151** --vb: Digitale Lernumwelt: Autonomie (3/5) --fr: c) Wenn ich ein Problem mit einem digitalen Gerät habe, versuche ich zuerst, es selber zu lösen. 1: stimme gar nicht zu 2: stimme eher nicht zu 3: stimme eher zu 4: stimme völlig zu [-90: keine Angabe] --af: **goto 65152** --end--
65152	--va: **S2DLU10d** --fn: **65152** --vb: Digitale Lernumwelt: Autonomie (4/5)

	--fr: d) Wenn ich eine neue Anwendung brauche, wähle ich sie selber aus. --we: 1: stimme gar nicht zu 2: stimme eher nicht zu 3: stimme eher zu 4: stimme völlig zu [-90: keine Angabe] --af: **goto 65153** --end--
65153	--va: **S2DLU10e** --fn: **65153** --vb: Digitale Lernumwelt: Autonomie (5/5) --fr: e) Ich benutze digitale Geräte wie und wann es mir passt. --we: 1: stimme gar nicht zu 2: stimme eher nicht zu 3: stimme eher zu 4: stimme völlig zu [-90: keine Angabe] --af: **goto 65154** --end--
	--hin: Fragen 65154 -65158 auf einem Screen als Matrix darstellen. --end--
65154	--va: **S2DLU11a** --fn: **65154** --vb: Digitale Lernumwelt: Soziale Interaktion (1/5) --fr: Wenn Sie über Ihre Erfahrungen mit digitalen Medien und digitalen Geräten nachdenken: Wie sehr stimmen Sie den folgenden Aussagen zu? a) Ich rede gerne mit anderen über digitale Geräte, um mehr darüber zu erfahren. --in: Bitte denken Sie an verschiedene Arten von digitalen Geräten, wie z.B. Desktop-Computer, Laptops, Notebooks, Smartphones, Handys mit Internetzugang, Tablet-Computer, Spielkonsolen, Fernseher mit Internetanschluss. Bitte in jeder Zeile ein Kästchen anklicken. --we: 1: stimme gar nicht zu 2: stimme eher nicht zu 3: stimme eher zu 4: stimme völlig zu [-90: keine Angabe]

	--af: **goto 65155** --end--
65155	--va: **S2DLU11b** --fn: **65155** --vb: Digitale Lernumwelt: Soziale Interaktion (2/5) --fr: b) Ich tausche gerne mit anderen mögliche Lösungen zu Problemen mit digitalen Geräten im Internet aus. --we: 1: stimme gar nicht zu 2: stimme eher nicht zu 3: stimme eher zu 4: stimme völlig zu [-90: keine Angabe] --af: **goto 65156** --end--
65156	--va: **S2DLU11c** --fn: **65156** --vb: Digitale Lernumwelt: Soziale Interaktion (3/5) --fr: c) Ich treffe mich gerne mit anderen, um gemeinsam Computer- und Videospiele zu spielen. --we: 1: stimme gar nicht zu 2: stimme eher nicht zu 3: stimme eher zu 4: stimme völlig zu [-90: keine Angabe] --af: **goto 65157** --end--
65157	--va: **S2DLU11d** --fn: **65157** --vb: Digitale Lernumwelt: Soziale Interaktion (4/5) --fr: d) Ich tausche gerne mit anderen Informationen über digitale Geräte aus. --we: 1: stimme gar nicht zu 2: stimme eher nicht zu 3: stimme eher zu 4: stimme völlig zu [-90: keine Angabe]

	--af: **goto 65158** --end--
65158	--va: **S2DLU11e** --fn: **65158** --vb: Digitale Lernumwelt: Soziale Interaktion (5/5) --fr: e) Bei den Diskussionen mit anderen lerne ich viel über digitale Medien. --we: 1: stimme gar nicht zu 2: stimme eher nicht zu 3: stimme eher zu 4: stimme völlig zu [-90: keine Angabe] --af: **goto 65158Z** --end--
65158Z	--va: **[ZS] zaddon2** --fn: **65158Z** --vb: Zeitstempel 2 Online-AddOn --fr: [ZS] Zeitstempel 2 Online-AddOn --af: **goto 65159** --end--
	--st: **Tabak/Alkohol/Drogen (S5)** --end--
65159	--va: **t525020** --fn: **65159** --vb: Tabak: Erfahrung mit Rauchen --fr: Haben Sie schon einmal geraucht (eine Zigarette, Zigarre, Pfeife oder Wasserpfeife/Shisha)? --we: 1: ja 2: nein [-90: keine Angabe] --af: **if (65159 <> 1) goto 65162Z** **if (65159 = 1) goto 65160** --end--

65160	--va: **t525021** --fn: **65160** --vb: Tabak: Regelmäßiger Zigarettenkonsum --fr: Haben Sie schon einmal !!regelmäßig!! Zigaretten geraucht? --we: 1: ja 2: nein [-90: keine Angabe] --af: **if (65160 = 1) goto 65161** **if (65160 <> 1) goto 65162** --end--
65161	--va: **t525022** --fn: **65161** --vb: Alter Beginn regelmäßiger Zigarettenkonsum --fr: Wie alt waren Sie, als Sie angefangen haben !!regelmäßig!! Zigaretten zu rauchen? --we: OFFEN: _ _ Jahre alt [-90: keine Angabe] --ra: **0 to 30, -90** --af: **goto 65162** --end--
	--hin: Bei fälschlicher Mehrfachnennung in 65162 (sowohl t525023 als auch t525024 werden angegeben) bitte Ausfüllhinweis: "Beim Ausfüllen ist Ihnen anscheinend ein Fehler unterlaufen. Bitte machen Sie nur eine Angabe." einblenden. --end--

65162	--va: **t52502 (t525023 / t525024 / t525025)** --fn: **65162** --vb: Tabak: Höhe Zigarettenkonsum: Woche --fr: Wie viele !!Zigaretten!! rauchen Sie zurzeit? --in: Je nachdem, wie viele Zigaretten Sie rauchen, können Sie entweder die tägliche oder die wöchentliche Anzahl der Zigaretten eintragen. --we: **t525023:** OFFEN: _ _ _ Stück pro Woche **t525024:** OFFEN: _ _ Stück pro Tag **t525025:** keine [0: nicht genannt] [1: genannt] [-90: keine Angabe] --ra: **t525023 = 0 to 999, -90** **t525024 = 0 to 99, -90** --af: **goto 65162Z** --end--
65162Z	--va: **[ZS] zaddon3** --fn: **65162Z** --vb: Zeitstempel 3 Online-AddOn --fr: [ZS] Zeitstempel 3 Online-AddOn --af: **goto 65163** --end--

65163	--va: **t52521 (t525210 / t525211)** --fn: **65163** --vb: Alkoholkonsum: Alter erstes Mal --fr: In welchem Alter haben Sie zum ersten Mal Alkohol getrunken? --we: **t525210:** OFFEN: _ _ Jahre alt **t525211:** Ich habe noch nie Alkohol getrunken. [0: nicht genannt] [1: genannt] [-90: keine Angabe] --ra: **t525210 = 0 to 30, -90** --af: **if (65163(t525211) <> 1) goto 65164** **if (65163(t525211) = 1) goto 65165Z** --end--
65164	--va: **t525212** --fn: **65164** --vb: Alkoholkonsum: Häufigkeit --fr: Wie häufig pro Woche trinken Sie normalerweise Alkohol? --we: 1: nie 2: seltener als einmal pro Woche 3: einmal pro Woche 4: zwei bis vier Tage pro Woche 5: fünf bis sechs Tage pro Woche 6: täglich [-90: keine Angabe] --af: **goto 65165** --end--

65165	--va: **t525213** --fn: **65165** --vb: Alkoholkonsum: Trunkenheit --fr: Haben Sie schon einmal so viel Alkohol getrunken, dass Sie betrunken waren? --we: 1: nein, noch nie 2: ja, einmal 3: ja, zwei bis dreimal 4: ja, vier bis zehnmal 5: ja, öfter als zehnmal [-90: keine Angabe] --af: **goto 65165Z** --end--
65165Z	--va: **[ZS] zaddon4** --fn: **65165Z** --vb: Zeitstempel 4 Online-AddOn --fr: [ZS] Zeitstempel 4 Online-AddOn --af: **goto 65167** --end--
	--st: **AG ISM: IILS** --end--
	--hin: Variablen 65167 bis 65184 bitte auf einer Seite darstellen --end--
65167	--va: **t36207a** --fn: **65167** --vb: Interessenorientierungen: Interesse: IILS-II-R-Item1 (ICA-D-Item1) --fr: Bitte geben Sie für jede der folgenden Tätigkeiten an, wie sehr diese Sie interessieren bzw. wie gerne Sie dies tun. Interesse: IILS-II-R-Item1 (ICA-D-Item1) --we: 1: interessiert mich sehr wenig/tue ich gar nicht gerne 2: interessiert mich wenig 3: interessiert mich etwas 4: interessiert mich ziemlich 5: interessiert mich sehr/tue ich sehr gerne [-90: keine Angabe] --af: **goto 65168** --end--
65168	--va: **t36207b** --fn: **65168**

	--vb: Interessenorientierungen: Interesse: IILS-II-I-Item1 (AIST-R-Item20) --fr: [NCS] Interesse: IILS-II-I-Item1 (AIST-R-Item20). --we: 1: interessiert mich sehr wenig/tue ich gar nicht gerne 2: interessiert mich wenig 3: interessiert mich etwas 4: interessiert mich ziemlich 5: interessiert mich sehr/tue ich sehr gerne [-90: keine Angabe] --af: **goto 65169** --end--
65169	--va: **t36207c** --fn: **65169** --vb: Interessenorientierungen: Interesse: IILS-II-A-Item1 (ICA-D-Item3) --fr: [NCS] Interesse: IILS-II-A-Item1 (ICA-D-Item3). --we: 1: interessiert mich sehr wenig/tue ich gar nicht gerne 2: interessiert mich wenig 3: interessiert mich etwas 4: interessiert mich ziemlich 5: interessiert mich sehr/tue ich sehr gerne [-90: keine Angabe] --af: **goto 65170** --end--
65170	--va: **t36207d** --fn: **65170** --vb: Interessenorientierungen: Interesse: IILS-II-S-Item1 (AIST-R-Item34) --fr: [NCS] Interesse: IILS-II-S-Item1 (AIST-R-Item34). --we: 1: interessiert mich sehr wenig/tue ich gar nicht gerne 2: interessiert mich wenig 3: interessiert mich etwas 4: interessiert mich ziemlich 5: interessiert mich sehr/tue ich sehr gerne [-90: keine Angabe] --af: **goto 65171** --end--
65171	--va: **t36207e** --fn: **65171** --vb: Interessenorientierungen: Interesse: IILS-II-E-Item1 (AIST-R-Item53)

	--fr: [NCS] Interesse: IILS-II-E-Item1 (AIST-R-Item53). --we: 1: interessiert mich sehr wenig/tue ich gar nicht gerne 2: interessiert mich wenig 3: interessiert mich etwas 4: interessiert mich ziemlich 5: interessiert mich sehr/tue ich sehr gerne [-90: keine Angabe] --af: **goto 65172** --end--
65172	--va: **t36207f** --fn: **65172** --vb: Interessenorientierungen: Interesse: IILS-II-C-Item1 (AIST-R-Item42) --fr: [NCS] Interesse: IILS-II-C-Item1 (AIST-R-Item42). --we: 1: interessiert mich sehr wenig/tue ich gar nicht gerne 2: interessiert mich wenig 3: interessiert mich etwas 4: interessiert mich ziemlich 5: interessiert mich sehr/tue ich sehr gerne [-90: keine Angabe] --af: **goto 65173** --end--
65173	--va: **t36207g** --fn: **65173** --vb: Interessenorientierungen: Interesse: IILS-II-R-Item2 (AIST-R-Item55) --fr: [NCS] Interesse: IILS-II-R-Item2 (AIST-R-Item55). --we: 1: interessiert mich sehr wenig/tue ich gar nicht gerne 2: interessiert mich wenig 3: interessiert mich etwas 4: interessiert mich ziemlich 5: interessiert mich sehr/tue ich sehr gerne [-90: keine Angabe] --af: **goto 65174** --end--
65174	--va: **t36207h** --fn: **65174** --vb: Interessenorientierungen: Interesse: IILS-II-I-Item2 (AIST-R-Item2) --fr: [NCS] Interesse: IILS-II-I-Item2 (AIST-R-Item2).

	--we: 1: interessiert mich sehr wenig/tue ich gar nicht gerne 2: interessiert mich wenig 3: interessiert mich etwas 4: interessiert mich ziemlich 5: interessiert mich sehr/tue ich sehr gerne [-90: keine Angabe] --af: **goto 65175** --end--
65175	--va: **t36207i** --fn: **65175** --vb: Interessenorientierungen: Interesse: IILS-II-A-Item2 (AIST-R-Item3) --fr: [NCS] Interesse: IILS-II-A-Item2 (AIST-R-Item3). --we: 1: interessiert mich sehr wenig/tue ich gar nicht gerne 2: interessiert mich wenig 3: interessiert mich etwas 4: interessiert mich ziemlich 5: interessiert mich sehr/tue ich sehr gerne [-90: keine Angabe] --af: **goto 65176** --end--
65176	--va: **t36207j** --fn: **65176** --vb: Interessenorientierungen: Interesse: IILS-II-S-Item2 (ICA-D-Item22) --fr: [NCS] Interesse: IILS-II-S-Item2 (ICA-D-Item22). --we: 1: interessiert mich sehr wenig/tue ich gar nicht gerne 2: interessiert mich wenig 3: interessiert mich etwas 4: interessiert mich ziemlich 5: interessiert mich sehr/tue ich sehr gerne [-90: keine Angabe] --af: **goto 65177** --end--
65177	--va: **t36207k** --fn: **65177** --vb: Interessenorientierungen: Interesse: IILS-II-E-Item2 (AIST-R-Item41) --fr: [NCS] Interesse: IILS-II-E-Item2 (AIST-R-Item41). --we:

	1: interessiert mich sehr wenig/tue ich gar nicht gerne 2: interessiert mich wenig 3: interessiert mich etwas 4: interessiert mich ziemlich 5: interessiert mich sehr/tue ich sehr gerne [-90: keine Angabe] --af: **goto 65178** --end--
65178	--va: **t36207l** --fn: **65178** --vb: Interessenorientierungen: Interesse: IILS-II-C-Item2 (ICA-D-Item18) --fr: [NCS] Interesse: IILS-II-C-Item2 (ICA-D-Item18). --we: 1: interessiert mich sehr wenig/tue ich gar nicht gerne 2: interessiert mich wenig 3: interessiert mich etwas 4: interessiert mich ziemlich 5: interessiert mich sehr/tue ich sehr gerne [-90: keine Angabe] --af: **goto 65179** --end--
65179	--va: **t36207m** --fn: **65179** --vb: Interessenorientierungen: Interesse: IILS-II-R-Item3 (AIST-R--Item13) --fr: [NCS] Interesse: IILS-II-R-Item3 (AIST-R--Item13). --we: 1: interessiert mich sehr wenig/tue ich gar nicht gerne 2: interessiert mich wenig 3: interessiert mich etwas 4: interessiert mich ziemlich 5: interessiert mich sehr/tue ich sehr gerne [-90: keine Angabe] --af: **goto 65180** --end--
65180	--va: **t36207n** --fn: **65180** --vb: Interessenorientierungen: Interesse: IILS-II-I-Item3 (ICA-D-Item20) --fr: [NCS] Interesse: IILS-II-I-Item3 (ICA-D-Item20). --we: 1: interessiert mich sehr wenig/tue ich gar nicht gerne

	2: interessiert mich wenig 3: interessiert mich etwas 4: interessiert mich ziemlich 5: interessiert mich sehr/tue ich sehr gerne [-90: keine Angabe] --af: **goto 65181** --end--
65181	--va: **t36207o** --fn: **65181** --vb: Interessenorientierungen: Interesse: IILS-II-A-Item3 (AIST-R-Item15) --fr: [NCS] Interesse: IILS-II-A-Item3 (AIST-R-Item15). --we: 1: interessiert mich sehr wenig/tue ich gar nicht gerne 2: interessiert mich wenig 3: interessiert mich etwas 4: interessiert mich ziemlich 5: interessiert mich sehr/tue ich sehr gerne [-90: keine Angabe] --af: **goto 65182** --end--
65182	--va: **t36207p** --fn: **65182** --vb: Interessenorientierungen: Interesse: IILS-II-S-Item3 (AIST-R-Item46) --fr: [NCS] Interesse: IILS-II-S-Item3 (AIST-R-Item46). --we: 1: interessiert mich sehr wenig/tue ich gar nicht gerne 2: interessiert mich wenig 3: interessiert mich etwas 4: interessiert mich ziemlich 5: interessiert mich sehr/tue ich sehr gerne [-90: keine Angabe] --af: **goto 65183** --end--
65183	--va: **t36207q** --fn: **65183** --vb: Interessenorientierungen: Interesse: IILS-II-E-Item3 (ICA-D-Item17) --fr: [NCS] Interesse: IILS-II-E-Item3 (ICA-D-Item17). --we: 1: interessiert mich sehr wenig/tue ich gar nicht gerne 2: interessiert mich wenig

	3: interessiert mich etwas 4: interessiert mich ziemlich 5: interessiert mich sehr/tue ich sehr gerne [-90: keine Angabe] --af: **goto 65184** --end--
65184	--va: **t36207r** --fn: **65184** --vb: Interessenorientierungen: Interesse: IILS-II-C-Item3 (AIST-R-Item54) --fr: [NCS] Interesse: IILS-II-C-Item3 (AIST-R-Item54). --we: 1: interessiert mich sehr wenig/tue ich gar nicht gerne 2: interessiert mich wenig 3: interessiert mich etwas 4: interessiert mich ziemlich 5: interessiert mich sehr/tue ich sehr gerne [-90: keine Angabe] --af: **goto 65184Z** --end--
65184Z	--va: **[ZS] zaddon6** --fn: **65184Z** --vb: Zeitstempel 6 Online-AddOn --fr: [ZS] Zeitstempel 6 Online-AddOn --af: **goto 65185** --end--
	--st: **AG ISM: OPS** --end--

65185	--va: **t36505** --fn: **65185** --vb: Zielorientierung: Arbeit/Ausbildung --fr: Wir hätten nun ein paar Fragen hinsichtlich Ihrer Ziele im Leben. Mit Zielen meinen wir zum einen von Ihnen angestrebte Veränderungen, die Ihre jetzige Situation verbessern. Zum anderen meinen wir damit aber auch die Absicht, Dinge so zu belassen wie sie gerade sind, um dadurch Verschlechterungen zu verhindern. Hierbei interessieren wir uns sowohl für den Bereich Arbeit/Ausbildung als auch für den privaten bzw. familiären Bereich. Nennen Sie uns bitte im Hinblick auf Ihr Ausbildungs- bzw. Arbeitsleben Ihr wichtigstes Ziel für die nächsten 3 Jahre: --we: OFFEN: _____ [-90: keine Angabe] --af: **goto 65186** --end--
	--hin: Variablen 65186 bis 65197 bitte auf einer Seite darstellen. --end--
65186	--va: **t36500a** --fn: **65186** --vb: OPS-ARBEIT: Hindernisse überwinden --fr: Bitte denken Sie bei den folgenden Aussagen an Ihre !!Ausbildung bzw. Ihr Arbeitsleben!!. Geben Sie bitte hierbei an, ob die Aussage für Sie "überhaupt nicht zutrifft" oder "voll und ganz zutrifft". Mit den Kategorien dazwischen können Sie ihre Einschätzung abstufen. Wenn sich mir Hindernisse in den Weg stellen, gebe ich nicht auf, bis ich sie überwunden habe. --we: 0: trifft überhaupt nicht zu 1: 2: 3: 4: 5: 6: 7: 8: 9: 10: trifft voll und ganz zu [-90: keine Angabe] --af: **goto 65187** --end--

65187	--va: **t36500b** --fn: **65187** --vb: OPS-ARBEIT: Vorteile vor Augen --fr: [NCS] Wenn ich mich für ein Ziel entschieden habe, halte ich mir die Vorteile dieses Zieles stets vor Augen. --we: 0: trifft überhaupt nicht zu 1: 2: 3: 4: 5: 6: 7: 8: 9: 10: trifft voll und ganz zu [-90: keine Angabe] --af: **goto 65188** --end--
65188	--va: **t36500c** --fn: **65188** --vb: OPS-ARBEIT: Hilfe bei Bewältigung --fr: [NCS] Wenn ich ein Problem allein nicht bewältigen kann, bitte ich andere mir zu helfen. --we: 0: trifft überhaupt nicht zu 1: 2: 3: 4: 5: 6: 7: 8: 9: 10: trifft voll und ganz zu [-90: keine Angabe] --af: **goto 65189** --end--

65189	--va: **t36500d** --fn: **65189** --vb: OPS-ARBEIT: Nichtverfolgung bei Unerreichbarkeit --fr: [NCS] Wenn ein Ziel für mich unerreichbar wird, höre ich auf, daran zu denken und es zu verfolgen. --we: 0: trifft überhaupt nicht zu 1: 2: 3: 4: 5: 6: 7: 8: 9: 10: trifft voll und ganz zu [-90: keine Angabe] --af: **goto 65190** --end--
65190	--va: **t36500e** --fn: **65190** --vb: OPS-ARBEIT: Neue Ziele bei Unerreichbarkeit --fr: [NCS] Wenn ich ein Ziel nicht erreichen kann, denke ich über andere, neue Ziele nach, die ich verfolgen kann. --we: 0: trifft überhaupt nicht zu 1: 2: 3: 4: 5: 6: 7: 8: 9: 10: trifft voll und ganz zu [-90: keine Angabe] --af: **goto 65191** --end--

65191	--va: **t36500f** --fn: **65191** --vb: OPS-ARBEIT: Nicht selbst Schuld --fr: [NCS] Wenn ich ein Ziel nicht erreiche, versuche ich mir nicht selbst die Schuld zu geben. --we: 0: trifft überhaupt nicht zu 1: 2: 3: 4: 5: 6: 7: 8: 9: 10: trifft voll und ganz zu [-90: keine Angabe] --af: **goto 65192** --end--
65192	--va: **t36500g** --fn: **65192** --vb: OPS-ARBEIT: Alles zur Verbesserung tun --fr: [NCS] Wenn ich mit einer schwierigen Situation konfrontiert bin, tue ich alles was ich kann um die Situation zu verbessern. --we: 0: trifft überhaupt nicht zu 1: 2: 3: 4: 5: 6: 7: 8: 9: 10: trifft voll und ganz zu [-90: keine Angabe] --af: **goto 65193** --end--

65193	--va: **t36500h** --fn: **65193** --vb: OPS-ARBEIT: Keine Ablenkung --fr: [NCS] Wenn ich mich einmal für etwas entschieden habe, vermeide ich, mich mit Dingen zu beschäftigen, die mich ablenken können. --we: 0: trifft überhaupt nicht zu 1: 2: 3: 4: 5: 6: 7: 8: 9: 10: trifft voll und ganz zu [-90: keine Angabe] --af: **goto 65194** --end--
65194	--va: **t36500i** --fn: **65194** --vb: OPS-ARBEIT: Neue Wege suchen --fr: [NCS] Wenn ich beim Verfolgen eines Zieles nicht weiterkomme, suche ich nach neuen Wegen, um es doch noch zu erreichen. --we: 0: trifft überhaupt nicht zu 1: 2: 3: 4: 5: 6: 7: 8: 9: 10: trifft voll und ganz zu [-90: keine Angabe] --af: **goto 65195** --end--

65195	--va: **t36500j** --fn: **65195** --vb: OPS-ARBEIT: Verringerung von Anstrengungen --fr: [NCS] Wenn es mir unmöglich erscheint ein Ziel zu erreichen, verringere ich meine Anstrengungen und schlage es mir aus dem Kopf. --we: 0: trifft überhaupt nicht zu 1: 2: 3: 4: 5: 6: 7: 8: 9: 10: trifft voll und ganz zu [-90: keine Angabe] --af: **goto 65196** --end--
65196	--va: **t36500k** --fn: **65196** --vb: OPS-ARBEIT: Andere wichtige Ziele verfolgen --fr: [NCS] Wenn ich ein Ziel nicht erreichen kann, verfolge ich andere Ziele, die mir wichtig sind. --we: 0: trifft überhaupt nicht zu 1: 2: 3: 4: 5: 6: 7: 8: 9: 10: trifft voll und ganz zu [-90: keine Angabe] --af: **goto 65197** --end--

65197	--va: **t36500l** --fn: **65197** --vb: OPS-ARBEIT: Positives sehen --fr: [NCS] Selbst wenn alles schiefläuft, kann ich oft noch etwas Positives in der Situation sehen. --we: 0: trifft überhaupt nicht zu 1: 2: 3: 4: 5: 6: 7: 8: 9: 10: trifft voll und ganz zu [-90: keine Angabe] --af: **goto 65197Z** --end--
65197Z	--va: **[ZS] zaddon7** --fn: **65197Z** --vb: Zeitstempel 7 Online-AddOn --fr: [ZS] Zeitstempel 7 Online-AddOn --af: **goto 65198** --end--
65198	--va: **t36506** --fn: **65198** --vb: Zielorientierung: Privat/Familie --fr: Nennen Sie uns nun bitte im Hinblick auf Ihr Privatleben bzw. Ihre Familie Ihr wichtigstes Ziel für die nächsten 3 Jahre: --we: OFFEN: _____ [-90: keine Angabe] --af: **goto 65199** --end--
	--hin: Variablen 65199 bis 65210 bitte auf einer Seite darstellen --end--

65199	--va: **t36501a** --fn: **65199** --vb: OPS-PRIVAT: Hindernisse überwinden --fr: Bitte denken Sie bei den folgenden Aussagen an Ihr !!Privatleben bzw. Ihre Familie!!. Geben Sie bitte hierbei an, ob die Aussage für Sie "überhaupt nicht zutrifft" oder "voll und ganz zutrifft". Mit den Kategorien dazwischen können Sie ihre Einschätzung abstufen. Wenn sich mir Hindernisse in den Weg stellen, gebe ich nicht auf, bis ich sie überwunden habe. --we: 0: trifft überhaupt nicht zu 1: 2: 3: 4: 5: 6: 7: 8: 9: 10: trifft voll und ganz zu [-90: keine Angabe] --af: **goto 65200** --end--
65200	--va: **t36501b** --fn: **65200** --vb: OPS-PRIVAT: Vorteile vor Augen --fr: [NCS] Wenn ich mich für ein Ziel entschieden habe, halte ich mir die Vorteile dieses Zieles stets vor Augen. --we: 0: trifft überhaupt nicht zu 1: 2: 3: 4: 5: 6: 7: 8: 9: 10: trifft voll und ganz zu [-90: keine Angabe] --af: **goto 65201** --end--

65201	--va: **t36501c** --fn: **65201** --vb: OPS-PRIVAT: Hilfe bei Bewältigung --fr: [NCS] Wenn ich ein Problem allein nicht bewältigen kann, bitte ich andere mir zu helfen. --we: 0: trifft überhaupt nicht zu 1: 2: 3: 4: 5: 6: 7: 8: 9: 10: trifft voll und ganz zu [-90: keine Angabe] --af: **goto 65202** --end--
65202	--va: **t36501d** --fn: **65202** --vb: OPS-PRIVAT: Nichtverfolgung bei Unerreichbarkeit --fr: [NCS] Wenn ein Ziel für mich unerreichbar wird, höre ich auf, daran zu denken und es zu verfolgen. --we: 0: trifft überhaupt nicht zu 1: 2: 3: 4: 5: 6: 7: 8: 9: 10: trifft voll und ganz zu [-90: keine Angabe] --af: **goto 65203** --end--

65203	--va: **t36501e** --fn: **65203** --vb: OPS-PRIVAT: Neue Ziele bei Unerreichbarkeit --fr: [NCS] Wenn ich ein Ziel nicht erreichen kann, denke ich über andere, neue Ziele nach, die ich verfolgen kann. --we: 0: trifft überhaupt nicht zu 1: 2: 3: 4: 5: 6: 7: 8: 9: 10: trifft voll und ganz zu [-90: keine Angabe] --af: **goto 65204** --end--
65204	--va: **t36501f** --fn: **65204** --vb: OPS-PRIVAT: Nicht selbst Schuld --fr: [NCS] Wenn ich ein Ziel nicht erreiche, versuche ich mir nicht selbst die Schuld zu geben. --we: 0: trifft überhaupt nicht zu 1: 2: 3: 4: 5: 6: 7: 8: 9: 10: trifft voll und ganz zu [-90: keine Angabe] --af: **goto 65205** --end--

65205	--va: **t36501g** --fn: **65205** --vb: OPS-PRIVAT: Alles zur Verbesserung tun --fr: [NCS] Wenn ich mit einer schwierigen Situation konfrontiert bin, tue ich alles was ich kann um die Situation zu verbessern. --we: 0: trifft überhaupt nicht zu 1: 2: 3: 4: 5: 6: 7: 8: 9: 10: trifft voll und ganz zu [-90: keine Angabe] --af: **goto 65206** --end--
65206	--va: **t36501h** --fn: **65206** --vb: OPS-PRIVAT: Keine Ablenkung --fr: [NCS] Wenn ich mich einmal für etwas entschieden habe, vermeide ich, mich mit Dingen zu beschäftigen, die mich ablenken können. --we: 0: trifft überhaupt nicht zu 1: 2: 3: 4: 5: 6: 7: 8: 9: 10: trifft voll und ganz zu [-90: keine Angabe] --af: **goto 65207** --end--

65207	--va: **t36501i** --fn: **65207** --vb: OPS-PRIVAT: Neue Wege suchen --fr: [NCS] Wenn ich beim Verfolgen eines Zieles nicht weiterkomme, suche ich nach neuen Wegen, um es doch noch zu erreichen. --we: 0: trifft überhaupt nicht zu 1: 2: 3: 4: 5: 6: 7: 8: 9: 10: trifft voll und ganz zu [-90: keine Angabe] --af: **goto 65208** --end--
65208	--va: **t36501j** --fn: **65208** --vb: OPS-PRIVAT: Verringerung von Anstrengungen --fr: [NCS] Wenn es mir unmöglich erscheint ein Ziel zu erreichen, verringere ich meine Anstrengungen und schlage es mir aus dem Kopf. --we: 0: trifft überhaupt nicht zu 1: 2: 3: 4: 5: 6: 7: 8: 9: 10: trifft voll und ganz zu [-90: keine Angabe] --af: **goto 65209** --end--

65209	--va: **t36501k** --fn: **65209** --vb: OPS-PRIVAT: Andere wichtige Ziele verfolgen --fr: [NCS] Wenn ich ein Ziel nicht erreichen kann, verfolge ich andere Ziele, die mir wichtig sind. --we: 0: trifft überhaupt nicht zu 1: 2: 3: 4: 5: 6: 7: 8: 9: 10: trifft voll und ganz zu [-90: keine Angabe] --af: **goto 65210** --end--
65210	--va: **t36501l** --fn: **65210** --vb: OPS-PRIVAT: Positives sehen --fr: [NCS] Selbst wenn alles schiefläuft, kann ich oft noch etwas Positives in der Situation sehen. --we: 0: trifft überhaupt nicht zu 1: 2: 3: 4: 5: 6: 7: 8: 9: 10: trifft voll und ganz zu [-90: keine Angabe] --af: **goto 65210Z** --end--

65210Z	--va: **[ZS] zaddon8** --fn: **65210Z** --vb: Zeitstempel 8 Online-AddOn --fr: [ZS] Zeitstempel 8 Online-AddOn --af: **if (55108b = 5) goto 55312Z (Feedbackmodul)** **if (55108b = 2) goto 55204Z (Schulscreening)** **if (55108b = 3) goto 26606Z (Task-Modul)** **if (55108b = 4) goto 67100Z (Studierenden-Modul)** --end--

	--st: **Feedbackmodul Online B109** **Grundlage: Feldversion V2 B93** **Version 1.03** **Stand: 11.08.2015** --end--
55312Z	--va: **[ZS] zend_1** --fn: **55312Z** --vb: Zeitstempel 1 Feedback --fr: [ZS] Zeitstempel 1 Feedback --af: **goto 55312** --ef: **Modul Modul Online-AddOn: 55108b = 5** **Modul Task: alle** **Modul Studierende: alle** **Modul K11: alle** **Modul K12,13: alle** --end--
55312	--va: **caseid** --fn: **55312** --vb: Personennummer --fr: [AUTO] Personennummer --af: **goto 55312a** --end--

55312a	--va: **egend** --fn: **55312a** --vb: Nutzung Endgerät Ende Online-Befragung --fr: Nun noch einige Fragen zu dieser Online-Befragung: Welches der folgenden Geräte nutzen Sie gerade für die Online-Befragung? --in: Bitte nur eine Antwort anklicken. --we: 1: Stationärer Computer/PC 2: Laptop/Notebook 3: Tablet 4: Smartphone 5: Fernseher mit Internetzugang 6: Anderes Gerät **[NCS: 55312b]** [-90: keine Angabe] --af: **if (55312a = 6) goto 55312b** **if (55312a <> 6) goto 55312c** --end--
55312b	--va: **egend_o** --fn: **55312b** --vb: Nutzung Endgerät Ende Online-Befragung, offen --fr: **[NCS]** Bitte eintragen. --we: **OFFEN: _** [-90: keine Angabe] --af: **goto 55312c** --end--

a

55312c	--va: **egunt** --fn: **55312c** --vb: Unterbrechung(en) Online-Befragung --fr: Haben Sie die Online-Befragung zwischenzeitlich unterbrochen und zu einem späteren Zeitpunkt fortgeführt? --in: Bitte nur eine Antwort anklicken. --we: 1: Nein, nicht unterbrochen. 2: Ja, 1-mal unterbrochen. 3: Ja, 2-mal unterbrochen. 4: Ja, 3-mal unterbrochen. 5: Ja, mehr als 3-mal unterbrochen. [-90: keine Angabe] --af: **if (55312c = 2 to 5) goto 55312d** **if (55312c = 1, -90) goto 55312eZ** --end--
55312d	--va: **egst** --fn: **55312d** --vb: Nutzung Endgerät Start Online-Befragung --fr: Mit welchem der folgenden Geräte haben Sie die Online-Befragung zum ersten Mal aufgerufen? --in: Bitte nur eine Antwort anklicken. --we: 1: Stationärer Computer/PC 2: Laptop/Notebook 3: Tablet 4: Smartphone 5: Fernseher mit Internetzugang 6: Anderes Gerät **[NCS: 55312e]** [-90: keine Angabe] --af: **if (55312d = 6) goto 55312e** **if (55312d <> 6) goto 55312eZ** --end--

55312e	--va: **egst_o** --fn: **55312e** --vb: Nutzung Endgerät Start Online-Befragung, offen --fr: **[NCS]** Bitte eintragen. --we: **OFFEN:** _ [-90: keine Angabe] --af: **goto 55312eZ** --end--
55312eZ	--va: **[ZS] zend_1a** --fn: **55312eZ** --vb: Zeitstempel 1a Feedback --fr: [ZS] Zeitstempel 1a Feedback --af: **goto 55311a** --end--
55311a	--va: **Q94_K12_a** --fn: **55311a** --vb: Feedback pro --fr: Was hat Ihnen an diesem Fragebogen gefallen? --we: OFFEN: _ [-90: keine Angabe] --af: **goto 55311b** --end--
55311b	--va: **Q94_K12_b** --fn: **55311b** --vb: Feedback contra --fr: Was hat Ihnen an diesem Fragebogen nicht gefallen? --we: OFFEN: _ [-90: keine Angabe] --af: **goto 55314Z** --end--

55314Z	--va: **[ZS] zend_2** --fn: **55314Z** --vb: Zeitstempel 2 Feedback --fr: [ZS] Zeitstempel 2 Feedback --end--

	--st: **Screeningmodul** **Online B109** **Grundlage: Feldversion V2 B93** **Version 1.03** **Stand: 11.08.2015** --end--
55200Z	--va: **[ZS] ZS1a** --fn: **55200Z** --vb: Zeitstempel 1 Screening --fr: [ZS] Zeitstempel 1 Screening --af: **goto 55200** --end--
55200	--va: **caseid** --fn: **55200** --vb: Personennummer --fr: [AUTO] Personennummer --af: **goto 55201** --end--

55201	--va: **intro1** --fn: **55201** --vb: intro1 --fr: Vielen Dank, dass Sie bereits am persönlichen Interview teilgenommen haben. Herzlich willkommen zur Online-Befragung! Nach der Teilnahme an diesem zweiten Teil erhalten Sie das Ihnen zugesagte Dankeschön. In diesem Fragebogen geht es um verschiedene Themen: Wir fragen zum Beispiel danach, wie Sie das Internet nutzen, welche Interessen Sie haben, wie Sie Ihre aktuelle Situation einschätzen und welche Pläne Sie für die nächsten Jahre haben. Die Teilnahme an dieser Befragung ist freiwillig. Wir versichern Ihnen, dass alle Daten streng vertraulich behandelt und nur für wissenschaftliche Zwecke genutzt werden. Für Ihre Mitwirkung an dieser wichtigen Studie möchten wir uns sehr herzlich bei Ihnen bedanken. Ihr NEPS-Team --we: 1: weiter --af: **goto 55202** --end--
55202	--va: **intro2** --fn: **55202** --vb: intro2 --fr: Hier finden Sie noch ein paar Hinweise zum Ausfüllen des Fragebogens: Benutzen Sie bitte zum Blättern ausschließlich die auf jeder Fragebogenseite unten eingeblendeten Buttons. In den meisten Fällen können Sie Ihre Antwort durch einen Mausklick im Antwortfeld geben. Sollten Sie sich einmal geirrt haben, klicken Sie einfach erneut in das richtige Antwortfeld. Mit dem Button ZURÜCK können Sie sich die Antworten auf der vorherigen Bildschirmseite ansehen. --we: 1: weiter --af: **goto 55203b** --end--

55203b	--va: **screening2** --fn: **55203b** --vb: Screening 2 --fr: Die Fragen in dieser Online-Befragung unterscheiden sich je nachdem, ob Sie sich derzeit in Schule, Ausbildung oder Studium befinden oder etwas anderes machen. Geben Sie darum bitte zunächst noch einmal an, was Sie zurzeit !!hauptsächlich!! machen. --we: 1: Ich besuche eine Schule um einen allgemeinbildenden Schulabschluss zu machen. 2: Ich mache eine berufliche Ausbildung. 3: Ich mache beides: eine berufliche Ausbildung und gleichzeitig einen allgemeinbildenden Schulabschluss. 4: Ich studiere (auch Duales Studium, Verwaltungsfachhochschule etc.). 5: Ich mache eine berufsvorbereitende Maßnahme. 6: Ich arbeite. 7: Ich mache etwas anderes. [-90: keine Angabe] --af: **if (55203b = 1) goto 55105** **if (55203b = 2, 3) goto 55203c** **if (55203b = 4) goto 55203e** **if (55203b = 5, -90) goto 55108b** **if (55203b = 6, 7) goto 55203g** --end--
55203c	--va: **screening3** --fn: **55203c** --vb: Screening 3 --fr: Sind Sie bereits im letzten Ausbildungsjahr? --we: 1: ja 2: nein [-90: keine Angabe] --af: **if (55203c = 1) goto 55203d** **if (55203c = 2, -90) goto 55108b** --end--

55203d	--va: **screening4** --fn: **55203d** --vb: Screening 4 --fr: Bitte geben Sie noch einmal an, mit wem Sie Ihren Ausbildungsvertrag abgeschlossen haben. War das… --we: 1: ein richtiger Ausbildungsbetrieb, z. B. eine Firma, ein Geschäft, eine Behörde oder eine Praxis 2: eine Ausbildungsstätte oder ein Berufsbildungswerk, wo nur ausgebildet wird 3: eine berufliche Schule 4: Ich habe keinen Ausbildungsvertrag abgeschlossen. [-90: keine Angabe] --af: **goto 55108b** --end--
55203g	--va: **screening5** --fn: **55203g** --vb: Screening 5 --fr: Studieren Sie nebenher (auch Duales Studium, Verwaltungsfachhochschule etc.)? --we: 1: ja 2: nein [-90: keine Angabe] --af: **if (55203g = 1) goto 55203e** **if (55203g = 2, -90) goto 55108b** --end--

55203e	--va: **hssem** --fn: **55203e** --vb: Anzahl Hochschulsemester --fr: Seit wie vielen Semestern (einschließlich des laufenden Semesters) sind Sie !!bisher insgesamt!! an einer Hochschule in Deutschland eingeschrieben? --in: Gemeint sind die Semester im derzeitigen Studiengang plus ggf. in einem anderen Studiengang absolvierte Semester sowie Urlaubssemester und Praxissemester. --we: **OFFEN**: Anzahl _ Semester [-90: keine Angabe] --ra: **0 to 9, -90** --af: **goto 55203f** --end--
55203f	--va: **fachsem** --fn: **55203f** --vb: Anzahl Fachsemester --fr: Seit wie vielen Fachsemestern (einschließlich des laufenden Semesters) sind Sie !!in Ihrem derzeitigen Studiengang!! eingeschrieben? --we: **OFFEN**: Anzahl _ Semester [-90: keine Angabe] --ra: **0 to 9, -90** --af: **goto 55108b** --end--

55105	--va: **QSC3** --fn: **55105** --vb: Welche Schulform besuchen Sie? --fr: Bitte geben Sie auch noch einmal an, welche Schulform Sie derzeit besuchen. --in: Zutreffendes bitte anklicken. --we: 4: Hauptschule 5: Realschule 6: verbundene Haupt- und Realschule, auch Sekundar-, Regel-, Mittel-, Ober- und Wirtschaftsschule, Regionale Schule, Regionalschulen, Erweiterte Realschule, Realschule plus, Gemeinschaftsschule, Werkrealschule, Stadtteilschule, Mittelstufenschule, Duale Oberschule 8: Gymnasium, auch Kolleg 10: Gesamtschule, auch integrierte Schulen 11: Waldorfschule 12: Sonder-/Förderschule, auch Förderzentrum 13: berufliche Schule, zur Erreichung eines allgemein bildenden Schulabschlusses, z.B. Fachoberschule 14: andere Schule [-90: keine Angabe] --af: **if (55105 = 8, 13, 14) goto 55105a** **if (55105= 4, 5, 6, 10, 11, 12, -90) goto 55108** --end--

55105a	--va: **QS3a** --fn: **55105a** --vb: Welche Schulform besuchen Sie?, detailliert --fr: **if (55105 = 14)** Was ist das für eine andere Schule? **if (55105 = 13)** Was ist das für eine berufliche Schule? **if (55105 = 8)** Was ist das für ein Gymnasium genau? --we: **if (55105 = 13, 14)** [Schulliste A] **if (55105 = 8)** [Schulliste B] -96: Schule nicht in Liste [-90: keine Angabe] --af: **goto 55108** --end--
55108	--va: **QSC3c** --fn: **55108** --vb: Allgemeinbildende oder berufliche Schule --fr: [AUTO] Allgemeinbildende oder berufliche Schule --we: 1: Allgemeinbildende Schule 2: Berufliche Schule [-90: keine Angabe] --ac: **autoif((55105 = 4, 5, 6, 10, 11, 12) OR (55105a = 1, 3 to 6, 8, 9, 11)) 55108 = 1** **autoif(55105a = 2, 7, 10, 12 to 27) 55108 = 2** **autoif(55105 = -90 OR (55105a = -90, -96)) 55108 = -90** --af: **goto 55108a** --end--

55108a	--va: **abschluss** --fn: **55108a** --vb: angestrebter Schulabschluss --fr: Welchen Schulabschluss wollen Sie dort machen? --in: Zutreffendes bitte anklicken. --we: 1: einfacher Hauptschulabschluss / Berufsbildungs- / Berufsreife / Erster allgemeinbildender Schulabschluss 3: Mittlere Reife / Real- / Wirtschaftsschulabschluss / Fachschul- / Fachoberschulreife / Mittlerer Schul- / Mittlerer Bildungs- / Erweiterter Sekundar- / Qualifizierter Sekundar- / Erweiterter Realschul- / Qualifizierter Realschulabschluss 4: Fachhochschulreife 5: andere Hochschulreife (Abitur) 6: Sonder-/Förderschulabschluss 7: anderer Abschluss [-90: keine Angabe] --af: **goto 55108b** --end--
55108b	--va: **gruppe** --fn: **55108b** --vb: Zielgruppe in der Onlinebefragung --fr: [AUTO] Zielgruppe in der Onlinebefragung --we: 2: gymnasiale Oberstufe Etappe 6 3: Auszubildende im letzten Ausbildungsjahr 4: Studierende 5: nur Online-AddOn --ac: **autoif () 55108b = 5** **autoif (55203b = 1 & (55108a = 4, 5)) 55108b = 2** **autoif ((55203b = 2, 3) & 55203c = 1 & 55203d = 1) 55108b = 3** **autoif (55203b = 4) 55108b = 4** **autoif (55203g = 1) 55108b = 4** --af: **goto 55202Z** --end--

55202Z	--va: **[ZS] ZS1** --fn: **55202Z** --vb: Zeitstempel 2 Screening --fr: [ZS] Zeitstempel 2 Screening --af: **goto 65100Z (Online-AddOn)** --end--

	--st: **Studierende-Modul** **Online B109** **Grundlage: NEU** **Version 1.03** **Stand: 14.08.2015** --end--
67100Z	--va: **[ZS] zstud1** --fn: **67100Z** --vb: Zeitstempel 1 Studium --fr: **[ZS]** Zeitstempel 1 Studium --af: **goto 67100a** --end--
67100a	--va: **caseid** --fn: **67100a** --vb: Personennummer --fr: [AUTO] Personennummer --af: **goto 67100b** --end--
67100b	--va: **intro_stud** --fn: **67100b** --vb: Intro Studiumsfragen --fr: In den folgenden Fragen geht es nun um Ihr Studium. --we: 1: weiter --af: **goto 67100** --end--
	--st: **Studium allgemein** --end--

	--hin: Fragen 67100 und 67101 auf einem Screen darstellen. --end--
67100	--va: **abs1** --fn: **67100** --vb: angestrebter Studienabschluss --fr: Zu welchem Abschluss führt Ihr derzeitiges Studium als Nächstes? --we: 1: Bachelor (außer mit dem Ziel Lehramt) 5: Bachelor mit dem Ziel Lehramt 2: Staatsexamen (außer mit dem Ziel Lehramt) 6: Staatsexamen für ein Lehramt 3: künstlerischer Abschluss 7: kirchlicher Abschluss 4: Master (außer mit dem Ziel Lehramt) 9: Master mit dem Ziel Lehramt 8: Diplom, Magister -96: sonstiger Abschluss, und zwar: **[NCS: 67101]** [-90: keine Angabe] --af: **if (67100= -96) goto 67101** **if (67100 <> -96) goto 67101Z** --end--
67101	--va: **abs1s** --fn: **67101** --vb: sonstiger Studienabschluss --fr: **[NCS]** --we: **OFFEN**:_____ [-90: keine Angabe] --af: **goto 67101Z** --end--

67101Z	--va: **[ZS] zstud2** --fn: **67101Z** --vb: Zeitstempel 2 Studium --fr: **[ZS]** Zeitstempel 2 Studium --af: **goto 67102** --end--
	--st: **Idealistische und realistische Aspirationen (Säule 3)** --end--
	--hin: Fragen 67102, 67103 auf einem Screen darstellen. --end--
67102	--va: **abs_ideal** --fn: **67102** --vb: Idealistische Bildungsaspirationen: gewünschter Studienabschluss --fr: Unabhängig davon, wie Ihr Studium gerade läuft, welchen höchsten Studienabschluss wünschen Sie sich? --we: 1: Bachelor 2: Master, Diplom, Magister, Staatsexamen 3: Promotion/Habilitation 4: kein abgeschlossenes Studium -98: weiß nicht [-90: keine Angabe] --af: **goto 67103** --end--
67103	--va: **abs_real** --fn: **67103** --vb: Realistische Bildungsaspirationen: erwarteter Studienabschluss --fr: Und wenn Sie einmal an alles denken, was Sie jetzt wissen: welchen Studienabschluss werden Sie wohl tatsächlich erwerben? --we: 1: Bachelor 2: Master, Diplom, Magister, Staatsexamen 3: Promotion/Habilitation 4: kein abgeschlossenes Studium -98: weiß nicht [-90: keine Angabe]

	--af: **goto 67103Z** --end--
67103Z	--va: **[ZS] zstud2a** --fn: **67103Z** --vb: Zeitstempel 2a Studium --fr: **[ZS]** Zeitstempel 2a Studium --af: **goto 67104** --end--
	--hin: Fragen 67104, 67105 auf einem Screen darstellen. --end--
67104	--va: **beruf_ideal** --fn: **67104** --vb: Idealistische Bildungsaspirationen: Wunschberuf --fr: Unabhängig von Ihrer aktuellen Situation, welchen Beruf würden Sie später einmal am liebsten ergreifen? --we: **OFFEN: _____** -98: weiß nicht [-90: keine Angabe] --af: **goto 67105** --end--
67105	--va: **beruf_real** --fn: **67105** --vb: Realistische Bildungsaspirationen: erwarteter Beruf --fr: Und wenn Sie einmal an alles denken, was Sie jetzt wissen: welchen Beruf werden Sie wohl tatsächlich einmal ergreifen? --we: **OFFEN: _____** -20: habe noch keine Vorstellung -98: weiß nicht [-90: keine Angabe] --af: **goto 67105Z** --end--

67105Z	--va: **[ZS] zstud3** --fn: **67105Z** --vb: Zeitstempel 3 Studium --fr: **[ZS]** Zeitstempel 3 Studium --af: **goto 67106** --end--
	--hin: Frage 67106 auf eigenem Screen darstellen. --end--
67106	--va: **stud_alternativ** --fn: **67106** --vb: Studium Alternative --fr: Hätten Sie statt eines Studiums lieber etwas anderes begonnen? --we: 1: ja 2: nein [-90: keine Angabe] --af: **goto 67106Z** --end--
67106Z	--va: **[ZS] zstud4** --fn: **67106Z** --vb: Zeitstempel 4 Studium --fr: **[ZS]** Zeitstempel 4 Studium --af: **if (67106 = 1) goto 67107** **if (67106<> 1) goto 67107Z** --end--
	--hin: Frage 67107 auf eigenem Screen darstellen. Ausfüllhinweis „Bitte nur eine Antwort anklicken.“ kursiv. --end--

67107	--va: **bev_taet** --fn: **67107** --vb: bevorzugte Tätigkeit --fr: Bitte geben Sie an, was Sie statt eines Studiums bevorzugt hätten: Ich hätte gerne… --in: Bitte nur eine Antwort anklicken. --we: 1: … eine betriebliche Lehre gemacht. 2: … eine Berufsfachschule oder eine sonstige berufsbildende Schule besucht. (Eine schulische Berufsausbildung findet vor allem in sozialen Berufen, wie z. B. Altenpflege, statt, aber auch in technischen Assistenzberufen, wie z. B. Pharmazeutisch-technische Assistenten bzw. Assistentinnen.) 3: …ein Praktikum gemacht. 4: …erst einmal gearbeitet/gejobbt. 5: …einen Auslandsaufenthalt gemacht (Work & Travel, Au-pair, …). 6: …ein freiwilliges soziales oder ökologisches Jahr, Bundesfreiwilligendienst oder einen freiwilligen Wehrdienst gemacht. 7: …etwas ganz anderes gemacht. [-90: keine Angabe] --af: **goto 67107Z** --end--
67107Z	--va: **[ZS] zstud5** --fn: **67107Z** --vb: Zeitstempel 5 Studium --fr: **[ZS]** Zeitstempel 5 Studium --af: **if (55203e = 2, 3) goto 67108** **if (55203e <> 2, 3) goto 67111Z** --end--
	--st: **Beginn: Übergang in die Hochschule** --end--
	--hin: Fragen 67108, 67109, 67110, 67111 auf einem Screen darstellen. Programmierhinweise für Itembatterie Fragen 67108 – 67111: Radio-Button-Matrix; Werte-Labels als Spaltenüberschrift der Matrix; letzter Satz des

	jeweiligen Fragetextes in Radio-Button-Zeile; Ausfüllanweisung "Bitte markieren…" kursiv. --end--
67108	--va: **preptech** --fn: **67108** --vb: gute Vorbereitung in Arbeitstechniken --fr: Jetzt haben wir noch einige inhaltliche Fragen zu Ihrem Studium. Zunächst geht es darum, wie gut Sie sich auf das Studium vorbereitet fühlten. Wenn Sie an die Zeit bei Studienbeginn zurückdenken: Wie beurteilen Sie die folgenden Aussagen? Bei Studienbeginn war ich in ausreichendem Maße mit den im Studium geforderten Arbeitstechniken (richtiges Zitieren, Protokoll einer Diskussion anfertigen, Experimente planen usw.) vertraut. --in: Bitte markieren Sie die jeweils zutreffende Antwortalternative. --we: 1: trifft gar nicht zu 2: trifft eher nicht zu 3: trifft eher zu 4: trifft völlig zu [-90: keine Angabe] --af: **goto 67109** --end--
67109	--va: **prepwiss** --fn: **67109** --vb: Kenntnisse ausreichend für erstes Semester --fr: **[NCS]** Meine bei Studienbeginn vorhandenen Kenntnisse reichten aus, um dem Lehrstoff des ersten Semesters ohne größere Schwierigkeiten folgen zu können. --we: 1: trifft gar nicht zu 2: trifft eher nicht zu 3: trifft eher zu 4: trifft völlig zu [-90: keine Angabe] --af: **goto 67110**

	--end--
67110	--va: **prepmeth** --fn: **67110** --vb: Vermittlung wiss. Methoden in Schule, Vertrautheit mit wiss. Methoden --fr: **[NCS]** Bei Studienbeginn war ich mit den Grundzügen wissenschaftlicher Methoden meines Faches vertraut. --we: 1: trifft gar nicht zu 2: trifft eher nicht zu 3: trifft eher zu 4: trifft völlig zu [-90: keine Angabe] --af: **goto 67111** --end--
67111	--va: **prepfehl** --fn: **67111** --vb: im Studium notwendige Kenntnisse fehlen --fr: **[NCS]** Ich habe festgestellt, dass mir Kenntnisse und Fähigkeiten fehlten, die im Studium vorausgesetzt werden. --we: 1: trifft gar nicht zu 2: trifft eher nicht zu 3: trifft eher zu 4: trifft völlig zu [-90: keine Angabe] --af: **goto 67111Z** --end--

67111Z	--va: **[ZS] zstud6** --fn: **67111Z** --vb: Zeitstempel 6 Studium --fr: **[ZS]** Zeitstempel 6 Studium --af: **goto 67112** --end--
	--st: **Beginn: Akademisches Selbstkonzept** --end--
	--hin: Fragen 67112, 67113, 67114, 67115 auf einem Screen darstellen. Programmierhinweise für Fragen 67112 – 67115: Radio-Buttons; keine Gesamtmatrix, da die Value-Labels bei jeder Frage wechseln; Werte-Labels als Spaltenüberschrift; letzter Satz des jeweiligen Fragetextes in Radio-Button-Zeile; Ausfüllanweisung "Bitte markieren…" kursiv. Vgl. Screenshot 1 im Anhang des Moduls. --end--
67112	--va: **aask1** --fn: **67112** --vb: akademisches Selbstkonzept: Begabung --fr: Wie schätzen Sie sich selbst hinsichtlich Ihres Studiums ein? Ich halte meine Begabung für das Studium für ... --in: Bitte markieren Sie jeweils auf der Skala die Antwort, die am ehesten Ihrer Einschätzung entspricht. --we: 1: niedrig 2: 3: 4: 5: 6: 7: hoch [-90: keine Angabe] --af: **goto 67113**

	--end--
67113	--va: **aask2** --fn: **67113** --vb: akademisches Selbstkonzept: neues lernen --fr: **[NCS]** Neues zu lernen im Studium fällt mir ... --we: 1: schwer 2: 3: 4: 5: 6: 7: leicht [-90: keine Angabe] --af: **goto 67114** --end--
67114	--va: **aask4** --fn: **67114** --vb: akademisches Selbstkonzept: studienbezogene Fähigkeiten --fr: **[NCS]**Meine studienbezogenen Fähigkeiten sind ... --we: 1: niedrig 2: 3: 4: 5: 6: 7: hoch [-90: keine Angabe] --af: **goto 67115** --end--

67115	--va: **aask5** --fn: **67115** --vb: akademisches Selbstkonzept: Aufgabenbewältigung --fr: **[NCS]** Aufgaben im Rahmen des Studiums fallen mir ... --we: 1: schwer 2: 3: 4: 5: 6: 7: leicht [-90: keine Angabe] --af: **goto 67115Z** --end--
67115Z	--va: **[ZS] zstud7** --fn: **67115Z** --vb: Zeitstempel 7 Studium --fr: **[ZS]** Zeitstempel 7 Studium --af: **goto 67116** --end--
	--st: **Beginn: Zeitbudget** --end--

	--hin: Fragen 67116, 67117, 67118, 67119 auf einem Screen darstellen. Programmierhinweise für die Fragen 67116 – 67119: Sollen eine gemeinsame Matrixfrage werden: _____ | Vorlesungszeit | vorlesungsfreie Zeit Studium Job Ausfüllhinweis „Markieren Sie …“ kursiv. Bei Angaben außerhalb der Ranges soll der Fragetext des falsch beantworteten Items rot markiert werden und es soll die Fehlernachricht: „Beim Ausfüllen der rot markierten Frage(n) ist Ihnen anscheinend ein Fehler unterlaufen. Bitte geben Sie nur ganze Zahlen ein oder löschen Sie Ihre Angabe.“ als message box erscheinen. Vorlesungsfreie Zeit soll erst ab dem 2. Hochschulsemester (55203e >= 2) eingeblendet werden Vgl. Screenshot 2 im Anhang des Moduls. --end--
67116	--va: **zb1_stud** --fn: **67116** --vb: Zeitbudget Semester: Studienbezogene Tätigkeiten --fr: Kommen wir kurz zu einem anderen Thema: Zeit. Wie viele Stunden wenden Sie in einer !!typischen Woche!! während der !!Vorlesungszeit!! und der !!vorlesungsfreien Zeit!! für die folgenden Tätigkeiten auf? Machen Sie bitte zu jeder Tätigkeit eine Angabe und runden Sie auf volle Stunden. !!Studium (Besuch von Lehrveranstaltungen, Hausarbeiten, Klausuren, Selbststudium und sonstige studienbezogene Tätigkeiten)!! --in: Markieren Sie "kein Zeitaufwand/trifft nicht zu", wenn Sie für eine Tätigkeit keine Zeit aufwenden bzw. eine Tätigkeit auf Sie nicht zutrifft. --we: **OFFEN:** _ _ Stunden pro Woche -93: kein Zeitaufwand / trifft nicht zu [-90: keine Angabe] --ra: **0 to 99, -90, -93** --af: **goto 67117**

	--end--
67117	--va: **zb1_job** --fn: **67117** --vb: Zeitbudget Semester: Erwerbstätigkeit --fr: **[NCS]** !!Erwerbstätigkeit!! --we: **OFFEN:** _ _ Stunden pro Woche -93: kein Zeitaufwand / trifft nicht zu [-90: keine Angabe] --ra: **0 to 99, -90, -93 / (67116 + 67117) < 168** --af: **if (55203e >=2) goto 67118** **if (55203e < 2) goto 67119Z** --end--
67118	--va: **zb2_stud** --fn: **67118** --vb: Zeitbudget Ferien: Studienbezogene Tätigkeiten --fr: **[NCS]** !!Studium (Besuch von Lehrveranstaltungen, Hausarbeiten, Klausuren, Selbststudium und sonstige studienbezogene Tätigkeiten)!! --we: **OFFEN:** _ _ Stunden pro Woche -93: kein Zeitaufwand/trifft nicht zu [-90: keine Angabe] --ra: **0 to 99, -90, -93** --af: **goto 67119** --end--

67119	--va: **zb2_job** --fn: **67119** --vb: Zeitbudget Ferien: Erwerbstätigkeit --fr: **[NCS]** !!Erwerbstätigkeit!! --we: **OFFEN:** _ _ Stunden pro Woche -93: kein Zeitaufwand/trifft nicht zu [-90: keine Angabe] --ra: **0 to 99, -90, -93 / (67118 + 67119) < 168** --af: **goto 67119Z** --end--
67119Z	--va: **[ZS] zstud8** --fn: **67119Z** --vb: Zeitstempel 8 Studium --fr: [ZS] Zeitstempel 8 Studium --af: **if (55203f < 2) goto 67149Z** **if (55203f >= 2) goto 67120** --end--
	--st: **Beginn Formale Lernumwelt** --end--
	--st: **Bezugsfachabfrage** --end--
	--hin: Fragen 67120 und 67121 auf einem Screen darstellen. --end--
67120	--va: **reffach** --fn: **67120** --vb: Bezugsfach Lernumwelt --fr: Im Folgenden geht es um Ihre Erfahrungen in Ihrem derzeitigen Studiengang. Wenn Sie mehrere Fächer studieren, können diese z. B. hinsichtlich der inhaltlichen

	Ausrichtung und/oder der Organisation der Lehre sehr verschieden sein. Aus diesem Grund bitten wir Sie, das Haupt- bzw. Unterrichtsfach auszuwählen, auf das Sie Ihre Angaben bei den nächsten Fragen beziehen möchten. --in: Bitte geben Sie den Namen Ihres Haupt- bzw. Unterrichtsfachs ein und wählen Sie die genaue Bezeichnung aus der untenstehenden Liste. Klicken Sie anschließend auf den grauen Pfeil, um ihre Auswahl zu bestätigen. --we: **[**Studienfachliste**]** -96: Wert nicht in Liste **[NCS: 67121]** [-90: keine Angabe] --af: **if (67120 = -96) goto 67121** **if (67120 <> -96) goto 67121Z** --end--
67121	--va: **reffachs** --fn: **67121** --vb: Studienfach Sonstiges --fr: **[NCS]** Sonstiges, und zwar? --we: OFFEN:_____ [-90: keine Angabe] --af: **goto 67121Z** --end--
67121Z	--va: **[ZS] zstud9** --fn: **67121Z** --vb: Zeitstempel 9 Studium --fr: **[ZS]** Zeitstempel 9 Studium --af: **goto 67122** --end--

	--hin: Fragen 67122, 67123, 67124, 67125, 67126 auf einem Screen darstellen Programmierhinweise für Itembatterie Fragen 67122– 67126: Radio-Button-Matrix; Werte-Labels als Spaltenüberschrift der Matrix; letzter Satz des jeweiligen Fragetextes in Radio-Button-Zeile; Ausfüllanweisung "Bitte markieren…" kursiv --end--
67122	--va: **ssco_c11** --fn: **67122** --vb: SSCO: hohe Leistungsnormen --fr: Wie stark ist Ihr Studiengang an Ihrer Hochschule charakterisiert durch ... hohe Leistungsnormen/-ansprüche? --in: Bitte markieren Sie die jeweils zutreffende Antwortalternative. --we: 1: sehr wenig 2: eher wenig 3: teils/teils 4: eher stark 5: sehr stark [-90: keine Angabe] --af: **goto 67123** --end--
67123	--va: **ssco_o11** --fn: **67123** --vb: SSCO: Forschungsbezug --fr: **[NCS]** Forschungsbezug in der Lehre? --we: 1: sehr wenig 2: eher wenig 3: teils/teils 4: eher stark 5: sehr stark [-90: keine Angabe]

	--af: **goto 67124** --end--
67124	--va: **ssco_o25** --fn: **67124** --vb: SSCO: enger Link Theorie-Praxis --fr: **[NCS]** eine enge Verknüpfung zwischen Theorie und Praxis? --we: 1: sehr wenig 2: eher wenig 3: teils/teils 4: eher stark 5: sehr stark [-90: keine Angabe] --af: **goto 67125** --end--
67125	--va: **ssco_o21** --fn: **67125** --vb: SSCO: enger Praxisbezug --fr: **[NCS]** einen engen Praxisbezug? --we: 1: sehr wenig 2: eher wenig 3: teils/teils 4: eher stark 5: sehr stark [-90: keine Angabe] --af: **goto 67126** --end--
67126	--va: **ssco_c14** --fn: **67126** --vb: SSCO: hohe Prüfungsbelastung --fr: **[NCS]** eine hohe Prüfungsbelastung?

	--we: 1: sehr wenig 2: eher wenig 3: teils/teils 4: eher stark 5: sehr stark [-90: keine Angabe] --af: **goto 67126Z** --end--
67126Z	--va: **[ZS] zstud10** --fn: **67126Z** --vb: Zeitstempel 10 Studium --fr: **[ZS]** Zeitstempel 10 Studium --af: **goto 67127** --end--
	--hin: Frage 67127 auf eigenem Screen darstellen --end--
67127	--va: **joball** --fn: **67127** --vb: Arbeitsmarktchancen allgemein: Deutschland --fr: Wie schätzen Sie allgemein die Arbeitsmarktchancen für Absolventen und Absolventinnen Ihres Studienganges in Deutschland ein? --we: 1: sehr schlecht 2: eher schlecht 3: mittelmäßig 4: eher gut 5: sehr gut -98: kann ich nicht beurteilen [-90: keine Angabe] --af: **goto 67127Z** --end--

67127Z	--va: **[ZS] zstud11** --fn: **67127Z** --vb: Zeitstempel 11 Studium --fr: **[ZS]** Zeitstempel 11 Studium --af: **goto 67128** --end--
	--st: Fragen 67128, 67129, 67130, 67131 auf einem Screen darstellen. Programmierhinweise für Itembatterie Fragen 67128– 67130: Radio-Button-Matrix; Werte-Labels als Spaltenüberschrift der Matrix; letzter Satz des jeweiligen Fragetextes in Radio-Button-Zeile; Ausfüllanweisung "Bitte markieren…" kursiv; Frage 67131 als separate Frage mit Radio-Buttons auf gleicher Seite; --end--
67128	--va: **ssco_c25** --fn: **67128** --vb: SSCO: Wert auf selbstständiges Denken --fr: Wie beurteilen Sie die Anforderungen, die in Ihrem Studiengang an Studierende gestellt werden? Wie viel Wert wird in Ihrem Studiengang auf folgende Aspekte gelegt? selbstständig zu denken und zu arbeiten --in: Bitte markieren Sie die jeweils zutreffende Antwortalternative. --we: 1: sehr wenig Wert 2: wenig Wert 3: einiger Wert 4: viel Wert 5: sehr viel Wert [-90: keine Angabe] --af: **goto 67129** --end--

67129	--va: **ssco_c22** --fn: **67129** --vb: SSCO: Wert auf Verstehen von Zusammenhängen --fr: **[NCS]** grundlegende Zusammenhänge zu verstehen --we: 1: sehr wenig Wert 2: wenig Wert 3: einiger Wert 4: viel Wert 5: sehr viel Wert [-90: keine Angabe] --af: **goto 67130** --end--
67130	--va: **ssco_c24** --fn: **67130** --vb: SSCO: Wert auf kritischen Theorievergleich --fr: **[NCS]** verschiedene Theorien und Konzepte kritisch vergleichen und beurteilen zu können --we: 1: sehr wenig Wert 2: wenig Wert 3: einiger Wert 4: viel Wert 5: sehr viel Wert [-90: keine Angabe] --af: **goto 67131** --end--
67131	--va: **ssco_o12** --fn: **67131** --vb: SSCO: Lehrende sprechen Fragen der laufenden Forschung an --fr: Wie häufig werden von den Lehrenden in den Veranstaltungen Fragen der laufenden Forschung behandelt?

	--in: Bitte markieren Sie die zutreffende Antwortalternative. --we: 1: sehr selten 2: selten 3: manchmal 4: oft 5: sehr oft [-90: keine Angabe] --af: **goto 67131Z** --end--
67131Z	--va: **[ZS] zstud12** --fn: **67131Z** --vb: Zeitstempel 12 Studium --fr: **[ZS]** Zeitstempel 12 Studium --af: **goto 67132** --end--
	--hin: Fragen 67132, 67133, 67134 auf einem Screen darstellen. Programmierhinweise für Itembatterie Fragen 67132 – 67134: Radio-Button-Matrix; Werte-Labels als Spaltenüberschrift der Matrix; letzter Satz des jeweiligen Fragetextes in Radio-Button-Zeile; Ausfüllanweisung "Bitte markieren…" kursiv; --end--
67132	--va: **ssco_su41** --fn: **67132** --vb: SSCO: Lehrende stellen Stoff interessant dar --fr: Inwieweit beschreiben die folgenden Aussagen die Lehre in Ihrem Studiengang? Die Lehrenden stellen den Stoff interessant dar. --in: Bitte markieren Sie jeweils auf der Skala die Antwort, die am ehesten Ihrer Einschätzung entspricht. --we: 1: trifft gar nicht zu

	2: trifft eher nicht zu 3: teils/teils 4: trifft eher zu 5: trifft völlig zu [-90: keine Angabe] --af: **goto 67133** --end--
67133	--va: **ssco_su42** --fn: **67133** --vb: SSCO: Lehrende vermitteln Freude am Fach --fr: **[NCS]** Die Lehrenden vermitteln den Studierenden Freude am Fach. --we: 1: trifft gar nicht zu 2: trifft eher nicht zu 3: teils/teils 4: trifft eher zu 5: trifft völlig zu [-90: keine Angabe] --af: **goto 67134** --end--
67134	--va: **ssco_su43** --fn: **67134** --vb: SSCO: Lehrende interessieren Studierende für Stoff --fr: **[NCS]** Die Lehrenden schaffen es, die Studierenden für das Gebiet/den Stoff zu interessieren. --we: 1: trifft gar nicht zu 2: trifft eher nicht zu 3: teils/teils 4: trifft eher zu 5: trifft völlig zu [-90: keine Angabe] --af: **goto 67134Z**

	--end--
67134Z	--va: **[ZS] zstud13** --fn: **67134Z** --vb: Zeitstempel 13 Studium --fr: **[ZS]** Zeitstempel 13 Studium --af: **goto 67135** --end--
	--hin: Fragen 67135, 67136, 67137, 67138, 67139 auf einem Screen darstellen. Programmierhinweise für Itembatterie Fragen 67135 – 67139: Radio-Button-Matrix; Werte-Labels als Spaltenüberschrift der Matrix; letzter Satz des jeweiligen Fragetextes in Radio-Button-Zeile; Ausfüllanweisung "Bitte markieren…" kursiv; der Satz "Trifft auf…" in Frage 67135 unmittelbar oberhalb der Radio-Button-Matrix; --end--
67135	--va: **ssco_c31** --fn: **67135** --vb: SSCO: Lehrende fördern aktive Mitarbeit der Stud. --fr: Bitte schätzen Sie ein, auf wie viele der Lehrveranstaltungen in Ihrem derzeitigen Studiengang die folgenden Aussagen zutreffen. Trifft auf ... Lehrveranstaltungen zu Die Lehrenden fördern die aktive Mitarbeit der Studierenden. --in: Bitte markieren Sie die jeweils zutreffende Antwortalternative. --we: 1: keine 2: wenige 3: etwa die Hälfte 4: die meisten 5: alle -93: keine Präsenzveranstaltungen besucht [-90: keine Angabe] --af: **goto 67136**

	--end--
67136	--va: **ssco_c34** --fn: **67136** --vb: SSCO: Lehrende ermöglichen Diskussionen --fr: **[NCS]** Die Lehrenden bieten Diskussionsmöglichkeiten an. --we: 1: keine 2: wenige 3: etwa die Hälfte 4: die meisten 5: alle [-90: keine Angabe] -93: keine Präsenzveranstaltungen besucht --af: **goto 67137** --end--
67137	--va: **ssco_c32** --fn: **67137** --vb: SSCO: Anregung zum Mitdenken --fr: **[NCS]** Es wird zum Mitdenken und Durchdenken des Stoffes angeregt. --we: 1: keine 2: wenige 3: etwa die Hälfte 4: die meisten 5: alle [-90: keine Angabe] -93: keine Präsenzveranstaltungen besucht --af: **goto 67138** --end--
67138	--va: **ssco_c33** --fn: **67138**

	--vb: SSCO: ausgewogene Mischung von Instruktion und Diskussion --fr: **[NCS]** Die Mischung aus Wissensvermittlung und Diskussion ist ausgewogen. --we: 1: keine 2: wenige 3: etwa die Hälfte 4: die meisten 5: alle -93: keine Präsenzveranstaltungen besucht [-90: keine Angabe] --af: **goto 67139** --end--
67139	--va: **ssco_o13** --fn: **67139** --vb: SSCO: Einführung in Anwendung von Forschungsmethoden --fr: **[NCS]** Die Lehrenden führen in die Anwendung von Forschungsmethoden ein. --we: 1: keine 2: wenige 3: etwa die Hälfte 4: die meisten 5: alle -93: keine Präsenzveranstaltungen besucht [-90: keine Angabe] --af: **goto 67139Z** --end--
67139Z	--va: **[ZS] zstud14** --fn: **67139Z** --vb: Zeitstempel 14 Studium --fr: **[ZS]** Zeitstempel 14 Studium --af: **goto 67140** --end--

	--hin: Fragen 67140, 67141, 67142 auf einem Screen darstellen. Programmierhinweise für Itembatterie Fragen 67140 – 67142: Radio-Button-Matrix; Werte-Labels als Spaltenüberschrift der Matrix; letzter Satz des jeweiligen Fragetextes in Radio-Button-Zeile; Ausfüllanweisung "Bitte markieren…" kursiv --end--
67140	--va: **ssco_c23** --fn: **67140** --vb: SSCO: Förderung kritische Auseinandersetzung mit Studieninhalten --fr: Bitte geben Sie an, inwieweit folgende Aspekte in Ihrem Studiengang gefördert werden. kritische Auseinandersetzung mit den Studieninhalten --in: Bitte markieren Sie jeweils auf der Skala die Antwort, die am ehesten Ihrer Einschätzung entspricht. --we: 1: gar nicht gefördert 2: wenig gefördert 3: teils/teils 4: stark gefördert 5: sehr stark gefördert [-90: keine Angabe] --af: **goto 67141** --end--
67141	--va: **ssco_o14** --fn: **67141** --vb: SSCO: Förderung Fähigkeit zur selbstständigen Forschung --fr: **[NCS]** Fähigkeit, selbstständig forschend tätig zu sein --we: 1: gar nicht gefördert 2: wenig gefördert 3: teils/teils 4: stark gefördert

	5: sehr stark gefördert [-90: keine Angabe] --af: **goto 67142** --end--
67142	--va: **ssco_o24** --fn: **67142** --vb: SSCO: Förderung von berufspraktischen Fähigkeiten --fr: **[NCS]**berufspraktische Fähigkeiten --we: 1: gar nicht gefördert 2: wenig gefördert 3: teils/teils 4: stark gefördert 5: sehr stark gefördert [-90: keine Angabe] --af: **goto 67142Z** --end--
67142Z	--va: **[ZS] zstud15** --fn: **67142Z** --vb: Zeitstempel 15 Studium --fr: **[ZS]** Zeitstempel 15 Studium --af: **goto 67143** --end--
	--hin: Fragen 67143, 67144, 67145, 67146, 67147, 67148, 67149 auf einem Screen darstellen. Programmierhinweise für Itembatterie Fragen 67143 – 67149: Radio-Button-Matrix; Werte-Labels als Spaltenüberschrift der Matrix; letzter Satz des jeweiligen Fragetextes in Radio-Button-Zeile; Ausfüllanweisung "Bitte markieren…" kursiv --end--

67143	--va: **ssco_su17** --fn: **67143** --vb: SSCO: Lehrende gehen auf Studienprobleme ein --fr: Inwieweit stimmen die folgenden Aussagen mit dem überein, was Sie in Ihrem Studiengang typischerweise erleben? Die Lehrenden gehen auf Schwierigkeiten ein, die Studierende im Studium haben. --in: Bitte markieren Sie die jeweils zutreffende Antwortalternative. --we: 1: stimmt gar nicht 2: stimmt überwiegend nicht 3: teils/teils 4: stimmt überwiegend 5: stimmt genau [-90: keine Angabe] --af: **goto 67144** --end--
67144	--va: **ssco_su21** --fn: **67144** --vb: SSCO: Studierende helfen sich gegenseitig --fr: **[NCS]** Im Allgemeinen unterstützen sich die Studierenden gegenseitig. --we: 1: stimmt gar nicht 2: stimmt überwiegend nicht 3: teils/teils 4: stimmt überwiegend 5: stimmt genau [-90: keine Angabe] --af: **goto 67145** --end--
67145	--va: **ssco_su15** --fn: **67145**

	--vb: SSCO: Lehrende sind kooperativ --fr: **[NCS]** Die Lehrenden sind kooperativ und aufgeschlossen. --we: 1: stimmt gar nicht 2: stimmt überwiegend nicht 3: teils/teils 4: stimmt überwiegend 5: stimmt genau [-90: keine Angabe] --af: **goto 67146** --end--
67146	--va: **ssco_su23** --fn: **67146** --vb: SSCO: Studierende arbeiten gemeinsam --fr: **[NCS]** Es ist üblich, dass Studierende gemeinsam für das Studium arbeiten. --we: 1: stimmt gar nicht 2: stimmt überwiegend nicht 3: teils/teils 4: stimmt überwiegend 5: stimmt genau [-90: keine Angabe] --af: **goto 67147** --end--
67147	--va: **ssco_su14** --fn: **67147** --vb: SSCO: Lehrende gehen auf Studierende ein --fr: **[NCS]** Die Lehrenden nehmen sich Zeit, auf die Studierenden einzugehen. --we: 1: stimmt gar nicht 2: stimmt überwiegend nicht 3: teils/teils 4: stimmt überwiegend

	5: stimmt genau [-90: keine Angabe] --af: **goto 67148** --end--
67148	--va: **ssco_c13** --fn: **67148** --vb: SSCO: Studium lässt genügend Freizeit --fr: **[NCS]** Die Anforderungen meines Studiengangs lassen den Studierenden genügend Zeit für andere Aktivitäten. --we: 1: stimmt gar nicht 2: stimmt überwiegend nicht 3: teils/teils 4: stimmt überwiegend 5: stimmt genau [-90: keine Angabe] --af: **goto 67149** --end--
67149	--va: **ssco_su22** --fn: **67149** --vb: SSCO: Studierende verhalten sich solidarisch --fr: **[NCS]** Die Studierenden verhalten sich untereinander solidarisch. --we: 1: stimmt gar nicht 2: stimmt überwiegend nicht 3: teils/teils 4: stimmt überwiegend 5: stimmt genau [-90: keine Angabe] --af: **goto 67149Z** --end--

67149Z	--va: **[ZS] zstud16** --fn: **67149Z** --vb: Zeitstempel 16 Studium --fr: **[ZS]** Zeitstempel 16 Studium --af: **goto 67150** --end--
	--st: **Beginn: Akademische Integration** --end--
	--hin: Fragen 67150, 67151, 67152, 67153, 67154, 67155 auf einem Screen darstellen. Programmierhinweise für Itembatterie Fragen 67150 – 67155: Radio-Button-Matrix; Werte-Labels als Spaltenüberschrift der Matrix; letzter Satz des jeweiligen Fragetextes in Radio-Button-Zeile; Ausfüllanweisung "Bitte markieren…" kursiv --end--
67150	--va: **acom7** --fn: **67150** --vb: Studienbindung: Freude am Studium --fr: Wir möchten nun darauf zu sprechen kommen, wie Sie mit dem Studium zurechtkommen. Wie sehr treffen die folgenden Aussagen auf Sie und Ihr Studium zu? Mein Studium bereitet mir sehr viel Freude. --in: Bitte die jeweils zutreffende Antwortalternative markieren. --we: 1: trifft gar nicht zu 2: trifft eher nicht zu 3: teils/teils 4: trifft eher zu 5: trifft völlig zu [-90: keine Angabe] --af: **goto 67151** --end--
67151	--va: **acom4**

	--fn: **67151** --vb: Studienbindung: tue nicht mehr als erforderlich --fr: **[NCS]** Ich tue für mein Studium nicht mehr, als unbedingt erforderlich ist. --we: 1: trifft gar nicht zu 2: trifft eher nicht zu 3: teils/teils 4: trifft eher zu 5: trifft völlig zu [-90: keine Angabe] --af: **goto 67152** --end--
67152	--va: **acom5** --fn: **67152** --vb: Studienbindung: hohe Leistungsansprüche an sich selbst --fr: **[NCS]** Wenn es um Leistungen in meinem Studium geht, stelle ich an mich selbst höchste Ansprüche. --we: 1: trifft gar nicht zu 2: trifft eher nicht zu 3: teils/teils 4: trifft eher zu 5: trifft völlig zu [-90: keine Angabe] --af: **goto 67153** --end--
67153	--va: **acom8** --fn: **67153** --vb: Studienbindung: wenig Spaß am Studium --fr: **[NCS]** Offen gestanden macht mir mein Studium wenig Spaß. --we: 1: trifft gar nicht zu

	2: trifft eher nicht zu 3: teils/teils 4: trifft eher zu 5: trifft völlig zu [-90: keine Angabe] --af: **goto 67154** --end--
67154	--va: **acom3** --fn: **67154** --vb: Studienbindung: investiere viel Energie für Studienerfolg --fr: **[NCS]** Ich investiere sehr viel Energie, um in meinem Studium erfolgreich zu sein. --we: 1: trifft gar nicht zu 2: trifft eher nicht zu 3: teils/teils 4: trifft eher zu 5: trifft völlig zu [-90: keine Angabe] --af: **goto 67155** --end--
67155	--va: **acom1** --fn: **67155** --vb: Studienbindung: Identifikation --fr: **[NCS]** Ich kann mich mit meinem Studium voll identifizieren. --we: 1: trifft gar nicht zu 2: trifft eher nicht zu 3: teils/teils 4: trifft eher zu 5: trifft völlig zu [-90: keine Angabe] --af: **goto 67155Z** --end--

67155Z	--va: **[ZS] zstud17** --fn: **67155Z** --vb: Zeitstempel 17 Studium --fr: **[ZS]** Zeitstempel 17 Studium --af: **if (55203f >= 2) goto 67156** **if (55203f < 2) goto 67170Z** --end--
	--st: **Beginn: Leistungsindikatoren & Abbruch- /Fachwechselintention** --end—
	--hin: Frage 67156 auf eigenem Screen darstellen. --end—
67156	--va: **lst4** --fn: **67156** --vb: Bewertung Studienleistungen verglichen mit Studienkollegen --fr: Im Folgenden geht es um Ihre bisherigen Studienleistungen. Darüber hinaus interessiert uns, wie Sie Ihre eigenen Anstrengungen und Leistungen einschätzen. Wie bewerten Sie Ihre bisherigen Studienleistungen in Ihrem derzeitigen Studiengang im Vergleich zu Ihren Kommilitonen und Kommilitoninnen? Meine Studienleistungen sind insgesamt gesehen ... --we: 1: viel besser 2: etwas besser 3: genauso gut 4: etwas schlechter 5: viel schlechter -98: kann ich nicht beurteilen [-90: keine Angabe] --af: **goto 67156Z** --end--

67156Z	--va: **[ZS] zstud18** --fn: **67156Z** --vb: Zeitstempel 18 Studium --fr: **[ZS]** Zeitstempel 18 Studium --af: **goto 67157** --end--
	--hin: Fragen 67157, 67158, 67159, 67160, 67161, 67162, 67163, 67164, 67165, 67166, 67167 auf einem Screen darstellen. Programmierhinweise für Itembatterie Fragen 67157 – 67167: Radio-Button-Matrix; Werte-Labels als Spaltenüberschrift der Matrix; letzter Satz des jeweiligen Fragetextes in Radio-Button-Zeile; Ausfüllanweisung "Bitte markieren…" kursiv --end--
67157	--va: **abint2** --fn: **67157** --vb: Abbruchintention: Abschluss des Studiums auf jeden Fall --fr: Wie sehr treffen die folgenden Aussagen auf Sie und Ihr Studium zu? Ich werde mein Studium auf jeden Fall bis zum Abschluss weiterführen. --in: Bitte markieren Sie die zutreffende Antwortalternative. --we: 1: trifft gar nicht zu 2: trifft eher nicht zu 3: trifft eher zu 4: trifft völlig zu [-90: keine Angabe] --af: **goto 67158** --end--
67158	--va: **lerw4** --fn: **67158** --vb: Studienleistungen: zufrieden mit Leistungen --fr: **[NCS]** Mit meiner Studienleistung bin ich zufrieden.

	--we: 1: trifft gar nicht zu 2: trifft eher nicht zu 3: trifft eher zu 4: trifft völlig zu [-90: keine Angabe] --af: **goto 67159** --end--
67159	--va: **abint4** --fn: **67159** --vb: Abbruchintention: anderes Studienfach bei nochmaliger Entscheidung --fr: **[NCS]** Wenn ich nochmals wählen könnte, würde ich mich für ein anderes Studienfach entscheiden. --we: 1: trifft gar nicht zu 2: trifft eher nicht zu 3: trifft eher zu 4: trifft völlig zu [-90: keine Angabe] --af: **goto 67160** --end--
67160	--va: **lerw1** --fn: **67160** --vb: Studienleistungen: besser als erwartet --fr: **[NCS]** Meine Leistungen im Studium sind besser, als ich ursprünglich erwartet hatte. --we: 1: trifft gar nicht zu 2: trifft eher nicht zu 3: trifft eher zu 4: trifft völlig zu [-90: keine Angabe]

	--af: **goto 67161** --end--
67161	--va: **lst2** --fn: **67161** --vb: Abschluss des Studiums als eine(r) der Besten --fr: **[NCS]** Ich werde mein Studium als eine(r) der Besten meines Semesters abschließen. --we: 1: trifft gar nicht zu 2: trifft eher nicht zu 3: trifft eher zu 4: trifft völlig zu [-90: keine Angabe] --af: **goto 67162** --end--
67162	--va: **abint1** --fn: **67162** --vb: Abbruchintention: oft an Studienabbruch gedacht --fr**:** **[NCS]** Ich habe schon öfter daran gedacht, das Studium abzubrechen. --we: 1: trifft gar nicht zu 2: trifft eher nicht zu 3: trifft eher zu 4: trifft völlig zu [-90: keine Angabe] --af: **goto 67163** --end--
67163	--va: **lst1** --fn: **67163** --vb: erfolgreich im Studium verglichen mit anderen --fr: **[NCS]** Verglichen mit anderen bin ich im Studium sehr erfolgreich.

	--we: 1: trifft gar nicht zu 2: trifft eher nicht zu 3: trifft eher zu 4: trifft völlig zu [-90: keine Angabe] --af: **goto 67164** --end--
67164	--va: **abint3** --fn: **67164** --vb: Abbruchintention: ernsthafter Gedanke an Studienabbruch --fr: **[NCS]** Ich denke ernsthaft daran, das Studium ganz aufzugeben. --we: 1: trifft gar nicht zu 2: trifft eher nicht zu 3: trifft eher zu 4: trifft völlig zu [-90: keine Angabe] --af: **goto 67165** --end--
67165	--va: **lerw6** --fn: **67165** --vb: Studienleistungen: Leistungsansprüche erfüllt --fr: **[NCS]** Meine Leistungserwartungen und -ansprüche haben sich im Studium voll erfüllt. --we: 1: trifft gar nicht zu 2: trifft eher nicht zu 3: trifft eher zu 4: trifft völlig zu [-90: keine Angabe] --af: **goto 67166**

	--end--
67166	--va: **lst3** --fn: **67166** --vb: gehöre zu den Besten des Semesters --fr: **[NCS]** Ich gehöre zu den Besten meines Semesters. --we: 1: trifft gar nicht zu 2: trifft eher nicht zu 3: trifft eher zu 4: trifft völlig zu [-90: keine Angabe] --af: **goto 67167** --end--
67167	--va: **abint5** --fn: **67167** --vb: Abbruchintention: ernsthafter Gedanke an Fachwechsel --fr: **[NCS]** Ich denke ernsthaft daran, mein Hauptfach zu wechseln. --we: 1: trifft gar nicht zu 2: trifft eher nicht zu 3: trifft eher zu 4: trifft völlig zu [-90: keine Angabe] --af: **goto 67167Z** --end--
67167Z	--va: **[ZS] zstud19** --fn: **67167Z** --vb: Zeitstempel 19 Studium --fr: **[ZS]** Zeitstempel 19 Studium --af: **goto 67168** --end--

	--hin: Frage 67168 auf eigenem Screen darstellen. Programmierhinweise für Frage 67168: Note mit Komma zwischen den Ziffern programmieren; Wertebereiche 1-6 & 0-9 zulassen Bei Angaben außerhalb der Ranges soll der Fragetext rot markiert werden und es soll die Fehlernachricht: „Beim Ausfüllen der rot markierten Frage ist Ihnen anscheinend ein Fehler unterlaufen. Bitte geben Sie eine Zahl zwischen 1,0 und 6,0 ein.“ als message box erscheinen. --end--
67168	--va: **studnote** --fn: **67168** --vb: Note für bisherige Studienleistungen --fr: Mit welcher Note wurden Ihre bisherigen Studienleistungen in Ihrem derzeitigen Studiengang im Durchschnitt bewertet? --we: **OFFEN:** Note: _ , _ (z. B. 2,3) -28: Meine Studienleistungen wurden/werden nach einem Punktesystem bewertet. -29: Meine Studienleistungen wurden bisher nicht bewertet. -98: weiß nicht [-90: keine Angabe] --ra: **1,0 to 6,0, -28, -29, -90, -98** --af: **goto 67168Z** --end--
67168Z	--va: **[ZS] zstud20** --fn: **67168Z** --vb: Zeitstempel 20 Studium --fr: **[ZS]** Zeitstempel 20 Studium --af: **if (67168 = -28) goto 67169**

	if (67168 <> -28) goto 67169Z --end--
	--hin: Frage 67169 auf eigenem Screen darstellen. Bei Angaben außerhalb der Ranges soll der Fragetext rot markiert werden und es soll die Fehlernachricht: „Beim Ausfüllen der rot markierten Frage ist Ihnen anscheinend ein Fehler unterlaufen. Bitte geben Sie eine Zahl zwischen 1,0 und 9999,0 ein“ als message box erscheinen. --end--
67169	--va: **studpkt** --fn: **67169** --vb: Punkte für bisherige Studienleistungen --fr: Mit wie vielen Punkten wurden Ihre bisherigen Studienleistungen in Ihrem derzeitigen Studiengang im Durchschnitt bewertet? (Gemeint sind nicht die Leistungs-/Kreditpunkte (Credits), sondern die durchschnittliche Punktzahl, wenn Leistungen nach einem Punktesystem benotet werden.) --we: **OFFEN:** Punktzahl: _ _ _ _ , _ (z. B. 8,0) -98: weiß nicht [-90: keine Angabe] --ra: **1,0 to 9999,0, -90, -98** --af: **goto 67169Z** --end--
67169Z	--va: **[ZS] zstud21** --fn: **67169Z** --vb: Zeitstempel 21 Studium --fr: **[ZS]** Zeitstempel 21 Studium --af: **goto 67170** --end--
	--hin: Frage 67170 auf eigenem Screen darstellen. Programmierhinweise für Frage 67170: Radio-Buttons; Werte-Labels als Spaltenüberschrift der Matrix; der Satz "Ich habe…" unmittelbar oberhalb der Werte-Labels

	--end--
67170	--va: **studfor** --fn: **67170** --vb: Entsprechung Studienpensum mit Studienordnung? --fr: Wenn Sie an Ihr bisheriges Studium in Ihrem derzeitigen Studiengang denken: Inwieweit entspricht Ihr bisher absolviertes Studienpensum (Anzahl besuchter Lehrveranstaltungen/Kurse, Anzahl erfolgreich absolvierter Studien-/Prüfungsleistungen, erhaltene Leistungspunkte etc.) den Vorgaben Ihrer Studienordnung? Ich habe ... absolviert. --we: 1: viel weniger 2: etwas weniger 3: etwa genau so viel 4: etwas mehr 5: viel mehr -93: kann ich nicht beurteilen [-90: keine Angabe] --af: **goto 67170Z** --end--
67170Z	--va: **[ZS] zstud22** --fn: **67170Z** --vb: Zeitstempel 22 Studium --fr: **[ZS]** Zeitstempel 22 Studium --af: **goto 67171** --end--
	--st: **Beginn: Studienfinanzierung** --end—
	--hin: Fragen 67171 und 67172 auf einem Screen darstellen. Ausfüllhinweis „Bitte markieren Sie alles Zutreffende.“ kursiv. --end—

67171	--va: **t53122 (t531220/ t531221/ t531222/ t531223/ t531224/ t531225/ t531226/ t531227/ t531228/ t53122vw/ t53122wn)** --fn: **67171** --vb: Finanzquelle: Eltern / Finanzquelle: BAföG / Finanzquelle: Bankenkredit / Finanzquelle: Verdienst / Finanzquelle: Ausbildungsvergütung / Finanzquelle: eigene Mittel / Finanzquelle: Stipendium / Finanzquelle: staatliche Leistungen / Finanzquelle: Sonstiges / Finanzquelle: verweigert / Finanzquelle: weiß nicht --fr: **[MF]** Zum Schluss noch einige Fragen zu Ihrer Studienfinanzierung. Aus welchen Quellen finanzieren Sie aktuell Ihren Lebensunterhalt? --in: Bitte markieren Sie alles Zutreffende. --we: **t531220** 1: Zuwendungen von Eltern, Partner bzw. Partnerin oder Verwandten **t531221** 2: Ausbildungsförderung nach BAföG **t531222** 3: Bankenkredit zur Studienfinanzierung (z. B. Bildungskredit (beantragt beim Bundesverwaltungsamt, ausgezahlt durch die KfW Bankengruppe), Studienkredit von der KfW Bankengruppe oder Kredite zur Studienfinanzierung einer anderen Bank oder Sparkasse) **t531223** 4: eigener Verdienst aus Erwerbstätigkeit **t531224** 5: Ausbildungsvergütung, z. B. aus einem dualen Studium **t531225** 6: eigene Mittel, die vor dem Studium erworben bzw. angespart wurden **t531226** 7: Stipendium, außer BAföG **t531227** 8: staatliche Leistungen, z. B. Kindergeld, Wohngeld, Waisengeld oder Waisenrente, aber nicht BAföG **t531228** 9: andere Finanzquelle, und zwar: **[NCS: 67172]** **t53122vw** verweigert **t53122wn** weiß nicht [0: nicht genannt] [1: genannt] --af: **if (67171(t531228) = 1) goto 67172** **if (67171(t531228) <> 1) goto 67172Z** --end--
67172	--va: **t531229** --fn: **67172**

	--vb: sonstige Finanzquelle, offen --fr: **[NCS]** --we: OFFEN: _____ -98: weiß nicht [-90: keine Angabe] --af: **goto 67172Z** --end--
67172Z	--va: **[ZS] zstud23** --fn: **67172Z** --vb: Zeitstempel 23 Studium --fr: **[ZS]** Zeitstempel 23 Studium --af: **goto 67173** --end--
	--hin: Fragen 67173 auf eigenem Screen darstellen. Ausfüllhinweis „Bitte runden Sie …“ kursiv. Bei Angaben außerhalb der Ranges soll der Fragetext rot markiert werden und es soll die Fehlernachricht: „Beim Ausfüllen der rot markierten Frage ist Ihnen anscheinend ein Fehler unterlaufen. Bitte geben Sie nur ganze Zahlen ein oder löschen Sie Ihre Angabe.“ als message box erscheinen. --end—
67173	--va: **t531231** --fn: **67173** --vb: Finanzielle Mittel insgesamt --fr: Wie viel Geld steht Ihnen durchschnittlich !!im Monat!! zur Verfügung? Denken Sie bitte dabei an alle zuvor genannten Finanzquellen. Bitte berücksichtigen Sie keine Beträge, die andere Personen für Sie direkt an Dritte zahlen, z. B. Überweisung der Miete an Ihren Vermieter. --in: Bitte runden Sie Cent-Beträge auf. --we: OFFEN: _ _ _ _ _ Euro pro Monat -98: weiß nicht

	[-90: keine Angabe] --ra: **0 to 20000, -90, -98** --af: **goto 67173Z** --end--
67173Z	--va: **[ZS] zstud24** --fn: **67173Z** --vb: Zeitstempel 24 Studium --fr: **[ZS]** Zeitstempel 24 Studium --af: **goto 67174** --end--
	--hin: Fragen 67174 auf eigenem Screen darstellen. Ausfüllhinweis „Als indirekte …“ kursiv. Bei Angaben außerhalb der Ranges soll der Fragetext rot markiert werden und es soll die Fehlernachricht: „Beim Ausfüllen der rot markierten Frage ist Ihnen anscheinend ein Fehler unterlaufen. Bitte geben Sie nur ganze Zahlen ein oder löschen Sie Ihre Angabe.“ als message box erscheinen. --end—
67174	--va: **t531230** --fn: **67174** --vb: indirekte finanz. Zuwendung Dritter --fr: In welcher Höhe erhalten Sie durchschnittlich !!im Monat!! indirekte finanzielle Zuwendungen von anderen (z. B. Eltern, Partner/Partnerin)? --in: Als indirekte finanzielle Zuwendungen gelten beispielsweise die Überweisung der Miete direkt an den Vermieter sowie die Bezahlung von Lebensmitteln und Getränken, Kleidung, Lernmitteln, laufenden Ausgaben für ein Auto, Ausgaben für öffentliche Verkehrsmittel, Krankenversicherungsbeitrag, Arztkosten und Medikamente, Telefon- und Internetkosten, Rundfunk- und Fernsehgebühren, aber auch die Übernahme von Ausgaben für Freizeit, Kultur und Sport. Sollten Sie keinen genauen Betrag angeben können, bitten wir Sie, diesen zu schätzen. --we: **OFFEN:** _ _ _ _ Euro pro Monat -93: ich erhalte keine indirekten finanziellen Zuwendungen

	[-90: keine Angabe] --ra: **0 to 9999, -90, -93** --af: **goto 67174Z** --end--
67174Z	--va: **[ZS] zstud25** --fn: **67174Z** --vb: Zeitstempel 25 Studium --fr: **[ZS]** Zeitstempel 25 Studium --af: **goto 67175** --end--
	--hin: Fragen 67175 auf eigenem Screen darstellen. Ausfüllhinweis „Bitte markieren Sie …“ kursiv. --end—
67175	--va: **t531206** --fn: **67175** --vb: Auskommen mit dem verfügbaren Geld --fr: Wie kommen Sie mit dem Geld aus, das Sie durchschnittlich im Monat zur Verfügung haben? --in: Bitte markieren Sie die Antwortalternative, die am ehesten Ihrer Einschätzung entspricht. --we: 1: sehr schlecht 2: eher schlecht 3: mittelmäßig 4: eher gut 5: sehr gut -98: weiß nicht [-90: keine Angabe] --af: **goto 67175Z** --end--

67175Z	--va: **[ZS] zstud26** --fn: **67175Z** --vb: Zeitstempel 26 Studium --fr: **[ZS]** Zeitstempel 26 Studium --af: **goto 55312Z (Feedbackmodul)** --end--

ANHANG

Screenshot 1

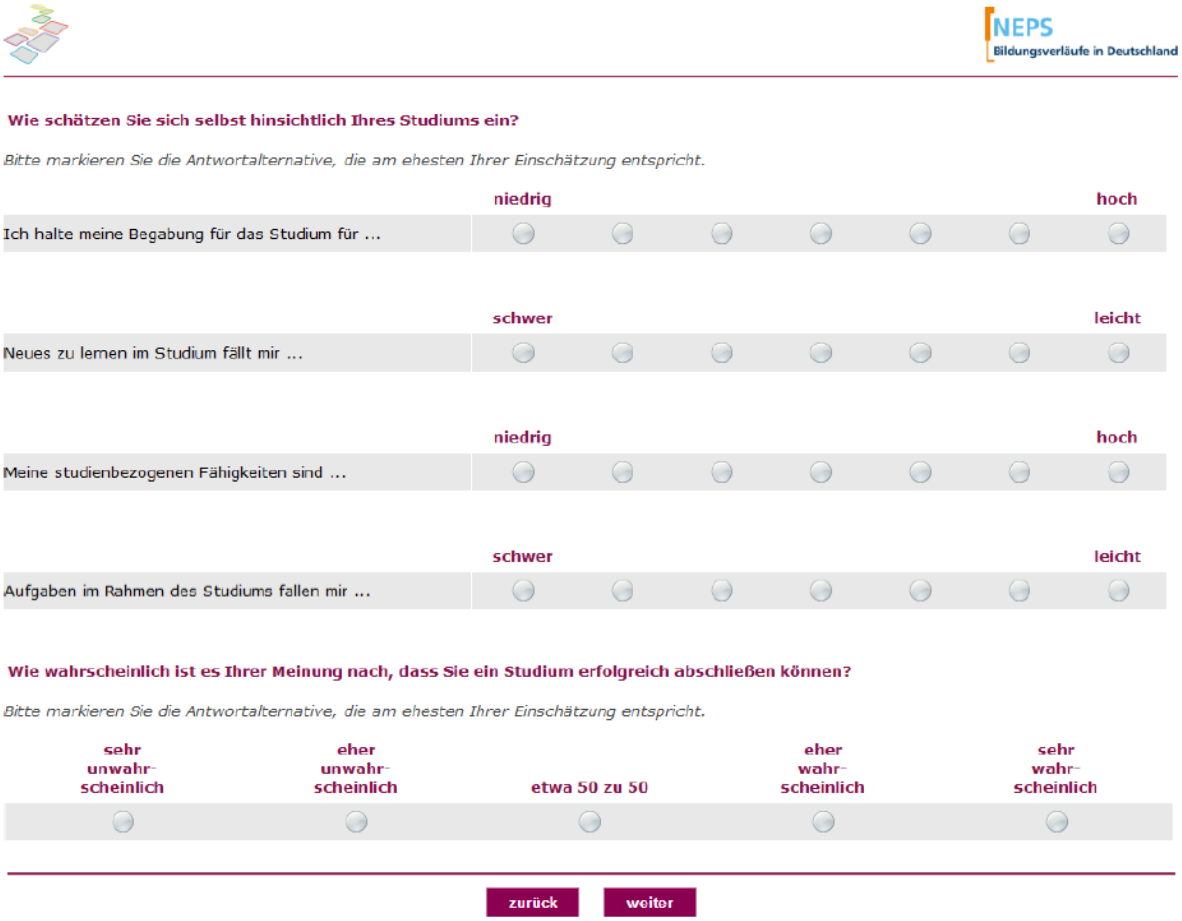

Wie schätzen Sie sich selbst hinsichtlich Ihres Studiums ein?

Bitte markieren Sie die Antwortalternative, die am ehesten Ihrer Einschätzung entspricht.

	niedrig						hoch
Ich halte meine Begabung für das Studium für ...	○	○	○	○	○	○	○

	schwer						leicht
Neues zu lernen im Studium fällt mir ...	○	○	○	○	○	○	○

	niedrig						hoch
Meine studienbezogenen Fähigkeiten sind ...	○	○	○	○	○	○	○

	schwer						leicht
Aufgaben im Rahmen des Studiums fallen mir ...	○	○	○	○	○	○	○

Wie wahrscheinlich ist es Ihrer Meinung nach, dass Sie ein Studium erfolgreich abschließen können?

Bitte markieren Sie die Antwortalternative, die am ehesten Ihrer Einschätzung entspricht.

sehr unwahr-scheinlich	eher unwahr-scheinlich	etwa 50 zu 50	eher wahr-scheinlich	sehr wahr-scheinlich
○	○	○	○	○

zurück weiter

Screenshot 2

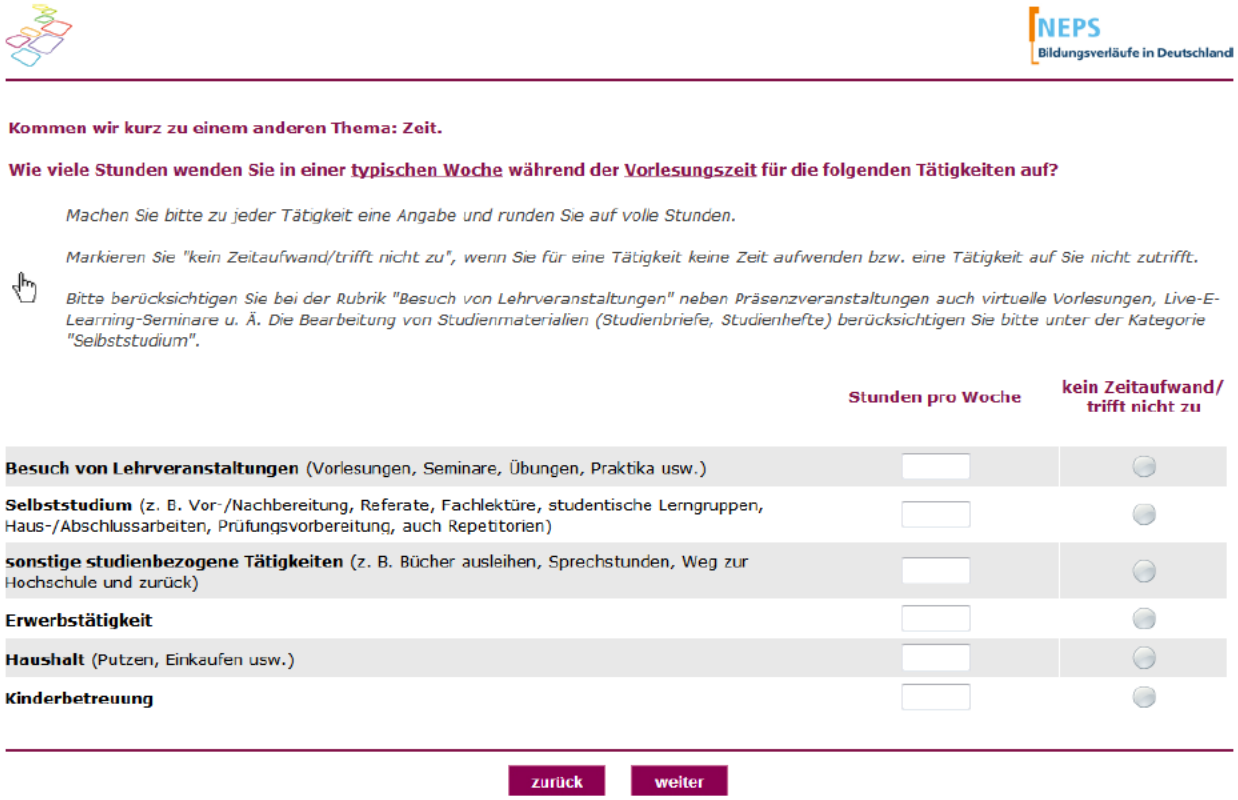

NEPS
Bildungsverläufe in Deutschland

Kommen wir kurz zu einem anderen Thema: Zeit.

Wie viele Stunden wenden Sie in einer typischen Woche während der Vorlesungszeit für die folgenden Tätigkeiten auf?

Machen Sie bitte zu jeder Tätigkeit eine Angabe und runden Sie auf volle Stunden.

Markieren Sie "kein Zeitaufwand/trifft nicht zu", wenn Sie für eine Tätigkeit keine Zeit aufwenden bzw. eine Tätigkeit auf Sie nicht zutrifft.

Bitte berücksichtigen Sie bei der Rubrik "Besuch von Lehrveranstaltungen" neben Präsenzveranstaltungen auch virtuelle Vorlesungen, Live-E-Learning-Seminare u. Ä. Die Bearbeitung von Studienmaterialien (Studienbriefe, Studienhefte) berücksichtigen Sie bitte unter der Kategorie "Selbststudium".

	Stunden pro Woche	kein Zeitaufwand/ trifft nicht zu
Besuch von Lehrveranstaltungen (Vorlesungen, Seminare, Übungen, Praktika usw.)		
Selbststudium (z. B. Vor-/Nachbereitung, Referate, Fachlektüre, studentische Lerngruppen, Haus-/Abschlussarbeiten, Prüfungsvorbereitung, auch Repetitorien)		
sonstige studienbezogene Tätigkeiten (z. B. Bücher ausleihen, Sprechstunden, Weg zur Hochschule und zurück)		
Erwerbstätigkeit		
Haushalt (Putzen, Einkaufen usw.)		
Kinderbetreuung		

zurück weiter

	--st: **Task Modul** **Online B109** **Grundlage: Feldversion V2 B93** **Version 1.02** **Stand: 15.06.2015** --end--
26606Z	--va: **[ZS] ztask1** --fn: **26606Z** --vb: Zeitstempel 1 Tasks --fr: [ZS] Zeitstempel 1 Tasks --af: **goto 26606** --ef: **Online-AddOn: 55108b = 3** --end--
	--st: **Für Befragte im letzten Ausbildungsjahr** --end--

26606	--va: **taskl1** --fn: **26606** --vb: Lesen von 1-seitigen Texten --fr: In den nächsten Fragen geht es darum, was Sie aktuell in Ihrer Ausbildung regelmäßig machen. Denken Sie dabei bitte nur an Ihre Arbeit im Betrieb und nicht an die Berufsschule. Lesen Sie im Rahmen Ihrer Ausbildung im Betrieb Texte, die jeweils mindestens eine Seite oder länger sind? --in: <<Hier sind zusammenhängende Texte von mindestens einer Seite gemeint und nicht mehrere kürzere Texte, die zusammen eine Seite ergeben.>> --we: 1: ja 2: nein [-90: keine Angabe] --af: **if (26606 = 1) goto 26607** **if (26606 = 2, -90) goto 26609** --end--
26607	--va: **taskl5** --fn: **26607** --vb: Lesen von 5-seitigen Texten --fr: Lesen Sie im Rahmen Ihrer Ausbildung im Betrieb 5-seitige oder längere Texte? --in: <<Hier sind zusammenhängende Texte von mindestens fünf Seiten gemeint und nicht mehrere kürzere Texte, die zusammen fünf Seiten ergeben.>> --we: 1: ja 2: nein [-90: keine Angabe] --af: **if (26607 = 1) goto 26608** **if (26607 = 2, -90) goto 26610** --end--

26608	--va: **taskl25** --fn: **26608** --vb: Lesen von 25-seitigen Texten --fr: Lesen Sie im Rahmen Ihrer Ausbildung im Betrieb 25-seitige oder längere Texte? --in: <<Hier sind zusammenhängende Texte von mindestens 25 Seiten gemeint und nicht mehrere kürzere Texte, die zusammen 25 Seiten ergeben.>> --we: 1: ja 2: nein [-90: keine Angabe] --af: **goto 26610** --end--
26609	--va: **taskl** --fn: **26609** --vb: Lesen von Texten --fr: Lesen Sie im Rahmen der Ausbildung im Betrieb irgendetwas, auch wenn es sich nur um sehr kurze Notizen handelt, oder um Anweisungen, die nur ein paar Sätze lang sind? --we: 1: ja 2: nein [-90: keine Angabe] --af: **goto 26610** --end--

26610	--va: **tasks1** --fn: **26610** --vb: Schreiben von 1-seitigen Texten --fr: In den nächsten Fragen geht es darum, ob Sie im Rahmen Ihrer Ausbildung im Betrieb regelmäßig etwas schreiben müssen. Bitte denken Sie an alles, was Sie schreiben, egal ob Sie es per Hand, Schreibmaschine oder Computer aufschreiben. Schreiben Sie im Rahmen Ihrer Ausbildung im Betrieb Texte, die jeweils mindestens eine Seite oder länger sind? --in: <<Hier sind zusammenhängende Texte von mindestens einer Seite gemeint und nicht mehrere kürzere Texte, die zusammen eine Seite ergeben.>> --we: 1: ja 2: nein [-90: keine Angabe] --af: **if (26610 = 1) goto 26611** **if (26610 = 2, -90) goto 26613** --end--
26611	--va: **tasks5** --fn: **26611** --vb: Schreiben von 5-seitigen Texten --fr: Schreiben Sie im Rahmen Ihrer Ausbildung im Betrieb 5-seitige oder längere Texte? --in: <<Hier sind zusammenhängende Texte von mindestens fünf Seiten gemeint und nicht mehrere kürzere Texte, die zusammen fünf Seiten ergeben.>> --we: 1: ja 2: nein [-90: keine Angabe] --af: **if (26611 = 1) goto 26612** **if (26611 = 2, -90) goto 26614** --end--

26612	--va: **tasks25** --fn: **26612** --vb: Schreiben von 25-seitigen Texten --fr: Schreiben Sie im Rahmen Ihrer Ausbildung im Betrieb 25-seitige oder längere Texte? --in: <<Hier sind zusammenhängende Texte von mindestens 25 Seiten gemeint und nicht mehrere kürzere Texte, die zusammen 25 Seiten ergeben.>> --we: 1: ja 2: nein [-90: keine Angabe] --af: **goto 26614** --end--
26613	--va: **tasks** --fn: **26613** --vb: Schreiben von Texten --fr: Schreiben Sie im Rahmen Ihrer Ausbildung im Betrieb irgendetwas, auch wenn es sich nur um sehr kurze Notizen handelt oder um Anweisungen, die nur ein paar Sätze lang sind? --we: 1: ja 2: nein [-90: keine Angabe] --af: **goto 26614** --end--

26614	--va: **taskrz** --fn: **26614** --vb: Rechnen: Umgang mit Zahlen --fr: In den folgenden Fragen geht es um die Verwendung von Zahlen und Mathematik einschließlich aller Berechnungen, die Sie mithilfe eines Taschenrechners oder Computers vornehmen. Wenden Sie im Rahmen Ihrer Ausbildung im Betrieb irgendwelche mathematischen Fähigkeiten an oder haben Sie mit Zahlen zu tun? --we: 1: ja 2: nein [-90: keine Angabe] --af: **if (26614 = 1) goto 26617** **if (26614 = 2, -90) goto 26615** --end--
26615	--va: **taskrg** --fn: **26615** --vb: Rechnen: Arbeiten mit Bargeld --fr: Arbeiten Sie im Rahmen Ihrer Ausbildung im Betrieb an einer Kasse oder arbeiten Sie anderweitig mit Bargeld? --we: 1: ja 2: nein [-90: keine Angabe] --af: **if (26615 = 1) goto 26622** **if (26615 = 2, -90) goto 26616** --end--

26616	--va: **taskrm** --fn: **26616** --vb: Rechnen: Ausmessen/Zählen --fr: Müssen Sie im Rahmen Ihrer Ausbildung im Betrieb irgendetwas ausmessen oder zählen? --we: 1: ja 2: nein [-90: keine Angabe] --af: **goto 26622** --end--
26617	--va: **taskre** --fn: **26617** --vb: Rechnen: einfache Berechnungen --fr: Müssen Sie im Rahmen Ihrer Ausbildung im Betrieb einfache Berechnungen vornehmen, also Dinge zusammenzählen, voneinander abziehen, malnehmen oder teilen? --we: 1: ja 2: nein [-90: keine Angabe] --af: **if (26617 = 1) goto 26618** **if (26617 = 2, -90) goto 26622** --end--
26618	--va: **taskrb** --fn: **26618** --vb: Rechnen: Bruch/-Prozentrechnung --fr: Verwenden Sie im Rahmen Ihrer Ausbildung im Betrieb Bruchrechnung oder Prozentrechnung? --we: 1: ja 2: nein [-90: keine Angabe] --af: **goto 26620** --end--

26620	--va: **taskrf** --fn: **26620** --vb: Rechnen: Flächen-/Kreis-/Volumenberechnungen --fr: Müssen Sie im Rahmen Ihrer Ausbildung im Betrieb Flächen, Kreise oder Volumen berechnen? --we: 1: ja 2: nein [-90: keine Angabe] --af: **goto 26621** --end--
26621	--va: **taskrh** --fn: **26621** --vb: Rechnen: höhere Mathematik --fr: Müssen Sie im Rahmen Ihrer Ausbildung im Betrieb höhere Mathematik anwenden, wie z.B. Integralrechnung, Inferenzstatistik oder Regressionsanalysen? --we: 1: ja 2: nein [-90: keine Angabe] --af: **goto 26622** --end--

26622	--va: **taskcn** --fn: **26622** --vb: ICT: Verwendung Computer --fr: Verwenden Sie im Rahmen Ihrer Ausbildung im Betrieb einen Computer? --in: <<Unter Computer verstehen wir hier Personal Computer (PCs), Workstations, Großrechner oder auch Tablets, wenn diese für Aufgaben im Rahmen Ihrer Ausbildung im Betrieb verwendet werden. Wir verstehen darunter keine Spielkonsolen, Taschenrechner, PDAs, Smartphones oder sonstige Kleingeräte sowie keine Geräte ohne eine Tastatur, die der einer Schreibmaschine vergleichbar ist.>> --we: 1: ja 2: nein [-90: keine Angabe] --af: **if (26622 = 1) goto 26623** **if (26622 = 2, -90) goto 26627** --end--
26623	--va: **taskcs** --fn: **26623** --vb: ICT: Verwendung Standardsoftware --fr: Man kann Computer für viele unterschiedliche Aufgaben verwenden. Bitte denken Sie im Folgenden ausschließlich an die Dinge, für die Sie den Computer während Ihrer Arbeitszeit verwenden. Verwenden Sie im Rahmen Ihrer Ausbildung im Betrieb ein oder mehrere Standard-Büroprogramme wie z.B. Microsoft Office, Open Office oder ein E-Mail-Programm? --we: 1: ja 2: nein [-90: keine Angabe] --af: **if (26623 = 1) goto 26623a** **if (26623 = 2, -90) goto 26624** --end--

26623a	--va: **taskcf** --fn: **26623a** --vb: ICT: Programmfunktionen Standardsoftware --fr: Nutzen Sie dabei regelmäßig fortgeschrittene Programmfunktionen, wie z.B. das Schreiben von Makros oder anderen Skripten? --we: 1: ja 2: nein [-90: keine Angabe] --af: **goto 26624** --end--
26624	--va: **taskce** --fn: **26624** --vb: ICT: Verwendung spezieller Software --fr: Benutzen Sie im Rahmen Ihrer Ausbildung im Betrieb irgendwelche speziellen Computerprogramme, z.B. CAD-Programme, Programme für Desktop-Publishing oder für statistische Analysen? --we: 1: ja 2: nein [-90: keine Angabe] --af: **if (26624 = 1) goto 26624a** **if (26624 = 2, -90) goto 26626** --end--
26624a	--va: **taskcg** --fn: **26624a** --vb: ICT: Programmfunktionen spezielle Software --fr: Nutzen Sie dabei regelmäßig fortgeschrittene Programmfunktionen, wie z.B. das Schreiben von Skripten? --we: 1: ja 2: nein [-90: keine Angabe] --af: **goto 26626** --end--

26626	--va: **taskcp** --fn: **26626** --vb: ICT: Programmiersprache --fr: Verwenden Sie im Rahmen Ihrer Ausbildung im Betrieb eine Programmiersprache wie z.B. C++, um Ihre eigenen Softwareprogramme zu schreiben? --we: 1: ja 2: nein [-90: keine Angabe] --af: **goto 26627** --end--
26627	--va: **taskanp** --fn: **26627** --vb: Routine: Lösen schwieriger Probleme --fr: Im Folgenden geht es um das Lösen schwieriger Probleme. Darunter verstehen wir Probleme, die sich nicht einfach sofort lösen lassen. Wie häufig müssen Sie im Rahmen Ihrer Ausbildung im Betrieb solche schwierigen Probleme lösen? --we: 1: immer bzw. sehr häufig 2: häufig 3: manchmal 4: selten 5: sehr selten bzw. nie [-90: keine Angabe] --af: **goto 26629** --end--

26629	--va: **taskann** --fn: **26629** --vb: Routine: Neues dazulernen --fr: Wie häufig müssen Sie im Rahmen Ihrer Ausbildung im Betrieb Neues dazulernen? --we: 1: immer bzw. sehr häufig 2: häufig 3: manchmal 4: selten 5: sehr selten bzw. nie [-90: keine Angabe] --af: **goto 26628** --end--
26628	--va: **taskrtw** --fn: **26628** --vb: Routine: Kurze, sich wiederholende Aufgaben --fr: Wie häufig müssen Sie bei Ihrer täglichen Arbeit im Betrieb kurze, sich wiederholende Aufgaben erledigen? --we: 1: immer bzw. sehr häufig 2: häufig 3: manchmal 4: selten 5: sehr selten bzw. nie [-90: keine Angabe] --af: **goto 26628a** --end--

26628a	--va: **taskrta** --fn: **26628a** --vb: Routine: Arbeitstag gleicht dem anderen --fr: Wie häufig gleicht bei Ihnen ein Arbeitstag im Betrieb dem anderen? --we: 1: immer bzw. sehr häufig 2: häufig 3: manchmal 4: selten 5: sehr selten bzw. nie [-90: keine Angabe] --af: **goto 26628b** --end--
26628b	--va: **taskrtei** --fn: **26628b** --vb: Routine: einarbeiten --fr: Wie häufig kommt es vor, dass Sie bei Ihrer Arbeit Aufgaben bekommen, in die Sie sich erst einarbeiten müssen? --we: 1: immer bzw. sehr häufig 2: häufig 3: manchmal 4: selten 5: sehr selten bzw. nie [-90: keine Angabe] --af: **goto 26628c** --end--

26628c	--va: **taskrtus** --fn: **26628c** --vb: Routine: auf unvorhergesehene Situationen reagieren --fr: Wie häufig müssen Sie bei Ihrer Arbeit im Betrieb auf Situationen reagieren, die Sie nicht vorhersehen konnten? --we: 1: immer bzw. sehr häufig 2: häufig 3: manchmal 4: selten 5: sehr selten bzw. nie [-90: keine Angabe] --af: **goto 26628d** --end--
26628d	--va: **taskrtwa** --fn: **26628d** --vb: Routine: wechselnde Aufgaben --fr: Wie häufig wechseln die Aufgaben, die Sie bei Ihrer Arbeit im Betrieb erledigen müssen? --we: 1: immer bzw. sehr häufig 2: häufig 3: manchmal 4: selten 5: sehr selten bzw. nie [-90: keine Angabe] --af: **goto 26628e** --end--

26628e	--va: **taskrtn** --fn: **26628e** --vb: Routine: neue Dinge tun --fr: Wie häufig müssen Sie im Rahmen Ihrer Ausbildung im Betrieb Dinge tun, die Sie bisher nicht getan haben? --we: 1: immer bzw. sehr häufig 2: häufig 3: manchmal 4: selten 5: sehr selten bzw. nie [-90: keine Angabe] --af: **goto 26628f** --end--
26628f	--va: **taskrte** --fn: **26628f** --vb: Routine: Einzelheiten vorgegeben --fr: Wie häufig kommt es vor, dass Ihnen bis in alle Einzelheiten vorgegeben ist, wie Sie Ihre Arbeit im Betrieb erledigen müssen? --we: 1: immer bzw. sehr häufig 2: häufig 3: manchmal 4: selten 5: sehr selten bzw. nie [-90: keine Angabe] --af: **goto 26630** --end--

26630	--va: **taskas** --fn: **26630** --vb: Autonomie: Arbeit selbst einteilen --fr: Wie häufig können Sie sich Ihre Arbeit im Betrieb selbst einteilen? --we: 1: immer bzw. sehr häufig 2: häufig 3: manchmal 4: selten 5: sehr selten bzw. nie [-90: keine Angabe] --af: **goto 26631** --end--
26631	--va: **taskaa** --fn: **26631** --vb: Autonomie: neue Aufgaben suchen --fr: Wie häufig haben Sie in Ihrer Arbeit im Betrieb die Möglichkeit, sich selbst immer wieder neue Aufgaben zu suchen? --we: 1: immer bzw. sehr häufig 2: häufig 3: manchmal 4: selten 5: sehr selten bzw. nie [-90: keine Angabe] --af: **goto 26632** --end--

26632	--va: **taskat** --fn: **26632** --vb: Autonomie: Arbeitstempo --fr: Wie häufig können Sie Ihr Arbeitstempo im Betrieb selbst bestimmen? --we: 1: immer bzw. sehr häufig 2: häufig 3: manchmal 4: selten 5: sehr selten bzw. nie [-90: keine Angabe] --af: **goto 26633** --end--
26633	--va: **taskaq** --fn: **26633** --vb: Autonomie: Überprüfung Qualität --fr: Wie häufig wird die Qualität Ihrer Arbeit im Betrieb überprüft? --we: 1: immer bzw. sehr häufig 2: häufig 3: manchmal 4: selten 5: sehr selten bzw. nie [-90: keine Angabe] --af: **goto 26634** --end--

26634	--va: **taskif** --fn: **26634** --vb: Interaktion: Qualität prüfen --fr: Wie häufig müssen Sie im Rahmen Ihrer Ausbildung im Betrieb die Qualität der Arbeit anderer überprüfen? --we: 1: immer bzw. sehr häufig 2: häufig 3: manchmal 4: selten 5: sehr selten bzw. nie [-90: keine Angabe] --af: **goto 26635** --end--
26635	--va: **taskae** --fn: **26635** --vb: Autonomie: strategische Entscheidungen --fr: Wie häufig sind Sie im Rahmen Ihrer Ausbildung im Betrieb persönlich an wichtigen strategischen Entscheidungen Ihrer Firma beteiligt, z.B. hinsichtlich der hergestellten Produkte und Dienstleistungen, der Beschäftigtenzahl oder der Finanzen? --we: 1: immer bzw. sehr häufig 2: häufig 3: manchmal 4: selten 5: sehr selten bzw. nie [-90: keine Angabe] --af: **goto 26636** --end--

26636	--va: **taskks** --fn: **26636** --vb: Körperliche Anstrengung: Stehen --fr: Bitte denken Sie nun an die körperlichen Aktivitäten, die Sie im Rahmen Ihrer Ausbildung im Betrieb regelmäßig ausüben müssen. Wie häufig müssen Sie bei der Arbeit mindestens zwei Stunden am Stück stehen? --in: <<Hier ist nicht gemeint, wenn man auf dem Weg zur oder von der Arbeit steht (z.B. im Bus oder der Bahn), sondern nur, wenn man bei der Arbeit stehen muss.>> --we: 1: immer bzw. sehr häufig 2: häufig 3: manchmal 4: selten 5: sehr selten bzw. nie [-90: keine Angabe] --af: **goto 26637** --end--
26637	--va: **taskkl** --fn: **26637** --vb: Körperliche Anstrengung: Laufen/Radfahren --fr: Wie häufig müssen Sie bei der Arbeit im Betrieb längere Strecken gehen, laufen oder mit dem Rad fahren? --in: <<Hier ist nicht gemeint, wenn man den Weg zur oder von der Arbeit mit dem Rad oder zu Fuß zurücklegt, sondern nur, wenn man bei der Arbeit laufen (wie z.B. Briefträger) oder mit dem Rad fahren muss (z.B. Fahrradkurier).>> --we: 1: immer bzw. sehr häufig 2: häufig 3: manchmal 4: selten 5: sehr selten bzw. nie [-90: keine Angabe] --af: **goto 26638** --end--

26638	--va: **taskkh** --fn: **26638** --vb: Körperliche Anstrengung: Heben --fr: Wie häufig müssen Sie im Rahmen Ihrer Ausbildung im Betrieb eine Last von mindestens 10 kg heben oder tragen? --we: 1: immer bzw. sehr häufig 2: häufig 3: manchmal 4: selten 5: sehr selten bzw. nie [-90: keine Angabe] --af: **goto 26639** --end--
26639	--va: **taskku** --fn: **26639** --vb: Körperliche Anstrengung: Unangenehme Körperhaltung --fr: Wie häufig müssen Sie bei der Arbeit im Betrieb eine unangenehme Körperhaltung einnehmen, wie z.B. über dem Kopf arbeiten, sich bücken, kriechen, liegen, knien oder hocken? --we: 1: immer bzw. sehr häufig 2: häufig 3: manchmal 4: selten 5: sehr selten bzw. nie [-90: keine Angabe] --af: **goto 26640** --end--

26640	--va: **taskkhi** --fn: **26640** --vb: Körperliche Anstrengung: Hitze/Kälte --fr: Wie häufig sind Sie bei der Arbeit im Betrieb großer Hitze oder Kälte ausgesetzt? --we: 1: immer bzw. sehr häufig 2: häufig 3: manchmal 4: selten 5: sehr selten bzw. nie [-90: keine Angabe] --af: **goto 26642** --end--
26642	--va: **taskik** --fn: **26642** --vb: Interaktion: Kundenkontakt --fr: Wie häufig haben Sie bei Ihrer Arbeit im Betrieb auch mit Menschen zu tun, die nicht Ihre Kollegen sind, also z.B. mit Kunden, mit Klienten, mit Patienten oder mit der Öffentlichkeit? --we: 1: immer bzw. sehr häufig 2: häufig 3: manchmal 4: selten 5: sehr selten bzw. nie [-90: keine Angabe] --af: **goto 26643** --end--

26643	--va: **taskia** --fn: **26643** --vb: Interaktion: einfache Auskünfte --fr: Wie häufig müssen Sie im Rahmen Ihrer Ausbildung im Betrieb anderen Menschen einfache Auskünfte erteilen? --we: 1: immer bzw. sehr häufig 2: häufig 3: manchmal 4: selten 5: sehr selten bzw. nie [-90: keine Angabe] --af: **goto 26644** --end--
26644	--va: **taskib** --fn: **26644** --vb: Interaktion: Beraten --fr: Wie häufig müssen Sie im Rahmen Ihrer Ausbildung im Betrieb andere Menschen beraten, z.B. in Finanz- oder Rechtsfragen? --we: 1: immer bzw. sehr häufig 2: häufig 3: manchmal 4: selten 5: sehr selten bzw. nie [-90: keine Angabe] --af: **goto 26645** --end--

26645	--va: **taskih** --fn: **26645** --vb: Interaktion: Beistand --fr: Wie häufig müssen Sie im Rahmen Ihrer Ausbildung im Betrieb anderen Menschen Beistand leisten oder ihnen bei ihren persönlichen Problemen helfen? --we: 1: immer bzw. sehr häufig 2: häufig 3: manchmal 4: selten 5: sehr selten bzw. nie [-90: keine Angabe] --af: **goto 26646** --end--
26646	--va: **taskiu** --fn: **26646** --vb: Interaktion: Unterrichten/Ausbilden --fr: Wie häufig müssen Sie im Rahmen Ihrer Ausbildung im Betrieb andere Menschen unterrichten oder ausbilden? --we: 1: immer bzw. sehr häufig 2: häufig 3: manchmal 4: selten 5: sehr selten bzw. nie [-90: keine Angabe] --af: **goto 26647** --end--

26647	--va: **taskig** --fn: **26647** --vb: Interaktion: Bewerbungsgespräche --fr: Wie häufig müssen Sie im Rahmen Ihrer Ausbildung im Betrieb Gespräche mit Antragstellern oder Bewerbern führen, z.B. mit Menschen, die einen Kredit beantragen oder sich um Sozialleistungen, um einen Arbeitsplatz oder Ähnliches bewerben? --we: 1: immer bzw. sehr häufig 2: häufig 3: manchmal 4: selten 5: sehr selten bzw. nie [-90: keine Angabe] v --af: **goto 26650Z** --end--
26650Z	--va: **[ZS] ztask2** --fn: **26650Z** --vb: Zeitstempel 2 Tasks --fr: [ZS] Zeitstempel 2 Tasks --af: **goto 55312Z (Feedbackmodul)** --end--

	--st: **E5-K11_Online** **Befragung individuell Nachverfolgter B109** **Grundlage: Feldversion V4 B93** **Version 1.05** **Stand: 06.10.2015** --end--
55121Z	--va:**[ZS] ZS10** --fn:**55121Z** --vb: Zeitstempel Z10 Sie und die Schule --fr: [ZS] Zeitstempel Sie und die Schule --af: **goto 55123** --end--
	--st: **Sie und die Schule** --end--

55123	--va: **Q9 (Q9_a / Q9_b / Q9_c / Q9_d / Q9_e / Q9_f / Q9_g / Q9_h)** --fn: **55123** --vb: Wie viele Unterrichtsstunden haben Sie pro Woche in … (… Deutsch? / … Mathematik? / … Englisch? / … Biologie? / … Chemie? / … Physik? / … Technik? / … Naturwissenschaften?) --fr: **[MF]** Wie viele Unterrichtsstunden haben Sie pro Woche in … --in: <<Klicken Sie bitte in jeder Zeile ein Kästchen an.>> --we: **Q9_a** 1: … Deutsch? **Q9_b** 2: … Mathematik? 1: 2 Wochenstunden 2: 3 Wochenstunden 3: 4 Wochenstunden 4: 5 Wochenstunden 5: 6 Wochenstunden 6: mehr als 6 Wochenstunden [-90: keine Angabe] **Q9_c** 3: … Englisch? **Q9_d** 4: … Biologie? **Q9_e** 5: … Chemie? **Q9_f** 6: … Physik? **Q9_g** 7: … Technik? **Q9_h** 8: … Naturwissenschaften? 0: Kurs nicht belegt 1: 2 Wochenstunden 2: 3 Wochenstunden 3: 4 Wochenstunden 4: 5 Wochenstunden 5: 6 Wochenstunden 6: mehr als 6 Wochenstunden [-90: keine Angabe] --af: **goto 55124** --end--

55124	--va: **Q10 (Q10_a / Q10_b / Q10_c / Q10_d / Q10_e / Q10_f / Q10_g / Q10_h)** --fn: **55124** --vb: Welches Kurs-Anforderungsniveau belegen Sie in den folgenden Fächern? (in Deutsch / in Mathematik / in Englisch / in Biologie / in Chemie / in Physik / in Technik / in Naturwissenschaften) --fr: **[MF]** Wir bitten Sie nun anzugeben, auf welchem Anforderungsniveau Sie die Kurse belegen. In allen Bundesländern gibt es die Differenzierung in ‚grundlegendes Anforderungsniveau' und ‚erhöhtes Anforderungsniveau'. In den verschiedenen Bundesländern werden jedoch unterschiedliche Begriffe verwandt. Kurse auf erhöhtem Anforderungsniveau heißen auch Leistungskurs, Leistungsfach, Kernfach, Hauptfach, Profilfach oder Schwerpunktfach. Kurse auf grundlegendem Anforderungsniveau werden auch Grundkurs oder Grundfach genannt. Welches Kurs-Anforderungsniveau belegen Sie in den folgenden Fächern? --in: <<Klicken Sie bitte in jeder Zeile ein Kästchen an.>> --we: **Q10_a** 1: in Deutsch **Q10_b** 2: in Mathematik 1: grundlegendes Anforderungsniveau (z.B. Grundkurs, Grundfach) 2: erhöhtes Anforderungsniveau (z.B. Leistungskurs, Leistungsfach) [-90: keine Angabe] **Q10_c** 3: in Englisch **Q10_d** 4: in Biologie **Q10_e** 5: in Chemie **Q10_f** 6: in Physik **Q10_g** 7: in Technik **Q10_h** 8: in Naturwissenschaften 0: Kurs nicht belegt / wird nicht angeboten 1: grundlegendes Anforderungsniveau (z.B. Grundkurs, Grundfach) 2: erhöhtes Anforderungsniveau (z.B. Leistungskurs, Leistungsfach) [-90: keine Angabe] --af: **goto 55125** --end--

55125	--va: **Q11 (Q11_a / Q11_b / Q11_c / Q11_d / Q11_e / Q11_f / Q11_g / Q11_h)** --fn: **55125** --vb: In welchen Klassen haben oder hatten Sie Englisch als benotetes Unterrichtsfach in der Schule? (Englisch in mindestens einer der Klassen 1 bis 4 / Englisch in der 5. Klasse / Englisch in der 6. Klasse / Englisch in der 7. Klasse / Englisch in der 8. Klasse / Englisch in der 9. Klasse / Englisch in der 10. Klasse / Englisch in der 11. Klasse) --fr: **[MF]** In welchen Klassen haben oder hatten Sie Englisch als benotetes Unterrichtsfach in der Schule? --in: <<Bitte für jede Klasse für Sie Zutreffendes anklicken.>> --we: **Q11_a** 1: Englisch in mindestens einer der Klassen 1 bis 4 **Q11_b** 2: Englisch in der 5. Klasse **Q11_c** 3: Englisch in der 6. Klasse **Q11_d** 4: Englisch in der 7. Klasse **Q11_e** 5: Englisch in der 8. Klasse **Q11_f** 6: Englisch in der 9. Klasse **Q11_g** 7: Englisch in der 10. Klasse **Q11_h** 8: Englisch in der 11. Klasse 1: ja 2: nein [-90: keine Angabe] --af: **goto 55126** --end--

55126	--va: **Q12 (Q12_a / Q12_b / Q12_c / Q12_d / Q12_e / Q12_f / Q12_g / Q12_h / Q12_i / Q12_j / Q12_k / Q12_l)** --fn: **55126** --vb: Wie sehr treffen die folgenden Aussagen auf Sie zu? Ich lerne für die Schule, … (…weil ich die Schule erfolgreich abschließen möchte. / …weil ich zu den Besten gehören möchte. / …um später gute Berufschancen zu haben. / …weil ich gute Leistungen bringen möchte. / …weil ich zeigen möchte, dass ich intelligenter bin als andere. / …um später ein finanziell abgesichertes Leben führen zu können. / …weil mir der Schulerfolg viel bedeutet. / …weil ich herausragende Leistungen zeigen möchte. / …um später einen gut bezahlten Beruf ausüben zu können. / …weil ich bei den Prüfungen möglichst gut abschneiden möchte. / …weil ich in den Prüfungen besser abschneiden möchte als andere. / …um meine Einstellungschancen zu erhöhen.) --fr: **[MF]** Wie sehr treffen die folgenden Aussagen auf Sie zu? Ich lerne für die Schule, … --in: <<Bitte in jeder Zeile ein Kästchen anklicken.>> --we: **Q12_a** 1: …weil ich die Schule erfolgreich abschließen möchte. **Q12_b** 2: …weil ich zu den Besten gehören möchte. **Q12_c** 3: …um später gute Berufschancen zu haben. **Q12_d** 4: …weil ich gute Leistungen bringen möchte. **Q12_e** 5: …weil ich zeigen möchte, dass ich intelligenter bin als andere. **Q12_f** 6: …um später ein finanziell abgesichertes Leben führen zu können. **Q12_g** 7: …weil mir der Schulerfolg viel bedeutet. **Q12_h** 8: …weil ich herausragende Leistungen zeigen möchte. **Q12_i** 9: …um später einen gut bezahlten Beruf ausüben zu können. **Q12_j** 10: …weil ich bei den Prüfungen möglichst gut abschneiden möchte. **Q12_k** 11: …weil ich in den Prüfungen besser abschneiden möchte als andere. **Q12_l** 12: …um meine Einstellungschancen zu erhöhen. 1: trifft gar nicht zu 2: trifft eher nicht zu 3: trifft eher zu 4: trifft völlig zu [-90: keine Angabe] --af: **goto 55127** --end--

55127	--va: **Q13 (Q13_a / Q13_b / Q13_c / Q13_d / Q13_e / Q13_f / Q13_g / Q13_h)** --fn: **55127** --vb: Wie sehr treffen die folgenden Aussagen auf Sie zu? (Ich lerne im Fach Deutsch, weil mir die Arbeit mit den Inhalten Spaß macht. / Ich lerne im Fach Deutsch, weil die Inhalte meinen persönlichen Neigungen entsprechen. / Ich lerne im Fach Deutsch, weil ich die Inhalte für sehr bedeutsam halte. / Ich lerne im Fach Deutsch, weil ich großes Interesse an den Inhalten habe. / Ich lerne im Fach Mathematik, weil mir die Arbeit mit den Inhalten Spaß macht. / Ich lerne im Fach Mathematik, weil die Inhalte meinen persönlichen Neigungen entsprechen. / Ich lerne im Fach Mathematik, weil ich die Inhalte für sehr bedeutsam halte. / Ich lerne im Fach Mathematik, weil ich großes Interesse an den Inhalten habe.) --fr: **[MF]** Wie sehr treffen die folgenden Aussagen auf Sie zu? --in: <<Bitte in jeder Zeile ein Kästchen anklicken.>> --we: **Q13_a** 1: Ich lerne im Fach Deutsch, weil mir die Arbeit mit den Inhalten Spaß macht. **Q13_b** 2: Ich lerne im Fach Deutsch, weil die Inhalte meinen persönlichen Neigungen entsprechen. **Q13_c** 3: Ich lerne im Fach Deutsch, weil ich die Inhalte für sehr bedeutsam halte. **Q13_d** 4: Ich lerne im Fach Deutsch, weil ich großes Interesse an den Inhalten habe. **Q13_e** 5: Ich lerne im Fach Mathematik, weil mir die Arbeit mit den Inhalten Spaß macht. **Q13_f** 6: Ich lerne im Fach Mathematik, weil die Inhalte meinen persönlichen Neigungen entsprechen. **Q13_g** 7: Ich lerne im Fach Mathematik, weil ich die Inhalte für sehr bedeutsam halte. **Q13_h** 8: Ich lerne im Fach Mathematik, weil ich großes Interesse an den Inhalten habe. 1: trifft gar nicht zu 2: trifft eher nicht zu 3: trifft eher zu 4: trifft völlig zu [-90: keine Angabe] --af: **goto 55128** --end--

55128	--va: **Q14 (Q14_a / Q14_b / Q14_c / Q14_d / Q14_e / Q14_f / Q14_g / Q14_h / Q14_i)** --fn: **55128** --vb: Wie sehr treffen die folgenden Aussagen auf Sie zu? (Ich mache für die Schule mehr, als ich eigentlich muss. / Ich gebe nicht auf, bis ich eine Aufgabe erfolgreich beendet habe. / Ich bin erst zufrieden, wenn ich mein Bestes gebe und mich wirklich anstrenge. / Für Mathematik mache ich nur das, was ich unbedingt muss. / Wenn eine Aufgabe in Mathematik für mich schwer ist, gebe ich gleich auf. / In Mathematik strenge ich mich ganz besonders an. / Für Deutsch mache ich nur das, was ich unbedingt muss. / Wenn eine Aufgabe in Deutsch für mich schwer ist, gebe ich gleich auf. / In Deutsch strenge ich mich ganz besonders an.) --fr: **[MF]** Wie sehr treffen die folgenden Aussagen auf Sie zu? --in: <<Bitte in jeder Zeile ein Kästchen anklicken.>> --we: **Q14_a** 1: Ich mache für die Schule mehr, als ich eigentlich muss. **Q14_b** 2: Ich gebe nicht auf, bis ich eine Aufgabe erfolgreich beendet habe. **Q14_c** 3: Ich bin erst zufrieden, wenn ich mein Bestes gebe und mich wirklich anstrenge. **Q14_d** 4: Für Mathematik mache ich nur das, was ich unbedingt muss. **Q14_e** 5: Wenn eine Aufgabe in Mathematik für mich schwer ist, gebe ich gleich auf. **Q14_f** 6: In Mathematik strenge ich mich ganz besonders an. **Q14_g** 7: Für Deutsch mache ich nur das, was ich unbedingt muss. **Q14_h** 8: Wenn eine Aufgabe in Deutsch für mich schwer ist, gebe ich gleich auf. **Q14_i** 9: In Deutsch strenge ich mich ganz besonders an. 1: trifft gar nicht zu 2: trifft eher nicht zu 3: trifft eher zu 4: trifft völlig zu [-90: keine Angabe] --af: **goto 55129** --end--

55129	--va: **Q15 (Q15_a / Q15_b / Q15_c / Q15_d / Q15_e / Q15_f / Q15_g / Q15_h / Q15_i / Q15_j / Q15_k / Q15_l)** --fn: **55129** --vb: Wenn Sie einmal an den Unterricht in der Schule im Allgemeinen denken – wie sehr treffen die folgenden Aussagen zu? (Im Unterricht machen wir oft Aufgaben, bei denen man wirklich sieht, ob man etwas verstanden hat. / Die meisten Lehrerinnen und Lehrer achten darauf, dass möglichst alle Schülerinnen und Schüler etwas aktiv erarbeiten. / Im Unterricht wenden wir, wenn wir üben, das Gelernte oft auf andere Dinge an. / Die meisten Lehrerinnen und Lehrer können gut erklären. / Die meisten Lehrerinnen und Lehrer gehen auf aktuelle Wünsche von Schülerinnen und Schülern ein. / Die meisten Lehrerinnen und Lehrer können auch trockenen Stoff wirklich interessant machen. / Im Unterricht bekommen wir häufig Stoffe und Themen zur Auswahl. / Die meisten Lehrerinnen und Lehrer lassen uns bei Fragen genug Zeit zum Nachdenken. / Wenn ich zusätzlich Hilfe brauche, bekomme ich sie von meinen Lehrerinnen und Lehrern. / Im Unterricht gibt es klare Regeln, an die wir uns halten müssen. / Alles, was wir machen, ist sorgfältig geplant. / Im Unterricht wird häufig das Wichtigste nochmals zusammengefasst.) --fr: **[MF]** Wenn Sie einmal an den Unterricht in der Schule im Allgemeinen denken – wie sehr treffen die folgenden Aussagen zu? --in: <<Bitte in jeder Zeile ein Kästchen anklicken.>> --we: **Q15_a** 1: Im Unterricht machen wir oft Aufgaben, bei denen man wirklich sieht, ob man etwas verstanden hat. **Q15_b** 2: Die meisten Lehrerinnen und Lehrer achten darauf, dass möglichst alle Schülerinnen und Schüler etwas aktiv erarbeiten. **Q15_c** 3: Im Unterricht wenden wir, wenn wir üben, das Gelernte oft auf andere Dinge an. **Q15_d** 4: Die meisten Lehrerinnen und Lehrer können gut erklären. **Q15_e** 5: Die meisten Lehrerinnen und Lehrer gehen auf aktuelle Wünsche von Schülerinnen und Schülern ein. **Q15_f** 6: Die meisten Lehrerinnen und Lehrer können auch trockenen Stoff wirklich interessant machen. **Q15_g** 7: Im Unterricht bekommen wir häufig Stoffe und Themen zur Auswahl. **Q15_h** 8: Die meisten Lehrerinnen und Lehrer lassen uns bei Fragen genug Zeit zum Nachdenken. **Q15_i** 9: Wenn ich zusätzlich Hilfe brauche, bekomme ich sie von meinen Lehrerinnen und Lehrern. **Q15_j** 10: Im Unterricht gibt es klare Regeln, an die wir uns halten müssen. **Q15_k** 11: Alles, was wir machen, ist sorgfältig geplant. **Q15_l** 12: Im Unterricht wird häufig das Wichtigste nochmals zusammengefasst. 1: trifft gar nicht zu 2: trifft eher nicht zu 3: trifft eher zu 4: trifft völlig zu [-90: keine Angabe] --af: **goto 55130** --end--

55130	--va: **Q16 (Q16_a / Q16_b / Q16_c / Q16_d)** --fn: **55130** --vb: Wie beurteilen Sie die Situation an Ihrer Schule? (Insgesamt bin ich mit meiner Schule zufrieden. / Hätte ich nochmals die Wahl, würde ich eher auf eine andere Schule gehen. / Es gibt viele Dinge in meiner Schule, die mir nicht gefallen. / Ich kann anderen den Besuch meiner Schule sehr empfehlen.) --fr: **[MF]** Wie beurteilen Sie die Situation an Ihrer Schule? --in: <<Bitte in jeder Zeile ein Kästchen anklicken.>> --we: **Q16_a** 1: Insgesamt bin ich mit meiner Schule zufrieden. **Q16_b** 2: Hätte ich nochmals die Wahl, würde ich eher auf eine andere Schule gehen. **Q16_c** 3: Es gibt viele Dinge in meiner Schule, die mir nicht gefallen. **Q16_d** 4: Ich kann anderen den Besuch meiner Schule sehr empfehlen. 1: trifft gar nicht zu 2: trifft eher nicht zu 3: trifft eher zu 4: trifft völlig zu [-90: keine Angabe] --af: **goto 55130Z** --end--
55130Z	--va:**[ZS] ZS11** --fn:**55130Z** --vb: Zeitstempel ZS11 Schulabschluss und Ausbildung --fr: [ZS] Zeitstempel Schulabschluss und Ausbildung --af: **goto 55131** --end--
	--st: **SCHULABSCHLUSS UND AUSBILDUNG** --end--

55131	--va: **Q17o** --fn: **55131** --vb: Stellen Sie sich vor, Sie hätten alle Möglichkeiten zu werden, was Sie wollen. Was wäre dann Ihr Wunschberuf? --fr: Stellen Sie sich vor, Sie hätten alle Möglichkeiten zu werden, was Sie wollen. Was wäre dann Ihr Wunschberuf? --we: Bitte eintragen [OFFEN]: _____ [-90: keine Angabe] --af: **if (55131 = -90) goto 55134** **if (55131 <>-90) goto 55132** --end--
55132	--va: **Q18** --fn: **55132** --vb: Welchen schulischen Abschluss haben die meisten Personen, die den von Ihnen angegebenen Beruf heutzutage in Deutschland ergreifen? --fr: Welchen !!schulischen!! Abschluss haben die meisten Personen, die den von Ihnen angegebenen Beruf <Q17o> heutzutage in Deutschland ergreifen? --in: <<Bitte nur eine Antwort anklicken.>> --we: 1: keinen Schulabschluss 2: Hauptschulabschluss 3: Realschulabschluss/Mittlere Reife 4: Abitur -98: weiß nicht [-90: keine Angabe] --af: **goto 55133** --end--

55133	--va: **Q19** --fn: **55133** --vb: Und welchen beruflichen Abschluss haben die meisten Personen, die den von Ihnen angegebenen Beruf heutzutage in Deutschland ergreifen? --fr: Und welchen !!beruflichen!! Abschluss haben die meisten Personen, die den von Ihnen angegebenen Beruf <Q17o> heutzutage in Deutschland ergreifen? --in: <<Bitte nur eine Antwort anklicken.>> --we: 1: keine Ausbildung 2: Lehre/betriebliche Ausbildung 3: Vollzeitschulische Berufsausbildung (z.B. Besuch einer Fachschule) 4: Studium -98: weiß nicht [-90: keine Angabe] --af: **goto 55134** --end--
55134	--va: **Q20o** --fn: **55134** --vb: Denken Sie einmal an alles, was Sie gerade wissen. Welchen Beruf werden Sie wohl später tatsächlich haben? --fr: Denken Sie einmal an alles, was Sie gerade wissen. Welchen Beruf werden Sie wohl später tatsächlich haben? --in: << Wenn Sie sich noch nicht sicher sind, dann tragen Sie den Beruf ein, der Ihrer Meinung nach am wahrscheinlichsten ist.>> --we: Bitte eintragen [OFFEN]: _____ [-90: keine Angabe] --af: **if (55134 = -90) goto 55137** **if (55134 <> -90) goto 55135** --end--

55135	--va: **Q21** --fn: **55135** --vb: Welchen schulischen Abschluss haben die meisten Personen, die den von Ihnen angegebenen Beruf heutzutage in Deutschland ergreifen? --fr: Welchen !!schulischen!! Abschluss haben die meisten Personen, die den von Ihnen angegebenen Beruf <Q20o> heutzutage in Deutschland ergreifen? --in: <<Bitte nur eine Antwort anklicken.>> --we: 1: keinen Schulabschluss 2: Hauptschulabschluss 3: Realschulabschluss/Mittlere Reife 4: Abitur -98: weiß nicht [-90: keine Angabe] --af: **goto 55136** --end--
55136	--va: **Q22** --fn: **55136** --vb: Und welchen beruflichen Abschluss haben die meisten Personen, die den von Ihnen angegebenen Beruf heutzutage in Deutschland ergreifen? --fr: Und welchen !!beruflichen!! Abschluss haben die meisten Personen, die den von Ihnen angegebenen Beruf <Q20o> heutzutage in Deutschland ergreifen? --in: <<Bitte nur eine Antwort anklicken.>> --we: 1: keine Ausbildung 2: Lehre/betriebliche Ausbildung 3: Vollzeitschulische Berufsausbildung (z.B. Besuch einer Fachschule) 4: Studium -98: weiß nicht [-90: keine Angabe] --af: **goto 55137** --end--

55137	--va: **Q23** --fn: **55137** --vb: Egal, welche Schule Sie gerade besuchen und wie gut Ihre Noten sind: Welchen Schulabschluss wünschen Sie sich? --fr: Egal, welche Schule Sie gerade besuchen und wie gut Ihre Noten sind: Welchen Schulabschluss wünschen Sie sich? --in: <<Bitte nur eine Antwort anklicken.>> --we: 1: Fachhochschulreife/fachgebundene Hochschulreife/“Fachabitur“ 2: Abitur (allgemeine Hochschulreife) 3: Schule ohne Hochschulzugangsberechtigung verlassen [-90: keine Angabe] --af: **goto 55138** --end--
55138	--va: **Q24** --fn: **55138** --vb: Wenn Sie einmal an alles denken, was Sie jetzt wissen: Mit welchem Abschluss werden Sie wohl tatsächlich die Schule verlassen? --fr: Wenn Sie einmal an alles denken, was Sie jetzt wissen: Mit welchem Abschluss werden Sie wohl tatsächlich die Schule verlassen? --in: <<Bitte nur eine Antwort anklicken.>> --we: 1: Fachhochschulreife/fachgebundene Hochschulreife/“Fachabitur“ 2: Abitur (allgemeine Hochschulreife) 3: Schule ohne Hochschulzugangsberechtigung verlassen [-90: keine Angabe] --af: **goto 55139** --end--

55139	--va: **Q25** --fn: **55139** --vb: Wenn es allein nach Ihren Wünschen ginge: Welche Art von Ausbildung würden Sie nach Beendigung der Schule am liebsten machen? --fr: Wenn es allein nach Ihren Wünschen ginge: Welche Art von Ausbildung würden Sie nach Beendigung der Schule !!am liebsten!! machen? --in: << !!Bitte nur eine Antwort!! anklicken. Wenn Sie vorhaben, nach der Schule zunächst ein Freiwilliges Soziales Jahr, ein Praktikum o.Ä. zu machen, geben Sie die Art von Ausbildung an, die Sie danach am liebsten machen würden.>> --we: 1: ein Studium 2: eine berufliche Ausbildung 3: keine Ausbildung [-90: keine Angabe] --af: **if (55139 = 1) goto 55140** **if (55139 = 2) goto 55141** **if (55139 = 3, -90) goto 55147** --end--
55140	--va: **Q25_a (Q25_a / Q25a_5o)** --fn: **55140** --vb: und zwar an folgendem Hochschultyp: --fr: und zwar an folgendem Hochschultyp: --we: 1: Universität (auch Kunst- oder Musikhochschule, Pädagogische Hochschule etc.) 2: Fachhochschule 3: Duale Hochschule 4: Berufsakademie 5: Verwaltungsfachhochschule 6: andere Hochschule: Bitte eintragen [OFFEN Q25a_5o]: _____ [-90: keine Angabe] --af: **goto 55142** --end--

55141	--va: **Q25_b (Q25_b / Q25b_4o)** --fn: **55141** --vb: und zwar: --fr: und zwar: --we: 1: eine betriebliche Lehre 2: eine Berufsfachschule oder eine sonstige berufsbildende Schule besuchen (Eine schulische Berufsausbildung findet vor allem in sozialen Berufen wie z.B. Altenpflege statt, aber auch in technischen Assistenzberufen, wie z.B. Pharmazeutisch-Technische Assistenten.) 3: eine Beamtenausbildung für den mittleren Dienst 4: etwas anderes: Bitte eintragen [OFFEN Q25b_4o]: _____ [-90: keine Angabe] --af: **goto 55145** --end--
55142	--va: **Q26 (Q26_1o / Q26_2o)** --fn: **55142** --vb: Welches Fach würden Sie am liebsten studieren? --fr: Welches Fach würden Sie !!am liebsten!! studieren? --in: <<Falls Sie am liebsten mehrere Fächer in Kombination oder gleichzeitig studieren oder ein Lehramtsstudium aufnehmen würden, tragen Sie dies hier bitte entsprechend ein.>> --we: Studienfach: [OFFEN Q26_1o] _____ [-90: keine Angabe] … in Kombination mit dem Fach/den Fächern: [OFFEN Q26_2o] _____ [-90: keine Angabe] --af: **goto 55143** --end--

55143	--va: **Q26_3** --fn: **55143** --vb: Möchten Sie dieses Fach/diese Fächer im Rahmen eines lehramtsbezogenen Studiengangs studieren? --fr: Möchten Sie dieses Fach/diese Fächer im Rahmen eines lehramtsbezogenen Studiengangs studieren? --we: 2: nein 1: ja [-90: keine Angabe] --af: **goto 55144** --end--
55144	--va: **Q27** --fn: **55144** --vb: Schätzen Sie ein: (Wie hoch schätzen Sie Ihre Chancen ein, einen Studienplatz in Ihrem angestrebten Studienfach/in Ihrer angestrebten Studienfachkombination zu bekommen?) --fr: **[MF]** Schätzen Sie ein: --in: <<Bitte nur eine Antwort anklicken.>> --we: **Q27:** Wie hoch schätzen Sie Ihre Chancen ein, einen Studienplatz in Ihrem angestrebten Studienfach/in Ihrer angestrebten Studienfachkombination zu bekommen? 1: sehr gering 2: eher gering 3: eher hoch 4: sehr hoch [-90: keine Angabe] --af: **goto 55147** --end--

55145	--va: **Q28o** --fn: **55145** --vb: In welchem Ausbildungsberuf würden Sie am liebsten eine Ausbildung aufnehmen? --fr: In welchem Ausbildungsberuf würden Sie !!am liebsten!! eine Ausbildung aufnehmen? --in: <<Bitte geben Sie die genaue Ausbildungsbezeichnung an.>> --we: Bitte eintragen: _____ [-90: keine Angabe] --af: **if (55145 = -90) goto 55147** **if (55145 <> -90) goto 55146** --end--
55146	--va: **Q29** --fn: **55146** --vb: Schätzen Sie ein: (Wie hoch schätzen Sie Ihre Chancen ein, eine Ausbildungsstelle in Ihrem angestrebten Beruf zu bekommen?) --fr: **[MF]** Schätzen Sie ein: --in: <<Bitte nur eine Antwort anklicken.>> --we: **Q29**: Wie hoch schätzen Sie Ihre Chancen ein, eine Ausbildungsstelle in Ihrem angestrebten Beruf zu bekommen? 1: sehr gering 2: eher gering 3: eher hoch 4: sehr hoch [-90: keine Angabe] --af: **goto 55147** --end--

55147	--va: **Q30** --fn: **55147** --vb: Und wenn Sie einmal an alles denken, was Sie derzeit wissen: Welche Art von Ausbildung werden Sie nach Beendigung der Schule wahrscheinlich machen? --fr: Und wenn Sie einmal an alles denken, was Sie derzeit wissen: Welche Art von Ausbildung werden Sie nach Beendigung der Schule !!wahrscheinlich!! machen? --in: << !!Bitte nur eine Antwort anklicken!!. Wenn Sie vorhaben, nach der Schule zunächst ein Freiwilliges Soziales Jahr, ein Praktikum o.Ä. zu machen, geben Sie die Art von Ausbildung an, die Sie danach wahrscheinlich machen werden.>> --we: 1: ein Studium 2: eine berufliche Ausbildung 3: keine Ausbildung [-90: keine Angabe] --af: **if (55147 = 1) goto 55148** **if (55147 = 2) goto 55149** **if (55147 = 3, -90) goto 55153** --end--
55148	--va: **Q30_a (Q30_a / Q30a_6o)** --fn: **55148** --vb: und zwar an folgendem Hochschultyp: --fr: und zwar an folgendem Hochschultyp: --we: 1: Universität (auch Kunst- oder Musikhochschule, Pädagogische Hochschule etc.) 2: Fachhochschule 3: Duale Hochschule 4: Berufsakademie 5: Verwaltungsfachhochschule 6: andere Hochschule: Bitte eintragen [OFFEN Q30a_6o]: _____ [-90: keine Angabe] --af: **goto 55150** --end--

55149	--va: **Q30_b (Q30_b / Q30b_4o)** --fn: **55149** --vb: und zwar: --fr: und zwar: --we: 1: eine betriebliche Lehre 2: eine Berufsfachschule oder eine sonstige berufsbildende Schule besuchen (Eine schulische Berufsausbildung findet vor allem in sozialen Berufen wie z.B. Altenpflege statt, aber auch in technischen Assistenzberufen, wie z.B. Pharmazeutisch-Technische Assistenten.) 3: eine Beamtenausbildung für den mittleren Dienst 4: etwas anderes: Bitte eintragen [OFFEN Q30b_4o]: _____ [-90: keine Angabe] --af: **goto 55152** --end--
55150	--va: **Q31 (Q31_1o / Q31_2o)** --fn: **55150** --vb: Welches Fach werden Sie wahrscheinlich studieren? --fr: Welches Fach werden Sie !!wahrscheinlich!! studieren? --in: <<Falls Sie vorhaben mehrere Fächer in Kombination oder gleichzeitig zu studieren oder ein Lehramtsstudium aufzunehmen, tragen Sie dies hier bitte entsprechend ein.>> --we: Studienfach: [OFFEN Q31_1o] _____ [-90: keine Angabe] … in Kombination mit dem Fach/den Fächern: [OFFEN Q31_2o] _____ [-90: keine Angabe] --af: **goto 55151** --end--

55151	--va: **Q31_3** --fn: **55151** --vb: Werden Sie dieses Fach/diese Fächer wahrscheinlich im Rahmen eines lehramtsbezogenen Studiengangs studieren? --fr: Werden Sie dieses Fach/diese Fächer wahrscheinlich im Rahmen eines lehramtsbezogenen Studiengangs studieren? --we: 2: nein 1: ja [-90: keine Angabe] --af: **goto 55153** --end--
55152	--va: **Q32o** --fn: **55152** --vb: In welchem Ausbildungsberuf werden Sie wahrscheinlich eine Ausbildung aufnehmen? --fr: In welchem Ausbildungsberuf werden Sie !!wahrscheinlich!! eine Ausbildung aufnehmen? --in: <<Bitte geben Sie die genaue Ausbildungsbezeichnung an.>> --we: Bitte eintragen: _____ [-90: keine Angabe] --af: **goto 55153** --end--

55153	--va: **Q33 (Q33_a / Q33_b / Q33_c)** --fn: **55153** --vb: Wie viele Gedanken haben Sie sich bereits über Ihre berufliche Zukunft gemacht? (Ich informiere mich bereits genau, welche Berufe für mich in Frage kommen. / Ich weiß schon genau, was ich später beruflich machen will. / Ich weiß schon genau, bei welcher Fachschule/Hochschule/bei welchem Lehrbetrieb ich mich bewerben werde.) --fr: **[MF]** Wie viele Gedanken haben Sie sich bereits über Ihre berufliche Zukunft gemacht? --in: <<Bitte in jeder Zeile ein Kästchen anklicken.>> --we: **Q33_a** 1: Ich informiere mich bereits genau, welche Berufe für mich in Frage kommen. **Q33_b** 2: Ich weiß schon genau, was ich später beruflich machen will. **Q33_c** 3: Ich weiß schon genau, bei welcher Fachschule/Hochschule/bei welchem Lehrbetrieb ich mich bewerben werde. 1: trifft gar nicht zu 2: trifft eher nicht zu 3: trifft eher zu 4: trifft völlig zu [-90: keine Angabe] --af: **goto 55154** --end--
55154	--va: **Q34** --fn: **55154** --vb: Es gibt ja verschiedene Schul- und Ausbildungssysteme in Deutschland. Wissen Sie, was in Deutschland als „Duales Ausbildungssystem“ bezeichnet wird? --fr: Es gibt ja verschiedene Schul- und Ausbildungssysteme in Deutschland. Wissen Sie, was in Deutschland als „Duales Ausbildungssystem“ bezeichnet wird? --in: <<Bitte klicken Sie die richtige Antwort an.>> --we: 1: bezeichnet den Besitz von zwei Ausbildungsabschlüssen 2: bezeichnet die Tatsache, dass jemand eine Ausbildung gemacht hat und dann noch studiert 3: bezeichnet die Kombination von schulischer Ausbildung in der Berufsschule und praktischer Ausbildung im Betrieb 4: bezeichnet die Trennung zwischen dem ersten und dem zweiten Lehrjahr -98: weiß nicht [-90: keine Angabe] --af: **goto 55155** --end--

55155	--va: **Q35** --fn: **55155** --vb: Und wissen Sie, was man unter der „Fachhochschulreife“ versteht? --fr: Und wissen Sie, was man unter der „Fachhochschulreife“ versteht? --in: <<Bitte klicken Sie die richtige Antwort an.>> --we: 1: den Abschluss einer Meisterausbildung 2: ein abgeschlossenes Studium an einer Fachhochschule 3: ein Abschluss, der zum Studium an einer Fachhochschule berechtigt 4: ein anderes Wort für Abitur -98: weiß nicht [-90: keine Angabe] --af: **goto 55156** --end--
55156	--va: **Q36 (Q36_a / Q36_b / Q36_c / Q36_d / Q36_e)** --fn: **55156** --vb: Bitte geben Sie im Folgenden an, welchen schulischen Abschluss die meisten Personen haben, die heutzutage in Deutschland folgende Berufe ergreifen. (Verkäufer/in / Apotheker/in / Bankkaufmann/-frau / Augenoptiker/in / Steuerfachangestellte/r) --fr: **[MF]** Unterschiedliche Berufe oder Ausbildungen erfordern auch unterschiedliche schulische Abschlüsse. Bitte geben Sie im Folgenden an, welchen !!schulischen!! Abschluss die meisten Personen haben, die heutzutage in Deutschland folgende Berufe ergreifen. --in: <<Bitte in jeder Zeile ein Kästchen anklicken.>> --we: **Q36_a** 1: Verkäufer/in **Q36_b** 2: Apotheker/in **Q36_c** 3: Bankkaufmann/-frau **Q36_d** 4: Augenoptiker/in **Q36_e** 5: Steuerfachangestellte/r 1: keinen Schulabschluss 2: Hauptschulabschluss 3: Realschulabschluss/ Mittlere Reife 4: Abitur -98: weiß nicht [-90: keine Angabe] --af: **goto 55157** --end--

55157	--va: **Q37 (Q37_a / Q37_b / Q37_c / Q37_d / Q37_e)** --fn: **55157** --vb: Bitte geben Sie im Folgenden an, welchen beruflichen Abschluss die meisten Personen haben, die heutzutage in Deutschland folgende Berufe ergreifen. (Verkäufer/in / Apotheker/in / Bankkaufmann/-frau / Augenoptiker/in / Steuerfachangestellte/r) --fr: **[MF]** Unterschiedliche Berufe oder Ausbildungen erfordern auch unterschiedliche Ausbildungsabschlüsse. Bitte geben Sie im Folgenden an, welchen !!beruflichen!! Abschluss die meisten Personen haben, die heutzutage in Deutschland folgende Berufe ergreifen. --in: <<Bitte in jeder Zeile ein Kästchen anklicken.>> --we: **Q37_a** 1: Verkäufer/in **Q37_b** 2: Apotheker/in **Q37_c** 3: Bankkaufmann/-frau **Q37_d** 4: Augenoptiker/in **Q37_e** 5: Steuerfachangestellte/r 1: keine Ausbildung 2: abgeschlossene Ausbildung 3: Studium -98: weiß nicht [-90: keine Angabe] --af: **goto 55157Z** --end--
55157Z	--va:**[ZS] ZS12** --fn:**55157Z** --vb: Zeitstempel ZS12 Ihre Eltern und Freunde --fr: [ZS] Zeitstempel Ihre Eltern und Freunde --af: **goto 55158** --end--
	--st: **Ihre Eltern und Freunde** --end--

55158	--va: **Q38** --fn: **55158** --vb: Und wissen Sie, was man unter der „Fachhochschulreife“ versteht? --fr: In den folgenden Fragen geht es darum, was Ihre Eltern von Ihnen in der Schule und für Ihre berufliche Zukunft erwarten. Welche Ausbildung wünschen sich Ihre Eltern für Sie nach der Schule? Meine Eltern wünschen sich, dass ich … --in: <<Bitte nur eine Antwort anklicken.>> --we: 1: … studiere. 2: … eine berufliche Ausbildung mache. 3: Meine Eltern haben keine Meinung dazu. [-90: keine Angabe] --af: **if (55158 = 1) goto 55158_a** **if (55158 = 2, 3, -90) goto 55159** --end--
55158_a	--va: **Q38_a** --fn: **55158_a** --vb: und zwar an folgendem Hochschultyp: --fr: und zwar an folgendem Hochschultyp: --in: <<Bitte nur eine Antwort anklicken.>> --we: 1: Universität (auch Kunst- oder Musikhochschule, Pädagogische Hochschule etc.) 2: Fachhochschule, Verwaltungsfachhochschule 3: Berufsakademie, Duale Hochschule 4: Meine Eltern haben keine Meinung dazu. [-90: keine Angabe] --af: **goto 55159** --end--

55159	--va: **Q39 (Q39_a / Q39_b)** --fn: **55159** --vb: Wie wichtig ist es Ihren Eltern, … (… dass Sie gute Schulnoten haben? / … dass Sie später einmal beruflich ganz weit nach vorn kommen?) --fr: **[MF]** Wie wichtig ist es Ihren Eltern, … --in: <<Bitte Zutreffendes anklicken.>> --we: **Q39_a** 1: … dass Sie gute Schulnoten haben? **Q39_b** 2: … dass Sie später einmal beruflich ganz weit nach vorn kommen? 1: sehr unwichtig 2: eher unwichtig 3: teils/teils 4: eher wichtig 5: sehr wichtig 6: meine Eltern haben keine Meinung dazu [-90: keine Angabe] --af: **goto 55160** --end--
55160	--va: **Q40** --fn: **55160** --vb: Wie wichtig ist es Ihnen insgesamt, … (…was Ihre Eltern von Ihnen in der Schule und für Ihre berufliche Zukunft erwarten?) --fr: **[MF]** Wie wichtig ist es Ihnen insgesamt, … --in: <<Bitte nur eine Antwort anklicken.>> --we: **Q40**: …was Ihre Eltern von Ihnen in der Schule und für Ihre berufliche Zukunft erwarten? 1: sehr unwichtig 2: eher unwichtig 3: teils/teils 4: eher wichtig 5: sehr wichtig [-90: keine Angabe] --af: **goto 55161** --end--

55161	--va: **Q41 (Q41_a / Q41_b / Q41_c / Q41_d)** --fn: **55161** --vb: Wie sehr treffen die folgenden Dinge auf Sie und Ihre Eltern zu? (Ich weiß aus Erfahrung, dass ich mir bei meinen Eltern Rat holen kann. / Meine Eltern achten darauf, dass ich mich auf Tests und Arbeiten gut vorbereite. / Meine Eltern helfen mir, wenn ich Probleme mit dem Unterrichtsstoff habe. / Meine Eltern fragen mich oft, wie es in der Schule war.) --fr: **[MF]** Wie sehr treffen die folgenden Dinge auf Sie und Ihre Eltern zu? --in: <<Bitte in jeder Zeile ein Kästchen anklicken.>> --we: **Q41_a** 1: Ich weiß aus Erfahrung, dass ich mir bei meinen Eltern Rat holen kann. **Q41_b** 2: Meine Eltern achten darauf, dass ich mich auf Tests und Arbeiten gut vorbereite. **Q41_c** 3: Meine Eltern helfen mir, wenn ich Probleme mit dem Unterrichtsstoff habe. **Q41_d** 4: Meine Eltern fragen mich oft, wie es in der Schule war. 1: trifft gar nicht zu 2: trifft eher nicht zu 3: teils/teils 4: trifft eher zu 5: trifft völlig zu [-90: keine Angabe] --af: **goto 55162** --end--

55162	--va: **Q42 (Q42_a / Q42_b / Q42_c / Q42_d)** --fn: **55162** --vb: Wie sehr treffen die folgenden Dinge auf Ihre Familie zu? (In unserer Familie gibt es einen starken Zusammenhalt. / In unserer Familie sprechen wir nur selten über unsere Angelegenheiten. / Wir teilen uns in der Familie mit, was uns an den anderen stört. / Die Mitglieder unserer Familie sind gefühlsmäßig eng miteinander verbunden.) --fr: **[MF]** Jetzt geht es um das Zusammenleben in Ihrer Familie. Wie sehr treffen die folgenden Dinge auf Ihre Familie zu? --in: <<Bitte in jeder Zeile ein Kästchen anklicken.>> --we: **Q42_a** 1: In unserer Familie gibt es einen starken Zusammenhalt. **Q42_b** 2: In unserer Familie sprechen wir nur selten über unsere Angelegenheiten. **Q42_c** 3: Wir teilen uns in der Familie mit, was uns an den anderen stört. **Q42_d** 4: Die Mitglieder unserer Familie sind gefühlsmäßig eng miteinander verbunden. 1: trifft gar nicht zu 2: trifft eher nicht zu 3: teils/teils 4: trifft eher zu 5: trifft völlig zu [-90: keine Angabe] --af: **goto 55163** --end--

55163	--va: **Q43 (Q43_a / Q43_b / Q43_c)** --fn: **55163** --vb: Wie viele Personen aus Ihrem Freundeskreis … (… haben einen Migrationshintergrund, d. h. sie selbst oder mindestens ein Elternteil sind im Ausland geboren? / … haben vor zu studieren? / … haben vor, eine berufliche Ausbildung zu machen?) --fr: **[MF]** Jetzt geht es um Ihre Freundinnen und Freunde. Damit sind alle Personen gemeint, mit denen Sie befreundet sind, egal, ob sie auf Ihre Schule gehen oder nicht. Wie viele Personen aus Ihrem Freundeskreis … --in: <<Bitte in jeder Zeile ein Kästchen anklicken.>> --we: **Q43_a** 1: … haben einen Migrationshintergrund, d. h. sie selbst oder mindestens ein Elternteil sind im Ausland geboren? **Q43_b** 2: … haben vor zu studieren? **Q43_c** 3: … haben vor, eine berufliche Ausbildung zu machen? 1: keine 2: fast keine 3: weniger als die Hälfte 4: ungefähr die Hälfte 5: mehr als die Hälfte 6: fast alle 7: alle [-90: keine Angabe] --af: **goto 55164** --end--

55164	--va: **Q44 (Q44_a / Q44_b / Q44_c / Q44_d)** --fn: **55164** --vb: Inwieweit treffen die folgenden Aussagen auf Ihre Freundinnen und Freunde zu? (Die meisten meiner Freundinnen und Freunde sind in der Schule sehr ehrgeizig. / Die meisten meiner Freundinnen und Freunde erwarten von mir, dass ich mich in der Schule sehr anstrenge. / Den meisten meiner Freundinnen und Freunde ist es egal, wie gut sie in der Schule sind. / Den meisten meiner Freundinnen und Freunde ist es sehr wichtig, später einmal beruflich ganz weit nach vorn zu kommen.) --fr: **[MF]** Inwieweit treffen die folgenden Aussagen auf Ihre Freundinnen und Freunde zu? --in: <<Bitte in jeder Zeile ein Kästchen anklicken.>> --we: **Q44_a** 1: Die meisten meiner Freundinnen und Freunde sind in der Schule sehr ehrgeizig. **Q44_b** 2: Die meisten meiner Freundinnen und Freunde erwarten von mir, dass ich mich in der Schule sehr anstrenge. **Q44_c** 3: Den meisten meiner Freundinnen und Freunde ist es egal, wie gut sie in der Schule sind. **Q44_d** 4: Den meisten meiner Freundinnen und Freunde ist es sehr wichtig, später einmal beruflich ganz weit nach vorn zu kommen. 1: trifft gar nicht zu 2: trifft eher nicht zu 3: teils/teils 4: trifft eher zu 5: trifft völlig zu [-90: keine Angabe] --af: **goto 55165** --end--

55165	--va: **Q46 (Q46_a / Q46_b / Q46_c)** --fn: **55165** --vb: Inwieweit treffen die folgenden Aussagen auf Ihre Mitschülerinnen und Mitschüler zu? (Die meisten meiner Mitschülerinnen und Mitschüler sind in der Schule sehr ehrgeizig. / Die meisten meiner Mitschülerinnen und Mitschüler erwarten von mir, dass ich mich in der Schule sehr anstrenge. / Den meisten meiner Mitschülerinnen und Mitschüler ist es egal, wie gut sie in der Schule sind.) --fr: **[MF]** Inwieweit treffen die folgenden Aussagen auf Ihre Mitschülerinnen und Mitschüler zu? --in: <<Bitte in jeder Zeile ein Kästchen anklicken.>> --we: **Q46_a** 1: Die meisten meiner Mitschülerinnen und Mitschüler sind in der Schule sehr ehrgeizig. **Q46_b** 2: Die meisten meiner Mitschülerinnen und Mitschüler erwarten von mir, dass ich mich in der Schule sehr anstrenge. **Q46_c** 3: Den meisten meiner Mitschülerinnen und Mitschüler ist es egal, wie gut sie in der Schule sind. 1: trifft gar nicht zu 2: trifft eher nicht zu 3: teils/teils 4: trifft eher zu 5: trifft völlig zu [-90: keine Angabe] --af: **goto 55166** --end--

55166	--va: **Q47** --fn: **55166** --vb: Wie wahrscheinlich ist es, dass Ihnen jemand aus Ihrem persönlichen Umfeld Informationen und Tipps zu Studienmöglichkeiten geben könnte? --fr: Die folgenden Fragen beziehen sich auf Personen aus Ihrem persönlichen Umfeld, egal ob Sie sie sehr gut oder weniger gut kennen. Stellen Sie sich vor, Sie überlegen, nach dem Abitur ein Studium zu beginnen. Wie wahrscheinlich ist es, dass Ihnen jemand aus Ihrem persönlichen Umfeld Informationen und Tipps zu Studienmöglichkeiten geben könnte? --in: <<Bitte nur eine Antwort anklicken.>> --we: 1: sehr unwahrscheinlich 2: eher unwahrscheinlich 3: eher wahrscheinlich 4: sehr wahrscheinlich [-90: keine Angabe] --af: **if (55166 = 3, 4) goto 55167** **if ((55166 = 1, 2, -90) goto 55312Z** --end--

55167	--va: **Q48 (Q48_1 / Q48_2 / Q48_3 / Q48_4 / Q48_5 / Q48_6 / Q48_7)** --fn: **55167** --vb: An wen haben Sie bei der letzten Frage gedacht? (Ihre Eltern / Ihre Geschwister / andere Personen aus Ihrer Familie oder Verwandtschaft / eine Lehrerin oder einen Lehrer an Ihrer Schule / jemand, den Sie aus einem Praktikum, Nebenjob oder Arbeit zur Probe kennen / Ihre Freundinnen und Freunde / sonstige Bekannte) --fr: **[MF]** An wen haben Sie bei der letzten Frage gedacht? --in: <<Bitte klicken Sie alle zutreffenden Antworten an.>> --we: **Q48_1** 1: Ihre Eltern **Q48_2** 2: Ihre Geschwister **Q48_3** 3: andere Personen aus Ihrer Familie oder Verwandtschaft **Q48_4** 4: eine Lehrerin oder einen Lehrer an Ihrer Schule **Q48_5** 5: jemand, den Sie aus einem Praktikum, Nebenjob oder Arbeit zur Probe kennen **Q48_6** 6: Ihre Freundinnen und Freunde **Q48_7** 7: sonstige Bekannte [0: nicht genannt] [1: genannt] [-90: keine Angabe] --af: **goto 55168** --end--
55168	--va: **Q49** --fn: **55168** --vb: An wie viele Personen haben Sie bei den letzten beiden Fragen insgesamt gedacht? --fr: An wie viele Personen haben Sie bei den letzten beiden Fragen insgesamt gedacht? --in: <<Bitte nur eine Antwort anklicken.>> --we: 1: eine Person 2: zwei Personen 3: drei oder mehr Personen [-90: keine Angabe] --af: **if (55168 = 1) goto 55169** **if (55168 = 2) goto 55170** **if (55168 = 3) goto 55171** **if (55168 = 90) goto 55312Z** --end--

55169	--va: **Q49_1** --fn: **55169** --vb: Hat diese Person einen Migrationshintergrund? --fr: Hat diese Person einen Migrationshintergrund? Migrationshintergrund heißt, dass die Person selbst oder mindestens ein Elternteil der Person im Ausland geboren wurde. --in: <<Zutreffendes bitte anklicken.>> --we: 1: ja 2: nein [-90: keine Angabe] --af: **goto 55172** --end--
55170	--va: **Q49_2** --fn: **55170** --vb: Wie viele davon haben einen Migrationshintergrund? --fr: Wie viele davon haben einen Migrationshintergrund? Migrationshintergrund heißt, dass die Person selbst oder mindestens ein Elternteil der Person im Ausland geboren wurde. --in: <<Bitte nur eine Antwort anklicken.>> --we: 1: beide 2: eine 3: keine [-90: keine Angabe] --af: **goto 55173** --end--

55171	--va: **Q49_3** --fn: **55171** --vb: Wie viele dieser Personen haben einen Migrationshintergrund? --fr: Wie viele dieser Personen haben einen Migrationshintergrund? Migrationshintergrund heißt, dass die Person selbst oder mindestens ein Elternteil der Person im Ausland geboren wurde. --in: <<Bitte nur eine Antwort anklicken.>> --we: 1: keine 2: fast keine 3: weniger als die Hälfte 4: ungefähr die Hälfte 5: mehr als die Hälfte 6: fast alle 7: alle [-90: keine Angabe] --af: **goto 55174** --end--
55172	--va: **Q49_4** --fn: **55172** --vb: Und hat diese Person Abitur? --fr: Und hat diese Person Abitur? --in: <<Zutreffendes bitte anklicken.>> --we: 1: ja 2: nein [-90: keine Angabe] --af: **goto 55175** --end--

55173	--va: **Q49_5** --fn: **55173** --vb: Und wie viele davon haben Abitur? --fr: Und wie viele davon haben Abitur? --in: <<Bitte nur eine Antwort anklicken.>> --we: 1: beide 2: eine 3: keine [-90: keine Angabe] --af: **goto 55176** --end--
55174	--va: **Q49_6** --fn: **55174** --vb: Und wie viele dieser Personen haben Abitur? --fr: Und wie viele dieser Personen haben Abitur? --in: <<Bitte nur eine Antwort anklicken.>> --we: 1: keine 2: fast keine 3: weniger als die Hälfte 4: ungefähr die Hälfte 5: mehr als die Hälfte 6: fast alle 7: alle [-90: keine Angabe] --af: **goto 55177** --end--

55175	--va: **Q49_7** --fn: **55175** --vb: Und ist diese Person eine Frau? --fr: Und ist diese Person eine Frau? --in: <<Zutreffendes bitte anklicken.>> --we: 1: ja 2: nein [-90: keine Angabe] --af: **goto 55312Z** --end--
55176	--va: **Q49_8** --fn: **55176** --vb: Und wie viele davon sind Frauen? --fr: Und wie viele davon sind Frauen? --in: <<Bitte nur eine Antwort anklicken.>> --we: 1: beide 2: eine 3: keine [-90: keine Angabe] --af: **goto 55312Z** --end--

55177	--va: **Q49_9** --fn: **55177** --vb: Und wie viele dieser Personen sind Frauen? --fr: Und wie viele dieser Personen sind Frauen? --in: <<Bitte nur eine Antwort anklicken.>> --we: 1: keine 2: fast keine 3: weniger als die Hälfte 4: ungefähr die Hälfte 5: mehr als die Hälfte 6: fast alle 7: alle [-90: keine Angabe] --af: **goto 55312Z** --end--

	--st: **E5-K12,K13_Online** **Individuell Nachverfolgte B109** **Grundlage: Feldversion V2 B93** **Version 1.04** **Stand: 06.10.2015** --end--
	--st: **Fragen zu Ihnen** --end--
55209a	--va: **Q7_K12_a** --fn: **55209a** --vb: chronischer Stress --fr: Nun geht es um Ihre persönliche Situation im Allgemeinen. Denken Sie dabei bitte an alle Lebensbereiche. Inwiefern treffen folgende Aussagen auf Sie zu? Wenn mir eine Tätigkeit keinen Spaß macht, muss ich sie in der Regel auch nicht tun. --in: Bitte in jeder Zeile ein Kästchen anklicken. --we: 1: trifft gar nicht zu 2: trifft eher nicht zu 3: teils/teils 4: trifft eher zu 5: trifft völlig zu [-90: keine Angabe] --af: **goto 55209b** --end--

55209b	--va: **Q7_K12_b** --fn: **55209b** --vb: chronischer Stress --fr: [NCS] Nun geht es um Ihre persönliche Situation im Allgemeinen. Denken Sie dabei bitte an alle Lebensbereiche. Inwiefern treffen folgende Aussagen auf Sie zu? Wenn ich mich nicht selbst um etwas kümmere, tut es keiner. --in: Bitte in jeder Zeile ein Kästchen anklicken. --we: 1: trifft gar nicht zu 2: trifft eher nicht zu 3: teils/teils 4: trifft eher zu 5: trifft völlig zu [-90: keine Angabe] --af: **goto 55209c** --end--
55209c	--va: **Q7_K12_c** --fn: **55209c** --vb: chronischer Stress --fr: [NCS] Nun geht es um Ihre persönliche Situation im Allgemeinen. Denken Sie dabei bitte an alle Lebensbereiche. Inwiefern treffen folgende Aussagen auf Sie zu? Ich übe sinnvolle Tätigkeiten aus. --in: Bitte in jeder Zeile ein Kästchen anklicken. --we: 1: trifft gar nicht zu 2: trifft eher nicht zu 3: teils/teils 4: trifft eher zu 5: trifft völlig zu [-90: keine Angabe] --af: **goto 55209d** --end--

55209d	--va: **Q7_K12_d** --fn: **55209d** --vb: chronischer Stress --fr: [NCS] Nun geht es um Ihre persönliche Situation im Allgemeinen. Denken Sie dabei bitte an alle Lebensbereiche. Inwiefern treffen folgende Aussagen auf Sie zu? Ich fühle mich oft einsam. --in: Bitte in jeder Zeile ein Kästchen anklicken. --we: 1: trifft gar nicht zu 2: trifft eher nicht zu 3: teils/teils 4: trifft eher zu 5: trifft völlig zu [-90: keine Angabe] --af: **goto 55209e** --end--
55209e	--va: **Q7_K12_e** --fn: **55209e** --vb: chronischer Stress --fr: [NCS] Nun geht es um Ihre persönliche Situation im Allgemeinen. Denken Sie dabei bitte an alle Lebensbereiche. Inwiefern treffen folgende Aussagen auf Sie zu? Meine Leistungen werden angemessen gewürdigt. --in: Bitte in jeder Zeile ein Kästchen anklicken. --we: 1: trifft gar nicht zu 2: trifft eher nicht zu 3: teils/teils 4: trifft eher zu 5: trifft völlig zu [-90: keine Angabe] --af: **goto 55209f** --end--

55209f	--va: **Q7_K12_f** --fn: **55209f** --vb: chronischer Stress --fr: [NCS] Nun geht es um Ihre persönliche Situation im Allgemeinen. Denken Sie dabei bitte an alle Lebensbereiche. Inwiefern treffen folgende Aussagen auf Sie zu? Es gibt Menschen, auf die ich mich verlassen kann. --in: Bitte in jeder Zeile ein Kästchen anklicken. --we: 1: trifft gar nicht zu 2: trifft eher nicht zu 3: teils/teils 4: trifft eher zu 5: trifft völlig zu [-90: keine Angabe] --af: **goto 55209g** --end--
55209g	--va: **Q7_K12_g** --fn: **55209g** --vb: chronischer Stress --fr: [NCS] Nun geht es um Ihre persönliche Situation im Allgemeinen. Denken Sie dabei bitte an alle Lebensbereiche. Inwiefern treffen folgende Aussagen auf Sie zu? In der Regel habe ich einen erholsamen Schlaf. --in: Bitte in jeder Zeile ein Kästchen anklicken. --we: 1: trifft gar nicht zu 2: trifft eher nicht zu 3: teils/teils 4: trifft eher zu 5: trifft völlig zu [-90: keine Angabe] --af: **goto 55209h** --end--

55209h	--va: **Q7_K12_h** --fn: **55209h** --vb: chronischer Stress --fr: [NCS] Nun geht es um Ihre persönliche Situation im Allgemeinen. Denken Sie dabei bitte an alle Lebensbereiche. Inwiefern treffen folgende Aussagen auf Sie zu? Ich denke viel über Probleme nach. --in: Bitte in jeder Zeile ein Kästchen anklicken. --we: 1: trifft gar nicht zu 2: trifft eher nicht zu 3: teils/teils 4: trifft eher zu 5: trifft völlig zu [-90: keine Angabe] --af: **goto 55209i** --end--
55209i	--va: **Q7_K12_i** --fn: **55209i** --vb: chronischer Stress --fr: [NCS] Nun geht es um Ihre persönliche Situation im Allgemeinen. Denken Sie dabei bitte an alle Lebensbereiche. Inwiefern treffen folgende Aussagen auf Sie zu? Nach einem normalen Tag fühle ich mich erschöpft. --in: Bitte in jeder Zeile ein Kästchen anklicken. --we: 1: trifft gar nicht zu 2: trifft eher nicht zu 3: teils/teils 4: trifft eher zu 5: trifft völlig zu [-90: keine Angabe] --af: **goto 55209j** --end--

55209j	--va: **Q7_K12_j** --fn: **55209j** --vb: chronischer Stress --fr: [NCS] Nun geht es um Ihre persönliche Situation im Allgemeinen. Denken Sie dabei bitte an alle Lebensbereiche. Inwiefern treffen folgende Aussagen auf Sie zu? Ich habe Angst davor, wie mein Leben in drei Jahren aussehen könnte. --in: Bitte in jeder Zeile ein Kästchen anklicken. --we: 1: trifft gar nicht zu 2: trifft eher nicht zu 3: teils/teils 4: trifft eher zu 5: trifft völlig zu [-90: keine Angabe] --af: **goto 55209k** --end--
55209k	--va: **Q7_K12_k** --fn: **55209k** --vb: chronischer Stress --fr: [NCS] Nun geht es um Ihre persönliche Situation im Allgemeinen. Denken Sie dabei bitte an alle Lebensbereiche. Inwiefern treffen folgende Aussagen auf Sie zu? Ich freue mich auf die Zukunft. --in: Bitte in jeder Zeile ein Kästchen anklicken. --we: 1: trifft gar nicht zu 2: trifft eher nicht zu 3: teils/teils 4: trifft eher zu 5: trifft völlig zu [-90: keine Angabe] --af: **if (intdat <= 09.2015 OR intdat >= 09.2016) goto 55210a** **if (intdat > 09.2015 & intdat < 09.2016) goto 55211a** --end--

55210a	--va: **Q8_K12_a** --fn: **55210a** --vb: Interessenorientierung --fr: Wie sehr interessieren Sie die folgenden Dinge? Interesse: IILS-II-R-Item1 (ICA-D-Item1) --in: Bitte in jeder Zeile ein Kästchen anklicken. --we: 1: das interessiert mich sehr wenig; das tue ich gar nicht gerne 2: das interessiert mich wenig 3: das interessiert mich etwas 4: das interessiert mich ziemlich 5: das interessiert mich sehr; das tue ich sehr gerne [-90: keine Angabe] --af: **goto 55210b** --end--
55210b	--va: **Q8_K12_b** --fn: **55210b** --vb: Interessenorientierung --fr: [NCS] Wie sehr interessieren Sie die folgenden Dinge? Interesse: IILS-II-I-Item1 (AIST-R-Item20) --in: Bitte in jeder Zeile ein Kästchen anklicken. --we: 1: das interessiert mich sehr wenig; das tue ich gar nicht gerne 2: das interessiert mich wenig 3: das interessiert mich etwas 4: das interessiert mich ziemlich 5: das interessiert mich sehr; das tue ich sehr gerne [-90: keine Angabe] --af: **goto 55210c** --end--

55210c	--va: **Q8_K12_c** --fn: **55210c** --vb: Interessenorientierung --fr: [NCS] Wie sehr interessieren Sie die folgenden Dinge? Interesse: IILS-II-A-Item1 (ICA-D-Item3) --in: Bitte in jeder Zeile ein Kästchen anklicken. --we: 1: das interessiert mich sehr wenig; das tue ich gar nicht gerne 2: das interessiert mich wenig 3: das interessiert mich etwas 4: das interessiert mich ziemlich 5: das interessiert mich sehr; das tue ich sehr gerne [-90: keine Angabe] --af: **goto 55210d** --end--
55210d	--va: **Q8_K12_d** --fn: **55210d** --vb: Interessenorientierung --fr: [NCS] Wie sehr interessieren Sie die folgenden Dinge? Interesse: IILS-II-S-Item1 (AIST-R-Item34) --in: Bitte in jeder Zeile ein Kästchen anklicken. --we: 1: das interessiert mich sehr wenig; das tue ich gar nicht gerne 2: das interessiert mich wenig 3: das interessiert mich etwas 4: das interessiert mich ziemlich 5: das interessiert mich sehr; das tue ich sehr gerne [-90: keine Angabe] --af: **goto 55210e** --end--

55210e	--va: **Q8_K12_e** --fn: **55210e** --vb: Interessenorientierung --fr: [NCS] Wie sehr interessieren Sie die folgenden Dinge? Interesse: IILS-II-E-Item1 (AIST-R-Item53) --in: Bitte in jeder Zeile ein Kästchen anklicken. --we: 1: das interessiert mich sehr wenig; das tue ich gar nicht gerne 2: das interessiert mich wenig 3: das interessiert mich etwas 4: das interessiert mich ziemlich 5: das interessiert mich sehr; das tue ich sehr gerne [-90: keine Angabe] --af: **goto 55210f** --end--
55210f	--va: **Q8_K12_f** --fn: **55210f** --vb: Interessenorientierung --fr: [NCS] Wie sehr interessieren Sie die folgenden Dinge? Interesse: IILS-II-C-Item1 (AIST-R-Item42) --in: Bitte in jeder Zeile ein Kästchen anklicken. --we: 1: das interessiert mich sehr wenig; das tue ich gar nicht gerne 2: das interessiert mich wenig 3: das interessiert mich etwas 4: das interessiert mich ziemlich 5: das interessiert mich sehr; das tue ich sehr gerne [-90: keine Angabe] --af: **goto 55210g** --end--

55210g	--va: **Q8_K12_g** --fn: **55210g** --vb: Interessenorientierung --fr: [NCS] Wie sehr interessieren Sie die folgenden Dinge? Interesse: IILS-II-R-Item2 (AIST-R-Item55) --in: Bitte in jeder Zeile ein Kästchen anklicken. --we: 1: das interessiert mich sehr wenig; das tue ich gar nicht gerne 2: das interessiert mich wenig 3: das interessiert mich etwas 4: das interessiert mich ziemlich 5: das interessiert mich sehr; das tue ich sehr gerne [-90: keine Angabe] --af: **goto 55210h** --end--
55210h	--va: **Q8_K12_h** --fn: **55210h** --vb: Interessenorientierung --fr: [NCS] Wie sehr interessieren Sie die folgenden Dinge? Interesse: IILS-II-I-Item2 (AIST-R-Item2) --in: Bitte in jeder Zeile ein Kästchen anklicken. --we: 1: das interessiert mich sehr wenig; das tue ich gar nicht gerne 2: das interessiert mich wenig 3: das interessiert mich etwas 4: das interessiert mich ziemlich 5: das interessiert mich sehr; das tue ich sehr gerne [-90: keine Angabe] --af: **goto 55210i** --end--

55210i	--va: **Q8_K12_i** --fn: **55210i** --vb: Interessenorientierung --fr: [NCS] Wie sehr interessieren Sie die folgenden Dinge? Interesse: IILS-II-A-Item2 (AIST-R-Item3) --in: Bitte in jeder Zeile ein Kästchen anklicken. --we: 1: das interessiert mich sehr wenig; das tue ich gar nicht gerne 2: das interessiert mich wenig 3: das interessiert mich etwas 4: das interessiert mich ziemlich 5: das interessiert mich sehr; das tue ich sehr gerne [-90: keine Angabe] --af: **goto 55210j** --end--
55210j	--va: **Q8_K12_j** --fn: **55210j** --vb: Interessenorientierung --fr: [NCS] Wie sehr interessieren Sie die folgenden Dinge? Interesse: IILS-II-S-Item2 (ICA-D-Item22) --in: Bitte in jeder Zeile ein Kästchen anklicken. --we: 1: das interessiert mich sehr wenig; das tue ich gar nicht gerne 2: das interessiert mich wenig 3: das interessiert mich etwas 4: das interessiert mich ziemlich 5: das interessiert mich sehr; das tue ich sehr gerne [-90: keine Angabe] --af: **goto 55210k** --end--

55210k	--va: **Q8_K12_k** --fn: **55210k** --vb: Interessenorientierung --fr: [NCS] Wie sehr interessieren Sie die folgenden Dinge? Interesse: IILS-II-E-Item2 (AIST-R-Item41) --in: Bitte in jeder Zeile ein Kästchen anklicken. --we: 1: das interessiert mich sehr wenig; das tue ich gar nicht gerne 2: das interessiert mich wenig 3: das interessiert mich etwas 4: das interessiert mich ziemlich 5: das interessiert mich sehr; das tue ich sehr gerne [-90: keine Angabe] --af: **goto 55210l** --end--
55210l	--va: **Q8_K12_l** --fn: **55210l** --vb: Interessenorientierung --fr: [NCS] Wie sehr interessieren Sie die folgenden Dinge? Interesse: IILS-II-C-Item2 (ICA-D-Item18) --in: Bitte in jeder Zeile ein Kästchen anklicken. --we: 1: das interessiert mich sehr wenig; das tue ich gar nicht gerne 2: das interessiert mich wenig 3: das interessiert mich etwas 4: das interessiert mich ziemlich 5: das interessiert mich sehr; das tue ich sehr gerne [-90: keine Angabe] --af: **goto 55210m** --end--

55210m	--va: **Q8_K12_m** --fn: **55210m** --vb: Interessenorientierung --fr: [NCS] Wie sehr interessieren Sie die folgenden Dinge? Interesse: IILS-II-R-Item3 (AIST-R--Item13) --in: Bitte in jeder Zeile ein Kästchen anklicken. --we: 1: das interessiert mich sehr wenig; das tue ich gar nicht gerne 2: das interessiert mich wenig 3: das interessiert mich etwas 4: das interessiert mich ziemlich 5: das interessiert mich sehr; das tue ich sehr gerne [-90: keine Angabe] --af: **goto 55210n** --end--
55210n	--va: **Q8_K12_n** --fn: **55210n** --vb: Interessenorientierung --fr: [NCS] Wie sehr interessieren Sie die folgenden Dinge? Interesse: IILS-II-I-Item3 (ICA-D-Item20) --in: Bitte in jeder Zeile ein Kästchen anklicken. --we: 1: das interessiert mich sehr wenig; das tue ich gar nicht gerne 2: das interessiert mich wenig 3: das interessiert mich etwas 4: das interessiert mich ziemlich 5: das interessiert mich sehr; das tue ich sehr gerne [-90: keine Angabe] --af: **goto 55210o** --end--

55210o	--va: **Q8_K12_o** --fn: **55210o** --vb: Interessenorientierung --fr: [NCS] Wie sehr interessieren Sie die folgenden Dinge? Interesse: IILS-II-A-Item3 (AIST-R-Item15) --in: Bitte in jeder Zeile ein Kästchen anklicken. --we: 1: das interessiert mich sehr wenig; das tue ich gar nicht gerne 2: das interessiert mich wenig 3: das interessiert mich etwas 4: das interessiert mich ziemlich 5: das interessiert mich sehr; das tue ich sehr gerne [-90: keine Angabe] --af: **goto 55210p** --end--
55210p	--va: **Q8_K12_p** --fn: **55210p** --vb: Interessenorientierung --fr: [NCS] Wie sehr interessieren Sie die folgenden Dinge? Interesse: IILS-II-S-Item3 (AIST-R-Item46) --in: Bitte in jeder Zeile ein Kästchen anklicken. --we: 1: das interessiert mich sehr wenig; das tue ich gar nicht gerne 2: das interessiert mich wenig 3: das interessiert mich etwas 4: das interessiert mich ziemlich 5: das interessiert mich sehr; das tue ich sehr gerne [-90: keine Angabe] --af: **goto 55210q** --end--

55210q	--va: **Q8_K12_q** --fn: **55210q** --vb: Interessenorientierung --fr: [NCS] Wie sehr interessieren Sie die folgenden Dinge? Interesse: IILS-II-E-Item3 (ICA-D-Item17) --in: Bitte in jeder Zeile ein Kästchen anklicken. --we: 1: das interessiert mich sehr wenig; das tue ich gar nicht gerne 2: das interessiert mich wenig 3: das interessiert mich etwas 4: das interessiert mich ziemlich 5: das interessiert mich sehr; das tue ich sehr gerne [-90: keine Angabe] --af: **goto 55210r** --end--
55210r	--va: **Q8_K12_r** --fn: **55210r** --vb: Interessenorientierung --fr: [NCS] Wie sehr interessieren Sie die folgenden Dinge? Interesse: IILS-II-C-Item3 (AIST-R-Item54) --in: Bitte in jeder Zeile ein Kästchen anklicken. --we: 1: das interessiert mich sehr wenig; das tue ich gar nicht gerne 2: das interessiert mich wenig 3: das interessiert mich etwas 4: das interessiert mich ziemlich 5: das interessiert mich sehr; das tue ich sehr gerne [-90: keine Angabe] --af: **goto 55211a** --end--

55211a	--va: **Q9_K12_a** --fn: **55211a** --vb: Selbstwertgefühl --fr: Inwieweit treffen folgende Aussagen auf Sie zu? Alles in allem bin ich mit mir selbst zufrieden. --in: Bitte in jeder Zeile ein Kästchen anklicken. --we: 1: trifft gar nicht zu 2: trifft eher nicht zu 3: teils/teils 4: trifft eher zu 5: trifft völlig zu [-90: keine Angabe] --af: **goto 55211b** --end--
55211b	--va: **Q9_K12_b** --fn: **55211b** --vb: Selbstwertgefühl --fr: [NCS] Inwieweit treffen folgende Aussagen auf Sie zu? Hin und wieder denke ich, dass ich gar nichts tauge. --in: Bitte in jeder Zeile ein Kästchen anklicken. --we: 1: trifft gar nicht zu 2: trifft eher nicht zu 3: teils/teils 4: trifft eher zu 5: trifft völlig zu [-90: keine Angabe] --af: **goto 55211c** --end--

55211c	--va: **Q9_K12_c** --fn: **55211c** --vb: Selbstwertgefühl --fr: [NCS] Inwieweit treffen folgende Aussagen auf Sie zu? Ich besitze eine Reihe guter Eigenschaften. --in: Bitte in jeder Zeile ein Kästchen anklicken. --we: 1: trifft gar nicht zu 2: trifft eher nicht zu 3: teils/teils 4: trifft eher zu 5: trifft völlig zu [-90: keine Angabe] --af: **goto 55211d** --end--
55211d	--va: **Q9_K12_d** --fn: **55211d** --vb: Selbstwertgefühl --fr: [NCS] Inwieweit treffen folgende Aussagen auf Sie zu? Ich kann vieles genauso gut wie die meisten anderen Menschen auch. --in: Bitte in jeder Zeile ein Kästchen anklicken. --we: 1: trifft gar nicht zu 2: trifft eher nicht zu 3: teils/teils 4: trifft eher zu 5: trifft völlig zu [-90: keine Angabe] --af: **goto 55211e** --end--

55211e	--va: **Q9_K12_e** --fn: **55211e** --vb: Selbstwertgefühl --fr: [NCS] Inwieweit treffen folgende Aussagen auf Sie zu? Ich fürchte, es gibt nicht viel, worauf ich stolz sein kann. --in: Bitte in jeder Zeile ein Kästchen anklicken. --we: 1: trifft gar nicht zu 2: trifft eher nicht zu 3: teils/teils 4: trifft eher zu 5: trifft völlig zu [-90: keine Angabe] --af: **goto 55211f** --end--
55211f	--va: **Q9_K12_f** --fn: **55211f** --vb: Selbstwertgefühl --fr: [NCS] Inwieweit treffen folgende Aussagen auf Sie zu? Ich fühle mich von Zeit zu Zeit richtig nutzlos. --in: Bitte in jeder Zeile ein Kästchen anklicken. --we: 1: trifft gar nicht zu 2: trifft eher nicht zu 3: teils/teils 4: trifft eher zu 5: trifft völlig zu [-90: keine Angabe] --af: **goto 55211g** --end--

55211g	--va: **Q9_K12_g** --fn: **55211g** --vb: Selbstwertgefühl --fr: [NCS] Inwieweit treffen folgende Aussagen auf Sie zu? Ich halte mich für einen wertvollen Menschen, jedenfalls bin ich nicht weniger wertvoll als andere auch. --in: Bitte in jeder Zeile ein Kästchen anklicken. --we: 1: trifft gar nicht zu 2: trifft eher nicht zu 3: teils/teils 4: trifft eher zu 5: trifft völlig zu [-90: keine Angabe] --af: **goto 55211h** --end--
55211h	--va: **Q9_K12_h** --fn: **55211h** --vb: Selbstwertgefühl --fr: [NCS] Inwieweit treffen folgende Aussagen auf Sie zu? Ich wünschte, ich könnte vor mir selbst mehr Achtung haben. --in: Bitte in jeder Zeile ein Kästchen anklicken. --we: 1: trifft gar nicht zu 2: trifft eher nicht zu 3: teils/teils 4: trifft eher zu 5: trifft völlig zu [-90: keine Angabe] --af: **goto 55211i** --end--

55211i	--va: **Q9_K12_i** --fn: **55211i** --vb: Selbstwertgefühl --fr: [NCS] Inwieweit treffen folgende Aussagen auf Sie zu? Alles in allem neige ich dazu, mich für eine Versagerin oder einen Versager zu halten. --in: Bitte in jeder Zeile ein Kästchen anklicken. --we: 1: trifft gar nicht zu 2: trifft eher nicht zu 3: teils/teils 4: trifft eher zu 5: trifft völlig zu [-90: keine Angabe] --af: **goto 55211j** --end--
55211j	--va: **Q9_K12_j** --fn: **55211j** --vb: Selbstwertgefühl --fr: [NCS] Inwieweit treffen folgende Aussagen auf Sie zu? Ich habe eine positive Einstellung zu mir selbst gefunden. --in: Bitte in jeder Zeile ein Kästchen anklicken. --we: 1: trifft gar nicht zu 2: trifft eher nicht zu 3: teils/teils 4: trifft eher zu 5: trifft völlig zu [-90: keine Angabe] --af: **goto 55212a** --end--

55212a	--va: **Q10_K12_a** --fn: **55212a** --vb: ICQ: Durchsetzungsfähigkeit/Konfliktfähigkeit --fr: Im Folgenden finden Sie eine Reihe möglicher Handlungsweisen aufgelistet. Lesen Sie bitte jede der Aussagen gründlich durch und bewerten Sie, wie Sie sich üblicherweise in der jeweiligen Situation verhalten, wie gut bzw. schlecht es Ihnen gewöhnlich gelingt, den jeweiligen Situationsanforderungen gerecht zu werden. Einer Freundin/einem Freund sagen, dass Sie die Art, wie Sie von ihr /ihm behandelt werden, nicht mögen. --in: Bitte in jeder Zeile ein Kästchen anklicken. --we: 1: gelingt schlecht 2: gelingt eher schlecht 3: gelingt mittelmäßig 4: gelingt eher gut 5: gelingt gut [-90: keine Angabe] --af: **goto 55212b** --end--
55212b	--va: **Q10_K12_b** --fn: **55212b** --vb: ICQ: Durchsetzungsfähigkeit/Konfliktfähigkeit --fr: [NCS] Im Folgenden finden Sie eine Reihe möglicher Handlungsweisen aufgelistet. Lesen Sie bitte jede der Aussagen gründlich durch und bewerten Sie, wie Sie sich üblicherweise in der jeweiligen Situation verhalten, wie gut bzw. schlecht es Ihnen gewöhnlich gelingt, den jeweiligen Situationsanforderungen gerecht zu werden. Wenn eine Uneinigkeit mit einer guten Freundin/einem guten Freund in einen handfesten Streit umzukippen droht, zugeben können, dass Sie eventuell im Unrecht sind. --in: Bitte in jeder Zeile ein Kästchen anklicken. --we: 1: gelingt schlecht 2: gelingt eher schlecht 3: gelingt mittelmäßig 4: gelingt eher gut 5: gelingt gut [-90: keine Angabe] --af: **goto 55212c** --end--

55212c	--va: **Q10_K12_c** --fn: **55212c** --vb: ICQ: Durchsetzungsfähigkeit/Konfliktfähigkeit --fr: [NCS] Im Folgenden finden Sie eine Reihe möglicher Handlungsweisen aufgelistet. Lesen Sie bitte jede der Aussagen gründlich durch und bewerten Sie, wie Sie sich üblicherweise in der jeweiligen Situation verhalten, wie gut bzw. schlecht es Ihnen gewöhnlich gelingt, den jeweiligen Situationsanforderungen gerecht zu werden. ‚Nein' sagen, wenn eine Freundin/ein Freund Sie um etwas bittet, was Sie nicht tun wollen. --in: Bitte in jeder Zeile ein Kästchen anklicken. --we: 1: gelingt schlecht 2: gelingt eher schlecht 3: gelingt mittelmäßig 4: gelingt eher gut 5: gelingt gut [-90: keine Angabe] --af: **goto 55212d** --end--
55212d	--va: **Q10_K12_d** --fn: **55212d** --vb: ICQ: Durchsetzungsfähigkeit/Konfliktfähigkeit --fr: [NCS] Im Folgenden finden Sie eine Reihe möglicher Handlungsweisen aufgelistet. Lesen Sie bitte jede der Aussagen gründlich durch und bewerten Sie, wie Sie sich üblicherweise in der jeweiligen Situation verhalten, wie gut bzw. schlecht es Ihnen gewöhnlich gelingt, den jeweiligen Situationsanforderungen gerecht zu werden. Während eines Streits mit einer guten Freundin/einem guten Freund Gefühle des Widerwillens und der Abneigung unterdrücken können. --in: Bitte in jeder Zeile ein Kästchen anklicken. --we: 1: gelingt schlecht 2: gelingt eher schlecht 3: gelingt mittelmäßig 4: gelingt eher gut 5: gelingt gut [-90: keine Angabe] --af: **goto 55212e** --end--

55212e	--va: **Q10_K12_e** --fn: **55212e** --vb: ICQ: Durchsetzungsfähigkeit/Konfliktfähigkeit --fr: [NCS] Im Folgenden finden Sie eine Reihe möglicher Handlungsweisen aufgelistet. Lesen Sie bitte jede der Aussagen gründlich durch und bewerten Sie, wie Sie sich üblicherweise in der jeweiligen Situation verhalten, wie gut bzw. schlecht es Ihnen gewöhnlich gelingt, den jeweiligen Situationsanforderungen gerecht zu werden. Während eines Streits die Perspektive des Partners übernehmen und ihren/seinen Standpunkt wirklich verstehen können. --in: Bitte in jeder Zeile ein Kästchen anklicken. --we: 1: gelingt schlecht 2: gelingt eher schlecht 3: gelingt mittelmäßig 4: gelingt eher gut 5: gelingt gut [-90: keine Angabe] --af: **goto 55212f** --end--
55212f	--va: **Q10_K12_f** --fn: **55212f** --vb: ICQ: Durchsetzungsfähigkeit/Konfliktfähigkeit --fr: [NCS] Im Folgenden finden Sie eine Reihe möglicher Handlungsweisen aufgelistet. Lesen Sie bitte jede der Aussagen gründlich durch und bewerten Sie, wie Sie sich üblicherweise in der jeweiligen Situation verhalten, wie gut bzw. schlecht es Ihnen gewöhnlich gelingt, den jeweiligen Situationsanforderungen gerecht zu werden. Eine Freundin/einen Freund auf ein Verhalten hinweisen, das Sie in Verlegenheit bringt. --in: Bitte in jeder Zeile ein Kästchen anklicken. --we: 1: gelingt schlecht 2: gelingt eher schlecht 3: gelingt mittelmäßig 4: gelingt eher gut 5: gelingt gut [-90: keine Angabe] --af: **goto 55212g** --end--

55212g	--va: **Q10_K12_g** --fn: **55212g** --vb: ICQ: Durchsetzungsfähigkeit/Konfliktfähigkeit --fr: [NCS] Im Folgenden finden Sie eine Reihe möglicher Handlungsweisen aufgelistet. Lesen Sie bitte jede der Aussagen gründlich durch und bewerten Sie, wie Sie sich üblicherweise in der jeweiligen Situation verhalten, wie gut bzw. schlecht es Ihnen gewöhnlich gelingt, den jeweiligen Situationsanforderungen gerecht zu werden. Es unterlassen Dinge zu sagen, die eine Uneinigkeit in einen handfesten Streit umkippen lassen können. --in: Bitte in jeder Zeile ein Kästchen anklicken. --we: 1: gelingt schlecht 2: gelingt eher schlecht 3: gelingt mittelmäßig 4: gelingt eher gut 5: gelingt gut [-90: keine Angabe] --af: **goto 55212h** --end--
55212h	--va: **Q10_K12_h** --fn: **55212h** --vb: ICQ: Durchsetzungsfähigkeit/Konfliktfähigkeit --fr: [NCS] Im Folgenden finden Sie eine Reihe möglicher Handlungsweisen aufgelistet. Lesen Sie bitte jede der Aussagen gründlich durch und bewerten Sie, wie Sie sich üblicherweise in der jeweiligen Situation verhalten, wie gut bzw. schlecht es Ihnen gewöhnlich gelingt, den jeweiligen Situationsanforderungen gerecht zu werden. Eine gute Freundin/einen guten Freund zur Rede stellen, wenn sie/er ein Versprechen gebrochen hat. --in: Bitte in jeder Zeile ein Kästchen anklicken. --we: 1: gelingt schlecht 2: gelingt eher schlecht 3: gelingt mittelmäßig 4: gelingt eher gut 5: gelingt gut [-90: keine Angabe] --af: **goto 55212i** --end--

55212i	--va: **Q10_K12_i** --fn: **55212i** --vb: ICQ: Durchsetzungsfähigkeit/Konfliktfähigkeit --fr: [NCS] Im Folgenden finden Sie eine Reihe möglicher Handlungsweisen aufgelistet. Lesen Sie bitte jede der Aussagen gründlich durch und bewerten Sie, wie Sie sich üblicherweise in der jeweiligen Situation verhalten, wie gut bzw. schlecht es Ihnen gewöhnlich gelingt, den jeweiligen Situationsanforderungen gerecht zu werden. Einer Freundin/einem Freund sagen, dass sie/er etwas getan hat, was Sie verärgert hat. --in: Bitte in jeder Zeile ein Kästchen anklicken. --we: 1: gelingt schlecht 2: gelingt eher schlecht 3: gelingt mittelmäßig 4: gelingt eher gut 5: gelingt gut [-90: keine Angabe] --af: **goto 55212j** --end--
55212j	--va: **Q10_K12_j** --fn: **55212j** --vb: ICQ: Durchsetzungsfähigkeit/Konfliktfähigkeit --fr: [NCS] Im Folgenden finden Sie eine Reihe möglicher Handlungsweisen aufgelistet. Lesen Sie bitte jede der Aussagen gründlich durch und bewerten Sie, wie Sie sich üblicherweise in der jeweiligen Situation verhalten, wie gut bzw. schlecht es Ihnen gewöhnlich gelingt, den jeweiligen Situationsanforderungen gerecht zu werden. Sich beherrschen, um nicht gleich ‚vor Wut zu platzen' (selbst wenn es vielleicht gerechtfertigt wäre), um einen zerstörerischen Konflikt mit einer guten Freundin/einem guten Freund zu vermeiden. --in: Bitte in jeder Zeile ein Kästchen anklicken. --we: 1: gelingt schlecht 2: gelingt eher schlecht 3: gelingt mittelmäßig 4: gelingt eher gut 5: gelingt gut [-90: keine Angabe] --af: **goto 55212Z** --end--

55212Z	--va: **[ZS] ZS3** --fn: **55212Z** --vb: Zeitstempel ZS3 Sie und die Schule --fr: [ZS] Zeitstempel Sie und die Schule --af: **goto 55213a** --end--
	--st: **Sie und die Schule** --end--
55213a	--va: **Q11_K12_a** --fn: **55213a** --vb: Schulzufriedenheit --fr: Wie beurteilen Sie die Situation an Ihrer Schule? Insgesamt bin ich mit meiner Schule zufrieden. --in: Bitte in jeder Zeile ein Kästchen anklicken. --we: 1: trifft überhaupt nicht zu 2: trifft eher nicht zu 3: trifft eher zu 4: trifft völlig zu [-90: keine Angabe] --af: **goto 55213b** --end--

55213b	--va: **Q11_K12_b** --fn: **55213b** --vb: Schulzufriedenheit --fr: [NCS] Wie beurteilen Sie die Situation an Ihrer Schule? Hätte ich nochmals die Wahl, würde ich eher auf eine andere Schule gehen. --in: Bitte in jeder Zeile ein Kästchen anklicken. --we: 1: trifft überhaupt nicht zu 2: trifft eher nicht zu 3: trifft eher zu 4: trifft völlig zu [-90: keine Angabe] --af: **goto 55213c** --end--
55213c	--va: **Q11_K12_c** --fn: **55213c** --vb: Schulzufriedenheit --fr: [NCS] Wie beurteilen Sie die Situation an Ihrer Schule? Es gibt viele Dinge in meiner Schule, die mir nicht gefallen. --in: Bitte in jeder Zeile ein Kästchen anklicken. --we: 1: trifft überhaupt nicht zu 2: trifft eher nicht zu 3: trifft eher zu 4: trifft völlig zu [-90: keine Angabe] --af: **goto 55213d** --end--

55213d	--va: **Q11_K12_d** --fn: **55213d** --vb: Schulzufriedenheit --fr: [NCS] Wie beurteilen Sie die Situation an Ihrer Schule? Ich kann anderen den Besuch meiner Schule sehr empfehlen. --in: Bitte in jeder Zeile ein Kästchen anklicken. --we: 1: trifft überhaupt nicht zu 2: trifft eher nicht zu 3: trifft eher zu 4: trifft völlig zu [-90: keine Angabe] --af: **goto 55214a** --end--
55214a	--va: **Q12_K12_a** --fn: **55214a** --vb: Selbstkonzept (verbal) --fr: Wie schätzen Sie sich in der Schule ein? Im Fach Deutsch bin ich ein hoffnungsloser Fall. --in: Bitte in jeder Zeile ein Kästchen anklicken. --we: 1: trifft gar nicht zu 2: trifft eher nicht zu 3: trifft eher zu 4: trifft völlig zu [-90: keine Angabe] --af: **goto 55214b** --end--

55214b	--va: **Q12_K12_b** --fn: **55214b** --vb: Selbstkonzept (verbal) --fr: [NCS] Wie schätzen Sie sich in der Schule ein? Im Fach Deutsch lerne ich schnell. --in: Bitte in jeder Zeile ein Kästchen anklicken. --we: 1: trifft gar nicht zu 2: trifft eher nicht zu 3: trifft eher zu 4: trifft völlig zu [-90: keine Angabe] --af: **goto 55214c** --end--
55214c	--va: **Q12_K12_c** --fn: **55214c** --vb: Selbstkonzept (verbal) --fr: [NCS] Wie schätzen Sie sich in der Schule ein? Im Fach Deutsch bekomme ich gute Noten. --in: Bitte in jeder Zeile ein Kästchen anklicken. --we: 1: trifft gar nicht zu 2: trifft eher nicht zu 3: trifft eher zu 4: trifft völlig zu [-90: keine Angabe] --af: **goto 55214d** --end--

55214d	--va: **Q12_K12_d** --fn: **55214d** --vb: Selbstkonzept (Mathematik) --fr: [NCS] Wie schätzen Sie sich in der Schule ein? Im Fach Mathematik bekomme ich gute Noten. --in: Bitte in jeder Zeile ein Kästchen anklicken. --we: 1: trifft gar nicht zu 2: trifft eher nicht zu 3: trifft eher zu 4: trifft völlig zu [-90: keine Angabe] --af: **goto 55214e** --end--
55214e	--va: **Q12_K12_e** --fn: **55214e** --vb: Selbstkonzept (Mathematik) --fr: [NCS] Wie schätzen Sie sich in der Schule ein? Mathematik ist eines meiner besten Fächer. --in: Bitte in jeder Zeile ein Kästchen anklicken. --we: 1: trifft gar nicht zu 2: trifft eher nicht zu 3: trifft eher zu 4: trifft völlig zu [-90: keine Angabe] --af: **goto 55214f** --end--

55214f	--va: **Q12_K12_f** --fn: **55214f** --vb: Selbstkonzept (Mathematik) --fr: [NCS] Wie schätzen Sie sich in der Schule ein? Ich war schon immer gut in Mathematik. --in: Bitte in jeder Zeile ein Kästchen anklicken. --we: 1: trifft gar nicht zu 2: trifft eher nicht zu 3: trifft eher zu 4: trifft völlig zu [-90: keine Angabe] --af: **goto 55214g** --end--
55214g	--va: **Q12_K12_g** --fn: **55214g** --vb: Schulisches Selbstkonzept --fr: [NCS] Wie schätzen Sie sich in der Schule ein? In den meisten Schulfächern lerne ich schnell. --in: Bitte in jeder Zeile ein Kästchen anklicken. --we: 1: trifft gar nicht zu 2: trifft eher nicht zu 3: trifft eher zu 4: trifft völlig zu [-90: keine Angabe] --af: **goto 55214h** --end--

55214h	--va: **Q12_K12_h** --fn: **55214h** --vb: Schulisches Selbstkonzept --fr: [NCS] Wie schätzen Sie sich in der Schule ein? In den meisten Schulfächern schneide ich in Klassenarbeiten gut ab. --in: Bitte in jeder Zeile ein Kästchen anklicken. --we: 1: trifft gar nicht zu 2: trifft eher nicht zu 3: trifft eher zu 4: trifft völlig zu [-90: keine Angabe] --af: **goto 55214i** --end--
55214i	--va: **Q12_K12_i** --fn: **55214i** --vb: Schulisches Selbstkonzept --fr: [NCS] Wie schätzen Sie sich in der Schule ein? Ich bin in den meisten Schulfächern gut. --in: Bitte in jeder Zeile ein Kästchen anklicken. --we: 1: trifft gar nicht zu 2: trifft eher nicht zu 3: trifft eher zu 4: trifft völlig zu [-90: keine Angabe] --af: **goto 55215a** --end--

55215a	--va: **Q13_K12_a** --fn: **55215a** --vb: Note Jahreszeugnis Deutsch --fr: Welche Note hatten Sie im letzten Jahreszeugnis? Bitte geben Sie die Punkte ein, die Sie erhalten haben in… … Deutsch. --in: Punktesystem: 0 bis 15 Punkte. --we: OFFEN:_ _ [-90: keine Angabe] --ra: **0 to 15, -90** --af: **goto 55215b** --end--
55215b	--va: **Q13_K12_b** --fn: **55215b** --vb: Note Jahreszeugnis Mathematik --fr: [NCS] Welche Note hatten Sie im letzten Jahreszeugnis? Bitte geben Sie die Punkte ein, die Sie erhalten haben in… … Mathematik. --in: Punktesystem: 0 bis 15 Punkte. --we: OFFEN:_ _ [-90: keine Angabe] --ra: **0 to 15, -90** --af: **goto 55215c** --end--

55215c	--va: **Q13_K12_c** --fn: **55215c** --vb: Note Jahreszeugnis Englisch --fr: [NCS] Welche Note hatten Sie im letzten Jahreszeugnis? Bitte geben Sie die Punkte ein, die Sie erhalten haben in… … Englisch. --in: Punktesystem: 0 bis 15 Punkte. --we: OFFEN:_ _ [16: keine Punkte erhalten/nicht belegt] [-90: keine Angabe] --ra: **0 to 15, -90** --af: **if (55115 = 3, 5, -90) goto 55215d** **if (55115 = 4) goto 55216a** --end--
55215d	--va: **Q13_K12_d** --fn: **55215d** --vb: Note Jahreszeugnis Informatik --fr: [NCS] Welche Note hatten Sie im letzten Jahreszeugnis? Bitte geben Sie die Punkte ein, die Sie erhalten haben in… … Informatik. --in: Punktesystem: 0 bis 15 Punkte. --we: OFFEN:_ _ [16: keine Punkte erhalten/nicht belegt] [-90: keine Angabe] --ra: **0 to 15, -90** --af: **goto 55216a** --end--

55216a	--va: **Q14_K12_a** --fn: **55216a** --vb: Unterrichtsstunden Deutsch --fr: Wie viele Unterrichtsstunden haben Sie pro Woche in … … Deutsch? --in: Klicken Sie bitte in jeder Zeile ein Kästchen an. --we: 1: 2 Wochenstunden 2: 3 Wochenstunden 3: 4 Wochenstunden 4: 5 Wochenstunden 5: mehr als 5 Wochenstunden [-90: keine Angabe] --af: **goto 55216b** --end--
55216b	--va: **Q14_K12_b** --fn: **55216b** --vb: Unterrichtsstunden Mathematik --fr: [NCS] Wie viele Unterrichtsstunden haben Sie pro Woche in … … Mathematik? --in: Klicken Sie bitte in jeder Zeile ein Kästchen an. --we: 1: 2 Wochenstunden 2: 3 Wochenstunden 3: 4 Wochenstunden 4: 5 Wochenstunden 5: mehr als 5 Wochenstunden [-90: keine Angabe] --af: **goto 55216c** --end--

55216c	--va: **Q14_K12_c** --fn: **55216c** --vb: Unterrichtsstunden Englisch --fr: [NCS] Wie viele Unterrichtsstunden haben Sie pro Woche in … … Englisch? --in: Klicken Sie bitte in jeder Zeile ein Kästchen an. --we: 0: Kurs nicht belegt 1: 2 Wochenstunden 2: 3 Wochenstunden 3: 4 Wochenstunden 4: 5 Wochenstunden 5: mehr als 5 Wochenstunden [-90: keine Angabe] --af: **goto 55217** --end--
55217	--va: **Q15_K12** --fn: **55217** --vb: intro: Unterschiedliche Anforderungsniveaus --fr: Wir bitten Sie nun anzugeben, auf welchem Anforderungsniveau Sie die Kurse belegen. Beachten Sie dazu die folgenden Hinweise: In vielen Bundesländern gibt es die Unterscheidung in ‚grundlegendes Anforderungsniveau' und ‚erhöhtes Anforderungsniveau'. In den verschiedenen Bundesländern werden dafür unterschiedliche Begriffe verwandt. Kurse auf !!erhöhtem Anforderungsniveau!! heißen auch Leistungskurs, Leistungsfach, Kernfach, Hauptfach, Profilfach oder Schwerpunktfach. Sie werden meistens mit mehr Wochenstunden unterrichtet als Kurse auf grundlegendem Niveau. Kurse auf !!grundlegendem Anforderungsniveau!! werden auch Grundkurs oder Grundfach genannt. --we: 1: weiter --af: **goto 55217a** --end--

55217a	--va: **Q15_K12_a** --fn: **55217a** --vb: Angebot unterschiedliche Anforderungsniveaus Deutsch --fr: Werden die folgenden Fächer in Ihrer Jahrgangsstufe in unterschiedlichen Anforderungsniveaus angeboten? … in Deutsch --in: Klicken Sie bitte in jeder Zeile ein Kästchen an. --we: 1: !!Ja!!, es werden unterschiedliche Anforderungsniveaus angeboten. 2: !!Nein!!, es werden !!keine!! unterschiedlichen Anforderungsniveaus angeboten. [-90: keine Angabe] --af: **goto 55217b** --end--
55217b	--va: **Q15_K12_b** --fn: **55217b** --vb: Angebot unterschiedliche Anforderungsniveaus Mathematik --fr: [NCS] Werden die folgenden Fächer in Ihrer Jahrgangsstufe in unterschiedlichen Anforderungsniveaus angeboten? … in Mathematik --in: Klicken Sie bitte in jeder Zeile ein Kästchen an. --we: 1: !!Ja!!, es werden unterschiedliche Anforderungsniveaus angeboten. 2: !!Nein!!, es werden !!keine!! unterschiedlichen Anforderungsniveaus angeboten. [-90: keine Angabe] --af: **goto 55217c** --end--

55217c	--va: **Q15_K12_c** --fn: **55217c** --vb: Angebot unterschiedliche Anforderungsniveaus Englisch --fr: [NCS] Werden die folgenden Fächer in Ihrer Jahrgangsstufe in unterschiedlichen Anforderungsniveaus angeboten? …in Englisch --in: Klicken Sie bitte in jeder Zeile ein Kästchen an. --we: 1: !!Ja!!, es werden unterschiedliche Anforderungsniveaus angeboten. 2: !!Nein!!, es werden !!keine!! unterschiedlichen Anforderungsniveaus angeboten. [-90: keine Angabe] --af: **goto 55218a** --end--
55218a	--va: **Q16_K12_a** --fn: **55218a** --vb: Anforderungsniveau Deutsch --fr: Welches Kurs-Anforderungsniveau belegen Sie in den folgenden Fächern? …in Deutsch --in: Klicken Sie bitte in jeder Zeile ein Kästchen an. --we: 1: grundlegendes Anforderungsniveau (z.B. Grundkurs, Grundfach) 2: erhöhtes Anforderungsniveau (z.B. Leistungskurs, Leistungsfach) -98: weiß nicht [-90: keine Angabe] --af: **goto 55218b** --end--

55218b	--va: **Q16_K12_b** --fn: **55218b** --vb: Anforderungsniveau Mathematik --fr: [NCS] Welches Kurs-Anforderungsniveau belegen Sie in den folgenden Fächern? …in Mathematik --in: Klicken Sie bitte in jeder Zeile ein Kästchen an. --we: 1: grundlegendes Anforderungsniveau (z.B. Grundkurs, Grundfach) 2: erhöhtes Anforderungsniveau (z.B. Leistungskurs, Leistungsfach) -98: weiß nicht [-90: keine Angabe] --af: **goto 55218c** --end--
55218c	--va: **Q16_K12_c** --fn: **55218c** --vb: Anforderungsniveau Englisch --fr: [NCS] Welches Kurs-Anforderungsniveau belegen Sie in den folgenden Fächern? …in Englisch --in: Klicken Sie bitte in jeder Zeile ein Kästchen an. --we: 0: Kurs nicht belegt / wird nicht angeboten 1: grundlegendes Anforderungsniveau (z.B. Grundkurs, Grundfach) 2: erhöhtes Anforderungsniveau (z.B. Leistungskurs, Leistungsfach) -98: weiß nicht [-90: keine Angabe] --af: **goto 55219a** --end--

55219a	--va: **Q17_K12_a** --fn: **55219a** --vb: kein weiteres Fach auf erhöhtem Anforderungsniveau --fr: Welche weiteren Fächer belegen Sie auf !!erhöhtem!! Anforderungsniveau? kein weiteres Fach --in: Bitte geben Sie hier die Fächer ein, die Sie auf !!erhöhtem Anforderungsniveau!! belegen, die !!noch nicht genannt!! wurden. --we: 0: nicht genannt 1: genannt [-90: keine Angabe] --af: **if (55219a <> 1) goto 55219b** **if (55219a = 1 & (55114 = 1, 3, -90)) goto 55221a** **if (55219a = 1 & 55114 = 2 & 55115 = 4) goto 55221a** **if (55219a = 1 & 55114 = 2 & (55115 = 3, 5, -90)) goto 55222a** --end--
55219b	--va: **Q17_K12_b** --fn: **55219b** --vb: 1. weiteres Fach auf erhöhtem Anforderungsniveau --fr: [NCS] Welche weiteren Fächer belegen Sie auf !!erhöhtem!! Anforderungsniveau? 1. Fach --in: Bitte geben Sie hier die Fächer ein, die Sie auf !!erhöhtem Anforderungsniveau!! belegen, die !!noch nicht genannt!! wurden. --we: OFFEN: _ [-90: keine Angabe] --af: **goto 55219c** --end--

55219c	--va: **Q17_K12_c** --fn: **55219c** --vb: 2. weiteres Fach auf erhöhtem Anforderungsniveau --fr: [NCS] Welche weiteren Fächer belegen Sie auf !!erhöhtem!! Anforderungsniveau? 2. Fach --in: Bitte geben Sie hier die Fächer ein, die Sie auf !!erhöhtem Anforderungsniveau!! belegen, die !!noch nicht genannt!! wurden. --we: OFFEN: _ [-90: keine Angabe] --af: **goto 55219d** --end--
55219d	--va: **Q17_K12_d** --fn: **55219d** --vb: 3. weiteres Fach auf erhöhtem Anforderungsniveau --fr: [NCS] Welche weiteren Fächer belegen Sie auf !!erhöhtem!! Anforderungsniveau? 3. Fach --in: Bitte geben Sie hier die Fächer ein, die Sie auf !!erhöhtem Anforderungsniveau!! belegen, die !!noch nicht genannt!! wurden. --we: OFFEN: _ [-90: keine Angabe] --af: **goto 55219e** --end--

55219e	--va: **Q17_K12_e** --fn: **55219e** --vb: 4. weiteres Fach auf erhöhtem Anforderungsniveau --fr: [NCS] Welche weiteren Fächer belegen Sie auf !!erhöhtem!! Anforderungsniveau? 4. Fach --in: Bitte geben Sie hier die Fächer ein, die Sie auf !!erhöhtem Anforderungsniveau!! belegen, die !!noch nicht genannt!! wurden. --we: OFFEN: _ [-90: keine Angabe] --af: **goto 55219f** --end--
55219f	--va: **Q17_K12_f** --fn: **55219f** --vb: weiß nicht --fr: [NCS] Welche weiteren Fächer belegen Sie auf !!erhöhtem!! Anforderungsniveau? weiß nicht --in: Bitte geben Sie hier die Fächer ein, die Sie auf !!erhöhtem Anforderungsniveau!! belegen, die !!noch nicht genannt!! wurden. --we: 0: nicht genannt 1: genannt [-90: keine Angabe] --af: **if (55114 = 1, 3, -90) goto 55221a** **if (55114 = 2 & 55115 = 4) goto 55221a** **if (55114 = 2 & (55115 = 3, 5, -90)) goto 55222a** --end--

55221a	--va: **Q19_K12_a** --fn: **55221a** --vb: Prüfungsfach1 --fr: Bitte tragen Sie sowohl die Fächer ein, in denen Sie im Abitur mündlich geprüft werden, als auch die Fächer, in denen Sie schriftlich geprüft werden. Sollte eine ‚besondere Leistung', z.B. ein Seminarkurs, die Teilnahme an einem Wettbewerb oder eine Präsentationsprüfung als Prüfungsleistung abgelegt werden, führen Sie diese bitte auch als Prüfungsfach mit auf. Kreuzen Sie jeweils an, ob Sie in diesem Fach eine mündliche oder eine schriftliche Prüfung ablegen und auf welchem Anforderungsniveau die Prüfung absolviert wird. 1. Prüfungsfach --we: OFFEN:_ _ _ _ _ _ _ _ _ _ _ _ _ _ _ _ [-90: keine Angabe] --af: **goto 55221a1** --end--
55221a1	--va: **Q19_K12_a1** --fn: **55221a1** --vb: Prüfungsfach1 (mündlich/schriftlich) --fr: [NCS] Bitte tragen Sie sowohl die Fächer ein, in denen Sie im Abitur mündlich geprüft werden, als auch die Fächer, in denen Sie schriftlich geprüft werden. Sollte eine ‚besondere Leistung', z.B. ein Seminarkurs, die Teilnahme an einem Wettbewerb oder eine Präsentationsprüfung als Prüfungsleistung abgelegt werden, führen Sie diese bitte auch als Prüfungsfach mit auf. Kreuzen Sie jeweils an, ob Sie in diesem Fach eine mündliche oder eine schriftliche Prüfung ablegen und auf welchem Anforderungsniveau die Prüfung absolviert wird. 1. Prüfungsfach --we: 1: mündlich 2: schriftlich [-90: keine Angabe] --af: **goto 55221a2** --end--

55221a2	--va: **Q19_K12_a2** --fn: **55221a2** --vb: Prüfungsfach1 (grund/erhöht Anforderungsniveau) --fr: [NCS] Bitte tragen Sie sowohl die Fächer ein, in denen Sie im Abitur mündlich geprüft werden, als auch die Fächer, in denen Sie schriftlich geprüft werden. Sollte eine ‚besondere Leistung', z.B. ein Seminarkurs, die Teilnahme an einem Wettbewerb oder eine Präsentationsprüfung als Prüfungsleistung abgelegt werden, führen Sie diese bitte auch als Prüfungsfach mit auf. Kreuzen Sie jeweils an, ob Sie in diesem Fach eine mündliche oder eine schriftliche Prüfung ablegen und auf welchem Anforderungsniveau die Prüfung absolviert wird. 1. Prüfungsfach --we: 1: grundlegendes Anf.niveau 2: erhöhtes Anf.niveau -98: weiß nicht [-90: keine Angabe] --af: **goto 55221b** --end--
55221b	--va: **Q19_K12_b** --fn: **55221b** --vb: Prüfungsfach2 --fr: Bitte tragen Sie sowohl die Fächer ein, in denen Sie im Abitur mündlich geprüft werden, als auch die Fächer, in denen Sie schriftlich geprüft werden. Sollte eine ‚besondere Leistung', z.B. ein Seminarkurs, die Teilnahme an einem Wettbewerb oder eine Präsentationsprüfung als Prüfungsleistung abgelegt werden, führen Sie diese bitte auch als Prüfungsfach mit auf. Kreuzen Sie jeweils an, ob Sie in diesem Fach eine mündliche oder eine schriftliche Prüfung ablegen und auf welchem Anforderungsniveau die Prüfung absolviert wird. 2. Prüfungsfach --we: OFFEN:_ _ _ _ _ _ _ _ _ _ _ _ _ _ _ [-90: keine Angabe] --af: **goto 55221b1** --end--

55221b1	--va: **Q19_K12_b1** --fn: **55221b1** --vb: Prüfungsfach2 (mündlich/schriftlich) --fr: [NCS] Bitte tragen Sie sowohl die Fächer ein, in denen Sie im Abitur mündlich geprüft werden, als auch die Fächer, in denen Sie schriftlich geprüft werden. Sollte eine ‚besondere Leistung', z.B. ein Seminarkurs, die Teilnahme an einem Wettbewerb oder eine Präsentationsprüfung als Prüfungsleistung abgelegt werden, führen Sie diese bitte auch als Prüfungsfach mit auf. Kreuzen Sie jeweils an, ob Sie in diesem Fach eine mündliche oder eine schriftliche Prüfung ablegen und auf welchem Anforderungsniveau die Prüfung absolviert wird. 2. Prüfungsfach --we: 1: mündlich 2: schriftlich [-90: keine Angabe] --af: **goto 55221b2** --end--
55221b2	--va: **Q19_K12_b2** --fn: **55221b2** --vb: Prüfungsfach2 (grund/erhöht Anforderungsniveau) --fr: [NCS] Bitte tragen Sie sowohl die Fächer ein, in denen Sie im Abitur mündlich geprüft werden, als auch die Fächer, in denen Sie schriftlich geprüft werden. Sollte eine ‚besondere Leistung', z.B. ein Seminarkurs, die Teilnahme an einem Wettbewerb oder eine Präsentationsprüfung als Prüfungsleistung abgelegt werden, führen Sie diese bitte auch als Prüfungsfach mit auf. Kreuzen Sie jeweils an, ob Sie in diesem Fach eine mündliche oder eine schriftliche Prüfung ablegen und auf welchem Anforderungsniveau die Prüfung absolviert wird. 2. Prüfungsfach --we: 1: grundlegendes Anf.niveau 2: erhöhtes Anf.niveau -98: weiß nicht [-90: keine Angabe] --af: **goto 55221c** --end--

55221c	--va: **Q19_K12_c** --fn: **55221c** --vb: Prüfungsfach3 --fr: Bitte tragen Sie sowohl die Fächer ein, in denen Sie im Abitur mündlich geprüft werden, als auch die Fächer, in denen Sie schriftlich geprüft werden. Sollte eine ‚besondere Leistung', z.B. ein Seminarkurs, die Teilnahme an einem Wettbewerb oder eine Präsentationsprüfung als Prüfungsleistung abgelegt werden, führen Sie diese bitte auch als Prüfungsfach mit auf. Kreuzen Sie jeweils an, ob Sie in diesem Fach eine mündliche oder eine schriftliche Prüfung ablegen und auf welchem Anforderungsniveau die Prüfung absolviert wird. 3. Prüfungsfach --we: OFFEN:_ _ _ _ _ _ _ _ _ _ _ _ _ _ _ _ [-90: keine Angabe] --af: **goto 55221c1** --end--
55221c1	--va: **Q19_K12_c1** --fn: **55221c1** --vb: Prüfungsfach3 (mündlich/schriftlich) --fr: [NCS] Bitte tragen Sie sowohl die Fächer ein, in denen Sie im Abitur mündlich geprüft werden, als auch die Fächer, in denen Sie schriftlich geprüft werden. Sollte eine ‚besondere Leistung', z.B. ein Seminarkurs, die Teilnahme an einem Wettbewerb oder eine Präsentationsprüfung als Prüfungsleistung abgelegt werden, führen Sie diese bitte auch als Prüfungsfach mit auf. Kreuzen Sie jeweils an, ob Sie in diesem Fach eine mündliche oder eine schriftliche Prüfung ablegen und auf welchem Anforderungsniveau die Prüfung absolviert wird. 3. Prüfungsfach --we: 1: mündlich 2: schriftlich [-90: keine Angabe] --af: **goto 55221c2** --end--

55221c2	--va: **Q19_K12_c2** --fn: **55221c2** --vb: Prüfungsfach3 (grund/erhöht Anforderungsniveau) --fr: [NCS] Bitte tragen Sie sowohl die Fächer ein, in denen Sie im Abitur mündlich geprüft werden, als auch die Fächer, in denen Sie schriftlich geprüft werden. Sollte eine ‚besondere Leistung', z.B. ein Seminarkurs, die Teilnahme an einem Wettbewerb oder eine Präsentationsprüfung als Prüfungsleistung abgelegt werden, führen Sie diese bitte auch als Prüfungsfach mit auf. Kreuzen Sie jeweils an, ob Sie in diesem Fach eine mündliche oder eine schriftliche Prüfung ablegen und auf welchem Anforderungsniveau die Prüfung absolviert wird. 3. Prüfungsfach --we: 1: grundlegendes Anf.niveau 2: erhöhtes Anf.niveau -98: weiß nicht [-90: keine Angabe] --af: **goto 55221d** --end--
55221d	--va: **Q19_K12_d** --fn: **55221d** --vb: Prüfungsfach4 --fr: Bitte tragen Sie sowohl die Fächer ein, in denen Sie im Abitur mündlich geprüft werden, als auch die Fächer, in denen Sie schriftlich geprüft werden. Sollte eine ‚besondere Leistung', z.B. ein Seminarkurs, die Teilnahme an einem Wettbewerb oder eine Präsentationsprüfung als Prüfungsleistung abgelegt werden, führen Sie diese bitte auch als Prüfungsfach mit auf. Kreuzen Sie jeweils an, ob Sie in diesem Fach eine mündliche oder eine schriftliche Prüfung ablegen und auf welchem Anforderungsniveau die Prüfung absolviert wird. 4. Prüfungsfach --we: OFFEN:_ _ _ _ _ _ _ _ _ _ _ _ _ _ _ [-90: keine Angabe] --af: **goto 55221d1** --end--

55221d1	--va: **Q19_K12_d1** --fn: **55221d1** --vb: Prüfungsfach4 (mündlich/schriftlich) --fr: [NCS] Bitte tragen Sie sowohl die Fächer ein, in denen Sie im Abitur mündlich geprüft werden, als auch die Fächer, in denen Sie schriftlich geprüft werden. Sollte eine ‚besondere Leistung', z.B. ein Seminarkurs, die Teilnahme an einem Wettbewerb oder eine Präsentationsprüfung als Prüfungsleistung abgelegt werden, führen Sie diese bitte auch als Prüfungsfach mit auf. Kreuzen Sie jeweils an, ob Sie in diesem Fach eine mündliche oder eine schriftliche Prüfung ablegen und auf welchem Anforderungsniveau die Prüfung absolviert wird. 4. Prüfungsfach --we: 1: mündlich 2: schriftlich [-90: keine Angabe] --af: **goto 55221d2** --end--
55221d2	--va: **Q19_K12_d2** --fn: **55221d2** --vb: Prüfungsfach4 (grund/erhöht Anforderungsniveau) --fr: [NCS] Bitte tragen Sie sowohl die Fächer ein, in denen Sie im Abitur mündlich geprüft werden, als auch die Fächer, in denen Sie schriftlich geprüft werden. Sollte eine ‚besondere Leistung', z.B. ein Seminarkurs, die Teilnahme an einem Wettbewerb oder eine Präsentationsprüfung als Prüfungsleistung abgelegt werden, führen Sie diese bitte auch als Prüfungsfach mit auf. Kreuzen Sie jeweils an, ob Sie in diesem Fach eine mündliche oder eine schriftliche Prüfung ablegen und auf welchem Anforderungsniveau die Prüfung absolviert wird. 4. Prüfungsfach --we: 1: grundlegendes Anf.niveau 2: erhöhtes Anf.niveau -98: weiß nicht [-90: keine Angabe] --af: **goto 55221e** --end--

55221e	--va: **Q19_K12_e** --fn: **55221e** --vb: Prüfungsfach5 --fr: Bitte tragen Sie sowohl die Fächer ein, in denen Sie im Abitur mündlich geprüft werden, als auch die Fächer, in denen Sie schriftlich geprüft werden. Sollte eine ‚besondere Leistung', z.B. ein Seminarkurs, die Teilnahme an einem Wettbewerb oder eine Präsentationsprüfung als Prüfungsleistung abgelegt werden, führen Sie diese bitte auch als Prüfungsfach mit auf. Kreuzen Sie jeweils an, ob Sie in diesem Fach eine mündliche oder eine schriftliche Prüfung ablegen und auf welchem Anforderungsniveau die Prüfung absolviert wird. 5. Prüfungsfach --we: OFFEN:_ _ _ _ _ _ _ _ _ _ _ _ _ _ _ _ [-90: keine Angabe] --af: **goto 55221e1** --end--
55221e1	--va: **Q19_K12_e1** --fn: **55221e1** --vb: Prüfungsfach5 (mündlich/schriftlich) --fr: [NCS] Bitte tragen Sie sowohl die Fächer ein, in denen Sie im Abitur mündlich geprüft werden, als auch die Fächer, in denen Sie schriftlich geprüft werden. Sollte eine ‚besondere Leistung', z.B. ein Seminarkurs, die Teilnahme an einem Wettbewerb oder eine Präsentationsprüfung als Prüfungsleistung abgelegt werden, führen Sie diese bitte auch als Prüfungsfach mit auf. Kreuzen Sie jeweils an, ob Sie in diesem Fach eine mündliche oder eine schriftliche Prüfung ablegen und auf welchem Anforderungsniveau die Prüfung absolviert wird. 5. Prüfungsfach --we: 1: mündlich 2: schriftlich [-90: keine Angabe] --af: **goto 55221e2** --end--

55221e2	--va: **Q19_K12_e2** --fn: **55221e2** --vb: Prüfungsfach5 (grund/erhöht Anforderungsniveau) --fr: [NCS] Bitte tragen Sie sowohl die Fächer ein, in denen Sie im Abitur mündlich geprüft werden, als auch die Fächer, in denen Sie schriftlich geprüft werden. Sollte eine ‚besondere Leistung', z.B. ein Seminarkurs, die Teilnahme an einem Wettbewerb oder eine Präsentationsprüfung als Prüfungsleistung abgelegt werden, führen Sie diese bitte auch als Prüfungsfach mit auf. Kreuzen Sie jeweils an, ob Sie in diesem Fach eine mündliche oder eine schriftliche Prüfung ablegen und auf welchem Anforderungsniveau die Prüfung absolviert wird. 5. Prüfungsfach --we: 1: grundlegendes Anf.niveau 2: erhöhtes Anf.niveau -98: weiß nicht [-90: keine Angabe] --af: **goto 55222a** --end--
55222a	--va: **Q20_K12_a** --fn: **55222a** --vb: Angebote an Ihrer Schule außerhalb des Unterrichts Hausaufgabenhilfe/Hausaufgabenbetreuung --fr: Nehmen Sie an den folgenden Angeboten an Ihrer Schule außerhalb des Unterrichts teil? Hausaufgabenhilfe/Hausaufgabenbetreuung --in: Bitte in jeder Zeile ein Kästchen anklicken. --we: 1: ja 2: nein [-90: keine Angabe] --af: **goto 55222b** --end--

55222b	--va: **Q20_K12_b** --fn: **55222b** --vb: Angebote an Ihrer Schule außerhalb des Unterrichts Fördergruppen/Förderunterricht --fr: [NCS] Nehmen Sie an den folgenden Angeboten an Ihrer Schule außerhalb des Unterrichts teil? Fördergruppen/Förderunterricht --in: Bitte in jeder Zeile ein Kästchen anklicken. --we: 1: ja 2: nein [-90: keine Angabe] --af: **goto 55222c** --end--
55222c	--va: **Q20_K12_c** --fn: **55222c** --vb: Angebote an Ihrer Schule außerhalb des Unterrichts Fachbezogene Lernangebote --fr: [NCS] Nehmen Sie an den folgenden Angeboten an Ihrer Schule außerhalb des Unterrichts teil? Fachbezogene Lernangebote (z. B. Zusatz- oder Erweiterungskurse in Mathematik oder Deutsch) --in: Bitte in jeder Zeile ein Kästchen anklicken. --we: 1: ja 2: nein [-90: keine Angabe] --af: **goto 55222d** --end--

55222d	--va: **Q20_K12_d** --fn: **55222d** --vb: Angebote an Ihrer Schule außerhalb des Unterrichts AGs/Kurse/fachunabhängige Projekte --fr: [NCS] Nehmen Sie an den folgenden Angeboten an Ihrer Schule außerhalb des Unterrichts teil? AGs/Kurse/fachunabhängige Projekte (z. B. Theater-AG, Sport-AG, Computer-AG) --in: Bitte in jeder Zeile ein Kästchen anklicken. --we: 1: ja 2: nein [-90: keine Angabe] --af: **goto 55222e** --end--
55222e	--va: **Q20_K12_e** --fn: **55222e** --vb: Angebote an Ihrer Schule außerhalb des Unterrichts Freizeitangebote --fr: [NCS] Nehmen Sie an den folgenden Angeboten an Ihrer Schule außerhalb des Unterrichts teil? Freizeitangebote (z. B. eine regelmäßige Spielerunde) --in: Bitte in jeder Zeile ein Kästchen anklicken. --we: 1: ja 2: nein [-90: keine Angabe] --af: **goto 55222f** --end--

55222f	--va: **Q20_K12_f** --fn: **55222f** --vb: Angebote an Ihrer Schule außerhalb des Unterrichts Projekttage/Projektwochen --fr: [NCS] Nehmen Sie an den folgenden Angeboten an Ihrer Schule außerhalb des Unterrichts teil? Projekttage/Projektwochen --in: Bitte in jeder Zeile ein Kästchen anklicken. --we: 1: ja 2: nein [-90: keine Angabe] --af: **goto 55222g** --end--
55222g	--va: **Q20_K12_g** --fn: **55222g** --vb: Angebote an Ihrer Schule außerhalb des Unterrichts Dauerprojekte --fr: [NCS] Nehmen Sie an den folgenden Angeboten an Ihrer Schule außerhalb des Unterrichts teil? Dauerprojekte (z. B. Schülerzeitung, Schulgarten) --in: Bitte in jeder Zeile ein Kästchen anklicken. --we: 1: ja 2: nein [-90: keine Angabe] --af: **goto 55222h** --end--

55222h	--va: **Q20_K12_h** --fn: **55222h** --vb: Angebote an Ihrer Schule außerhalb des Unterrichts keine Teilnahme --fr: [NCS]Nehmen Sie an den folgenden Angeboten an Ihrer Schule außerhalb des Unterrichts teil? Ich nehme an keinem dieser Angebote teil. --in: Bitte in jeder Zeile ein Kästchen anklicken. --we: 0: nicht genannt 1: genannt [-90: keine Angabe] --ac: **autoif (55222a = 2 & 55222b = 2 & 55222c = 2 & 55222d = 2 & 55222e = 2 & 55222f = 2 & 55222g = 2) 55222h = 1** **autoif (55222a = -90 & 55222b = -90 & 55222c = -90 & 55222d = -90 & 55222e = -90 & 55222f = -90 & 55222g = -90 & 55222h = 0) 55222h = -90** --af: **if (55222a=1 OR 55222b=1 OR 55222c=1 OR 55222d=1 OR 55222e=1 OR 55222f=1 OR 55222g=1) goto 55223** **if ((55222a= -90, 2) & (55222b=-90, 2) & (55222c= -90, 2) & (55222d= -90, 2) & (55222e= -90, 2) & (55222f=-90, 2) & (55222g=-90, 2)) goto 55225** --end--
55223	va: **Q21_K12** --fn: **55223** --vb: Schüler außerunterrichtliche Angebote Nutzungsdauer --fr: Wie viele Stunden pro Woche nehmen Sie an diesen Angeboten insgesamt teil? Falls die Angebote nicht regelmäßig stattfinden, schätzen Sie bitte so gut Sie können. --in: Zahlen bitte eingeben. --we: OFFEN: _ _ Stunden pro Woche [-90: keine Angabe] --ra: **0 to 99, -90** --af: **goto 55224a** --end--

55224a	--va: **Q22_K12_a** --fn: **55224a** --vb: Außerunterrichtliche Angebote --fr: Inwieweit stimmen Sie den folgenden Aussagen zu den Angeboten zu? Die meisten Angebote machen mir Spaß. --in: Bitte in jeder Zeile ein Kästchen anklicken. --we: 1: stimme nicht zu 2: stimme eher nicht zu 3: stimme eher zu 4: stimme völlig zu [-90: keine Angabe] --af: **goto 55224b** --end--
55224b	--va: **Q22_K12_b** --fn: **55224b** --vb: Außerunterrichtliche Angebote --fr: [NCS] Inwieweit stimmen Sie den folgenden Aussagen zu den Angeboten zu? Ich lerne dabei Dinge, die mir beim Lernen im Unterricht helfen. --in: Bitte in jeder Zeile ein Kästchen anklicken. --we: 1: stimme nicht zu 2: stimme eher nicht zu 3: stimme eher zu 4: stimme völlig zu [-90: keine Angabe] --af: **goto 55224c** --end--

55224c	--va: **Q22_K12_c** --fn: **55224c** --vb: Außerunterrichtliche Angebote --fr: [NCS] Inwieweit stimmen Sie den folgenden Aussagen zu den Angeboten zu? Ich wünsche mir mehr Angebote, die mir Spaß machen. --in: Bitte in jeder Zeile ein Kästchen anklicken. --we: 1: stimme nicht zu 2: stimme eher nicht zu 3: stimme eher zu 4: stimme völlig zu [-90: keine Angabe] --af: **goto 55224d** --end--
55224d	--va: **Q22_K12_d** --fn: **55224d** --vb: Außerunterrichtliche Angebote --fr: [NCS] Inwieweit stimmen Sie den folgenden Aussagen zu den Angeboten zu? Ich lerne dabei vieles, was ich im Unterricht vermisse. --in: Bitte in jeder Zeile ein Kästchen anklicken. --we: 1: stimme nicht zu 2: stimme eher nicht zu 3: stimme eher zu 4: stimme völlig zu [-90: keine Angabe] --af: **goto 55224e** --end--

55224e	--va: **Q22_K12_e** --fn: **55224e** --vb: Außerunterrichtliche Angebote --fr: [NCS] Inwieweit stimmen Sie den folgenden Aussagen zu den Angeboten zu? Ich hätte lieber mehr freie Zeit, als an Angeboten teilzunehmen. --in: Bitte in jeder Zeile ein Kästchen anklicken. --we: 1: stimme nicht zu 2: stimme eher nicht zu 3: stimme eher zu 4: stimme völlig zu [-90: keine Angabe] --af: **goto 55224f** --end--
55224f	--va: **Q22_K12_f** --fn: **55224f** --vb: Außerunterrichtliche Angebote --fr: [NCS] Inwieweit stimmen Sie den folgenden Aussagen zu den Angeboten zu? In den Angeboten habe ich neue Freunde oder Freundinnen kennengelernt. --in: Bitte in jeder Zeile ein Kästchen anklicken. --we: 1: stimme nicht zu 2: stimme eher nicht zu 3: stimme eher zu 4: stimme völlig zu [-90: keine Angabe] --af: **goto 55224g** --end--

55224g	--va: **Q22_K12_g** --fn: **55224g** --vb: Außerunterrichtliche Angebote --fr: [NCS] Inwieweit stimmen Sie den folgenden Aussagen zu den Angeboten zu? Ich lerne dabei Dinge, die meine Noten verbessern. --in: Bitte in jeder Zeile ein Kästchen anklicken. --we: 1: stimme nicht zu 2: stimme eher nicht zu 3: stimme eher zu 4: stimme völlig zu [-90: keine Angabe] --af: **goto 55224h** --end--
55224h	--va: **Q22_K12_h** --fn: **55224h** --vb: Außerunterrichtliche Angebote --fr: [NCS] Inwieweit stimmen Sie den folgenden Aussagen zu den Angeboten zu? Ich bin froh, dass ich nachmittags nicht so oft alleine bin. --in: Bitte in jeder Zeile ein Kästchen anklicken. --we: 1: stimme nicht zu 2: stimme eher nicht zu 3: stimme eher zu 4: stimme völlig zu [-90: keine Angabe] --af: **goto 55225** --end--

55225	--va: **Q23_K12 (Q23_K12_a / Q23_K12_b / Q23_K12_c / Q23_K12_d / Q23_K12_e / Q23_K12_f)** --fn: **55225** --vb: Engagement Schule (Schüler: Engagement Schule: Klassensprecher/-in / Schüler: Engagement Schule: Schulsprecher/-in / Schüler: Engagement Schule: Streitschlichter/-in / Schüler: Engagement Schule: Schülermentor/-in / Schüler: Engagement Schule: Schülersanitäter/-in / Schüler: Engagement Schule: Sonstiges / Schüler: Engagement Schule: Sonstiges, Text) --fr: **[MF]** Neben der Nutzung von unterschiedlichen Angeboten gibt es ja auch andere Möglichkeiten in der Schule aktiv zu sein. In welchen Bereichen sind Sie gerade aktiv oder waren schon einmal aktiv? --in: Bitte alle zutreffenden Antworten anklicken. --we: **Q23_a** 1**:** als Klassensprecherin oder Klassensprecher **Q23_b** 2**:** als Schulsprecherin oder Schulsprecher **Q23_c** 3**:** als Streitschlichterin oder Streitschlichter **Q23_d** 4**:** als Schülermentorin oder Schülermentor **Q23_e** 5**:** als Schülersanitäterin oder Schülersanitäter **Q23_f** 6**:** sonstiges, und zwar: **Q23_fo** OFFEN: _ [0: nicht genannt] [1: genannt] [-90: keine Angabe] --af: **goto 55225Z** --end--
55225Z	--va: **[ZS] ZS4** --fn: **55225Z** --vb: Zeitstempel ZS4 Schulabschluss und Ausbildung --fr: [ZS] Schulabschluss und Ausbildung --af: **if (55115 = 3, 5, -90) goto 55226** **if (55115 = 4) goto 55226b** --end--
	--st: **SCHULABSCHLUSS UND AUSBILDUNG** --end--

55226	--va: **Q24_K12** --fn: **55226** --vb: Aspirationen --fr: Was, glauben Sie, werden Sie nach der 12. Klasse machen? Ich werde wahrscheinlich … --in: Zutreffendes bitte anklicken. --we: 1: … weiter zur Schule gehen. 2: … eine betriebliche Lehre machen. 3: … eine Berufsfachschule oder eine sonstige berufsbildende Schule besuchen. (Eine schulische Berufsausbildung findet vor allem in sozialen Berufen, wie z. B. Altenpflege, statt, aber auch in technischen Assistenzberufen, wie z. B. Pharmazeutisch-technische Assistenten. Dazu zählt auch die Ausbildung an Fachoberschulen und Handelsschulen.) 4: … eine berufsvorbereitende Maßnahme machen (z. B. ein Berufsvorbereitungsjahr (BVJ) oder Berufsgrundbildungsjahr (BGJ)). 5: …ein Studium aufnehmen (dazu zählt auch ein duales Studium). 6: …ein Praktikum machen. 7: …erst einmal arbeiten/jobben. 8: …ins Ausland gehen. 9: …ein freiwilliges soziales Jahr, Bundesfreiwilligendienst oder einen freiwilligen Wehrdienst machen. 10: …nichts davon machen. [-90: keine Angabe] --af: **goto 55227** --end--

55226b	--va: **Q24_K12_b** --fn: **55226b** --vb: Aspirationen --fr: Was, glauben Sie, werden Sie nach der 13. Klasse machen? Ich werde wahrscheinlich … --in: Zutreffendes bitte anklicken. --we: 1: … weiter zur Schule gehen. 2: … eine betriebliche Lehre machen. 3: … eine Berufsfachschule oder eine sonstige berufsbildende Schule besuchen. (Eine schulische Berufsausbildung findet vor allem in sozialen Berufen, wie z. B. Altenpflege, statt, aber auch in technischen Assistenzberufen, wie z. B. Pharmazeutisch-technische Assistenten. Dazu zählt auch die Ausbildung an Fachoberschulen und Handelsschulen.) 4: … eine berufsvorbereitende Maßnahme machen. (z. B. ein Berufsvorbereitungsjahr (BVJ) oder Berufsgrundbildungsjahr (BGJ)). 5: …ein Studium aufnehmen (dazu zählt auch ein duales Studium). 6: …ein Praktikum machen. 7: …erst einmal arbeiten/jobben. 8: …ins Ausland gehen. 9: …ein freiwilliges soziales Jahr, Bundesfreiwilligendienst oder einen freiwilligen Wehrdienst machen. 10: …nichts davon machen. [-90: keine Angabe] --af: **goto 55227** --end--
55227	--va: **Q25_K12** --fn: **55227** --vb: Idealistische Bildungsaspiration - höchster Schulabschluss --fr: Egal, welche Schule Sie gerade besuchen und wie gut Ihre Noten sind: Welchen Schulabschluss wünschen Sie sich? --in: Zutreffendes bitte anklicken. --we: 1: Fachhochschulreife/fachgebundene Hochschulreife/“Fachabitur“ 2: Abitur (allgemeine Hochschulreife) 3: Schule ohne Hochschulzugangsberechtigung verlassen [-90: keine Angabe] --af: **goto 55228** --end--

55228	--va: **Q26_K12** --fn: **55228** --vb: Realistische Bildungsaspiration - höchster Schulabschluss --fr: Wenn Sie einmal an alles denken, was Sie jetzt wissen: Mit welchem Abschluss werden Sie wohl tatsächlich die Schule verlassen? --in: Zutreffendes bitte anklicken. --we: 1: Fachhochschulreife/fachgebundene Hochschulreife/“Fachabitur“ 2: Abitur (allgemeine Hochschulreife) 3: Schule ohne Hochschulzugangsberechtigung verlassen [-90: keine Angabe] --af: **goto 55229a** --end--
55229a	--va: **Q27_K12_a** --fn: **55229a** --vb: Subjektive Informiertheit Ausbildung --fr: Es gibt verschiedene Möglichkeiten, was Sie nach der Schule machen können. Unter bestimmten Bedingungen können Sie ein Studium beginnen oder auch eine berufliche Ausbildung machen. Wie gut fühlen Sie sich über die Möglichkeiten, Beschränkungen und generell die Regeln für … … eine berufliche Ausbildung informiert? --in: Bitte in jeder Zeile ein Kästchen anklicken. --we: 1: sehr schlecht 2: eher schlecht 3: teils/teils 4: eher gut 5: sehr gut [-90: keine Angabe] --af: **goto 55229b** --end--

55229b	--va: **Q27_K12_b** --fn: **55229b** --vb: Subjektive Informiertheit Studium --fr: [NCS] Es gibt verschiedene Möglichkeiten, was Sie nach der Schule machen können. Unter bestimmten Bedingungen können Sie ein Studium beginnen oder auch eine berufliche Ausbildung machen. Wie gut fühlen Sie sich über die Möglichkeiten, Beschränkungen und generell die Regeln für … … ein Studium informiert? --in: Bitte in jeder Zeile ein Kästchen anklicken. --we: 1: sehr schlecht 2: eher schlecht 3: teils/teils 4: eher gut 5: sehr gut [-90: keine Angabe] --af: **goto 55230** --end--
55230	--va: **Q28_K12** --fn: **55230** --vb: Zeithorizont nach Schule --fr: Wie häufig denken Sie darüber nach, was Sie nach der Schule machen wollen? --in: Zutreffendes bitte anklicken. --we: 1: nie 2: selten 3: manchmal 4: oft 5: sehr oft [-90: keine Angabe] --af: **goto 55231a** --end--

55231a	--va: **Q29_K12_a** --fn: **55231a** --vb: Informiertheit berufliche Zukunft --fr: Wie viele Gedanken haben Sie sich bereits über Ihre berufliche Zukunft gemacht? Ich informiere mich bereits genau, welche Berufe für mich in Frage kommen. --in: Bitte in jeder Zeile ein Kästchen anklicken. --we: 1: trifft gar nicht zu 2: trifft eher nicht zu 3: trifft eher zu 4: trifft völlig zu [-90: keine Angabe] --af: **goto 55231b** --end--
55231b	--va: **Q29_K12_b** --fn: **55231b** --vb: Klarheit berufliche Zukunft --fr: [NCS] Wie viele Gedanken haben Sie sich bereits über Ihre berufliche Zukunft gemacht? Ich weiß schon genau, was ich später beruflich machen will. --in: Bitte in jeder Zeile ein Kästchen anklicken. --we: 1: trifft gar nicht zu 2: trifft eher nicht zu 3: trifft eher zu 4: trifft völlig zu [-90: keine Angabe] --af: **goto 55231c** --end--

55231c	--va: **Q29_K12_c** --fn: **55231c** --vb: Berufswahl - weiß schon genau wo --fr: [NCS] Wie viele Gedanken haben Sie sich bereits über Ihre berufliche Zukunft gemacht? Ich weiß schon genau, bei welcher Fachschule/Hochschule bzw. bei welchem Lehrbetrieb ich mich bewerben werde. --in: Bitte in jeder Zeile ein Kästchen anklicken. --we: 1: trifft gar nicht zu 2: trifft eher nicht zu 3: trifft eher zu 4: trifft völlig zu [-90: keine Angabe] --af: **goto 55232** --end--
55232	--va: **Q30_K12** --fn: **55232** --vb: Beginn Informationssuche Ausbildungs- und Studienmöglichkeit --fr: Wann haben Sie begonnen, sich aktiv über Ausbildungs- und Studienmöglichkeiten zu informieren? --in: Zutreffendes bitte anklicken. --we: 1: vor Eintritt in die gymnasiale Oberstufe 2: zu Beginn der gymnasialen Oberstufe 3: in diesem Schuljahr 4: noch gar nicht [-90: keine Angabe] --af: **goto 55233a** --end--

55233a	--va: **Q31_K12_a** --fn: **55233a** --vb: Informationsangebote Teil eines Unterrichtsfachs --fr: Gibt es an Ihrer Schule Informationsangebote zu Ausbildungs- und Studienmöglichkeiten und wenn ja, fanden Sie diese hilfreich? Informations- und Beratungsangebote als regulärer Teil eines Unterrichtsfachs --in: Bitte in jeder Zeile ein Kästchen anklicken. --we: 1: gar nicht hilfreich 2: eher nicht hilfreich 3: teils/teils 4: eher hilfreich 5: sehr hilfreich 6: wurde nicht angeboten [-90: keine Angabe] --af: **goto 55233b** --end--
55233b	--va: **Q31_K12_b** --fn: **55233b** --vb: Informationsangebote Gesprächsthema im Unterricht --fr: [NCS] Gibt es an Ihrer Schule Informationsangebote zu Ausbildungs- und Studienmöglichkeiten und wenn ja, fanden Sie diese hilfreich? Informations- und Beratungsangebote als Gesprächsthema im Unterricht --in: Bitte in jeder Zeile ein Kästchen anklicken. --we: 1: gar nicht hilfreich 2: eher nicht hilfreich 3: teils/teils 4: eher hilfreich 5: sehr hilfreich 6: wurde nicht angeboten [-90: keine Angabe] --af: **goto 55233c** --end--

55233c	--va: **Q31_K12_c** --fn: **55233c** --vb: Informationsangebote Besuch von Hochschulen --fr: [NCS] Gibt es an Ihrer Schule Informationsangebote zu Ausbildungs- und Studienmöglichkeiten und wenn ja, fanden Sie diese hilfreich? Besuch von Hochschulen --in: Bitte in jeder Zeile ein Kästchen anklicken. --we: 1: gar nicht hilfreich 2: eher nicht hilfreich 3: teils/teils 4: eher hilfreich 5: sehr hilfreich 6: wurde nicht angeboten [-90: keine Angabe] --af: **goto 55233d** --end--
55233d	--va: **Q31_K12_d** --fn: **55233d** --vb: Informationsangebote Besuch von Betrieben --fr: [NCS] Gibt es an Ihrer Schule Informationsangebote zu Ausbildungs- und Studienmöglichkeiten und wenn ja, fanden Sie diese hilfreich? Besuch von Betrieben --in: Bitte in jeder Zeile ein Kästchen anklicken. --we: 1: gar nicht hilfreich 2: eher nicht hilfreich 3: teils/teils 4: eher hilfreich 5: sehr hilfreich 6: wurde nicht angeboten [-90: keine Angabe] --af: **goto 55233e** --end--

55233e	--va: **Q31_K12_e** --fn: **55233e** --vb: Informationsangebote Berufsinformationszentrums/Berufsberatung --fr: [NCS] Gibt es an Ihrer Schule Informationsangebote zu Ausbildungs- und Studienmöglichkeiten und wenn ja, fanden Sie diese hilfreich? Besuch des Berufsinformationszentrums (BIZ) oder der Berufsberatung --in: Bitte in jeder Zeile ein Kästchen anklicken. --we: 1: gar nicht hilfreich 2: eher nicht hilfreich 3: teils/teils 4: eher hilfreich 5: sehr hilfreich 6: wurde nicht angeboten [-90: keine Angabe] --af: **goto 55233f** --end--
55233f	--va: **Q31_K12_f** --fn: **55233f** --vb: Informationsangebote persönliches Gespräch mit dem Lehrer --fr: [NCS] Gibt es an Ihrer Schule Informationsangebote zu Ausbildungs- und Studienmöglichkeiten und wenn ja, fanden Sie diese hilfreich? persönliches Gespräch mit dem Lehrer oder der Lehrerin --in: Bitte in jeder Zeile ein Kästchen anklicken. --we: 1: gar nicht hilfreich 2: eher nicht hilfreich 3: teils/teils 4: eher hilfreich 5: sehr hilfreich 6: wurde nicht angeboten [-90: keine Angabe] --af: **goto 55233g** --end--

55233g	--va: **Q31_K12_g** --fn: **55233g** --vb: Informationsangebote Projekt-/Berufsorientierungswoche --fr: [NCS] Gibt es an Ihrer Schule Informationsangebote zu Ausbildungs- und Studienmöglichkeiten und wenn ja, fanden Sie diese hilfreich? Projekt-/Berufsorientierungswoche --in: Bitte in jeder Zeile ein Kästchen anklicken. --we: 1: gar nicht hilfreich 2: eher nicht hilfreich 3: teils/teils 4: eher hilfreich 5: sehr hilfreich 6: wurde nicht angeboten [-90: keine Angabe] --af: **goto 55234** --end--
55234	--va: **Q32_K12** --fn: **55234** --vb: Allein oder mit Freunden im BIZ --fr: Waren Sie schon mal ohne die Schule, also alleine oder z. B. mit einer Freundin oder einem Freund, im Berufsinformationszentrum (BIZ)? --in: Zutreffendes bitte anklicken. --we: 1: ja 2: nein [-90: keine Angabe] --af: **goto 55235** --end--

55235	--va: **Q33_K12** --fn: **55235** --vb: Berufsberatung --fr: Waren Sie schon mal bei einem persönlichen Gespräch mit einer Berufsberaterin oder einem Berufsberater der Arbeitsagentur? --in: Zutreffendes bitte anklicken. --we: 1: ja 2: nein [-90: keine Angabe] --af: **goto 55236** --end--
55236	--va: **Q34_K12** --fn: **55236** --vb: Idealistische Berufsaspirationen- Berufswunsch --fr: Stellen Sie sich vor, Sie hätten alle Möglichkeiten zu werden, was Sie wollen. Was wäre dann Ihr Wunschberuf? --we: OFFEN: _ [-90: keine Angabe] --af: **goto 55237** --end--
55237	--va: **Q35_K12** --fn: **55237** --vb: Realistische Berufsaspirationen- Berufswunsch --fr: Denken Sie einmal an alles, was Sie gerade wissen. Welchen Beruf werden Sie wohl später tatsächlich haben? --in: Wenn Sie sich noch nicht sicher sind, dann geben Sie den Beruf ein, der Ihrer Meinung nach am wahrscheinlichsten ist. --we: OFFEN: _ [-90: keine Angabe] --af: **goto 55240a** --end--

55240a	--va: **Q38_K12_a** --fn: **55240a** --vb: Generalisierte Einstellung zu Schulbildung verlorene Zeit --fr: Wie stark stimmen Sie den folgenden Aussagen zu? Lange zur Schule zu gehen ist Zeitverschwendung. --in: Bitte in jeder Zeile ein Kästchen anklicken. --we: 1: stimme gar nicht zu 2: stimme eher nicht zu 3: teils/teils 4: stimme eher zu 5: stimme völlig zu [-90: keine Angabe] --af: **goto 55240b** --end--
55240b	--va: **Q38_K12_b** --fn: **55240b** --vb: Generalisierte Einstellung zu Schämen ohne Gymnasialbesuch --fr: [NCS] Wie stark stimmen Sie den folgenden Aussagen zu? Ohne Abitur muss man sich schon ein wenig schämen. --in: Bitte in jeder Zeile ein Kästchen anklicken. --we: 1: stimme gar nicht zu 2:stimme eher nicht zu 3: teils/teils 4: stimme eher zu 5: stimme völlig zu [-90: keine Angabe] --af: **goto 55240c** --end--

55240c	--va: **Q38_K12_c** --fn: **55240c** --vb: Generalisierte Einstellung zu wichtigere Dinge im Leben --fr: [NCS] Wie stark stimmen Sie den folgenden Aussagen zu? Es gibt im Leben wichtigere Dinge als einen Studienabschluss. --in: Bitte in jeder Zeile ein Kästchen anklicken. --we: 1: stimme gar nicht zu 2:stimme eher nicht zu 3: teils/teils 4: stimme eher zu 5: stimme völlig zu [-90: keine Angabe] --af: **goto 55240d** --end--
55240d	--va: **Q38_K12_d** --fn: **55240d** --vb: Generalisierte Einstellung zu Arroganz --fr: [NCS] Wie stark stimmen Sie den folgenden Aussagen zu? Wenn Menschen zu lange zur Schule gehen, werden sie nur hochnäsig. --in: Bitte in jeder Zeile ein Kästchen anklicken. --we: 1: stimme gar nicht zu 2:stimme eher nicht zu 3: teils/teils 4: stimme eher zu 5: stimme völlig zu [-90: keine Angabe] --af: **goto 55240e** --end--

55240e	--va: **Q38_K12_e** --fn: **55240e** --vb: Generalisierte Einstellung zu geistiger Horizont --fr: [NCS] Wie stark stimmen Sie den folgenden Aussagen zu? Eine hohe Bildung erweitert den geistigen Horizont der Menschen. --in: Bitte in jeder Zeile ein Kästchen anklicken. --we: 1: stimme gar nicht zu 2:stimme eher nicht zu 3: teils/teils 4: stimme eher zu 5: stimme völlig zu [-90: keine Angabe] --af: **goto 55240f** --end--
55240f	--va: **Q38_K12_f** --fn: **55240f** --vb: Generalisierte Einstellung zu lange Studieren Zeitverschwendung --fr: [NCS] Wie stark stimmen Sie den folgenden Aussagen zu? Lange zu studieren ist Zeitverschwendung. --in: Bitte in jeder Zeile ein Kästchen anklicken. --we: 1: stimme gar nicht zu 2:stimme eher nicht zu 3: teils/teils 4: stimme eher zu 5: stimme völlig zu [-90: keine Angabe] --af: **goto 55240g** --end--

55240g	--va: **Q38_K12_g** --fn: **55240g** --vb: Generalisierte Einstellung zu kulturelles Leben --fr: [NCS] Wie stark stimmen Sie den folgenden Aussagen zu? Ein hohes Bildungsniveau ist für das kulturelle Leben in unserem Land unverzichtbar. --in: Bitte in jeder Zeile ein Kästchen anklicken. --we: 1: stimme gar nicht zu 2:stimme eher nicht zu 3: teils/teils 4: stimme eher zu 5: stimme völlig zu [-90: keine Angabe] --af: **goto 55240h** --end--
55240h	--va: **Q38_K12_h** --fn: **55240h** --vb: Generalisierte Einstellung zu Job ohne Studium --fr: [NCS] Wie stark stimmen Sie den folgenden Aussagen zu? Ohne Studium kann man heute kaum noch einen guten Job bekommen. --in: Bitte in jeder Zeile ein Kästchen anklicken. --we: 1: stimme gar nicht zu 2:stimme eher nicht zu 3: teils/teils 4: stimme eher zu 5: stimme völlig zu [-90: keine Angabe] --af: **goto 55240i** --end--

55240i	--va: **Q38_K12_i** --fn: **55240i** --vb: Generalisierte Einstellung zu Abitur um jeden Preis --fr: [NCS] Wie stark stimmen Sie den folgenden Aussagen zu? Schülerinnen und Schüler sollten um jeden Preis Abitur machen. --in: Bitte in jeder Zeile ein Kästchen anklicken. --we: 1: stimme gar nicht zu 2:stimme eher nicht zu 3: teils/teils 4: stimme eher zu 5: stimme völlig zu [-90: keine Angabe] --af: **goto 55241** --end--
55241	--va: **Q39_K12_i** --fn: **55241** --vb: intro: Idealistische Bildungsaspiration - Ausbildungsabschluss --fr: Im Folgenden interessieren wir uns für Ihre Ausbildungswünsche. Zunächst fragen wir Sie danach, welche Art von Ausbildung Sie !!am liebsten!! machen würden, wenn es allein nach Ihren Wünschen ginge. Später stellen wir Ihnen Fragen zu der Art von Ausbildung, die Sie !!wahrscheinlich!! tatsächlich machen werden. Es ist wichtig, dass Sie die Fragen zu beiden Aspekten beantworten, auch wenn es sich beides Mal um die gleiche Ausbildungsart handelt. --we: 1: weiter --af: **goto 55241a** --end--

55241a	--va: **Q39_K12** --fn: **55241a** --vb: Idealistische Bildungsaspiration - Ausbildungsabschluss --fr: Wenn es allein nach Ihren Wünschen ginge: Welche Art von Ausbildung würden Sie nach Beendigung der Schule !!am liebsten!! machen? --in: Bitte nur eine Antwort anklicken. Wenn Sie vorhaben, nach der Schule zunächst ein Freiwilliges Soziales Jahr, ein Praktikum o.Ä. zu machen, geben Sie die Art von Ausbildung an, die Sie danach am liebsten machen würden. --we: 1: ein Studium 2: eine berufliche Ausbildung 3: keine Ausbildung [-90: keine Angabe] --af: **if (55241a = 1) goto 55242** **if (55241a = 2) goto 55243** **if (55241a = 3, -90) goto 55259** --end--
55242	--va: **Q39_K12_a (Q39_K12_a / Q39_K12_ao)** --fn: **55242** --vb: Idealistische Bildungsaspiration – Hochschultyp --fr: und zwar an folgendem Hochschultyp: --we: 1: Universität (auch Kunst- oder Musikhochschule, Pädagogische Hochschule etc.) 2: Fachhochschule 3: Duale Hochschule 4: Berufsakademie 5: Verwaltungsfachhochschule 6: andere Hochschule: Q39_ao OFFEN: _ [-90: keine Angabe] --af: **goto 55244a** --end--

55243	--va: **Q39_K12_b (Q39_K12_b / Q39_K12_bo)** --fn: **55243** --vb: Idealistische Bildungsaspiration - Ausbildungstyp --fr: und zwar: --we: 1: eine betriebliche Lehre 2: eine Berufsfachschule oder eine sonstige berufsbildende Schule besuchen (Eine schulische Berufsausbildung findet vor allem in sozialen Berufen wie z.B. Altenpflege statt, aber auch in technischen Assistenzberufen, wie z.B. Pharmazeutisch-Technische Assistenten.) 3: eine Beamtenausbildung für den mittleren Dienst 4: etwas anderes: Q39_bo OFFEN: _ [-90: keine Angabe] --af: **goto 55247** --end--
55244a	--va: **Q40_K12_a** --fn: **55244a** --vb: Studienfach --fr: Welches Fach würden Sie !!am liebsten!! studieren? Studienfach: --in: Falls Sie am liebsten mehrere Fächer in Kombination oder gleichzeitig studieren oder ein Lehramtsstudium aufnehmen wollen würden, geben Sie bitte die gewünschten Studienfächer bzw. die Fächerkombination ein. --we: Q40_a OFFEN: _ [-90: keine Angabe] --af: **goto 55244b** --end--

55244b	--va: **Q40_K12_b** --fn: **55244b** --vb: Studienfach --fr: [NCS] Welches Fach würden Sie !!am liebsten!! studieren? … in Kombination mit dem Fach/den Fächern: --in: Falls Sie am liebsten mehrere Fächer in Kombination oder gleichzeitig studieren oder ein Lehramtsstudium aufnehmen wollen würden, geben Sie bitte die gewünschten Studienfächer bzw. die Fächerkombination ein. --we: OFFEN: _ [-90: keine Angabe] --af: **goto 55245** --end--
55245	--va: **Q40_K12_c** --fn: **55245** --vb: lehramtsbezogen --fr: [NCS] Möchten Sie dieses Fach/diese Fächer im Rahmen eines lehramtsbezogenen Studiengangs studieren? --we: 1: ja 2: nein [-90: keine Angabe] --af: **goto 55246** --end--

55246	--va: **Q41_K12** --fn: **55246** --vb: Studienplatz (Einschätzung) --fr: Wie hoch schätzen Sie Ihre Chancen ein, einen Studienplatz in Ihrem angestrebten Studienfach/in Ihrer angestrebten Studienfachkombination zu bekommen? --in: Bitte nur eine Antwort anklicken. --we: 1: sehr gering 2: eher gering 3: eher hoch 4: sehr hoch [-90: keine Angabe] --af: **goto 55249a** --end--
55247	--va: **Q42_K12** --fn: **55247** --vb: Ausbildungsberuf --fr: In welchem Ausbildungsberuf würden Sie !!am liebsten!! eine Ausbildung aufnehmen? --in: Bitte geben Sie die genaue Ausbildungsbezeichnung an. --we: OFFEN: _ [-90: keine Angabe] --af: **goto 55248** --end--

55248	--va: **Q43_K12** --fn: **55248** --vb: Ausbildungsstelle (Einschätzung) --fr: Wie hoch schätzen Sie Ihre Chancen ein, eine Ausbildungsstelle in Ihrem angestrebten Beruf zu bekommen? --in: Bitte nur eine Antwort anklicken. --we: 1: sehr gering 2: eher gering 3: eher hoch 4: sehr hoch [-90: keine Angabe] --af: **goto 55249a** --end--
55249a	--va: **Q44_K12_a** --fn: **55249a** --vb: Wahrscheinlichkeit berufliche Ausbildung schaffen --fr: Wie wahrscheinlich ist es Ihrer Meinung nach, dass Sie … … eine berufliche Ausbildung schaffen könnten? --in: Bitte in jeder Zeile ein Kästchen anklicken. --we: 1: sehr unwahrscheinlich 2: eher unwahrscheinlich 3: ungefähr 50 zu 50 4: eher wahrscheinlich 5:sehr wahrscheinlich [-90: keine Angabe] --af: **goto 55249b** --end--

55249b	--va: **Q44_K12_b** --fn: **55249b** --vb: Wahrscheinlichkeit ein Studium schaffen --fr: [NCS] Wie wahrscheinlich ist es Ihrer Meinung nach, dass Sie … … ein Studium schaffen könnten? --in: Bitte in jeder Zeile ein Kästchen anklicken. --we: 1: sehr unwahrscheinlich 2: eher unwahrscheinlich 3: ungefähr 50 zu 50 4: eher wahrscheinlich 5:sehr wahrscheinlich [-90: keine Angabe] --af: **goto 55250a** --end--
55250a	--va: **Q45_K12_a** --fn: **55250a** --vb: Aussichten gut bezahlter Job beruflicher Ausbildungsabschluss) --fr: Was glauben Sie, wie gut wären die Aussichten, später einen gut bezahlten Job zu bekommen, … … wenn Sie einen beruflichen Ausbildungsabschluss machen würden? --in: Bitte in jeder Zeile ein Kästchen anklicken. --we: 1: sehr schlecht 2: eher schlecht 3: teils/teils 4: eher gut 5:sehr gut [-90: keine Angabe] --af: **goto 55250b** --end--

55250b	--va: **Q45_K12_b** --fn: **55250b** --vb: Aussichten gut bezahlter Job Studienabschluss --fr: [NCS] Was glauben Sie, wie gut wären die Aussichten, später einen gut bezahlten Job zu bekommen, … … wenn Sie einen Studienabschluss machen würden? --in: Bitte in jeder Zeile ein Kästchen anklicken. --we: 1: sehr schlecht 2: eher schlecht 3: teils/teils 4: eher gut 5:sehr gut [-90: keine Angabe] --af: **goto 55251a** --end--
55251a	--va: **Q46_K12_a** --fn: **55251a** --vb: Aussichten angesehenen Job beruflicher Ausbildungsabschluss --fr: Und wie gut wären die Aussichten, später einen in der Gesellschaft angesehenen Job zu bekommen, … … wenn Sie einen beruflichen Ausbildungsabschluss machen würden? --in: Bitte in jeder Zeile ein Kästchen anklicken. --we: 1: sehr schlecht 2: eher schlecht 3: teils/teils 4: eher gut 5:sehr gut [-90: keine Angabe] --af: **goto 55251b** --end--

55251b	--va: **Q46_K12_b** --fn: **55251b** --vb: Aussichten angesehenen Job Studienabschluss) --fr: [NCS] Und wie gut wären die Aussichten, später einen in der Gesellschaft angesehenen Job zu bekommen, … … wenn Sie einen Studienabschluss machen würden? --in: Bitte in jeder Zeile ein Kästchen anklicken. --we: 1: sehr schlecht 2: eher schlecht 3: teils/teils 4: eher gut 5:sehr gut [-90: keine Angabe] --af: **goto 55252a** --end--
55252a	--va: **Q47_K12_a** --fn: **55252a** --vb: Aussichten interessanten Job beruflicher Ausbildungsabschluss --fr: Wie gut wären die Aussichten, später einen interessanten Job zu bekommen, … … wenn Sie einen beruflichen Ausbildungsabschluss machen würden? --in: Bitte in jeder Zeile ein Kästchen anklicken. --we: 1: sehr schlecht 2: eher schlecht 3: teils/teils 4: eher gut 5:sehr gut [-90: keine Angabe] --af: **goto 55252b** --end--

55252b	--va: **Q47_K12_b** --fn: **55252b** --vb: Aussichten interessanten Job Studienabschluss --fr: [NCS] Wie gut wären die Aussichten, später einen interessanten Job zu bekommen, … … wenn Sie einen Studienabschluss machen würden? --in: Bitte in jeder Zeile ein Kästchen anklicken. --we: 1: sehr schlecht 2: eher schlecht 3: teils/teils 4: eher gut 5:sehr gut [-90: keine Angabe] --af: **goto 55253a** --end--
55253a	--va: **Q48_K12_a** --fn: **55253a** --vb: Risiko arbeitslos beruflicher Ausbildungsabschluss --fr: Wie hoch wäre das Risiko, arbeitslos zu werden, … … wenn Sie einen beruflichen Ausbildungsabschluss machen würden? --in: Bitte in jeder Zeile ein Kästchen anklicken. --we: 1: sehr gering 2: eher gering 3: teils/teils 4: eher hoch 5: sehr hoch [-90: keine Angabe] --af: **goto 55253b** --end--

55253b	--va: **Q48_K12_b** --fn: **55253b** --vb: Risiko arbeitslos Studienabschluss --fr: [NCS] Wie hoch wäre das Risiko, arbeitslos zu werden, … … wenn Sie einen Studienabschluss machen würden? --in: Bitte in jeder Zeile ein Kästchen anklicken. --we: 1: sehr gering 2: eher gering 3: teils/teils 4: eher hoch 5: sehr hoch [-90: keine Angabe] --af: **goto 55254a** --end--
55254a	--va: **Q49_K12_a** --fn: **55254a** --vb: Dinge bezahlen beruflicher Ausbildungsabschluss --fr: Während einer beruflichen Ausbildung oder eines Studiums müssen verschiedene Dinge bezahlt werden, z. B. Fahrtkosten, Bücher oder auch Gebühren. Wie schwer würde es Ihnen und Ihrer Familie fallen, diese Kosten zu übernehmen, wenn Sie … … eine berufliche Ausbildung machen würden? --in: Bitte in jeder Zeile ein Kästchen anklicken. --we: 1: sehr schwer 2: eher schwer 3: weder noch 4: eher leicht 5: sehr leicht [-90: keine Angabe] --af: **goto 55254b** --end--

55254b	--va: **Q49_K12_b** --fn: **55254b** --vb: Dinge bezahlen Studienabschluss) --fr: [NCS] Während einer beruflichen Ausbildung oder eines Studiums müssen verschiedene Dinge bezahlt werden, z. B. Fahrtkosten, Bücher oder auch Gebühren. Wie schwer würde es Ihnen und Ihrer Familie fallen, diese Kosten zu übernehmen, wenn Sie … … studieren würden? --in: Bitte in jeder Zeile ein Kästchen anklicken. --we: 1: sehr schwer 2: eher schwer 3: weder noch 4: eher leicht 5: sehr leicht [-90: keine Angabe] --af: **goto 55255a** --end--
55255a	--va: **Q50_K12_a** --fn: **55255a** --vb: Einkommensverlust Arbeitslosigkeit --fr: Ebenso können Sie während einer beruflichen Ausbildung oder eines Studiums nur bedingt eigenes Geld verdienen und Ihren Lebensunterhalt bestreiten. Wie groß wäre für Sie der Einkommensverlust, wenn Sie … … eine berufliche Ausbildung machen würden? --in: Bitte in jeder Zeile ein Kästchen anklicken. --we: 1: sehr gering 2: eher gering 3: teils/teils 4: eher hoch 5: sehr hoch [-90: keine Angabe] --af: **goto 55255b** --end--

55255b	--va: **Q50_K12_b** --fn: **55255b** --vb: Einkommensverlust Studium --fr: [NCS] Ebenso können Sie während einer beruflichen Ausbildung oder eines Studiums nur bedingt eigenes Geld verdienen und Ihren Lebensunterhalt bestreiten. Wie groß wäre für Sie der Einkommensverlust, wenn Sie … … studieren würden? --in: Bitte in jeder Zeile ein Kästchen anklicken. --we: 1: sehr gering 2: eher gering 3: teils/teils 4: eher hoch 5: sehr hoch [-90: keine Angabe] --af: **goto 55256a** --end--
55256a	--va: **Q51_K12_a** --fn: **55256a** --vb: ähnlich guten oder besseren Beruf Mutter --fr: Wie wichtig ist es Ihnen, später einen ähnlich guten oder besseren Beruf zu haben … … als Ihre Mutter? --in: Wenn Ihre Eltern derzeit nicht arbeiten, denken Sie bitte an ihren letzten Beruf. Bitte in jeder Zeile ein Kästchen anklicken. --we: 1: sehr unwichtig 2: eher unwichtig 3: teils/teils 4: eher wichtig 5: sehr wichtig 6: hat noch nie einen Beruf gehabt 7: ist unbekannt [-90: keine Angabe] --af: **goto 55256b** --end--

55256b	--va: **Q51_K12_b** --fn: **55256b** --vb: ähnlich guten oder besseren Beruf Vater --fr: [NCS] Wie wichtig ist es Ihnen, später einen ähnlich guten oder besseren Beruf zu haben … … als Ihr Vater? --in: Wenn Ihre Eltern derzeit nicht arbeiten, denken Sie bitte an ihren letzten Beruf. Bitte in jeder Zeile ein Kästchen anklicken. --we: 1: sehr unwichtig 2: eher unwichtig 3: teils/teils 4: eher wichtig 5: sehr wichtig 6: hat noch nie einen Beruf gehabt 7: ist unbekannt [-90: keine Angabe] --af: **goto 55257a** --end--
55257a	--va: **Q52_K12_a** --fn: **55257a** --vb: Aussichten ähnlich guten oder besseren Beruf / Mutter beruflicher Ausbildungsabschluss --fr: Wie wären die Aussichten auf einen ähnlich guten oder besseren Beruf als den Ihrer !!Mutter!!, … … wenn Sie einen beruflichen Ausbildungsabschluss machen würden? --in: Wenn Ihre Mutter derzeit nicht arbeitet, denken Sie bitte an ihren letzten Beruf. Bitte in jeder Zeile ein Kästchen anklicken. --we: 1: sehr schlecht 2: eher schlecht 3: teils/teils 4: eher gut 5:sehr gut 6: Mutter hat noch nie einen Beruf gehabt 7: Mutter ist unbekannt [-90: keine Angabe] --af: **goto 55257b** --end--

55257b	--va: **Q52_K12_b** --fn: **55257b** --vb: Aussichten ähnlich guten oder besseren Beruf / Mutter Studienabschluss --fr: [NCS] Wie wären die Aussichten auf einen ähnlich guten oder besseren Beruf als den Ihrer !!Mutter!!, … … wenn Sie einen Studienabschluss machen würden? --in: Wenn Ihre Mutter derzeit nicht arbeitet, denken Sie bitte an ihren letzten Beruf. Bitte in jeder Zeile ein Kästchen anklicken. --we: 1: sehr schlecht 2: eher schlecht 3: teils/teils 4: eher gut 5:sehr gut 6: Mutter hat noch nie einen Beruf gehabt 7: Mutter ist unbekannt [-90: keine Angabe] --af: **goto 55258a** --end--
55258a	--va: **Q53_K12_a** --fn: **55258a** --vb: Aussichten ähnlich guten oder besseren Beruf / Vater beruflicher Ausbildungsabschluss --fr: Wie wären die Aussichten auf einen ähnlich guten oder besseren Beruf als den Ihres !!Vaters!!, … … wenn Sie einen beruflichen Ausbildungsabschluss machen würden? --in: Wenn Ihr Vater derzeit nicht arbeitet, denken Sie bitte an seinen letzten Beruf. Bitte in jeder Zeile ein Kästchen anklicken. --we: 1: sehr schlecht 2: eher schlecht 3: teils/teils 4: eher gut 5:sehr gut 6: Vater hat noch nie einen Beruf gehabt 7: Vater ist unbekannt [-90: keine Angabe] --af: **goto 55258b** --end--

55258b	--va: **Q53_K12_b** --fn: **55258b** --vb: Aussichten ähnlich guten oder besseren Beruf Vater / Studium --fr: [NCS] Wie wären die Aussichten auf einen ähnlich guten oder besseren Beruf als den Ihres !!Vaters!!, … …wenn Sie einen Studienabschluss machen würden? --in: Wenn Ihr Vater derzeit nicht arbeitet, denken Sie bitte an ihren letzten Beruf. Bitte in jeder Zeile ein Kästchen anklicken. --we: 1: sehr schlecht 2: eher schlecht 3: teils/teils 4: eher gut 5:sehr gut 6: Vater hat noch nie einen Beruf gehabt 7: Vater ist unbekannt [-90: keine Angabe] --af: **goto 55259** --end--
55259	--va: **Q54_K12** --fn: **55259** --vb: Realistische Bildungsaspiration - Ausbildungsabschluss --fr: Und wenn Sie einmal an alles denken, was Sie derzeit wissen: Welche Art von Ausbildung werden Sie nach Beendigung der Schule !!wahrscheinlich!! machen? --in:!!Bitte nur eine Antwort anklicken!!. Wenn Sie vorhaben, nach der Schule zunächst ein Freiwilliges Soziales Jahr, ein Praktikum o.Ä. zu machen, geben Sie die Art von Ausbildung an, die Sie danach wahrscheinlich machen werden. --we: 1: ein Studium 2: eine berufliche Ausbildung 3: keine Ausbildung [-90: keine Angabe] --af: **if (55259 = 1) goto 55260** **if (55259 = 2) goto 55261** **if (55259 = 3, -90) goto 55285Z** --end--

55260	--va: **Q54_K12_a (Q54_K12_a / Q54_K12_ao)** --fn: **55260** --vb: Realistische Bildungsaspiration - Ausbildungsabschluss - ein Studium --fr: und zwar an folgendem Hochschultyp: --we: 1: Universität (auch Kunst- oder Musikhochschule, Pädagogische Hochschule etc.) 2: Fachhochschule 3: Duale Hochschule 4: Berufsakademie 5: Verwaltungsfachhochschule 6: andere Hochschule: Q54_ao OFFEN: _ [-90: keine Angabe] --af: **goto 55262a** --end--
55261	--va: **Q54_K12_b (Q54_K12_b / Q54_K12_bo)** --fn: **55261** --vb: Realistische Bildungsaspiration - Ausbildungsabschluss - berufliche Ausbildung --fr: und zwar: --we: 1: eine betriebliche Lehre 2: eine Berufsfachschule oder eine sonstige berufsbildende Schule besuchen (Eine schulische Berufsausbildung findet vor allem in sozialen Berufen wie z.B. Altenpflege statt, aber auch in technischen Assistenzberufen, wie z.B. Pharmazeutisch-Technische Assistenten.) 3: eine Beamtenausbildung für den mittleren Dienst 4: etwas anderes: Q54_bo OFFEN: _ [-90: keine Angabe] --af: **goto 55271** --end--

55262a	--va: **Q55_K12_a** --fn: **55262a** --vb: Realistische Bildungsaspiration Studienfach --fr: Welches Fach werden Sie !!wahrscheinlich!! studieren? Studienfach: --in: Falls Sie vorhaben mehrere Fächer in Kombination oder gleichzeitig zu studieren oder ein Lehramtsstudium aufzunehmen, geben Sie dies hier bitte entsprechend ein. --we: OFFEN: _ [-90: keine Angabe] --af: **goto 55262b** --end--
55262b	--va: **Q55_K12_b** --fn: **55262b** --vb: Realistische Bildungsaspiration Studienfach --fr: [NCS] Welches Fach werden Sie !!wahrscheinlich!! studieren? … in Kombination mit dem Fach/den Fächern: --in: Falls Sie vorhaben mehrere Fächer in Kombination oder gleichzeitig zu studieren oder ein Lehramtsstudium aufzunehmen, geben Sie dies hier bitte entsprechend ein. --we: OFFEN: _ [-90: keine Angabe] --af: **goto 55263** --end--

55263	--va: **Q55_K12_c** --fn: **55263** --vb: Realitische Bildungsaspiration Studienfach im Rahmen eines lehramtsbezogenen Studiums --fr: [NCS] Werden Sie dieses Fach/diese Fächer wahrscheinlich im Rahmen eines lehramtsbezogenen Studiengangs studieren? --we: 1: ja 2: nein [-90: keine Angabe] --af: **goto 55264** --end--
55264	--va: **Q56_K12** --fn: **55264** --vb: Möglichkeiten Finanzierung eines Studiums --fr: Wie stark haben Sie sich bereits mit Möglichkeiten der Finanzierung eines Studiums beschäftigt? --in: Zutreffendes bitte anklicken. --we: 1: gar nicht 2: kaum 3: mittelmäßig 4: stark 5: sehr stark [-90: keine Angabe] --af: **goto 55265** --end--

55265	--va: **Q57_K12** --fn: **55265** --vb: Beteiligung an den Kosten --fr: Haben Sie sich mit Ihren Eltern schon über deren Beteiligung an den Kosten eines möglichen Studiums verständigt? Denken Sie bitte bei den Kosten sowohl an die Ausgaben für das Studium selbst, als auch an die Ausgaben für die Lebenshaltung wie Miete und Lebensmittel. --in: Zutreffendes bitte anklicken. --we: 1: ja 2: ja, aber noch nicht abschließend 3: nein, noch nicht 4: nein, werde ich nicht tun [-90: keine Angabe] --af: **goto 55266** --end--
55266	--va: **Q58_K12** --fn: **55266** --vb: Hochschulstudium finanzielle Unterstützung durch Eltern --fr: Was denken Sie: In welchem Maße würden Ihre Eltern Sie bei einem Hochschulstudium finanziell unterstützen? --in: Zutreffendes bitte anklicken. --we: 1: gar nicht 2: kaum 3: mittelmäßig 4: stark 5: sehr stark [-90: keine Angabe] --af: **goto 55267** --end--

55267	--va: **Q59_K12 (Q59_K12_a / Q59_K12_b / Q59_K12_c / Q59_K12_co / Q59_K12_d)** --fn: **55267** --vb: Information Möglichkeiten der Studienförderung --fr: **[MF]** Haben Sie sich bereits über Möglichkeiten der Studienförderung informiert? --in: Bitte !!alle!! zutreffenden Antworten anklicken. --we: Ja, ich habe mich informiert, und zwar… **Q59_a** 1: … über die staatliche Förderung nach dem BAföG. **Q59_b** 2: … über die Möglichkeiten der Förderung nach Stipendien. **Q59_c:** 3: … über andere Fördermöglichkeiten und zwar: **Q59_co** OFFEN: _ **Q59_d** 4: nein [0: nicht genannt] [1: genannt] [-90: keine Angabe] --af: **goto 55268** --end--
55268	--va: **Q60_K12** --fn: **55268** --vb: Wahrscheinlich finanzielle Unterstützung --fr: Halten Sie es für wahrscheinlich, dass Sie für das Studium einen Antrag auf finanzielle Förderung durch BAföG (Bundesausbildungsförderungsgesetz) stellen werden? --in: Zutreffendes bitte anklicken. --we: 1: ja 2: nein 3: Ich kenne BAföG nicht. [-90: keine Angabe] --af: **goto 55269** --end--

55269	--va: **Q61_K12** --fn: **55269** --vb: Antrag Stipendium für Studium --fr: Halten Sie es für wahrscheinlich, dass Sie für das Studium ein Stipendium beantragen werden? --in: Zutreffendes bitte anklicken. --we: 1: ja 2: nein [-90: keine Angabe] --af: **goto 55270** --end--
55270	--va: **Q62_K12 (Q62_K12_a / Q62_K12_b / Q62_K12_c / Q62_K12_d / Q62_K12_e / Q62_K12_f / Q62_K12_g / Q62_K12_h / Q62_K12_ho / Q62_K12_i)** --fn: **55270** --vb: Voraussichtliche Studienfinanzierung --fr: **[MF]** Wenn Sie an die verschiedenen Möglichkeiten der Finanzierung eines Studiums denken: Wie werden Sie Ihr Studium voraussichtlich finanzieren? --in: Falls Sie voraussichtlich mehrere dieser Möglichkeiten nutzen werden, können Sie auch mehr als ein Kästchen anklicken. --we: **Q62_a** 1: Familie / Partner / Verwandte **Q62_b** 2: Jobben **Q62_c** 3: finanzielle Rücklagen **Q62_d** 4: BAföG **Q62_e** 5: Stipendium **Q62_f** 6: Duales Studium **Q62_g** 7: Bildungskredit **Q62_h** 8: auf eine andere Art, und zwar: **Q62_ho** OFFEN: _ **Q62_i** 9: weiß ich noch nicht [0: nicht genannt] [1: genannt] [-90: keine Angabe] --af: **goto 55285Z** --end--

55271	--va: **Q63_K12** --fn: **55271** --vb: Kosten Entscheidung gegen Studium --fr: Wie sehr stimmen Sie der folgenden Aussage zu? Die gesamten Kosten, die während eines Studiums entstehen, haben großen Einfluss auf meine Entscheidung gegen ein Studium. --in: Zutreffendes bitte anklicken. --we: 1: stimme gar nicht zu 2:stimme eher nicht zu 3: teils/teils 4: stimme eher zu 5: stimme völlig zu [-90: keine Angabe] --af: **goto 55272** --end--
55272	--va: **Q64_K12** --fn: **55272** --vb: Realistische Bildungsaspirarion- Ausbildung --fr: In welchem Ausbildungsberuf werden Sie !!wahrscheinlich!! eine Ausbildung aufnehmen? --in: Bitte geben Sie die genaue Ausbildungsbezeichnung an. --we: OFFEN: _ [-90: keine Angabe] --af: **goto 55273** --end--

55273	--va: **Q65_K12** --fn: **55273** --vb: Ausbildungsstelle oder Zusage an Berufs(fach)schule --fr: Haben Sie bereits eine Ausbildungsstelle oder eine Zusage für einen Platz an einer Berufs(fach)schule? --we: 1: ja, und zwar für folgende Ausbildung: OFFEN: _ 2: nein [-90: keine Angabe] --af: **if (55273= 1) goto 55285Z** **if ((55273 = 2, -90) & (55115 = 3, 5, -90)) goto 55274** **if ((55273 = 2, -90) & 55115 = 4) goto 55274b** --end--
55274	--va: **Q66_K12** --fn: **55274** --vb: Planung Bewerbung Ausbildungsstelle in Klasse 12 --fr: Haben Sie vor, sich im Laufe der 12. Klasse auf Ausbildungsstellen zu bewerben? --in: Zutreffendes bitte anklicken. --we: 1: ja 2: nein [-90: keine Angabe] --af: **if (55274 = 1) goto 55275a** **if (55274 = 2, -90) goto 55285Z** --end--

55274b	--va: **Q66b_K12** --fn: **55274b** --vb: Planung Bewerbung Ausbildungsstelle in Klasse 13 --fr: Haben Sie vor, sich im Laufe der 13. Klasse auf Ausbildungsstellen zu bewerben? --in: Zutreffendes bitte anklicken. --we: 1: ja 2: nein [-90: keine Angabe] --af: **if (55274b = 1) goto 55275a** **if (55274b = 2, -90) goto 55285Z** --end--
55275a	--va: **Q67_K12_a** --fn: **55275a** --vb: Informationsmöglichkeiten Ausbildungsstelle Jobcenter… --fr: Wenn Sie eine freie Ausbildungsstelle suchen, wie wichtig sind dann die folgenden Informationsmöglichkeiten für Sie? Jobcenter/Berufsberatung/Arbeitsagentur/ Berufsinformationszentrum (BIZ) --in: Bitte in jeder Zeile ein Kästchen anklicken. --we: 1: sehr unwichtig 2: eher unwichtig 3: eher wichtig 4: sehr wichtig [-90: keine Angabe] --af: **goto 55275b** --end--

55275b	--va: **Q67_K12_b** --fn: **55275b** --vb: Informationsmöglichkeiten Ausbildungsstelle Medien --fr: [NCS] Wenn Sie eine freie Ausbildungsstelle suchen, wie wichtig sind dann die folgenden Informationsmöglichkeiten für Sie? Medien (Internet, Zeitungen/Zeitschriften, Fernsehen/Radio) --in: Bitte in jeder Zeile ein Kästchen anklicken. --we: 1: sehr unwichtig 2: eher unwichtig 3: eher wichtig 4: sehr wichtig [-90: keine Angabe] --af: **goto 55275c** --end--
55275c	--va: **Q67_K12_c** --fn: **55275c** --vb: Informationsmöglichkeiten Ausbildungsstelle Eltern --fr: [NCS] Wenn Sie eine freie Ausbildungsstelle suchen, wie wichtig sind dann die folgenden Informationsmöglichkeiten für Sie? Eltern --in: Bitte in jeder Zeile ein Kästchen anklicken. --we: 1: sehr unwichtig 2: eher unwichtig 3: eher wichtig 4: sehr wichtig [-90: keine Angabe] --af: **goto 55275d** --end--

55275d	--va: **Q67_K12_d** --fn: **55275d** --vb: Informationsmöglichkeiten Ausbildungsstelle andere Verwandte --fr: [NCS] Wenn Sie eine freie Ausbildungsstelle suchen, wie wichtig sind dann die folgenden Informationsmöglichkeiten für Sie? andere Verwandte (Geschwister, Tante, Onkel …) --in: Bitte in jeder Zeile ein Kästchen anklicken. --we: 1: sehr unwichtig 2: eher unwichtig 3: eher wichtig 4: sehr wichtig [-90: keine Angabe] --af: **goto 55275e** --end--
55275e	--va: **Q67_K12_e** --fn: **55275e** --vb: Informationsmöglichkeiten Ausbildungsstelle Freundinnen und Freunde --fr: [NCS] Wenn Sie eine freie Ausbildungsstelle suchen, wie wichtig sind dann die folgenden Informationsmöglichkeiten für Sie? Freundinnen und Freunde --in: Bitte in jeder Zeile ein Kästchen anklicken. --we: 1: sehr unwichtig 2: eher unwichtig 3: eher wichtig 4: sehr wichtig [-90: keine Angabe] --af: **goto 55275f** --end--

55275f	--va: **Q67_K12_f** --fn: **55275f** --vb: Informationsmöglichkeiten Ausbildungsstelle Lehrerinnen und Lehrer --fr: [NCS] Wenn Sie eine freie Ausbildungsstelle suchen, wie wichtig sind dann die folgenden Informationsmöglichkeiten für Sie? Lehrerinnen und Lehrer --in: Bitte in jeder Zeile ein Kästchen anklicken. --we: 1: sehr unwichtig 2: eher unwichtig 3: eher wichtig 4: sehr wichtig [-90: keine Angabe] --af: **goto 55275g** --end--
55275g	--va: **Q67_K12_g** --fn: **55275g** --vb: Informationsmöglichkeiten Ausbildungsstelle Berufsberater/Sozialpäd --fr: [NCS] Wenn Sie eine freie Ausbildungsstelle suchen, wie wichtig sind dann die folgenden Informationsmöglichkeiten für Sie? Berufsberaterinnen und Berufsberater oder Sozialpädagoginnen und Sozialpädagogen an der Schule --in: Bitte in jeder Zeile ein Kästchen anklicken. --we: 1: sehr unwichtig 2: eher unwichtig 3: eher wichtig 4: sehr wichtig [-90: keine Angabe] --af: **goto 55275h** --end--

55275h	--va: **Q67_K12_h** --fn: **55275h** --vb: Informationsmöglichkeiten Ausbildungsstelle Praktikum --fr: [NCS] Wenn Sie eine freie Ausbildungsstelle suchen, wie wichtig sind dann die folgenden Informationsmöglichkeiten für Sie? Praktikum --in: Bitte in jeder Zeile ein Kästchen anklicken. --we: 1: sehr unwichtig 2: eher unwichtig 3: eher wichtig 4: sehr wichtig [-90: keine Angabe] --af: **goto 55276** --end--
55276	--va: **Q68_K12** --fn: **55276** --vb: Wunschberuf (Bewerbung) --fr: Auf welchen Beruf möchten Sie sich bewerben? Falls Sie sich auf mehrere Berufe bewerben möchten, nennen Sie bitte den Beruf, auf den Sie sich als erstes bewerben möchten: --in: Bitte nur einen Beruf nennen. --we: OFFEN: _ [-90: keine Angabe] --af: **goto 55277** --end--

55277	--va: **Q69_K12** --fn: **55277** --vb: Chancen Ausbildungsstelle --fr: Wie hoch sind Ihre Chancen, dass Sie für diesen Beruf eine Ausbildungsstelle bekommen? --in: Zutreffendes bitte anklicken. --we: 1: sehr gering 2: eher gering 3: eher hoch 4: sehr hoch [-90: keine Angabe] --af: **goto 55278** --end--
55278	--va: **Q70_K12** --fn: **55278** --vb: Freunde gleicher Beruf - lernen --fr: Wie viele Ihrer Freundinnen und Freunde wollen diesen Beruf ebenfalls erlernen? --in: Zutreffendes bitte anklicken. --we: 1: keine 2: fast keine 3: weniger als die Hälfte 4: ungefähr die Hälfte 5: mehr als die Hälfte 6: fast alle 7: alle [-90: keine Angabe] --af: **goto 55279** --end--

55279	--va: **Q71_K12 (Q71_K12_a / Q71_K12_b / Q71_K12-c / Q71_K12_d / Q71_K12_e)** --fn: **55279** --vb: Familie/Freunde gleicher Beruf - arbeiten (nein / ... ja, meine Mutter / ja, mein Vater / ja, andere Verwandte (Geschwister, Tante, Onkel …) / ja, Freundinnen und Freunde oder Bekannte.) --fr: **[MF]** Gibt es in Ihrer Familie oder in Ihrem Freundes- und Bekanntenkreis Personen, die in diesem Beruf arbeiten? --in: Bitte alle zutreffenden Antworten anklicken. --we: **Q71_a** 1: Nein, ich kenne niemanden, der in diesem Beruf arbeitet. Ja, ich kenne jemanden, der in diesem Beruf arbeitet, und zwar… **Q71_b** 2: … meine Mutter. **Q71_c** 3: … mein Vater. **Q71_d** 4: … andere Verwandte (Geschwister, Tante, Onkel …). **Q71_e** 5: … Freundinnen und Freunde oder Bekannte. [0: nicht genannt] [1: genannt] [-90: keine Angabe] --af: **goto 55280** --end--
55280	--va: **Q72_K12** --fn: **55280** --vb: Wissen um Ausbildungsstelle zu bekommen --fr: Wie gut wissen Sie Bescheid, was Sie tun müssen, um für diesen Beruf eine Ausbildungsstelle zu bekommen? --in: Zutreffendes bitte anklicken. --we: 1: sehr schlecht 2: eher schlecht 3: eher gut 4: sehr gut [-90: keine Angabe] --af: **goto 55281** --end--

55281	--va: **Q73_K12 / Q73o_K12** --fn: **55281** --vb: Bewerbung Ausbildungsstelle / Bewerbung Anzahl --fr: Haben Sie sich bereits auf eine Ausbildungsstelle für diesen Beruf beworben? --in: Falls ja, geben Sie bitte die Anzahl Ihrer Bewerbungen ein. --we: 1: Ja, ich habe mich bereits auf [OFFEN Q73o]: ____ Ausbildungsstellen für diesen Beruf beworben. 2: nein [-90: keine Angabe] --ra: **0 to 99, -90** --af: **goto 55282** --end--
55282	--va: **Q74_K12 / Q74o_K12** --fn: **55282** --vb: Vorstellungsgespräch / Vorstellungsgespräch Anzahl --fr: Sind Sie schon zu einem Vorstellungsgespräch für diesen Beruf eingeladen worden? --in: Falls ja, geben Sie bitte die Anzahl Ihrer Einladungen ein. --we: 1: Ja, ich bin bereits zu [OFFEN Q74o]: ____ Vorstellungsgesprächen eingeladen worden. 2: nein [-90: keine Angabe] --ra: **0 to 99, -90** --af: **goto 55283** --end--

55283	--va: **Q75_K12 / Q75o_K12** --fn: **55283** --vb: weitere Berufe / weitere Berufe Anzahl --fr: Möchten Sie sich in diesem Schuljahr noch auf weitere Berufe bewerben? --in: Falls ja, geben Sie bitte die Anzahl der Berufe ein, auf die Sie sich zusätzlich bewerben möchten. --we: 1: Ja, und zwar auf [OFFEN Q75o]: ____ weitere Berufe. 2: nein [-90: keine Angabe] --ra: **0 to 99, -90** --af: **if (55283 = 1) goto 55284** **if (55283 = 2, -90) goto 55285Z** --end--
55284	--va: **Q76_K12 / Q76o_K12** --fn: **55284** --vb: Bewerbung weitere Berufe / Bewerbung weitere Berufe Anzahl --fr: Und haben Sie sich bereits für weitere Ausbildungsstellen beworben? --in: Falls ja, geben Sie hier bitte die Anzahl Ihrer weiteren Bewerbungen ein. --we: 1: Ja, ich habe mich bereits auf [OFFEN Q76o]: ____ weitere Ausbildungsstellen beworben. 2: nein [-90: keine Angabe] --ra: **0 to 99, -90** --af: **goto 55285** --end--

55285	--va: **Q77_K12 / Q77o_K12** --fn: **55285** --vb: Vorstellungsgespräche weitere Berufe / Vorstellungsgespräche weitere Berufe Anzahl --fr: Sind Sie zu weiteren Vorstellungsgesprächen eingeladen worden? --in: Falls ja, geben Sie hier bitte die Anzahl Ihrer Einladungen zu weiteren Vorstellungsgesprächen ein. --we: 1: Ja, ich bin zu [OFFEN Q77o]: ____ weiteren Vorstellungsgesprächen eingeladen worden. 2: nein [-90: keine Angabe] --ra: **0 to 99, -90** --af: **goto 55285Z** --end--
55285Z	--va: **[ZS] ZS5** --fn: **55285Z** --vb: Zeitstempel ZS5 Ihre Eltern und Freunde --fr: [ZS] Ihre Eltern und Freunde --af: **goto 55286a** --end--
	--st: **Ihre Eltern und Freunde** --end--

55286a	--va: **Q78_K12_a** --fn: **55286a** --vb: Unterstützung schulische Angelegenheiten Elter Lernmaterialien --fr: Im Folgenden geht es darum, wie häufig Ihre Eltern Sie bei schulischen Angelegenheiten unterstützen. Wie häufig… … kaufen Ihre Eltern zusätzliche Lernmaterialien oder Bücher für Sie, um Sie beim Lernen zu unterstützen? --in: Bitte in jeder Zeile ein Kästchen anklicken. --we: 1: nie 2: selten 3: manchmal 4: oft [-90: keine Angabe] --af: **goto 55286b** --end--
55286b	--va: **Q78_K12_b** --fn: **55286b** --vb: Unterstützung schulische Angelegenheiten Elter Vorträge/Referate --fr: [NCS] Im Folgenden geht es darum, wie häufig Ihre Eltern Sie bei schulischen Angelegenheiten unterstützen. Wie häufig… … unterstützen Ihre Eltern Sie bei Vorträgen oder Referaten für den Unterricht? --in: Bitte in jeder Zeile ein Kästchen anklicken. --we: 1: nie 2: selten 3: manchmal 4: oft [-90: keine Angabe] --af: **goto 55286c** --end--

55286c	--va: **Q78_K12_c** --fn: **55286c** --vb: Unterhaltung mit Eltern über Unterrichtsthemen --fr: [NCS] Im Folgenden geht es darum, wie häufig Ihre Eltern Sie bei schulischen Angelegenheiten unterstützen. Wie häufig… ... unterhalten sich Ihre Eltern mit Ihnen über Themen, die im Unterricht behandelt werden? --in: Bitte in jeder Zeile ein Kästchen anklicken. --we: 1: nie 2: selten 3: manchmal 4: oft [-90: keine Angabe] --af: **goto 55286d** --end--
55286d	--va: **Q78_K12_d** --fn: **55286d** --vb: Unterhaltung mit Eltern über schulische Probleme --fr: [NCS] Im Folgenden geht es darum, wie häufig Ihre Eltern Sie bei schulischen Angelegenheiten unterstützen. Wie häufig… … unterhalten sich Ihre Eltern mit Ihnen über Probleme in der Schule? --in: Bitte in jeder Zeile ein Kästchen anklicken. --we: 1: nie 2: selten 3: manchmal 4: oft [-90: keine Angabe] --af: **goto 55287** --end--

55287	--va: **Q79_K12** --fn: **55287** --vb: Tipps zu Studienmöglichkeiten aus persönlichem Umfeld --fr: Die folgenden Fragen beziehen sich auf Personen aus Ihrem persönlichen Umfeld, egal ob Sie sie sehr gut oder weniger gut kennen. Stellen Sie sich vor, Sie überlegen, nach dem Abitur ein Studium zu beginnen. Wie wahrscheinlich ist es, dass Ihnen jemand aus Ihrem persönlichen Umfeld Informationen und Tipps zu Studienmöglichkeiten geben könnte? --in: Bitte nur eine Antwort anklicken. --we: 1: sehr unwahrscheinlich 2: eher unwahrscheinlich 3: eher wahrscheinlich 4: sehr wahrscheinlich [-90: keine Angabe] --af: **if (55287 = 3, 4) goto 55288** **if (55287 = 1, 2, -90) goto 55298Z** --end--

55288	--va: **Q80_K12 (Q80_K12_a / Q80_K12_b / Q80_K12_c / Q80_K12_d / Q80_K12_e / Q80_K12_f / Q80_K12_g)** --fn: **55288** --vb: Information - Info Studium (Information - Info Studium: Eltern / Information - Info Studium: Geschwister / Information - Info Studium: Verwandtschaft / Information - Info Studium: Lehrer Information - Info Studium: Praktikum, Nebenjob oder Arbeit zur Probe / Information - Info Studium: Freunde / Information - Info Studium: sonstige Bekannte) --fr: **[MF]** An wen haben Sie bei der letzten Frage gedacht? --in: Bitte klicken Sie alle zutreffenden Antworten an. --we: **Q80_a** 1: Ihre Eltern **Q80_b** 2: Ihre Geschwister **Q80_c** 3: andere Personen aus Ihrer Familie oder Verwandtschaft **Q80_d** 4: eine Lehrerin oder einen Lehrer an Ihrer Schule **Q80_e** 5: jemand, den Sie aus einem Praktikum, Nebenjob oder Arbeit zur Probe kennen **Q80_f** 6: Ihre Freundinnen und Freunde **Q80_g** 7: sonstige Bekannte [0: nicht genannt] [1: genannt] [-90: keine Angabe] --af: **goto 55289** --end--
55289	--va: **Q81_K12** --fn: **55289** --vb: Information - Anzahl Info Ausbildung --fr: An wie viele Personen haben Sie bei den letzten beiden Fragen insgesamt gedacht? --in: Zutreffendes bitte anklicken. --we: 1: eine Person 2: zwei Personen 3: drei oder mehr Personen [-90: keine Angabe] --af: **if (55289 = 1) goto 55290** **if (55289 = 2) goto 55291** **if (55289 = 3) goto 55292** **if (55289 = -90) goto 55298Z** --end--

55290	--va: **Q81_K12_a1** --fn: **55290** --vb: Hat diese Person einen Migrationshintergrund? --fr: Hat diese Person einen Migrationshintergrund? Migrationshintergrund heißt, dass die Person selbst oder mindestens ein Elternteil der Person im Ausland geboren wurde. --in: Zutreffendes bitte anklicken. --we: 1: ja 2: nein [-90: keine Angabe] --af: **goto 55293** --end--
55291	--va: **Q81_K12_b1** --fn: **55291** --vb: Wie viele davon haben einen Migrationshintergrund? --fr: Wie viele davon haben einen Migrationshintergrund? Migrationshintergrund heißt, dass die Person selbst oder mindestens ein Elternteil der Person im Ausland geboren wurde. --in: Zutreffendes bitte anklicken. --we: 1: beide 2: eine 3: keine [-90: keine Angabe] --af: **goto 55294** --end--

55292	--va: **Q81_K12_c1** --fn: **55292** --vb: Wie viele dieser Personen haben einen Migrationshintergrund? --fr: Wie viele dieser Personen haben einen Migrationshintergrund? Migrationshintergrund heißt, dass die Person selbst oder mindestens ein Elternteil der Person im Ausland geboren wurde. --in: Zutreffendes bitte anklicken. --we: 1: keine 2: fast keine 3: weniger als die Hälfte 4: ungefähr die Hälfte 5: mehr als die Hälfte 6: fast alle 7: alle [-90: keine Angabe] --af: **goto 55295** --end--
55293	--va: **Q81_K12_a2** --fn: **55293** --vb: Und hat diese Person Abitur? --fr: Und hat diese Person Abitur? --in: Zutreffendes bitte anklicken. --we: 1: ja 2: nein [-90: keine Angabe] --af: **goto 55296** --end--

55294	--va: **Q81_K12_b2** --fn: **55294** --vb: Und wie viele davon haben Abitur? --fr: Und wie viele davon haben Abitur? --in: Bitte nur eine Antwort anklicken. --we: 1: beide 2: eine 3: keine [-90: keine Angabe] --af: **goto 55297** --end--
55295	--va: **Q81_K12_c2** --fn: **55295** --vb: Und wie viele dieser Personen haben Abitur? --fr: Und wie viele dieser Personen haben Abitur? --in: Bitte nur eine Antwort anklicken. --we: 1: keine 2: fast keine 3: weniger als die Hälfte 4: ungefähr die Hälfte 5: mehr als die Hälfte 6: fast alle 7: alle [-90: keine Angabe] --af: **goto 55298** --end--

55296	--va: **Q81_K12_a3** --fn: **55296** --vb: Und ist diese Person eine Frau? --fr: Und ist diese Person eine Frau? --in: Zutreffendes bitte anklicken. --we: 1: ja 2: nein [-90: keine Angabe] --af: **goto 55298Z** --end--
55297	--va: **Q81_K12_b3** --fn: **55297** --vb: Und wie viele davon sind Frauen? --fr: Und wie viele davon sind Frauen? --in: Bitte nur eine Antwort anklicken. --we: 1: beide 2: eine 3: keine [-90: keine Angabe] --af: **goto 55298Z** --end--

55298	--va: **Q81_K12_c3** --fn: **55298** --vb: Und wie viele dieser Personen sind Frauen? --fr: Und wie viele dieser Personen sind Frauen? --in: Bitte nur eine Antwort anklicken. --we: 1: keine 2: fast keine 3: weniger als die Hälfte 4: ungefähr die Hälfte 5: mehr als die Hälfte 6: fast alle 7: alle [-90: keine Angabe] --af: **goto 55298Z** --end--
55298Z	--va: **[ZS] ZS6** --fn: **55298Z** --vb: Zeitstempel ZS6 Gesundheitsstatus --fr: [ZS] Gesundheitsstatus --af: **goto 55299** --end--
	--st: **Gesundheitsstatus** --end--

55299	--va: **Q82_K12** --fn: **55299** --vb: Abwesenheitstage --fr: An wie vielen Schultagen waren Sie in den letzten vier Schulwochen nicht in der Schule, weil Sie krank waren? --in: Wenn Sie nicht wegen Krankheit gefehlt haben, dann geben Sie bitte eine „Null“ (0) an. Zahlen bitte eingeben. --we: OFFEN:etwa _ _ Tage -98: weiß nicht [-90: keine Angabe] --ra: **0 to 20, -90, -98** --af: **goto 55308Z** --end--
55308Z	--va: **[ZS] ZS7** --fn: **55308Z** --vb: Zeitstempel ZS7 Ihre Zukunftsplanung --fr: [ZS] Ihre Zukunftsplanung --af: **if ((55115 = 3, 5, -90) & intdat <= 09.2016) goto 55309** **if (55115 = 4 OR intdat > 09.2016) goto 55313Z** --end--
	--st: **Ihre Zukunftsplanung** --end--

55309	--va: **Q92_K12** --fn: **55309** --vb: Wichtigkeit Familiengründung --fr: Wie wichtig ist es Ihnen, später einmal Kinder zu haben? --in: Bitte nur eine Antwort anklicken. --we: 1: sehr unwichtig 2: eher unwichtig 3: teils/teils 4: eher wichtig 5: sehr wichtig [-90: keine Angabe] --af: **goto 55310** --end--
55310	--va: **Q93_K12** --fn: **55310** --vb: Alter Familiengründung --fr: In welchem Alter können Sie sich vorstellen, Ihr erstes Kind zu bekommen? --in: Bitte nur eine Antwort anklicken. --we: 1: unter 20 2: 20-24 3: 25-29 4: 30-34 5: ab 35 6: niemals [-90: keine Angabe] --af: **goto 55313Z** --end--
55313Z	--va: **[ZS] ZS8** --fn: **55313Z** --vb: Zeitstempel ZS8 ENDE --fr: [ZS] ENDE --af: **goto 55312Z (Feedbackmodul)** --end--

	--st: **Schulscreening** **Online B109** **Grundlage: Screeningmodul Feldversion V2 B93;** **Fragen waren vorher im Screeningmodul enthalten und werden nun als eigene Version ausgekoppelt** **Version 1.03** **Stand: 11.08.2015** --end--
55204Z	--va: **[ZS] ZS_Schul1** --fn: **55204Z** --vb: Zeitstempel Schulscreening 1 --fr: [ZS] Zeitstempel Schulscreening 1 --af: **goto 55204** --ef: **Online-AddOn: 55108b = 2** --end--
	--st: **Fragen zum Schulbesuch** --end--
55204	--va: **intro3** --fn: **55204** --vb: Intro Schüler --fr: Sie haben angegeben, dass Sie eine Schule besuchen, um das (Fach-)Abitur zu machen. Daher werden sich die folgenden Fragen auf die Themen Schule, Ausbildung und Beruf beziehen. Wir fragen Sie auch zu Ihrem Umfeld, wie zum Beispiel zu Ihrer Familie und Ihren Freunden, und gegebenenfalls zu Ihrer Gesundheit. --we: 1: weiter --af: **if (55108 = 1) goto 55103** **if (55108 = 2, -90) goto 55109** --end--

55103	--va: **QSC1** --fn: **55103** --vb: Besuchen Sie eine Schule in Deutschland oder im Ausland? --fr: Zunächst stellen wir Ihnen einige Fragen zum Schulbesuch. Bitte beantworten Sie diese, auch wenn Sie ähnliche Fragen schon im ersten Befragungsteil (am Telefon oder im persönlichen Interview) beantwortet haben. Besuchen Sie eine Schule in Deutschland oder im Ausland? --in: Zutreffendes bitte anklicken. --we: 1: Deutschland 2: Ausland [-90: keine Angabe] --af: **if (55103 = 1) goto 55104** **if (55103 = 2, -90) goto 55114** --end--

55104	--va: **QSC2** --fn: **55104** --vb: In welchem Bundesland gehen Sie zur Schule? --fr: In welchem Bundesland gehen Sie zur Schule? --in: Zutreffendes bitte anklicken. --we: 1: Schleswig-Holstein 2: Hamburg 3: Niedersachsen 4: Bremen 5: Nordrhein-Westfalen 6: Hessen 7: Rheinland-Pfalz 8: Baden-Württemberg 9: Bayern 10: Saarland 11: Berlin 12: Brandenburg 13: Mecklenburg-Vorpommern 14: Sachsen 15: Sachsen-Anhalt 16: Thüringen [-90: keine Angabe] --af: **goto 55109** --end--
55109	--va: **QSC4o** --fn: **55109** --vb: Wie lautet der Name Ihrer Schule? --fr: Wie lautet der Name Ihrer Schule? --we: [OFFEN]: _____ [-90: keine Angabe] --af: **if (55108 = 1) goto 55110** **if (55108 = 2, -90) goto 55111** --end--

55110	--va: **QSC5o** --fn: **55110** --vb: In welchem Ort bzw. welcher Gemeinde befindet sich Ihre Schule? --fr: In welchem Ort bzw. welcher Gemeinde befindet sich Ihre Schule? --km: Bitte die gleiche Gemeindeliste wie bereits in B39 verwendet hinterlegen. --we: [OFFEN]: _____ [-90: keine Angabe] --af: **goto 55111** --end--
55111	--va: **QSC6** --fn: **55111** --vb: Welche Trägerschaft hat diese Schule? Handelt es sich um ... --fr: Welche Trägerschaft hat diese Schule? Handelt es sich um ... --we: 1: …eine öffentliche Schule 2: …eine kirchliche Schule 3: …oder eine andere private bzw. freie Schule? -98: weiß nicht [-90: keine Angabe] --af: **if (55111 = 2) goto 55112** **if (55111 = 1, 3, -98, -90) goto 55114** --end--
55112	--va: **QSC6a** --fn: **55112** --vb: Welchen kirchlichen Träger hat diese Schule genau? Handelt es sich um ... --fr: Welchen kirchlichen Träger hat diese Schule genau? Handelt es sich um ... --we: 1: …eine katholische Schule (z.B. Caritas) 2: …eine evangelische bzw. protestantische Schule (z.B. Diakonie) -98: weiß nicht [-90: keine Angabe] --af: **goto 55114** --end--

55114	--va: **QSC8 (QSC8 / QSC8_3o)** --fn: **55114** --vb: Jahrgangsstufe/Klassenstufe Schulabschluss --fr: In welcher Jahrgangsstufe/Klassenstufe werden Sie den Schulabschluss machen? --in: Zutreffendes bitte anklicken. --we: 1: Jahrgangs-/Klassenstufe 12 2: Jahrgangs-/Klassenstufe 13 3: andere: [OFFEN QS8_3o]: _____ [-90: keine Angabe] --af: **goto 55115** --end--
55115	--va: **QSC9 (QSC9 / QSC9_5o)** --fn: **55115** --vb: aktuelle Jahrgangsstufe/Klassenstufe --fr: In welcher Jahrgangsstufe/Klassenstufe sind Sie zur Zeit? --in: Zutreffendes bitte anklicken. --we: 1: Jahrgangs-/Klassenstufe 10 2: Jahrgangs-/Klassenstufe 11 3: Jahrgangs-/Klassenstufe 12 4: Jahrgangs-/Klassenstufe 13 5: andere: [OFFEN QS9_5o]: _____ [-90: keine Angabe] --af: **goto 55115Z** --end--
55115Z	--va: **[ZS] ZS_Schul2** --fn: **55115Z** --vb: Zeitstempel 2 Schulscreening --fr: [ZS] Zeitstempel 2 Schulscreening --af: **if (55115 = 1,2) goto 55121Z (K11-Modul)** **if (55115 = 3, 4, 5, -90) goto 55209a (K12,13-Modul)** --end--

4.3 Screenshots





Kleinkinder
Kindergartenkinder
Schülerinnen und Schüler
Auszubildende
Studierende
Erwachsene

NEPS
Bildungsverläufe in Deutschland

EINE STUDIE AM
LIfBi
LEIBNIZ-INSTITUT FÜR BILDUNGSVERLÄUFE e.V.

infas

Schule, Ausbildung und Beruf

Vielen Dank, dass Sie bereits am persönlichen Interview teilgenommen haben.

Herzlich willkommen zur Online-Befragung!
Nach der Teilnahme an diesem zweiten Teil erhalten Sie das Ihnen zugesagte Dankeschön.

In diesem Fragebogen geht es um verschiedene Themen: Wir fragen zum Beispiel danach, wie Sie das Internet nutzen, welche Interessen Sie haben, wie Sie Ihre aktuelle Situation einschätzen und welche Pläne Sie für die nächsten Jahre haben.

Die Teilnahme an dieser Befragung ist freiwillig. Wir versichern Ihnen, dass alle Daten streng vertraulich behandelt und nur für wissenschaftliche Zwecke genutzt werden. Für Ihre Mitwirkung an dieser wichtigen Studie möchten wir uns sehr herzlich bei Ihnen bedanken.

Ihr NEPS-Team

intro1

Weiter



Kleinkinder
Kindergartenkinder
Schülerinnen und Schüler
Auszubildende
Studierende
Erwachsene

NEPS
Bildungsverläufe in Deutschland

EINE STUDIE AM
LIfBi
LEIBNIZ-INSTITUT FÜR BILDUNGSVERLÄUFE e.V.

infas

Schule, Ausbildung und Beruf

Hier finden Sie noch ein paar Hinweise zum Ausfüllen des Fragebogens:

Benutzen Sie bitte zum Blättern ausschließlich die auf jeder Fragebogenseite unten eingeblendeten Buttons.

In den meisten Fällen können Sie Ihre Antwort durch einen Mausklick im Antwortfeld geben. Sollten Sie sich einmal geirrt haben, klicken Sie einfach erneut in das richtige Antwortfeld. Mit dem Button ZURÜCK können Sie sich die Antworten auf der vorherigen Bildschirmseite ansehen.

intro2

Zurück Weiter



Kleinkinder
Kindergartenkinder
Schülerinnen und Schüler
Auszubildende
Studierende
Erwachsene

NEPS
Bildungsverläufe in Deutschland

EINE STUDIE AM
LIfBi
LEIBNIZ-INSTITUT FÜR BILDUNGSVERLÄUFE e.V.

infas

Schule, Ausbildung und Beruf

Die Fragen in dieser Online-Befragung unterscheiden sich je nachdem, ob Sie sich derzeit in Schule, Ausbildung oder Studium befinden oder etwas anderes machen. Geben Sie darum bitte zunächst noch einmal an, was Sie zurzeit hauptsächlich machen.

screening2

- Ich besuche eine Schule um einen allgemeinbildenden Schulabschluss zu machen.
- Ich mache eine berufliche Ausbildung.
- Ich mache beides: eine berufliche Ausbildung und gleichzeitig einen allgemeinbildenden Schulabschluss.
- Ich studiere (auch Duales Studium, Verwaltungsfachhochschule etc.).
- Ich mache eine berufsvorbereitende Maßnahme.
- Ich arbeite.
- Ich mache etwas anderes.

Zurück Weiter



Kleinkinder
Kindergartenkinder
Schülerinnen und Schüler
Auszubildende
Studierende
Erwachsene

NEPS
Bildungsverläufe in Deutschland

EINE STUDIE AM
LIFBI
LEIBNIZ-INSTITUT FÜR BILDUNGSVERLÄUFE e.V.

infas

Schule, Ausbildung und Beruf

Sind Sie bereits im letzten Ausbildungsjahr?

screening3

- ja
- nein

Zurück Weiter



Kleinkinder
Kindergartenkinder
Schülerinnen und Schüler
Auszubildende
Studierende
Erwachsene

NEPS
Bildungsverläufe in Deutschland

EINE STUDIE AM
LIfBi
LEIBNIZ-INSTITUT FÜR BILDUNGSVERLÄUFE e.V.

infas

Schule, Ausbildung und Beruf

Bitte geben Sie noch einmal an, mit wem Sie Ihren Ausbildungsvertrag abgeschlossen haben. War das...

screening4

- ein richtiger Ausbildungsbetrieb, z. B. eine Firma, ein Geschäft, eine Behörde oder eine Praxis
- eine Ausbildungsstätte oder ein Berufsbildungswerk, wo nur ausgebildet wird
- eine berufliche Schule
- Ich habe keinen Ausbildungsvertrag abgeschlossen.

Zurück Weiter



Kleinkinder
Kindergartenkinder
Schülerinnen und Schüler
Auszubildende
Studierende
Erwachsene

NEPS
Bildungsverläufe in Deutschland

EINE STUDIE AM
LIfBi
LEIBNIZ-INSTITUT FÜR BILDUNGSVERLÄUFE e.V.

infas

Schule, Ausbildung und Beruf

Studieren Sie nebenher (auch Duales Studium, Verwaltungsfachhochschule etc.)?

screening5

- ja
- nein

Zurück Weiter



Kleinkinder
Kindergartenkinder
Schülerinnen und Schüler
Auszubildende
Studierende
Erwachsene

NEPS
Bildungsverläufe in Deutschland

EINE STUDIE AM
LIfBi
LEIBNIZ-INSTITUT FÜR BILDUNGSVERLÄUFE e.V.

infas

Schule, Ausbildung und Beruf

Seit wie vielen Semestern (einschließlich des laufenden Semesters) sind Sie bisher insgesamt an einer Hochschule in Deutschland eingeschrieben?

hssem

Gemeint sind die Semester im derzeitigen Studiengang plus ggf. in einem anderen Studiengang absolvierte Semester sowie Urlaubssemester und Praxissemester.

[ ] Semester

Zurück Weiter



Kleinkinder
Kindergartenkinder
Schülerinnen und Schüler
Auszubildende
Studierende
Erwachsene

Schule, Ausbildung und Beruf

NEPS
Bildungsverläufe in Deutschland

EINE STUDIE AM
LIfBi
LEIBNIZ-INSTITUT FÜR BILDUNGSVERLÄUFE e.V.

infas

Seit wie vielen Fachsemestern (einschließlich des laufenden Semesters) sind Sie in Ihrem derzeitigen Studiengang eingeschrieben?

fachsem

[ ] Semester

Zurück Weiter



Kleinkinder
Kindergartenkinder
Schülerinnen und Schüler
Auszubildende
Studierende
Erwachsene

NEPS
Bildungsverläufe in Deutschland

EINE STUDIE AM
LIfBi
LEIBNIZ-INSTITUT FÜR BILDUNGSVERLÄUFE e.V.

infas

Schule, Ausbildung und Beruf

Bitte geben Sie auch noch einmal an, welche Schulform Sie derzeit besuchen.

QSC3

Zutreffendes bitte anklicken.

- ○ Hauptschule
- ○ Realschule
- ○ verbundene Haupt- und Realschule, auch Sekundar-, Regel-, Mittel-, Ober- und Wirtschaftsschule, Regionale Schule, Regionalschulen, Erweiterte Realschule, Realschule plus, Gemeinschaftsschule, Werkrealschule, Stadtteilschule, Mittelstufenschule, Duale Oberschule
- ○ Gymnasium, auch Kolleg
- ○ Gesamtschule, auch integrierte Schulen
- ○ Waldorfschule
- ○ Sonder-/Förderschule, auch Förderzentrum
- ○ berufliche Schule, zur Erreichung eines allgemein bildenden Schulabschlusses, z.B. Fachoberschule
- ○ andere Schule

Zurück Weiter



Kleinkinder
Kindergartenkinder
Schülerinnen und Schüler
Auszubildende
Studierende
Erwachsene

NEPS
Bildungsverläufe in Deutschland

EINE STUDIE AM
LIfBi
LEIBNIZ-INSTITUT FÜR BILDUNGSVERLÄUFE e.V.

infas

Schule, Ausbildung und Beruf

QS3a

- verbundene Haupt- und Realschule
- Berufsaufbauschule
- Sekundarschule
- Regionalschule
- Mittelschule
- Regelschule
- Polytechnische Oberschule
- Wirtschaftsschule
- Duale Oberschule
- Berufsschule im dualen System
- reguläres Gymnasium (naturwissenschaftlich/neusprachlich/humanistisch/musisch)
- Aufbaugymnasium
- Abendgymnasium
- Technisches Gymnasium
- Wirtschaftsgymnasium
- Berufsoberschule
- Fachoberschule
- Erweiterte Oberschule
- andere berufliche Gymnasien
- Fachgymnasium
- Fachakademie
- Kolleg
- Berufskolleg
- Fachschule
- (Höhere) Berufsfachschule
- Höhere Handelsschule
- Oberstufenzentrum

QS3ab

- Schule nicht in Liste

Zurück Weiter



Kleinkinder
Kindergartenkinder
Schülerinnen und Schüler
Auszubildende
Studierende
Erwachsene

NEPS
Bildungsverläufe in Deutschland
EINE STUDIE AM
LIfBi
LEIBNIZ-INSTITUT FÜR BILDUNGSVERLÄUFE e.V.
infas

Schule, Ausbildung und Beruf

Welchen Schulabschluss wollen Sie dort machen?

abschluss

Zutreffendes bitte anklicken.

○	einfacher Hauptschulabschluss / Berufsbildungs- / Berufsreife / Erster allgemeinbildender Schulabschluss
○	Mittlere Reife / Real- / Wirtschaftsschulabschluss / Fachschul- / Fachoberschulreife / Mittlerer Schul- / Mittlerer Bildungs- / Erweiterter Sekundar- / Qualifizierter Sekundar- / Erweiterter Realschul- / Qualifizierter Realschulabschluss
○	Fachhochschulreife
○	andere Hochschulreife (Abitur)
○	Sonder-/Förderschulabschluss
○	anderer Abschluss

Zurück Weiter



Kleinkinder
Kindergartenkinder
Schülerinnen und Schüler
Auszubildende
Studierende
Erwachsene

NEPS
Bildungsverläufe in Deutschland

EINE STUDIE AM
LIfBi
LEIBNIZ-INSTITUT FÜR BILDUNGSVERLÄUFE e.V.

infas

Schule, Ausbildung und Beruf

Jetzt geht es um Ihre Erfahrungen mit digitalen Geräten und dem Internet: Wie lange verwenden Sie das Internet pro Tag?

S2DLU3

Bitte in jeder Zeile ein Kästchen anklicken.

	gar nicht	bis unter 1 Stunde	1 bis unter 2 Stunden	2 bis unter 4 Stunden	4 bis unter 6 Stunden	6 bis unter 8 Stunden	8 bis unter 10 Stunden	10 bis unter 12 Stunden	12 bis unter 14 Stunden	14 Stunden und mehr
Am Wochenende	○	○	○	○	○	○	○	○	○	○
Unter der Woche	○	○	○	○	○	○	○	○	○	○

Zurück Weiter



Kleinkinder
Kindergartenkinder
Schülerinnen und Schüler
Auszubildende
Studierende
Erwachsene

NEPS
Bildungsverläufe in Deutschland

EINE STUDIE AM
LIfBi
LEIBNIZ-INSTITUT FÜR BILDUNGSVERLÄUFE e.V.

infas

Schule, Ausbildung und Beruf

Wie oft verwenden Sie im Beruf und Privatleben digitale Geräte oder digitale Medien für folgende Aktivitäten?

S2DLU5

Bitte denken Sie an verschiedene Arten von digitalen Geräten, wie z.B. Desktop-Computer, Laptops, Notebooks, Smartphones, Handys mit Internetzugang, Tablet-Computer, Spielkonsolen, Fernseher mit Internetanschluss.

	mehrmals täglich	einmal täglich	mehrmals in der Woche	einmal in der Woche	mehrmals im Monat	einmal im Monat	seltener	nie
Einholen von Informationen und Wissen (z.B. Produktbeschreibungen, Öffnungszeiten, Wikipedia)	○	○	○	○	○	○	○	○
Teilen von Informationen (z.B. Bloggen, Twittern, Bilder oder Videos hochladen)	○	○	○	○	○	○	○	○
Lernen (z. B. Vokabeltrainer, Nachhilfeprogramm, Führerscheinapp)	○	○	○	○	○	○	○	○
Arbeiten (z. B. Texte schreiben, Tabellenkalkulation, Videos bearbeiten, Datenbanken führen, App oder Homepage programmieren)	○	○	○	○	○	○	○	○

Zurück Weiter



Kleinkinder
Kindergartenkinder
Schülerinnen und Schüler
Auszubildende
Studierende
Erwachsene

NEPS
Bildungsverläufe in Deutschland

EINE STUDIE AM
LIfBi
LEIBNIZ-INSTITUT FÜR BILDUNGSVERLÄUFE e.V.

infas

Schule, Ausbildung und Beruf

Sie haben angegeben, dass Sie digitale Geräte und Medien zum Arbeiten nutzen.
Denken Sie bitte an das letzte Mal als Sie dies getan haben. Wie sehr treffen die folgenden Aussagen darauf zu?

S2DLU5a

Bitte in jeder Zeile ein Kästchen anklicken.

	trifft nicht zu	trifft eher nicht zu	trifft eher zu	trifft zu
Die Situation hat mich herausgefordert.	○	○	○	○
Ich konnte mein Wissen und meine Erfahrung einsetzen.	○	○	○	○
Ich musste viel nachdenken.	○	○	○	○
Frühere ähnliche Erfahrungen haben die Situation erleichtert.	○	○	○	○
Ich musste mich stark konzentrieren.	○	○	○	○
Ich fand die Situation schwierig zu lösen.	○	○	○	○

Zurück Weiter



Kleinkinder
Kindergartenkinder
Schülerinnen und Schüler
Auszubildende
Studierende
Erwachsene

NEPS
Bildungsverläufe in Deutschland

EINE STUDIE AM
LIfBi
LEIBNIZ-INSTITUT FÜR BILDUNGSVERLÄUFE e.V.

infas

Schule, Ausbildung und Beruf

Wie kam es zu dieser Aktivität?

S2DLU5x

- Sie war für mich verpflichtend.
- Sie war für mich freiwillig.

Zurück Weiter



Kleinkinder
Kindergartenkinder
Schülerinnen und Schüler
Auszubildende
Studierende
Erwachsene

NEPS
Bildungsverläufe in Deutschland

EINE STUDIE AM
LIfBi
LEIBNIZ-INSTITUT FÜR BILDUNGSVERLÄUFE e.V.

infas

Schule, Ausbildung und Beruf

Haben Sie in der Situation mit anderen zusammengearbeitet?

S2DLU5y

- ja
- nein

Zurück Weiter



Kleinkinder
Kindergartenkinder
Schülerinnen und Schüler
Auszubildende
Studierende
Erwachsene

Schule, Ausbildung und Beruf

NEPS
Bildungsverläufe in Deutschland

EINE STUDIE AM
LIfBi
LEIBNIZ-INSTITUT FÜR BILDUNGSVERLÄUFE e.V.

infas

Haben Sie sich in der Situation Hilfe geholt?

S2DLU5z

- ja
- nein

Zurück Weiter



Kleinkinder
Kindergartenkinder
Schülerinnen und Schüler
Auszubildende
Studierende
Erwachsene

NEPS
Bildungsverläufe in Deutschland

EINE STUDIE AM
LIfBi
LEIBNIZ-INSTITUT FÜR BILDUNGSVERLÄUFE e.V.

infas

Schule, Ausbildung und Beruf

Sie haben angegeben, dass Sie digitale Geräte und Medien zum Lernen nutzen.
Denken Sie bitte an das letzte Mal als Sie dies getan haben. Wie sehr treffen die folgenden Aussagen darauf zu?

S2DLU6a

Bitte in jeder Zeile ein Kästchen anklicken.

	trifft nicht zu	trifft eher nicht zu	trifft eher zu	trifft zu
Die Situation hat mich herausgefordert.	○	○	○	○
Ich konnte mein Wissen und meine Erfahrung einsetzen.	○	○	○	○
Ich musste viel nachdenken.	○	○	○	○
Frühere ähnliche Erfahrungen haben die Situation erleichtert.	○	○	○	○
Ich musste mich stark konzentrieren.	○	○	○	○
Ich fand die Situation schwierig zu lösen.	○	○	○	○

Zurück Weiter



Kleinkinder
Kindergartenkinder
Schülerinnen und Schüler
Auszubildende
Studierende
Erwachsene

NEPS
Bildungsverläufe in Deutschland

EINE STUDIE AM
LIfBi
LEIBNIZ-INSTITUT FÜR BILDUNGSVERLÄUFE e.V.

infas

Schule, Ausbildung und Beruf

Wie kam es zu dieser Aktivität?

S2DLU6x

- Sie war für mich verpflichtend.
- Sie war für mich freiwillig.

Zurück Weiter



Kleinkinder
Kindergartenkinder
Schülerinnen und Schüler
Auszubildende
Studierende
Erwachsene

NEPS
Bildungsverläufe in Deutschland

EINE STUDIE AM
LIfBi
LEIBNIZ-INSTITUT FÜR BILDUNGSVERLÄUFE e.V.

infas

Schule, Ausbildung und Beruf

Haben Sie in der Situation mit anderen zusammengearbeitet?

S2DLU6y

- ja
- nein

Zurück Weiter



Kleinkinder
Kindergartenkinder
Schülerinnen und Schüler
Auszubildende
Studierende
Erwachsene

Schule, Ausbildung und Beruf

NEPS
Bildungsverläufe in Deutschland

EINE STUDIE AM
LIfBi
LEIBNIZ-INSTITUT FÜR BILDUNGSVERLÄUFE e.V.

infas

Haben Sie sich in der Situation Hilfe geholt?

S2DLU6z

- ja
- nein

Zurück Weiter



Kleinkinder
Kindergartenkinder
Schülerinnen und Schüler
Auszubildende
Studierende
Erwachsene

NEPS
Bildungsverläufe in Deutschland

EINE STUDIE AM
LIfBi
LEIBNIZ-INSTITUT FÜR BILDUNGSVERLÄUFE e.V.

infas

Schule, Ausbildung und Beruf

Sie haben angegeben, dass Sie digitale Geräte und Medien zum Teilen von Informationen nutzen. Denken Sie bitte an das letzte Mal als Sie dies getan haben. Wie sehr treffen die folgenden Aussagen darauf zu?

S2DLU7a

Bitte in jeder Zeile ein Kästchen anklicken.

	trifft nicht zu	trifft eher nicht zu	trifft eher zu	trifft zu
Die Situation hat mich herausgefordert.	○	○	○	○
Ich konnte mein Wissen und meine Erfahrung einsetzen.	○	○	○	○
Ich musste viel nachdenken.	○	○	○	○
Frühere ähnliche Erfahrungen haben die Situation erleichtert.	○	○	○	○
Ich musste mich stark konzentrieren.	○	○	○	○
Ich fand die Situation schwierig zu lösen.	○	○	○	○

Zurück Weiter



Kleinkinder
Kindergartenkinder
Schülerinnen und Schüler
Auszubildende
Studierende
Erwachsene

NEPS
Bildungsverläufe in Deutschland

EINE STUDIE AM
LIfBi
LEIBNIZ-INSTITUT FÜR BILDUNGSVERLÄUFE e.V.

infas

Schule, Ausbildung und Beruf

Wie kam es zu dieser Aktivität?

S2DLU7x

- ○ Sie war für mich verpflichtend.
- ○ Sie war für mich freiwillig.

Zurück Weiter



Kleinkinder
Kindergartenkinder
Schülerinnen und Schüler
Auszubildende
Studierende
Erwachsene

NEPS
Bildungsverläufe in Deutschland

EINE STUDIE AM
LIfBi
LEIBNIZ-INSTITUT FÜR BILDUNGSVERLÄUFE e.V.

infas

Schule, Ausbildung und Beruf

Haben Sie in der Situation mit anderen zusammengearbeitet?

S2DLU7y

- ja
- nein

Zurück Weiter



Kleinkinder
Kindergartenkinder
Schülerinnen und Schüler
Auszubildende
Studierende
Erwachsene

NEPS
Bildungsverläufe in Deutschland

EINE STUDIE AM
LIfBi
LEIBNIZ-INSTITUT FÜR BILDUNGSVERLÄUFE e.V.

infas

Schule, Ausbildung und Beruf

Haben Sie sich in der Situation Hilfe geholt?

S2DLU7z

- ja
- nein

Zurück Weiter



Kleinkinder
Kindergartenkinder
Schülerinnen und Schüler
Auszubildende
Studierende
Erwachsene

NEPS
Bildungsverläufe in Deutschland

EINE STUDIE AM
LIfBi
LEIBNIZ-INSTITUT FÜR BILDUNGSVERLÄUFE e.V.

infas

Schule, Ausbildung und Beruf

Sie haben angegeben, dass Sie digitale Geräte und Medien zum Einholen von Informationen und Wissen nutzen. Denken Sie bitte an das letzte Mal als Sie dies getan haben. Wie sehr treffen die folgenden Aussagen darauf zu?

S2DLU8a

Bitte in jeder Zeile ein Kästchen anklicken.

	trifft nicht zu	trifft eher nicht zu	trifft eher zu	trifft zu
Die Situation hat mich herausgefordert.	○	○	○	○
Ich konnte mein Wissen und meine Erfahrung einsetzen.	○	○	○	○
Ich musste viel nachdenken.	○	○	○	○
Frühere ähnliche Erfahrungen haben die Situation erleichtert.	○	○	○	○
Ich musste mich stark konzentrieren.	○	○	○	○
Ich fand die Situation schwierig zu lösen.	○	○	○	○

Zurück Weiter



Kleinkinder
Kindergartenkinder
Schülerinnen und Schüler
Auszubildende
Studierende
Erwachsene

NEPS
Bildungsverläufe in Deutschland

EINE STUDIE AM
LIfBi
LEIBNIZ-INSTITUT FÜR BILDUNGSVERLÄUFE e.V.

infas

Schule, Ausbildung und Beruf

Wie kam es zu dieser Aktivität?

S2DLU8x

- Sie war für mich verpflichtend.
- Sie war für mich freiwillig.

Zurück Weiter



Kleinkinder
Kindergartenkinder
Schülerinnen und Schüler
Auszubildende
Studierende
Erwachsene

NEPS
Bildungsverläufe in Deutschland

EINE STUDIE AM
LIfBi
LEIBNIZ-INSTITUT FÜR BILDUNGSVERLÄUFE e.V.

infas

Schule, Ausbildung und Beruf

Haben Sie in der Situation mit anderen zusammengearbeitet?

S2DLU8y

- ja
- nein

Zurück Weiter



Kleinkinder
Kindergartenkinder
Schülerinnen und Schüler
Auszubildende
Studierende
Erwachsene

Schule, Ausbildung und Beruf

NEPS
Bildungsverläufe in Deutschland

EINE STUDIE AM
LIfBi
LEIBNIZ-INSTITUT FÜR BILDUNGSVERLÄUFE e.V.

infas

Haben Sie sich in der Situation Hilfe geholt?

S2DLU8z

- ja
- nein

Zurück Weiter



Kleinkinder
Kindergartenkinder
Schülerinnen und Schüler
Auszubildende
Studierende
Erwachsene

NEPS
Bildungsverläufe in Deutschland

EINE STUDIE AM
LIfBi
LEIBNIZ-INSTITUT FÜR BILDUNGSVERLÄUFE e.V.

infas

Schule, Ausbildung und Beruf

Wenn Sie über Ihre Erfahrungen mit digitalen Medien und digitalen Geräten nachdenken: Wie sehr stimmen Sie den folgenden Aussagen zu?

S2DLU9a

Bitte denken Sie an verschiedene Arten von digitalen Geräten, wie z.B. Desktop-Computer, Laptops, Notebooks, Smartphones, Handys mit Internetzugang, Tablet-Computer, Spielkonsolen, Fernseher mit Internetanschluss. Bitte in jeder Zeile ein Kästchen anklicken.

	stimme gar nicht zu	stimme eher nicht zu	stimme eher zu	stimme völlig zu
Ich fühle mich wohl bei der Benutzung von digitalen Geräten, die ich weniger gut kenne.	○	○	○	○
Wenn meine Freunde oder Verwandten neue digitale Geräte oder Anwendungen kaufen wollen, kann ich sie beraten.	○	○	○	○
Ich fühle mich bei der Benutzung meiner digitalen Geräte zu Hause wohl.	○	○	○	○
Wenn ich bei digitalen Geräten auf Probleme stoße, denke ich, dass ich sie lösen kann.	○	○	○	○
Wenn meine Freunde oder Verwandten ein Problem mit einem digitalen Gerät haben, kann ich ihnen helfen.	○	○	○	○

Zurück Weiter



Kleinkinder
Kindergartenkinder
Schülerinnen und Schüler
Auszubildende
Studierende
Erwachsene

NEPS
Bildungsverläufe in Deutschland

EINE STUDIE AM
LIfBi
LEIBNIZ-INSTITUT FÜR BILDUNGSVERLÄUFE e.V.

infas

Schule, Ausbildung und Beruf

Wenn Sie über Ihre Erfahrungen mit digitalen Medien und digitalen Geräten nachdenken: Wie sehr stimmen Sie den folgenden Aussagen zu?

S2DLU10a

Bitte denken Sie an verschiedene Arten von digitalen Geräten, wie z.B. Desktop-Computer, Laptops, Notebooks, Smartphones, Handys mit Internetzugang, Tablet-Computer, Spielkonsolen, Fernseher mit Internetanschluss. Bitte in jeder Zeile ein Kästchen anklicken.

	stimme gar nicht zu	stimme eher nicht zu	stimme eher zu	stimme völlig zu
Wenn ich eine neue Software brauche, installiere ich sie selber.	○	○	○	○
Ich lese Informationen über digitale Geräte, um unabhängig zu sein.	○	○	○	○
Wenn ich ein Problem mit einem digitalen Gerät habe, versuche ich zuerst, es selber zu lösen.	○	○	○	○
Wenn ich eine neue Anwendung brauche, wähle ich sie selber aus.	○	○	○	○
Ich benutze digitale Geräte wie und wann es mir passt.	○	○	○	○

Zurück Weiter



Kleinkinder
Kindergartenkinder
Schülerinnen und Schüler
Auszubildende
Studierende
Erwachsene

NEPS
Bildungsverläufe in Deutschland

EINE STUDIE AM
LIfBi
LEIBNIZ-INSTITUT FÜR BILDUNGSVERLÄUFE e.V.

infas

Schule, Ausbildung und Beruf

Wenn Sie über Ihre Erfahrungen mit digitalen Medien und digitalen Geräten nachdenken: Wie sehr stimmen Sie den folgenden Aussagen zu?

S2DLU11a

Bitte denken Sie an verschiedene Arten von digitalen Geräten, wie z.B. Desktop-Computer, Laptops, Notebooks, Smartphones, Handys mit Internetzugang, Tablet-Computer, Spielkonsolen, Fernseher mit Internetanschluss. Bitte in jeder Zeile ein Kästchen anklicken.

	stimme gar nicht zu	stimme eher nicht zu	stimme eher zu	stimme völlig zu
Ich rede gerne mit anderen über digitale Geräte, um mehr darüber zu erfahren.	○	○	○	○
Ich tausche gerne mit anderen mögliche Lösungen zu Problemen mit digitalen Geräten im Internet aus.	○	○	○	○
Ich treffe mich gerne mit anderen, um gemeinsam Computer- und Videospiele zu spielen.	○	○	○	○
Ich tausche gerne mit anderen Informationen über digitale Geräte aus.	○	○	○	○
Bei den Diskussionen mit anderen lerne ich viel über digitale Medien.	○	○	○	○

Zurück Weiter



Kleinkinder
Kindergartenkinder
Schülerinnen und Schüler
Auszubildende
Studierende
Erwachsene

NEPS
Bildungsverläufe in Deutschland

EINE STUDIE AM
LIfBi
LEIBNIZ-INSTITUT FÜR BILDUNGSVERLÄUFE e.V.

infas

Schule, Ausbildung und Beruf

Haben Sie schon einmal geraucht (eine Zigarette, Zigarre, Pfeife oder Wasserpfeife/Shisha)?

t525020

- ja
- nein

Zurück Weiter



Kleinkinder
Kindergartenkinder
Schülerinnen und Schüler
Auszubildende
Studierende
Erwachsene

Schule, Ausbildung und Beruf

NEPS
Bildungsverläufe in Deutschland

EINE STUDIE AM
LIfBi
LEIBNIZ-INSTITUT FÜR BILDUNGSVERLÄUFE e.V.

infas

Haben Sie schon einmal regelmäßig Zigaretten geraucht?

t525021

- ja
- nein

Zurück Weiter



Kleinkinder
Kindergartenkinder
Schülerinnen und Schüler
Auszubildende
Studierende
Erwachsene

NEPS
Bildungsverläufe in Deutschland

EINE STUDIE AM
LIfBi
LEIBNIZ-INSTITUT FÜR BILDUNGSVERLÄUFE e.V.

infas

Schule, Ausbildung und Beruf

Wie alt waren Sie, als Sie angefangen haben regelmäßig Zigaretten zu rauchen?

t525022

[ ] Jahre alt

Zurück Weiter



Kleinkinder
Kindergartenkinder
Schülerinnen und Schüler
Auszubildende
Studierende
Erwachsene

NEPS
Bildungsverläufe in Deutschland

EINE STUDIE AM
LIfBi
LEIBNIZ-INSTITUT FÜR BILDUNGSVERLÄUFE e.V.

infas

Schule, Ausbildung und Beruf

Wie viele Zigaretten rauchen Sie zurzeit?

t525023

Je nachdem, wie viele Zigaretten Sie rauchen, können Sie entweder die tägliche oder die wöchentliche Anzahl der Zigaretten eintragen.

[ ] Stück pro Woche

t525024

[ ] Stück pro Tag

t525025

( ) keine

Zurück Weiter



Kleinkinder
Kindergartenkinder
Schülerinnen und Schüler
Auszubildende
Studierende
Erwachsene

NEPS
Bildungsverläufe in Deutschland

EINE STUDIE AM
LIfBi
LEIBNIZ-INSTITUT FÜR BILDUNGSVERLÄUFE e.V.

infas

Schule, Ausbildung und Beruf

In welchem Alter haben Sie zum ersten Mal Alkohol getrunken?

t525210

[ ] Jahre alt

t525211

( ) Ich habe noch nie Alkohol getrunken.

Zurück Weiter



Kleinkinder
Kindergartenkinder
Schülerinnen und Schüler
Auszubildende
Studierende
Erwachsene

Schule, Ausbildung und Beruf

NEPS
Bildungsverläufe in Deutschland

EINE STUDIE AM
LIfBi
LEIBNIZ-INSTITUT FÜR BILDUNGSVERLÄUFE e.V.

infas

Wie häufig pro Woche trinken Sie normalerweise Alkohol?

t525212

- nie
- seltener als einmal pro Woche
- einmal pro Woche
- zwei bis vier Tage pro Woche
- fünf bis sechs Tage pro Woche
- täglich

Zurück Weiter



Kleinkinder
Kindergartenkinder
Schülerinnen und Schüler
Auszubildende
Studierende
Erwachsene

NEPS
Bildungsverläufe in Deutschland

EINE STUDIE AM
LIfBi
LEIBNIZ-INSTITUT FÜR BILDUNGSVERLÄUFE e.V.

infas

Schule, Ausbildung und Beruf

Haben Sie schon einmal so viel Alkohol getrunken, dass Sie betrunken waren?

t525213

- nein, noch nie
- ja, einmal
- ja, zwei bis dreimal
- ja, vier bis zehnmal
- ja, öfter als zehnmal

Zurück Weiter



NEPS
Bildungsverläufe in Deutschland
EINE STUDIE AM
LIfBi
LEIBNIZ-INSTITUT FÜR BILDUNGSVERLÄUFE e.V.
infas

Schule, Ausbildung und Beruf

Bitte geben Sie für jede der folgenden Tätigkeiten an, wie sehr diese Sie interessieren bzw. wie gerne Sie dies tun.

t36207b

	interessiert mich sehr wenig/ tue ich gar nicht gerne	interessiert mich wenig	interessiert mich etwas	interessiert mich ziemlich	interessiert mich sehr/ tue ich sehr gerne
Etwas aufbauen oder zusammensetzen.	○	○	○	○	○
Etwas genau beobachten und analysieren.	○	○	○	○	○
Bilder zeichnen.	○	○	○	○	○
Sich für die Anliegen anderer einsetzen.	○	○	○	○	○
Mit anderen Menschen verhandeln.	○	○	○	○	○
Über etwas Aufzeichnungen oder Listen führen.	○	○	○	○	○
Etwas nach einem Plan oder nach einer Skizze anfertigen.	○	○	○	○	○
In einem Versuchslabor Experimente durchführen.	○	○	○	○	○
Etwas nach künstlerischen Gesichtspunkten gestalten.	○	○	○	○	○
Kranken Menschen helfen.	○	○	○	○	○
Für eine Sache in der Öffentlichkeit auftreten.	○	○	○	○	○
Dinge zählen und sortieren.	○	○	○	○	○
Metall oder Holz bearbeiten, etwas aus Metall oder Holz herstellen.	○	○	○	○	○
Etwas durch ein Mikroskop betrachten.	○	○	○	○	○
Dichtung oder Literatur lesen und interpretieren.	○	○	○	○	○
Hilfsbedürftige Kinder oder Erwachsene betreuen.	○	○	○	○	○
Anderen sagen, was sie machen sollen.	○	○	○	○	○
Die Einhaltung von Richtlinien überwachen.	○	○	○	○	○

Zurück Weiter



Kleinkinder
Kindergartenkinder
Schülerinnen und Schüler
Auszubildende
Studierende
Erwachsene

NEPS
Bildungsverläufe in Deutschland

EINE STUDIE AM
LIfBi
LEIBNIZ-INSTITUT FÜR BILDUNGSVERLÄUFE e.V.

infas

Schule, Ausbildung und Beruf

Wir hätten nun ein paar Fragen hinsichtlich Ihrer Ziele im Leben. Mit Zielen meinen wir zum einen von Ihnen angestrebte Veränderungen, die Ihre jetzige Situation verbessern. Zum anderen meinen wir damit aber auch die Absicht, Dinge so zu belassen wie sie gerade sind, um dadurch Verschlechterungen zu verhindern. Hierbei interessieren wir uns sowohl für den Bereich Arbeit/Ausbildung als auch für den privaten bzw. familiären Bereich.

Nennen Sie uns bitte im Hinblick auf Ihr Ausbildungs- bzw. Arbeitsleben Ihr wichtigstes Ziel für die nächsten 3 Jahre:

t36505

Zurück Weiter



Schule, Ausbildung und Beruf

NEPS
Bildungsverläufe in Deutschland
EINE STUDIE AM
LIfBi
LEIBNIZ-INSTITUT FÜR BILDUNGSVERLÄUFE e.V.
infas

Bitte denken Sie bei den folgenden Aussagen an Ihre Ausbildung bzw. Ihr Arbeitsleben. Geben Sie bitte hierbei an, ob die Aussage für Sie "überhaupt nicht zutrifft" oder "voll und ganz zutrifft". Mit den Kategorien dazwischen können Sie Ihre Einschätzung abstufen.

t36500a

	trifft überhaupt nicht zu										trifft voll und ganz zu
Wenn sich mir Hindernisse in den Weg stellen, gebe ich nicht auf, bis ich sie überwunden habe.	○	○	○	○	○	○	○	○	○	○	○
Wenn ich mich für ein Ziel entschieden habe, halte ich mir die Vorteile dieses Zieles stets vor Augen.	○	○	○	○	○	○	○	○	○	○	○
Wenn ich ein Problem allein nicht bewältigen kann, bitte ich andere mir zu helfen.	○	○	○	○	○	○	○	○	○	○	○
Wenn ein Ziel für mich unerreichbar wird, höre ich auf, daran zu denken und es zu verfolgen.	○	○	○	○	○	○	○	○	○	○	○
Wenn ich ein Ziel nicht erreichen kann, denke ich über andere, neue Ziele nach, die ich verfolgen kann.	○	○	○	○	○	○	○	○	○	○	○
Wenn ich ein Ziel nicht erreiche, versuche ich mir nicht selbst die Schuld zu geben.	○	○	○	○	○	○	○	○	○	○	○
Wenn ich mit einer schwierigen Situation konfrontiert bin, tue ich alles was ich kann um die Situation zu verbessern.	○	○	○	○	○	○	○	○	○	○	○
Wenn ich mich einmal für etwas entschieden habe, vermeide ich, mich mit Dingen zu beschäftigen, die mich ablenken können.	○	○	○	○	○	○	○	○	○	○	○
Wenn ich beim Verfolgen eines Zieles nicht weiterkomme, suche ich nach neuen Wegen, um es doch noch zu erreichen.	○	○	○	○	○	○	○	○	○	○	○
Wenn es mir unmöglich erscheint ein Ziel zu erreichen, verringere ich meine Anstrengungen und schlage es mir aus dem Kopf.	○	○	○	○	○	○	○	○	○	○	○
Wenn ich ein Ziel nicht erreichen kann, verfolge ich andere Ziele, die mir wichtig sind.	○	○	○	○	○	○	○	○	○	○	○
Selbst wenn alles schiefläuft, kann ich oft noch etwas Positives in der Situation sehen.	○	○	○	○	○	○	○	○	○	○	○

Zurück Weiter



Kleinkinder
Kindergartenkinder
Schülerinnen und Schüler
Auszubildende
Studierende
Erwachsene

NEPS
Bildungsverläufe in Deutschland

EINE STUDIE AM
LIfBi
LEIBNIZ-INSTITUT FÜR BILDUNGSVERLÄUFE e.V.

infas

Schule, Ausbildung und Beruf

Nennen Sie uns nun bitte im Hinblick auf Ihr Privatleben bzw. Ihre Familie Ihr wichtigstes Ziel für die nächsten 3 Jahre:

t36506

Zurück Weiter



Schule, Ausbildung und Beruf

NEPS
Bildungsverläufe in Deutschland
EINE STUDIE AM
LIfBi
LEIBNIZ-INSTITUT FÜR BILDUNGSVERLÄUFE e.V.
infas

Bitte denken Sie bei den folgenden Aussagen an Ihr Privatleben bzw. Ihre Familie. Geben Sie bitte hierbei an, ob die Aussage für Sie "überhaupt nicht zutrifft" oder "voll und ganz zutrifft". Mit den Kategorien dazwischen können Sie ihre Einschätzung abstufen.

t36501a

	trifft überhaupt nicht zu										trifft voll und ganz zu
Wenn sich mir Hindernisse in den Weg stellen, gebe ich nicht auf, bis ich sie überwunden habe.	○	○	○	○	○	○	○	○	○	○	○
Wenn ich mich für ein Ziel entschieden habe, halte ich mir die Vorteile dieses Zieles stets vor Augen.	○	○	○	○	○	○	○	○	○	○	○
Wenn ich ein Problem allein nicht bewältigen kann, bitte ich andere mir zu helfen.	○	○	○	○	○	○	○	○	○	○	○
Wenn ein Ziel für mich unerreichbar wird, höre ich auf, daran zu denken und es zu verfolgen.	○	○	○	○	○	○	○	○	○	○	○
Wenn ich ein Ziel nicht erreichen kann, denke ich über andere, neue Ziele nach, die ich verfolgen kann.	○	○	○	○	○	○	○	○	○	○	○
Wenn ich ein Ziel nicht erreiche, versuche ich mir nicht selbst die Schuld zu geben.	○	○	○	○	○	○	○	○	○	○	○
Wenn ich mit einer schwierigen Situation konfrontiert bin, tue ich alles was ich kann um die Situation zu verbessern.	○	○	○	○	○	○	○	○	○	○	○
Wenn ich mich einmal für etwas entschieden habe, vermeide ich, mich mit Dingen zu beschäftigen, die mich ablenken können.	○	○	○	○	○	○	○	○	○	○	○
Wenn ich beim Verfolgen eines Zieles nicht weiterkomme, suche ich nach neuen Wegen, um es doch noch zu erreichen.	○	○	○	○	○	○	○	○	○	○	○
Wenn es mir unmöglich erscheint ein Ziel zu erreichen, verringere ich meine Anstrengungen und schlage es mir aus dem Kopf.	○	○	○	○	○	○	○	○	○	○	○
Wenn ich ein Ziel nicht erreichen kann, verfolge ich andere Ziele, die mir wichtig sind.	○	○	○	○	○	○	○	○	○	○	○
Selbst wenn alles schiefläuft, kann ich oft noch etwas Positives in der Situation sehen.	○	○	○	○	○	○	○	○	○	○	○

Zurück Weiter



Kleinkinder
Kindergartenkinder
Schülerinnen und Schüler
Auszubildende
Studierende
Erwachsene

NEPS
Bildungsverläufe in Deutschland

EINE STUDIE AM
LIfBi
LEIBNIZ-INSTITUT FÜR BILDUNGSVERLÄUFE e.V.

infas

Schule, Ausbildung und Beruf

Sie haben angegeben, dass Sie eine Schule besuchen, um das (Fach-)Abitur zu machen. Daher werden sich die folgenden Fragen auf die Themen Schule, Ausbildung und Beruf beziehen. Wir fragen Sie auch zu Ihrem Umfeld, wie zum Beispiel zu Ihrer Familie und Ihren Freunden, und gegebenenfalls zu Ihrer Gesundheit.

intro3

Zurück Weiter



Kleinkinder
Kindergartenkinder
Schülerinnen und Schüler
Auszubildende
Studierende
Erwachsene

NEPS
Bildungsverläufe in Deutschland

EINE STUDIE AM
LIfBi
LEIBNIZ-INSTITUT FÜR BILDUNGSVERLÄUFE e.V.

infas

Schule, Ausbildung und Beruf

Zunächst stellen wir Ihnen einige Fragen zum Schulbesuch. Bitte beantworten Sie diese, auch wenn Sie ähnliche Fragen schon im ersten Befragungsteil (am Telefon oder im persönlichen Interview) beantwortet haben.
Besuchen Sie eine Schule in Deutschland oder im Ausland?

QSC1

Zutreffendes bitte anklicken.

- ○ Deutschland
- ○ Ausland

Zurück Weiter



Kleinkinder
Kindergartenkinder
Schülerinnen und Schüler
Auszubildende
Studierende
Erwachsene

NEPS
Bildungsverläufe in Deutschland

EINE STUDIE AM
LIfBi
LEIBNIZ-INSTITUT FÜR BILDUNGSVERLÄUFE e.V.

infas

Schule, Ausbildung und Beruf

In welchem Bundesland gehen Sie zur Schule?

QSC2

Zutreffendes bitte anklicken.

- Schleswig-Holstein
- Hamburg
- Niedersachsen
- Bremen
- Nordrhein-Westfalen
- Hessen
- Rheinland-Pfalz
- Baden-Württemberg
- Bayern
- Saarland
- Berlin
- Brandenburg
- Mecklenburg-Vorpommern
- Sachsen
- Sachsen-Anhalt
- Thüringen

Zurück Weiter



Kleinkinder
Kindergartenkinder
Schülerinnen und Schüler
Auszubildende
Studierende
Erwachsene

NEPS
Bildungsverläufe in Deutschland

EINE STUDIE AM
LIfBi
LEIBNIZ-INSTITUT FÜR BILDUNGSVERLÄUFE e.V.

infas

Schule, Ausbildung und Beruf

Wie lautet der Name Ihrer Schule?

QSC4o

Zurück Weiter



Kleinkinder
Kindergartenkinder
Schülerinnen und Schüler
Auszubildende
Studierende
Erwachsene

NEPS
Bildungsverläufe in Deutschland

EINE STUDIE AM
LIfBi
LEIBNIZ-INSTITUT FÜR BILDUNGSVERLÄUFE e.V.

infas

Schule, Ausbildung und Beruf

In welchem Ort bzw. welcher Gemeinde befindet sich Ihre Schule?

QSC5o

Bitte geben Sie den Namen Ihrer Gemeinde ein und wählen Sie die genaue Bezeichnung aus der untenstehenden Liste.
Klicken Sie anschließend auf den grauen Pfeil, um Ihre Auswahl zu bestätigen.

Eingabe:

Ihre Auswahl:

Zurück Weiter



Kleinkinder
Kindergartenkinder
Schülerinnen und Schüler
Auszubildende
Studierende
Erwachsene

NEPS
Bildungsverläufe in Deutschland

EINE STUDIE AM
LIfBi
LEIBNIZ-INSTITUT FÜR BILDUNGSVERLÄUFE e.V.

infas

Schule, Ausbildung und Beruf

Welche Trägerschaft hat diese Schule? Handelt es sich um ...

QSC6

- ...eine öffentliche Schule
- ...eine kirchliche Schule
- ...oder eine andere private bzw. freie Schule?
- weiß nicht

Zurück Weiter



Kleinkinder
Kindergartenkinder
Schülerinnen und Schüler
Auszubildende
Studierende
Erwachsene

NEPS
Bildungsverläufe in Deutschland

EINE STUDIE AM
LIfBi
LEIBNIZ-INSTITUT FÜR BILDUNGSVERLÄUFE e.V.

infas

Schule, Ausbildung und Beruf

Welchen kirchlichen Träger hat diese Schule genau? Handelt es sich um ...

QSC6a

- ...eine katholische Schule (z.B. Caritas)
- ...eine evangelische bzw. protestantische Schule (z.B. Diakonie)
- weiß nicht

Zurück Weiter



Kleinkinder
Kindergartenkinder
Schülerinnen und Schüler
Auszubildende
Studierende
Erwachsene

NEPS
Bildungsverläufe in Deutschland

EINE STUDIE AM
LIfBi
LEIBNIZ-INSTITUT FÜR BILDUNGSVERLÄUFE e.V.

infas

Schule, Ausbildung und Beruf

In welcher Jahrgangsstufe/Klassenstufe werden Sie den Schulabschluss machen?

QSC8

Zutreffendes bitte anklicken.

○	Jahrgangs-/Klassenstufe 12
○	Jahrgangs-/Klassenstufe 13
○	andere:

Zurück Weiter



Kleinkinder
Kindergartenkinder
Schülerinnen und Schüler
Auszubildende
Studierende
Erwachsene

NEPS
Bildungsverläufe in Deutschland

EINE STUDIE AM
LIfBi
LEIBNIZ-INSTITUT FÜR BILDUNGSVERLÄUFE e.V.

infas

Schule, Ausbildung und Beruf

In welcher Jahrgangsstufe/Klassenstufe sind Sie zur Zeit?

QSC9

Zutreffendes bitte anklicken.

○	Jahrgangs-/Klassenstufe 10
○	Jahrgangs-/Klassenstufe 11
○	Jahrgangs-/Klassenstufe 12
○	Jahrgangs-/Klassenstufe 13
○	andere:

Zurück Weiter



Kleinkinder
Kindergartenkinder
Schülerinnen und Schüler
Auszubildende
Studierende
Erwachsene

NEPS
Bildungsverläufe in Deutschland

EINE STUDIE AM
LIfBi
LEIBNIZ-INSTITUT FÜR BILDUNGSVERLÄUFE e.V.

infas

Schule, Ausbildung und Beruf

Wie viele Unterrichtsstunden haben Sie pro Woche in...

Q9_a

Bitte in jeder Zeile ein Kästchen anklicken.

	2 Wochen-stunden	3 Wochen-stunden	4 Wochen-stunden	5 Wochen-stunden	6 Wochen-stunden	mehr als 6 Wochen-stunden
...Deutsch?	○	○	○	○	○	○
...Mathematik?	○	○	○	○	○	○

Q9_c

	Kurs nicht belegt	2 Wochen-stunden	3 Wochen-stunden	4 Wochen-stunden	5 Wochen-stunden	6 Wochen-stunden	mehr als 6 Wochen-stunden
...Englisch?	○	○	○	○	○	○	○
...Biologie?	○	○	○	○	○	○	○
...Chemie?	○	○	○	○	○	○	○
...Physik?	○	○	○	○	○	○	○
...Technik?	○	○	○	○	○	○	○
...Naturwissenschaften?	○	○	○	○	○	○	○

Zurück Weiter



NEPS
Bildungsverläufe in Deutschland

EINE STUDIE AM
LIfBi
LEIBNIZ-INSTITUT FÜR BILDUNGSVERLÄUFE e.V.

infas

Schule, Ausbildung und Beruf

Wir bitten Sie nun anzugeben, auf welchem Anforderungsniveau Sie die Kurse belegen. In allen Bundesländern gibt es die Differenzierung in ‚grundlegendes Anforderungsniveau' und ‚erhöhtes Anforderungsniveau'. In den verschiedenen Bundesländern werden jedoch unterschiedliche Begriffe verwandt.
Kurse auf erhöhtem Anforderungsniveau heißen auch Leistungskurs, Leistungsfach, Kernfach, Hauptfach, Profilfach oder Schwerpunktfach.
Kurse auf grundlegendem Anforderungsniveau werden auch Grundkurs oder Grundfach genannt.

Welches Kurs-Anforderungsniveau belegen Sie in den folgenden Fächern?

Q10_a

Bitte in jeder Zeile ein Kästchen anklicken.

	grundlegendes Anforderungsniveau (z.B. Grundkurs, Grundfach)	erhöhtes Anforderungsniveau (z.B. Leistungskurs, Leistungsfach)
in Deutsch	○	○
in Mathematik	○	○

Q10_c

	Kurs nicht belegt / wird nicht angeboten	grundlegendes Anforderungsniveau (z.B. Grundkurs, Grundfach)	erhöhtes Anforderungsniveau (z.B. Leistungskurs, Leistungsfach)
in Englisch	○	○	○
in Biologie	○	○	○
in Chemie	○	○	○
in Physik	○	○	○
in Technik	○	○	○
in Naturwissenschaften	○	○	○

Zurück Weiter



Kleinkinder
Kindergartenkinder
Schülerinnen und Schüler
Auszubildende
Studierende
Erwachsene

NEPS
Bildungsverläufe in Deutschland

EINE STUDIE AM
LIfBi
LEIBNIZ-INSTITUT FÜR BILDUNGSVERLÄUFE e.V.

infas

Schule, Ausbildung und Beruf

In welchen Klassen haben oder hatten Sie Englisch als benotetes Unterrichtsfach in der Schule?

Q11

Bitte für jede Klasse für Sie Zutreffendes anklicken.

	ja	nein
Englisch in mindestens einer der Klassen 1 bis 4	○	○
Englisch in der 5. Klasse	○	○
Englisch in der 6. Klasse	○	○
Englisch in der 7. Klasse	○	○
Englisch in der 8. Klasse	○	○
Englisch in der 9. Klasse	○	○
Englisch in der 10. Klasse	○	○
Englisch in der 11. Klasse	○	○

Zurück Weiter



Kleinkinder
Kindergartenkinder
Schülerinnen und Schüler
Auszubildende
Studierende
Erwachsene

NEPS
Bildungsverläufe in Deutschland

EINE STUDIE AM
LIfBi
LEIBNIZ-INSTITUT FÜR BILDUNGSVERLÄUFE e.V.

infas

Schule, Ausbildung und Beruf

Wie sehr treffen die folgenden Aussagen auf Sie zu? Ich lerne für die Schule,...

Q12

Bitte in jeder Zeile ein Kästchen anklicken.

	trifft gar nicht zu	trifft eher nicht zu	trifft eher zu	trifft völlig zu
...weil ich die Schule erfolgreich abschließen möchte.	○	○	○	○
...weil ich zu den Besten gehören möchte.	○	○	○	○
...um später gute Berufschancen zu haben.	○	○	○	○
...weil ich gute Leistungen bringen möchte.	○	○	○	○
...weil ich zeigen möchte, dass ich intelligenter bin als andere.	○	○	○	○
...um später ein finanziell abgesichertes Leben führen zu können.	○	○	○	○
...weil mir der Schulerfolg viel bedeutet.	○	○	○	○
...weil ich herausragende Leistungen zeigen möchte.	○	○	○	○
...um später einen gut bezahlten Beruf ausüben zu können.	○	○	○	○
...weil ich bei den Prüfungen möglichst gut abschneiden möchte.	○	○	○	○
...weil ich in den Prüfungen besser abschneiden möchte als andere.	○	○	○	○
...um meine Einstellungschancen zu erhöhen.	○	○	○	○

Zurück Weiter



Kleinkinder
Kindergartenkinder
Schülerinnen und Schüler
Auszubildende
Studierende
Erwachsene

NEPS
Bildungsverläufe in Deutschland

EINE STUDIE AM
LIfBi
LEIBNIZ-INSTITUT FÜR BILDUNGSVERLÄUFE e.V.

infas

Schule, Ausbildung und Beruf

Wie sehr treffen die folgenden Aussagen auf Sie zu?

Q13

Bitte in jeder Zeile ein Kästchen anklicken.

	trifft gar nicht zu	trifft eher nicht zu	trifft eher zu	trifft völlig zu
Ich lerne im Fach Deutsch, weil mir die Arbeit mit den Inhalten Spaß macht.	○	○	○	○
Ich lerne im Fach Deutsch, weil die Inhalte meinen persönlichen Neigungen entsprechen.	○	○	○	○
Ich lerne im Fach Deutsch, weil ich die Inhalte für sehr bedeutsam halte.	○	○	○	○
Ich lerne im Fach Deutsch, weil ich großes Interesse an den Inhalten habe.	○	○	○	○
Ich lerne im Fach Mathematik, weil mir die Arbeit mit den Inhalten Spaß macht.	○	○	○	○
Ich lerne im Fach Mathematik, weil die Inhalte meinen persönlichen Neigungen entsprechen.	○	○	○	○
Ich lerne im Fach Mathematik, weil ich die Inhalte für sehr bedeutsam halte.	○	○	○	○
Ich lerne im Fach Mathematik, weil ich großes Interesse an den Inhalten habe.	○	○	○	○

Zurück Weiter



Kleinkinder
Kindergartenkinder
Schülerinnen und Schüler
Auszubildende
Studierende
Erwachsene

NEPS
Bildungsverläufe in Deutschland

EINE STUDIE AM
LIfBi
LEIBNIZ-INSTITUT FÜR BILDUNGSVERLÄUFE e.V.

infas

Schule, Ausbildung und Beruf

Wie sehr treffen die folgenden Aussagen auf Sie zu?

Q14

Bitte in jeder Zeile ein Kästchen anklicken.

	trifft gar nicht zu	trifft eher nicht zu	trifft eher zu	trifft völlig zu
Ich mache für die Schule mehr, als ich eigentlich muss.	○	○	○	○
Ich gebe nicht auf, bis ich eine Aufgabe erfolgreich beendet habe.	○	○	○	○
Ich bin erst zufrieden, wenn ich mein Bestes gebe und mich wirklich anstrenge.	○	○	○	○
Für Mathematik mache ich nur das, was ich unbedingt muss.	○	○	○	○
Wenn eine Aufgabe in Mathematik für mich schwer ist, gebe ich gleich auf.	○	○	○	○
In Mathematik strenge ich mich ganz besonders an.	○	○	○	○
Für Deutsch mache ich nur das, was ich unbedingt muss.	○	○	○	○
Wenn eine Aufgabe in Deutsch für mich schwer ist, gebe ich gleich auf.	○	○	○	○
In Deutsch strenge ich mich ganz besonders an.	○	○	○	○

Zurück Weiter



Kleinkinder
Kindergartenkinder
Schülerinnen und Schüler
Auszubildende
Studierende
Erwachsene

Schule, Ausbildung und Beruf

NEPS
Bildungsverläufe in Deutschland

EINE STUDIE AM
LIfBi
LEIBNIZ-INSTITUT FÜR BILDUNGSVERLÄUFE e.V.

infas

Wenn Sie einmal an den Unterricht in der Schule im Allgemeinen denken – wie sehr treffen die folgenden Aussagen zu?

Q15

Bitte in jeder Zeile ein Kästchen anklicken.

	trifft gar nicht zu	trifft eher nicht zu	trifft eher zu	trifft völlig zu
Im Unterricht machen wir oft Aufgaben, bei denen man wirklich sieht, ob man etwas verstanden hat.	○	○	○	○
Die meisten Lehrerinnen und Lehrer achten darauf, dass möglichst alle Schülerinnen und Schüler etwas aktiv erarbeiten.	○	○	○	○
Im Unterricht wenden wir, wenn wir üben, das Gelernte oft auf andere Dinge an.	○	○	○	○
Die meisten Lehrerinnen und Lehrer können gut erklären.	○	○	○	○
Die meisten Lehrerinnen und Lehrer gehen auf aktuelle Wünsche von Schülerinnen und Schülern ein.	○	○	○	○
Die meisten Lehrerinnen und Lehrer können auch trockenen Stoff wirklich interessant machen.	○	○	○	○
Im Unterricht bekommen wir häufig Stoffe und Themen zur Auswahl.	○	○	○	○
Die meisten Lehrerinnen und Lehrer lassen uns bei Fragen genug Zeit zum Nachdenken.	○	○	○	○
Wenn ich zusätzlich Hilfe brauche, bekomme ich sie von meinen Lehrerinnen und Lehrern.	○	○	○	○
Im Unterricht gibt es klare Regeln, an die wir uns halten müssen.	○	○	○	○
Alles, was wir machen, ist sorgfältig geplant.	○	○	○	○
Im Unterricht wird häufig das Wichtigste nochmals zusammengefasst.	○	○	○	○

Zurück Weiter



Kleinkinder
Kindergartenkinder
Schülerinnen und Schüler
Auszubildende
Studierende
Erwachsene

NEPS
Bildungsverläufe in Deutschland

EINE STUDIE AM
LIfBi
LEIBNIZ-INSTITUT FÜR BILDUNGSVERLÄUFE e.V.

infas

Schule, Ausbildung und Beruf

Wie beurteilen Sie die Situation an Ihrer Schule?

Q16

Bitte in jeder Zeile ein Kästchen anklicken.

	trifft gar nicht zu	trifft eher nicht zu	trifft eher zu	trifft völlig zu
Insgesamt bin ich mit meiner Schule zufrieden.	○	○	○	○
Hätte ich nochmals die Wahl, würde ich eher auf eine andere Schule gehen.	○	○	○	○
Es gibt viele Dinge in meiner Schule, die mir nicht gefallen.	○	○	○	○
Ich kann anderen den Besuch meiner Schule sehr empfehlen.	○	○	○	○

Zurück Weiter



Kleinkinder
Kindergartenkinder
Schülerinnen und Schüler
Auszubildende
Studierende
Erwachsene

NEPS
Bildungsverläufe in Deutschland

EINE STUDIE AM
LIfBi
LEIBNIZ-INSTITUT FÜR BILDUNGSVERLÄUFE e.V.

infas

Schule, Ausbildung und Beruf

Stellen Sie sich vor, Sie hätten alle Möglichkeiten zu werden, was Sie wollen. Was wäre dann Ihr Wunschberuf?

Q17o

Zurück Weiter



Kleinkinder
Kindergartenkinder
Schülerinnen und Schüler
Auszubildende
Studierende
Erwachsene

NEPS
Bildungsverläufe in Deutschland

EINE STUDIE AM
LIfBi
LEIBNIZ-INSTITUT FÜR BILDUNGSVERLÄUFE e.V.

infas

Schule, Ausbildung und Beruf

Welchen schulischen Abschluss haben die meisten Personen, die den von Ihnen angegebenen Beruf heutzutage in Deutschland ergreifen?

Q18

Bitte nur eine Antwort anklicken.

- keinen Schulabschluss
- Hauptschulabschluss
- Realschulabschluss/Mittlere Reife
- Abitur
- weiß nicht

Zurück Weiter



Kleinkinder
Kindergartenkinder
Schülerinnen und Schüler
Auszubildende
Studierende
Erwachsene

NEPS
Bildungsverläufe in Deutschland

EINE STUDIE AM
LIfBi
LEIBNIZ-INSTITUT FÜR BILDUNGSVERLÄUFE e.V.

infas

Schule, Ausbildung und Beruf

Und welchen beruflichen Abschluss haben die meisten Personen, die den von Ihnen angegebenen Beruf heutzutage in Deutschland ergreifen?

Q19

Bitte nur eine Antwort anklicken.

- keine Ausbildung
- Lehre/betriebliche Ausbildung
- Vollzeitschulische Berufsausbildung (z.B. Besuch einer Fachschule)
- Studium
- weiß nicht

Zurück Weiter



Kleinkinder
Kindergartenkinder
Schülerinnen und Schüler
Auszubildende
Studierende
Erwachsene

NEPS
Bildungsverläufe in Deutschland

EINE STUDIE AM
LIfBi
LEIBNIZ-INSTITUT FÜR BILDUNGSVERLÄUFE e.V.

infas

Schule, Ausbildung und Beruf

Denken Sie einmal an alles, was Sie gerade wissen. Welchen Beruf werden Sie wohl später tatsächlich haben?

Q20o

Wenn Sie sich noch nicht sicher sind, dann tragen Sie den Beruf ein, der Ihrer Meinung nach am wahrscheinlichsten ist.

Zurück Weiter



Kleinkinder
Kindergartenkinder
Schülerinnen und Schüler
Auszubildende
Studierende
Erwachsene

NEPS
Bildungsverläufe in Deutschland

EINE STUDIE AM
LIfBi
LEIBNIZ-INSTITUT FÜR BILDUNGSVERLÄUFE e.V.

infas

Schule, Ausbildung und Beruf

Welchen schulischen Abschluss haben die meisten Personen, die den von Ihnen angegebenen Beruf heutzutage in Deutschland ergreifen?

Q21

Bitte nur eine Antwort anklicken.

- keinen Schulabschluss
- Hauptschulabschluss
- Realschulabschluss/Mittlere Reife
- Abitur
- weiß nicht

Zurück Weiter



Kleinkinder
Kindergartenkinder
Schülerinnen und Schüler
Auszubildende
Studierende
Erwachsene

NEPS
Bildungsverläufe in Deutschland

EINE STUDIE AM
LIfBi
LEIBNIZ-INSTITUT FÜR BILDUNGSVERLÄUFE e.V.

infas

Schule, Ausbildung und Beruf

Und welchen beruflichen Abschluss haben die meisten Personen, die den von Ihnen angegebenen Beruf heutzutage in Deutschland ergreifen?

Q22

Bitte nur eine Antwort anklicken.

- keine Ausbildung
- Lehre/betriebliche Ausbildung
- Vollzeitschulische Berufsausbildung (z.B. Besuch einer Fachschule)
- Studium
- weiß nicht

Zurück Weiter



Kleinkinder
Kindergartenkinder
Schülerinnen und Schüler
Auszubildende
Studierende
Erwachsene

NEPS
Bildungsverläufe in Deutschland

EINE STUDIE AM
LIfBi
LEIBNIZ-INSTITUT FÜR BILDUNGSVERLÄUFE e.V.

infas

Schule, Ausbildung und Beruf

Egal, welche Schule Sie gerade besuchen und wie gut Ihre Noten sind: Welchen Schulabschluss wünschen Sie sich?

Q23

Bitte nur eine Antwort anklicken.

- ○ Fachhochschulreife/fachgebundene Hochschulreife/"Fachabitur"
- ○ Abitur (allgemeine Hochschulreife)
- ○ Schule ohne Hochschulzugangsberechtigung verlassen

Zurück Weiter



Kleinkinder
Kindergartenkinder
Schülerinnen und Schüler
Auszubildende
Studierende
Erwachsene

NEPS
Bildungsverläufe in Deutschland

EINE STUDIE AM
LIfBi
LEIBNIZ-INSTITUT FÜR BILDUNGSVERLÄUFE e.V.

infas

Schule, Ausbildung und Beruf

Wenn Sie einmal an alles denken, was Sie jetzt wissen: Mit welchem Abschluss werden Sie wohl tatsächlich die Schule verlassen?

Q24

Bitte nur eine Antwort anklicken.

- ○ Fachhochschulreife/fachgebundene Hochschulreife/"Fachabitur"
- ○ Abitur (allgemeine Hochschulreife)
- ○ Schule ohne Hochschulzugangsberechtigung verlassen

Zurück Weiter



Kleinkinder
Kindergartenkinder
Schülerinnen und Schüler
Auszubildende
Studierende
Erwachsene

NEPS
Bildungsverläufe in Deutschland

EINE STUDIE AM
LIfBi
LEIBNIZ-INSTITUT FÜR BILDUNGSVERLÄUFE e.V.

infas

Schule, Ausbildung und Beruf

Wenn es allein nach Ihren Wünschen ginge: Welche Art von Ausbildung würden Sie nach Beendigung der Schule am liebsten machen?

Q25

Bitte nur eine Antwort anklicken. Wenn Sie vorhaben, nach der Schule zunächst ein Freiwilliges Soziales Jahr, ein Praktikum o. Ä. zu machen, geben Sie die Art von Ausbildung an, die Sie danach am liebsten machen würden.

- ein Studium
- eine berufliche Ausbildung
- keine Ausbildung

Zurück Weiter



Kleinkinder
Kindergartenkinder
Schülerinnen und Schüler
Auszubildende
Studierende
Erwachsene

NEPS
Bildungsverläufe in Deutschland

EINE STUDIE AM
LIfBi
LEIBNIZ-INSTITUT FÜR BILDUNGSVERLÄUFE e.V.

infas

Schule, Ausbildung und Beruf

und zwar an folgendem Hochschultyp:

Q25_a

○	Universität (auch Kunst- oder Musikhochschule, Pädagogische Hochschule etc.)
○	Fachhochschule
○	Duale Hochschule
○	Berufsakademie
○	Verwaltungsfachhochschule
○	andere Hochschule:

Zurück Weiter



Kleinkinder
Kindergartenkinder
Schülerinnen und Schüler
Auszubildende
Studierende
Erwachsene

NEPS
Bildungsverläufe in Deutschland

EINE STUDIE AM
LIfBi
LEIBNIZ-INSTITUT FÜR BILDUNGSVERLÄUFE e.V.

infas

Schule, Ausbildung und Beruf

Welches Fach würden Sie am liebsten studieren?

Q26

Falls Sie am liebsten mehrere Fächer in Kombination oder gleichzeitig studieren oder ein Lehramtsstudium aufnehmen würden, tragen Sie dies hier bitte entsprechend ein.

☐	Studienfach:	
☐	...in Kombination mit dem Fach/den Fächern:	

Zurück Weiter



Kleinkinder
Kindergartenkinder
Schülerinnen und Schüler
Auszubildende
Studierende
Erwachsene

NEPS
Bildungsverläufe in Deutschland

EINE STUDIE AM
LIfBi
LEIBNIZ-INSTITUT FÜR BILDUNGSVERLÄUFE e.V.

infas

Schule, Ausbildung und Beruf

Möchten Sie dieses Fach/diese Fächer im Rahmen eines lehramtsbezogenen Studiengangs studieren?

Q26_3

- nein
- ja

Zurück Weiter



Kleinkinder
Kindergartenkinder
Schülerinnen und Schüler
Auszubildende
Studierende
Erwachsene

NEPS
Bildungsverläufe in Deutschland

EINE STUDIE AM
LIfBi
LEIBNIZ-INSTITUT FÜR BILDUNGSVERLÄUFE e.V.

infas

Schule, Ausbildung und Beruf

Wie hoch schätzen Sie Ihre Chancen ein, einen Studienplatz in Ihrem angestrebten Studienfach/in Ihrer angestrebten Studienfachkombination zu bekommen?

Q27

Bitte nur eine Antwort anklicken.

- sehr gering
- eher gering
- eher hoch
- sehr hoch

Zurück Weiter



Kleinkinder
Kindergartenkinder
Schülerinnen und Schüler
Auszubildende
Studierende
Erwachsene

NEPS
Bildungsverläufe in Deutschland

EINE STUDIE AM
LIfBi
LEIBNIZ-INSTITUT FÜR BILDUNGSVERLÄUFE e.V.

infas

Schule, Ausbildung und Beruf

und zwar:

Q25_b

○	eine betriebliche Lehre
○	eine Berufsfachschule oder eine sonstige berufsbildende Schule besuchen (Eine schulische Berufsausbildung findet vor allem in sozialen Berufen wie z.B. Altenpflege statt, aber auch in technischen Assistenzberufen, wie z.B. Pharmazeutisch-Technische Assistenten.)
○	eine Beamtenausbildung für den mittleren Dienst
○	etwas anderes:

Zurück Weiter



Kleinkinder
Kindergartenkinder
Schülerinnen und Schüler
Auszubildende
Studierende
Erwachsene

NEPS
Bildungsverläufe in Deutschland

EINE STUDIE AM
LIfBi
LEIBNIZ-INSTITUT FÜR BILDUNGSVERLÄUFE e.V.

infas

Schule, Ausbildung und Beruf

In welchem Ausbildungsberuf würden Sie am liebsten eine Ausbildung aufnehmen?

Q28o

Bitte geben Sie die genaue Ausbildungsbezeichnung an.

Zurück Weiter



Kleinkinder
Kindergartenkinder
Schülerinnen und Schüler
Auszubildende
Studierende
Erwachsene

NEPS
Bildungsverläufe in Deutschland

EINE STUDIE AM
LIfBi
LEIBNIZ-INSTITUT FÜR BILDUNGSVERLÄUFE e.V.

infas

Schule, Ausbildung und Beruf

Wie hoch schätzen Sie Ihre Chancen ein, eine Ausbildungsstelle in Ihrem angestrebten Beruf zu bekommen?

Q29

Bitte nur eine Antwort anklicken.

- sehr gering
- eher gering
- eher hoch
- sehr hoch

Zurück Weiter



Kleinkinder
Kindergartenkinder
Schülerinnen und Schüler
Auszubildende
Studierende
Erwachsene

NEPS
Bildungsverläufe in Deutschland

EINE STUDIE AM
LIfBi
LEIBNIZ-INSTITUT FÜR BILDUNGSVERLÄUFE e.V.

infas

Schule, Ausbildung und Beruf

Und wenn Sie einmal an alles denken, was Sie derzeit wissen: Welche Art von Ausbildung werden Sie nach Beendigung der Schule wahrscheinlich machen?

Q30

Bitte nur eine Antwort anklicken. Wenn Sie vorhaben, nach der Schule zunächst ein Freiwilliges Soziales Jahr, ein Praktikum o. Ä. zu machen, geben Sie die Art von Ausbildung an, die Sie danach wahrscheinlich machen werden.

- ein Studium
- eine berufliche Ausbildung
- keine Ausbildung

Zurück Weiter



Kleinkinder
Kindergartenkinder
Schülerinnen und Schüler
Auszubildende
Studierende
Erwachsene

NEPS
Bildungsverläufe in Deutschland

EINE STUDIE AM
LIfBi
LEIBNIZ-INSTITUT FÜR BILDUNGSVERLÄUFE e.V.

infas

Schule, Ausbildung und Beruf

und zwar an folgendem Hochschultyp:

Q30_a

○	Universität (auch Kunst- oder Musikhochschule, Pädagogische Hochschule etc.)
○	Fachhochschule
○	Duale Hochschule
○	Berufsakademie
○	Verwaltungsfachhochschule
○	andere Hochschule:

Zurück Weiter



Kleinkinder
Kindergartenkinder
Schülerinnen und Schüler
Auszubildende
Studierende
Erwachsene

NEPS
Bildungsverläufe in Deutschland

EINE STUDIE AM
LIfBi
LEIBNIZ-INSTITUT FÜR BILDUNGSVERLÄUFE e.V.

infas

Schule, Ausbildung und Beruf

Welches Fach werden Sie wahrscheinlich studieren?

Q31

Falls Sie vorhaben mehrere Fächer in Kombination oder gleichzeitig zu studieren oder ein Lehramtsstudium aufzunehmen, tragen Sie dies hier bitte entsprechend ein

☐	Studienfach:	
☐	...in Kombination mit dem Fach/den Fächern:	

Zurück Weiter



Kleinkinder
Kindergartenkinder
Schülerinnen und Schüler
Auszubildende
Studierende
Erwachsene

NEPS
Bildungsverläufe in Deutschland

EINE STUDIE AM
LIfBi
LEIBNIZ-INSTITUT FÜR BILDUNGSVERLÄUFE e.V.

infas

Schule, Ausbildung und Beruf

Werden Sie dieses Fach/diese Fächer wahrscheinlich im Rahmen eines lehramtsbezogenen Studiengangs studieren?

Q31_3

- nein
- ja

Zurück Weiter



Kleinkinder
Kindergartenkinder
Schülerinnen und Schüler
Auszubildende
Studierende
Erwachsene

NEPS
Bildungsverläufe in Deutschland

EINE STUDIE AM
LIfBi
LEIBNIZ-INSTITUT FÜR BILDUNGSVERLÄUFE e.V.

infas

Schule, Ausbildung und Beruf

und zwar:

Q30_b

○	eine betriebliche Lehre
○	eine Berufsfachschule oder eine sonstige berufsbildende Schule besuchen (Eine schulische Berufsausbildung findet vor allem in sozialen Berufen wie z.B. Altenpflege statt, aber auch in technischen Assistenzberufen, wie z.B. Pharmazeutisch-Technische Assistenten.)
○	eine Beamtenausbildung für den mittleren Dienst
○	etwas anderes:

Zurück Weiter



Kleinkinder
Kindergartenkinder
Schülerinnen und Schüler
Auszubildende
Studierende
Erwachsene

NEPS
Bildungsverläufe in Deutschland

EINE STUDIE AM
LIfBi
LEIBNIZ-INSTITUT FÜR BILDUNGSVERLÄUFE e.V.

infas

Schule, Ausbildung und Beruf

In welchem Ausbildungsberuf werden Sie wahrscheinlich eine Ausbildung aufnehmen?

Q32o

Bitte geben Sie die genaue Ausbildungsbezeichnung an.

Zurück Weiter



Kleinkinder
Kindergartenkinder
Schülerinnen und Schüler
Auszubildende
Studierende
Erwachsene

NEPS
Bildungsverläufe in Deutschland

EINE STUDIE AM
LIfBi
LEIBNIZ-INSTITUT FÜR BILDUNGSVERLÄUFE e.V.

infas

Schule, Ausbildung und Beruf

Wie viele Gedanken haben Sie sich bereits über Ihre berufliche Zukunft gemacht?

Q33

Bitte in jeder Zeile ein Kästchen anklicken.

	trifft gar nicht zu	trifft eher nicht zu	trifft eher zu	trifft völlig zu
Ich informiere mich bereits genau, welche Berufe für mich in Frage kommen.	○	○	○	○
Ich weiß schon genau, was ich später beruflich machen will.	○	○	○	○
Ich weiß schon genau, bei welcher Fachschule/Hochschule/bei welchem Lehrbetrieb ich mich bewerben werde.	○	○	○	○

Zurück Weiter



Kleinkinder
Kindergartenkinder
Schülerinnen und Schüler
Auszubildende
Studierende
Erwachsene

NEPS
Bildungsverläufe in Deutschland

EINE STUDIE AM
LIfBi
LEIBNIZ-INSTITUT FÜR BILDUNGSVERLÄUFE e.V.

infas

Schule, Ausbildung und Beruf

Es gibt ja verschiedene Schul- und Ausbildungssysteme in Deutschland. Wissen Sie, was in Deutschland als „Duales Ausbildungssystem“ bezeichnet wird?

Q34

Bitte klicken Sie die richtige Antwort an.

- bezeichnet den Besitz von zwei Ausbildungsabschlüssen
- bezeichnet die Tatsache, dass jemand eine Ausbildung gemacht hat und dann noch studiert
- bezeichnet die Kombination von schulischer Ausbildung in der Berufsschule und praktischer Ausbildung im Betrieb
- bezeichnet die Trennung zwischen dem ersten und dem zweiten Lehrjahr
- weiß nicht

Zurück Weiter



Kleinkinder
Kindergartenkinder
Schülerinnen und Schüler
Auszubildende
Studierende
Erwachsene

NEPS
Bildungsverläufe in Deutschland

EINE STUDIE AM
LIfBi
LEIBNIZ-INSTITUT FÜR BILDUNGSVERLÄUFE e.V.

infas

Schule, Ausbildung und Beruf

Und wissen Sie, was man unter der „Fachhochschulreife“ versteht?

Q35

Bitte klicken Sie die richtige Antwort an.

- ○ den Abschluss einer Meisterausbildung
- ○ ein abgeschlossenes Studium an einer Fachhochschule
- ○ ein Abschluss, der zum Studium an einer Fachhochschule berechtigt
- ○ ein anderes Wort für Abitur
- ○ weiß nicht

Zurück Weiter



Kleinkinder
Kindergartenkinder
Schülerinnen und Schüler
Auszubildende
Studierende
Erwachsene

NEPS
Bildungsverläufe in Deutschland

EINE STUDIE AM
LIfBi
LEIBNIZ-INSTITUT FÜR BILDUNGSVERLÄUFE e.V.

infas

Schule, Ausbildung und Beruf

Unterschiedliche Berufe oder Ausbildungen erfordern auch unterschiedliche schulische Abschlüsse. Bitte geben Sie im Folgenden an, welchen schulischen Abschluss die meisten Personen haben, die heutzutage in Deutschland folgende Berufe ergreifen.

Q36

Bitte in jeder Zeile ein Kästchen anklicken.

	keinen Schulabschluss	Hauptschulabschluss	Realschulabschluss/ Mittlere Reife	Abitur	weiß nicht
Verkäufer/in	○	○	○	○	○
Apotheker/in	○	○	○	○	○
Bankkaufmann/-frau	○	○	○	○	○
Augenoptiker/in	○	○	○	○	○
Steuerfachangestellte/r	○	○	○	○	○

Zurück Weiter



Kleinkinder
Kindergartenkinder
Schülerinnen und Schüler
Auszubildende
Studierende
Erwachsene

NEPS
Bildungsverläufe in Deutschland

EINE STUDIE AM
LIfBi
LEIBNIZ-INSTITUT FÜR BILDUNGSVERLÄUFE e.V.

infas

Schule, Ausbildung und Beruf

Unterschiedliche Berufe oder Ausbildungen erfordern auch unterschiedliche Ausbildungsabschlüsse. Bitte geben Sie im Folgenden an, welchen beruflichen Abschluss die meisten Personen haben, die heutzutage in Deutschland folgende Berufe ergreifen.

Q37

Bitte in jeder Zeile ein Kästchen anklicken.

	keine Ausbildung	abgeschlossene Ausbildung	Studium	weiß nicht
Verkäufer/in	○	○	○	○
Apotheker/in	○	○	○	○
Bankkaufmann/-frau	○	○	○	○
Augenoptiker/in	○	○	○	○
Steuerfachangestellte/r	○	○	○	○

Zurück Weiter



Kleinkinder
Kindergartenkinder
Schülerinnen und Schüler
Auszubildende
Studierende
Erwachsene

NEPS
Bildungsverläufe in Deutschland

EINE STUDIE AM
LIfBi
LEIBNIZ-INSTITUT FÜR BILDUNGSVERLÄUFE e.V.

infas

Schule, Ausbildung und Beruf

In den folgenden Fragen geht es darum, was Ihre Eltern von Ihnen in der Schule und für Ihre berufliche Zukunft erwarten.
Welche Ausbildung wünschen sich Ihre Eltern für Sie nach der Schule?
Meine Eltern wünschen sich, dass ich...

Q38

Bitte nur eine Antwort anklicken.

- ...studiere.
- ...eine berufliche Ausbildung mache.
- Meine Eltern haben keine Meinung dazu.

Zurück Weiter



Kleinkinder
Kindergartenkinder
Schülerinnen und Schüler
Auszubildende
Studierende
Erwachsene

NEPS
Bildungsverläufe in Deutschland

EINE STUDIE AM
LIfBi
LEIBNIZ-INSTITUT FÜR BILDUNGSVERLÄUFE e.V.

infas

Schule, Ausbildung und Beruf

und zwar an folgendem Hochschultyp:

Q38_a

Bitte nur eine Antwort anklicken.

- ○ Universität (auch Kunst- oder Musikhochschule, Pädagogische Hochschule etc.)
- ○ Fachhochschule, Verwaltungsfachhochschule
- ○ Berufsakademie, Duale Hochschule
- ○ Meine Eltern haben keine Meinung dazu.

Zurück Weiter



Kleinkinder
Kindergartenkinder
Schülerinnen und Schüler
Auszubildende
Studierende
Erwachsene

NEPS
Bildungsverläufe in Deutschland

EINE STUDIE AM
LIfBi
LEIBNIZ-INSTITUT FÜR BILDUNGSVERLÄUFE e.V.

infas

Schule, Ausbildung und Beruf

Wie wichtig ist es Ihren Eltern,...

Q39

Bitte Zutreffendes anklicken.

	sehr unwichtig	eher unwichtig	teils/teils	eher wichtig	sehr wichtig	meine Eltern haben keine Meinung dazu
...dass Sie gute Schulnoten haben?	○	○	○	○	○	○
...dass Sie später einmal beruflich ganz weit nach vorn kommen?	○	○	○	○	○	○

Zurück Weiter



Kleinkinder
Kindergartenkinder
Schülerinnen und Schüler
Auszubildende
Studierende
Erwachsene

NEPS
Bildungsverläufe in Deutschland

EINE STUDIE AM
LIfBi
LEIBNIZ-INSTITUT FÜR BILDUNGSVERLÄUFE e.V.

infas

Schule, Ausbildung und Beruf

Wie wichtig ist es Ihnen insgesamt,...

...was Ihre Eltern von Ihnen in der Schule und für Ihre berufliche Zukunft erwarten?

Q40

Bitte nur eine Antwort anklicken.

- sehr unwichtig
- eher unwichtig
- teils/teils
- eher wichtig
- sehr wichtig

Zurück Weiter



Kleinkinder
Kindergartenkinder
Schülerinnen und Schüler
Auszubildende
Studierende
Erwachsene

NEPS
Bildungsverläufe in Deutschland

EINE STUDIE AM
LIfBi
LEIBNIZ-INSTITUT FÜR BILDUNGSVERLÄUFE e.V.

infas

Schule, Ausbildung und Beruf

Wie sehr treffen die folgenden Dinge auf Sie und Ihre Eltern zu?

Q41

Bitte in jeder Zeile ein Kästchen anklicken.

	trifft gar nicht zu	trifft eher nicht zu	teils/teils	trifft eher zu	trifft völlig zu
Ich weiß aus Erfahrung, dass ich mir bei meinen Eltern Rat holen kann.	○	○	○	○	○
Meine Eltern achten darauf, dass ich mich auf Tests und Arbeiten gut vorbereite.	○	○	○	○	○
Meine Eltern helfen mir, wenn ich Probleme mit dem Unterrichtsstoff habe.	○	○	○	○	○
Meine Eltern fragen mich oft, wie es in der Schule war.	○	○	○	○	○

Zurück Weiter



Kleinkinder
Kindergartenkinder
Schülerinnen und Schüler
Auszubildende
Studierende
Erwachsene

NEPS
Bildungsverläufe in Deutschland

EINE STUDIE AM
LIfBi
LEIBNIZ-INSTITUT FÜR BILDUNGSVERLÄUFE e.V.

infas

Schule, Ausbildung und Beruf

Jetzt geht es um das Zusammenleben in Ihrer Familie. Wie sehr treffen die folgenden Dinge auf Ihre Familie zu?

Q42

Bitte in jeder Zeile ein Kästchen anklicken.

	trifft gar nicht zu	trifft eher nicht zu	teils/teils	trifft eher zu	trifft völlig zu
In unserer Familie gibt es einen starken Zusammenhalt.	○	○	○	○	○
In unserer Familie sprechen wir nur selten über unsere Angelegenheiten.	○	○	○	○	○
Wir teilen uns in der Familie mit, was uns an den anderen stört.	○	○	○	○	○
Die Mitglieder unserer Familie sind gefühlsmäßig eng miteinander verbunden.	○	○	○	○	○

Zurück Weiter



Kleinkinder
Kindergartenkinder
Schülerinnen und Schüler
Auszubildende
Studierende
Erwachsene

NEPS
Bildungsverläufe in Deutschland

EINE STUDIE AM
LIfBi
LEIBNIZ-INSTITUT FÜR BILDUNGSVERLÄUFE e.V.

infas

Schule, Ausbildung und Beruf

Jetzt geht es um Ihre Freundinnen und Freunde. Damit sind alle Personen gemeint, mit denen Sie befreundet sind, egal, ob sie auf Ihre Schule gehen oder nicht.
Wie viele Personen aus Ihrem Freundeskreis...

Q43

Bitte in jeder Zeile ein Kästchen anklicken.

	keine	fast keine	weniger als die Hälfte	ungefähr die Hälfte	mehr als die Hälfte	fast alle	alle
...haben einen Migrationshintergrund, d. h. sie selbst oder mindestens ein Elternteil sind im Ausland geboren?	○	○	○	○	○	○	○
...haben vor zu studieren?	○	○	○	○	○	○	○
...haben vor, eine berufliche Ausbildung zu machen?	○	○	○	○	○	○	○

Zurück Weiter



Kleinkinder
Kindergartenkinder
Schülerinnen und Schüler
Auszubildende
Studierende
Erwachsene

NEPS
Bildungsverläufe in Deutschland

EINE STUDIE AM
LIfBi
LEIBNIZ-INSTITUT FÜR BILDUNGSVERLÄUFE e.V.

infas

Schule, Ausbildung und Beruf

Inwieweit treffen die folgenden Aussagen auf Ihre Freundinnen und Freunde zu?

Q44

Bitte in jeder Zeile ein Kästchen anklicken.

	trifft gar nicht zu	trifft eher nicht zu	teils/teils	trifft eher zu	trifft völlig zu
Die meisten meiner Freundinnen und Freunde sind in der Schule sehr ehrgeizig.	○	○	○	○	○
Die meisten meiner Freundinnen und Freunde erwarten von mir, dass ich mich in der Schule sehr anstrenge.	○	○	○	○	○
Den meisten meiner Freundinnen und Freunde ist es egal, wie gut sie in der Schule sind.	○	○	○	○	○
Den meisten meiner Freundinnen und Freunde ist es sehr wichtig, später einmal beruflich ganz weit nach vorn zu kommen.	○	○	○	○	○

Zurück Weiter



Kleinkinder
Kindergartenkinder
Schülerinnen und Schüler
Auszubildende
Studierende
Erwachsene

NEPS
Bildungsverläufe in Deutschland

EINE STUDIE AM
LIfBi
LEIBNIZ-INSTITUT FÜR BILDUNGSVERLÄUFE e.V.

infas

Schule, Ausbildung und Beruf

Inwieweit treffen die folgenden Aussagen auf Ihre Mitschülerinnen und Mitschüler zu?

Q46

Bitte in jeder Zeile ein Kästchen anklicken.

	trifft gar nicht zu	trifft eher nicht zu	teils/teils	trifft eher zu	trifft völlig zu
Die meisten meiner Mitschülerinnen und Mitschüler sind in der Schule sehr ehrgeizig.	○	○	○	○	○
Die meisten meiner Mitschülerinnen und Mitschüler erwarten von mir, dass ich mich in der Schule sehr anstrenge.	○	○	○	○	○
Den meisten meiner Mitschülerinnen und Mitschüler ist es egal, wie gut sie in der Schule sind.	○	○	○	○	○

Zurück Weiter



Kleinkinder
Kindergartenkinder
Schülerinnen und Schüler
Auszubildende
Studierende
Erwachsene

NEPS
Bildungsverläufe in Deutschland

EINE STUDIE AM
LIfBi
LEIBNIZ-INSTITUT FÜR BILDUNGSVERLÄUFE e.V.

infas

Schule, Ausbildung und Beruf

Die folgenden Fragen beziehen sich auf Personen aus Ihrem persönlichen Umfeld, egal ob Sie sie sehr gut oder weniger gut kennen.
Stellen Sie sich vor, Sie überlegen, nach dem Abitur ein Studium zu beginnen. Wie wahrscheinlich ist es, dass Ihnen jemand aus Ihrem persönlichen Umfeld Informationen und Tipps zu Studienmöglichkeiten geben könnte?

Q47

Bitte nur eine Antwort anklicken.

- ○ sehr unwahrscheinlich
- ○ eher unwahrscheinlich
- ○ eher wahrscheinlich
- ○ sehr wahrscheinlich

Zurück Weiter



Kleinkinder
Kindergartenkinder
Schülerinnen und Schüler
Auszubildende
Studierende
Erwachsene

NEPS
Bildungsverläufe in Deutschland

EINE STUDIE AM
LIfBi
LEIBNIZ-INSTITUT FÜR BILDUNGSVERLÄUFE e.V.

infas

Schule, Ausbildung und Beruf

An wen haben Sie bei der letzten Frage gedacht?

Q48

Bitte klicken Sie alle zutreffenden Antworten an.

- [ ] Ihre Eltern
- [ ] Ihre Geschwister
- [ ] andere Personen aus Ihrer Familie oder Verwandtschaft
- [ ] eine Lehrerin oder einen Lehrer an Ihrer Schule
- [ ] jemand, den Sie aus einem Praktikum, Nebenjob oder Arbeit zur Probe kennen
- [ ] Ihre Freundinnen und Freunde
- [ ] sonstige Bekannte

Zurück Weiter



Kleinkinder
Kindergartenkinder
Schülerinnen und Schüler
Auszubildende
Studierende
Erwachsene

NEPS
Bildungsverläufe in Deutschland

EINE STUDIE AM
LIfBi
LEIBNIZ-INSTITUT FÜR BILDUNGSVERLÄUFE e.V.

infas

Schule, Ausbildung und Beruf

An wie viele Personen haben Sie bei den letzten beiden Fragen insgesamt gedacht?

Q49

Bitte nur eine Antwort anklicken.

- eine Person
- zwei Personen
- drei oder mehr Personen

Zurück Weiter



Kleinkinder
Kindergartenkinder
Schülerinnen und Schüler
Auszubildende
Studierende
Erwachsene

NEPS
Bildungsverläufe in Deutschland

EINE STUDIE AM
LIfBi
LEIBNIZ-INSTITUT FÜR BILDUNGSVERLÄUFE e.V.

infas

Schule, Ausbildung und Beruf

Hat diese Person einen Migrationshintergrund? Migrationshintergrund heißt, dass die Person selbst oder mindestens ein Elternteil der Person im Ausland geboren wurde.

Q49_1

Zutreffendes bitte anklicken.

- ja
- nein

Zurück Weiter



Kleinkinder
Kindergartenkinder
Schülerinnen und Schüler
Auszubildende
Studierende
Erwachsene

NEPS
Bildungsverläufe in Deutschland

EINE STUDIE AM
LIfBi
LEIBNIZ-INSTITUT FÜR BILDUNGSVERLÄUFE e.V.

infas

Schule, Ausbildung und Beruf

Und hat diese Person Abitur?

Q49_4

Zutreffendes bitte anklicken.

- ja
- nein

Zurück Weiter



Kleinkinder
Kindergartenkinder
Schülerinnen und Schüler
Auszubildende
Studierende
Erwachsene

NEPS
Bildungsverläufe in Deutschland

EINE STUDIE AM
LIfBi
LEIBNIZ-INSTITUT FÜR BILDUNGSVERLÄUFE e.V.

infas

Schule, Ausbildung und Beruf

Und ist diese Person eine Frau?

Q49_7

Zutreffendes bitte anklicken.

- ja
- nein

Zurück Weiter



Kleinkinder
Kindergartenkinder
Schülerinnen und Schüler
Auszubildende
Studierende
Erwachsene

NEPS
Bildungsverläufe in Deutschland

EINE STUDIE AM
LIfBi
LEIBNIZ-INSTITUT FÜR BILDUNGSVERLÄUFE e.V.

infas

Schule, Ausbildung und Beruf

Wie viele davon haben einen Migrationshintergrund? Migrationshintergrund heißt, dass die Person selbst oder mindestens ein Elternteil der Person im Ausland geboren wurde.

Q49_2

Bitte nur eine Antwort anklicken.

- beide
- eine
- keine

Zurück Weiter



Kleinkinder
Kindergartenkinder
Schülerinnen und Schüler
Auszubildende
Studierende
Erwachsene

NEPS
Bildungsverläufe in Deutschland

EINE STUDIE AM
LIfBi
LEIBNIZ-INSTITUT FÜR BILDUNGSVERLÄUFE e.V.

infas

Schule, Ausbildung und Beruf

Und wie viele davon haben Abitur?

Q49_5

Bitte nur eine Antwort anklicken.

- beide
- eine
- keine

Zurück Weiter



Kleinkinder
Kindergartenkinder
Schülerinnen und Schüler
Auszubildende
Studierende
Erwachsene

NEPS
Bildungsverläufe in Deutschland

EINE STUDIE AM
LIfBi
LEIBNIZ-INSTITUT FÜR BILDUNGSVERLÄUFE e.V.

infas

Schule, Ausbildung und Beruf

Und wie viele davon sind Frauen?

Q49_8

Bitte nur eine Antwort anklicken.

- beide
- eine
- keine

Zurück Weiter



Kleinkinder
Kindergartenkinder
Schülerinnen und Schüler
Auszubildende
Studierende
Erwachsene

NEPS
Bildungsverläufe in Deutschland

EINE STUDIE AM
LIfBi
LEIBNIZ-INSTITUT FÜR BILDUNGSVERLÄUFE e.V.

infas

Schule, Ausbildung und Beruf

Wie viele dieser Personen haben einen Migrationshintergrund? Migrationshintergrund heißt, dass die Person selbst oder mindestens ein Elternteil der Person im Ausland geboren wurde.

Q49_3

Bitte nur eine Antwort anklicken.

- keine
- fast keine
- weniger als die Hälfte
- ungefähr die Hälfte
- mehr als die Hälfte
- fast alle
- alle

Zurück Weiter



Kleinkinder
Kindergartenkinder
Schülerinnen und Schüler
Auszubildende
Studierende
Erwachsene

NEPS
Bildungsverläufe in Deutschland

EINE STUDIE AM
LIfBi
LEIBNIZ-INSTITUT FÜR BILDUNGSVERLÄUFE e.V.

infas

Schule, Ausbildung und Beruf

Und wie viele dieser Personen haben Abitur?

Q49_6

Bitte nur eine Antwort anklicken.

- keine
- fast keine
- weniger als die Hälfte
- ungefähr die Hälfte
- mehr als die Hälfte
- fast alle
- alle

Zurück Weiter



Kleinkinder
Kindergartenkinder
Schülerinnen und Schüler
Auszubildende
Studierende
Erwachsene

NEPS
Bildungsverläufe in Deutschland

EINE STUDIE AM
LIfBi
LEIBNIZ-INSTITUT FÜR BILDUNGSVERLÄUFE e.V.

infas

Schule, Ausbildung und Beruf

Und wie viele dieser Personen sind Frauen?

Q49_9

Bitte nur eine Antwort anklicken.

- keine
- fast keine
- weniger als die Hälfte
- ungefähr die Hälfte
- mehr als die Hälfte
- fast alle
- alle

Zurück Weiter



Kleinkinder
Kindergartenkinder
Schülerinnen und Schüler
Auszubildende
Studierende
Erwachsene

NEPS
Bildungsverläufe in Deutschland

EINE STUDIE AM
LIfBi
LEIBNIZ-INSTITUT FÜR BILDUNGSVERLÄUFE e.V.

infas

Schule, Ausbildung und Beruf

Nun geht es um Ihre persönliche Situation im Allgemeinen. Denken Sie dabei bitte an alle Lebensbereiche. Inwiefern treffen folgende Aussagen auf Sie zu?

Q7_K12_a

Bitte in jeder Zeile ein Kästchen anklicken.

	trifft gar nicht zu	trifft eher nicht zu	teils/teils	trifft eher zu	trifft völlig zu
Wenn mir eine Tätigkeit keinen Spaß macht, muss ich sie in der Regel auch nicht tun.	○	○	○	○	○
Wenn ich mich nicht selbst um etwas kümmere, tut es keiner.	○	○	○	○	○
Ich übe sinnvolle Tätigkeiten aus.	○	○	○	○	○
Ich fühle mich oft einsam.	○	○	○	○	○
Meine Leistungen werden angemessen gewürdigt.	○	○	○	○	○
Es gibt Menschen, auf die ich mich verlassen kann.	○	○	○	○	○
In der Regel habe ich einen erholsamen Schlaf.	○	○	○	○	○
Ich denke viel über Probleme nach.	○	○	○	○	○
Nach einem normalen Tag fühle ich mich erschöpft.	○	○	○	○	○
Ich habe Angst davor, wie mein Leben in drei Jahren aussehen könnte.	○	○	○	○	○
Ich freue mich auf die Zukunft.	○	○	○	○	○

Zurück Weiter



NEPS
Bildungsverläufe in Deutschland
EINE STUDIE AM
LIfBi
LEIBNIZ-INSTITUT FÜR BILDUNGSVERLÄUFE e.V.
infas

Schule, Ausbildung und Beruf

Wie sehr interessieren Sie die folgenden Dinge?

Q8_K12_a

Bitte in jeder Zeile ein Kästchen anklicken.

	das interessiert mich sehr wenig; das tue ich gar nicht gerne	das interessiert mich wenig	das interessiert mich etwas	das interessiert mich ziemlich	das interessiert mich sehr; das tue ich sehr gerne
etwas aufbauen oder zusammensetzen	○	○	○	○	○
etwas genau beobachten und analysieren	○	○	○	○	○
Bilder zeichnen	○	○	○	○	○
sich für die Anliegen anderer einsetzen	○	○	○	○	○
mit anderen Menschen verhandeln	○	○	○	○	○
über etwas Aufzeichnungen oder Listen führen	○	○	○	○	○
etwas nach einem Plan oder nach einer Skizze anfertigen	○	○	○	○	○
in einem Versuchslabor Experimente durchführen	○	○	○	○	○
etwas nach künstlerischen Gesichtspunkten gestalten	○	○	○	○	○
kranken Menschen helfen	○	○	○	○	○
für eine Sache in der Öffentlichkeit auftreten	○	○	○	○	○
Dinge zählen und sortieren	○	○	○	○	○
Metall/Holz bearbeiten, etwas aus Metall/Holz herstellen	○	○	○	○	○
etwas durch ein Mikroskop betrachten	○	○	○	○	○
Dichtung/Literatur lesen und interpretieren	○	○	○	○	○
hilfsbedürftige Kinder oder Erwachsene betreuen	○	○	○	○	○
anderen sagen, was sie machen sollen	○	○	○	○	○
die Einhaltung von Richtlinien überwachen	○	○	○	○	○

Zurück Weiter



Kleinkinder
Kindergartenkinder
Schülerinnen und Schüler
Auszubildende
Studierende
Erwachsene

NEPS
Bildungsverläufe in Deutschland

EINE STUDIE AM
LIfBi
LEIBNIZ-INSTITUT FÜR BILDUNGSVERLÄUFE e.V.

infas

Schule, Ausbildung und Beruf

Inwieweit treffen folgende Aussagen auf Sie zu?

Q9_K12_a

Bitte in jeder Zeile ein Kästchen anklicken.

	trifft gar nicht zu	trifft eher nicht zu	teils/teils	trifft eher zu	trifft völlig zu
Alles in allem bin ich mit mir selbst zufrieden.	○	○	○	○	○
Hin und wieder denke ich, dass ich gar nichts tauge.	○	○	○	○	○
Ich besitze eine Reihe guter Eigenschaften.	○	○	○	○	○
Ich kann vieles genauso gut wie die meisten anderen Menschen auch.	○	○	○	○	○
Ich fürchte, es gibt nicht viel, worauf ich stolz sein kann.	○	○	○	○	○
Ich fühle mich von Zeit zu Zeit richtig nutzlos.	○	○	○	○	○
Ich halte mich für einen wertvollen Menschen, jedenfalls bin ich nicht weniger wertvoll als andere auch.	○	○	○	○	○
Ich wünschte, ich könnte vor mir selbst mehr Achtung haben.	○	○	○	○	○
Alles in allem neige ich dazu, mich für eine Versagerin oder einen Versager zu halten.	○	○	○	○	○
Ich habe eine positive Einstellung zu mir selbst gefunden.	○	○	○	○	○

Zurück Weiter



Schule, Ausbildung und Beruf

NEPS
Bildungsverläufe in Deutschland
EINE STUDIE AM
LIfBi
LEIBNIZ-INSTITUT FÜR BILDUNGSVERLÄUFE e.V.
infas

Im Folgenden finden Sie eine Reihe möglicher Handlungsweisen aufgelistet. Lesen Sie bitte jede der Aussagen gründlich durch und bewerten Sie, wie Sie sich üblicherweise in der jeweiligen Situation verhalten, wie gut bzw. schlecht es Ihnen gewöhnlich gelingt, den jeweiligen Situationsanforderungen gerecht zu werden.

Q10_K12_a

Bitte in jeder Zeile ein Kästchen anklicken.

	gelingt schlecht	gelingt eher schlecht	gelingt mittelmäßig	gelingt eher gut	gelingt gut
Einer Freundin/einem Freund sagen, dass Sie die Art, wie Sie von ihr /ihm behandelt werden, nicht mögen.	○	○	○	○	○
Wenn eine Uneinigkeit mit einer guten Freundin/einem guten Freund in einen handfesten Streit umzukippen droht, zugeben können, dass Sie eventuell im Unrecht sind.	○	○	○	○	○
‚Nein' sagen, wenn eine Freundin/ein Freund Sie um etwas bittet, was Sie nicht tun wollen.	○	○	○	○	○
Während eines Streits mit einer guten Freundin/einem guten Freund Gefühle des Widerwillens und der Abneigung unterdrücken können.	○	○	○	○	○
Während eines Streits die Perspektive des Partners übernehmen und ihren/seinen Standpunkt wirklich verstehen können.	○	○	○	○	○
Eine Freundin/einen Freund auf ein Verhalten hinweisen, das Sie in Verlegenheit bringt.	○	○	○	○	○
Es unterlassen Dinge zu sagen, die eine Uneinigkeit in einen handfesten Streit umkippen lassen können.	○	○	○	○	○
Eine gute Freundin/einen guten Freund zur Rede stellen, wenn sie/er ein Versprechen gebrochen hat.	○	○	○	○	○
Einer Freundin/einem Freund sagen, dass sie/er etwas getan hat, was Sie verärgert hat.	○	○	○	○	○
Sich beherrschen, um nicht gleich ‚vor Wut zu platzen' (selbst wenn es vielleicht gerechtfertigt wäre), um einen zerstörerischen Konflikt mit einer guten Freundin/einem guten Freund zu vermeiden.	○	○	○	○	○

Zurück Weiter



Kleinkinder
Kindergartenkinder
Schülerinnen und Schüler
Auszubildende
Studierende
Erwachsene

NEPS
Bildungsverläufe in Deutschland

EINE STUDIE AM
LIfBi
LEIBNIZ-INSTITUT FÜR BILDUNGSVERLÄUFE e.V.

infas

Schule, Ausbildung und Beruf

Wie beurteilen Sie die Situation an Ihrer Schule?

Q11_K12_a

Bitte in jeder Zeile ein Kästchen anklicken.

	trifft überhaupt nicht zu	trifft eher nicht zu	trifft eher zu	trifft völlig zu
Insgesamt bin ich mit meiner Schule zufrieden.	○	○	○	○
Hätte ich nochmals die Wahl, würde ich eher auf eine andere Schule gehen.	○	○	○	○
Es gibt viele Dinge in meiner Schule, die mir nicht gefallen.	○	○	○	○
Ich kann anderen den Besuch meiner Schule sehr empfehlen.	○	○	○	○

Zurück Weiter



Kleinkinder
Kindergartenkinder
Schülerinnen und Schüler
Auszubildende
Studierende
Erwachsene

NEPS
Bildungsverläufe in Deutschland

EINE STUDIE AM
LIfBi
LEIBNIZ-INSTITUT FÜR BILDUNGSVERLÄUFE e.V.

infas

Schule, Ausbildung und Beruf

Wie schätzen Sie sich in der Schule ein?

Q12_K12_a

Bitte in jeder Zeile ein Kästchen anklicken.

	trifft gar nicht zu	trifft eher nicht zu	trifft eher zu	trifft völlig zu
Im Fach Deutsch bin ich ein hoffnungsloser Fall.	○	○	○	○
Im Fach Deutsch lerne ich schnell.	○	○	○	○
Im Fach Deutsch bekomme ich gute Noten.	○	○	○	○
Im Fach Mathematik bekomme ich gute Noten.	○	○	○	○
Mathematik ist eines meiner besten Fächer.	○	○	○	○
Ich war schon immer gut in Mathematik.	○	○	○	○
In den meisten Schulfächern lerne ich schnell.	○	○	○	○
In den meisten Schulfächern schneide ich in Klassenarbeiten gut ab.	○	○	○	○
Ich bin in den meisten Schulfächern gut.	○	○	○	○

Zurück Weiter



Kleinkinder
Kindergartenkinder
Schülerinnen und Schüler
Auszubildende
Studierende
Erwachsene

NEPS
Bildungsverläufe in Deutschland

EINE STUDIE AM
LIfBi
LEIBNIZ-INSTITUT FÜR BILDUNGSVERLÄUFE e.V.

infas

Schule, Ausbildung und Beruf

Welche Note hatten Sie im letzten Jahreszeugnis? Bitte geben Sie die Punkte ein, die Sie erhalten haben in...

Q13_K12_a

Punktesystem: 0 bis 15 Punkte.

... Deutsch.			
... Mathematik.			
... Englisch.		○	keine Punkte erhalten/nicht belegt
... Informatik.		○	keine Punkte erhalten/nicht belegt

Zurück Weiter



Kleinkinder
Kindergartenkinder
Schülerinnen und Schüler
Auszubildende
Studierende
Erwachsene

NEPS
Bildungsverläufe in Deutschland

EINE STUDIE AM
LIfBi
LEIBNIZ-INSTITUT FÜR BILDUNGSVERLÄUFE e.V.

infas

Schule, Ausbildung und Beruf

Wie viele Unterrichtsstunden haben Sie pro Woche in...

Q14_K12_a

Bitte in jeder Zeile ein Kästchen anklicken.

	2 Wochenstunden	3 Wochenstunden	4 Wochenstunden	5 Wochenstunden	mehr als 5 Wochenstunden
... Deutsch?	○	○	○	○	○
... Mathematik?	○	○	○	○	○

Q14_K12_c

	Kurs nicht belegt	2 Wochenstunden	3 Wochenstunden	4 Wochenstunden	5 Wochenstunden	mehr als 5 Wochenstunden
... Englisch?	○	○	○	○	○	○

Zurück Weiter



Kleinkinder
Kindergartenkinder
Schülerinnen und Schüler
Auszubildende
Studierende
Erwachsene

NEPS
Bildungsverläufe in Deutschland

EINE STUDIE AM
LIfBi
LEIBNIZ-INSTITUT FÜR BILDUNGSVERLÄUFE e.V.

infas

Schule, Ausbildung und Beruf

Wir bitten Sie nun anzugeben, auf welchem Anforderungsniveau Sie die Kurse belegen. Beachten Sie dazu die folgenden Hinweise:
In vielen Bundesländern gibt es die Unterscheidung in ‚grundlegendes Anforderungsniveau' und ‚erhöhtes Anforderungsniveau'. In den verschiedenen Bundesländern werden dafür unterschiedliche Begriffe verwandt. Kurse auf erhöhtem Anforderungsniveau heißen auch Leistungskurs, Leistungsfach, Kernfach, Hauptfach, Profilfach oder Schwerpunktfach. Sie werden meistens mit mehr Wochenstunden unterrichtet als Kurse auf grundlegendem Niveau.
Kurse auf grundlegendem Anforderungsniveau werden auch Grundkurs oder Grundfach genannt.

Q15_K12

Zurück Weiter



Kleinkinder
Kindergartenkinder
Schülerinnen und Schüler
Auszubildende
Studierende
Erwachsene

NEPS
Bildungsverläufe in Deutschland

EINE STUDIE AM
LIfBi
LEIBNIZ-INSTITUT FÜR BILDUNGSVERLÄUFE e.V.

infas

Schule, Ausbildung und Beruf

Werden die folgenden Fächer in Ihrer Jahrgangsstufe in unterschiedlichen Anforderungsniveaus angeboten?

Q15_K12_a

Bitte in jeder Zeile ein Kästchen anklicken.

	Ja, es werden unterschiedliche Anforderungsniveaus angeboten.	Nein, es werden keine unterschiedlichen Anforderungsniveaus angeboten.
... in Deutsch	○	○
... in Mathematik	○	○
... in Englisch	○	○

Zurück Weiter



Kleinkinder
Kindergartenkinder
Schülerinnen und Schüler
Auszubildende
Studierende
Erwachsene

NEPS
Bildungsverläufe in Deutschland
EINE STUDIE AM
LIfBi
LEIBNIZ-INSTITUT FÜR BILDUNGSVERLÄUFE e.V.
infas

Schule, Ausbildung und Beruf

Welches Kurs-Anforderungsniveau belegen Sie in den folgenden Fächern?

Q16_K12_a

Bitte in jeder Zeile ein Kästchen anklicken.

	grundlegendes Anforderungsniveau (z.B. Grundkurs, Grundfach)	erhöhtes Anforderungsniveau (z.B. Leistungskurs, Leistungsfach)	weiß nicht
... in Deutsch	○	○	○
... in Mathematik	○	○	○

Q16_K12_c

	Kurs nicht belegt / wird nicht angeboten	grundlegendes Anforderungsniveau (z.B. Grundkurs, Grundfach)	erhöhtes Anforderungsniveau (z.B. Leistungskurs, Leistungsfach)	weiß nicht
... in Englisch	○	○	○	○

Zurück Weiter



Kleinkinder
Kindergartenkinder
Schülerinnen und Schüler
Auszubildende
Studierende
Erwachsene

NEPS
Bildungsverläufe in Deutschland

EINE STUDIE AM
LIfBi
LEIBNIZ-INSTITUT FÜR BILDUNGSVERLÄUFE e.V.

infas

Schule, Ausbildung und Beruf

Welche weiteren Fächer belegen Sie auf erhöhtem Anforderungsniveau?

Q17_K12_a

Bitte geben Sie hier die Fächer ein, die Sie auf erhöhtem Anforderungsniveau belegen, die noch nicht genannt wurden.

☐	kein weiteres Fach	
☐	1. Fach	
☐	2. Fach	
☐	3. Fach	
☐	4. Fach	
☐	weiß nicht	

Zurück Weiter



Kleinkinder
Kindergartenkinder
Schülerinnen und Schüler
Auszubildende
Studierende
Erwachsene

NEPS
Bildungsverläufe in Deutschland

EINE STUDIE AM
LIfBi
LEIBNIZ-INSTITUT FÜR BILDUNGSVERLÄUFE e.V.

infas

Schule, Ausbildung und Beruf

Bitte tragen Sie sowohl die Fächer ein, in denen Sie im Abitur mündlich geprüft werden, als auch die Fächer, in denen Sie schriftlich geprüft werden. Sollte eine ‚besondere Leistung', z.B. ein Seminarkurs, die Teilnahme an einem Wettbewerb oder eine Präsentationsprüfung als Prüfungsleistung abgelegt werden, führen Sie diese bitte auch als Prüfungsfach mit auf.
Klicken Sie jeweils an, ob Sie in diesem Fach eine mündliche oder eine schriftliche Prüfung ablegen und auf welchem Anforderungsniveau die Prüfung absolviert wird.

Q19_K12_a

1. Prüfungsfach

Q19_K12_a1

- mündlich
- schriftlich

Q19_K12_a2

- grundlegendes Anf.niveau
- erhöhtes Anf.niveau
- weiß nicht

Zurück Weiter



Kleinkinder
Kindergartenkinder
Schülerinnen und Schüler
Auszubildende
Studierende
Erwachsene

NEPS
Bildungsverläufe in Deutschland

EINE STUDIE AM
LIfBi
LEIBNIZ-INSTITUT FÜR BILDUNGSVERLÄUFE e.V.

infas

Schule, Ausbildung und Beruf

Bitte tragen Sie sowohl die Fächer ein, in denen Sie im Abitur mündlich geprüft werden, als auch die Fächer, in denen Sie schriftlich geprüft werden. Sollte eine ‚besondere Leistung', z.B. ein Seminarkurs, die Teilnahme an einem Wettbewerb oder eine Präsentationsprüfung als Prüfungsleistung abgelegt werden, führen Sie diese bitte auch als Prüfungsfach mit auf.
Klicken Sie jeweils an, ob Sie in diesem Fach eine mündliche oder eine schriftliche Prüfung ablegen und auf welchem Anforderungsniveau die Prüfung absolviert wird.

Q19_K12_b

2. Prüfungsfach

Q19_K12_b1

- mündlich
- schriftlich

Q19_K12_b2

- grundlegendes Anf.niveau
- erhöhtes Anf.niveau
- weiß nicht

Zurück Weiter



Kleinkinder
Kindergartenkinder
Schülerinnen und Schüler
Auszubildende
Studierende
Erwachsene

NEPS
Bildungsverläufe in Deutschland

EINE STUDIE AM
LIfBi
LEIBNIZ-INSTITUT FÜR BILDUNGSVERLÄUFE e.V.

infas

Schule, Ausbildung und Beruf

Bitte tragen Sie sowohl die Fächer ein, in denen Sie im Abitur mündlich geprüft werden, als auch die Fächer, in denen Sie schriftlich geprüft werden. Sollte eine ‚besondere Leistung', z.B. ein Seminarkurs, die Teilnahme an einem Wettbewerb oder eine Präsentationsprüfung als Prüfungsleistung abgelegt werden, führen Sie diese bitte auch als Prüfungsfach mit auf.
Klicken Sie jeweils an, ob Sie in diesem Fach eine mündliche oder eine schriftliche Prüfung ablegen und auf welchem Anforderungsniveau die Prüfung absolviert wird.

Q19_K12_c

3. Prüfungsfach

Q19_K12_c1

- mündlich
- schriftlich

Q19_K12_c2

- grundlegendes Anf.niveau
- erhöhtes Anf.niveau
- weiß nicht

Zurück Weiter



Kleinkinder
Kindergartenkinder
Schülerinnen und Schüler
Auszubildende
Studierende
Erwachsene

NEPS
Bildungsverläufe in Deutschland

EINE STUDIE AM
LIfBi
LEIBNIZ-INSTITUT FÜR BILDUNGSVERLÄUFE e.V.

infas

Schule, Ausbildung und Beruf

Bitte tragen Sie sowohl die Fächer ein, in denen Sie im Abitur mündlich geprüft werden, als auch die Fächer, in denen Sie schriftlich geprüft werden. Sollte eine ‚besondere Leistung', z.B. ein Seminarkurs, die Teilnahme an einem Wettbewerb oder eine Präsentationsprüfung als Prüfungsleistung abgelegt werden, führen Sie diese bitte auch als Prüfungsfach mit auf.
Klicken Sie jeweils an, ob Sie in diesem Fach eine mündliche oder eine schriftliche Prüfung ablegen und auf welchem Anforderungsniveau die Prüfung absolviert wird.

Q19_K12_d

4. Prüfungsfach

Q19_K12_d1

- mündlich
- schriftlich

Q19_K12_d2

- grundlegendes Anf.niveau
- erhöhtes Anf.niveau
- weiß nicht

Zurück Weiter



Kleinkinder
Kindergartenkinder
Schülerinnen und Schüler
Auszubildende
Studierende
Erwachsene

NEPS
Bildungsverläufe in Deutschland

EINE STUDIE AM
LIfBi
LEIBNIZ-INSTITUT FÜR BILDUNGSVERLÄUFE e.V.

infas

Schule, Ausbildung und Beruf

Bitte tragen Sie sowohl die Fächer ein, in denen Sie im Abitur mündlich geprüft werden, als auch die Fächer, in denen Sie schriftlich geprüft werden. Sollte eine ‚besondere Leistung', z.B. ein Seminarkurs, die Teilnahme an einem Wettbewerb oder eine Präsentationsprüfung als Prüfungsleistung abgelegt werden, führen Sie diese bitte auch als Prüfungsfach mit auf.
Klicken Sie jeweils an, ob Sie in diesem Fach eine mündliche oder eine schriftliche Prüfung ablegen und auf welchem Anforderungsniveau die Prüfung absolviert wird.

Q19_K12_e

5. Prüfungsfach

Q19_K12_e1	Q19_K12_e2
○ mündlich	○ grundlegendes Anf.niveau
○ schriftlich	○ erhöhtes Anf.niveau
	○ weiß nicht

Zurück Weiter



Kleinkinder
Kindergartenkinder
Schülerinnen und Schüler
Auszubildende
Studierende
Erwachsene

NEPS
Bildungsverläufe in Deutschland

EINE STUDIE AM
LIfBi
LEIBNIZ-INSTITUT FÜR BILDUNGSVERLÄUFE e.V.

infas

Schule, Ausbildung und Beruf

Nehmen Sie an den folgenden Angeboten an Ihrer Schule außerhalb des Unterrichts teil?

Q20_K12_a

Bitte in jeder Zeile ein Kästchen anklicken.

	ja	nein
Hausaufgabenhilfe/Hausaufgabenbetreuung	○	○
Fördergruppen/Förderunterricht	○	○
Fachbezogene Lernangebote (z. B. Zusatz- oder Erweiterungskurse in Mathematik oder Deutsch)	○	○
AGs/Kurse/fachunabhängige Projekte (z. B. Theater-AG, Sport-AG, Computer-AG)	○	○
Freizeitangebote (z. B. eine regelmäßige Spielerunde)	○	○
Projekttage/Projektwochen	○	○
Dauerprojekte (z. B. Schülerzeitung, Schulgarten)	○	○

Q20_K12_h

○ Ich nehme an keinem dieser Angebote teil.

Zurück Weiter



Kleinkinder
Kindergartenkinder
Schülerinnen und Schüler
Auszubildende
Studierende
Erwachsene

NEPS
Bildungsverläufe in Deutschland

EINE STUDIE AM
LIfBi
LEIBNIZ-INSTITUT FÜR BILDUNGSVERLÄUFE e.V.

infas

Schule, Ausbildung und Beruf

Wie viele Stunden pro Woche nehmen Sie an diesen Angeboten insgesamt teil? Falls die Angebote nicht regelmäßig stattfinden, schätzen Sie bitte so gut Sie können.

Q21_K12

Zahlen bitte eingeben.

[ ] Stunden pro Woche

Zurück Weiter



Kleinkinder
Kindergartenkinder
Schülerinnen und Schüler
Auszubildende
Studierende
Erwachsene

NEPS
Bildungsverläufe in Deutschland

EINE STUDIE AM
LIfBi
LEIBNIZ-INSTITUT FÜR BILDUNGSVERLÄUFE e.V.

infas

Schule, Ausbildung und Beruf

Inwieweit stimmen Sie den folgenden Aussagen zu den Angeboten zu?

Q22_K12_a

Bitte in jeder Zeile ein Kästchen anklicken.

	stimme nicht zu	stimme eher nicht zu	stimme eher zu	stimme völlig zu
Die meisten Angebote machen mir Spaß.	○	○	○	○
Ich lerne dabei Dinge, die mir beim Lernen im Unterricht helfen.	○	○	○	○
Ich wünsche mir mehr Angebote, die mir Spaß machen.	○	○	○	○
Ich lerne dabei vieles, was ich im Unterricht vermisse.	○	○	○	○
Ich hätte lieber mehr freie Zeit, als an Angeboten teilzunehmen.	○	○	○	○
In den Angeboten habe ich neue Freunde oder Freundinnen kennengelernt.	○	○	○	○
Ich lerne dabei Dinge, die meine Noten verbessern.	○	○	○	○
Ich bin froh, dass ich nachmittags nicht so oft alleine bin.	○	○	○	○

Zurück Weiter



Kleinkinder
Kindergartenkinder
Schülerinnen und Schüler
Auszubildende
Studierende
Erwachsene

NEPS
Bildungsverläufe in Deutschland

EINE STUDIE AM
LIfBi
LEIBNIZ-INSTITUT FÜR BILDUNGSVERLÄUFE e.V.

infas

Schule, Ausbildung und Beruf

Neben der Nutzung von unterschiedlichen Angeboten gibt es ja auch andere Möglichkeiten in der Schule aktiv zu sein. In welchen Bereichen sind Sie gerade aktiv oder waren schon einmal aktiv?

Q23_K12

Bitte alle zutreffenden Antworten anklicken.

☐	als Klassensprecherin oder Klassensprecher
☐	als Schulsprecherin oder Schulsprecher
☐	als Streitschlichterin oder Streitschlichter
☐	als Schülermentorin oder Schülermentor
☐	als Schülersanitäterin oder Schülersanitäter
☐	sonstiges, und zwar:

Zurück Weiter



Kleinkinder
Kindergartenkinder
Schülerinnen und Schüler
Auszubildende
Studierende
Erwachsene

NEPS
Bildungsverläufe in Deutschland

EINE STUDIE AM
LIfBi
LEIBNIZ-INSTITUT FÜR BILDUNGSVERLÄUFE e.V.

infas

Schule, Ausbildung und Beruf

Was, glauben Sie, werden Sie nach der 12. Klasse machen?
Ich werde wahrscheinlich...

Q24_K12

Zutreffendes bitte anklicken.

- ... weiter zur Schule gehen.
- ... eine betriebliche Lehre machen.
- ... eine Berufsfachschule oder eine sonstige berufsbildende Schule besuchen. (Eine schulische Berufsausbildung findet vor allem in sozialen Berufen, wie z. B. Altenpflege, statt, aber auch in technischen Assistenzberufen, wie z. B. Pharmazeutisch-technische Assistenten. Dazu zählt auch die Ausbildung an Fachoberschulen und Handelsschulen.)
- ... eine berufsvorbereitende Maßnahme machen (z. B. ein Berufsvorbereitungsjahr (BVJ) oder Berufsgrundbildungsjahr (BGJ)).
- ... ein Studium aufnehmen (dazu zählt auch ein duales Studium).
- ... ein Praktikum machen.
- ... erst einmal arbeiten/jobben.
- ... ins Ausland gehen.
- ... ein freiwilliges soziales Jahr, Bundesfreiwilligendienst oder einen freiwilligen Wehrdienst machen.
- ... nichts davon machen.

Zurück Weiter



Kleinkinder
Kindergartenkinder
Schülerinnen und Schüler
Auszubildende
Studierende
Erwachsene

NEPS
Bildungsverläufe in Deutschland

EINE STUDIE AM
LIfBi
LEIBNIZ-INSTITUT FÜR BILDUNGSVERLÄUFE e.V.

infas

Schule, Ausbildung und Beruf

Was, glauben Sie, werden Sie nach der 13. Klasse machen?
Ich werde wahrscheinlich...

Q24_K12_b

Zutreffendes bitte anklicken.

○	... weiter zur Schule gehen.
○	... eine betriebliche Lehre machen.
○	... eine Berufsfachschule oder eine sonstige berufsbildende Schule besuchen. (Eine schulische Berufsausbildung findet vor allem in sozialen Berufen, wie z. B. Altenpflege, statt, aber auch in technischen Assistenzberufen, wie z. B. Pharmazeutisch-technische Assistenten. Dazu zählt auch die Ausbildung an Fachoberschulen und Handelsschulen.)
○	... eine berufsvorbereitende Maßnahme machen. (z. B. ein Berufsvorbereitungsjahr (BVJ) oder Berufsgrundbildungsjahr (BGJ)).
○	... ein Studium aufnehmen (dazu zählt auch ein duales Studium).
○	... ein Praktikum machen.
○	... erst einmal arbeiten/jobben.
○	... ins Ausland gehen.
○	... ein freiwilliges soziales Jahr, Bundesfreiwilligendienst oder einen freiwilligen Wehrdienst machen.
○	... nichts davon machen.

Zurück Weiter



Kleinkinder
Kindergartenkinder
Schülerinnen und Schüler
Auszubildende
Studierende
Erwachsene

NEPS
Bildungsverläufe in Deutschland

EINE STUDIE AM
LIfBi
LEIBNIZ-INSTITUT FÜR BILDUNGSVERLÄUFE e.V.

infas

Schule, Ausbildung und Beruf

Egal, welche Schule Sie gerade besuchen und wie gut Ihre Noten sind: Welchen Schulabschluss wünschen Sie sich?

Q25_K12

Zutreffendes bitte anklicken.

- ○ Fachhochschulreife/fachgebundene Hochschulreife/"Fachabitur"
- ○ Abitur (allgemeine Hochschulreife)
- ○ Schule ohne Hochschulzugangsberechtigung verlassen

Zurück Weiter



Kleinkinder
Kindergartenkinder
Schülerinnen und Schüler
Auszubildende
Studierende
Erwachsene

NEPS
Bildungsverläufe in Deutschland

EINE STUDIE AM
LIfBi
LEIBNIZ-INSTITUT FÜR BILDUNGSVERLÄUFE e.V.

infas

Schule, Ausbildung und Beruf

Wenn Sie einmal an alles denken, was Sie jetzt wissen: Mit welchem Abschluss werden Sie wohl tatsächlich die Schule verlassen?

Q26_K12

Zutreffendes bitte anklicken.

- ○ Fachhochschulreife/fachgebundene Hochschulreife/"Fachabitur"
- ○ Abitur (allgemeine Hochschulreife)
- ○ Schule ohne Hochschulzugangsberechtigung verlassen

Zurück Weiter



Kleinkinder
Kindergartenkinder
Schülerinnen und Schüler
Auszubildende
Studierende
Erwachsene

NEPS
Bildungsverläufe in Deutschland

EINE STUDIE AM
LIfBi
LEIBNIZ-INSTITUT FÜR BILDUNGSVERLÄUFE e.V.

infas

Schule, Ausbildung und Beruf

Es gibt verschiedene Möglichkeiten, was Sie nach der Schule machen können. Unter bestimmten Bedingungen können Sie ein Studium beginnen oder auch eine berufliche Ausbildung machen. Wie gut fühlen Sie sich über die Möglichkeiten, Beschränkungen und generell die Regeln für...

Q27_K12_a

Bitte in jeder Zeile ein Kästchen anklicken.

	sehr schlecht	eher schlecht	teils/teils	eher gut	sehr gut
... eine berufliche Ausbildung informiert?	○	○	○	○	○
... ein Studium informiert?	○	○	○	○	○

Zurück Weiter



Kleinkinder
Kindergartenkinder
Schülerinnen und Schüler
Auszubildende
Studierende
Erwachsene

NEPS
Bildungsverläufe in Deutschland

EINE STUDIE AM
LIfBi
LEIBNIZ-INSTITUT FÜR BILDUNGSVERLÄUFE e.V.

infas

Schule, Ausbildung und Beruf

Wie häufig denken Sie darüber nach, was Sie nach der Schule machen wollen?

Q28_K12

Zutreffendes bitte anklicken.

- ○ nie
- ○ selten
- ○ manchmal
- ○ oft
- ○ sehr oft

Zurück Weiter



Kleinkinder
Kindergartenkinder
Schülerinnen und Schüler
Auszubildende
Studierende
Erwachsene

NEPS
Bildungsverläufe in Deutschland

EINE STUDIE AM
LIfBi
LEIBNIZ-INSTITUT FÜR BILDUNGSVERLÄUFE e.V.

infas

Schule, Ausbildung und Beruf

Wie viele Gedanken haben Sie sich bereits über Ihre berufliche Zukunft gemacht?

Q29_K12_a

Bitte in jeder Zeile ein Kästchen anklicken.

	trifft gar nicht zu	trifft eher nicht zu	trifft eher zu	trifft völlig zu
Ich informiere mich bereits genau, welche Berufe für mich in Frage kommen.	○	○	○	○
Ich weiß schon genau, was ich später beruflich machen will.	○	○	○	○
Ich weiß schon genau, bei welcher Fachschule/Hochschule bzw. bei welchem Lehrbetrieb ich mich bewerben werde.	○	○	○	○

Zurück Weiter



Kleinkinder
Kindergartenkinder
Schülerinnen und Schüler
Auszubildende
Studierende
Erwachsene

NEPS
Bildungsverläufe in Deutschland

EINE STUDIE AM
LIfBi
LEIBNIZ-INSTITUT FÜR BILDUNGSVERLÄUFE e.V.

infas

Schule, Ausbildung und Beruf

Wann haben Sie begonnen, sich aktiv über Ausbildungs- und Studienmöglichkeiten zu informieren?

Q30_K12

Zutreffendes bitte anklicken.

- ○ vor Eintritt in die gymnasiale Oberstufe
- ○ zu Beginn der gymnasialen Oberstufe
- ○ in diesem Schuljahr
- ○ noch gar nicht

Zurück Weiter



Kleinkinder
Kindergartenkinder
Schülerinnen und Schüler
Auszubildende
Studierende
Erwachsene

NEPS
Bildungsverläufe in Deutschland

EINE STUDIE AM
LIfBi
LEIBNIZ-INSTITUT FÜR BILDUNGSVERLÄUFE e.V.

infas

Schule, Ausbildung und Beruf

Gibt es an Ihrer Schule Informationsangebote zu Ausbildungs- und Studienmöglichkeiten und wenn ja, fanden Sie diese hilfreich?

Q31_K12_a

Bitte in jeder Zeile ein Kästchen anklicken.

	gar nicht hilfreich	eher nicht hilfreich	teils/teils	eher hilfreich	sehr hilfreich	wurde nicht angeboten
Informations- und Beratungsangebote als regulärer Teil eines Unterrichtsfachs	○	○	○	○	○	○
Informations- und Beratungsangebote als Gesprächsthema im Unterricht	○	○	○	○	○	○
Besuch von Hochschulen	○	○	○	○	○	○
Besuch von Betrieben	○	○	○	○	○	○
Besuch des Berufsinformationszentrums (BIZ) oder der Berufsberatung	○	○	○	○	○	○
persönliches Gespräch mit dem Lehrer oder der Lehrerin	○	○	○	○	○	○
Projekt-/Berufsorientierungswoche	○	○	○	○	○	○

Zurück Weiter



Kleinkinder
Kindergartenkinder
Schülerinnen und Schüler
Auszubildende
Studierende
Erwachsene

NEPS
Bildungsverläufe in Deutschland

EINE STUDIE AM
LIfBi
LEIBNIZ-INSTITUT FÜR BILDUNGSVERLÄUFE e.V.

infas

Schule, Ausbildung und Beruf

Waren Sie schon mal ohne die Schule, also alleine oder z. B. mit einer Freundin oder einem Freund, im Berufsinformationszentrum (BIZ)?

Q32_K12

Zutreffendes bitte anklicken.

- ja
- nein

Zurück Weiter



Kleinkinder
Kindergartenkinder
Schülerinnen und Schüler
Auszubildende
Studierende
Erwachsene

NEPS
Bildungsverläufe in Deutschland

EINE STUDIE AM
LIfBi
LEIBNIZ-INSTITUT FÜR BILDUNGSVERLÄUFE e.V.

infas

Schule, Ausbildung und Beruf

Waren Sie schon mal bei einem persönlichen Gespräch mit einer Berufsberaterin oder einem Berufsberater der Arbeitsagentur?

Q33_K12

Zutreffendes bitte anklicken.

- ja
- nein

Zurück Weiter



Kleinkinder
Kindergartenkinder
Schülerinnen und Schüler
Auszubildende
Studierende
Erwachsene

NEPS
Bildungsverläufe in Deutschland

EINE STUDIE AM
LIfBi
LEIBNIZ-INSTITUT FÜR BILDUNGSVERLÄUFE e.V.

infas

Schule, Ausbildung und Beruf

Stellen Sie sich vor, Sie hätten alle Möglichkeiten zu werden, was Sie wollen. Was wäre dann Ihr Wunschberuf?

Q34_K12

Zurück Weiter



Kleinkinder
Kindergartenkinder
Schülerinnen und Schüler
Auszubildende
Studierende
Erwachsene

NEPS
Bildungsverläufe in Deutschland

EINE STUDIE AM
LIfBi
LEIBNIZ-INSTITUT FÜR BILDUNGSVERLÄUFE e.V.

infas

Schule, Ausbildung und Beruf

Denken Sie einmal an alles, was Sie gerade wissen. Welchen Beruf werden Sie wohl später tatsächlich haben?

Q35_K12

Wenn Sie sich noch nicht sicher sind, dann geben Sie den Beruf ein, der Ihrer Meinung nach am wahrscheinlichsten ist.

Zurück Weiter



Kleinkinder
Kindergartenkinder
Schülerinnen und Schüler
Auszubildende
Studierende
Erwachsene

NEPS
Bildungsverläufe in Deutschland

EINE STUDIE AM
LIfBi
LEIBNIZ-INSTITUT FÜR BILDUNGSVERLÄUFE e.V.

infas

Schule, Ausbildung und Beruf

Wie stark stimmen Sie den folgenden Aussagen zu?

Q38_K12_a

Bitte in jeder Zeile ein Kästchen anklicken.

	stimme gar nicht zu	stimme eher nicht zu	teils/teils	stimme eher zu	stimme völlig zu
Lange zur Schule zu gehen ist Zeitverschwendung.	○	○	○	○	○
Ohne Abitur muss man sich schon ein wenig schämen.	○	○	○	○	○
Es gibt im Leben wichtigere Dinge als einen Studienabschluss.	○	○	○	○	○
Wenn Menschen zu lange zur Schule gehen, werden sie nur hochnäsig.	○	○	○	○	○
Eine hohe Bildung erweitert den geistigen Horizont der Menschen.	○	○	○	○	○
Lange zu studieren ist Zeitverschwendung.	○	○	○	○	○
Ein hohes Bildungsniveau ist für das kulturelle Leben in unserem Land unverzichtbar.	○	○	○	○	○
Ohne Studium kann man heute kaum noch einen guten Job bekommen.	○	○	○	○	○
Schülerinnen und Schüler sollten um jeden Preis Abitur machen.	○	○	○	○	○

Zurück Weiter



Kleinkinder
Kindergartenkinder
Schülerinnen und Schüler
Auszubildende
Studierende
Erwachsene

NEPS
Bildungsverläufe in Deutschland

EINE STUDIE AM
LIfBi
LEIBNIZ-INSTITUT FÜR BILDUNGSVERLÄUFE e.V.

infas

Schule, Ausbildung und Beruf

Im Folgenden interessieren wir uns für Ihre Ausbildungswünsche.

Zunächst fragen wir Sie danach, welche Art von Ausbildung Sie am liebsten machen würden, wenn es allein nach Ihren Wünschen ginge.

Später stellen wir Ihnen Fragen zu der Art von Ausbildung, die sie Sie wahrscheinlich tatsächlich machen werden.

Es ist wichtig, dass Sie die Fragen zu beiden Aspekten beantworten, auch wenn es sich beides Mal um die gleiche Ausbildungsart handelt.

Q39_K12_i

Zurück Weiter



Kleinkinder
Kindergartenkinder
Schülerinnen und Schüler
Auszubildende
Studierende
Erwachsene

NEPS
Bildungsverläufe in Deutschland

EINE STUDIE AM
LIfBi
LEIBNIZ-INSTITUT FÜR BILDUNGSVERLÄUFE e.V.

infas

Schule, Ausbildung und Beruf

Wenn es allein nach Ihren Wünschen ginge: Welche Art von Ausbildung würden Sie nach Beendigung der Schule am liebsten machen?

Q39_K12

Bitte nur eine Antwort anklicken. Wenn Sie vorhaben, nach der Schule zunächst ein Freiwilliges Soziales Jahr, ein Praktikum o. Ä. zu machen, geben Sie die Art von Ausbildung an, die Sie danach am liebsten machen würden.

- ein Studium
- eine berufliche Ausbildung
- keine Ausbildung

Zurück Weiter



Kleinkinder
Kindergartenkinder
Schülerinnen und Schüler
Auszubildende
Studierende
Erwachsene

NEPS
Bildungsverläufe in Deutschland

EINE STUDIE AM
LIfBi
LEIBNIZ-INSTITUT FÜR BILDUNGSVERLÄUFE e.V.

infas

Schule, Ausbildung und Beruf

und zwar an folgendem Hochschultyp:

Q39_K12_a

○	Universität (auch Kunst- oder Musikhochschule, Pädagogische Hochschule etc.)
○	Fachhochschule
○	Duale Hochschule
○	Berufsakademie
○	Verwaltungsfachhochschule
○	andere Hochschule:

Zurück Weiter



Kleinkinder
Kindergartenkinder
Schülerinnen und Schüler
Auszubildende
Studierende
Erwachsene

NEPS
Bildungsverläufe in Deutschland

EINE STUDIE AM
LIfBi
LEIBNIZ-INSTITUT FÜR BILDUNGSVERLÄUFE e.V.

infas

Schule, Ausbildung und Beruf

Welches Fach würden Sie am liebsten studieren?

Q40_K12_a

Falls Sie am liebsten mehrere Fächer in Kombination oder gleichzeitig studieren oder ein Lehramtsstudium aufnehmen wollen würden, geben Sie bitte die gewünschten Studienfächer bzw. die Fächerkombination ein.

☐ Studienfach:	
☐ ...in Kombination mit dem Fach/den Fächern:	

Zurück Weiter



Kleinkinder
Kindergartenkinder
Schülerinnen und Schüler
Auszubildende
Studierende
Erwachsene

NEPS
Bildungsverläufe in Deutschland

EINE STUDIE AM
LIfBi
LEIBNIZ-INSTITUT FÜR BILDUNGSVERLÄUFE e.V.

infas

Schule, Ausbildung und Beruf

Möchten Sie dieses Fach/diese Fächer im Rahmen eines lehramtsbezogenen Studiengangs studieren?

Q40_K12_c

- ja
- nein

Zurück Weiter



Kleinkinder
Kindergartenkinder
Schülerinnen und Schüler
Auszubildende
Studierende
Erwachsene

NEPS
Bildungsverläufe in Deutschland

EINE STUDIE AM
LIfBi
LEIBNIZ-INSTITUT FÜR BILDUNGSVERLÄUFE e.V.

infas

Schule, Ausbildung und Beruf

Wie hoch schätzen Sie Ihre Chancen ein, einen Studienplatz in Ihrem angestrebten Studienfach/in Ihrer angestrebten Studienfachkombination zu bekommen?

Q41_K12

Bitte nur eine Antwort anklicken.

- sehr gering
- eher gering
- eher hoch
- sehr hoch

Zurück Weiter



Kleinkinder
Kindergartenkinder
Schülerinnen und Schüler
Auszubildende
Studierende
Erwachsene

NEPS
Bildungsverläufe in Deutschland

EINE STUDIE AM
LIfBi
LEIBNIZ-INSTITUT FÜR BILDUNGSVERLÄUFE e.V.

infas

Schule, Ausbildung und Beruf

und zwar:

Q39_K12_b

○	eine betriebliche Lehre
○	eine Berufsfachschule oder eine sonstige berufsbildende Schule besuchen (Eine schulische Berufsausbildung findet vor allem in sozialen Berufen wie z.B. Altenpflege statt, aber auch in technischen Assistenzberufen, wie z.B. Pharmazeutisch-Technische Assistenten.)
○	eine Beamtenausbildung für den mittleren Dienst
○	etwas anderes:

Zurück Weiter



Kleinkinder
Kindergartenkinder
Schülerinnen und Schüler
Auszubildende
Studierende
Erwachsene

NEPS
Bildungsverläufe in Deutschland

EINE STUDIE AM
LIfBi
LEIBNIZ-INSTITUT FÜR BILDUNGSVERLÄUFE e.V.

infas

Schule, Ausbildung und Beruf

In welchem Ausbildungsberuf würden Sie am liebsten eine Ausbildung aufnehmen?

Q42_K12

Bitte geben Sie die genaue Ausbildungsbezeichnung an.

Zurück Weiter



Kleinkinder
Kindergartenkinder
Schülerinnen und Schüler
Auszubildende
Studierende
Erwachsene

NEPS
Bildungsverläufe in Deutschland

EINE STUDIE AM
LIfBi
LEIBNIZ-INSTITUT FÜR BILDUNGSVERLÄUFE e.V.

infas

Schule, Ausbildung und Beruf

Wie hoch schätzen Sie Ihre Chancen ein, eine Ausbildungsstelle in Ihrem angestrebten Beruf zu bekommen?

Q43_K12

Bitte nur eine Antwort anklicken.

- ○ sehr gering
- ○ eher gering
- ○ eher hoch
- ○ sehr hoch

Zurück Weiter



Kleinkinder
Kindergartenkinder
Schülerinnen und Schüler
Auszubildende
Studierende
Erwachsene

NEPS
Bildungsverläufe in Deutschland

EINE STUDIE AM
LIfBi
LEIBNIZ-INSTITUT FÜR BILDUNGSVERLÄUFE e.V.

infas

Schule, Ausbildung und Beruf

Wie wahrscheinlich ist es Ihrer Meinung nach, dass Sie ...

Q44_K12_a

Bitte in jeder Zeile ein Kästchen anklicken.

	sehr unwahrscheinlich	eher unwahrscheinlich	ungefähr 50 zu 50	eher wahrscheinlich	sehr wahrscheinlich
... eine berufliche Ausbildung schaffen könnten?	○	○	○	○	○
... ein Studium schaffen könnten?	○	○	○	○	○

Zurück Weiter



Kleinkinder
Kindergartenkinder
Schülerinnen und Schüler
Auszubildende
Studierende
Erwachsene

NEPS
Bildungsverläufe in Deutschland

EINE STUDIE AM
LIfBi
LEIBNIZ-INSTITUT FÜR BILDUNGSVERLÄUFE e.V.

infas

Schule, Ausbildung und Beruf

Was glauben Sie, wie gut wären die Aussichten, später einen gut bezahlten Job zu bekommen, ...

Q45_K12_a

Bitte in jeder Zeile ein Kästchen anklicken.

	sehr schlecht	eher schlecht	teils/teils	eher gut	sehr gut
... wenn Sie einen beruflichen Ausbildungsabschluss machen würden?	○	○	○	○	○
... wenn Sie einen Studienabschluss machen würden?	○	○	○	○	○

Zurück Weiter



Kleinkinder
Kindergartenkinder
Schülerinnen und Schüler
Auszubildende
Studierende
Erwachsene

NEPS
Bildungsverläufe in Deutschland

EINE STUDIE AM
LIfBi
LEIBNIZ-INSTITUT FÜR BILDUNGSVERLÄUFE e.V.

infas

Schule, Ausbildung und Beruf

Und wie gut wären die Aussichten, später einen in der Gesellschaft angesehenen Job zu bekommen, ...

Q46_K12_a

Bitte in jeder Zeile ein Kästchen anklicken.

	sehr schlecht	eher schlecht	teils/teils	eher gut	sehr gut
... wenn Sie einen beruflichen Ausbildungsabschluss machen würden?	○	○	○	○	○
... wenn Sie einen Studienabschluss machen würden?	○	○	○	○	○

Zurück Weiter



Kleinkinder
Kindergartenkinder
Schülerinnen und Schüler
Auszubildende
Studierende
Erwachsene

NEPS
Bildungsverläufe in Deutschland

EINE STUDIE AM
LIfBi
LEIBNIZ-INSTITUT FÜR BILDUNGSVERLÄUFE e.V.

infas

Schule, Ausbildung und Beruf

Wie gut wären die Aussichten, später einen interessanten Job zu bekommen, ...

Q47_K12_a

Bitte in jeder Zeile ein Kästchen anklicken.

	sehr schlecht	eher schlecht	teils/teils	eher gut	sehr gut
... wenn Sie einen beruflichen Ausbildungsabschluss machen würden?	○	○	○	○	○
... wenn Sie einen Studienabschluss machen würden?	○	○	○	○	○

Zurück Weiter



Kleinkinder
Kindergartenkinder
Schülerinnen und Schüler
Auszubildende
Studierende
Erwachsene

NEPS
Bildungsverläufe in Deutschland

EINE STUDIE AM
LIfBi
LEIBNIZ-INSTITUT FÜR BILDUNGSVERLÄUFE e.V.

infas

Schule, Ausbildung und Beruf

Wie hoch wäre das Risiko, arbeitslos zu werden, ...

Q48_K12_a

Bitte in jeder Zeile ein Kästchen anklicken.

	sehr gering	eher gering	teils/teils	eher hoch	sehr hoch
... wenn Sie einen beruflichen Ausbildungsabschluss machen würden?	○	○	○	○	○
... wenn Sie einen Studienabschluss machen würden?	○	○	○	○	○

Zurück Weiter



Kleinkinder
Kindergartenkinder
Schülerinnen und Schüler
Auszubildende
Studierende
Erwachsene

NEPS
Bildungsverläufe in Deutschland

EINE STUDIE AM
LIfBi
LEIBNIZ-INSTITUT FÜR BILDUNGSVERLÄUFE e.V.

infas

Schule, Ausbildung und Beruf

Während einer beruflichen Ausbildung oder eines Studiums müssen verschiedene Dinge bezahlt werden, z.B. Fahrtkosten, Bücher oder auch Gebühren.
Wie schwer würde es Ihnen und Ihrer Familie fallen, diese Kosten zu übernehmen, wenn Sie ...

Q49_K12_a

Bitte in jeder Zeile ein Kästchen anklicken.

	sehr schwer	eher schwer	weder noch	eher leicht	sehr leicht
... eine berufliche Ausbildung machen würden?	○	○	○	○	○
... studieren würden?	○	○	○	○	○

Zurück Weiter



Kleinkinder
Kindergartenkinder
Schülerinnen und Schüler
Auszubildende
Studierende
Erwachsene

NEPS
Bildungsverläufe in Deutschland

EINE STUDIE AM
LIfBi
LEIBNIZ-INSTITUT FÜR BILDUNGSVERLÄUFE e.V.

infas

Schule, Ausbildung und Beruf

Ebenso können Sie während einer beruflichen Ausbildung oder eines Studiums nur bedingt eigenes Geld verdienen und Ihren Lebensunterhalt bestreiten.
Wie groß wäre für Sie der Einkommensverlust, wenn Sie ...

Q50_K12_a

Bitte in jeder Zeile ein Kästchen anklicken.

	sehr gering	eher gering	teils/teils	eher hoch	sehr hoch
... eine berufliche Ausbildung machen würden?	○	○	○	○	○
... studieren würden?	○	○	○	○	○

Zurück Weiter



Kleinkinder
Kindergartenkinder
Schülerinnen und Schüler
Auszubildende
Studierende
Erwachsene

NEPS
Bildungsverläufe in Deutschland

EINE STUDIE AM
LIfBi
LEIBNIZ-INSTITUT FÜR BILDUNGSVERLÄUFE e.V.

infas

Schule, Ausbildung und Beruf

Wie wichtig ist es Ihnen, später einen ähnlich guten oder besseren Beruf zu haben ...

Q51_K12_a

Wenn Ihre Eltern derzeit nicht arbeiten, denken Sie bitte an ihren letzten Beruf. Bitte in jeder Zeile ein Kästchen anklicken.

	sehr unwichtig	eher unwichtig	teils/teils	eher wichtig	sehr wichtig	hat noch nie einen Beruf gehabt	ist unbekannt
... als Ihre Mutter?	○	○	○	○	○	○	○
... als Ihr Vater?	○	○	○	○	○	○	○

Zurück Weiter



Kleinkinder
Kindergartenkinder
Schülerinnen und Schüler
Auszubildende
Studierende
Erwachsene

NEPS
Bildungsverläufe in Deutschland

EINE STUDIE AM
LIfBi
LEIBNIZ-INSTITUT FÜR BILDUNGSVERLÄUFE e.V.

infas

Schule, Ausbildung und Beruf

Wie wären die Aussichten auf einen ähnlich guten oder besseren Beruf als den Ihrer Mutter, ...

Q52_K12_a

Wenn Ihre Mutter derzeit nicht arbeitet, denken Sie bitte an ihren letzten Beruf.
Bitte in jeder Zeile ein Kästchen anklicken.

	sehr schlecht	eher schlecht	teils/teils	eher gut	sehr gut	Mutter hat noch nie einen Beruf gehabt	Mutter ist unbekannt
... wenn Sie einen beruflichen Ausbildungsabschluss machen würden?	○	○	○	○	○	○	○
... wenn Sie einen Studienabschluss machen würden?	○	○	○	○	○	○	○

Zurück Weiter



Kleinkinder
Kindergartenkinder
Schülerinnen und Schüler
Auszubildende
Studierende
Erwachsene

NEPS
Bildungsverläufe in Deutschland

EINE STUDIE AM
LIfBi
LEIBNIZ-INSTITUT FÜR BILDUNGSVERLÄUFE e.V.

infas

Schule, Ausbildung und Beruf

Wie wären die Aussichten auf einen ähnlich guten oder besseren Beruf als den Ihres Vaters, ...

Q53_K12_a

Wenn Ihr Vater derzeit nicht arbeitet, denken Sie bitte an seinen letzten Beruf.
Bitte in jeder Zeile ein Kästchen anklicken.

	sehr schlecht	eher schlecht	teils/teils	eher gut	sehr gut	Vater hat noch nie einen Beruf gehabt	Vater ist unbekannt
... wenn Sie einen beruflichen Ausbildungsabschluss machen würden?	○	○	○	○	○	○	○
... wenn Sie einen Studienabschluss machen würden?	○	○	○	○	○	○	○

Zurück Weiter



Kleinkinder
Kindergartenkinder
Schülerinnen und Schüler
Auszubildende
Studierende
Erwachsene

NEPS
Bildungsverläufe in Deutschland

EINE STUDIE AM
LIfBi
LEIBNIZ-INSTITUT FÜR BILDUNGSVERLÄUFE e.V.

infas

Schule, Ausbildung und Beruf

Und wenn Sie einmal an alles denken, was Sie derzeit wissen: Welche Art von Ausbildung werden Sie nach Beendigung der Schule wahrscheinlich machen?

Q54_K12

Bitte nur eine Antwort anklicken. Wenn Sie vorhaben, nach der Schule zunächst ein Freiwilliges Soziales Jahr, ein Praktikum o. Ä. zu machen, geben Sie die Art von Ausbildung an, die Sie danach wahrscheinlich machen werden.

- ein Studium
- eine berufliche Ausbildung
- keine Ausbildung

Zurück Weiter



Kleinkinder
Kindergartenkinder
Schülerinnen und Schüler
Auszubildende
Studierende
Erwachsene

NEPS
Bildungsverläufe in Deutschland

EINE STUDIE AM
LIfBi
LEIBNIZ-INSTITUT FÜR BILDUNGSVERLÄUFE e.V.

infas

Schule, Ausbildung und Beruf

und zwar an folgendem Hochschultyp:

Q54_K12_a

○	Universität (auch Kunst- oder Musikhochschule, Pädagogische Hochschule etc.)
○	Fachhochschule
○	Duale Hochschule
○	Berufsakademie
○	Verwaltungsfachhochschule
○	andere Hochschule:

Zurück Weiter



Kleinkinder
Kindergartenkinder
Schülerinnen und Schüler
Auszubildende
Studierende
Erwachsene

NEPS
Bildungsverläufe in Deutschland

EINE STUDIE AM
LIfBi
LEIBNIZ-INSTITUT FÜR BILDUNGSVERLÄUFE e.V.

infas

Schule, Ausbildung und Beruf

Welches Fach werden Sie wahrscheinlich studieren?

Q55_K12_a

Falls Sie vorhaben mehrere Fächer in Kombination oder gleichzeitig zu studieren oder ein Lehramtsstudium aufzunehmen, geben Sie dies hier bitte entsprechend ein.

☐	Studienfach:	
☐	...in Kombination mit dem Fach/den Fächern:	

Zurück Weiter



Kleinkinder
Kindergartenkinder
Schülerinnen und Schüler
Auszubildende
Studierende
Erwachsene

NEPS
Bildungsverläufe in Deutschland

EINE STUDIE AM
LIfBi
LEIBNIZ-INSTITUT FÜR BILDUNGSVERLÄUFE e.V.

infas

Schule, Ausbildung und Beruf

Werden Sie dieses Fach/diese Fächer wahrscheinlich im Rahmen eines lehramtsbezogenen Studiengangs studieren?

Q55_K12_c

- ja
- nein

Zurück Weiter



Kleinkinder
Kindergartenkinder
Schülerinnen und Schüler
Auszubildende
Studierende
Erwachsene

NEPS
Bildungsverläufe in Deutschland

EINE STUDIE AM
LIfBi
LEIBNIZ-INSTITUT FÜR BILDUNGSVERLÄUFE e.V.

infas

Schule, Ausbildung und Beruf

Wie stark haben Sie sich bereits mit Möglichkeiten der Finanzierung eines Studiums beschäftigt?

Q56_K12

Zutreffendes bitte anklicken.

- gar nicht
- kaum
- mittelmäßig
- stark
- sehr stark

Zurück Weiter



Kleinkinder
Kindergartenkinder
Schülerinnen und Schüler
Auszubildende
Studierende
Erwachsene

NEPS
Bildungsverläufe in Deutschland

EINE STUDIE AM
LIfBi
LEIBNIZ-INSTITUT FÜR BILDUNGSVERLÄUFE e.V.

infas

Schule, Ausbildung und Beruf

Haben Sie sich mit Ihren Eltern schon über deren Beteiligung an den Kosten eines möglichen Studiums verständigt? Denken Sie bitte bei den Kosten sowohl an die Ausgaben für das Studium selbst, als auch an die Ausgaben für die Lebenshaltung wie Miete und Lebensmittel.

Q57_K12

Zutreffendes bitte anklicken.

- ja
- ja, aber noch nicht abschließend
- nein, noch nicht
- nein, werde ich nicht tun

Zurück Weiter



Kleinkinder
Kindergartenkinder
Schülerinnen und Schüler
Auszubildende
Studierende
Erwachsene

NEPS
Bildungsverläufe in Deutschland

EINE STUDIE AM
LIfBi
LEIBNIZ-INSTITUT FÜR BILDUNGSVERLÄUFE e.V.

infas

Schule, Ausbildung und Beruf

Was denken Sie: In welchem Maße würden Ihre Eltern Sie bei einem Hochschulstudium finanziell unterstützen?

Q58_K12

Zutreffendes bitte anklicken.

- gar nicht
- kaum
- mittelmäßig
- stark
- sehr stark

Zurück Weiter



Kleinkinder
Kindergartenkinder
Schülerinnen und Schüler
Auszubildende
Studierende
Erwachsene

NEPS
Bildungsverläufe in Deutschland

EINE STUDIE AM
LIfBi
LEIBNIZ-INSTITUT FÜR BILDUNGSVERLÄUFE e.V.

infas

Schule, Ausbildung und Beruf

Haben Sie sich bereits über Möglichkeiten der Studienförderung informiert?

Q59_K12

Bitte alle zutreffenden Antworten anklicken.

Ja, ich habe mich informiert, und zwar...

- [ ] ... über die staatliche Förderung nach dem BAföG.
- [ ] ... über die Möglichkeiten der Förderung nach Stipendien.
- [ ] ... über andere Fördermöglichkeiten und zwar: [ ]
- [ ] nein

Zurück Weiter



Kleinkinder
Kindergartenkinder
Schülerinnen und Schüler
Auszubildende
Studierende
Erwachsene

NEPS
Bildungsverläufe in Deutschland

EINE STUDIE AM
LIfBi
LEIBNIZ-INSTITUT FÜR BILDUNGSVERLÄUFE e.V.

infas

Schule, Ausbildung und Beruf

Halten Sie es für wahrscheinlich, dass Sie für das Studium einen Antrag auf finanzielle Förderung durch BAföG (Bundesausbildungsförderungsgesetz) stellen werden?

Q60_K12

Zutreffendes bitte anklicken.

- ja
- nein
- Ich kenne BAföG nicht.

Zurück Weiter



Kleinkinder
Kindergartenkinder
Schülerinnen und Schüler
Auszubildende
Studierende
Erwachsene

NEPS
Bildungsverläufe in Deutschland

EINE STUDIE AM
LIfBi
LEIBNIZ-INSTITUT FÜR BILDUNGSVERLÄUFE e.V.

infas

Schule, Ausbildung und Beruf

Halten Sie es für wahrscheinlich, dass Sie für das Studium ein Stipendium beantragen werden?

Q61_K12

Zutreffendes bitte anklicken.

- ja
- nein

Zurück Weiter



Kleinkinder
Kindergartenkinder
Schülerinnen und Schüler
Auszubildende
Studierende
Erwachsene

NEPS
Bildungsverläufe in Deutschland

EINE STUDIE AM
LIfBi
LEIBNIZ-INSTITUT FÜR BILDUNGSVERLÄUFE e.V.

infas

Schule, Ausbildung und Beruf

Wenn Sie an die verschiedenen Möglichkeiten der Finanzierung eines Studiums denken: Wie werden Sie Ihr Studium voraussichtlich finanzieren?

Q62_K12

Falls Sie voraussichtlich mehrere dieser Möglichkeiten nutzen werden, können Sie auch mehr als ein Kästchen anklicken.

☐	Familie / Partner / Verwandte	
☐	Jobben	
☐	finanzielle Rücklagen	
☐	BAföG	
☐	Stipendium	
☐	Duales Studium	
☐	Bildungskredit	
☐	auf eine andere Art, und zwar:	
☐	weiß ich noch nicht	

Zurück Weiter



Kleinkinder
Kindergartenkinder
Schülerinnen und Schüler
Auszubildende
Studierende
Erwachsene

NEPS
Bildungsverläufe in Deutschland

EINE STUDIE AM
LIfBi
LEIBNIZ-INSTITUT FÜR BILDUNGSVERLÄUFE e.V.

infas

Schule, Ausbildung und Beruf

und zwar:

Q54_K12_b

○	eine betriebliche Lehre
○	eine Berufsfachschule oder eine sonstige berufsbildende Schule besuchen (Eine schulische Berufsausbildung findet vor allem in sozialen Berufen wie z.B. Altenpflege statt, aber auch in technischen Assistenzberufen, wie z.B. Pharmazeutisch-Technische Assistenten.)
○	eine Beamtenausbildung für den mittleren Dienst
○	etwas anderes:

Zurück Weiter



Kleinkinder
Kindergartenkinder
Schülerinnen und Schüler
Auszubildende
Studierende
Erwachsene

NEPS
Bildungsverläufe in Deutschland

EINE STUDIE AM
LIfBi
LEIBNIZ-INSTITUT FÜR BILDUNGSVERLÄUFE e.V.

infas

Schule, Ausbildung und Beruf

Wie sehr stimmen Sie der folgenden Aussage zu?
Die gesamten Kosten, die während eines Studiums entstehen, haben großen Einfluss auf meine Entscheidung gegen ein Studium.

Q63_K12

Zutreffendes bitte anklicken.

- ○ stimme gar nicht zu
- ○ stimme eher nicht zu
- ○ teils/teils
- ○ stimme eher zu
- ○ stimme völlig zu

Zurück Weiter



Kleinkinder
Kindergartenkinder
Schülerinnen und Schüler
Auszubildende
Studierende
Erwachsene

NEPS
Bildungsverläufe in Deutschland

EINE STUDIE AM
LIfBi
LEIBNIZ-INSTITUT FÜR BILDUNGSVERLÄUFE e.V.

infas

Schule, Ausbildung und Beruf

In welchem Ausbildungsberuf werden Sie wahrscheinlich eine Ausbildung aufnehmen?

Q64_K12

Bitte geben Sie die genaue Ausbildungsbezeichnung an.

Zurück Weiter



Kleinkinder
Kindergartenkinder
Schülerinnen und Schüler
Auszubildende
Studierende
Erwachsene

NEPS
Bildungsverläufe in Deutschland

EINE STUDIE AM
LIfBi
LEIBNIZ-INSTITUT FÜR BILDUNGSVERLÄUFE e.V.

infas

Schule, Ausbildung und Beruf

Haben Sie bereits eine Ausbildungsstelle oder eine Zusage für einen Platz an einer Berufs(fach)schule?

Q65_K12

○ ja, und zwar für folgende Ausbildung:	
○ nein	

Zurück Weiter



Kleinkinder
Kindergartenkinder
Schülerinnen und Schüler
Auszubildende
Studierende
Erwachsene

NEPS
Bildungsverläufe in Deutschland

EINE STUDIE AM
LIfBi
LEIBNIZ-INSTITUT FÜR BILDUNGSVERLÄUFE e.V.

infas

Schule, Ausbildung und Beruf

Haben Sie vor, sich im Laufe der 12. Klasse auf Ausbildungsstellen zu bewerben?

Q66_K12

Zutreffendes bitte anklicken.

- ja
- nein

Zurück Weiter



Kleinkinder
Kindergartenkinder
Schülerinnen und Schüler
Auszubildende
Studierende
Erwachsene

NEPS
Bildungsverläufe in Deutschland

EINE STUDIE AM
LIfBi
LEIBNIZ-INSTITUT FÜR BILDUNGSVERLÄUFE e.V.

infas

Schule, Ausbildung und Beruf

Haben Sie vor, sich im Laufe der 13. Klasse auf Ausbildungsstellen zu bewerben?

Q66b_K12

Zutreffendes bitte anklicken.

- ja
- nein

Zurück Weiter



Kleinkinder
Kindergartenkinder
Schülerinnen und Schüler
Auszubildende
Studierende
Erwachsene

NEPS
Bildungsverläufe in Deutschland

EINE STUDIE AM
LIfBi
LEIBNIZ-INSTITUT FÜR BILDUNGSVERLÄUFE e.V.

infas

Schule, Ausbildung und Beruf

Wenn Sie eine freie Ausbildungsstelle suchen, wie wichtig sind dann die folgenden Informationsmöglichkeiten für Sie?

Q67_K12_a

Bitte in jeder Zeile ein Kästchen anklicken.

	sehr unwichtig	eher unwichtig	eher wichtig	sehr wichtig
Jobcenter/Berufsberatung/Arbeitsagentur/ Berufsinformationszentrum (BIZ)	○	○	○	○
Medien (Internet, Zeitungen/Zeitschriften, Fernsehen/Radio)	○	○	○	○
Eltern	○	○	○	○
andere Verwandte (Geschwister, Tante, Onkel ...)	○	○	○	○
Freundinnen und Freunde	○	○	○	○
Lehrerinnen und Lehrer	○	○	○	○
Berufsberaterinnen und Berufsberater oder Sozialpädagoginnen und Sozialpädagogen an der Schule	○	○	○	○
Praktikum	○	○	○	○

Zurück Weiter



Kleinkinder
Kindergartenkinder
Schülerinnen und Schüler
Auszubildende
Studierende
Erwachsene

NEPS
Bildungsverläufe in Deutschland

EINE STUDIE AM
LIfBi
LEIBNIZ-INSTITUT FÜR BILDUNGSVERLÄUFE e.V.

infas

Schule, Ausbildung und Beruf

Auf welchen Beruf möchten Sie sich bewerben? Falls Sie sich auf mehrere Berufe bewerben möchten, nennen Sie bitte den Beruf, auf den Sie sich als erstes bewerben möchten:

Q68_K12

Bitte nur einen Beruf nennen.

Zurück Weiter



Kleinkinder
Kindergartenkinder
Schülerinnen und Schüler
Auszubildende
Studierende
Erwachsene

NEPS
Bildungsverläufe in Deutschland

EINE STUDIE AM
LIfBi
LEIBNIZ-INSTITUT FÜR BILDUNGSVERLÄUFE e.V.

infas

Schule, Ausbildung und Beruf

Wie hoch sind Ihre Chancen, dass Sie für diesen Beruf eine Ausbildungsstelle bekommen?

Q69_K12

Zutreffendes bitte anklicken.

- ○ sehr gering
- ○ eher gering
- ○ eher hoch
- ○ sehr hoch

Zurück Weiter



Kleinkinder
Kindergartenkinder
Schülerinnen und Schüler
Auszubildende
Studierende
Erwachsene

NEPS
Bildungsverläufe in Deutschland

EINE STUDIE AM
LIfBi
LEIBNIZ-INSTITUT FÜR BILDUNGSVERLÄUFE e.V.

infas

Schule, Ausbildung und Beruf

Wie viele Ihrer Freundinnen und Freunde wollen diesen Beruf ebenfalls erlernen?

Q70_K12

Zutreffendes bitte anklicken.

- keine
- fast keine
- weniger als die Hälfte
- ungefähr die Hälfte
- mehr als die Hälfte
- fast alle
- alle

Zurück Weiter



Kleinkinder
Kindergartenkinder
Schülerinnen und Schüler
Auszubildende
Studierende
Erwachsene

NEPS
Bildungsverläufe in Deutschland

EINE STUDIE AM
LIfBi
LEIBNIZ-INSTITUT FÜR BILDUNGSVERLÄUFE e.V.

infas

Schule, Ausbildung und Beruf

Gibt es in Ihrer Familie oder in Ihrem Freundes- und Bekanntenkreis Personen, die in diesem Beruf arbeiten?

Q71_K12

Bitte alle zutreffenden Antworten anklicken.

- [ ] Nein, ich kenne niemanden, der in diesem Beruf arbeitet.

Ja, ich kenne jemanden, der in diesem Beruf arbeitet, und zwar...

- [ ] ... meine Mutter.
- [ ] ... mein Vater.
- [ ] ... andere Verwandte (Geschwister, Tante, Onkel ...).
- [ ] ... Freundinnen und Freunde oder Bekannte.

Zurück Weiter



Kleinkinder
Kindergartenkinder
Schülerinnen und Schüler
Auszubildende
Studierende
Erwachsene

NEPS
Bildungsverläufe in Deutschland

EINE STUDIE AM
LIfBi
LEIBNIZ-INSTITUT FÜR BILDUNGSVERLÄUFE e.V.

infas

Schule, Ausbildung und Beruf

Wie gut wissen Sie Bescheid, was Sie tun müssen, um für diesen Beruf eine Ausbildungsstelle zu bekommen?

Q72_K12

Zutreffendes bitte anklicken.

- ○ sehr schlecht
- ○ eher schlecht
- ○ eher gut
- ○ sehr gut

Zurück Weiter



Kleinkinder
Kindergartenkinder
Schülerinnen und Schüler
Auszubildende
Studierende
Erwachsene

NEPS
Bildungsverläufe in Deutschland

EINE STUDIE AM
LIfBi
LEIBNIZ-INSTITUT FÜR BILDUNGSVERLÄUFE e.V.

infas

Schule, Ausbildung und Beruf

Haben Sie sich bereits auf eine Ausbildungsstelle für diesen Beruf beworben?

Q73o_K12
Q73_K12

Falls ja, geben Sie bitte die Anzahl Ihrer Bewerbungen ein.

- ○ Ja, ich habe mich bereits auf [ ] Ausbildungsstellen für diesen Beruf beworben.
- ○ nein

Zurück Weiter



Kleinkinder
Kindergartenkinder
Schülerinnen und Schüler
Auszubildende
Studierende
Erwachsene

NEPS
Bildungsverläufe in Deutschland

EINE STUDIE AM
LIfBi
LEIBNIZ-INSTITUT FÜR BILDUNGSVERLÄUFE e.V.

infas

Schule, Ausbildung und Beruf

Sind Sie schon zu einem Vorstellungsgespräch für diesen Beruf eingeladen worden?

Q74o_K12
Q74_K12

Falls ja, geben Sie bitte die Anzahl Ihrer Einladungen ein.

- ○ Ja, ich bin bereits zu [ ] Vorstellungsgesprächen eingeladen worden.
- ○ nein

Zurück Weiter



Kleinkinder
Kindergartenkinder
Schülerinnen und Schüler
Auszubildende
Studierende
Erwachsene

NEPS
Bildungsverläufe in Deutschland

EINE STUDIE AM
LIfBi
LEIBNIZ-INSTITUT FÜR BILDUNGSVERLÄUFE e.V.

infas

Schule, Ausbildung und Beruf

Möchten Sie sich in diesem Schuljahr noch auf weitere Berufe bewerben?

Q75o_K12
Q75_K12

Falls ja, geben Sie bitte die Anzahl der Berufe ein, auf die Sie sich zusätzlich bewerben möchten.

- ○ Ja, und zwar auf [ ] weitere Berufe.
- ○ nein

Zurück Weiter



Kleinkinder
Kindergartenkinder
Schülerinnen und Schüler
Auszubildende
Studierende
Erwachsene

NEPS
Bildungsverläufe in Deutschland

EINE STUDIE AM
LIfBi
LEIBNIZ-INSTITUT FÜR BILDUNGSVERLÄUFE e.V.

infas

Schule, Ausbildung und Beruf

Und haben Sie sich bereits für weitere Ausbildungsstellen beworben?

Q76o_K12
Q76_K12

Falls ja, geben Sie hier bitte die Anzahl Ihrer weiteren Bewerbungen ein.

- ○ Ja, ich habe mich bereits auf [ ] weitere Ausbildungsstellen beworben.
- ○ nein

Zurück Weiter



Kleinkinder
Kindergartenkinder
Schülerinnen und Schüler
Auszubildende
Studierende
Erwachsene

NEPS
Bildungsverläufe in Deutschland

EINE STUDIE AM
LIfBi
LEIBNIZ-INSTITUT FÜR BILDUNGSVERLÄUFE e.V.

infas

Schule, Ausbildung und Beruf

Sind Sie zu weiteren Vorstellungsgesprächen eingeladen worden?

Q77o_K12
Q77_K12

Falls ja, geben Sie hier bitte die Anzahl Ihrer Einladungen zu weiteren Vorstellungsgesprächen ein.

- ○ Ja, ich bin zu [ ] weiteren Vorstellungsgesprächen eingeladen worden.
- ○ nein

Zurück Weiter



Kleinkinder
Kindergartenkinder
Schülerinnen und Schüler
Auszubildende
Studierende
Erwachsene

NEPS
Bildungsverläufe in Deutschland

EINE STUDIE AM
LIfBi
LEIBNIZ-INSTITUT FÜR BILDUNGSVERLÄUFE e.V.

infas

Schule, Ausbildung und Beruf

Im Folgenden geht es darum, wie häufig Ihre Eltern Sie bei schulischen Angelegenheiten unterstützen.
Wie häufig...

Q78_K12_a

Bitte in jeder Zeile ein Kästchen anklicken.

	nie	selten	manchmal	oft
... kaufen Ihre Eltern zusätzliche Lernmaterialien oder Bücher für Sie, um Sie beim Lernen zu unterstützen?	○	○	○	○
... unterstützen Ihre Eltern Sie bei Vorträgen oder Referaten für den Unterricht?	○	○	○	○
... unterhalten sich Ihre Eltern mit Ihnen über Themen, die im Unterricht behandelt werden?	○	○	○	○
... unterhalten sich Ihre Eltern mit Ihnen über Probleme in der Schule?	○	○	○	○

Zurück Weiter



Kleinkinder
Kindergartenkinder
Schülerinnen und Schüler
Auszubildende
Studierende
Erwachsene

NEPS
Bildungsverläufe in Deutschland

EINE STUDIE AM
LIfBi
LEIBNIZ-INSTITUT FÜR BILDUNGSVERLÄUFE e.V.

infas

Schule, Ausbildung und Beruf

Die folgenden Fragen beziehen sich auf Personen aus Ihrem persönlichen Umfeld, egal ob Sie sie sehr gut oder weniger gut kennen.
Stellen Sie sich vor, Sie überlegen, nach dem Abitur ein Studium zu beginnen. Wie wahrscheinlich ist es, dass Ihnen jemand aus Ihrem persönlichen Umfeld Informationen und Tipps zu Studienmöglichkeiten geben könnte?

Q79_K12

Bitte nur eine Antwort anklicken.

- ○ sehr unwahrscheinlich
- ○ eher unwahrscheinlich
- ○ eher wahrscheinlich
- ○ sehr wahrscheinlich

Zurück Weiter



Kleinkinder
Kindergartenkinder
Schülerinnen und Schüler
Auszubildende
Studierende
Erwachsene

NEPS
Bildungsverläufe in Deutschland

EINE STUDIE AM
LIfBi
LEIBNIZ-INSTITUT FÜR BILDUNGSVERLÄUFE e.V.

infas

Schule, Ausbildung und Beruf

An wen haben Sie bei der letzten Frage gedacht?

Q80_K12

Bitte klicken Sie alle zutreffenden Antworten an.

- [ ] Ihre Eltern
- [ ] Ihre Geschwister
- [ ] andere Personen aus Ihrer Familie oder Verwandtschaft
- [ ] eine Lehrerin oder einen Lehrer an Ihrer Schule
- [ ] jemand, den Sie aus einem Praktikum, Nebenjob oder Arbeit zur Probe kennen
- [ ] Ihre Freundinnen und Freunde
- [ ] sonstige Bekannte

Zurück Weiter



Kleinkinder
Kindergartenkinder
Schülerinnen und Schüler
Auszubildende
Studierende
Erwachsene

NEPS
Bildungsverläufe in Deutschland

EINE STUDIE AM
LIfBi
LEIBNIZ-INSTITUT FÜR BILDUNGSVERLÄUFE e.V.

infas

Schule, Ausbildung und Beruf

An wie viele Personen haben Sie bei den letzten beiden Fragen insgesamt gedacht?

Q81_K12

Zutreffendes bitte anklicken.

- ○ eine Person
- ○ zwei Personen
- ○ drei oder mehr Personen

Zurück Weiter



Kleinkinder
Kindergartenkinder
Schülerinnen und Schüler
Auszubildende
Studierende
Erwachsene

NEPS
Bildungsverläufe in Deutschland

EINE STUDIE AM
LIfBi
LEIBNIZ-INSTITUT FÜR BILDUNGSVERLÄUFE e.V.

infas

Schule, Ausbildung und Beruf

Hat diese Person einen Migrationshintergrund? Migrationshintergrund heißt, dass die Person selbst oder mindestens ein Elternteil der Person im Ausland geboren wurde.

Q81_K12_a1

Zutreffendes bitte anklicken.

- ja
- nein

Zurück Weiter



Kleinkinder
Kindergartenkinder
Schülerinnen und Schüler
Auszubildende
Studierende
Erwachsene

NEPS
Bildungsverläufe in Deutschland

EINE STUDIE AM
LIfBi
LEIBNIZ-INSTITUT FÜR BILDUNGSVERLÄUFE e.V.

infas

Schule, Ausbildung und Beruf

Und hat diese Person Abitur?

Q81_K12_a2

Zutreffendes bitte anklicken.

- ja
- nein

Zurück Weiter



Kleinkinder
Kindergartenkinder
Schülerinnen und Schüler
Auszubildende
Studierende
Erwachsene

NEPS
Bildungsverläufe in Deutschland

EINE STUDIE AM
LIfBi
LEIBNIZ-INSTITUT FÜR BILDUNGSVERLÄUFE e.V.

infas

Schule, Ausbildung und Beruf

Und ist diese Person eine Frau?

Q81_K12_a3

Zutreffendes bitte anklicken.

- ja
- nein

Zurück Weiter



Kleinkinder
Kindergartenkinder
Schülerinnen und Schüler
Auszubildende
Studierende
Erwachsene

NEPS
Bildungsverläufe in Deutschland

EINE STUDIE AM
LIfBi
LEIBNIZ-INSTITUT FÜR BILDUNGSVERLÄUFE e.V.

infas

Schule, Ausbildung und Beruf

Wie viele davon haben einen Migrationshintergrund? Migrationshintergrund heißt, dass die Person selbst oder mindestens ein Elternteil der Person im Ausland geboren wurde.

Q81_K12_b1

Zutreffendes bitte anklicken.

- beide
- eine
- keine

Zurück Weiter



Kleinkinder
Kindergartenkinder
Schülerinnen und Schüler
Auszubildende
Studierende
Erwachsene

NEPS
Bildungsverläufe in Deutschland

EINE STUDIE AM
LIfBi
LEIBNIZ-INSTITUT FÜR BILDUNGSVERLÄUFE e.V.

infas

Schule, Ausbildung und Beruf

Und wie viele davon haben Abitur?

Q81_K12_b2

Zutreffendes bitte anklicken.

- beide
- eine
- keine

Zurück Weiter



Kleinkinder
Kindergartenkinder
Schülerinnen und Schüler
Auszubildende
Studierende
Erwachsene

NEPS
Bildungsverläufe in Deutschland

EINE STUDIE AM
LIfBi
LEIBNIZ-INSTITUT FÜR BILDUNGSVERLÄUFE e.V.

infas

Schule, Ausbildung und Beruf

Und wie viele davon sind Frauen?

Q81_K12_b3

Zutreffendes bitte anklicken.

- beide
- eine
- keine

Zurück Weiter



Kleinkinder
Kindergartenkinder
Schülerinnen und Schüler
Auszubildende
Studierende
Erwachsene

NEPS
Bildungsverläufe in Deutschland

EINE STUDIE AM
LIfBi
LEIBNIZ-INSTITUT FÜR BILDUNGSVERLÄUFE e.V.

infas

Schule, Ausbildung und Beruf

Wie viele dieser Personen haben einen Migrationshintergrund? Migrationshintergrund heißt, dass die Person selbst oder mindestens ein Elternteil der Person im Ausland geboren wurde.

Q81_K12_c1

Zutreffendes bitte anklicken.

- keine
- fast keine
- weniger als die Hälfte
- ungefähr die Hälfte
- mehr als die Hälfte
- fast alle
- alle

Zurück Weiter



Kleinkinder
Kindergartenkinder
Schülerinnen und Schüler
Auszubildende
Studierende
Erwachsene

NEPS
Bildungsverläufe in Deutschland

EINE STUDIE AM
LIfBi
LEIBNIZ-INSTITUT FÜR BILDUNGSVERLÄUFE e.V.

infas

Schule, Ausbildung und Beruf

Und wie viele dieser Personen haben Abitur?

Q81_K12_c2

Zutreffendes bitte anklicken.

- keine
- fast keine
- weniger als die Hälfte
- ungefähr die Hälfte
- mehr als die Hälfte
- fast alle
- alle

Zurück Weiter



Kleinkinder
Kindergartenkinder
Schülerinnen und Schüler
Auszubildende
Studierende
Erwachsene

NEPS
Bildungsverläufe in Deutschland

EINE STUDIE AM
LIfBi
LEIBNIZ-INSTITUT FÜR BILDUNGSVERLÄUFE e.V.

infas

Schule, Ausbildung und Beruf

Und wie viele dieser Personen sind Frauen?

Q81_K12_c3

Zutreffendes bitte anklicken.

- keine
- fast keine
- weniger als die Hälfte
- ungefähr die Hälfte
- mehr als die Hälfte
- fast alle
- alle

Zurück Weiter

Schule, Ausbildung und Beruf

An wie vielen Schultagen waren Sie in den letzten vier Schulwochen nicht in der Schule, weil Sie krank waren?

OB2_K12

Wenn Sie dort wegen Krankheit gerade haben, dann geben Sie es zu Jahr (0) an.
Ein weiter Wunsch:

etwa		Tage

OB2_K12b

- weiß nicht

zurück | weiter



NEPS
Bildungsverläufe in Deutschland

LIfBi

infas



Kleinkinder
Kindergartenkinder
Schülerinnen und Schüler
Auszubildende
Studierende
Erwachsene

NEPS
Bildungsverläufe in Deutschland

EINE STUDIE AM
LIfBi
LEIBNIZ-INSTITUT FÜR BILDUNGSVERLÄUFE e.V.

infas

Schule, Ausbildung und Beruf

Wie wichtig ist es Ihnen, später einmal Kinder zu haben?

Q92_K12

Bitte nur eine Antwort anklicken.

- sehr unwichtig
- eher unwichtig
- teils/teils
- eher wichtig
- sehr wichtig

Zurück Weiter



Kleinkinder
Kindergartenkinder
Schülerinnen und Schüler
Auszubildende
Studierende
Erwachsene

NEPS
Bildungsverläufe in Deutschland

EINE STUDIE AM
LIfBi
LEIBNIZ-INSTITUT FÜR BILDUNGSVERLÄUFE e.V.

infas

Schule, Ausbildung und Beruf

In welchem Alter können Sie sich vorstellen, Ihr erstes Kind zu bekommen?

Q93_K12

Bitte nur eine Antwort anklicken.

- ○ unter 20
- ○ 20-24
- ○ 25-29
- ○ 30-34
- ○ ab 35
- ○ niemals

Zurück Weiter



Kleinkinder
Kindergartenkinder
Schülerinnen und Schüler
Auszubildende
Studierende
Erwachsene

NEPS
Bildungsverläufe in Deutschland

EINE STUDIE AM
LIfBi
LEIBNIZ-INSTITUT FÜR BILDUNGSVERLÄUFE e.V.

infas

Schule, Ausbildung und Beruf

In den nächsten Fragen geht es darum, was Sie aktuell in Ihrer Ausbildung regelmäßig machen.

Denken Sie dabei bitte nur an Ihre Arbeit im Betrieb und nicht an die Berufsschule.

Lesen Sie im Rahmen Ihrer Ausbildung im Betrieb Texte, die jeweils mindestens eine Seite oder länger sind?

taskl1

Hier sind zusammenhängende Texte von mindestens einer Seite gemeint und nicht mehrere kürzere Texte, die zusammen eine Seite ergeben.

- ja
- nein

Zurück Weiter



Kleinkinder
Kindergartenkinder
Schülerinnen und Schüler
Auszubildende
Studierende
Erwachsene

Schule, Ausbildung und Beruf

NEPS
Bildungsverläufe in Deutschland

EINE STUDIE AM
LIfBi
LEIBNIZ-INSTITUT FÜR BILDUNGSVERLÄUFE e.V.

infas

Lesen Sie im Rahmen Ihrer Ausbildung im Betrieb 5-seitige oder längere Texte?

taskI5

Hier sind zusammenhängende Texte von mindestens fünf Seiten gemeint und nicht mehrere kürzere Texte, die zusammen fünf Seiten ergeben.

- ja
- nein

Zurück Weiter



Kleinkinder
Kindergartenkinder
Schülerinnen und Schüler
Auszubildende
Studierende
Erwachsene

NEPS
Bildungsverläufe in Deutschland

EINE STUDIE AM
LIfBi
LEIBNIZ-INSTITUT FÜR BILDUNGSVERLÄUFE e.V.

infas

Schule, Ausbildung und Beruf

Lesen Sie im Rahmen der Ausbildung im Betrieb irgendetwas, auch wenn es sich nur um sehr kurze Notizen handelt, oder um Anweisungen, die nur ein paar Sätze lang sind?

taskl

- ja
- nein

Zurück Weiter



Kleinkinder
Kindergartenkinder
Schülerinnen und Schüler
Auszubildende
Studierende
Erwachsene

NEPS
Bildungsverläufe in Deutschland

EINE STUDIE AM
LIfBi
LEIBNIZ-INSTITUT FÜR BILDUNGSVERLÄUFE e.V.

infas

Schule, Ausbildung und Beruf

Lesen Sie im Rahmen Ihrer Ausbildung im Betrieb 25-seitige oder längere Texte?

taskI25

Hier sind zusammenhängende Texte von mindestens 25 Seiten gemeint und nicht mehrere kürzere Texte, die zusammen 25 Seiten ergeben.

- ja
- nein

Zurück Weiter



Kleinkinder
Kindergartenkinder
Schülerinnen und Schüler
Auszubildende
Studierende
Erwachsene

NEPS
Bildungsverläufe in Deutschland

EINE STUDIE AM
LIfBi
LEIBNIZ-INSTITUT FÜR BILDUNGSVERLÄUFE e.V.

infas

Schule, Ausbildung und Beruf

In den nächsten Fragen geht es darum, ob Sie im Rahmen Ihrer Ausbildung im Betrieb regelmäßig etwas schreiben müssen. Bitte denken Sie an alles, was Sie schreiben, egal ob Sie es per Hand, Schreibmaschine oder Computer aufschreiben. Schreiben Sie im Rahmen Ihrer Ausbildung im Betrieb Texte, die jeweils mindestens eine Seite oder länger sind?

tasks1

Hier sind zusammenhängende Texte von mindestens einer Seite gemeint und nicht mehrere kürzere Texte, die zusammen eine Seite ergeben.

- ja
- nein

Zurück Weiter



Kleinkinder
Kindergartenkinder
Schülerinnen und Schüler
Auszubildende
Studierende
Erwachsene

NEPS
Bildungsverläufe in Deutschland

EINE STUDIE AM
LIfBi
LEIBNIZ-INSTITUT FÜR BILDUNGSVERLÄUFE e.V.

infas

Schule, Ausbildung und Beruf

Schreiben Sie im Rahmen Ihrer Ausbildung im Betrieb 5-seitige oder längere Texte?

tasks5

Hier sind zusammenhängende Texte von mindestens fünf Seiten gemeint und nicht mehrere kürzere Texte, die zusammen fünf Seiten ergeben.

- ja
- nein

Zurück Weiter



Kleinkinder
Kindergartenkinder
Schülerinnen und Schüler
Auszubildende
Studierende
Erwachsene

NEPS
Bildungsverläufe in Deutschland

EINE STUDIE AM
LIfBi
LEIBNIZ-INSTITUT FÜR BILDUNGSVERLÄUFE e.V.

infas

Schule, Ausbildung und Beruf

Schreiben Sie im Rahmen Ihrer Ausbildung im Betrieb irgendetwas, auch wenn es sich nur um sehr kurze Notizen handelt oder um Anweisungen, die nur ein paar Sätze lang sind?

tasks

- ja
- nein

Zurück Weiter



Kleinkinder
Kindergartenkinder
Schülerinnen und Schüler
Auszubildende
Studierende
Erwachsene

NEPS
Bildungsverläufe in Deutschland

EINE STUDIE AM
LIfBi
LEIBNIZ-INSTITUT FÜR BILDUNGSVERLÄUFE e.V.

infas

Schule, Ausbildung und Beruf

Schreiben Sie im Rahmen Ihrer Ausbildung im Betrieb 25-seitige oder längere Texte?

tasks25

Hier sind zusammenhängende Texte von mindestens 25 Seiten gemeint und nicht mehrere kürzere Texte, die zusammen 25 Seiten ergeben.

- ja
- nein

Zurück Weiter



Kleinkinder
Kindergartenkinder
Schülerinnen und Schüler
Auszubildende
Studierende
Erwachsene

NEPS
Bildungsverläufe in Deutschland

EINE STUDIE AM
LIfBi
LEIBNIZ-INSTITUT FÜR BILDUNGSVERLÄUFE e.V.

infas

Schule, Ausbildung und Beruf

In den folgenden Fragen geht es um die Verwendung von Zahlen und Mathematik einschließlich aller Berechnungen, die Sie mithilfe eines Taschenrechners oder Computers vornehmen. Wenden Sie im Rahmen Ihrer Ausbildung im Betrieb irgendwelche mathematischen Fähigkeiten an oder haben Sie mit Zahlen zu tun?

taskrz

- ja
- nein

Zurück Weiter



Kleinkinder
Kindergartenkinder
Schülerinnen und Schüler
Auszubildende
Studierende
Erwachsene

NEPS
Bildungsverläufe in Deutschland

EINE STUDIE AM
LIfBi
LEIBNIZ-INSTITUT FÜR BILDUNGSVERLÄUFE e.V.

infas

Schule, Ausbildung und Beruf

Arbeiten Sie im Rahmen Ihrer Ausbildung im Betrieb an einer Kasse oder arbeiten Sie anderweitig mit Bargeld?

taskrg

- ja
- nein

Zurück Weiter



Kleinkinder
Kindergartenkinder
Schülerinnen und Schüler
Auszubildende
Studierende
Erwachsene

NEPS
Bildungsverläufe in Deutschland

EINE STUDIE AM
LIfBi
LEIBNIZ-INSTITUT FÜR BILDUNGSVERLÄUFE e.V.

infas

Schule, Ausbildung und Beruf

Müssen Sie im Rahmen Ihrer Ausbildung im Betrieb irgendetwas ausmessen oder zählen?

taskrm

- ja
- nein

Zurück Weiter



Kleinkinder
Kindergartenkinder
Schülerinnen und Schüler
Auszubildende
Studierende
Erwachsene

NEPS
Bildungsverläufe in Deutschland

EINE STUDIE AM
LIfBi
LEIBNIZ-INSTITUT FÜR BILDUNGSVERLÄUFE e.V.

infas

Schule, Ausbildung und Beruf

Müssen Sie im Rahmen Ihrer Ausbildung im Betrieb einfache Berechnungen vornehmen, also Dinge zusammenzählen, voneinander abziehen, malnehmen oder teilen?

taskre

- ja
- nein

Zurück Weiter



Kleinkinder
Kindergartenkinder
Schülerinnen und Schüler
Auszubildende
Studierende
Erwachsene

NEPS
Bildungsverläufe in Deutschland

EINE STUDIE AM
LIfBi
LEIBNIZ-INSTITUT FÜR BILDUNGSVERLÄUFE e.V.

infas

Schule, Ausbildung und Beruf

Verwenden Sie im Rahmen Ihrer Ausbildung im Betrieb Bruchrechnung oder Prozentrechnung?

taskrb

- ja
- nein

Zurück Weiter



Kleinkinder
Kindergartenkinder
Schülerinnen und Schüler
Auszubildende
Studierende
Erwachsene

Schule, Ausbildung und Beruf

NEPS
Bildungsverläufe in Deutschland

EINE STUDIE AM
LIfBi
LEIBNIZ-INSTITUT FÜR BILDUNGSVERLÄUFE e.V.

infas

Müssen Sie im Rahmen Ihrer Ausbildung im Betrieb Flächen, Kreise oder Volumen berechnen?

taskrf

- ja
- nein

Zurück Weiter



Kleinkinder
Kindergartenkinder
Schülerinnen und Schüler
Auszubildende
Studierende
Erwachsene

NEPS
Bildungsverläufe in Deutschland

EINE STUDIE AM
LIfBi
LEIBNIZ-INSTITUT FÜR BILDUNGSVERLÄUFE e.V.

infas

Schule, Ausbildung und Beruf

Müssen Sie im Rahmen Ihrer Ausbildung im Betrieb höhere Mathematik anwenden, wie z.B. Integralrechnung, Inferenzstatistik oder Regressionsanalysen?

taskrh

- ja
- nein

Zurück Weiter



Kleinkinder
Kindergartenkinder
Schülerinnen und Schüler
Auszubildende
Studierende
Erwachsene

NEPS
Bildungsverläufe in Deutschland

EINE STUDIE AM
LIfBi
LEIBNIZ-INSTITUT FÜR BILDUNGSVERLÄUFE e.V.

infas

Schule, Ausbildung und Beruf

Verwenden Sie im Rahmen Ihrer Ausbildung im Betrieb einen Computer?

taskcn

Unter Computer verstehen wir hier Personal Computer (PCs), Workstations, Großrechner oder auch Tablets, wenn diese für Aufgaben im Rahmen Ihrer Ausbildung im Betrieb verwendet werden. Wir verstehen darunter keine Spielkonsolen, Taschenrechner, PDAs, Smartphones oder sonstige Kleingeräte sowie keine Geräte ohne eine Tastatur, die der einer Schreibmaschine vergleichbar ist.

- ja
- nein

Zurück Weiter



Kleinkinder
Kindergartenkinder
Schülerinnen und Schüler
Auszubildende
Studierende
Erwachsene

NEPS
Bildungsverläufe in Deutschland

EINE STUDIE AM
LIfBi
LEIBNIZ-INSTITUT FÜR BILDUNGSVERLÄUFE e.V.

infas

Schule, Ausbildung und Beruf

Man kann Computer für viele unterschiedliche Aufgaben verwenden. Bitte denken Sie im Folgenden ausschließlich an die Dinge, für die Sie den Computer während Ihrer Arbeitszeit verwenden. Verwenden Sie im Rahmen Ihrer Ausbildung im Betrieb ein oder mehrere Standard-Büroprogramme wie z.B. Microsoft Office, Open Office oder ein E-Mail-Programm?

taskcs

- ja
- nein

Zurück Weiter



Kleinkinder
Kindergartenkinder
Schülerinnen und Schüler
Auszubildende
Studierende
Erwachsene

NEPS
Bildungsverläufe in Deutschland

EINE STUDIE AM
LIfBi
LEIBNIZ-INSTITUT FÜR BILDUNGSVERLÄUFE e.V.

infas

Schule, Ausbildung und Beruf

Nutzen Sie dabei regelmäßig fortgeschrittene Programmfunktionen, wie z.B. das Schreiben von Makros oder anderen Skripten?

taskcf

- ja
- nein

Zurück Weiter



Kleinkinder
Kindergartenkinder
Schülerinnen und Schüler
Auszubildende
Studierende
Erwachsene

NEPS
Bildungsverläufe in Deutschland

EINE STUDIE AM
LIfBi
LEIBNIZ-INSTITUT FÜR BILDUNGSVERLÄUFE e.V.

infas

Schule, Ausbildung und Beruf

Benutzen Sie im Rahmen Ihrer Ausbildung im Betrieb irgendwelche speziellen Computerprogramme, z.B. CAD-Programme, Programme für Desktop-Publishing oder für statistische Analysen?

taskce

- ja
- nein

Zurück Weiter



Kleinkinder
Kindergartenkinder
Schülerinnen und Schüler
Auszubildende
Studierende
Erwachsene

NEPS
Bildungsverläufe in Deutschland

EINE STUDIE AM
LIfBi
LEIBNIZ-INSTITUT FÜR BILDUNGSVERLÄUFE e.V.

infas

Schule, Ausbildung und Beruf

Nutzen Sie dabei regelmäßig fortgeschrittene Programmfunktionen, wie z.B. das Schreiben von Skripten?

taskcg

- ja
- nein

Zurück Weiter



Kleinkinder
Kindergartenkinder
Schülerinnen und Schüler
Auszubildende
Studierende
Erwachsene

NEPS
Bildungsverläufe in Deutschland

EINE STUDIE AM
LIfBi
LEIBNIZ-INSTITUT FÜR BILDUNGSVERLÄUFE e.V.

infas

Schule, Ausbildung und Beruf

Verwenden Sie im Rahmen Ihrer Ausbildung im Betrieb eine Programmiersprache wie z.B. C++, um Ihre eigenen Softwareprogramme zu schreiben?

taskcp

- ja
- nein

Zurück Weiter



Kleinkinder
Kindergartenkinder
Schülerinnen und Schüler
Auszubildende
Studierende
Erwachsene

NEPS
Bildungsverläufe in Deutschland

EINE STUDIE AM
LIfBi
LEIBNIZ-INSTITUT FÜR BILDUNGSVERLÄUFE e.V.

infas

Schule, Ausbildung und Beruf

Im Folgenden geht es um das Lösen schwieriger Probleme. Darunter verstehen wir Probleme, die sich nicht einfach sofort lösen lassen. Wie häufig müssen Sie im Rahmen Ihrer Ausbildung im Betrieb solche schwierigen Probleme lösen?

taskanp

- immer bzw. sehr häufig
- häufig
- manchmal
- selten
- sehr selten bzw. nie

Zurück Weiter



Kleinkinder
Kindergartenkinder
Schülerinnen und Schüler
Auszubildende
Studierende
Erwachsene

NEPS
Bildungsverläufe in Deutschland

EINE STUDIE AM
LIfBi
LEIBNIZ-INSTITUT FÜR BILDUNGSVERLÄUFE e.V.

infas

Schule, Ausbildung und Beruf

Wie häufig müssen Sie im Rahmen Ihrer Ausbildung im Betrieb Neues dazulernen?

taskann

- immer bzw. sehr häufig
- häufig
- manchmal
- selten
- sehr selten bzw. nie

Zurück Weiter



Kleinkinder
Kindergartenkinder
Schülerinnen und Schüler
Auszubildende
Studierende
Erwachsene

NEPS
Bildungsverläufe in Deutschland

EINE STUDIE AM
LIfBi
LEIBNIZ-INSTITUT FÜR BILDUNGSVERLÄUFE e.V.

infas

Schule, Ausbildung und Beruf

Wie häufig müssen Sie bei Ihrer täglichen Arbeit im Betrieb kurze, sich wiederholende Aufgaben erledigen?

taskrtw

- immer bzw. sehr häufig
- häufig
- manchmal
- selten
- sehr selten bzw. nie

Zurück Weiter



Kleinkinder
Kindergartenkinder
Schülerinnen und Schüler
Auszubildende
Studierende
Erwachsene

Schule, Ausbildung und Beruf

NEPS
Bildungsverläufe in Deutschland

EINE STUDIE AM
LIfBi
LEIBNIZ-INSTITUT FÜR BILDUNGSVERLÄUFE e.V.

infas

Wie häufig gleicht bei Ihnen ein Arbeitstag im Betrieb dem anderen?

taskrta

- immer bzw. sehr häufig
- häufig
- manchmal
- selten
- sehr selten bzw. nie

Zurück Weiter



Kleinkinder
Kindergartenkinder
Schülerinnen und Schüler
Auszubildende
Studierende
Erwachsene

NEPS
Bildungsverläufe in Deutschland

EINE STUDIE AM
LIfBi
LEIBNIZ-INSTITUT FÜR BILDUNGSVERLÄUFE e.V.

infas

Schule, Ausbildung und Beruf

Wie häufig kommt es vor, dass Sie bei Ihrer Arbeit Aufgaben bekommen, in die Sie sich erst einarbeiten müssen?

taskrtei

- immer bzw. sehr häufig
- häufig
- manchmal
- selten
- sehr selten bzw. nie

Zurück Weiter



Kleinkinder
Kindergartenkinder
Schülerinnen und Schüler
Auszubildende
Studierende
Erwachsene

NEPS
Bildungsverläufe in Deutschland

EINE STUDIE AM
LIfBi
LEIBNIZ-INSTITUT FÜR BILDUNGSVERLÄUFE e.V.

infas

Schule, Ausbildung und Beruf

Wie häufig müssen Sie bei Ihrer Arbeit im Betrieb auf Situationen reagieren, die Sie nicht vorhersehen konnten?

taskrtus

- immer bzw. sehr häufig
- häufig
- manchmal
- selten
- sehr selten bzw. nie

Zurück Weiter



Kleinkinder
Kindergartenkinder
Schülerinnen und Schüler
Auszubildende
Studierende
Erwachsene

NEPS
Bildungsverläufe in Deutschland

EINE STUDIE AM
LIfBi
LEIBNIZ-INSTITUT FÜR BILDUNGSVERLÄUFE e.V.

infas

Schule, Ausbildung und Beruf

Wie häufig wechseln die Aufgaben, die Sie bei Ihrer Arbeit im Betrieb erledigen müssen?

taskrtwa

- immer bzw. sehr häufig
- häufig
- manchmal
- selten
- sehr selten bzw. nie

Zurück Weiter



Kleinkinder
Kindergartenkinder
Schülerinnen und Schüler
Auszubildende
Studierende
Erwachsene

NEPS
Bildungsverläufe in Deutschland

EINE STUDIE AM
LIfBi
LEIBNIZ-INSTITUT FÜR BILDUNGSVERLÄUFE e.V.

infas

Schule, Ausbildung und Beruf

Wie häufig müssen Sie im Rahmen Ihrer Ausbildung im Betrieb Dinge tun, die Sie bisher nicht getan haben?

taskrtn

- immer bzw. sehr häufig
- häufig
- manchmal
- selten
- sehr selten bzw. nie

Zurück Weiter



Kleinkinder
Kindergartenkinder
Schülerinnen und Schüler
Auszubildende
Studierende
Erwachsene

NEPS
Bildungsverläufe in Deutschland

EINE STUDIE AM
LIfBi
LEIBNIZ-INSTITUT FÜR BILDUNGSVERLÄUFE e.V.

infas

Schule, Ausbildung und Beruf

Wie häufig kommt es vor, dass Ihnen bis in alle Einzelheiten vorgegeben ist, wie Sie Ihre Arbeit im Betrieb erledigen müssen?

taskrte

- immer bzw. sehr häufig
- häufig
- manchmal
- selten
- sehr selten bzw. nie

Zurück Weiter



Kleinkinder
Kindergartenkinder
Schülerinnen und Schüler
Auszubildende
Studierende
Erwachsene

NEPS
Bildungsverläufe in Deutschland

EINE STUDIE AM
LIfBi
LEIBNIZ-INSTITUT FÜR BILDUNGSVERLÄUFE e.V.

infas

Schule, Ausbildung und Beruf

Wie häufig können Sie sich Ihre Arbeit im Betrieb selbst einteilen?

taskas

- immer bzw. sehr häufig
- häufig
- manchmal
- selten
- sehr selten bzw. nie

Zurück Weiter



Kleinkinder
Kindergartenkinder
Schülerinnen und Schüler
Auszubildende
Studierende
Erwachsene

NEPS
Bildungsverläufe in Deutschland

EINE STUDIE AM
LIfBi
LEIBNIZ-INSTITUT FÜR BILDUNGSVERLÄUFE e.V.

infas

Schule, Ausbildung und Beruf

Wie häufig haben Sie in Ihrer Arbeit im Betrieb die Möglichkeit, sich selbst immer wieder neue Aufgaben zu suchen?

taskaa

- immer bzw. sehr häufig
- häufig
- manchmal
- selten
- sehr selten bzw. nie

Zurück Weiter



Kleinkinder
Kindergartenkinder
Schülerinnen und Schüler
Auszubildende
Studierende
Erwachsene

NEPS
Bildungsverläufe in Deutschland

EINE STUDIE AM
LIfBi
LEIBNIZ-INSTITUT FÜR BILDUNGSVERLÄUFE e.V.

infas

Schule, Ausbildung und Beruf

Wie häufig können Sie Ihr Arbeitstempo im Betrieb selbst bestimmen?

taskat

- immer bzw. sehr häufig
- häufig
- manchmal
- selten
- sehr selten bzw. nie

Zurück Weiter



Kleinkinder
Kindergartenkinder
Schülerinnen und Schüler
Auszubildende
Studierende
Erwachsene

NEPS
Bildungsverläufe in Deutschland

EINE STUDIE AM
LIfBi
LEIBNIZ-INSTITUT FÜR BILDUNGSVERLÄUFE e.V.

infas

Schule, Ausbildung und Beruf

Wie häufig wird die Qualität Ihrer Arbeit im Betrieb überprüft?

taskaq

- immer bzw. sehr häufig
- häufig
- manchmal
- selten
- sehr selten bzw. nie

Zurück Weiter



Kleinkinder
Kindergartenkinder
Schülerinnen und Schüler
Auszubildende
Studierende
Erwachsene

NEPS
Bildungsverläufe in Deutschland

EINE STUDIE AM
LIfBi
LEIBNIZ-INSTITUT FÜR BILDUNGSVERLÄUFE e.V.

infas

Schule, Ausbildung und Beruf

Wie häufig müssen Sie im Rahmen Ihrer Ausbildung im Betrieb die Qualität der Arbeit anderer überprüfen?

taskif

- immer bzw. sehr häufig
- häufig
- manchmal
- selten
- sehr selten bzw. nie

Zurück Weiter



Kleinkinder
Kindergartenkinder
Schülerinnen und Schüler
Auszubildende
Studierende
Erwachsene

NEPS
Bildungsverläufe in Deutschland

EINE STUDIE AM
LIfBi
LEIBNIZ-INSTITUT FÜR BILDUNGSVERLÄUFE e.V.

infas

Schule, Ausbildung und Beruf

Wie häufig sind Sie im Rahmen Ihrer Ausbildung im Betrieb persönlich an wichtigen strategischen Entscheidungen Ihrer Firma beteiligt, z.B. hinsichtlich der hergestellten Produkte und Dienstleistungen, der Beschäftigtenzahl oder der Finanzen?

taskae

- immer bzw. sehr häufig
- häufig
- manchmal
- selten
- sehr selten bzw. nie

Zurück Weiter



Kleinkinder
Kindergartenkinder
Schülerinnen und Schüler
Auszubildende
Studierende
Erwachsene

NEPS
Bildungsverläufe in Deutschland

EINE STUDIE AM
LIfBi
LEIBNIZ-INSTITUT FÜR BILDUNGSVERLÄUFE e.V.

infas

Schule, Ausbildung und Beruf

Bitte denken Sie nun an die körperlichen Aktivitäten, die Sie im Rahmen Ihrer Ausbildung im Betrieb regelmäßig ausüben müssen. Wie häufig müssen Sie bei der Arbeit mindestens zwei Stunden am Stück stehen?

taskks

Hier ist nicht gemeint, wenn man auf dem Weg zur oder von der Arbeit steht (z.B. im Bus oder der Bahn), sondern nur, wenn man bei der Arbeit stehen muss.

- immer bzw. sehr häufig
- häufig
- manchmal
- selten
- sehr selten bzw. nie

Zurück Weiter



Kleinkinder
Kindergartenkinder
Schülerinnen und Schüler
Auszubildende
Studierende
Erwachsene

NEPS
Bildungsverläufe in Deutschland

EINE STUDIE AM
LIfBi
LEIBNIZ-INSTITUT FÜR BILDUNGSVERLÄUFE e.V.

infas

Schule, Ausbildung und Beruf

Wie häufig müssen Sie bei der Arbeit im Betrieb längere Strecken gehen, laufen oder mit dem Rad fahren?

taskkl

Hier ist nicht gemeint, wenn man den Weg zur oder von der Arbeit mit dem Rad oder zu Fuß zurücklegt, sondern nur, wenn man bei der Arbeit laufen (wie z.B. Briefträger) oder mit dem Rad fahren muss (z.B. Fahrradkurier).

- ○ immer bzw. sehr häufig
- ○ häufig
- ○ manchmal
- ○ selten
- ○ sehr selten bzw. nie

Zurück Weiter



Kleinkinder
Kindergartenkinder
Schülerinnen und Schüler
Auszubildende
Studierende
Erwachsene

NEPS
Bildungsverläufe in Deutschland

EINE STUDIE AM
LIfBi
LEIBNIZ-INSTITUT FÜR BILDUNGSVERLÄUFE e.V.

infas

Schule, Ausbildung und Beruf

Wie häufig müssen Sie im Rahmen Ihrer Ausbildung im Betrieb eine Last von mindestens 10 kg heben oder tragen?

taskkh

- immer bzw. sehr häufig
- häufig
- manchmal
- selten
- sehr selten bzw. nie

Zurück Weiter



Kleinkinder
Kindergartenkinder
Schülerinnen und Schüler
Auszubildende
Studierende
Erwachsene

NEPS
Bildungsverläufe in Deutschland

EINE STUDIE AM
LIfBi
LEIBNIZ-INSTITUT FÜR BILDUNGSVERLÄUFE e.V.

infas

Schule, Ausbildung und Beruf

Wie häufig müssen Sie bei der Arbeit im Betrieb eine unangenehme Körperhaltung einnehmen, wie z.B. über dem Kopf arbeiten, sich bücken, kriechen, liegen, knien oder hocken?

taskku

- immer bzw. sehr häufig
- häufig
- manchmal
- selten
- sehr selten bzw. nie

Zurück Weiter



Kleinkinder
Kindergartenkinder
Schülerinnen und Schüler
Auszubildende
Studierende
Erwachsene

Schule, Ausbildung und Beruf

NEPS
Bildungsverläufe in Deutschland

EINE STUDIE AM
LIfBi
LEIBNIZ-INSTITUT FÜR BILDUNGSVERLÄUFE e.V.

infas

Wie häufig sind Sie bei der Arbeit im Betrieb großer Hitze oder Kälte ausgesetzt?

taskkhi

- immer bzw. sehr häufig
- häufig
- manchmal
- selten
- sehr selten bzw. nie

Zurück Weiter



Kleinkinder
Kindergartenkinder
Schülerinnen und Schüler
Auszubildende
Studierende
Erwachsene

NEPS
Bildungsverläufe in Deutschland

EINE STUDIE AM
LIfBi
LEIBNIZ-INSTITUT FÜR BILDUNGSVERLÄUFE e.V.

infas

Schule, Ausbildung und Beruf

Wie häufig haben Sie bei Ihrer Arbeit im Betrieb auch mit Menschen zu tun, die nicht Ihre Kollegen sind, also z.B. mit Kunden, mit Klienten, mit Patienten oder mit der Öffentlichkeit?

taskik

- immer bzw. sehr häufig
- häufig
- manchmal
- selten
- sehr selten bzw. nie

Zurück Weiter



Kleinkinder
Kindergartenkinder
Schülerinnen und Schüler
Auszubildende
Studierende
Erwachsene

NEPS
Bildungsverläufe in Deutschland

EINE STUDIE AM
LIfBi
LEIBNIZ-INSTITUT FÜR BILDUNGSVERLÄUFE e.V.

infas

Schule, Ausbildung und Beruf

Wie häufig müssen Sie im Rahmen Ihrer Ausbildung im Betrieb anderen Menschen einfache Auskünfte erteilen?

taskia

- immer bzw. sehr häufig
- häufig
- manchmal
- selten
- sehr selten bzw. nie

Zurück Weiter



Kleinkinder
Kindergartenkinder
Schülerinnen und Schüler
Auszubildende
Studierende
Erwachsene

Schule, Ausbildung und Beruf

NEPS
Bildungsverläufe in Deutschland

EINE STUDIE AM
LIfBi
LEIBNIZ-INSTITUT FÜR BILDUNGSVERLÄUFE e.V.

infas

Wie häufig müssen Sie im Rahmen Ihrer Ausbildung im Betrieb andere Menschen beraten, z.B. in Finanz- oder Rechtsfragen?

taskib

- immer bzw. sehr häufig
- häufig
- manchmal
- selten
- sehr selten bzw. nie

Zurück Weiter



Kleinkinder
Kindergartenkinder
Schülerinnen und Schüler
Auszubildende
Studierende
Erwachsene

NEPS
Bildungsverläufe in Deutschland

EINE STUDIE AM
LIfBi
LEIBNIZ-INSTITUT FÜR BILDUNGSVERLÄUFE e.V.

infas

Schule, Ausbildung und Beruf

Wie häufig müssen Sie im Rahmen Ihrer Ausbildung im Betrieb anderen Menschen Beistand leisten oder ihnen bei ihren persönlichen Problemen helfen?

taskih

- immer bzw. sehr häufig
- häufig
- manchmal
- selten
- sehr selten bzw. nie

Zurück Weiter



Kleinkinder
Kindergartenkinder
Schülerinnen und Schüler
Auszubildende
Studierende
Erwachsene

NEPS
Bildungsverläufe in Deutschland

EINE STUDIE AM
LIfBi
LEIBNIZ-INSTITUT FÜR BILDUNGSVERLÄUFE e.V.

infas

Schule, Ausbildung und Beruf

Wie häufig müssen Sie im Rahmen Ihrer Ausbildung im Betrieb andere Menschen unterrichten oder ausbilden?

taskiu

- immer bzw. sehr häufig
- häufig
- manchmal
- selten
- sehr selten bzw. nie

Zurück Weiter



Kleinkinder
Kindergartenkinder
Schülerinnen und Schüler
Auszubildende
Studierende
Erwachsene

NEPS
Bildungsverläufe in Deutschland

EINE STUDIE AM
LIfBi
LEIBNIZ-INSTITUT FÜR BILDUNGSVERLÄUFE e.V.

infas

Schule, Ausbildung und Beruf

Wie häufig müssen Sie im Rahmen Ihrer Ausbildung im Betrieb Gespräche mit Antragstellern oder Bewerbern führen, z.B. mit Menschen, die einen Kredit beantragen oder sich um Sozialleistungen, um einen Arbeitsplatz oder Ähnliches bewerben?

taskig

- immer bzw. sehr häufig
- häufig
- manchmal
- selten
- sehr selten bzw. nie

Zurück Weiter



Kleinkinder
Kindergartenkinder
Schülerinnen und Schüler
Auszubildende
Studierende
Erwachsene

NEPS
Bildungsverläufe in Deutschland

EINE STUDIE AM
LIfBi
LEIBNIZ-INSTITUT FÜR BILDUNGSVERLÄUFE e.V.

infas

Schule, Ausbildung und Beruf

In den folgenden Fragen geht es nun um Ihr Studium.

intro_stud

Zurück Weiter



Kleinkinder
Kindergartenkinder
Schülerinnen und Schüler
Auszubildende
Studierende
Erwachsene

NEPS
Bildungsverläufe in Deutschland

EINE STUDIE AM
LIfBi
LEIBNIZ-INSTITUT FÜR BILDUNGSVERLÄUFE e.V.

infas

Schule, Ausbildung und Beruf

Zu welchem Abschluss führt Ihr derzeitiges Studium als Nächstes?

abs1

Bachelor (außer mit dem Ziel Lehramt)	
Bachelor mit dem Ziel Lehramt	
Staatsexamen (außer mit dem Ziel Lehramt)	
Staatsexamen für ein Lehramt	
künstlerischer Abschluss	
kirchlicher Abschluss	
Master (außer mit dem Ziel Lehramt)	
Master mit dem Ziel Lehramt	
Diplom, Magister	
sonstiger Abschluss, und zwar	

Zurück Weiter



Kleinkinder
Kindergartenkinder
Schülerinnen und Schüler
Auszubildende
Studierende
Erwachsene

NEPS
Bildungsverläufe in Deutschland

EINE STUDIE AM
LIfBi
LEIBNIZ-INSTITUT FÜR BILDUNGSVERLÄUFE e.V.

infas

Schule, Ausbildung und Beruf

Unabhängig davon, wie Ihr Studium gerade läuft, welchen höchsten Studienabschluss wünschen Sie sich?

abs_ideal

- Bachelor
- Master, Diplom, Magister, Staatsexamen
- Promotion/Habilitation
- kein abgeschlossenes Studium
- weiß nicht

abs_real

Und wenn Sie einmal an alles denken, was Sie jetzt wissen: welchen Studienabschluss werden Sie wohl tatsächlich erwerben?

- Bachelor
- Master, Diplom, Magister, Staatsexamen
- Promotion/Habilitation
- kein abgeschlossenes Studium
- weiß nicht

Zurück Weiter



Kleinkinder
Kindergartenkinder
Schülerinnen und Schüler
Auszubildende
Studierende
Erwachsene

NEPS
Bildungsverläufe in Deutschland

EINE STUDIE AM
LIfBi
LEIBNIZ-INSTITUT FÜR BILDUNGSVERLÄUFE e.V.

infas

Schule, Ausbildung und Beruf

Unabhängig von Ihrer aktuellen Situation, welchen Beruf würden Sie später einmal am liebsten ergreifen?

beruf_ideal

beruf_idealb

- weiß nicht

beruf_real

beruf_realb

Und wenn Sie einmal an alles denken, was Sie jetzt wissen: welchen Beruf werden Sie wohl tatsächlich einmal ergreifen?

- habe noch keine Vorstellung
- weiß nicht

Zurück Weiter



Kleinkinder
Kindergartenkinder
Schülerinnen und Schüler
Auszubildende
Studierende
Erwachsene

NEPS
Bildungsverläufe in Deutschland

EINE STUDIE AM
LIfBi
LEIBNIZ-INSTITUT FÜR BILDUNGSVERLÄUFE e.V.

infas

Schule, Ausbildung und Beruf

Hätten Sie statt eines Studiums lieber etwas anderes begonnen?

stud_alternativ

- ja
- nein

Zurück Weiter



Kleinkinder
Kindergartenkinder
Schülerinnen und Schüler
Auszubildende
Studierende
Erwachsene

NEPS
Bildungsverläufe in Deutschland

EINE STUDIE AM
LIfBi
LEIBNIZ-INSTITUT FÜR BILDUNGSVERLÄUFE e.V.

infas

Schule, Ausbildung und Beruf

Bitte geben Sie an, was Sie statt eines Studiums bevorzugt hätten:

Ich hätte gerne...

bev_taet

Bitte nur eine Antwort anklicken.

○	... eine betriebliche Lehre gemacht.
○	... eine Berufsfachschule oder eine sonstige berufsbildende Schule besucht. (Eine schulische Berufsausbildung findet vor allem in sozialen Berufen, wie z. B. Altenpflege, statt, aber auch in technischen Assistenzberufen, wie z. B. Pharmazeutisch-technische Assistenten bzw. Assistentinnen.)
○	... ein Praktikum gemacht.
○	... erst einmal gearbeitet/gejobbt.
○	... einen Auslandsaufenthalt gemacht (Work & Travel, Au-pair, ...).
○	... ein freiwilliges soziales oder ökologisches Jahr, Bundesfreiwilligendienst oder einen freiwilligen Wehrdienst gemacht.
○	... etwas ganz anderes gemacht.

Zurück Weiter



Kleinkinder
Kindergartenkinder
Schülerinnen und Schüler
Auszubildende
Studierende
Erwachsene

NEPS
Bildungsverläufe in Deutschland

EINE STUDIE AM
LIfBi
LEIBNIZ-INSTITUT FÜR BILDUNGSVERLÄUFE e.V.

infas

Schule, Ausbildung und Beruf

Jetzt haben wir noch einige inhaltliche Fragen zu Ihrem Studium. Zunächst geht es darum, wie gut Sie sich auf das Studium vorbereitet fühlten.
Wenn Sie an die Zeit bei Studienbeginn zurückdenken: Wie beurteilen Sie die folgenden Aussagen?

preptech

Bitte markieren Sie die jeweils zutreffende Antwortalternative.

	trifft gar nicht zu	trifft eher nicht zu	trifft eher zu	trifft völlig zu
Bei Studienbeginn war ich in ausreichendem Maße mit den im Studium geforderten Arbeitstechniken (richtiges Zitieren, Protokoll einer Diskussion anfertigen, Experimente planen usw.) vertraut.	○	○	○	○
Meine bei Studienbeginn vorhandenen Kenntnisse reichten aus, um dem Lehrstoff des ersten Semesters ohne größere Schwierigkeiten folgen zu können.	○	○	○	○
Bei Studienbeginn war ich mit den Grundzügen wissenschaftlicher Methoden meines Faches vertraut.	○	○	○	○
Ich habe festgestellt, dass mir Kenntnisse und Fähigkeiten fehlten, die im Studium vorausgesetzt werden.	○	○	○	○

Zurück Weiter



Kleinkinder
Kindergartenkinder
Schülerinnen und Schüler
Auszubildende
Studierende
Erwachsene

NEPS
Bildungsverläufe in Deutschland

EINE STUDIE AM
LIfBi
LEIBNIZ-INSTITUT FÜR BILDUNGSVERLÄUFE e.V.

infas

Schule, Ausbildung und Beruf

Wie schätzen Sie sich selbst hinsichtlich Ihres Studiums ein?

aask1

Bitte markieren Sie jeweils auf der Skala die Antwort, die am ehesten Ihrer Einschätzung entspricht.

	niedrig						hoch
Ich halte meine Begabung für das Studium für ...	○	○	○	○	○	○	○

aask2

	schwer						leicht
Neues zu lernen im Studium fällt mir ...	○	○	○	○	○	○	○

aask4

	niedrig						hoch
Meine studienbezogenen Fähigkeiten sind ...	○	○	○	○	○	○	○

aask5

	schwer						leicht
Aufgaben im Rahmen des Studiums fallen mir ...	○	○	○	○	○	○	○

Zurück Weiter



Kleinkinder
Kindergartenkinder
Schülerinnen und Schüler
Auszubildende
Studierende
Erwachsene

NEPS
Bildungsverläufe in Deutschland

EINE STUDIE AM
LIfBi
LEIBNIZ-INSTITUT FÜR BILDUNGSVERLÄUFE e.V.

infas

Schule, Ausbildung und Beruf

Kommen wir kurz zu einem anderen Thema: Zeit.
Wie viele Stunden wenden Sie in einer typischen Woche während der Vorlesungszeit für die folgenden Tätigkeiten auf?

Machen Sie bitte zu jeder Tätigkeit eine Angabe und runden Sie auf volle Stunden.

Markieren Sie "kein Zeitaufwand/trifft nicht zu", wenn Sie für eine Tätigkeit keine Zeit aufwenden bzw. eine Tätigkeit auf Sie nicht zutrifft.

	zb1_stud Vorlesungszeit		**zb2_stud** vorlesungsfreie Zeit	
	Stunden pro Woche	kein Zeitaufwand/trifft nicht zu	Stunden pro Woche	kein Zeitaufwand/trifft nicht zu
Studium (Besuch von Lehrveranstaltungen, Hausarbeiten, Klausuren, Selbststudium und sonstige studienbezogene Tätigkeiten)		○		○
Erwerbstätigkeit		○		○

Zurück Weiter



Kleinkinder
Kindergartenkinder
Schülerinnen und Schüler
Auszubildende
Studierende
Erwachsene

NEPS
Bildungsverläufe in Deutschland

EINE STUDIE AM
LIfBi
LEIBNIZ-INSTITUT FÜR BILDUNGSVERLÄUFE e.V.

infas

Schule, Ausbildung und Beruf

Im Folgenden geht es um Ihre Erfahrungen in Ihrem derzeitigen Studiengang.
Wenn Sie mehrere Fächer studieren, können diese z. B. hinsichtlich der inhaltlichen Ausrichtung und/oder der Organisation der Lehre sehr verschieden sein.

Aus diesem Grund bitten wir Sie, das Haupt- bzw. Unterrichtsfach auszuwählen, auf das Sie Ihre Angaben bei den nächsten Fragen beziehen möchten.

reffach

Bitte geben Sie den Namen Ihres Haupt- bzw. Unterrichtsfachs ein und wählen Sie die genaue Bezeichnung aus der untenstehenden Liste. Klicken Sie anschließend auf den grauen Pfeil, um Ihre Auswahl zu bestätigen.

Eingabe:

Ihre Auswahl:

Zurück Weiter



Kleinkinder
Kindergartenkinder
Schülerinnen und Schüler
Auszubildende
Studierende
Erwachsene

NEPS
Bildungsverläufe in Deutschland

EINE STUDIE AM
LIfBi
LEIBNIZ-INSTITUT FÜR BILDUNGSVERLÄUFE e.V.

infas

Schule, Ausbildung und Beruf

Wie stark ist Ihr Studiengang an Ihrer Hochschule charakterisiert durch ...

ssco_c11

Bitte markieren Sie die jeweils zutreffende Antwortalternative.

	sehr wenig	eher wenig	teils/teils	eher stark	sehr stark
hohe Leistungsnormen/-ansprüche?	○	○	○	○	○
Forschungsbezug in der Lehre?	○	○	○	○	○
eine enge Verknüpfung zwischen Theorie und Praxis?	○	○	○	○	○
einen engen Praxisbezug?	○	○	○	○	○
eine hohe Prüfungsbelastung?	○	○	○	○	○

Zurück Weiter



Kleinkinder
Kindergartenkinder
Schülerinnen und Schüler
Auszubildende
Studierende
Erwachsene

NEPS
Bildungsverläufe in Deutschland

EINE STUDIE AM
LIfBi
LEIBNIZ-INSTITUT FÜR BILDUNGSVERLÄUFE e.V.

infas

Schule, Ausbildung und Beruf

Wie schätzen Sie allgemein die Arbeitsmarktchancen für Absolventen und Absolventinnen Ihres Studienganges in Deutschland ein?

joball

- ○ sehr schlecht
- ○ eher schlecht
- ○ mittelmäßig
- ○ eher gut
- ○ sehr gut
- ○ kann ich nicht beurteilen

Zurück Weiter



Kleinkinder
Kindergartenkinder
Schülerinnen und Schüler
Auszubildende
Studierende
Erwachsene

NEPS
Bildungsverläufe in Deutschland

EINE STUDIE AM
LIfBi
LEIBNIZ-INSTITUT FÜR BILDUNGSVERLÄUFE e.V.

infas

Schule, Ausbildung und Beruf

Wie beurteilen Sie die Anforderungen, die in Ihrem Studiengang an Studierende gestellt werden? Wie viel Wert wird in Ihrem Studiengang auf folgende Aspekte gelegt?

ssco_c25

Bitte markieren Sie die jeweils zutreffende Antwortalternative.

	sehr wenig Wert	wenig Wert	einiger Wert	viel Wert	sehr viel Wert
selbstständig zu denken und zu arbeiten	○	○	○	○	○
grundlegende Zusammenhänge zu verstehen	○	○	○	○	○
verschiedene Theorien und Konzepte kritisch vergleichen und beurteilen zu können	○	○	○	○	○

ssco_o12

Wie häufig werden von den Lehrenden in den Veranstaltungen Fragen der laufenden Forschung behandelt?

Bitte markieren Sie die zutreffende Antwortalternative.

sehr selten	selten	manchmal	oft	sehr oft
○	○	○	○	○

Zurück Weiter



Kleinkinder
Kindergartenkinder
Schülerinnen und Schüler
Auszubildende
Studierende
Erwachsene

NEPS
Bildungsverläufe in Deutschland

EINE STUDIE AM
LIfBi
LEIBNIZ-INSTITUT FÜR BILDUNGSVERLÄUFE e.V.

infas

Schule, Ausbildung und Beruf

Inwieweit beschreiben die folgenden Aussagen die Lehre in Ihrem Studiengang?

ssco_su41

Bitte markieren Sie jeweils auf der Skala die Antwort, die am ehesten Ihrer Einschätzung entspricht.

	trifft gar nicht zu	trifft eher nicht zu	teils/teils	trifft eher zu	trifft völlig zu
Die Lehrenden stellen den Stoff interessant dar.	○	○	○	○	○
Die Lehrenden vermitteln den Studierenden Freude am Fach.	○	○	○	○	○
Die Lehrenden schaffen es, die Studierenden für das Gebiet/den Stoff zu interessieren.	○	○	○	○	○

Zurück Weiter



Kleinkinder
Kindergartenkinder
Schülerinnen und Schüler
Auszubildende
Studierende
Erwachsene

NEPS
Bildungsverläufe in Deutschland

EINE STUDIE AM
LIfBi
LEIBNIZ-INSTITUT FÜR BILDUNGSVERLÄUFE e.V.

infas

Schule, Ausbildung und Beruf

Bitte schätzen Sie ein, auf wie viele der Lehrveranstaltungen in Ihrem derzeitigen Studiengang die folgenden Aussagen zutreffen.

ssco_c31

Bitte markieren Sie die jeweils zutreffende Antwortalternative.

	Trifft auf ... Lehrveranstaltungen zu					
	keine	wenige	etwa die Hälfte	die meisten	alle	keine Präsenz-ver-anstaltungen besucht
Die Lehrenden fördern die aktive Mitarbeit der Studierenden.	○	○	○	○	○	○
Die Lehrenden bieten Diskussionsmöglichkeiten an.	○	○	○	○	○	○
Es wird zum Mitdenken und Durchdenken des Stoffes angeregt.	○	○	○	○	○	○
Die Mischung aus Wissensvermittlung und Diskussion ist ausgewogen.	○	○	○	○	○	○
Die Lehrenden führen in die Anwendung von Forschungsmethoden ein.	○	○	○	○	○	○

Zurück Weiter



Kleinkinder
Kindergartenkinder
Schülerinnen und Schüler
Auszubildende
Studierende
Erwachsene

NEPS
Bildungsverläufe in Deutschland

EINE STUDIE AM
LIfBi
LEIBNIZ-INSTITUT FÜR BILDUNGSVERLÄUFE e.V.

infas

Schule, Ausbildung und Beruf

Bitte geben Sie an, inwieweit folgende Aspekte in Ihrem Studiengang gefördert werden.

ssco_c23

Bitte markieren Sie jeweils auf der Skala die Antwort, die am ehesten Ihrer Einschätzung entspricht.

	gar nicht gefördert	wenig gefördert	teils/teils	stark gefördert	sehr stark gefördert
kritische Auseinandersetzung mit den Studieninhalten	○	○	○	○	○
Fähigkeit, selbstständig forschend tätig zu sein	○	○	○	○	○
berufspraktische Fähigkeiten	○	○	○	○	○

Zurück Weiter



Kleinkinder
Kindergartenkinder
Schülerinnen und Schüler
Auszubildende
Studierende
Erwachsene

NEPS
Bildungsverläufe in Deutschland
EINE STUDIE AM
LIfBi
LEIBNIZ-INSTITUT FÜR BILDUNGSVERLÄUFE e.V.
infas

Schule, Ausbildung und Beruf

Inwieweit stimmen die folgenden Aussagen mit dem überein, was Sie in Ihrem Studiengang typischerweise erleben?

ssco_su17

Bitte markieren Sie die jeweils zutreffende Antwortalternative.

	stimmt gar nicht	stimmt überwiegend nicht	teils/teils	stimmt überwiegend	stimmt genau
Die Lehrenden gehen auf Schwierigkeiten ein, die Studierende im Studium haben.	○	○	○	○	○
Im Allgemeinen unterstützen sich die Studierenden gegenseitig.	○	○	○	○	○
Die Lehrenden sind kooperativ und aufgeschlossen.	○	○	○	○	○
Es ist üblich, dass Studierende gemeinsam für das Studium arbeiten.	○	○	○	○	○
Die Lehrenden nehmen sich Zeit, auf die Studierenden einzugehen.	○	○	○	○	○
Die Anforderungen meines Studiengangs lassen den Studierenden genügend Zeit für andere Aktivitäten.	○	○	○	○	○
Die Studierenden verhalten sich untereinander solidarisch.	○	○	○	○	○

Zurück Weiter



Kleinkinder
Kindergartenkinder
Schülerinnen und Schüler
Auszubildende
Studierende
Erwachsene

NEPS
Bildungsverläufe in Deutschland

EINE STUDIE AM
LIfBi
LEIBNIZ-INSTITUT FÜR BILDUNGSVERLÄUFE e.V.

infas

Schule, Ausbildung und Beruf

Wir möchten nun darauf zu sprechen kommen, wie Sie mit dem Studium zurechtkommen. Wie sehr treffen die folgenden Aussagen auf Sie und Ihr Studium zu?

acom7

Bitte die jeweils zutreffende Antwortalternative markieren.

	trifft gar nicht zu	trifft eher nicht zu	teils/teils	trifft eher zu	trifft völlig zu
Mein Studium bereitet mir sehr viel Freude.	○	○	○	○	○
Ich tue für mein Studium nicht mehr, als unbedingt erforderlich ist.	○	○	○	○	○
Wenn es um Leistungen in meinem Studium geht, stelle ich an mich selbst höchste Ansprüche.	○	○	○	○	○
Offen gestanden macht mir mein Studium wenig Spaß.	○	○	○	○	○
Ich investiere sehr viel Energie, um in meinem Studium erfolgreich zu sein.	○	○	○	○	○
Ich kann mich mit meinem Studium voll identifizieren.	○	○	○	○	○

Zurück Weiter



Kleinkinder
Kindergartenkinder
Schülerinnen und Schüler
Auszubildende
Studierende
Erwachsene

NEPS
Bildungsverläufe in Deutschland

EINE STUDIE AM
LIfBi
LEIBNIZ-INSTITUT FÜR BILDUNGSVERLÄUFE e.V.

infas

Schule, Ausbildung und Beruf

Im Folgenden geht es um Ihre bisherigen Studienleistungen. Darüber hinaus interessiert uns, wie Sie Ihre eigenen Anstrengungen und Leistungen einschätzen.

Wie bewerten Sie Ihre bisherigen Studienleistungen in Ihrem derzeitigen Studiengang im Vergleich zu Ihren Kommilitonen und Kommilitoninnen? Meine Studienleistungen sind insgesamt gesehen ...

lst4

- ○ viel besser
- ○ etwas besser
- ○ genauso gut
- ○ etwas schlechter
- ○ viel schlechter
- ○ kann ich nicht beurteilen

Zurück Weiter



Kleinkinder
Kindergartenkinder
Schülerinnen und Schüler
Auszubildende
Studierende
Erwachsene

NEPS
Bildungsverläufe in Deutschland

EINE STUDIE AM
LIfBi
LEIBNIZ-INSTITUT FÜR BILDUNGSVERLÄUFE e.V.

infas

Schule, Ausbildung und Beruf

Wie sehr treffen die folgenden Aussagen auf Sie und Ihr Studium zu?

abint2

Bitte markieren Sie die zutreffende Antwortalternative.

	trifft gar nicht zu	trifft eher nicht zu	trifft eher zu	trifft völlig zu
Ich werde mein Studium auf jeden Fall bis zum Abschluss weiterführen.	○	○	○	○
Mit meiner Studienleistung bin ich zufrieden.	○	○	○	○
Wenn ich nochmals wählen könnte, würde ich mich für ein anderes Studienfach entscheiden.	○	○	○	○
Meine Leistungen im Studium sind besser, als ich ursprünglich erwartet hatte.	○	○	○	○
Ich werde mein Studium als eine(r) der Besten meines Semesters abschließen.	○	○	○	○
Ich habe schon öfter daran gedacht, das Studium abzubrechen.	○	○	○	○
Verglichen mit anderen bin ich im Studium sehr erfolgreich.	○	○	○	○
Ich denke ernsthaft daran, das Studium ganz aufzugeben.	○	○	○	○
Meine Leistungserwartungen und -ansprüche haben sich im Studium voll erfüllt.	○	○	○	○
Ich gehöre zu den Besten meines Semesters.	○	○	○	○
Ich denke ernsthaft daran, mein Hauptfach zu wechseln.	○	○	○	○

Zurück Weiter



Kleinkinder
Kindergartenkinder
Schülerinnen und Schüler
Auszubildende
Studierende
Erwachsene

NEPS
Bildungsverläufe in Deutschland

EINE STUDIE AM
LIfBi
LEIBNIZ-INSTITUT FÜR BILDUNGSVERLÄUFE e.V.

infas

Schule, Ausbildung und Beruf

Mit welcher Note wurden Ihre bisherigen Studienleistungen in Ihrem derzeitigen Studiengang im Durchschnitt bewertet?

studnote

Note: (z. B. 2,3)

studnoteb

- Meine Studienleistungen wurden/werden nach einem Punktesystem bewertet.
- Meine Studienleistungen wurden bisher nicht bewertet.
- weiß nicht

Zurück Weiter



Kleinkinder
Kindergartenkinder
Schülerinnen und Schüler
Auszubildende
Studierende
Erwachsene

NEPS
Bildungsverläufe in Deutschland

EINE STUDIE AM
LIfBi
LEIBNIZ-INSTITUT FÜR BILDUNGSVERLÄUFE e.V.

infas

Schule, Ausbildung und Beruf

Mit wie vielen Punkten wurden Ihre bisherigen Studienleistungen in Ihrem derzeitigen Studiengang im Durchschnitt bewertet? (Gemeint sind nicht die Leistungs-/Kreditpunkte (Credits), sondern die durchschnittliche Punktzahl, wenn Leistungen nach einem Punktesystem benotet werden.)

studpkt

Punktzahl: [ ] (z. B. 8,0)

studpktb

( ) weiß nicht

Zurück Weiter



Kleinkinder
Kindergartenkinder
Schülerinnen und Schüler
Auszubildende
Studierende
Erwachsene

Schule, Ausbildung und Beruf

NEPS
Bildungsverläufe in Deutschland

EINE STUDIE AM
LIfBi
LEIBNIZ-INSTITUT FÜR BILDUNGSVERLÄUFE e.V.

infas

Wenn Sie an Ihr bisheriges Studium in Ihrem derzeitigen Studiengang denken: Inwieweit entspricht Ihr bisher absolviertes Studienpensum (Anzahl besuchter Lehrveranstaltungen/Kurse, Anzahl erfolgreich absolvierter Studien-/Prüfungsleistungen, erhaltene Leistungspunkte etc.) den Vorgaben Ihrer Studienordnung?

studfor

Ich habe ... absolviert.

- ○ viel weniger
- ○ etwas weniger
- ○ etwa genau so viel
- ○ etwas mehr
- ○ viel mehr
- ○ kann ich nicht beurteilen

Zurück Weiter



Kleinkinder
Kindergartenkinder
Schülerinnen und Schüler
Auszubildende
Studierende
Erwachsene

NEPS
Bildungsverläufe in Deutschland

EINE STUDIE AM
LIfBi
LEIBNIZ-INSTITUT FÜR BILDUNGSVERLÄUFE e.V.

infas

Schule, Ausbildung und Beruf

Zum Schluss noch einige Fragen zu Ihrer Studienfinanzierung.

Aus welchen Quellen finanzieren Sie aktuell Ihren Lebensunterhalt?

t53122

Bitte markieren Sie alles Zutreffende.

☐	Zuwendungen von Eltern, Partner bzw. Partnerin oder Verwandten
☐	Ausbildungsförderung nach BAföG
☐	Bankenkredit zur Studienfinanzierung (z. B. Bildungskredit (beantragt beim Bundesverwaltungsamt, ausgezahlt durch die KfW Bankengruppe), Studienkredit von der KfW Bankengruppe oder Kredite zur Studienfinanzierung einer anderen Bank oder Sparkasse)
☐	eigener Verdienst aus Erwerbstätigkeit
☐	Ausbildungsvergütung, z. B. aus einem dualen Studium
☐	eigene Mittel, die vor dem Studium erworben bzw. angespart wurden
☐	Stipendium, außer BAföG
☐	staatliche Leistungen, z. B. Kindergeld, Wohngeld, Waisengeld oder Waisenrente, aber nicht BAföG
☐	andere Finanzquelle, und zwar:
☐	verweigert
☐	weiß nicht

Zurück Weiter



Kleinkinder
Kindergartenkinder
Schülerinnen und Schüler
Auszubildende
Studierende
Erwachsene

NEPS
Bildungsverläufe in Deutschland

EINE STUDIE AM
LIfBi
LEIBNIZ-INSTITUT FÜR BILDUNGSVERLÄUFE e.V.

infas

Schule, Ausbildung und Beruf

Wie viel Geld steht Ihnen durchschnittlich im Monat zur Verfügung?
Denken Sie bitte dabei an alle zuvor genannten Finanzquellen. Bitte berücksichtigen Sie keine Beträge, die andere Personen für Sie direkt an Dritte zahlen, z. B. Überweisung der Miete an Ihren Vermieter.

t531231

Bitte runden Sie Cent-Beträge auf.

[ ] Euro pro Monat

t531231b

( ) weiß nicht

Zurück Weiter



Kleinkinder
Kindergartenkinder
Schülerinnen und Schüler
Auszubildende
Studierende
Erwachsene

NEPS
Bildungsverläufe in Deutschland

EINE STUDIE AM
LIfBi
LEIBNIZ-INSTITUT FÜR BILDUNGSVERLÄUFE e.V.

infas

Schule, Ausbildung und Beruf

In welcher Höhe erhalten Sie durchschnittlich im Monat indirekte finanzielle Zuwendungen von anderen (z. B. Eltern, Partner/Partnerin)?

t531230

Als indirekte finanzielle Zuwendungen gelten beispielsweise die Überweisung der Miete direkt an den Vermieter sowie die Bezahlung von Lebensmitteln und Getränken, Kleidung, Lernmitteln, laufenden Ausgaben für ein Auto, Ausgaben für öffentliche Verkehrsmittel, Krankenversicherungsbeitrag, Arztkosten und Medikamente, Telefon- und Internetkosten, Rundfunk- und Fernsehgebühren, aber auch die Übernahme von Ausgaben für Freizeit, Kultur und Sport.
Sollten Sie keinen genauen Betrag angeben können, bitten wir Sie, diesen zu schätzen.

[ ] Euro pro Monat

t531230b

( ) ich erhalte keine indirekten finanziellen Zuwendungen

Zurück Weiter



Kleinkinder
Kindergartenkinder
Schülerinnen und Schüler
Auszubildende
Studierende
Erwachsene

NEPS
Bildungsverläufe in Deutschland

EINE STUDIE AM
LIfBi
LEIBNIZ-INSTITUT FÜR BILDUNGSVERLÄUFE e.V.

infas

Schule, Ausbildung und Beruf

Wie kommen Sie mit dem Geld aus, das Sie durchschnittlich im Monat zur Verfügung haben?

t531206

Bitte markieren Sie die Antwortalternative, die am ehesten Ihrer Einschätzung entspricht.

- ○ sehr schlecht
- ○ eher schlecht
- ○ mittelmäßig
- ○ eher gut
- ○ sehr gut
- ○ weiß nicht

Zurück Weiter



Kleinkinder
Kindergartenkinder
Schülerinnen und Schüler
Auszubildende
Studierende
Erwachsene

Schule, Ausbildung und Beruf

NEPS
Bildungsverläufe in Deutschland

EINE STUDIE AM
LIfBi
LEIBNIZ-INSTITUT FÜR BILDUNGSVERLÄUFE e.V.

infas

Nun noch einige Fragen zu dieser Online-Befragung:

Welches der folgenden Geräte nutzen Sie gerade für die Online-Befragung?

egend

Bitte nur eine Antwort anklicken.

○	Stationärer Computer/PC
○	Laptop/Notebook
○	Tablet
○	Smartphone
○	Fernseher mit Internetzugang
○	Anderes Gerät (bitte eintragen)

Zurück Weiter



Kleinkinder
Kindergartenkinder
Schülerinnen und Schüler
Auszubildende
Studierende
Erwachsene

NEPS
Bildungsverläufe in Deutschland

EINE STUDIE AM
LIfBi
LEIBNIZ-INSTITUT FÜR BILDUNGSVERLÄUFE e.V.

infas

Schule, Ausbildung und Beruf

Haben Sie die Online-Befragung zwischenzeitlich unterbrochen und zu einem späteren Zeitpunkt fortgeführt?

egunt

Bitte nur eine Antwort anklicken.

- Nein, nicht unterbrochen.
- Ja, 1-mal unterbrochen.
- Ja, 2-mal unterbrochen.
- Ja, 3-mal unterbrochen.
- Ja, mehr als 3-mal unterbrochen.

Zurück Weiter



Kleinkinder
Kindergartenkinder
Schülerinnen und Schüler
Auszubildende
Studierende
Erwachsene

Schule, Ausbildung und Beruf

NEPS
Bildungsverläufe in Deutschland

EINE STUDIE AM
LIfBi
LEIBNIZ-INSTITUT FÜR BILDUNGSVERLÄUFE e.V.

infas

Mit welchem der folgenden Geräte haben Sie die Online-Befragung zum ersten Mal aufgerufen?

egst

Bitte nur eine Antwort anklicken.

○	Stationärer Computer/PC
○	Laptop/Notebook
○	Tablet
○	Smartphone
○	Fernseher mit Internetzugang
○	Anderes Gerät (bitte eintragen)

Zurück Weiter



Kleinkinder
Kindergartenkinder
Schülerinnen und Schüler
Auszubildende
Studierende
Erwachsene

NEPS
Bildungsverläufe in Deutschland

EINE STUDIE AM
LIfBi
LEIBNIZ-INSTITUT FÜR BILDUNGSVERLÄUFE e.V.

infas

Schule, Ausbildung und Beruf

Was hat Ihnen an diesem Fragebogen gefallen?

Q94_K12_a

Zurück Weiter



Kleinkinder
Kindergartenkinder
Schülerinnen und Schüler
Auszubildende
Studierende
Erwachsene

NEPS
Bildungsverläufe in Deutschland

EINE STUDIE AM
LIfBi
LEIBNIZ-INSTITUT FÜR BILDUNGSVERLÄUFE e.V.

infas

Schule, Ausbildung und Beruf

Was hat Ihnen an diesem Fragebogen nicht gefallen?

Q94_K12_b

Zurück Weiter



Kleinkinder
Kindergartenkinder
Schülerinnen und Schüler
Auszubildende
Studierende
Erwachsene

NEPS
Bildungsverläufe in Deutschland

EINE STUDIE AM
LIfBi
LEIBNIZ-INSTITUT FÜR BILDUNGSVERLÄUFE e.V.

infas

Schule, Ausbildung und Beruf

Damit sind wir am Ende unserer Befragung angekommen.

Um die Befragung abzuschließen, klicken Sie bitte auf den unten rechts stehenden Button „Befragung abschließen“. Sie können dann nicht mehr zur Befragung zurück.

T_end

Zurück Befragung