NEPS
Nationales Bildungspanel

Research Data

# Erhebungsinstrumente (Feldversion)

## NEPS Startkohorte 4 — Klasse 9

*Schule und Ausbildung —*
*Bildung von Schülerinnen und Schülern*
*ab Klassenstufe 9*

Welle 11

LIfBi
LEIBNIZ-INSTITUT FÜR
BILDUNGSVERLÄUFE e.V.

Urheberrechtlich geschütztes Material
Leibniz-Institut für Bildungsverläufe e.V. (LIfBi)
Wilhelmsplatz 3, 96047 Bamberg
Direktorin: Prof. Dr. Cordula Artelt
Wissenschaftlich-koordinierende Geschäftsführerin: Dr. Jutta von Maurice
Kaufmännischer Geschäftsführer: Dr. Robert Polgar
Bamberg; 9. Januar 2020

# Inhaltsverzeichnis

**1 Übersicht** **1**

**2 Individuelle Nachverfolgung Panelbefragung, CATI/CAPI** **2**
2.1 Programmiervorlage . . . . . 2
2.2 Ablaufplan . . . . . 959

**3 Individuelle Nachverfolgung, CAWI** **1230**
3.1 Programmiervorlage . . . . . 1230
3.2 Ablaufplan . . . . . 1504
3.3 Screenshots . . . . . 1576

# 1 Übersicht

Hier befinden sich die Programmiervorlagen und die Ablaufpläne der CATI/CAPI-Befragung für Schulabgänger. Darüber hinaus hat ein Teil der Befragungsteilnehmer – Studierende, Auszubildende im letzten Ausbildungsjahr und Schüler an allgemeinbildenden Schulen – im Anschluss an das CATI/CAPI-Interview an einer nachgelagerten Online-Befragung (CAWI) teilgenommen.

Abgedeckt werden mit dem Erhebungsjahr 2018/19 die Welle 11, deren Daten in Version 11.0.0 des Scientific Use File (SUF) der Startkohorte 4 (SC4) veröffentlicht werden. Weitere Hinweise zum Einsatz dieser Instrumente in Erhebungen oder zu Variablennamen, wie sie auch im SUF vorkommen, gibt es im entsprechenden Band "Startkohorte 4: Klasse 9 (SC4), Welle 11, Erhebungsinstrumente (SUF-Version 11.0.0)". Für die Arbeit mit den Daten ist die SUF-Version der Erhebungsinstrumente dem vorliegenden Band mit den Feldversionen vorzuziehen.

# 2 Individuelle Nachverfolgung Panel-befragung, CATI/CAPI

## 2.1 Programmiervorlage

Seite 1

| | |
|---|---|
| | --st: **20a Screening Startkohorte 4 (20a_SC4)**<br>**Panel-Befragung E8P B135**<br><br>**Grundlage: E6P B110 V1.05 Feldversion**<br>**Version 1.04**<br>**Stand: 06.09.2018**<br>--end-- |
| **20100Z** | --va: **[ZS] zscr1**<br>--fn: **20100Z**<br><br>--vb: Zeitstempel 1 Screening<br>--fr: [ZS] Zeitstempel 1 Screening<br><br>--af: **goto 20100**<br><br>--ef: **ALLE**<br>--end-- |
| | --va: **[HILF] h_cohort**<br><br>--vb: Startkohorte<br>--fr: [HILF] Startkohorte<br><br>--we:<br>1: Startkohorte 1<br>2: Startkohorte 2<br>3: Startkohorte 3<br>4: Startkohorte 4<br>5: Startkohorte 5<br>6: Startkohorte 6<br>--end-- |
| | --va: **[HILF] h_eigenerHH**<br><br>--vb: Eigener Haushalt gegründet<br>--fr: [HILF] Eigener Haushalt gegründet<br><br>--we:<br>1: trifft zu<br>0: trifft nicht zu<br>--end-- |

| | |
|---|---|
| | --st: **20a Screening Startkohorte 4 (20a_SC4)**<br>**Panel-Befragung E8P B135**<br><br>**Grundlage: E6P B110 V1.05 Feldversion**<br>**Version 1.04**<br>**Stand: 06.09.2018**<br>--end-- |
| **20100Z** | --va: **[ZS] zscr1**<br>--fn: **20100Z**<br><br>--vb: Zeitstempel 1 Screening<br>--fr: [ZS] Zeitstempel 1 Screening<br><br>--af: **goto 20100**<br><br>--ef: **ALLE**<br>--end-- |
| | --va: **[HILF] h_cohort**<br><br>--vb: Startkohorte<br>--fr: [HILF] Startkohorte<br><br>--we:<br>1: Startkohorte 1<br>2: Startkohorte 2<br>3: Startkohorte 3<br>4: Startkohorte 4<br>5: Startkohorte 5<br>6: Startkohorte 6<br>--end-- |
| | --va: **[HILF] h_eigenerHH**<br><br>--vb: Eigener Haushalt gegründet<br>--fr: [HILF] Eigener Haushalt gegründet<br><br>--we:<br>1: trifft zu<br>0: trifft nicht zu<br>--end-- |

| | |
|---|---|
| | --va: **[HILF] h_incentive**<br><br>--vb: Incentive-Höhe<br>--fr: [HILF] Incentive-Höhe<br><br>--we:<br>1: 30<br>2: 15<br>--end-- |
| | --va: **[HILF] h_migra**<br><br>--vb: Migrationshintergrund, Codierung Etappe 8<br>--fr: [HILF] Migrationshintergrund, Codierung Etappe 8<br><br>--we:<br>0: nicht zugewandert<br>1: Selbst zugewandert<br>2: Nur Mutter zugewandert<br>3: Nur Vater zugewandert<br>4: Mutter und Vater aus dem selben Herkunftsland zugewandert<br>5: Mutter und Vater aus unterschiedlichen Herkunftsländern zugewandert<br>--end-- |
| **20100** | --va: **caseid**<br>--fn: **20100**<br><br>--vb: Personennummer<br>--fr: [AUTO] Personennummer<br><br>--ac: **autoif () h_cohort = 4**<br><br>--af: **goto 20101a**<br>--end-- |
| **20101a** | --va: **etappe**<br>--fn: **20101a**<br><br>--vb: Etappenzugehörigkeit<br>--fr: [AUTO] Etappenzugehörigkeit<br><br>--we:<br>6: Etappe 6<br>7: Etappe 7<br>8: Etappe 8<br><br>--af: **goto 20101b**<br>--end-- |
| **20101b** | --va: **studnr** |

| | |
|---|---|
| | --fn: **20101b**<br><br>--vb: Studiennummer<br>--fr: [AUTO] Studiennummer<br><br>--af: **goto 20101P1**<br>--end-- |
| **20101P1** | --va: **sexPRE**<br>--fn: **20101P1**<br><br>--vb: Preload Geschlecht (20103)<br>--fr: [AUTO] Preload Geschlecht<br><br>--we:<br>1: männlich<br>2: weiblich<br><br>--af: **goto 20101P2**<br>--end-- |
| **20101P2** | --va: **gebdatPRE (gebtPRE / gebmPRE / gebjPRE)**<br>--fn: **20101P2**<br><br>--vb: Preload Geburtsdatum (20106)<br>--fr: [AUTO] Preload Geburtsdatum<br><br>--we:<br>Tag__ Monat __ Jahr ____<br><br>--af: **goto 20101P3**<br>--end-- |
| **20101P3** | --va: **intdatPRE (intmPRE / intjPRE)**<br>--fn: **20101P3**<br><br>--vb: Preload Interviewdatum (20102)<br>--fr: [AUTO] Preload Interviewdatum<br><br>--we:<br>Monat __ Jahr ____<br><br>--af: **goto 20101P4**<br>--end-- |
| **20101P4** | --va: **migPRE**<br>--fn: **20101P4**<br><br>--vb: Preload Migrationshintergrund Etappe 6 (20101P4)<br>--fr: [AUTO] Preload Migrationshintergrund Etappe 6 |

| | |
|---|---|
| | --we:<br>-1: kein Migrationshintergrund<br>1: selbst zugewandert<br>2: nur Mutter zugewandert<br>3: nur Vater zugewandert<br>4: Mutter und Vater aus dem selben Herkunftsland zugewandert<br>5: Mutter und Vater aus unterschiedlichen Herkunftsländern zugewandert<br><br>--ac:<br>**autoif () h_migra = 20101P4**<br>**autoif (20101P4 = -1) h_migra = 0**<br><br>--af: **goto 20101P6**<br>--end-- |
| **20101P6** | --va: **startjahrPRE**<br>--fn: **20101P6**<br><br>--vb: Preload Jahr in dem Erstbefragung der ZP gestartet ist (20101e)<br>--fr: [AUTO] Jahr in dem Erstbefragung der ZP gestartet ist<br><br>--af: **goto 20101e**<br>--end-- |
| **20101e** | --va: **startjahr**<br>--fn: **20101e**<br><br>--vb: Jahr in dem Erstbefragung der ZP gestartet ist<br>--fr: [AUTO] Jahr in dem Erstbefragung der ZP gestartet ist (!!!nicht!!! Interviewjahr der Erstbefragung)<br><br>--ac:<br>**autoif (20101P6 = . & 20101P3(intmPRE) > 7) 20101P6 = 20101P3(intjPRE)**<br>**autoif (20101P6 = . & 20101P3(intmPRE) <= 7) 20101P6 = 20101P3(intjPRE) – 1**<br>**autoif () 20101e = 20101P6**<br><br>--af: **goto 20101P5**<br>--end-- |
| **20101P5** | --va: **staatPRE**<br>--fn: **20101P5**<br><br>--vb: Preload deutsche Staatsangehörigkeit (20101P5)<br>--fr: [AUTO] Preload Haben Sie die deutsche Staatsangehörigkeit?<br><br>--we:<br>1: ja<br>2: nein<br>-20: staatenlos |

| | |
|---|---|
| | -97: verweigert<br>-98: weiß nicht<br><br>--af: **goto 20101P8**<br>--end-- |
| **20101P8** | --va: **riskgr_HSPRE**<br>--fn: **20101P8**<br><br>--vb: Preload Schulform Abgangsschule (20101P8)<br>--fr: [AUTO] Schulform Abgangsschule (Infas Registerdaten)<br><br>--we:<br>1: Hauptschule, Abgang ab K10 (hr)<br>2: Schulen mit mehreren Bildungsgängen, Abgang ab K10 (lr)<br>3: Realschulen, Abgang ab K10 (lr)<br>4: Gesamtschulen, Abgang ab K10 (lr)<br>5: Gymnasien, Abgang ab K10 (lr)<br>8: Förderschulen, Abgang ab K10 (hr)<br>9: jede Schulform, Abgang nach K9 (hr)<br><br>--af: **goto 20101g**<br>--end-- |
| **20101g** | --va: **riskgroup**<br>--fn: **20101g**<br><br>--vb: Abgänger Förder- oder Hauptschule<br>--fr: [AUTO] Abgänger Förder- oder Hauptschule<br><br>--we:<br>1: high risk<br>2: low risk<br><br>--ac:<br>**autoif () 20101g = 2**<br>**autoif (20101P8 = 1, 8, 9) 20101g = 1**<br>**autoif () h_incentive = 20101g**<br><br>--af: **goto 20101P28**<br>--end-- |
| **20101P28** | --va: **IDSF_PRE**<br>--fn: **20101P28**<br><br>--vb: Preload Schulform, an der ZP gezogen wurde (20101P28)<br>--fr: [AUTO] Schulform, an der ZP gezogen wurde (Infas Registerdaten)<br><br>--we:<br>1: Hauptschule |

| | |
|---|---|
| | 2: Schule mit mehreren Bildungsgängen<br>3: Realschule<br>4: Gesamtschule<br>5: Gymnasium<br>8: Förderschule<br><br>--af: **goto 20101i**<br>--end-- |
| **20101i** | --va: **e_meth**<br>--fn: **20101i**<br><br>--vb: CATI/CAPI<br>--fr: [AUTO] CATI/CAPI<br><br>--we:<br>1: CAPI<br>2: CATI<br>--af: **goto 20101P24**<br>--end-- |
| **20101P24** | --va: **T41337PRE**<br>--fn: **20101P24**<br><br>--vb: Preload Herkunftssprache ZP (offen) (60111)<br>--fr: [AUTO] Preload Herkunftssprache ZP (offen)<br><br>--we:<br>OFFEN: _____<br><br>--af: **goto 20101P25**<br>--end-- |
| **20101P25** | --va: **T41599PRE**<br>--fn: **20101P25**<br><br>--vb: Preload Andere Herkunftssprache als Deutsch vorhanden (60108, 60109)<br>--fr: [AUTO] Preload Andere Herkunftssprache als Deutsch vorhanden<br><br>--we:<br>1: ja, andere Herkunftssprache<br>2: nein, nur Deutsch als Herkunftssprache<br><br>--af: **goto 20102P3**<br>--end-- |
| **20102P3** | --va: **geblandPRE**<br>--fn: **20102P3**<br><br>--vb: Preload Geburt in Deutschland oder im Ausland (20115 / 20102P3)<br>--fr: [AUTO] Preload Geburt in Deutschland oder im Ausland |

| | |
|---|---|
| | --we:<br>1: in Deutschland / im Gebiet des heutigen Deutschlands<br>2: in früheren deutschen Ostgebieten<br>3: im Ausland / in einem anderen Land<br>-97: verweigert<br>-98: weiß nicht<br><br>--af: **goto 20102P4**<br>--end-- |
| **20102P4** | --va: **gebl_auslPRE**<br>--fn: **20102P4**<br><br>--vb: Preload Land des Geburtsorts (20102P4)<br>--fr: [AUTO] Preload Land des Geburtsorts<br><br>--we:<br>[Länderliste]<br>-96: anderes Land / Land nicht in Liste<br>-97: verweigert<br>-98: weiß nicht<br><br>--af: **goto 20102P6**<br>--end-- |
| **20102P6** | --va: **mgeble6PRE**<br>--fn: **20102P6**<br><br>--vb: Preload Geburtsland Mutter (20102P6)<br>--fr: [AUTO] Preload Geburtsland Mutter<br><br>--we:<br>[Länderliste]<br>-96: Land nicht in Liste<br>-97: verweigert<br>-98: weiß nicht<br><br>--af: **goto 20102P8**<br>--end-- |
| **20102P8** | --va: **vgeble6PRE**<br>--fn: **20102P8**<br><br>--vb: Preload Geburtsland Vater (20102P8)<br>--fr: [AUTO] Preload Geburtsland Vater<br><br>--we:<br>[Länderliste]<br>-96: Land nicht in Liste |

| | |
|---|---|
| | -97: verweigert<br>-98: weiß nicht<br><br>--af: **goto 20102P10**<br>--end-- |
| **20102P10** | --va: **nationPRE**<br>--fn: **20102P10**<br><br>--vb: Preload andere Nationalität (20102P10)<br>--fr: [AUTO] Preload andere Nationalität<br><br>--we:<br>[Länderliste]<br>-96: Land nicht in Liste<br>-97: verweigert<br>-98: weiß nicht<br><br>--af: **goto 20102P11**<br>--end-- |
| **20102P11** | --va: **nationsPRE**<br>--fn: **20102P11**<br><br>--vb: Preload andere Nationalität (offen) (20102P11)<br>--fr: [AUTO] Preload andere Nationalität (offen)<br><br>--we:<br>OFFEN: _____<br>-97: verweigert<br>-98: weiß nicht<br><br>--af: **goto 20102P14**<br>--end-- |
| **20102P14** | --va: **h_eigenerHHPRE**<br>--fn: **20102P14**<br><br>--vb: Preload Eigener Haushalt gegründet (h_eigenerHH)<br>--fr: [AUTO] Preload Eigener Haushalt gegründet<br><br>--we:<br>1: trifft zu<br>0: trifft nicht zu<br><br>--ac: **autoif () h_eigenerHH = 20102P14**<br><br>--af: **goto 20102P15**<br>--end-- |

| | |
|---|---|
| **20102P15** | --va: **behinPRE**<br>--fn: **20102P15**<br><br>--vb: Preload Anerkannte Behinderung (32109 / 20102P15)<br>--fr: [AUTO] Preload Anerkannte Behinderung<br><br>--we:<br>1: ja<br>2: nein<br>-97: verweigert<br>-98: weiß nicht<br><br>--af: **goto 20102P16**<br>--end-- |
| **20102P16** | --va: **behprozPRE**<br>--fn: **20102P16**<br><br>--vb: Preload Behinderungsgrad (32110 / 20102P16)<br>--fr: [AUTO] Preload Behinderungsgrad<br><br>--we:<br>OFFEN: _ _ _ Behinderungsgrad %<br>-97: verweigert<br>-98: weiß nicht<br><br>--af: **goto 20102P17**<br>--end-- |
| **20102P17** | --va: **qeltfamPRE**<br>--fn: **20102P17**<br><br>--vb: Preload Familienform bis zum 15. Lebensjahr (60301 / 20102P17)<br>--fr: [AUTO] Preload Familienform bis zum 15. Lebensjahr<br><br>--we:<br>1: mit Ihren leiblichen Eltern<br>2: nur mit Ihrer Mutter<br>3: mit Ihrer Mutter und einem Stiefvater<br>4: nur mit Ihrem Vater<br>5: mit Ihrem Vater und einer Stiefmutter<br>6: mit anderen Personen<br>-97: verweigert<br>-98: weiß nicht<br><br>--af: **goto 20102P18**<br>--end-- |
| **20102P18** | --va: **ngeschwPRE**<br>--fn: **20102P18** |

| | |
|---|---|
| | --vb: Preload Zahl der Geschwister (60302 / 20102P18)<br>--fr: [AUTO] Preload Und mit wie vielen Geschwistern sind Sie aufgewachsen?<br><br>--in: <<Gemeint sind die Geschwister, mit denen man den größten Teil der Kindheit bis 15 Jahre verbracht hat. Dabei sind auch Stief-/ Halb-/ oder Adoptivgeschwister gemeint.>><br><br>--we:<br>OFFEN: _ _ Geschwister<br>0: keine Geschwister<br>-97: verweigert<br>-98: weiß nicht<br><br>--af: **goto 20102P19**<br>--end-- |
| **20102P19** | --va: **naelgeschwPRE**<br>--fn: **20102P19**<br><br>--vb: Preload Zahl der älteren Geschwister (60303 / 20102P19)<br>--fr: [AUTO] Preload Und wie viele davon sind älter als Sie selbst?<br><br>--we:<br>OFFEN: _ _ ältere Geschwister<br>0: keine, ich bin am ältesten<br>-97: verweigert<br>-98: weiß nicht<br><br>--af: **goto 20102P20**<br>--end-- |
| **20102P20** | --va: **mlebPRE**<br>--fn: **20102P20**<br><br>--vb: Preload Mutter lebt noch (60304 /20102P20)<br>--fr: [AUTO] Preload Lebt Ihre Mutter noch?<br><br>--we:<br>1: ja<br>2: nein<br>-5: habe keine Mutter / Mutter unbekannt<br>-97: verweigert<br>-98: weiß nicht<br><br>--af: **goto 20102P21**<br>--end-- |
| **20102P21** | --va: **vlebPRE**<br>--fn: **20102P21**<br><br>--vb: Preload Vater lebt noch (60312 / 20102P21)<br>--fr: [AUTO] Preload Lebt Ihr Vater noch? |

| | |
|---|---|
| | --we:<br>1: ja<br>2: nein<br>-5: habe keinen Vater / Vater unbekannt<br>-97: verweigert<br>-98: weiß nicht<br><br>--af: **goto 20102P22**<br>--end-- |
| **20102P22** | --va: **abab1PRE**<br>--fn: **20102P22**<br><br>--vb: Preload ZP hat bereits eine berufliche Ausbildung erfolgreich abgeschlossen (30604).<br>--fr: [AUTO] Preload ZP hat bis zur vorherigen Welle eine berufliche Ausbildung erfolgreich abgeschlossen.<br><br>--we:<br>1: Ausbildungsabschluss vorhanden<br>2: kein Ausbildungsabschluss vorhanden<br><br>--af: **goto 20102P31**<br>--end-- |
| **20102P31** | --va: **studabPRE**<br>--fn: **20102P31**<br><br>--vb: Preload ZP hat bereits ein Studium erfolgreich abgeschlossen (30608)<br>--fr: [AUTO] Preload ZP hat bis zur vorherigen Welle ein Studium erfolgreich abgeschlossen (30608)<br><br>--we:<br>1: Studienabschluss vorhanden<br>2: kein Studienabschluss vorhanden<br><br>--af: **goto 20102P31a**<br>--end-- |
| **20102P31a** | --va: **studab_bachelorPRE**<br>--fn: **20102P31a**<br><br>--vb: Preload ZP hat bereits ein Studium mit einem Bachelorabschluss erfolgreich abgeschlossen. (in dieser Welle für alle auf 2 gesetzt)<br>--fr: [AUTO] Preload ZP hat bis zur vorherigen Welle ein Studium erfolgreich abgeschlossen (in dieser Welle für alle auf 2 gesetzt)<br><br>--we:<br>1: Studium mit Bachlorabschluss vorhanden<br>2: kein Studium mit Bachlorabschluss vorhanden<br><br>--af: **goto 20102P31b** |

| | |
|---|---|
| | --end-- |
| **20102P31b** | --va: **studab_andererPRE**<br>--fn: **20102P31b**<br><br>--vb: Preload ZP hat bereits ein Studium mit einem Master-/Diplom-/Magister-/Staatsexamen/anderem Abschluss erfolgreich abgeschlossen. (in dieser Welle gefüllt mit 30608)<br>--fr: [AUTO] Preload ZP hat bis zur vorherigen Welle ein Studium mit einem Master-/Diplom-/Magister-/Staatsexamen/anderem Abschluss erfolgreich abgeschlossen (in dieser Welle gefüllt mit 30608)<br><br>--we:<br>1: Studium mit anderem Abschluss vorhanden<br>2: kein Studium mit anderem Abschluss vorhanden<br><br>--af: **goto 20102P27**<br>--end-- |
| **20102P27** | --va: **h_etkurzPRE**<br>--fn: **20102P27**<br><br>--vb: Preload unter 21 und keine abgeschlossene Berufsausbildung (h_etkurz)<br>--fr: [AUTO] Preload unter 21 und keine abgeschlossene Berufsausbildung<br><br>--we:<br>1: ja<br><br>--af: **goto 20102P28**<br>--end-- |
| **20102P28** | --va: **asabiPRE**<br>--fn: **20102P28**<br><br>--vb: Preload Abitur/FHS-Reife in Deutschland erworben (h_asabi)<br>--fr: [AUTO] Preload Abitur/FHS-Reife in Deutschland erworben<br><br>--we:<br>0: kein Abitur/FHS-Reife<br>1: Abitur/FHS-Reife in Deutschland erworben<br>2: Abitur/FHS-Reife im Ausland erworben<br><br>--ac: **autoif () 22106a = 20102P28**<br><br>--af: **goto 20102**<br>--end-- |
| **20102** | --va: **intdat (intt / intm / intj)**<br>--fn: **20102**<br><br>--vb: Interviewdatum |

| | |
|---|---|
| | --fr: [AUTO] Interviewdatum<br><br>--ra: **(20102(intm) = 10 to 12 & 20102(intj) = 2018) OR (20102(intm) = 1 to 6 & 20102(intj) = 2019)**<br><br>--af:<br>**goto 20401**<br>--end-- |
| **20401** | --va: **intro_page**<br>--fn: **20401**<br><br>--fr:<br>**if (in Deutschland lebend)**<br>Guten Tag, mein Name ist ....., vom infas Institut in Bonn.<br><br><<Sicherstellen, dass die Zielperson aus dem Adressfeld am Apparat ist!>><br><br>Es geht um die Befragung „Schule, Ausbildung und Beruf“ der NEPS-Studie, an der Sie bereits seit Ihrer Schulzeit teilnehmen.<br>Durch Ihre Mithilfe und die Teilnahme vieler anderer Personen haben wir schon einiges über das Leben von jungen Menschen in Deutschland erfahren.<br><br>Wir bitten Sie nun, uns über die weiteren Entwicklungen in Ihrem Leben seit dem letzten Interview zu berichten. Dabei werden wir auch dieses Mal auf verschiedene Bereiche, wie z. B. Ausbildung, Erwerbstätigkeit, Herkunft, Sprache, Gesundheit, Religion, politische Meinungen, Einstellungen und Interessen zu sprechen kommen. Darüber hinaus möchten wir Fragen zur Familie, zu einem Partner oder einer Partnerin und deren Herkunft stellen.<br><br>Das Interview dauert circa 60 Minuten. Als Dankeschön für Ihre Teilnahme an der Befragung erhalten Sie von uns **<h_incentive(LABEL)>** Euro.<br><br>infas garantiert Ihnen, dass alle Ihre Angaben streng vertraulich behandelt werden und anonym bleiben, d.h. getrennt von Ihrer Adresse ausgewertet werden. Alle Mitarbeiterinnen und Mitarbeiter des infas-Instituts sind dazu verpflichtet, alle Ihre Angaben geheim zu halten. Eine Verwendung für andere Zwecke als nur für diese Untersuchung ist ausgeschlossen. Die Teilnahme an der Befragung ist freiwillig und wenn Sie nicht teilnehmen, entstehen Ihnen auch keine Nachteile.<br><br>**if (im Ausland lebend)**<br>Guten Tag, mein Name ist ....., ich rufe an vom infas Institut in Bonn.<br><br><<Sicherstellen, dass die Zielperson aus dem Adressfeld am Apparat ist!>><br><br>Es geht um die Befragung „Schule, Ausbildung und Beruf“ der NEPS-Studie, an der Sie bereits seit Ihrer Schulzeit teilnehmen.<br><br>Durch Ihre Mithilfe und die Teilnahme vieler anderer Personen haben wir schon einiges über das Leben von jungen Menschen in Deutschland erfahren.<br><br>Wir bitten Sie nun, uns über die weiteren Entwicklungen in Ihrem Leben seit dem letzten Interview zu berichten. Dabei werden wir auch dieses Mal auf verschiedene Bereiche, wie z. B. Ausbildung, Erwerbstätigkeit, Herkunft, Sprache, Gesundheit, Religion, politische Meinungen, |

| | |
|---|---|
| | Einstellungen und Interessen zu sprechen kommen. Darüber hinaus möchten wir Fragen zur Familie, zu einem Partner oder einer Partnerin und deren Herkunft stellen.<br><br>Das Interview dauert circa 60 Minuten. Sie erhalten von uns als Dankeschön für Ihre Teilnahme per E-Mail einen Amazon-Gutschein in Höhe von **<h_incentive(LABEL)>** Euro.<br><br>infas garantiert Ihnen, dass alle Ihre Angaben streng vertraulich behandelt werden und anonym bleiben, d.h. getrennt von Ihrer Adresse ausgewertet werden. Alle Mitarbeiterinnen und Mitarbeiter des infas-Instituts sind dazu verpflichtet, alle Ihre Angaben geheim zu halten. Eine Verwendung für andere Zwecke als nur für diese Untersuchung ist ausgeschlossen. Die Teilnahme an der Befragung ist freiwillig und wenn Sie nicht teilnehmen, entstehen Ihnen auch keine Nachteile.<br><br>--in:<br><br>**if (in Deutschland lebend)**<br><< Siehe Anschreiben<br><br>Die **<h_incentive(LABEL)>** Euro werden Ihnen im Anschluss an die Befragung innerhalb der nächsten 3 Wochen mit einem Dankschreiben per Post zugesendet.<br>Persönlicher Ansprechpartner bei infas ist Frau xxxx unter Telefon: xxxx (kostenfrei) oder per Mail unter xxxx. >><br><br>**if (im Ausland lebend)**<br><< Siehe Anschreiben<br><br>Die **<h_incentive(LABEL)>** Euro bekommen Sie in Form eines Amazon-Gutscheins. Im Anschluss an die Befragung wird Ihnen ein Amazon-Gutschein-Code per E-Mail zugesendet.<br>Persönlicher Ansprechpartner bei infas ist Frau xxxx unter Telefon: xxxx (kostenfrei) oder per Mail unter xxxx. >><br><br>--we:<br>1: weiter<br><br>--af: **goto 20402**<br>--end-- |
| **20402** | --va: **einw**<br>--fn: **20402**<br><br>--vb: Einwilligung<br>--fr: Dürfen wir jetzt mit der Befragung beginnen?<br><br>--we:<br>1: ja, weiter<br>2: nein, ZP ist mit Befragung nicht einverstanden<br><br>--in: <<Wenn Termin, NEUSTART und Terminmaske im INTRO!>><br><br>--af:<br>**if (20402 = 1) goto 20103** |

| | |
|---|---|
| | **if (20402 = 2) goto 20200Z**<br>--end-- |
| **20103** | --va: **sex**<br>--fn: **20103**<br><br>--vb: Geschlecht<br><br>--in: <<Bitte das Geschlecht der ZIELPERSON eingeben.>><br><br>--we:<br>1: männlich<br>2: weiblich<br><br>--af: **goto 20104**<br>--end-- |
| **20104** | --va: **Psex1**<br>--fn: **20104**<br><br>--vb: Geschlechtsangabe korrekt?<br>--fr: [AUTO] Prüfung (20103 = 20101P1)<br><br>--we:<br>1: ja<br>2: nein<br><br>--af:<br>**if (20104 = 1) goto 20106**<br>**if (20104 = 2) goto 20105**<br>--end-- |
| **20105** | --va: **Psex2**<br>--fn: **20105**<br><br>--vb: Überprüfung Geschlechtsangabe<br>--fr: **[NCS]**<br><br>--in: <<Abweichung im Geschlecht, bitte Eingabe überprüfen und sicherstellen, dass die richtige Zielperson aus dem Adressfeld am Apparat ist.>><br><br>--we:<br>1: Name der Zielperson stimmt mit dem Adressfeld überein.<br>2: Die Person ist nicht die Zielperson.<br><br>--af:<br>**if (20105 = 1) goto 20106**<br>**if (20105 = 2) goto 20200Z**<br>--end-- |

| | |
|---|---|
| **20106** | --va: **gebdat (gebt / gebm / gebj)**<br>--fn: **20106**<br><br>--vb: Geburtsdatum<br>--fr: Sagen Sie mir bitte zunächst Ihr Geburtsdatum!<br><br>--we:<br>Tag__ Monat __ Jahr ____<br>**BUTTONS: verweigert (-97), weiß nicht (-98)**<br><br>--ra:<br>**20106(gebt) = 1 to 31, -97, -98**<br>**20106(gebm) = 1 to 12, -97, -98**<br>**20106(gebj) = 1990 to 1999, -97, -98**<br><br>--af:<br>**if (20106(gebj) > 0) goto 20107a**<br>**if (20106(gebj) = -97, -98) goto 20200Z**<br>--end-- |
| **20107a** | --va: **Pgeb1a**<br>--fn: **20107a**<br><br>--vb: Altersangabe korrekt?<br>--fr: [AUTO] Prüfung (20106(gebj/gebm) = 20101P2(gebjPRE/gebmPRE))<br><br>--we:<br>1: ja<br>2: nein<br><br>--af:<br>**if (20107a = 1 & (20102(intm / intj) – 20106(gebm / gebj) <= 192)) goto 20200Z**<br>**if (20107a = 1 & (20102(intm / intj) – 20106(gebm / gebj) > 192)) goto 20435**<br>**if (20107a = 2) goto 20108**<br>--end-- |
| **20108** | --va: **Pgeb2**<br>--fn: **20108**<br><br>--vb: Überprüfung Altersangabe<br>--fr: **[NCS]**<br><br>--in: <<Abweichung im Alter. Bitte Eingabe überprüfen und sicherstellen, dass die richtige Zielperson am Apparat ist.>><br><br>--we:<br>1: Name der Zielperson stimmt mit dem Adressfeld überein.<br>2: Die Person ist nicht die Zielperson.<br><br>--af: |

| | |
|---|---|
| | **if (20108 = 1 & (20102(intm / intj) – 20106(gebm / gebj) <= 192)) goto 20200Z**<br>**if (20108 = 1 & (20102(intm / intj) – 20106(gebm / gebj) > 192)) goto 20435**<br>**if (20108 = 2) goto 20200Z**<br>--end-- |
| **20435** | --va: **mitsup**<br>--fn: **20435**<br><br>--in:<br><<ACHTUNG, Frage nicht stellen!<br>Haben Sie von der Supervision die Anweisung erhalten, das Interview aufzuzeichnen?>><br><br>--we:<br>1: ja<br>2: nein<br><br>--af:<br>**if (20435 = 1) goto 20403**<br>**if (20435 = 2) goto 20200Z**<br>--end-- |
| **20403** | --va: **mitschn**<br>--fn: **20403**<br><br>--vb: Einverständnis zum Mitschnitt des Interviews<br>--fr: Bevor wir das Interview beginnen, möchte ich Sie noch fragen, ob Sie damit einverstanden sind, dass wir das Gespräch mitschneiden. Die Aufzeichnung dient dabei ausschließlich dazu, die Interviews besser auswerten zu können. Und natürlich ist auch dabei absolut garantiert, dass alle Ihre Angaben anonym ausgewertet werden, also ohne Ihren Namen und Ihre Adresse.<br><br>--in: <<Text vollständig vorlesen!>><br><br>--we:<br>1: ja, mit Aufzeichnung einverstanden<br>2: nein, NICHT mit Aufzeichnung einverstanden<br><br>--af:<br>**if (20403 = 1) goto 20404**<br>**if (20403 = 2) goto 20200Z**<br>--end-- |
| **20404** | --va: **mitsa**<br>--fn: **20404**<br><br>--vb: Mitschnitt aktiviert<br><br>--in: <<Frage nicht stellen! Ist der Mitschnitt aktiviert?>><br><br>--we:<br>1: ja, ist aktiviert |

| | |
|---|---|
| | 2: nein, technische Probleme<br><br>--af: **goto 20200Z**<br>--end-- |
| **20200Z** | --va: **[ZS] zscr2**<br>--fn: **20200Z**<br><br>--vb: Zeitstempel 2 Screening<br>--fr: [ZS] Zeitstempel 2 Screening<br><br>--af:<br>**if (20402 = 2) goto ENDE**<br>**if (20105 = 2 OR 20108 = 2) goto NEUSTART und Terminmaske im INTRO**<br>**if (20402 <> 2 & 20105 <> 2 & 20108 <> 2) goto 20110Z (20a_QS1_1b_SC4_SC6)**<br>--end-- |

| | |
|---|---|
| | --st: **SC4_SC6_20aQS1_1b Zufriedenheit**<br>**B135 B144 Panelbefragung**<br><br>**Version: Feldversion**<br>**Stand: 07.05.2018**<br>--end-- |
| **20110Z** | --va: **[ZS] zqszuf1**<br>--fn: **20110Z**<br><br>--vb: Zeitstempel 1 Zufriedenheit<br>--fr: [ZS] Zeitstempel 1 Zufriedenheit<br><br>--af: **goto 20110a**<br><br>--ef:<br>**Modul 20aQS1_1 _SC6: alle**<br>**Modul 20a_SC4: alle**<br>--end-- |
| | --st: **Zufriedenheit – Säule 5**<br>--end-- |

| | |
|---|---|
| **20110a** | --va: **t514001**<br>--fn: **20110a**<br><br>--vb: Zufriedenheit mit Leben<br>--fr: Ich möchte Ihnen zu Beginn einige Fragen zu Ihrer gegenwärtigen Zufriedenheit mit unterschiedlichen Aspekten Ihres Lebens stellen.<br>Bitte antworten Sie auf einer Skala von 0 bis 10. ‚0' bedeutet, dass Sie ganz und gar !!un!!zufrieden sind, ‚10' bedeutet, Sie sind ganz und gar zufrieden. Mit den Zahlen dazwischen können Sie Ihr Urteil abstufen.<br>Wie zufrieden sind Sie gegenwärtig, alles in allem, mit Ihrem Leben?<br><br>--we:<br>0: ganz und gar unzufrieden<br>1: 1<br>2: 2<br>3: 3<br>4: 4<br>5: 5<br>6: 6<br>7: 7<br>8: 8<br>9: 9<br>10: ganz und gar zufrieden<br>**BUTTONS: verweigert (-97), weiß nicht (-98)**<br><br>--af: **goto 20110b**<br>--end-- |

| | |
|---|---|
| **20110b** | --va: **t514002**<br>--fn: **20110b**<br><br>--vb: Zufriedenheit mit Lebensstandard<br>--fr: Wie zufrieden sind Sie mit dem, was Sie haben? Denken Sie dabei an Geld, Einkommen und Dinge, die Sie besitzen.<br><br>--in: <<Bei Bedarf Skalenanweisungen wiederholen:<br>Bitte antworten Sie auf einer Skala von 0 bis 10. ‚0' bedeutet, dass Sie ganz und gar !!un!!zufrieden sind, ‚10' bedeutet, Sie sind ganz und gar zufrieden. Mit den Zahlen dazwischen können Sie Ihr Urteil abstufen.>><br><br>--we:<br>0: ganz und gar unzufrieden<br>1: 1<br>2: 2<br>3: 3<br>4: 4<br>5: 5<br>6: 6<br>7: 7<br>8: 8<br>9: 9<br>10: ganz und gar zufrieden<br>**BUTTONS: verweigert (-97), weiß nicht (-98)**<br><br>--af: **goto 20110c**<br>--end-- |

| | |
|---|---|
| **20110c** | --va: **t514003**<br>--fn: **20110c**<br><br>--vb: Zufriedenheit mit Gesundheit<br>--fr: Wie zufrieden sind Sie mit Ihrer Gesundheit?<br><br>--in: <<Bei Bedarf Skalenanweisungen wiederholen:<br>Bitte antworten Sie auf einer Skala von 0 bis 10. ‚0' bedeutet, dass Sie ganz und gar !!un!!zufrieden sind, ‚10' bedeutet, Sie sind ganz und gar zufrieden. Mit den Zahlen dazwischen können Sie Ihr Urteil abstufen.>><br><br>--we:<br>0: ganz und gar unzufrieden<br>1: 1<br>2: 2<br>3: 3<br>4: 4<br>5: 5<br>6: 6<br>7: 7<br>8: 8<br>9: 9<br>10: ganz und gar zufrieden<br>**BUTTONS: verweigert (-97), weiß nicht (-98)**<br><br>--af: **goto 20110d**<br>--end-- |

| | |
|---|---|
| **20110d** | --va: **t514004**<br>--fn: **20110d**<br><br>--vb: Zufriedenheit mit Familienleben<br>--fr: Wie zufrieden sind Sie mit Ihrem Familienleben?<br><br>--in:<br><<Bei Bedarf Skalenanweisungen wiederholen:<br>Bitte antworten Sie auf einer Skala von 0 bis 10. ‚0' bedeutet, dass Sie ganz und gar !!un!!zufrieden sind, ‚10' bedeutet, Sie sind ganz und gar zufrieden. Mit den Zahlen dazwischen können Sie Ihr Urteil abstufen.<br>Mit Familie sind die Personen gemeint, die Sie persönlich als Ihre Familie bezeichnen würden.>><br><br>--we:<br>0: ganz und gar unzufrieden<br>1: 1<br>2: 2<br>3: 3<br>4: 4<br>5: 5<br>6: 6<br>7: 7<br>8: 8<br>9: 9<br>10: ganz und gar zufrieden<br>**BUTTONS: trifft nicht zu (-93), verweigert (-97), weiß nicht (-98)**<br><br>--af: **goto 20110e**<br>--end-- |

| | |
|---|---|
| **20110e** | --va: **t514005**<br>--fn: **20110e**<br><br>--vb: Zufriedenheit mit Bekannten- und Freundeskreis<br>--fr: Wie zufrieden sind Sie mit Ihrem Bekannten- und Freundeskreis?<br><br>--in:<br><<Bei Bedarf Skalenanweisungen wiederholen:<br>Bitte antworten Sie auf einer Skala von 0 bis 10. ‚0' bedeutet, dass Sie ganz und gar !!un!!zufrieden sind, ‚10' bedeutet, Sie sind ganz und gar zufrieden. Mit den Zahlen dazwischen können Sie Ihr Urteil abstufen.>><br><br>--we:<br>0: ganz und gar unzufrieden<br>1: 1<br>2: 2<br>3: 3<br>4: 4<br>5: 5<br>6: 6<br>7: 7<br>8: 8<br>9: 9<br>10: ganz und gar zufrieden<br>**BUTTONS: trifft nicht zu (-93), verweigert (-97), weiß nicht (-98)**<br><br>--af:<br>**if (h_cohort = 6) goto 20110j**<br>**if (h_cohort = 4) goto 20110f**<br>--end-- |

| | |
|---|---|
| **20110f** | --va: **t514007**<br>--fn: **20110f**<br><br>--vb: Zufriedenheit mit Ausbildung<br>--fr:<br>Bitte beantworten Sie die folgende Frage nur, wenn Sie sich aktuell in einer Ausbildung bzw. Berufsvorbereitung befinden. Anderenfalls geben Sie bitte „trifft nicht zu“ an.<br><br>Wie zufrieden sind Sie mit Ihrer Ausbildung bzw. Ihrer Berufsvorbereitung?<br><br>--in:<br><< Für Personen, die keine Ausbildung oder Berufsvorbereitung machen, bitte TNZ ankreuzen.<br>Bei Bedarf Skalenanweisungen wiederholen:<br>Bitte antworten Sie auf einer Skala von 0 bis 10. ‚0’ bedeutet, dass Sie ‚ganz und gar !!un!!zufrieden’ sind, ‚10’ bedeutet, Sie sind ‚ganz und gar zufrieden’. Mit den Zahlen dazwischen können Sie Ihr Urteil abstufen.<br>Dazu zählen auch Praktikum, Freiwilliges Soziales Jahr.>><br><br>--we:<br>0: ganz und gar unzufrieden<br>1: 1<br>2: 2<br>3: 3<br>4: 4<br>5: 5<br>6: 6<br>7: 7<br>8: 8<br>9: 9<br>10: ganz und gar zufrieden<br>**BUTTONS: trifft nicht zu (-93), verweigert (-97), weiß nicht (-98)**<br><br>--af: **goto 20110h**<br>--end-- |

| | |
|---|---|
| **20110h** | --va: **t514006**<br>--fn: **20110h**<br><br>--vb: Zufriedenheit mit Schule<br>--fr:<br>Bitte beantworten Sie die folgende Frage nur, wenn Sie aktuell eine Schule oder Berufsschule besuchen. Anderenfalls geben Sie bitte „trifft nicht zu“ an.<br><br>Wie zufrieden sind Sie mit Ihrer schulischen Situation?<br><br>--in:<br><< Für Personen, die keine Schule besuchen, bitte TNZ ankreuzen.<br>Bei Bedarf Skalenanweisungen wiederholen:<br>Bitte antworten Sie auf einer Skala von 0 bis 10. ‚0’ bedeutet, dass Sie ‚ganz und gar !!un!!zufrieden’ sind, ‚10’ bedeutet, Sie sind ‚ganz und gar zufrieden’. Mit den Zahlen dazwischen können Sie Ihr Urteil abstufen.>><br><br>--we:<br>0: ganz und gar unzufrieden<br>1: 1<br>2: 2<br>3: 3<br>4: 4<br>5: 5<br>6: 6<br>7: 7<br>8: 8<br>9: 9<br>10: ganz und gar zufrieden<br>**BUTTONS: trifft nicht zu (-93), verweigert (-97), weiß nicht (-98)**<br><br>--af: **goto 20110i**<br>--end-- |

| | |
|---|---|
| **20110i** | --va: **t514008**<br>--fn: **20110i**<br><br>--vb: Zufriedenheit mit Studium<br>--fr:<br>Bitte beantworten Sie die folgende Frage nur, wenn Sie sich aktuell in einem Studium befinden.<br>Anderenfalls geben Sie bitte „trifft nicht zu“ an.<br><br>Wie zufrieden sind Sie mit Ihrem Studium?<br><br>--in:<br><< Für Personen, die kein Studium absolvieren, bitte TNZ ankreuzen.<br>Bei Bedarf Skalenanweisungen wiederholen:<br>Bitte antworten Sie auf einer Skala von 0 bis 10. ‚0’ bedeutet, dass Sie ‚ganz und gar !!un!!zufrieden’ sind, ‚10’ bedeutet, Sie sind ‚ganz und gar zufrieden’. Mit den Zahlen dazwischen können Sie Ihr Urteil abstufen.>><br><br>--we:<br>0: ganz und gar unzufrieden<br>1: 1<br>2: 2<br>3: 3<br>4: 4<br>5: 5<br>6: 6<br>7: 7<br>8: 8<br>9: 9<br>10: ganz und gar zufrieden<br>**BUTTONS: trifft nicht zu (-93), verweigert (-97), weiß nicht (-98)**<br><br>--af: **goto 20110j**<br>--end-- |

| | |
|---|---|
| **20110j** | --va: **t514009**<br>--fn: **20110j**<br><br>--vb: Zufriedenheit mit Arbeit<br>--fr: Wie zufrieden sind Sie mit Ihrer Arbeit?<br><br>--in:<br><<Für nicht erwerbstätige Personen bitte TNZ ankreuzen.<br>Bei Bedarf Skalenanweisungen wiederholen:<br>Bitte antworten Sie auf einer Skala von 0 bis 10. ‚0' bedeutet, dass Sie ganz und gar !!un!!zufrieden sind, ‚10' bedeutet, Sie sind ganz und gar zufrieden. Mit den Zahlen dazwischen können Sie Ihr Urteil abstufen.>><br><br>--we:<br>0: ganz und gar unzufrieden<br>1: 1<br>2: 2<br>3: 3<br>4: 4<br>5: 5<br>6: 6<br>7: 7<br>8: 8<br>9: 9<br>10: ganz und gar zufrieden<br>**BUTTONS: trifft nicht zu (-93), verweigert (-97), weiß nicht (-98)**<br><br>--af: **goto 20110Z**<br>--end-- |
| **20111Z** | --va: **[ZS] zqszuf2**<br>--fn: **20111Z**<br><br>--vb: Zeitstempel 2 Zufriedenheit<br>--fr: [ZS] Zeitstempel 2 Zufriedenheit<br><br>--af:<br>**if (20101c = 1 & h_cohort = 6) goto 21000Z (Modul 21WG_SC6)**<br>**if (((20101c = 2, 3, 4) & h_cohort = 6) OR h_cohort = 4) goto 20220Z (Modul 20cQS1_2_SC4_SC6)**<br>--end-- |

| | |
|---|---|
| | --st: **SC4_SC6_20cQS1_2**<br>**Update Wohnort, Migrationsabsichten**<br>**B135 B144 Panelbefragung**<br><br>**Version: Feldversion**<br>**Stand: 13.08.2018**<br>--end-- |
| **20220Z** | --va: **[ZS] zqs1c_1**<br>--fn: **20220Z**<br><br>--vb: Zeitstempel 1 Querschnitt 1c<br>--fr: [ZS] Zeitstempel 1 Querschnitt 1c<br><br>--af:<br>**goto 20421Z**<br><br>--ef:<br>**Modul 20aQS1_1_SC4_SC6: (20101c = 2, 3, 4 & h_cohort = 6) OR h_cohort = 4**<br>**Modul 21WG_SC6: 20101c = 1 & h_cohort = 6**<br><br>--end-- |
| | --st: **Update Wohnort**<br>--end-- |
| **20421Z** | --va: **[ZS] zqs1c_2**<br>--fn: **20421Z**<br><br>--vb: Zeitstempel 2 Querschnitt 1c<br>--fr: [ZS] Zeitstempel 2 Querschnitt 1c<br><br>--af:<br>**if (20101c = 1 & h_cohort = 6) goto 20435Z**<br>**if (((20101c = 2, 3, 4) & h_cohort = 6) OR h_cohort = 4) goto 20421**<br>--end-- |

| | |
|---|---|
| **20421** | --va: **wohnort**<br>--fn: **20421**<br><br>--vb: Wohngemeinde<br>--fr: Jetzt würde ich gerne nochmal Ihren Wohnort in unseren Fragebogen aufnehmen. Nennen Sie mir bitte den genauen Namen dieses Ortes bzw. der Gemeinde!<br><br>--in: <<Bitte Ortsname aus Liste auswählen!>><br><br>--we:<br>[Gemeindeliste]<br>**BUTTONS: Ort liegt im Ausland (-95), Ort nicht in Liste (-96), verweigert (-97), weiß nicht (-98)**<br><br>--af:<br>**if (20421 <> -95, -96, 1011) goto 20426**<br>**if (20421 = -95) goto 20424**<br>**if (20421 = -96) goto 20422**<br>**if (20421 = 1011) goto 20422b**<br>--end-- |
| **20422** | --va: **wohnorts**<br>--fn: **20422**<br><br>--vb: Wohngemeinde (offen)<br>--fr: Dieser Ort kommt nicht in unserer Liste vor. Damit wir den Ortsnamen in unsere Liste aufnehmen können, nennen Sie mir bitte noch einmal den Ort genau!<br><br>--in: <<Bitte Ortsname genau und in korrekter Schreibweise erfassen!>><br><br>--we:<br>OFFEN: _____<br>**BUTTONS: verweigert (-97), weiß nicht (-98)**<br><br>--af:<br>**if (20422 <> -97, -98) goto 20423**<br>**if (20422 = -97, -98) goto 20426**<br>--end-- |

| | |
|---|---|
| **20423** | --va: **wohnbl**<br>--fn: **20423**<br><br>--vb: Bundesland des Wohnorts<br>--fr: Zu welchem Bundesland gehört dieser Ort?<br><br>--in:<br><<Nicht vorlesen, zutreffenden Code markieren!>><br><br>--we:<br>1: Schleswig-Holstein<br>2: Hamburg<br>3: Niedersachsen<br>4: Bremen<br>5: Nordrhein-Westfalen<br>6: Hessen<br>7: Rheinland-Pfalz<br>8: Baden-Württemberg<br>9: Bayern<br>10: Saarland<br>11: Berlin (Gesamt)<br>12: Brandenburg<br>13: Mecklenburg-Vorpommern<br>14: Sachsen<br>15: Sachsen-Anhalt<br>16: Thüringen<br>**BUTTONS: verweigert (-97), weiß nicht (-98)**<br><br>--af:<br>**if (20423 = 11) goto 20422b**<br>**if (20423 <> 11) goto 20426**<br>--end-- |

| | |
|---|---|
| **20422b** | --va: **wohnortb**<br>--fn: **20422b**<br><br>--vb: Wohnort in Berlin<br>--fr: Um welchen Berliner Bezirk handelt es sich dabei?<br><br>--in: <<Vorgaben nicht vorlesen.<br>Falls Doppelbezeichnungen genannt werden (z.B. Friedrichshain-Kreuzberg), bitte nachfragen, um welchen der beiden Bezirke es sich handelt.<br>Falls Bezeichnungen genannt werden, die nicht in der Liste vorhanden sind (z.B. Mahlsdorf, Moabit, Rudow usw.), bitte nachfragen: „Und zu welchem Bezirk gehört das?“>><br><br>--we:<br>1: Charlottenburg<br>2: Friedrichshain<br>3: Hellersdorf<br>4: Hohenschönhausen<br>5: Köpenick<br>6: Kreuzberg<br>7: Lichtenberg<br>8: Marzahn<br>9: Mitte<br>10: Neukölln<br>11: Pankow<br>12: Prenzlauer Berg<br>13: Reinickendorf<br>14: Schöneberg<br>15: Spandau<br>16: Steglitz<br>17: Tempelhof<br>18: Tiergarten<br>19: Treptow<br>20: Wedding<br>21: Weißensee<br>22: Wilmersdorf<br>23: Zehlendorf<br>**BUTTONS: Bezirk nicht in Liste (-96), verweigert (-97), weiß nicht (-98)**<br><br>--af:<br>**if (20422b = 9) goto 20422c**<br>**if (20422b = 11) goto 20422d**<br>**if (20422b = 7) goto 20422e**<br>**if (20422b <> 7, 9, 11) goto 20426**<br>--end-- |

| | |
|---|---|
| **20422c** | --va: **wohnortb9**<br>--fn: **20422c**<br><br>--vb: Wohnort in Berlin Mitte<br>--fr: Der heutige Bezirk Mitte setzt sich ja aus den früheren Bezirken Mitte, Tiergarten und Wedding zusammen. Um welchen dieser Bezirke handelt es sich: um Mitte, Tiergarten oder Wedding?<br><br>--we:<br>9: Mitte<br>18: Tiergarten<br>20: Wedding<br>**BUTTONS: verweigert (-97), weiß nicht (-98)**<br><br>--ra: **9, 18, 20, -97, -98**<br><br>--ac: **autoif (20422c > 0) 20422b = 20422c**<br><br>--af: **goto 20426**<br>--end-- |
| **20422d** | --va: **wohnortb11**<br>--fn: **20422d**<br><br>--vb: Wohnort in Berlin Pankow<br>--fr: Der heutige Bezirk Pankow setzt sich ja aus den früheren Bezirken Pankow, Prenzlauer Berg und Weißensee zusammen. Um welchen dieser Bezirke handelt es sich: um Pankow, Prenzlauer Berg oder Weißensee?<br><br>--we:<br>11: Pankow<br>12: Prenzlauer Berg<br>21: Weißensee<br>**BUTTONS: verweigert (-97), weiß nicht (-98)**<br><br>--ra: **11, 12, 21, -97, -98**<br><br>--ac: **autoif (20422d > 0) 20422b = 20422d**<br><br>--af: **goto 20426**<br>--end-- |

| | |
|---|---|
| **20422e** | --va: **wohnortb7**<br>--fn: **20422e**<br><br>--vb: Wohnort in Berlin Lichtenberg<br>--fr: Der heutige Bezirk Lichtenberg setzt sich ja aus den früheren Bezirken Lichtenberg und Hohenschönhausen zusammen. Um welchen dieser Bezirke handelt es sich: um Lichtenberg oder Hohenschönhausen?<br><br>--we:<br>4: Hohenschönhausen<br>7: Lichtenberg<br>**BUTTONS: verweigert (-97), weiß nicht (-98)**<br><br>--ra: **4, 7, -97, -98**<br><br>--ac: **autoif (20422e > 0) 20422b = 20422e**<br><br>--af: **goto 20426**<br>--end-- |
| **20424** | --va: **wohnland**<br>--fn: **20424**<br><br>--vb: Land des Wohnorts (im Ausland)<br>--fr:<br>Und in welchem Land liegt dieser Ort?<br><br>--in: <<Bitte Ländernamen aus Liste wählen!>><br><br>--we:<br>[Länderliste]<br>**BUTTONS: Anderes Land / Land nicht in Liste (-96), verweigert (-97), weiß nicht (-98)**<br><br>--af:<br>**if (20424 = -96) goto 20425**<br>**if (20424 <> -96) goto 20426**<br>--end-- |

| | |
|---|---|
| **20425** | --va: **wohnlands**<br>--fn: **20425**<br><br>--vb: Land des Wohnorts (offen)<br>--fr: Dieses Land kommt nicht in unserer Liste vor. Damit wir es in unsere Liste aufnehmen können, nennen Sie mir bitte noch einmal das Land genau.<br><br>--in: <<Bitte Namen des Landes genau und in korrekter Schreibweise erfassen.>><br><br>--we:<br>OFFEN: _____<br>**BUTTONS: verweigert (-97), weiß nicht (-98)**<br><br>--af: **goto 20426**<br>--end-- |
| **20426** | --va: **zweitwohn**<br>--fn: **20426**<br><br>--vb: Zweitwohnsitz vorhanden<br>--fr: Und leben Sie außer an diesem Ort noch an einem anderen Ort?<br>Denken Sie bitte auch an Orte, in denen Sie z.B. wegen einer Ausbildung bzw. einer Berufstätigkeit leben, auch wenn Sie gleichzeitig bei Ihrer Familie wohnen.<br><br>--we:<br>1: ja<br>2: nein<br>**BUTTONS: verweigert (-97), weiß nicht (-98)**<br><br>--af:<br>**if (20426 = 1) goto 20430**<br>**if (20426 = 2, -97, -98) goto 20435Z**<br>--end-- |
| **20430** | --va: **land_zwsda**<br>--fn: **20430**<br><br>--vb: Zweitwohnsitz in Deutschland oder im Ausland<br>--fr: Und liegt dieser Ort in Deutschland?<br><br>--we:<br>1: ja<br>2: nein<br>**BUTTONS: verweigert (-97), weiß nicht (-98)**<br><br>--af:<br>**if (20430 = 1) goto 20431**<br>**if (20430 = 2) goto 20434**<br>**if (20430 =  -97, -98) goto 20435Z**<br>--end-- |

| | |
|---|---|
| **20431** | --va: **ort_zws**<br>--fn: **20431**<br><br>--vb: Gemeinde Zweitwohnsitz<br>--fr: Nennen Sie mir bitte den genauen Namen dieses Ortes bzw. der Gemeinde!<br><br>--in: <<Bitte Ortsname aus Liste auswählen!>><br><br>--we:<br>[Gemeindeliste]<br>**BUTTONS: Ort nicht in Liste (-96), verweigert (-97), weiß nicht (-98)**<br><br>--af:<br>**if (20431 <> -96, 1011) goto 20435Z**<br>**if (20431 = -96) goto 20432**<br>**if (20431 = 1011) goto 20432b**<br>--end-- |
| **20432** | --va: **ort_zwss**<br>--fn: **20432**<br><br>--vb: Gemeinde Zweitwohnsitz (offen)<br>--fr: Dieser Ort kommt nicht in unserer Liste vor. Damit wir den Ortsnamen in unsere Liste aufnehmen können, nennen Sie mir bitte noch einmal den Ort genau!<br><br>--in: <<Bitte Ortsname genau und in korrekter Schreibweise erfassen!>><br><br>--we:<br>OFFEN: _____<br>**BUTTONS: verweigert (-97), weiß nicht (-98)**<br><br>--af:<br>**if (20432 <> -97, -98) goto 20433**<br>**if (20432 = -97, -98) goto 20435Z**<br>--end-- |

| | |
|---|---|
| **20433** | --va: **bl_zws**<br>--fn: **20433**<br><br>--vb: Bundesland des Zweitwohnsitzes<br>--fr: Zu welchem Bundesland gehört dieser Ort?<br><br>--in:<br><<Nicht vorlesen, zutreffenden Code markieren!>><br><br>--we:<br>1: Schleswig-Holstein<br>2: Hamburg<br>3: Niedersachsen<br>4: Bremen<br>5: Nordrhein-Westfalen<br>6: Hessen<br>7: Rheinland-Pfalz<br>8: Baden-Württemberg<br>9: Bayern<br>10: Saarland<br>11: Berlin (Gesamt)<br>12: Brandenburg<br>13: Mecklenburg-Vorpommern<br>14: Sachsen<br>15: Sachsen-Anhalt<br>16: Thüringen<br>**BUTTONS: verweigert (-97), weiß nicht (-98)**<br><br>--af:<br>**if (20433 = 11) goto 20432b**<br>**if (20433 <> 11) goto 20435Z**<br>--end-- |

| | |
|---|---|
| **20432b** | --va: **ortb_zws**<br>--fn: **20432b**<br><br>--vb: Zweitwohnsitz in Berlin<br>--fr: Um welchen Berliner Bezirk handelt es sich dabei?<br><br>--in: <<Vorgaben nicht vorlesen.<br>Falls Doppelbezeichnungen genannt werden (z.B. Friedrichshain-Kreuzberg), bitte nachfragen, um welchen der beiden Bezirke es sich handelt.<br>Falls Bezeichnungen genannt werden, die nicht in der Liste vorhanden sind (z.B. Mahlsdorf, Moabit, Rudow usw.), bitte nachfragen: „Und zu welchem Bezirk gehört das?“>><br><br>--we:<br>1: Charlottenburg<br>2: Friedrichshain<br>3: Hellersdorf<br>4: Hohenschönhausen<br>5: Köpenick<br>6: Kreuzberg<br>7: Lichtenberg<br>8: Marzahn<br>9: Mitte<br>10: Neukölln<br>11: Pankow<br>12: Prenzlauer Berg<br>13: Reinickendorf<br>14: Schöneberg<br>15: Spandau<br>16: Steglitz<br>17: Tempelhof<br>18: Tiergarten<br>19: Treptow<br>20: Wedding<br>21: Weißensee<br>22: Wilmersdorf<br>23: Zehlendorf<br>**BUTTONS: Bezirk nicht in Liste (-96), verweigert (-97), weiß nicht (-98)**<br><br>--af:<br>**if (20432b = 9) goto 20432c**<br>**if (20432b = 11) goto 20432d**<br>**if (20432b = 7) goto 20432e**<br>**if (20432b <> 7, 9, 11) goto 20435Z**<br>--end-- |

| | |
|---|---|
| **20432c** | --va: **ortb9_zws**<br>--fn: **20432c**<br><br>--vb: Zweitwohnsitz in Berlin Mitte<br>--fr: Der heutige Bezirk Mitte setzt sich ja aus den früheren Bezirken Mitte, Tiergarten und Wedding zusammen. Um welchen dieser Bezirke handelt es sich: um Mitte, Tiergarten oder Wedding?<br><br>--we:<br>9: Mitte<br>18: Tiergarten<br>20: Wedding<br>**BUTTONS: verweigert (-97), weiß nicht (-98)**<br><br>--ra: **9, 18, 20, -97, -98**<br><br>--ac: **autoif (20432c > 0) 20432b = 20432c**<br><br>--af: **goto 20435Z**<br>--end-- |
| **20432d** | --va: **ortb11_zws**<br>--fn: **20432d**<br><br>--vb: Zweitwohnsitz in Berlin Pankow<br>--fr: Der heutige Bezirk Pankow setzt sich ja aus den früheren Bezirken Pankow, Prenzlauer Berg und Weißensee zusammen. Um welchen dieser Bezirke handelt es sich: um Pankow, Prenzlauer Berg oder Weißensee?<br><br>--we:<br>11: Pankow<br>12: Prenzlauer Berg<br>21: Weißensee<br>**BUTTONS: verweigert (-97), weiß nicht (-98)**<br><br>--ra: **11, 12, 21, -97, -98**<br><br>--ac: **autoif (20432d > 0) 20432b = 20432d**<br><br>--af: **goto 20435Z**<br>--end-- |

| | |
|---|---|
| **20432e** | --va: **ortb7_zws**<br>--fn: **20432e**<br><br>--vb: Zweitwohnsitz in Berlin Lichtenberg<br>--fr: Der heutige Bezirk Lichtenberg setzt sich ja aus den früheren Bezirken Lichtenberg und Hohenschönhausen zusammen. Um welchen dieser Bezirke handelt es sich: um Lichtenberg oder Hohenschönhausen?<br><br>--we:<br>4: Hohenschönhausen<br>7: Lichtenberg<br>**BUTTONS: verweigert (-97), weiß nicht (-98)**<br><br>--ra: **4, 7, -97, -98**<br><br>--ac: **autoif (20432e > 0) 20432b = 20432e**<br><br>--af: **goto 20435Z**<br>--end-- |
| **20434** | --va: **land_zws**<br>--fn: **20434**<br><br>--vb: Land des Zweitwohnsitzes (im Ausland)<br>--fr: Und in welchem Land liegt dieser Ort?<br><br>--in: <<Bitte Ländernamen aus Liste wählen!>><br><br>--we:<br>[Länderliste]<br>**BUTTONS: Anderes Land / Land nicht in Liste (-96), verweigert (-97), weiß nicht (-98)**<br><br>--af:<br>**if (20434 = -96) goto 20435**<br>**if (20434 <> -96) goto 20435Z**<br>--end-- |

| | |
|---|---|
| **20435** | --va: **lands_zws**<br>--fn: **20435**<br><br>--vb: Land des Zweitwohnsitzes (offen)<br>--fr: Dieses Land kommt nicht in unserer Liste vor. Damit wir es in unsere Liste aufnehmen können, nennen Sie mir bitte noch einmal das Land genau.<br><br>--in: <<Bitte Namen des Landes genau und in korrekter Schreibweise erfassen.>><br><br>--we:<br>OFFEN: _____<br>**BUTTONS: verweigert (-97), weiß nicht (-98)**<br><br>--af: **goto 20435Z**<br>--end-- |
| **20435Z** | --va: **[ZS] zqs1c_3**<br>--fn: **20435Z**<br><br>--vb: Zeitstempel 3 Querschnitt 1c<br>--fr: [ZS] Zeitstempel 3  Querschnitt 1c<br><br>--af: **goto 20240**<br>--end-- |
| | --st: **Migrationsabsichten**<br>--end-- |
| **20240** | --va: **t431000**<br>--fn: **20240**<br><br>--vb: Migrationsgedanke<br>--fr: Haben Sie in letzter Zeit ernsthaft darüber nachgedacht, für längere Zeit oder auch für immer in ein anderes Land als Deutschland zu gehen?<br><br>--we:<br>1: ja<br>2: nein<br>**BUTTONS: verweigert (-97), weiß nicht (-98)**<br><br>--af:<br>**if (20240 = 1) goto 20241**<br>**if (20240 = 2, -97, -98) goto 20307Z**<br>--end-- |

| | |
|---|---|
| **20241** | --va: **t431010**<br>--fn: **20241**<br><br>--vb: Zielland<br>--fr: An welches Land denken Sie dabei hauptsächlich?<br><br>--in: <<Wenn der Befragte sich noch nicht für ein bestimmtes Land entschieden hat, bitte „Weiß nicht“ angeben.<br>Nur falls der Befragte von sich aus einen bestimmten Sprachraum nennt, in den er auswandern möchte, kann in der Liste auch eine der folgenden Optionen gewählt werden:<br>- deutschsprachiges Ausland<br>- englischsprachiges Ausland<br>- spanischsprachiges Ausland>><br><br>--we:<br>[AuswLandliste]<br>**BUTTONS: Land nicht in Liste (-96), verweigert (-97), weiß nicht (-98)**<br><br>--af:<br>**if (20241 = -96) goto 20242**<br>**if (20241 <> -96) goto 20243**<br>--end-- |
| **20242** | --va: **t431011**<br>--fn: **20242**<br><br>--vb: anderes Zielland (offen)<br>--fr: Dieses Land kommt nicht in meiner Liste vor. Damit ich das Land in meiner Liste aufnehmen kann, nennen Sie mir bitte noch einmal genau das Land!<br><br>--in: <<Bitte Namen des Landes genau und in korrekter Schreibweise erfassen.>><br><br>--we:<br>OFFEN: _____<br>**BUTTONS: verweigert (-97), weiß nicht (-98)**<br><br>--af: **goto 20243**<br>--end-- |

| | |
|---|---|
| **20243** | --va: **t431030**<br>--fn: **20243**<br><br>--vb: Migrationsdauer<br>--fr: Welche Dauer könnten Sie sich für einen solchen Aufenthalt vorstellen?<br><br>--we:<br>1: Ein Aufenthalt von weniger als drei Monaten<br>2: Ein Aufenthalt von drei Monaten bis zu einem Jahr<br>3: Ein Aufenthalt von mehr als einem Jahr<br>4: Ein dauerhafter Aufenthalt ohne zeitliche Begrenzung<br>**BUTTONS: verweigert (-97), weiß nicht (-98)**<br><br>--af: **goto 20244**<br>--end-- |
| **20244** | --va: **t431040**<br>--fn: **20244**<br><br>--vb: Migrationsplan<br>--fr: Wann beabsichtigen Sie diesen Aufenthalt zu verwirklichen?<br><br>--we:<br>1: Innerhalb der nächsten 12 Monate<br>2: Nicht innerhalb der nächsten 12 Monate, aber innerhalb der nächsten drei Jahre<br>3: Irgendwann, aber nicht innerhalb der nächsten drei Jahre.<br>**BUTTONS: verweigert (-97), weiß nicht (-98)**<br><br>--af: **goto 20245**<br>--end-- |
| **20245** | --va: **t431050**<br>--fn: **20245**<br><br>--vb: Migrationswahrscheinlichkeit<br>--fr: Wie wahrscheinlich ist es, dass Sie diesen Aufenthalt tatsächlich verwirklichen werden?<br><br>--we:<br>1: sehr unwahrscheinlich<br>2: eher unwahrscheinlich<br>3: eher wahrscheinlich<br>4: sehr wahrscheinlich<br>**BUTTONS: verweigert (-97), weiß nicht (-98)**<br><br>--af: **goto 20307Z**<br>--end-- |

| | |
|---|---|
| **20307Z** | --va: **[ZS] zqs1c_4**<br>--fn: **20307Z**<br><br>--vb: Zeitstempel 4 Querschnitt 1c<br>--fr: [ZS] Zeitstempel 4 Querschnitt 1c<br><br>--af:<br>**if (h_cohort = 6) goto 22000Z (Modul E68_22AS_in_SC6)**<br>**if (h_cohort = 4) goto 60100Z (Modul 60a_SC4)**<br>--end-- |

| | |
|---|---|
| | --st: **60a Sprachkompetenz, Sprache der Mediennutzung, Sprachgebrauch, BIG Five Startkohorte 4 (60a_SC4)**<br><br>**Panel-Befragung E8P B135**<br><br>**Grundlage: Haupterhebung B93Panel 60a V2 Feldversion**<br><br>**Version 1.04**<br>**Stand: 02.08.2018**<br>--end-- |
| **60100Z** | --va: **[ZS] zqs1_3**<br>--fn: **60100Z**<br><br>--vb: Zeitstempel 3 Querschnitt 1 – Validierung HKS<br>--fr: [ZS] Zeitstempel 3 Querschnitt 1 – Validierung HKS<br><br>--af: **goto 60101**<br><br>--ef: **Modul 20c_QS1_2_SC4_SC6: h_cohort = 4**<br>--end-- |
| **60101** | --va: **caseid**<br>--fn: **60101**<br><br>--vb: Personennummer<br>--fr: [AUTO] Personennummer<br><br>--af:<br>**if (20101P25 = 2) goto 60116Z**<br>**if (20101P25 = .) goto 60102**<br>**if (20101P25 = 1) goto 60100a**<br>--end-- |
| **60100a** | -va: **hks_val**<br>--fn: **60100a**<br><br>--vb: Validierung Herkunftssprache<br>--fr: Nun geht es um Ihre Muttersprache. In einem früheren Interview haben Sie uns gesagt, dass Sie als Kind in Ihrer Familie ja **<20101P24>** gelernt haben.<br><br>--we:<br>1: Zielperson widerspricht NICHT<br>2: Zielperson widerspricht<br><br>--ac: **autoif(60100a = 1) 60111 = 20101P24**<br><br>--af: **goto 60100aZ**<br>--end— |

| | |
|---|---|
| **60100aZ** | --va: **[ZS] ZS1_3a**<br>--fn: **60100aZ**<br><br>--vb: Zeitstempel 3a 1 Querschnitt – Erfassung HKS<br>--fr: [ZS] Zeitstempel 3a 1 Querschnitt – Erfassung HKS<br><br>--af:<br>**if (60100a = 1) goto 60111Z**<br>**if (60100a <> 1) goto 60102**<br>--end-- |
| | --st: **Erfassung der Herkunftssprache bei Widerspruch**<br>--end-- |
| **60102** | --va: **t414000**<br>--fn: **60102**<br><br>--vb: Erstsprache/Muttersprache Target (Liste)<br>--fr:<br>**if (60100a = 2)**<br>Entschuldigung, dann haben wir das damals falsch aufgenommen. Welche Sprache haben Sie denn als Kind in Ihrer Familie gelernt?<br><br>**if (60100a <> 2)**<br>Nun geht es um Ihre Muttersprache. Welche Sprache haben Sie als Kind in Ihrer Familie gelernt?<br><br>--in: <<Bitte aus Liste auswählen! Bei mehr als zwei Muttersprachen: „Bitte geben Sie die Muttersprache an, die Sie besser verstehen.“ Die zweite Muttersprache wird in der nächsten Frage erfasst.>><br><br>--we:<br>[Sprachenliste]<br>**BUTTONS: verweigert (-97), weiß nicht (-98), Sprache nicht in Liste (-96)**<br><br>--af:<br>**if (60102 = -96) goto 60103**<br>**if (60102 = -97, -98) goto 60106**<br>**if (60102 <> -96, -97, -98) goto 60104**<br>--end-- |

| | |
|---|---|
| **60103** | --va: **t414001**<br>--fn: **60103**<br><br>--vb: Erstsprache/ Muttersprache Target (offen)<br>--fr: Nennen Sie mir bitte noch einmal genau die Sprache, die Sie als Kind in Ihrer Familie gelernt haben!<br><br>--in: <<Bitte Sprache in korrekter Schreibweise erfassen!>><br><br>--we:<br>OFFEN: _____<br>**BUTTONS: verweigert (-97), weiß nicht (-98)**<br><br>--af: **goto 60104**<br>--end-- |
| **60104** | --va: **t414002**<br>--fn: **60104**<br><br>--vb: Weitere Erstsprache/ Muttersprache Target (Liste)<br>--fr: Haben Sie als Kind in Ihrer Familie noch eine weitere Sprache gelernt?<br><br>--in: <<Bitte aus Liste auswählen! Falls keine weitere Sprache, bitte Button benutzen.>><br><br>--we:<br>[Sprachenliste]<br>**BUTTONS: verweigert (-97), weiß nicht (-98), Sprache nicht in Liste (-96), keine weitere Sprache (-21)**<br><br>--af:<br>**if (60104 = -96) goto 60105**<br>**if (60104 <> -96) goto 60106**<br>--end-- |
| **60105** | --va: **t414003**<br>--fn: **60105**<br><br>--vb: Weitere Erstsprache/ Muttersprache Target (offen)<br>--fr: Nennen Sie mir bitte noch einmal genau die Sprache, die Sie als Kind in Ihrer Familie gelernt haben!<br><br>--in: <<Bitte Sprache in korrekter Schreibweise erfassen!>><br><br>--we:<br>OFFEN: _____<br>**BUTTONS: verweigert (-97), weiß nicht (-98)**<br><br>--af: **goto 60106**<br>--end-- |

| | |
|---|---|
| **60106** | --va: **t41300_1H**<br>--fn: **60106**<br><br>--vb: Text der ersten Muttersprache Target (Autovariable) (offen)<br>--fr: [AUTO] Autovariable Text der ersten Muttersprache des Targets<br><br>--ac:<br>**autoif (60102 > 0) 60106 = 60102(Label)**<br>**autoif (60102 = -96 & (60103 <> -97,-98)) 60106 = 60103**<br>**autoif ((60102 = -97,-98) OR (60103 = -97,-98)) 60106 = "unbekannte Sprache"**<br><br>--af: **goto 60107**<br>--end-- |
| **60107** | --va: **t41300_2H**<br>--fn: **60107**<br><br>--vb: Text der zweiten Muttersprache Target (Autovariable) (offen)<br>--fr: [AUTO] Autovariable Text der zweiten Muttersprache des Targets<br><br>--ac:<br>**autoif (60104 > 0) 60107 = 60104(Label)**<br>**autoif (60104 = -96 & (60105 <> -97,-98)) 60107 = 60105**<br>**autoif ((60104 = -97,-98) OR (60105 = -97,-98)) 60107 = "unbekannte Sprache"**<br>**autoif (60104 = -21, .) 60107 = „keine weitere Sprache"**<br><br>--af: **goto 60108**<br>--end-- |
| **60108** | --va: **t414040**<br>--fn: **60108**<br><br>--vb: Deutschsprachigkeit Target (Autovariable)<br>--fr: [AUTO] Autovariable Deutschsprachigkeit Target, generiert aus t41300_1H, t41300_2H<br>Befragte/Befragter deutschsprachig (als einzige Muttersprache oder eine von zwei Muttersprachen)?<br><br>--we:<br>1: ja<br>2: nein<br><br>--ac:<br>**autoif ((60102 = 92, -97, -98) OR (60103 = -97, -98) OR 60104 = 92) 60108 = 1**<br>**autoif ((60102 <> 92, -97, -98) & (60103 <> -97, -98) & 60104 <> 92) 60108 = 2**<br><br>--af: **goto 60109**<br>--end-- |

| | |
|---|---|
| **60109** | --va: **t414050**<br>--fn: **60109**<br><br>--vb: Bilingualität Target (Autovariable)<br>--fr: [AUTO] Autovariable Bilingualität Target, generiert aus t41300_1H, t41300_2H<br>Befragte/Befragter bilingual (also mehr als eine Muttersprache)?<br><br>--we:<br>1: ja<br>2: nein<br><br>--ac:<br>**autoif ((60104 <> -21, -96, -97, -98, .) OR (60104 = -96 & (60105 <> -97, -98))) 60109 = 1**<br>**autoif ((60104 = -21, -97, -98, .) OR (60104 = -96 & (60105 = -97, -98)) OR (60102 = 92 & 60104 = 92)) 60109 = 2**<br><br>--af:<br>**if (60109 = 1 & 60108 = 2) goto 60110**<br>**if (60109 = 1 & 60108 = 1) goto 60111**<br>**if (60109 = 2 & 60108 = 2) goto 60111**<br>**if (60109 = 2 & 60108 = 1) goto 60116Z**<br>--end-- |
| **60110** | --va: **t413030**<br>--fn: **60110**<br><br>--vb: Herkunftssprache ermitteln - bilinguales Target<br>--fr: Sie sagten, dass Sie als Kind in Ihrer Familie mehrere Sprachen gelernt haben. Welche der Sprachen verstehen Sie besser?<br><br>--in: <<Bitte genannte Sprache aus Liste auswählen. Falls die befragte Person beide Sprachen gleich gut versteht oder mit "weiß nicht" antwortet oder die Antwort verweigert, bitte "erste Muttersprache Target (angezeigt wird: <60106>)" auswählen.>><br>--we:<br>1: erste Muttersprache Target (angezeigt wird: <60106>)<br>2: zweite Muttersprache Target (angezeigt wird: <60107>)<br><br>--af: **goto 60111**<br>--end-- |

| | |
|---|---|
| **60111** | --va: **t414060**<br>--fn: **60111**<br><br>--vb: Text Herkunftssprache Target (Autovariable) (offen)<br>--fr: [AUTO] Autovariable Herkunftssprache Target<br><br>--ac:<br>**autoif ((60106 <> „deutsch“, „unbekannte Sprache“) & (60107 = „keine weitere Sprache“, „deutsch“, „unbekannte Sprache“)) 60111 = 60106**<br>**autoif ((60106 = „deutsch“, „unbekannte Sprache“) & (60107 <> „keine weitere Sprache“, „unbekannte Sprache“)) 60111 = 60107**<br>**autoif ((60106 <> „deutsch“, „unbekannte Sprache“) & (60107 <> „keine weitere Sprache“, „deutsch“, „unbekannte Sprache“) & 60110 = 1) 60111 = 60106**<br>**autoif ((60106 <> „deutsch“, „unbekannte Sprache“) & (60107 <> „keine weitere Sprache“, „deutsch“, „unbekannte Sprache“) & 60110 = 2) 60111 = 60107**<br>**(Erstsprache wenn ≠ Deutsch aus 60102/ 60104 (mono- oder bilingual) ODER Erstsprache, die besser verstanden bei Bilingualen (beide Sprachen ≠ Deutsch) aus 60110)**<br><br>--af: **goto 60111Z**<br>--end-- |
| **60111Z** | --va: **[ZS] zqs1_4**<br>--fn: **60111Z**<br><br>--vb: Zeitstempel 4 Querschnitt 1 – subjektive Sprachkompetenz L1<br>--fr: [ZS] Zeitstempel 4 Querschnitt 1 – subjektive Sprachkompetenz L1<br><br>--af: **goto 60111a**<br>--end-- |
| **60111a** | --va: **t41040a**<br>--fn: **60111a**<br><br>--vb: Subjektive Sprachkompetenz Herkunftssprache - Verstehen<br>--fr: Uns interessiert nun, wie gut Sie die Sprache **<60111>** beherrschen.<br>Wie gut verstehen Sie **<60111>**?<br><br>--in: <<Vorgaben vorlesen.>><br><br>--we:<br>1: sehr gut<br>2: eher gut<br>3: eher schlecht<br>4: sehr schlecht<br>5: gar nicht<br>**BUTTONS: verweigert (-97), weiß nicht (-98)**<br><br>--af: **goto 60114**<br>--end-- |

| | |
|---|---|
| **60114** | --va: **t41040b**<br>--fn: **60114**<br><br>--vb: Subjektive Sprachkompetenz Herkunftssprache - Sprechen<br>--fr: Wie gut sprechen Sie **<60111>**?<br><br>--in: <<Vorgaben bei Bedarf vorlesen.>><br><br>--we:<br>1: sehr gut<br>2: eher gut<br>3: eher schlecht<br>4: sehr schlecht<br>5: gar nicht<br>**BUTTONS: verweigert (-97), weiß nicht (-98)**<br><br>--af: **goto 60114a**<br>--end-- |
| **60114a** | --va: **t41040c**<br>--fn: **60114a**<br><br>--vb: Subjektive Sprachkompetenz Herkunftssprache - Lesen<br>--fr: Wie gut lesen Sie auf **<60111>**?<br><br>--in: <<Vorgaben bei Bedarf vorlesen.>><br><br>--we:<br>1: sehr gut<br>2: eher gut<br>3: eher schlecht<br>4: sehr schlecht<br>5: gar nicht<br>**BUTTONS: verweigert (-97), weiß nicht (-98)**<br><br>--af:<br>**goto 60115**<br>--end-- |

| | |
|---|---|
| **60115** | --va: **t41040d**<br>--fn: **60115**<br><br>--vb: Subjektive Sprachkompetenz Herkunftssprache - Schreiben<br>--fr: Wie gut schreiben Sie auf **<60111>**?<br><br>--in: <<Vorgaben bei Bedarf vorlesen.>><br><br>--we:<br>1: sehr gut<br>2: eher gut<br>3: eher schlecht<br>4: sehr schlecht<br>5: gar nicht<br>**BUTTONS: verweigert (-97), weiß nicht (-98)**<br><br>--af: **goto 60115aZ**<br>--end-- |
| **60115aZ** | --va: **[ZS] zqs1_5a**<br>--fn: **60115aZ**<br><br>--vb: Zeitstempel 5a Querschnitt 1 – subjektive Sprachkompetenz Deutsch<br>--fr: [ZS] Zeitstempel 5a Querschnitt 1 – subjektive Sprachkompetenz Deutsch<br><br>--af: **goto 60115a**<br>--end-- |
| **60115a** | --va: **t41030a**<br>--fn: **60115a**<br><br>--vb: Subjektive Sprachkompetenz Deutsch - Verstehen<br>--fr: Nun geht es darum, wie gut Sie die deutsche Sprache beherrschen.<br>Wie gut verstehen Sie Deutsch?<br><br>--in: <<Vorgaben vorlesen.>><br><br>--we:<br>1: sehr gut<br>2: eher gut<br>3: eher schlecht<br>4: sehr schlecht<br>5: gar nicht<br>**BUTTONS: verweigert (-97), weiß nicht (-98)**<br><br>--af:<br>**goto 60112**<br>--end-- |

| | |
|---|---|
| **60112** | --va: **t41030b**<br>--fn: **60112**<br><br>--vb: Subjektive Sprachkompetenz Deutsch - Sprechen<br>--fr: Wie gut sprechen Sie Deutsch?<br><br>--in: <<Vorgaben bei Bedarf vorlesen.>><br><br>--we:<br>1: sehr gut<br>2: eher gut<br>3: eher schlecht<br>4: sehr schlecht<br>5: gar nicht<br>**BUTTONS: verweigert (-97), weiß nicht (-98)**<br><br>--af: **goto 60112a**<br>--end-- |
| **60112a** | --va: **t41030c**<br>--fn: **60112a**<br><br>--vb: Subjektive Sprachkompetenz Deutsch - Lesen<br>--fr: Wie gut lesen Sie auf Deutsch?<br><br>--in: <<Vorgaben bei Bedarf vorlesen.>><br><br>--we:<br>1: sehr gut<br>2: eher gut<br>3: eher schlecht<br>4: sehr schlecht<br>5: gar nicht<br>**BUTTONS: verweigert (-97), weiß nicht (-98)**<br><br>--af:<br>**goto 60113**<br>--end-- |

| | |
|---|---|
| **60113** | --va: **t41030d**<br>--fn: **60113**<br><br>--vb: Subjektive Sprachkompetenz Deutsch - Schreiben<br>--fr: Wie gut schreiben Sie auf Deutsch?<br><br>--in: <<Vorgaben bei Bedarf vorlesen.>><br><br>--we:<br>1: sehr gut<br>2: eher gut<br>3: eher schlecht<br>4: sehr schlecht<br>5: gar nicht<br>**BUTTONS: verweigert (-97), weiß nicht (-98)**<br><br>--af: **goto 60115Z**<br>--end-- |
| **60115Z** | --va: **[ZS] zqs1_5**<br>--fn: **60115Z**<br><br>--vb: Zeitstempel 5 Querschnitt 1 – Sprache Mediennutzung<br>--fr: [ZS] Zeitstempel 5 Querschnitt 1 – Sprache Mediennutzung<br><br>--af: **goto 60231**<br>--end-- |
| | --st: **Sprache der Mediennutzung (Säule 4)**<br>--end-- |

| | |
|---|---|
| **60231** | --va: **t417100**<br>--fn: **60231**<br><br>--vb: Sprache der Mediennutzung – Bücher Lesen<br>--fr: Uns würde nun interessieren, welche Sprache Sie bei unterschiedlichen Gelegenheiten verwenden.<br>In welcher Sprache lesen Sie in Ihrer Freizeit Bücher?<br><br>--in: <<Vorgaben vorlesen.<br>Bücher umfassen hier sowohl Bücher im Papierformat als auch E-Books.<br>Die Frage soll auch dann nur auf Deutsch und die Herkunftssprache bezogen werden, wenn die Zielperson angibt, zusätzlich eine dritte Sprache zu verwenden.<br>Falls die Zielperson angibt, „meistens“ oder „nur“ eine dritte Sprache zu verwenden, bitte Button „verwendet meistens/nur eine dritte Sprache“ wählen.<br>Wenn der Befragte hier mit „gleich häufig“ antwortet, dann bitte nach der Tendenz fragen. Wenn sich keine Einordnung findet, dann bitte Button „gleich häufig Deutsch und Herkunftssprache“ wählen.>><br><br>--we:<br>1: nur in Deutsch<br>2: meistens in Deutsch<br>3: meistens in **<60111>**<br>4: nur in **<60111>**<br>**BUTTONS: verweigert (-97), weiß nicht (-98), liest keine Bücher in der Freizeit (-21), verwendet meistens/nur eine dritte Sprache (-24), gleich häufig Deutsch und Herkunftssprache (-25)**<br><br>--af: **goto 60232**<br>--end-- |

| | |
|---|---|
| **60232** | --va: **t417110**<br>--fn: **60232**<br><br>--vb: Sprache der Mediennutzung – Zeitunglesen<br>--fr: In welcher Sprache lesen Sie Zeitungen?<br><br>--in: <<Vorgaben vorlesen.<br>Die Frage soll auch dann nur auf Deutsch und die Herkunftssprache bezogen werden, wenn die Zielperson angibt, zusätzlich eine dritte Sprache zu verwenden.<br>Falls die Zielperson angibt, „meistens“ oder „nur“ eine dritte Sprache zu verwenden, bitte Button „verwendet meistens/nur eine dritte Sprache“ wählen.<br>Wenn der Befragte hier mit „gleich häufig“ antwortet, dann bitte nach der Tendenz fragen. Wenn sich keine Einordnung findet, dann bitte Button „gleich häufig Deutsch und Herkunftssprache“ wählen.>><br><br>--we:<br>1: nur in Deutsch<br>2: meistens in Deutsch<br>3: meistens in **<60111>**<br>4: nur in **<60111>**<br>**BUTTONS: verweigert (-97), weiß nicht (-98), liest keine Zeitung (-21), verwendet meistens/nur eine dritte Sprache (-24) , gleich häufig Deutsch und Herkunftssprache (-25)**<br><br>--af: **goto 60233**<br>--end-- |

| | |
|---|---|
| **60233** | --va: **t417130**<br>--fn: **60233**<br><br>--vb: Sprache der Mediennutzung – Surfen im Internet<br>--fr: In welcher Sprache surfen Sie im Internet?<br><br>--in: <<Vorgaben bei Bedarf vorlesen.<br>Die Frage soll auch dann nur auf Deutsch und die Herkunftssprache bezogen werden, wenn die Zielperson angibt, zusätzlich eine dritte Sprache zu verwenden.<br>Falls die Zielperson angibt, „meistens“ oder „nur“ eine dritte Sprache zu verwenden, bitte Button „verwendet meistens/nur eine dritte Sprache“ wählen.<br>Wenn der Befragte hier mit „gleich häufig“ antwortet, dann bitte nach der Tendenz fragen. Wenn sich keine Einordnung findet, dann bitte Button „gleich häufig Deutsch und Herkunftssprache“ wählen.>><br><br>--we:<br>1: nur in Deutsch<br>2: meistens in Deutsch<br>3: meistens in **<60111>**<br>4: nur in **<60111>**<br>**BUTTONS: verweigert (-97), weiß nicht (-98), surft nicht im Internet (-21), verwendet meistens/nur eine dritte Sprache (-24) , gleich häufig Deutsch und Herkunftssprache (-25)**<br><br>--af:<br>**if (60233 = -21) goto 60235**<br>**if (60233 <> -21) goto 60234**<br><br>--end-- |

| | |
|---|---|
| **60234** | --va: **t417120**<br>--fn: **60234**<br><br>--vb: Sprache der Mediennutzung – Lesen von Nachrichten im Internet<br>--fr: In welcher Sprache lesen Sie Nachrichten im Internet?<br><br>--in: <<Vorgaben bei Bedarf vorlesen.<br>Die Frage soll auch dann nur auf Deutsch und die Herkunftssprache bezogen werden, wenn die Zielperson angibt, zusätzlich eine dritte Sprache zu verwenden.<br>Falls die Zielperson angibt, „meistens“ oder „nur“ eine dritte Sprache zu verwenden, bitte Button „verwendet meistens/nur eine dritte Sprache“ wählen.<br>Wenn der Befragte hier mit „gleich häufig“ antwortet, dann bitte nach der Tendenz fragen. Wenn sich keine Einordnung findet, dann bitte Button „gleich häufig Deutsch und Herkunftssprache“ wählen.>><br><br>--we:<br>1: nur in Deutsch<br>2: meistens in Deutsch<br>3: meistens in **<60111>**<br>4: nur in **<60111>**<br>**BUTTONS: verweigert (-97), weiß nicht (-98), liest keine Nachrichten im Internet (-21), verwendet meistens/nur eine dritte Sprache (-24) , gleich häufig Deutsch und Herkunftssprache (-25)**<br><br>--af: **goto 60235**<br>--end-- |
| **60235** | --va: **t417140**<br>--fn: **60235**<br><br>--vb: Sprache der Mediennutzung – SMS und E-Mails<br>--fr: In welcher Sprache schreiben Sie SMS und E-Mails?<br><br>--in: <<Vorgaben bei Bedarf vorlesen.<br>Die Frage soll auch dann nur auf Deutsch und die Herkunftssprache bezogen werden, wenn die Zielperson angibt, zusätzlich eine dritte Sprache zu verwenden.<br>Falls die Zielperson angibt, „meistens“ oder „nur“ eine dritte Sprache zu verwenden, bitte Button „verwendet meistens/nur eine dritte Sprache“ wählen.<br>Wenn der Befragte hier mit „gleich häufig“ antwortet, dann bitte nach der Tendenz fragen. Wenn sich keine Einordnung findet, dann bitte Button „gleich häufig Deutsch und Herkunftssprache“ wählen.>><br><br>--we:<br>1: nur in Deutsch<br>2: meistens in Deutsch<br>3: meistens in **<60111>**<br>4: nur in **<60111>**<br>**BUTTONS: verweigert (-97), weiß nicht (-98), schreibt weder SMS noch E-Mails (-21), verwendet meistens/nur eine dritte Sprache (-24) , gleich häufig Deutsch und Herkunftssprache (-25)**<br><br>--af: **goto 60236**<br>--end-- |

| | |
|---|---|
| **60236** | --va: **t417150**<br>--fn: **60236**<br><br>--vb: Sprache der Mediennutzung – Fernsehen<br>--fr: In welcher Sprache schauen Sie sich Sendungen im Fernsehen an?<br><br>--in: <<Vorgaben bei Bedarf vorlesen.<br>Die Frage soll auch dann nur auf Deutsch und die Herkunftssprache bezogen werden, wenn die Zielperson angibt, zusätzlich eine dritte Sprache zu verwenden.<br>Falls die Zielperson angibt, „meistens“ oder „nur“ eine dritte Sprache zu verwenden, bitte Button „verwendet meistens/nur eine dritte Sprache“ wählen.<br>Wenn der Befragte hier mit „gleich häufig“ antwortet, dann bitte nach der Tendenz fragen. Wenn sich keine Einordnung findet, dann bitte Button „gleich häufig Deutsch und Herkunftssprache“ wählen.>><br><br>--we:<br>1: nur in Deutsch<br>2: meistens in Deutsch<br>3: meistens in **<60111>**<br>4: nur in **<60111>**<br>**BUTTONS: verweigert (-97), weiß nicht (-98), sieht kein fern (-21), verwendet meistens/nur eine dritte Sprache (-24) , gleich häufig Deutsch und Herkunftssprache (-25)**<br><br>--af: **goto 60237**<br>--end-- |
| **60237** | --va: **t417160**<br>--fn: **60237**<br><br>--vb: Sprache der Mediennutzung – Videos, DVD und Blu-Ray Disc<br>--fr: In welcher Sprache schauen Sie sich Videos, DVDs und Blu-Ray Discs an?<br><br>--in: <<Vorgaben bei Bedarf vorlesen.<br>Die Frage soll auch dann nur auf Deutsch und die Herkunftssprache bezogen werden, wenn die Zielperson angibt, zusätzlich eine dritte Sprache zu verwenden.<br>Falls die Zielperson angibt, „meistens“ oder „nur“ eine dritte Sprache zu verwenden, bitte Button „verwendet meistens/nur eine dritte Sprache“ wählen.<br>Wenn der Befragte hier mit „gleich häufig“ antwortet, dann bitte nach der Tendenz fragen. Wenn sich keine Einordnung findet, dann bitte Button „gleich häufig Deutsch und Herkunftssprache“ wählen.>><br><br>--we:<br>1: nur in Deutsch<br>2: meistens in Deutsch<br>3: meistens in **<60111>**<br>4: nur in **<60111>**<br>**BUTTONS: verweigert (-97), weiß nicht (-98), schaut weder Video, DVD noch Blu-Ray Disc (-21), verwendet meistens/nur eine dritte Sprache (-24) , gleich häufig Deutsch und Herkunftssprache (-25)**<br><br>--af: **goto 60237Z**<br>--end-- |

| | |
|---|---|
| **60237Z** | --va: **[ZS] zqs1_5b**<br>--fn: **60237Z**<br><br>--vb: Zeitstempel 5b Querschnitt 1 – Sprachgebrauch<br>--fr: [ZS] Zeitstempel 5b Querschnitt 1 – Sprachgebrauch<br><br>--af: **goto 60238**<br>--end-- |
| **60238** | --va: **t412090**<br>--fn: **60238**<br><br>--vb: Sprachgebrauch – Partner/Partnerin<br>--fr: Welche Sprache sprechen Sie mit Ihrem Partner/Ihrer Partnerin?<br><br>--in: <<Vorgaben bei Bedarf vorlesen.<br>Wenn der Befragte hier mit „gleich häufig“ antwortet, dann bitte nach der Tendenz fragen. Wenn sich keine Einordnung findet, dann bitte Button „gleich häufig Deutsch und Herkunftssprache“ wählen.>><br><br>--we:<br>1: nur Deutsch<br>2: meistens Deutsch, aber manchmal auch **<60111>**<br>3: meistens **<60111>**, aber manchmal auch Deutsch<br>4: nur **<60111>**<br>**BUTTONS: verweigert (-97), weiß nicht (-98), hat keine/n Partner/in (-21), verwendet meistens/nur eine dritte Sprache (-24), gleich häufig Deutsch und Herkunftssprache (-25)**<br><br>--af: **goto 60239**<br>--end-- |
| **60239** | --va: **t412140**<br>--fn: **60239**<br><br>--vb: Sprachgebrauch - beste Freundin/bester Freund<br>--fr: Welche Sprache sprechen Sie mit Ihrer besten Freundin oder Ihrem besten Freund?<br><br>--in: <<Vorgaben bei Bedarf vorlesen.<br>Wenn der Befragte hier mit „gleich häufig“ antwortet, dann bitte nach der Tendenz fragen. Wenn sich keine Einordnung findet, dann bitte Button „gleich häufig Deutsch und Herkunftssprache“ wählen.>><br><br>--we:<br>1: nur Deutsch<br>2: meistens Deutsch, aber manchmal auch **<60111>**<br>3: meistens **<60111>**, aber manchmal auch Deutsch<br>4: nur **<60111>**<br>**BUTTONS: verweigert (-97), weiß nicht (-98), hat keine/n Freund/in (-21), verwendet meistens/nur eine dritte Sprache (-24), gleich häufig Deutsch und Herkunftssprache (-25)**<br><br>--af: **goto 60240**<br>--end-- |

| | |
|---|---|
| **60240** | --va: **t412150**<br>--fn: **60240**<br><br>--vb: Sprachgebrauch – Mitschüler/Kommilitonen<br>--fr: Welche Sprache sprechen Sie mit Ihren Mitschülerinnen und Mitschülern bzw. Ihren Kommilitoninnen und Kommilitonen?<br><br>--in: <<Vorgaben bei Bedarf vorlesen.<br>Wenn der Befragte hier mit „gleich häufig“ antwortet, dann bitte nach der Tendenz fragen. Wenn sich keine Einordnung findet, dann bitte Button „gleich häufig Deutsch und Herkunftssprache“ wählen.>><br><br>--we:<br>1: nur Deutsch<br>2: meistens Deutsch, aber manchmal auch **<60111>**<br>3: meistens **<60111>**, aber manchmal auch Deutsch<br>4: nur **<60111>**<br>**BUTTONS: verweigert (-97), weiß nicht (-98), hat keine Mitschüler/Kommilitonen (-21), verwendet meistens/nur eine dritte Sprache (-24), gleich häufig Deutsch und Herkunftssprache (-25)**<br><br>--af: **goto 60241**<br>--end-- |
| **60241** | --va: **t412170**<br>--fn: **60241**<br><br>--vb: Sprachgebrauch – Kollegen<br>--fr: Welche Sprache sprechen Sie mit Ihren Kolleginnen und Kollegen bei der Arbeit bzw. Ausbildung?<br><br>--in: <<Vorgaben bei Bedarf vorlesen.<br>Wenn der Befragte hier mit „gleich häufig“ antwortet, dann bitte nach der Tendenz fragen. Wenn sich keine Einordnung findet, dann bitte Button „gleich häufig Deutsch und Herkunftssprache“ wählen.>><br><br>--we:<br>1: nur Deutsch<br>2: meistens Deutsch, aber manchmal auch **<60111>**<br>3: meistens **<60111>**, aber manchmal auch Deutsch<br>4: nur **<60111>**<br>**BUTTONS: verweigert (-97), weiß nicht (-98), hat keine Kollegen (-21), verwendet meistens/nur eine dritte Sprache (-24), gleich häufig Deutsch und Herkunftssprache (-25)**<br><br>--af: **goto 60242**<br>--end-- |

| | |
|---|---|
| **60242** | --va: **t412180**<br>--fn: **60242**<br><br>--vb: Sprachgebrauch – Vorgesetzter<br>--fr: Welche Sprache sprechen Sie mit Ihrer Vorgesetzten oder Ihrem Vorgesetzten?<br><br>--in: <<Vorgaben bei Bedarf vorlesen. Falls es mehrere Vorgesetzte gibt, soll die Frage für den Vorgesetzten beantwortet werden, mit dem am meisten gesprochen wird.<br>Wenn der Befragte hier mit „gleich häufig“ antwortet, dann bitte nach der Tendenz fragen. Wenn sich keine Einordnung findet, dann bitte Button „gleich häufig Deutsch und Herkunftssprache“ wählen.>><br><br>--we:<br>1: nur Deutsch<br>2: meistens Deutsch, aber manchmal auch **<60111>**<br>3: meistens **<60111>**, aber manchmal auch Deutsch<br>4: nur **<60111>**<br>**BUTTONS: verweigert (-97), weiß nicht (-98), hat keine/n Vorgesetzte/n (-21), verwendet meistens/nur eine dritte Sprache (-24), gleich häufig Deutsch und Herkunftssprache (-25)**<br><br>--af: **goto 60116Z**<br>--end-- |
| **60116Z** | --va: **[ZS] zqs1_5c**<br>--fn: **60116Z**<br><br>--vb: Zeitstempel 5c Querschnitt 1<br>--fr: [ZS] Zeitstempel 5c Querschnitt 1<br><br>--af: **goto 65400Z**<br>--end-- |
| | --st: **MoP – Big Five (neu: 21-Item Version!)**<br>--end-- |
| **65400Z** | --va: **[ZS] zsbf1**<br>--fn: **65400Z**<br><br>--vb: Zeitstempel zsbf1 Beginn Big Five<br>--fr: [ZS] Zeitstempel zsbf1 Beginn Big Five<br><br>--af: **goto 65401**<br>--end-- |

| | |
|---|---|
| **65401** | --va: **t66800a**<br>--fn: **65401**<br><br>--vb: Big Five Selbsteinschätzung: zurückhaltend/reserviert<br>--fr: Inwieweit treffen die folgenden Aussagen auf Sie zu? Bitte sagen Sie mir jeweils, ob die Aussage auf Sie gar nicht zutrifft, eher nicht zutrifft, teils/teils, eher zutrifft oder völlig zutrifft.<br><br>Ich bin eher zurückhaltend, reserviert.<br><br>--in: <<Vorgaben nur bei Bedarf erneut vorlesen: Trifft gar nicht zu, trifft eher nicht zu, teils/teils, trifft eher zu, trifft völlig zu >><br><br>--we:<br>1: trifft gar nicht zu<br>2: trifft eher nicht zu<br>3: teils/teils<br>4: trifft eher zu<br>5: trifft völlig zu<br>**BUTTONS: verweigert (-97), weiß nicht (-98)**<br><br>--af: **goto 65402**<br>--end-- |
| **65402** | --va: **t66800g**<br>--fn: **65402**<br><br>--vb: Big Five Selbsteinschätzung: kritisieren<br>--fr: [NCS] Ich neige dazu, andere zu kritisieren.<br><br>--in: <<Vorgaben nur bei Bedarf erneut vorlesen: Trifft gar nicht zu, trifft eher nicht zu, teils/teils, trifft eher zu, trifft völlig zu >><br><br>--we:<br>1: trifft gar nicht zu<br>2: trifft eher nicht zu<br>3: teils/teils<br>4: trifft eher zu<br>5: trifft völlig zu<br>**BUTTONS: verweigert (-97), weiß nicht (-98)**<br><br>--af: **goto 65403**<br>--end-- |

| | |
|---|---|
| **65403** | --va: **t66800h**<br>--fn: **65403**<br><br>--vb: Big Five Selbsteinschätzung: gründlich<br>--fr: [NCS] Ich erledige Aufgaben gründlich.<br><br>--in: <<Vorgaben nur bei Bedarf erneut vorlesen: Trifft gar nicht zu, trifft eher nicht zu, teils/teils, trifft eher zu, trifft völlig zu >><br><br>--we:<br>1: trifft gar nicht zu<br>2: trifft eher nicht zu<br>3: teils/teils<br>4: trifft eher zu<br>5: trifft völlig zu<br>**BUTTONS: verweigert (-97), weiß nicht (-98)**<br><br>--af: **goto 65404**<br>--end-- |
| **65404** | --va: **t66800l**<br>--fn: **65404**<br><br>--vb: Big Five Selbsteinschätzung: deprimiert/niedergeschlagen<br>--fr: [NCS] Ich werde leicht deprimiert, niedergeschlagen.<br><br>--in: <<Vorgaben nur bei Bedarf erneut vorlesen: Trifft gar nicht zu, trifft eher nicht zu, teils/teils, trifft eher zu, trifft völlig zu >><br><br>--we:<br>1: trifft gar nicht zu<br>2: trifft eher nicht zu<br>3: teils/teils<br>4: trifft eher zu<br>5: trifft völlig zu<br>**BUTTONS: verweigert (-97), weiß nicht (-98)**<br><br>--af: **goto 65405**<br>--end-- |

| | |
|---|---|
| **65405** | --va: **t66800m**<br>--fn: **65405**<br><br>--vb: Big Five Selbsteinschätzung: interessiert<br>--fr: [NCS] Ich bin vielseitig interessiert.<br><br>--in: <<Vorgaben nur bei Bedarf erneut vorlesen: Trifft gar nicht zu, trifft eher nicht zu, teils/teils, trifft eher zu, trifft völlig zu >><br><br>--we:<br>1: trifft gar nicht zu<br>2: trifft eher nicht zu<br>3: teils/teils<br>4: trifft eher zu<br>5: trifft völlig zu<br>**BUTTONS: verweigert (-97), weiß nicht (-98)**<br><br>--af: **goto 65406**<br>--end-- |
| **65406** | --va: **t66800n**<br>--fn: **65406**<br><br>--vb: Big Five Selbsteinschätzung: begeisterungsfähig<br>--fr: [NCS] Ich bin begeisterungsfähig und kann andere leicht mitreißen.<br><br>--in: <<Vorgaben nur bei Bedarf erneut vorlesen: Trifft gar nicht zu, trifft eher nicht zu, teils/teils, trifft eher zu, trifft völlig zu >><br><br>--we:<br>1: trifft gar nicht zu<br>2: trifft eher nicht zu<br>3: teils/teils<br>4: trifft eher zu<br>5: trifft völlig zu<br>**BUTTONS: verweigert (-97), weiß nicht (-98)**<br><br>--af: **goto 65407**<br>--end-- |

| | |
|---|---|
| **65407** | --va: **t66800b**<br>--fn: **65407**<br><br>--vb: Big Five Selbsteinschätzung: Vertrauen schenken<br>--fr: [NCS] Ich schenke anderen leicht Vertrauen, glaube an das Gute im Menschen.<br><br>--in: <<Vorgaben nur bei Bedarf erneut vorlesen: Trifft gar nicht zu, trifft eher nicht zu, teils/teils, trifft eher zu, trifft völlig zu >><br><br>--we:<br>1: trifft gar nicht zu<br>2: trifft eher nicht zu<br>3: teils/teils<br>4: trifft eher zu<br>5: trifft völlig zu<br>**BUTTONS: verweigert (-97), weiß nicht (-98)**<br><br>--af: **goto 65408**<br>--end-- |
| **65408** | --va: **t66800c**<br>--fn: **65408**<br><br>--vb: Big Five Selbsteinschätzung: bequem/faul<br>--fr: [NCS] Ich bin bequem, neige zur Faulheit.<br><br>--in: <<Vorgaben nur bei Bedarf erneut vorlesen: Trifft gar nicht zu, trifft eher nicht zu, teils/teils, trifft eher zu, trifft völlig zu >><br><br>--we:<br>1: trifft gar nicht zu<br>2: trifft eher nicht zu<br>3: teils/teils<br>4: trifft eher zu<br>5: trifft völlig zu<br><br>**BUTTONS: verweigert (-97), weiß nicht (-98)**<br><br>--af: **goto 65409**<br>--end-- |

| | |
|---|---|
| **65409** | --va: **t66800d**<br>--fn: **65409**<br><br>--vb: Big Five Selbsteinschätzung: entspannt<br>--fr: [NCS] Ich bin entspannt, lasse mich durch Stress nicht aus der Ruhe bringen.<br><br>--in: <<Vorgaben nur bei Bedarf erneut vorlesen: Trifft gar nicht zu, trifft eher nicht zu, teils/teils, trifft eher zu, trifft völlig zu >><br><br>--we:<br>1: trifft gar nicht zu<br>2: trifft eher nicht zu<br>3: teils/teils<br>4: trifft eher zu<br>5: trifft völlig zu<br>**BUTTONS: verweigert (-97), weiß nicht (-98)**<br><br>--af: **goto 65410**<br>--end-- |
| **65410** | --va: **t66800o**<br>--fn: **65410**<br><br>--vb: Big Five Selbsteinschätzung: tiefsinnig<br>--fr: [NCS] Ich bin tiefsinnig, denke gerne über Sachen nach.<br><br>--in: <<Vorgaben nur bei Bedarf erneut vorlesen: Trifft gar nicht zu, trifft eher nicht zu, teils/teils, trifft eher zu, trifft völlig zu >><br><br>--we:<br>1: trifft gar nicht zu<br>2: trifft eher nicht zu<br>3: teils/teils<br>4: trifft eher zu<br>5: trifft völlig zu<br>**BUTTONS: verweigert (-97), weiß nicht (-98)**<br><br>--af: **goto 65411**<br>--end-- |

| | |
|---|---|
| **65411** | --va: **t66800p**<br>--fn: **65411**<br><br>--vb: Big Five Selbsteinschätzung: wortkarg<br>--fr: [NCS] Ich bin eher der "stille Typ", wortkarg.<br><br>--in: <<Vorgaben nur bei Bedarf erneut vorlesen: Trifft gar nicht zu, trifft eher nicht zu, teils/teils, trifft eher zu, trifft völlig zu >><br><br>--we:<br>1: trifft gar nicht zu<br>2: trifft eher nicht zu<br>3: teils/teils<br>4: trifft eher zu<br>5: trifft völlig zu<br>**BUTTONS: verweigert (-97), weiß nicht (-98)**<br><br>--af: **goto 65412**<br>--end-- |
| **65412** | --va: **t66800q**<br>--fn: **65412**<br><br>--vb: Big Five Selbsteinschätzung: kalt/distanziert<br>--fr: [NCS] Ich kann mich kalt und distanziert verhalten.<br><br>--in: <<Vorgaben nur bei Bedarf erneut vorlesen: Trifft gar nicht zu, trifft eher nicht zu, teils/teils, trifft eher zu, trifft völlig zu >><br><br>--we:<br>1: trifft gar nicht zu<br>2: trifft eher nicht zu<br>3: teils/teils<br>4: trifft eher zu<br>5: trifft völlig zu<br>**BUTTONS: verweigert (-97), weiß nicht (-98)**<br><br>--af: **goto 65413**<br>--end-- |

| | |
|---|---|
| **65413** | --va: **t66800r**<br>--fn: **65413**<br><br>--vb: Big Five Selbsteinschätzung: tüchtig<br>--fr: [NCS] Ich bin tüchtig und arbeite flott.<br><br>--in: <<Vorgaben nur bei Bedarf erneut vorlesen: Trifft gar nicht zu, trifft eher nicht zu, teils/teils, trifft eher zu, trifft völlig zu >><br><br>--we:<br>1: trifft gar nicht zu<br>2: trifft eher nicht zu<br>3: teils/teils<br>4: trifft eher zu<br>5: trifft völlig zu<br>**BUTTONS: verweigert (-97), weiß nicht (-98)**<br><br>--af: **goto 65414**<br>--end-- |
| **65414** | --va: **t66800s**<br>--fn: **65414**<br><br>--vb: Big Five Selbsteinschätzung: viele Sorgen<br>--fr: [NCS] Ich mache mir viele Sorgen.<br><br>--in: <<Vorgaben nur bei Bedarf erneut vorlesen: Trifft gar nicht zu, trifft eher nicht zu, teils/teils, trifft eher zu, trifft völlig zu >><br><br>--we:<br>1: trifft gar nicht zu<br>2: trifft eher nicht zu<br>3: teils/teils<br>4: trifft eher zu<br>5: trifft völlig zu<br>**BUTTONS: verweigert (-97), weiß nicht (-98)**<br><br>--af: **goto 65415**<br>--end-- |

| | |
|---|---|
| **65415** | --va: **t66800j**<br>--fn: **65415**<br><br>--vb: Big Five Selbsteinschätzung: phantasievoll<br>--fr: [NCS] Ich habe eine aktive Vorstellungskraft, bin phantasievoll.<br><br>--in: <<Vorgaben nur bei Bedarf erneut vorlesen: Trifft gar nicht zu, trifft eher nicht zu, teils/teils, trifft eher zu, trifft völlig zu >><br><br>--we:<br>1: trifft gar nicht zu<br>2: trifft eher nicht zu<br>3: teils/teils<br>4: trifft eher zu<br>5: trifft völlig zu<br>**BUTTONS: verweigert (-97), weiß nicht (-98)**<br><br>--af: **goto 65416**<br>--end-- |
| **65416** | --va: **t66800f**<br>--fn: **65416**<br><br>--vb: Big Five Selbsteinschätzung: gesellig<br>--fr: [NCS] Ich gehe aus mir heraus, bin gesellig.<br><br>--in: <<Vorgaben nur bei Bedarf erneut vorlesen: Trifft gar nicht zu, trifft eher nicht zu, teils/teils, trifft eher zu, trifft völlig zu >><br><br>--we:<br>1: trifft gar nicht zu<br>2: trifft eher nicht zu<br>3: teils/teils<br>4: trifft eher zu<br>5: trifft völlig zu<br>**BUTTONS: verweigert (-97), weiß nicht (-98)**<br><br>--af: **goto 65417**<br>--end-- |

| | |
|---|---|
| **65417** | --va: **t66800t**<br>--fn: **65417**<br><br>--vb: Big Five Selbsteinschätzung: schroff/abweisend<br>--fr: [NCS] Ich kann mich schroff und abweisend anderen gegenüber verhalten.<br><br>--in: <<Vorgaben nur bei Bedarf erneut vorlesen: Trifft gar nicht zu, trifft eher nicht zu, teils/teils, trifft eher zu, trifft völlig zu >><br><br>--we:<br>1: trifft gar nicht zu<br>2: trifft eher nicht zu<br>3: teils/teils<br>4: trifft eher zu<br>5: trifft völlig zu<br>**BUTTONS: verweigert (-97), weiß nicht (-98)**<br><br>--af: **goto 65418**<br>--end-- |
| **65418** | --va: **t66800u**<br>--fn: **65418**<br><br>--vb: Big Five Selbsteinschätzung: Pläne machen<br>--fr: [NCS] Ich mache Pläne und führe sie auch durch.<br><br>--in: <<Vorgaben nur bei Bedarf erneut vorlesen: Trifft gar nicht zu, trifft eher nicht zu, teils/teils, trifft eher zu, trifft völlig zu >><br><br>--we:<br>1: trifft gar nicht zu<br>2: trifft eher nicht zu<br>3: teils/teils<br>4: trifft eher zu<br>5: trifft völlig zu<br>**BUTTONS: verweigert (-97), weiß nicht (-98)**<br><br>--af: **goto 65419**<br>--end-- |

| | |
|---|---|
| **65419** | --va: **t66800i**<br>--fn: **65419**<br><br>--vb: Big Five Selbsteinschätzung: nervös/unsicher<br>--fr: [NCS] Ich werde leicht nervös und unsicher.<br><br>--in: <<Vorgaben nur bei Bedarf erneut vorlesen: Trifft gar nicht zu, trifft eher nicht zu, teils/teils, trifft eher zu, trifft völlig zu >><br><br>--we:<br>1: trifft gar nicht zu<br>2: trifft eher nicht zu<br>3: teils/teils<br>4: trifft eher zu<br>5: trifft völlig zu<br>**BUTTONS: verweigert (-97), weiß nicht (-98)**<br><br>--af: **goto 65420**<br>--end-- |
| **65420** | --va: **t66800v**<br>--fn: **65420**<br><br>--vb: Big Five Selbsteinschätzung: künstlerisch/ästhetisch<br>--fr: [NCS] Ich schätze künstlerische und ästhetische Eindrücke.<br><br>--in: <<Vorgaben nur bei Bedarf erneut vorlesen: Trifft gar nicht zu, trifft eher nicht zu, teils/teils, trifft eher zu, trifft völlig zu >><br><br>--we:<br>1: trifft gar nicht zu<br>2: trifft eher nicht zu<br>3: teils/teils<br>4: trifft eher zu<br>5: trifft völlig zu<br>**BUTTONS: verweigert (-97), weiß nicht (-98)**<br><br>--af: **goto 65421**<br>--end-- |

| | |
|---|---|
| **65421** | --va: **t66800e**<br>--fn: **65421**<br><br>--vb: Big Five Selbsteinschätzung: künstlerisch<br>--fr: [NCS] Ich habe nur wenig künstlerisches Interesse.<br><br>--in: <<Vorgaben nur bei Bedarf erneut vorlesen: Trifft gar nicht zu, trifft eher nicht zu, teils/teils, trifft eher zu, trifft völlig zu >><br><br>--we:<br>1: trifft gar nicht zu<br>2: trifft eher nicht zu<br>3: teils/teils<br>4: trifft eher zu<br>5: trifft völlig zu<br>**BUTTONS: verweigert (-97), weiß nicht (-98)**<br><br>--af: **goto 65421Z**<br>--end-- |
| **65421Z** | --va: **[ZS] zsbf2**<br>--fn: **65421Z**<br><br>--vb: Zeitstempel zsbf2 Ende Big Five<br>--fr: [ZS] Zeitstempel zsbf2 Ende Big Five<br><br>--af: **goto 22000Z (Modul 22AS_in_SC4)**<br>--end-- |

| | |
|---|---|
| | --st: **23BV - Berufsvorbereitung**<br>**Panel-Befragung SC3 B132, SC4 B135, SC6 B144**<br><br>**Grundlage: Haupterhebung SC3 B108Panel V2 Feldversion**<br><br>**Version 1.02**<br>**Stand: 07.05.2018**<br>--end-- |
| **23100Z** | --va: **[ZS] zbv1**<br>--fn: **23100Z**<br><br>--vb: Zeitstempel 1 Berufsvorbereitung<br>--fr: [ZS] Zeitstempel 1 Berufsvorbereitung<br><br>--af: **goto 23101**<br><br>--ef:<br>**Modul_22AS_out_SC6: alle**<br>**Modul_22AS_in_SC4: alle**<br>**Modul_22AS_in_SC3P: alle**<br>--end-- |
| | --va: **[HILF] h_etappe**<br><br>--vb: Etappenummer<br>--fr: [HILF] Etappenummer<br><br>--we:<br>6: Etappe 6<br>7: Etappe 7<br>8: Etappe 8<br>--end-- |
| **23101** | --va: **caseid**<br>--hin: **(ID_t)**<br>--fn: **23101**<br><br>--vb: Personennummer<br>--fr: [AUTO] Personennummer<br><br>--ac: **autoif (20101a) h_etappe = 20101a**<br><br>--af: **goto 23101a**<br>--end-- |

| | |
|---|---|
| **23101a** | --va: **bvauf_n**<br>--fn: **23101a**<br><br>--vb: Anzahl der BV-Aufsetzepisoden<br>--fr: [AUTO] Anzahl der BV-Aufsetzepisoden<br><br>--we:<br>[OFFEN]: _ _<br><br>--af:<br>**if (23101a > 0) goto 23107Z**<br>**if (23101a = 0 & 20102(intj) - 20106(gebj) < 30) goto 23105**<br>**if (23101a = 0 & 20102(intj) - 20106(gebj) >= 30) goto 23144Z**<br>--end-- |

| | |
|---|---|
| **23105** | --va: **bvintro**<br>--fn: **23105**<br><br>--vb: Intro Berufsvorbereitung<br>--fr:<br>**if (h_etappe = 8)**<br>Haben Sie seit **<20101P3(intmPRE / intjPRE)>** an einer der folgenden Maßnahmen teilgenommen:<br>- an einem Berufsvorbereitungsjahr,<br>- an einem Berufsgrundbildungsjahr,<br>- an einer einjährigen Berufsfachschulausbildung speziell zur Berufsvorbereitung,<br>- oder an einer berufsvorbereitenden Maßnahme des Arbeitsamtes bzw. der Arbeitsagentur (z.B. EQJ, BvB)?<br><br>**if (h_etappe = 6)**<br>Kommen wir nun zum Zeitraum seit unserem letzten Interview, also ab **<20101P3(intmPRE /intjPRE)>** bis heute. Haben Sie seit **<20101P3(intmPRE / intjPRE)>** eine berufsvorbereitende Maßnahme begonnen, also zum Beispiel ein Berufsvorbereitungsjahr, ein Berufsgrundbildungsjahr, eine Einstiegsqualifizierung oder eine berufsvorbereitende Bildungsmaßnahme? Gemeint sind alle Maßnahmen, mit denen Sie !!keinen!! anerkannten Ausbildungsabschluss machen können. Wir meinen hier keine Freiwilligendienste wie zum Beispiel das Freiwillige Soziale Jahr oder den Bundesfreiwilligendienst.<br><br>--in:<br>**if (h_etappe = 6)**<br><<Bei Bedarf weitere Beispiele / Präzisierungen nennen:<br>Berufsvorbereitungsjahr, kurz BVJ<br>einjährige Berufsfachschule speziell zur Berufsvorbereitung<br>zweijährige Berufsfachschule, um einen höheren Schulabschluss zu erwerben<br>Einstiegsqualifizierung, kurz EQ oder Einstiegsqualifizierungsjahr, kurz EQJ<br>berufsvorbereitende Bildungsmaßnahme, kurz BvB >><br><br>--we:<br>1: ja<br>2: nein<br>**BUTTONS: verweigert (-97), weiß nicht (-98)**<br><br>--af:<br>**if (23105 = 1) goto 23107Z**<br>**if (23105 = 2, -97, -98) goto 23144Z**<br>--end-- |
| | --st: **BEGINN der Berufsvorbereitungsschleife**<br>--end-- |

| | |
|---|---|
| **23107Z** | --va: **[ZS] zbv1b**<br>--fn: **23107Z**<br><br>--vb: Zeitstempel 1b Berufsvorbereitung<br>--fr: [ZS] Zeitstempel 1b Berufsvorbereitung<br><br>--af: **goto 23110**<br><br>--ef: **Modul30: 30300 = 3 OR 30302 = 2**<br>--end-- |
| | --va: **[HILF] h_dauertan**<br><br>--vb: Episode dauert an<br>--fr: [HILF] Episode dauert an<br><br>--we:<br>1: Episode dauert an<br>2: Episode endet zum Interviewmonat<br>3: Episode endet vor Interviewmonat<br>4: Episodenende = Missing<br>--end-- |
| | --va: **[HILF] h_bvdau**<br><br>--vb: Dauer der BV<br>--fr: [HILF] Dauer der BV (aktuell oder abgeschlossen)<br><br>--we:<br>OFFEN: ___ Monate<br>-5: Wegen Datumsmissing nicht berechenbar<br>--end-- |
| | --va: **[HILF] h_bvdau2**<br><br>--vb: Dauer der BV dichotom<br>--fr: [HILF] Dauer der BV dichotom<br><br>--we:<br>1: weniger als 2 Monate<br>2: 2 Monate und länger oder unbekannt<br>--end-- |

| | |
|---|---|
| | --va: **[HILF] h_bvtypsPRE**<br><br>--vb: Preload Maßnahmearttext (23103P5)<br>--fr: [HILF] Preload Maßnahmearttext (Textzuordnung nach Code von 23103P5)<br><br>--we:<br>**if (h_etappe = 8)**<br>1: Berufsvorbereitungsjahr<br>2: Berufsgrundbildungsjahr<br>3: einjährige Berufsfachschule speziell zur Berufsvorbereitung<br>4: berufsvorbereitende Maßnahme des Arbeitsamtes/ Arbeitsagentur (z.B. JUMP, EQJ, AQJ)<br>-97: Maßnahme<br>-98: Maßnahme<br><br>**if (h_etappe = 6)**<br>1: Berufsvorbereitungsjahr, kurz BVJ<br>2: Berufsgrundbildungsjahr, kurz BGJ<br>3: einjährige Berufsfachschule speziell zur Berufsvorbereitung<br>5: Einstiegsqualifizierung, kurz EQ oder Einstiegsqualifizierungsjahr, kurz EQJ<br>6: zweijährige Berufsfachschule, um einen höheren Schulabschluss zu erwerben<br>7: berufsvorbereitende Bildungsmaßnahme, kurz BvB<br>8: Berufseinstiegsjahr, kurz BEJ<br>9: Maßnahme, in der man sich auf eine Ausbildung vorbereiten kann<br>-97: Maßnahme<br>-98: Maßnahme<br>--end-- |
| **23110** | --va: **bvnr**<br>--fn: **23110**<br><br>--vb: Episodennummer BV-Maßnahme<br>--fr: [AUTO] Nummer der BV-Maßnahme<br><br>--af: **goto 23103**<br>--end-- |

| | |
|---|---|
| **23103** | --va: **bvmod2**<br>--hin: **(ts13301)**<br>--fn: **23103**<br><br>--vb: Episodenmodus<br>--fr: [AUTO] Episodenmodus<br><br>--we:<br>2: neu aufgenommene Episode im Panel<br>3: aufgesetzte Episode im Panel<br>4: im X-Modul ergänzt<br><br>--ac:<br>**autoif (30300 <> 3 & 23101a < 23110) 23103 = 2**<br>**autoif (30300 <> 3 & 23101a >= 23110) 23103 = 3**<br>**autoif (30300 = 3) 23103 = 4**<br><br>--af:<br>**if (23103 = 2, 4) goto 23109**<br>**if (23103 = 3) goto 23103P1**<br>--end-- |
| **23103P1** | --va: **bvnr1PRE**<br>--fn: **23103P1**<br><br>--vb: Preload BV-Episodennummer bei !!Ersterfassung!! dieser Episode (23110 / 23103P1)<br>--fr: [AUTO] Preload BV-Episodennummer bei !!Ersterfassung!! dieser Episode<br><br>--af: **goto 23103P2**<br>--end-- |
| **23103P2** | --va: **bvwe1PRE**<br>--fn: **23103P2**<br><br>--vb: Preload Studiennummer bei !!Ersterfassung!! dieser Episode (20101b / 23103P2)<br>--fr: [AUTO] Preload Studiennummer bei !!Ersterfassung!! dieser Episode<br><br>--af: **goto 23103P3**<br>--end-- |
| **23103P3** | --va: **bvnrPRE**<br>--fn: **23103P3**<br><br>--vb: Preload BV-Episodennummer dieser Episode (23110)<br>--fr: [AUTO] Preload BV-Episodennummer dieser Episode in der letzten Befragungswelle<br><br>--af: **goto 23103P4**<br>--end-- |

| | |
|---|---|
| **23103P4** | --va: **bvwePRE**<br>--fn: **23103P4**<br><br>--vb: Preload Studiennummer der letzten Befragung (20101b)<br>--fr: [AUTO] Preload Studiennummer der letzten Befragung<br><br>--af: **goto 23103P5**<br>--end-- |
| **23103P5** | --va: **bvmnPRE**<br>--fn: **23103P5**<br><br>--vb: Preload Maßnahmeart (23109)<br>--fr: [AUTO] Preload Maßnahmeart<br><br>--we:<br>**if (h_etappe = 8)**<br>1: Berufsvorbereitungsjahr<br>2: Berufsgrundbildungsjahr<br>3: einjährige Berufsfachschule speziell zur Berufsvorbereitung<br>4: berufsvorbereitende Maßnahme des Arbeitsamtes/ Arbeitsagentur (z.B. JUMP, EQJ, AQJ)<br>-97: verweigert<br>-98: weiß nicht<br><br>**if (h_etappe = 6)**<br>1: Berufsvorbereitungsjahr, kurz BVJ<br>2: Berufsgrundbildungsjahr, kurz BGJ<br>3: einjährige Berufsfachschule speziell zur Berufsvorbereitung<br>5: Einstiegsqualifizierung, kurz EQ oder Einstiegsqualifizierungsjahr, kurz EQJ<br>6: zweijährige Berufsfachschule, um einen höheren Schulabschluss zu erwerben<br>7: berufsvorbereitende Bildungsmaßnahme, kurz BvB<br>8: Berufseinstiegsjahr, kurz BEJ<br>9: andere Maßnahme, in der man sich auf eine Ausbildung vorbereiten kann<br>-97: verweigert<br>-98: weiß nicht<br><br>--ac:<br>**autoif (23103P5) 23109 = 23103P5**<br>**autoif (23103P5) h_bvtypsPRE = 23103P5**<br><br>--af: **goto 23103P6**<br>--end-- |

| | |
|---|---|
| **23103P6** | --va: **bvstdatPRE (bvstmPRE / bvstjPRE)**<br>--fn: **23103P6**<br><br>--vb: Preload Startdatum (-monat/-jahr) BV-Episode (23111)<br>--fr: [AUTO] Preload Startdatum (-monat/-jahr) BV-Episode<br><br>--we:<br>Monat __ Jahr ____<br><br>--ac: **autoif (23103P6) 23111 = 23103P6**<br><br>--af:<br>**if (h_etappe = 8) goto 23104**<br>**if (h_etappe = 6) goto 23103P8**<br>--end-- |
| **23103P8** | --va: **bvmod2PRE**<br>--fn: **23103P8**<br><br>--vb: Preload Episodenmodus (23103)<br>--fr: [AUTO] Preload Episodenmodus<br><br>--we:<br>1: Erstbefragung<br>2: neu aufgenommene Episode im Panel<br>3: aufgesetzte Episode im Panel<br>4: im X-Modul ergänzt<br><br>--af: **goto 23104**<br>--end-- |

| | |
|---|---|
| **23104** | --va: **bvintrop**<br>--fn: **23104**<br><br>--vb: Episodenfortschreibung<br>--fr:<br>**if (23110 = 1)**<br>In unserem letzten Interview im **<20101P3(intmPRE / intjPRE)>** haben wir notiert, dass Sie zu diesem Zeitpunkt ein/e **<h_bvtypsPRE>** besucht haben.<br><br>**if (23110 > 1)**<br>Darüber hinaus haben wir in unserem letzten Interview im **<20101P3(intmPRE / intjPRE)>** notiert, dass Sie zu diesem Zeitpunkt ein/e **<h_bvtypsPRE>** besucht haben.<br><br>--we:<br>1: Zielperson widerspricht NICHT<br>2: Zielperson widerspricht<br><br>--ac:<br>**autoif (23104 = 2) 23112 = 20101P3(intmPRE / intjPRE)**<br>**autoif (23104 = 2) h_dauertan = 3**<br><br>--af:<br>**if (23104 = 1) goto 23112**<br>**if (23104 = 2 & 23110 = 23101a) goto 23137**<br>**if (23104 = 2 & 23110 < 23101a) goto 23137Z**<br>--end-- |
| **23109** | --va: **bvmn**<br>--hin: **(ts13103)**<br>--fn: **23109**<br><br>--vb: Maßnahmeart<br>--fr:<br>**if (h_etappe = 8 & 23110 = 1 & 23103 <> 4)**<br>Beginnen wir mit der ersten Maßnahme. An welcher der folgenden Maßnahmen haben Sie teilgenommen?<br><br>**if (h_etappe = 6 & 23110 = 1 & 23103 <> 4)**<br>Beginnen wir mit der ersten Maßnahme. Was für eine Maßnahme war das?<br><br>**if (h_etappe = 8 & (23110 > 1 OR 23103 = 4))**<br>An welcher der folgenden Maßnahmen haben Sie teilgenommen?<br><br>**if (h_etappe = 6 & (23110 > 1 OR 23103 = 4))**<br>Was für eine Maßnahme war das?<br><br>--in:<br><<Antworten bitte vorlesen.>><br><br>--we: |

| | |
|---|---|
| | **if (h_etappe = 8)**<br>1: Berufsvorbereitungsjahr, kurz BVJ<br>2: Berufsgrundbildungsjahr, kurz BGJ<br>3: einjährige Berufsfachschule speziell zur Berufsvorbereitung<br>4: berufsvorbereitende Maßnahme des Arbeitsamtes bzw. der Arbeitsagentur (z.B. EQJ, BvB)<br>**BUTTONS: verweigert (-97), weiß nicht (-98)**<br><br>**if (h_etappe = 6)**<br>1: Berufsvorbereitungsjahr, kurz BVJ<br>2: Berufsgrundbildungsjahr, kurz BGJ<br>3: einjährige Berufsfachschule speziell zur Berufsvorbereitung<br>5: Einstiegsqualifizierung, kurz EQ oder Einstiegsqualifizierungsjahr, kurz EQJ<br>6: zweijährige Berufsfachschule, um einen höheren Schulabschluss zu erwerben<br>7: berufsvorbereitende Bildungsmaßnahme, kurz BvB<br>8: Berufseinstiegsjahr, kurz BEJ<br>9: Eine andere Maßnahme, in der man sich auf eine Ausbildung vorbereiten kann<br>**BUTTONS: verweigert (-97), weiß nicht (-98)**<br><br>--af:<br>**if (23109 = 1 to 8, -97, -98) goto 23111**<br>**if (23109 = 9) goto 23109a**<br>--end-- |
| **23109a** | --va: **bvmno**<br>--fn: **23109a**<br><br>--vb: BV Maßnahmeart offen<br>--fr: Bitte nennen Sie die genaue Bezeichnung der Maßnahme.<br><br>--we:<br>[OFFEN]: _____<br>**BUTTONS: verweigert (-97), weiß nicht (-98)**<br><br>--af: **goto 23111**<br>--end-- |

| | |
|---|---|
| **23111** | --va: **bvstdat (bvstm / bvstj)**<br>--hin: **(ts1311m / y)**<br>--fn: **23111**<br><br>--vb: Beginn Berufsvorbereitung<br>--fr:<br>**if (h_etappe = 8)**<br>Von wann bis wann haben Sie diese Maßnahme besucht?<br><br>**if (h_etappe = 6)**<br>Wann haben Sie diese berufsvorbereitende Maßnahme begonnen?<br><br>--in:<br><<Sofern Maßnahme unterbrochen wurde, den gesamten Zeitraum erfassen.<br>Erinnert sich ZP nur an Jahreszeiten, bitte folgende Nummern eingeben:<br>21=Jahresanfang/Winter,<br>24=Frühjahr/Ostern,<br>27=Jahresmitte/Sommer,<br>30=Herbst,<br>32=Jahresende>><br><br>--we:<br>von Monat ____ Jahr _____<br>**BUTTONS: verweigert (-97), weiß nicht (-98)**<br><br>--af: **goto 23112**<br>--end-- |
| **23112** | --va: **bvenddat (bvendm / bvendj)**<br>--hin: **(ts1312m / y)**<br>--fn: **23112**<br><br>--vb: Enddatum (-monat/-jahr) Berufsvorbereitung<br>--fr:<br>**if (h_etappe = 8 & (23103 = 2, 4))**<br>(Bis wann haben Sie diese Maßnahme besucht?)<br><br>**if (h_etappe = 8 & 23103 = 3)**<br>Bis wann haben Sie diese Maßnahme besucht?<br><br>**if (h_etappe = 6)**<br>Bis wann haben Sie diese Maßnahme besucht?<br><br>--in:<br><<Erinnert sich ZP nur an Jahreszeiten, bitte folgende Nummern eingeben:<br>21=Jahresanfang/Winter,<br>24=Frühjahr/Ostern,<br>27=Jahresmitte/Sommer,<br>30=Herbst,<br>32=Jahresende>> |

| | |
|---|---|
| | --we:<br>bis Monat ____ Jahr _____<br>**BUTTONS: bis heute (-5), verweigert (-97), weiß nicht (-98)**<br><br>--ac:<br>**autoif (23112 = -5) h_dauertan = 1**<br>**autoif (23112 = 20102(intm/intj)) h_dauertan = 2**<br>**autoif (23112 > 0 & 23112 < 20102(intm/intj)) h_dauertan = 3**<br>**autoif (23112 = -97, -98) h_dauertan = 4**<br>**autoif (23112 = -5) 23113 = 1**<br>**autoif (23112 = -5) 23112 = 20102(intm/intj)**<br><br>**autoif ((23111(bvstm) = 1 to 12) & (23112(bvendm) = 1 to 12)) h_bvdau = (((23112(bvendj) – 1900) * 12) + 23112(bvendm)) – (((23111(bvstj) – 1900) * 12) + 23111(bvstm)) + 1**<br>**autoif ((23111(bvstm) = 1 to 12) & (23112(bvendm) = 21 to 32)) h_bvdau = (((23112(bvendj) – 1900) * 12) + 23112(bvendm) – 20) – (((23111(bvstj) – 1900) * 12) + 23111(bvstm)) + 1**<br>**autoif ((23111(bvstm) = 21 to 32) & (23112(bvendm) = 1 to 12)) h_bvdau = (((23112(bvendj) – 1900) * 12) + 23112(bvendm)) – (((23111(bvstj) – 1900) * 12) + 23111(bvstm) – 20)) + 1**<br>**autoif ((23111(bvstm) = 21 to 32) & (23112(bvendm) = 21 to 32)) h_bvdau = (((23112(bvendj) – 1900) * 12) + 23112(bvendm) - 20) – (((23111(bvstj) – 1900) * 12) + 23111(bvstm) – 20)) + 1**<br>**autoif (23111(bvstm) < 0 OR 23111(bvstj) < 0 OR 23112(bvendm) < 0 OR 23112(bvendj) < 0) h_bvdau = -5**<br><br>**autoif (h_bvdau = 1, 2) h_bvdau2 = 1**<br>**autoif (h_bvdau > 2 or h_bvdau = -5) h_bvdau2 = 2**<br><br>--af:<br>**if (h_etappe = 6 & h_dauertan <> 2 & (23103 = 2, 4)) goto 23113a**<br>**if ((h_etappe = 8 & h_dauertan <> 2) OR (h_etappe = 6 & h_dauertan <> 2 & 23103 = 3)) goto 23114Z**<br>**if (h_dauertan = 2) goto 23113**<br>--end-- |

| | |
|---|---|
| **23113** | --va: **bviz**<br>--hin: **(ts1312c)**<br>--fn: **23113**<br><br>--vb: Andauern des Berufsvorbereitungsjahres<br>--fr: Nehmen Sie derzeit noch an dieser Maßnahme teil?<br><br>--we:<br>1: ja, nehme noch teil<br>2: nein<br>**BUTTONS: verweigert (-97), weiß nicht (-98)**<br><br>--ac: **autoif (23113 = 1) h_dauertan = 1**<br><br>--af:<br>**if (h_etappe = 6 & (23103 = 2, 4)) goto 23113a**<br>**if (h_etappe = 8 OR (h_etappe = 6 & 23103 = 3)) goto 23114Z**<br>--end-- |
| **23113a** | --va: **bvvz**<br>--hin: **(ts13104)**<br>--fn: **23113a**<br><br>--vb: Berufsvorbereitung Vollzeit - Teilzeit<br>--fr: Besuchen/besuchten Sie diese Berufsvorbereitung hauptsächlich oder nebenher?<br><br>--in: << „Hauptsächlich“ meint, dass die Berufsvorbereitung in Vollzeit, und „nebenher“, dass diese in Teilzeit gemacht wird.>><br><br>--we:<br>1: Vollzeit<br>2: Teilzeit<br>**BUTTONS: verweigert (-97), weiß nicht (-98)**<br><br>--af: **goto 23114**<br>--end-- |

| | |
|---|---|
| **23114** | --va: **bvgem**<br>--hin: **(ts13105)**<br>--fn: **23114**<br><br>--vb: Gemeinde der Maßnahme<br>--fr: Nennen Sie mir bitte den Ort bzw. die Gemeinde, in dem die Maßnahme stattfand/stattfindet!<br><br>--we:<br>[Gemeindeliste]<br>**BUTTONS: Ort im Ausland (-5), Ort nicht in Liste (-96), verweigert (-97), weiß nicht (-98)**<br><br>--af:<br>**if (23114 = -96) goto 23114a**<br>**if (23114 = 1011) goto 23114c**<br>**if (23114 <> -96, 1011) goto 23114Z**<br>--end-- |
| **23114a** | --va: **bvgems**<br>--fn: **23114a**<br><br>--vb: Gemeindename der Maßnahme (offen)<br>--fr: Dieser Ort kommt nicht in unserer Liste vor. Damit wir den Ortsnamen in unsere Liste aufnehmen können, nennen Sie mir bitte noch einmal den Ort genau!<br><br>--in: <<Bitte Ortsnamen genau und in korrekter Schreibweise erfassen!>><br><br>--we:<br>OFFEN: _____<br>**BUTTONS: Ort im Ausland (-5), verweigert (-97), weiß nicht (-98)**<br><br>--af:<br>**if (23114a <> -5, -97, -98) goto 23114b**<br>**if (23114a = -5, -97, -98) goto 23114Z**<br>--end-- |

| | |
|---|---|
| **23114b** | --va: **bvbl**<br>--fn: **23114b**<br><br>--vb: Bundesland der Maßnahme<br>--fr: Zu welchem Bundesland gehört dieser Ort?<br><br>--in:<br><<Nicht vorlesen, zutreffenden Code markieren!>><br><br>--we:<br>1: Schleswig-Holstein<br>2: Hamburg<br>3: Niedersachsen<br>4: Bremen<br>5: Nordrhein-Westfalen<br>6: Hessen<br>7: Rheinland-Pfalz<br>8: Baden-Württemberg<br>9: Bayern<br>10: Saarland<br>11: Berlin(Gesamt)<br>12: Brandenburg<br>13: Mecklenburg-Vorpommern<br>14: Sachsen<br>15: Sachsen-Anhalt<br>16: Thüringen<br>**BUTTONS: verweigert (-97), weiß nicht (-98)**<br><br>--af:<br>**if (23114b = 11) goto 23114c**<br>**if (23114b <> 11) goto 23114Z**<br>--end-- |

| | |
|---|---|
| **23114c** | --va: **bvortb**<br>--fn: **23114c**<br><br>--vb: Maßnahme in Berlin<br>--fr: Um welchen Berliner Bezirk handelt/handelte es sich dabei?<br><br>--in: <<Vorgaben nicht vorlesen.<br>Falls Doppelbezeichnungen genannt werden (z.B. Friedrichshain-Kreuzberg), bitte nachfragen, um welchen der beiden Bezirke es sich handelt.<br>Falls Bezeichnungen genannt werden, die nicht in der Liste vorhanden sind (z.B. Mahlsdorf, Moabit, Rudow usw.), bitte nachfragen: „Und zu welchem Bezirk gehört das?“>><br><br>--we:<br>1: Charlottenburg<br>2: Friedrichshain<br>3: Hellersdorf<br>4: Hohenschönhausen<br>5: Köpenick<br>6: Kreuzberg<br>7: Lichtenberg<br>8: Marzahn<br>9: Mitte<br>10: Neukölln<br>11: Pankow<br>12: Prenzlauer Berg<br>13: Reinickendorf<br>14: Schöneberg<br>15: Spandau<br>16: Steglitz<br>17: Tempelhof<br>18: Tiergarten<br>19: Treptow<br>20: Wedding<br>21: Weißensee<br>22: Wilmersdorf<br>23: Zehlendorf<br>**BUTTONS: Bezirk nicht in Liste (-96), verweigert (-97), weiß nicht (-98)**<br><br>--af:<br>**if (23114c = 9) goto 23114d**<br>**if (23114c = 11) goto 23114e**<br>**if (23114c = 7) goto 23114f**<br>**if (23114c <> 7, 9, 11) goto 23114Z**<br>--end-- |

| | |
|---|---|
| **23114d** | --va: **bvortb9**<br>--fn: **23114d**<br><br>--vb: Maßnahme in Berlin Mitte<br>--fr: Der heutige Bezirk Mitte setzt sich ja aus den früheren Bezirken Mitte, Tiergarten und Wedding zusammen. Um welchen dieser Bezirke handelt es sich: um Mitte, Tiergarten oder Wedding?<br><br>--we:<br>9: Mitte<br>18: Tiergarten<br>20: Wedding<br>**BUTTONS: verweigert (-97), weiß nicht (-98)**<br><br>--ra: **9, 18, 20, -97, -98**<br><br>--ac: **autoif (23114d > 0) 23114c = 23114d**<br><br>--af: **goto 23114Z**<br>--end-- |
| **23114e** | --va: **bvortb11**<br>--fn: **23114e**<br><br>--vb: Maßnahme in Berlin Pankow<br>--fr: Der heutige Bezirk Pankow setzt sich ja aus den früheren Bezirken Pankow, Prenzlauer Berg und Weißensee zusammen. Um welchen dieser Bezirke handelt es sich: um Pankow, Prenzlauer Berg oder Weißensee?<br><br>--we:<br>11: Pankow<br>12: Prenzlauer Berg<br>21: Weißensee<br>**BUTTONS: verweigert (-97), weiß nicht (-98)**<br><br>--ra: **11, 12, 21, -97, -98**<br><br>--ac: **autoif (23114e > 0) 23114c = 23114e**<br><br>--af: **goto 23114Z**<br>--end-- |

| | |
|---|---|
| **23114f** | --va: **bvortb7**<br>--fn: **23114f**<br><br>--vb: Maßnahme in Berlin Lichtenberg<br>--fr: Der heutige Bezirk Lichtenberg setzt sich ja aus den früheren Bezirken Lichtenberg und Hohenschönhausen zusammen. Um welchen dieser Bezirke handelt es sich: um Lichtenberg oder Hohenschönhausen?<br><br>--we:<br>4: Hohenschönhausen<br>7: Lichtenberg<br>**BUTTONS: verweigert (-97), weiß nicht (-98)**<br><br>--ra: **4, 7, -97, -98**<br><br>--ac: **autoif (23114f > 0) 23114c = 23114f**<br><br>--af: **goto 23114Z**<br>--end-- |
| **23114Z** | --va: **[ZS] zbv1b2**<br>--fn: **23114Z**<br><br>--vb: Zeitstempel 1b2 Berufsvorbereitung<br>--fr: [ZS] Zeitstempel 1b2 Berufsvorbereitung<br><br>--af:<br>**if (h_dauertan = 1 & h_etappe = 6 & (23103 = 2, 4)) goto 23119**<br>**if (h_dauertan = 1 & h_etappe = 6 & 23103 = 3 & 23110 = 23101a) goto 23137**<br>**if (h_dauertan = 1 & h_etappe = 6 & 23103 = 3 & 23110 < 23101a) goto 23137Z**<br>**if (h_dauertan = 1 & h_etappe = 8 & (23103 = 2, 3) & 23110 >= 23101a) goto 23137**<br>**if (h_dauertan = 1 & h_etappe = 8 & 23103 = 3 & 23110 < 23101a) goto 23137Z**<br>**if (h_dauertan = 1 & h_etappe = 8 & 23103 = 4) goto 23137Z**<br>**if (h_dauertan > 1) goto 23115**<br>--end-- |

| | |
|---|---|
| **23115** | --va: **bvabb**<br>--hin: **(ts13201)**<br>--fn: **23115**<br><br>--vb: Abbruch Berufsvorbereitung<br>--fr: Haben Sie die Maßnahme vorzeitig beendet oder haben Sie bis zum Ende teilgenommen?<br><br>--in:<br><<Personen, die gerade in einer Unterbrechungsphase sind, bitte bei vorzeitig beendet (=1) einordnen.>><br><br>--we:<br>1: vorzeitig beendet<br>2: bis zum Ende teilgenommen<br>**BUTTONS: verweigert (-97), weiß nicht (-98)**<br><br>--af:<br>**if (h_etappe = 8 & (23103 = 2 OR (23103 = 3 & 23110 = 23101a))) goto 23137**<br>**if (h_etappe = 8 & (23103 = 4 OR (23103 = 3 & 23110 < 23101a))) goto 23137Z**<br>**if (h_etappe = 6 & 23115 = 1) goto 23115aZ**<br>**if (h_etappe = 6 & (23115 = 2, -97, -98)) goto 23115Z**<br>--end-- |
| **23115aZ** | --va: **[ZS] zbv1c**<br>--fn: **23115aZ**<br><br>--vb: Zeitstempel 1c Berufsvorbereitung<br>--fr: [ZS] Zeitstempel 1c Berufsvorbereitung<br><br>--af: **goto 23115a**<br>--end-- |

| | |
|---|---|
| **23115a** | --va: **bvabba**<br>--hin: **(ts13202)**<br>--fn: **23115a**<br><br>--vb: Abbruch Berufsvorbereitung Schule BA<br>--fr: Wie kam es dazu? Hat die Arbeitsagentur, die Berufsschule oder der Betrieb die Berufsvorbereitung beendet, haben Sie die Berufsvorbereitung selbst beendet oder wurde die Berufsvorbereitung in beiderseitigem Einvernehmen beendet?<br><br>--we:<br>1: Beendigung durch BA, Berufsschule oder Betrieb<br>2: eigene Beendigung<br>3: Beendigung in beiderseitigem Einvernehmen<br>**BUTTONS: verweigert (-97), weiß nicht (-98)**<br><br>--af:<br>**if (23115a = 1) goto 23115b**<br>**if (23115a = 2, 3) goto 23115h**<br>**if (23115a = -97, -98) goto 23115Z**<br>--end-- |
| **23115b** | --va: **bvabschl**<br>--hin: **(ts13203)**<br>--fn: **23115b**<br><br>--vb: Abbruch BV Kündigung: Schließung<br>--fr: Welche Gründe wurden dafür angegeben, dass die Berufsvorbereitung beendet wurde?<br><br>Wurde die Berufsvorbereitung beendet…<br><br>… weil der Betrieb geschlossen wurde?<br><br>--we:<br>0: nein<br>1: ja<br>**BUTTONS: verweigert (-97), weiß nicht (-98)**<br><br>--af: **goto 23115d**<br>--end-- |

| | |
|---|---|
| **23115d** | --va: **bvabfehl**<br>--hin: **(ts13204)**<br>--fn: **23115d**<br><br>--vb: Abbruch BV Kündigung: Fehlzeiten<br>--fr: [NCS] …weil Sie während der Berufsvorbereitung längere Zeit gefehlt haben?<br><br>--we:<br>0: nein<br>1: ja<br>**BUTTONS: verweigert (-97), weiß nicht (-98)**<br><br>--af: **goto 23115f**<br>--end-- |
| **23115f** | --va: **bvabk**<br>--hin: **(ts13205)**<br>--fn: **23115f**<br><br>--vb: Abbruch BV Kündigung: Konflikte<br>--fr: [NCS] … weil Sie Probleme mit Lehrerinnen oder Lehrern, Vorgesetzten oder mit anderen Jugendlichen in der Berufsvorbereitung hatten?<br><br>--we:<br>0: nein<br>1: ja<br>**BUTTONS: verweigert (-97), weiß nicht (-98)**<br><br>--af: **goto 23115Z**<br>--end-- |
| **23115h** | --va: **bvabarb**<br>--hin: **(ts13206)**<br>--fn: **23115h**<br><br>--vb: Abbruchgründe Berufsvorbereitung Ausbildungsplatz<br>--fr: Eine Berufsvorbereitung kann man aus verschiedenen Gründen vorzeitig beenden. Bitte sagen Sie mir nun für jeden der folgenden Gründe, ob er auf Sie zutrifft.<br><br>Haben Sie die Berufsvorbereitung beendet,…<br><br>…weil Sie einen Ausbildungsplatz erhalten haben oder in Aussicht hatten?<br><br>--we:<br>0: nein<br>1: ja<br>**BUTTONS: verweigert (-97), weiß nicht (-98)**<br><br>--af: **goto 23115i**<br>--end-- |

| | |
|---|---|
| **23115i** | --va: **bvabarb2**<br>--hin: **(ts13207)**<br>--fn: **23115i**<br><br>--vb: Abbruch Arbeit<br>--fr: [NCS] …weil Sie Geld verdienen wollten?<br><br>--we:<br>0: nein<br>1: ja<br>**BUTTONS: verweigert (-97), weiß nicht (-98)**<br><br>--af: **goto 23115k**<br>--end-- |
| **23115k** | --va: **bvabbvor**<br>--hin: **(ts13208)**<br>--fn: **23115k**<br><br>--vb: Abbruch Berufsvorbereitung Konflikte<br>--fr: [NCS] …. weil Sie Schwierigkeiten mit Vorgesetzten, Kolleginnen oder Kollegen, Lehrerinnen oder Lehrern oder anderen Jugendlichen in der Berufsvorbereitung hatten?<br><br>--we:<br>0: nein<br>1: ja<br>**BUTTONS: nicht zutreffend (-96), verweigert (-97), weiß nicht (-98),**<br><br>--af: **goto 23115n**<br>--end-- |
| **23115n** | --va: **bvabun**<br>--hin: **(ts13209)**<br>--fn: **23115n**<br><br>--vb: Abbruch Berufsvorbereitung Unterforderung<br>--fr: [NCS] …weil die Berufsvorbereitung zu leicht war?<br><br>--we:<br>0: nein<br>1: ja<br>**BUTTONS: verweigert (-97), weiß nicht (-98)**<br><br>--af:<br>**if (23115n = 1) goto 23115q**<br>**if (23115n = 0, -97, -98) goto 23115o**<br>--end-- |

| | |
|---|---|
| **23115o** | --va: **bvabueb**<br>--hin: **(ts13210)**<br>--fn: **23115o**<br><br>--vb: Abbruch Berufsvorbereitung Überforderung<br>--fr: [NCS] …weil die Berufsvorbereitung zu schwierig war?<br><br>--we:<br>0: nein<br>1: ja<br>**BUTTONS: verweigert (-97), weiß nicht (-98)**<br><br>--af: **goto 23115q**<br>--end-- |
| **23115q** | --va: **bvabsp**<br>--hin: **(ts13211)**<br>--fn: **23115q**<br><br>--vb: Abbruch Berufsvorbereitung Spaß<br>--fr: [NCS] …weil Ihnen die Maßnahme keinen Spaß gemacht hat?<br><br>--we:<br>0: nein<br>1: ja<br>**BUTTONS: verweigert (-97), weiß nicht (-98)**<br><br>--af: **goto 23115t**<br>--end-- |
| **23115t** | --va: **bvabkra**<br>--hin: **(ts13212)**<br>--fn: **23115t**<br><br>--vb: Abbruch Berufsvorbereitung Krankheit<br>--fr: [NCS] …weil Sie während der Berufsvorbereitung längere Zeit gefehlt haben, z.B. wegen Krankheiten, Allergien oder Schwangerschaft?<br><br>--we:<br>0: nein<br>1: ja<br>**BUTTONS: verweigert (-97), weiß nicht (-98)**<br><br>--af: **goto 23115Z**<br>--end-- |

| | |
|---|---|
| **23115Z** | --va: **[ZS] zbv1d**<br>--fn: **23115Z**<br><br>--vb: Zeitstempel 1d Berufsvorbereitung<br>--fr: [ZS] Zeitstempel 1d Berufsvorbereitung<br><br>--af:<br>**if (23115 = 1) goto 23116**<br>**if ((23115 = 2, -97, -98) & (23103 = 2, 4)) goto 23119**<br>**if ((23115 = 2, -97, -98) & 23103 = 3) goto 23123**<br>--end-- |
| **23116** | --va: **bvdauer (bvdauerw / bvdauerm)**<br>--hin: **(ts13214 / ts13213)**<br>--fn: **23116**<br><br>--vb: Gesamtdauer<br>--fr: Wie lange hätte die Maßnahme für Sie insgesamt dauern sollen, also vom Beginn bis zum Ende?<br><br>--in:<br><<Wenn Maßnahme nur wenige Wochen dauert: genaue Wochenanzahl erfragen, dann eintragen.<br>Jahresangaben bitte in Monate umrechnen.>><br><br>--we:<br>OFFEN: _ _ Wochen<br>OFFEN: _ _ Monate<br>-6: nicht genannt<br>**BUTTONS: verweigert (-97), weiß nicht (-98)**<br><br>--ac:<br>**autoif (23116(bvdauerw) = . & 23116(bvdauerm) <> .) 23116(bvdauerw) = -6**<br>**autoif (23116(bvdauerm) = . & 23116(bvdauerw) <> .) 23116(bvdauerm) = -6**<br><br>--ra:<br>**23116(bvdauerw): 0 to 120, -97, -98 & 23116(bvdauerm): -6**<br>**23116(bvdauerm): 0 to 36, -97, -98 & 23116(bvdauerw): -6**<br><br>--af:<br>**if (23103 = 2, 4) goto 23119**<br>**if (23103 = 3) goto 23123**<br>--end-- |
| **23119** | --va: **bvfeld (bvfeld1 / bvfeld2 / bvfeld3 / bvfeld4 / bvfeld5 / bvfeld6 / bvfeld7 / bvfeld8 / bvfeld9 / bvfeld10 / bvfeld11 / bvfeld12 / bvfeld13 / bvfeld14 / bvfeld15 / bvfeld16 / bvfeld17 / bvfeld18 / bvfeldkb / bvfeldvw / bvfeldwn)**<br>--hin: **(ts13221 - 38)**<br>--fn: **23119**<br><br>--vb: Berufsfeld der Berufsvorbereitung – Bezeichnung (Wirtschaft und Verwaltung / Metall / |

| | |
|---|---|
| | Elektro / Bau / Holz / Textil und Bekleidung / Chemie, Physik und Biologie / Gesundheit und Medizin, Kosmetik / Erziehung und Soziales / Ernährung und Hauswirtschaft, Gastronomie / Kraftfahrzeugtechnik / Agrarwirtschaft, Garten- und Landschaftsbau / Gestaltung und Kunst / Lager und Logistik / anderes Berufsfeld / kein Berufsfeld / verweigert / weiß nicht)<br>--fr: **[MF]** Nun geht es um den Schwerpunkt Ihrer Berufsvorbereitung. Bitten sagen Sie mir, welchem Berufsfeld bzw. welchen Berufsfeldern die Maßnahme zugeordnet ist/war.<br><br>--in: <<Vorgaben bitte nur bei Bedarf vorlesen. Mehrfachnennungen möglich.>><br><br>--we:<br>**bvfeld1** 1: Wirtschaft und Verwaltung**,** !!zum Beispiel Einzelhandel!!<br>**bvfeld2** 2: Metall<br>**bvfeld3** 3: Elektro<br>**bvfeld4** 4: Bau<br>**bvfeld5** 5: Holz<br>**bvfeld6** 6: Textil und Bekleidung<br>**bvfeld7** 7: Chemie, Physik und Biologie<br>**bvfeld8** 8: Druck<br>**bvfeld9** 9: Farbtechnik und Raumgestaltung<br>**bvfeld10** 10: Körperpflege<br>**bvfeld11** 11: Gesundheit und Medizin, Kosmetik<br>**bvfeld12** 12: Erziehung und Soziales<br>**bvfeld13** 13: Ernährung und Hauswirtschaft, Gastronomie<br>**bvfeld14** 14: Kraftfahrzeugtechnik<br>**bvfeld15** 15: Agrarwirtschaft, Garten- und Landschaftsbau<br>**bvfeld16** 16: Gestaltung und Kunst<br>**bvfeld18** 18: Lager und Logistik<br>**bvfeld17** 17: ein anderes Berufsfeld<br>**bvfeldkb**: kein Berufsfeld<br>**bvfeldvw**: verweigert<br>**bvfeldwn**: weiß nicht<br><br>[0: nicht genannt]<br>[1: genannt]<br>**BUTTONS: kein Berufsfeld [bvfeldkb], verweigert [bvfeldvw], weiß nicht [bvfeldwn]**<br><br>--af:<br>**if (bvfeld17 = 1) goto 23119a**<br>**if (h_dauertan > 1 & bvfeld17 = 0) goto 23123**<br>**if (h_dauertan = 1 & (bvfeldkb = 1 OR bvfeldvw = 1 OR bvfeldwn = 1)) goto 23127**<br>**if (h_dauertan = 1 & bvfeld17 = 0 & bvfeldkb = 0 & bvfeldvw = 0 & bvfeldwn = 0) goto 23120a**<br>--end-- |

| | |
|---|---|
| **23119a** | --va: **bvfeldo**<br>--fn: **23119a**<br><br>--vb: Berufsfeld der Berufsvorbereitung – Bezeichnung, offen<br>--fr: Und um welches andere Berufsfeld handelt/e es sich?<br><br>--we:<br>[OFFEN]: _____<br>**BUTTONS: verweigert (-97), weiß nicht (-98)**<br><br>--af:<br>**if (h_dauertan > 1) goto 23123**<br>**if (h_dauertan = 1 & (23119a = -97, -98)) goto 23127**<br>**if (h_dauertan = 1 & (23119a <> -97, -98)) goto 23120a**<br>--end-- |
| **23120a** | --va: **bvgrbf1**<br>--hin: **(ts13281)**<br>--fn: **23120a**<br><br>--vb: Gründe für Berufsfeld: Interesse<br>--fr: Aus welchen Gründen nehmen Sie an einer Maßnahme in diesem Berufsfeld teil? Wenn sich Ihre Maßnahme auf mehrere Berufsfelder bezieht, denken Sie bitte an das für Sie wichtigste Berufsfeld. Ich lese Ihnen einige Möglichkeiten vor. Sagen Sie mir bitte zu jedem Grund, ob dieser auf Sie zutrifft:<br><br>Ich habe das Berufsfeld aus Interesse selbst gewählt.<br><br>--we:<br>0: nein<br>1: ja<br>**BUTTONS: verweigert (-97), weiß nicht (-98)**<br><br>--af: **goto 23120b**<br>--end-- |

| | |
|---|---|
| **23120b** | --va: **bvgrbf2**<br>--hin: **(ts13282)**<br>--fn: **23120b**<br><br>--vb: Gründe für Berufsfeld: Arbeitsagentur<br>--fr: [NCS]<br>Das Berufsfeld wurde mir von der Arbeitsagentur bzw. vom Arbeitsamt vermittelt.<br><br>--we:<br>0: nein<br>1: ja<br>**BUTTONS: verweigert (-97), weiß nicht (-98)**<br><br>--af: **goto 23120c**<br>--end-- |
| **23120c** | --va: **bvgrbf3**<br>--hin: **(ts13283)**<br>--fn: **23120c**<br><br>--vb: Gründe für Berufsfeld: Eltern, Freunde oder Familienmitglieder<br>--fr: [NCS] Meine Eltern, Freunde oder Familienmitglieder haben mir dazu geraten.<br><br>--we:<br>0: nein<br>1: ja<br>**BUTTONS: verweigert (-97), weiß nicht (-98)**<br><br>--af: **goto 23120d**<br>--end-- |
| **23120d** | --va: **bvgrbf4**<br>--hin: **(ts13284)**<br>--fn: **23120d**<br><br>--vb: Gründe für Berufsfeld: Lehrerinnen oder Lehrer<br>--fr: [NCS] Meine Lehrerinnen oder Lehrer haben mir dieses Berufsfeld vorgeschlagen.<br><br>--we:<br>0: nein<br>1: ja<br>**BUTTONS: verweigert (-97), weiß nicht (-98)**<br><br>--af: **goto 23120e**<br>--end-- |

| | |
|---|---|
| **23120e** | --va: **bvgrbf5**<br>--hin: **(ts13285)**<br>--fn: **23120e**<br><br>--vb: Gründe für Berufsfeld: mangelndes Angebot<br>--fr: [NCS]<br>Mein Wunschberufsfeld wurde nicht angeboten.<br><br>--we:<br>0: nein<br>1: ja<br>**BUTTONS: verweigert (-97), weiß nicht (-98)**<br><br>--af: **goto 23120f**<br>--end-- |
| **23120f** | --va: **bvgrbf6**<br>--hin: **(ts13286)**<br>--fn: **23120f**<br><br>--vb: Gründe für Berufsfeld: andere<br>--fr: [NCS]<br>Es gab andere Gründe.<br><br>--we:<br>0: nein<br>1: ja<br>**BUTTONS: verweigert (-97), weiß nicht (-98)**<br><br>--af: **goto 23127**<br>--end-- |

| | |
|---|---|
| **23127** | --va: **bvsab1a**<br>--hin: **(ts13292)**<br>--fn: **23127**<br><br>--vb: allgemeinbildender Schulabschluss - geplant<br>--fr: Können Sie in dieser Maßnahme einen Schulabschluss erwerben?<br><br>--in: <<Antwortvorgaben nicht vorlesen.>><br><br>--we:<br>1: ja<br>2: nein<br>**BUTTONS: verweigert (-97), weiß nicht (-98)**<br><br>--af:<br>**if (23127 = 1) goto 23128**<br>**if ((23127 = 2, -97, -98) & 23103 = 2) goto 23137**<br>**if ((23127 = 2, -97, -98) & 23103 = 4) goto 23137Z**<br>--end-- |
| **23128** | --va: **bvsab1b**<br>--hin: **(ts13293)**<br>--fn: **23128**<br><br>--vb: Art allgemeinbildender Schulabschluss - geplant<br>--fr: Und um welchen Schulabschluss handelt es sich?<br><br>--in:<br><<Antwortvorgaben vorlesen.>><br><br>--we:<br>1: einfacher Hauptschulabschluss<br>auch: Berufsbildungsreife, Berufsreife, Erster allgemeinbildender Schulabschluss, Mittelschulabschluss (in Bayern)<br>2: qualifizierender oder qualifizierter Hauptschulabschluss<br>auch: Erweiterte Berufsbildungsreife, Berufsreife mit Leistungsfeststellung, Sekundarabschluss I – Hauptschulabschluss, Hauptschulabschluss nach Klasse 10, qualifizierender Mittelschulabschluss (in Bayern)<br>3: Realschulabschluss<br>auch: Mittlere Reife, Mittlerer Schulabschluss, Wirtschaftsschulabschluss, Fachschulabschluss, Fachoberschulreife, Mittlerer Abschluss, Mittlerer Bildungsabschluss, Erweiterter/Qualifizierter Sekundarabschluss, Erweiterter/Qualifizierter Realschulabschluss<br>4: Fachhochschulreife<br>7: anderer Abschluss<br>**BUTTONS: verweigert (-97), weiß nicht (-98)**<br><br>--af:<br>**if (23103 = 2) goto 23137**<br>**if (23103 = 4) goto 23137Z**<br>--end-- |

| | |
|---|---|
| **23123** | --va: **bvlerno1**<br>--hin: **(ts13289)**<br>--fn: **23123**<br><br>--vb: Lernort Berufsschule<br>--fr: Eine Berufsvorbereitung kann an verschiedenen Orten stattfinden. Oft ist man in einer Schule, aber kann auch in einem Betrieb oder in einer anderen Einrichtung sein. Wie viel Zeit haben Sie in einer Berufsschule, in einem Berufskolleg oder einer anderen Schule verbracht?<br><br>--in: <<Antworten bitte vorlesen. Bei Rückfragen bitte erklären, dass sich die Zeitangaben auf die gesamte Dauer, die der Befragte in der Maßnahme verbracht hat, beziehen.>><br><br>--we:<br>1: gar keine Zeit<br>2: wenig Zeit<br>3: etwa die Hälfte der Zeit<br>4: viel Zeit<br>5: sehr viel Zeit<br>**BUTTONS: verweigert (-97), weiß nicht (-98)**<br><br>--af: **goto 23124**<br>--end-- |
| **23124** | --va: **bvlerno2**<br>--hin: **(ts13290)**<br>--fn: **23124**<br><br>--vb: Lernort Betrieb<br>--fr: Und wie viel Zeit haben Sie in einem Betrieb oder in einer Firma verbracht? Ich meine zum Beispiel auch ein Geschäft, einen Produktions- oder Fertigungsbetrieb, eine soziale Einrichtung oder eine Behörde.<br><br>--in: <<Antworten bitte vorlesen. Bei Rückfragen bitte erklären, dass sich die Zeitangaben auf die gesamte Dauer, die der Befragte in der Maßnahme verbracht hat, beziehen.>><br><br>--we:<br>1: gar keine Zeit<br>2: wenig Zeit<br>3: etwa die Hälfte der Zeit<br>4: viel Zeit<br>5: sehr viel Zeit<br>**BUTTONS: verweigert (-97), weiß nicht (-98)**<br><br>--af: **goto 23125**<br>--end-- |

| | |
|---|---|
| **23125** | --va: **bvlerno3**<br>--hin: **(ts13291)**<br>--fn: **23125**<br><br>--vb: Lernort Ausbildungsstätte<br>--fr: Wie viel Zeit haben Sie in einer Ausbildungsstätte verbracht, also bei einem Bildungsträger oder in einer Einrichtung, die nur für die Ausbildung von Jugendlichen zuständig ist?<br><br>--in: <<Antworten bei Bedarf vorlesen.>><br><br>--we:<br>1: gar keine Zeit<br>2: wenig Zeit<br>3: etwa die Hälfte der Zeit<br>4: viel Zeit<br>5: sehr viel Zeit<br>**BUTTONS: verweigert (-97), weiß nicht (-98)**<br><br>--af:<br>**if (23123 = 2 to 5) goto 23132**<br>**if (23123 = 1, -97, -98) goto 23133a**<br>--end-- |
| **23132** | --va: **bvunter1**<br>--hin: **(ts13294)**<br>--fn: **23132**<br><br>--vb: fachpraktischer Unterricht<br>--fr: Nun noch einmal zu Ihrem Unterricht in der beruflichen Schule: Hatten Sie neben dem theoretischen Unterricht auch praktischen Unterricht? Ich meine zum Beispiel Unterricht in einer schuleigenen Lehrwerkstatt, Lehrküche oder in einem Lernbüro, aber kein Praktikum in einem richtigen Betrieb.<br><br>--we:<br>1: ja<br>2: nein<br>**BUTTONS: verweigert (-97), weiß nicht (-98)**<br><br>--af:<br>**if (23132 = 1) goto 23133**<br>**if (23132 = 2, -97, -98) goto 23133a**<br>--end-- |

| | |
|---|---|
| **23133** | --va: **bvunter2**<br>--hin: **(ts13295)**<br>--fn: **23133**<br><br>--vb: Zeit fachpraktischer Unterricht<br>--fr:<br>Und wie viel Zeit haben Sie mit diesem praktischen Unterricht verbracht?<br><br>--in: <<Antwortvorgaben vorlesen.>><br><br>--we:<br>1: sehr wenig Zeit<br>2: wenig Zeit<br>3: etwa die Hälfte der Zeit<br>4: viel Zeit<br>5: sehr viel Zeit<br>**BUTTONS: verweigert (-97), weiß nicht (-98)**<br><br>--af: **goto 23133a**<br>--end-- |
| **23133a** | --va: **bvpra**<br>--hin: **(ts13296)**<br>--fn: **23133a**<br><br>--vb: Berufsvorbereitung Praktikum<br>--fr: Manchmal findet der praktische Teil der Berufsvorbereitung auch als Praktikum in einem Betrieb oder in einer Firma statt oder es kann zusätzlich ein Praktikum gemacht werden. Wie viele Praktika haben Sie während Ihrer Berufsvorbereitung gemacht?<br><br>--in: <<Antwortvorgaben bitte vorlesen.>><br><br>--we:<br>1: kein Praktikum<br>2: ein Praktikum<br>3: mehrere Praktika in demselben Betrieb<br>4: mehrere Praktika in verschiedenen Betrieben<br>**BUTTONS: verweigert (-97), weiß nicht (-98)**<br><br>--af:<br>**if ((23133a = 1, -97, -98) & 23109 <> 2) goto 23134**<br>**if ((23133a = 1, -97, -98) & 23109 = 2) goto 23121**<br>**if (23133a = 2, 3, 4) goto 23133b**<br>--end-- |

| | |
|---|---|
| **23133b** | --va: **bvpraz**<br>--hin: **(ts13297)**<br>--fn: **23133b**<br><br>--vb: Berufsvorbereitung Praktikum Dauer<br>--fr: Und wie viele Wochen Praktikum waren das insgesamt?<br><br>--we:<br>OFFEN: _ _ Wochen<br>**BUTTONS: verweigert (-97), weiß nicht (-98)**<br><br>--ra: **1 to 99, -97, -98**<br><br>--af:<br>**if (23109 <> 2) goto 23134**<br>**if (23109 = 2) goto 23121**<br>--end-- |
| **23121** | --va: **bvanrbgj1**<br>--hin: **(ts13287)**<br>--fn: **23121**<br><br>--vb: Vorvertrag BGJ für Ausbildung<br>--fr: Nun geht es noch einmal um Ihr Berufsgrundbildungsjahr: Haben Sie im Rahmen dieses BGJ einen Vorvertrag für eine zukünftige Berufsausbildung erhalten?<br><br>--in: <<Hinweis: Diese Möglichkeit besteht nur in einigen Bundesländern. Den Befragten bei Unsicherheit oder Rückfragen bitte nochmals darauf hinweisen.>><br><br>--we:<br>1: ja<br>2: nein<br>**BUTTONS: verweigert (-97), weiß nicht (-98)**<br><br>--af: **goto 23134**<br>--end-- |

| | |
|---|---|
| **23134** | --va: **bvbetr**<br>--hin: **(ts13298)**<br>--fn: **23134**<br><br>--vb: Betreuung während der Berufsvorbereitung<br>--fr: Hatten Sie während der Maßnahme auch eine Betreuerin oder einen Betreuer, der zum Beispiel Bewerbungstrainings mit Ihnen durchgeführt hat oder Sie bei der Suche nach einem Ausbildungsplatz unterstützt hat?<br><br>--in: <<Bei Unklarheit zum Begriff Betreuer weitere Beispiele nennen: z.B. eine Vertrauensperson in der Bildungseinrichtung oder Sozialpädagogen o. ä.>><br><br>--we:<br>1: ja<br>2: nein<br>**BUTTONS: verweigert (-97), weiß nicht (-98)**<br><br>--af:<br>**if (23134 = 1) goto 23136**<br>**if ((23134 = 2, -97, -98) & (23103 = 2, 3) & 23110 >= 23101a) goto 23137**<br>**if ((23134 = 2, -97, -98) & 23103 = 3 & 23110 < 23101a) goto 23137Z**<br>**if ((23134 = 2, -97, -98) & 23103 = 4) goto 23137Z**<br>--end-- |
| **23136** | --va: **bvbetrhil**<br>--hin: **(ts13299)**<br>--fn: **23136**<br><br>--vb: Hilfestellung Betreuer<br>--fr: Und wie hilfreich war diese Betreuung für Sie?<br><br>--in: <<Antwortvorgaben vorlesen.>><br><br>--we:<br>1: gar nicht hilfreich<br>2: eher nicht hilfreich<br>3: eher hilfreich<br>4: sehr hilfreich<br>**BUTTONS: verweigert (-97), weiß nicht (-98)**<br><br>--af:<br>**if ((23103 = 2, 3) & 23110 >= 23101a) goto 23137**<br>**if (23103 = 3 & 23110 < 23101a) goto 23137Z**<br>**if (23103 = 4) goto 23137Z**<br>--end-- |

| | |
|---|---|
| **23137** | --va: **bvintro2**<br>--fn: **23137**<br><br>--vb: Intro2 Berufsvorbereitung<br>--fr:<br>**if (ALL(23104 = 2))**<br>Haben Sie seit **<20101P3(intmPRE / intjPRE)>** an einer berufsvorbereitenden Maßnahme teilgenommen?<br><br>**if (h_etappe = 8 & (23103 = 2 OR ANY(23104 = 1)))**<br>Haben Sie seit **<20101P3(intmPRE / intjPRE)>** noch an einer weiteren berufsvorbereitenden Maßnahme teilgenommen, von der Sie bisher noch nicht berichtet haben?<br><br>**if (h_etappe = 6 & (23103 = 2 OR ANY(23104 = 1)))**<br>Haben Sie seit **<20101P3(intmPRE / intjPRE)>** an einer weiteren berufsvorbereitenden Maßnahme teilgenommen, von der Sie bisher noch nicht berichtet haben?<br><br>--in:<br>**if (h_etappe = 8)**<br><<Bei Bedarf Beispiele nennen:<br>Berufsvorbereitungsjahr, kurz BVJ<br>Berufsgrundbildungsjahr, kurz BGJ<br>einjährige Berufsfachschule speziell zur Berufsvorbereitung<br>Einstiegsqualifizierung, kurz EQ oder Einstiegsqualifizierungsjahr, kurz EQJ<br>berufsvorbereitende Bildungsmaßnahme der Arbeitsagentur bzw. des Arbeitsamtes, kurz BvB>><br><br>**if (h_etappe = 6)**<br><<Bei Bedarf Beispiele nennen:<br>Berufsvorbereitungsjahr, kurz BVJ<br>Berufsgrundbildungsjahr<br>einjährige Berufsfachschule speziell zur Berufsvorbereitung<br>zweijährige Berufsfachschule, um einen höheren Schulabschluss zu erwerben<br>Einstiegsqualifizierung, kurz EQ oder Einstiegsqualifizierungsjahr, kurz EQJ<br>berufsvorbereitende Bildungsmaßnahme, kurz BvB>><br><br>--we:<br>1: ja<br>2: nein<br>**BUTTONS: verweigert (-97), weiß nicht (-98)**<br><br>--af: **goto 23137Z**<br>--end-- |

| | |
|---|---|
| **23137Z** | --va: **[ZS] zbv2**<br>--fn: **23137Z**<br><br>--vb: Zeitstempel 2 Berufsvorbereitung<br>--fr: [ZS] Zeitstempel 2 Berufsvorbereitung, ZS für jede Episode<br><br>--af:<br>**if ((23103 = 2, 3) & (23137 = 1 OR 23110 < 23101a)) goto 23107Z**<br>**if ((23103 = 2, 3) & (23137 = 2, -97, -98) & h_etappe = 6 & h_cohort = 4 & ANY(23113 = 1 & 23109 <> 2)) goto 23138**<br>**if ((23103 = 2, 3) & (23137 = 2, -97, -98) & h_etappe = 6 & h_cohort <> 4 & ANY(23113 = 1 & 23109 <> 2)) goto 23122a**<br>**if ((23103 = 2, 3) & (23137 = 2, -97, -98) & h_etappe = 6 & ANY(23113 = 1 & 23109 = 2)) goto 23122**<br>**if ((23103 = 2, 3) & (23137 = 2, -97, -98) & (h_etappe = 8 OR (h_etappe = 6 & NO(23113 = 1)))) goto 23144Z**<br>**if (23103 = 4) goto 30150**<br>--end-- |
| | --st: **Ende der Berufsvorbereitungsschleife**<br>--end-- |
| **23122** | --va: **bvanrbgj2**<br>--hin: **(ts13288)**<br>--fn: **23122**<br><br>--vb: Anrechnung BGJ auf Ausbildung<br>--fr: Denken Sie jetzt bitte nur noch an die Maßnahme, an der Sie zur Zeit teilnehmen: In einigen Bundesländern besteht die Möglichkeit, das Berufsgrundbildungsjahr als das erste Jahr einer Berufsausbildung anrechnen zu lassen. Wie ist das bei Ihnen? Kann Ihr BGJ auch auf eine Ausbildung angerechnet werden?<br><br>--we:<br>1: ja<br>2: nein<br>**BUTTONS: verweigert (-97), weiß nicht (-98)**<br><br>--af:<br>**if (h_cohort = 4) goto 23138**<br>**if (h_cohort <> 4) goto 23122a**<br>--end-- |

| | |
|---|---|
| **23122a** | --va: **bvlern**<br>--hin: **(neu)**<br>--fn: **23122a**<br><br>--vb: Gelernt in Berufsvorbereitung<br>--fr: Denken Sie jetzt bitte nur noch an die Maßnahme, an der Sie zurzeit teilnehmen. Wie sehr treffen die folgenden Aussagen auf diese Maßnahme zu?<br><br>Ich habe in dieser Maßnahme bisher viel gelernt.<br><br>--in:<br><<Antwortvorgaben vorlesen.<br>Wenn es mehrere aktuelle Berufsvorbereitungsmaßnahmen gibt, beziehen sich die folgenden Fragen auf die zuletzt genannte andauernde Maßnahme.>><br><br>--we:<br>1: trifft gar nicht zu<br>2: trifft eher nicht zu<br>3: teils/teils<br>4: trifft eher zu<br>5: trifft völlig zu<br>**BUTTONS: verweigert (-97), weiß nicht (-98)**<br><br>--af: **goto 23122b**<br>--end-- |
| **23122b** | --va: **bvorient3**<br>--hin: **(neu)**<br>--fn: **23122b**<br><br>--vb: Interessenfindung durch Berufsvorbereitung<br>--fr: Diese Maßnahme hilft mir herauszufinden, welcher Beruf der richtige für mich ist.<br><br>--in: <<Vorgaben bei Bedarf vorlesen.>><br><br>--we:<br>1: trifft gar nicht zu<br>2: trifft eher nicht zu<br>3: teils/teils<br>4: trifft eher zu<br>5: trifft völlig zu<br>**BUTTONS: verweigert (-97), weiß nicht (-98)**<br><br>--af: **goto 23122c**<br>--end-- |

| | |
|---|---|
| **23122c** | --va: **bvchance2**<br>--hin: **(neu)**<br>--fn: **23122c**<br><br>--vb: Chancen durch Berufsvorbereitung<br>--fr: Durch die Teilnahme an dieser Maßnahme habe ich bessere Chancen, einen Ausbildungsplatz zu bekommen.<br><br>--in: <<Vorgaben bei Bedarf vorlesen.>><br><br>--we:<br>1: trifft gar nicht zu<br>2: trifft eher nicht zu<br>3: teils/teils<br>4: trifft eher zu<br>5: trifft völlig zu<br>**BUTTONS: verweigert (-97), weiß nicht (-98)**<br><br>--af: **goto 23143a**<br>--end-- |
| **23138** | --va: **bvefeld**<br>--hin: **(tf13301)**<br>--fn: **23138**<br><br>--vb: Einblick in Berufsfeld<br>--fr: Denken Sie jetzt bitte nur noch an die Maßnahme, an der Sie zur Zeit teilnehmen: Ich möchte gern wissen, wie Sie Ihre aktuelle Berufsvorbereitung einschätzen. Wie viel Einblick in Ihr Berufsfeld erhalten Sie durch diese Maßnahme?<br><br>--in: <<Antwortvorgaben vorlesen.<br>Wenn es mehrere aktuelle Berufsvorbereitungsmaßnahmen gibt, beziehen sich die folgenden Fragen auf die zuletzt genannte andauernde Maßnahme.>><br><br>--we:<br>1: gar keinen<br>2: eher wenig<br>3: eher viel<br>4: sehr viel<br>**BUTTONS: verweigert (-97), weiß nicht (-98)**<br><br>--af: **goto 23140**<br>--end-- |

| | |
|---|---|
| **23140** | --va: **bvorient2**<br>--hin: **(tf13302)**<br>--fn: **23140**<br><br>--vb: Interessenfindung durch Berufsvorbereitung<br>--fr: Was denken Sie: Wie gut hilft Ihnen die Berufsvorbereitung dabei, einen Beruf zu finden, der Sie interessiert? Ist die Berufsvorbereitung hierfür gar nicht hilfreich, eher nicht hilfreich, eher hilfreich oder sehr hilfreich?<br><br>--we:<br>1: gar nicht hilfreich<br>2: eher nicht hilfreich<br>3: eher hilfreich<br>4: sehr hilfreich<br>**BUTTONS: verweigert (-97), weiß nicht (-98)**<br><br>--af: **goto 23141**<br>--end-- |
| **23141** | --va: **bvchance**<br>--hin: **(tf13303)**<br>--fn: **23141**<br><br>--vb: Chancen durch Berufsvorbereitung<br>--fr: Was glauben Sie? Wie sehr verbessert die Berufsvorbereitung Ihre Chancen auf einen Ausbildungsplatz? Verbessert sie Ihre Chancen gar nicht, kaum, stark oder sehr stark?<br><br>--we:<br>1: gar nicht<br>2: kaum<br>3: stark<br>4: sehr stark<br>**BUTTONS: verweigert (-97), weiß nicht (-98)**<br><br>--af: **goto 23142**<br>--end-- |

| | |
|---|---|
| **23142** | --va: **bvzuk**<br>--hin: **(tf13304)**<br>--fn: **23142**<br><br>--vb: Zukunftsvorstellungen<br>--fr: Wir interessieren uns auch für die Zeit nach Ihrer berufsvorbereitenden Maßnahme. Was denken Sie, werden Sie nach dem Ende der Berufsvorbereitung machen? Werden Sie wahrscheinlich…<br><br>--in: <<Vorgaben bitte vorlesen.>><br><br>--we:<br>1: eine weitere Berufsvorbereitung besuchen<br>2: eine Ausbildung beginnen<br>3: wieder zur Schule gehen<br>4: ein Praktikum machen<br>5: einen Kurs oder eine Weiterbildung besuchen<br>6: erst einmal arbeiten/jobben<br>7: ins Ausland gehen<br>8: erst einmal arbeitslos sein<br>10: ein Studium beginnen<br>9: nichts davon<br>B**UTTONS: verweigert (-97), weiß nicht (-98)**<br><br>--af: **goto 23143a**<br>--end-- |
| **23143a** | --va: **bvbew1**<br>--hin: **(tf13305)**<br>--fn: **23143a**<br><br>--vb: Berufsvorbereitung Bewerbung<br>--fr: Haben Sie vor, sich noch während der Berufsvorbereitung auf eine Ausbildungsstelle zu bewerben?<br><br>--we:<br>1: ja<br>2: nein<br>**BUTTONS: verweigert (-97), weiß nicht (-98)**<br><br>--af:<br>**if (23143a = 1) goto 23143b**<br>**if (23143a = 2, -97, -98) goto 23144Z**<br>--end-- |

| | |
|---|---|
| **23143b** | --va: **bvbew2**<br>--hin: **(tf13306)**<br>--fn: **23143b**<br><br>--vb: Berufsvorbereitung Bewerbung Beruf<br>--fr: Auf welchen Beruf möchten Sie sich bewerben? Wenn Sie sich für verschiedene Ausbildungsberufe bewerben möchten, nennen Sie mir bitte den für Sie wichtigsten Beruf.<br><br>OFFEN: _____<br>**BUTTONS: verweigert (-97), weiß nicht (-98)**<br><br>--af:<br>**if (23143b = -97, -98) goto 23144Z**<br>**if (23143b <> -97, -98) goto 23143c**<br>--end-- |
| **23143c** | --va: **bvbew3**<br>--hin: **(tf13307)**<br>--fn: **23143c**<br><br>--vb: Berufsvorbereitung Bewerbung weitere Ausbildungsplätze<br>--fr: Falls es noch weitere Berufe gibt, für die Sie sich um einen Ausbildungsplatz bewerben möchten: Wie viele Berufe sind das?<br><br>--we:<br>Anzahl der Berufe: _____<br>**BUTTONS: keine weiteren Berufe (-6), verweigert (-97), weiß nicht (-98)**<br><br>--ra: **1 to 50, -6, -97, -98**<br><br>--af: **goto 23144Z**<br>--end-- |
| **23144Z** | --va: **[ZS] zbv3**<br>--fn: **23144Z**<br><br>--vb: Zeitstempel 3 Berufsvorbereitung<br>--fr: [ZS] Zeitstempel 3 Berufsvorbereitung<br><br>--af:<br>**if (h_cohort = 6) goto 23200Z (Modul E68P_23BV_out_SC6)**<br>**if (h_cohort = 4) goto 23200Z (Modul E68P_23BV_out_SC4)**<br>**if (h_cohort = 3) goto 23200Z (Modul E68P_23BV_out_SC3P)**<br>--end-- |

| | |
|---|---|
| | --st: **43aFehlBV_SC4 – Fehltage BV**<br>**Panel-Erhebung E8P B135**<br>**Grundlage: E6P Haupterhebung B110, Feldversion V1.01**<br>**Version 1.03**<br>**Stand: 31.07.2018**<br>--end-- |
| **43100Z** | --va: **[ZS] zsfbv1**<br>--fn: **43100Z**<br><br>--vb: Zeitstempel 1 Fehltage BV<br>--fr: [ZS] Zeitstempel 1 Fehltage BV<br><br>--af: **goto 43101**<br><br>--ef: **Modul 23BV_out_SC4: ANY(23113 = 1 & h_bvdau2 = 2)**<br>--end-- |
| **43101** | --va: **caseid**<br>--fn: **43101**<br><br>--vb: Personennummer<br>--fr: [AUTO] Personennummer<br><br>--af: **goto 43103**<br>--end-- |
| **43103** | --va: **t523005**<br>--fn: **43103**<br><br>--vb: Fehltage Krankheit - Berufsvorbereitung<br>--fr: An wie vielen ganzen Tagen haben Sie in den letzten zwei Monaten bei Ihrer berufsvorbereitenden Maßnahme ungefähr gefehlt, weil Sie krank waren?<br><br>--in: <<Für keine Fehltage wegen Krankheit bitte eine „0“ eingeben. Bei Bedarf: „Hier interessieren uns nur die Tage, an denen Sie wirklich krank waren, egal, ob und wann Sie ein Attest vorgelegt haben.“>><br><br>--we:<br>OFFEN: etwa _ _ Tage<br>**BUTTONS: verweigert (-97), weiß nicht (-98)**<br><br>--ra: **0 to 62, -97, -98**<br><br>--af: **goto 43104**<br>--end-- |

| | |
|---|---|
| **43104** | --va: **t518005**<br>--fn: **43104**<br><br>--vb: Schwänzen Gesamt - Berufsvorbereitung<br>--fr: Und an wie vielen ganzen Tagen haben Sie in den letzten zwei Monaten bei Ihrer berufsvorbereitenden Maßnahme insgesamt ungefähr geschwänzt?<br><br>--in: <<Bitte sowohl Schwänzen in der Schule als auch im Betrieb / der betrieblichen Ausbildungsstätte berücksichtigen. Für keine Fehltage wegen Schwänzen bitte eine „0“ eingeben.>><br><br>--we:<br>OFFEN: etwa _ _ Tage<br>**BUTTONS: trifft nicht zu (-93), verweigert (-97), weiß nicht (-98)**<br><br>--ra: **0 to 62, -93, -97, -98**<br><br>--af: **goto 43106**<br>--end-- |
| **43106** | --va: **t518006**<br>--fn: **43106**<br><br>--vb: Schwänzen Schule einzelne Schulstunden - Berufsvorbereitung<br>--fr:<br>Jetzt geht es nur um den Unterricht in der Schule.<br><br>Manchmal schwänzt man einzelne Schulstunden, geht aber sonst an dem Tag zum Unterricht. Wie viele einzelne Stunden haben Sie in den letzten zwei Monaten ungefähr geschwänzt?<br><br>--in: <<Die ganzen geschwänzten Tage hier bitte nicht berücksichtigen. Für keine geschwänzten Schulstunden bitte eine „0“ eingeben. Wenn Befragter keinen Schulunterricht besuchen muss, bitte „trifft nicht zu“ eingeben.>><br><br>--we:<br>OFFEN: etwa _ _ _ Schulstunden<br>**BUTTONS: trifft nicht zu (-93), verweigert (-97), weiß nicht (-98)**<br><br>--ra: **0 to 199, -93; -97, -98**<br><br>--af: **goto 43106Z**<br>--end-- |
| **43106Z** | --va: **[ZS] zsfbv2**<br>--fn: **43106Z**<br><br>--vb: Zeitstempel 2 Fehltage BV<br>--fr: [ZS] Zeitstempel 2 Fehltage BV<br><br>--af: **goto 23202Z (Modul: 23BV_out_SC4)**<br>--end-- |

| | |
|---|---|
| | --st: **24AB E8 - Ausbildung**<br>**Panel-Befragung SC6 B144**<br><br>**Grundlage: Haupterhebung E8Panel B108 V1 Feldversion**<br><br>**Version 1.05**<br>**Stand: 13.08.2018**<br>--end-- |
| **24100Z** | --va: **[ZS] zsab1**<br>--fn: **24100Z**<br><br>--vb: Zeitstempel 1 Ausbildung<br>--fr: [ZS] Zeitstempel 1 Ausbildung<br><br>--af: **goto 24101**<br><br>--ef: **Modul_23BV_out_SC6: alle**<br>--end-- |
| | --va: **[HILF] h_etappe**<br><br>--vb: Etappenummer<br>--fr: [HILF] Etappenummer<br><br>--we:<br>6: Etappe 6<br>7: Etappe 7<br>8: Etappe 8<br>--end-- |
| **24101** | --va: **caseid**<br>--hin: **(ID_t)**<br>--fn: **24101**<br><br>--vb: Personennummer<br>--fr: [AUTO] Personennummer<br><br>--ac: **autoif (20101a) h_etappe = 20101a**<br><br>--af: **goto 24101a**<br>--end-- |

| | |
|---|---|
| **24101a** | --va: **abauf_n**<br>--fn: **24101a**<br><br>--vb: Anzahl der AB-Aufsetzepisoden<br>--fr: [AUTO] Anzahl der AB-Aufsetzepisoden<br><br>--we:<br>[OFFEN]: _ _<br><br>--af:<br>**if (24101a > 0) goto 24108Z**<br>**if (24101a = 0) goto 24105**<br>--end-- |
| **24105** | --va: **abintro1**<br>--fn: **24105**<br><br>--vb: Intro Ausbildung 1<br>--fr:<br>Nun möchte ich Sie zu Ihren Ausbildungen befragen. Haben Sie seit **<20101P3(intmPRE/intjPRE)>** eine Ausbildung begonnen (oder fortgesetzt), z.B. eine Lehre, Fach- oder Berufsfachschulausbildung, ein Hochschulstudium oder eine Promotion?<br><br>--in: <<Nicht dazu gehören: Anlernzeit, Referendariat, Volontariat, Anerkennungsjahr oder Anerkennungspraktikum, Trainee, Vikariat, pharmazeutisches Praktikum und andere Praktika. Diese Phasen werden später als Erwerbstätigkeit erfasst. Auch kurze berufsbezogene Fort- und Weiterbildungen hier nicht erfassen!>><br><br>--we:<br>1: ja<br>2: nein<br>**BUTTONS: verweigert (-97), weiß nicht (-98)**<br><br>--af:<br>**if (24105 = 1) goto 24108Z**<br>**if (24105 = 2, -97, -98) goto 24106**<br>--end-- |

| | |
|---|---|
| **24106** | --va: **abintro2**<br>--fn: **24106**<br><br>--vb: Intro Ausbildung 2<br>--fr:<br>Uns interessieren auch ein Vorbereitungsdienst im öffentlichen Dienst, Meister- oder Technikerausbildungen, sowie Umschulungen. Haben Sie seit **<20101P3(intmPRE/intjPRE)>** so eine Ausbildung begonnen?<br><br>--in: <<Nicht dazu gehören: Anlernzeit, Referendariat, Volontariat, Anerkennungsjahr oder Anerkennungspraktikum, Trainee, Vikariat, pharmazeutisches Praktikum und andere Praktika. Diese Phasen werden später als Erwerbstätigkeit erfasst. Auch kurze berufsbezogene Fort- und Weiterbildungen hier nicht erfassen!>><br><br>--we:<br>1: ja<br>2: nein<br>**BUTTONS: verweigert (-97), weiß nicht (-98)**<br><br>--af:<br>**if (24106 = 1) goto 24108Z**<br>**if (24106 = 2, -97, -98) goto 24108**<br>--end-- |
| | --st: **BEGINN der Ausbildungsepisodenschleife**<br>--end-- |
| **24108Z** | --va: **[ZS] zsab2**<br>--fn: **24108Z**<br><br>--vb: Zeitstempel 2 Ausbildung<br>--fr: [ZS] Zeitstempel 2 Ausbildung (für jede Episode)<br><br>--af: **goto 24109**<br><br>--ef: **Modul30; 30300 = 4**<br>--end-- |
| | --va: **[HILF] h_abart**<br><br>--vb: Ausbildungsschleifenart<br>--fr: [HILF] Ausbildungsschleifenart<br><br>--we:<br>1: Ausbildung<br>2: Umschulung<br>--end-- |

| | |
|---|---|
| | --va: **[HILF] h_dauertan**<br><br>--vb: Episode dauert an<br>--fr: [HILF] Episode dauert an<br><br>--we:<br>1: Episode dauert an<br>2: Episode endet zum Interviewmonat<br>3: Episode endet vor Interviewmonat<br>4: Episodenende = Missing<br>--end-- |
| | --va: **[HILF] h_abtypsPRE**<br><br>--vb: Preload Ausbildungsarttext (24103P5)<br>--fr: [HILF] Preload Ausbildungsarttext (Textzuordnung nach Code von 24103P5)<br><br>--we:<br>1: eine Ausbildung gemacht haben<br>2: eine Ausbildung (an einer Berufsfachschule/Fachschule des Gesundheitswesens) gemacht haben<br>3: eine Ausbildung (an einer Fachschule) gemacht haben<br>4: eine Ausbildung (an einer Fachschule) gemacht haben<br>5: eine Meister- oder Technikerausbildung gemacht haben<br>6: studiert haben (an einer Berufs-/Verwaltungs-/Wirtschaftsakademie)<br>7: studiert haben (an einer Berufs-/Verwaltungs-/Wirtschaftsakademie)<br>8: studiert haben (an einer Berufs-/Verwaltungs-/Wirtschaftsakademie)<br>9: studiert haben (an einer Fachhochschule)<br>10: studiert haben (an einer Universität/Hochschule)<br>11: eine Facharztausbildung gemacht haben<br>12: sich auf eine Laufbahnprüfung im öffentlichen Dienst vorbereitet haben<br>13: einen Lehrgang (bei einem Verband/Kammer) gemacht haben<br>14: einen Kurs gemacht haben<br>15: dabei waren zu promovieren<br>16: dabei waren zu habilitieren<br>17: eine Ausbildung gemacht haben<br>-97: eine Ausbildung gemacht haben<br>-98: eine Ausbildung gemacht haben<br>--end-- |

| | |
|---|---|
| **24109** | --va: **abnr**<br>--fn: **24109**<br><br>--vb: Ausbildungsepisode<br>--fr: [AUTO] Nummer der Ausbildungsepisode<br><br>--ac:<br>**autoif (24109 = 1 & 24105 = 1) h_abart = 1**<br>**autoif (24109 = 1 & 24106 = 1) h_abart = 2**<br>**autoif (24109 > 1 & 24149A (n-1) = 1) h_abart = 1**<br>**autoif (24109 > 1 & 24149B (n-1) = 1) h_abart = 2**<br><br>--af: **goto 24103**<br>--end-- |
| **24103** | --va: **abmod**<br>--hin: **(ts15300)**<br>--fn: **24103**<br><br>--vb: Episodenmodus<br>--fr: [AUTO] Episodenmodus<br><br>--we:<br>2: neu aufgenommene Episode im Panel<br>3: aufgesetzte Episode im Panel<br>4: im X-Modul ergänzt<br><br>--ac:<br>**autoif (30300 <> 4 & 24101a < 24109) 24103 = 2**<br>**autoif (30300 <> 4 & 24101a >= 24109) 24103 = 3**<br>**autoif (30300 = 4) 24103 = 4**<br><br>--af:<br>**if (24103 = 2, 4) goto 24111**<br>**if (24103 = 3) goto 24103P1**<br>--end-- |
| **24103P1** | --va: **abnr1PRE**<br>--fn: **24103P1**<br><br>--vb: Preload AB-Episodennummer bei !!Ersterfassung!! dieser Episode (24109 / 24103P1)<br>--fr: [AUTO] Preload AB-Episodennummer bei !!Ersterfassung!! dieser Episode<br><br>--af: **goto 24103P2**<br>--end-- |

| | |
|---|---|
| **24103P2** | --va: **abwe1PRE**<br>--fn: **24103P2**<br><br>--vb: Preload Studiennummer bei !!Ersterfassung!! dieser Episode (20101b / 24103P2)<br>--fr: [AUTO] Preload Studiennummer bei !!Ersterfassung!! dieser Episode<br><br>--af: **goto 24103P3**<br>--end-- |
| **24103P3** | --va: **abnrPRE**<br>--fn: **24103P3**<br><br>--vb: Preload AB-Episodennummer dieser Episode (24109)<br>--fr: [AUTO] Preload AB-Episodennummer dieser Episode in der letzten Befragungswelle<br><br>--af: **goto 24103P4**<br>--end-- |
| **24103P4** | --va: **abwePRE**<br>--fn: **24103P4**<br><br>--vb: Preload Studiennummer der letzten Befragung (20101b)<br>--fr: [AUTO] Preload Studiennummer der letzten Befragung<br><br>--af: **goto 24103P5**<br>--end-- |

| | |
|---|---|
| **24103P5** | --va: **abtypPRE**<br>--fn: **24103P5**<br><br>--vb: Preload Ausbildungsart (24111)<br>--fr: [AUTO] Preload Ausbildungsart<br><br>--we:<br>1: Lehre (Facharbeiter-, duale Berufsausbildung; kaufmännisch, betrieblich, gewerblich, landwirtschaftlich)<br>2: Ausbildung an einer Schule des Gesundheitswesens<br>3: Berufsfachschulausbildung (schulische oder vollzeitschulische Ausbildung)<br>4: Ausbildung an einer anderen Fachschule (auch Fachlehrerausbildung)<br>5: Meister- oder Technikerausbildung (auch Ingenieurschulen)<br>6: Studium an einer Verwaltungs- und Wirtschaftsakademie (VWA)<br>7: Studium an einer Berufsakademie, Dualen Hochschule<br>8: Studium an einer Verwaltungsfachhochschule<br>9: Studium an einer Fachhochschule (nicht Verwaltungsfachhochschule)<br>10: Studium an einer Universität<br>11: Facharztausbildung<br>12: ein Lehrgang zur Vorbereitung auf eine Laufbahnprüfung im öffentlichen Dienst<br>13: ein Lehrgang bei einem Verband oder einer Kammer (IHK-Lehrgang)<br>14: ein Kurs zum Erwerb einer Lizenz (Schweißer-, Stapler- oder Taxifahrerschein, Netzwerkadministrator)<br>15: Promotion<br>16: Habilitation<br>17: eine andere Ausbildung<br>-97: verweigert<br>-98: weiß nicht<br><br>--ac:<br>**autoif (24103P5) 24111 = 24103P5**<br>**autoif (24103P5) h_abtypsPRE = 24103P5**<br><br>--af: **goto 24103P6**<br>--end-- |
| **24103P6** | --va: **abstdatPRE (abstmPRE / abstjPRE)**<br>--fn: **24103P6**<br><br>--vb: Preload Startdatum (-monat/-jahr) AB-Episode (24118)<br>--fr: [AUTO] Preload Startdatum (-monat/-jahr) AB-Episode<br><br>--we:<br>Monat __ Jahr ____<br><br>--ac: **autoif (24103P6) 24118 = 24103P6**<br><br>--af: **goto 24103P7**<br>--end-- |

| | |
|---|---|
| **24103P7** | --va: **abinausPRE**<br>--fn: **24103P7**<br><br>--vb: Preload Ausbildung im In- oder Ausland (24121)<br>--fr: [AUTO] Preload Ausbildung im In- oder Ausland<br><br>--we:<br>1: in Deutschland<br>2: im Ausland<br>-97: verweigert<br>-98: weiß nicht<br><br>--ac: **autoif (24103P7) 24121 = 24103P7**<br><br>--af: **goto 24103P8**<br>--end-- |
| **24103P8** | --va: **abvzPRE**<br>--fn: **24103P8**<br><br>--vb: Preload Ausbildung nebenher oder hauptsächlich (24127)<br>--fr: [AUTO] Preload Ausbildung nebenher oder hauptsächlich<br><br>--we:<br>1: hauptsächlich<br>2: nebenher<br>-97: verweigert<br>-98: weiß nicht<br><br>--ac: **autoif (24103P8) 24127 = 24103P8**<br><br>--af: **goto 24103P10**<br>--end-- |

| | |
|---|---|
| **24103P10** | --va: **abtypssPRE (abtypss1PRE / abtypss2PRE / abtypss3PRE)**<br>--fn: **24103P10**<br><br>--vb: Preload Berufs-/Fachbezeichnung (24116)<br>--fr: [AUTO] Preload Berufs-/Fachbezeichnung<br><br>--we:<br>OFFEN1: _____<br>OFFEN2: _____<br>OFFEN3: _____<br>-97: verweigert<br>-98: weiß nicht<br><br>--ac: **autoif (24103P10) 24116 = 24103P10**<br><br>--af: **goto 24104**<br>--end-- |
| **24104** | --va: **abintrop**<br>--fn: **24104**<br><br>--vb: Episodenfortschreibung<br>--fr:<br>**if (24109 = 1)**<br>Nun möchte ich Sie zu Ihren Ausbildungen befragen. In unserem letzten Interview im **<20101P3(intmPRE/intjPRE)>** haben wir notiert, dass Sie zu diesem Zeitpunkt **<h_abtypsPRE>**.<br><br>**if (24109 > 1)**<br>Darüber hinaus haben wir in unserem letzten Interview im **<20101P3(intmPRE/intjPRE)>** notiert, dass Sie zu diesem Zeitpunkt **<h_astypsPRE>**..<br><br>--we:<br>1: Zielperson widerspricht NICHT<br>2: Zielperson widerspricht<br><br>--ac:<br>**autoif (24104 = 2) 24119 = 20101P3(intmPRE / intjPRE)**<br>**autoif (24104 = 2) h_dauertan = 3**<br><br>--af:<br>**if (24104 = 1) goto 24119**<br>**if (24104 = 2 & 24109 = 24101a) goto 24149A**<br>**if (24104 = 2 & 24109 < 24101a) goto 24149Z**<br>--end-- |

| | |
|---|---|
| **24111** | --va: **abtyp**<br>--hin: **(ts15201)**<br>--fn: **24111**<br><br>--vb: Ausbildungstyp<br>--fr:<br>**if (24109 = 1 & 24103 = 2)**<br>Bitte sagen Sie mir, was für eine Art von Ausbildung das war.<br><br>**if (24109 > 1 OR 24103 = 4)**<br>Was für eine Art von Ausbildung war/ist das?<br><br>--in:<br><<Vorgaben bitte nicht vorlesen!<br>In Zweifelsfällen (z.B. bei Krankenschwestern) bitte nachfragen, ob es eine betriebliche (Code 1) oder schulische (Code 2) Ausbildung war. Mit Universität sind auch Kunst-, Musik-, Sporthochschulen, Pädagogische, Theologische, Technische Hochschulen oder Gesamthochschulen gemeint! Falls ZP "Umschulung" angibt, bitte den Typ der Umschulung genau einordnen lassen (Umschulungen können sein: Lehre, Berufsfachschule, Fachschule).>><br><br>--we:<br>1: Lehre (Facharbeiter-, duale Berufsausbildung; kaufmännisch, betrieblich, gewerblich, landwirtschaftlich)<br>2: Ausbildung an einer Schule des Gesundheitswesens<br>3: Berufsfachschulausbildung (schulische oder vollzeitschulische Ausbildung)<br>4: Ausbildung an einer anderen Fachschule (auch Fachlehrerausbildung)<br>5: Meister- oder Technikerausbildung (auch Ingenieurschulen)<br>6: Studium an einer Verwaltungs- und Wirtschaftsakademie (VWA)<br>7: Studium an einer Berufsakademie, Dualen Hochschule<br>8: Studium an einer Verwaltungsfachhochschule<br>9: Studium an einer Fachhochschule (nicht Verwaltungsfachhochschule)<br>10: Studium an einer Universität<br>11: Facharztausbildung<br>12: ein Lehrgang zur Vorbereitung auf eine Laufbahnprüfung im öffentlichen Dienst<br>15: Promotion<br>16: Habilitation<br>17: eine andere Ausbildung<br>**BUTTONS: verweigert (-97), weiß nicht (-98)**<br><br>--af:<br>**if (24111 = 1, 3, 5, 11, 12, 15, 16, -97, -98) goto 24116**<br>**if (24111 = 2, 4) goto 24113**<br>**if (24111 = 6 to 10) goto 24114**<br>**if (24111 = 17) goto 24112**<br>--end-- |

| | |
|---|---|
| **24112** | --va: **abtyps**<br>--hin: **(ts15202_O)**<br>--fn: **24112**<br><br>--vb: andere Ausbildung<br>--fr: Was war / ist das genau?<br><br>--we:<br>OFFEN: _____<br>**BUTTONS: verweigert (-97), weiß nicht (-98)**<br><br>--af: **goto 24116**<br>--end-- |
| **24113** | --va: **abfsges**<br>--hin: **(ts15203)**<br>--fn: **24113**<br><br>--vb: übliche Ausbildungsdauer<br>--fr: Dauert diese Ausbildung, wenn man sie Vollzeit macht, in der Regel ein Jahr, zwei Jahre, drei Jahre oder mehr als drei Jahre?<br><br>--in: <<Bei genauen Angaben (zum Beispiel 2,5 Jahre) bitte abrunden (im Beispiel auf 2 Jahre). Falls weniger als 1 Jahr, bitte ein Jahr eintragen.>><br><br>--we:<br>1: ein Jahr<br>2: zwei Jahre<br>3: drei Jahre<br>4: mehr als drei Jahre<br>**BUTTONS: verweigert (-97), weiß nicht (-98)**<br><br>--af: **goto 24116**<br>--end-- |

| | |
|---|---|
| **24114** | --va: **abdstud**<br>--hin: **(ts15204)**<br>--fn: **24114**<br><br>--vb: dualer Studiengang<br>--fr: War / ist das ein dualer Studiengang, bei dem Sie die Möglichkeit hatten / haben, auch eine Berufsausbildung zu machen?<br><br>--in: <<Nicht gemeint sind Studiengänge, die zu zwei Studienabschlüssen führen.>><br><br>--we:<br>1: ja<br>2: nein<br>**BUTTONS: verweigert (-97), weiß nicht (-98)**<br><br>--af:<br>**if (22106a = 0) goto 24115**<br>**if (22106a = 1, 2) goto 24116**<br>--end-- |
| **24115** | --va: **abstudb**<br>--hin: **(ts15205)**<br>--fn: **24115**<br><br>--vb: Studienberechtigung<br>--fr: Auf welchem Weg haben Sie die Studienberechtigung erworben?<br><br>--we:<br>1: Sonderprüfung für Begabte (Immaturenprüfung, Prüfung für die Zulassung zum Studium ohne Reifezeugnis)<br>2: als beruflich Qualifizierter<br>3: Eignungsprüfung (für Kunst-, Sport- und Musikhochschulen)<br>**BUTTONS: verweigert (-97), weiß nicht (-98)**<br><br>--af: **goto 24116**<br>--end-- |

| | |
|---|---|
| **24116** | --va: **abtypss (abtypss1 / abtypss2 / abtypss3)**<br>--hin: **(ts15291)**<br>--fn: **24116**<br><br>--vb: Berufs-/Fachbezeichnung<br>--fr:<br>**If (24111 = 1 to 5, 17, -97, -98)**<br>In welchem Beruf genau haben Sie diese Ausbildung gemacht? Bitte nennen Sie mir die genaue Bezeichnung.<br><br>**If (24111 = 6 to 10)**<br>Welches Hauptfach haben Sie studiert? Wenn Sie mehr als ein Hauptfach studiert haben, geben Sie bitte alle Hauptfächer an. Bitte nennen Sie mir die genauen Bezeichnungen.<br><br>**If (24111 = 15)**<br>In welchem Fach haben Sie promoviert? Bitte nennen Sie mir die genaue Bezeichnung.<br><br>**If (24111 = 16)**<br>In welchem Fach haben Sie habilitiert? Bitte nennen Sie mir die genaue Bezeichnung.<br><br>**If (24111 = 11)**<br>Welchen Facharzt haben Sie gemacht? Bitte nennen Sie mir die genaue Bezeichnung.<br><br>**If (24111 = 12)**<br>Um was ging es bei diesem Lehrgang genau? Bitte nennen Sie mir die genaue Bezeichnung.<br><br>--in:<br>**if (24111 = 6 to 11, 15, 16)**<br><<Bei Fachwechseln während des Studiums bitte die letzten Fächer dieser Studienepisode angeben. Ein Doppelstudium soll als zwei unterschiedliche Episoden abgelegt werden.>><br><br>--we:<br>OFFEN1: _____<br>OFFEN2: _____<br>OFFEN3: _____<br>**BUTTONS: verweigert (-97), weiß nicht (-98)**<br><br>--af: **goto 24118**<br>--end-- |
| **24118** | --va: **abstdat (abstm / abstj)**<br>--hin: **(ts1511m / y)**<br>--fn: **24118**<br><br>--vb: Startdatum (-monat/-jahr) Ausbildungsepisode<br>--fr:<br>**if (24111= 1 to 5, 17, -97, -98)**<br>Von wann bis wann haben Sie diese Ausbildung gemacht?<br><br>**if (24111 = 6 to 10)**<br>Von wann bis wann haben Sie dieses Hauptfach/diese Hauptfächer studiert? |

| | |
|---|---|
| | **if (24111 = 15)**<br>Von wann bis wann haben Sie in diesem Fach promoviert?<br><br>**if (24111 = 16)**<br>Von wann bis wann haben Sie in diesem Fach habilitiert?<br><br>**if (24111 = 11)**<br>Von wann bis wann haben Sie diesen Facharzt gemacht?<br><br>**if (24111 = 12)**<br>Von wann bis wann haben Sie diesen Lehrgang gemacht?<br><br>--in:<br><<Sofern Ausbildung unterbrochen wurde, den gesamten Zeitraum erfassen.<br>Erinnert sich ZP nur an Jahreszeiten, bitte folgende Nummern eingeben:<br>21 = Jahresanfang/Winter,<br>24 = Frühjahr/Ostern,<br>27 = Jahresmitte/Sommer,<br>30 = Herbst,<br>32 = Jahresende>><br><br>--we:<br>von Monat ____ Jahr _____<br>**BUTTONS: verweigert (-97), weiß nicht (-98)**<br><br>--af: **goto 24119**<br>--end-- |
| **24119** | --va: **abenddat (abendm / abendj)**<br>--hin: **(ts1512m / y)**<br>--fn: **24119**<br><br>--vb: Enddatum (-monat/-jahr) Ausbildungsepisode<br>--fr:<br>**if ((24111 = 1 to 5, 17, -97, -98) & (24103 = 2, 4))**<br>(Bis wann haben Sie diese Ausbildung gemacht?)<br><br>**if ((24111 = 6 to 10) & (24103 = 2, 4))**<br>(Bis wann haben Sie dieses Hauptfach/diese Hauptfächer studiert?)<br><br>**if (24111 = 15 & (24103 = 2, 4))**<br>(Bis wann haben Sie in diesem Fach promoviert?)<br><br>**if (24111 = 16 & (24103 = 2, 4))**<br>(Bis wann haben Sie in diesem Fach habilitiert?)<br><br>**if (24111 = 11 & (24103 = 2, 4))**<br>(Bis wann haben Sie diesen Facharzt gemacht?) |

| | |
|---|---|
| | **if (24111 = 12 & (24103 = 2, 4))**<br>(Bis wann haben Sie diesen Lehrgang gemacht?)<br><br>**if ((24111 = 1 to 5, 17, -97, -98) & 24103 = 3)**<br>Bis wann haben Sie diese Ausbildung gemacht?<br><br>**if ((24111 = 6 to 10) & 24103 = 3)**<br>Bis wann haben Sie diese Fächerkombination studiert?<br><br>**if (24111 = 15 & 24103 = 3)**<br>Bis wann haben Sie in diesem Fach promoviert?<br><br>**if (24111 = 16 & 24103 = 3)**<br>Bis wann haben Sie in diesem Fach habilitiert?<br><br>**if (24111 = 11 & 24103 = 3)**<br>Bis wann haben Sie diesen Facharzt gemacht?<br><br>**if (24111 = 12 & 24103 = 3)**<br>Bis wann haben Sie diesen Lehrgang gemacht?<br><br>**if ((24111 = 13 to 14) & 24103 = 3)**<br>Bis wann haben Sie diesen Kurs oder Lehrgang gemacht?<br><br>--in:<br><< Sofern Ausbildung unterbrochen wurde, den gesamten Zeitraum erfassen. Erinnert sich ZP nur an Jahreszeiten, bitte folgende Nummern eingeben:<br>21 = Jahresanfang/Winter,<br>24 = Frühjahr/Ostern,<br>27 = Jahresmitte/Sommer,<br>30 = Herbst,<br>32 = Jahresende>><br><br>--we:<br>bis Monat ____ Jahr _____<br>**BUTTONS: bis heute (-5), verweigert (-97), weiß nicht (-98)**<br><br>--ac:<br>**autoif (24119 = -5) h_dauertan = 1**<br>**autoif (24119 = 20102(intm/intj)) h_dauertan = 2**<br>**autoif (24119 > 0 & 24119 < 20102(intm/intj)) h_dauertan = 3**<br>**autoif (24119 = -97, -98) h_dauertan = 4**<br>**autoif (24119 = -5) 24120 = 1**<br>**autoif (24119 = -5) 24119 = 20102(intm/intj)**<br><br>--af:<br>**if (h_dauertan = 1, 3, 4) goto 24120Z**<br>**if (h_dauertan = 2) goto 24120**<br>--end-- |

| | |
|---|---|
| **24120** | --va: **abiz**<br>--hin: **(ts1512c)**<br>--fn: **24120**<br><br>--vb: Andauern der Ausbildungsepisode<br>--fr:<br>**if (24111 = 1 to 5, 17, -97, -98)**<br>Machen Sie diese Ausbildung derzeit noch?<br><br>**if (24111 = 6 to 10)**<br>Studieren Sie derzeit noch dieses Fach/diese Fächer?<br><br>**if (24111 = 15)**<br>Promovieren Sie derzeit noch?<br><br>**if (24111 = 16)**<br>Habilitieren Sie derzeit noch?<br><br>**if (24111 = 11)**<br>Machen Sie derzeit noch die Facharztausbildung?<br><br>**if (24111 = 12)**<br>Machen Sie derzeit noch diesen Lehrgang?<br><br>**if (24111 = 13 to 14)**<br>Machen Sie derzeit noch diesen Kurs oder Lehrgang?<br><br>--we:<br>1: ja<br>2: nein<br>**BUTTONS: verweigert (-97), weiß nicht (-98)**<br><br>--ac: **autoif (24120 = 1) h_dauertan = 1**<br><br>--af: **goto 24120Z**<br>--end-- |
| **24120Z** | --va: **[ZS] zsab2_0**<br>--fn: **24120Z**<br><br>--vb: Zeitstempel 2_0 Ausbildung<br>--fr: [ZS] Zeitstempel 2_0 Ausbildung (für jede bestätigte Aufsetzpisode)<br><br>--af:<br>**if (24103 = 2, 4) goto 24121**<br>**if (24103 = 3) goto 24126Z**<br>--end-- |

| | |
|---|---|
| **24121** | --va: **abinaus**<br>--hin: **(ts15206)**<br>--fn: **24121**<br><br>--vb: Ausbildung im In- oder Ausland<br>--fr:<br>**if (24111 = 1)**<br>Befindet/Befand sich Ihr Ausbildungsbetrieb in Deutschland oder im Ausland?<br><br>**if (24111 = 2 to 4)**<br>Befindet/Befand sich die (Berufs-)Fachschule in Deutschland oder im Ausland?<br><br>**if (24111 = 6 to 10, 15, 16)**<br>Befindet/Befand sich die Hochschule oder Akademie in Deutschland oder im Ausland?<br><br>**if (24111 = 5, 11 to 12 , 17, -97, -98)**<br>Befindet/Befand sich die Ausbildungsstätte in Deutschland oder im Ausland?<br><br>--in: <<Falls mehrere Länder, bitte nachfragen, wo Ausbildung überwiegend gemacht wurde.>><br><br>--we:<br>1: in Deutschland<br>2: im Ausland<br>**BUTTONS: verweigert (-97), weiß nicht (-98)**<br><br>--af:<br>**if (24121 = 1) goto 24122**<br>**if (24121 = 2) goto 24125**<br>**if (24121 = -97, -98) goto 24126Z**<br>--end-- |

| | |
|---|---|
| **24122** | --va: **abgem**<br>--hin: **(ts15207)**<br>--fn: **24122**<br><br>--vb: Gemeinde der Ausbildungsstätte<br>--fr:<br>**if (24111 = 1)**<br>Nennen Sie mir bitte den Ort bzw. die Gemeinde, in dem sich der Ausbildungsbetrieb befand/befindet!<br><br>**if (24111 = 2 to 4)**<br>Nennen Sie mir bitte den Ort bzw. die Gemeinde, in dem sich die (Berufs-)Fachschule befand/befindet!<br><br>**if (24111 = 6 to 10, 15, 16)**<br>Nennen Sie mir bitte den Ort bzw. die Gemeinde, in dem sich die Hochschule oder Akademie befand/befindet!<br><br>**if (24111 = 5, 11 to 12, 17, -97, -98)**<br>Nennen Sie mir bitte den Ort bzw. die Gemeinde, in dem sich die Ausbildungsstätte befand/befindet!<br><br>--we:<br>[Gemeindeliste]<br>**BUTTONS: Ort nicht in Liste (-96), verweigert (-97), weiß nicht (-98)**<br><br>--af:<br>**if (24122 <> -96, 1011) goto 24126Z**<br>**if (24122 = -96) goto 24123**<br>**if (24122 = 1011) goto 24124b**<br>--end-- |
| **24123** | --va: **abgems**<br>--fn: **24123**<br><br>--vb: Gemeindename der Ausbildungsstätte (offen)<br>--fr: Dieser Ort kommt nicht in unserer Liste vor. Damit wir den Ortsnamen in unsere Liste aufnehmen können, nennen Sie mir bitte noch einmal den Ort genau!<br><br>--in: <<Bitte Ortsnamen genau und in korrekter Schreibweise erfassen!>><br><br>--we:<br>OFFEN: _____<br>**BUTTONS: verweigert (-97), weiß nicht (-98)**<br><br>--af:<br>**if (24123 <> -97, -98) goto 24124**<br>**if (24123 = -97, -98) goto 24126Z**<br>--end-- |

| | |
|---|---|
| **24124** | --va: **abbl**<br>--fn: **24124**<br><br>--vb: Bundesland der Ausbildungsstätte<br>--fr: Zu welchem Bundesland gehört dieser Ort heute?<br><br>--in: <<Nicht vorlesen, zutreffenden Code markieren!<br>Bei Rückfragen: gemeint ist der Name des Bundeslands zu dem der Ort !!heute!! gehört.>><br><br>--we:<br>1: Schleswig-Holstein<br>2: Hamburg<br>3: Niedersachsen<br>4: Bremen<br>5: Nordrhein-Westfalen<br>6: Hessen<br>7: Rheinland-Pfalz<br>8: Baden-Württemberg<br>9: Bayern<br>10: Saarland<br>11: Berlin(Gesamt)<br>12: Brandenburg<br>13: Mecklenburg-Vorpommern<br>14: Sachsen<br>15: Sachsen-Anhalt<br>16: Thüringen<br>**BUTTONS: verweigert (-97), weiß nicht (-98)**<br><br>--af:<br>**if (24124 <> 11) goto 24126Z**<br>**if (24124 = 11) goto 24124b**<br>--end-- |

| | |
|---|---|
| **24124b** | --va: **abortb**<br>--fn: **24124b**<br><br>--vb: Ausbildungsstätte in Berlin<br>--fr: Um welchen Berliner Bezirk handelt/handelte es sich dabei?<br><br>--in: <<Vorgaben nicht vorlesen.<br>Falls Doppelbezeichnungen genannt werden (z.B. Friedrichshain-Kreuzberg), bitte nachfragen, um welchen der beiden Bezirke es sich handelt.<br>Falls Bezeichnungen genannt werden, die nicht in der Liste vorhanden sind (z.B. Mahlsdorf, Moabit, Rudow usw.), bitte nachfragen: „Und zu welchem Bezirk gehört das?“>><br><br>--we:<br>1: Charlottenburg<br>2: Friedrichshain<br>3: Hellersdorf<br>4: Hohenschönhausen<br>5: Köpenick<br>6: Kreuzberg<br>7: Lichtenberg<br>8: Marzahn<br>9: Mitte<br>10: Neukölln<br>11: Pankow<br>12: Prenzlauer Berg<br>13: Reinickendorf<br>14: Schöneberg<br>15: Spandau<br>16: Steglitz<br>17: Tempelhof<br>18: Tiergarten<br>19: Treptow<br>20: Wedding<br>21: Weißensee<br>22: Wilmersdorf<br>23: Zehlendorf<br>**BUTTONS: Bezirk nicht in Liste (-96), verweigert (-97), weiß nicht (-98)**<br><br>--af:<br>**if (24124b = 9) goto 24124c**<br>**if (24124b = 11) goto 24124d**<br>**if (24124b = 7) goto 24124e**<br>**if (24124b <> 7, 9, 11) goto 24126Z**<br>--end-- |

| | |
|---|---|
| **24124c** | --va: **abortb9**<br>--fn: **24124c**<br><br>--vb: Ausbildungsstätte in Berlin Mitte<br>--fr: Der heutige Bezirk Mitte setzt sich ja aus den früheren Bezirken Mitte, Tiergarten und Wedding zusammen. Um welchen dieser Bezirke handelt es sich: um Mitte, Tiergarten oder Wedding?<br><br>--we:<br>9: Mitte<br>18: Tiergarten<br>20: Wedding<br>**BUTTONS: verweigert (-97), weiß nicht (-98)**<br><br>--ra: **9, 18, 20, -97, -98**<br><br>--ac: **autoif (24124c > 0) 24124b = 24124c**<br><br>--af: **goto 24126Z**<br>--end-- |
| **24124d** | --va: **abortb11**<br>--fn: **24124d**<br><br>--vb: Ausbildungsstätte in Berlin Pankow<br>--fr: Der heutige Bezirk Pankow setzt sich ja aus den früheren Bezirken Pankow, Prenzlauer Berg und Weißensee zusammen. Um welchen dieser Bezirke handelt es sich: um Pankow, Prenzlauer Berg oder Weißensee?<br><br>--we:<br>11: Pankow<br>12: Prenzlauer Berg<br>21: Weißensee<br>**BUTTONS: verweigert (-97), weiß nicht (-98)**<br><br>--ra: **11, 12, 21, -97, -98**<br><br>--ac: **autoif (24124d > 0) 24124b = 24124d**<br><br>--af: **goto 24126Z**<br>--end-- |

| | |
|---|---|
| **24124e** | --va: **abortb7**<br>--fn: **24124e**<br><br>--vb: Ausbildungsstätte in Berlin Lichtenberg<br>--fr: Der heutige Bezirk Lichtenberg setzt sich ja aus den früheren Bezirken Lichtenberg und Hohenschönhausen zusammen. Um welchen dieser Bezirke handelt es sich: um Lichtenberg oder Hohenschönhausen?<br><br>--we:<br>4: Hohenschönhausen<br>7: Lichtenberg<br>**BUTTONS: verweigert (-97), weiß nicht (-98)**<br><br>--ra: **4, 7, -97, -98**<br><br>--ac: **autoif (24124e > 0) 24124b = 24124e**<br><br>--af: **goto 24126Z**<br>--end-- |
| **24125** | --va: **abland**<br>--hin: **(ts1521s)**<br>--fn: **24125**<br><br>--vb: Land der Ausbildung<br>--fr:<br>**if (24111 = 1)**<br>In welchem Land befindet/befand sich der Ausbildungsbetrieb?<br><br>**if (24111 = 2 to 4)**<br>In welchem Land befindet/befand sich die (Berufs-) Fachschule?<br><br>**if (24111= 6 to 10, 15, 16)**<br>In welchem Land befindet/befand sich die Hochschule oder Akademie?<br><br>**if (24111 = 5, 11 to 12, 17, -97, -98)**<br>In welchem Land befindet/befand sich die Ausbildungsstätte?<br><br>--we:<br>[Länderliste]<br>**BUTTONS: Land nicht in Liste (-96), verweigert (-97), weiß nicht (-98)**<br><br>--af:<br>**if (24125 <> -96) goto 24126Z**<br>**if (24125 = -96) goto 24126**<br>--end-- |

| | |
|---|---|
| **24126** | --va: **ablands**<br>--fn: **24126**<br><br>--vb: Land der Ausbildung (offen)<br>--fr: Dieses Land kommt nicht in unserer Liste vor. Damit wir es in unsere Liste aufnehmen können, nennen Sie mir bitte noch einmal dieses Land genau.<br><br>--in: <<Bitte Namen des Landes genau und in korrekter Schreibweise erfassen.>><br><br>--we:<br>OFFEN: _____<br>**BUTTONS: verweigert (-97), weiß nicht (-98)**<br><br>--af: **goto 24126Z**<br>--end-- |
| **24126Z** | --va: **[ZS] zsab2_1**<br>--fn: **24126Z**<br><br>--vb: Zeitstempel 2_1 Ausbildung<br>--fr: [ZS] Zeitstempel 2_1 Ausbildung (für jede bestätigte Aufsetzepisode)<br><br>--af:<br>**if (24103 = 2, 4) goto 24127**<br>**if (24103 = 3 & (24103P5 <> 12 to 14, 17) & h_dauertan = 1) goto 24135**<br>**if (24103 = 3 & (24103P5 <> 12 to 14, 17) & h_dauertan > 1) goto 24140**<br>**if (24103 = 3 & (24103P5 = 12 to 14, 17)) goto 24133**<br>--end-- |

| | |
|---|---|
| **24127** | --va: **abvz**<br>--hin: **(ts15211)**<br>--fn: **24127**<br><br>--vb: Ausbildung nebenher oder hauptsächlich<br>--fr:<br>**if (24111 = 1 to 5, 17, -97, -98)**<br>Machen/Machten Sie diese Ausbildung hauptsächlich oder nebenher, z.B. neben einer Erwerbstätigkeit oder Arbeitslosigkeit?<br><br>**if (24111 = 6 to 10)**<br>Studieren/Studierten Sie dieses Fach/diese Fächer hauptsächlich oder nebenher, z.B. neben einer Erwerbstätigkeit oder Arbeitslosigkeit?<br><br>**if (24111 = 15)**<br>Promovieren/Promovierten Sie hauptsächlich oder nebenher, z.B. neben einer Erwerbstätigkeit oder Arbeitslosigkeit?<br><br>**if (24111 = 16)**<br>Habilitieren/Habilitierten Sie hauptsächlich oder nebenher, z.B. neben einer Erwerbstätigkeit oder Arbeitslosigkeit?<br><br>**if (24111 = 11)**<br>Machen/Machten Sie den Facharzt hauptsächlich oder nebenher, z.B. neben einer Erwerbstätigkeit oder Arbeitslosigkeit?<br><br>**if (24111 = 12)**<br>Machen/Machten Sie diesen Lehrgang hauptsächlich oder nebenher, z.B. neben einer Erwerbstätigkeit oder Arbeitslosigkeit?<br><br>--we:<br>1: hauptsächlich<br>2: nebenher<br>**BUTTONS: verweigert (-97), weiß nicht (-98)**<br><br>--af:<br>**if (24111 = 1) goto 24128**<br>**if (24111 = 12, 17) goto 24133**<br>**if ((24111 = 2 to 11, 15, 16, -97, -98) & h_dauertan = 1) goto 24135**<br>**if ((24111 = 2 to 11, 15, 16, -97, -98) & h_dauertan > 1) goto 24140**<br>--end-- |

| | |
|---|---|
| **24128** | --va: **abaus**<br>--hin: **(ts15212)**<br>--fn: **24128**<br><br>--vb: Ausbildung in Betrieb oder außerbetrieblicher Einrichtung<br>--fr: Findet/Fand diese Ausbildung in einem Betrieb oder in einer überbetrieblichen bzw. außerbetrieblichen Einrichtung statt?<br><br>--we:<br>1: in einem Betrieb<br>2: in einer über- bzw. außerbetrieblichen Einrichtung<br>**BUTTONS: verweigert (-97), weiß nicht (-98)**<br><br>--af:<br>**if (24128 = 1) goto 24130**<br>**if ((24128 = 2, -97, -98) & h_dauertan = 1) goto 24135**<br>**if ((24128 = 2, -97, -98) & h_dauertan > 1) goto 24140**<br>--end-- |
| **24130** | --va: **aboed**<br>--hin: **(ts15213)**<br>--fn: **24130**<br><br>--vb: Ausbildung in Betrieb des Öffentlichen Dienstes<br>--fr: Ist/War der Ausbildungsbetrieb ein Betrieb des Öffentlichen Dienstes?<br><br>--we:<br>1: ja<br>2: nein<br>**BUTTONS: verweigert (-97), weiß nicht (-98)**<br><br>--af:<br>**if (24130 = 1) goto 24132**<br>**if (24130 = 2, -97, -98) goto 24129**<br>--end-- |
| **24129** | --va: **abbras**<br>--hin: **(ts15214)**<br>--fn: **24129**<br><br>--vb: sonstige Branche<br>--fr: Zu welcher Branche bzw. zu welchem Wirtschaftszweig gehört/e dieser Betrieb? Bitte nennen Sie mir die genaue Bezeichnung.<br><br>--we:<br>OFFEN: _____<br>**BUTTONS: verweigert (-97), weiß nicht (-98)**<br><br>--af: **goto 24132**<br>--end-- |

| | |
|---|---|
| **24132** | --va: **abbg**<br>--hin: **(ts15215)**<br>--fn: **24132**<br><br>--vb: Betriebsgröße des Ausbildungsbetriebs<br>--fr: Wie viele Personen sind/waren in diesem Betrieb beschäftigt?<br><br>--in: <<Betrieb meint die Betriebsstätte, also die Beschäftigten am Standort. Anzahl der Beschäftigten inkl. des/der Befragten.>><br><br>--we:<br>1: 1 bis unter 5<br>2: 5 bis unter 10<br>3: 10 bis unter 20<br>4: 20 bis unter 50<br>5: 50 bis unter 100<br>6: 100 bis unter 200<br>7: 200 bis unter 250<br>8: 250 bis unter 500<br>9: 500 bis unter 1.000<br>10: 1.000 bis unter 2.000<br>11: 2.000 und mehr<br>**BUTTONS: verweigert (-97), weiß nicht (-98)**<br><br>--af:<br>**if (h_dauertan = 1) goto 24135**<br>**if (h_dauertan > 1) goto 24140**<br>--end-- |

| | |
|---|---|
| **24133** | --va: **abt**<br>--hin: **(ts15216)**<br>--fn: **24133**<br><br>--vb: Kurs / Lehrgang mit Abschluss oder Teilnahmebestätigung<br>--fr:<br>**if (24111 = 12)**<br>Ist/War vorgesehen, den Lehrgang mit einem Abschluss oder einer Teilnahmebestätigung zu beenden oder ist/war keines von beiden vorgesehen?<br><br>**if (24111 = 13 to 14)**<br>Ist/War vorgesehen, den Kurs oder Lehrgang mit einem Abschluss oder einer Teilnahmebestätigung zu beenden oder ist/war keines von beiden vorgesehen?<br><br>**if (24111 = 17)**<br>Ist/War vorgesehen, die Ausbildung mit einem Abschluss oder einer Teilnahmebestätigung zu beenden oder ist/war keines von beiden vorgesehen?<br><br>--we:<br>1: Abschluss<br>2: Teilnahmebestätigung<br>3: keines von beiden<br>**BUTTONS: verweigert (-97), weiß nicht (-98)**<br><br>--af:<br>**if (h_dauertan = 1) goto 24135**<br>**if (h_dauertan > 1 & 24133 = 1) goto 24140**<br>**if (h_dauertan > 1 & (24133 = 2, 3, -97, -98)) goto 24134**<br>--end-- |

| | |
|---|---|
| **24134** | --va: **abva**<br>--hin: **(ts15217)**<br>--fn: **24134**<br><br>--vb: Abschluss des Kurses / Lehrgangs<br>--fr:<br>**if (24111 = 12)**<br>Haben Sie an diesem Lehrgang bis zum Ende teilgenommen oder haben Sie ihn vorzeitig abgebrochen?<br><br>**if (24111 = 13 to 14)**<br>Haben Sie an diesem Kurs oder Lehrgang bis zum Ende teilgenommen oder haben Sie ihn vorzeitig abgebrochen?<br><br>**if (24111 = 17)**<br>Haben Sie an dieser Ausbildung bis zum Ende teilgenommen oder haben Sie die Ausbildung vorzeitig abgebrochen?<br><br>--we:<br>1: bis zum Ende teilgenommen<br>2: vorzeitig abgebrochen<br>**BUTTONS: verweigert (-97), weiß nicht (-98)**<br><br>--af: **goto 24135**<br>--end-- |

| | |
|---|---|
| **24140** | --va: **ababf**<br>--hin: **(ts15218)**<br>--fn: **24140**<br><br>--vb: Erfolgreicher Abschluss der Ausbildung<br>--fr:<br>**if (24111 = 1 to 5, 17, -97, -98)**<br>Haben Sie diese Ausbildung am Ende erfolgreich abgeschlossen?<br><br>**if (24111 = 6 to 10)**<br>Haben Sie dieses Studium am Ende erfolgreich abgeschlossen?<br><br>**if (24111 = 11)**<br>Haben Sie diese Facharztausbildung am Ende erfolgreich abgeschlossen?<br><br>**if (24111 = 12)**<br>Haben Sie diesen Lehrgang am Ende erfolgreich abgeschlossen?<br><br>**if (24111 = 13 to 14)**<br>Haben Sie diesen Kurs oder Lehrgang am Ende erfolgreich abgeschlossen?<br><br>**if (24111 = 15)**<br>Haben Sie diese Promotion am Ende erfolgreich abgeschlossen?<br><br>**if (24111 = 16)**<br>Haben Sie diese Habilitation am Ende erfolgreich abgeschlossen?<br><br>--we:<br>1: ja<br>2: nein<br>**BUTTONS: verweigert (-97), weiß nicht (-98)**<br><br>--ac:<br>**autoif (24140 = 1 & 24111 = 15) 24141 = 20**<br>**autoif (24140 = 1 & 24111 = 16) 24141 = 21**<br>**autoif ((24140 = 2, -97, -98) & 24111 = 15) 24146 = 20**<br>**autoif ((24140 = 2, -97, -98) & 24111 = 16) 24146 = 21**<br><br>--af: **goto 24135**<br>--end-- |
| **24135** | --va: **abunt**<br>--hin: **(ts15310)**<br>--fn: **24135**<br><br>--vb: Unterbrechung der Ausbildung<br>--fr:<br>**if ((24111 = 1 to 5, 17, -97, -98) & (24103 = 2, 4))**<br>Haben Sie diese Ausbildung zwischendurch einmal unterbrochen? |

| | |
|---|---|
| | **if ((24111 = 6 to 10) & (24103 = 2, 4))**<br>Haben Sie dieses Studium zwischendurch einmal unterbrochen?<br><br>**if (24111 = 11 & (24103 = 2, 4))**<br>Haben Sie diese Facharztausbildung zwischendurch einmal unterbrochen?<br><br>**if (24111 = 12 & (24103 = 2, 4))**<br>Haben Sie diesen Lehrgang zwischendurch einmal unterbrochen?<br><br>**if (24111 = 15 & (24103 = 2, 4))**<br>Haben Sie diese Promotion zwischendurch einmal unterbrochen?<br><br>**if (24111 = 16 & (24103 = 2, 4))**<br>Haben Sie diese Habilitation zwischendurch einmal unterbrochen?<br><br>**if ((24111 = 1 to 5, 17, -97, -98) & 24103 = 3)**<br>Haben Sie diese Ausbildung seit unserem letzten Interview im **<20101P3(intmPRE/intjPRE)>** zwischendurch einmal unterbrochen?<br><br>**if ((24111 = 6 to 10) & 24103 = 3)**<br>Haben Sie dieses Studium seit unserem letzten Interview im **<20101P3(intmPRE/intjPRE)>** zwischendurch einmal unterbrochen?<br><br>**if (24111 = 11 & 24103 = 3)**<br>Haben Sie diese Facharztausbildung seit unserem letzten Interview im **<20101P3(intmPRE/intjPRE)>** zwischendurch einmal unterbrochen?<br><br>**if (24111 = 12 & 24103 = 3)**<br>Haben Sie diesen Lehrgang seit unserem letzten Interview im **<20101P3(intmPRE/intjPRE)>** zwischendurch einmal unterbrochen?<br><br>**if ((24111 = 13 to 14) & 24103 = 3)**<br>Haben Sie diesen Kurs oder Lehrgang seit unserem letzten Interview im **<20101P3(intmPRE/intjPRE)>** zwischendurch einmal unterbrochen?<br><br>**if (24111 = 15 & 24103 = 3)**<br>Haben Sie diese Promotion seit unserem letzten Interview im **<20101P3(intmPRE/intjPRE)>** zwischendurch einmal unterbrochen?<br><br>**if (24111 = 16 & 24103 = 3)**<br>Haben Sie diese Habilitation seit unserem letzten Interview im **<20101P3(intmPRE/intjPRE)>** zwischendurch einmal unterbrochen?<br><br>--we:<br>1: ja<br>2: nein<br>**BUTTONS: verweigert (-97), weiß nicht (-98)**<br><br>--af:<br>**if (24135 = 1) goto 24135Z**<br>**if (24135 = 2, -97, -98) goto 24141Z** |

| | |
|---|---|
| | --end-- |
| | --st: **BEGINN Subschleife Ausbildungsunterbrechungen**<br>--end-- |
| **24135Z** | --va: **[ZS] zsab2a**<br>--fn: **24135Z**<br><br>--vb: Zeitstempel 2a Ausbildungsunterbrechung<br>--fr: [ZS] Zeitstempel 2a Ausbildungsunterbrechung (für jede Episode)<br><br>--af: **goto 24135a**<br>--end-- |
| | --va: **[HILF] h_dauertan2**<br><br>--vb: Episode dauert an<br>--fr: [HILF] Episode dauert an<br><br>--we:<br>1: Episode dauert an<br>2: Episode endet zum Interviewmonat<br>3: Episode endet vor Interviewmonat<br>4: Episodenende = Missing<br>--end-- |
| **24135a** | --va: **abuntnr**<br>--hin: **(ts15311)**<br>--fn: **24135a**<br><br>--vb: Ausbildungsunterbrechungsepisode<br>--fr: [AUTO] Nummer der Ausbildungsunterbrechungsepisode<br><br>--af: **goto 24136**<br>--end-- |
| **24136** | --va: **abustdat (abustm / abustj)**<br>--hin: **(ts1531m / y)**<br>--fn: **24136**<br><br>--vb: Startdatum (-monat/-jahr) Ausbildungsunterbrechungsepisode<br>--fr:<br>**if (24135a = 1 & (24111 = 1 to 5, 17, -97, -98))**<br>Von wann bis wann haben Sie diese Ausbildung das erste Mal unterbrochen?<br><br>**if (24135a = 1 & (24111 = 6 to 10))**<br>Von wann bis wann haben Sie dieses Studium das erste Mal unterbrochen?<br><br>**if (24135a = 1 & 24111 = 11)**<br>Von wann bis wann haben Sie diese Facharztausbildung das erste Mal unterbrochen? |

| | |
|---|---|
| | **if (24135a = 1 & 24111 = 12)**<br>Von wann bis wann haben Sie diesen Lehrgang das erste Mal unterbrochen?<br><br>**if (24135a = 1 & (24111 = 13 to 14))**<br>Von wann bis wann haben Sie diesen Kurs oder Lehrgang das erste Mal unterbrochen?<br><br>**if (24135a = 1 & 24111 = 15)**<br>Von wann bis wann haben Sie diese Promotion das erste Mal unterbrochen?<br><br>**if (24135a = 1 & 24111 = 16)**<br>Von wann bis wann haben Sie diese Habilitation das erste Mal unterbrochen?<br><br>**if (24135a > 1 & (24111 = 1 to 5, 17, -97, -98))**<br>Von wann bis wann haben Sie diese Ausbildung noch einmal unterbrochen?<br><br>**if (24135a > 1 & (24111 = 6 to 10))**<br>Von wann bis wann haben Sie dieses Studium noch einmal unterbrochen?<br><br>**if (24135a > 1 & 24111 = 11)**<br>Von wann bis wann haben Sie diese Facharztausbildung noch einmal unterbrochen?<br><br>**if (24135a > 1 & 24111 = 12)**<br>Von wann bis wann haben Sie diesen Lehrgang noch einmal unterbrochen?<br><br>**if (24135a > 1 & (24111 = 13 to 14))**<br>Von wann bis wann haben Sie diesen Kurs oder Lehrgang noch einmal unterbrochen?<br><br>**if (24135a > 1 & 24111 = 15)**<br>Von wann bis wann haben Sie diese Promotion noch einmal unterbrochen?<br><br>**if (24135a > 1 & 24111 = 16)**<br>Von wann bis wann haben Sie diese Habilitation noch einmal unterbrochen?<br><br>--in:<br><<Erinnert sich ZP nur an Jahreszeiten, bitte folgende Nummern eingeben:<br>21=Jahresanfang/Winter,<br>24=Frühjahr/Ostern,<br>27=Jahresmitte/Sommer,<br>30=Herbst,<br>32=Jahresende>><br><br>--we:<br>von Monat ____ Jahr ____<br>**BUTTONS: verweigert (-97), weiß nicht (-98)**<br><br>--af: **goto 24137**<br>--end-- |
| **24137** | --va: **abuenddat (abuendm / abuendj)**<br>--hin: **(ts1532m / y)** |

| | |
|---|---|
| | --fn: **24137**<br><br>--vb: Enddatum (-monat/-jahr) Ausbildungsunterbrechungsepisode<br>--fr:<br>**if (24135a = 1 & (24111 = 1 to 5, 17, -97, -98))**<br>(Bis wann haben Sie zum ersten Mal diese Ausbildung unterbrochen?)<br><br>**if (24135a = 1 & (24111 = 6 to 10))**<br>(Bis wann haben Sie zum ersten Mal dieses Studium unterbrochen?)<br><br>**if (24135a = 1 & 24111 = 11)**<br>(Bis wann haben Sie zum ersten Mal diese Facharztausbildung unterbrochen?)<br><br>**if (24135a = 1 & 24111 = 12)**<br>(Bis wann haben Sie zum ersten Mal diesen Lehrgang unterbrochen?)<br><br>**if (24135a = 1 & (24111 = 13 to 14))**<br>(Bis wann haben Sie zum ersten Mal diesen Kurs oder Lehrgang unterbrochen?)<br><br>**if (24135a = 1 & 24111 = 15)**<br>(Bis wann haben Sie zum ersten Mal diese Promotion unterbrochen?)<br><br>**if (24135a = 1 & 24111 = 16)**<br>(Bis wann haben Sie zum ersten Mal diese Habilitation unterbrochen?)<br><br>**if (24135a > 1 & (24111 = 1 to 5, 17, -97, -98))**<br>(Bis wann haben Sie nochmal diese Ausbildung unterbrochen?)<br><br>**if (24135a > 1 & (24111 = 6 to 10))**<br>(Bis wann haben Sie nochmal dieses Studium unterbrochen?)<br><br>**if (24135a > 1 & 24111 = 11)**<br>(Bis wann haben Sie nochmal diese Facharztausbildung unterbrochen?)<br><br>**if (24135a > 1 & 24111 = 12)**<br>(Bis wann haben Sie nochmal diesen Kurs oder Lehrgang unterbrochen?)<br><br>**if (24135a > 1 & (24111 = 13 to 14))**<br>(Bis wann haben Sie nochmal diesen Kurs oder Lehrgang unterbrochen?)<br><br>**if (24135a > 1 & 24111 = 15)**<br>(Bis wann haben Sie nochmal diese Promotion unterbrochen?)<br><br>**if (24135a > 1 & 24111 = 16)**<br>(Bis wann haben Sie nochmal diese Habilitation unterbrochen?)<br><br>--in:<br><<Erinnert sich ZP nur an Jahreszeiten, bitte folgende Nummern eingeben:<br>21=Jahresanfang/Winter,<br>24=Frühjahr/Ostern,<br>27=Jahresmitte/Sommer, |

| | |
|---|---|
| | 30=Herbst,<br>32=Jahresende>><br><br>--we:<br>bis Monat ____ Jahr ____<br>**BUTTONS: Unterbrechung dauert bis heute (-5), verweigert (-97), weiß nicht (-98)**<br><br>--ac:<br>**autoif (24137 = -5) h_dauertan2 = 1**<br>**autoif (24137 = 20102(intm/intj)) h_dauertan2 = 2**<br>**autoif (24137 > 0 & 24137 < 20102(intm/intj)) h_dauertan2 = 3**<br>**autoif (24137 = -97, -98) h_dauertan2 = 4**<br>**autoif (24137 = -5) 24138 = 1**<br>**autoif (24137 = -5) 24137 = 20102(intm/intj)**<br><br>--af:<br>**if (h_dauertan2 = 1) goto 24139Z**<br>**if (h_dauertan2 = 2) goto 24138**<br>**if (h_dauertan2 = 3, 4) goto 24139**<br>--end-- |
| **24138** | --va: **abuiz**<br>--hin: **(ts1532c)**<br>--fn: **24138**<br><br>--vb: Andauern der Unterbrechungsepisode<br>--fr: Dauert diese Unterbrechung derzeit noch an?<br><br>--we:<br>1: ja<br>2: nein<br>**BUTTONS: verweigert (-97), weiß nicht (-98)**<br><br>--ac: **autoif (24138 = 1) h_dauertan2 = 1**<br><br>--af:<br>**if (24138 = 1) goto 24139Z**<br>**if (24138 = 2, -97, -98) goto 24139**<br>--end-- |

| | |
|---|---|
| **24139** | --va: **abuws**<br>--hin: **(ts15410)**<br>--fn: **24139**<br><br>--vb: Weitere Unterbrechung der Ausbildungsepisode<br>--fr:<br>**if (24111 = 1 to 5, 17, -97, -98)**<br>Haben Sie diese Ausbildung danach noch einmal unterbrochen?<br><br>**if (24111 = 6 to 10)**<br>Haben Sie dieses Studium danach noch einmal unterbrochen?<br><br>**if (24111 = 11)**<br>Haben Sie diese Facharztausbildung danach noch einmal unterbrochen?<br><br>**if (24111 = 12)**<br>Haben Sie diesen Lehrgang danach noch einmal unterbrochen?<br><br>**if (24111 = 13 to 14)**<br>Haben Sie diesen Kurs oder Lehrgang danach noch einmal unterbrochen?<br><br>**if (24111 = 15)**<br>Haben Sie diese Promotion danach noch einmal unterbrochen?<br><br>**if (24111 = 16)**<br>Haben Sie diese Habilitation danach noch einmal unterbrochen?<br><br>--we:<br>1: ja<br>2: nein<br>**BUTTONS: verweigert (-97), weiß nicht (-98)**<br><br>--af: **goto 24139Z**<br>--end-- |
| **24139Z** | --va: **[ZS] zsab2b**<br>--fn: **24139Z**<br><br>--vb: Zeitstempel 2b Ausbildungsunterbrechung<br>--fr: [ZS] Zeitstempel 2b Ausbildungsunterbrechung (für jede Episode)<br><br>--af:<br>**if (24139 = 1) goto 24135Z**<br>**if ((24139 = 2, -97, -98) OR 24138 = 1) goto 24141Z**<br>--end-- |
| | --st: **Ende Subschleife Ausbildungsunterbrechungen**<br>--end-- |

| | |
|---|---|
| **24141Z** | --va: **[ZS] zsab2bb**<br>--fn: **24141Z**<br><br>--vb: Zeitstempel 2bb Ausbildungsabschluss<br>--fr: [ZS] Zeitstempel 2bb Ausbildungsabschluss (für jede Episode)<br><br>--af:<br>**if (24140 = 1 & (24111 <> 15, 16)) goto 24141**<br>**if (24140 = 1 & 24111 = 15) goto 24144a**<br>**if (((24140 = 2, -97, -98) & (24111 <> 15, 16)) OR (h_dauertan = 1 & (24103 = 2, 4))) goto 24146**<br>**if (((24133 = 2, 3, -97, -98) OR 24111 = 16 OR (24111 = 15 & ( 24140 = 2, -97, -98))) & h_dauertan > 1 & (24121 = 1, -97, -98)) goto 24148**<br>**if ((((24133 = 2, 3, -97, -98) OR 24111 = 16 OR (24111 = 15 & ( 24140 = 2, -97, -98))) & h_dauertan > 1 & 24121 = 2) OR (h_dauertan = 1 & 24103 = 3)) goto 24148Z**<br>--end-- |
| **24141** | --va: **abz**<br>--hin: **(ts15219)**<br>--fn: **24141**<br><br>--vb: Ausbildungsabschluss<br>--fr:<br>**if (24111 = 12)**<br>Welche Laufbahnprüfung haben Sie gemacht?<br><br>**if (24111 <> 12)**<br>Welche Art von Abschluss haben Sie gemacht?<br><br>--in: <<Vorgaben nicht vorlesen.>><br><br>--we:<br>**if (24111 <> 6 to 12, 15, 16)** 1: Abschluss einer Lehre (kaufmännisch, betrieblich, gewerblich, landwirtschaftlich), Gesellen- oder Gehilfenbrief, duale Ausbildung, (DDR: Facharbeiterbrief)<br>**if (24111 <> 6 to 12, 15, 16)** 2: Abschluss einer Schule des Gesundheitswesens<br>**if (24111 <> 6 to 12, 15, 16)** 3: Berufsfachschulabschluss, Handelsschulabschluss<br>**if (24111 <> 6 to 12, 15, 16)** 4: anderer Fachschulabschluss<br>**if (24111 <> 6 to 12, 15, 16)** 5: Meisterbrief<br>**if (24111 <> 6 to 12, 15, 16)** 6: Technikerabschluss<br>**if (24111 = 6 to 9, -97, -98)** 7: Diplom<br>**if (24111 = 6 to 9, -97, -98)** 8: Bachelor<br>**if (24111 = 6 to 9, -97, -98)** 9: Master<br>**if (24111 = 10, 17, -97, -98)** 10: Fachhochschuldiplom (Dipl(FH))<br>**if (24111 = 10, 17, -97, -98)** 11: Universitätsdiplom<br>**if (24111 = 10, 17, -97, -98)** 12: Bachelor Lehramt<br>**if (24111 = 10, 17, -97, -98)** 13: Bachelor (ohne Lehramt)<br>**if (24111 = 10, 17, -97, -98)** 14: Master Lehramt<br>**if (24111 = 10, 17, -97, -98)** 15: Master (ohne Lehramt)<br>**if (24111 = 10, 17, -97, -98)** 16: Magister<br>**if (24111 = 10, 17, -97, -98)** 17: Erstes Staatsexamen Lehramt<br>**if (24111 = 10, 17, -97, -98)** 18: Erstes Staatsexamen (ohne Lehramt) |

| | |
|---|---|
| | **if (24111 = 10, 17, -97, -98)** 19: Zweites/Drittes Staatsexamen<br>**if (24111 = 15, 17, -97, -98)** 20: Promotion<br>**if (24111 = 16, 17, -97, -98)** 21: Habilitation<br>**if (24111 = 11, -97, -98)** 22: Facharzt<br>**if (24111 = 12, -97, -98)** 23: Laufbahnprüfung für den einfachen Dienst<br>**if (24111 = 12, -97, -98)** 24: Laufbahnprüfung für den mittleren Dienst<br>**if (24111 = 12, -97, -98)** 25: Laufbahnprüfung für den gehobenen Dienst<br>**if (24111 = 12, -97, -98)** 26: Laufbahnprüfung für den höheren Dienst<br>**if (24111 = 13, 14)** 27: IHK-Prüfung<br>28: sonstiger Abschluss<br>**BUTTONS: ohne Abschluss (-6), verweigert (-97), weiß nicht (-98)**<br><br>--af:<br>**if (24141 = 28) goto 24143**<br>**if (24141 = -6) goto 24146**<br>**if (24141 = 1 to 19, 21 to 27, -97, -98) goto 24144**<br>**if (24141 = 20) goto 24144a**<br>--end-- |
| **24143** | --va: **abzs**<br>--hin: **(ts15220)**<br>--fn: **24143**<br><br>--vb: sonstiger Ausbildungsabschluss<br>--fr: Was ist/war das für ein sonstiger Abschluss?<br><br>--we:<br>OFFEN: _____<br>**BUTTONS: verweigert (-97), weiß nicht (-98)**<br><br>--af: **goto 24144**<br>--end-- |

| | |
|---|---|
| **24144** | --va: **abnot**<br>--hin: **(ts15265)**<br>--fn: **24144**<br><br>--vb: Note Ausbildung<br>--fr: Mit welcher Gesamtnote haben Sie Ihre Ausbildung abgeschlossen?<br><br>--in: << Eine ungefähre Gesamtnote genügt. Punkte und Prozentzahlen (wenn möglich) von der Zielperson in eine Note umwandeln lassen.>><br><br>--we:<br>OFFEN: _,_ Gesamtnote<br>**BUTTONS: es gab keine Note (-6), verweigert (-97), weiß nicht (-98)**<br><br>--ra: **0 to 9.9, -97, -98**<br><br>--af:<br>**if (24121 = 1, -97, -98) goto 24148**<br>**if (24121 = 2) goto 24148Z**<br>--end-- |
| **24144a** | --va: **abspuk**<br>--hin: **(t724501)**<br>--fn: **24144a**<br><br>--vb: Note Promotion<br>--fr: Mit welcher Gesamtnote haben Sie Ihre Promotion abgeschlossen?<br><br>--we:<br>0: summa cum laude<br>1: magna cum laude<br>2: cum laude<br>3: rite<br>**BUTTONS: verweigert (-97), weiß nicht (-98)**<br><br>--af:<br>**if (24121 = 1, -97, -98) goto 24148**<br>**if (24121 = 2) goto 24148Z**<br>--end-- |
| **24146** | --va: **abzz**<br>--hin: **(ts15221)**<br>--fn: **24146**<br><br>--vb: angestrebter Ausbildungsabschluss<br>--fr:<br>**if (24111 = 12)**<br>Welche Laufbahnprüfung wollen/wollten Sie machen?<br><br>**if (24111 <> 12)** |

| | |
|---|---|
| | Welche Art von Abschluss wollen/wollten Sie machen?<br><br>--in: <<Vorgaben nicht vorlesen.>><br><br>--we:<br>**if (24111 <> 6 to 12, 15, 16)** 1: Abschluss einer Lehre (kaufmännisch, betrieblich, gewerblich, landwirtschaftlich), Gesellen- oder Gehilfenbrief, duale Ausbildung, (DDR: Facharbeiterbrief)<br>**if (24111 <> 6 to 12, 15, 16)** 2: Abschluss einer Schule des Gesundheitswesens<br>**if (24111 <> 6 to 12, 15, 16)** 3: Berufsfachschulabschluss, Handelsschulabschluss<br>**if (24111 <> 6 to 12, 15, 16)** 4: anderer Fachschulabschluss<br>**if (24111 <> 6 to 12, 15, 16)** 5: Meisterbrief<br>**if (24111 <> 6 to 12, 15, 16)** 6: Technikerabschluss<br>**if (24111 = 6 to 9, -97, -98)** 7: Diplom<br>**if (24111 = 6 to 9, -97, -98)** 8: Bachelor<br>**if (24111 = 6 to 9, -97, -98)** 9: Master<br>**if (24111 = 10, 17, -97, -98)** 10: Fachhochschuldiplom (Dipl(FH))<br>**if (24111 = 10, 17, -97, -98)** 11: Universitätsdiplom<br>**if (24111 = 10, 17, -97, -98)** 12: Bachelor Lehramt<br>**if (24111 = 10, 17, -97, -98)** 13: Bachelor (ohne Lehramt)<br>**if (24111 = 10, 17, -97, -98)** 14: Master Lehramt<br>**if (24111 = 10, 17, -97, -98)** 15: Master (ohne Lehramt)<br>**if (24111 = 10, 17, -97, -98)** 16: Magister<br>**if (24111 = 10, 17, -97, -98)** 17: Erstes Staatsexamen Lehramt<br>**if (24111 = 10, 17, -97, -98)** 18: Erstes Staatsexamen (ohne Lehramt)<br>**if (24111 = 10, 17, -97, -98)** 19: Zweites/Drittes Staatsexamen<br>**if (24111 = 15, 17, -97, -98)** 20: Promotion<br>**if (24111 = 16, 17, -97, -98)** 21: Habilitation<br>**if (24111 = 11, -97, -98)** 22: Facharzt<br>**if (24111 = 12, -97, -98)** 23: Laufbahnprüfung für den einfachen Dienst<br>**if (24111 = 12, -97, -98)** 24: Laufbahnprüfung für den mittleren Dienst<br>**if (24111 = 12, -97, -98)** 25: Laufbahnprüfung für den gehobenen Dienst<br>**if (24111 = 12, -97, -98)** 26: Laufbahnprüfung für den höheren Dienst<br>**if (24111 = 13, 14)** 27: IHK-Prüfung<br>28: sonstiger Abschluss<br>**BUTTONS: verweigert (-97), weiß nicht (-98)**<br><br>--af:<br>**if (24146 = 28) goto 24147**<br>**if ((24146 = 1 to 27, -97, -98) & (24121 = 1, -97, -98) & h_dauertan > 1) goto 24148**<br>**if ((24146 = 1 to 27, -97, -98) & (24121 = 1, -97, -98) & h_dauertan = 1) goto 24148Z**<br>**if ((24146 = 1 to 27, -97, -98) & 24121 = 2) goto 24148Z**<br>--end-- |

| | |
|---|---|
| **24147** | --va: **abzzs**<br>--hin: **(ts15222)**<br>--fn: **24147**<br><br>--vb: sonstiger Ausbildungsabschluss (offen)<br>--fr: Was wäre das für ein sonstiger Abschluss gewesen?<br><br>--we:<br>OFFEN: _____<br>**BUTTONS: verweigert (-97), weiß nicht (-98)**<br><br>--af:<br>**if ((24121 = 1, -97, -98) & h_dauertan > 1) goto 24148**<br>**if ((24121 = 1, -97, -98) & h_dauertan = 1) goto 24148Z**<br>**if (24121 = 2) goto 24148Z**<br>--end-- |

| | |
|---|---|
| **24148** | --va: **abat**<br>--hin: **(ts15223)**<br>--fn: **24148**<br><br>--vb: Ausbildung mind. 1 Monat im Ausland absolviert<br>--fr:<br>**if (24111 = 1 to 5, 17, -97, -98)**<br>Haben Sie diese Ausbildung mindestens einen Monat im Ausland absolviert?<br><br>**if (24111 = 6 to 10)**<br>Haben Sie dieses Studium mindestens einen Monat im Ausland absolviert?<br><br>**if (24111 = 15)**<br>Haben Sie mindestens einen Monat im Ausland an Ihrer Promotion gearbeitet?<br><br>**if (24111 = 16)**<br>Haben Sie mindestens einen Monat im Ausland an Ihrer Habilitation gearbeitet?<br><br>**if (24111 = 11)**<br>Haben Sie diese Facharztausbildung mindestens einen Monat im Ausland absolviert?<br><br>**if (24111 = 12)**<br>Haben Sie diesen Lehrgang mindestens einen Monat im Ausland absolviert?<br><br>**if (24111 =13 to 14)**<br>Haben Sie diesen Kurs/Lehrgang mindestens einen Monat im Ausland absolviert?<br><br>--we:<br>1: ja<br>2: nein<br>**BUTTONS: verweigert (-97), weiß nicht (-98)**<br><br>--af: **goto 24148Z**<br>--end-- |
| **24148Z** | --va: **[ZS] zsab2c**<br>--fn: **24148Z**<br><br>--vb: Zeitstempel 2c Ausbildungsabschluss<br>--fr: [ZS] Zeitstempel 2c Ausbildungsabschluss (für jede Episode)<br><br>--af:<br>**if ((24103 = 2 & h_abart = 1) OR (24103 = 3 & 24109 = 24101a)) goto 24149A**<br>**if (24103 = 2 & h_abart = 2) goto 24149B**<br>**if (24103 = 4 OR (24103 = 3 & 24109 < 24101a)) goto 24149Z**<br>--end-- |
| **24149A** | --va: **abintro11**<br>--fn: **24149A** |

| | |
|---|---|
| | --vb: Intro Ausbildung 11<br>--fr:<br>**if (24103 = 3 & ALL(24104 = 2))**<br>Haben Sie seit **<20101P3(intmPRE/intjPRE)>** eine Ausbildung begonnen (oder fortgesetzt), z.B. eine Lehre, Fach- oder Berufsfachschulausbildung, ein Hochschulstudium oder eine Promotion?<br><br>**if (24103 = 2 OR (24103 = 3 & ANY(24104 = 1)))**<br>Haben Sie seit **<20101P3(intmPRE/intjPRE)>** außer dieser Ausbildung noch eine weitere Ausbildung begonnen (oder fortgesetzt), z.B. eine Lehre, Fach- oder Berufsfachschulausbildung, ein Hochschulstudium oder eine Promotion?<br><br>--in: <<Nicht dazu gehören: Anlernzeit, Referendariat, Volontariat, Anerkennungsjahr oder Anerkennungspraktikum, Trainee, Vikariat, pharmazeutisches Praktikum und andere Praktika. Diese Phasen werden später als Erwerbstätigkeit erfasst. Auch kurze berufsbezogene Fort- und Weiterbildungen hier nicht erfassen!>><br><br>--we:<br>1: ja<br>2: nein<br>**BUTTONS: verweigert (-97), weiß nicht (-98)**<br><br>--ac: **autoif (24103 = 3) h_abart = 1**<br><br>--af:<br>**if (24149A = 1) goto 24149Z**<br>**if (24149A = 2, -97, -98) goto 24149B**<br>--end-- |
| **24149B** | --va: **abintro12**<br>--fn: **24149B**<br><br>--vb: Intro Ausbildung 12<br>--fr:<br>**if (h_abart = 1)**<br>Uns interessieren auch Umschulungen, Meister- oder Technikerausbildungen, Lehrgänge bei einem Verband oder einer Kammer, wie z.B. IHK-Lehrgänge oder Ausbildungen zur Vorbereitung auf die Laufbahnprüfung im öffentlichen Dienst. Haben Sie seit **<20101P3(intmPRE/intjPRE)>** so einen Lehrgang bzw. so eine Ausbildung gemacht, die Sie bisher noch nicht genannt haben?<br><br>**if (h_abart = 2)**<br>Haben Sie seit **<20101P3(intmPRE/intjPRE)>** noch eine weitere solche Ausbildung gemacht (z.B. Umschulung, Meister- oder Technikerausbildung, IHK-Lehrgang oder eine Ausbildung zur Vorbereitung auf die Laufbahnprüfung im öffentlichen Dienst)?<br><br>--in: <<Nicht dazu gehören: Anlernzeit, Referendariat, Volontariat, Anerkennungsjahr oder Anerkennungspraktikum, Trainee, Vikariat, pharmazeutisches Praktikum und andere Praktika. Diese Phasen werden später als Erwerbstätigkeit erfasst. Auch kurze berufsbezogene Fort- und Weiterbildungen hier nicht erfassen!>><br><br>--we:<br>1: ja |

| | |
|---|---|
| | 2: nein<br>**BUTTONS: verweigert (-97), weiß nicht (-98)**<br><br>--af:<br>**goto 24149Z**<br>--end-- |
| **24149Z** | --va: **[ZS] zsab3**<br>--fn: **24149Z**<br><br>--vb: Zeitstempel 3 Ausbildung<br>--fr: [ZS] Zeitstempel 3 Ausbildung (ZS für jede Episode)<br><br>--af:<br>**if (24103 = 4) goto 30150**<br>**if ((24103 = 2, 3) & (24149A = 1 OR 24149B = 1 OR 24109 < 24101a) goto 24108Z**<br>**if ((24103 = 2, 3) & (24149B = 2, -97, -98)) goto 24108**<br>--end-- |
| | --st: **Ende der Ausbildungsepisodenschleife**<br>--end-- |
| **24108** | --va: **abintro4**<br>--fn: **24108**<br><br>--vb: Intro Ausbildung 4<br>--fr: Haben Sie seit **<20101P3(intmPRE/intjPRE)>** einen Abschluss erworben, indem Sie z.B. eine Externen- oder Facharztprüfung abgelegt bzw. ein Examen gemacht haben (z.B. Staatsexamen, theologisches Examen)?<br><br>--in: <<Bei einer Externenprüfung bereitet man sich eigenständig und durch Berufserfahrung auf eine externe Abschlussprüfung vor. Mit Staatsexamensprüfungen sind hier zweite und dritte Staatsexamina nach einer vorausgegangenen praktischen Ausbildung/Referendariat gemeint, z.B. in Medizin, Jura, Theologie oder im Lehramt. Nicht gemeint sind Staatsexamensprüfungen als Abschluss eines Universitätsstudiums.>><br><br>--we:<br>1: ja<br>2: nein<br>**BUTTONS: verweigert (-97), weiß nicht (-98)**<br><br>--af:<br>**if (24108 = 1) goto 24160Z**<br>**if (24108 = 2, -97, -98) goto 24150Z**<br>--end-- |
| | --st: **BEGINN der Externenprüfungsschleife**<br>--end-- |

| | |
|---|---|
| **24160Z** | --va: **[ZS] zsab3a**<br>--fn: **24160Z**<br><br>--vb: Zeitstempel 3a Externenprüfung<br>--fr: [ZS] Zeitstempel 3a Externenprüfung (für jedes Ereignis)<br><br>--af: **goto 24160**<br>--end-- |
| **24160** | --va: **abexnr**<br>--fn: **24160**<br><br>--vb: Externenprüfungsereignis<br>--fr: [AUTO] Nummer der Externenprüfungsereignis<br><br>--af: **goto 24161**<br>--end-- |
| **24161** | --va: **abextypss1**<br>--hin: **(ts15301)**<br>--fn: **24161**<br><br>--vb: Berufs-/Fachbezeichnung<br>--fr: Welchen beruflichen Abschluss haben Sie erworben? Bitte nennen Sie mir die genaue Bezeichnung.<br><br>--in: << Bitte Angaben von Person genau aufnehmen.>><br><br>--we:<br>OFFEN: _____<br>**BUTTONS: verweigert (-97), weiß nicht (-98)**<br><br>--af: **goto 24162**<br>--end-- |

| | |
|---|---|
| **24162** | --va: **abexenddat (abexendm / abexendj)**<br>--hin: **(ts1530m / y)**<br>--fn: **24162**<br><br>--vb: Datum (-monat/-jahr) Externenprüfung<br>--fr: Wann haben Sie diesen Abschluss gemacht?<br><br>--in:<br><<Erinnert sich ZP nur an Jahreszeiten, bitte folgende Nummern eingeben:<br>21 = Jahresanfang/Winter,<br>24 = Frühjahr/Ostern,<br>27 = Jahresmitte/Sommer,<br>30 = Herbst,<br>32 = Jahresende>><br><br>--we:<br>bis Monat ____ Jahr _____<br>**BUTTONS: verweigert (-97), weiß nicht (-98)**<br><br>--af: **goto 24164**<br>--end-- |
| **24164** | --va: **abexinaus**<br>--hin: **(ts15302)**<br>--fn: **24164**<br><br>--vb: Externenprüfung im In- oder Ausland<br>--fr: Haben Sie diesen Ausbildungsabschluss in Deutschland oder im Ausland gemacht?<br><br>--in: << Falls mehrere Länder, bitte nachfragen, wo Ausbildung überwiegend gemacht wurde.>><br><br>--we:<br>1: in Deutschland<br>2: im Ausland<br>**BUTTONS: verweigert (-97), weiß nicht (-98)**<br><br>--af:<br>**if (24164 = 1, -97, -98) goto 24166**<br>**if (24164 = 2) goto 24165**<br>--end-- |

| | |
|---|---|
| **24165** | --va: **abexland**<br>--hin: **(ts15303)**<br>--fn: **24165**<br><br>--vb: Land der Externenprüfung<br>--fr: In welchem Land haben Sie diesen Ausbildungsabschluss gemacht?<br><br>--we:<br>[Länderliste]<br>**BUTTONS: Land nicht in Liste (-96), verweigert (-97), weiß nicht (-98)**<br><br>--af:<br>**if (24165 <> -96) goto 24166**<br>**if (24165 = -96) goto 24165a**<br>--end-- |
| **24165a** | --va: **abexlands**<br>--fn: **24165a**<br><br>--vb: Land der Externenprüfung (offen)<br>--fr: Dieses Land kommt nicht in unserer Liste vor. Damit wir es in unsere Liste aufnehmen können, nennen Sie mir bitte noch einmal dieses Land genau.<br><br>--in: <<Bitte Namen des Landes genau und in korrekter Schreibweise erfassen.>><br><br>--we:<br>OFFEN: _____<br>**BUTTONS: verweigert (-97), weiß nicht (-98)**<br><br>--af: **goto 24166**<br>--end-- |

| | |
|---|---|
| **24166** | --va: **abexz**<br>--hin: **(ts15304)**<br>--fn: **24166**<br><br>--vb: Externenprüfungsabschluss<br>--fr: Welchen Abschluss haben Sie gemacht?<br><br>--in: <<Vorgaben nicht vorlesen.>><br><br>--we:<br>1: Abschluss einer Lehre (kaufmännisch, betrieblich, gewerblich, landwirtschaftlich), Gesellen- oder Gehilfenbrief, duale Ausbildung, (DDR: Facharbeiterbrief)<br>2: Abschluss einer Schule des Gesundheitswesens<br>3: Berufsfachschulabschluss, Handelsschulabschluss<br>4: anderer Fachschulabschluss<br>5: Meisterbrief<br>6: Technikerabschluss<br>10: Fachhochschuldiplom (Dipl(FH))<br>11: Universitätsdiplom<br>12: Bachelor Lehramt<br>13: Bachelor (ohne Lehramt)<br>14: Master Lehramt<br>15: Master (ohne Lehramt)<br>16: Magister<br>17: Erstes Staatsexamen Lehramt<br>18: Erstes Staatsexamen (ohne Lehramt)<br>19: Zweites/Drittes Staatsexamen<br>20: Promotion<br>21: Habilitation<br>22: Facharzt<br>23: Laufbahnprüfung für den einfachen Dienst<br>24: Laufbahnprüfung für den mittleren Dienst<br>25: Laufbahnprüfung für den gehobenen Dienst<br>26: Laufbahnprüfung für den höheren Dienst<br>28: sonstiger Abschluss<br>**BUTTONS: ohne Abschluss (-6), verweigert (-97), weiß nicht (-98)**<br><br>--af:<br>**if (24166 = 28) goto 24167**<br>**if ((24166 = 1 to 6, 10 to 26, -6, -97, -98) & (24164 = 1, -97, -98)) goto 24170**<br>**if ((24166 = 1 to 6, 10 to 26, -6, -97, -98) & 24164 = 2) goto 24171**<br>--end-- |

| | |
|---|---|
| **24167** | --va: **abexzs**<br>--fn: **24167**<br><br>--vb: sonstiger Externenprüfungsabschluss<br>--fr: Was war das für ein sonstiger Abschluss?<br><br>--we:<br>OFFEN: _____<br>**BUTTONS: verweigert (-97), weiß nicht (-98)**<br><br>--af:<br>**if (24164 = 1, -97, -98) goto 24170**<br>**if (24164 = 2) goto 24171**<br>--end-- |
| **24170** | --va: **abexat**<br>--hin: **(th28370)**<br>--fn: **24170**<br><br>--vb: Externenprüfungsvorbereitung mind. 1 Monat im Ausland absolviert<br>--fr: Waren Sie zur Vorbereitung auf Ihre Externenprüfung mindestens einen Monat im Ausland?<br><br>--we:<br>1: ja<br>2: nein<br>**BUTTONS: verweigert (-97), weiß nicht (-98)**<br><br>--af: **goto 24171**<br>--end-- |

| | |
|---|---|
| **24171** | --va: **abintro14**<br>--fn: **24171**<br><br>--vb: Intro Ausbildung 14<br>--fr: Haben Sie seit **<20101P3(intmPRE/intjPRE)>** noch einen weiteren Abschluss erworben, indem Sie z.B. eine Externen- oder Facharztprüfung abgelegt bzw. ein Examen gemacht haben (z.B. Staatsexamen, theologisches Examen)?<br><br>--in: <<Bei einer Externenprüfung bereitet man sich eigenständig und durch Berufserfahrung auf eine externe Abschlussprüfung vor. Mit Staatsexamensprüfungen sind hier zweite und dritte Staatsexamina nach einer vorausgegangenen praktischen Ausbildung/Referendariat gemeint, z.B. in Medizin, Jura, Theologie oder im Lehramt. Nicht gemeint sind Staatsexamensprüfungen als Abschluss eines Universitätsstudiums.>><br><br>--we:<br>1: ja<br>2: nein<br>**BUTTONS: verweigert (-97), weiß nicht (-98)**<br><br>--af: **goto 24171Z**<br>--end-- |
| **24171Z** | --va: **[ZS] zsab3b**<br>--fn: **24171Z**<br><br>--vb: Zeitstempel 3b Externenprüfung<br>--fr: [ZS] Zeitstempel 3b Externenprüfung (für jede Ereignis)<br><br>--af:<br>**if (24171 = 1) goto 24160Z**<br>**if (24171 = 2, -97, -98) goto 24150Z**<br>--end-- |
| | --st: **Ende der Externenprüfungsschleife**<br>--end-- |
| **24150Z** | --va: **[ZS] zsab4**<br>--fn: **24150Z**<br><br>--vb: Zeitstempel 4 Ausbildung<br>--fr: [ZS] Zeitstempel 4 Ausbildung<br><br>--af: **goto 24200Z (Modul E68P_24AB_out_SC6)**<br>--end-- |

| | |
|---|---|
| | --st: **24AB - Ausbildung**<br>**Panel-Befragung SC3 B132, SC4 B135**<br><br>**Grundlage: Haupterhebung SC3 B108Panel V3 Feldversion**<br><br>**Version 1.05**<br>**Stand: 06.09.2018**<br>--end-- |
| **24100Z** | --va: **[ZS] zsab1**<br>--fn: **24100Z**<br><br>--vb: Zeitstempel 1 Ausbildung<br>--fr: [ZS] Zeitstempel 1 Ausbildung<br><br>--af: **goto 24101**<br><br>--ef:<br>**Modul_23BV_out_SC4: alle**<br>**Modul_23BV_out_SC3P: alle**<br>--end-- |
| | --va: **[HILF] h_etappe**<br><br>--vb: Etappenummer<br>--fr: [HILF] Etappenummer<br><br>--we:<br>6: Etappe 6<br>7: Etappe 7<br>8: Etappe 8<br>--end-- |
| | --va: **[HILF] h_age**<br><br>--vb: Alter der Zielperson in Monaten<br>--fr: [HILF] Alter der Zielperson in Monaten<br><br>--we:<br>OFFEN: ___ Monate<br>--end-- |

| | |
|---|---|
| **24101** | --va: **caseid**<br>--hin: **(ID_t)**<br>--fn: **24101**<br><br>--vb: Personennummer<br>--fr: [AUTO] Personennummer<br><br>--ac:<br>**autoif (20101a) h_etappe = 20101a**<br>**autoif (24101) h_age = 20101(intm / intj) – 20106(gebm / gebj)**<br><br>--af: **goto 24101a**<br>--end-- |
| **24101a** | --va: **abauf_n**<br>--fn: **24101a**<br><br>--vb: Anzahl der AB-Aufsetzepisoden<br>--fr: [AUTO] Anzahl der AB-Aufsetzepisoden<br><br>--we:<br>[OFFEN]: _ _<br><br>--af:<br>**if (24101a > 0) goto 24108Z**<br>**if (24101a = 0) goto 24105**<br>--end-- |

| | |
|---|---|
| **24105** | --va: **abintro1**<br>--fn: **24105**<br><br>--vb: Intro Ausbildung 1<br>--fr:<br><br>**if (h_age <= 275)**<br>Nun möchte ich Sie zu Ihren Ausbildungen befragen. Haben Sie seit **<20101P3(intmPRE/intjPRE)>** eine berufliche Ausbildung oder ein Studium begonnen? Denken Sie an alles, was zu einem Berufsabschluss oder einem Hochschulabschluss führt, zum Beispiel: eine schulische Ausbildung an einer Schule des Gesundheitswesens, einer Berufsfachschule, Kolleg- oder Fachschule, eine Lehre oder an ein Studium an einer Fachhochschule oder Universität.<br><br>**if (h_age > 275)**<br>Nun möchte ich Sie zu Ihren Ausbildungen befragen. Haben Sie seit **<20101P3(intmPRE/intjPRE)>** eine berufliche Ausbildung oder ein Studium begonnen? Denken Sie an alles, was zu einem Berufsabschluss oder einem Hochschulabschluss führt, zum Beispiel: eine schulische Ausbildung an einer Schule des Gesundheitswesens, einer Berufsfachschule, Kolleg- oder Fachschule, an eine Lehre, an ein Studium an einer Fachhochschule oder Universität. oder an eine Promotion.<br><br>--in:<br><< Nicht dazu gehören: Anlernzeit, Referendariat, Volontariat, Anerkennungsjahr oder Anerkennungspraktikum, Trainee, Vikariat, pharmazeutisches Praktikum und andere Praktika. Diese Phasen werden später als Erwerbstätigkeit erfasst. Auch kurze berufsbezogene Fort- und Weiterbildungen hier nicht erfassen.>><br><br>--we:<br>1: ja<br>2: nein<br>**BUTTONS: verweigert (-97), weiß nicht (-98)**<br><br>--af:<br>**if (24105 = 1) goto 24108Z**<br>**if (24105 = 2, -97, -98) goto 24106**<br>--end-- |

| | |
|---|---|
| **24106** | --va: **abintro2**<br>--fn: **24106**<br><br>--vb: Intro Ausbildung 2<br>--fr:<br>Uns interessieren auch ein Vorbereitungsdienst im öffentlichen Dienst, Meister- oder Technikerausbildungen, sowie Umschulungen. Haben Sie seit **<20101P3(intmPRE/intjPRE)>** so eine Ausbildung begonnen?<br><br>--in: <<Nicht dazu gehören: Anlernzeit, Referendariat, Volontariat, Anerkennungsjahr oder Anerkennungspraktikum, Trainee, Vikariat, pharmazeutisches Praktikum und andere Praktika. Diese Phasen werden später als Erwerbstätigkeit erfasst. Auch kurze berufsbezogene Fort- und Weiterbildungen hier nicht erfassen.>><br><br>--we:<br>1: ja<br>2: nein<br>**BUTTONS: verweigert (-97), weiß nicht (-98)**<br><br>--af:<br>**if (24106 = 1) goto 24108Z**<br>**if (24106 = 2, -97, -98) goto 24108**<br>--end-- |
| | --st: **BEGINN der Ausbildungsepisodenschleife**<br>--end-- |
| **24108Z** | --va: **[ZS] zsab2**<br>--fn: **24108Z**<br><br>--vb: Zeitstempel 2 Ausbildung<br>--fr: [ZS] Zeitstempel 2 Ausbildung (für jede Episode)<br><br>--af: **goto 24109**<br><br>--ef: **Modul30; 30300 = 4 OR 30302 = 2**<br>--end-- |
| | --va: **[HILF] h_abart**<br>--hin: **(ts15107)**<br><br>--vb: Ausbildungsschleifenart<br>--fr: [HILF] Ausbildungsschleifenart<br><br>--we:<br>1: Ausbildung<br>2: Umschulung<br>--end-- |

| | |
|---|---|
| | --va: **[HILF] h_dauertan**<br><br>--vb: Episode dauert an<br>--fr: [HILF] Episode dauert an<br><br>--we:<br>1: Episode dauert an<br>2: Episode endet zum Interviewmonat<br>3: Episode endet vor Interviewmonat<br>4: Episodenende = Missing<br>--end-- |
| | --va: **[HILF] h_abdau**<br><br>--vb: Dauer der Ausbildung<br>--fr: [HILF] Dauer der Ausbildung (aktuell oder abgeschlossen)<br><br>--we:<br>OFFEN: ___ Monate<br>-5: Wegen Datumsmissing nicht berechenbar<br>--end-- |
| | --va: **[HILF] h_abdau2**<br><br>--vb: Dauer der Ausbildung dichotom<br>--fr: [HILF] Dauer der Ausbildung dichotom<br><br>--we:<br>1: weniger als 2 Monate<br>2: 2 Monate und länger oder unbekannt<br>--end-- |
| | --va: **[HILF] h_abort**<br>--hin: **(ts15106)**<br><br>--vb: Ausbildungsort<br>--fr: [HILF] Ausbildungsort<br><br>--we:<br>1: betrieblich<br>2: außerbetrieblich oder unbekannt<br>3: schulisch oder kein Ausbildungsvertrag<br>--end-- |

| | |
|---|---|
| | --va: **[HILF] h_abE6**<br>--hin: **(ts15105)**<br><br>--vb: E6 berufliche Ausbildung<br>--fr: [HILF] E6 berufliche Ausbildung (h_etappe = 6 & (24111 = 1 to 4))<br><br>--we:<br>0: trifft nicht zu<br>1: trifft zu<br>--end-- |
| | --va: **[HILF] h_abtypsPRE**<br><br>--vb: Preload Ausbildungsarttext (24103P5)<br>--fr: [HILF] Preload Ausbildungsarttext (Textzuordnung nach Code von 24103P5)<br><br>--we:<br>1: eine Ausbildung gemacht haben<br>2: eine Ausbildung an einer Berufsfachschule/Fachschule des Gesundheitswesens gemacht haben<br>3: eine Ausbildung (an einer Fachschule) gemacht haben<br>4: eine Ausbildung (an einer Fachschule) gemacht haben<br>5: eine Meister- oder Technikerausbildung gemacht haben<br>6: studiert haben (an einer Berufs-/Verwaltungs-/Wirtschaftsakademie)<br>7: studiert haben (an einer Berufs-/Verwaltungs-/Wirtschaftsakademie)<br>8: studiert haben (an einer Berufs-/Verwaltungs-/Wirtschaftsakademie)<br>9: studiert haben (an einer Fachhochschule)<br>10: studiert haben (an einer Universität/Hochschule)<br>11: eine Facharztausbildung gemacht haben<br>12: sich auf eine Laufbahnprüfung im öffentlichen Dienst vorbereitet haben<br>13: einen Lehrgang (bei einem Verband/Kammer) gemacht haben<br>14: einen Kurs gemacht haben<br>15: dabei waren zu promovieren<br>16: dabei waren zu habilitieren<br>17: eine Ausbildung gemacht haben<br>-97: eine Ausbildung gemacht haben<br>-98: eine Ausbildung gemacht haben<br>--end-- |

| | |
|---|---|
| **24109** | --va: **abnr**<br>--fn: **24109**<br><br>--vb: Ausbildungsepisode<br>--fr: [AUTO] Nummer der Ausbildungsepisode<br><br>--ac:<br>**autoif (24109 = 1 & 24105 = 1) h_abart = 1**<br>**autoif (24109 = 1 & 24106 = 1) h_abart = 2**<br>**autoif (24109 > 1 & 24149A (n-1) = 1) h_abart = 1**<br>**autoif (24109 > 1 & 24149B (n-1) = 1) h_abart = 2**<br><br>--af: **goto 24103**<br>--end-- |
| **24103** | --va: **abmod**<br>--hin: **(ts15300)**<br>--fn: **24103**<br><br>--vb: Episodenmodus<br>--fr: [AUTO] Episodenmodus<br><br>--we:<br>2: neu aufgenommene Episode im Panel<br>3: aufgesetzte Episode im Panel<br>4: im X-Modul ergänzt<br><br>--ac:<br>**autoif (30300 <> 4 & 30302 <> 2 & 24101a < 24109) 24103 = 2**<br>**autoif (30300 <> 4 & 30302 <> 2 & 24101a >= 24109) 24103 = 3**<br>**autoif (30300 = 4 OR 30302 = 2) 24103 = 4**<br><br>--af:<br>**if (24103 = 2, 4) goto 24111**<br>**if (24103 = 3) goto 24103P1**<br>--end-- |
| **24103P1** | --va: **abnr1PRE**<br>--fn: **24103P1**<br><br>--vb: Preload AB-Episodennummer bei !!Ersterfassung!! dieser Episode (24109 / 24103P1)<br>--fr: [AUTO] Preload AB-Episodennummer bei !!Ersterfassung!! dieser Episode<br><br>--af: **goto 24103P2**<br>--end-- |

| | |
|---|---|
| **24103P2** | --va: **abwe1PRE**<br>--fn: **24103P2**<br><br>--vb: Preload Studiennummer bei !!Ersterfassung!! dieser Episode (20101b / 24103P2)<br>--fr: [AUTO] Preload Studiennummer bei !!Ersterfassung!! dieser Episode<br><br>--af: **goto 24103P3**<br>--end-- |
| **24103P3** | --va: **abnrPRE**<br>--fn: **24103P3**<br><br>--vb: Preload AB-Episodennummer dieser Episode (24109)<br>--fr: [AUTO] Preload AB-Episodennummer dieser Episode in der letzten Befragungswelle<br><br>--af: **goto 24103P4**<br>--end-- |
| **24103P4** | --va: **abwePRE**<br>--fn: **24103P4**<br><br>--vb: Preload Studiennummer der letzten Befragung (20101b)<br>--fr: [AUTO] Preload Studiennummer der letzten Befragung<br><br>--af: **goto 24103P5**<br>--end-- |

| | |
|---|---|
| **24103P5** | --va: **abtypPRE**<br>--fn: **24103P5**<br><br>--vb: Preload Ausbildungsart (24111)<br>--fr: [AUTO] Preload Ausbildungsart<br><br>--we:<br>1: Lehre (Facharbeiter-, duale Berufsausbildung; kaufmännisch, betrieblich, gewerblich, landwirtschaftlich)<br>2: Ausbildung an einer Schule des Gesundheitswesens<br>3: Berufsfachschulausbildung (schulische oder vollzeitschulische Ausbildung)<br>4: Ausbildung an einer anderen Fachschule<br>5: Meister- oder Technikerausbildung<br>6: Studium an einer Verwaltungs- und Wirtschaftsakademie (VWA)<br>7: Studium an einer Berufsakademie, Dualen Hochschule<br>8: Studium an einer Verwaltungsfachhochschule<br>9: Studium an einer Fachhochschule, auch Hochschule für angewandte Wissenschaften oder University of Applied Sciences genannt (nicht Verwaltungsfachhochschule)<br>10: Studium an einer Universität, auch pädagogische Hochschule, Kunst- und Musikhochschule<br>11: Facharztausbildung<br>12: ein Lehrgang zur Vorbereitung auf eine Laufbahnprüfung im öffentlichen Dienst<br>13: ein Lehrgang bei einem Verband oder einer Kammer (IHK-Lehrgang)<br>14: ein Kurs zum Erwerb einer Lizenz (Rettungssanitäter, Netzwerkadministrator, Sporttrainer-Lizenzen, Schweißer- oder Staplerschein)<br>15: Promotion<br>16: Habilitation<br>17: eine andere Ausbildung<br>-97: verweigert<br>-98: weiß nicht<br><br>--ac:<br>**autoif (24103P5) 24111 = 24103P5**<br>**autoif (24103P5) h_abtypsPRE = 24103P5**<br>**autoif (24103P5 = 1 to 4) h_abE6 = 1**<br>**autoif (24103P5 = 5 to 17, -97, -98) h_abE6 = 0**<br><br>--af: **goto 24103P6**<br>--end-- |

| | |
|---|---|
| **24103P6** | --va: **abstdatPRE (abstmPRE / abstjPRE)**<br>--fn: **24103P6**<br><br>--vb: Preload Startdatum (-monat/-jahr) AB-Episode (24118)<br>--fr: [AUTO] Preload Startdatum (-monat/-jahr) AB-Episode<br><br>--we:<br>Monat __ Jahr ____<br><br>--ac: **autoif (24103P6) 24118 = 24103P6**<br><br>--af: **goto 24103P7**<br>--end-- |
| **24103P7** | --va: **abinausPRE**<br>--fn: **24103P7**<br><br>--vb: Preload Ausbildung im In- oder Ausland (24121)<br>--fr: [AUTO] Preload Ausbildung im In- oder Ausland<br><br>--we:<br>1: in Deutschland<br>2: im Ausland<br>-97: verweigert<br>-98: weiß nicht<br><br>--ac: **autoif (24103P7) 24121 = 24103P7**<br><br>--af: **goto 24103P8**<br>--end-- |
| **24103P8** | --va: **abvzPRE**<br>--fn: **24103P8**<br><br>--vb: Preload Ausbildung nebenher oder hauptsächlich (24127)<br>--fr: [AUTO] Preload Ausbildung nebenher oder hauptsächlich<br><br>--we:<br>1: hauptsächlich<br>2: nebenher<br>-97: verweigert<br>-98: weiß nicht<br><br>--ac: **autoif (24103P8) 24127 = 24103P8**<br><br>--af: **goto 24103P10**<br>--end-- |

| | |
|---|---|
| **24103P10** | --va: **abtypss1PRE**<br>--fn: **24103P10**<br><br>--vb: Preload Berufs-/Fachbezeichnung (24116)<br>--fr: [AUTO] Preload Berufs-/Fachbezeichnung<br><br>--we:<br>OFFEN: _____<br>-97: verweigert<br>-98: weiß nicht<br><br>--ac:<br>**autoif (24103P10 <> -97, -98) 24116 = 24103P10**<br>**autoif (24103P10 = -97, -98) 24116 = "ohne Angabe"**<br><br>--af:<br>**goto 24103P12**<br>--end-- |
| **24103P12** | --va: **abortPRE**<br>--fn: **24103P12**<br><br>--vb: Preload Ausbildungsort (h_abort)<br>--fr: [[AUTO] Preload Ausbildungsort<br><br>--we:<br>1: betrieblich<br>2: außerbetrieblich oder unbekannt<br>3: schulisch oder kein Ausbildungsvertrag<br><br>--ac: **autoif (24103P12) h_abort = 24103P12**<br><br>--af: **goto 24103P15**<br>--end-- |
| **24103P15** | --va: **abmodPRE**<br>--fn: **24103P15**<br><br>--vb: Preload Episodenmodus (24103)<br>--fr: [[AUTO] Preload Episodenmodus<br><br>--we:<br>1: Erstbefragung<br>2: neu aufgenommene Episode im Panel<br>3: aufgesetzte Episode im Panel<br>4: im X-Modul ergänzt<br><br>--af: **goto 24104**<br>--end-- |

| | |
|---|---|
| **24104** | --va: **abintrop**<br>--fn: **24104**<br><br>--vb: Episodenfortschreibung<br>--fr:<br>**if (24109 = 1 & (24103P5 <> 6 to 10))**<br>Nun möchte ich Sie zu Ihren Ausbildungen befragen. In unserem letzten Interview im **<20101P3(intmPRE/intjPRE)>** haben wir notiert, dass Sie zu diesem Zeitpunkt **<h_abtypsPRE>**.<br><br>**if (24109 = 1 & (24103P5 = 6 to 10))**<br>Nun möchte ich Sie zu Ihrem Studium befragen. In unserem letzten Interview im **<20101P3(intmPRE/intjPRE)>** haben wir notiert, dass Sie zu diesem Zeitpunkt **<h_abtypsPRE>**.<br><br>**if (24109 > 1)**<br>Darüber hinaus haben wir in unserem letzten Interview im **<20101P3(intmPRE/intjPRE)>** notiert, dass Sie zu diesem Zeitpunkt **<h_abtypsPRE>**.<br><br>--we:<br>1: Zielperson widerspricht NICHT<br>2: Zielperson widerspricht<br><br>--ac:<br>**autoif (24104 = 2) 24119 = 20101P3(intmPRE / intjPRE)**<br>**autoif (24104 = 2) h_dauertan = 3**<br><br>--af:<br>**if (24104 = 1) goto 24119**<br>**if (24104 = 2 & 24109 = 24101a) goto 24149A**<br>**if (24104 = 2 & 24109 < 24101a) goto 24149Z**<br>--end-- |
| **24111** | --va: **abtyp**<br>--hin: **(ts15201)**<br>--fn: **24111**<br><br>--vb: Ausbildungstyp<br>--fr:<br><br>**if (24109 = 1 & 24103 = 2)**<br>Beginnen wir mit Ihrer ersten Ausbildung. Bitte sagen Sie mir, was für eine Art von Ausbildung das war/ist. Handelt/e es sich beispielsweise um eine schulische Ausbildung an einer Berufsfachschule, an einer Schule des Gesundheitswesens, Fachschule, um eine Lehre oder um ein Studium an einer Universität oder Fachhochschule?<br><br>**if (24109 > 1 OR 24103 = 4)**<br>Was für eine Art von Ausbildung war/ist das? Handelt/e es sich beispielsweise um eine schulische Ausbildung an einer Berufsfachschule, an einer Schule des Gesundheitswesens, Fachschule, um eine Lehre oder um ein Studium an einer Universität oder Fachhochschule?<br><br>--in: |

| | |
|---|---|
| | << Vorgaben bitte nur bei Bedarf vorlesen!<br>Achtung: Kranken- und Gesundheitspfleger machen !!meistens!! eine schulische Ausbildung an einer Schule des Gesundheitswesens und damit keine Lehre; bitte genau nachfragen!<br>Wenn nur Studium angegeben wird, nach der Art der Hochschule fragen (Fachhochschule, Universität, Berufsakademie/duale Hochschule, Verwaltungsfachhochschule, Verwaltungs- und Wirtschaftsakademie). Mit Universität sind auch Kunst-, Musik-, Sporthochschulen, Pädagogische, Theologische, Technische Hochschulen oder Gesamthochschulen gemeint!<br>Falls ZP „Umschulung“ angibt, bitte den Typ der Umschulung genau einordnen lassen (Umschulungen können sein: Lehre, Berufsfachschule, Fachschule).>><br><br>--we:<br><br>1: Lehre (Facharbeiter-, duale Berufsausbildung; kaufmännisch, betrieblich, gewerblich, landwirtschaftlich)<br>2: Ausbildung an einer Schule des Gesundheitswesens<br>3: Berufsfachschulausbildung (schulische oder vollzeitschulische Ausbildung)<br>4: Ausbildung an einer anderen Fachschule<br>5: Meister- oder Technikerausbildung<br>6: Studium an einer Verwaltungs- und Wirtschaftsakademie (VWA)<br>7: Studium an einer Berufsakademie, Dualen Hochschule<br>8: Studium an einer Verwaltungsfachhochschule<br>9: Studium an einer Fachhochschule, auch Hochschule für angewandte Wissenschaften oder University of Applied Sciences genannt (nicht Verwaltungsfachhochschule)<br>10: Studium an einer Universität, auch pädagogische Hochschule, Kunst- und Musikhochschule<br>11: Facharztausbildung<br>12: ein Lehrgang zur Vorbereitung auf eine Laufbahnprüfung im öffentlichen Dienst<br>**if (h_age > 275)** 15: Promotion<br>**if (h_age > 275)** 16: Habilitation<br>17: eine andere Ausbildung<br>**BUTTONS: verweigert (-97), weiß nicht (-98)**<br><br>--ac:<br>**autoif (24111 = 1 to 4) h_abE6 = 1**<br>**autoif (24111 = 5 to 17, -97, -98) h_abE6 = 0**<br><br>--af:<br>**if (24111 = 17) goto 24112**<br>**if (24111 = 1 to 5, 11 to 12 , -97, -98) goto 24116**<br>**if (24111 = 7, 9, 10) goto 24180**<br>**if (24111 = 6, 8) goto 24114**<br>**if (24111 = 15, 16) goto 24116a1_2**<br>--end-- |

| | |
|---|---|
| **24112** | --va: **abtyps**<br>--fn: **24112**<br><br>--vb: andere Ausbildung<br>--fr: Was war / ist das genau?<br><br>--we:<br>OFFEN: _____<br>**BUTTONS: verweigert (-97), weiß nicht (-98)**<br><br>--af: **goto 24116**<br>--end-- |
| **24180** | --va: **abfern**<br>--hin: **(ts15402)**<br>--fn: **24180**<br><br>--vb: Fern-/Präsenzstudium<br>--fr: Handelt/e es sich bei Ihrem Studium um ein Präsenzstudium oder ein Fernstudium?<br><br>--in: <<Bei einem Präsenzstudium wird während des Semesters die regelmäßige Anwesenheit an der Hochschule erwartet.>><br><br>--we:<br>1: Präsenzstudium<br>2: Fernstudium<br>**BUTTONS: verweigert (-97), weiß nicht (-98)**<br><br>--af: **goto 24181**<br>--end-- |
| **24181** | --va: **abbeg**<br>--hin: **(ts15403)**<br>--fn: **24181**<br><br>--vb: berufsbegleitendes Studium<br>--fr: Handelt/e es sich bei Ihrem Studiengang um ein spezielles Angebot für Berufstätige, das berufsbegleitend absolviert wird?<br><br>--we:<br>1: ja<br>2: nein<br>**BUTTONS: verweigert (-97), weiß nicht (-98)**<br><br>--af: **goto 24114**<br>--end-- |

| | |
|---|---|
| **24114** | --va: **abdstud**<br>--hin: **(ts15204)**<br>--fn: **24114**<br><br>--vb: dualer Studiengang<br>--fr: War / Ist das ein dualer Studiengang, bei dem Sie die Möglichkeit hatten / haben, auch eine Berufsausbildung zu machen?<br><br>--in: <<Nicht gemeint sind Studiengänge, die zu zwei Studienabschlüssen führen.>><br><br>--we:<br>1: ja<br>2: nein<br>**BUTTONS: verweigert (-97), weiß nicht (-98)**<br><br>--af:<br>**if (24114 = 1) goto 24183**<br>**if ((24114 = 2, -97, -98) & 22106a = 0) goto 24115**<br>**if ((24114 = 2, -97, -98) & (22106a = 1, 2)) goto 24116a1_2**<br>--end-- |
| **24183** | --va: **abdualb**<br>--hin: **(ts15296)**<br>--fn: **24183**<br><br>--vb: Ausbildungsberuf dualer Studiengang<br>--fr: In welchem Beruf genau machen/machten Sie die Berufsausbildung im Rahmen Ihres dualen Studiums? Bitte nennen Sie mir die ganz genaue Bezeichnung, wie sie zum Beispiel in Ihrem Ausbildungsvertrag steht.<br><br>--we:<br>OFFEN: _____<br>**BUTTONS: trifft nicht zu, kein Ausbildungsberuf (-93), verweigert (-97), weiß nicht (-98)**<br><br>--af:<br>**if (22106a = 0) goto 24115**<br>**if (22106a = 1, 2) goto 24116a1_2**<br>--end-- |

| | |
|---|---|
| **24115** | --va: **abstudb**<br>--hin: **(ts15205)**<br>--fn: **24115**<br><br>--vb: Studienberechtigung<br>--fr: Auf welchem Weg haben Sie die Studienberechtigung erworben?<br><br>--we:<br>1: Sonderprüfung für Begabte (Prüfung für die Zulassung zum Studium ohne Reifezeugnis)<br>2: als beruflich Qualifizierter<br>3: Eignungsprüfung (für Kunst-, Sport- und Musikhochschulen)<br>4: allgemeine Hochschulreife (Abitur) oder Fachhochschulreife<br>**BUTTONS: verweigert (-97), weiß nicht (-98)**<br><br>--af: **goto 24116a1_2**<br>--end-- |
| **24116** | --va: **abtypss1**<br>--hin: **(ts15291)**<br>--fn: **24116**<br><br>--vb: Berufs-/Fachbezeichnung<br>--fr:<br>**if (24111 = 1 to 5, 17, -97, -98)**<br>In welchem Beruf genau haben Sie diese Ausbildung gemacht bzw. machen Sie diese derzeit? Bitte nennen Sie mir die ganz genaue Bezeichnung, wie sie zum Beispiel in Ihrem Ausbildungsvertrag steht.<br><br>**if (24111 = 11)**<br>Welchen Facharzt haben Sie gemacht bzw. machen Sie derzeit? Bitte nennen Sie mir die genaue Bezeichnung.<br><br>**if (24111 = 12)**<br>Um was ging bzw. geht es bei diesem Lehrgang genau? Bitte nennen Sie mir die genaue Bezeichnung.<br><br>--in: <<Bitte genaue Berufsbezeichnung aufnehmen wenn Schwerpunkt oder Fachrichtung genannt wird (z. B. Fachinformatiker mit Fachrichtung Systemintegration). >><br><br>--we:<br>OFFEN: _____<br>**BUTTONS: verweigert (-97), weiß nicht (-98)**<br><br>--af:<br>**if (24111 = 1 to 4, 12) goto 24116c**<br>**if (24111 = 5, 11, 17, -97, -98) goto 24116Z**<br>--end-- |

| | |
|---|---|
| **24116a1_2** | --va: **abfach1_2**<br>--hin: **(ts15404)**<br>--fn: **24116a1_2**<br><br>--vb: Studien-, Promotions-, Habilitationsfach 1<br>--fr:<br>**if (24111 = 6 to 10)**<br>Welches Fach haben Sie studiert bzw. studieren Sie derzeit? Wenn Sie mehr als ein Fach studiert haben bzw. studieren, geben Sie bitte alle Fächer an. Bitte nennen Sie mir die genauen Bezeichnungen.<br><br>**if (24111 = 15)**<br>In welchem Fach haben Sie promoviert bzw. promovieren Sie derzeit? Bitte nennen Sie mir die genaue Bezeichnung.<br><br>**if (24111 = 16)**<br>In welchem Fach haben Sie habilitiert bzw. habilitieren Sie derzeit? Bitte nennen Sie mir die genaue Bezeichnung.<br><br>--in:<br>**if (24111 = 6 to 10)**<br><<Gemeint sind nicht Module, Kurse oder Lehrveranstaltungen. Es sind bis zu drei Nennungen möglich. Hier bitte das 1. Fach aufnehmen, in den Folgefragen ggf. weitere Fächer.<br>Bei Lehramtsstudierenden ggf. Erläuterung, dass die Unterrichtsfächer angegeben werden sollen.<br>Ein Doppelstudium soll als zwei unterschiedliche Episoden abgelegt werden.>><br><br>--we:<br>[Studienfachliste_2018]<br>**BUTTONS: Fach nicht in Liste (-96), verweigert (-97), weiß nicht (-98)**<br><br>--af:<br>**if ((24116a1_2 <> -96, -97, -98) & (24111 = 6 to 10)) goto 24116a2_2**<br>**if (24116a1_2 <> -96 & (24111 = 15, 16)) goto 24116Z**<br>**if ((24116a1_2 = -97, -98) ) & (24111 = 6 to 10)) goto 24116d**<br>**if (24116a1_2 = -96) goto 24116b1**<br>--end-- |

| | |
|---|---|
| **24116b1** | --va: **abfach1s**<br>--fn: **24116b1**<br><br>--vb: Studien-, Promotions-, Habilitationsfach 1, offen<br>--fr: Diese Bezeichnung kommt leider nicht in unserer Liste vor. Um das Fach in die Liste aufnehmen zu können, nennen Sie mir bitte die Bezeichnung noch einmal ganz genau!<br><br>--in: <<Bitte Namen des Faches genau und in korrekter Schreibweise erfassen.>><br><br>--we:<br>OFFEN: _____<br>**BUTTONS: verweigert (-97), weiß nicht (-98)**<br><br>--af:<br>**if (24111 = 6 to 10) goto 24116a2_2**<br>**if (24111 = 15, 16) goto 24116Z**<br>--end-- |
| **24116a2_2** | --va: **abfach2_2**<br>--hin: **(ts15405)**<br>--fn: **24116a2_2**<br><br>--vb: Studienfach 2<br>--fr: (Wie heißt das 2. Fach, das Sie studiert haben bzw. derzeit studieren?)<br><br>--we:<br>[Studienfachliste_2018]<br>**BUTTONS: kein weiteres Fach (-93), Fach nicht in Liste (-96), verweigert (-97), weiß nicht (-98)**<br><br>--ac: **autoif (24116a2_2 = -93) 24116a3 = -93**<br><br>--af:<br>**if (24116a2_2 <> -93, -96, -97, -98) goto 24116a3_2**<br>**if (24116a2_2 = -93, -97, -98) goto 24116d**<br>**if (24116a2_2 = -96) goto 24116b2**<br>--end-- |

| | |
|---|---|
| **24116b2** | --va: **abfach2s**<br>--fn: **24116b2**<br><br>--vb: Studienfach 2, offen<br>--fr: Diese Bezeichnung kommt leider nicht in unserer Liste vor. Um das Fach in die Liste aufnehmen zu können, nennen Sie mir bitte die Bezeichnung noch einmal ganz genau!<br><br>--in: <<Bitte Namen des Faches genau und in korrekter Schreibweise erfassen.>><br><br>--we:<br>OFFEN: _____<br>**BUTTONS: verweigert (-97), weiß nicht (-98)**<br><br>--af: **goto 24116a3_2**<br>--end-- |
| **24116a3_2** | --va: **abfach3_2**<br>--hin: **(ts15406)**<br>--fn: **24116a3_2**<br><br>--vb: Studienfach 3<br>--fr: (Wie heißt das 3. Fach, das Sie studiert haben bzw. derzeit studieren?)<br><br>--we:<br>[Studienfachliste_2018]<br>**BUTTONS: kein weiteres Fach (-93), Fach nicht in Liste (-96), verweigert (-97), weiß nicht (-98)**<br><br>--af:<br>**if (24116a3_2 <> -96) goto 24116d**<br>**if (24116a3_2 = -96) goto 24116b3**<br>--end-- |
| **24116b3** | --va: **abfach3s**<br>--fn: **24116b3**<br><br>--vb: Studienfach 3, offen<br>--fr: Diese Bezeichnung kommt leider nicht in unserer Liste vor. Um das Fach in die Liste aufnehmen zu können, nennen Sie mir bitte die Bezeichnung noch einmal ganz genau!<br><br>--in: <<Bitte Namen des Faches genau und in korrekter Schreibweise erfassen.>><br><br>--we:<br>OFFEN: _____<br>**BUTTONS: verweigert (-97), weiß nicht (-98)**<br><br>--af: **goto 24116d**<br>--end-- |

| | |
|---|---|
| **24116c** | --va: **t30044**<br>--hin: **(ts15225)**<br>--fn: **24116c**<br><br>--vb: Ideal. Aspiration Ausbildung: Wunschberuf<br>--fr: Wie sehr trifft die folgende Aussage auf diesen Beruf zu? Dieser Beruf ist mein Wunschberuf.<br><br>--in: <<Vorgaben vorlesen.>><br><br>--we:<br>1: trifft gar nicht zu<br>2: trifft eher nicht zu<br>3: teils/teils<br>4: trifft eher zu<br>5: trifft völlig zu<br>**BUTTONS: verweigert (-97), weiß nicht (-98)**<br><br>--af:<br>**if (20101P28 = 5 OR 24111 = 12) goto 24116Z**<br>**if ((20101P28 = 1 to 4, 8) & (24111 = 1 to 4)) goto 24116f**<br>--end-- |
| **24116f** | --va: **intbb9**<br>--hin: **(ts15450)**<br>--fn: **24116f**<br><br>--vb: theoriereduzierte Ausbildung<br>--fr: Bei manchen Ausbildungen gibt es die Möglichkeit einen normalen Theorieteil zu machen oder einen Theorieteil, der einfacher ist. Ist bzw. war bei Ihrer Ausbildung der Theorieteil vereinfacht?<br><br>--in: <<Bei Bedarf: „Ausbildungen wie Fachpraktiker oder Fachwerker sind Ausbildungen, die einen vereinfachten Theorieteil haben.“>><br><br>--we:<br>1: ja<br>2: nein<br>**BUTTONS: verweigert (-97), weiß nicht (-98)**<br><br>--af: **goto 24116Z**<br>--end-- |

| | |
|---|---|
| **24116d** | --va: **t31043**<br>--hin: **(ts15407)**<br>--fn: **24116d**<br><br>--vb: Ideal. Aspiration Studium: Wunschstudium<br>--fr: Wie sehr treffen die folgenden Aussagen auf dieses Studium zu? Dieses Studium ist mein Wunschstudium.<br><br>--in: <<Vorgaben vorlesen.>><br><br>--we:<br>1: trifft gar nicht zu<br>2: trifft eher nicht zu<br>3: teils/teils<br>4: trifft eher zu<br>5: trifft völlig zu<br>**BUTTONS: verweigert (-97), weiß nicht (-98)**<br><br>--af: **goto 24116e**<br>--end-- |
| **24116e** | --va: **hochschule**<br>--hin: **(ts15408)**<br>--fn: **24116e**<br><br>--vb: Ideal. Aspiration Studium: Hochschule<br>--fr: Ich konnte das Studium an der Hochschule beginnen, an der ich ursprünglich studieren wollte.<br><br>--in: <<Vorgaben bei Bedarf vorlesen.>><br><br>--we:<br>1: trifft gar nicht zu<br>2: trifft eher nicht zu<br>3: teils/teils<br>4: trifft eher zu<br>5: trifft völlig zu<br>**BUTTONS: verweigert (-97), weiß nicht (-98)**<br><br>--af: **goto 24116Z**<br>--end-- |

| | |
|---|---|
| **24116Z** | --va: **[ZS] zsab2_1**<br>--fn: **24116Z**<br><br>--vb: Zeitstempel 2_1 Ausbildung<br>--fr: [ZS] Zeitstempel 2_1 Ausbildung (für jede Episode)<br><br>--af:<br>**if (h_abE6 = 1) goto 24127a**<br>**if (h_abE6 = 0) goto 24128Z**<br>--end-- |
| **24127a** | --va: **abav**<br>--hin: **(ts15234)**<br>--fn: **24127a**<br><br>--vb: Ausbildungsvertrag<br>--fr: Haben/Hatten Sie einen Ausbildungsvertrag abgeschlossen?<br><br>--we:<br>1: ja<br>2: nein<br>**BUTTONS: verweigert (-97), weiß nicht (-98)**<br><br>--ac: **autoif (24127a = 2, -97, -98) h_abort = 3**<br><br>--af:<br>**if (24127a = 1) goto 24127b**<br>**if (24127a = 2, -97, -98) goto 24128Z**<br>--end-- |

| | |
|---|---|
| **24127b** | --va: **abav2**<br>--hin: **(ts15235)**<br>--fn: **24127b**<br><br>--vb: Ausbildungsvertrag2<br>--fr: Mit wem haben / hatten Sie Ihren Ausbildungsvertrag abgeschlossen? Ist / War das …?<br><br>--in: <<Angaben bitte vorlesen. Bei Bedarf bitte den Begriff der Ausbildungsstätte erläutern: In diesem Zusammenhang ist mit Ausbildungsstätte eine Einrichtung gemeint, die !!nur!! dazu da ist um Leute auszubilden.>><br><br>--we:<br>1: ein richtiger Ausbildungsbetrieb, z. B. eine Firma, ein Geschäft, eine Behörde oder eine Praxis<br>2: eine Ausbildungsstätte oder ein Berufsbildungswerk, wo nur ausgebildet wird<br>3: eine berufliche Schule<br>**BUTTONS: verweigert (-97), weiß nicht (-98)**<br><br>--ac:<br>**autoif (24127b = 1) h_abort = 1**<br>**autoif (24127b = 2, -97, -98) h_abort = 2**<br>**autoif (24127b = 3) h_abort = 3**<br><br>--af:<br>**if (h_abort = 1) goto 24128b**<br>**if (h_abort = 2, 3) goto 24128Z**<br>--end-- |
| **24128b** | --va: **ablobtvb**<br>--hin: **(ts15236)**<br>--fn: **24128b**<br><br>--vb: Lernorte: Ausbildungsbetrieb ein oder mehrere<br>--fr: Es gibt die Möglichkeit, die Ausbildung in einem einzigen Ausbildungsbetrieb oder in mehreren Betrieben zu absolvieren. Wie ist / war das bei Ihnen geregelt?<br><br>--in: <<Gemeint sind mehrere unabhängige Firmen oder Betriebe. Unterschiedliche Standorte/Filialen/Zweigstellen eines Betriebes zählen als ein Ausbildungsbetrieb. >><br><br>--we:<br>1: ein Ausbildungsbetrieb<br>2: mehrere verschiedene Ausbildungsbetriebe<br>**BUTTONS: verweigert (-97), weiß nicht (-98)**<br><br>--af: **goto 24128Z**<br>--end-- |

| | |
|---|---|
| **24128Z** | --va: **[ZS] zsab2_2**<br>--fn: **24128Z**<br><br>--vb: Zeitstempel 2_2 Ausbildung<br>--fr: [ZS] Zeitstempel 2_2 Ausbildung (für jede Episode)<br><br>--af: **goto 24121**<br>--end-- |
| **24121** | --va: **abinaus**<br>--hin: **(ts15206)**<br>--fn: **24121**<br><br>--vb: Ausbildung im In- oder Ausland<br>--fr:<br>**if (24111 = 1 to 5, 11 to 12, 17, -97, -98)**<br>Befindet/Befand sich die Ausbildungsstätte in Deutschland oder im Ausland?<br><br>**if (24111 = 6 to 10, 15, 16)**<br>Befindet/Befand sich die Hochschule oder Akademie in Deutschland oder im Ausland?<br><br>--in: << Falls mehrere Länder, bitte nachfragen, wo die Ausbildung überwiegend gemacht wurde. Bei Bedarf bitte den Begriff der Ausbildungsstätte erläutern: Mit Ausbildungsstätte ist die Einrichtung gemeint in der Sie Ihre Ausbildung machen/ gemacht haben.>><br><br>--we:<br>1: in Deutschland<br>2: im Ausland<br>**BUTTONS: verweigert (-97), weiß nicht (-98)**<br><br>--af:<br>**if (24121 = 1 & (24111 = 7 to 10, 15, 16)) goto 24126Z**<br>**if (24121 = 1 & (24111 <> 7 to 10, 15, 16)) goto 24122**<br>**if (24121 = 2) goto 24125**<br>**if (24121 = -97, -98) goto 24126Z**<br>--end-- |

| | |
|---|---|
| **24122** | --va: **abgem**<br>--fn: **24122**<br><br>--vb: Gemeinde der Ausbildungsstätte<br>--fr:<br>**if (24111 = 1 to 5, 11 to 12, 17, -97, -98)**<br>Nennen Sie mir bitte den Ort bzw. die Gemeinde, in dem sich die Ausbildungsstätte befand/befindet!<br><br>**if (24111 = 6 to 10, 15, 16)**<br>Nennen Sie mir bitte den Ort bzw. die Gemeinde, in dem sich die Hochschule oder Akademie befand/befindet!<br><br>--in: <<Bei Bedarf bitte den Begriff der Ausbildungsstätte erläutern: Mit Ausbildungsstätte ist die Einrichtung gemeint in der Sie Ihre Ausbildung machen/ gemacht haben.>><br><br>--we:<br>[Gemeindeliste]<br>**BUTTONS: Ort nicht in Liste (-96), verweigert (-97), weiß nicht (-98)**<br><br>--af:<br>**if (24122 <> -96, 1011) goto 24126Z**<br>**if (24122 = -96) goto 24123**<br>**if (24122 = 1011) goto 24124b**<br>--end-- |
| **24123** | --va: **abgems**<br>--fn: **24123**<br><br>--vb: Gemeindename der Ausbildungsstätte (offen)<br>--fr: Dieser Ort kommt nicht in unserer Liste vor. Damit wir den Ortsnamen in unsere Liste aufnehmen können, nennen Sie mir bitte noch einmal den Ort genau!<br><br>--in: <<Bitte Ortsnamen genau und in korrekter Schreibweise erfassen!>><br><br>--we:<br>OFFEN: _____<br>**BUTTONS: verweigert (-97), weiß nicht (-98)**<br><br>--af:<br>**if (24123 <> -97, -98) goto 24124**<br>**if (24123 = -97, -98) goto 24126Z**<br>--end-- |

| | |
|---|---|
| **24124** | --va: **abbl**<br>--fn: **24124**<br><br>--vb: Bundesland der Ausbildungsstätte<br>--fr: Zu welchem Bundesland gehört dieser Ort?<br><br>--in: <<Nicht vorlesen, zutreffenden Code markieren!>><br><br>--we:<br>1: Schleswig-Holstein<br>2: Hamburg<br>3: Niedersachsen<br>4: Bremen<br>5: Nordrhein-Westfalen<br>6: Hessen<br>7: Rheinland-Pfalz<br>8: Baden-Württemberg<br>9: Bayern<br>10: Saarland<br>11: Berlin(Gesamt)<br>12: Brandenburg<br>13: Mecklenburg-Vorpommern<br>14: Sachsen<br>15: Sachsen-Anhalt<br>16: Thüringen<br>**BUTTONS: verweigert (-97), weiß nicht (-98)**<br><br>--af:<br>**if (24124 = 11) goto 24124b**<br>**if (24124 <> 11) goto 24126Z**<br>--end-- |

| | |
|---|---|
| **24124b** | --va: **abortb**<br>--fn: **24124b**<br><br>--vb: Ausbildungsstätte in Berlin<br>--fr: Um welchen Berliner Bezirk handelt/handelte es sich dabei?<br><br>--in: <<Vorgaben nicht vorlesen.<br>Falls Doppelbezeichnungen genannt werden (z.B. Friedrichshain-Kreuzberg), bitte nachfragen, um welchen der beiden Bezirke es sich handelt.<br>Falls Bezeichnungen genannt werden, die nicht in der Liste vorhanden sind (z.B. Mahlsdorf, Moabit, Rudow usw.), bitte nachfragen: „Und zu welchem Bezirk gehört das?“>><br><br>--we:<br>1: Charlottenburg<br>2: Friedrichshain<br>3: Hellersdorf<br>4: Hohenschönhausen<br>5: Köpenick<br>6: Kreuzberg<br>7: Lichtenberg<br>8: Marzahn<br>9: Mitte<br>10: Neukölln<br>11: Pankow<br>12: Prenzlauer Berg<br>13: Reinickendorf<br>14: Schöneberg<br>15: Spandau<br>16: Steglitz<br>17: Tempelhof<br>18: Tiergarten<br>19: Treptow<br>20: Wedding<br>21: Weißensee<br>22: Wilmersdorf<br>23: Zehlendorf<br>**BUTTONS: Bezirk nicht in Liste (-96), verweigert (-97), weiß nicht (-98)**<br><br>--af:<br>**if (24124b = 9) goto 24124c**<br>**if (24124b = 11) goto 24124d**<br>**if (24124b = 7) goto 24124e**<br>**if ((24124b <> 7, 9, 11) goto 24126Z**<br>--end-- |

| | |
|---|---|
| **24124c** | --va: **abortb9**<br>--fn: **24124c**<br><br>--vb: Ausbildungsstätte in Berlin Mitte<br>--fr: Der heutige Bezirk Mitte setzt sich ja aus den früheren Bezirken Mitte, Tiergarten und Wedding zusammen. Um welchen dieser Bezirke handelt es sich: um Mitte, Tiergarten oder Wedding?<br><br>--we:<br>9: Mitte<br>18: Tiergarten<br>20: Wedding<br>**BUTTONS: verweigert (-97), weiß nicht (-98)**<br><br>--ra: **9, 18, 20, -97, -98**<br><br>--ac: **autoif (24124c > 0) 24124b = 24124c**<br><br>--af: **goto 24126Z**<br>--end-- |
| **24124d** | --va: **abortb11**<br>--fn: **24124d**<br><br>--vb: Ausbildungsstätte in Berlin Pankow<br>--fr: Der heutige Bezirk Pankow setzt sich ja aus den früheren Bezirken Pankow, Prenzlauer Berg und Weißensee zusammen. Um welchen dieser Bezirke handelt es sich: um Pankow, Prenzlauer Berg oder Weißensee?<br><br>--we:<br>11: Pankow<br>12: Prenzlauer Berg<br>21: Weißensee<br>**BUTTONS: verweigert (-97), weiß nicht (-98)**<br><br>--ra: **11, 12, 21, -97, -98**<br><br>--ac: **autoif (24124d > 0) 24124b = 24124d**<br><br>--af: **goto 24126Z**<br>--end-- |

| | |
|---|---|
| **24124e** | --va: **abortb7**<br>--fn: **24124e**<br><br>--vb: Ausbildungsstätte in Berlin Lichtenberg<br>--fr: Der heutige Bezirk Lichtenberg setzt sich ja aus den früheren Bezirken Lichtenberg und Hohenschönhausen zusammen. Um welchen dieser Bezirke handelt es sich: um Lichtenberg oder Hohenschönhausen?<br><br>--we:<br>4: Hohenschönhausen<br>7: Lichtenberg<br>**BUTTONS: verweigert (-97), weiß nicht (-98)**<br><br>--ra: **4, 7, -97, -98**<br><br>--ac: **autoif (24124e > 0) 24124b = 24124e**<br><br>--af: **goto 24126Z**<br>--end-- |
| **24125** | --va: **abland**<br>--hin: **(ts1521s)**<br>--fn: **24125**<br><br>--vb: Land der Ausbildung<br>--fr:<br>**if (24111 = 1 to 5, 11 to 12, 17, -97, -98)**<br>In welchem Land befindet/befand sich die Ausbildungsstätte?<br><br>**if (24111= 6 to 10, 15, 16)**<br>In welchem Land befindet/befand sich die Hochschule oder Akademie?<br><br>--in: <<Bei Bedarf bitte den Begriff der Ausbildungsstätte erläutern: Mit Ausbildungsstätte ist die Einrichtung gemeint in der Sie Ihre Ausbildung machen/ gemacht haben.>><br><br>--we:<br>[Länderliste]<br>**BUTTONS: Land nicht in Liste (-96), verweigert (-97), weiß nicht (-98)**<br><br>--af:<br>**if (24125 = -96) goto 24126**<br>**if (24125 <> -96) goto 24126Z**<br>--end-- |

| | |
|---|---|
| **24126** | --va: **ablands**<br>--fn: **24126**<br><br>--vb: Land der Ausbildung (offen)<br>--fr: Dieses Land kommt nicht in unserer Liste vor. Damit wir es in unsere Liste aufnehmen können, nennen Sie mir bitte noch einmal dieses Land genau.<br><br>--in: <<Bitte Namen des Landes genau und in korrekter Schreibweise erfassen.>><br><br>--we:<br>OFFEN: _____<br>**BUTTONS: verweigert (-97), weiß nicht (-98)**<br><br>--af: **goto 24126Z**<br>--end-- |
| **24126Z** | --va: **[ZS] zsab2_3**<br>--fn: **24126Z**<br><br>--vb: Zeitstempel 2_3 Ausbildung<br>--fr: [ZS] Zeitstempel 2_3 Ausbildung (für jede Episode)<br><br>--af:<br>**if ((24111 = 7 to 10, 15, 16) & 24121 = 1) goto 24126a**<br>**if ((24111 = 6 to 10, 15, 16) & (24121 = 2, -97, -98)) goto 24118**<br>**if (24111 = 6 & 24121 = 1) goto 24126b**<br>**if (24111 = 1 to 5, 11 to 12, 17, -97, -98) goto 24118**<br>--end-- |

| | |
|---|---|
| **24126a** | --va: **abhs**<br>--hin: **(ts15401)**<br>--fn: **24126a**<br><br>--vb: Hochschule<br>--fr:<br>**if (24111 = 7, 8, 9, 10)**<br>Sagen Sie mir bitte zunächst den Ort der Hochschule (bzw. Berufsakademie), an der Sie studiert haben/studieren, und dann den genauen Namen der Hochschule.<br><br>**if (24111 = 15)**<br>Sagen Sie mir bitte zunächst den Ort der Hochschule, an der Sie promoviert haben/promovieren, und dann den genauen Namen der Hochschule.<br><br>**if (24111 = 16)**<br>Sagen Sie mir bitte zunächst den Ort der Hochschule, an dem Sie sich habilitiert haben/habilitieren, und dann den genauen Namen der Hochschule.<br><br>--in: <<Bitte zunächst den genannten Ort suchen und dann die Hochschule aus der Liste auswählen. Die ausgewählte Hochschule von der bzw. dem Befragten bestätigen lassen. Bei Hochschulen mit mehreren Standorten unbedingt darauf achten, den richtigen Standort/die richtige Abteilung zu erfassen.>><br><br>--we:<br>[Hochschulliste.Signatur]<br>**BUTTONS: Hochschule nicht in Liste (-96), verweigert (-97), weiß nicht (-98)**<br><br>--ac:<br>**autoif (24126a > 0) 24122 = 24126a(Hochschulliste.Gemeinde)**<br>**autoif (24126a < 0) 24122 = 24126a**<br><br>--af:<br>**if (24126a <> -96) goto 24118**<br>**if (24126a = -96) goto 24126b**<br>--end-- |

| | |
|---|---|
| **24126b** | --va: **abhss**<br>--fn: **24126b**<br><br>--vb: Hochschule, offen<br>--fr:<br>**if (24111 = 7, 8, 9, 10, 15, 16)**<br>Diese Hochschule kommt nicht in unserer Liste vor. Damit wir sie in unsere Liste aufnehmen können, nennen Sie mir bitte noch einmal die Hochschule genau.<br><br>**if (24111 = 6)**<br>Bitte nennen Sie mir den genauen Namen der Hochschule (bzw. Berufsakademie) an der Sie studiert haben / studieren.<br><br>--in:<br>**if (24111 = 7, 8, 9, 10, 15, 16)**<br><<Bitte Namen und Ort der Hochschule genau und in korrekter Schreibweise erfassen.>><br><br>**if (24111 = 6)**<br><<Bitte Namen der Hochschule genau und in korrekter Schreibweise erfassen.>><br><br>--we:<br>OFFEN: _____<br>**BUTTONS: verweigert (-97), weiß nicht (-98)**<br><br>--af: **goto 24126c**<br>--end-- |

| | |
|---|---|
| **24126c** | --va: **abhsbl**<br>--hin: **(ts15229)**<br>--fn: **24126c**<br><br>--vb: Bundesland des Hochschulorts<br>--fr: Zu welchem Bundesland gehört dieser Studienort?<br><br>--in: <<Nicht vorlesen, zutreffenden Code markieren!>><br><br>--we:<br>1: Schleswig-Holstein<br>2: Hamburg<br>3: Niedersachsen<br>4: Bremen<br>5: Nordrhein-Westfalen<br>6: Hessen<br>7: Rheinland-Pfalz<br>8: Baden-Württemberg<br>9: Bayern<br>10: Saarland<br>11: Berlin(Gesamt)<br>12: Brandenburg<br>13: Mecklenburg-Vorpommern<br>14: Sachsen<br>15: Sachsen-Anhalt<br>16: Thüringen<br>**BUTTONS: verweigert (-97), weiß nicht (-98)**<br><br>--af: **goto 24118**<br>--end-- |

| | |
|---|---|
| **24118** | --va: **abstdat (abstm / abstj)**<br>--hin: **(ts1511m / y)**<br>--fn: **24118**<br><br>--vb: Startdatum (-monat/-jahr) Ausbildungsepisode<br>--fr:<br>**if (24111= 1 to 5, 17, -97, -98)**<br>Wann haben Sie diese Ausbildung begonnen?<br><br>**if (24111 = 6 to 10)**<br>Wann haben Sie genau dieses Studium begonnen, d. h., dasselbe Fach /dieselben Fächer an der gleichen Hochschule/Akademie studiert?<br><br>**if (24111 = 15)**<br>Wann haben Sie begonnen in diesem Fach zu promovieren?<br><br>**if (24111 = 16)**<br>Wann haben Sie begonnen in diesem Fach zu habilitieren?<br><br>**if (24111 = 11)**<br>Wann haben Sie diesen Facharzt begonnen?<br><br>**if (24111 = 12)**<br>Wann haben Sie diesen Lehrgang begonnen?<br><br>--in:<br>**if (24111 <> 6 to 10)**<br><< Erinnert sich ZP nur an Jahreszeiten, bitte folgende Nummern eingeben:<br>21 = Jahresanfang/Winter,<br>24 = Frühjahr/Ostern,<br>27 = Jahresmitte/Sommer,<br>30 = Herbst,<br>32 = Jahresende>><br><br>**if (24111 = 6 to 10)**<br><< Jeder Fach- oder Hochschulwechsel wird in einer neuen Episode erfasst.<br>Erinnert sich ZP nur an Jahreszeiten, bitte folgende Nummern eingeben:<br>21 = Jahresanfang/Winter,<br>24 = Frühjahr/Ostern,<br>27 = Jahresmitte/Sommer,<br>30 = Herbst,<br>32 = Jahresende>><br><br>--we:<br>von Monat ____ Jahr _____<br>**BUTTONS: verweigert (-97), weiß nicht (-98)**<br><br>--af: **goto 24119**<br>--end-- |
| **24119** | --va: **abenddat (abendm / abendj)** |

| | |
|---|---|
| | --hin: **(ts1512m / y)**<br>--fn: **24119**<br><br>--vb: Enddatum (-monat/-jahr) Ausbildungsepisode<br>--fr:<br>**if (24111 = 1 to 5, 17, -97, -98)**<br>Bis wann haben Sie diese Ausbildung gemacht?<br><br>**if (24111 = 6 to 10)**<br>Bis wann haben Sie dasselbe Fach/dieselben Fächer an derselben Hochschule/Akademie studiert?<br><br>**if (24111 = 15)**<br>Bis wann haben Sie in diesem Fach promoviert?<br><br>**if (24111 = 16)**<br>Bis wann haben Sie in diesem Fach habilitiert?<br><br>**if (24111 = 11)**<br>Bis wann haben Sie diesen Facharzt gemacht?<br><br>**if (24111 = 12)**<br>Bis wann haben Sie diesen Lehrgang gemacht?<br><br>**if (24111 = 13 to 14)**<br>Bis wann haben Sie diesen Kurs oder Lehrgang gemacht?<br><br>--in:<br>**if (24111 <> 6 to 10)**<br><< Erinnert sich ZP nur an Jahreszeiten, bitte folgende Nummern eingeben:<br>21 = Jahresanfang/Winter,<br>24 = Frühjahr/Ostern,<br>27 = Jahresmitte/Sommer,<br>30 = Herbst,<br>32 = Jahresende>><br><br>**if (24111 = 6 to 10)**<br><< Jeder Fach- oder Hochschulwechsel wird in einer neuen Episode erfasst.<br>Erinnert sich ZP nur an Jahreszeiten, bitte folgende Nummern eingeben:<br>21 = Jahresanfang/Winter,<br>24 = Frühjahr/Ostern,<br>27 = Jahresmitte/Sommer,<br>30 = Herbst,<br>32 = Jahresende>><br><br>--we:<br>bis Monat ____ Jahr _____<br>**BUTTONS: bis heute (-5), verweigert (-97), weiß nicht (-98)**<br><br>--ac:<br>**autoif (24119 = -5) h_dauertan = 1** |

| | |
|---|---|
| | **autoif (24119 = 20102(intm/intj)) h_dauertan = 2**<br>**autoif (24119 > 0 & 24119 < 20102(intm/intj)) h_dauertan = 3**<br>**autoif (24119 = -97, -98) h_dauertan = 4**<br>**autoif (24119 = -5) 24120 = 1**<br>**autoif (24119 = -5) 24119 = 20102(intm/intj)**<br><br>**autoif ((24118(abstm) = 1 to 12) & (24119(abendm) = 1 to 12)) h_abdau = (((24119(abendj) – 1900) * 12) + 24119(abendm)) – (((24118(abstj) – 1900) * 12) + 24118(abstm)) + 1**<br>**autoif ((24118(abstm) = 1 to 12) & (24119(abendm) = 21 to 32)) h_abdau = (((24119(abendj) – 1900) * 12) + 24119(abendm) – 20) – (((24118(abstj) – 1900) * 12) + 24118(abstm)) + 1**<br>**autoif ((24118(abstm) = 21 to 32) & (24119(abendm) = 1 to 12)) h_abdau = (((24119(abendj) – 1900) * 12) + 24119(abendm)) – (((24118(abstj) – 1900) * 12) + 24118(abstm) – 20)) + 1**<br>**autoif ((24118(abstm) = 21 to 32) & (24119(abendm) = 21 to 32)) h_abdau = (((24119(abendj) – 1900) * 12) + 24119(abendm) - 20) – (((24118(abstj) – 1900) * 12) + 24118(abstm) – 20)) + 1**<br>**autoif (24118(abstm) < 0 OR 24118(abstj) < 0 OR 24118(abendm) < 0 OR 24118(abendj) < 0) h_abdau = -5**<br><br>**autoif (h_abdau = 1, 2) h_abdau2 = 1**<br>**autoif (h_abdau > 2 OR h_abdau = -5) h_abdau2 = 2**<br><br>--af:<br>**if (h_dauertan = 2) goto 24120**<br>**if ((h_dauertan = 1, 3, 4) & (24111 = 2, 4) & (24103 = 2, 4)) goto 24113**<br>**if (h_dauertan = 1 & (24111 = 1, 3) & (24103 = 2, 4)) goto 24120a**<br>**if ((h_dauertan = 3, 4) & (24111 = 1, 3) & (24103 = 2, 4)) goto 24127**<br>**if ((h_dauertan = 1, 3, 4) & h_abE6 = 0 & (24103 = 2, 4)) goto 24127**<br>**if (h_dauertan = 1 & h_abE6 = 1 & 24103 = 3) goto 24132Z**<br>**if (h_dauertan = 1 & (24111 = 5, 11 to 17, -97, -98) & 24103 = 3) goto 24147Z**<br>**if (h_dauertan = 1 & (24111 = 6 to 10) & 24103 = 3) goto 24133Z**<br>**if ((h_dauertan = 3, 4) & 24103 = 3) goto 24133Z**<br>--end-- |

| | |
|---|---|
| **24120** | --va: **abiz**<br>--hin: **(ts1512c)**<br>--fn: **24120**<br><br>--vb: Andauern der Ausbildungsepisode<br>--fr:<br>**if (24111 = 1 to 5, 17, -97, -98)**<br>Machen Sie diese Ausbildung derzeit noch?<br><br>**if (24111 = 6 to 10)**<br>Studieren Sie derzeit noch dieses Fach/diese Fächer an der gleichen Hochschule/Akademie?<br><br>**if (24111 = 15)**<br>Promovieren Sie derzeit noch?<br><br>**if (24111 = 16)**<br>Habilitieren Sie derzeit noch?<br><br>**if (24111 = 11)**<br>Machen Sie derzeit noch die Facharztausbildung?<br><br>**if (24111 = 12)**<br>Machen Sie derzeit noch diesen Lehrgang?<br><br>**if (24111 = 13 to 14)**<br>Machen Sie derzeit noch diesen Kurs oder Lehrgang?<br><br>--in:<br>**if (24111 = 6 to 10)**<br><< Jeder Fach- oder Hochschulwechsel wird in einer neuen Episode erfasst.>><br><br>--we:<br>1: ja<br>2: nein<br>**BUTTONS: verweigert (-97), weiß nicht (-98)**<br><br>--ac: **autoif (24120 = 1) h_dauertan = 1**<br><br>--af:<br>**if ((24111 = 2, 4) & (24103 = 2, 4)) goto 24113**<br>**if (h_dauertan = 1 & (24111 = 1, 3) & (24103 = 2, 4)) goto 24120a**<br>**if (h_dauertan = 2 & (24111 = 1, 3) & (24103 = 2, 4)) goto 24127**<br>**if (h_abE6 = 0 & (24103 = 2, 4)) goto 24127**<br>**if (h_dauertan = 1 & h_abE6 = 1 & 24103 = 3) goto 24132Z**<br>**if (h_dauertan = 1 & (24111 = 5, 11 to 17, -97, -98) & 24103 = 3) goto 24147Z**<br>**if (h_dauertan = 1 & (24111 = 6 to 10) & 24103 = 3) goto 24133Z**<br>**if (h_dauertan = 2 & 24103 = 3) goto 24133Z**<br>--end-- |

| | |
|---|---|
| **24113** | --va: **abfsges**<br>--hin: **(ts15203)**<br>--fn: **24113**<br><br>--vb: übliche Ausbildungsdauer<br>--fr: Dauert diese Ausbildung, wenn man sie Vollzeit macht, in der Regel ein Jahr, zwei Jahre, drei Jahre oder mehr als drei Jahre?<br><br>--in: <<Bei genauen Angaben (zum Beispiel 2,5 Jahre) bitte abrunden (im Beispiel auf 2 Jahre). Falls weniger als 1 Jahr, bitte ein Jahr eintragen.>><br><br>--we:<br>1: ein Jahr<br>2: zwei Jahre<br>3: drei Jahre<br>4: mehr als drei Jahre<br>**BUTTONS: verweigert (-97), weiß nicht (-98)**<br><br>--af:<br>**if (h_dauertan = 1) goto 24120a**<br>**if (h_dauertan > 1) goto 24127**<br>--end-- |
| **24120a** | --va: **abdau**<br>--hin: **(ts15227)**<br>--fn: **24120a**<br><br>--vb: Ausbildungsdauer<br>--fr: Und wie lange wird diese Ausbildung bei !!Ihnen!! voraussichtlich insgesamt dauern?<br><br>--in: <<Gemeint ist die Gesamtdauer der Ausbildung>><br><br>--we:<br>1: kürzer als 2 Jahre<br>2: 2 Jahre<br>3: 2,5 Jahre<br>4: 3 Jahre<br>5: 3,5 Jahre<br>6: länger als 3,5 Jahre<br>**BUTTONS: verweigert (-97), weiß nicht (-98)**<br><br>--af: **goto 24127**<br>--end-- |

| | |
|---|---|
| **24127** | --va: **abvz**<br>--hin: **(ts15211)**<br>--fn: **24127**<br><br>--vb: Ausbildung nebenher oder hauptsächlich<br>--fr:<br>**if (24111 = 1 to 5, 17, -97, -98)**<br>Machen/Machten Sie diese Ausbildung hauptsächlich oder nebenher, z.B. neben einer Erwerbstätigkeit?<br><br>**if (24111 = 6 to 10)**<br>Studieren/Studierten Sie dieses Fach/diese Fächer hauptsächlich oder nebenher, z.B. neben einer Erwerbstätigkeit?<br><br>**if (24111 = 15)**<br>Promovieren/Promovierten Sie hauptsächlich oder nebenher, z.B. neben einer Erwerbstätigkeit oder Arbeitslosigkeit?<br><br>**if (24111 = 16)**<br>Habilitieren/Habilitierten Sie hauptsächlich oder nebenher, z.B. neben einer Erwerbstätigkeit oder Arbeitslosigkeit?<br><br>**if (24111 = 11)**<br>Machen/Machten Sie den Facharzt hauptsächlich oder nebenher, z.B. neben einer Erwerbstätigkeit oder Arbeitslosigkeit?<br><br>**if (24111 = 12)**<br>Machen/Machten Sie diesen Lehrgang hauptsächlich oder nebenher, z.B. neben einer Erwerbstätigkeit?<br><br>--in: <<“Hauptsächlich“ meint, dass die Ausbildung in Vollzeit, und „nebenher“, dass diese in Teilzeit gemacht wird. >><br><br>--we:<br>1: hauptsächlich<br>2: nebenher<br>**BUTTONS: verweigert (-97), weiß nicht (-98)**<br><br>--af:<br>**if (h_abE6 = 1) goto 24120b**<br>**if (h_abE6 = 0) goto 24120Z**<br>--end-- |

| | |
|---|---|
| **24120b** | --va: **abtq**<br>--hin: **(ts15228)**<br>--fn: **24120b**<br><br>--vb: Anrechnung von Teilqualifikationen aus vorherigem beruflichen Bildungsgang<br>--fr: Konnten Sie die Dauer der Ausbildung verkürzen, weil Ihnen eine schulische oder berufliche Qualifikation, wie zum Beispiel eine vorherige Ausbildung oder berufsvorbereitende Maßnahme, angerechnet wurde?<br><br>--we:<br>1: ja<br>2: nein<br>**BUTTONS: verweigert (-97), weiß nicht (-98)**<br><br>--af:<br>**if (24120b = 1) goto 24120c**<br>**if (24120b = 2, -97, -98) goto 24120Z**<br>--end-- |
| **24120c** | --va: **abtqa**<br>--hin: **(ts15229)**<br>--fn: **24120c**<br><br>--vb: Anrechnung von Teilqualifikationen aus vorherigem beruflichen Bildungsgang: Art der Anrechnung<br>--fr: Können Sie mir bitte genau sagen, was bei Ihnen angerechnet wurde?<br><br>--in: <<Angaben vorlesen.>><br><br>--we:<br>1: eine frühere abgeschlossene Ausbildung<br>2: eine frühere abgebrochene Ausbildung<br>3: eine berufsvorbereitende Maßnahme (z. B. Berufsgrundbildungsjahr, Einstiegsqualifizierung)<br>6: ein höherer Schulabschluss (z. B. Realschulabschluss oder Abitur)<br>4: ein Praktikum<br>5: eine andere Qualifikation<br>**BUTTONS: verweigert (-97), weiß nicht (-98)**<br><br>--af: **goto 24120Z**<br>--end-- |

| | |
|---|---|
| **24120Z** | --va: **[ZS] zsab2_4**<br>--fn: **24120Z**<br><br>--vb: Zeitstempel 2_4 Ausbildung<br>--fr: [ZS] Zeitstempel 2_4 Ausbildung (für jede Episode)<br><br>--af:<br>**if (h_abE6 = 1 & (h_abort = 1, 2)) goto 24132n**<br>**if (h_abE6 = 1 & h_abort = 3) goto 24132i**<br>**if (h_abE6 = 0) goto 24133Z**<br>--end-- |
| **24132n** | --va: **abfinbt**<br>--hin: **(ts15244)**<br>--fn: **24132n**<br><br>--vb: Nettogehalt Ausbildungsbetrieb Anfang<br>--fr: Jetzt noch ein paar Fragen zu Ihrer Ausbildung: Wie hoch war Ihr Ausbildungsgehalt zu Beginn Ihrer Ausbildung? Wir meinen nur das Geld, das Sie im ersten Ausbildungsmonat ausbezahlt bekommen haben.<br><br>--in: <<Bitte nur bei Bedarf erläutern Wir meinen das Nettogehalt, also das Geld, das Sie nach Abzug der Steuern und Sozialversicherungsbeiträge erhalten haben.>><br><br>--we:<br>Netto_Ausbildungsvergütung<br>OFFEN: _____<br>**BUTTONS: verweigert (-97), weiß nicht (-98)**<br><br>--ra: **0 to 2500, -97, -98**<br><br>--af:<br>**if (24132n = -98, -97) goto 24132o**<br>**if (24132n >= 0 & h_abort = 1) goto 24132**<br>**if (24132n >= 0 & h_abort = 2) goto 24132a**<br>--end-- |

| | |
|---|---|
| **24132o** | --va: **abfinbt2**<br>--hin: **(ts15245)**<br>--fn: **24132o**<br><br>--vb: Finanzierung_Ausbildung_Ausbildungsbetrieb<br>--fr: Uns würde auch schon eine ungefähre Angabe helfen. Waren das:<br><br>--we:<br>1: weniger als 250 Euro<br>2: 250 bis unter 500 Euro<br>3: 500 bis unter 750 Euro<br>4: 750 Euro und mehr<br>**BUTTONS: verweigert (-97), weiß nicht (-98)**<br><br>--af:<br>**if (h_abort = 1) goto 24132**<br>**if (h_abort = 2) goto 24132a**<br>--end-- |
| **24132** | --va: **abbg**<br>--hin: **(ts15215)**<br>--fn: **24132**<br><br>--vb: Betriebsgröße des Ausbildungsbetriebs<br>--fr: Wie viele Personen sind/waren in Ihrem Ausbildungsbetrieb beschäftigt?<br><br>--in: <<Angaben vorlesen bis Zielperson zustimmt.<br>Betrieb meint die Betriebsstätte, also die Beschäftigten am Standort. Anzahl der Beschäftigten inkl. des/der Befragten.>><br><br>--we:<br>1: 1 bis unter 5<br>2: 5 bis unter 10<br>3: 10 bis unter 20<br>4: 20 bis unter 50<br>5: 50 bis unter 100<br>6: 100 bis unter 200<br>7: 200 bis unter 250<br>8: 250 bis unter 500<br>9: 500 bis unter 1.000<br>10: 1.000 bis unter 2.000<br>11: 2.000 und mehr<br>**BUTTONS: verweigert (-97), weiß nicht (-98)**<br><br>--af: **goto 24132p**<br>--end-- |

| | |
|---|---|
| **24132p** | --va: **abbazu**<br>--hin: **(ts15246)**<br>--fn: **24132p**<br><br>--vb: Azubis im Ausbildungsbetrieb<br>--fr: Und wie viele Auszubildende waren/sind Sie dort insgesamt?<br><br>--in: << Angaben vorlesen bis Zielperson zustimmt.<br>Gemeint sind alle Auszubildenden in allen Ausbildungsjahrgängen zusammen.>><br><br>--we:<br>1: 1 (nur Befragter)<br>2: 2 bis unter 5 Auszubildende<br>3: 5 bis unter 10 Auszubildende<br>4: 10 bis unter 15 Auszubildende<br>5: 15 bis unter 20 Auszubildende<br>6: 20 bis unter 50 Auszubildende<br>7: 50 bis unter 100 Auszubildende<br>8: mehr als 100 Auszubildende<br>**BUTTONS: verweigert (-97), weiß nicht (-98)**<br><br>--af: **goto 24132Z**<br>--end-- |
| **24132a** | --va: **ababtgr**<br>--hin: **(ts15237)**<br>--fn: **24132a**<br><br>--vb: außerbetriebliche Einrichtung - Größe<br>--fr: Schätzen Sie bitte, wie viele Auszubildende an Ihrem Standort insgesamt ausgebildet werden/wurden.<br><br>--in: << Angaben vorlesen bis Zielperson zustimmt.<br>Gemeint sind alle Auszubildenden in allen Ausbildungsjahrgängen zusammen.>><br><br>--we:<br>1: bis unter 20 Auszubildende<br>2: 20 bis unter 50 Auszubildende<br>3: 50 bis unter 100 Auszubildende<br>4: 100 bis unter 200 Auszubildende<br>5: 200 bis unter 300 Auszubildende<br>6: 300 bis unter 500 Auszubildende<br>7: 500 Auszubildende und mehr<br>**BUTTONS: verweigert (-97), weiß nicht (-98)**<br><br>--af: **goto 24132Z**<br>--end-- |

| | |
|---|---|
| **24132i** | --va: **abfinsg**<br>--hin: **(ts15240)**<br>--fn: **24132i**<br><br>--vb: Schulgeld<br>--fr: Müssen / Mussten Sie für diese Ausbildung Schulgeld bezahlen?<br><br>--we:<br>1: ja<br>2: nein<br>**BUTTONS: verweigert (-97), weiß nicht (-98)**<br><br>--af:<br>**if (24132i = 1) goto 24132j**<br>**if (24132i = 2, -97, -98) goto 24132Z**<br>--end-- |
| **24132j** | --va: **abfinsg2**<br>--hin: **(ts15241)**<br>--fn: **24132j**<br><br>--vb: Schulgeld_Höhe<br>--fr: Können Sie mir sagen, wie viel Schulgeld Sie im ersten Monat dieser Ausbildung bezahlt haben?<br><br>--in: <<Bei Unsicherheit: Näherungsweise Angabe reicht!>><br><br>--we:<br>Schulgeld je Monat<br>OFFEN: _____ Euro<br>**BUTTONS: verweigert (-97), weiß nicht (-98)**<br><br>--ra: **0 to 2500, -97, -98**<br><br>--af: **goto 24132Z**<br>--end-- |
| **24132Z** | --va: **[ZS] zsab2_5**<br>--fn: **24132Z**<br><br>--vb: Zeitstempel 2_5 Ausbildung<br>--fr: [ZS] Zeitstempel 2_5 Ausbildung (für jede Episode)<br><br>--af:<br>**if (h_dauertan = 1 & h_abort = 1) goto 24173**<br>**if (h_dauertan = 1 & h_abort = 2) goto 24176**<br>**if (h_dauertan = 1 & h_abort = 3) goto 24177**<br>**if (h_dauertan > 1) goto 24133Z**<br>--end-- |

| | |
|---|---|
| | --st: **Beginn Panelfragen (jedes Mal gefragt, so lange die Episode noch andauert)**<br>--end-- |
| **24173** | --va: **abbtprs**<br>--hin: **(ts15266)**<br>--fn: **24173**<br><br>--vb: Einbindung fachpraktische Ausbildung_Arbeitsprozessorientierung<br>--fr:<br>Jetzt geht es um den betrieblichen Teil Ihrer Ausbildung.<br>Wie häufig arbeiten Sie an tatsächlich anstehenden Arbeiten und Aufgaben Ihres Betriebes? Geschieht das nie, selten, manchmal, oft oder sehr oft?<br><br>--in: <<Gemeint sind Arbeiten, die im Betrieb regulär anfallen, im Unterschied zu Arbeiten, die ausschließlich dem Ausbildungszweck dienen.>><br><br>--we:<br>1: nie<br>2: selten<br>3: manchmal<br>4: oft<br>5: sehr oft<br>**BUTTONS: verweigert (-97), weiß nicht (-98)**<br><br>--af: **goto 24175**<br>--end-- |

| | |
|---|---|
| **24175** | --va: **abbtzuf**<br>--hin: **(ts15267)**<br>--fn: **24175**<br><br>--vb: Zufriedenheit Betrieb<br>--fr: Wenn Sie einmal an alles denken, was mit Ihrer Ausbildung im Betrieb zusammenhängt, wie zufrieden sind Sie mit der Ausbildung dort?<br>Bitte antworten Sie auf einer Skala von 0 bis 10. ‚0' bedeutet, dass Sie ‚ganz und gar !!un!!zufrieden' sind, ‚10' bedeutet, Sie sind ‚ganz und gar zufrieden'. Mit den Zahlen dazwischen können Sie Ihr Urteil abstufen.<br><br>--we:<br>0: ganz und gar unzufrieden<br>1: 1<br>2: 2<br>3: 3<br>4: 4<br>5: 5<br>6: 6<br>7: 7<br>8: 8<br>9: 9<br>10: ganz und gar zufrieden<br>**BUTTONS: verweigert (-97), weiß nicht (-98)**<br><br>--af: **goto 24177**<br>--end-- |

| | |
|---|---|
| **24176** | --va: **ababtzuf**<br>--hin: **(ts15268)**<br>--fn: **24176**<br><br>--vb: außerbetriebliche Einrichtung – Zufriedenheit<br>--fr:<br>Wenn Sie einmal an alles denken, was mit Ihrer Ausbildungseinrichtung zusammenhängt, wie zufrieden sind Sie mit der Ausbildung dort?<br>Bitte antworten Sie auf einer Skala von 0 bis 10. ‚0' bedeutet, dass Sie ‚ganz und gar !!un!!zufrieden' sind, ‚10' bedeutet, Sie sind ‚ganz und gar zufrieden'. Mit den Zahlen dazwischen können Sie Ihr Urteil abstufen.<br><br>--we:<br>0: ganz und gar unzufrieden<br>1: 1<br>2: 2<br>3: 3<br>4: 4<br>5: 5<br>6: 6<br>7: 7<br>8: 8<br>9: 9<br>10: ganz und gar zufrieden<br>**BUTTONS: verweigert (-97), weiß nicht (-98)**<br><br>--af: **goto 24177**<br>--end-- |

| | |
|---|---|
| **24177** | --va: **abbsprax**<br>--hin: **(ts15269)**<br>--fn: **24177**<br><br>--vb: Berufsschule_praktische Anteile<br>--fr:<br>**if (h_abort = 1, 2)**<br>Jetzt habe ich noch zwei Fragen zum Berufsschulunterricht.<br>Haben Sie in der Berufsschule auch fachpraktischen Unterricht, z. B. in einer schuleigenen Lehrwerkstatt, einem Lernbüro oder einer Schülerfirma?<br><br>**if (h_abort = 3)**<br>Im Folgenden habe ich noch zwei Fragen zu Ihrer aktuellen Ausbildung.<br>Haben Sie in der Berufsschule auch fachpraktischen Unterricht, z. B. in einer schuleigenen Lehrwerkstatt, einem Lernbüro oder einer Schülerfirma?<br><br>--we:<br>1: ja<br>2: nein<br>**BUTTONS: verweigert (-97), weiß nicht (-98)**<br><br>--af: **goto 24178**<br>--end-- |

| | |
|---|---|
| **24178** | --va: **abbszuf**<br>--hin: **(ts15270)**<br>--fn: **24178**<br><br>--vb: Berufsschule_Zufriedenheit<br>--fr:<br>Wenn Sie einmal an alles denken, was mit dem Unterricht an der Berufsschule zusammenhängt, wie zufrieden sind Sie mit Ihrer Ausbildung in der Berufsschule?<br>Bitte antworten Sie wieder auf einer Skala von 0 bis 10. ‚0' bedeutet, dass Sie ‚ganz und gar !!un!!zufrieden' sind, ‚10' bedeutet, Sie sind ‚ganz und gar zufrieden'. Mit den Zahlen dazwischen können Sie Ihr Urteil abstufen.<br><br>--we:<br>0: ganz und gar unzufrieden<br>1: 1<br>2: 2<br>3: 3<br>4: 4<br>5: 5<br>6: 6<br>7: 7<br>8: 8<br>9: 9<br>10: ganz und gar zufrieden<br>**BUTTONS: verweigert (-97), weiß nicht (-98)**<br><br>--af:<br>**if (h_cohort = 3 & 20101P28 = 5) goto 24210f**<br>**if (h_cohort = 4 & 20101P28 = 5) goto 24119b**<br>**if (20101P28 = 1 to 4, 8) goto 24178a**<br>--end-- |

| | |
|---|---|
| **24178a** | --va: **intbb12**<br>--hin: **(ts15459)**<br>--fn: **24178a**<br><br>--vb: subj. Einschätzung Unterstützung<br>--fr: Wie zufrieden sind Sie mit der Unterstützung, die Sie während der Ausbildung erhalten?<br><br>--in: << Bei Bedarf wiederholen: „Bitte antworten Sie wieder auf einer Skala von 0 bis 10. ‚0' bedeutet, dass Sie ‚ganz und gar !!un!!zufrieden' sind, ‚10' bedeutet, Sie sind ‚ganz und gar zufrieden'. Mit den Zahlen dazwischen können Sie Ihr Urteil abstufen." >><br><br>--we:<br>0: ganz und gar unzufrieden<br>1: 1<br>2: 2<br>3: 3<br>4: 4<br>5: 5<br>6: 6<br>7: 7<br>8: 8<br>9: 9<br>10: ganz und gar zufrieden<br>BUTTONS: verweigert (-97), weiß nicht (-98)<br><br>--af:<br>**if (h_cohort = 4) goto 24119b**<br>**if (h_cohort = 3) goto 24210f**<br>--end-- |
| **24210f** | --va: **abdabwub**<br>--hin: **(neu)**<br>--fn: **24210f**<br><br>--vb: Abbruchdeterminanten: Beruf anders vorgestellt<br>--fr: Ich lese Ihnen nun einige Aussagen zu Ihrer Ausbildung vor. Bitte sagen Sie mir, wie sehr diese Aussagen für Sie zutreffen.<br><br>Der Beruf ist anders als ich ihn mir vorgestellt habe.<br><br>--we:<br>1: trifft gar nicht zu<br>2: trifft eher nicht zu<br>3: teils/teils<br>4: trifft eher zu<br>5: trifft völlig zu<br>**BUTTONS: verweigert (-97), weiß nicht (-98)**<br><br>--af: **goto 24210b**<br>--end-- |

| | |
|---|---|
| **24210b** | --va: **abdabkol**<br>--hin: **(neu)**<br>--fn: **24210b**<br><br>--vb: Abbruchdeterminanten: Konflikte Lehrer<br>--fr: [NCS] Ich lese Ihnen nun einige Aussagen zu Ihrer Ausbildung vor. Bitte sagen Sie mir, wie sehr diese Aussagen für Sie zutreffen.<br><br>Ich habe oft Probleme oder Konflikte mit meinen Lehrerinnen und Lehrern in der Berufsschule.<br><br>--we:<br>1: trifft gar nicht zu<br>2: trifft eher nicht zu<br>3: teils/teils<br>4: trifft eher zu<br>5: trifft völlig zu<br>**BUTTONS: verweigert (-97), weiß nicht (-98)**<br><br>--af:<br>**if (h_abort = 1) goto 24210c**<br>**if (h_abort = 2) goto 24210j**<br>**if (h_abort = 3) goto 24210k**<br>--end-- |
| **24210c** | --va: **abdabkob**<br>--hin: **(neu)**<br>--fn: **24210c**<br><br>--vb: Abbruchdeterminanten: Konflikte Betrieb<br>--fr: [NCS] Ich lese Ihnen nun einige Aussagen zu Ihrer Ausbildung vor. Bitte sagen Sie mir, wie sehr diese Aussagen für Sie zutreffen.<br><br>Ich habe oft Probleme oder Konflikte mit Ausbilderinnen oder Ausbildern, Kolleginnen oder Kollegen oder anderen Auszubildenden im Betrieb.<br><br>--we:<br>1: trifft gar nicht zu<br>2: trifft eher nicht zu<br>3: teils/teils<br>4: trifft eher zu<br>5: trifft völlig zu<br>**BUTTONS: verweigert (-97), weiß nicht (-98)**<br><br>--af: **goto 24210k**<br>--end-- |

| | |
|---|---|
| **24210j** | --va: **abdabkoa**<br>--hin: **(neu)**<br>--fn: **24210j**<br><br>--vb: Abbruchdeterminanten: Konflikte außerbetriebliche Einrichtung<br>--fr: [NCS] Ich lese Ihnen nun einige Aussagen zu Ihrer Ausbildung vor. Bitte sagen Sie mir, wie sehr diese Aussagen für Sie zutreffen.<br><br>Ich habe oft Probleme oder Konflikte mit Ausbilderinnen oder Ausbildern, Kolleginnen oder Kollegen oder anderen Auszubildenden in meiner Ausbildungseinrichtung.<br><br>--we:<br>1: trifft gar nicht zu<br>2: trifft eher nicht zu<br>3: teils/teils<br>4: trifft eher zu<br>5: trifft völlig zu<br>**BUTTONS: verweigert (-97), weiß nicht (-98)**<br><br>--af: **goto 24210k**<br>--end-- |
| **24210k** | --va: **abdabunt**<br>--hin: **(neu)**<br>--fn: **24210k**<br><br>--vb: Abbruchdeterminanten: Unterforderung<br>--fr: [NCS] Ich lese Ihnen nun einige Aussagen zu Ihrer Ausbildung vor. Bitte sagen Sie mir, wie sehr diese Aussagen für Sie zutreffen.<br><br>Meine Ausbildung ist zu leicht.<br><br>--we:<br>1: trifft gar nicht zu<br>2: trifft eher nicht zu<br>3: teils/teils<br>4: trifft eher zu<br>5: trifft völlig zu<br>**BUTTONS: verweigert (-97), weiß nicht (-98)**<br><br>--af: **goto 24210d**<br>--end-- |

| | |
|---|---|
| **24210d** | --va: **abdabuebk**<br>--hin: **(neu)**<br>--fn: **24210d**<br><br>--vb: Abbruchdeterminanten: Überforderung körperlich<br>--fr: [NCS] Ich lese Ihnen nun einige Aussagen zu Ihrer Ausbildung vor. Bitte sagen Sie mir, wie sehr diese Aussagen für Sie zutreffen.<br><br>Meine Ausbildung strengt mich körperlich zu sehr an.<br><br>--we:<br>1: trifft gar nicht zu<br>2: trifft eher nicht zu<br>3: teils/teils<br>4: trifft eher zu<br>5: trifft völlig zu<br>**BUTTONS: verweigert (-97), weiß nicht (-98)**<br><br>--af: **goto 24210e**<br>--end-- |
| **24210e** | --va: **abdabuebg**<br>--hin: **(neu)**<br>--fn: **24210e**<br><br>--vb: Abbruchdeterminanten: Überforderung geistig<br>--fr: [NCS] Ich lese Ihnen nun einige Aussagen zu Ihrer Ausbildung vor. Bitte sagen Sie mir, wie sehr diese Aussagen für Sie zutreffen.<br><br>Meine Ausbildung strengt mich geistig zu sehr an.<br><br>--we:<br>1: trifft gar nicht zu<br>2: trifft eher nicht zu<br>3: teils/teils<br>4: trifft eher zu<br>5: trifft völlig zu<br>**BUTTONS: verweigert (-97), weiß nicht (-98)**<br><br>--af: **goto 24210g**<br>--end-- |

| | |
|---|---|
| **24210g** | --va: **abdabq**<br>--hin: **(neu)**<br>--fn: **24210g**<br><br>--vb: Abbruchdeterminanten: Qualität<br>--fr: [NCS] Ich lese Ihnen nun einige Aussagen zu Ihrer Ausbildung vor. Bitte sagen Sie mir, wie sehr diese Aussagen für Sie zutreffen.<br><br>Man bringt mir zu wenig von dem bei, was ich eigentlich in der Ausbildung lernen sollte.<br><br>--we:<br>1: trifft gar nicht zu<br>2: trifft eher nicht zu<br>3: teils/teils<br>4: trifft eher zu<br>5: trifft völlig zu<br>**BUTTONS: verweigert (-97), weiß nicht (-98)**<br><br>--af: **goto 24210h**<br>--end-- |
| **24210h** | --va: **abdabfin**<br>--hin: **(neu)**<br>--fn: **24210h**<br><br>--vb: Abbruchdeterminanten: finanzielle Gründe<br>--fr: [NCS] Ich lese Ihnen nun einige Aussagen zu Ihrer Ausbildung vor. Bitte sagen Sie mir, wie sehr diese Aussagen für Sie zutreffen.<br><br>Ich bin unzufrieden mit dem Geld, das ich später verdienen werde.<br><br>--we:<br>1: trifft gar nicht zu<br>2: trifft eher nicht zu<br>3: teils/teils<br>4: trifft eher zu<br>5: trifft völlig zu<br>**BUTTONS: verweigert (-97), weiß nicht (-98)**<br><br>--af: **goto 24210a**<br>--end-- |

| | |
|---|---|
| **24210a** | --va: **abdabau**<br>--hin: **(neu)**<br>--fn: **24210a**<br><br>--vb: Abbruchdeterminanten: andere Ausbildungsstelle<br>--fr: [NCS] Ich lese Ihnen nun einige Aussagen zu Ihrer Ausbildung vor. Bitte sagen Sie mir, wie sehr diese Aussagen für Sie zutreffen.<br><br>Ich habe einen neuen Ausbildungsplatz in Aussicht.<br><br>--we:<br>1: trifft gar nicht zu<br>2: trifft eher nicht zu<br>3: teils/teils<br>4: trifft eher zu<br>5: trifft völlig zu<br>**BUTTONS: verweigert (-97), weiß nicht (-98)**<br><br>--af: **goto 24211a**<br>--end-- |
| **24211a** | --va: **ablstbs**<br>--hin: **(neu)**<br>--fn: **24211a**<br><br>--vb: Bewertung der Leistungen in der Berufsschule verglichen mit anderen<br>--fr: Im Folgenden geht es um Ihre bisherigen Leistungen in der Ausbildung.<br><br>Wie bewerten Sie Ihre bisherigen Leistungen in der Berufsschule in Ihrer derzeitigen Ausbildung im Vergleich zu den anderen Auszubildenden? Meine Leistungen sind insgesamt gesehen ...<br><br>--we:<br>1: viel besser<br>2: etwas besser<br>3: genauso gut<br>4: etwas schlechter<br>5: viel schlechter<br>**BUTTONS: kann ich nicht beurteilen (-6), verweigert (-97), weiß nicht (-98)**<br><br>--af:<br>**if (h_abort = 1) goto 24211b**<br>**if (h_abort = 2) goto 24211c**<br>**if (h_abort = 3) goto 24212a**<br>--end-- |

| | |
|---|---|
| **24211b** | --va: **ablstbet**<br>--hin: **(neu)**<br>--fn: **24211b**<br><br>--vb: Bewertung der Leistungen im Ausbildungsbetrieb verglichen mit anderen<br>--fr: Und wie bewerten Sie Ihre bisherigen Leistungen in Ihrem derzeitigen Ausbildungsbetrieb im Vergleich zu den anderen Auszubildenden? Meine Leistungen sind insgesamt gesehen ...<br><br>--in: << Wenn keine anderen Auszubildenden im Betrieb sind, dann mit „kann ich nicht beurteilen“ erfassen.>><br><br>--we:<br>1: viel besser<br>2: etwas besser<br>3: genauso gut<br>4: etwas schlechter<br>5: viel schlechter<br>**BUTTONS: kann ich nicht beurteilen (-6), verweigert (-97), weiß nicht (-98)**<br><br>--af: **goto 24212a**<br>--end-- |
| **24211c** | --va: **ablstaub**<br>--hin: **(neu)**<br>--fn: **24211c**<br><br>--vb: Bewertung der Leistungen in außerbetrieblicher Einrichtung verglichen mit anderen<br>--fr: Und wie bewerten Sie Ihre bisherigen Leistungen in Ihrer Ausbildungseinrichtung im Vergleich zu den anderen Auszubildenden? Meine Leistungen sind insgesamt gesehen ...<br><br>--in: << Wenn keine anderen Auszubildenden in der Ausbildungseinrichtung sind, dann mit „kann ich nicht beurteilen“ erfassen.>><br><br>--we:<br>1: viel besser<br>2: etwas besser<br>3: genauso gut<br>4: etwas schlechter<br>5: viel schlechter<br>**BUTTONS: kann ich nicht beurteilen (-6), verweigert (-97), weiß nicht (-98)**<br><br>--af: **goto 24212a**<br>--end-- |

| | |
|---|---|
| **24212a** | --va: **ablerwbs**<br>--hin: **(neu)**<br>--fn: **24212a**<br><br>--vb: Ausbildungsleistung: zufrieden mit Leistung in der Berufsschule<br>--fr: Wie sehr trifft die folgende Aussage auf Sie und Ihre Ausbildung zu? Mit meiner bisherigen Leistung in der Berufsschule bin ich zufrieden.<br><br>--we:<br>1: trifft gar nicht zu<br>2: trifft eher nicht zu<br>3: trifft eher zu<br>4: trifft völlig zu<br>**BUTTONS: verweigert (-97), weiß nicht (-98)**<br><br>--af:<br>**if (h_abort = 1) goto 24212b**<br>**if (h_abort = 2) goto 24212c**<br>**if (h_abort = 3) goto 24119b**<br>--end-- |
| **24212b** | --va: **ablerwbet**<br>--hin: **(neu)**<br>--fn: **24212b**<br><br>--vb: Ausbildungsleistung: zufrieden mit Leistung im Betrieb<br>--fr: [NCS] Wie sehr trifft die folgende Aussage auf Sie und Ihre Ausbildung zu?<br><br>Mit meiner bisherigen Leistung in meinem derzeitigen Betrieb bin ich zufrieden.<br><br>--we:<br>1: trifft gar nicht zu<br>2: trifft eher nicht zu<br>3: trifft eher zu<br>4: trifft völlig zu<br>**BUTTONS: verweigert (-97), weiß nicht (-98)**<br><br>--af: **goto 24119b**<br>--end-- |

| | |
|---|---|
| **24212c** | --va: **ablerwaub**<br>--hin: **(neu)**<br>--fn: **24212c**<br><br>--vb: Ausbildungsleistung: zufrieden mit Leistung in außerbetrieblicher Einrichtung<br>--fr: [NCS] Wie sehr trifft die folgende Aussage auf Sie und Ihre Ausbildung zu?<br><br>Mit meiner bisherigen Leistung in meiner Ausbildungseinrichtung bin ich zufrieden.<br><br>--we:<br>1: trifft gar nicht zu<br>2: trifft eher nicht zu<br>3: trifft eher zu<br>4: trifft völlig zu<br>**BUTTONS: verweigert (-97), weiß nicht (-98)**<br><br>--af: **goto 24119b**<br>--end-- |
| **24119b** | --va: **abljahr**<br>--hin: **(ts15226)**<br>--fn: **24119b**<br><br>--vb: Letztes Ausbildungsjahr<br>--fr: Um das für uns noch mal klarzustellen: Befinden Sie sich jetzt im letzten Ausbildungsjahr?<br><br>--in: <<Gemeint ist das Jahr der Ausbildungsabschlussprüfung.>><br><br>--we:<br>1: ja<br>2: nein<br>**BUTTONS: verweigert (-97), weiß nicht (-98)**<br><br>--af: **goto 24119Z**<br>--end-- |
| **24119Z** | --va: **[ZS] zsab2_6**<br>--fn: **24119Z**<br><br>--vb: Zeitstempel 2_6 Ausbildung<br>--fr: [ZS] Zeitstempel 2_6 Ausbildung (für jede Episode)<br><br>--af:<br>**if (24103 = 2, 4) goto 24132k**<br>**if (24103 = 3) goto 24147Z**<br>--end-- |

| | |
|---|---|
| | --st: **Ende Panelfragen**<br>--end-- |
| **24132k** | --va: **absa**<br>--hin: **(ts15242)**<br>--fn: **24132k**<br><br>--vb: allgemeinbildender Schulabschluss<br>--fr: Im Rahmen einer beruflichen Ausbildung ist es auch möglich einen allgemeinbildenden Schulabschluss, z. B. den Haupt- oder Realschulabschluss, den Mittleren Schulabschluss oder die Fachhochschulreife, zu erwerben. Haben Sie das vor?<br><br>--we:<br>1: ja<br>2: nein<br>**BUTTONS: verweigert (-97), weiß nicht (-98)**<br><br>--af:<br>**if (24132k = 1) goto 24132l**<br>**if (24132k = 2, -97, -98) goto 24133Z**<br>--end-- |

| | |
|---|---|
| **24132l** | --va: **absa1**<br>--hin: **(ts15243)**<br>--fn: **24132l**<br><br>--vb: allgemeinbildender Schulabschluss_1<br>--fr: Um welchen Schulabschluss handelt es sich hierbei?<br><br>--in: <<Vorgaben nicht vorlesen>><br><br>--we:<br>1: einfacher Hauptschulabschluss<br>auch: Berufsbildungsreife, Berufsreife, Erster allgemeinbildender Schulabschluss, Mittelschulabschluss (in Bayern)<br>2: qualifizierender oder qualifizierter Hauptschulabschluss<br>auch: Erweiterte Berufsbildungsreife, Berufsreife mit Leistungsfeststellung, Sekundarabschluss I – Hauptschulabschluss, Hauptschulabschluss nach Klasse 10, qualifizierender Mittelschulabschluss (in Bayern)<br>3: Realschulabschluss<br>auch: Mittlere Reife, Mittlerer Schulabschluss, Wirtschaftsschulabschluss, Fachschulabschluss, Fachoberschulreife, Mittlerer Abschluss, Mittlerer Bildungsabschluss, Erweiterter/Qualifizierter Sekundarabschluss, Erweiterter/Qualifizierter Realschulabschluss<br>4: schulischer Teil der Fachhochschulreife<br>5: Fachhochschulreife<br>6: andere Hochschulreife (Abitur)<br>7: anderer Abschluss<br>**BUTTONS: verweigert (-97), weiß nicht (-98)**<br><br>--af: **goto 24133Z**<br>--end-- |
| **24133Z** | --va: **[ZS] zsab2_7**<br>--fn: **24133Z**<br><br>--vb: Zeitstempel 2_7 Ausbildung<br>--fr: [ZS] Zeitstempel 2_7 Ausbildung (für jede Episode)<br><br>--af:<br>**if (h_dauertan = 1 & (24111 <> 6 to 10)) goto 24147Z**<br>**if (h_dauertan = 1 & (24111 = 6 to 10)) goto 24305b**<br>**if (h_dauertan > 1 & (24111 = 6 to 10)) goto 24303**<br>**if (h_dauertan > 1 & h_abE6 = 1) goto 24300a**<br>**if (h_dauertan > 1 & (24111 = 5, 11 to 17, -97, -98) & (24121 = 1, -97, -98)) goto 24148**<br>**if (h_dauertan > 1 & (24111 = 5, 11, 15, 16) & 24121 = 2) goto 24140**<br>**if (h_dauertan > 1 & (24111 = 12 to 14, 17, -97, -98) & 24121 = 2) goto 24133**<br><br>--end-- |
| | --st: **Beginn Fragen an abgeschlossene Ausbildungsepisoden**<br>--end-- |

| | |
|---|---|
| **24300a** | --va: **intbb10**<br>--hin: **(ts15451)**<br>--fn: **24300a**<br><br>--vb: ausbildungsbegleitende Hilfen<br>--fr: Haben Sie irgendwann während dieser Ausbildung sogenannte ausbildungsbegleitende Hilfen bekommen?<br><br>--in: <<Bei Bedarf: „Jugendliche erhalten ausbildungsbegleitende Hilfen, wenn der Abbruch der Ausbildung droht oder generell Unterstützung notwendig ist. Die Maßnahmen werden bei der Agentur für Arbeit beantragt.“ >><br><br>--we:<br>1: ja<br>2: nein<br>**BUTTONS: verweigert (-97), weiß nicht (-98)**<br><br>--af:<br>**if (20101P28 = 5) goto 24300**<br>**if (20101P28 = 1 to 4, 8) goto 24300b**<br>--end-- |

| | |
|---|---|
| **24300b** | --va: **intbb11 (intbb11_01 / intbb11_02 / intbb11_03 / intbb11_04 / intbb11_05 / intbb11_06 / intbb11_nd / intbb11_vw / intbb11_wn)**<br>--hin: **(ts15452 - 57)**<br>--fn: **24300b**<br><br>--vb: Unterstützung während Ausbildung Förderunterricht / Unterstützung während Ausbildung mehr Prüfungszeit / Unterstützung während Ausbildung leichtere Aufgaben / Unterstützung während Ausbildung therapeutische Maßnahmen / Unterstützung während Ausbildung psychologische Unterstützung / Unterstützung während Ausbildung Sonstiges / Unterstützung während Ausbildung nichts davon / Unterstützung während Ausbildung verweigert / Unterstützung während Ausbildung weiß nicht<br>--fr: Haben Sie irgendwann während Ihrer Ausbildung folgende Formen der Unterstützung erhalten?<br><br>--in: <<Mehrfachnennungen möglich. Vorgaben vorlesen.>><br><br>--we:<br>**intbb11_01** 1: Stütz- und Förderunterricht<br>**intbb11_02** 2: Mehr Zeit in Prüfungen<br>**intbb11_03** 3: Leichtere Aufgaben in Prüfungen<br>**intbb11_04** 4: Therapeutische Maßnahmen, z.B. Krankengymnastik<br>**intbb11_05** 5: Psychologische Unterstützung<br>**intbb11_06** 6: Sonstige Unterstützung<br>**intbb11_nd** nichts davon<br>**intbb11_vw** verweigert<br>**intbb11_wn** weiß nicht<br><br>[0: nicht genannt<br>1: genannt]<br>**BUTTONS: nichts davon [intbb11_nd], verweigert [intbb11_vw], weiß nicht [intbb11_wn]**<br><br>--af:<br>**if (24300b(intbb11_06) = 1) goto 24300c**<br>**if (24300b(intbb11_06) = 0) goto 24300**<br>--end-- |
| **24300c** | --va: **intbb11_o**<br>--hin: **(ts15458_O)**<br>--fn: **24300c**<br><br>--vb: Unterstützung während Ausbildung Sonstige, offen<br>--fr: Welche sonstige Unterstützung haben Sie während Ihrer Ausbildung erhalten?<br><br>--we:<br>**OFFEN: _____**<br>**BUTTONS: verweigert (-97), weiß nicht (-98)**<br><br>--af: **goto 24300**<br>--end-- |

| | |
|---|---|
| **24300** | --va: **t531062**<br>--hin: **(ts15271)**<br>--fn: **24300**<br><br>--vb: Berufsausbildungsbeihilfe Antrag<br>--fr: Wir möchten Ihnen nun gerne noch einige Fragen zur Finanzierung dieser Ausbildung stellen. Insbesondere geht es darum, ob Sie für diese Ausbildung eine finanzielle Förderung erhalten haben.<br><br>Haben Sie für diese Ausbildung jemals die Berufausbildungsbeihilfe (BAB) beantragt?<br><br>--in: <<Falls der/die Befragte gerade studiert, bitte darauf aufmerksam machen, dass nicht das Studium, sondern die gerade thematisierte Ausbildungsepisode gemeint ist.<br><br>Falls der/die Befragte nicht weiß, was Berufsausbildungsbeihilfe ist:<br>„Berufsausbildungsbeihilfe ist eine Förderung, die man bei der Agentur für Arbeit beantragen und unter bestimmten Bedingungen während einer Ausbildung bekommen kann.“ >><br><br>--we:<br>1: ja<br>2: nein<br>**BUTTONS: verweigert (-97), weiß nicht (-98)**<br><br>--af:<br>**if (24300 = 1) goto 24301**<br>**if (24300 = 2) goto 24302**<br>**if (24300 = -97, -98) goto 24303**<br>--end-- |
| **24301** | --va: **t531063**<br>--hin: **(ts15272)**<br>--fn: **24301**<br><br>--vb: Berufsausbildungsbeihilfe<br>--fr: Und haben Sie während dieser Ausbildung, wenn auch nur zeitweise, Berufsausbildungsbeihilfe erhalten?<br><br>--we:<br>1: ja<br>2: nein<br>**BUTTONS: verweigert (-97), weiß nicht (-98)**<br><br>--af: **goto 24303**<br>--end-- |

| | |
|---|---|
| **24302** | --va: **t53108 (t531081/ t531082/ t531083/ t531084/ t53108vw/ t53108wn)**<br>--hin: **(ts15273 -76)**<br>--fn: **24302**<br><br>--vb: Gründe kein Antrag Berufsausbildungsbeihilfe<br>--fr: **[MF]** Warum haben Sie damals keinen Antrag gestellt?<br><br>--in: << Mehrfachnennungen möglich. Vorgaben vorlesen.>><br><br>--we:<br>**t531081** 1: Ich war nicht anspruchsberechtigt.<br>**t531082** 2: Ich kannte die Förderung nicht.<br>**t531083** 3: Ich habe keine finanzielle Förderung benötigt.<br>**t531084** 4: andere Gründe/ nichts davon<br>**t53108vw**: verweigert<br>**t53108wn**: weiß nicht<br><br>[0: nicht genannt<br>1: genannt]<br>**BUTTONS: verweigert [t53108vw], weiß nicht [t53108wn]**<br><br>--af: **goto 24303**<br>--end-- |

| | |
|---|---|
| **24303** | --va: **t531092**<br>--hin: **(ts15279)**<br>--fn: **24303**<br><br>--vb: Ausbildung: BAföG Antrag<br>--fr:<br>**if (h_abE6 = 1)**<br>Haben Sie für diese Ausbildung jemals Ausbildungsförderung nach dem Bundesausbildungsförderungsgesetz, umgangssprachlich auch BAföG genannt, beantragt?<br><br>**if (h_abE6 = 0)**<br>Haben Sie für dieses Studium jemals Ausbildungsförderung nach dem Bundesausbildungsförderungsgesetz, umgangssprachlich auch BAföG genannt, beantragt?<br><br>--in:<br>**if (h_abE6 = 1)**<br><< Falls der/die Befragte nicht weiß, was dies ist:<br>„Das Bundesausbildungsförderungsgesetz besagt, dass man während der Ausbildung unter bestimmten Bedingungen Anspruch auf eine Förderung hat. Eine Bedingung ist zum Beispiel, dass nur bestimmte Ausbildungen nach diesem Gesetz gefördert werden. Einen Antrag auf Förderung nach dem BAföG stellt man meist bei dem Amt für Ausbildungsförderung.” >><br><br>--we:<br>1: ja<br>2: nein<br>**BUTTONS: verweigert (-97), weiß nicht (-98)**<br><br>--af:<br>**if (24303 = 1) goto 24304**<br>**if (24303 = 2) goto 24305**<br>**if (24303 = -97,-98 ) goto 24305Z**<br>--end-- |

| | |
|---|---|
| **24304** | --va: **t531093**<br>--hin: **(ts15280)**<br>--fn: **24304**<br><br>--vb: Ausbildung: BAföG<br>--fr:<br>**if (h_abE6 = 1)**<br>Und haben Sie während dieser Ausbildung, wenn auch nur zeitweise, BAföG erhalten?<br><br>**if (h_abE6 = 0)**<br>Und haben Sie während dieses Studiums, wenn auch nur zeitweise, BAföG erhalten?<br><br>--in: << Bei Rückfragen: "BAföG erhalten" meint, nach dem Bundesausbildungsförderungsgesetz gefördert zu werden.>><br><br>--we:<br>1: ja<br>2: nein<br>**BUTTONS: verweigert (-97), weiß nicht (-98)**<br><br>--af: **goto 24305Z**<br>--end-- |
| **24305** | --va: **t53111 (t531111/ t531112/ t531113/ t531114/ t53111vw/ t53111wn)**<br>--hin: **(ts15281 - 84)**<br>--fn: **24305**<br><br>--vb: Ausbildung: Gründe kein Antrag BAföG<br>--fr: **[MF]** Warum haben Sie damals keinen Antrag gestellt?<br><br>--in: << Mehrfachnennungen möglich. Vorgaben vorlesen.>><br><br>--we:<br>**t531111** 1: Ich war nicht anspruchsberechtigt.<br>**t531112** 2: Ich kannte die Förderung nicht.<br>**t531113** 3: Ich habe keine finanzielle Förderung benötigt.<br>**t531114** 4: andere Gründe/ nichts davon<br>**t53111vw**: verweigert<br>**t53111wn**: weiß nicht<br><br>[0: nicht genannt<br>1: genannt]<br>**BUTTONS: verweigert [t53111vw], weiß nicht [t53111wn]**<br><br>--af: **goto 24305Z**<br>--end-- |

| | |
|---|---|
| **24305Z** | --va: **[ZS] zsab2_7b**<br>--fn: **24305Z**<br><br>--vb: Zeitstempel Ende Bildungsfinanzierung<br>--fr: [ZS] Zeitstempel Ende Bildungsfinanzierung<br><br>--af:<br>**if (h_abort = 2, 3) goto 24132q**<br>**if (h_abort = 1 & (24121 = 1, -97, -98)) goto 24148**<br>**if (h_abort = 1 & 24121 = 2) goto 24140**<br>**if (24111 = 6 to 10) goto 24305b**<br><br>--end-- |
| **24305b** | --va: **t531210**<br>--hin: **(t531007)**<br>--fn: **24305b**<br><br>--vb: Zahlung von Studiengebühren?<br>--fr:<br>**if (h_dauertan = 1)**<br>Zahlen Sie derzeit Studiengebühren bzw. Studienbeiträge?<br>Damit meinen wir allgemeine Studiengebühren z.B. für ein Erststudium, Langzeitstudiengebühren oder Gebühren für ein Zweitstudium. !!Nicht!! gemeint sind die obligatorischen Semesterbeiträge wie Verwaltungsgebühren, Studentenwerksbeitrag und Semesterticket.<br><br>**if (h_dauertan > 1)**<br>Haben Sie in Ihrem letzten Semester Studiengebühren bzw. Studienbeiträge gezahlt?<br>Damit meinen wir allgemeine Studiengebühren z.B. für ein Erststudium, Langzeitstudiengebühren oder Gebühren für ein Zweitstudium. !!Nicht!! gemeint sind die obligatorischen Semesterbeiträge wie Verwaltungsgebühren, Studentenwerksbeitrag und Semesterticket.<br><br>--in: <<Wenn ZP angibt, sie sei von Studiengebühren befreit oder die Studiengebühren würden von einer Stipendienorganisation übernommen, bitte Code 2 für „nein“ erfassen.>><br><br>--we:<br>1: ja<br>2: nein<br>**BUTTONS: verweigert (-97), weiß nicht (-98)**<br><br>--af:<br>**if (24305b = 1) goto 24305c**<br>**if ((24305b = 2, -97, -98) & h_dauertan = 1) goto 24146a**<br>**if ((24305b = 2, -97, -98) & h_dauertan > 1 & (24121 = 1, -97, -98)) goto 24148**<br>**if ((24305b = 2, -97, -98) & h_dauertan > 1 & 24121 =2) goto 24140**<br>--end-- |

| | |
|---|---|
| **24305c** | --va: **t531211**<br>--hin: **(t531011)**<br>--fn: **24305c**<br><br>--vb: Höhe Studiengebühren<br>--fr:<br>**if (h_dauertan = 1)**<br>Und wie viel Studiengebühren bzw. Studienbeiträge müssen Sie für das aktuelle Semester zahlen?<br><br>**if (h_dauertan > 1)**<br>Und wie viel Studiengebühren bzw. Studienbeiträge mussten Sie für das letzte Semester zahlen?<br><br>--in:<br><<Bei anderem Bezahlungsrhythmus (z.B. Trimester oder monatlicher Bezahlung) bitte umrechnen lassen.>><br><br>--we:<br>OFFEN: _ _ _ _ _ Euro<br>**BUTTONS: verweigert (-97), weiß nicht (-98)**<br><br>--ra: **0 to 99999, -97, -98**<br><br>--af:<br>**if (h_dauertan = 1) goto 24146a**<br>**if (h_dauertan > 1 & (24121 = 1, -97, -98)) goto 24148**<br>**if (h_dauertan > 1 & 24121 =2) goto 24140**<br>--end-- |

| | |
|---|---|
| **24146a** | --va: **abzzst**<br>--hin: **(ts15411)**<br>--fn: **24146a**<br><br>--vb: angestrebter Studienabschluss<br>--fr: Welchen Abschluss wollen Sie in Ihrem derzeitigen Studiengang als Nächstes machen?<br><br>--in: <<Vorgaben nicht vorlesen.<br>Bei dualen Studiengängen bitte den Hochschulabschluss erfassen. Wird bei Abschluss an einer Universität unspezifisch Bachelor, Master oder Staatsexamen genannt, bitte nachfragen: "Führte Ihr Bachelor-/Masterstudium auf einen Lehramtsabschluss hin? Bzw.: Handelte es sich bei dem Staatsexamen um einen Lehramtsabschluss?" und zutreffenden Code auswählen.>><br><br>--we:<br>7: Diplom<br>8: Bachelor<br>9: Master<br>10: Fachhochschuldiplom (Dipl(FH))<br>11: Universitätsdiplom<br>12: Bachelor Lehramt<br>13: Bachelor (ohne Lehramt)<br>14: Master Lehramt<br>15: Master (ohne Lehramt)<br>16: Magister<br>17: Erstes Staatsexamen Lehramt<br>18: Erstes Staatsexamen (ohne Lehramt)<br>19: Zweites/Drittes Staatsexamen<br>29: anderer Hochschulabschluss (z.B. kirchliche Prüfung, künstlerisches Examen)<br>**BUTTONS: verweigert (-97), weiß nicht (-98)**<br><br>--af:<br>**if (24146a = 29) goto 24147a**<br>**if (24146a = 7 to 19, -97, -98) goto 24147b**<br>--end-- |
| **24147a** | --va: **abzzsst**<br>--fn: **24147a**<br><br>--vb: sonstiger Studienabschluss (offen)<br>--fr: Was ist das für ein sonstiger Abschluss?<br><br>--we:<br>OFFEN: _____<br>**BUTTONS: verweigert (-97), weiß nicht (-98)**<br><br>--af: **goto 24147b**<br>--end-- |

| | |
|---|---|
| **24147b** | --va: **abfachs**<br>--hin: **(ts15413)**<br>--fn: **24147b**<br><br>--vb: Anzahl Fachsemester (offen)<br>--fr: Im wievielten Fachsemester sind Sie derzeit?<br><br>--in: << Gemeint sind die Semester im derzeitigen Studiengang. Nicht gemeint sind die Semester, die in einem anderen Studiengang absolviert wurden, sowie Urlaubs- und Praxissemester.>><br><br>--we:<br>Fachsemesteranzahl: ____<br>**BUTTONS: verweigert (-97), weiß nicht (-98)**<br><br>--ra: **0 to 40, -97, -98**<br><br>--af: **goto 24147Z**<br>--end-- |
| **24132q** | --va: **abprumfend**<br>--hin: **(ts15247)**<br>--fn: **24132q**<br><br>--vb: Praktikumsumfang<br>--fr: Wie viele Wochen Praktikum haben Sie während Ihrer Ausbildung !!insgesamt!! gemacht?<br><br>--in: << Wenn die Zielperson kein Praktikum gemacht hat, bitte 0 eintragen.>><br><br>--we:<br>OFFEN: ____ Wochen<br>**BUTTONS: verweigert (-97), weiß nicht (-98)**<br><br>--ra: **0 to 120, -97, -98**<br><br>--af:<br>**if (24121 = 1, -97, -98) goto 24148**<br>**if (24121 = 2) goto 24140**<br>--end-- |

| | |
|---|---|
| **24148** | --va: **abat**<br>--hin: **(ts15223)**<br>--fn: **24148**<br><br>--vb: Ausbildung mind. 1 Monat im Ausland absolviert<br>--fr:<br>**if (24111 = 1 to 5, 17, -97, -98)**<br>Haben Sie diese Ausbildung mindestens einen Monat im Ausland absolviert?<br><br>**if (24111 = 6 to 10)**<br>Haben Sie dieses Studium mindestens einen Monat im Ausland absolviert?<br><br>**if (24111 = 15)**<br>Haben Sie mindestens einen Monat im Ausland an Ihrer Promotion gearbeitet?<br><br>**if (24111 = 16)**<br>Haben Sie mindestens einen Monat im Ausland an Ihrer Habilitation gearbeitet?<br><br>**if (24111 = 11)**<br>Haben Sie diese Facharztausbildung mindestens einen Monat im Ausland absolviert?<br><br>**if (24111 = 12)**<br>Haben Sie diesen Lehrgang mindestens einen Monat im Ausland absolviert?<br><br>**if (24111 = 13 to 14)**<br>Haben Sie diesen Kurs/Lehrgang mindestens einen Monat im Ausland absolviert?<br><br>--we:<br>1: ja<br>2: nein<br>**BUTTONS: verweigert (-97), weiß nicht (-98)**<br>--af:<br>**if (24111 = 12 to 14, 17, -97, -98) goto 24133**<br>**if (24111 = 1 to 5, 11, 15, 16) goto 24140**<br>**if (24148 = 1 & (24111 = 6 to 10)) goto 24196**<br>**if ((24148 = 2, -97, -98) & (24111 = 6 to 10)) goto 24140**<br>--end-- |

| | |
|---|---|
| **24196** | --va: **abausland1**<br>--hin: **(ts15294)**<br>--fn: **24196**<br><br>--vb: 1. Land Auslandsaufenthalt<br>--fr: Und in welchem Land waren Sie da?<br><br>--in: <<Bitte aus Liste auswählen. Bei mehreren genannten Länder bitte den Auslandsaufenthalt erfassen, der für das Studium am wichtigsten war.>><br><br>--we:<br>[Länderliste]<br>**BUTTONS: Land nicht in Liste (-96), verweigert (-97), weiß nicht (-98)**<br><br>--af:<br>**if (24196 <> -96) goto 24198**<br>**if (24196 = -96) goto 24197**<br>--end-- |
| **24197** | --va: **abausland1s**<br>--fn: **24197**<br><br>--vb: 1. Land der Ausbildung, offen<br>--fr: Dieses Land kommt nicht in unserer Liste vor. Damit wir das Land in unsere Liste aufnehmen können, nennen Sie mir bitte noch einmal das Land genau!<br><br>--in: <<Bitte Namen des Landes genau und in korrekter Schreibweise erfassen.>><br><br>--we:<br>OFFEN: _____<br>**BUTTONS: verweigert (-97), weiß nicht (-98)**<br><br>--af: **goto 24198**<br>--end-- |

| | |
|---|---|
| **24198** | --va: **abausland2**<br>--hin: **(ts15295)**<br>--fn: **24198**<br><br>--vb: 2. Land Auslandsaufenthalt<br>--fr: Waren Sie während dieser Zeit noch in einem anderen Land zu Studienzwecken?<br><br>--in: << Falls ZP angibt, noch in einem anderen Land gewesen zu sein, 2. Land hier erfassen. Sonst Button "kein 2. Land" benutzen.<br>Bitte aus Liste auswählen. Bei mehreren genannten Länder bitte den Auslandsaufenthalt erfassen, der für das Studium am zweitwichtigsten war.>><br><br>--we:<br>[Länderliste]<br>**BUTTONS: kein 2. Land (-93), Land nicht in Liste (-96), verweigert (-97), weiß nicht (-98)**<br><br>--af:<br>**if (24198 <> -96) goto 24140**<br>**if (24198 = -96) goto 24199**<br>--end-- |
| **24199** | --va: **abausland2s**<br>--fn: **24199**<br><br>--vb: 2. Land der Ausbildung, offen<br>--fr: Dieses Land kommt nicht in unserer Liste vor. Damit wir das Land in unsere Liste aufnehmen können, nennen Sie mir bitte noch einmal das Land genau!<br><br>--in: <<Bitte Namen des Landes genau und in korrekter Schreibweise erfassen.>><br><br>--we:<br>OFFEN: _____<br>**BUTTONS: verweigert (-97), weiß nicht (-98)**<br><br>--af: **goto 24140**<br>--end-- |

| | |
|---|---|
| **24133** | --va: **abt**<br>--hin: **(ts15216)**<br>--fn: **24133**<br><br>--vb: Kurs / Lehrgang mit Abschluss oder Teilnahmebestätigung<br>--fr:<br>**if (24111 = 12)**<br>War vorgesehen, den Lehrgang mit einem Abschluss oder einer Teilnahmebestätigung zu beenden oder war keines von beiden vorgesehen?<br><br>**if (24111 = 13 to 14)**<br>War vorgesehen, den Kurs oder Lehrgang mit einem Abschluss oder einer Teilnahmebestätigung zu beenden oder war keines von beiden vorgesehen?<br><br>**if (24111 = 17, -97, -98)**<br>War vorgesehen, die Ausbildung mit einem Abschluss oder einer Teilnahmebestätigung zu beenden oder war keines von beiden vorgesehen?<br><br>--we:<br>1: Abschluss<br>2: Teilnahmebestätigung<br>3: keines von beiden<br>**BUTTONS: verweigert (-97), weiß nicht (-98)**<br><br>--af:<br>**if (24133 = 1) goto 24140**<br>**if (24133 = 2, 3, -97, -98) goto 24134**<br>--end-- |

| | |
|---|---|
| **24134** | --va: **abva**<br>--hin: **(ts15217)**<br>--fn: **24134**<br><br>--vb: Abschluss des Kurses / Lehrgangs<br>--fr:<br>**if (24111 = 12)**<br>Haben Sie an diesem Lehrgang bis zum Ende teilgenommen oder haben Sie ihn vorzeitig beendet?<br><br>**if (24111 = 13 to 14)**<br>Haben Sie an diesem Kurs oder Lehrgang bis zum Ende teilgenommen oder haben Sie ihn vorzeitig beendet?<br><br>**if (24111 = 17, -97, -98)**<br>Haben Sie an dieser Ausbildung bis zum Ende teilgenommen oder haben Sie die Ausbildung vorzeitig beendet?<br><br>--we:<br>1: bis zum Ende teilgenommen<br>2: vorzeitig beendet<br>**BUTTONS: verweigert (-97), weiß nicht (-98)**<br><br>--af: **goto 24134Z**<br>--end-- |

| | |
|---|---|
| **24140** | --va: **ababf**<br>--hin: **(ts15218)**<br>--fn: **24140**<br><br>--vb: Erfolgreicher Abschluss der Ausbildung<br>--fr:<br>**if (24111 = 1 to 5, 17, -97, -98)**<br>Haben Sie diese Ausbildung am Ende erfolgreich abgeschlossen?<br><br>**if (24111 = 6 to 10)**<br>Haben Sie dieses Studium am Ende erfolgreich abgeschlossen?<br><br>**if (24111 = 11)**<br>Haben Sie diese Facharztausbildung am Ende erfolgreich abgeschlossen?<br><br>**if (24111 = 15)**<br>Haben Sie diese Promotion am Ende erfolgreich abgeschlossen?<br><br>**if (24111 = 16)**<br>Haben Sie diese Habilitation am Ende erfolgreich abgeschlossen?<br><br>**if (24111 = 12)**<br>Haben Sie diesen Lehrgang am Ende erfolgreich abgeschlossen?<br><br>**if (24111 = 13 to 14)**<br>Haben Sie diesen Kurs oder Lehrgang am Ende erfolgreich abgeschlossen?<br><br>--we:<br>1: ja<br>2: nein<br>**BUTTONS: verweigert (-97), weiß nicht (-98)**<br><br>--ac:<br>**autoif (24140 = 1 & 24111 = 15) 24141 = 20**<br>**autoif (24140 = 1 & 24111 = 16) 24141 = 21**<br>**autoif ((24140 = 2, -97, -98) & 24111 = 15) 24146 = 20**<br>**autoif ((24140 = 2, -97, -98) & 24111 = 16) 24146 = 21**<br><br>--af:<br>**if (24140 = 1 & (24111 <> 15, 16)) goto 24141**<br>**if (24140 = 1 & 24111 = 15) goto 24144a**<br>**if ((24140 = 2, -97, -98) OR (24140 = 1 & 24111 = 16)) goto 24134Z**<br>--end-- |
| **24141** | --va: **abz**<br>--hin: **(ts15219)**<br>--fn: **24141**<br><br>--vb: Ausbildungsabschluss<br>--fr: |

| | |
|---|---|
| | **if (24111 = 12)**<br>Welche Laufbahnprüfung haben Sie gemacht?<br><br>**if (24111 <> 12)**<br>Welche Art von Abschluss haben Sie gemacht?<br><br>--in:<br><<Vorgaben nicht vorlesen.<br>Bei dualen Studiengängen bitte den Hochschulabschluss erfassen. Wird bei Abschluss an einer Universität unspezifisch Bachelor, Master oder Staatsexamen genannt, bitte nachfragen: "Führte Ihr Bachelor-/Masterstudium auf einen Lehramtsabschluss hin? Bzw.: Handelte es sich bei dem Staatsexamen um einen Lehramtsabschluss?" und zutreffenden Code auswählen.>><br><br>--we:<br>**if (24111 <> 6 to 12, 15, 16)** 1: Abschluss einer Lehre (kaufmännisch, betrieblich, gewerblich, landwirtschaftlich), Gesellen- oder Gehilfenbrief (Facharbeiterbrief), duale Ausbildung<br>**if (24111 <> 6 to 12, 15, 16)** 2: Abschluss einer Schule des Gesundheitswesens<br>**if (24111 <> 6 to 12, 15, 16)** 3: Berufsfachschulabschluss, Handelsschulabschluss<br>**if (24111 <> 6 to 12, 15, 16)** 4: anderer Fachschulabschluss<br>**if (24111 <> 6 to 12, 15, 16)** 5: Meisterbrief<br>**if (24111 <> 6 to 12, 15, 16)** 6: Technikerabschluss<br>**if (24111 = 6 to 9, -97, -98)** 7: Diplom<br>**if (24111 = 6 to 9, -97, -98)** 8: Bachelor<br>**if (24111 = 6 to 9, -97, -98)** 9: Master<br>**if (24111 = 10, 17, -97, -98)** 10: Fachhochschuldiplom (Dipl(FH))<br>**if (24111 = 10, 17, -97, -98)** 11: Universitätsdiplom<br>**if (24111 = 10, 17, -97, -98)** 12: Bachelor Lehramt<br>**if (24111 = 10, 17, -97, -98)** 13: Bachelor (ohne Lehramt)<br>**if (24111 = 10, 17, -97, -98)** 14: Master Lehramt<br>**if (24111 = 10, 17, -97, -98)** 15: Master (ohne Lehramt)<br>**if (24111 = 10, 17, -97, -98)** 16: Magister<br>**if (24111 = 10, 17, -97, -98)** 17: Erstes Staatsexamen Lehramt<br>**if (24111 = 10, 17, -97, -98)** 18: Erstes Staatsexamen (ohne Lehramt)<br>**if (24111 = 10, 17, -97, -98)** 19: Zweites/Drittes Staatsexamen<br>**if (24111 = 9, 10, 17, -97, -98)** 29: anderer Hochschulabschluss (z.B. kirchliche Prüfung, künstlerisches Examen)<br>**if (24111 = 17, -97, -98)** 20: Promotion<br>**if (24111 = 17, -97, -98)** 21: Habilitation<br>**if (24111 = 11, 17, -97, -98)** 22: Facharzt<br>**if (24111 = 12, 17, -97, -98)** 24: Laufbahnprüfung für den mittleren Dienst<br>**if (24111 = 12, 17, -97, -98)** 25: Laufbahnprüfung für den gehobenen Dienst<br>**if (24111 = 12, 17, -97, -98)** 26: Laufbahnprüfung für den höheren Dienst<br>**if (h_cohort = 4 & (24111 = 13, 14))** 27: IHK-Prüfung<br>28: sonstiger Abschluss<br>**BUTTONS: ohne Abschluss (-6), verweigert (-97), weiß nicht (-98)**<br><br>--af:<br>**if (24141 = 28, 29) goto 24143**<br>**if (24141 = -6, 21) goto 24134Z**<br>**if (24141 = 1 to 6, 22, 24 to 27, -97, -98) goto 24144**<br>**if (24141 = 7 to 19) goto 24144b** |

| | |
|---|---|
| | **if (24141 = 20) goto 24144a**<br>--end-- |
| **24143** | --va: **abzs**<br>--fn: **24143**<br><br>--vb: sonstiger Ausbildungsabschluss<br>--fr: Was ist/war das für ein sonstiger Abschluss?<br><br>--we:<br>OFFEN: _____<br>**BUTTONS: verweigert (-97), weiß nicht (-98)**<br><br>--af:<br>**if (24141 = 28) goto 24144**<br>**if (24141 = 29) goto 24144b**<br>--end-- |
| **24144** | --va: **abnot**<br>--hin: **(ts15265)**<br>--fn: **24144**<br><br>--vb: Note Ausbildung<br>--fr: Mit welcher Gesamtnote haben Sie Ihre Ausbildung abgeschlossen?<br><br>--in: <<Eine ungefähre Gesamtnote genügt. Punkte und Prozentzahlen (wenn möglich) von der Zielperson in eine Note umwandeln lassen.>><br><br>--we:<br>OFFEN: _,_ Gesamtnote<br>**BUTTONS: es gab keine Note (-6), verweigert (-97), weiß nicht (-98)**<br><br>--ra: **0 to 9.9, -6, -97, -98**<br><br>--af:<br>**if (h_abE6 = 0) goto 24134Z**<br>**if (h_abE6 = 1 & (h_abort = 1, 2)) goto 24132r**<br>**if (h_abE6 = 1 & h_abort = 3) goto 24132t**<br>--end-- |

| | |
|---|---|
| **24144a** | --va: **abspuk**<br>--hin: **(t724501)**<br>--fn: **24144a**<br><br>--vb: Note Promotion<br>--fr: Mit welcher Gesamtnote haben Sie Ihre Promotion abgeschlossen?<br><br>--in: <<Vorgaben nicht vorlesen!>><br><br>--we:<br>0: summa cum laude/mit Auszeichnung/ausgezeichnet<br>1: magna cum laude/sehr gut<br>2: cum laude/gut<br>3: satis bene/befriedigend<br>4: rite/ausreichend<br>**BUTTONS: es gab keine Note (-6), verweigert (-97), weiß nicht (-98)**<br><br>--af: **goto 24134Z**<br>--end-- |
| **24144b** | --va: **abnotst**<br>--hin: **(ts15414)**<br>--fn: **24144b**<br><br>--vb: Note Studium<br>--fr: Mit welcher Gesamtnote – oder gegebenenfalls Punktzahl – haben Sie das Studium abgeschlossen?<br><br>--in: <<Falls Punktzahl, z.B. bei Juristen, angegeben wird, Button "Punktzahl genannt" betätigen und Punktzahl in der nächsten Frage erfassen. Eine Null vor dem Komma ist möglich, z.B. 0,7.>><br><br>--we:<br>OFFEN: _,_ Gesamtnote<br>**BUTTONS: Punktzahl genannt (-93), es gab keine Note (-6), verweigert (-97), weiß nicht (-98)**<br><br>--ra: **0 to 6.0, -6, -93, -97, -98**<br><br>--af:<br>**if (24144b = -93) goto 24144c**<br>**if (24144b <> -93) goto 24132g**<br>--end-- |

| | |
|---|---|
| **24144c** | --va: **abspkt**<br>--hin: **(ts15415)**<br>--fn: **24144c**<br><br>--vb: Punktzahl Studienabschluss<br>--fr: (Mit welcher Punktzahl insgesamt haben Sie das Studium abgeschlossen?)<br><br>--we:<br>OFFEN:Punktzahl: _ _,_<br>**BUTTONS: verweigert (-97), weiß nicht (-98)**<br><br>--ra: **0 to 99.9, -97, -98**<br><br>--af: **goto ~~24134Z~~ 24132g**<br>--end-- |
| **24132r** | --va: **abfinbtend**<br>--hin: **(ts15248)**<br>--fn: **24132r**<br><br>--vb: Ausbildungsgehalt_Ende<br>--fr: Wie hoch war Ihr Ausbildungsgehalt am Ende Ihrer Ausbildung? Wir meinen das Nettogehalt, also das Geld, das Sie im letzten Ausbildungsmonat ausbezahlt bekommen haben.<br><br>--we:<br>Netto_Ausbildungsvergütung_Ende<br>OFFEN: ____ Euro<br>**BUTTONS: verweigert (-97), weiß nicht (-98)**<br><br>--ra: **0 to 2500, -97, -98**<br><br>--af:<br>**if (24132r >= 0) goto 24134Z**<br>**if (24132r = -97, -98) goto 24132s**<br>--end-- |

| | |
|---|---|
| **24132s** | --va: **abfinbt2end**<br>--hin: **(ts15249)**<br>--fn: **24132s**<br><br>--vb: Ausbildungsgehalt_Ende_2<br>--fr: Uns würde auch schon eine ungefähre Angabe helfen. Waren das:<br><br>--we:<br>1:weniger als 250 Euro<br>2: 250 bis unter 500 Euro<br>3: 500 bis unter 750 Euro<br>4: 750 Euro und mehr<br>**BUTTONS: verweigert (-97), weiß nicht (-98)**<br><br>--af: **goto 24134Z**<br>--end-- |
| **24132t** | --va: **abfinsgend**<br>--hin: **(ts15250)**<br>--fn: **24132t**<br><br>--vb: Schulgeld_Ende<br>--fr: Mussten Sie am Ende Ihrer Ausbildung Schulgeld bezahlen?<br><br>--we:<br>1: ja<br>2: nein<br>**BUTTONS: verweigert (-97), weiß nicht (-98)**<br><br>--af:<br>**if (24132t = 1) goto 24132u**<br>**if (24132t = 2, -97, -98) goto 24132g**<br>--end-- |

| | |
|---|---|
| **24132u** | --va: **abfinsg2end**<br>--hin: **(ts15251)**<br>--fn: **24132u**<br><br>--vb: Schulgeld_2_Ende<br>--fr: Können Sie mir sagen, wie viel Schulgeld Sie im letzten Monat Ihrer Ausbildung bezahlt haben?<br><br>--in: <<Bei Unsicherheit: Näherungsweise Angabe reicht!>><br><br>--we:<br>Schulgeld je Monat_Ende<br>OFFEN: ____ Euro<br>**BUTTONS: verweigert (-97), weiß nicht (-98)**<br><br>--ra: **0 to 2500, -97, -98**<br><br>--af: **goto 24132g**<br>--end-- |

| | |
|---|---|
| **24132g** | --va: **abprakanp**<br>--hin: **(ts15238)**<br>--fn: **24132g**<br><br>--vb: Betriebspraktika_Anerkennungspraktikum<br>--fr:<br>**if (24141 = 1 to 6, 28, -97, -98)**<br>War es in Ihrer Ausbildung vorgesehen, dass Sie nach Abschluss des schulischen Teils der Ausbildung ein Anerkennungspraktikum oder Anerkennungsjahr machen?<br><br>**if (24141 = 7 to 19, 29)**<br>War es in Ihrem Studium vorgesehen, dass Sie nach Abschluss des Studiums ein Anerkennungspraktikum oder Anerkennungsjahr machen?<br><br>--in:<br>**if (24141 = 1 to 6, 28, -97, -98)**<br><<Gemeint ist das Praktikum, welches benötigt wird um den erlernten Beruf ausüben zu dürfen. Andere Bezeichnungen können sein: Berufspraktikum oder berufspraktisches Jahr. Gemeint sind !!nicht!! Praktika, die !!während!! der Ausbildung absolviert werden.>><br><br>**if (24141 = 7 to 19, 29)**<br><<Gemeint ist das Praktikum, welches benötigt wird um den erlernten Beruf ausüben zu dürfen, z. B. bei Sozialarbeitern und Sozialpädagogen. Andere Bezeichnungen können sein: Berufspraktikum oder berufspraktisches Jahr. Gemeint sind !!nicht!! Praktika, die !!während!! des Studiums absolviert werden.>><br><br>--we:<br>1: ja<br>2: nein<br>**BUTTONS: verweigert (-97), weiß nicht (-98)**<br><br>--af:<br>**if (24132g = 1) goto 24132h**<br>**if (24132g = 2, -97, -98) goto 24134Z**<br>--end-- |

| | |
|---|---|
| **24132h** | --va: **abprakanp2**<br>--hin: **(ts15239)**<br>--fn: **24132h**<br><br>--vb: Betriebspraktika_Anerkennungspraktikum_Dauer<br>--fr: Wie lang muss dieses Praktikum sein?<br><br>--in: <<z. B. 4 Monate; halbes Jahr; Angabe bitte in Monate umwandeln>><br><br>--we:<br>OFFEN: ___ Monate<br>**BUTTONS: verweigert (-97), weiß nicht (-98)**<br><br>--ra: **1 to 24, -97, -98**<br><br>--af:<br>**if (h_cohort = 4) goto 24132v**<br>**if (h_cohort = 3) goto 24134Z**<br>--end-- |
| **24132v** | --va: **abprakanp3**<br>--hin: **(ts15252)**<br>--fn: **24132v**<br><br>--vb: Betriebspraktika_Anerkennungspraktikum_Vorhaben<br>--fr: Wie war oder ist es bei Ihnen? Haben Sie das Anerkennungspraktikum bereits vollständig absolviert, sind Sie gerade dabei, werden Sie es in nächster Zeit beginnen oder werden Sie es nicht machen?<br><br>--we:<br>1: bereits absolviert<br>2: derzeitig laufend<br>3: Beginn in nächster Zeit<br>4: wird nicht durchgeführt<br>**BUTTONS: verweigert (-97), weiß nicht (-98)**<br><br>--af: **goto 24134Z**<br>--end-- |

| | |
|---|---|
| **24134Z** | --va: **[ZS] zsab2_8**<br>--fn: **24134Z**<br><br>--vb: Zeitstempel 2_8 Ausbildung<br>--fr: [ZS] Zeitstempel 2_8 Ausbildung (für jede Episode)<br><br>--af:<br>**if ((24133 = 2, 3, -97, -98) OR (24140 = 1 & 24141 <> -6)) goto 24147Z**<br>**if ((24140 = 2, -97, -98) & (h_abE6 = 1 OR (24111 = 6 to 10))) goto 24140a**<br>**if (((24140 = 2, -97, -98) & (24111 = 5, 11 to 14, 17, -97, -98)) OR 24141 = -6) goto 24146**<br>**if ((24140 = 2, -97, -98) & (24111 = 15, 16)) goto 24147Z**<br>--end-- |
| **24140a** | --va: **ababf_2**<br>--hin: **(ts15253)**<br>--fn: **24140a**<br><br>--vb: Abbruchzeitpunkt<br>--fr: Haben Sie die Ausbildung / das Studium vorzeitig beendet oder bis zum Ende teilgenommen, aber keinen Abschluss gemacht?<br><br>--we:<br>1: vorzeitig beendet<br>2: bis zum Ende durchgeführt, aber keinen Abschluss gemacht<br>**BUTTONS: verweigert (-97), weiß nicht (-98)**<br><br>--af:<br>**if (24140a = 1 & (h_abort = 1, 2)) goto 24140a1**<br>**if (24140a = 1 & h_abort = 3) goto 24140a2**<br>**if (24140a = 1 & (24111 = 6 to 10)) goto 24140b3**<br>**if (24140a = 2, -97, -98) goto 24146Z**<br>--end-- |

| | |
|---|---|
| **24140a1** | --va: **ababdu**<br>--hin: **(ts15254)**<br>--fn: **24140a1**<br><br>--vb: Abbruch Ausbildung dual<br>--fr: Wie kam es dazu? Hat man Ihnen gekündigt, haben Sie die Ausbildung selber beendet oder haben Sie die Ausbildung in beiderseitigem Einvernehmen beendet?<br><br>--we:<br>1: Kündigung durch Betrieb<br>2: Beendigung durch Befragten<br>3: Beendigung in beiderseitigem Einvernehmen<br>**BUTTONS: verweigert (-97), weiß nicht (-98)**<br><br>--af:<br>**if (24140a1 = 1) goto 24140a4**<br>**if (h_cohort = 4 & (24140a1 = 2, 3)) goto 24140a19**<br>**if (h_cohort = 3 & (24140a1 = 2, 3)) goto 24220a**<br>**if (24140a1 = -97, -98) goto 24146Z**<br>--end-- |
| **24140a2** | --va: **ababsch**<br>--hin: **(ts15255)**<br>--fn: **24140a2**<br><br>--vb: Abbruch Ausbildung schulisch<br>--fr: Wie kam es dazu? Hat die Schule die Ausbildung beendet, haben Sie die Ausbildung selber beendet oder haben Sie die Ausbildung in beiderseitigem Einvernehmen beendet?<br><br>--we:<br>1: Beendigung durch Schule<br>2: Beendigung durch Befragten<br>3: Beendigung durch beide Seiten<br>**BUTTONS: verweigert (-97), weiß nicht (-98)**<br><br>--af:<br>**if (h_cohort = 4 & (24140a2 = 2, 3)) goto 24140a19**<br>**if (h_cohort = 3 & (24140a2 = 2, 3)) goto 24220a**<br>**if (24140a2 = 1, -97, -98) goto 24146Z**<br>--end-- |

| | |
|---|---|
| **24140a4** | --va: **ababkb**<br>--hin: **(ts15256)**<br>--fn: **24140a4**<br><br>--vb: Abbruch Ausbildung: Kündigung Betrieb: Betriebsschließung/-verlagerung<br>--fr: Wurde das Ausbildungsverhältnis gekündigt, weil der Betrieb geschlossen oder an einen anderen Ort verlagert wurde?<br><br>--we:<br>0: nein<br>1: ja<br>**BUTTONS: verweigert (-97), weiß nicht (-98)**<br><br>--af: **goto 24146Z**<br>--end-- |
| **24140a19** | --va: **ababau**<br>--hin: **(ts15258)**<br>--fn: **24140a19**<br><br>--vb: Abbruch seitens des Auszubildenden: andere Ausbildungsstelle<br>--fr: Eine Ausbildung kann man aus verschiedenen Gründen beenden. Bitte sagen Sie mir für jeden der folgenden Gründe, ob er auf Sie zutrifft.<br><br>Haben Sie die Ausbildung beendet,<br>…weil Sie einen neuen Ausbildungsplatz erhalten oder in Aussicht hatten?<br><br>--we:<br>0: nein<br>1: ja<br>**BUTTONS: verweigert (-97), weiß nicht (-98)**<br><br>--af: **goto 24140a42**<br>--end-- |

| | |
|---|---|
| **24140a42** | --va: **ababko**<br>--hin: **(ts15263)**<br>--fn: **24140a42**<br><br>--vb: Abbruch seitens des Auszubildenden: Konflikte<br>--fr: [NCS] Haben Sie die Ausbildung beendet,<br><br>… weil Sie mit anderen Leuten in der Ausbildung Schwierigkeiten hatten, z.B. Ausbilderinnen oder Ausbildern, Lehrerinnen oder Lehren, Kolleginnen oder Kollegen oder anderen Auszubildenden?<br><br>--we:<br>0: nein<br>1: ja<br>**BUTTONS: verweigert (-97), weiß nicht (-98)**<br><br>--af: **goto 24140a32**<br>--end-- |
| **24140a32** | --va: **ababueb**<br>--hin: **(ts15260)**<br>--fn: **24140a32**<br><br>--vb: Abbruch seitens des Auszubildenden: Überforderung<br>--fr: [NCS] Haben Sie die Ausbildung beendet,<br><br>…weil die Ausbildung zu schwierig war?<br><br>--we:<br>0: nein<br>1: ja<br>**BUTTONS: verweigert (-97), weiß nicht (-98)**<br><br>--af: **goto 24140a34**<br>--end-- |

| | |
|---|---|
| **24140a34** | --va: **ababwub**<br>--hin: **(ts15261)**<br>--fn: **24140a34**<br><br>--vb: Abbruch seitens des Auszubildenden: Wunschberuf<br>--fr: [NCS] Haben Sie die Ausbildung beendet,<br><br>… weil es nicht Ihr Wunschberuf war oder weil der Beruf anders war, als Sie sich vorgestellt hatten?<br><br>--we:<br>0: nein<br>1: ja<br>**BUTTONS: verweigert (-97), weiß nicht (-98)**<br><br>--af: **goto 24140a35**<br>--end-- |
| **24140a35** | --va: **ababq**<br>--hin: **(ts15262)**<br>--fn: **24140a35**<br><br>--vb: Abbruch seitens des Auszubildenden: Qualität<br>--fr: [NCS] Haben Sie die Ausbildung beendet,<br><br>…weil man Ihnen zu wenig von dem beigebracht hat, was Sie eigentlich in der Ausbildung lernen sollten.<br><br>--we:<br>0: nein<br>1: ja<br>**BUTTONS: verweigert (-97), weiß nicht (-98)**<br><br>--af: **goto 24140a27**<br>--end-- |

| | |
|---|---|
| **24140a27** | --va: **ababfin**<br>--hin: **(ts15259)**<br>--fn: **24140a27**<br><br>--vb: Abbruch seitens des Auszubildenden: finanzielle Gründe<br>--fr: [NCS] Haben Sie die Ausbildung beendet,<br><br>… weil Sie mit dem Geld unzufrieden waren, das Sie in der Ausbildung bekommen haben oder später verdient hätten?<br><br>--we:<br>0: nein<br>1: ja<br>**BUTTONS: verweigert (-97), weiß nicht (-98)**<br><br>--af: **goto 24140a43**<br>--end-- |
| **24140a43** | --va: **ababper**<br>--hin: **(ts15264)**<br>--fn: **24140a43**<br><br>--vb: Abbruch seitens des Auszubildenden: persönliche Gründe<br>--fr:<br>**if (20103 = 2)**<br>[NCS] Haben Sie die Ausbildung beendet,<br><br>…weil Sie während der Ausbildung aus persönlichen Gründen längere Zeit gefehlt haben, z.B. wegen Krankheit oder Schwangerschaft?<br><br>**if (20103 = 1)**<br>[NCS]<br><br>Haben Sie die Ausbildung beendet, …weil Sie während der Ausbildung aus persönlichen Gründen längere Zeit gefehlt haben, z.B. wegen Krankheit?<br><br>--in: <<Gemeint ist alles was mit den persönlichen Lebensumständen der Jugendlichen zu tun hat.>><br><br>--we:<br>0: nein<br>1: ja<br>**BUTTONS: verweigert (-97), weiß nicht (-98)**<br><br>--af: **goto 24146Z**<br>--end-- |

| | |
|---|---|
| **24220a** | --va: **ababau2**<br>--hin: **(neu)**<br>--fn: **24220a**<br><br>--vb: Abbruch seitens des Auszubildenden: andere Ausbildungsstelle<br>--fr: Eine Ausbildung kann man aus verschiedenen Gründen beenden. Bitte sagen Sie mir für jeden der folgenden Gründe, ob er auf Sie zutrifft.<br><br>Ich habe die Ausbildung beendet,<br>…weil ich einen neuen Ausbildungsplatz erhalten bzw. in Aussicht habe.<br><br>--we:<br>1: trifft gar nicht zu<br>2: trifft eher nicht zu<br>3: teils/teils<br>4: trifft eher zu<br>5: trifft völlig zu<br>**BUTTONS: verweigert (-97), weiß nicht (-98)**<br><br>--af: **goto 24220h**<br>--end-- |
| **24220h** | --va: **ababvor2**<br>--hin: **(neu)**<br>--fn: **24220h**<br><br>--vb: Abbruch seitens des Auszubildenden: Wunschberuf<br>--fr: [NCS] Ich habe die Ausbildung beendet,<br><br>… weil der Beruf anders war, als ich ihn mir vorgestellt hatte.<br><br>--we:<br>1: trifft gar nicht zu<br>2: trifft eher nicht zu<br>3: teils/teils<br>4: trifft eher zu<br>5: trifft völlig zu<br>**BUTTONS: verweigert (-97), weiß nicht (-98)**<br><br>--af: **goto 24220b**<br>--end-- |

| | |
|---|---|
| **24220b** | --va: **ababkol2**<br>--hin: **(neu)**<br>--fn: **24220b**<br><br>--vb: Abbruch seitens des Auszubildenden: Konflikte Lehrer<br>--fr: [NCS] Ich habe die Ausbildung beendet,<br><br>… weil ich oft Probleme oder Konflikte mit meinen Lehrerinnen und Lehrern in der Berufsschule hatte.<br><br>--we:<br>1: trifft gar nicht zu<br>2: trifft eher nicht zu<br>3: teils/teils<br>4: trifft eher zu<br>5: trifft völlig zu<br>**BUTTONS: verweigert (-97), weiß nicht (-98)**<br><br>--af:<br>**if (h_abort = 1) goto 24220c**<br>**if (h_abort = 2) goto 24220d**<br>**if (h_abort = 3) goto 24220e**<br>--end-- |
| **24220c** | --va: **ababkob2**<br>--hin: **(neu)**<br>--fn: **24220c**<br><br>--vb: Abbruch seitens des Auszubildenden: Konflikte Betrieb<br>--fr: [NCS] Ich habe die Ausbildung beendet,<br><br>… weil ich oft Probleme oder Konflikte mit Ausbilderinnen oder Ausbildern, Kolleginnen oder Kollegen oder anderen Auszubildenden im Betrieb hatte.<br><br>--we:<br>1: trifft gar nicht zu<br>2: trifft eher nicht zu<br>3: teils/teils<br>4: trifft eher zu<br>5: trifft völlig zu<br>**BUTTONS: verweigert (-97), weiß nicht (-98)**<br><br>--af: **goto 24220e**<br>--end-- |

| | |
|---|---|
| **24220d** | --va: **ababkoa2**<br>--hin: **(neu)**<br>--fn: **24220d**<br><br>--vb: Abbruch seitens des Auszubildenden: Konflikte außerbetriebliche Einrichtung<br>--fr: [NCS] Ich habe die Ausbildung beendet,<br><br>… weil ich oft Probleme oder Konflikte mit Ausbilderinnen oder Ausbildern, Kolleginnen oder Kollegen oder anderen Auszubildenden in meiner Ausbildungseinrichtung hatte.<br><br>--we:<br>1: trifft gar nicht zu<br>2: trifft eher nicht zu<br>3: teils/teils<br>4: trifft eher zu<br>5: trifft völlig zu<br>**BUTTONS: verweigert (-97), weiß nicht (-98)**<br><br>--af: **goto 24220e**<br>--end-- |
| **24220e** | --va: **ababunt**<br>--hin: **(neu)**<br>--fn: **24220e**<br><br>--vb: Abbruch seitens des Auszubildenden: Unterforderung<br>--fr: [NCS] Ich habe die Ausbildung beendet,<br><br>…weil die Ausbildung zu leicht war.<br><br>--we:<br>1: trifft gar nicht zu<br>2: trifft eher nicht zu<br>3: teils/teils<br>4: trifft eher zu<br>5: trifft völlig zu<br>**BUTTONS: verweigert (-97), weiß nicht (-98)**<br><br>--af: **goto 24220f**<br>--end-- |

| | |
|---|---|
| **24220f** | --va: **ababuebk2**<br>--hin: **(neu)**<br>--fn: **24220f**<br><br>--vb: Abbruch seitens des Auszubildenden: Überforderung körperlich<br>--fr: [NCS] Ich habe die Ausbildung beendet,<br><br>…weil mich die Ausbildung körperlich zu sehr angestrengt hat.<br><br>--we:<br>1: trifft gar nicht zu<br>2: trifft eher nicht zu<br>3: teils/teils<br>4: trifft eher zu<br>5: trifft völlig zu<br>**BUTTONS: verweigert (-97), weiß nicht (-98)**<br><br>--af: **goto 24220g**<br>--end-- |
| **24220g** | --va: **ababuebg2**<br>--hin: **(neu)**<br>--fn: **24220g**<br><br>--vb: Abbruch seitens des Auszubildenden: Überforderung geistig<br>--fr: [NCS] Ich habe die Ausbildung beendet,<br><br>…weil mich die Ausbildung geistig zu sehr angestrengt hat.<br><br>--we:<br>1: trifft gar nicht zu<br>2: trifft eher nicht zu<br>3: teils/teils<br>4: trifft eher zu<br>5: trifft völlig zu<br>**BUTTONS: verweigert (-97), weiß nicht (-98)**<br><br>--af: **goto 24220i**<br>--end-- |

| | |
|---|---|
| **24220i** | --va: **ababq2**<br>--hin: **(neu)**<br>--fn: **24220i**<br><br>--vb: Abbruch seitens des Auszubildenden: Qualität<br>--fr: [NCS] Ich habe die Ausbildung beendet,<br><br>…weil man mir zu wenig von dem beigebracht hat, was ich eigentlich in der Ausbildung lernen sollte.<br><br>--we:<br>1: trifft gar nicht zu<br>2: trifft eher nicht zu<br>3: teils/teils<br>4: trifft eher zu<br>5: trifft völlig zu<br>**BUTTONS: verweigert (-97), weiß nicht (-98)**<br><br>--af: **goto 24220j**<br>--end-- |
| **24220j** | --va: **ababfin2**<br>--hin: **(neu)**<br>--fn: **24220j**<br><br>--vb: Abbruch seitens des Auszubildenden: finanzielle Gründe<br>--fr: [NCS] Ich habe die Ausbildung beendet,<br><br>… weil ich mit dem Geld unzufrieden war, das ich später verdient hätte.<br><br>--we:<br>1: trifft gar nicht zu<br>2: trifft eher nicht zu<br>3: teils/teils<br>4: trifft eher zu<br>5: trifft völlig zu<br>**BUTTONS: verweigert (-97), weiß nicht (-98)**<br><br>--af: **goto 24220k**<br>--end-- |

| | |
|---|---|
| **24220k** | --va: **ababper2**<br>--hin: **(neu)**<br>--fn: **24220k**<br><br>--vb: Abbruch seitens des Auszubildenden: persönliche Gründe<br>--fr:<br>**if (20103 = 2)**<br>[NCS] Ich habe die Ausbildung beendet,<br><br>…weil ich während der Ausbildung aus persönlichen Gründen längere Zeit gefehlt habe, z.B. wegen Krankheit oder Schwangerschaft.<br><br>**if (20103 = 1)**<br>[NCS] Ich habe die Ausbildung beendet,<br><br>…weil ich während der Ausbildung aus persönlichen Gründen längere Zeit gefehlt habe, z.B. wegen Krankheit.<br><br>--in: <<Gemeint ist alles was mit den persönlichen Lebensumständen der Jugendlichen zu tun hat.>><br><br>--we:<br>1: trifft gar nicht zu<br>2: trifft eher nicht zu<br>3: teils/teils<br>4: trifft eher zu<br>5: trifft völlig zu<br>**BUTTONS: verweigert (-97), weiß nicht (-98)**<br><br>--af: **goto 24146Z**<br>--end-- |
| **24140b3** | --va: **abgr2**<br>--hin: **(ts15420)**<br>--fn: **24140b3**<br><br>--vb: Abbruch seitens des Studierenden: nicht bestandene Prüfungen<br>--fr: Ein Studium kann man aus verschiedenen Gründen beenden. Bitte sagen Sie mir für jeden der folgenden Gründe, ob er auf Sie zutrifft.<br><br>Haben Sie das Studium beendet,<br>…weil Sie die Prüfungen nicht bestanden haben?<br><br>--we:<br>0: nein<br>1: ja<br>**BUTTONS: verweigert (-97), weiß nicht (-98)**<br><br>--af: **goto 24140b4**<br>--end-- |

| | |
|---|---|
| **24140b4** | --va: **abgr7**<br>--hin: **(ts15421)**<br>--fn: **24140b4**<br><br>--vb: Abbruch seitens des Studierenden: zu hohe Studienanforderungen<br>--fr: [NCS] …weil die Studienanforderungen zu hoch waren?<br><br>--we:<br>0: nein<br>1: ja<br>**BUTTONS: verweigert (-97), weiß nicht (-98)**<br><br>--af: **goto 24140b5**<br>--end-- |
| **24140b5** | --va: **abgr8**<br>--hin: **(ts15422)**<br>--fn: **24140b5**<br><br>--vb: Abbruch seitens des Studierenden: kein Interesse am Fach<br>--fr: [NCS] …weil Ihr Interesse am Fach nachgelassen hatte?<br><br>--we:<br>0: nein<br>1: ja<br>**BUTTONS: verweigert (-97), weiß nicht (-98)**<br><br>--af: **goto 24140b6**<br>--end-- |
| **24140b6** | --va: **abgr9**<br>--hin: **(ts15423)**<br>--fn: **24140b6**<br><br>--vb: Abbruch seitens des Studierenden: mangelnde Studienorganisation<br>--fr: [NCS] …weil die Organisation des Studiums mangelhaft war?<br><br>--we:<br>0: nein<br>1: ja<br>**BUTTONS: verweigert (-97), weiß nicht (-98)**<br><br>--af: **goto 24140b7**<br>--end-- |

| | |
|---|---|
| **24140b7** | --va: **abgr12**<br>--hin: **(ts15424)**<br>--fn: **24140b7**<br><br>--vb: Abbruch seitens des Studierenden: keine Betreuung durch Lehrende<br>--fr: [NCS] …weil es an der Betreuung durch Lehrende gefehlt hat?<br><br>--we:<br>0: nein<br>1: ja<br>**BUTTONS: verweigert (-97), weiß nicht (-98)**<br><br>--af: **goto 24140b8**<br>--end-- |
| **24140b8** | --va: **abgr13**<br>--hin: **(ts15425)**<br>--fn: **24140b8**<br><br>--vb: Abbruch seitens des Studierenden: falsche Erwartungen<br>--fr: [NCS] …weil Sie falsche Erwartungen in Bezug auf das Studium hatten?<br><br>--we:<br>0: nein<br>1: ja<br>**BUTTONS: verweigert (-97), weiß nicht (-98)**<br><br>--af: **goto 24140b11**<br>--end-- |
| **24140b11** | --va: **abgr14**<br>--hin: **(ts15426)**<br>--fn: **24140b11**<br><br>--vb: Abbruch-, Unterbrechungsgrund: Finanzprobleme<br>--fr: [NCS] …weil Sie finanzielle Engpässe hatten?<br><br>--we:<br>0: nein<br>1: ja<br>**BUTTONS: verweigert (-97), weiß nicht (-98)**<br><br>--af: **goto 24140b9**<br>--end-- |

| | |
|---|---|
| **24140b9** | --va: **abgr15**<br>--hin: **(ts15427)**<br>--fn: **24140b9**<br><br>--vb: Abbruch seitens des Studierenden: kein berufliches Interesse<br>--fr: [NCS] …weil Sie sich nicht für die Berufe interessiert haben, die das Studium ermöglicht?<br><br>--we:<br>0: nein<br>1: ja<br>**BUTTONS: verweigert (-97), weiß nicht (-98)**<br><br>--af: **goto 24140b10**<br>--end-- |
| **24140b10** | --va: **abstper**<br>--hin: **(ts15428)**<br>--fn: **24140b10**<br><br>--vb: Abbruch seitens des Studierenden: persönliche Gründe<br>--fr:<br>**if (20103 = 2)**<br>[NCS]…weil Sie während des Studiums aus persönlichen Gründen längere Zeit gefehlt haben, z.B. wegen Krankheit, Schwangerschaft oder familiären Verpflichtungen?<br><br>**if (20103 = 1)**<br>[NCS]…weil Sie während des Studiums aus persönlichen Gründen längere Zeit gefehlt haben, z.B. wegen Krankheit oder familiären Verpflichtungen?<br><br>--in: <<Gemeint ist alles was mit den persönlichen Lebensumständen der Studierenden zu tun hat.>><br><br>--we:<br>0: nein<br>1: ja<br>**BUTTONS: verweigert (-97), weiß nicht (-98)**<br><br>--af: **goto 24146Z**<br>--end-- |
| **24146Z** | --va: **[ZS] zsab2_9**<br>--fn: **24146Z**<br><br>--vb: Zeitstempel 2_9 Ausbildung<br>--fr: [ZS] Zeitstempel 2_9 Ausbildung (für jede Episode)<br><br>--af: **goto 24146**<br>--end-- |
| **24146** | --va: **abzz**<br>--hin: **(ts15221)** |

| | |
|---|---|
| | --fn: **24146**<br><br>--vb: angestrebter Ausbildungsabschluss<br>--fr:<br>**if (24111 = 12)**<br>Welche Laufbahnprüfung wollten Sie machen?<br><br>**if (24111 <> 12)**<br>Welche Art von Abschluss wollten Sie machen?<br><br>--in:<br><<Vorgaben nicht vorlesen.<br>Bei dualen Studiengängen bitte den Hochschulabschluss erfassen. Wird bei Abschluss an einer Universität unspezifisch Bachelor, Master oder Staatsexamen genannt, bitte nachfragen: "Führte Ihr Bachelor-/Masterstudium auf einen Lehramtsabschluss hin? Bzw.: Handelte es sich bei dem Staatsexamen um einen Lehramtsabschluss?" und zutreffenden Code auswählen.>><br><br>--we:<br>**if (24111 <> 6 to 12, 15, 16, -97, -98)** 1: Abschluss einer Lehre (kaufmännisch, betrieblich, gewerblich, landwirtschaftlich), Gesellen- oder Gehilfenbrief (Facharbeiterbrief), duale Ausbildung<br>**if (24111 <> 6 to 12, 15, 16, -97, -98)** 2: Abschluss einer Schule des Gesundheitswesens<br>**if (24111 <> 6 to 12, 15, 16, -97, -98)** 3: Berufsfachschulabschluss, Handelsschulabschluss<br>**if (24111 <> 6 to 12, 15, 16, -97, -98)** 4: anderer Fachschulabschluss<br>**if (24111 <> 6 to 12, 15, 16, -97, -98)** 5: Meisterbrief<br>**if (24111 <> 6 to 12, 15, 16, -97, -98)** 6: Technikerabschluss<br>**if (24111 = 6 to 9, -97, -98)** 7: Diplom<br>**if (24111 = 6 to 9, -97, -98)** 8: Bachelor<br>**if (24111 = 6 to 9, -97, -98)** 9: Master<br>**if (24111 = 10, 17, -97, -98)** 10: Fachhochschuldiplom (Dipl(FH))<br>**if (24111 = 10, 17, -97, -98)** 11: Universitätsdiplom<br>**if (24111 = 10, 17, -97, -98)** 12: Bachelor Lehramt<br>**if (24111 = 10, 17, -97, -98)** 13: Bachelor (ohne Lehramt)<br>**if (24111 = 10, 17, -97, -98)** 14: Master Lehramt<br>**if (24111 = 10, 17, -97, -98)** 15: Master (ohne Lehramt)<br>**if (24111 = 10, 17, -97, -98)** 16: Magister<br>**if (24111 = 10, 17, -97, -98)** 17: Erstes Staatsexamen Lehramt<br>**if (24111 = 10, 17, -97, -98)** 18: Erstes Staatsexamen (ohne Lehramt)<br>**if (24111 = 10, 17, -97, -98)** 19: Zweites/Drittes Staatsexamen<br>**if (24111 = 6 to 10, -97, -98)** 29: anderer Hochschulabschluss (z.B. kirchliche Prüfung, künstlerisches Examen)<br>**if (24111 = 15, 17, -97, -98)** 20: Promotion<br>**if (24111 = 16, 17, -97, -98)** 21: Habilitation<br>**if (24111 = 11, 17, -97, -98)** 22: Facharzt<br>**if (24111 = 12, 17, -97, -98)** 24: Laufbahnprüfung für den mittleren Dienst<br>**if (24111 = 12, 17, -97, -98)** 25: Laufbahnprüfung für den gehobenen Dienst<br>**if (24111 = 12, 17, -97, -98)** 26: Laufbahnprüfung für den höheren Dienst<br>**if (h_cohort = 4 & (24111 = 13, 14))** 27: IHK-Prüfung<br>28: sonstiger Abschluss<br>**BUTTONS: verweigert (-97), weiß nicht (-98)** |

| | |
|---|---|
| | --af:<br>**if (24146 = 28, 29) goto 24147**<br>**if (24146 = 1 to 27, -97, -98) goto 24147Z**<br>--end-- |
| **24147** | --va: **abzzs**<br>--fn: **24147**<br><br>--vb: sonstiger Ausbildungsabschluss (offen)<br>--fr: Was wäre das für ein sonstiger Abschluss gewesen?<br><br>--we:<br>OFFEN: _____<br>**BUTTONS: verweigert (-97), weiß nicht (-98)**<br><br>--af: **goto 24147Z**<br>--end-- |
| | --st: **Ende Fragen an abgeschlossene Ausbildungsepisoden**<br>--end-- |
| **24147Z** | --va: **[ZS] zsab2_10**<br>--fn: **24147Z**<br><br>--vb: Zeitstempel 2_10 Ausbildung<br>--fr: [ZS] Zeitstempel 2_10 Ausbildung (für jede Episode)<br><br>--af:<br>**if ((24103 = 2 & h_abart = 1) OR (24103 = 3 & 24109 = 24101a)) goto 24149A**<br>**if (24103 = 2 & h_abart = 2) goto 24149B**<br>**if (24103 = 4 OR (24103 = 3 & 24109 < 24101a)) goto 24149Z**<br>--end-- |
| **24149A** | --va: **abintro11**<br>--fn: **24149A**<br><br>--vb: Intro Ausbildung 11<br>--fr:<br><br>**if (24103 = 3 & ALL(24104 = 2))**<br>Haben Sie seit **<20101P3(intmPRE/intjPRE)>** eine berufliche Ausbildung oder ein Studium begonnen, die bzw. das zu einem Berufsabschluss oder einem Hochschulabschluss führt?<br><br>**if ((24103 = 2 OR (24103 = 3 & ANY(24104 = 1))) & (24111 = 1 to 5, 11 - 14, 17, -97, -98))**<br>Haben Sie seit **<20101P3(intmPRE/intjPRE)>** eine weitere berufliche Ausbildung oder ein Studium begonnen, die bzw. das zu einem Berufsabschluss oder einem Hochschulabschluss führt?<br><br>**if ((24103 = 2 OR (24103 = 3 & ANY(24104 = 1))) & (24111 = 6 to 10, 15, 16))**<br>Haben Sie seit **<20101P3(intmPRE/intjPRE)>** ein weiteres Studium oder eine berufliche Ausbildung begonnen, das bzw. die zu einem Hochschulabschluss oder einem Berufsabschluss |

| | |
|---|---|
| | führt?<br><br>--in:<br><< Nicht dazu gehören: Anlernzeit, Referendariat, Volontariat, Anerkennungsjahr oder Anerkennungspraktikum, Trainee, Vikariat, pharmazeutisches Praktikum und andere Praktika. Diese Phasen werden später als Erwerbstätigkeit erfasst. Auch kurze berufsbezogene Fort- und Weiterbildungen hier nicht erfassen.>><br><br>--we:<br>1: ja<br>2: nein<br>**BUTTONS: verweigert (-97), weiß nicht (-98)**<br><br>--ac: **autoif (24103 = 3) h_abart = 1**<br><br>--af:<br>**if (24149A = 1) goto 24149Z**<br>**if (24149A = 2, -97, -98) goto 24149B**<br>--end-- |
| **24149B** | --va: **abintro12**<br>--fn: **24149B**<br><br>--vb: Intro Ausbildung 12<br>--fr:<br>**if (h_abart = 1)**<br>Uns interessieren auch ein Vorbereitungsdienst im öffentlichen Dienst, Meister- oder Technikerausbildungen, sowie Umschulungen. Haben Sie seit **<20101P3(intmPRE/intjPRE)>** so eine Ausbildung begonnen?<br><br>**if (h_abart = 2)**<br>Haben Sie seit **<20101P3(intmPRE/intjPRE)>** noch eine weitere solche Ausbildung begonnen (z. B. Vorbereitungsdienst im öffentlichen Dienst, Meister- oder Technikerausbildungen)?<br><br>--in: <<Nicht dazu gehören: Anlernzeit, Referendariat, Volontariat, Anerkennungsjahr oder Anerkennungspraktikum, Trainee, Vikariat, pharmazeutisches Praktikum und andere Praktika. Diese Phasen werden später als Erwerbstätigkeit erfasst. Auch kurze berufsbezogene Fort- und Weiterbildungen hier nicht erfassen.>><br><br>--we:<br>1: ja<br>2: nein<br>**BUTTONS: verweigert (-97), weiß nicht (-98)**<br><br>--af:<br>**goto 24149Z**<br>--end-- |

| | |
|---|---|
| **24149Z** | --va: **[ZS] zsab3**<br>--fn: **24149Z**<br><br>--vb: Zeitstempel 3 Ausbildung<br>--fr: [ZS] Zeitstempel 3 Ausbildung (für jede Episode)<br><br>--af:<br>**if (24103 = 4) goto 30150**<br>**if ((24103 = 2, 3) & (24149A = 1 OR 24149B = 1 OR 24109 < 24101a)) goto 24108Z**<br>**if ((24103 = 2, 3) & (24149B = 2, -97, -98)) goto 24108**<br>--end-- |
| | --st: **ENDE der Ausbildungsepisodenschleife**<br>--end-- |

| | |
|---|---|
| **24108** | --va: **abintro4**<br>--fn: **24108**<br><br>--vb: Intro Ausbildung 4<br>--fr:<br>**if (h_age <= 275)**<br>Personen, die einige Zeit in einem Beruf gearbeitet haben, können den Abschluss auch ohne Ausbildung erwerben, wenn sie eine Prüfung machen. Diese Prüfung nennt man Externenprüfung. Auch manche Personen die eine rein schulische Ausbildung gemacht haben, können diese Externenprüfung ablegen.<br>Haben Sie seit **<20101P3(intmPRE/intjPRE)>** eine solche Prüfung gemacht?<br><br>**if (h_age > 275)**<br>Haben Sie seit **<20101P3(intmPRE/intjPRE)>** einen Abschluss erworben, in dem Sie z.B. eine Externen- oder Facharztprüfung abgelegt bzw. ein Examen gemacht haben (z.B. Staatsexamen, theologisches Examen)?<br><br>--in:<br>**if (h_age <= 275)**<br><<Hier ist nur die berufliche und !!nicht!! die schulische Externenprüfung gemeint. Die schulische Externenprüfung wird im Schulmodul erfasst. Wenn der/die Befragte mit dem Begriff 'Externenprüfung' nichts anfangen kann, bitte 'nein' eingeben. >><br><br>**if (h_age > 275)**<br><<Bei einer Externenprüfung bereitet man sich eigenständig und durch Berufserfahrung auf eine Abschlussprüfung für einen anerkannten Ausbildungsberuf vor. Mit Staatsexamensprüfungen sind hier zweite und dritte Staatsexamina nach einer vorausgegangenen praktischen Ausbildung/Referendariat gemeint, z.B. in Medizin, Jura, Theologie oder im Lehramt. Nicht gemeint sind Staatsexamensprüfungen als Abschluss eines Universitätsstudiums.>><br><br>--we:<br>1: ja<br>2: nein<br>**BUTTONS: verweigert (-97), weiß nicht (-98)**<br><br>--af:<br>**if (24108 = 1) goto 24160Z**<br>**if (24108 = 2, -97, -98) goto 24150Z**<br>--end-- |
| | --st: **BEGINN der Externenprüfungsschleife**<br>--end-- |

| | |
|---|---|
| **24160Z** | --va: **[ZS] zsab3a**<br>--fn: **24160Z**<br><br>--vb: Zeitstempel 3a Externenprüfung<br>--fr: [ZS] Zeitstempel 3a Externenprüfung (für jedes Ereignis)<br><br>--af: **goto 24160**<br>--end-- |
| **24160** | --va: **abexnr**<br>--fn: **24160**<br><br>--vb: Externenprüfungsereignis<br>--fr: [AUTO] Nummer der Externenprüfungsereignis<br><br>--af: **goto 24161**<br>--end-- |
| **24161** | --va: **abextypss1**<br>--fn: **24161**<br><br>--vb: Berufs-/Fachbezeichnung<br>--fr: Welchen beruflichen Abschluss haben Sie erworben? Bitte nennen Sie mir die genaue Bezeichnung.<br><br>--in: <<Bitte Angaben von Person genau aufnehmen.>><br><br>--we:<br>OFFEN: _____<br>**BUTTONS: verweigert (-97), weiß nicht (-98)**<br><br>--af: **goto 24162**<br>--end-- |

| | |
|---|---|
| **24162** | --va: **abexenddat (abexendm / abexendj)**<br>--hin: **(ts1530m / y)**<br>--fn: **24162**<br><br>--vb: Datum (-monat/-jahr) Externenprüfung<br>--fr: Wann haben Sie diesen Abschluss gemacht?<br><br>--in:<br><<Erinnert sich ZP nur an Jahreszeiten, bitte folgende Nummern eingeben:<br>21 = Jahresanfang/Winter,<br>24 = Frühjahr/Ostern,<br>27 = Jahresmitte/Sommer,<br>30 = Herbst,<br>32 = Jahresende>><br><br>--we:<br>bis Monat ____ Jahr _____<br>**BUTTONS: verweigert (-97), weiß nicht (-98)**<br><br>--af: **goto 24164**<br>--end-- |
| **24164** | --va: **abexinaus**<br>--hin: **(ts15302)**<br>--fn: **24164**<br><br>--vb: Externenprüfung im In- oder Ausland<br>--fr: Haben Sie diesen Ausbildungsabschluss in Deutschland oder im Ausland gemacht?<br><br>--in: <<Bitte nach heutigem Gebietsstand zuordnen! Falls mehrere Länder, bitte nachfragen, wo Ausbildung überwiegend gemacht wurde.>><br><br>--we:<br>1: in Deutschland<br>2: im Ausland<br>**BUTTONS: verweigert (-97), weiß nicht (-98)**<br><br>--af:<br>**if (24164 = 1, -97, -98) goto 24166**<br>**if (24164 = 2) goto 24165**<br>--end-- |

| | |
|---|---|
| **24165** | --va: **abexland**<br>--hin: **(ts15303)**<br>--fn: **24165**<br><br>--vb: Land der Externenprüfung<br>--fr: In welchem Land haben Sie diesen Ausbildungsabschluss gemacht?<br><br>--we:<br>[Länderliste]<br>**BUTTONS: Land nicht in Liste (-96), verweigert (-97), weiß nicht (-98)**<br><br>--af:<br>**if (24165 <> -96) goto 24166**<br>**if (24165 = -96) goto 24165a**<br>--end-- |
| **24165a** | --va: **abexlands**<br>--fn: **24165a**<br><br>--vb: Land der Externenprüfung (offen)<br>--fr: Dieses Land kommt nicht in unserer Liste vor. Damit wir es in unsere Liste aufnehmen können, nennen Sie mir bitte noch einmal dieses Land genau.<br><br>--in: <<Bitte Namen des Landes genau und in korrekter Schreibweise erfassen.>><br><br>--we:<br>OFFEN: _____<br>**BUTTONS: verweigert (-97), weiß nicht (-98)**<br><br>--af: **goto 24166**<br>--end-- |
| **24166** | --va: **abexz**<br>--hin: **(ts15304)**<br>--fn: **24166**<br><br>--vb: Externenprüfungsabschluss<br>--fr: Welchen Abschluss haben Sie gemacht?<br><br>--in: <<Vorgaben nicht vorlesen.>><br><br>--we:<br>1: Abschluss einer Lehre (kaufmännisch, betrieblich, gewerblich, landwirtschaftlich), Gesellen- oder Gehilfenbrief (Facharbeiterbrief), duale Ausbildung<br>2: Abschluss einer Schule des Gesundheitswesens<br>3: Berufsfachschulabschluss, Handelsschulabschluss<br>4: anderer Fachschulabschluss<br>5: Meisterbrief<br>6: Technikerabschluss<br>10: Fachhochschuldiplom (Dipl(FH))<br>11: Universitätsdiplom |

| | |
|---|---|
| | 12: Bachelor Lehramt<br>13: Bachelor (ohne Lehramt)<br>14: Master Lehramt<br>15: Master (ohne Lehramt)<br>16: Magister<br>17: Erstes Staatsexamen Lehramt<br>18: Erstes Staatsexamen (ohne Lehramt)<br>19: Zweites/Drittes Staatsexamen<br>29: anderer Hochschulabschluss (z.B. kirchliche Prüfung, künstlerisches Examen)<br>20: Promotion<br>21: Habilitation<br>22: Facharzt<br>24: Laufbahnprüfung für den mittleren Dienst<br>25: Laufbahnprüfung für den gehobenen Dienst<br>26: Laufbahnprüfung für den höheren Dienst<br>28: sonstiger Abschluss<br>**BUTTONS: ohne Abschluss (-6), verweigert (-97), weiß nicht (-98)**<br><br>--af:<br>**if (24166 = 28, 29) goto 24167**<br>**if (24166 = 1 to 26, -6, -97, -98) goto 24171**<br>--end-- |
| **24167** | --va: **abexzs**<br>--hin: **(ts15305_O)**<br>--fn: **24167**<br><br>--vb: sonstiger Externenprüfungsabschluss<br>--fr: Was war das für ein sonstiger Abschluss?<br><br>--we:<br>OFFEN: _____<br>**BUTTONS: verweigert (-97), weiß nicht (-98)**<br><br>--af: **goto 24171**<br>--end-- |

| | |
|---|---|
| **24171** | --va: **abintro14**<br>--fn: **24171**<br><br>--vb: Intro Ausbildung 14<br>--fr:<br>**if (h_age <= 275)**<br>Haben Sie seit **<20101P3(intmPRE/intjPRE)>** noch einen weiteren Abschluss erworben, mit dem Sie erworbene berufliche Fähigkeiten und Kenntnisse durch eine externe Prüfung belegt haben, ohne vorher einen Kurs besucht zu haben? Gemeint sind hiermit Externen- oder Nichtschulprüfungen, aber auch sonstige Kammerprüfungen.<br><br>**if (h_age > 275)**<br>Haben Sie seit **<20101P3(intmPRE/intjPRE)>** noch einen weiteren Abschluss erworben, indem Sie z.B. eine Externen- oder Facharztprüfung abgelegt bzw. ein Examen gemacht haben (z.B. Staatsexamen, theologisches Examen)?<br><br>--in:<br>**if (h_age <= 275)**<br><<Bei einer Externenprüfung bereitet man sich eigenständig und durch Berufserfahrung auf eine Abschlussprüfung für einen anerkannten Ausbildungsberuf vor.>><br><br>**if (h_age > 275)**<br><<Mit Staatsexamensprüfungen sind hier zweite und dritte Staatsexamina nach einer vorausgegangenen praktischen Ausbildung/Referendariat gemeint, z.B. in Medizin, Jura, Theologie oder im Lehramt. Nicht gemeint sind Staatsexamensprüfungen als Abschluss eines Universitätsstudiums.>><br><br>--we:<br>1: ja<br>2: nein<br>**BUTTONS: verweigert (-97), weiß nicht (-98)**<br><br>--af: **goto 24171Z**<br>--end-- |
| **24171Z** | --va: **[ZS] zsab3b**<br>--fn: **24171Z**<br><br>--vb: Zeitstempel 3b Externenprüfung<br>--fr: [ZS] Zeitstempel 3b Externenprüfung (für jede Ereignis)<br><br>--af:<br>**if (24171 = 1) goto 24160Z**<br>**if (24171 = 2, -97, -98) goto 24150Z**<br>--end-- |
| | --st: **Ende der Externenprüfungsschleife**<br>--end-- |

| | |
|---|---|
| **24150Z** | --va: **[ZS] zsab4**<br>--fn: **24150Z**<br><br>--vb: Zeitstempel 4 Ausbildung<br>--fr: [ZS] Zeitstempel 4 Ausbildung<br><br>--af:<br>**if (h_cohort = 4) goto 24200Z (Modul E68P_24AB_out_SC4)**<br>**if (h_cohort = 3) goto 24200Z (Modul E68P_24AB_out_SC3P)**<br>--end-- |

| | |
|---|---|
| | --st: **43bFehlAB_SC4 – Fehltage AB**<br>**Panel-Befragung E8P– HE B135**<br>**Grundlage: E6P Haupterhebung B110, Feldversion 1.01**<br>**Version 1.03**<br>**Stand: 31.07.2018**<br>--end-- |
| **43200Z** | --va: **[ZS] zsfab1**<br>--fn: **43200Z**<br><br>--vb: Zeitstempel 1 Fehltage AB<br>--fr: [ZS] Zeitstempel 1 Fehltage AB<br><br>--af: **goto 43201**<br><br>--ef: **Modul 24AB_out_SC4: ANY(24120 = 1 & h_abE6 = 1 & h_abdau2 = 2)**<br>--end-- |
| **43201** | --va: **caseid**<br>--fn: **43201**<br><br>--vb: Personennummer<br>--fr: [AUTO] Personennummer<br><br>--af: **goto 43203**<br>--end-- |

| | |
|---|---|
| **43203** | --va: **t523004**<br>--fn: **43203**<br><br>--vb: Fehltage Krankheit - Ausbildung<br>--fr: An wie vielen ganzen Tagen haben Sie in den letzten zwei Monaten in der Berufsschule und im Betrieb ungefähr gefehlt, weil Sie krank waren?<br><br>--in: <<Für keine Fehltage wegen Krankheit bitte eine „0“ eingeben. Bei Bedarf: „Hier interessieren uns nur die Tage, an denen Sie wirklich krank waren, egal, ob und wann Sie ein Attest vorgelegt haben.“>><br><br>--we:<br>OFFEN: etwa _ _ Tage<br>**BUTTONS: verweigert (-97), weiß nicht (-98)**<br><br>**--ra: 0 to 62, -97, -98**<br><br>--af: **goto 43204**<br>--end-- |
| **43204** | --va: **t518001**<br>--fn: **43204**<br><br>--vb: Schwänzen Gesamt - Ausbildung<br>--fr: Und an wie vielen ganzen Tagen haben Sie in den letzten zwei Monaten in der Berufsschule und im Betrieb ungefähr geschwänzt?<br><br>--in: <<Bitte sowohl Schwänzen in der Schule als auch im Betrieb berücksichtigen. Für keine Fehltage wegen Schwänzen bitte eine „0“ eingeben.>><br><br>--we:<br>OFFEN: etwa _ _ Tage<br>**BUTTONS: trifft nicht zu (-93), verweigert (-97), weiß nicht (-98)**<br><br>--ra: **0 to 62, -93, -97, -98**<br><br>--af: **goto 43206**<br>--end-- |

| | |
|---|---|
| **43206** | --va: **t518002**<br>--fn: **43206**<br><br>--vb: Schwänzen Schule einzelne Schulstunden - Ausbildung<br>--fr:<br>Jetzt geht es nur um den Unterricht in der Schule.<br><br>Manchmal schwänzt man einzelne Schulstunden, geht aber sonst an dem Tag zum Unterricht. Wie viele einzelne Stunden haben Sie in den letzten zwei Monaten ungefähr geschwänzt?<br><br>--in: <<Die ganzen geschwänzten Tage hier bitte nicht berücksichtigen. Für keine geschwänzten Schulstunden bitte eine „0“ eingeben. Wenn Befragter keinen Schulunterricht besuchen muss, bitte „trifft nicht zu“ eingeben.>><br><br>--we:<br>OFFEN: etwa _ _ _ Schulstunden<br>**BUTTONS: trifft nicht zu (-93), verweigert (-97), weiß nicht (-98)**<br><br>--ra: **0 to 199, -93; -97, -98**<br><br>--af: **goto 43206Z**<br>--end-- |
| **43206Z** | --va: **[ZS] zsfab2**<br>--fn: **43206Z**<br><br>--vb: Zeitstempel 2 Fehltage AB<br>--fr: [ZS] Zeitstempel 2 Fehltage AB<br><br>--af: **goto 24202Z (Modul: 24AB_out_SC4)**<br>--end-- |

| | |
|---|---|
| | --st: **22AS_in_SC4 - Schuleingangssteuerung**<br>**Panel-Befragung E8P B135**<br><br>**Grundlage: E6P B110 Panel V1.03 Feldversion**<br>**Version 1.02**<br>**Stand: 06.09.2018**<br>--end-- |
| **22000Z** | --va: **[ZS] zas01**<br>--fn: **22000Z**<br><br>--vb: Zeitstempel 1 Schule Eingangssteuerung<br>--fr: [ZS] Zeitstempel 1 Schule Eingangssteuerung<br><br>--af: **goto 22001**<br><br>--ef:<br>**Modul 60a_SC4: alle**<br>--end-- |
| | --va: **[HILF] h_etappe**<br><br>--vb: Etappennummer<br>--fr: [HILF] Etappennummer<br><br>--we:<br>6: Etappe 6<br>7: Etappe 7<br>8: Etappe 8<br>--end-- |
| **22001** | --va: **caseid**<br>--fn: **22001**<br><br>--vb: Personennummer<br>--fr: [AUTO] Personennummer<br><br>--ac: **autoif (20101a) h_etappe = 20101a**<br><br>--af: **goto 22003Z**<br>--end-- |

| | |
|---|---|
| **22003Z** | --va: **[ZS] zas02**<br>--fn: **22003Z**<br><br>--vb: Zeitstempel 2 Schule Eingangssteuerung<br>--fr: [ZS] Zeitstempel 2 Schule Eingangssteuerung<br><br>--af: **goto 23100Z (Modul E68P_23BV)**<br><br>--end-- |

| | |
|---|---|
| | --st: **22AS_out_SC4 - Schulausgangssteuerung**<br>**Panel-Befragung E8P B135**<br><br>**Grundlage: E6P B110 Panel V1.01 Feldversion**<br>**Version 1.02**<br>**Stand: 07.05.2018**<br>--end-- |
| **22200Z** | --va: **[ZS] zas21**<br>--fn: **22200Z**<br><br>--vb: Zeitstempel 1 Schule Ausgangssteuerung<br>--fr: [ZS] Zeitstempel 1 Schule Ausgangssteuerung<br><br>--af: **goto 22201**<br><br>--ef: **Modul E68P_22AS: h_cohort = 4**<br>--end-- |
| | --va: **[HILF] h_etappe**<br><br>--vb: Etappennummer<br>--fr: [HILF] Etappennummer<br><br>--we:<br>6: Etappe 6<br>7: Etappe 7<br>8: Etappe 8<br>--end-- |
| **22201** | --va: **caseid**<br>--fn: **22201**<br><br>--vb: Personennummer<br>--fr: [AUTO] Personennummer<br><br>--ac: **autoif (20101a) h_etappe = 20101a**<br><br>--af: **goto 22202Z**<br>--end-- |

| | |
|---|---|
| **22202Z** | --va: **[ZS] zas22**<br>--fn: **22202Z**<br><br>--vb: Zeitstempel 2 Schule Ausgangssteuerung<br>--fr: [ZS] Zeitstempel 2 Schule Ausgangssteuerung<br><br>--af: **goto 25100Z (Modul E68P_25WD)**<br>--end-- |

| | |
|---|---|
| | --st: **23BV_out_SC4 - Berufsvorbereitung Ausgangssteuerung**<br>**Panelbefragung E8P B135**<br><br>**Grundlage: E6P B110 Panel V1.01 Feldversion**<br>**Version 1.02**<br>**Stand: 14.05.2018**<br>--end-- |
| **23200Z** | --va: **[ZS] zbv21**<br>--fn: **23200Z**<br><br>--vb: Zeitstempel 1 Berufsvorbereitung Ausgangssteuerung<br>--fr: [ZS] Zeitstempel 1 Berufsvorbereitung Ausgangssteuerung<br><br>--af: **goto 23201**<br><br>--ef: **Modul E68P_23BV: h_cohort = 4**<br>--end-- |
| | --va: **[HILF] h_etappe**<br><br>--vb: Etappennummer<br>--fr: [HILF] Etappennummer<br><br>--we:<br>6: Etappe 6<br>7: Etappe 7<br>8: Etappe 8<br>--end-- |
| **23201** | --va: **caseid**<br>--fn: **23201**<br><br>--vb: Personennummer<br>--fr: [AUTO] Personennummer<br><br>--ac: **autoif (20101a) h_etappe = 20101a**<br><br>--af:<br>**if (ANY(23113 = 1 & h_bvdau2 = 2)) goto 43100Z (Modul E6P_43aFehlBV_SC4)**<br>**if (NO(23113 = 1 & h_bvdau2 = 2)) goto 23202Z**<br>--end-- |

| | |
|---|---|
| **23202Z** | --va: **[ZS] zbv22**<br>--fn: **23202Z**<br><br>--vb: Zeitstempel 2 Berufsvorbereitung Ausgangssteuerung<br>--fr: [ZS] Zeitstempel 2 Berufsvorbereitung Ausgangssteuerung<br><br>--af: **goto 24100Z (Modul E6P_24AB_E6)**<br><br>--ef: **Modul E6P_43aFehlBV_SC4: alle**<br>--end-- |

| | |
|---|---|
| | --st: **24AB_out_SC4 - Ausbildung Ausgangssteuerung**<br>**Panelbefragung E8P B135**<br><br>**Grundlage: E6P B110 Panel V1.01 Feldversion**<br>**Version 1.02**<br>**Stand: 14.05.2018**<br>--end-- |
| **24200Z** | --va: **[ZS] zab21**<br>--fn: **24200Z**<br><br>--vb: Zeitstempel 1 Ausbildung Ausgangssteuerung<br>--fr: [ZS] Zeitstempel 1 Ausbildung Ausgangssteuerung<br><br>--af: **goto 24201**<br><br>--ef: **Modul E6P_24AB_E6: h_cohort = 4**<br>--end-- |
| | --va: **[HILF] h_etappe**<br><br>--vb: Etappennummer<br>--fr: [HILF] Etappennummer<br><br>--we:<br>6: Etappe 6<br>7: Etappe 7<br>8: Etappe 8<br>--end-- |
| **24201** | --va: **caseid**<br>--fn: **24201**<br><br>--vb: Personennummer<br>--fr: [AUTO] Personennummer<br><br>--ac: **autoif (20101a) h_etappe = 20101a**<br><br>--af: **goto 24202**<br>--end-- |

| | |
|---|---|
| **24202** | --va: **abab2**<br>--fn: **24202**<br><br>--vb: ZP hat eine berufliche Ausbildung erfolgreich abgeschlossen.<br>--fr: [AUTO] ZP hat eine berufliche Ausbildung erfolgreich abgeschlossen.<br><br>--we:<br>1: Ausbildungsabschluss vorhanden<br>2: kein Ausbildungsabschluss vorhanden<br><br>--ac:<br>**autoif () 24202 = 20102P22**<br>**autoif (ANY(24140 = 1 & h_abE6 = 1)) 24202 = 1**<br>**autoif (NO(24140 = 1 & h_abE6 = 1) & 20102P22 <> 1) 24202 = 2**<br><br>--af:<br>**if (ANY(24120 = 1 & h_abE6 = 1 & h_abdau2 = 2)) goto 43200Z (Modul E6P_43bFehlAB_SC4)**<br>**if (NO(24120 = 1 & h_abE6 = 1 & h_abdau2 = 2)) goto 24202Z**<br>--end-- |
| **24202Z** | --va: **[ZS] zab22**<br>--fn: **24202Z**<br><br>--vb: Zeitstempel 2 Ausbildung Ausgangssteuerung<br>--fr: [ZS] Zeitstempel 2 Ausbildung Ausgangssteuerung<br><br>--af: **goto 22100Z (Modul E68P_22AS)**<br><br>--ef: **Modul E6P_43bFehlAB_SC4: alle**<br>--end-- |

| | |
|---|---|
| | --st: **25WD_out_SC4 - Wehrdienst Ausgangssteuerung**<br>**Panelbefragung E8P B135**<br><br>**Grundlage: E6P B110 Panel V1.01 Feldversion**<br>**Version 1.02**<br>**Stand: 07.05.2018**<br>--end-- |
| **25200Z** | --va: **[ZS] zwd21**<br>--fn: **25200Z**<br><br>--vb: Zeitstempel 1 Wehrdienst Ausgangssteuerung<br>--fr: [ZS] Zeitstempel 1 Wehrdienst Ausgangssteuerung<br><br>--af: **goto 25201**<br><br>--ef: **Modul E68P_25WD: h_cohort = 4**<br>--end-- |
| | --va: **[HILF] h_etappe**<br><br>--vb: Etappennummer<br>--fr: [HILF] Etappennummer<br><br>--we:<br>6: Etappe 6<br>7: Etappe 7<br>8: Etappe 8<br>--end-- |
| **25201** | --va: **caseid**<br>--fn: **25201**<br><br>--vb: Personennummer<br>--fr: [AUTO] Personennummer<br><br>--ac: **autoif (20101a) h_etappe = 20101a**<br><br>--af: **goto 25202Z**<br>--end-- |

| | |
|---|---|
| **25202Z** | --va: **[ZS] zwd22**<br>--fn: **25202Z**<br><br>--vb: Zeitstempel 2 Wehrdienst Ausgangssteuerung<br>--fr: [ZS] Zeitstempel 2 Wehrdienst Ausgangssteuerung<br><br>--af: **goto 26100Z (Modul E68P_26ET)**<br>--end-- |

| | |
|---|---|
| | --st: **26ET_out_SC4 - Erwerbstätigkeit Ausgangssteuerung**<br>**Panelbefragung E8P B135**<br><br>**Grundlage: E6P B110 Panel V1.01 Feldversion**<br>**Version 1.02**<br>**Stand: 14.05.2018**<br>--end-- |
| **26500Z** | --va: **[ZS] zet51**<br>--fn: **26500Z**<br><br>--vb: Zeitstempel 1 Erwerbstätigkeit Ausgangssteuerung<br>--fr: [ZS] Zeitstempel 1 Erwerbstätigkeit Ausgangssteuerung<br><br>--af: **goto 26501**<br><br>--ef: **Modul E68P_26ET: h_cohort = 4**<br>--end-- |
| | --va: **[HILF] h_etappe**<br><br>--vb: Etappennummer<br>--fr: [HILF] Etappennummer<br><br>--we:<br>6: Etappe 6<br>7: Etappe 7<br>8: Etappe 8<br>--end-- |
| **26501** | --va: **caseid**<br>--fn: **26501**<br><br>--vb: Personennummer<br>--fr: [AUTO] Personennummer<br><br>--ac: **autoif (20101a) h_etappe = 20101a**<br><br>--af:<br>**if (ANY(26124 = 1)) goto 43300Z (Modul 43cFehlET_SC4)**<br>**if (NO(26124 = 1)) goto 26501aZ**<br>--end-- |

| | |
|---|---|
| **26501aZ** | --va: **[ZS] zet51a**<br>--fn: **26501aZ**<br><br>--vb: Zeitstempel 1a Erwerbstätigkeit Ausgangssteuerung<br>--fr: [ZS] Zeitstempel 1a Erwerbstätigkeit Ausgangssteuerung<br><br>--af:<br>**if (h_typ = 1, 2) goto 26309Z (Modul 26dET_QS_SC4_SC6)**<br>**if (h_typ <> 1, 2) goto 26501Z**<br><br>--ef: **Modul E6P_43cFehlET_SC4: alle**<br>--end-- |
| **26501Z** | --va: **[ZS] zet51b**<br>--fn: **26501Z**<br><br>--vb: Zeitstempel 1b Erwerbstätigkeit Ausgangssteuerung<br>--fr: [ZS] Zeitstempel 1b Erwerbstätigkeit Ausgangssteuerung<br><br>--af:<br>**if (ANY(26124 = 1)) goto 26700Z (Modul 26eET_QS_SC4_SC6)**<br>**if (NO(26124 = 1)) goto 26502Z**<br><br>--ef: **Modul 26dET_QS_SC4_SC6: h_cohort = 4**<br>--end-- |
| **26502Z** | --va: **[ZS] zet52**<br>--fn: **26502Z**<br><br>--vb: Zeitstempel 2 Erwerbstätigkeit Ausgangssteuerung<br>--fr: [ZS] Zeitstempel 2 Erwerbstätigkeit Ausgangssteuerung<br><br>--af: **goto 27100Z (Modul E68P_27AL)**<br><br>--ef: **Modul 26eET_QS_SC4_SC6: h_cohort = 4**<br>--end-- |

| | |
|---|---|
| | --st: **27AL_out_SC4 - Arbeitslosigkeit Ausgangssteuerung**<br>**Panelbefragung E8P B135**<br><br>**Grundlage: E6P B110 Panel V1.01 Feldversion**<br>**Version 1.03**<br>**Stand: 06.09.2018**<br>--end-- |
| **27300Z** | --va: **[ZS] zal31**<br>--fn: **27300Z**<br><br>--vb: Zeitstempel 1 Arbeitslosigkeit Ausgangssteuerung<br>--fr: [ZS] Zeitstempel 1 Arbeitslosigkeit Ausgangssteuerung<br><br>--af: **goto 27301**<br><br>--ef: **Modul E68P_27AL: h_cohort = 4**<br>--end-- |
| | --va: **[HILF] h_etappe**<br><br>--vb: Etappennummer<br>--fr: [HILF] Etappennummer<br><br>--we:<br>6: Etappe 6<br>7: Etappe 7<br>8: Etappe 8<br>--end-- |
| **27301** | --va: **caseid**<br>--fn: **27301**<br><br>--vb: Personennummer<br>--fr: [AUTO] Personennummer<br><br>--ac: **autoif (20101a) h_etappe = 20101a**<br><br>--af: **goto 27302Z**<br>--end-- |

| | |
|---|---|
| **27302Z** | --va: **[ZS] zal32**<br>--fn: **27302Z**<br><br>--vb: Zeitstempel 2 Erwerbstätigkeit Ausgangssteuerung<br>--fr: [ZS] Zeitstempel 2 Erwerbstätigkeit Ausgangssteuerung<br><br>--af: **goto 28100Z (Modul E6P_28PA_SC4)**<br>--end-- |

| | |
|---|---|
| | --st: **Modul 28PA_out_SC4**<br>**Partner Ausgangssteuerung**<br><br>**Panelbefragung E8P B135**<br><br>**Grundlage: NEU**<br>**Version: 1.01**<br>**Stand: 22.05.2018**<br>--end-- |
| **28700Z** | --va: **[ZS] zpaout1**<br>--fn: **28700Z**<br><br>--vb: Zeitstempel 1 Partner Ausgangssteuerung<br>--fr: [ZS] Zeitstempel 1 Partner Ausgangssteuerung<br><br>--af: **goto 28701**<br><br>--ef: **Modul E6P_28PA_SC4: alle**<br>--end-- |
| | --va: **[HILF] h_etappe**<br><br>--vb: Etappennummer<br>--fr: [HILF] Etappennummer<br><br>--we:<br>6: Etappe 6<br>7: Etappe 7<br>8: Etappe 8<br>--end-- |
| **28701** | --va: **caseid**<br>--fn: **28701**<br><br>--vb: Personennummer<br>--fr: [AUTO] Personennummer<br><br>--ac: **if (20101a) h_etappe = 20101a**<br><br>--af: **goto 29200Z (Modul 29bKI_QS_SC4_SC6)**<br>--end-- |

| | |
|---|---|
| **28702Z** | --va: **[ZS] zpaout2**<br>--fn: **28702Z**<br><br>--vb: Zeitstempel 2 Partner Ausgangssteuerung<br>--fr: [ZS] Zeitstempel 2 Partner Ausgangssteuerung<br><br>--af: **goto 29100Z (Modul E68P_29KI)**<br><br>--ef: **Modul 29KI_QS_SC4_SC6: h_cohort = 4**<br>--end-- |

| | |
|---|---|
| | --st: **29KI_out_SC4 - Kinder Ausgangssteuerung**<br>**Panelbefragung E8P B135**<br><br>**Grundlage: E6P B110 Panel V1.01 Feldversion**<br>**Version 1.02**<br>**Stand: 07.05.2018**<br>--end-- |
| **29500Z** | --va: **[ZS] zki51**<br>--fn: **29500Z**<br><br>--vb: Zeitstempel 1 Kinder Ausgangssteuerung<br>--fr: [ZS] Zeitstempel 1 Kinder Ausgangssteuerung<br><br>--af: **goto 29501**<br><br>--ef: **Modul E68P_29KI: h_cohort = 4**<br>--end-- |
| | --va: **[HILF] h_etappe**<br><br>--vb: Etappennummer<br>--fr: [HILF] Etappennummer<br><br>--we:<br>6: Etappe 6<br>7: Etappe 7<br>8: Etappe 8<br>--end-- |
| **29501** | --va: **caseid**<br>--fn: **29501**<br><br>--vb: Personennummer<br>--fr: [AUTO] Personennummer<br><br>--ac: **autoif (20101a) h_etappe = 20101a**<br><br>--af: **goto 29502**<br>--end-- |

| | |
|---|---|
| **29502** | --va: **luauf_n29**<br>--fn: **29502**<br><br>--vb: Anzahl der LU-Aufsetzepisoden<br>--fr: [AUTO] Anzahl der LU-Aufsetzepisoden<br><br>--we:<br>[OFFEN]: _ _<br><br>--af:<br>**if (29502 > 0) goto 50100Z (Modul E68P_50LU)**<br>**if (29502 = 0) goto 29503Z**<br>--end-- |
| **29503Z** | --va: **[ZS] zki52**<br>--fn: **29503Z**<br><br>--vb: Zeitstempel 2 Kinder Ausgangssteuerung<br>--fr: [ZS] Zeitstempel 2 Kinder Ausgangssteuerung<br><br>--af: **goto 30100Z (Modul E68P_30X)**<br><br>--ef: **Modul E68P_50LU: (h_cohort = 4 & 29502 = 50107)**<br>--end-- |

| | |
|---|---|
| | --st: **30X_out_SC4 – X-Modul Ausgangssteuerung**<br>**Panelbefragung E8P B135**<br><br>**Grundlage: E6P B110 Panel V1.02 Feldversion**<br>**Version 1.02**<br>**Stand: 28.05.2018**<br>--end-- |
| **30600Z** | --va: **[ZS] zsx61**<br>--fn: **30600Z**<br><br>--vb: Zeitstempel 1 X-Modul Ausgangssteuerung<br>--fr: [ZS] Zeitstempel 1 X-Modul Ausgangssteuerung<br><br>--af: **goto 30601**<br><br>--ef: **Modul E68P_30X: h_cohort = 4**<br>--end-- |
| | --va: **[HILF] h_etappe**<br><br>--vb: Etappennummer<br>--fr: [HILF] Etappennummer<br><br>--we:<br>6: Etappe 6<br>7: Etappe 7<br>8: Etappe 8<br>--end-- |
| | --va: **[HILF] h_asabi**<br><br>--vb: Abitur/FHS-Reife in Deutschland erworben (22106a, 22108, 22122, 22142, 22145, Prüfmodul)<br>--fr: [HILF] Abitur/FHS-Reife in Deutschland erworben (nach Prüfmodul)<br><br>--we:<br>0: kein Abitur/FHS-Reife<br>1: Abitur/FHS-Reife in Deutschland erworben<br>2: Abitur/FHS-Reife im Ausland erworben<br>--end-- |

| | |
|---|---|
| | --va: **[HILF] h_bvrc**<br><br>--vb: aktuelle BV in dieser Welle begonnen, für RC-Items (23103, 23113)<br>--fr: [HILF] aktuelle BV in dieser Welle begonnen, für RC-Items<br><br>--we:<br>0: keine relevante BV vorhanden<br>1: relevante BV vorhanden<br>--end-- |
| | --va: **[HILF] h_abrc**<br><br>--vb: aktuelle AB in dieser Welle begonnen, für RC-Items (24103, 24120, h_abE6)<br>--fr: [HILF] aktuelle AB in dieser Welle begonnen, für RC-Items<br><br>--we:<br>0: keine relevante AB vorhanden<br>1: relevante AB vorhanden<br>--end-- |
| | --va: **[HILF] h_studrc**<br><br>--vb: aktuelles Studium in dieser Welle begonnen, für RC-Items (24103, h_dauertan, 24111)<br>--fr: [HILF] aktuelles Studium in dieser Welle begonnen, für RC-Items<br><br>--we:<br>0: kein relevantes Studium vorhanden<br>1: relevantes Studium vorhanden<br>--end-- |
| | --va: **[HILF] h_ümkurz**<br><br>--vb: Filterung in das Übergangsmodul (nur im Panel / keine berufl. Schüler / nur nicht in AB bzw. Studium oder neue AB bzw. neues Studium / nicht nach erfolgr. AB- bzw, Studienabschluss)<br>--fr: [HILF] (nur im Panel / keine berufl. Schüler / nur nicht in AB bzw. Studium oder neue AB bzw. neues Studium / nicht nach erfolgr. AB- bzw, Studienabschluss)<br><br>--we:<br>0: kein ÜM-Modul<br>1: Filterung in das ÜM-Modul<br>--end-- |

| | |
|---|---|
| **30601** | --va: **caseid**<br>--fn: **30601**<br><br>--vb: Personennummer<br>--fr: [AUTO] Personennummer<br><br>--ac:<br>**autoif (20101a) h_etappe = 20101a**<br>**autoif () h_asabi = 22106a**<br>**autoif (ANY((22122 = 4, 5) & 22108 = 2) & h_asabi <> 1) h_asabi = 2**<br>**autoif (ANY((22122 = 4, 5) & (22108 = 1, -97, -98))) h_asabi = 1**<br>**autoif () h_bvrc = 0**<br>**autoif (ANY((23103 = 2, 4) & 23113 = 1)) h_bvrc = 1**<br>**autoif () h_abrc = 0**<br>**autoif (ANY((24103 = 2, 4) & 24120 = 1 & h_abE6 = 1)) h_abrc = 1**<br>**autoif () h_studrc = 0**<br>**autoif (ANY((24103 = 2, 4) & (24111 = 6 to 10) & 24120 = 1)) h_studrc = 1**<br><br>--af: **goto 31100Z (Modul 31WB_SC4_SC6)**<br>--end-- |
| **30604** | --va: **abab3**<br>--fn: **30604**<br><br>--vb: ZP hat jemals inklusive aktueller Welle eine Ausbildung erfolgreich abgeschlossen.<br>--fr: [AUTO] ZP hat jemals inklusive aktueller Welle eine berufliche Ausbildung erfolgreich abgeschlossen.<br><br>--we:<br>1: Ausbildungsabschluss vorhanden<br>2: kein Ausbildungsabschluss vorhanden<br><br>--ac:<br>**autoif () 30604 = 20102P22**<br>**autoif (ANY(24140 = 1 & h_abE6 = 1)) 30604 = 1**<br>**autoif (NO(24140 = 1 & h_abE6 = 1) & 20102P22 <> 1) 30604 = 2**<br><br>--af: **goto 30608a**<br><br>--ef: **Modul 31WB_SC4_SC6: h_cohort = 4**<br>--end-- |

| | |
|---|---|
| **30608a** | --va: **studab_bachelor**<br>--fn: **30608a**<br><br>--vb: ZP hat jemals inklusive aktueller Welle ein Studium mit einem Bachelorabschluss erfolgreich abgeschlossen.<br>--fr: [AUTO] ZP hat jemals inklusive aktueller Welle ein Studium mit einem Bachelorabschluss erfolgreich abgeschlossen.<br><br>--we:<br>1: Studium mit Bachlorabschluss vorhanden<br>2: kein Studium mit Bachlorabschluss vorhanden<br><br>--ac:<br>**autoif () 30608a = 20102P31a**<br>**autoif (ANY(24140 = 1 & (24111 = 6 to 10) & (24141 = 8, 12, 13))) 30608a = 1**<br>**autoif (NO(24140 = 1 & (24111 = 6 to 10) & (24141 = 8, 12, 13)) & 20102P31a <> 1) 30608a = 2**<br><br>--af: **goto 30608b**<br>--end-- |
| **30608b** | --va: **studab_anderer**<br>--fn: **30608b**<br><br>--vb: ZP hat jemals inklusive aktueller Welle ein Studium mit einem Master-/Diplom-/Magister-/Staatsexamen/anderem Abschluss erfolgreich abgeschlossen.<br>--fr: [AUTO] ZP hat jemals inklusive aktueller Welle ein Studium mit einem Master-/Diplom-/Magister-/Staatsexamen/anderem Abschluss erfolgreich abgeschlossen.<br><br>--we:<br>1: Studium mit anderem Abschluss vorhanden<br>2: kein Studium mit anderem Abschluss vorhanden<br><br>--ac:<br>**autoif () 30608b = 20102P31b**<br>**autoif (ANY(24140 = 1 & (24111 = 6 to 10) & (24141 <> 8, 12, 13))) 30608b = 1**<br>**autoif (NO(24140 = 1 & (24111 = 6 to 10) &(24141 <> 8, 12, 13)) & 20102P31b <> 1) 30608b = 2**<br><br>--af: **goto 30608**<br>--end-- |

| | |
|---|---|
| **30608** | --va: **studab**<br>--fn: **30608**<br><br>--vb: ZP hat jemals inklusive aktueller Welle ein Studium erfolgreich abgeschlossen.<br>--fr: [AUTO] ZP hat jemals inklusive aktueller Welle ein Studium erfolgreich abgeschlossen.<br><br>--we:<br>1: Studienabschluss vorhanden<br>2: kein Studienabschluss vorhanden<br><br>--ac:<br>**autoif () 30608 = 20102P31**<br>**autoif (ANY(24140 = 1 & (24111 = 6 to 10))) 30608 = 1**<br>**autoif (NO(24140 = 1 & (24111 = 6 to 10)) & 20102P31 <> 1) 30608 = 2**<br><br>**autoif () h_ümkurz = 0**<br>**autoif (NO(24120 = 1 & h_abE6 = 1) & NO((22114 = 10, 11) & 22120 = 1) & NO((22115 = 11 to 29) & 22120 = 1) & NO((24111 = 6 to 10) & 24120 = 1) & 30604 <> 1 & 30608 <> 1) h_ümkurz = 1**<br>**autoif ((h_abrc = 1 OR h_studrc = 1) & 30604 <> 1 & 30608 <> 1) h_ümkurz = 1**<br><br>--af:<br>**if (h_ümkurz = 0) goto 30606**<br>**if (h_ümkurz = 1) goto 40100Z (Modul 40ÜM_SC3P_SC4)**<br>--end-- |
| **30606** | --va: **abenddat62(abendm62/abendj62)**<br>--fn: **30606**<br><br>--vb: Enddatum der ersten beendeten Ausbildungsepisode wenn in der aktuellen Befragung beendet (24119)<br>--fr: [AUTO] Enddatum der ersten beendeten Ausbildungsepisode wenn in der aktuellen Befragung beendet<br><br>--we:<br>Monat __ Jahr ____<br><br>--ac: **autoif (ANY(24140 = 1 & h_abE6 = 1)) 30606 = 24119 / if N > 1 (MIN(24119 Min(24109)))**<br><br>--af: **goto 30606b**<br><br>--ef: **Modul 40ÜM_SC3P_SC4: h_cohort = 4**<br>--end-- |

| | |
|---|---|
| **30606b** | --va: **studbaenddat62(studbaendm62/studbaendj62)**<br>--fn: **30606b**<br><br>--vb: Enddatum der ersten beendeten Studiumsepisode mit Bachelorabschluss wenn in der aktuellen Befragung beendet (24119)<br>--fr: [AUTO] Enddatum der ersten beendeten Studiumsepisode mit Bachelorabschluss wenn in der aktuellen Befragung beendet<br><br>--we:<br>Monat __ Jahr ____<br><br>--ac: **autoif (ANY(24140 = 1 & (24111 = 6 to 10) & (24141 = 8, 12, 13))) 30606b = 24119 / if N > 1 (MIN(24119 Min(24109)))**<br><br>--af: **goto 30606c**<br>--end-- |
| **30606c** | --va: **studanenddat62(studanendm62/studanendj62)**<br>--fn: **30606c**<br><br>--vb: Enddatum der ersten beendeten Studiumsepisode mit anderem Abschluss wenn in der aktuellen Befragung beendet (24119)<br>--fr: [AUTO] Enddatum der ersten beendeten Studiumsepisode mit anderem Abschluss wenn in der aktuellen Befragung beendet<br><br>--we:<br>Monat __ Jahr ____<br><br>--ac: **autoif (ANY(24140 = 1 & (24111 = 6 to 10) & (24141 <> 8, 12, 13))) 30606b = 24119 / if N > 1 (MIN(24119 Min(24109)))**<br><br>--af: **goto 30607**<br>--end-- |
| **30607** | --va: **abort62**<br>--fn: **30607**<br><br>--vb: erster Ausbildungsort wenn in der aktuellen Befragung beendet (h_abort)<br>--fr: [AUTO] erster Ausbildungsort wenn in der aktuellen Befragung beendet<br><br>--we:<br>1: betrieblich<br>2: außerbetrieblich oder unbekannt<br>3: schulisch oder kein Ausbildungsvertrag<br><br>--ac: **autoif (ANY(24140 = 1 & h_abE6 = 1)) 30607 = h_abort / if N > 1 (MIN(24119 Min(24109)))**<br><br>--af: **goto 30607b**<br>--end-- |

| | |
|---|---|
| **30607b** | --va: **bed_62iam**<br>--fn: **30607b**<br><br>--vb: Bedingung für Fragen zum Übergang in den Arbeitsmarkt (Modul 62) liegen vor<br>--fr: [AUTO] Bedingung für Fragen zum Übergang in den Arbeitsmarkt (Modul 62) liegen vor<br><br>--we:<br>1: zum ersten Mal berufliche Ausbildung abgeschlossen<br>2: zum ersten Mal Studium mit Bachelor abgeschlossen, vorher noch kein Studium mit anderem Abschluss (als Bachelor)<br>3: zum ersten Mal Studium mit anderem Abschluss abgeschlossen<br>4: Bedingungen liegen nicht vor<br><br>--ac:<br>**autoif () 30607b = 4**<br>**autoif(ANY(24140 = 1 & h_abE6 = 1) & 20102P22 <>1) 30607b = 1**<br>**autoif(ANY(24140 = 1 & (24111 = 6 to 10) & (24141 = 8, 12, 13)) & 20102P31a <> 1 & 20102P31b <> 1) 30607b = 2**<br>**autoif(ANY(24140 = 1 & (24111 = 6 to 10) & (24141 <> 8, 12, 13)) & 20102P31b <> 1) 30607b = 3**<br><br>--af:<br>**if (30607b = 1, 2, 3) goto 62100Z (Modul 62IAM_SC3P_SC4)**<br>**if (30607b = 4) goto 30602**<br>--end-- |
| **30602** | --va: **abbv_rc**<br>--fn: **30602**<br><br>--vb: Bedingung für RC-Fragen liegen vor<br>--fr: [AUTO] Bedingung für RC-Fragen liegen vor<br><br>--we:<br>1: ja<br>2: nein<br><br>--ac:<br>**autoif (h_bvrc = 1 OR h_abrc = 1 OR h_studrc = 1) 30602 = 1**<br>**autoif (h_bvrc = 0 & h_abrc = 0 & h_studrc = 0) 30602 = 2**<br><br>--af:<br>**if (30602 = 1) goto 40166Z (Modul 40bRC_SC3P_SC4)**<br>**if (30602 = 2) goto 30603**<br><br>--ef: **Modul 62IAM_SC3P_SC4: h_cohort = 4**<br>--end-- |

| | |
|---|---|
| **30603** | --va: **abletzt**<br>--fn: **30603**<br><br>--vb: Im letzten Ausbildungsjahr?<br>--fr: [AUTO] Im letzten Ausbildungsjahr?<br><br>--we:<br>1: ja<br>2: nein<br><br>--ac:<br>**autoif (ANY(24119b = 1)) 30603 = 1**<br>**autoif (NO(24119b = 1)) 30603 = 2**<br><br>--af:<br>**if (30603 = 1) goto 61100Z (Modul 61aÜAM_SC3P_SC4)**<br>**if (30603 = 2 & (ANY(24120 = 1 & (24111 = 6 to 10)) OR ANY(24120 = 1 & h_abE6 = 1) OR 30604 = 1 OR 30608 = 1)) goto 30610Z**<br>**if (30603 = 2 & NO(24120 = 1 & (24111 = 6 to 10)) & NO(24120 = 1 & h_abE6 = 1) & 30604 = 2 & 30608 = 2) goto 41100Z (Modul 41SozKap_SC3P_SC4)**<br><br>--ef: **Modul 40bRC_SC3P_SC4: h_cohort = 4**<br>--end-- |
| **30610Z** | --va: **[ZS] zsx62**<br>--fn: **30610Z**<br><br>--vb: Zeitstempel 2 X-Modul Ausgangssteuerung<br>--fr: [ZS] Zeitstempel 2 X-Modul Ausgangssteuerung<br><br>--af:<br>**goto 32100Z (Modul 3242QS2_SC4_SC6)**<br><br>--ef:<br>**Modul 41SozKap_SC3P_SC4: h_cohort = 4**<br>**Modul 41SozKaplab_SC3P_SC4: h_cohort = 4**<br>--end-- |

| | |
|---|---|
| | --st: **22AS - Schule**<br>**Panel-Befragung SC3 B132, SC4 B135, SC6 B144**<br><br>**Grundlage: Haupterhebung SC3 B108Panel V1 Feldversion**<br><br>**Version 1.04**<br>**Stand: 28.09.2018**<br>--end-- |
| **22100Z** | --va: **[ZS] zas1**<br>--fn: **22100Z**<br><br>--vb: Zeitstempel 1 Schulgeschichte<br>--fr: [ZS] Zeitstempel 1 Schulgeschichte<br><br>--af: **goto 22101**<br><br>--ef:<br>**Modul_22AS_in_SC6: alle**<br>**Modul_24AB_out_SC4: alle**<br>**Modul_24AB_out_SC3P: alle**<br>--end-- |
| | --va: **[HILF] h_etappe**<br><br>--vb: Etappennummer<br>--fr: [HILF] Etappennummer<br><br>--we:<br>6: Etappe 6<br>7: Etappe 7<br>8: Etappe 8<br>--end-- |
| **22101** | --va: **caseid**<br>--hin: **(ID_t)**<br>--fn: **22101**<br><br>--vb: Personennummer<br>--fr: [AUTO] Personennummer<br><br>--ac: **autoif (20101a) h_etappe = 20101a**<br><br>--af:<br>**if (h_etappe = 8) goto 22101P1**<br>**if (h_etappe = 6) goto 22101a**<br>--end-- |

| | |
|---|---|
| **22101P1** | --va: **asabiPRE**<br>--fn: **22101P1**<br><br>--vb: Preload Abitur/FHS-Reife in Deutschland erworben (h_asabi)<br>--fr: [AUTO] Preload Abitur/FHS-Reife in Deutschland erworben<br><br>--we:<br>0: kein Abitur/FHS-Reife<br>1: Abitur/FHS-Reife in Deutschland erworben<br>2: Abitur/FHS-Reife im Ausland erworben<br><br>--af: **goto 22101a**<br>--end-- |
| **22101a** | --va: **scauf_n**<br>--fn: **22101a**<br><br>--vb: Anzahl der AS-Aufsetzepisoden<br>--fr: [AUTO] Anzahl der AS-Aufsetzepisoden<br><br>--we:<br>[OFFEN]: _ _<br><br>--ac: **autoif (h_etappe = 8) 22106a = 22101P1**<br><br>--af:<br>**if (22101a > 0) goto 22107Z**<br>**if (22101a = 0 & (22106a = 0, 2) & (20102(intj) – 20106(gebj) =< 50)) goto 22105a**<br>**if (22101a = 0 & (22106a = 1 OR (20102(intj) – 20106(gebj) > 50))) goto 22106a**<br>--end-- |

| | |
|---|---|
| **22105a** | --va: **asintro11**<br>--fn: **22105a**<br><br>--vb: Intro Schulen 1<br>--fr:<br>**if (h_etappe = 6)**<br>Haben Sie seit **<20101P3(intmPRE /intjPRE)>** eine Schule besucht, die zu einem allgemeinbildenden Schulabschluss führt? Wir meinen zum Beispiel einen mittleren Schulabschluss oder das Abitur. Wir meinen hier !!nicht!! Berufsschulen, die Sie im Rahmen von schon berichteten Berufsvorbereitungen oder Ausbildungen besucht haben.<br><br>**if (h_etappe = 8)**<br>Kommen wir nun zu Ihrer Schulausbildung. Haben Sie seit **<20101P3(intmPRE /intjPRE)>** eine allgemeinbildende Schule besucht? (Bitte denken Sie dabei auch an allgemeinbildende Schulen des zweiten Bildungsweges, wie zum Beispiel Abendschulen.)<br><br>--in:<br>**if (h_etappe = 8)**<br><<Hier sollen nur Schulen aufgenommen werden, die (auch) zu einem allgemeinbildenden Schulabschluss (d.h. Hauptschulabschluss, Mittlere Reife, Fachhochschulreife, Abitur) führen. >><br><br>**if (h_etappe = 6)**<br><<Bei Bedarf weitere Beispiele / Präzisierungen nennen: Gemeint sind zum Beispiel eine Fachoberschule, ein berufliches Gymnasium, ein Fachgymnasium, ein Berufskolleg, eine Berufsoberschule oder eine höhere Handelsschule. >><br><br>--we:<br>1: ja<br>2: nein<br>**BUTTONS: verweigert (-97), weiß nicht (-98)**<br><br>--af:<br>**if (22105a = 1) goto 22107Z**<br>**if (22105a = 2, -97, -98) goto 22106**<br>--end-- |
| | --st: **BEGINN der Schulepisodenschleife**<br>--end-- |
| **22107Z** | --va: **[ZS] zas1b**<br>--fn: **22107Z**<br><br>--vb: Zeitstempel 1b Schulgeschichte<br>--fr: [ZS] Zeitstempel 1b Schulgeschichte<br><br>--af: **goto 22107**<br><br>--ef: **Modul30; 30300 = 2 OR 30302 = 1**<br>--end-- |

| | |
|---|---|
| | --va: **[HILF] h_dauertan**<br><br>--vb: Episode dauert an<br>--fr: [HILF] Episode dauert an<br><br>--we:<br>1: Episode dauert an<br>2: Episode endet zum Interviewmonat<br>3: Episode endet vor Interviewmonat<br>4: Episodenende = Missing<br>--end-- |
| | --va: **[HILF] h_astypsPRE**<br><br>--vb: Preload Schulformtext (22103P6)<br>--fr: [HILF] Preload Schulformtext (Textzuordnung nach Code von 22103P6)<br><br>--we:<br>1: eine Grundschule<br>2: eine Orientierungsstufe (auch Erprobungsstufe)<br>3: eine Volksschule<br>4: eine Hauptschule<br>5: eine Realschule<br>6: eine verbundene Haupt- und Realschule (auch Sekundar-, Regel-, Mittel-, Ober- und Wirtschaftsschule, Regionale Schule, Regionalschulen, Erweiterte Realschule, Realschule plus, Gemeinschaftsschule, Werkrealschule, Stadtteilschule, Mittelstufenschule, Duale Oberschule)<br>7: eine Polytechnische Oberschule (POS)<br>8: ein Gymnasium (auch Kolleg)<br>9: eine erweiterte Oberschule (EOS)<br>10: eine Gesamtschule (auch integrierte Schule, integrierte Sekundarschule (Berlin))<br>11: eine Waldorfschule<br>12: eine Sonder-/Förderschule<br>13: eine berufliche Schule (zur Erreichung eines allgemeinbildenden Schulabschlusses, z.B. Fachoberschule)<br>14: eine allgemeinbildende Schule<br>-97: eine allgemeinbildende Schule<br>-98: eine allgemeinbildende Schule<br>--end-- |
| **22107** | --va: **asnr**<br>--fn: **22107**<br><br>--vb: Schulepisodennummer<br>--fr: [AUTO] Nummer der Schulepisode (Startwert 1)<br><br>--af: **goto 22103**<br>--end-- |

| | |
|---|---|
| **22103** | --va: **asmod**<br>--hin: **(ts11400)**<br>--fn: **22103**<br><br>--vb: Episodenmodus<br>--fr: [AUTO] Episodenmodus<br><br>--we:<br>2: neu aufgenommene Episode im Panel<br>3: aufgesetzte Episode im Panel<br>4: im X-Modul ergänzt<br><br>--ac:<br>**autoif (30300 <> 2 & 22101a < 22107) 22103 = 2**<br>**autoif (30300 <> 2 & 22101a >= 22107) 22103 = 3**<br>**autoif (30300 = 2) 22103 = 4**<br><br>--af:<br>**if (22103 = 2, 4) goto 22108**<br>**if (22103 = 3) goto 22103P1**<br>--end-- |
| **22103P1** | --va: **asnr1PRE**<br>--fn: **22103P1**<br><br>--vb: Preload Schulepisodennummer bei !!Ersterfassung!! dieser Episode (22107 / 22103P1)<br>--fr: [AUTO] Preload Nummer der Schulepisode bei !!Ersterfassung!! dieser Episode<br><br>--af: **goto 22103P2**<br>--end-- |
| **22103P2** | --va: **aswe1PRE**<br>--fn: **22103P2**<br><br>--vb: Preload Studiennummer bei !!Ersterfassung!! dieser Episode (20101b / 22103P2)<br>--fr: [AUTO] Preload Studiennummer bei !!Ersterfassung!! dieser Episode<br><br>--af: **goto 22103P3**<br>--end-- |
| **22103P3** | --va: **asnrPRE**<br>--fn: **22103P3**<br><br>--vb: Preload Schulepisodennummer dieser Episode (22107)<br>--fr: [AUTO] Preload Nummer der Schulepisode dieser Episode in der letzten Befragungswelle<br><br>--af: **goto 22103P4**<br>--end-- |

| | |
|---|---|
| **22103P4** | --va: **aswePRE**<br>--fn: **22103P4**<br><br>--vb: Preload Studiennummer der letzten Befragung (20101b)<br>--fr: [AUTO] Preload Studiennummer der letzten Befragung<br><br>--af: **goto 22103P5**<br>--end-- |
| **22103P5** | --va: **asinausPRE**<br>--fn: **22103P5**<br><br>--vb: Preload Schulbesuch in Deutschland? (22108)<br>--fr: [AUTO] Preload Schulbesuch in Deutschland?<br><br>--we:<br>1: ja<br>2: nein<br>-97: verweigert<br>-98: weiß nicht<br><br>--ac: **autoif (22103P5) 22108 = 22103P5**<br><br>--af: **goto 22103P6**<br>--end-- |

| | |
|---|---|
| **22103P6** | --va: **astypPRE**<br>--fn: **22103P6**<br><br>--vb: Preload Schulform (22114)<br>--fr: [AUTO] Preload Schulform<br><br>--we:<br>1: Grundschule<br>2: Orientierungsstufe (auch Erprobungsstufe)<br>3: Volksschule<br>4: Hauptschule<br>5: Realschule (bis 1964: Mittelschule)<br>6: verbundene Haupt- und Realschule (auch Sekundar-, Regel-, Mittel-, Ober- und Wirtschaftsschule, Regionale Schule, Regionalschulen, Erweiterte Realschule, Realschule plus, Gemeinschaftsschule, Werkrealschule, Stadtteilschule, Mittelstufenschule, Duale Oberschule)<br>7: Polytechnische Oberschule (POS)<br>8: Gymnasium (auch Kolleg)<br>9: Erweiterte Oberschule (EOS)<br>10: Gesamtschule (auch integrierte Schulen, integrierte Sekundarschule (Berlin))<br>11: Waldorfschule<br>12: Sonder-/Förderschule (auch Förderzentrum)<br>13: berufliche Schule (zur Erreichung eines allgemeinbildenden Schulabschlusses, z.B. Fachoberschule)<br>14: andere Schule<br>-97: verweigert<br>-98: weiß nicht<br><br>--ac:<br>**autoif (22103P6) 22114 = 22103P6**<br>**autoif (22103P6) h_astypsPRE = 22103P6**<br>**autoif (22103P6 = 2) 22121 = 1**<br><br>--af: **goto 22103P7**<br>--end-- |
| **22103P7** | --va: **asstdatPRE (asstmPRE / asstjPRE)**<br>--fn: **22103P7**<br><br>--vb: Preload Startdatum (-monat/-jahr) Schulepisode (22118)<br>--fr: [AUTO] Preload Startdatum (-monat/-jahr) Schulepisode<br><br>--we:<br>Monat __ Jahr ____<br><br>--ac: **autoif (22103P7) 22118 = 22103P7**<br><br>--af: **goto 22103P8**<br>--end-- |

| | |
|---|---|
| **22103P8** | --va: **asvzPRE**<br>--fn: **22103P8**<br><br>--vb: Preload Haupt-/Nebentätigkeit (22121)<br>--fr: [AUTO] Preload Haupt-/Nebentätigkeit<br><br>--we:<br>1: hauptsächlich<br>2: nebenher<br>-97: verweigert<br>-98: weiß nicht<br><br>--af: **goto 22103P9**<br>--end-- |
| **22103P9** | --va: **astyps1PRE**<br>--fn: **22103P9**<br><br>--vb: Preload Form der Schule (22115)<br>--fr: [AUTO] Preload Form der Schule<br><br>--we:<br>[Schulliste A]<br>-96: Schule nicht in Liste<br>-97: verweigert<br>-98: weiß nicht<br><br>--ac: **autoif (22103P9) 22115 = 22103P9**<br><br>--af: **goto 22104**<br>--end-- |

| | |
|---|---|
| **22104** | --va: **asintrop**<br>--fn: **22104**<br><br>--vb: Episodenfortschreibung<br>--fr:<br>**if (22107 = 1)**<br>Kommen wir nun zu Ihrer Schulausbildung. In unserem letzten Interview im **<20101P3(intmPRE / intjPRE)>** haben wir notiert, dass Sie zu diesem Zeitpunkt **<h_astypsPRE >** besucht haben.<br><br>**if (22107 > 1)**<br>Darüber hinaus haben wir in unserem letzten Interview im **<20101P3(intmPRE / intjPRE)>** notiert, dass Sie zu diesem Zeitpunkt **<h_astypsPRE>** besucht haben.<br><br>--we:<br>1: Zielperson widerspricht NICHT<br>2: Zielperson widerspricht<br><br>--ac:<br>**autoif (22104 = 2) 22119 = 20101P3(intmPRE / intjPRE)**<br>**autoif (22104 = 2) h_dauertan = 3**<br><br>--af:<br>**if (22104 = 1) goto 22119**<br>**if (22104 = 2 & 22107 = 22101a & (22101P1 = ., 0, 2) & (20102(intj) – 20106(gebj) =< 50)) goto 22105**<br>**if (22104 = 2 & (22107 < 22101a OR (22107 = 22101a & (22101P1 = 1 OR (20102(intj) – 20106(gebj) > 50))))) goto 22134Z**<br>--end-- |

| | |
|---|---|
| **22108** | --va: **asinaus**<br>--hin: **(ts11103)**<br>--fn: **22108**<br><br>--vb: Schulbesuch in Deutschland?<br>--fr: War das eine Schule in Deutschland?<br><br>--in:<br><<Hier sollen nur Schulen aufgenommen werden, die (auch) zu einem allgemeinbildenden Schulabschluss (d.h. Hauptschulabschluss, Mittlere Reife, Fachhochschulreife, Abitur) führen.>><br><br>--we:<br>1: ja<br>2: nein<br>**BUTTONS: verweigert (-97), weiß nicht (-98)**<br><br>--af:<br>**if (22108 = 1) goto 22109**<br>**if (22108 = 2) goto 22112**<br>**if (22108 = -97, -98) goto 22114**<br>--end-- |
| **22109** | --va: **asgem**<br>--hin: **(ts11202)**<br>--fn: **22109**<br><br>--vb: Gemeinde der Schule<br>--fr: Können Sie mir den Ort bzw. die Gemeinde nennen, in dem sich diese Schule befindet/befand?<br><br>--we:<br>[Gemeindeliste]<br>**BUTTONS: Ort nicht in Liste (-96), verweigert (-97), weiß nicht (-98)**<br><br>--af:<br>**if (22109 <> -96, 1011) goto 22114**<br>**if (22109 = 1011) goto 22111b**<br>**if (22109 = -96) goto 22110**<br>--end-- |

| | |
|---|---|
| **22110** | --va: **asgems**<br>--fn: **22110**<br><br>--vb: Gemeindename der Schule (offen)<br>--fr: Dieser Ort kommt nicht in unserer Liste vor. Damit wir den Ortsnamen in unsere Liste aufnehmen können, nennen Sie mir bitte noch einmal den Ort der Schule genau!<br><br>--in: <<Bitte Ortsnamen genau und in korrekter Schreibweise erfassen!>><br><br>--we:<br>OFFEN: _____<br>**BUTTONS: verweigert (-97), weiß nicht (-98)**<br><br>--af:<br>**if (22110 <> -97, -98) goto 22111**<br>**if (22110 = -97, -98) goto 22114**<br>--end-- |
| **22111** | --va: **asbl**<br>--fn: **22111**<br><br>--vb: Bundesland der Schule<br>--fr: Zu welchem Bundesland gehört dieser Ort?<br><br>--in:<br><<Nicht vorlesen, zutreffenden Code markieren!>><br><br>--we:<br>1: Schleswig-Holstein<br>2: Hamburg<br>3: Niedersachsen<br>4: Bremen<br>5: Nordrhein-Westfalen<br>6: Hessen<br>7: Rheinland-Pfalz<br>8: Baden-Württemberg<br>9: Bayern<br>10: Saarland<br>11: Berlin(Gesamt)<br>12: Brandenburg<br>13: Mecklenburg-Vorpommern<br>14: Sachsen<br>15: Sachsen-Anhalt<br>16: Thüringen<br>**BUTTONS: verweigert (-97), weiß nicht (-98)**<br><br>--af:<br>**if (22111 = 11) goto 22111b**<br>**if (22111 <> 11) goto 22114**<br>--end-- |

| | |
|---|---|
| **22111b** | --va: **asgemb**<br>--fn: **22111b**<br><br>--vb: Schulbesuch in Berlin<br>--fr: Um welchen Berliner Bezirk handelt/handelte es sich dabei?<br><br>--in: <<Vorgaben nicht vorlesen.<br>Falls Doppelbezeichnungen genannt werden (z.B. Friedrichshain-Kreuzberg) bitte nachfragen, um welchen der beiden Bezirke es sich handelt.<br>Falls Bezeichnungen genannt werden, die nicht in der Liste vorhanden sind (z.B. Mahlsdorf, Moabit, Rudow usw.), bitte nachfragen: „Und zu welchem Bezirk gehört das?“>><br><br>--we:<br>1: Charlottenburg<br>2: Friedrichshain<br>3: Hellersdorf<br>4: Hohenschönhausen<br>5: Köpenick<br>6: Kreuzberg<br>7: Lichtenberg<br>8: Marzahn<br>9: Mitte<br>10: Neukölln<br>11: Pankow<br>12: Prenzlauer Berg<br>13: Reinickendorf<br>14: Schöneberg<br>15: Spandau<br>16: Steglitz<br>17: Tempelhof<br>18: Tiergarten<br>19: Treptow<br>20: Wedding<br>21: Weißensee<br>22: Wilmersdorf<br>23: Zehlendorf<br>**BUTTONS: Bezirk nicht in Liste (-96), verweigert (-97), weiß nicht (-98)**<br><br>--af:<br>**if (22111b = 9) goto 22111c**<br>**if (22111b = 11) goto 22111d**<br>**if (22111b = 7) goto 22111e**<br>**if (22111b <> 7, 9, 11) goto 22114**<br>--end-- |

| | |
|---|---|
| **22111c** | --va: **asgemb9**<br>--fn: **22111c**<br><br>--vb: Schulbesuch in Berlin Mitte<br>--fr: Der heutige Bezirk Mitte setzt sich ja aus den früheren Bezirken Mitte, Tiergarten und Wedding zusammen. Um welchen dieser Bezirke handelt es sich: um Mitte, Tiergarten oder Wedding?<br><br>--we:<br>9: Mitte<br>18: Tiergarten<br>20: Wedding<br>**BUTTONS: verweigert (-97), weiß nicht (-98)**<br><br>--ra: **9, 18, 20, -97, -98**<br><br>--ac: **autoif (22111c > 0) 22111b = 22111c**<br><br>--af: **goto 22114**<br>--end-- |
| **22111d** | --va: **asgemb11**<br>--fn: **22111d**<br><br>--vb: Schulbesuch in Berlin Pankow<br>--fr: Der heutige Bezirk Pankow setzt sich ja aus den früheren Bezirken Pankow, Prenzlauer Berg und Weißensee zusammen. Um welchen dieser Bezirke handelt es sich: um Pankow, Prenzlauer Berg oder Weißensee?<br><br>--we:<br>11: Pankow<br>12: Prenzlauer Berg<br>21: Weißensee<br>**BUTTONS: verweigert (-97), weiß nicht (-98)**<br><br>--ra: **11, 12, 21, -97, -98**<br><br>--ac: **autoif (22111d > 0) 22111b = 22111d**<br><br>--af: **goto 22114**<br>--end-- |

| | |
|---|---|
| **22111e** | --va: **asgemb7**<br>--fn: **22111e**<br><br>--vb: Schulbesuch in Berlin Lichtenberg<br>--fr: Der heutige Bezirk Lichtenberg setzt sich ja aus den früheren Bezirken Lichtenberg und Hohenschönhausen zusammen. Um welchen dieser Bezirke handelt es sich: um Lichtenberg oder Hohenschönhausen?<br><br>--we:<br>4: Hohenschönhausen<br>7: Lichtenberg<br>**BUTTONS: verweigert (-97), weiß nicht (-98)**<br><br>--ra: **4, 7, -97, -98**<br><br>--ac: **autoif (22111e > 0) 22111b = 22111e**<br><br>--af: **goto 22114**<br>--end-- |
| **22112** | --va: **asland**<br>--hin: **(ts1120s)**<br>--fn: **22112**<br><br>--vb: Land der Schule<br>--fr: In welchem Land war die Schule?<br><br>--we:<br>[Länderliste]<br>**BUTTONS: Land nicht in Liste (-96), verweigert (-97), weiß nicht (-98)**<br><br>--af:<br>**if (22112 = -96) goto 22113**<br>**if (22112 <> -96 & h_etappe = 6) goto 22114**<br>**if (22112 <> -96 & h_etappe = 8) goto 22118**<br>--end-- |

| | |
|---|---|
| **22113** | --va: **aslands**<br>--fn: **22113**<br><br>--vb: Land der Schule offen<br>--fr: Dieses Land kommt nicht in unserer Liste vor. Damit wir das Land in unsere Liste aufnehmen können, nennen Sie mir bitte noch einmal das Land, in dem die Schule lag/liegt, genau!<br><br>--in: <<Bitte den Namen des Landes genau und in korrekter Schreibweise erfassen.>><br><br>--we:<br>OFFEN: _____<br>**BUTTONS: verweigert (-97), weiß nicht (-98)**<br><br>--af:<br>**if (h_etappe = 6) goto 22114**<br>**if (h_etappe = 8) goto 22118**<br>--end-- |

| | |
|---|---|
| **22114** | --va: **astyp**<br>--hin: **(ts11204)**<br>--fn: **22114**<br><br>--vb: Schulform<br>--fr:<br>**if (h_etappe = 8 OR (h_etappe = 6 & 22108 <> 2))**<br>Was für eine Schule haben Sie da besucht? (War das z.B. eine Hauptschule, eine Realschule, ein Gymnasium?)<br><br>**if (h_etappe = 6 & 22108 = 2)**<br>Welche Schule haben Sie da besucht? Bitte geben Sie den entsprechenden deutschen Schultyp an.<br><br>--in:<br><<Vorgaben nicht vorlesen.<br>Hier sollen nur Schulen aufgenommen werden, die (auch) zu einem allgemeinbildenden Schulabschluss führen.<br>Wenn „Sekundarschule“ angegeben wird, bitte nachfragen, ob sich die Schule in Berlin befindet. Wenn ja, dann zu Kategorie 10 zuordnen, wenn nein, zu Kategorie 6 zuordnen.>><br><br>--we:<br>2: Orientierungsstufe, auch Erprobungsstufe und Förderstufe z.B. in Meckl.-Vorpommern, Rheinland-Pfalz<br>4: Hauptschule<br>5: Realschule<br>6: verbundene Haupt- und Realschule, auch Sekundar-, Regel-, Mittel-, Ober- und Wirtschaftsschule, Regionale Schule, Regionalschulen, Erweiterte Realschule, Realschule plus, Gemeinschaftsschule, Werkrealschule, Stadtteilschule, Mittelstufenschule, Duale Oberschule<br>8: Gymnasium, auch Kolleg<br>10: Gesamtschule, auch integrierte Schulen, integrierte Sekundarschule (Berlin)<br>11: Waldorfschule<br>12: Sonder-/Förderschule, auch Förderzentrum<br>13: berufliche Schule zur Erreichung eines allgemeinbildenden Schulabschlusses, z.B. Fachoberschule<br>14: andere Schule<br>**BUTTONS: verweigert (-97), weiß nicht (-98)**<br><br>--ac: **autoif (22114 =  2) 22121 = 1**<br><br>--af:<br>**if ((22114 = 2 to 5, 11 to 12) OR 22108 = 2) goto 22118**<br>**if ((22114 = 6, 10) & 22108 <> 2) goto 22117b**<br>**if ((22114 = 8, 13, 14) & 22108 <> 2) goto 22115**<br>**if ((22114 = -97, -98) & 22108 <> 2) goto 22117**<br>--end-- |

| | |
|---|---|
| **22115** | --va: **astyps1**<br>--hin: **(ts11205)**<br>--fn: **22115**<br><br>--vb: Form der Schule<br>--fr:<br>**if (22114 = 14)**<br>Was war das für eine Schule genau?<br><br>**if (22114 = 13)**<br>Was war das für eine berufliche Schule?<br><br>**if (22114 = 8)**<br>Was war das für ein Gymnasium genau?<br><br>--in:<br>**if (h_etappe = 8)**<br><<Hier sollen nur Schulen aufgenommen werden, die (auch) zu einem allgemeinbildenden Schulabschluss führen.>><br><br>**if (h_etappe = 6)**<br><<Hier sollen nur Schulen aufgenommen werden, die (auch) zu einem allgemeinbildenden Schulabschluss führen.<br>Unter „andere berufliche Gymnasien“ zählen alle !!beruflichen!! Gymnasien z.B. mit agrarwissenschaftlicher, biotechnologischer, ernährungswissenschaftlicher oder sozialwissenschaftlicher Ausrichtung, !!aber nicht!! Wirtschaftsgymnasien und Technische Gymnasien. Diese werden extra kodiert.>><br><br>--we:<br>**if (22114 = 13, 14)** [Schulliste A]<br>**if (22114 = 8)** [Schulliste B]<br>**BUTTONS: Schule nicht in Liste (-96), verweigert (-97), weiß nicht (-98)**<br><br>--af:<br>**if ((22115 = 2, 8 to 10, 14 to 17, 19 to 27, 30 to 32) & h_etappe = 6) goto 22116a**<br>**if ((22115 = 1, 3 to 6, 11 to 13, 18, 28, 29, -97, -98) & h_etappe = 6 & h_cohort = 4) goto 22118**<br>**if ((22115 = 1, 3 to 6, 11 to 13, 18, 28, 29, -97, -98) & h_etappe = 6 & h_cohort <> 4) goto 22117**<br>**if ((22115 = 10, 19 to 27, 30 to 32) & h_etappe = 8) goto 22117**<br>**if ((22115 = 1 to 9, 11 to 18, 28, 29, -97, -98) & h_etappe = 8) goto 22118**<br>**if (22115 = -96) goto 22116**<br>--end-- |

| | |
|---|---|
| **22116** | --va: **astyps2**<br>--hin: **(ts11206_O)**<br>--fn: **22116**<br><br>--vb: andere Schulform<br>--fr: Diese Schule kommt nicht in unserer Liste vor. Damit wir die Schule in unsere Liste aufnehmen können, nennen Sie mir bitte noch einmal die genaue Bezeichnung der Schule!<br><br>--we:<br>OFFEN: _____<br>**BUTTONS: verweigert (-97), weiß nicht (-98)**<br><br>--af:<br>**if (h_etappe = 8) goto 22117**<br>**if (h_etappe = 6) goto 22116a**<br>--end-- |
| **22116a** | --va: **asbszug**<br>--hin: **(ts11224)**<br>--fn: **22116a**<br><br>--vb: Berufliche Schule Zugangsvoraussetzung<br>--fr: Um einen bestimmten Bildungsgang oder eine bestimmte Schule besuchen zu können, benötigt man manchmal sogar mehrjährige Berufserfahrung oder eine abgeschlossene Ausbildung. Mussten Sie auch solche Voraussetzungen erfüllen, um Ihre aktuelle Schule zu besuchen?<br><br>--we:<br>1: ja<br>2: nein<br>**BUTTONS: verweigert (-97), weiß nicht (-98)**<br><br>--af:<br>**if ((22115 = 10, 19 to 27, 30 to 32, -96) & h_cohort = 4) goto 22117**<br>**if ((22115 = 2, 8, 9, 14 to 17) & h_cohort = 4) goto 22118**<br>**if (h_cohort <> 4) goto 22117**<br>--end-- |

| | |
|---|---|
| **22117** | --va: **asberuf**<br>--hin: **(ts11207)**<br>--fn: **22117**<br><br>--vb: Integrierte Berufsausbildung<br>--fr: War das ein Ausbildungsgang, bei dem Sie die Möglichkeit hatten, auch eine Berufsausbildung zu machen?<br><br>--we:<br>1: ja<br>2: nein<br>**BUTTONS: verweigert (-97), weiß nicht (-98)**<br><br>--af: **goto 22118**<br>--end-- |
| **22117b** | --va: **astypd4_2**<br>--hin: **(ts11225)**<br>--fn: **22117b**<br><br>--vb: Schulzweig Gesamtschule/SmB<br>--fr: Welchen Zweig besuchten Sie da?<br><br>--in: <<Antwortmöglichkeiten bitte vorlesen. Falls der Befragte angibt, dass es (noch) keine Trennung in Schulzweige gibt / gab, bitte BUTTON benutzen!>><br><br>--we:<br>1: Hauptschule<br>2: Realschule<br>3: Gymnasialer Zweig<br>**BUTTONS: keine Trennung in Schulzweige (-20), verweigert (-97), weiß nicht (-98)**<br><br>--af: **goto 22118**<br>--end-- |

| | |
|---|---|
| **22118** | --va: **asstdat (asstm / asstj)**<br>--hin: **(ts1111m / y)**<br>--fn: **22118**<br><br>--vb: Startdatum (-monat/-jahr) Schulepisode<br>--fr: Von wann bis wann haben Sie diese Schule besucht?<br><br>--in:<br><<Erinnert sich ZP nur an Jahreszeiten, bitte folgende Nummern eingeben:<br>21 = Jahresanfang/Winter,<br>24 = Frühjahr/Ostern,<br>27 = Jahresmitte/Sommer,<br>30 = Herbst,<br>32 = Jahresende.>><br><br>--we:<br>von Monat ____ Jahr _____<br>**BUTTONS: verweigert (-97), weiß nicht (-98)**<br><br>--af: **goto 22119**<br>--end-- |

| | |
|---|---|
| **22119** | --va: **asenddat (asendm / asendj)**<br>--hin: **(ts1112m / y)**<br>--fn: **22119**<br><br>--vb: Enddatum (-monat/-jahr) Schulepisode<br>--fr:<br><br>**if (22103 = 2, 4)**<br>(Bis wann haben Sie diese Schule besucht?)<br><br>**if (22103 = 3)**<br>Bis wann haben Sie diese Schule besucht?<br><br>--in:<br><<Erinnert sich ZP nur an Jahreszeiten, bitte folgende Nummern eingeben:<br>21 = Jahresanfang/Winter,<br>24 = Frühjahr/Ostern,<br>27 = Jahresmitte/Sommer,<br>30 = Herbst,<br>32 = Jahresende>><br><br>--we:<br>bis Monat ____ Jahr _____<br>**BUTTONS: besucht noch diese Schule (-5), verweigert (-97), weiß nicht (-98)**<br><br>--ac:<br>**autoif (22119 = -5) h_dauertan = 1**<br>**autoif (22119 = 20102(intm/intj)) h_dauertan = 2**<br>**autoif (22119 > 0 & 22119 < 20102(intm/intj)) h_dauertan = 3**<br>**autoif (22119 = -97, -98) h_dauertan = 4**<br>**autoif (22119 = -5) 22120 = 1**<br>**autoif (22119 = -5) 22119 = 20102(intm/intj)**<br><br>--af:<br>**if ((h_dauertan = 1, 3, 4) & 22114 <> 2) goto 22121**<br>**if ((h_dauertan = 1, 3, 4) & 22114 = 2) goto 22133aZ**<br>**if (h_dauertan = 2) goto 22120**<br>--end-- |

| | |
|---|---|
| **22120** | --va: **asiz**<br>--hin: **(ts1112c)**<br>--fn: **22120**<br><br>--vb: Andauern der Schulepisode<br>--fr: Besuchen Sie heute noch diese Schule?<br><br>--we:<br>1: ja, besuche diese Schule noch<br>2: nein<br>**BUTTONS: verweigert (-97), weiß nicht (-98)**<br><br>--ac:<br>**autoif (22120 = 1) h_dauertan = 1**<br><br>--af:<br>**if (22114 <> 2) goto 22121**<br>**if (22114 = 2) goto 22133aZ**<br>--end-- |
| **22121** | --va: **asvz**<br>--hin: **(ts11208)**<br>--fn: **22121**<br><br>--vb: Haupt-/Nebentätigkeit<br>--fr:<br>**if (h_dauertan = 1)**<br>Besuchen Sie diese Schule hauptsächlich oder nebenher, d.h. neben einer Erwerbstätigkeit oder Ausbildung?<br><br>**if (h_dauertan = 2, 3, 4)**<br>Haben Sie diese Schule hauptsächlich oder nebenher, d.h. neben einer Erwerbstätigkeit oder Ausbildung, besucht?<br><br>--in:<br>**if (h_etappe = 6)**<br><< Mit hauptsächlich ist gemeint, dass die Schule in Vollzeit besucht wird, mit nebenher ist gemeint, dass die Schule in Teilzeit besucht wird.>><br><br>--we:<br>1: hauptsächlich<br>2: nebenher<br>**BUTTONS: verweigert (-97), weiß nicht (-98)**<br><br>--af:<br>**if (h_dauertan = 2, 3, 4) goto 22122**<br>**if (h_dauertan = 1) goto 22129**<br>--end-- |
| **22122** | --va: **asz**<br>--hin: **(ts11209)** |

--fn: **22122**

--vb: Schulabschluss
--fr:
**if (h_etappe = 8 & (22108 = 1, -97, -98))**
Und welchen Schulabschluss haben Sie gemacht?

**if (h_etappe = 6 & (22108 = 1, -97, -98))**
Und welchen Schulabschluss haben Sie dort gemacht?

**if (h_etappe = 8 & 22108 = 2)**
Und welchen Schulabschluss haben Sie gemacht? Bitte nennen Sie mir den entsprechenden deutschen Schulabschluss.

**if (h_etappe = 6 & 22108 = 2)**
Und welchen Schulabschluss haben Sie dort gemacht? Bitte nennen Sie mir den entsprechenden deutschen Schulabschluss.

--in: <<Vorgaben nicht vorlesen. Wenn Fachabitur angegeben wird, bitte nachfragen, ob damit die Zugangsberechtigung für ein Studium an einer Fachhochschule oder an einer Universität erworben wurde. Wenn Fachhochschule, dann zu Kategorie 4 zuordnen, wenn Universität, zu Kategorie 5 zuordnen.>>

--we:
1: einfacher Hauptschulabschluss
auch: Berufsbildungsreife, Berufsreife, Erster allgemeinbildender Schulabschluss, Mittelschulabschluss (in Bayern)
2: qualifizierender oder qualifizierter Hauptschulabschluss
auch: Erweiterte Berufsbildungsreife, Berufsreife mit Leistungsfeststellung, Sekundarabschluss I – Hauptschulabschluss, Hauptschulabschluss nach Klasse 10, qualifizierender Mittelschulabschluss (in Bayern)
3: Realschulabschluss
auch: Mittlere Reife, Mittlerer Schulabschluss, Wirtschaftsschulabschluss, Fachschulabschluss, Fachoberschulreife, Mittlerer Abschluss, Mittlerer Bildungsabschluss, Erweiterter/Qualifizierter Sekundarabschluss, Erweiterter/Qualifizierter Realschulabschluss
4: Fachhochschulreife
5: andere Hochschulreife (Abitur)
6: Sonder-/Förderschulabschluss
7: anderer Abschluss
**BUTTONS: ohne Abschluss (-5), es war kein Abschluss vorgesehen (-6), verweigert (-97), weiß nicht (-98)**

--af:
**if ((22122 = 1, 2, 3, 6) & 22108 = 2) goto 22126**
**if ((22122 = 1, 2, 3, 6) & (22108 = 1, -97, -98)) goto 22133**
**if (22122 = 4) goto 22123**
**if (22122 = 5) goto 22124**
**if (22122 = 7) goto 22125**
**if (22122 = -5) goto 22129**
**if (22122 = -6, -97, -98) goto 22133aZ**
--end--

| | |
|---|---|
| **22123** | --va: **aszfh**<br>--hin: **(ts11210)**<br>--fn: **22123**<br><br>--vb: Typ Fachhochschulreife<br>--fr: Handelt es sich dabei um eine fachgebundene Fachhochschulreife, den schulischen Teil der Fachhochschulreife (z.B. nach Verlassen des Gymnasiums 12. Klasse) oder um eine volle Fachhochschulreife?<br><br>--in: <<Fachhochschulreife (FHR): berechtigt zum Studium an einer Fachhochschule (FH); fachgebundene FHR: Studienberechtigung auf bestimmte Fachrichtungen an einer FH beschränkt; schulischer Teil der FHR – volle FHR: Die "volle" FHR besteht aus einem schulischen Teil und einer fachpraktischen Vorbildung. Der schulische Teil kann in der Regel nach Abschluss der 12. Klasse einer höheren Schule erworben werden. Erst zusammen mit dem berufsbezogenen Teil ist die Aufnahme eines FH-Studiums möglich.>><br><br>--we:<br>1: eine fachgebundene Fachhochschulreife<br>2: den schulischen Teil der Fachhochschulreife<br>3: eine volle Fachhochschulreife<br>**BUTTONS: verweigert (-97), weiß nicht (-98)**<br><br>--af:<br>**if (22108 = 2) goto 22126**<br>**if (22108 = 1, -97, -98) goto 22133**<br>--end-- |
| **22124** | --va: **aszabi**<br>--hin: **(ts11211)**<br>--fn: **22124**<br><br>--vb: Typ Abitur<br>--fr: Handelt es sich dabei um eine fachgebundene Hochschulreife oder um eine allgemeine Hochschulreife?<br><br>--in: <<Eine allgemeine Hochschulreife berechtigt zum Studium aller Fächer an allen Hochschularten, bei einer fachgebundenen Hochschulreife ist die Berechtigung auf bestimmte Fachrichtungen beschränkt.>><br><br>--we:<br>1: eine fachgebundene Hochschulreife<br>2: eine allgemeine Hochschulreife<br>**BUTTONS: verweigert (-97), weiß nicht (-98)**<br><br>--af:<br>**if (22108 = 2) goto 22126**<br>**if (22108 = 1, -97, -98) goto 22133**<br>--end-- |

| | |
|---|---|
| **22125** | --va: **aszs**<br>--hin: **(ts11212_O)**<br>--fn: **22125**<br><br>--vb: anderer Schulabschluss<br>--fr: Wie heißt dieser andere Schulabschluss?<br><br>--we:<br>OFFEN: _____<br>**BUTTONS: verweigert (-97), weiß nicht (-98)**<br><br>--af:<br>**if (22108 = 2) goto 22126**<br>**if (22108 = 1, -97, -98) goto 22133**<br>--end-- |
| **22126** | --va: **asza**<br>--hin: **(ts11213)**<br>--fn: **22126**<br><br>--vb: Anerkennung des Schulabschlusses in Deutschland<br>--fr: Wurde dieser Abschluss in Deutschland als gleichwertig anerkannt?<br><br>--in: <<Wenn Antrag nicht erforderlich, bitte 1=ja angeben! Wenn Anerkennungsverfahren nicht existent oder Anerkennung nicht beantragt, bitte 2=nein eintragen.>><br><br>--we:<br>1: ja<br>2: nein<br>**BUTTONS: verweigert (-97), weiß nicht (-98)**<br><br>--af: **goto 22133aZ**<br>--end-- |
| **22129** | --va: **aszz**<br>--hin: **(ts11214)**<br>--fn: **22129**<br><br>--vb: angestrebter Schulabschluss<br>--fr:<br>**if (h_dauertan = 1)**<br>Welchen Schulabschluss wollen Sie machen?<br><br>**if ((h_dauertan = 2, 3, 4) & (22108 = 1, -97, -98))**<br>Welchen Schulabschluss wollten Sie machen?<br><br>**if ((h_dauertan = 2, 3, 4) & 22108 = 2)**<br>Welchen Schulabschluss wollten Sie machen? Bitte nennen Sie mir den entsprechenden deutschen Schulabschluss.<br><br>--in: <<Vorgaben nicht vorlesen. Wenn Fachabitur angegeben wird, bitte nachfragen, ob damit |

| | |
|---|---|
| | die Zugangsberechtigung für ein Studium an einer Fachhochschule oder an einer Universität erworben wurde. Wenn Fachhochschule, dann zu Kategorie 4 zuordnen, wenn Universität, zu Kategorie 5 zuordnen.>><br><br>--we:<br>1: einfacher Hauptschulabschluss<br>auch: Berufsbildungsreife, Berufsreife, Erster allgemeinbildender Schulabschluss, Mittelschulabschluss (in Bayern)<br>2: qualifizierender oder qualifizierter Hauptschulabschluss<br>auch: Erweiterte Berufsbildungsreife, Berufsreife mit Leistungsfeststellung, Sekundarabschluss I – Hauptschulabschluss, Hauptschulabschluss nach Klasse 10, qualifizierender Mittelschulabschluss (in Bayern)<br>3: Realschulabschluss<br>auch: Mittlere Reife, Mittlerer Schulabschluss, Wirtschaftsschulabschluss, Fachschulabschluss, Fachoberschulreife, Mittlerer Abschluss, Mittlerer Bildungsabschluss, Erweiterter/Qualifizierter Sekundarabschluss, Erweiterter/Qualifizierter Realschulabschluss<br>4: Fachhochschulreife<br>5: andere Hochschulreife (Abitur)<br>6: Sonder-/Förderschulabschluss<br>7: anderer Abschluss<br>**BUTTONS: verweigert (-97), weiß nicht (-98)**<br><br>--af:<br>**if (22129 = 4) goto 22130**<br>**if (22129 = 5) goto 22131**<br>**if (22129 = 7) goto 22132**<br>**if (22129 = 1 to 3, 6, -97, -98) goto 22133aZ**<br>--end-- |

| | |
|---|---|
| **22130** | --va: **aszzfh**<br>--hin: **(ts11215)**<br>--fn: **22130**<br><br>--vb: Typ angestrebte Fachhochschulreife<br>--fr: Wäre das eine fachgebundene Fachhochschulreife, der schulische Teil der Fachhochschulreife (z.B. nach Verlassen des Gymnasiums 12. Klasse) oder die volle Fachhochschulreife (gewesen)?<br><br>--in: <<Fachhochschulreife (FHR): berechtigt zum Studium an einer Fachhochschule (FH); fachgebundene FHR: Studienberechtigung auf bestimmte Fachrichtungen an einer FH beschränkt; schulischer Teil der FHR – volle FHR: Die "volle" FHR besteht aus einem schulischen Teil und einer fachpraktischen Vorbildung. Der schulische Teil kann in der Regel nach Abschluss der 12. Klasse einer höheren Schule erworben werden. Erst zusammen mit dem berufsbezogenen Teil ist die Aufnahme eines FH-Studiums möglich.>><br><br>--we:<br>1: eine fachgebundene Fachhochschulreife<br>2: den schulischen Teil der Fachhochschulreife<br>3: eine volle Fachhochschulreife<br>**BUTTONS: verweigert (-97), weiß nicht (-98)**<br><br>--af: **goto 22133aZ**<br>--end-- |
| **22131** | --va: **aszzabi**<br>--hin: **(ts11216)**<br>--fn: **22131**<br><br>--vb: Typ angestrebtes Abitur<br>--fr: Wäre das eine fachgebundene Hochschulreife oder eine allgemeine Hochschulreife (gewesen)?<br><br>--in: <<Eine allgemeine Hochschulreife berechtigt zum Studium aller Fächer an allen Hochschularten, bei einer fachgebundenen Hochschulreife ist die Berechtigung auf bestimmte Fachrichtungen beschränkt.>><br><br>--we:<br>1: eine fachgebundene Hochschulreife<br>2: eine allgemeine Hochschulreife<br>**BUTTONS: verweigert (-97), weiß nicht (-98)**<br><br>--af: **goto 22133aZ**<br>--end-- |

| | |
|---|---|
| **22132** | --va: **aszzs**<br>--hin: **(ts11217_O)**<br>--fn: **22132**<br><br>--vb: anderer angestrebter Schulabschluss<br>--fr: Wie heißt dieser andere Schulabschluss?<br><br>--we:<br>OFFEN: _____<br>**BUTTONS: verweigert (-97), weiß nicht (-98)**<br><br>--af: **goto 22133aZ**<br>--end-- |
| **22133** | --va: **asnot**<br>--hin: **(tf11218)**<br>--fn: **22133**<br><br>--vb: Gesamtnote Abschlusszeugnis<br>--fr:<br>**if (h_etappe = 8)**<br>Welche ungefähre Gesamtnote hatten Sie bei diesem Schulabschluss auf dem Abschlusszeugnis?<br><br>**if (h_etappe = 6)**<br>Welche Gesamtnote hatten Sie bei diesem Schulabschluss auf dem Abschlusszeugnis?<br><br>--in:<br>**if (h_etappe = 6)**<br><<Es ist eine Dezimalstelle zugelassen. Wenn nur die Punktzahl bekannt ist, Button "nur Punktzahl bekannt" drücken.<br>Wenn keine Gesamtnote vorhanden, dann bitte den Notendurchschnitt angeben.>><br><br>--we:<br>OFFEN: ___,_ (eine Dezimalstelle)<br>**BUTTONS: es gab keine Note (-6), nur Punktzahl bekannt (-93), verweigert (-97), weiß nicht (-98)**<br><br>--ra: **0,5 to 6,0, -6, -93, -97, -98**<br><br>--af:<br>**if (22133 = -93) goto 22133a**<br>**if (22133 = -98 & h_etappe = 6 & h_cohort <> 4) goto 22133a2**<br>**if (h_etappe = 6 & ((22133 <> -93 & h_cohort = 4) OR ((22133 <> -93, -98) & h_cohort <> 4))) goto 22133b**<br>**if (22133 <> -93 & h_etappe = 8 & (22122 = 4, 5)) goto 22133f**<br>**if (22133 <> -93 & h_etappe = 8 & (22122 <> 4, 5)) goto 22133aZ**<br>--end-- |

| | |
|---|---|
| **22133a** | --va: **aspkt**<br>--hin: **(ts11226)**<br>--fn: **22133a**<br><br>--vb: Punktzahl Abschlusszeugnis<br>--fr: Und wie viele Punkte hatten Sie auf Ihrem Abschlusszeugnis?<br><br>--we:<br>OFFEN: ___<br>**BUTTONS: verweigert (-97), weiß nicht (-98)**<br><br>--ra: **0 to 15, -97, -98**<br><br>--af:<br>**if (h_etappe = 6) goto 22133b**<br>**if ((22122 = 4, 5) & h_etappe = 8) goto 22133f**<br>**if ((22122 <> 4, 5) & h_etappe = 8) goto 22133aZ**<br>--end-- |
| **22133a2** | --va: **asnots**<br>--hin: **(ts11246)**<br>--fn: **22133a2**<br><br>--vb: Gesamtnote Abschlusszeugnis – geschätzt<br>--fr: Können Sie mir sagen, ob Ihre Gesamtnote im Einser-, Zweier-, Dreier-, Vierer-, Fünfer- oder Sechserbereich lag?<br><br>--in: <<In den Einserbereich fallen Noten von 0,7 bis 1,5, Zweierbereich: 1,6 bis 2,5, Dreierbereich: 2,6 bis 3,5, Viererbereich: 3,6 bis 4,5, Fünferbereich: 4,6 bis 5,5, Sechserbereich: 5,6 bis 6,0 >><br><br>--we:<br>1: Einserbereich<br>2: Zweierbereich<br>3: Dreierbereich<br>4: Viererbereich<br>5: Fünferbereich<br>6: Sechserbereich<br>**BUTTONS: verweigert (-97), weiß nicht (-98)**<br><br>--af: **goto 22133b**<br>--end-- |

| | |
|---|---|
| **22133b** | --va: **asnotmat**<br>--hin: **(ts11227)**<br>--fn: **22133b**<br><br>--vb: letzte Halbjahresnote Mathematik<br>--fr:<br>**if (22122 = 4, 5)**<br>Welches war Ihre letzte Halbjahresnote in Mathematik?<br><br>**if (22122 <> 4, 5)**<br>Welche Note hatten Sie bei diesem Schulabschluss in Mathematik?<br><br>--in: <<Es ist eine Dezimalstelle zugelassen. Notenangaben wie "2 plus" oder "3 minus" als Dezimalzahl erfassen: also als 1,7 bzw. 3,3 usw. (Note "1 plus" als 0,7). Wenn nur die Punktzahl bekannt ist, Button "nur Punktzahl bekannt" drücken.>><br><br>--we:<br>OFFEN: ___,_ (eine Dezimalstelle)<br>**BUTTONS: es gab keine Note (-6), nur Punktzahl bekannt (-93), verweigert (-97), weiß nicht (-98)**<br><br>--ra: **0,5 to 6,0, -6, -93, -97, -98**<br><br>--af:<br>**if (22133b <> -93) goto 22133d**<br>**if (22133b = -93) goto 22133c**<br>--end-- |
| **22133c** | --va: **aspktmat**<br>--hin: **(ts11228)**<br>--fn: **22133c**<br><br>--vb: letzte Halbjahrespunktzahl Mathematik<br>--fr:<br>**if (22122 = 4, 5)**<br>Und wie viele Punkte hatten Sie in Ihrem letzten Schulhalbjahr in Mathematik?<br><br>**if (22122 <> 4, 5)**<br>Und wie viele Punkte hatten Sie bei diesem Schulabschluss in Mathematik?<br><br>--we:<br>OFFEN: ___<br>**BUTTONS: verweigert (-97), weiß nicht (-98)**<br><br>--ra: **0 to 15, -97, -98**<br><br>--af: **goto 22133d**<br>--end-- |

| | |
|---|---|
| **22133d** | --va: **asnotde**<br>--hin: **(ts11229)**<br>--fn: **22133d**<br><br>--vb: letzte Halbjahresnote Deutsch<br>--fr:<br>**if (22122 = 4, 5)**<br>Und welches war Ihre letzte Halbjahresnote in Deutsch?<br><br>**if (22122 <> 4, 5)**<br>Welche Note hatten Sie bei diesem Schulabschluss in Deutsch?<br><br>--in: <<Es ist eine Dezimalstelle zugelassen. Notenangaben wie "2 plus" oder "3 minus" als Dezimalzahl erfassen: also als 1,7 bzw. 3,3 usw. (Note "1 plus" als 0,7). Wenn nur die Punktzahl bekannt ist, Button "nur Punktzahl bekannt" drücken.>><br><br>--we:<br>OFFEN: ___,_ (eine Dezimalstelle)<br>**BUTTONS: es gab keine Note (-6), nur Punktzahl bekannt (-93), verweigert (-97), weiß nicht (-98)**<br><br>--ra: **0,5 to 6,0, -6, -93, -97, -98**<br><br>--af:<br>**if (22133d <> -93 & (22122 = 4, 5) & h_cohort = 4) goto 22133f**<br>**if (22133d <> -93 & (22122 <> 4, 5) & h_cohort = 4) goto 22133aZ**<br>**if (22133d <> -93 & h_cohort <> 4) goto 22133e1**<br>**if (22133d = -93) goto 22133e**<br>--end-- |

| | |
|---|---|
| **22133e** | --va: **aspktde**<br>--hin: **(ts11230)**<br>--fn: **22133e**<br><br>--vb: letzte Halbjahrespunktzahl Deutsch<br>--fr:<br>**if (22122 = 4, 5)**<br>Und wie viele Punkte hatten Sie in Ihrem letzten Schulhalbjahr in Deutsch?<br><br>**if (22122 <> 4, 5)**<br>Und wie viele Punkte hatten Sie bei diesem Schulabschluss in Deutsch?<br><br>--we:<br>OFFEN: ___<br>**BUTTONS: verweigert (-97), weiß nicht (-98)**<br><br>--ra: **0 to 15, -97, -98**<br><br>--af:<br>**if ((22122 = 4, 5) & h_cohort = 4) goto 22133f**<br>**if ((22122 <> 4, 5) & h_cohort = 4) goto 22133aZ**<br>**if (h_cohort <> 4) goto 22133e1**<br>--end-- |
| **22133e1** | --va: **askopfnot1**<br>--hin: **(ts11260)**<br>--fn: **22133e1**<br><br>--vb: Kopfnoten in Abschlusszeugnis – vorhanden?<br>--fr: Gab es in diesem Zeugnis auch so genannte "Kopfnoten", d.h. Noten oder Bewertungen für Verhalten oder Unterrichtsbeteiligung?<br><br>--in: <<Dazu zählen auch ausformulierte Bewertungen in Textform.>><br><br>--we:<br>1: ja<br>2: nein<br>**BUTTONS: verweigert (-97), weiß nicht (-98)**<br><br>--af:<br>**if (22133e1 = 1) goto 22133e2**<br>**if (22133e1 = 2, -97, -98) goto 22133e3**<br>--end-- |

| | |
|---|---|
| **22133e2** | --va: **askopfnot2**<br>--hin: **(ts11261)**<br>--fn: **22133e2**<br><br>--vb: Kopfnoten in Abschlusszeugnis – Bewertung<br>--fr: Welche Noten oder Bewertungen hatten Sie da durchschnittlich?<br><br>--in: <<Antwortkategorien bitte vorlesen. Falls mehrere Kopfnoten erhalten wurden, bitte den Durchschnitt angeben.>><br><br>--we:<br>1: sehr gute<br>2: gute<br>3: befriedigende<br>4: ausreichende<br>5: mangelhafte<br>6: ungenügende<br>**BUTTONS: verweigert (-97), weiß nicht (-98)**<br><br>--af: **goto 22133e3**<br>--end-- |
| **22133e3** | --va: **asfehl1**<br>--hin: **(ts11270)**<br>--fn: **22133e3**<br><br>--vb: unentschuldigte Fehltage/-stunden in Abschlusszeugnis – vorhanden?<br>--fr: Konnten in dem Zeugnis auch unentschuldigte Fehltage oder Fehlstunden eingetragen werden?<br><br>--we:<br>1: ja<br>2: nein<br>**BUTTONS: verweigert (-97), weiß nicht (-98)**<br><br>--af:<br>**if (22133e3 = 1) goto 22133e4**<br>**if ((22133e3 = 2, -97, -98) & (22122 = 4, 5)) goto 22133f**<br>**if ((22133e3 = 2, -97, -98) & (22122 <> 4, 5)) goto 22133aZ**<br>--end-- |

| | |
|---|---|
| **22133e4** | --va: **asfehl2**<br>--hin: **(ts11271)**<br>--fn: **22133e4**<br><br>--vb: unentschuldigte Fehltage in Abschlusszeugnis – Anzahl<br>--fr: Wie viele unentschuldigte Fehltage hatten Sie?<br><br>--in: <<Wenn nur Fehlstunden angegeben wurden, bitte Button "nur Fehlstunden angegeben" drücken.>><br><br>--we:<br>OFFEN: ___<br>**BUTTONS: nur Fehlstunden angegeben (-93), verweigert (-97), weiß nicht (-98)**<br><br>--ra: **0 to 200, -93, -97, -98**<br><br>--af: **goto 22133e5**<br>--end-- |
| **22133e5** | --va: **asfehl3**<br>--hin: **(ts11272)**<br>--fn: **22133e5**<br><br>--vb: unentschuldigte Fehlstunden in Abschlusszeugnis – Anzahl<br>--fr: Und wie viele unentschuldigte Fehlstunden hatten Sie?<br><br>--in: <<Wenn nur Fehltage angegeben wurden, bitte Button "nur Fehltage angegeben" drücken.>><br><br>--we:<br>OFFEN: ___<br>**BUTTONS: nur Fehltage angegeben (-93), verweigert (-97), weiß nicht (-98)**<br><br>--ra: **0 to 999, -93, -97, -98**<br><br>--af:<br>**if (22122 = 4, 5) goto 22133f**<br>**if (22122 <> 4, 5) goto 22133aZ**<br>--end-- |

| | |
|---|---|
| **22133f** | --va: **asfach1**<br>--hin: **(ts11231)**<br>--fn: **22133f**<br><br>--vb: 1. Abiturfach<br>--fr: Welches waren Ihre Prüfungsfächer im Abitur bzw. in Ihrer Schulabschlussprüfung?<br><br>--in: <<Bitte 1. Fach aus Liste auswählen. Es können maximal fünf Fächer angegeben werden. Bitte auch mündliche Abiturfächer erfassen.>><br><br>--we:<br>[Liste Schulfächer]<br>**BUTTONS: Fach nicht in Liste (-96), verweigert (-97), weiß nicht (-98)**<br><br>--af:<br>**if (22133f > 0) goto 22133h**<br>**if (22133f = -96) goto 22133g**<br>**if (22133f = -97, -98) goto 22133aZ**<br>--end-- |
| **22133g** | --va: **asfach1s**<br>--hin: **(ts11251_O)**<br>--fn: **22133g**<br><br>--vb: 1. Abiturfach, offen<br>--fr: Dieses Fach kommt nicht in unserer Liste vor. Damit wir es in unsere Liste aufnehmen können, nennen Sie mir bitte noch einmal das Fach genau.<br><br>--we:<br>OFFEN: _____<br>**BUTTONS: verweigert (-97), weiß nicht (-98)**<br><br>--af: **goto 22133h**<br>--end-- |

| | |
|---|---|
| **22133h** | --va: **asfach2**<br>--hin: **(ts11232)**<br>--fn: **22133h**<br><br>--vb: 2. Abiturfach<br>--fr: (Und welches war Ihr zweites Abiturfach bzw. Ihr zweites Fach in Ihrer Schulabschlussprüfung?)<br><br>--in: <<Bitte 2. Fach aus Liste auswählen. Bitte auch mündliche Abiturfächer erfassen.>><br><br>--we:<br>[Liste Schulfächer]<br>**BUTTONS: Fach nicht in Liste (-96), verweigert (-97), weiß nicht (-98)**<br><br>--af:<br>**if (22133h > 0) goto 22133j**<br>**if (22133h = -96) goto 22133i**<br>**if (22133h= -97, -98) goto 22133aZ**<br>--end-- |
| **22133i** | --va: **asfach2s**<br>--hin: **(ts11252_O)**<br>--fn: **22133i**<br><br>--vb: 2. Abiturfach, offen<br>--fr: Dieses Fach kommt nicht in unserer Liste vor. Damit wir es in unsere Liste aufnehmen können, nennen Sie mir bitte noch einmal das Fach genau.<br><br>--we:<br>OFFEN: _____<br>**BUTTONS: verweigert (-97), weiß nicht (-98)**<br><br>--af: **goto 22133j**<br>--end-- |

| | |
|---|---|
| **22133j** | --va: **asfach3**<br>--hin: **(ts11233)**<br>--fn: **22133j**<br><br>--vb: 3. Abiturfach<br>--fr: (Und welches war Ihr drittes Abiturfach bzw. Ihr drittes Fach in Ihrer Schulabschlussprüfung?)<br><br>--in: <<Bitte 3. Fach aus Liste auswählen. Bitte auch mündliche Abiturfächer erfassen.>><br><br>--we:<br>[Liste Schulfächer]<br>**BUTTONS: Fach nicht in Liste (-96), verweigert (-97), weiß nicht (-98)**<br><br>--af:<br>**if (22133j > 0) goto 22133l**<br>**if (22133j = -96) goto 22133k**<br>**if (22133j = -97, -98) goto 22133aZ**<br>--end-- |
| **22133k** | --va: **asfach3s**<br>--hin: **(ts11253_O)**<br>--fn: **22133k**<br><br>--vb: 3. Abiturfach, offen<br>--fr: Dieses Fach kommt nicht in unserer Liste vor. Damit wir es in unsere Liste aufnehmen können, nennen Sie mir bitte noch einmal das Fach genau.<br><br>--we:<br>OFFEN: _____<br>**BUTTONS: verweigert (-97), weiß nicht (-98)**<br><br>--af: **goto 22133l**<br>--end-- |

| | |
|---|---|
| **22133l** | --va: **asfach4**<br>--hin: **(ts11234)**<br>--fn: **22133l**<br><br>--vb: 4. Abiturfach<br>--fr: (Und welches war Ihr viertes Abiturfach bzw. Ihr viertes Fach in Ihrer Schulabschlussprüfung?)<br><br>--in: <<Bitte 4. Fach aus Liste auswählen. Bitte auch mündliche Abiturfächer erfassen.>><br><br>--we:<br>[Liste Schulfächer]<br>**BUTTONS: Fach nicht in Liste (-96), verweigert (-97), weiß nicht (-98)**<br><br>--af:<br>**if (22133l > 0) goto 22133n**<br>**if (22133l = -96) goto 22133m**<br>**if (22133l = -97, -98) goto 22133aZ**<br>--end-- |
| **22133m** | --va: **asfach4s**<br>--hin: **(ts11254_O)**<br>--fn: **22133m**<br><br>--vb: 4. Abiturfach, offen<br>--fr: Dieses Fach kommt nicht in unserer Liste vor. Damit wir es in unsere Liste aufnehmen können, nennen Sie mir bitte noch einmal das Fach genau.<br><br>--we:<br>OFFEN: _____<br>**BUTTONS: verweigert (-97), weiß nicht (-98)**<br><br>--af: **goto 22133n**<br>--end-- |

| | |
|---|---|
| **22133n** | --va: **asfach5**<br>--hin: **(ts11235)**<br>--fn: **22133n**<br><br>--vb: 5. Abiturfach<br>--fr: (Und welches war Ihr fünftes Abiturfach bzw. Ihr fünftes Fach in Ihrer Schulabschlussprüfung?)<br><br>--in: <<Bitte 5. Fach aus Liste auswählen. Falls kein fünftes Abiturfach bzw. kein fünftes Schulabschlussprüfungsfach vorhanden, Button "kein 5. Fach" drücken. Bitte auch mündliche Abiturfächer erfassen.>><br><br>--we:<br>[Liste Schulfächer]<br>**BUTTONS: kein 5. Fach (-93), Fach nicht in Liste (-96), verweigert (-97), weiß nicht (-98)**<br><br>--af:<br>**if (22133n = -96) goto 22133o**<br>**if (22133n <> -96) goto 22133aZ**<br>--end-- |
| **22133o** | --va: **asfach5s**<br>--hin: **(ts11255_O)**<br>--fn: **22133o**<br><br>--vb: 5. Abiturfach, offen<br>--fr: Dieses Fach kommt nicht in unserer Liste vor. Damit wir es in unsere Liste aufnehmen können, nennen Sie mir bitte noch einmal das Fach genau.<br><br>--we:<br>OFFEN: _____<br>**BUTTONS: verweigert (-97), weiß nicht (-98)**<br><br>--af: **goto 22133aZ**<br>--end-- |
| **22133aZ** | --va: **[ZS] zas1b_2**<br>--fn: **22133aZ**<br><br>--vb: Zeitstempel 1b_2 Schulgeschichte<br>--fr: [ZS] Zeitstempel 1b_2 Schulgeschichte<br><br>--af:<br>**if ((22115 = 2, 8 to 10, 14 to 17, 19 to 27, 30 to 32) & h_dauertan > 1) goto 22133p**<br>**if ((22115 <> 2, 8 to 10, 14 to 17, 19 to 27, 30 to 32) OR h_dauertan = 1) goto 22133Z**<br>--end-- |

| | |
|---|---|
| **22133p** | --va: **asbsfach**<br>--hin: **(ts11236)**<br>--fn: **22133p**<br><br>--vb: Fachrichtung Bildungsgang<br>--fr: Was war Ihre berufliche Fachrichtung?<br><br>--in: <<Antwortvorgaben bitte vorlesen.>><br><br>--we:<br>1: Wirtschaft und Verwaltung<br>2: Ernährung und Hauswirtschaft<br>3: Technik<br>4: Gesundheit und Soziales, Pflege<br>5: Gestaltung und Design, Kunst<br>6: Landwirtschaft, Agrarwirtschaft<br>7: Medien, Mediengestaltung, Kommunikation<br>8: Farbtechnik und Raumgestaltung<br>9: Biotechnologie<br>**if (h_etappe = 6 & h_cohort <> 4)** 11: Informatik<br>10: eine andere Fachrichtung<br>**BUTTONS: es gab keine Fachrichtung (-93), verweigert (-97), weiß nicht (-98)**<br><br>--af:<br>**if (22133p = 10) goto 22133q**<br>**if (22133p <> 10 & h_etappe = 8) goto 22133Z**<br>**if (22133p <> 10 & h_etappe = 6) goto 22133r**<br>--end-- |
| **22133q** | --va: **asbsfacho**<br>--fn: **22133q**<br><br>--vb: Fachrichtung Bildungsgang, offen<br>--fr: Bitten nennen Sie mir die genaue Bezeichnung Ihrer Fachrichtung.<br><br>--we:<br>OFFEN: _____<br>**BUTTONS: verweigert (-97), weiß nicht (-98)**<br><br>--af:<br>**if (h_etappe = 8) goto 22133Z**<br>**if (h_etappe = 6) goto 22133r**<br>--end-- |

| | |
|---|---|
| **22133r** | --va: **asbsunter1**<br>--hin: **(ts11237)**<br>--fn: **22133r**<br><br>--vb: fachpraktischer Unterricht<br>--fr: Hatten Sie neben dem theoretischen Unterricht auch praktischen Unterricht? Gemeint ist zum Beispiel Unterricht in schuleigenen Lehrwerkstätten, Lehrküchen oder Schülerbüros, aber kein Praktikum in einem richtigen Betrieb.<br><br>--we:<br>1: ja<br>2: nein<br>**BUTTONS: verweigert (-97), weiß nicht (-98)**<br><br>--af:<br>**if (22133r = 1) goto 22133s**<br>**if (22133r = 2, -97, -98) goto 22133t**<br>--end-- |
| **22133s** | --va: **asbsunter2**<br>--hin: **(ts11238)**<br>--fn: **22133s**<br><br>--vb: Zeit fachpraktischer Unterricht<br>--fr: Und wie viel Zeit haben Sie in diesem praktischen Unterricht verbracht?<br><br>--in: <<Antwortvorgaben bitte vorlesen.>><br><br>--we:<br>1: sehr wenig Zeit<br>2: wenig Zeit<br>3: etwa die Hälfte der Zeit<br>4: viel Zeit<br>5: sehr viel Zeit<br>**BUTTONS: verweigert (-97), weiß nicht (-98)**<br><br>--af: **goto 22133t**<br>--end-- |

| | |
|---|---|
| **22133t** | --va: **asbspra**<br>--hin: **(ts11239)**<br>--fn: **22133t**<br><br>--vb: Berufliche Schule Praktikum<br>--fr: An einigen beruflichen Schulen findet der praktische Teil des Unterrichts als Praktikum in einem Betrieb, in einer sozialen Einrichtung oder in einer Firma statt. Wie war das in Ihrem Bildungsgang? Haben Sie in dieser Zeit ein Praktikum absolviert?<br><br>--we:<br>1: ja<br>2: nein<br>**BUTTONS: verweigert (-97), weiß nicht (-98)**<br><br>--af:<br>**if (22133t = 1) goto 22133u**<br>**if ((22133t = 2, -97, -98) & 22133p <> -93) goto 22133v**<br>**if ((22133t = 2, -97, -98) & 22133p = -93) goto 22133Z**<br>--end-- |
| **22133u** | --va: **asbspraz**<br>--hin: **(ts11240)**<br>--fn: **22133u**<br><br>--vb: Berufliche Schule Praktikum Dauer<br>--fr: Und wie viele Wochen Praktikum waren das insgesamt?<br><br>--we:<br>OFFEN:____<br>**BUTTONS: verweigert (-97), weiß nicht (-98)**<br><br>--ra: **1 to 99, -97, -98**<br><br>--af:<br>**if (22133p <> -93) goto 22133v**<br>**if (22133p = -93) goto 22133Z**<br>--end-- |

| | |
|---|---|
| **22133v** | --va: **asbsefeld**<br>--hin: **(ts11241)**<br>--fn: **22133v**<br><br>--vb: Einblick Berufsfeld<br>--fr: Was denken Sie, wie viel Einblick in Ihre Fachrichtung haben Sie durch den Besuch dieser beruflichen Schule erhalten?<br><br>--in: <<Antwortvorgaben bitte vorlesen.>><br><br>--we:<br>1: gar keinen<br>2: eher wenig<br>3: eher viel<br>4: sehr viel<br>**BUTTONS: verweigert (-97), weiß nicht (-98)**<br><br>--af: **goto 22133Z**<br>--end-- |
| **22133Z** | --va: **[ZS] zas1c**<br>--fn: **22133Z**<br><br>--vb: Zeitstempel 1c Schulgeschichte<br>--fr: [ZS] Zeitstempel 1c Schulgeschichte<br><br>--af:<br>**if ((22108 = 1, -97, -98) & h_dauertan > 1) goto 22134**<br>**if ((22108 = 2 OR h_dauertan = 1) & 22103 = 2) goto 22105**<br>**if ((22108 = 2 OR h_dauertan = 1) & 22103 = 3 & 22107 = 22101a & (22101P1 = ., 0, 2) & (20102(intj) – 20106(gebj) =< 50)) goto 22105**<br>**if ((22108 = 2 OR h_dauertan = 1) & 22103 = 3 & 22107 = 22101a & (22101P1 = 1 OR (20102(intj) – 20106(gebj) > 50))) goto 22134Z**<br>**if ((22108 = 2 OR h_dauertan = 1) & (22103 = 4 OR (22103 = 3 & 22107 < 22101a))) goto 22134Z**<br>--end-- |

| | |
|---|---|
| **22134** | --va: **asat**<br>--hin: **(ts11219)**<br>--fn: **22134**<br><br>--vb: Schulbesuch für mind. 1 Monat im Ausland<br>--fr:<br>Haben Sie in dieser Zeit von **<22118>** bis **<22119>** für mindestens einen Monat eine Schule in einem anderen Land als in Deutschland besucht?<br><br>--in: <<Nicht erfasst werden sollen kurze Besuche an Partnerschulen.>><br><br>--we:<br>1: ja<br>2: nein<br>**BUTTONS: verweigert (-97), weiß nicht (-98)**<br><br>--af:<br>**if (22103 = 2) goto 22105**<br>**if (22103 = 3 & 22107 = 22101a & (22101P1 = ., 0, 2) & (20102(intj) – 20106(gebj) =< 50)) goto 22105**<br>**if (22103 = 3 & 22107 = 22101a & (22101P1 = 1 OR (20102(intj) – 20106(gebj) > 50))) goto 22134Z**<br>**if (22103 = 3 & 22107 < 22101a) goto 22134Z**<br>**if (22103 = 4) goto 22134Z**<br>--end-- |

| | |
|---|---|
| **22105** | --va: **asintro1**<br>--fn: **22105**<br><br>--vb: Intro Schulen<br>--fr:<br>**if (ALL(22104 = 2))**<br>Haben Sie seit **<20101P3(intmPRE / intjPRE)>** eine allgemeinbildende Schule besucht? (Bitte denken Sie dabei auch an allgemeinbildende Schulen des zweiten Bildungsweges, wie zum Beispiel Abendschulen.)<br><br>**if (22103 = 2 OR ANY(22104 = 1))**<br>Haben Sie seit **<20101P3(intmPRE / intjPRE)>** (außer dieser Schule/diesen Schulen) noch eine weitere allgemeinbildende Schule besucht? (Bitte denken Sie dabei auch an allgemeinbildende Schulen des zweiten Bildungswegs, wie zum Beispiel Abendschulen.)<br><br>--in: <<Hier sollen nur Schulen aufgenommen werden, die (auch) zu einem allgemeinbildenden Schulabschluss (d.h. Hauptschulabschluss, Mittlere Reife, Fachhochschulreife, Abitur) führen.>><br><br>--we:<br>1: ja<br>2: nein<br>**BUTTONS: verweigert (-97), weiß nicht (-98)**<br><br>--af: **goto 22134Z**<br>--end-- |
| **22134Z** | --va: **[ZS] zas2**<br>--fn: **22134Z**<br><br>--vb: Zeitstempel 2 Schulgeschichte<br>--fr: [ZS] Zeitstempel 2 Schulgeschichte, ZS für jede Episode<br><br>--af:<br>**if ((22103 = 2, 3) & (22105 = 2, -97, -98)) goto 22106**<br>**if ((22103 = 2, 3) & (22105 =1 OR 22107 < 22101a) goto 22107Z**<br>**if (22103 = 3 & 22107 = 22101a & (22101P1 = 1 OR (20102(intj) – 20106(gebj) > 50))) goto 22106a**<br>**if (22103 = 4) goto 30150**<br>--end-- |
| | --st: **ENDE der Schulepisodenschleife**<br>--end-- |
| | --st: **Beginn zuerkannter Schulabschluss**<br>--end-- |

| | |
|---|---|
| **22106** | --va: **asintro2**<br>--fn: **22106**<br><br>--vb: Intro Abschlüsse<br>--fr:<br>**if (NO(22122 = 1 to 7) & h_etappe = 8)**<br>Haben Sie seit **<20101P3(intmPRE / intjPRE)>** einen allgemeinbildenden Schulabschluss erreicht oder zuerkannt bekommen (z.B. über eine Externenprüfung oder durch das Erreichen der 11. Klasse des Gymnasiums)?<br><br>**if (NO(22122 = 1 to 7) & h_etappe = 6)**<br>Haben Sie seit **<20101P3(intmPRE / intjPRE)>** einen allgemeinbildenden Schulabschluss erreicht oder zuerkannt bekommen, zum Beispiel durch die erfolgreiche Teilnahme an einer berufsvorbereitenden Maßnahme, durch das Erreichen der 11. Klasse des Gymnasiums oder über eine Externenprüfung?<br><br>**if (ANY(22122 = 1 to 7) & h_etappe = 8)**<br>Haben Sie darüber hinaus seit **<20101P3(intmPRE / intjPRE)>** einen allgemeinbildenden Schulabschluss erreicht oder zuerkannt bekommen (z.B. über eine Externenprüfung oder durch das Erreichen der 11. Klasse des Gymnasiums)?<br><br>**if (ANY(22122 = 1 to 7) & h_etappe = 6)**<br>Haben Sie darüber hinaus seit **<20101P3(intmPRE / intjPRE)>** einen allgemeinbildenden Schulabschluss erreicht oder zuerkannt bekommen, zum Beispiel durch die erfolgreiche Teilnahme an einer berufsvorbereitenden Maßnahme, durch das Erreichen der 11. Klasse des Gymnasiums oder über eine Externenprüfung?<br><br>--in: <<Als Teilnehmer einer Externenprüfung zählt man, wenn man nicht am vorbereitenden Unterricht zum Erreichen des entsprechenden Schulabschlusses teilnimmt, sondern sich selbstständig oder durch einen anderen Unterricht vorbereitet. Allgemeinbildende Abschlüsse sind z.B. Hauptschulabschluss, Mittlere Reife, Fachhochschulreife oder Abitur; sie sind keine Ausbildung für einen Beruf.>><br><br>--we:<br>1: ja<br>2: nein<br>**BUTTONS: verweigert (-97), weiß nicht (-98)**<br><br>--af:<br>**if (22106 = 1) goto 22140Z**<br>**if (22106 = 2, -97, -98) goto 22106a**<br>--end-- |
| | --st: **Beginn Schleife zuerkannter Schulabschluss**<br>--end-- |

| | |
|---|---|
| **22140Z** | --va: **[ZS] zas2b**<br>--fn: **22140Z**<br><br>--vb: Zeitstempel 2b zuerkannte Schulabschlüsse<br>--fr: [ZS] Zeitstempel 2b zuerkannte Schulabschlüsse<br><br>--af: **goto 22141**<br>--end-- |
| **22141** | --va: **asznr**<br>--fn: **22141**<br><br>--vb: Nummer zuerkannter Abschluss<br>--fr: [AUTO] Nummer zuerkannter Abschluss<br><br>--af: **goto 22142**<br>--end-- |
| **22142** | --va: **aszinaus**<br>--hin: **(ts11300)**<br>--fn: **22142**<br><br>--vb: zuerkannter Abschluss in Deutschland?<br>--fr: Haben Sie diesen Schulabschluss in Deutschland erworben?<br><br>--we:<br>1: ja<br>2: nein<br>**BUTTONS: verweigert (-97), weiß nicht (-98)**<br><br>--af:<br>**if (22142 = 1, -97, -98) goto 22144**<br>**if (22142 = 2) goto 22143**<br>--end-- |

| | |
|---|---|
| **22143** | --va: **aszland**<br>--hin: **(ts11301)**<br>--fn: **22143**<br><br>--vb: Land des zuerkannten Schulabschlusses<br>--fr: In welchem Land haben Sie den Schulabschluss gemacht?<br><br>--we:<br>[Länderliste]<br>**BUTTONS: Land nicht in Liste (-96), verweigert (-97), weiß nicht (-98)**<br><br>--af:<br>**if (22143 = -96) goto 22143a**<br>**if (22143 <> -96) goto 22144**<br>--end-- |
| **22143a** | --va: **aszlands**<br>--fn: **22143a**<br><br>--vb: Land des Schulabschlusses (offen)<br>--fr: Dieses Land kommt nicht in unserer Liste vor. Damit wir es in unsere Liste aufnehmen können, nennen Sie mir bitte noch einmal das Land genau, in dem Sie diesen Schulabschluss gemacht haben.<br><br>--in: <<Bitte Namen des Landes genau und in korrekter Schreibweise erfassen.>><br><br>--we:<br>OFFEN: _____<br>**BUTTONS: verweigert (-97), weiß nicht (-98)**<br><br>--af: **goto 22144**<br>--end-- |

| | |
|---|---|
| **22144** | --va: **aszdat (aszm / aszj)**<br>--hin: **(ts1130m / y)**<br>--fn: **22144**<br><br>--vb: Datum (-monat/-jahr) der Zuerkennung des Abschlusses<br>--fr: Wann haben Sie diesen Abschluss erreicht bzw. zuerkannt bekommen?<br><br>--in:<br><<Erinnert sich ZP nur an Jahreszeiten, bitte folgende Nummern eingeben:<br>21 = Jahresanfang/Winter,<br>24 = Frühjahr/Ostern,<br>27 = Jahresmitte/Sommer,<br>30 = Herbst,<br>32 = Jahresende>><br><br>--we:<br>bis Monat ____ Jahr _____<br>**BUTTONS: in diesem Monat (-5), verweigert (-97), weiß nicht (-98)**<br><br>--ac: **autoif (22144 = -5) 22144 = 20102(intm/intj)**<br><br>--af: **goto 22145**<br>--end-- |
| **22145** | --va: **aszu**<br>--hin: **(ts11302)**<br>--fn: **22145**<br><br>--vb: zuerkannter Schulabschluss<br>--fr:<br>**if (22142 = 1, -97, -98)**<br>Und welchen Schulabschluss haben Sie da erreicht bzw. zuerkannt bekommen?<br><br>**if (22142 = 2)**<br>Und welchen Schulabschluss haben Sie da erreicht bzw. zuerkannt bekommen? Bitte nennen Sie mir den entsprechenden deutschen Schulabschluss.<br><br>--in: <<Vorgaben nicht vorlesen. Wenn Fachabitur angegeben wird, bitte nachfragen, ob damit die Zugangsberechtigung für ein Studium an einer Fachhochschule oder an einer Universität erworben wurde. Wenn Fachhochschule, dann zu Kategorie 4 zuordnen, wenn Universität, zu Kategorie 5 zuordnen.>><br><br>--we:<br>1: einfacher Hauptschulabschluss<br>auch: Berufsbildungsreife, Berufsreife, Erster allgemeinbildender Schulabschluss, Mittelschulabschluss (in Bayern)<br>2: qualifizierender oder qualifizierter Hauptschulabschluss<br>auch: Erweiterte Berufsbildungsreife, Berufsreife mit Leistungsfeststellung, Sekundarabschluss I – Hauptschulabschluss, Hauptschulabschluss nach Klasse 10, qualifizierender Mittelschulabschluss (in Bayern)<br>3: Realschulabschluss<br>auch: Mittlere Reife, Mittlerer Schulabschluss, Wirtschaftsschulabschluss, |

| | |
|---|---|
| | Fachschulabschluss, Fachoberschulreife, Mittlerer Abschluss, Mittlerer Bildungsabschluss, Erweiterter/Qualifizierter Sekundarabschluss, Erweiterter/Qualifizierter Realschulabschluss<br>4: Fachhochschulreife<br>5: andere Hochschulreife (Abitur)<br>6: Sonder-/Förderschulabschluss<br>7: anderer Abschluss<br>**BUTTONS: verweigert (-97), weiß nicht (-98)**<br><br>--af:<br>**if ((22145 = 1, 2, 3, 6) & 22142 = 2) goto 22145d**<br>**if ((22145 = 1, 2, 3, 6) & (22142 = 1, -97, -98) & h_etappe = 8) goto 22146**<br>**if ((22145 = 1, 2, 3, 6) & (22142 = 1, -97, -98) & h_etappe = 6) goto 22147**<br>**if (22145 = 4) goto 22145a**<br>**if (22145 = 5) goto 22145b**<br>**if (22145 = 7) goto 22145c**<br>**if ((22145 = -97, -98) & h_etappe = 8) goto 22146**<br>**if ((22145 = -97, -98) & h_etappe = 6) goto 22147**<br>--end-- |
| **22145a** | --va: **aszufh**<br>--hin: **(ts11303)**<br>--fn: **22145a**<br><br>--vb: zuerkannter Typ Fachhochschulreife<br>--fr: Handelt es sich dabei um eine fachgebundene Fachhochschulreife, den schulischen Teil der Fachhochschulreife (z.B. nach Verlassen des Gymnasiums 12. Klasse) oder um eine volle Fachhochschulreife?<br><br>--in: <<Fachhochschulreife (FHR): berechtigt zum Studium an einer Fachhochschule (FH); fachgebundene FHR: Studienberechtigung auf bestimmte Fachrichtungen an einer FH beschränkt; schulischer Teil der FHR – volle FHR: Die "volle" FHR besteht aus einem schulischen Teil und einer fachpraktischen Vorbildung. Der schulische Teil kann in der Regel nach Abschluss der 12. Klasse einer höheren Schule erworben werden. Erst zusammen mit dem berufsbezogenen Teil ist die Aufnahme eines FH-Studiums möglich.>><br><br>--we:<br>1: eine fachgebundene Fachhochschulreife<br>2: den schulischen Teil der Fachhochschulreife<br>3: eine volle Fachhochschulreife<br>**BUTTONS: verweigert (-97), weiß nicht (-98)**<br><br>--af:<br>**if (22142 = 2) goto 22145d**<br>**if ((22142 = 1, -97, -98) & h_etappe = 8) goto 22146**<br>**if ((22142 = 1, -97, -98) & h_etappe = 6) goto 22147**<br>--end-- |

| | |
|---|---|
| **22145b** | --va: **aszuabi**<br>--hin: **(ts11304)**<br>--fn: **22145b**<br><br>--vb: zuerkannter Typ Abitur<br>--fr: Handelt es sich dabei um eine fachgebundene Hochschulreife oder um eine allgemeine Hochschulreife?<br><br>--in: <<Eine allgemeine Hochschulreife berechtigt zum Studium aller Fächer an allen Hochschularten, bei einer fachgebundenen Hochschulreife ist die Berechtigung auf bestimmte Fachrichtungen beschränkt.>><br><br>--we:<br>1: eine fachgebundene Hochschulreife<br>2: eine allgemeine Hochschulreife<br>**BUTTONS: verweigert (-97), weiß nicht (-98)**<br><br>--af:<br>**if (22142 = 2) goto 22145d**<br>**if ((22142 = 1, -97, -98) & h_etappe = 8) goto 22146**<br>**if ((22142 = 1, -97, -98) & h_etappe = 6) goto 22147**<br>--end-- |
| **22145c** | --va: **aszus**<br>--hin: **(ts11305_O)**<br>--fn: **22145c**<br><br>--vb: zuerkannter anderer Schulabschluss<br>--fr: Wie heißt dieser andere Schulabschluss?<br><br>--we:<br>OFFEN: _____<br>**BUTTONS: verweigert (-97), weiß nicht (-98)**<br><br>--af:<br>**if (22142 = 2) goto 22145d**<br>**if ((22142 = 1, -97, -98) & h_etappe = 8) goto 22146**<br>**if ((22142 = 1, -97, -98) & h_etappe = 6) goto 22147**<br>--end-- |

| | |
|---|---|
| **22145d** | --va: **aszua**<br>--hin: **(ts11306)**<br>--fn: **22145d**<br><br>--vb: Anerkennung des zuerkannten Schulabschlusses in Deutschland<br>--fr: Wurde dieser Abschluss in Deutschland als gleichwertig anerkannt?<br><br>--in: <<Wenn Antrag nicht erforderlich, bitte 1=ja angeben! Wenn Anerkennungsverfahren nicht existent oder Anerkennung nicht beantragt, bitte 2=nein eintragen.>><br><br>--we:<br>1: ja<br>2: nein<br>**BUTTONS: verweigert (-97), weiß nicht (-98)**<br><br>--af: **goto 22146**<br>--end-- |
| **22147** | --va: **asznot**<br>--hin: **(ts11308)**<br>--fn: **22147**<br><br>--vb: Gesamtnote Abschlusszeugnis (zuerkannter Abschluss)<br>--fr: Welche Gesamtnote hatten Sie bei diesem Schulabschluss auf dem Abschlusszeugnis?<br><br>--in: <<Es ist eine Dezimalstelle zugelassen. Wenn nur die Punktzahl bekannt ist, Button "nur Punktzahl bekannt" drücken.<br>Wenn keine Gesamtnote vorhanden, dann bitte den Notendurchschnitt angeben.>><br><br>--we:<br>OFFEN: ___,_ (eine Dezimalstelle)<br>**BUTTONS: es gab keine Note (-6), nur Punktzahl bekannt (-93), verweigert (-97), weiß nicht (-98)**<br><br>--ra: **0,5 to 6,0, -6, -93, -97, -98**<br><br>--af:<br>**if (22147 = -98 & h_cohort <> 4) goto 22147a2**<br>**if ((22147 <> -93 & h_cohort = 4) OR ((22147 <> -93, -98) & h_cohort <> 4)) goto 22147b**<br>**if (22147 = -93) goto 22147a**<br>--end-- |

| | |
|---|---|
| **22147a** | --va: **aszpkt**<br>--hin: **(ts11309)**<br>--fn: **22147a**<br><br>--vb: Punktzahl Abschlusszeugnis (zuerkannter Abschluss)<br>--fr: Und wie viele Punkte hatten Sie auf Ihrem Abschlusszeugnis?<br><br>--we:<br>OFFEN: ___<br>**BUTTONS: verweigert (-97), weiß nicht (-98)**<br><br>--ra: **0 to 15, -97, -98**<br><br>--af: **goto 22147b**<br>--end-- |
| **22147a2** | --va: **asznots**<br>--hin: **(neu)**<br>--fn: **22147a2**<br><br>--vb: Gesamtnote Abschlusszeugnis – geschätzt (zuerkannter Abschluss)<br>--fr: Können Sie mir sagen, ob Ihre Gesamtnote im Einser-, Zweier-, Dreier-, Vierer-, Fünfer- oder Sechserbereich lag?<br><br>--in: <<In den Einserbereich fallen Noten von 0,7 bis 1,5, Zweierbereich: 1,6 bis 2,5, Dreierbereich: 2,6 bis 3,5, Viererbereich: 3,6 bis 4,5, Fünferbereich: 4,6 bis 5,5, Sechserbereich: 5,6 bis 6,0 >><br><br>--we:<br>1: Einserbereich<br>2: Zweierbereich<br>3: Dreierbereich<br>4: Viererbereich<br>5: Fünferbereich<br>6: Sechserbereich<br>**BUTTONS: verweigert (-97), weiß nicht (-98)**<br><br>--af: **goto 22147b**<br>--end-- |

| | |
|---|---|
| **22147b** | --va: **asznotmat**<br>--hin: **(ts11310)**<br>--fn: **22147b**<br><br>--vb: letzte Halbjahresnote Mathematik (zuerkannter Abschluss)<br>--fr: Welche Note hatten Sie bei diesem Schulabschluss in Mathematik?<br><br>--in: <<Es ist eine Dezimalstelle zugelassen. Notenangaben wie "2 plus" oder "3 minus" als Dezimalzahl erfassen: also als 1,7 bzw. 3,3 usw. (Note "1 plus" als 0,7). Wenn nur die Punktzahl bekannt ist, Button "nur Punktzahl bekannt" drücken.>><br><br>--we:<br>OFFEN: ___,_ (eine Dezimalstelle)<br>**BUTTONS: es gab keine Note (-6), nur Punktzahl bekannt (-93), verweigert (-97), weiß nicht (-98)**<br><br>--ra: **0,5 to 6,0, -6, -93, -97, -98**<br><br>--af:<br>**if (22147b <> -93) goto 22147d**<br>**if (22147b = -93) goto 22147c**<br>--end-- |
| **22147c** | --va: **aszpktmat**<br>--hin: **(ts11311)**<br>--fn: **22147c**<br><br>--vb: letzte Halbjahrespunktzahl Mathematik (zuerkannter Abschluss)<br>--fr: Und wie viele Punkte hatten Sie bei diesem Schulabschluss in Mathematik?<br><br>--we:<br>OFFEN: ___<br>**BUTTONS: verweigert (-97), weiß nicht (-98)**<br><br>--ra: **0 to 15, -97, -98**<br><br>--af: **goto 22147d**<br>--end-- |

| | |
|---|---|
| **22147d** | --va: **asznotde**<br>--hin: **(ts11312)**<br>--fn: **22147d**<br><br>--vb: letzte Halbjahresnote Deutsch (zuerkannter Abschluss)<br>--fr: Welche Note hatten Sie bei diesem Schulabschluss in Deutsch?<br><br>--in: <<Es ist eine Dezimalstelle zugelassen. Notenangaben wie "2 plus" oder "3 minus" als Dezimalzahl erfassen: also als 1,7 bzw. 3,3 usw. (Note "1 plus" als 0,7). Wenn nur die Punktzahl bekannt ist, Button "nur Punktzahl bekannt" drücken.>><br><br>--we:<br>OFFEN: ___,_ (eine Dezimalstelle)<br>**BUTTONS: es gab keine Note (-6), nur Punktzahl bekannt (-93), verweigert (-97), weiß nicht (-98)**<br><br>--ra: **0,5 to 6,0, -6, -93, -97, -98**<br><br>--af:<br>**if (22147d <> -93 & (22145 = 4, 5)) goto 22147f**<br>**if (22147d <> -93 & (22145 <> 4, 5)) goto 22146**<br>**if (22147d = -93) goto 22147e**<br>--end-- |
| **22147e** | --va: **aszpktde**<br>--hin: **(ts11313)**<br>--fn: **22147e**<br><br>--vb: letzte Halbjahrespunktzahl Deutsch (zuerkannter Abschluss)<br>--fr: Und wie viele Punkte hatten Sie bei diesem Schulabschluss in Deutsch?<br><br>--we:<br>OFFEN: ___<br>**BUTTONS: verweigert (-97), weiß nicht (-98)**<br><br>--ra: **0 to 15, -97, -98**<br><br>--af:<br>**if (22145 = 4, 5) goto 22147f**<br>**if (22145 <> 4, 5) goto 22146**<br>--end-- |

| | |
|---|---|
| **22147f** | --va: **aszfach1**<br>--hin: **(ts11314)**<br>--fn: **22147f**<br><br>--vb: 1. Abiturfach (zuerkannter Abschluss)<br>--fr: Welches waren Ihre Prüfungsfächer im Abitur bzw. in Ihrer Schulabschlussprüfung?<br><br>--in: <<Bitte 1. Fach aus Liste auswählen. Es können maximal fünf Fächer angegeben werden. Bitte auch mündliche Abiturfächer erfassen.>><br><br>--we:<br>[Liste Schulfächer]<br>**BUTTONS: Fach nicht in Liste (-96), verweigert (-97), weiß nicht (-98)**<br><br>--af:<br>**if (22147f > 0) goto 22147h**<br>**if (22147f = -96) goto 22147g**<br>**if (22147f = -97, -98) goto 22146**<br>--end-- |
| **22147g** | --va: **aszfach1s**<br>--hin: **(ts11324_O)**<br>--fn: **22147g**<br><br>--vb: 1. Abiturfach, offen (zuerkannter Abschluss)<br>--fr: Dieses Fach kommt nicht in unserer Liste vor. Damit wir es in unsere Liste aufnehmen können, nennen Sie mir bitte noch einmal das Fach genau.<br><br>--we:<br>OFFEN: _____<br>**BUTTONS: verweigert (-97), weiß nicht (-98)**<br><br>--af: **goto 22147h**<br>--end-- |

| | |
|---|---|
| **22147h** | --va: **aszfach2**<br>--hin: **(ts11315)**<br>--fn: **22147h**<br><br>--vb: 2. Abiturfach (zuerkannter Abschluss)<br>--fr: (Und welches war Ihr zweites Abiturfach bzw. Ihr zweites Fach in Ihrer Schulabschlussprüfung?)<br><br>--in: <<Bitte 2. Fach aus Liste auswählen. Bitte auch mündliche Abiturfächer erfassen.>><br><br>--we:<br>[Liste Schulfächer]<br>**BUTTONS: Fach nicht in Liste (-96), verweigert (-97), weiß nicht (-98)**<br><br>--af:<br>**if (22147h > 0) goto 22147j**<br>**if (22147h = -96) goto 22147i**<br>**if (22147h= -97, -98) goto 22146**<br>--end-- |
| **22147i** | --va: **aszfach2s**<br>--hin: **(ts11325_O)**<br>--fn: **22147i**<br><br>--vb: 2. Abiturfach, offen (zuerkannter Abschluss)<br>--fr: Dieses Fach kommt nicht in unserer Liste vor. Damit wir es in unsere Liste aufnehmen können, nennen Sie mir bitte noch einmal das Fach genau.<br><br>--we:<br>OFFEN: _____<br>**BUTTONS: verweigert (-97), weiß nicht (-98)**<br><br>--af: **goto 22147j**<br>--end-- |

| | |
|---|---|
| **22147j** | --va: **aszfach3**<br>--hin: **(ts11316)**<br>--fn: **22147j**<br><br>--vb: 3. Abiturfach (zuerkannter Abschluss)<br>--fr: (Und welches war Ihr drittes Abiturfach bzw. Ihr drittes Fach in Ihrer Schulabschlussprüfung?)<br><br>--in: <<Bitte 3. Fach aus Liste auswählen. Bitte auch mündliche Abiturfächer erfassen.>><br><br>--we:<br>[Liste Schulfächer]<br>**BUTTONS: Fach nicht in Liste (-96), verweigert (-97), weiß nicht (-98)**<br><br>--af:<br>**if (22147j > 0) goto 22147l**<br>**if (22147j = -96) goto 22147k**<br>**if (22147j = -97, -98) goto 22146**<br>--end-- |
| **22147k** | --va: **aszfach3s**<br>--hin: **(ts11326_O)**<br>--fn: **22147k**<br><br>--vb: 3. Abiturfach, offen (zuerkannter Abschluss)<br>--fr: Dieses Fach kommt nicht in unserer Liste vor. Damit wir es in unsere Liste aufnehmen können, nennen Sie mir bitte noch einmal das Fach genau.<br><br>--we:<br>OFFEN: _____<br>**BUTTONS: verweigert (-97), weiß nicht (-98)**<br><br>--af: **goto 22147l**<br>--end-- |

| | |
|---|---|
| **22147l** | --va: **aszfach4**<br>--hin: **(ts11317)**<br>--fn: **22147l**<br><br>--vb: 4. Abiturfach (zuerkannter Abschluss)<br>--fr: (Und welches war Ihr viertes Abiturfach bzw. Ihr viertes Fach in Ihrer Schulabschlussprüfung?)<br><br>--in: <<Bitte 4. Fach aus Liste auswählen. Bitte auch mündliche Abiturfächer erfassen.>><br><br>--we:<br>[Liste Schulfächer]<br>**BUTTONS: Fach nicht in Liste (-96), verweigert (-97), weiß nicht (-98)**<br><br>--af:<br>**if (22147l > 0) goto 22147n**<br>**if (22147l = -96) goto 22147m**<br>**if (22147l = -97, -98) goto 22146**<br>--end-- |
| **22147m** | --va: **aszfach4s**<br>--hin: **(ts11327_O)**<br>--fn: **22147m**<br><br>--vb: 4. Abiturfach, offen (zuerkannter Abschluss)<br>--fr: Dieses Fach kommt nicht in unserer Liste vor. Damit wir es in unsere Liste aufnehmen können, nennen Sie mir bitte noch einmal das Fach genau.<br><br>--we:<br>OFFEN: _____<br>**BUTTONS: verweigert (-97), weiß nicht (-98)**<br><br>--af: **goto 22147n**<br>--end-- |

| | |
|---|---|
| **22147n** | --va: **aszfach5**<br>--hin: **(ts11318)**<br>--fn: **22147n**<br><br>--vb: 5. Abiturfach (zuerkannter Abschluss)<br>--fr: (Und welches war Ihr fünftes Abiturfach bzw. Ihr fünftes Fach in Ihrer Schulabschlussprüfung?)<br><br>--in: <<Bitte 5. Fach aus Liste auswählen. Falls kein fünftes Abiturfach bzw. kein fünftes Schulabschlussprüfungsfach vorhanden, Button "kein 5. Fach" drücken. Bitte auch mündliche Abiturfächer erfassen.>><br><br>--we:<br>[Liste Schulfächer]<br>**BUTTONS: kein 5. Fach (-93), Fach nicht in Liste (-96), verweigert (-97), weiß nicht (-98)**<br><br>--af:<br>**if (22147n = -96) goto 22147o**<br>**if (22147n <> -96) goto 22146**<br>--end-- |
| **22147o** | --va: **aszfach5s**<br>--hin: **(ts11328_O)**<br>--fn: **22147o**<br><br>--vb: 5. Abiturfach, offen (zuerkannter Abschluss)<br>--fr: Dieses Fach kommt nicht in unserer Liste vor. Damit wir es in unsere Liste aufnehmen können, nennen Sie mir bitte noch einmal das Fach genau.<br><br>--we:<br>OFFEN: _____<br>**BUTTONS: verweigert (-97), weiß nicht (-98)**<br><br>--af: **goto 22146**<br>--end-- |

| | |
|---|---|
| **22146** | --va: **aszintro2**<br>--fn: **22146**<br><br>--vb: Intro zuerkannte Abschlüsse<br>--fr:<br>**if (h_etappe = 8)**<br>Haben Sie (außer den Schulabschlüssen, die Sie mir bereits genannt haben) seit **<20101P3>** einen weiteren allgemeinbildenden Schulabschluss erreicht oder zuerkannt bekommen (z.B. über eine Externenprüfung oder durch das Erreichen der 11. Klasse des Gymnasiums)?<br><br>**if (h_etappe = 6)**<br>Haben Sie (außer den Schulabschlüssen, die Sie mir bereits genannt haben) seit **<20101P3>** einen weiteren allgemeinbildenden Schulabschluss erreicht oder zuerkannt bekommen, zum Beispiel durch die erfolgreiche Teilnahme an einer berufsvorbereitenden Maßnahme, durch das Erreichen der 11. Klasse des Gymnasiums oder über eine Externenprüfung?<br><br>--in: <<Als Teilnehmer einer Externenprüfung zählt man, wenn man nicht am vorbereitenden Unterricht zum Erreichen des entsprechenden Schulabschlusses teilnimmt, sondern sich selbstständig oder durch einen anderen Unterricht vorbereitet. Allgemeinbildende Abschlüsse sind z.B. Hauptschulabschluss, Mittlere Reife, Fachhochschulreife oder Abitur; sie sind keine Ausbildung für einen Beruf.>><br><br>--we:<br>1: ja<br>2: nein<br>**BUTTONS: verweigert (-97), weiß nicht (-98)**<br><br>--af: **goto 22147Z**<br>--end-- |
| **22147Z** | --va: **[ZS] zas2c**<br>--fn: **22147Z**<br><br>--vb: Zeitstempel 2c zuerkannte Schulabschlüsse<br>--fr: [ZS] Zeitstempel 2c zuerkannte Schulabschlüsse, ZS für jedes Ereignis<br><br>--af:<br>**if (22146 = 1) goto 22140Z**<br>**if (22146 = 2, -97, -98) goto 22106a**<br>--end-- |
| | --st: **Ende Schleife zuerkannter Schulabschluss**<br>--end-- |

| | |
|---|---|
| **22106a** | --va: **asabi**<br>--hin: **(tf11105)**<br>--fn: **22106a**<br><br>--vb: Abitur/FHS-Reife in Deutschland erworben (h_asabi, 22106a, 22108, 22122, 22142, 22145)<br>--fr: [AUTO] Abitur/FHS-Reife in Deutschland erworben<br><br>--we:<br>0: kein Abitur/FHS-Reife<br>1: Abitur/FHS-Reife in Deutschland erworben<br>2: Abitur/FHS-Reife im Ausland erworben<br><br>--ac:<br>**autoif (ANY((22122 = 4, 5) & 22108 = 2) & 22106a <> 1) 22106a = 2**<br>**autoif (ANY((22122 = 4, 5) & (22108 = 1, -97, -98))) 22106a = 1**<br>**autoif (ANY((22145 = 4, 5) & 22142 = 2) & 22106a <> 1) 22106a = 2**<br>**autoif (ANY((22145 = 4, 5) & (22142 = 1, -97, -98))) 22106a = 1**<br><br>--af: **goto 22137Z**<br>--end-- |
| **22137Z** | --va: **[ZS] zas3**<br>--fn: **22137Z**<br><br>--vb: Zeitstempel 3 Schulgeschichte<br>--fr: [ZS] Zeitstempel 3 Schulgeschichte<br><br>--af:<br>**if (h_cohort = 6) goto 22200Z (Modul E68P_22AS_out_SC6)**<br>**if (h_cohort = 4) goto 22200Z (Modul E68P_22AS_out_SC4)**<br>**if (h_cohort = 3) goto 22200Z (Modul E68P_22AS_out_SC3P)**<br>--end-- |

| | |
|---|---|
| | --st: **25WD - Wehrdienst**<br>**Panel-Befragung SC3 B132, SC4 B135, SC6 B144**<br><br>**Grundlage: Haupterhebung SC3 B108Panel V1 Feldversion**<br><br>**Version 1.02**<br>**Stand: 07.05.2018**<br>--end-- |
| **25100Z** | --va: **[ZS] zwd1**<br>--fn: **25100Z**<br><br>--vb: Zeitstempel 1 Wehrdienst<br>--fr: [ZS] Zeitstempel 1 Wehrdienst<br><br>--af: **goto 25101**<br><br>--ef:<br>**Modul_24AB_out_SC6: alle**<br>**Modul_22AS_out_SC4: alle**<br>**Modul_22AS_out_SC3P: alle**<br>--end-- |
| | --va: **[HILF] h_etappe**<br><br>--vb: Etappenummer<br>--fr: [HILF] Etappenummer<br><br>--we:<br>6: Etappe 6<br>7: Etappe 7<br>8: Etappe 8<br>--end-- |
| **25101** | --va: **caseid**<br>--hin: **(ID_t)**<br>--fn: **25101**<br><br>--vb: Personennummer<br>--fr: [AUTO] Personennummer<br><br>--ac: **autoif (20101a) h_etappe = 20101a**<br><br>--af: **goto 25101a**<br>--end-- |

| | |
|---|---|
| **25101a** | --va: **wdauf_n**<br>--fn: **25101a**<br><br>--vb: Anzahl der WD-Aufsetzepisoden<br>--fr: [AUTO] Anzahl der WD-Aufsetzepisoden<br><br>--we:<br>[OFFEN]: _ _<br><br>--af:<br>**if (25101a > 0) goto 25106Z**<br>**if (25101a = 0 & ((h_etappe = 8 & (20102(intj) – 20106(gebj) <= 35)) OR h_etappe = 6) goto 25105**<br>**if (25101a = 0 & h_etappe = 8 & (20102(intj) – 20106(gebj) > 35)) goto 25148Z**<br>--end-- |
| **25105** | --va: **wdintro2**<br>--fn: **25105**<br><br>--vb: Wehr-/Zivil-/Wehr-Ersatzdienst/FSJ<br>--fr:<br>**if (h_etappe = 8)**<br>Kommen wir nun zu Freiwilligendiensten. Haben Sie seit **<20101P3(intmPRE / intjPRE)>** einen Bundesfreiwilligendienst, Internationalen Jugendfreiwilligendienst oder freiwilligen Wehrdienst geleistet oder ein Freiwilliges Soziales, Ökologisches oder Europäisches Jahr absolviert?<br><br>**if (h_etappe = 6)**<br>Kommen wir nun zu Freiwilligendiensten. Haben Sie seit **<20101P3(intmPRE / intjPRE)>** in Deutschland oder im Ausland einen Freiwilligendienst geleistet, wie zum Beispiel einen Bundesfreiwilligendienst, ein Freiwilliges Soziales oder Ökologisches Jahr, einen freiwilligen Wehrdienst oder einen Internationalen Jugendfreiwilligendienst?<br><br>--in:<br><< NICHT erfasst werden Zeit- oder Berufssoldaten, da diese als Erwerbstätigkeiten verstanden werden! Ebenfalls NICHT erfasst werden Zeiten als aktiver Reservist.<br>>><br><br>--we:<br>1: ja<br>2: nein<br>**BUTTONS: verweigert (-97), weiß nicht (-98)**<br><br>--af:<br>**if (25105 = 1) goto 25106Z**<br>**if (25105 = 2, -97, -98) goto 25148Z**<br>--end-- |
| | --st: **Beginn Wehrdienstepisodenschleife**<br>--end-- |

| | |
|---|---|
| **25106Z** | --va: **[ZS] zwd2**<br>--fn: **25106Z**<br><br>--vb: Zeitstempel 2 Wehrdienst<br>--fr: [ZS] Zeitstempel 2 Wehrdienst (für jede Episode)<br><br>--af: **goto 25107**<br><br>--ef: **Modul30; 30300 = 5**<br>--end-- |
| | --va: **[HILF] h_dauertan**<br><br>--vb: Episode dauert an<br>--fr: [HILF] Episode dauert an<br><br>--we:<br>1: Episode dauert an<br>2: Episode endet zum Interviewmonat<br>3: Episode endet vor Interviewmonat<br>4: Episodenende = Missing<br>--end-- |
| | --va: **[HILF] h_kursaktiv**<br><br>--vb: Kurserfassung Modul und Aktivität<br>--fr: [HILF] Kurserfassung Modul und Aktivität<br><br>--we:<br>251: dieses Wehrdienstes<br>252: dieses Zivildienstes<br>**if (h_etappe = 8 OR (h_etappe = 6 & h_cohort = 4))** 254: dieses Freiwilligen Sozialen, Ökologischen oder Europäischen Jahres<br>**if (h_etappe = 6 & h_cohort <> 4)** 254: dieses Freiwilligen Sozialen oder Ökologischen Jahres<br>255: dieses Bundesfreiwilligendienstes<br>256: dieses freiwilligen Wehrdienstes<br>**if (h_etappe = 8 OR (h_etappe = 6 & h_cohort = 4))** 257: dieses Internationalen Jugendfreiwilligendienstes<br>**if (h_etappe = 6 & h_cohort <> 4)** 257: dieses Freiwilligendienstes im Ausland<br>--end-- |
| | --va: **[HILF] h_kursherk**<br><br>--vb: Kurserfassung Episodennummer im Herkunftsmodul<br>--fr: [HILF] Kurserfassung Episodennummer im Herkunftsmodul<br>--end-- |

| | |
|---|---|
| | --va: **[HILF] h_kursstart (h_kursstartm / h_kursstartj)**<br><br>--vb: Kurserfassung Startdatum Episode<br>--fr: [HILF] Kurserfassung Startdatum Episode<br><br>--we:<br>von Monat ____ Jahr ____<br>--end-- |
| | --va: **[HILF] h_kursende (h_kursendem / h_kursendej)**<br><br>--vb: Kurserfassung Enddatum Episode<br>--fr: [HILF] Kurserfassung Enddatum Episode<br><br>--we: bis Monat ____ Jahr ____<br>--end-- |
| | --va: **[HILF] h_kursdauertan**<br><br>--vb: Kurserfassung Episode dauert an<br>--fr: [HILF] Kurserfassung Episode dauert an<br><br>--we:<br>1: ja<br>2: nein<br>-97: verweigert<br>-98: weiß nicht<br>--end-- |
| | --va: **[HILF] h_wdtypsPRE**<br><br>--vb: Preload Typ der Wehrdienstepisode Text (25103P5)<br>--fr: [HILF] Preload Typ der Wehrdienstepisode Text (Textzuordnung nach Code von 25103P5)<br><br>--we:<br>1: (Grund-)Wehrdienst (auch Reservistendienst)<br>2: Zivildienst<br>3: Wehr-Ersatzdienst<br>**if (h_etappe = 8 OR (h_etappe = 6 & h_cohort = 4))** 4: ein Freiwilliges Soziales, Ökologisches oder Europäisches Jahr<br>**if (h_etappe = 6 & h_cohort <> 4)** 4: ein Freiwilliges Soziales oder Ökologisches Jahr<br>5: einen Bundesfreiwilligendienst<br>6: einen freiwilligen Wehrdienst<br>**if (h_etappe = 8 OR (h_etappe = 6 & h_cohort = 4))** 7: einen Internationalen Jugendfreiwilligendienst<br>**if (h_etappe = 6 & h_cohort <> 4)** 7: einen Freiwilligendienst im Ausland<br>-97: einen Freiwilligendienst-98: einen Freiwilligendienst<br>--end-- |

| | |
|---|---|
| **25107** | --va: **wdnr**<br>--fn: **25107**<br><br>--vb: Wehrdienstepisodennummer<br>--fr: [AUTO] Nummer der Wehrdienstepisode<br><br>--af: **goto 25103**<br>--end-- |
| **25103** | --va: **wdmod**<br>--hin: **(t21300)**<br>--fn: **25103**<br><br>--vb: Episodenmodus<br>--fr: [AUTO] Episodenmodus<br><br>--we:<br>2: neu aufgenommene Episode im Panel<br>3: aufgesetzte Episode im Panel<br>4: im X-Modul ergänzt<br><br>--ac:<br>**autoif (30300 <> 5 & 25101a < 25107) 25103 = 2**<br>**autoif (30300 <> 5 & 25101a >= 25107) 25103 =3**<br>**autoif (30300 = 5) 25103 = 4**<br><br>--af:<br>**if (25103 = 2, 4) goto 25108**<br>**if (25103 = 3) goto 25103P1**<br>--end-- |
| **25103P1** | --va: **wdnr1PRE**<br>--fn: **25103P1**<br><br>--vb: Preload WD-Episodennummer bei !!Ersterfassung!! dieser Episode (25107 / 25103P1)<br>--fr: [AUTO] Preload WD-Episodennummer bei !!Ersterfassung!! dieser Episode<br><br>--af: **goto 25103P2**<br>--end-- |
| **25103P2** | --va: **wdwe1PRE**<br>--fn: **25103P2**<br><br>--vb: Preload Studiennummer bei !!Ersterfassung!! dieser Episode (20101b/ 25103P2)<br>--fr: [AUTO] Preload Studiennummer bei !!Ersterfassung!! dieser Episode<br><br>--af: **goto 25103P3**<br>--end-- |

| | |
|---|---|
| **25103P3** | --va: **wdnrPRE**<br>--fn: **25103P3**<br><br>--vb: Preload WD-Episodennummer dieser Episode (25107)<br>--fr: [AUTO] Preload WD-Episodennummer dieser Episode in der letzten Befragungswelle<br><br>--af: **goto 25103P4**<br>--end-- |
| **25103P4** | --va: **wdwePRE**<br>--fn: **25103P4**<br><br>--vb: Preload Studiennummer der letzten Befragung (20101b)<br>--fr: [AUTO] Preload Studiennummer der letzten Befragung<br><br>--af: **goto 25103P5**<br>--end-- |
| **25103P5** | --va: **wdtypPRE**<br>--fn: **25103P5**<br><br>--vb: Preload Typ der Wehrdienstepisode (25108)<br>--fr: [AUTO] Preload Typ der Wehrdienstepisode<br><br>--we:<br>1: (Grund-)Wehrdienst (auch Reservistendienst)<br>2: Zivildienst<br>3: Wehr-Ersatzdienst<br>**if (h_etappe = 8 OR (h_etappe = 6 & h_cohort = 4))** 4: Freiwilliges Soziales, Ökologisches oder Europäisches Jahr<br>**if (h_etappe = 6 & h_cohort <> 4)** 4: Freiwilliges Soziales oder Ökologisches Jahr<br>5: Bundesfreiwilligendienst<br>6: Freiwilliger Wehrdienst<br>**if (h_etappe = 8 OR (h_etappe = 6 & h_cohort = 4))** 7: Internationaler Jugendfreiwilligendienst<br>**if (h_etappe = 6 & h_cohort <> 4)** 7: Freiwilligendienst im Ausland<br>-97: verweigert<br>-98: weiß nicht<br><br>--ac: **autoif (25103P5) 25108 = 25103P5**<br><br>--af: **goto 25103P6**<br>--end-- |

| | |
|---|---|
| **25103P6** | --va: **wdstdatPRE (wdstmPRE / wdstjPRE)**<br>--fn: **25103P6**<br><br>--vb: Preload Startdatum (-monat/-jahr) WD-Episode (25109)<br>--fr: [AUTO] Preload Startdatum (-monat/-jahr) WD-Episode<br><br>--we:<br>Monat __ Jahr ____<br><br>--ac: **autoif (25103P6) 25109 = 25103P6**<br><br>--af: **goto 25104**<br>--end-- |
| **25104** | --va: **wdintrop**<br>--fn: **25104**<br><br>--vb: Episodenfortschreibung<br>--fr:<br>**if (25107 = 1)**<br>Kommen wir nun zu Freiwilligendiensten. In unserem letzten Interview im **<20101P3(intmPRE / intjPRE)>** haben wir notiert, dass Sie zu diesem Zeitpunkt **<h_wdtypsPRE>** geleistet haben.<br><br>**if (25107 > 1)**<br>Darüber hinaus haben wir in unserem letzten Interview im **<20101P3(intmPRE / intjPRE)>** notiert, dass Sie zu diesem Zeitpunkt **<h_wdtypsPRE>** geleistet haben.<br><br>--we:<br>1: Zielperson widerspricht NICHT<br>2: Zielperson widerspricht<br><br>--ac:<br>**autoif (25104 = 2) 25110 = 20101P3(intmPRE / intjPRE)**<br>**autoif (25104 = 2) h_dauertan = 3**<br><br>--af:<br>**if (25104 = 1) goto 25110**<br>**if (25104 = 2 & 25107 = 25101a & ((h_etappe = 8 & (20102(intj) – 20106(gebj) <= 35)) OR h_etappe = 6)) goto 25113**<br>**if (25104 = 2 & 25107 = 25101a & h_etappe = 8 & (20102(intj) – 20106(gebj) > 35)) goto 25114Z**<br>**if (25104 = 2 & 25107 < 25101a) goto 25114Z**<br>--end-- |

| | |
|---|---|
| **25108** | --va: **wdtyp**<br>--hin: **(ts21201)**<br>--fn: **25108**<br><br>--vb: Typ der Wehrdienstepisode<br>--fr:<br>**if (25107 = 1 & 25103 = 2)**<br>Wir wollen jede dieser Phasen einzeln aufnehmen. Beginnen Sie mit der ersten! Was genau haben Sie als Erstes gemacht?<br><br>**if (25107 > 1 OR 25103 = 4)**<br>Was genau haben Sie da gemacht?<br><br>--we:<br>**if (h_etappe = 8 OR (h_etappe = 6 & h_cohort = 4))** 4: Freiwilliges Soziales, Ökologisches oder Europäisches Jahr<br>**if (h_etappe = 6 & h_cohort <> 4)** 4: Freiwilliges Soziales oder Ökologisches Jahr<br>5: Bundesfreiwilligendienst<br>6: Freiwilliger Wehrdienst<br>**if (h_etappe = 8 OR (h_etappe = 6 & h_cohort = 4))** 7: Internationaler Jugendfreiwilligendienst<br>**if (h_etappe = 6 & h_cohort <> 4)** 7: Freiwilligendienst im Ausland, z.B. Internationaler Jugendfreiwilligendienst, Europäischer Freiwilligendienst, „weltwärts“<br>**BUTTONS: verweigert (-97), weiß nicht (-98)**<br><br>--af: **goto 25109**<br>--end-- |

| | |
|---|---|
| **25109** | --va: **wdstdat (wdstm / wdstj)**<br>--hin: **(ts2111m / y)**<br>--fn: **25109**<br><br>--vb: Start Wehrdienstepisode<br>--fr:<br><br>**if (25108 = 4 & (h_etappe = 8 OR (h_etappe = 6 & h_cohort = 4)))**<br>Von wann bis wann haben Sie ein Freiwilliges Soziales, Ökologisches oder Europäisches Jahr absolviert?<br><br>**if (25108 = 4 h_etappe = 6 & h_cohort <> 4)**<br>Von wann bis wann haben Sie ein Freiwilliges Soziales oder Ökologisches Jahr absolviert?<br><br>**if (25108 = 5)**<br>Von wann bis wann haben Sie den Bundesfreiwilligendienst geleistet?<br><br>**if (25108 = 6)**<br>Von wann bis wann haben Sie den freiwilligen Wehrdienst geleistet?<br><br>**if (25108 = 7 & (h_etappe = 8 OR (h_etappe = 6 & h_cohort = 4)))**<br>Von wann bis wann haben Sie den Internationalen Jugendfreiwilligendienst geleistet?<br><br>**if (25108 = 7 & h_etappe = 6 & h_cohort <> 4)**<br>Von wann bis wann haben Sie diesen Freiwilligendienst im Ausland geleistet?<br><br>**if (25108 = -97, -98)**<br>Von wann bis wann haben Sie das gemacht?<br><br>--in:<br><<Erinnert sich ZP nur an Jahreszeiten, bitte folgende Nummern eingeben:<br>21=Jahresanfang/Winter,<br>24=Frühjahr/Ostern,<br>27=Jahresmitte/Sommer,<br>30=Herbst,<br>32=Jahresende>><br><br>--we:<br>von Monat ____ Jahr _____<br>**BUTTONS: verweigert (-97), weiß nicht (-98)**<br><br>--af: **goto 25110**<br>--end-- |
| **25110** | --va: **wdenddat (wdendm / wdendj)**<br>--hin: **(ts2112m / y)**<br>--fn: **25110**<br><br>--vb: Ende Wehrdienstepisode<br>--fr: |

| | |
|---|---|
| | **if (25108 = 4 & (25103 = 2, 4) & (h_etappe = 8 OR (h_etappe = 6 & h_cohort = 4)))**<br>(Bis wann haben Sie ein Freiwilliges Soziales, Ökologisches oder Europäisches Jahr absolviert?)<br><br>**if (25108 = 4 & (25103 = 2, 4) & h_etappe = 6 & h_cohort <> 4)**<br>(Bis wann haben Sie ein Freiwilliges Soziales oder Ökologisches Jahr absolviert?)<br><br>**if (25108 = 5 & (25103 = 2, 4))**<br>(Bis wann haben Sie den Bundesfreiwilligendienst geleistet?)<br><br>**if (25108 = 6 & (25103 = 2, 4))**<br>(Bis wann haben Sie den freiwilligen Wehrdienst geleistet?)<br><br>**if (25108 = 7 & (25103 = 2, 4) & (h_etappe = 8 OR (h_etappe = 6 & h_cohort = 4)))**<br>(Bis wann haben Sie den Internationalen Jugendfreiwilligendienst geleistet?)<br><br>**if (25108 = 7 & (25103 = 2, 4) & h_etappe = 6 & h_cohort <> 4)**<br>(Bis wann haben Sie diesen Freiwilligendienst im Ausland geleistet?)<br><br>**if (25108 = -97, -98 & (25103 = 2, 4))**<br>(Bis wann haben Sie das gemacht?)<br><br>**if (25103 = 3)**<br>Bis wann haben Sie **<h_wdtypsPRE>** geleistet?<br><br>--in:<br><<Erinnert sich ZP nur an Jahreszeiten, bitte folgende Nummern eingeben:<br>21=Jahresanfang/Winter,<br>24=Frühjahr/Ostern,<br>27=Jahresmitte/Sommer,<br>30=Herbst,<br>32=Jahresende>><br><br>--we:<br>bis Monat ____ Jahr _____<br>**BUTTONS: bis heute (-5), verweigert (-97), weiß nicht (-98)**<br><br>--ac:<br>**autoif (25110 = -5) h_dauertan = 1**<br>**autoif (25110 = 20102(intm/intj)) h_dauertan = 2**<br>**autoif (25110 > 0 & 25110 < 20102(intm/intj)) h_dauertan = 3**<br>**autoif (25110 = -97, -98) h_dauertan = 4**<br>**autoif (25110 = -5) 25111 = 1**<br>**autoif (25110 = -5) 25110 = 20102(intm/intj)**<br><br>--af:<br>**if ((h_dauertan = 1, 3, 4) & (25108 = 1, 2, 4, 5, 6, 7, -97, -98)) goto 25112**<br>**if ((h_dauertan = 1, 3, 4) & 25108 = 3 & 25103 = 3 & 25107 = 25101a & h_etappe = 8 & (20102(intj) – 20106(gebj) <= 35)) goto 25113**<br>**if ((h_dauertan = 1, 3, 4) & 25108 = 3 & 25103 = 3 & 25107 = 25101a & h_etappe = 8 & (20102(intj) – 20106(gebj) > 35)) goto 25114Z** |

| | |
|---|---|
| | **if ((h_dauertan = 1, 3, 4) & 25108 = 3 & 25103 = 3 & 25107 < 25101a) goto 25114Z**<br>**if (h_dauertan = 2) goto 25111**<br>--end-- |
| **25111** | --va: **wdiz**<br>--hin: **(ts2112c)**<br>--fn: **25111**<br><br>--vb: Andauern der Wehrdienstepisode<br>--fr:<br>**if (25108 = 1)**<br>Leisten Sie heute noch Wehrdienst?<br><br>**if (25108 = 2)**<br>Leisten Sie heute noch Zivildienst?<br><br>**if (25108 = 3)**<br>Leisten Sie heute noch Wehr-Ersatzdienst?<br><br>**if (25108 = 4 & (h_etappe = 8 OR (h_etappe = 6 & h_cohort = 4)))**<br>Absolvieren Sie heute noch ein Freiwilliges Soziales, Ökologisches oder Europäisches Jahr?<br><br>**if (25108 = 4 & h_etappe = 6 & h_cohort <> 4)**<br>Absolvieren Sie heute noch ein Freiwilliges Soziales oder Ökologisches Jahr?<br><br>**if (25108 = 5)**<br>Leisten Sie heute noch den Bundesfreiwilligendienst?<br><br>**if (25108 = 6)**<br>Leisten Sie heute noch den freiwilligen Wehrdienst?<br><br>**if (25108 = 7 & (h_etappe = 8 OR (h_etappe = 6 & h_cohort = 4)))**<br>Leisten Sie heute noch den Internationalen Jugendfreiwilligendienst?<br><br>**if (25108 = 7 & h_etappe = 6 & h_cohort <> 4)**<br>Leisten Sie heute noch diesen Freiwilligendienst im Ausland?<br><br>**if (25108 = -97, -98)**<br>Machen Sie das heute noch?<br><br>--we:<br>1: ja, dauert noch an<br>2: nein, beendet<br>**BUTTONS: verweigert (-97), weiß nicht (-98)**<br><br>--ac:<br>**autoif (25111 = 1) h_dauertan = 1**<br><br>--af:<br>**if (25108 = 1, 2, 4, 5, 6, 7, -97, -98) goto 25112** |

| | |
|---|---|
| | **if (25108 =3 & 25103 = 3 & 25107 = 25101a & h_etappe = 8 & (20102(intj) – 20106(gebj) <= 35)) goto 25113**<br>**if (25108 =3 & 25103 = 3 & 25107 = 25101a & h_etappe = 8 & (20102(intj) – 20106(gebj) > 35)) goto 25114Z**<br>**if (25108 =3 & 25103 = 3 & 25107 < 25101a) goto 25114Z**<br>--end-- |
| **25112** | --va: **wdfb**<br>--hin: **(ts21202)**<br>--fn: **25112**<br><br>--vb: Besuch von Lehrgängen/Kursen während Wehrdienst<br>--fr:<br><br>**if (25108 = 4 & (25103 = 2, 4) & (h_etappe = 8 OR (h_etappe = 6 & h_cohort = 4)))**<br>Nun geht es um Ihre berufliche Fortbildung während dieses Freiwilligen Sozialen, Ökologischen oder Europäischen Jahres. Haben Sie während dieser Zeit von **<25109>** bis **<25110>** Lehrgänge oder Kurse besucht, von denen Sie bisher noch nicht berichtet haben?<br><br>**if (25108 = 4 & (25103 = 2, 4) & h_etappe = 6 & h_cohort <> 4)**<br>Nun geht es um Ihre berufliche Fortbildung während dieses Freiwilligen Sozialen oder Ökologischen Jahres. Haben Sie während dieser Zeit von **<25109>** bis **<25110>** Lehrgänge oder Kurse besucht, von denen Sie bisher noch nicht berichtet haben?<br><br>**if (25108 = 5 & (25103 = 2, 4))**<br>Nun geht es um Ihre berufliche Fortbildung während dieses Bundesfreiwilligendienstes. Haben Sie während dieser Zeit von **<25109>** bis **<25110>** Lehrgänge oder Kurse besucht, von denen Sie bisher noch nicht berichtet haben?<br><br>**if (25108 = 6 & (25103 = 2, 4))**<br>Nun geht es um Ihre berufliche Fortbildung während dieses freiwilligen Wehrdienstes. Haben Sie während dieser Zeit von **<25109>** bis **<25110>** Lehrgänge oder Kurse besucht, von denen Sie bisher noch nicht berichtet haben?<br><br>**if (25108 = 7 & (25103 = 2, 4) & (h_etappe = 8 OR (h_etappe = 6 & h_cohort = 4)))**<br>Nun geht es um Ihre berufliche Fortbildung während dieses Internationalen Jugendfreiwilligendienstes. Haben Sie während dieser Zeit von **<25109>** bis **<25110>** Lehrgänge oder Kurse besucht, von denen Sie bisher noch nicht berichtet haben?<br><br>**if (25108 = 7 & (25103 = 2, 4) & h_etappe = 6 & h_cohort <> 4)**<br>Nun geht es um Ihre berufliche Fortbildung während dieses Freiwilligendienstes im Ausland. Haben Sie während dieser Zeit von **<25109>** bis **<25110>** Lehrgänge oder Kurse besucht, von denen Sie bisher noch nicht berichtet haben?<br><br>**if ((25108 = -97, -98) & (25103 = 2, 4))**<br>Nun geht es um Ihre berufliche Fortbildung. Haben Sie während dieser Zeit von **<25109>** bis **<25110>** Lehrgänge oder Kurse besucht, von denen Sie bisher noch nicht berichtet haben?<br><br>**if (25108 = 1 & 25103 = 3)**<br>Nun geht es um Ihre berufliche Fortbildung während dieses Wehrdienstes. Haben Sie von **<20101P3(intmPRE / intjPRE)>** bis **<25110>** Lehrgänge oder Kurse besucht, von denen Sie bisher noch nicht berichtet haben? |

| | |
|---|---|
| | **if (25108 = 2 & 25103 = 3)**<br>Nun geht es um Ihre berufliche Fortbildung während dieses Zivildienstes. Haben Sie von **<20101P3(intmPRE / intjPRE)>** bis **<25110>** Lehrgänge oder Kurse besucht, von denen Sie bisher noch nicht berichtet haben?<br><br>**if (25108 = 4 & 25103 = 3 & (h_etappe = 8 OR (h_etappe = 6 & h_cohort = 4)))**<br>Nun geht es um Ihre berufliche Fortbildung während dieses Freiwilligen Sozialen, Ökologischen oder Europäischen Jahres. Haben Sie von **<20101P3(intmPRE / intjPRE)>** bis **<25110>** Lehrgänge oder Kurse besucht, von denen Sie bisher noch nicht berichtet haben?<br><br>**if (25108 = 4 & 25103 = 3 & h_etappe = 6 & h_cohort <> 4)**<br>Nun geht es um Ihre berufliche Fortbildung während dieses Freiwilligen Sozialen oder Ökologischen Jahres. Haben Sie von **<20101P3(intmPRE / intjPRE)>** bis **<25110>** Lehrgänge oder Kurse besucht, von denen Sie bisher noch nicht berichtet haben?<br><br>**if (25108 = 5 & 25103 = 3)**<br>Nun geht es um Ihre berufliche Fortbildung während dieses Bundesfreiwilligendienstes. Haben Sie von **<20101P3(intmPRE / intjPRE)>** bis **<25110>** Lehrgänge oder Kurse besucht, von denen Sie bisher noch nicht berichtet haben?<br><br>**if (25108 = 6 & 25103 = 3)**<br>Nun geht es um Ihre berufliche Fortbildung während dieses freiwilligen Wehrdienstes. Haben Sie von **<20101P3(intmPRE / intjPRE)>** bis **<25110>** Lehrgänge oder Kurse besucht, von denen Sie bisher noch nicht berichtet haben?<br><br>**if (25108 = 7 & 25103 = 3 & (h_etappe = 8 OR (h_etappe = 6 & h_cohort = 4)))**<br>Nun geht es um Ihre berufliche Fortbildung während dieses Internationalen Jugendfreiwilligendienstes. Haben Sie von **<20101P3(intmPRE / intjPRE)>** bis **<25110>** Lehrgänge oder Kurse besucht, von denen Sie bisher noch nicht berichtet haben?<br><br>**if (25108 = 7 & 25103 = 3 & h_etappe = 6 & h_cohort <> 4)**<br>Nun geht es um Ihre berufliche Fortbildung während dieses Freiwilligendienstes im Ausland. Haben Sie von **<20101P3(intmPRE / intjPRE)>** bis **<25110>** Lehrgänge oder Kurse besucht, von denen Sie bisher noch nicht berichtet haben?<br><br>**if ((25108 = -97, -98) & 25103 = 3)**<br>Nun geht es um Ihre berufliche Fortbildung. Haben Sie von **<20101P3(intmPRE / intjPRE)>** bis **<25110>** Lehrgänge oder Kurse besucht, von denen Sie bisher noch nicht berichtet haben?<br><br>--we:<br>1: ja<br>2: nein<br>**BUTTONS: verweigert (-97), weiß nicht (-98)**<br><br>--ac:<br>**autoif (25112 = 1) h_kursherk = 25107**<br>**autoif (25112 = 1 & 25109 >= 20101P3(intmPRE / intjPRE)) h_kursstart = 25109**<br>**autoif (25112 = 1 & 25109 < 20101P3(intmPRE / intjPRE)) h_kursstart = 20101P3(intmPRE / intjPRE)**<br>**autoif (25112 = 1) h_kursende = 25110**<br>**autoif (25112 = 1) h_kursdauertan = 25111**<br>**autoif (25112 = 1 & 25108 = 1) h_kursaktiv = 251**<br>**autoif (25112 = 1 & 25108 = 2) h_kursaktiv = 252** |

| | |
|---|---|
| | **autoif (25112 = 1 & 25108 = 4) h_kursaktiv = 254**<br>**autoif (25112 = 1 & 25108 = 5) h_kursaktiv = 255**<br>**autoif (25112 = 1 & 25108 = 6) h_kursaktiv = 256**<br>**autoif (25112 = 1 & 25108 = 7) h_kursaktiv = 257**<br><br>--af:<br>**if (25112 = 1) goto 35100Z**<br>**if (25112 = 2, -97, -98) goto 25112Z**<br>--end-- |
| **25112Z** | --va: **[ZS] zwd2b**<br>--fn: **25112Z**<br><br>--vb: Zeitstempel 2b Wehrdienst<br>--fr: [ZS] Zeitstempel 2b Wehrdienst (für jede Episode<br><br>--af:<br>**if (25103 = 2) goto 25113**<br>**if (25103 = 3 & 25107 = 25101a & ((h_etappe = 8 & (20102(intj) – 20106(gebj) <= 35)) OR h_etappe = 6 )) goto 25113**<br>**if (25103 = 3 & 25107 = 25101a & h_etappe = 8 & (20102(intj) – 20106(gebj) > 35)) goto 25114Z**<br>**if (25103 = 3 & 25107 < 25101a) goto 25114Z**<br>**if (25103 = 4) goto 25114Z**<br><br>--ef: **Modul35: (35102 = 251, 252, 254, 255, 256, 257)**<br>--end-- |

| | |
|---|---|
| **25113** | --va: **wdintro12**<br>--fn: **25113**<br><br>--vb: Wehr-/Zivil-/Wehr-Ersatzdienst/FSJ<br>--fr:<br>**if (25103 = 3 & ALL(25104 = 2) & h_etappe = 8)**<br>Haben Sie seit **<20101P3(intmPRE / intjPRE)>** einen Bundesfreiwilligendienst, Internationalen Jugendfreiwilligendienst oder freiwilligen Wehrdienst geleistet oder ein Freiwilliges Soziales, Ökologisches oder Europäisches Jahr absolviert?<br><br>**if (25103 = 3 & ALL(25104 = 2) & h_etappe = 6)**<br>Haben Sie seit **<20101P3(intmPRE / intjPRE)>** in Deutschland oder im Ausland einen Freiwilligendienst geleistet, wie zum Beispiel einen Bundesfreiwilligendienst, ein Freiwilliges Soziales oder Ökologisches Jahr, einen freiwilligen Wehrdienst oder einen Internationalen Jugendfreiwilligendienst?<br><br>**if ((25103 = 2 OR (25103 = 3 & ANY(25104 = 1))) & h_etappe = 8)**<br>Haben Sie seit **<20101P3(intmPRE / intjPRE)>** noch einmal einen Bundesfreiwilligendienst, Internationalen Jugendfreiwilligendienst oder freiwilligen Wehrdienst geleistet oder ein Freiwilliges Soziales, Ökologisches oder Europäisches Jahr absolviert?<br><br>**if ((25103 = 2 OR (25103 = 3 & ANY(25104 = 1))) & h_etappe = 6)**<br>Haben Sie seit **<20101P3(intmPRE / intjPRE)>** noch einmal in Deutschland oder im Ausland einen Freiwilligendienst geleistet, wie zum Beispiel einen Bundesfreiwilligendienst, ein Freiwilliges Soziales oder Ökologisches Jahr, einen freiwilligen Wehrdienst oder einen Internationalen Jugendfreiwilligendienst?<br><br>--in:<br><< NICHT erfasst werden Zeit- oder Berufssoldaten, da diese als Erwerbstätigkeiten verstanden werden! Ebenfalls NICHT erfasst werden Zeiten als aktiver Reservist.<br>>><br><br>--we:<br>1: ja<br>2: nein<br>**BUTTONS: verweigert (-97), weiß nicht (-98)**<br><br>--af: **goto 25114Z**<br>--end-- |

| | |
|---|---|
| **25114Z** | --va: **[ZS] zwd3**<br>--fn: **25114Z**<br><br>--vb: Zeitstempel 3 Wehrdienst<br>--fr: [ZS] Zeitstempel 3 Wehrdienst (für jede Episode)<br><br>--af:<br>**if (25103 = 4) goto 30150**<br>**if (25113 = 1 OR 25107 < 25101a) goto 25106Z**<br>**if ((25113 = 2, -97, -98) OR (25103 = 3 & 25107 = 25101a & ((h_etappe = 6 & h_cohort = 4) OR (h_etappe = 8 & (20102(intj) – 20106(gebj) > 35))))) goto 25148Z**<br>--end-- |
| | --st: **Ende Wehrdienstepisodenschleife**<br>--end-- |
| **25148Z** | --va: **[ZS] zwd4**<br>--fn: **25148Z**<br><br>--vb: Zeitstempel 4 Wehrdienst<br>--fr: [ZS] Zeitstempel 4 Wehrdienst<br><br>--af:<br>**if (h_cohort = 6) goto 25200Z (Modul E68P_25WD_out_SC6)**<br>**if (h_cohort = 4) goto 25200Z (Modul E68P_25WD_out_SC4)**<br>**if (h_cohort = 3) goto 25200Z (Modul E68P_25WD_out_SC3P)**<br>--end-- |

| | |
|---|---|
| | --st: **26ET - Erwerbstätigkeiten**<br>**Panel-Befragung SC3 B132, SC4 B135, SC6 B144**<br><br>**Grundlage: Haupterhebung SC3 B108Panel V3 Feldversion**<br><br>**Version 1.07**<br>**Stand: 06.09.2018**<br>--end-- |
| **26100Z** | --va: **[ZS] zet1**<br>--fn: **26100Z**<br><br>--vb: Zeitstempel 1 Erwerbstätigkeit<br>--fr: [ZS] Zeitstempel 1 Erwerbstätigkeit<br><br>--af: **goto 26101**<br><br>--ef:<br>**Modul_25WD_out_SC6: alle**<br>**Modul_25WD_out_SC4: alle**<br>**Modul_25WD_out_SC3P: alle**<br>--end-- |
| | --va: **[HILF] h_etappe**<br><br>--vb: Etappenummer<br>--fr: [HILF] Etappenummer<br><br>--we:<br>6: Etappe 6<br>7: Etappe 7<br>8: Etappe 8<br>--end-- |
| | --va: **[HILF] h_etkurz**<br>--hin: **(tf23913)**<br><br>--vb: unter 21 und keine abgeschlossene Berufsausbildung<br>--fr: [HILF] unter 21 und keine abgeschlossene Berufsausbildung<br><br>--we:<br>1: unter 21 Jahre und keine AB<br>0: 21 und älter oder abgeschlossene AB<br>--end-- |

| | |
|---|---|
| | --va: **[HILF] h_etswitch**<br><br>--vb: h_etkurz = 0 und in der Vorwelle h_etkurz = 1 (switch-Fall)<br>--fr: [HILF] h_etkurz = 0 und in der Vorwelle h_etkurz = 1 (switch-Fall)<br><br>--we:<br>1: h_etkurz = 0 und in der Vorwelle h_etkurz = 1 (switch-Fall)<br>0: h_etkurz = 1 oder h_etkurz = 0 und in der Vorwelle h_etkurz = ., 0 (kein switch-Fall)<br>--end-- |
| | --va: **[HILF] h_typ**<br><br>--vb: Anzahl aktuelle Beschäftigungen für Sozialkapital<br>--fr: [HILF] Anzahl aktuelle Beschäftigungen für Sozialkapital<br><br>--we:<br>1: eine neu aufgenommene Haupttätigkeit<br>2: mehrere neu aufgenommene Haupttätigkeiten<br>3: keine neu augenommenen Haupttätigkeiten<br>--end-- |
| | --va: **[HILF] h_etstud**<br>--hin: **(tf23915)**<br><br>--vb: ZP studierte seit letztem Interviewzeitpunkt<br>--fr: [HILF] ZP studierte seit letztem Interviewzeitpunkt<br><br>--we:<br>1: ja<br>0: nein<br>--end-- |

| | |
|---|---|
| **26101** | --va: **caseid**<br>--hin: **(ID_t)**<br>--fn: **26101**<br><br>--vb: Personennummer<br>--fr: [AUTO] Personennummer<br><br>--ac:<br>**autoif (20101a) h_etappe = 20101a**<br>**autoif (h_etappe = 6 & (20102(intm/intj) – 20106(gebm/gebj) < 252) & 24202 <> 1) h_etkurz = 1**<br>**autoif (h_etappe = 8 OR (h_etappe = 6 & ((20102(intm/intj) – 20106(gebm/gebj) >= 252) OR 24202 = 1))) h_etkurz = 0**<br>**auotif () h_etswitch = 0**<br>**autoif (h_etkurz = 0 & 20102P27 = 1) h_etswitch = 1**<br>**autoif (ANY(24111 = 6 to 10) & h_etappe = 6) h_etstud = 1**<br>**autoif (NO(24111 = 6 to 10) OR h_etappe = 8) h_etstud = 0**<br><br>--af: **goto 26101P1**<br>--end-- |
| **26101P1** | --va: **einvzuspPRE**<br>--fn: **26101P1**<br><br>--vb: Preload Einverständnis Zuspielung Sozialversicherungdaten (26400)<br>--fr: [AUTO] Preload Einverständnis Zuspielung Sozialversicherungdaten<br><br>--we:<br>1: ja<br>2: nein<br><br>--ac:<br>**autoif (26101P1 = 1) 26400 = 1**<br><br>--af: **goto 26101a**<br>--end-- |
| **26101a** | --va: **etauf_n**<br>--fn: **26101a**<br><br>--vb: Anzahl der ET-Aufsetzepisoden<br>--fr: [AUTO] Anzahl der ET-Aufsetzepisoden<br><br>--we:<br>[OFFEN]: _ _<br><br>--af:<br>**if (26101a > 0) goto 26107Z**<br>**if (26101a = 0) goto 26105**<br>--end-- |

| | |
|---|---|
| **26105** | --va: **etintro2**<br>--fn: **26105**<br><br>--vb: Erwerbstätigkeiten<br>--fr:<br>**if (h_etappe = 8)**<br>Nun kommen wir zu Ihrer Erwerbsgeschichte. Im Folgenden möchte ich alle beruflichen Tätigkeiten, die Sie seit **<20101P3(intmPRE / intjPRE)>** ausgeübt haben, mit Ihnen durchgehen. Waren Sie seit **<20101P3(intmPRE / intjPRE)>** irgendwann einmal erwerbstätig?<br><br>**if (h_etappe = 6 & h_etkurz = 0)**<br>Nun kommen wir zu Ihrer Erwerbstätigkeit. Haben Sie seit **<20101P3(intmPRE / intjPRE)>** eine berufliche Tätigkeit ausgeübt? Denken Sie bitte auch an Beschäftigungen, die Sie !!parallel!! zu einer Ausbildung oder einer anderen Beschäftigung ausgeübt haben.<br><br>**if (h_etappe = 6 & h_etkurz = 1)**<br>Nun kommen wir zu Ihrer Erwerbstätigkeit. Haben Sie seit **<20101P3(intmPRE / intjPRE)>** eine berufliche Tätigkeit ausgeübt?<br>Unter einer beruflichen Tätigkeit verstehen wir auch<br>• ein Praktikum,<br>• ein Volontariat,<br>• ein Traineeprogramm,<br>• ein Anerkennungsjahr oder Anerkennungspraktikum,<br>• einen Ferienjob oder Minijob,<br>• eine geringfügige Beschäftigung oder<br>• eine mithelfende Tätigkeit.<br>Denken Sie bitte auch an Beschäftigungen, die Sie !!parallel!! zu einer Ausbildung oder einer anderen Beschäftigung ausgeübt haben.<br><br>--in:<br>**if (h_etappe = 8)**<br><<Nicht gemeint sind berufliche Ausbildungen, berufsvorbereitende Maßnahmen, Ferienjobs und Schüler- oder Studentenpraktika.>><br><br>**if (h_etappe = 6)**<br><< Gemeint sind auch bezahlte oder unbezahlte Praktika nach Ende der Schulzeit.<br>Nicht gemeint sind:<br>• Ferienjobs und Praktika !!während der Schulzeit!!,<br>• berufliche Ausbildungen,<br>• berufsvorbereitende Maßnahmen wie z.B. die Einstiegsqualifizierung (EQ),<br>• Freiwilligendienste oder Wehrdienst.>><br><br>--we:<br>1: ja<br>2: nein<br>**BUTTONS: verweigert (-97), weiß nicht (-98)**<br><br>--af:<br>**if (26105 = 1) goto 26107Z**<br>**if ((26105 = 2, -97, -98) & h_etkurz = 0) goto 26106**<br>**if ((26105 = 2, -97, -98) & h_etkurz = 1 & 26101P1 <> 1 & (20102(intm / intj) – 20106(gebm / gebj) > 216)) goto 26400** |

| | |
|---|---|
| | **if ((26105 = 2, -97, -98) & h_etkurz = 1 & (26101P1 = 1 OR (26101P1 <> 1 & (20102(intm / intj) – 20106(gebm / gebj) <= 216)))) goto 26401Z**<br>--end-- |
| **26106** | --va: **etintro3**<br>--fn: **26106**<br><br>--vb: Erwerbstätigkeiten mit Ausbildungscharakter<br>--fr:<br>Unter einer Beschäftigung verstehen wir auch<br>• ein Praktikum,<br>• ein Volontariat,<br>• ein Referendariat bzw. Vikariat,<br>• ein Traineeprogramm,<br>• ein Anerkennungsjahr oder Anerkennungspraktikum,<br>• ein pharmazeutisches Praktikum.<br>Sind Sie seit **<20101P3(intmPRE / intjPRE)>** einer solchen Beschäftigung nachgegangen?<br><br>--in:<br>**if (h_etappe = 8)**<br><<Nicht gemeint sind Ferienjobs und Schüler- oder Studentenpraktika.>><br><br>**if (h_etappe = 6)**<br><<Gemeint sind bezahlte oder unbezahlte Praktika nach Ende der Schulzeit.<br>Nicht gemeint sind:<br>• Ferienjobs und Praktika !!während der Schulzeit!!,<br>• berufliche Ausbildungen,<br>• berufsvorbereitende Maßnahmen wie z.B. die Einstiegsqualifizierung (EQ),<br>• Freiwilligendienste oder Wehrdienst.>><br><br>--we:<br>1: ja<br>2: nein<br>**BUTTONS: verweigert (-97), weiß nicht (-98)**<br><br>--af:<br>**if (26106 = 1) goto 26107Z**<br>**if (26106 = 2, -97, -98) goto 26107**<br>--end-- |

| | |
|---|---|
| **26107** | --va: **etintro4**<br>--fn: **26107**<br><br>--vb: Nebentätigkeiten<br>--fr:<br>**if (h_etappe = 8)**<br>Gab bzw. gibt es neben den Beschäftigungen, die Sie mir bereits genannt haben, bezahlte Nebentätigkeiten, die Sie seit **<20101P3(intmPRE / intjPRE)>** ausgeübt haben? Damit meinen wir !!keine!! Ferienjobs, sondern Minijobs, geringfügige Beschäftigungen und nebenberufliche oder mithelfende Tätigkeiten.<br><br>**if (h_etappe = 6)**<br>Gab bzw. gibt es neben den Beschäftigungen, die Sie mir bereits genannt haben, bezahlte Nebentätigkeiten, die Sie seit **<20101P3(intmPRE / intjPRE)>** ausgeübt haben? Damit meinen wir Ferienjobs, Minijobs, geringfügige Beschäftigungen und nebenberufliche oder mithelfende Tätigkeiten.<br><br>--in:<br>**if (h_etappe = 8)**<br><<Nicht gemeint sind Ferienjobs und Schüler- oder Studentenpraktika.>><br><br>**if (h_etappe = 6)**<br><<Gemeint sind auch bezahlte oder unbezahlte Praktika nach Ende der Schulzeit.<br>Nicht gemeint sind:<br>• Ferienjobs und Praktika !!während der Schulzeit!!,<br>• berufliche Ausbildungen,<br>• berufsvorbereitende Maßnahmen wie z.B. die Einstiegsqualifizierung (EQ),<br>• Freiwilligendienste oder Wehrdienst.>><br><br>--we:<br>1: ja<br>2: nein<br>**BUTTONS: verweigert (-97), weiß nicht (-98)**<br><br>--af:<br>**if (26107 = 1) goto 26107Z**<br>**if ((26107 = 2, -97, -98) & 26101P1 <> 1 & (20102(intm / intj) – 20106(gebm / gebj) > 216) & h_etappe = 6) goto 26400**<br>**if ((26107 = 2, -97, -98) & 26101P1 <> 1 & (20102(intm / intj) – 20106(gebm / gebj) > 216) & h_etappe = 8) goto 26401Z**<br>**if ((26107 = 2, -97, -98) & (26101P1 = 1 OR (26101P1 <> 1 & (20102(intm / intj) – 20106(gebm / gebj) <= 216)))) goto 26401Z**<br>--end-- |
| | --st: **BEGINN der Erwerbstätigkeitsepisodenschleife**<br>--end-- |

| | |
|---|---|
| **26107Z** | --va: **[ZS] zet1b**<br>--fn: **26107Z**<br><br>--vb: Zeitstempel 1b Erwerbstätigkeit<br>--fr: [ZS] Zeitstempel 1b Erwerbstätigkeit (für jede Episode)<br><br>--af:<br>**if (h_etappe = 6 OR (h_etappe = 8 & (26101a = 0 OR (26101a > 0 & 26101a <= 26108(n-1))))) goto 26108**<br>**if (h_etappe = 8 & 26101a > 0 & 26101a > 26108(n-1)) goto 26108P1**<br><br>--ef: **Modul30; 30300 = 1**<br>--end-- |
| | --va: **[HILF] h_etepi**<br>--hin: **(ts23910)**<br><br>--vb: Herkunft Episode<br>--fr: [HILF] Herkunft Episode<br><br>--we:<br>1: ET allgemein<br>2: Ausbildungs-ET<br>3: Neben-ET<br>4: im X-Modul ergänzt<br>6: Aufsatzepisode mit Fortschreibung<br>7: Aufsatzepisode ohne Fortschreibung<br>--end-- |
| | --va: **[HILF] h_akt**<br>--hin: **(ts23901)**<br><br>--vb: Hilfsvariable aktuelle Erwerbstätigkeit<br>--fr: [HILF] Hilfsvariable aktuelle Erwerbstätigkeit<br><br>--we:<br>1: aktuell erwerbstätig<br>2: abgeschlossene Erwerbstätigkeit<br>--end-- |

| | |
|---|---|
| | --va: **[HILF] h_ettyp**<br>--hin: **(ts23911)**<br><br>--vb: Beschäftigtentyp<br>--fr: [HILF] Beschäftigtentyp<br><br>--we:<br>1: Arbeiter/ Angestellte/ Beamte/ Soldaten / nicht zuordenbar<br>2: Zeit-/Saisonarbeiter<br>3: 2. Arbeitsmarkt / Ausbildungstätigkeiten<br>4: Selbständige / Mithelfende / Freie Mitarbeiter<br>--end-- |
| | --va: **[HILF] h_episk**<br><br>--vb: Erwerbsepisode für Sozialkapitalfragen<br>--fr: [HILF] Erwerbsepisode für Sozialkapitalfragen<br><br>--we:<br>1: ET für Sozialkapitalfragen<br>2: keine ET für Sozialkapitalfragen<br>--end-- |
| | --va: **[HILF] h_dauertan**<br><br>--vb: Episode dauert an<br>--fr: [HILF] Episode dauert an<br><br>--we:<br>1: Episode dauert an<br>2: Episode endet zum Interviewmonat<br>3: Episode endet vor Interviewmonat<br>4: Episodenende = Missing<br>--end-- |

| | |
|---|---|
| | --va: **[HILF] h_kursaktiv**<br><br>--vb: Kurserfassung Modul und Aktivität<br>--fr: [HILF] Kurserfassung Modul und Aktivität<br><br>--we:<br>260: dieser Tätigkeit<br>261: dieses Volontariats<br>262: dieses Traineeprogrammes<br>263: dieses Anerkennungsjahres bzw. Anerkennungspraktikums<br>264: dieses pharmazeutischen Praktikums<br>266: dieses Praktikums<br>267: dieser ABM-Stelle<br>268: dieses Ein-Euro-Jobs/dieser Arbeitsgelegenheit<br>269: dieses Referendariats<br>--end-- |
| | --va: **[HILF] h_kursherk**<br><br>--vb: Kurserfassung Episodennummer im Herkunftsmodul<br>--fr: [HILF] Kurserfassung Episodennummer im Herkunftsmodul<br>--end-- |
| | --va: **[HILF] h_kursstart (h_kursstartm / h_kursstartj)**<br><br>--vb: Kurserfassung Startdatum Episode<br>--fr: [HILF] Kurserfassung Startdatum Episode<br><br>--we:<br>von Monat ____ Jahr ____<br>--end-- |
| | --va: **[HILF] h_kursende (h_kursendem / h_kursendej)**<br><br>--vb: Kurserfassung Enddatum Episode<br>--fr: [HILF] Kurserfassung Enddatum Episode<br><br>--we: bis Monat ____ Jahr ____<br>--end-- |

| | |
|---|---|
| | --va: **[HILF] h_kursdauertan**<br><br>--vb: Kurserfassung Episode dauert an<br>--fr: [HILF] Kurserfassung Episode dauert an<br><br>--we:<br>1: ja<br>2: nein<br>-97: verweigert<br>-98: weiß nicht<br>--end-- |
| **26108P1** | --va: **etnrPREneu**<br>--fn: **26108P1**<br><br>--vb: Preload ET-Episodennummer dieser Episode (26108)<br>--fr: [AUTO] Preload ET-Episodennummer dieser Episode in dieser Befragungswelle<br><br>--ac: **autoif () 26108 = 26108P1**<br><br>--af: **goto 26103**<br>--end-- |
| **26108** | --va: **etnr**<br>--fn: **26108**<br><br>--vb: Nummer der Erwerbsepisode<br>--fr: [AUTO] Nummer der Erwerbsepisode<br><br>--af: **goto 26103**<br>--end-- |

| | |
|---|---|
| **26103** | --va: **etmod**<br>--hin: **(ts23550)**<br>--fn: **26103**<br><br>--vb: Episodenmodus<br>--fr: [AUTO] Episodenmodus<br><br>--we:<br>2: neu aufgenommene Episode im Panel<br>3: aufgesetzte Episode im Panel<br>4: im X-Modul ergänzt<br><br>--ac:<br>**autoif (30300 <> 1 & 26101a < 26108) 26103 = 2**<br>**autoif (30300 <> 1 & 26101a >= 26108) 26103 = 3**<br>**autoif (30300 = 1) 26103 = 4**<br><br>**autoif (26103 = 2 & 26108 = 1 & 26105 = 1) h_etepi = 1**<br>**autoif (26103 = 2 & 26108 = 1 & 26106 = 1) h_etepi = 2**<br>**autoif (26103 = 2 & 26108 = 1 & 26107 = 1) h_etepi = 3**<br>**autoif (26103 = 2 & 26108 > 1 & 26216a(n-1) = 1) h_etepi = 1**<br>**autoif (26103 = 2 & 26108 > 1 & 26216b(n-1) = 1) h_etepi = 2**<br>**autoif (26103 = 2 & 26108 > 1 & 26216c(n-1) = 1) h_etepi = 3**<br>**autoif (26103 = 3) h_etepi = 6**<br>**autoif (26103 = 4) h_etepi = 4**<br><br>--af:<br>**if (26103 = 2, 4) goto 26109**<br>**if (26103 = 3) goto 26103P1**<br>--end-- |
| **26103P1** | --va: **etnr1PRE**<br>--fn: **26103P1**<br><br>--vb: Preload ET-Episodennummer bei !!Ersterfassung!! dieser Episode (26108 / 26103P1)<br>--fr: [AUTO] Preload ET-Episodennummer bei !!Ersterfassung!! dieser Episode<br><br>--af: **goto 26103P2**<br>--end-- |
| **26103P2** | --va: **etwe1PRE**<br>--fn: **26103P2**<br><br>--vb: Preload Studiennummer bei !!Ersterfassung!! dieser Episode (20101b / 26103P2)<br>--fr: [AUTO] Preload Studiennummer bei !!Ersterfassung!! dieser Episode<br><br>--af: **goto 26103P3**<br>--end-- |

| | |
|---|---|
| **26103P3** | --va: **etnrPRE**<br>--fn: **26103P3**<br><br>--vb: Preload ET-Episodennummer dieser Episode in der letzten Welle<br>--fr: [AUTO] Preload ET-Episodennummer dieser Episode in der letzten Befragungswelle<br><br>--af: **goto 26103P4**<br>--end-- |
| **26103P4** | --va: **etwePRE**<br>--fn: **26103P4**<br><br>--vb: Preload Studiennummer der letzten Befragung (20101b)<br>--fr: [AUTO] Preload Studiennummer der letzten Befragung<br><br>--af:<br>**if (h_etkurz = 0) goto 26103P5**<br>**if (h_etkurz = 1) goto 26103P7**<br>--end-- |
| **26103P5** | --va: **ettypbPRE**<br>--fn: **26103P5**<br><br>--vb: Preload Beschäftigtentyp (26121a)<br>--fr: [AUTO] Preload Beschäftigtentyp<br><br>--we:<br>1: Arbeiter / Angestellte / Beamte / Soldaten / nicht zuordenbar<br>2: Zeit- / Saisonarbeiter<br>3: 2. Arbeitsmarkt / Ausbildungstätigkeiten<br>4: Selbständige / Mithelfende / Freie Mitarbeiter<br><br>--ac:<br>**autoif (26103P5) h_ettyp = 26103P5**<br>**autoif (26103P5) 26121a = 26103P5**<br><br>--af: **goto 26103P6**<br>--end-- |

| | |
|---|---|
| **26103P6** | --va: **etbsPRE**<br>--fn: **26103P6**<br><br>--vb: Preload Berufliche Stellung (26111)<br>--fr: [AUTO] Preload Berufliche Stellung<br><br>--we:<br>1: Arbeiter/in<br>2: Angestellte/r, auch Angestellte/r des öffentlichen Dienstes<br>3: Beamter/Beamtin, auch Richter/in, außer Soldaten<br>4: Zeit-/Berufssoldat/in<br>5: Selbständige/r<br>6: Mithelfende/r Familienangehörige/r<br>7: Freie/r Mitarbeiter/in<br>8: Erwerbstätigkeit zur Vorbereitung auf einen Beruf, z.B. Praktikum, Volontariat, Referendariat, studentische Hilfskraft<br>-97: verweigert<br>-98: weiß nicht<br><br>--ac: **autoif (26103P6) 26111 = 26103P6**<br><br>--af: **goto 26103P7**<br>--end-- |
| **26103P7** | --va: **etausPRE**<br>--fn: **26103P7**<br><br>--vb: Preload Art der Ausbildungsbeschäftigung (26118)<br>--fr: [AUTO] Preload Art der Ausbildungsbeschäftigung<br><br>--we:<br>1: Volontariat<br>2: Referendariat bzw. Vikariat<br>3: Traineeprogramm<br>4: Anerkennungsjahr bzw. Anerkennungspraktikum<br>5: pharmazeutisches Praktikum<br>7: Stelle als studentische Hilfskraft an einer Hochschule oder einem Forschungsinstitut<br>8: Stelle als studentische Hilfskraft/Werkstudent in einer Firma<br>9: (anderes) Praktikum<br>-97: verweigert<br>-98: weiß nicht<br><br>--ac: **autoif (26103P7) 26118 = 26103P7**<br><br>--af:<br>**if (h_etkurz = 0) goto 26103P8**<br>**if (h_etkurz = 1) goto 26103P11**<br>--end-- |

| | |
|---|---|
| **26103P8** | --va: **etbaPRE**<br>--fn: **26103P8**<br><br>--vb: Preload Beschäftigung im 2. Arbeitsmarkt (26119)<br>--fr: [AUTO] Preload Beschäftigung im 2. Arbeitsmarkt<br><br>--we:<br>1: ABM-Stelle<br>2: Ein-Euro-Job bzw. Arbeitsgelegenheit<br>3: nichts davon<br>-97: verweigert<br>-98: weiß nicht<br><br>--ac: **autoif (26103P8) 26119 = 26103P8**<br><br>--af: **goto 26103P9**<br>--end-- |
| **26103P9** | --va: **etzeitPRE**<br>--fn: **26103P9**<br><br>--vb: Preload Zeitarbeit (26120)<br>--fr: [AUTO] Preload Zeitarbeit<br><br>--we:<br>1: ja<br>2: nein<br>-97: verweigert<br>-98: weiß nicht<br><br>--ac: **autoif (26103P9) 26120 = 26103P9**<br><br>--af: **goto 26103P10**<br>--end-- |

| | |
|---|---|
| **26103P10** | --va: **etsaisPRE**<br>--fn: **26103P10**<br><br>--vb: Preload Saisonarbeit (26121)<br>--fr: [AUTO] Preload Saisonarbeit<br><br>--we:<br>1: ja<br>2: nein<br>-97: verweigert<br>-98: weiß nicht<br><br>--ac: **autoif (26103P10) 26121 = 26103P10**<br><br>--af: **goto 26103P11**<br>--end-- |
| **26103P11** | --va: **etberufPRE**<br>--fn: **26103P11**<br><br>--vb: Preload Berufsbezeichnung (26109)<br>--fr: [AUTO] Preload Berufsbezeichnung<br><br>--we:<br>OFFEN: _____<br>-97: verweigert<br>-98: weiß nicht<br><br>--ac: **autoif (26103P11) 26109 = 26103P11**<br><br>--af:<br>**if (h_etkurz = 0) goto 26103P12**<br>**if (h_etkurz = 1) goto 26103P14**<br>--end-- |

| | |
|---|---|
| **26103P12** | --va: **etfristPRE**<br>--fn: **26103P12**<br><br>--vb: Preload Befristung (26179)<br>--fr: [AUTO] Preload Befristung<br><br>--we:<br>1: befristet<br>2: unbefristet<br>-97: verweigert<br>-98: weiß nicht<br><br>--ac: **autoif (26103P12) 26179b = 26103P12**<br><br>--af: **goto 26103P13**<br>--end-- |
| **26103P13** | --va: **etentPRE**<br>--fn: **26103P13**<br><br>--vb: Preload Entfristung (26180)<br>--fr: [AUTO] Preload Entfristung<br><br>--we:<br>1: ja<br>2: nein<br>-6: Widerspruch: Die Stelle war nie befristet<br>-97: verweigert<br>-98: weiß nicht<br><br>--ac: **autoif (26103P13) 26180b = 26103P13**<br><br>--af: **goto 26103P14**<br>--end-- |
| **26103P14** | --va: **etstdatPRE (etstmPRE / etstjPRE)**<br>--fn: **26103P14**<br><br>--vb: Preload Startdatum (-monat/-jahr) ET-Episode (26122)<br>--fr: [AUTO] Preload Startdatum (-monat/-jahr) ET-Episode<br><br>--we:<br>Monat __ Jahr ____<br><br>--ac: **autoif (26103P14) 26122 = 26103P14**<br><br>--af: **goto 26103P15**<br>--end-- |

| | |
|---|---|
| **26103P15** | --va: **etazvPRE**<br>--fn: **26103P15**<br><br>--vb: Preload vertragliche/reale Arbeitszeit Beginn der Tätigkeit (26126)<br>--fr: [AUTO] Preload vertragliche/reale Arbeitszeit Beginn der Tätigkeit<br><br>--we:<br>OFFEN: _ _,_ _ Stunden pro Woche<br>94: mehr als 90 Stunden pro Woche<br>95: keine festgelegte Arbeitszeit<br>-97: verweigert<br>-98: weiß nicht<br><br>--ac: **autoif (26103P15) 26126 = 26103P15**<br><br>--af: **goto 26103P16**<br>--end-- |
| **26103P16** | --va: **etbs2PRE**<br>--fn: **26103P16**<br><br>--vb: Preload Berufliche Stellung Kurzversion (26111a)<br>--fr: [AUTO] Preload Berufliche Stellung Kurzversion<br><br>--we:<br>1: ja<br>2: nein<br>-97: verweigert<br>-98: weiß nicht<br><br>--ac: **autoif (26103P16) 26111a = 26103P16**<br><br>--af: **goto 26104**<br>--end-- |
| **26104** | --va: **etintro1**<br>--fn: **26104**<br><br>--vb: Episodenfortschreibung<br>--fr:<br>**if (26108 = 1 & ((26103P5 = 1 OR (26103P7 = -97, -98)) OR h_etkurz = 1 OR (h_etswitch = 1 & 26103P7 = .))**<br>Nun kommen wir zu Ihrer Erwerbsgeschichte. In unserem letzten Interview im **<20101P3(intmPRE / intjPRE)>** haben wir notiert, dass Sie zu diesem Zeitpunkt als **<26103P11>** gearbeitet haben.<br><br>**if (26108 = 1 & 26103P9 = 1)**<br>Nun kommen wir zu Ihrer Erwerbsgeschichte. In unserem letzten Interview im **<20101P3(intmPRE / intjPRE)>** haben wir notiert, dass Sie zu diesem Zeitpunkt als Zeitarbeiter/in gearbeitet haben. |

| | |
|---|---|
| | **if (26108 = 1 & 26103P10 = 1)**<br>Nun kommen wir zu Ihrer Erwerbsgeschichte. In unserem letzten Interview im **<20101P3(intmPRE / intjPRE)>** haben wir notiert, dass Sie zu diesem Zeitpunkt als Saisonarbeiter/in gearbeitet haben.<br><br>**if (26108 = 1 & 26103P8 = 1)**<br>Nun kommen wir zu Ihrer Erwerbsgeschichte. In unserem letzten Interview im **<20101P3(intmPRE / intjPRE)>** haben wir notiert, dass Sie zu diesem Zeitpunkt eine ABM-Stelle hatten.<br><br>**if (26108 = 1 & 26103P8 = 2)**<br>Nun kommen wir zu Ihrer Erwerbsgeschichte. In unserem letzten Interview im **<20101P3(intmPRE / intjPRE)>** haben wir notiert, dass Sie zu diesem Zeitpunkt einen Ein-Euro-Job (Arbeitsgelegenheit) hatten.<br><br>**if (26108 = 1 & 26103P6 = 5 & h_etkurz = 0)**<br>Nun kommen wir zu Ihrer Erwerbsgeschichte. In unserem letzten Interview im **<20101P3(intmPRE / intjPRE)>** haben wir notiert, dass Sie zu diesem Zeitpunkt als **<26103P11>** selbständig gearbeitet haben.<br><br>**if (26108 = 1 & 26103P6 = 6 & h_etkurz = 0)**<br>Nun kommen wir zu Ihrer Erwerbsgeschichte. In unserem letzten Interview im **<20101P3(intmPRE / intjPRE)>** haben wir notiert, dass Sie zu diesem Zeitpunkt als mithelfende/r Familienangehörige/r gearbeitet haben.<br><br>**if (26108 = 1 & 26103P6 = 7 & h_etkurz = 0)**<br>Nun kommen wir zu Ihrer Erwerbsgeschichte. In unserem letzten Interview im **<20101P3(intmPRE / intjPRE)>** haben wir notiert, dass Sie zu diesem Zeitpunkt als freie/r Mitarbeiter/in als **<26103P11>** tätig waren.<br><br>**if (26108 = 1 & 26103P7 = 1 & h_etkurz = 0)**<br>Nun kommen wir zu Ihrer Erwerbsgeschichte. In unserem letzten Interview im **<20101P3(intmPRE / intjPRE)>** haben wir notiert, dass Sie zu diesem Zeitpunkt ein Volontariat gemacht haben.<br><br>**if (26108 = 1 & 26103P7 = 2 & h_etkurz = 0)**<br>Nun kommen wir zu Ihrer Erwerbsgeschichte. In unserem letzten Interview im **<20101P3(intmPRE / intjPRE)>** haben wir notiert, dass Sie zu diesem Zeitpunkt ein Referendariat bzw. Vikariat gemacht haben.<br><br>**if (26108 = 1 & 26103P7 = 3 & h_etkurz = 0)**<br>Nun kommen wir zu Ihrer Erwerbsgeschichte. In unserem letzten Interview im **<20101P3(intmPRE / intjPRE)>** haben wir notiert, dass Sie zu diesem Zeitpunkt ein Traineeprogramm gemacht haben.<br><br>**if (26108 = 1 & 26103P7 = 4 & h_etkurz = 0)**<br>Nun kommen wir zu Ihrer Erwerbsgeschichte. In unserem letzten Interview im **<20101P3(intmPRE / intjPRE)>** haben wir notiert, dass Sie zu diesem Zeitpunkt ein Anerkennungsjahr bzw. Anerkennungspraktikum gemacht haben.<br><br>**if (26108 = 1 & 26103P7 = 5 & h_etkurz = 0)**<br>Nun kommen wir zu Ihrer Erwerbsgeschichte. In unserem letzten Interview im **<20101P3(intmPRE / intjPRE)>** haben wir notiert, dass Sie zu diesem Zeitpunkt ein pharmazeutisches Praktikum gemacht haben. |

| | |
|---|---|
| | **if (26108 = 1 & (26103P7 = 7, 8) & h_etkurz = 0)**<br>Nun kommen wir zu Ihrer Erwerbsgeschichte. In unserem letzten Interview im **<20101P3(intmPRE / intjPRE)>** haben wir notiert, dass Sie zu diesem Zeitpunkt als studentische Hilfskraft gearbeitet haben.<br><br>**if (26108 = 1 & 26103P7 = 9 & h_etkurz = 0)**<br>Nun kommen wir zu Ihrer Erwerbsgeschichte. In unserem letzten Interview im **<20101P3(intmPRE / intjPRE)>** haben wir notiert, dass Sie zu diesem Zeitpunkt ein Praktikum gemacht haben.<br><br>**if (26108 > 1 & ((26103P5 = 1 OR (26103P7 = -97, -98)) OR h_etkurz = 1 OR (h_etswitch = 1 & 26103P7 = .)))**<br>Darüber hinaus haben wir in unserem letzten Interview im **<20101P3(intmPRE / intjPRE)>** notiert, dass Sie zu diesem Zeitpunkt als **<26103P11>** gearbeitet haben.<br><br>**if (26108 > 1 & 26103P9 = 1)**<br>Darüber hinaus haben wir in unserem letzten Interview im **<20101P3(intmPRE / intjPRE)>** notiert, dass Sie zu diesem Zeitpunkt als Zeitarbeiter/in gearbeitet haben.<br><br>**if (26108 > 1 & 26103P10 = 1)**<br>Darüber hinaus haben wir in unserem letzten Interview im **<20101P3(intmPRE / intjPRE)>** notiert, dass Sie zu diesem Zeitpunkt als Saisonarbeiter/in gearbeitet haben.<br><br>**if (26108 > 1 & 26103P8 = 1)**<br>Darüber hinaus haben wir in unserem letzten Interview im **<20101P3(intmPRE / intjPRE)>** notiert, dass Sie zu diesem Zeitpunkt eine ABM-Stelle hatten.<br><br>**if (26108 > 1 & 26103P8 = 2)**<br>Darüber hinaus haben wir in unserem letzten Interview im **<20101P3(intmPRE / intjPRE)>** notiert, dass Sie zu diesem Zeitpunkt einen Ein-Euro-Job (Arbeitsgelegenheit) hatten.<br><br>**if (26108 > 1 & 26103P6 = 5 & h_etkurz = 0)**<br>Darüber hinaus haben wir in unserem letzten Interview im **<20101P3(intmPRE / intjPRE)>** notiert, dass Sie zu diesem Zeitpunkt als **<26103P11>** selbständig gearbeitet haben.<br><br>**if (26108 > 1 & 26103P6 = 6 & h_etkurz = 0)**<br>Darüber hinaus haben wir in unserem letzten Interview im **<20101P3(intmPRE / intjPRE)>** notiert, dass Sie zu diesem Zeitpunkt als mithelfende/r Familienangehörige/r gearbeitet haben.<br><br>**if (26108 > 1 & 26103P6 = 7 & h_etkurz = 0)**<br>Darüber hinaus haben wir in unserem letzten Interview im **<20101P3(intmPRE / intjPRE)>** notiert, dass Sie zu diesem Zeitpunkt als freie/r Mitarbeiter/in als **<26103P11>** tätig waren.<br><br>**if (26108 > 1 & 26103P7 = 1 & h_etkurz = 0)**<br>Darüber hinaus haben wir in unserem letzten Interview im **<20101P3(intmPRE / intjPRE)>** notiert, dass Sie zu diesem Zeitpunkt ein Volontariat gemacht haben.<br><br>**if (26108 > 1 & 26103P7 = 2 & h_etkurz = 0)**<br>Darüber hinaus haben wir in unserem letzten Interview im **<20101P3(intmPRE / intjPRE)>** notiert, dass Sie zu diesem Zeitpunkt ein Referendariat bzw. Vikariat gemacht haben.<br><br>**if (26108 > 1 & 26103P7 = 3 & h_etkurz = 0)** |

| | |
|---|---|
| | Darüber hinaus haben wir in unserem letzten Interview im **<20101P3(intmPRE / intjPRE)>** notiert, dass Sie zu diesem Zeitpunkt ein Traineeprogramm gemacht haben.<br><br>**if (26108 > 1 & 26103P7 = 4 & h_etkurz = 0)**<br>Darüber hinaus haben wir in unserem letzten Interview im **<20101P3(intmPRE / intjPRE)>** notiert, dass Sie zu diesem Zeitpunkt ein Anerkennungsjahr bzw. Anerkennungspraktikum gemacht haben.<br><br>**if (26108 > 1 & 26103P7 = 5 & h_etkurz = 0)**<br>Darüber hinaus haben wir in unserem letzten Interview im **<20101P3(intmPRE / intjPRE)>** notiert, dass Sie zu diesem Zeitpunkt ein pharmazeutisches Praktikum gemacht haben.<br><br>**if (26108 > 1 & (26103P7 = 7, 8) & h_etkurz = 0)**<br>Darüber hinaus haben wir in unserem letzten Interview im **<20101P3(intmPRE / intjPRE)>** notiert, dass Sie zu diesem Zeitpunkt als studentische Hilfskraft gearbeitet haben.<br><br>**if (26108 > 1 & 26103P7 = 9 & h_etkurz = 0)**<br>Darüber hinaus haben wir in unserem letzten Interview im **<20101P3(intmPRE / intjPRE)>** notiert, dass Sie zu diesem Zeitpunkt ein Praktikum gemacht haben.<br><br>--we:<br>1: Zielperson widerspricht NICHT<br>2: Zielperson widerspricht<br><br>--ac:<br>**autoif (26104 = 2) h_etepi = 7**<br>**autoif (26104 = 2) 26123 = 20101P3(intmPRE / intjPRE)**<br>**autoif (26104 = 2) h_dauertan = 3**<br>**autoif (26103P7 <> . & h_etswitch = 1) 26111 = 8**<br><br>--af:<br>**if (26104 = 1 & (26103P6 = 1 to 4, -97, -98) & h_etswitch = 0 & h_etkurz = 0) goto 26116**<br>**if (26104 = 1 & (((26103P6 = ., 5, 6, 7, 8) & h_etswitch = 0) OR h_etkurz = 1)) goto 26123**<br>**if (26104 = 1 & h_etswitch = 1 & 26103P7 = .) goto 26111**<br>**if (26104 = 1 & h_etswitch = 1 & 26103P7 <> .) goto 26121a**<br>**if (26104 = 2) goto 26104a**<br>--end-- |

| | |
|---|---|
| **26104a** | --va: **etintro1a (etintro1a1 / etintro1a2 / etintro1a3 / etintro1a4 / etintro1a5)**<br>--fn: **26104a**<br><br>--vb: Episodenfortschreibung Interviewerangabe bei Widerspruch<br>--fr: **[MF]**<br><br>--in: <<Welcher Angabe oder welchem Sachverhalt hat die Zielperson genau widersprochen? Mehrfachnennung möglich!>><br><br>--we:<br>**If (26103P5 = 1 OR (26103P6 = 5, 7) OR (26103P7 = -97, -98) OR (h_etswitch = 1 & 26103P7 = .)) etintro1a1:** 1: der Berufsangabe **<26103P11>**<br>**If (26103P9 = 1) etintro1a2:** 2: der Angabe “Zeitarbeiter/in”<br>**If (26103P10 = 1) etintro1a2:** 2: der Angabe “Saisonarbeiter/in”<br>**If (26103P8 = 1) etintro1a2:** 2: der Angabe “ABM-Stelle”<br>**If (26103P8 = 2) etintro1a2:** 2: der Angabe “Ein-Euro-Job”<br>**If (26103P6 = 5) etintro1a2:** 2: der Angabe “selbständig gearbeitet”<br>**If (26103P6 = 6) etintro1a2:** 2: der Angabe “mithelfende/r Familienangehörige/r”<br>**If (26103P6 = 7) etintro1a2:** 2: der Angabe “freie/r Mitarbeiter/in”<br>**If (26103P7 = 1) etintro1a2:** 2: der Angabe “Volontariat”<br>**If (26103P7 = 2) etintro1a2:** 2: der Angabe “Referendariat bzw. Vikariat”<br>**If (26103P7 = 3) etintro1a2:** 2: der Angabe “Traineeprogramm”<br>**If (26103P7 = 4) etintro1a2:** 2: der Angabe “Anerkennungsjahr bzw. Anerkennungspraktikum”<br>**If (26103P7 = 5) etintro1a2:** 2: der Angabe “pharmazeutisches Praktikum”<br>**If (26103P7 = 7, 8) etintro1a2:** 2: der Angabe “ studentische Hilfskraft”<br>**If (26103P7 = 9) etintro1a2:** 2: der Angabe “Praktikum”<br>**etintro1a3:** 3: dass die Zielperson diese Erwerbstätigkeit zu diesem Zeitpunkt (**<20101P3(intmPRE / intjPRE)>**) ausgeübt hat.<br>**etintro1a4:** 4: einem anderen Sachverhalt<br>**etintro1a5:** 5: die Zielperson hat keine Angabe zu den Gründen des Widerspruchs gemacht<br><br>[0: nicht genannt}<br>[1: genannt]<br><br>--af:<br>**if (etintro1a4 = 1) goto 26104b**<br>**if (etintro1a4 = 0) goto 26216Z**<br>--end-- |

| | |
|---|---|
| **26104b** | --va: **etintro1b**<br>--fn: **26104b**<br><br>--vb: Episodenfortschreibung Interviewerangabe bei Widerspruch offen<br><br>--in: <<Welchen anderen Sachverhalt hat die Zielperson als Grund für den Widerspruch genannt?>><br><br>--we:<br>OFFEN: _____<br><br>--af: **goto 26216Z**<br>--end-- |
| **26109** | --va: **etberuf**<br>--hin: **(ts23201)**<br>--fn: **26109**<br><br>--vb: Berufsbezeichnung<br>--fr:<br>**if ((h_etepi = 1, 2, 3) & 26108 = 1)**<br>Beginnen wir mit der ersten Beschäftigung, die Sie seit **<20101P3(intmPRE / intjPRE)>** ausgeübt haben. Sagen Sie mir bitte, welche berufliche Tätigkeit Sie da ausgeübt haben!<br><br>**if (h_etepi = 4 OR 26108 > 1)**<br>Sagen Sie mir bitte, welche berufliche Tätigkeit Sie da ausgeübt haben!<br><br>--in: <<Genaue Berufsbezeichnung bzw. Tätigkeit nachfragen. Bitte z.B. nicht „Mechaniker“, sondern „Fein- oder Kfz-Mechaniker“; nicht „Lehrer“, sondern „Gymnasiallehrer für Geschichte“. Falls es sich um Zeitarbeit handelt, nach der überwiegenden beruflichen Tätigkeit bei der gleichen Zeitarbeitsfirma fragen!>><br><br>--we:<br>OFFEN: _____<br>**BUTTONS: verweigert (-97), weiß nicht (-98)**<br><br>--ac: **autoif (h_etepi = 2) 26111 = 8**<br><br>--af:<br>**if (26109 <> -97, -98) goto 26110**<br>**if ((26109 = -97, -98) & h_etstud = 1) goto 26108a**<br>**if ((26109 = -97, -98) & h_etstud = 0) goto 26111Z**<br>--end-- |

| | |
|---|---|
| **26110** | --va: **etberuf2**<br>--hin: **(ts23201)**<br>--fn: **26110**<br><br>--vb: Berufsbezeichnung 2. Nennung<br>--fr: Können Sie mir diese berufliche Tätigkeit noch konkreter benennen? Hat das, was Sie gemacht haben bzw. machen, noch eine genauere Bezeichnung?<br><br>--we:<br>OFFEN: _____<br>**BUTTONS: verweigert (-97), weiß nicht (-98)**<br><br>--af:<br>**if (h_etstud = 1) goto 26108a**<br>**if (h_etstud = 0) goto 26111Z**<br>--end-- |
| **26108a** | --va: **etzuord**<br>--hin: **(ts23256)**<br>--fn: **26108a**<br><br>--vb: studentische oder andere Erwerbstätigkeit<br>--fr: Handelt es sich hierbei um eine Erwerbstätigkeit, die Sie im Studium begonnen haben?<br><br>--in: <<Auch Erwerbstätigkeiten, die während der vorlesungsfreien Zeit begonnen werden, sind studentische Erwerbstätigkeiten. Erwerbstätigkeiten, die während einer Studienunterbrechung (z. B. Urlaubssemester) oder nach Beendigung des Studiums begonnen werden, sind keine studentischen Erwerbstätigkeiten.>><br><br>--we:<br>1: ja<br>2: nein<br>**BUTTONS: verweigert (-97), weiß nicht (-98)**<br><br>--af:<br>**if (26108a = 1) goto 26190**<br>**if (26108a = 2, -97, -98) goto 26111Z**<br>--end-- |

| | |
|---|---|
| **26190** | --va: **etstzdbez**<br>--hin: **(ts23257)**<br>--fn: **26190**<br><br>--vb: Studienbezug/-relevanz (studentische ET)<br>--fr: In welchem Maße hatte diese Erwerbstätigkeit fachlich, inhaltlich etwas mit diesem Studium zu tun?<br><br>--in: <<Antwortvorgaben vorlesen.<br>Gemeint ist jeweils das Studium, während dessen die Erwerbstätigkeit absolviert wurde.>><br><br>--we:<br>1: in keinem bzw. in sehr geringem Maße<br>2: in geringem Maße<br>3: in mittlerem Maße<br>4: in starkem Maße<br>5: in sehr starkem Maße<br>**BUTTONS: verweigert (-97), weiß nicht (-98)**<br><br>--af: **goto 26111Z**<br>--end-- |
| **26111Z** | --va: **[ZS] zet1y**<br>--fn: **26111Z**<br><br>--vb: Zeitstempel 1y Erwerbstätigkeit<br>--fr: [ZS] Zeitstempel 1y Erwerbstätigkeit (für jede Episode)<br><br>--af:<br>**if (h_etepi = 2) goto 26118**<br>**if ((h_etepi = 1, 3, 4) & h_etkurz = 0) goto 26111**<br>**if ((h_etepi = 1, 4) & h_etkurz = 1) goto 26111a**<br>--end-- |

| | |
|---|---|
| **26111a** | --va: **etbs2**<br>--hin: **(ts23250)**<br>--fn: **26111a**<br><br>--vb: Berufliche Stellung Kurzversion<br>--fr:<br>**if (h_etstud = 0)**<br>Ist bzw. war das eine Erwerbstätigkeit zur Vorbereitung auf einen Beruf, z.B. ein Praktikum, ein Volontariat, ein Traineeprogramm , ein Anerkennungsjahr oder Anerkennungspraktikum?<br><br>**if (h_etstud = 1)**<br>Ist bzw. war das eine Erwerbstätigkeit zur Vorbereitung auf einen Beruf, z.B. ein Praktikum, ein Volontariat, ein Traineeprogramm, ein Anerkennungsjahr oder Anerkennungspraktikum oder eine Stelle als studentische Hilfskraft?<br><br>--we:<br>1: ja<br>2: nein<br>**BUTTONS: verweigert (-97), weiß nicht (-98)**<br><br>--af:<br>**if (26111a = 1) goto 26118**<br>**if (26111a = 2, -97, -98) goto 26122**<br>--end-- |

| | |
|---|---|
| **26111** | --va: **etbs**<br>--hin: **(ts23203)**<br>--fn: **26111**<br><br>--vb: Berufliche Stellung<br>--fr: Welche berufliche Stellung hatten bzw. haben Sie da?<br><br>--in: <<Vorgaben vorlesen. Zeit- und Berufssoldaten sind zwar Beamte, sollen aber trotzdem in Kategorie 4 eingeordnet werden. Bei Zeitarbeit bzw. Saisonarbeit nach der überwiegenden beruflichen Stellung beim gleichen Arbeitgeber fragen! Bei Tätigkeiten im Ausland: Welche berufliche Stellung entspricht dieser Tätigkeit in Deutschland ungefähr?>><br><br>--we:<br>1: Arbeiter/in<br>2: Angestellte/r, auch Angestellte/r des öffentlichen Dienstes<br>3: Beamter/Beamtin, auch Richter/in, außer Soldaten<br>4: Zeit-/Berufssoldat/in<br>5: Selbständige/r<br>6: Mithelfende/r Familienangehörige/r<br>7: Freie/r Mitarbeiter/in<br>8: Erwerbstätigkeit zur Vorbereitung auf einen Beruf, z.B. Praktikum, Volontariat, Referendariat, studentische Hilfskraft<br>**BUTTONS: verweigert (-97), weiß nicht (-98)**<br><br>--af:<br>**if (26111 = 1 to 4) goto 26112**<br>**if (26111 = 5) goto 26113**<br>**if (26111 = 6, 7) goto 26121a**<br>**if (26111 = -97, -98) goto 26116**<br>**if (26111 = 8) goto 26118**<br>--end-- |
| **26112** | --va: **etdbs**<br>--hin: **(ts23204)**<br>--fn: **26112**<br><br>--vb: genaue berufliche Stellung<br>--fr:<br>**if (26111 = 1)**<br>Welche berufliche Stellung hatten bzw. haben Sie da genau?<br><br>**if (26111 = 2)**<br>Um welche Art von Tätigkeit handelte bzw. handelt es sich dabei genau?<br><br>**if (26111 = 3)**<br>In welcher Laufbahngruppe waren bzw. sind Sie da genau?<br><br>**if (26111 = 4)**<br>In welchem Rang waren bzw. sind Sie Zeit- oder Berufssoldat/in?<br><br>--in: <<Vorgaben vorlesen. Bei Tätigkeiten im Ausland: Welche berufliche Stellung entspricht |

| | |
|---|---|
| | dieser Tätigkeit in Deutschland ungefähr?>><br><br>--we:<br>**if (26111 = 1)** 10: ungelernte/r Arbeiter/in<br>**if (26111 = 1)** 11: angelernte/r Arbeiter/in, Teilfacharbeiter/in<br>**if (26111 = 1)** 12: Facharbeiter/in, Geselle/Gesellin<br>**if (26111 = 1)** 13: Vorarbeiter/in, Kolonnenführer/in, Brigadier/in<br>**if (26111 = 1)** 14: Meister/in, Polier/in<br><br>**if (26111 = 2)** 20: einfache Tätigkeit, z.B. Verkäufer/in<br>**if (26111 = 2)** 21: qualifizierte Tätigkeit, z.B. Sachbearbeiter/in, technische/r Zeichner/in<br>**if (26111 = 2)** 22: hoch qualifizierte Tätigkeit oder Leitungsfunktion, z.B. Ingenieur/in, wissenschaftliche/r Mitarbeiter/in, Abteilungsleiter/in<br>**if (26111 = 2)** 23: Tätigkeit mit umfassenden Führungsaufgaben, z.B. Direktor/in, Geschäftsführer/in, Mitglied des Vorstandes<br>**if (26111 = 2)** 24: Industrie- oder Werkmeister/in<br><br>**if (26111 = 3)** 30: im einfachen Dienst, bis einschl. Oberamtsmeister/in<br>**if (26111 = 3)** 31: im mittleren Dienst, von Assistent/in bis einschl. Hauptsekretär/in bzw. Amtsinspektor/in<br>**if (26111 = 3)** 32: im gehobenen Dienst, von Inspektor/in bis einschl. Amtsrat/-rätin bzw. Oberamtsrat/-rätin sowie Grund-, Haupt- oder Realschullehrer/in<br>**if (26111 = 3)** 33: im höheren Dienst, einschließlich Richter/in, z.B. Lehrer/in ab Studienrat/-rätin, Regierungsdirektor/in<br><br>**if (26111 = 4)** 40: Mannschaftsdienstgrad<br>**if (26111 = 4)** 41: Unteroffizier, z.B. Stabsunteroffizier, Feldwebel, Oberfeldwebel<br>**if (26111 = 4)** 42: einfacher Offizier bis einschließlich Hauptmann<br>**if (26111 = 4)** 43: Stabsoffizier ab Major sowie General oder Admiral<br>**BUTTONS: verweigert (-97), weiß nicht (-98)**<br><br>--ac: **autoif (26112 = 23) 26116 = 1**<br><br>--af:<br>**if (26112 <> 23) goto 26116**<br>**if (26112 = 23) goto 26117**<br>--end-- |

| | |
|---|---|
| **26116** | --va: **etleit1**<br>--hin: **(ts23212)**<br>--fn: **26116**<br><br>--vb: Leitungsposition<br>--fr: Waren bzw. sind Sie bei Ihrer Tätigkeit in einer leitenden Position tätig?<br><br>--we:<br>1: ja<br>2: nein<br>**BUTTONS: verweigert (-97), weiß nicht (-98)**<br><br>--af:<br>**if (26116 = 1) goto 26117**<br>**if ((26116 = 2, -97, -98) & (26111 = 1, 2, -97, -98) & ((h_etepi = 1, 3, 4) OR (h_etepi = 6 & h_etswitch = 1))) goto 26119a**<br>**if ((26116 = 2, -97, -98) & (26111 = 3, 4) & ((h_etepi = 1, 3, 4) OR (h_etepi = 6 & h_etswitch = 1))) goto 26121a**<br>**if ((26116 = 2, -97, -98) & h_etepi = 6 & h_etswitch = 0) goto 26123**<br>--end-- |
| **26117** | --va: **etleit2**<br>--hin: **(ts23213)**<br>--fn: **26117**<br><br>--vb: Leitungsposition: Anzahl Mitarbeiter<br>--fr: Wie viele Mitarbeiter waren bzw. sind Ihnen unterstellt?<br><br>--in: <<Unterstellt bedeutet, dass Sie für diese Personen die Führungsverantwortung haben.>><br><br>--we:<br>0: 0 Mitarbeiter<br>1: 1-2 Mitarbeiter<br>2: 3-9 Mitarbeiter<br>3: 10 und mehr Mitarbeiter<br>**BUTTONS: verweigert (-97), weiß nicht (-98)**<br><br>--af:<br>**if ((26111 = 1, 2, -97, -98) & ((h_etepi = 1, 3, 4) OR (h_etepi = 6 & h_etswitch = 1))) goto 26119a**<br>**if ((26111 = 3, 4) & ((h_etepi = 1, 3, 4) OR (h_etepi = 6 & h_etswitch = 1))) goto 26121a**<br>**if (h_etepi = 6 & h_etswitch = 0) goto 26123**<br>--end-- |

| | |
|---|---|
| **26119a** | --va: **etmj**<br>--hin: **(neu)**<br>--fn: **26119a**<br><br>--vb: Beschäftigung Mini-Job<br>--fr: Ist Ihre Tätigkeit eine geringfügige Beschäftigung, auch Mini-Job genannt, mit einer Bezahlung von 450 Euro oder weniger im Monat?<br><br>--in: << Bis 2012 lag die Höchstgrenze für den Verdienst bei Mini-Jobs bei 400 Euro. Seit 2013 kann in Minijobs bis zu 450 Euro verdient werden. >><br><br>--we:<br>1: ja<br>2: nein<br>**BUTTONS: verweigert (-97), weiß nicht (-98)**<br><br>--af:<br>**if (26119a = 1) goto 26120**<br>**if (26119a = 2, -97, -98) goto 26119**<br>--end-- |

| | |
|---|---|
| **26119** | --va: **etba**<br>--hin: **(ts23215)**<br>--fn: **26119**<br><br>--vb: Beschäftigung im 2. Arbeitsmarkt<br>--fr:<br>War das ein Ein-Euro-Job bzw. eine Arbeitsgelegenheit?<br><br>--in: << Bei Unklarheiten:<br>!!Ein-Euro-Jobs bzw. Arbeitsgelegenheiten!! sind sozialversicherungsfreie Beschäftigungen mit Mehraufwandsentschädigung für Arbeitslose. Die Mehraufwandsentschädigung wird als Zuschuss zum Arbeitslosengeld II gewährt. Durch diese Tätigkeit entsteht aber kein reguläres Arbeitsverhältnis.<br><br>Für Arbeitsgelegenheiten gibt es unterschiedliche Bezeichnungen z.B. auch Mehraufwands-Arbeitsgelegenheiten, Arbeitsgelegenheiten mit Mehraufwandsentschädigung, AGH-MAE, MAE-Jobs, Zusatzjobs.<br><br>Nennen die Befragten Arbeitsbeschaffungsmaßnahmen (ABM), nehmen Sie diese als Arbeitsgelegenheiten auf. Seit dem 1. April 2012 werden keine neuen Arbeitsbeschaffungsmaßnahmen mehr gefördert und können hier nicht mehr gesondert aufgenommen werden. >><br><br>--we:<br>2: Ein-Euro-Job bzw. Arbeitsgelegenheit<br>3: nichts davon<br>**BUTTONS: verweigert (-97), weiß nicht (-98)**<br><br>--af:<br>**if (26119 = 2) goto 26121a**<br>**if (26119 = 3, -97, -98) goto 26120**<br>--end-- |

| | |
|---|---|
| **26120** | --va: **etzeit**<br>--hin: **(ts23216)**<br>--fn: **26120**<br><br>--vb: Zeitarbeit<br>--fr: Waren Sie da als Zeitarbeiter/in oder Leiharbeiter/in beschäftigt?<br><br>--in: <<Wenn ZP nicht weiß, ob sie Zeitarbeiter/in ist, dann Code 2 erfassen. Jeder Zeitarbeiter weiß das genau!<br>Bei Unklarheiten: Zeitarbeit wird auch Leiharbeit oder Arbeitnehmerüberlassung genannt. Bei Zeitarbeit sind Sie als Arbeitnehmerin oder Arbeitnehmer bei einer Zeitarbeitsfirma angestellt, die Sie an Betriebe ausleiht. Ihre Arbeit erbringen Sie also für andere Unternehmen. Zeitarbeit ist somit ein festes Arbeitsverhältnis, bei dem häufig die Einsatzorte wechseln.<br>Auch gemeint sind Beschäftigungen in einer Personalserviceagentur.>><br><br>--we:<br>1: ja<br>2: nein<br>**BUTTONS: verweigert (-97), weiß nicht (-98)**<br><br>--af:<br>**if (26120 = 1) goto 26121a**<br>**if (26120 = 2, -97, -98) goto 26121**<br>--end-- |
| **26121** | --va: **etsais**<br>--hin: **(ts23217)**<br>--fn: **26121**<br><br>--vb: Saisonarbeit<br>--fr: Haben Sie da als Saisonarbeiter/in gearbeitet?<br><br>--in: <<Wenn ZP nicht weiß, ob sie Saisonarbeiter/in ist, dann Code 2 erfassen. Jeder Saisonarbeiter weiß das genau!<br>Bei Unklarheiten: Als Saisonarbeiter bezeichnet man Personen, die nur zu bestimmten Zeiten im Jahr eine Erwerbstätigkeit ausüben, wie z.B. Erntehelfer in der Erntezeit, Zimmermädchen während der touristischen Hochsaison oder Lifthelfer in Wintersportgebieten.>><br><br>--we:<br>1: ja<br>2: nein<br>**BUTTONS: verweigert (-97)**<br><br>--af: **goto 26121a**<br>--end-- |
| **26118** | --va: **etaus**<br>--hin: **(ts23214)**<br>--fn: **26118**<br><br>--vb: Art der Ausbildungsbeschäftigung |

| | |
|---|---|
| | --fr: Um was für eine Art von Beschäftigung handelt/e es sich dabei?<br><br>--in: <<Vorgaben vorlesen.>><br><br>--we:<br>**if (h_etkurz = 0)**<br>1: Volontariat<br>2: Referendariat bzw. Vikariat<br>3: Traineeprogramm<br>4: Anerkennungsjahr oder Anerkennungspraktikum<br>5: pharmazeutisches Praktikum<br>7: Stelle als studentische Hilfskraft an einer Hochschule oder einem Forschungsinstitut<br>8: Stelle als studentische Hilfskraft/Werkstudent in einer Firma<br>9: (anderes) Praktikum<br>**BUTTONS: verweigert (-97), weiß nicht (-98)**<br><br>**if (h_etkurz = 1 & h_etstud = 0)**<br>1: Volontariat<br>3: Traineeprogramm<br>4: Anerkennungsjahr oder Anerkennungspraktikum<br>9: (anderes) Praktikum<br>**BUTTONS: verweigert (-97), weiß nicht (-98)**<br><br>**if (h_etkurz = 1 & h_etstud = 1)**<br>1: Volontariat<br>3: Traineeprogramm<br>4: Anerkennungsjahr oder Anerkennungspraktikum<br>7: Stelle als studentische Hilfskraft an einer Hochschule oder einem Forschungsinstitut<br>8: Stelle als studentische Hilfskraft/Werkstudent in einer Firma<br>9: (anderes) Praktikum<br>**BUTTONS: verweigert (-97), weiß nicht (-98)**<br><br>--af:<br>**if (h_etkurz = 0) goto 26121a**<br>**if (h_etkurz = 1) goto 26122**<br>--end-- |

| | |
|---|---|
| **26113** | --va: **etselb1**<br>--hin: **(ts23209)**<br>--fn: **26113**<br><br>--vb: Bereich der Selbständigkeit<br>--fr: Waren Sie da Selbständige/r in einem Freien Beruf, also z.B. Arzt/Ärztin, Rechtsanwalt/-anwältin oder Architekt/in, selbständige/r Landwirt/in oder ein/e andere/r Selbständige/r bzw. Unternehmer/in?<br><br>--we:<br>1: Selbständige/r in einem Freien Beruf, z.B. Arzt/Ärztin, Rechtsanwalt/-anwältin, Architekt/in<br>2: Selbständige/r Landwirt/in<br>3: sonstige/r Selbständige/r oder Unternehmer/in<br>**BUTTONS: verweigert (-97), weiß nicht (-98)**<br><br>--af: **goto 26115**<br>--end-- |
| **26115** | --va: **etselb3**<br>--hin: **(ts23211)**<br>--fn: **26115**<br><br>--vb: Art der Selbständigkeit zu Beginn<br>--fr: Welche Art der Selbständigkeit war das zu Beginn?<br><br>--in: <<Vorgaben vorlesen.>><br><br>--we:<br>3: eine durch Gründungszuschuss geförderte Selbstständigkeit<br>4: eine nicht-geförderte Selbstständigkeit<br>**BUTTONS: verweigert (-97), weiß nicht (-98)**<br><br>--af: **goto 26121a**<br>--end-- |

| | |
|---|---|
| **26121a** | --va: **ettyp**<br>--hin: **(ts23251)**<br>--fn: **26121a**<br><br>--vb: Beschäftigtentyp<br>--fr: [AUTO] Beschäftigtentyp<br><br>--we:<br>1: Arbeiter / Angestellte / Beamte / Soldaten / nicht zuordenbar<br>2: Zeit- / Saisonarbeiter<br>3: 2. Arbeitsmarkt / Ausbildungstätigkeiten<br>4: Selbständige / Mithelfende / Freie Mitarbeiter<br><br>--ac:<br>**autoif ((26111 = 1 to 4, -97, -98) & 26119 <> 2 & 26120 <> 1 & 26121 <> 1)) 26121a = 1**<br>**autoif (26120 = 1 OR 26121 = 1) 26121a = 2**<br>**autoif (26111 = 8 OR 26119 = 2) 26121a = 3**<br>**autoif (26111 = 5, 6, 7) 26121a = 4**<br><br>**autoif (26121a) h_ettyp = 26121a**<br><br>--af:<br>**if (h_etepi <> 6) goto 26122**<br>**if (h_etepi = 6) goto 26123**<br>--end-- |
| **26122** | --va: **etstdat (etstm / etstj)**<br>--hin: **(ts2311m / y)**<br>--fn: **26122**<br><br>--vb: Start Erwerbsepisode<br>--fr:<br>**if (((h_ettyp = 1) & (h_etepi = 1, 2, 4)) OR h_etkurz = 1)**<br>Von wann bis wann haben Sie diese Tätigkeit beim gleichen Arbeitgeber ausgeübt?<br><br>**if (26120 = 1 & (h_etepi = 1, 2, 4))**<br>Von wann bis wann haben Sie als Zeitarbeiter/in bei der gleichen Zeitarbeitsfirma gearbeitet?<br><br>**if (26121 = 1 & (h_etepi = 1, 2, 4))**<br>Von wann bis wann haben Sie diese Tätigkeit als Saisonarbeiter/in ausgeübt? Wenn Sie diese Tätigkeit einmal für mindestens eine komplette Saison unterbrochen haben, möchten wir hier nur den Zeitraum bis zu dieser Unterbrechung aufnehmen.<br><br>**if (26119 = 2 & (h_etepi = 1, 2, 4))**<br>Von wann bis wann haben Sie diesen Ein-Euro-Job bzw. diese Arbeitsgelegenheit gehabt?<br><br>**if (26111 = 5 & (h_etepi = 1, 2, 4))**<br>Von wann bis wann haben Sie diese Tätigkeit selbstständig ausgeübt?<br><br>**if (26111 = 6 & (h_etepi = 1, 2, 4))**<br>Von wann bis wann haben Sie diese Tätigkeit als mithelfende/r Familienangehörige/r |

| | |
|---|---|
| | ausgeübt?<br><br>**if (26111 = 7 & (h_etepi = 1, 2, 4))**<br>Von wann bis wann haben Sie diese Tätigkeit als freie/r Mitarbeiter/in ausgeübt?<br><br>**if (26118 = 1 & (h_etepi = 1, 2, 4) & h_etkurz = 0)**<br>Von wann bis wann haben Sie dieses Volontariat gemacht?<br><br>**if (26118 = 2 & (h_etepi = 1, 2, 4) & h_etkurz = 0)**<br>Von wann bis wann haben Sie dieses Referendariat bzw. Vikariat gemacht?<br><br>**if (26118 = 3 & (h_etepi = 1, 2, 4) & h_etkurz = 0)**<br>Von wann bis wann haben Sie dieses Traineeprogramm gemacht?<br><br>**if (26118 = 4 & (h_etepi = 1, 2, 4) & h_etkurz = 0)**<br>Von wann bis wann haben Sie dieses Anerkennungsjahr bzw. Anerkennungspraktikum gemacht?<br><br>**if (26118 = 5 & (h_etepi = 1, 2, 4) & h_etkurz = 0)**<br>Von wann bis wann haben Sie dieses pharmazeutische Praktikum gemacht?<br><br>**if ((26118 = 7, 8) & (h_etepi = 1, 2, 4) & h_etkurz = 0)**<br>Von wann bis wann haben Sie diese Stelle als studentische Hilfskraft gehabt?<br><br>**if ((26118 = 9, -97, -98) & (h_etepi = 1, 2, 4) & h_etkurz = 0)**<br>Von wann bis wann haben Sie dieses Praktikum gemacht?<br><br>**if (h_etepi = 3)**<br>Von wann bis wann haben Sie diese Nebentätigkeit ausgeübt?<br><br>--in:<br>**if (26121 = 1)**<br><<Achtung, Saisonarbeiter arbeiten meist nur in bestimmen Monaten des Jahres. Wir wollen hier aber den gesamten Zeitraum aufnehmen, vom Beginn der Phase, in der die ZP immer wieder jedes Jahr als Saisonarbeiter tätig war, bis zum Ende der Phase.<br>Erinnert sich ZP nur an Jahreszeiten, bitte folgende Nummern eingeben:<br>21=Jahresanfang/Winter,<br>24=Frühjahr/Ostern,<br>27=Jahresmitte/Sommer,<br>30=Herbst,<br>32=Jahresende>><br><br>**if (26121 <> 1)**<br><< Erinnert sich ZP nur an Jahreszeiten, bitte folgende Nummern eingeben:<br>21=Jahresanfang/Winter,<br>24=Frühjahr/Ostern,<br>27=Jahresmitte/Sommer,<br>30=Herbst,<br>32=Jahresende>><br><br>--we: |

| | |
|---|---|
| | von Monat ____ Jahr _____<br>**BUTTONS: verweigert (-97), weiß nicht (-98)**<br><br>--ra: **(20112(gebm/gebj) + 168) to 20102(intm/intj)**<br><br>--af: **goto 26123**<br>--end-- |
| **26123** | --va: **etenddat (etendm / etendj)**<br>--hin: **(ts2312m / y)**<br>--fn: **26123**<br><br>--vb: Ende Erwerbsepisode<br>--fr:<br>**if ((h_etepi = 1 to 4) & h_etappe = 8)**<br>**[NCS]** (Bis wann haben Sie das gemacht)<br><br>**if ((h_etepi = 1 to 4) & h_etappe = 6)**<br>**[NCS]** Und wann haben Sie das beendet?<br><br>**if ((h_ettyp = 1 OR h_etkurz = 1 OR (h_ettyp = . & 26118 = .)) & h_etepi = 6)**<br>Bis wann haben Sie diese Tätigkeit beim gleichen Arbeitgeber ausgeübt?<br><br>**if (26120 = 1 & h_etepi = 6)**<br>Bis wann haben Sie als Zeitarbeiter/in bei der gleichen Zeitarbeitsfirma gearbeitet?<br><br>**if (26121 = 1 & h_etepi = 6)**<br>Bis wann haben Sie diese Tätigkeit als Saisonarbeiter/in ausgeübt? Wenn Sie diese Tätigkeit einmal für mindestens eine komplette Saison unterbrochen haben, möchten wir hier nur den Zeitraum bis zu dieser Unterbrechung aufnehmen.<br><br>**if (26119 = 1 & h_etepi = 6)**<br>Bis wann haben Sie diese ABM-Stelle gehabt?<br><br>**if (26119 = 2 & h_etepi = 6)**<br>Bis wann haben Sie diesen Ein-Euro-Job bzw. diese Arbeitsgelegenheit gehabt?<br><br>**if (26111 = 5 & h_etepi = 6)**<br>Bis wann haben Sie diese Tätigkeit selbstständig ausgeübt?<br><br>**if (26111 = 6 & h_etepi = 6)**<br>Bis wann haben Sie diese Tätigkeit als mithelfende/r Familienangehörige/r ausgeübt?<br><br>**if (26111 = 7 & h_etepi = 6)**<br>Bis wann haben Sie diese Tätigkeit als freie/r Mitarbeiter/in ausgeübt?<br><br>**if (26118 = 1 & h_etepi = 6 & h_etkurz = 0)**<br>Bis wann haben Sie dieses Volontariat gemacht?<br><br>**if (26118 = 2 & h_etepi = 6 & h_etkurz = 0)**<br>Bis wann haben Sie dieses Referendariat bzw. Vikariat gemacht? |

| | |
|---|---|
| | **if (26118 = 3 & h_etepi = 6 & h_etkurz = 0)**<br>Bis wann haben Sie dieses Traineeprogramm gemacht?<br><br>**if (26118 = 4 & h_etepi = 6 & h_etkurz = 0)**<br>Bis wann haben Sie dieses Anerkennungsjahr bzw. Anerkennungspraktikum gemacht?<br><br>**if (26118 = 5 & h_etepi = 6 & h_etkurz = 0)**<br>Bis wann haben Sie dieses pharmazeutische Praktikum gemacht?<br><br>**if ((26118 = 7, 8) & h_etepi = 6 & h_etkurz = 0)**<br>Bis wann haben Sie diese Stelle als studentische Hilfskraft gehabt?<br><br>**if (26118 = 9 & h_etepi = 6 & h_etkurz = 0)**<br>Bis wann haben Sie dieses Praktikum gemacht?<br><br>--in:<br>**if (20102(intm/intj) – 20106(gebm/gebj) > 659**<br><<Achtung für ZP in Altersteilzeit: In der passiven Phase beim Blockmodell arbeitet ZP am Ende nicht mehr. Wir wollen hier aber den gesamten Zeitraum des Arbeitsverhältnisses bis zum Ende der passiven Phase der Altersteilzeit aufnehmen, d.h. bis zum Eintritt in Rente. Die Erwerbsepisode endet also mit Eintritt in die Altersrente.>><br><br><<Erinnert sich ZP nur an Jahreszeiten, bitte folgende Nummern eingeben:<br>21=Jahresanfang/Winter,<br>24=Frühjahr/Ostern,<br>27=Jahresmitte/Sommer,<br>30=Herbst,<br>32=Jahresende>><br><br>--we:<br>bis Monat ____ Jahr _____<br>**BUTTONS: verweigert (-97), weiß nicht (-98), bis heute (-5)**<br><br>--ac:<br>**autoif (26123 = -5) h_dauertan = 1**<br>**autoif (26123 = 20102(intm/intj)) h_dauertan = 2**<br>**autoif (26123 > 0 & 26123 < 20102(intm/intj)) h_dauertan = 3**<br>**autoif (26123 = -97, -98) h_dauertan = 4**<br>**autoif (26123 = -5) 26124 = 1**<br>**autoif (26123 = -5) 26123 = 20102(intm/intj)**<br>**autoif (26124 = 1) h_akt = 1**<br>**autoif (26124 <> 1) h_akt = 2**<br>**autoif ((h_etepi = 1, 2) & 26111 <> 5 & h_akt = 1) h_episk = 1**<br>**autoif ((h_etepi <> 1, 2) OR 26111 = 5 OR h_akt = 2) h_episk = 2**<br><br>--af:<br>**if ((h_dauertan = 1, 3, 4) & ((h_etepi = 1 to 4) OR h_etswitch = 1) & h_etkurz = 0) goto 26125**<br>**if ((h_dauertan = 1, 3, 4) & (h_etepi = 1, 4) & h_etkurz = 1) goto 26126**<br>**if ((h_dauertan = 1, 3, 4) & h_etepi = 6 & ((h_etkurz = 0 & h_etswitch = 0) OR h_etkurz =** |

| | |
|---|---|
| | **1)) goto 26127Z**<br>**if (h_dauertan = 2) goto 26124**<br>--end-- |
| **26124** | --va: **etiz**<br>--hin: **(ts2312c)**<br>--fn: **26124**<br><br>--vb: Andauern der Erwerbsepisode<br>--fr:<br>**if (26121 = 1)**<br>Und sind Sie heute noch immer Saisonarbeiter/in?<br><br>**if (26121 <> 1)**<br>Und machen Sie das heute immer noch?<br><br>--we:<br>1: ja<br>2: nein, im Interviewmonat beendet<br>**BUTTONS: verweigert (-97), weiß nicht (-98)**<br><br>--ac:<br>**autoif (26124 = 1) h_dauertan = 1**<br>**autoif (26124 = 1) h_akt = 1**<br>**autoif (26124 <> 1) h_akt = 2**<br>**autoif ((h_etepi = 1, 2) & 26111 <> 5 & h_akt = 1) h_episk = 1**<br>**autoif ((h_etepi <> 1, 2) OR 26111 = 5 OR h_akt = 2) h_episk = 2**<br><br>--af:<br>**if (((h_etepi = 1 to 4) OR h_etswitch = 1) & h_etkurz = 0) goto 26125**<br>**if ((h_etepi = 1 to 4) & h_etkurz = 1) goto 26126**<br>**if (h_etepi = 6 & ((h_etkurz = 0 & h_etswitch = 0) OR h_etkurz = 1)) goto 26127Z**<br>--end-- |

| | |
|---|---|
| **26125** | --va: **etvt1**<br>--hin: **(ts23218)**<br>--fn: **26125**<br><br>--vb: Stellenumfang zu Beginn<br>--fr: Wenn Sie sich an den Beginn dieser Tätigkeit im **<26122>** zurückerinnern, haben Sie da Vollzeit oder Teilzeit gearbeitet?<br><br>--we:<br>1: Vollzeit<br>2: Teilzeit<br>**BUTTONS: verweigert (-97), weiß nicht (-98)**<br><br>--af:<br>**if (h_etepi = 1 to 4) goto 26126**<br>**if (h_etepi = 6) goto 26127Z**<br>--end-- |

| | |
|---|---|
| **26126** | --va: **etazv**<br>--hin: **(ts23219)**<br>--fn: **26126**<br><br>--vb: vertragliche/reale Arbeitszeit Beginn der Tätigkeit<br>--fr:<br>**if ((h_ettyp = 1, 2, 3) & 26121 <> 1 & h_etkurz = 0)**<br>Wie viele Stunden pro Woche betrug Ihre !!vertraglich vereinbarte!! Arbeitszeit zu Beginn dieser Tätigkeit, also im **<26122>**?<br><br>**if (h_ettyp = 4 OR h_etkurz = 1)**<br>Wie viele Stunden pro Woche betrug Ihre durchschnittliche Arbeitszeit zu Beginn dieser Tätigkeit, also im **<26122>**?<br><br>**if (26121 = 1)**<br>Wie viele Stunden pro Woche betrug Ihre durchschnittliche Arbeitszeit in der Saison zu Beginn Ihrer Tätigkeit, also im **<26122>**?<br><br>--in:<br>**if (h_etkurz = 0)**<br><<Es sind zwei Dezimalstellen zugelassen! Bei Lehrer/innen, Lehramtsreferendar/innen ist nicht das Lehrdeputat, sondern die gesamte Stelle gemeint.>><br><br>**if (h_etkurz = 1)**<br><<Es sind zwei Dezimalstellen zugelassen! >><br><br>--we:<br>OFFEN: _ _,_ _ Stunden pro Woche<br>94: mehr als 90 Stunden pro Woche<br>95: keine festgelegte Arbeitszeit<br>**BUTTONS: verweigert (-97), weiß nicht (-98)**<br><br>--ra: **0 to 90, 94, 95, -97, -98**<br><br>--af:<br>**if (26126 = 51 to 90, 94) goto 26127**<br>**if (26126 < 51 OR 26126 = 95) goto 26127Z**<br>--end-- |

| | |
|---|---|
| **26127** | --va: **etazvk**<br>--fn: **26127**<br><br>--vb: Arbeitszeit zu Beginn der Tätigkeit: mehr als 50 Std.<br>--fr: Sie haben angegeben, dass Ihre Arbeitszeit mehr als 50 Stunden betrug. Ist das korrekt?<br><br>--we:<br>1: Angabe korrekt<br>2: Angabe korrigieren<br><br>--af:<br>**if (26127 = 1) goto 26127Z**<br>**if (26127 = 2) goto 26126**<br>--end-- |
| **26127Z** | --va: **[ZS] zet1c_1**<br>--fn: **26127Z**<br><br>--vb: Zeitstempel 1c_1 Erwerbstätigkeit<br>--fr: [ZS] Zeitstempel 1c_1 Erwerbstätigkeit (für jede Episode)<br><br>--af:<br>**if (h_etkurz = 0) goto 26128**<br>**if (h_etkurz = 1 & h_cohort <> 4) goto 26129**<br>**if (h_etkurz = 1 & h_cohort = 4) goto 26130**<br>--end-- |

| | |
|---|---|
| **26128** | --va: **etvt2**<br>--hin: **(ts23221)**<br>--fn: **26128**<br><br>--vb: Stellenumfang am Ende/heute<br>--fr:<br>**if (h_akt = 1)**<br>Und wie ist das heute? Arbeiten Sie zur Zeit Vollzeit oder Teilzeit?<br><br>**if (h_akt = 2)**<br>Und wie war das am Ende dieser Tätigkeit im **<26123>**? Haben Sie da Vollzeit oder Teilzeit gearbeitet?<br><br>--in:<br>**if (20102(intm/intj) – 20106(gebm/gebj) > 659**<br><<Achtung für ZP in Altersteilzeit: In der passiven Phase beim Blockmodell wird immer Teilzeit erfasst.>><br><br>--we:<br>1: Vollzeit<br>2: Teilzeit<br>**BUTTONS: verweigert (-97), weiß nicht (-98)**<br><br>--af:<br>**if (h_ettyp = 4 OR ((h_ettyp = 1, 2, 3) & (26121 = 1))) goto 26130**<br>**if ((h_ettyp = 1, 2, 3) & (26121 <> 1)) goto 26129**<br>--end-- |

| | |
|---|---|
| **26129** | --va: **etazv2**<br>--hin: **(ts23219)**<br>--fn: **26129**<br><br>--vb: vertragliche Arbeitszeit derzeit/am Ende<br>--fr:<br>**if (h_akt = 1)**<br>Wie viele Stunden pro Woche beträgt Ihre !!vertraglich vereinbarte!! Arbeitszeit derzeit?<br><br>**if (h_akt = 2)**<br>Wie viele Stunden pro Woche betrug Ihre !!vertraglich vereinbarte!! Arbeitszeit am Ende dieser Tätigkeit, also im **<26123>**?<br><br>--in:<br>**if (20102(intm/intj) – 20106(gebm/gebj) > 659**<br><<Achtung für ZP in Altersteilzeit: In der passiven Phase beim Blockmodell wird immer eine vertragliche Arbeitszeit von 0 Stunden erfasst.>><br><br><<Es sind zwei Dezimalstellen zugelassen! Bei Lehrer/innen, Lehramtsreferendar/innen ist nicht das Lehrdeputat, sondern die gesamte Stelle gemeint.>><br><br>--we:<br>OFFEN: _ _,_ _ Stunden pro Woche<br>94: mehr als 90 Stunden pro Woche<br>95: keine festgelegte Arbeitszeit<br>**BUTTONS: verweigert (-97), weiß nicht (-98)**<br><br>--ra: **0 to 90, 94, 95, -97, -98**<br><br>--af:<br>**if (26129 = 51 to 90, 94) goto 26129a**<br>**if ((26129 < 51 OR 26129 = 95) goto 26130**<br>--end-- |

| | |
|---|---|
| **26129a** | --va: **etazvk2**<br>--fn: **26129a**<br><br>--vb: vertragliche Arbeitszeit derzeit/am Ende: mehr als 50 Std.<br>--fr:<br>**if (h_akt = 1)**<br>Sie haben angegeben, dass Ihre Arbeitszeit mehr als 50 Stunden beträgt. Ist das korrekt?<br><br>**if (h_akt = 2)**<br>Sie haben angegeben, dass Ihre Arbeitszeit mehr als 50 Stunden betrug. Ist das korrekt?<br><br>--we:<br>1: Angabe korrekt<br>2: Angabe korrigieren<br><br>--af:<br>**if (26129a = 1) goto 26130**<br>**if (26129a = 2) goto 26129**<br>--end-- |

| | |
|---|---|
| **26130** | --va: **etazr**<br>--hin: **(ts23223)**<br>--fn: **26130**<br><br>--vb: Tatsächliche Wochenarbeitszeit derzeit/am Ende<br>--fr:<br>**if (h_akt = 1)**<br>Und wie viele Stunden pro Woche arbeiten Sie dort derzeit !!tatsächlich!!?<br><br>**if (h_akt = 2)**<br>Und wie viele Stunden pro Woche haben Sie am Ende dieser Tätigkeit, also im **<26123>** !!tatsächlich!! gearbeitet?<br><br>--in:<br>**if (20102(intm/intj) – 20106(gebm/gebj) > 659**<br><<Achtung für ZP in Altersteilzeit: In der passiven Phase beim Blockmodell beträgt die tatsächliche Arbeitszeit in der Regel 0 Stunden.>><br><br>**if (h_etkurz = 0)**<br><<Es sind zwei Dezimalstellen zugelassen! Bei Lehrer/innen, Lehramtsreferendar/innen ist nicht das Lehrdeputat, sondern die gesamte Arbeitszeit gemeint.>><br><br>**if (h_etkurz = 1)**<br><<Es sind zwei Dezimalstellen zugelassen! >><br><br>--we:<br>OFFEN: _ _,_ _ Stunden pro Woche<br>94: mehr als 90 Stunden pro Woche<br>95: keine festgelegte Arbeitszeit<br>**BUTTONS: verweigert (-97), weiß nicht (-98)**<br><br>--ra: **0 to 90, 94, 95, -97, -98**<br><br>--af:<br>**if ((h_ettyp = 1, 2) & h_etkurz = 0) goto 26133**<br>**if ((h_ettyp = 3, 4) & (h_etepi = 1 to 4) & h_etkurz = 0) goto 26140**<br>**if ((h_ettyp = 3, 4) & h_etepi = 6 & h_etkurz = 0) goto 26147**<br>**if (h_etkurz = 1) goto 26147Z**<br>--end-- |

| | |
|---|---|
| **26133** | --va: **etueb**<br>--hin: **(ts23224)**<br>--fn: **26133**<br><br>--vb: Überstunden<br>--fr:<br>**if (h_akt = 1)**<br>Kommt es bei Ihrer Tätigkeit als **<26109>** vor, dass Sie Überstunden leisten?<br><br>**if (h_akt = 2)**<br>Kam es bei Ihrer Tätigkeit als **<26109>** vor, dass Sie Überstunden geleistet haben?<br><br>--we:<br>1: ja<br>2: nein<br>**BUTTONS: verweigert (-97), weiß nicht (-98)**<br><br>--af:<br>**if (26133 = 1) goto 26134**<br>**if ((26133 = 2, -97, -98) & (h_etepi = 1 to 4)) goto 26140**<br>**if ((26133 = 2, -97, -98) & h_etepi = 6) goto 26141**<br>--end-- |
| **26134** | --va: **etuebv**<br>--hin: **(ts23225)**<br>--fn: **26134**<br><br>--vb: Art der Abgeltung von Überstunden<br>--fr:<br>**if (h_akt = 1)**<br>Werden Ihre Überstunden in der Regel abgefeiert, bezahlt oder gar nicht abgegolten?<br><br>**if (h_akt = 2)**<br>Wurden Ihre Überstunden in der Regel abgefeiert, bezahlt oder gar nicht abgegolten?<br><br>--we:<br>1: abgefeiert<br>2: Teils abgefeiert/teils bezahlt<br>3: Bezahlt<br>4: Gar nicht abgegolten<br>**BUTTONS: verweigert (-97), weiß nicht (-98)**<br><br>--af:<br>**if (h_akt = 1) goto 26135**<br>**if (h_akt = 2 & (h_etepi = 1 to 4)) goto 26140**<br>**if (h_akt = 2 & h_etepi = 6) goto 26141**<br>--end-- |

| | |
|---|---|
| **26135** | --va: **etuem**<br>--hin: **(ts23226)**<br>--fn: **26135**<br><br>--vb: Überstunden letzter Monat<br>--fr: Wie war das im letzten Monat? Haben Sie da Überstunden geleistet?<br><br>--we:<br>1: ja<br>2: nein<br>**BUTTONS: verweigert (-97), weiß nicht (-98)**<br><br>--af:<br>**if (26135 = 1) goto 26136**<br>**if ((26135 = 2, -97, -98) & (h_etepi = 1 to 4)) goto 26140**<br>**if ((26135 = 2, -97, -98) & h_etepi = 6) goto 26141**<br>--end-- |
| **26136** | --va: **etueanz**<br>--hin: **(ts23227)**<br>--fn: **26136**<br><br>--vb: Anzahl Überstunden letzter Monat<br>--fr: Wie viele Überstunden waren das?<br><br>--we:<br>OFFEN: _ _ Stunden<br>**BUTTONS: verweigert (-97), weiß nicht (-98), mehr als 90 Stunden (-6)**<br><br>--ra: **0 to 90, -6, -97, -98**<br><br>--af:<br>**if (h_etepi = 1 to 4) goto 26140**<br>**if (h_etepi = 6) goto 26141**<br>--end-- |

| | |
|---|---|
| **26140** | --va: **etab**<br>--hin: **(ts23228)**<br>--fn: **26140**<br><br>--vb: Art der erforderlichen Ausbildung<br>--fr:<br>**if (26120 <> 1 & 26121 <> 1)**<br>Welche Art von Ausbildung ist für die Ausübung dieser Tätigkeit in der Regel erforderlich?<br><br>**if (26120 = 1)**<br>Welche Art von Ausbildung ist für Ihre Einsätze überwiegend erforderlich?<br><br>**if (26121 = 1)**<br>Welche Art von Ausbildung ist für Ihre Arbeit als Saisonarbeiter/in überwiegend erforderlich?<br><br>--in:<br>**if (h_etappe = 8)** <<Vorgaben vorlesen.>><br>**if (h_etappe = 6)** <<Vorgaben vorlesen bis Zielperson zustimmt.>><br><br>--we:<br>1: keine Ausbildung<br>2: eine Anlernausbildung<br>3: eine abgeschlossene berufliche Ausbildung<br>4: eine abgeschlossene Fachschulausbildung<br>5: ein Meister- oder Technikerabschluss<br>6: ein abgeschlossenes Hochschulstudium (Fachhochschule oder Hochschule)<br>7: eine Promotion oder Habilitation<br>**BUTTONS: verweigert (-97), weiß nicht (-98)**<br><br>--af:<br>**if (h_ettyp = 1, 2) goto 26141**<br>**if (h_ettyp = 3, 4) goto 26147**<br>--end-- |
| | --st: **Fragen an neu aufgenommene Episoden**<br>--end-- |
| **26141** | --va: **wb_betrieb1**<br>--hin: **(ts23229)**<br>--fn: **26141**<br><br>--vb: Weiterbildung im Betrieb: Betriebsvereinbarung<br>--fr:<br>**if (h_akt = 1 & h_ettyp = 1)**<br>Nun geht es um Ihre berufliche Fortbildung während Ihrer Tätigkeit als **<26109>**. Gibt es in Ihrem Betrieb eine Betriebsvereinbarung über Weiterbildung?<br><br>**if (h_akt = 1 & 26120 = 1)**<br>Nun geht es um Ihre berufliche Fortbildung während Ihrer Tätigkeit als Zeitarbeiter/in. Gibt es in Ihrer Zeitarbeitsfirma eine Betriebsvereinbarung über Weiterbildung? |

| | |
|---|---|
| | **if (h_akt = 1 & 26121 = 1)**<br>Nun geht es um Ihre berufliche Fortbildung während Ihrer Tätigkeit als Saisonarbeiter/in. Gibt es in Ihrem Betrieb eine Betriebsvereinbarung über Weiterbildung?<br><br>**if (h_akt = 2 & h_ettyp = 1)**<br>Nun geht es um Ihre berufliche Fortbildung während Ihrer Tätigkeit als **<26109>**. Gab es in dem Betrieb, in dem Sie beschäftigt waren, eine Betriebsvereinbarung über Weiterbildung?<br><br>**if (h_akt = 2 & 26120 = 1)**<br>Nun geht es um Ihre berufliche Fortbildung während Ihrer Tätigkeit als Zeitarbeiter/in. Gab es in Ihrer Zeitarbeitsfirma eine Betriebsvereinbarung über Weiterbildung?<br><br>**if (h_akt = 2 & 26121 = 1)**<br>Nun geht es um Ihre berufliche Fortbildung während Ihrer Tätigkeit als Saisonarbeiter/in. Gab es in dem Betrieb, in dem Sie überwiegend gearbeitet haben, eine Betriebsvereinbarung über Weiterbildung?<br><br>--we:<br>1: ja<br>2: nein<br>**BUTTONS: verweigert (-97), weiß nicht (-98)**<br><br>--af: **goto 26142**<br>--end-- |
| **26142** | --va: **wb_betrieb2**<br>--hin: **(ts23230)**<br>--fn: **26142**<br><br>--vb: Weiterbildung im Betrieb: Planung<br>--fr:<br>**if (h_akt = 1)**<br>Gibt es dort eine regelmäßige Weiterbildungsplanung für die Mitarbeiter?<br><br>**if (h_akt = 2)**<br>Gab es dort eine regelmäßige Weiterbildungsplanung für die Mitarbeiter?<br><br>--we:<br>1: ja<br>2: nein<br>**BUTTONS: verweigert (-97), weiß nicht (-98)**<br><br>--af: **goto 26143**<br>--end-- |

| | |
|---|---|
| **26143** | --va: **wb_betrieb3**<br>--hin: **(ts23231)**<br>--fn: **26143**<br><br>--vb: Weiterbildung im Betrieb: Finanzierung<br>--fr:<br>**if (h_akt = 1)**<br>Werden von Ihrem Betrieb Kurse oder Lehrgänge angeboten oder finanziert?<br><br>**if (h_akt = 2)**<br>Wurden von dem Betrieb Kurse oder Lehrgänge angeboten oder finanziert?<br><br>--we:<br>1: ja<br>2: nein<br>**BUTTONS: verweigert (-97), weiß nicht (-98)**<br><br>--af: **goto 26144**<br>--end-- |
| **26144** | --va: **wb_betrieb4**<br>--hin: **(ts23232)**<br>--fn: **26144**<br><br>--vb: Weiterbildung im Betrieb: Zuständiger<br>--fr:<br>**if (h_akt = 1)**<br>Gibt es dort eine für Bildung oder Weiterbildung zuständige Person, Einheit oder Abteilung?<br><br>**if (h_akt = 2)**<br>Gab es dort eine für Bildung oder Weiterbildung zuständige Person, Einheit oder Abteilung?<br><br>--we:<br>1: ja<br>2: nein<br>**BUTTONS: verweigert (-97), weiß nicht (-98)**<br><br>--af: **goto 26145**<br>--end-- |

| | |
|---|---|
| **26145** | --va: **etwb1**<br>--hin: **(ts23233)**<br>--fn: **26145**<br><br>--vb: Berufliche Fortbildung: Angebot von Arbeitszeit freizustellen<br>--fr:<br>**if (h_akt = 1)**<br>Hat Ihnen Ihr derzeitiger Arbeitgeber angeboten, Sie für den Besuch von Lehrgängen und Kursen von der Arbeitszeit freizustellen?<br><br>**if (h_akt = 2)**<br>Hat Ihnen Ihr damaliger Arbeitgeber angeboten, Sie für den Besuch von Lehrgängen und Kursen von der Arbeitszeit freizustellen?<br><br>--we:<br>1: ja<br>2: nein<br>**BUTTONS: verweigert (-97), weiß nicht (-98)**<br><br>--af: **goto 26146**<br>--end-- |
| **26146** | --va: **etwb2**<br>--hin: **(ts23234)**<br>--fn: **26146**<br><br>--vb: Berufliche Fortbildung: Angebot der finanziellen Unterstützung<br>--fr:<br>**if (h_akt = 1)**<br>Hat Ihr derzeitiger Arbeitgeber angeboten, Ihnen den Besuch von Lehrgängen und Kursen zu bezahlen, einen Zuschuss zu geben oder Sie dabei anderweitig finanziell zu unterstützen?<br><br>**if (h_akt = 2)**<br>Hat Ihr damaliger Arbeitgeber angeboten, Ihnen den Besuch von Lehrgängen und Kursen zu bezahlen, einen Zuschuss zu geben oder Sie dabei anderweitig finanziell zu unterstützen?<br><br>--we:<br>1: ja<br>2: nein<br>**BUTTONS: verweigert (-97), weiß nicht (-98)**<br><br>--af: **goto 26147**<br>--end-- |
| | --st: **Ende Fragen an neu aufgenommene Episoden**<br>--end-- |
| **26147** | --va: **etfwb**<br>--hin: **(ts23235)**<br>--fn: **26147** |

| | |
|---|---|
| | --vb: Besuch von Lehrgängen oder Kursen<br>--fr:<br>**if (h_akt = 1 & h_ettyp = 1 & (h_etepi = 1 to 4))**<br>Haben Sie während Ihrer Tätigkeit als **<26109>** von **<26122>** bis heute Lehrgänge oder Kurse besucht, von denen Sie bisher noch nicht berichtet haben?<br><br>**if (h_akt = 2 & h_ettyp = 1 & (h_etepi = 1 to 4))**<br>Haben Sie während Ihrer Tätigkeit als **<26109>** von **<26122>** bis **<26123>** Lehrgänge oder Kurse besucht, von denen Sie bisher noch nicht berichtet haben?<br><br>**if (h_akt = 1 & (h_ettyp = 2, 3, 4) & (h_etepi = 1 to 4))**<br>Haben Sie während Ihrer Tätigkeit von **<26122>** bis heute Lehrgänge oder Kurse besucht, von denen Sie bisher noch nicht berichtet haben?<br><br>**if (h_akt = 2 & (h_ettyp = 2, 3, 4) & (h_etepi = 1 to 4))**<br>Haben Sie während Ihrer Tätigkeit von **<26122>** bis **<26123>** Lehrgänge oder Kurse besucht, von denen Sie bisher noch nicht berichtet haben?<br><br>**if (h_akt = 1 & h_ettyp = 1 & h_etepi = 6)**<br>Haben Sie während Ihrer Tätigkeit als **<26109>** seit unserem letzten Interview im **<20101P3(intmPRE / intjPRE)>** bis heute Lehrgänge oder Kurse besucht, von denen Sie bisher noch nicht berichtet haben?<br><br>**if (h_akt = 2 & h_ettyp = 1 & h_etepi = 6)**<br>Haben Sie während Ihrer Tätigkeit als **<26109>** seit unserem letzten Interview im **<20101P3(intmPRE / intjPRE)>** bis **<26123>** Lehrgänge oder Kurse besucht, von denen Sie bisher noch nicht berichtet haben?<br><br>**if (h_akt = 1 & (h_ettyp = 2, 3, 4) & h_etepi = 6)**<br>Haben Sie während Ihrer Tätigkeit seit unserem letzten Interview im **<20101P3(intmPRE / intjPRE)>** bis heute Lehrgänge oder Kurse besucht, von denen Sie bisher noch nicht berichtet haben?<br><br>**if (h_akt = 2 & (h_ettyp = 2, 3, 4) & h_etepi = 6)**<br>Haben Sie während Ihrer Tätigkeit seit unserem letzten Interview im **<20101P3(intmPRE / intjPRE)>** bis **<26123>** Lehrgänge oder Kurse besucht, von denen Sie bisher noch nicht berichtet haben?<br><br>--we:<br>1: ja<br>2: nein<br>**BUTTONS: verweigert (-97), weiß nicht (-98)**<br><br>--ac:<br>**autoif (26147 = 1) h_kursherk = 26108**<br>**autoif (26147 = 1 & 26122 >= 20101P3(intmPRE / intjPRE)) h_kursstart = 26122**<br>**autoif (26147 = 1 & 26122 < 20101P3(intmPRE / intjPRE)) h_kursstart = 20101P3(intmPRE / intjPRE)**<br>**autoif (26147 = 1) h_kursende = 26123**<br>**autoif (26147 = 1) h_kursdauertan = 26124**<br>**autoif (26147 = 1 & (26118 <> 1 to 5, 9) & (26119 <> 1, 2)) h_kursaktiv = 260**<br>**autoif (26147 = 1 & 26118 = 1) h_kursaktiv = 261** |

| | |
|---|---|
| | **autoif (26147 = 1 & 26118 = 3) h_kursaktiv = 262**<br>**autoif (26147 = 1 & 26118 = 4) h_kursaktiv = 263**<br>**autoif (26147 = 1 & 26118 = 5) h_kursaktiv = 264**<br>**autoif (26147 = 1 & 26118 = 9) h_kursaktiv = 266**<br>**autoif (26147 = 1 & 26119 = 1) h_kursaktiv = 267**<br>**autoif (26147 = 1 & 26119 = 2) h_kursaktiv = 268**<br>**autoif (26147 = 1 & 26118 = 2) h_kursaktiv = 269**<br><br>--af:<br>**if (26147 = 1) goto 35100Z**<br>**if (26147 = 2, -97, -98) goto 26147Z**<br>--end-- |
| **26147Z** | --va: **[ZS] zet1c**<br>--fn: **26147Z**<br><br>--vb: Zeitstempel 1c Erwerbstätigkeit<br>--fr: [ZS] Zeitstempel 1c Erwerbstätigkeit (für jede Episode)<br><br>--af:<br>**if (h_etepi = 1 to 4) goto 26160**<br>**if (h_etepi = 6 & h_etswitch = 0 & (h_ettyp = 2 OR 26111 = 7)) goto 26168**<br>**if (h_etepi = 6 & h_etswitch = 1) goto 26166**<br>**if (h_etepi = 6 & h_etswitch = 0 & (h_ettyp <> 2 & 26111 <> 7)) goto 26169**<br><br>--ef: **Modul35: (35102 = 260 to 269)**<br>--end-- |

| | |
|---|---|
| **26160** | --va: **etinaus**<br>--hin: **(ts23236)**<br>--fn: **26160**<br><br>--vb: Arbeitsstätte im In-/Ausland<br>--fr:<br>**if (h_akt = 1 & ((h_ettyp <> 2 & 26111 <> 5) OR h_etkurz = 1))**<br>Wo befindet sich Ihre Arbeitsstätte, in Deutschland oder im Ausland?<br><br>**if (h_akt = 2 & ((h_ettyp <> 2 & 26111 <> 5) OR h_etkurz = 1))**<br>Wo befand sich Ihre Arbeitsstätte, in Deutschland oder im Ausland?<br><br>**if (h_akt = 1 & h_ettyp = 2)**<br>Wo sind Sie überwiegend eingesetzt, in Deutschland oder im Ausland?<br><br>**if (h_akt = 2 & h_ettyp = 2)**<br>Wo waren Sie überwiegend eingesetzt, in Deutschland oder im Ausland?<br><br>**if (h_akt = 1 & 26111 = 5)**<br>Wo befindet sich Ihr Unternehmen, in Deutschland oder im Ausland?<br><br>**if (h_akt = 2 & 26111 = 5)**<br>Wo befand sich Ihr Unternehmen, in Deutschland oder im Ausland?<br><br>--we:<br>1: in Deutschland<br>2: im Ausland<br>**BUTTONS: verweigert (-97), weiß nicht (-98)**<br><br>--af:<br>**if (26160 = 1) goto 26161**<br>**if (26160 = 2) goto 26164**<br>**if ((26160 = -97, -98) & h_etkurz = 0) goto 26166**<br>**if ((26160 = -97, -98) & h_etkurz = 1) goto 26169Z**<br><br>--end-- |

| | |
|---|---|
| **26161** | --va: **etgem**<br>--hin: **(ts23237)**<br>--fn: **26161**<br><br>--vb: Ort der Arbeitsstätte<br>--fr:<br>**if (h_akt = 1 & ((h_ettyp <> 2 & 26111 <> 5) OR h_etkurz = 1))**<br>Können Sie mir den Ort bzw. die Gemeinde nennen, in dem sich Ihre Arbeitsstätte befindet?<br><br>**if (h_akt = 2 & ((h_ettyp <> 2 & 26111 <> 5) OR h_etkurz = 1))**<br>Können Sie mir den Ort bzw. die Gemeinde nennen, in dem sich Ihre Arbeitsstätte befand?<br><br>**if (h_akt = 1 & h_ettyp = 2)**<br>Können Sie mir den Ort bzw. die Gemeinde nennen, in dem Sie überwiegend eingesetzt sind?<br><br>**if (h_akt = 2 & h_ettyp = 2)**<br>Können Sie mir den Ort bzw. die Gemeinde nennen, in dem Sie überwiegend eingesetzt waren?<br><br>**if (h_akt = 1 & 26111 = 5)**<br>Können Sie mir den Ort bzw. die Gemeinde nennen, in dem sich Ihr Unternehmen befindet?<br><br>**if (h_akt = 2 & 26111 = 5)**<br>Können Sie mir den Ort bzw. die Gemeinde nennen, in dem sich Ihr Unternehmen befand?<br><br>--in: <<Bitte Ortsnamen aus Liste auswählen!>><br><br>--we:<br>[Gemeindeliste]<br>**BUTTONS: wechselnde Orte (-5), Ort nicht in Liste (-96), verweigert (-97), weiß nicht (-98)**<br><br>--af:<br>**if ((26161 <> -96, 1011) & h_etkurz = 0) goto 26166**<br>**if ((26161 <> -96, 1011) & h_etkurz = 1) goto 26169Z**<br>**if (26161 = 1011) goto 26163b**<br>**if (26161 = -96) goto 26162**<br>--end-- |

| | |
|---|---|
| **26162** | --va: **etgem2**<br>--fn: **26162**<br><br>--vb: Ort der Arbeitsstätte, offen<br>--fr: Dieser Ort kommt nicht in unserer Liste vor. Damit wir den Ortsnamen in unsere Liste aufnehmen können, nennen Sie mir bitte noch einmal den Ort genau!<br><br>--in: <<Bitte Ortsnamen in korrekter Schreibweise erfassen.>><br><br>--we:<br>OFFEN: _____<br>**BUTTONS: verweigert (-97), weiß nicht (-98)**<br><br>--af: **goto 26163**<br>--end-- |
| **26163** | --va: **etbl**<br>--fn: **26163**<br><br>--vb: Bundesland der Arbeitsstätte<br>--fr: In welchem Bundesland liegt dieser Ort?<br><br>--in: <<Nicht vorlesen, zutreffenden Code markieren. Bei Unsicherheiten: gemeint ist heutiges Bundesland.>><br><br>--we:<br>1: Schleswig-Holstein<br>2: Hamburg<br>3: Niedersachsen<br>4: Bremen<br>5: Nordrhein-Westfalen<br>6: Hessen<br>7: Rheinland-Pfalz<br>8: Baden-Württemberg<br>9: Bayern<br>10: Saarland<br>11: Berlin(Gesamt)<br>12: Brandenburg<br>13: Mecklenburg-Vorpommern<br>14: Sachsen<br>15: Sachsen-Anhalt<br>16: Thüringen<br>**BUTTONS: verweigert (-97), weiß nicht (-98)**<br><br>--af:<br>**if (26163 = 11) goto 26163b**<br>**if (26163 <> 11 & h_etkurz = 0) goto 26166**<br>**if (26163 <> 11 & h_etkurz = 1) goto 26169Z**<br>--end-- |

| | |
|---|---|
| **26163b** | --va: **etortb**<br>--fn: **26163b**<br><br>--vb: Arbeitsstätte in Berlin<br>--fr: Um welchen Berliner Bezirk handelt/handelte es sich dabei?<br><br>--in: <<Vorgaben nicht vorlesen.<br>Falls Doppelbezeichnungen genannt werden (z.B. Friedrichshain-Kreuzberg), bitte nachfragen, um welchen der beiden Bezirke es sich handelt.<br>Falls Bezeichnungen genannt werden, die nicht in der Liste vorhanden sind (z.B. Mahlsdorf, Moabit, Rudow usw.), bitte nachfragen: „Und zu welchem Bezirk gehört das?“>><br><br>--we:<br>1: Charlottenburg<br>2: Friedrichshain<br>3: Hellersdorf<br>4: Hohenschönhausen<br>5: Köpenick<br>6: Kreuzberg<br>7: Lichtenberg<br>8: Marzahn<br>9: Mitte<br>10: Neukölln<br>11: Pankow<br>12: Prenzlauer Berg<br>13: Reinickendorf<br>14: Schöneberg<br>15: Spandau<br>16: Steglitz<br>17: Tempelhof<br>18: Tiergarten<br>19: Treptow<br>20: Wedding<br>21: Weißensee<br>22: Wilmersdorf<br>23: Zehlendorf<br>**BUTTONS: Bezirk nicht in Liste (-96), verweigert (-97), weiß nicht (-98)**<br><br>--af:<br>**if (26163b = 9) goto 26163c**<br>**if (26163b = 11) goto 26163d**<br>**if (26163b = 7) goto 26163e**<br>**if ((26163b <> 7, 9, 11) & h_etkurz = 0) goto 26166**<br>**if ((26163b <> 7, 9, 11) & h_etkurz = 1) goto 26169Z**<br>--end-- |

| | |
|---|---|
| **26163c** | --va: **etortb9**<br>--fn: **26163c**<br><br>--vb: Arbeitsstätte in Berlin Mitte<br>--fr: Der heutige Bezirk Mitte setzt sich ja aus den früheren Bezirken Mitte, Tiergarten und Wedding zusammen. Um welchen dieser Bezirke handelt es sich: um Mitte, Tiergarten oder Wedding?<br><br>--we:<br>9: Mitte<br>18: Tiergarten<br>20: Wedding<br>**BUTTONS: verweigert (-97), weiß nicht (-98)**<br><br>--ra: **9, 18, 20, -97, -98**<br><br>--ac: **autoif (26163c > 0) 26163b = 26163c**<br><br>--af:<br>**if (h_etkurz = 0) goto 26166**<br>**if (h_etkurz = 1) goto 26169Z**<br>--end-- |
| **26163d** | --va: **etortb11**<br>--fn: **26163d**<br><br>--vb: Arbeitsstätte in Berlin Pankow<br>--fr: Der heutige Bezirk Pankow setzt sich ja aus den früheren Bezirken Pankow, Prenzlauer Berg und Weißensee zusammen. Um welchen dieser Bezirke handelt es sich: um Pankow, Prenzlauer Berg oder Weißensee?<br><br>--we:<br>11: Pankow<br>12: Prenzlauer Berg<br>21: Weißensee<br>**BUTTONS: verweigert (-97), weiß nicht (-98)**<br><br>--ra: **11, 12, 21, -97, -98**<br><br>--ac: **autoif (26163d > 0) 26163b = 26163d**<br><br>--af:<br>**if (h_etkurz = 0) goto 26166**<br>**if (h_etkurz = 1) goto 26169Z**<br>--end-- |

| | |
|---|---|
| **26163e** | --va: **etortb7**<br>--fn: **26163e**<br><br>--vb: Arbeitsstätte in Berlin Lichtenberg<br>--fr: Der heutige Bezirk Lichtenberg setzt sich ja aus den früheren Bezirken Lichtenberg und Hohenschönhausen zusammen. Um welchen dieser Bezirke handelt es sich: um Lichtenberg oder Hohenschönhausen?<br><br>--we:<br>4: Hohenschönhausen<br>7: Lichtenberg<br>**BUTTONS: verweigert (-97), weiß nicht (-98)**<br><br>--ra: **4, 7, -97, -98**<br><br>--ac: **autoif (26163e > 0) 26163b = 26163e**<br><br>--af:<br>**if (h_etkurz = 0) goto 26166**<br>**if (h_etkurz = 1) goto 26169Z**<br>--end-- |
| **26164** | --va: **etland**<br>--hin: **(ts23239)**<br>--fn: **26164**<br><br>--vb: Land der Arbeitsstätte<br>--fr:<br>**if (h_akt = 1)**<br>In welchem Land ist das?<br><br>**if (h_akt = 2)**<br>In welchem Land war das?<br><br>--in: <<Bitte Ländernamen aus Liste auswählen.>><br><br>--we:<br>[Länderliste]<br>**BUTTONS: Land nicht in Liste (-96), verweigert (-97), weiß nicht (-98)**<br><br>--af:<br>**if (26164 = -96) goto 26165**<br>**if (26164 <> -96 & h_etkurz = 0) goto 26166**<br>**if (26164 <> -96 & h_etkurz = 1) goto 26169Z**<br>--end-- |

| | |
|---|---|
| **26165** | --va: **etlands**<br>--fn: **26165**<br><br>--vb: Land der Arbeitsstätte (offen)<br>--fr: Dieses Land kommt nicht in unserer Liste vor. Damit wir es in unsere Liste aufnehmen können, nennen Sie mir bitte noch einmal dieses Land genau.<br><br>--in: <<Bitte Namen des Landes genau und in korrekter Schreibweise erfassen.>><br><br>--we:<br>OFFEN: _____<br>**BUTTONS: verweigert (-97), weiß nicht (-98)**<br><br>--af:<br>**if (h_etkurz = 0) goto 26166**<br>**if (h_etkurz = 1) goto 26169Z**<br>--end-- |
| **26166** | --va: **etbra**<br>--hin: **(ts23240)**<br>--fn: **26166**<br><br>--vb: Wirtschaftszweig<br>--fr:<br>**if (h_ettyp <> 2 & (26111 <> 5, 7) & h_akt = 1)**<br>Zu welcher Branche bzw. zu welchem Wirtschaftszweig gehört der Betrieb, in dem Sie tätig sind?<br><br>**if (h_ettyp <> 2 & (26111 <> 5, 7) & h_akt = 2)**<br>Zu welcher Branche bzw. zu welchem Wirtschaftszweig gehörte der Betrieb, in dem Sie tätig waren?<br><br>**if (h_ettyp = 2 & h_akt = 1)**<br>Zu welcher Branche bzw. zu welchem Wirtschaftszweig gehört der Betrieb, in dem Sie überwiegend eingesetzt sind?<br><br>**if (h_ettyp = 2 & h_akt = 2)**<br>Zu welcher Branche bzw. zu welchem Wirtschaftszweig gehörte der Betrieb, in dem Sie überwiegend eingesetzt waren?<br><br>**if (26111 = 7 & h_akt = 1)**<br>Zu welcher Branche bzw. zu welchem Wirtschaftszweig gehört der Auftraggeber, für den Sie überwiegend arbeiten?<br><br>**if (26111 = 7 & h_akt = 2)**<br>Zu welcher Branche bzw. zu welchem Wirtschaftszweig gehörte der Auftraggeber, für den Sie überwiegend gearbeitet haben?<br><br>**if (26111 = 5 & h_akt = 1)**<br>Zu welcher Branche bzw. zu welchem Wirtschaftszweig gehört Ihr Unternehmen? |

| | |
|---|---|
| | **if (26111 = 5 & h_akt = 2)**<br>Zu welcher Branche bzw. zu welchem Wirtschaftszweig gehörte Ihr Unternehmen?<br><br>--in: <<Genau nachfragen, ob Produktionsbetrieb, Groß- oder Einzelhandel, welche Dienstleistung, die Art des Gewerbes. Z.B. nicht Industrie, sondern Elektroindustrie; nicht Handel, sondern Einzelhandel; nicht öffentlicher Dienst, sondern Krankenhaus. Mit Betrieb ist die örtliche Betriebseinheit gemeint.>><br><br>--we:<br>OFFEN: _____<br>**BUTTONS: verweigert (-97), weiß nicht (-98)**<br><br>--af:<br>**if (26111 <> 5, 6) goto 26167**<br>**if (26111 = 5, 6) goto 26169**<br>--end-- |
| **26167** | --va: **etoed**<br>--hin: **(ts23241)**<br>--fn: **26167**<br><br>--vb: Öffentlicher Dienst<br>--fr:<br>**if ((h_ettyp = 1, 3) & h_akt = 1)**<br>Sind Sie im öffentlichen Dienst beschäftigt?<br><br>**if ((h_ettyp = 1, 3) & h_akt = 2)**<br>Waren Sie da im öffentlichen Dienst beschäftigt?<br><br>**if ((h_ettyp = 2 OR 26111 = 7) & h_akt = 1)**<br>Sind Sie überwiegend im öffentlichen Dienst beschäftigt?<br><br>**if ((h_ettyp = 2 OR 26111 = 7) & h_akt = 2)**<br>Waren Sie da überwiegend im öffentlichen Dienst beschäftigt?<br><br>--in:<br><<Bei Unklarheiten: Bei einer Beschäftigung im öffentlichen Dienst ist der Arbeitgeber in der Regel die Gemeinde, der Kreis, der Bezirk oder eine Behörde des Bundes oder der Länder. Zum öffentlichen Dienst gehören z.B. das Sozialamt, Jugendamt oder Finanzamt, Schulen oder öffentliche Krankenhäuser. >><br><br>--we:<br>1: ja<br>2: nein<br>**BUTTONS: verweigert (-97), weiß nicht (-98)**<br><br>--af:<br>**if (h_ettyp = 2 OR 26111 = 7) goto 26168**<br>**if (h_ettyp = 1, 3) goto 26169**<br>--end-- |

| | |
|---|---|
| **26168** | --va: **etlei**<br>--hin: **(ts23242)**<br>--fn: **26168**<br><br>--vb: Anzahl Einsatzbetriebe<br>--fr:<br>**if (26120 = 1 & (h_etepi = 1 to 4))**<br>In wie vielen verschiedenen Betrieben waren Sie während Ihrer Tätigkeit als Zeitarbeiter/in von **<26122>** bis **<26123>** eingesetzt?<br><br>**if (26121 = 1 & (h_etepi = 1 to 4))**<br>Für wie viele verschiedene Betriebe haben Sie während der Zeit von **<26122>** bis **<26123>**als Saisonarbeiter/in gearbeitet?<br><br>**if (26111 = 7 & (h_etepi = 1 to 4))**<br>Für wie viele Auftraggeber haben Sie während Ihrer Tätigkeit als Freie/r Mitarbeiter/in von **<26122>** bis **<26123>** gearbeitet?<br><br>**if (26120 = 1 & h_etepi = 6)**<br>In wie vielen verschiedenen Betrieben waren Sie während Ihrer Tätigkeit als Zeitarbeiter/in von **<20101P3(intmPRE / intjPRE)>** bis **<26123>** eingesetzt?<br><br>**if (26121 = 1 & h_etepi = 6)**<br>Für wie viele verschiedene Betriebe haben Sie während der Zeit von **<20101P3(intmPRE / intjPRE)>** bis **<26123>**als Saisonarbeiter/in gearbeitet?<br><br>**if (26111 = 7 & h_etepi = 6)**<br>Für wie viele Auftraggeber haben Sie während Ihrer Tätigkeit als Freie/r Mitarbeiter/in von **<20101P3(intmPRE / intjPRE)>** bis **<26123>** gearbeitet?<br><br>--in: <<Bei Bedarf ungefähre Zahl schätzen lassen.>><br><br>--we:<br>OFFEN: ___ Anzahl Betriebe<br>-5: in keinem Betrieb eingesetzt<br>**BUTTONS: verweigert (-97), weiß nicht (-98)**<br><br>--af:<br>**goto 26169**<br>--end-- |
| **26169** | --va: **etbg**<br>--hin: **(ts23243)**<br>--fn: **26169**<br><br>--vb: Betriebsgröße<br>--fr:<br>**if (h_akt = 1 & 26120 <> 1 & 26121 <>1 & (26111<> 5, 7))**<br>Wie viele Personen, Sie selbst mit eingerechnet, sind in diesem Betrieb beschäftigt?<br><br>**if (h_akt = 2 & 26120 <> 1 & 26121 <>1 & (26111<> 5, 7))** |

| | |
|---|---|
| | Wie viele Personen, Sie selbst mit eingerechnet, waren in diesem Betrieb beschäftigt?<br><br>**if (h_akt = 1 & 26120 = 1)**<br>Wie viele Personen, Sie selbst mit eingerechnet, sind in der Zeitarbeitsfirma beschäftigt?<br><br>**if (h_akt = 2 & 26120 = 1)**<br>Wie viele Personen, Sie selbst mit eingerechnet, waren in der Zeitarbeitsfirma beschäftigt?<br><br>**if (h_akt = 1 & (26121 = 1 OR 26111 = 7))**<br>Wie viele Personen, Sie selbst mit eingerechnet, sind dort (in etwa) beschäftigt?<br><br>**if (h_akt = 2 & (26121 = 1 OR 26111 = 7))**<br>Wie viele Personen, Sie selbst mit eingerechnet, waren dort (in etwa) beschäftigt?<br><br>**if (h_akt = 1 & 26111 = 5)**<br>Wie viele Beschäftigte haben Sie in Ihrem Betrieb?<br><br>**if (h_akt = 2 & 26111 = 5)**<br>Wie viele Beschäftigte hatten Sie in Ihrem Betrieb (am Ende)?<br><br>--in: <<Vorgaben nur bei Bedarf vorlesen. Mit Betrieb ist die örtliche Betriebseinheit gemeint. Der Button „keine Beschäftigten“ ist nur zu verwenden, wenn Selbstständige angeben, in ihrem Betrieb keine Beschäftigte außer sich selbst zu haben.>><br><br>--we:<br>1: 1 bis unter 5<br>2: 5 bis unter 10<br>3: 10 bis unter 20<br>4: 20 bis unter 50<br>5: 50 bis unter 100<br>6: 100 bis unter 200<br>7: 200 bis unter 250<br>8: 250 bis unter 500<br>9: 500 bis unter 1.000<br>10: 1.000 bis unter 2.000<br>11: 2.000 und mehr<br>**BUTTONS: verweigert (-97), weiß nicht (-98), Keine Beschäftigten (0)**<br><br>--af: **goto 26169Z**<br>--end-- |

| | |
|---|---|
| **26169Z** | --va: **[ZS] zet1e**<br>--fn: **26169Z**<br><br>--vb: Zeitstempel 1e Erwerbstätigkeit<br>--fr: [ZS] Zeitstempel 1e Erwerbstätigkeit (für jede Episode)<br><br>--af:<br>**if (h_etkurz = 1 OR h_ettyp = 4 OR (h_etkurz = 0 & h_ettyp = 1, 2, 3 & h_etepi = 6 & h_etswitch = 0 & (26103P12 = 2, -97, -98 OR 26103P13 = 1, -6, -97, -98))) goto 26183bZ**<br>**if ((h_etkurz = 0 & h_ettyp = 1, 2, 3) & ((h_etepi = 1 to 4) OR (h_etepi = 6 & h_etswitch = 1) OR (h_etepi = 6 & h_etswitch = 0 & 26103P12 = .))) goto 26179b**<br>**if (h_etkurz = 0 & h_ettyp = 1, 2, 3 & h_etepi = 6 & h_etswitch = 0 & 26103P12 = 1 & 26103P13 = 2, .) goto 26180b**<br>--end-- |
| **26179b** | --va: **etfrist1**<br>--hin: **(ts23310)**<br>--fn: **26179b**<br><br>--vb: Befristung<br>--fr:<br>**if (h_ettyp = 1, 3)**<br>Kommen wir zurück auf Ihre Tätigkeit als **<26109>.** Wenn Sie an den Beginn dieser Beschäftigung im **<26122>** zurückdenken, waren Sie da befristet oder unbefristet beschäftigt?<br><br>**if (26120 = 1)**<br>Kommen wir zurück auf Ihre Tätigkeit als Zeitarbeiter/in. Wenn Sie an den Beginn dieser Beschäftigung im **<26122>** zurückdenken, waren Sie da befristet oder unbefristet beschäftigt?<br><br>**if (26121 = 1)**<br>Kommen wir zurück auf Ihre Tätigkeit als Saisonarbeiter/in. Wenn Sie an den Beginn dieser Beschäftigung im **<26122>** zurückdenken, waren Sie da befristet oder unbefristet beschäftigt?<br><br>--in: <<Probe- und Einarbeitungszeit gilt nicht als Befristung.>><br><br>--we:<br>1: befristet<br>2: unbefristet<br>**BUTTONS: verweigert (-97), weiß nicht (-98)**<br><br>--af:<br>**if (26179b = 1) goto 26180b**<br>**if (26179b = 2, -97, -98) goto 26183bZ**<br>--end-- |

| | |
|---|---|
| **26180b** | --va: **etent1**<br>--hin: **(ts23320)**<br>--fn: **26180b**<br><br>--vb: Entfristung<br>--fr:<br>**if (((h_etepi = 1 to 4) OR (h_etepi = 6 & h_etswitch = 1) OR (h_etepi = 6 & h_etswitch = 0 & 26103P12 = .)) & h_akt = 1)**<br>Wurde diese Stelle in der Zeit seit **<26122>** in ein unbefristetes Arbeitsverhältnis umgewandelt?<br><br>**if (((h_etepi = 1 to 4) OR (h_etepi = 6 & h_etswitch = 1) OR (h_etepi = 6 & h_etswitch = 0 & 26103P12 = .)) & h_akt = 2)**<br>Wurde diese Stelle in der Zeit zwischen **<26122>** und **<26123>** in ein unbefristetes Arbeitsverhältnis umgewandelt?<br><br>**if (h_etepi = 6 & h_etswitch = 0 & 26103P12 = 1 & 26103P13 = 2, . & h_akt = 1)**<br>Wurde diese Stelle in der Zeit seit **<20101P3(intmPRE / intjPRE)>** in ein unbefristetes Arbeitsverhältnis umgewandelt?<br><br>**if (h_etepi = 6 & h_etswitch = 0 & 26103P12 = 1 & 26103P13 = 2, . & h_akt = 2)**<br>Wurde diese Stelle in der Zeit zwischen **<20101P3(intmPRE / intjPRE)>** und **<26123>** in ein unbefristetes Arbeitsverhältnis umgewandelt?<br><br>--we:<br>1: ja<br>2: nein<br>**if (h_etepi = 6 & 26103P12 = 1 & 26103P13 = 2, .)** -6: Widerspruch: Die Stelle war nie befristet<br>**BUTTONS: verweigert (-97), weiß nicht (-98)**<br><br>--af:<br>**if (26180b = 1) goto 26181b**<br>**if (26180b = 2, -6, -97, -98) goto 26183bZ**<br>--end-- |

| | |
|---|---|
| **26181b** | --va: **etentdat1 (etent1m / etent1j)**<br>--hin: **(ts2332m / y)**<br>--fn: **26181b**<br><br>--vb: Datum der Entfristung<br>--fr: Und wann wurde die Stelle in ein unbefristetes Arbeitsverhältnis umgewandelt?<br><br>--in:<br><<Erinnert sich ZP nur an Jahreszeiten, bitte folgende Nummern eingeben:<br>21=Jahresanfang/Winter,<br>24=Frühjahr/Ostern,<br>27=Jahresmitte/Sommer,<br>30=Herbst,<br>32=Jahresende>><br><br>--we:<br>Monat ____ Jahr _____<br>**BUTTONS: verweigert (-97), weiß nicht (-98)**<br><br>--af:<br>**goto 26183bZ**<br>--end-- |
| **26183bZ** | --va: **[ZS] zet1f**<br>--fn: **26183bZ**<br><br>--vb: Zeitstempel 1f Erwerbstätigkeit<br>--fr: [ZS] Zeitstempel 1f Erwerbstätigkeit (für jede Episode)<br><br>--af:<br>**if (h_akt = 1 OR h_ettyp = 4 OR (h_akt = 2 & h_etkurz = 1 & (26111a <> 1 OR h_cohort = 4))) goto 26187Z**<br>**if (h_akt = 2 & h_etkurz = 0 & h_ettyp = 1) goto 26183b**<br>**if (h_akt = 2 & ((h_etkurz = 0 & h_ettyp = 2, 3) OR (h_etkurz = 1 & 26111a = 1 & h_cohort <> 4))) goto 26184b**<br>--end-- |

| | |
|---|---|
| **26183b** | --va: **etgb1**<br>--hin: **(ts23244)**<br>--fn: **26183b**<br><br>--vb: Anschlusstätigkeit beim gleichen Arbeitgeber<br>--fr: Nun zum Ende Ihrer Tätigkeit als **<26109>** im **<26123>**. Haben Sie damals direkt im Anschluss eine andere Tätigkeit !!bei diesem Arbeitgeber!! aufgenommen?<br><br>--in:<br>**if (h_etappe = 6)**<br><<Gemeint ist !!nicht!! eine berufliche Ausbildung beim gleichen Arbeitgeber, sondern nur eine weitere berufliche Tätigkeit.>><br><br>--we:<br>1: ja<br>2: nein<br>**if (h_etappe = 6)** -6: nein, aber eine berufliche Ausbildung<br>**BUTTONS: verweigert (-97), weiß nicht (-98)**<br><br>--af:<br>**if 26183b = 1 goto 26187Z**<br>**if (26183b = 2, -6, -97, -98) goto 26186**<br>--end-- |
| **26184b** | --va: **etue1**<br>--hin: **(ts23245)**<br>--fn: **26184b**<br><br>--vb: Übernahmeangebot am Ende der Beschäftigung<br>--fr:<br>**if (26120 = 1)**<br>Haben Sie am Ende dieser Tätigkeit als Zeitarbeiter/in im **<26123>** ein Übernahmeangebot von einem Ihrer Einsatzbetriebe erhalten?<br><br>**if (26121 = 1)**<br>Haben Sie am Ende dieser Tätigkeit als Saisonarbeiter/in im **<26123>** ein Übernahmeangebot von einem Arbeitgeber erhalten?<br><br>**if (26118 = 1)**<br>Haben Sie am Ende dieser Beschäftigung im **<26123>** ein Übernahmeangebot von dem Betrieb erhalten, in dem Sie dieses Volontariat gemacht haben?<br><br>**if (26118 = 2)**<br>Haben Sie am Ende dieser Beschäftigung im **<26123>** ein Übernahmeangebot von dem Betrieb erhalten, in dem Sie dieses Referendariat bzw. Vikariat gemacht haben?<br><br>**if (26118 = 3)**<br>Haben Sie am Ende dieser Beschäftigung im **<26123>** ein Übernahmeangebot von dem Betrieb erhalten, in dem Sie das Traineeprogramm gemacht haben?<br><br>**if (26118 = 4)** |

| | |
|---|---|
| | Haben Sie am Ende dieser Beschäftigung im **<26123>** ein Übernahmeangebot von dem Betrieb erhalten, in dem Sie dieses Anerkennungsjahr bzw. Anerkennungspraktikum gemacht haben?<br><br>**if (26118 = 5)**<br>Haben Sie am Ende dieser Beschäftigung im **<26123>** ein Übernahmeangebot von dem Betrieb erhalten, in dem Sie dieses pharmazeutische Praktikum gemacht haben?<br><br>**if (26118 = 7, 8)**<br>Haben Sie am Ende dieser Beschäftigung im **<26123>** ein Übernahmeangebot von dem Betrieb/der Hochschule erhalten, in dem/ an der Sie studentische Hilfskraft waren?<br><br>**if (26118 = 9)**<br>Haben Sie am Ende dieser Beschäftigung im **<26123>** ein Übernahmeangebot von dem Betrieb erhalten, in dem Sie dieses Praktikum gemacht haben?<br><br>**if (26118 = -97, -98)**<br>Haben Sie am Ende dieser Beschäftigung im **<26123>** ein Übernahmeangebot von dem Betrieb erhalten?<br><br>**if (26119 = 1)**<br>Haben Sie am Ende dieser Beschäftigung im **<26123>** ein Übernahmeangebot von dem Betrieb erhalten, in dem Sie diese ABM-Stelle hatten?<br><br>**if (26119 = 2)**<br>Haben Sie am Ende dieser Beschäftigung im **<26123>** ein Übernahmeangebot von dem Betrieb erhalten, in dem Sie diesen Ein-Euro-Job bzw. diese Arbeitsgelegenheit hatten?<br><br>--in:<br>**if (h_etappe = 6)**<br><<Gemeint ist !!nicht!! eine berufliche Ausbildung beim gleichen Arbeitgeber, sondern nur eine weitere berufliche Tätigkeit.>><br><br>--we:<br>1: ja<br>2: nein<br>**if (h_etappe = 6)** -6: nein, aber eine berufliche Ausbildung<br>**BUTTONS: verweigert (-97), weiß nicht (-98)**<br><br>--af:<br>**if (26184b = 1) goto 26185b**<br>**if (26184b = 2, -6, -97, -98) goto 26186**<br>--end-- |

| | |
|---|---|
| **26185b** | --va: **etuea1**<br>--hin: **(ts23246)**<br>--fn: **26185b**<br><br>--vb: Übernahmeangebot angenommen<br>--fr: Haben Sie dieses Angebot angenommen?<br><br>--we:<br>1: ja<br>2: nein<br>**BUTTONS: verweigert (-97), weiß nicht (-98)**<br><br>--af:<br>**goto 26187Z**<br>--end-- |
| **26186** | --va: **etgbg**<br>--hin: **(neu)**<br>--fn: **26186**<br><br>--vb: Kündigung<br>--fr:<br>**if (26179b <> 1 OR 26180b <> 2)**<br>Haben Sie am Ende dieser Tätigkeit selbst gekündigt oder wurde Ihnen gekündigt?<br><br>**if (26179b = 1 & 26180b = 2)**<br>Haben Sie am Ende dieser Tätigkeit selbst gekündigt, wurde Ihnen gekündigt oder endete das befristete Arbeitsverhältnis vereinbarungsgemäß?<br><br>--in: << Gab es eine Auflösung des Arbeitsvertrags in gegenseitigem Einvernehmen, bitte fragen Sie, von wem die Initiative ausging und erfassen Sie die Vertragsauflösung entsprechend als Kündigung des Arbeitsnehmers oder Arbeitsgebers.<br>Vorgaben nicht vorlesen. >><br><br>--we:<br>1: selbst gekündigt<br>2: wurde gekündigt<br>**(if 26179b = 1 & 26180b = 2)** 3: das befristete Arbeitsverhältnis endete vereinbarungsgemäß<br>-21: trifft nicht zu: Befragter ist in Rente, Pension oder Vorruhestand gegangen<br>-22: trifft nicht zu: Befragter ist in Elternzeit gegangen<br>-23: trifft nicht zu: etwas anderes<br>**BUTTONS: verweigert (-97), weiß nicht (-98)**<br><br>--af:<br>**goto 26187Z**<br>--end-- |

| | |
|---|---|
| **26187Z** | --va: **[ZS] zet1g**<br>--fn: **26187Z**<br><br>--vb: Zeitstempel 1g Erwerbstätigkeit<br>--fr: [ZS] Zeitstempel 1g Erwerbstätigkeit (für jede Episode)<br><br>--af:<br>**if ((26180b = 1 & 26103P13 <> 1) OR ((26180b <> 1, -6) & 26179b = 1 & h_akt <> 1)) goto 26187**<br>**if ((26180b = 1 & 26103P13 = 1) OR (26180b <> 1 & (26179b <> 1 OR h_akt = 1)) OR 26180b = -6) goto 26201Z**<br>--end-- |
| **26187** | --va: **etkett**<br>--hin: **(neu)**<br>--fn: **26187**<br><br>--vb: Kettenverträge<br>--fr:<br>**if (26180b <> 1)**<br>Wie viele befristete Arbeitsverträge hatten Sie am Ende Ihrer Tätigkeit bei diesem Arbeitgeber?<br><br>**if (26180b = 1)**<br>Wie viele befristete Arbeitsverträge hatten Sie bis zur Entfristung Ihrer Tätigkeit bei diesem Arbeitgeber?<br><br>--in: << Bei Unklarheiten: Bitte zählen Sie hier Ihren ersten befristeten Arbeitsvertrag und alle Vertragsverlängerungen bei diesem Arbeitgeber zusammen.<br>Falls nicht genau bekannt: ungefähre Anzahl schätzen lassen.>><br><br>--we:<br>OFFEN: ___ Anzahl der befristeten Arbeitsverträge<br>**BUTTONS: verweigert (-97), weiß nicht (-98)**<br><br>--ra: **0 to 99, -97, -98**<br><br>--af:<br>**goto 26201Z**<br>--end-- |
| | --st: **Fragen zum Einkommen (aktuelle und abgeschlossene Erwerbstätigkeiten)**<br>--end-- |

| | |
|---|---|
| **26201Z** | --va: **[ZS] zet1x**<br>--fn: **26201Z**<br><br>--vb: Zeitstempel 1x Erwerbstätigkeit<br>--fr: [ZS] Zeitstempel 1x Erwerbstätigkeit (für jede Episode)<br><br>--af: **goto 26201**<br>--end-- |
| **26201** | --va: **etnv**<br>--hin: **(ts23410)**<br>--fn: **26201**<br><br>--vb: Nettoerwerbseinkommen, offen<br>--fr:<br>**if (26111 <> 5 & h_etkurz = 0 & h_akt = 1)**<br>Wie hoch war im letzten Monat Ihr !!Netto!!-Arbeitsverdienst für Ihre Tätigkeit als **<26109>**? Bitte geben Sie die Summe an, die Sie !!nach!! Abzug der Steuern und Sozialversicherungsbeiträge erhalten haben. Wenn Sie im letzten Monat Sonderzahlungen hatten, z.B. Urlaubsgeld oder Nachzahlungen, rechnen Sie diese bitte nicht mit. Entgelt für Überstunden rechnen Sie dagegen mit.<br><br>**if (26111 <> 5 & h_etkurz = 0 & (h_akt = 2, 3))**<br>Wie hoch war Ihr !!Netto!!-Arbeitsverdienst im letzten Monat Ihrer Tätigkeit als **<26109>**? Bitte geben Sie die Summe an, die Sie !!nach!! Abzug der Steuern und Sozialversicherungsbeiträge erhalten haben. Wenn Sie im letzten Monat dieser Tätigkeit Sonderzahlungen hatten, z.B. Urlaubsgeld oder Nachzahlungen, rechnen Sie diese bitte nicht mit. Entgelt für Überstunden rechnen Sie dagegen mit.<br><br>**if (h_etkurz = 1 & h_akt = 1)**<br>Wie hoch war im letzten Monat Ihr !!Netto!!-Arbeitsverdienst für Ihre Tätigkeit als **<26109>**? Wir meinen nur das Geld, das Sie im letzten Monat ausbezahlt bekommen haben.<br><br>**if (h_etkurz = 1 & (h_akt = 2, 3))**<br>Wie hoch war Ihr !!Netto!!-Arbeitsverdienst im letzten Monat Ihrer Tätigkeit als **<26109>**? Wir meinen nur das Geld, das Sie im letzten Monat dieser Tätigkeit ausbezahlt bekommen haben.<br><br>**if (26111 = 5 & h_akt = 1)**<br>Bitte schätzen Sie Ihren derzeitigen monatlichen Gewinn !!nach!! Steuer für Ihre Tätigkeit als **<26109>**.<br><br>**if (26111 = 5 & (h_akt = 2, 3))**<br>Bitte schätzen Sie Ihren monatlichen Gewinn !!nach!! Steuer am Ende Ihrer Tätigkeit als **<26109>**.<br><br>--in:<br>**if (h_etkurz = 0)**<br><<Falls nicht genau bekannt: monatlichen Betrag schätzen lassen.>><br><br>**if (h_etkurz = 1)**<br><<Falls nicht genau bekannt: monatlichen Betrag schätzen lassen.<br>Bitte nur bei Bedarf erläutern: Wir meinen das Nettogehalt, also das Geld, das Sie nach Abzug |

| | |
|---|---|
| | der Steuern und Sozialversicherungsbeiträge erhalten haben.>><br><br>--we:<br>OFFEN: _____ Euro<br>**BUTTONS: verweigert (-97), weiß nicht (-98)**<br><br>--ra: **0 to 99999999, -97, -98**<br><br>--af:<br>**if (26201 >= 0 & h_etkurz = 0) goto 26205**<br>**if ((26201 = -97, -98) & h_etkurz = 0) goto 26202**<br>**if (h_etkurz = 1) goto 26214aZ**<br>--end-- |
| **26202** | --va: **etnvs1**<br>--hin: **(ts23411)**<br>--fn: **26202**<br><br>--vb: Nettoerwerbseinkommen, Split<br>--fr:<br>**if (h_akt = 1)**<br>Es würde uns schon helfen, wenn Sie sich zumindest grob einer der folgenden Kategorien zuordnen könnten. Beträgt Ihr Netto-Arbeitsverdienst/Gewinn nach Steuer weniger als 1.500 Euro, 1.500 bis unter 3.000 Euro oder 3.000 Euro und mehr im Monat?<br><br>**if (h_akt = 2, 3)**<br>Es würde uns schon helfen, wenn Sie sich zumindest grob einer der folgenden Kategorien zuordnen könnten. Hat Ihr Netto-Arbeitsverdienst/Gewinn nach Steuer im letzten Monat Ihrer Tätigkeit weniger als 1.500 Euro, 1.500 bis unter 3.000 Euro oder 3.000 Euro und mehr betragen?<br><br>--we:<br>1: weniger als 1.500 Euro<br>2: 1.500 bis unter 3.000 Euro<br>3: 3.000 Euro und mehr<br>**BUTTONS: verweigert (-97), weiß nicht (-98)**<br><br>--af:<br>**if (26202 = 1) goto 26203**<br>**if (26202 = 2) goto 26204**<br>**if (26202 = 3) goto 26216**<br>**if (26202 = -97, -98) goto 26205**<br>--end-- |

| | |
|---|---|
| **26203** | --va: **etnvs2**<br>--hin: **(ts23412)**<br>--fn: **26203**<br><br>--vb: Nettoerwerbseinkommen, Klassen unter 1.500 Euro<br>--fr:<br>**if (h_akt = 1)**<br>Können Sie mir jetzt noch sagen, ob er weniger als 500 Euro, 500 bis unter 1.000 Euro oder 1.000 Euro und mehr im Monat beträgt?<br><br>**if (h_akt = 2, 3)**<br>Können Sie mir jetzt noch sagen, ob er weniger als 500 Euro, 500 bis unter 1.000 Euro oder 1.000 Euro und mehr im Monat betragen hat?<br><br>--we:<br>1: weniger als 500 Euro<br>2: 500 bis unter 1.000 Euro<br>3: 1.000 bis unter 1.500 Euro<br>**BUTTONS: verweigert (-97), weiß nicht (-98)**<br><br>--af: **goto 26205**<br>--end-- |
| **26204** | --va: **etnvs3**<br>--hin: **(ts23413)**<br>--fn: **26204**<br><br>--vb: Nettoerwerbseinkommen, Klassen 1.500 - 3.000 Euro<br>--fr:<br>**if (h_akt = 1)**<br>Können Sie mir jetzt noch sagen, ob er weniger als 2.000 Euro, 2.000 bis unter 2.500 Euro oder 2.500 Euro und mehr im Monat beträgt?<br><br>**if (h_akt = 2, 3)**<br>Können Sie mir jetzt noch sagen, ob er weniger als 2.000 Euro, 2.000 bis unter 2.500 Euro oder 2.500 Euro und mehr im Monat betragen hat?<br><br>--we:<br>1: 1.500 bis unter 2.000 Euro<br>2: 2.000 bis unter 2.500 Euro<br>3: 2.500 Euro bis unter 3.000 Euro<br>**BUTTONS: verweigert (-97), weiß nicht (-98)**<br><br>--af: **goto 26205**<br>--end-- |

| | |
|---|---|
| **26216** | --va: **etnvs4**<br>--hin: **(ts23414)**<br>--fn: **26216**<br><br>--vb: Nettoerwerbseinkommen, Klassen über 3.000 Euro<br>--fr:<br>**if (h_akt = 1)**<br>Können Sie mir jetzt noch sagen, ob er weniger als 4.000 Euro, 4.000 bis unter 5.000 Euro oder 5.000 Euro und mehr im Monat beträgt?<br><br>**if (h_akt = 2, 3)**<br>Können Sie mir jetzt noch sagen, ob er weniger als 4.000 Euro, 4.000 bis unter 5.000 Euro oder 5.000 Euro und mehr betragen hat?<br><br>--we:<br>1: 3.000 bis unter 4.000 Euro<br>2: 4.000 bis unter 5.000 Euro<br>3: 5.000 Euro und mehr<br>**BUTTONS: verweigert (-97), weiß nicht (-98)**<br><br>--af: **goto 26205**<br>--end-- |

| | |
|---|---|
| **26205** | --va: **etbv**<br>--hin: **(ts23510)**<br>--fn: **26205**<br><br>--vb: Bruttoerwerbseinkommen, offen<br>--fr:<br>**if (26111 <> 5 & h_akt = 1)**<br>Und wie hoch war im letzten Monat Ihr !!Brutto!!-Arbeitsverdienst für Ihre Tätigkeit als **<26109>**? Bitte geben Sie die Summe an, die Sie !!vor!! Abzug der Steuern und Sozialversicherungsbeiträge erhalten haben. Wenn Sie im letzten Monat Sonderzahlungen hatten, z.B. Urlaubsgeld oder Nachzahlungen, rechnen Sie diese bitte nicht mit. Entgelt für Überstunden rechnen Sie dagegen mit.<br><br>**if (26111 <> 5 & (h_akt = 2, 3))**<br>Und wie hoch war Ihr !!Brutto!!-Arbeitsverdienst im letzten Monat Ihrer Tätigkeit als **<26109>**? Bitte geben Sie die Summe an, die Sie !!vor!! Abzug der Steuern und Sozialversicherungsbeiträge erhalten haben. Wenn Sie im letzten Monat dieser Tätigkeit Sonderzahlungen hatten, z.B. Urlaubsgeld oder Nachzahlungen, rechnen Sie diese bitte nicht mit. Entgelt für Überstunden rechnen Sie dagegen mit.<br><br>**if (26111 = 5 & h_akt = 1)**<br>Bitte schätzen Sie Ihren derzeitigen monatlichen Gewinn !!vor!! Steuer für Ihre Tätigkeit als **<26109>**.<br><br>**if (26111 = 5 & (h_akt = 2, 3))**<br>Bitte schätzen Sie Ihren monatlichen Gewinn !!vor!! Steuer am Ende Ihrer Tätigkeit als **<26109>**.<br><br>--in: <<Falls nicht genau bekannt: monatlichen Betrag schätzen lassen.>><br><br>--we:<br>OFFEN: _____ Euro<br>**BUTTONS: verweigert (-97), weiß nicht (-98)**<br><br>--ra: **0 to 99999999, -97, -98**<br><br>--af:<br>**if (26205 >= 0 & (26201 <> -97, -98)) goto 26206**<br>**if (26205 >= 0 & (26201 = -97, -98)) goto 26212Z**<br>**if (26205 = -97, -98) goto 26209**<br>--end-- |

| | |
|---|---|
| **26206** | --va: **petbv1**<br>--fn: **26206**<br><br>--vb: Verdienstangaben korrekt?<br>--fr: [AUTO] Prüfung Netto-Brutto, Verdienstangaben korrekt?<br><br>--we:<br>1: ja<br>2: nein<br><br>--ac:<br>**autoif (26205 >= 26201) 26206 = 1**<br>**autoif (26205 < 26201) 26206 = 2**<br><br>--af:<br>**if (26206 = 1) goto 26212Z**<br>**if (26206 = 2) goto 26207**<br>--end-- |
| **26207** | --va: **petbv2**<br>--fn: **26207**<br><br>--vb: Überprüfung Brutto-Verdienst<br>--fr:<br>**if (h_akt = 1)**<br>Sie haben angegeben, dass Ihr Bruttoverdienst, bei dem es keine Abzüge gibt, niedriger ist als Ihr Nettoverdienst, bei dem Steuern und Versicherungsbeiträge abgezogen werden. Das kann eigentlich nicht sein. Eventuell habe ich das falsch notiert.<br>Für Ihren Bruttoverdienst habe ich **<26205>** Euro notiert. Ist das richtig oder soll ich den Betrag korrigieren?<br><br>**if (h_akt = 2, 3)**<br>Sie haben angegeben, dass Ihr Bruttoverdienst, bei dem es keine Abzüge gab, niedriger war als Ihr Nettoverdienst, bei dem Steuern und Versicherungsbeiträge abgezogen wurden. Das kann eigentlich nicht sein. Eventuell habe ich das falsch notiert.<br>Für Ihren Bruttoverdienst habe ich **<26205>** Euro notiert. Ist das richtig oder soll ich den Betrag korrigieren?<br><br>--in: <<Abweichung in Verdienstangaben. Bitte Eingabe überprüfen und sicherstellen, dass der Bruttoverdienst größer als der Nettoverdienst ist.>><br><br>--we:<br>OFFEN: _____ Euro<br>**BUTTONS: Diese Angabe ist richtig (-5), verweigert (-97), weiß nicht (-98)**<br><br>--ra: **0 to 99999999, -5, -97, -98**<br><br>--af: **goto 26208**<br>--end-- |

| | |
|---|---|
| **26208** | --va: **petbv3**<br>--fn: **26208**<br><br>--vb: Überprüfung Netto-Verdienst<br>--fr: Und für Ihren Nettoverdienst habe ich **<26201>** Euro notiert. Ist das richtig oder soll ich den Betrag korrigieren?<br><br>--in: <<Abweichung in Verdienstangaben. Bitte Eingabe überprüfen und sicherstellen, dass der Bruttoverdienst größer als der Nettoverdienst ist.>><br><br>--we:<br>OFFEN: _____ Euro<br>**BUTTONS: Diese Angabe ist richtig (-5), verweigert (-97), weiß nicht (-98)**<br><br>--ra: **0 to 99999999, -5, -97, -98**<br><br>--af: **goto 26212Z**<br>--end-- |
| **26209** | --va: **etbvs1**<br>--hin: **(ts23511)**<br>--fn: **26209**<br><br>--vb: Bruttoerwerbseinkommen, Split<br>--fr:<br>**if (h_akt = 1)**<br>Es würde uns schon helfen, wenn Sie sich zumindest grob einer der folgenden Kategorien zuordnen könnten. Beträgt Ihr Brutto-Arbeitsverdienst/Gewinn vor Steuer weniger als 1.500 Euro, 1.500 bis unter 3.000 Euro oder 3.000 Euro und mehr im Monat?<br><br>**if (h_akt = 2, 3)**<br>Es würde uns schon helfen, wenn Sie sich zumindest grob einer der folgenden Kategorien zuordnen könnten. Betrug Ihr Brutto-Arbeitsverdienst/Gewinn vor Steuer weniger als 1.500 Euro, 1.500 bis unter 3.000 Euro oder 3.000 Euro und mehr im Monat?<br><br>--we:<br>1: unter 1.500 Euro<br>2: 1.500 bis unter 3.000 Euro<br>3: 3.000 Euro und mehr<br>**BUTTONS: verweigert (-97), weiß nicht (-98)**<br><br>--af:<br>**if (26209 = 1) goto 26210**<br>**if (26209 = 2) goto 26211**<br>**if (26209 = 3) goto 26217**<br>**if (26209 = -97, -98) goto 26214aZ**<br>--end-- |

| | |
|---|---|
| **26210** | --va: **etbvs2**<br>--hin: **(ts23512)**<br>--fn: **26210**<br><br>--vb: Bruttoerwerbseinkommen, Klassen unter 1.500 Euro<br>--fr:<br>**if (h_akt = 1)**<br>Können Sie mir jetzt noch sagen, ob er weniger als 500 Euro, 500 bis unter 1.000 Euro oder 1.000 Euro und mehr im Monat beträgt?<br><br>**if (h_akt = 2, 3)**<br>Können Sie mir jetzt noch sagen, ob er weniger als 500 Euro, 500 bis unter 1.000 Euro oder 1.000 Euro und mehr im Monat betrug?<br><br>--we:<br>1: weniger als 500 Euro<br>2: 500 bis unter 1.000 Euro<br>3: 1.000 bis unter 1.500 Euro<br>**BUTTONS: verweigert (-97), weiß nicht (-98)**<br><br>--af:<br>**if (26210 = 1 to 3) goto 26212Z**<br>**if (26210 = -97, -98) goto 26214aZ**<br>--end-- |
| **26211** | --va: **etbvs3**<br>--hin: **(ts23513)**<br>--fn: **26211**<br><br>--vb: Bruttoerwerbseinkommen, Klassen 1.500 – 3.000 Euro<br>--fr:<br>**if (h_akt = 1)**<br>Können Sie mir jetzt noch sagen, ob er weniger als 2.000 Euro, 2.000 bis unter 2.500 Euro oder 2.500 Euro und mehr im Monat beträgt?<br><br>**if (h_akt = 2, 3)**<br>Können Sie mir jetzt noch sagen, ob er weniger als 2.000 Euro, 2.000 bis unter 2.500 Euro oder 2.500 Euro und mehr im Monat betrug?<br><br>--we:<br>1: 1.500 bis unter 2.000 Euro<br>2: 2.000 bis unter 2.500 Euro<br>3: 2.500 Euro bis unter 3.000 Euro<br>**BUTTONS: verweigert (-97), weiß nicht (-98)**<br><br>--af:<br>**if (26211 = 1 to 3) goto 26212Z**<br>**if (26211 = -97, -98) goto 26214aZ**<br>--end-- |

| | |
|---|---|
| **26217** | --va: **etbvs4**<br>--hin: **(ts23514)**<br>--fn: **26217**<br><br>--vb: Bruttoerwerbseinkommen, Klassen über 3.000 Euro<br>--fr:<br>**if (h_akt = 1)**<br>Können Sie mir jetzt noch sagen, ob er weniger als 4.000 Euro, 4.000 bis unter 5.000 Euro oder 5.000 Euro und mehr im Monat beträgt?<br><br>**if (h_akt = 2, 3)**<br>Können Sie mir jetzt noch sagen, ob er weniger als 4.000 Euro, 4.000 bis unter 5.000 Euro oder 5.000 Euro und mehr im Monat betrug?<br><br>--we:<br>1: 3.000 bis unter 4.000 Euro<br>2: 4.000 bis unter 5.000 Euro<br>3: 5.000 Euro und mehr<br>**BUTTONS: verweigert (-97), weiß nicht (-98)**<br><br>--af:<br>**if (26217 = 1 to 3) goto 26212Z**<br>**if (26217 = -97, -98) goto 26214aZ**<br>--end-- |
| **26212Z** | --va: **[ZS] zet1h**<br>--fn: **26212Z**<br><br>--vb: Zeitstempel 1h Erwerbstätigkeit<br>--fr: [ZS] Zeitstempel 1h Erwerbstätigkeit (für jede Episode)<br><br>--af:<br>**if (h_akt = 1) goto 26212**<br>**if (h_akt = 2, 3) goto 26216Z**<br>--end-- |
| **26214aZ** | --va: **[ZS] zet1z**<br>--fn: **26214aZ**<br><br>--vb: Zeitstempel 1z Erwerbstätigkeit<br>--fr: [ZS] Zeitstempel 1z Erwerbstätigkeit (für jede Episode)<br><br>--af:<br>**if (h_etkurz = 0 & h_akt = 1 & h_ettyp = 1 & (26122(etstj) <= 20102(intj) – 2)) goto 26214a**<br>**if (h_etkurz = 1 OR (h_akt = 2, 3) OR (h_etkurz = 0 & h_akt = 1 & ((h_ettyp = 2 to 4) OR (26122(etstj) > 20102(intj) – 2)))) goto 26216Z**<br>--end-- |

| | |
|---|---|
| **26212** | --va: **etbvki**<br>--hin: **(ts23521)**<br>--fn: **26212**<br><br>--vb: Kindergeld im Bruttoverdienst enthalten<br>--fr:<br>**if ((26205 <> -97, -98) & 26206 = 1)**<br>Sind in der von Ihnen genannten Summe Kindergeld, Kinderzuschläge oder Familienzuschläge enthalten?<br><br>**if ((26205 <> -97, -98) & 26206 = 2)**<br>Sind in dem von Ihnen genannten Bruttoverdienst/Gewinn vor Steuer Kindergeld, Kinderzuschläge oder Familienzuschläge enthalten?<br><br>**if (26205 = -97, -98)**<br>Sind in diesem Betrag Kindergeld, Kinderzuschläge oder Familienzuschläge enthalten?<br><br>--we:<br>1: ja<br>2: nein<br>**BUTTONS: verweigert (-97), weiß nicht (-98)**<br><br>--af:<br>**if (26212 = 1) goto 26213**<br>**if ((26212 = 2, -97, -98) & h_ettyp = 1 & (26122(etstj) <= 20102(intj) – 2)) goto 26214a**<br>**if ((26212 = 2, -97, -98) & ((h_ettyp = 2, 3, 4) OR (26122(etstj) > 20102(intj) – 2))) goto 26216Z**<br>--end-- |
| **26213** | --va: **etbvkanz**<br>--hin: **(ts23522)**<br>--fn: **26213**<br><br>--vb: Anzahl der Kinder mit Kindergeldbezug<br>--fr: Für wie viele Kinder erhalten Sie Kindergeld (Kinderzuschläge, Familienzuschläge)?<br><br>--in: <<Beamte können Familienzuschläge erhalten, auch wenn sie keine Kinder haben. In diesem Fall Kinderzahl 0 eintragen.>><br><br>--we:<br>OFFEN: __ Kinder<br>**BUTTONS: verweigert (-97), weiß nicht (-98)**<br><br>--ra: **0 to 99, -97, -98**<br><br>--af:<br>**if (h_ettyp = 1 & (26122(etstj) <= 20102(intj) – 2)) goto 26214a**<br>**if ((h_ettyp = 2, 3, 4) OR (26122(etstj) > 20102(intj) – 2)) goto 26216Z**<br>--end-- |

| | |
|---|---|
| **26214a** | --va: **ts23531_w3**<br>--hin: **(ts23531)**<br>--fn: **26214a**<br><br>--vb: Sondervergütung1<br>--fr: Haben Sie letztes Jahr von Ihrem Arbeitgeber ein 13. Monatsgehalt erhalten?<br><br>--we:<br>1: ja<br>2: nein<br>**BUTTONS: verweigert (-97), weiß nicht (-98)**<br><br>--ac: **autoif (26214a = 2) 26214b = 2**<br><br>--af:<br>**if (26214a = 1) goto 26215a**<br>**if (26214a = -97, -98) goto 26214b**<br>**if (26214a = 2) goto 26214c**<br>--end-- |
| **26215a** | --va: **etszh1**<br>--hin: **(ts23541)**<br>--fn: **26215a**<br><br>--vb: Brutto Sondervergütung1<br>--fr: Wie hoch war das 13. Monatsgehalt (in brutto)?<br><br>--in: <<Falls nicht genau bekannt: Betrag schätzen lassen.>><br><br>--we:<br>OFFEN: _____ Euro<br>**BUTTONS: verweigert (-97), weiß nicht (-98)**<br><br>--ra: **0 to 9999999, -97, -98**<br><br>--af: **goto 26214b**<br>--end-- |

| | |
|---|---|
| **26214b** | --va: **ts23532_w3**<br>--hin: **(ts23532)**<br>--fn: **26214b**<br><br>--vb: Sondervergütung2<br>--fr: Haben Sie letztes Jahr von Ihrem Arbeitgeber ein 14. Monatsgehalt erhalten?<br><br>--we:<br>1: ja<br>2: nein<br>**BUTTONS: verweigert (-97), weiß nicht (-98)**<br><br>--af:<br>**if (26214b = 1) goto 26215b**<br>**if (26214b = 2, -97, -98) goto 26214c**<br>--end-- |
| **26215b** | --va: **etszh2**<br>--hin: **(ts23542)**<br>--fn: **26215b**<br><br>--vb: Brutto Sondervergütung2<br>--fr: Wie hoch war das 14. Monatsgehalt (in brutto)?<br><br>--in: <<Falls nicht genau bekannt: Betrag schätzen lassen.>><br><br>--we:<br>OFFEN: _____ Euro<br>**BUTTONS: verweigert (-97), weiß nicht (-98)**<br><br>--ra: **0 to 9999999, -97, -98**<br><br>--af: **goto 26214c**<br>--end-- |

| | |
|---|---|
| **26214c** | --va: **ts23533_w3**<br>--hin: **(ts23533)**<br>--fn: **26214c**<br><br>--vb: Sondervergütung3<br>--fr: Haben Sie letztes Jahr von Ihrem Arbeitgeber zusätzliches Weihnachtsgeld erhalten?<br><br>--we:<br>1: ja<br>2: nein<br>**BUTTONS: verweigert (-97), weiß nicht (-98)**<br><br>--af:<br>**if (26214c = 1) goto 26215c**<br>**if (26214c = 2, -97, -98) goto 26214d**<br>--end-- |
| **26215c** | --va: **etszh3**<br>--hin: **(ts23543)**<br>--fn: **26215c**<br><br>--vb: Brutto Sondervergütung3<br>--fr: Wie hoch war das zusätzliche Weihnachtsgeld (in brutto)?<br><br>--in: <<Falls nicht genau bekannt: Betrag schätzen lassen.>><br><br>--we:<br>OFFEN: _____ Euro<br>**BUTTONS: verweigert (-97), weiß nicht (-98)**<br><br>--ra: **0 to 9999999, -97, -98**<br><br>--af: **goto 26214d**<br>--end-- |

| | |
|---|---|
| **26214d** | --va: **ts23534_w3**<br>--hin: **(ts23534)**<br>--fn: **26214d**<br><br>--vb: Sondervergütung4<br>--fr: Haben Sie letztes Jahr von Ihrem Arbeitgeber Urlaubsgeld erhalten?<br><br>--we:<br>1: ja<br>2: nein<br>**BUTTONS: verweigert (-97), weiß nicht (-98)**<br><br>--af:<br>**if (26214d = 1) goto 26215d**<br>**if (26214d = 2, -97, -98) goto 26214e**<br>--end-- |
| **26215d** | --va: **etszh4**<br>--hin: **(ts23544)**<br>--fn: **26215d**<br><br>--vb: Brutto Sondervergütung4<br>--fr: Wie hoch war das Urlaubsgeld (in brutto)?<br><br>--in: <<Falls nicht genau bekannt: Betrag schätzen lassen.>><br><br>--we:<br>OFFEN: _____ Euro<br>**BUTTONS: verweigert (-97), weiß nicht (-98)**<br><br>--ra: **0 to 9999999, -97, -98**<br><br>--af: **goto 26214e**<br>--end-- |

| | |
|---|---|
| **26214e** | --va: **ts23535_w3**<br>--hin: **(ts23535)**<br>--fn: **26214e**<br><br>--vb: Sondervergütung5<br>--fr: Haben Sie letztes Jahr von Ihrem Arbeitgeber eine Prämie (Gewinnbeteiligung, Gratifikation) erhalten?<br><br>--we:<br>1: ja<br>2: nein<br>**BUTTONS: verweigert (-97), weiß nicht (-98)**<br><br>--af:<br>**if (26214e = 1) goto 26215e**<br>**if (26214e = 2, -97, -98) goto 26214f**<br>--end-- |
| **26215e** | --va: **etszh5**<br>--hin: **(ts23545)**<br>--fn: **26215e**<br><br>--vb: Brutto Sondervergütung5<br>--fr: Wie hoch war die Prämie (Gewinnbeteiligung, Gratifikation) (in brutto)?<br><br>--in: <<Falls nicht genau bekannt: Betrag schätzen lassen.>><br><br>--we:<br>OFFEN: _____ Euro<br>**BUTTONS: verweigert (-97), weiß nicht (-98)**<br><br>--ra: **0 to 9999999, -97, -98**<br><br>--af: **goto 26214f**<br>--end-- |

| | |
|---|---|
| **26214f** | --va: **ts23536_w3**<br>--hin: **(ts23536)**<br>--fn: **26214f**<br><br>--vb: Sondervergütung6<br>--fr: Haben Sie letztes Jahr von Ihrem Arbeitgeber eine sonstige Sonderzahlung erhalten?<br><br>--we:<br>1: ja<br>2: nein<br>**BUTTONS: verweigert (-97), weiß nicht (-98)**<br><br>--af:<br>**if (26214f = 1) goto 26215f**<br>**if (26214f = 2, -97, -98) goto 26216Z**<br>--end-- |
| **26215f** | --va: **etszh6**<br>--hin: **(ts23546)**<br>--fn: **26215f**<br><br>--vb: Brutto Sondervergütung6<br>--fr: Wie hoch war die sonstige Sonderzahlung (in brutto)?<br><br>--in: <<Falls nicht genau bekannt: Betrag schätzen lassen.>><br><br>--we:<br>OFFEN: _____ Euro<br>**BUTTONS: verweigert (-97), weiß nicht (-98)**<br><br>--ra: **0 to 9999999, -97, -98**<br><br>--af: **goto 26216Z**<br>--end-- |
| | --st: **Ende Fragen zur aktuellen Erwerbstätigkeit**<br>--end-- |

| | |
|---|---|
| **26216Z** | --va: **[ZS] zet1d**<br>--fn: **26216Z**<br><br>--vb: Zeitstempel 1d Erwerbstätigkeit<br>--fr: [ZS] Zeitstempel 1d Erwerbstätigkeit (für jede Episode)<br><br>--af:<br>**if (h_etepi = 1) goto 26216a**<br>**if (h_etepi = 2) goto 26216b**<br>**if (h_etepi = 3) goto 26216c**<br>**if (h_etepi = 4) goto 26220Z**<br>**if ((h_etepi = 6, 7) & 26108 = 26101a) goto 26216a**<br>**if ((h_etepi = 6, 7) & 26108 < 26101a) goto 26220Z**<br>--end-- |
| **26216a** | --va: **etintro12**<br>--fn: **26216a**<br><br>--vb: weitere Erwerbstätigkeiten<br>--fr:<br>**if (h_etappe = 8 & ALL(h_etepi = 7))**<br>Waren Sie seit **<20101P3(intmPRE / intjPRE)>** irgendwann einmal erwerbstätig? Denken Sie bitte auch an Beschäftigungen, die Sie !!parallel!! zu einer Ausbildung oder einer anderen Beschäftigung ausgeübt haben.<br><br>**if (h_etappe = 6 & h_etkurz = 0 & ALL(h_etepi = 7))**<br>Haben Sie seit **<20101P3(intmPRE / intjPRE)>** eine berufliche Tätigkeit ausgeübt? Denken Sie bitte auch an Beschäftigungen, die Sie !!parallel!! zu einer Ausbildung oder einer anderen Beschäftigung ausgeübt haben.<br><br>**if (h_etappe = 6 & h_etkurz = 1 & ALL(h_etepi = 7))**<br>Haben Sie seit **<20101P3(intmPRE / intjPRE)>** eine berufliche Tätigkeit ausgeübt?<br>Unter einer beruflichen Tätigkeit verstehen wir auch<br>• ein Praktikum,<br>• ein Volontariat,<br>• ein Traineeprogramm,<br>• ein Anerkennungsjahr oder Anerkennungspraktikum,.<br>• ein Ferienjob oder Minijob,<br>• eine geringfügige Beschäftigung oder<br>• eine mithelfende Tätigkeit.<br>Denken Sie bitte auch an Beschäftigungen, die Sie !!parallel!! zu einer Ausbildung oder einer anderen Beschäftigung ausgeübt haben.<br><br>**if (h_etepi = 1 OR (h_etkurz = 0 & ANY(h_etepi = 6)))**<br>Waren Sie seit **<20101P3(intmPRE / intjPRE)>** noch einmal erwerbstätig? Denken Sie bitte auch an Beschäftigungen, die Sie !!parallel!! zu einer Ausbildung oder einer anderen Beschäftigung ausgeübt haben.<br><br>**if (h_etkurz = 1 & ANY(h_etepi = 6))**<br>Waren Sie seit **<20101P3(intmPRE / intjPRE)>** noch einmal erwerbstätig?<br>Unter einer beruflichen Tätigkeit verstehen wir auch |

| | |
|---|---|
| | • ein Praktikum,<br>• ein Volontariat,<br>• ein Traineeprogramm,<br>• ein Anerkennungsjahr oder Anerkennungspraktikum,.<br>• ein Ferienjob oder Minijob,<br>• eine geringfügige Beschäftigung oder<br>• eine mithelfende Tätigkeit.<br>Denken Sie bitte auch an Beschäftigungen, die Sie !!parallel!! zu einer Ausbildung oder einer anderen Beschäftigung ausgeübt haben.<br><br>--in:<br>**if (h_etappe = 8)**<br><<Nicht gemeint sind Ferienjobs und Schüler- oder Studentenpraktika.>><br><br>**if (h_etappe = 6)**<br><<Gemeint sind auch bezahlte oder unbezahlte Praktika nach Ende der Schulzeit.<br>Nicht gemeint sind:<br>• Ferienjobs und Praktika !!während der Schulzeit!!,<br>• berufliche Ausbildungen,<br>• berufsvorbereitende Maßnahmen wie z.B. die Einstiegsqualifizierung (EQ),<br>• Freiwilligendienste oder Wehrdienst.>><br><br>--we:<br>1: ja<br>2: nein<br>**BUTTONS: verweigert (-97), weiß nicht (-98)**<br><br>--af:<br>**if (26216a = 1 OR h_etkurz = 1) goto 26220Z**<br>**if ((26216a = 2, -97, -98) & h_etkurz = 0) goto 26216b**<br>--end-- |
| **26216b** | --va: **etintro13**<br>--fn: **26216b**<br><br>--vb: weitere Erwerbstätigkeiten mit Ausbildungscharakter<br>--fr:<br>**if (h_etepi = 1 OR ANY(h_etepi = 6, 7))**<br>Unter einer Beschäftigung verstehen wir auch<br>• ein Praktikum,<br>• ein Volontariat,<br>• ein Referendariat bzw. Vikariat,<br>• ein Traineeprogramm,<br>• ein Anerkennungsjahr oder Anerkennungspraktikum,<br>• ein pharmazeutisches Praktikum.<br>Sind Sie einer solchen Beschäftigung nachgegangen, von der Sie bisher noch nicht berichtet haben?<br><br>**if (h_etepi = 2)**<br>Sind Sie noch einer weiteren solchen Beschäftigung nachgegangen (Volontariat, Referendariat, Vikariat, betriebliches Praktikum, Traineeprogramm, Anerkennungsjahr oder |

| | |
|---|---|
| | Anerkennungspraktikum, pharmazeutisches Praktikum), von der Sie bisher noch nicht berichtet haben?<br><br>--in:<br>**if (h_etappe = 8)**<br><<Nicht gemeint sind Ferienjobs und Schüler- oder Studentenpraktika.>><br><br>**if (h_etappe = 6)**<br><<Gemeint sind bezahlte oder unbezahlte Praktika nach Ende der Schulzeit.<br>Nicht gemeint sind:<br>• Ferienjobs und Praktika !!während der Schulzeit!!,<br>• berufliche Ausbildungen,<br>• berufsvorbereitende Maßnahmen wie z.B. die Einstiegsqualifizierung (EQ),<br>• Freiwilligendienste oder Wehrdienst.>><br><br>--we:<br>1: ja<br>2: nein<br>**BUTTONS: verweigert (-97), weiß nicht (-98)**<br><br>--af:<br>**if (26216b = 1) goto 26220Z**<br>**if (26216b = 2, -97, -98) goto 26216c**<br>--end-- |

| | |
|---|---|
| **26216c** | --va: **etintro14**<br>--fn: **26216c**<br><br>--vb: Nebentätigkeiten<br>--fr:<br>**if (h_etappe = 8 & ((h_etepi = 1, 2) OR ANY(h_etepi = 6, 7)))**<br>Haben Sie seit **<20101P3(intmPRE / intjPRE)>** noch eine bezahlte Nebentätigkeit ausgeübt, die Sie mir noch nicht genannt haben? Damit meinen wir !!keine!! Ferienjobs, sondern Minijobs, geringfügige Beschäftigungen und nebenberufliche oder mithelfende Tätigkeiten.<br><br>**if (h_etappe = 8 & h_etepi = 3)**<br>Haben Sie **<20101P3(intmPRE / intjPRE)>** noch eine weitere bezahlte Nebentätigkeit (wie z.B. Minijobs, geringfügige Beschäftigungen und nebenberufliche oder mithelfende Tätigkeiten) ausgeübt, die Sie mir noch nicht genannt haben?<br><br>**if (h_etappe = 6 & ((h_etepi = 1, 2) OR ANY(h_etepi = 6, 7)))**<br>Haben Sie seit **<20101P3(intmPRE / intjPRE)>** noch eine bezahlte Nebentätigkeit ausgeübt, die Sie mir noch nicht genannt haben? Damit meinen wir Ferienjobs, Minijobs, geringfügige Beschäftigungen und nebenberufliche oder mithelfende Tätigkeiten.<br><br>**if (h_etappe = 6 & h_etepi = 3)**<br>Haben Sie **<20101P3(intmPRE / intjPRE)>** noch eine weitere bezahlte Nebentätigkeit (wie z.B. Ferienjobs, Minijobs, geringfügige Beschäftigungen und nebenberufliche oder mithelfende Tätigkeiten) ausgeübt, die Sie mir noch nicht genannt haben?<br><br>--in:<br>**if (h_etappe = 8)**<br><<Nicht gemeint sind Ferienjobs und Schüler- oder Studentenpraktika.>><br><br>**if (h_etappe = 6)**<br><<Gemeint sind auch bezahlte oder unbezahlte Praktika nach Ende der Schulzeit.<br>Nicht gemeint sind:<br>• Ferienjobs und Praktika !!während der Schulzeit!!,<br>• berufliche Ausbildungen,<br>• berufsvorbereitende Maßnahmen wie z.B. die Einstiegsqualifizierung (EQ),<br>• Freiwilligendienste oder Wehrdienst.>><br><br>--we:<br>1: ja<br>2: nein<br>**BUTTONS: verweigert (-97), weiß nicht (-98)**<br><br>--af: **goto 26220Z**<br>--end-- |

| | |
|---|---|
| **26220Z** | --va: **[ZS] zet2**<br>--fn: **26220Z**<br><br>--vb: Zeitstempel 2 Erwerbstätigkeit<br>--fr: [ZS] Zeitstempel 2 Erwerbstätigkeit (für jede Episode)<br><br>--af:<br>**if (((h_etepi = 1 to 3, 6, 7) & (26216a = 1 OR 26216b = 1 OR 26216c = 1)) OR ((h_etepi = 6, 7) & 26108 < 26101a)) goto 26107Z**<br>**if ((h_etepi = 1 to 3, 6, 7) & ((h_etkurz = 0 & (26216c = 2, -97, -98)) OR (h_etkurz = 1 & (26216a = 2, -97, -98))) & (26101P1 = 1 OR (26101P1 <> 1 & (20102(intm / intj) – 20106(gebm / gebj) <= 216)))) goto 26401Z**<br>**if ((h_etepi = 1 to 3, 6, 7) & ((h_etkurz = 0 & (26216c = 2, -97, -98)) OR (h_etkurz = 1 & (26216a = 2, -97, -98))) & 26101P1 <> 1 & (20102(intm / intj) – 20106(gebm / gebj) > 216) & h_etappe = 6) goto 26400**<br>**if ((h_etepi = 1 to 3, 6, 7) & (26216c = 2, -97, -98) & 26101P1 <> 1 & (20102(intm / intj) – 20106(gebm / gebj) > 216) & h_etappe = 8) goto 26401Z**<br>**if (h_etepi = 4) goto 30150**<br>--end-- |
| | --st: **ENDE Erwerbstätigkeitsepisodenschleife**<br>--end-- |

| | |
|---|---|
| **26400** | --va: **einvzusp**<br>--fn: **26400**<br><br>--vb: Einverständnis Zuspielung Sozialversicherungsdaten<br>--fr: Um das Interview im Folgenden möglichst kurz zu halten, würden wir gerne bei der Auswertung der Befragung Auszüge aus Daten einbeziehen, die beim Institut für Arbeitsmarkt- und Berufsforschung der Bundesagentur für Arbeit in Nürnberg vorliegen.<br>Dabei handelt es sich zum Beispiel um Informationen zu Beschäftigungsverhältnissen, Phasen der Arbeitslosigkeit und Teilnahmen an Maßnahmen während einer Arbeitslosigkeit sowie um betriebliche Merkmale.<br>Zum Zweck der Zuspielung dieser Daten an die Interviewdaten möchte ich Sie herzlich um Ihr Einverständnis bitten.<br>Werden diese Informationen ausgewertet, so ist absolut sichergestellt, dass alle datenschutzrechtlichen Bestimmungen strengstens eingehalten werden und keine Weitergabe der Daten an Dritte erfolgen wird.<br>Ihr Einverständnis ist selbstverständlich freiwillig. Sie können es auch jederzeit bei der Ansprechpartnerin bei infas widerrufen.<br>Sind Sie mit der Zuspielung von Daten des Instituts für Arbeitsmarkt- und Berufsforschung der Bundesagentur für Arbeit einverstanden?<br><br>--in: <<Vorgaben, Mailadresse und Nummer der Ansprechpartnerin sind im Anschreiben enthalten.<br>Das Einverständnis ist für die Auswertung der Studie von großer Bedeutung, daher bitte alle Nachfragen der Zielpersonen kompetent und souverän beantworten. Intensive Vertrautheit mit Datenschutzblatt ist zentral!>><br><br>--we:<br>1: ja<br>2: nein<br><br>--af: **goto 26401Z**<br>--end-- |
| **26401Z** | --va: **[ZS] zet3**<br>--fn: **26401Z**<br><br>--vb: Zeitstempel 3 Erwerbstätigkeit<br>--fr: [ZS] Zeitstempel 3 Erwerbstätigkeit<br><br>--ac:<br>**autoif (sum(h_episk, 1) = 1) h_typ = 1**<br>**autoif (sum(h_episk, 1) > 1) h_typ = 2**<br>**autoif (sum(h_episk, 1) = 0) h_typ = 3**<br><br>--af:<br>**if (h_cohort = 6) goto 26500Z (Modul E68P_26ET_out_SC6)**<br>**if (h_cohort = 4) goto 26500Z (Modul E68P_26ET_out_SC4)**<br>**if (h_cohort = 3) goto 26500Z (Modul E68P_26ET_out_SC3P)**<br>--end-- |

| | |
|---|---|
| | --st: **43cFehlET_SC4 – Fehltage ET**<br>**Panel-Befragung E8P– HE B135**<br>**Grundlage: E6P Haupterhebung B110, Feldversion V1.01**<br>**Version 1.02**<br>**Stand: 14.05.2018**<br>--end-- |
| **43300Z** | --va: **[ZS] zsfet1**<br>--fn: **43300Z**<br><br>--vb: Zeitstempel 1 Fehltage ET<br>--fr: [ZS] Zeitstempel 1 Fehltage ET<br><br>--af: **goto 43301**<br><br>--ef: **Modul 26ET_out_SC4: ANY(26124 = 1)**<br>--end-- |
| **43301** | --va: **caseid**<br>--fn: **43301**<br><br>--vb: Personennummer<br>--fr: [AUTO] Personennummer<br><br>--af: **goto 43302**<br>--end-- |

| | |
|---|---|
| **43302** | --va: **t523006**<br>--fn: **43302**<br><br>--vb: Fehltage Krankheit - erwerbstätig<br>--fr: An wie vielen ganzen Tagen haben Sie in den letzten zwei Monaten bei Ihrer Erwerbstätigkeit insgesamt ungefähr gefehlt, weil Sie krank waren?<br><br>--in: <<Für keine Fehltage wegen Krankheit bitte eine „0“ eingeben.<br>Bei Bedarf: „Hier interessieren uns nur die Tage, an denen Sie wirklich krank waren, egal, ob und wann Sie ein Attest vorgelegt haben.“<br>Bei mehreren parallelen Erwerbstätigkeiten bitte die Fehltage für alle Erwerbstätigkeiten addieren.<br>Wenn Erwerbstätigkeit noch keine zwei Monate andauert, bitte Fehltage für die bisherige Dauer angeben.>><br><br>--we:<br>OFFEN: etwa _ _ Tage<br>**BUTTONS: verweigert (-97), weiß nicht (-98)**<br><br>--af: **goto 43302Z**<br>--end-- |
| **43302Z** | --va: **[ZS] zsfet2**<br>--fn: **43302Z**<br><br>--vb: Zeitstempel 2 Fehltage ET<br>--fr: [ZS] Zeitstempel 2 Fehltage ET<br><br>--af: **goto 26501aZ (Modul 26ET_out_SC4)**<br>--end-- |

| | |
|---|---|
| | --st: **SC4_SC6_26dET_QS**<br>**Sozialkapital retrospektiv - Arbeitsmarktressourcen (S3/4)**<br>**B135 B144 Panelbefragung**<br><br>**Version: Feldversion**<br>**Stand: 16.01.2019**<br>--end-- |
| **26309Z** | --va: **[ZS] zsetqs1**<br>--fn: **26309Z**<br><br>--vb: Zeitstempel 1 Querschnitt Erwerbstätigkeit<br>--fr: [ZS] Zeitstempel 1 Querschnitt Erwerbstätigkeit<br><br>--af: **goto 26309**<br><br>--ef:<br>**Modul E68P_26ET_out_SC6: h_typ = 1, 2**<br>**Modul E68P_26ET_out_SC4: h_typ = 1, 2**<br>--end-- |
| **26309** | --va: **caseid**<br>--fn: **26309**<br><br>--vb: Personennummer<br>--fr: [AUTO] Personennummer<br><br>--af: **goto 26310Z**<br>--end-- |
| | --va: **[HILF] h_skripn**<br><br>--vb: Info Job: Anzahl genannte Kategorien<br>--fr: [HILF] Info Job: Anzahl genannte Kategorien<br><br>--we:<br>1: eine Kategorie<br>2: zwei Kategorien<br>3: drei oder mehr Kategorien<br>--end-- |

| | |
|---|---|
| | --va: **[HILF] h_skrimig**<br><br>--vb: Info Job: Anzahl Personen mit Migrationshintergrund<br>--fr: [HILF] Info Job: Anzahl Personen mit Migrationshintergrund<br><br>--we:<br>1: eine Person<br>2: zwei Personen<br>3: (potentiell) mehr als zwei Personen<br>--end-- |
| | --va: **[HILF] h_skrrpn**<br><br>--vb: Referenz Job: Anzahl genannte Kategorien<br>--fr: [HILF] Referenz Job: Anzahl genannte Kategorien<br><br>--we:<br>1: eine Kategorie<br>2: zwei Kategorien<br>3: drei oder mehr Kategorien<br>--end-- |
| | --va: **[HILF] h_skrrmig**<br><br>--vb: Referenz Job: Anzahl Personen mit Migrationshintergrund<br>--fr: [HILF] Referenz Job: Anzahl Personen mit Migrationshintergrund<br><br>--we:<br>1: eine Person<br>2: zwei Personen<br>3: (potentiell) mehr als zwei Personen<br>--end-- |
| | --va: **[HILF] h_etauswahl2**<br><br>--vb: Text ausgewählte berufliche Tätigkeit<br>--fr: [HILF] Text ausgewählte berufliche Tätigkeit<br><br>--we:<br>OFFEN: _____<br>--end-- |

| | |
|---|---|
| **26310Z** | --va: **[ZS] zsetqs2**<br>--fn: **26310Z**<br><br>--vb: Zeitstempel 2 Querschnitt Erwerbstätigkeit<br>--fr: [ZS] Zeitstempel 2 Querschnitt Erwerbstätigkeit<br><br>--af: **goto 26310b**<br>--end-- |
| **26310b** | --va: **etausw**<br>--fn: **26310b**<br><br>--vb: Zufällige Auswahl neu aufgenommene Erwerbstätigkeit<br>--fr: [AUTO]: Per Zufallsgenerator eine der zwischen **<intmPRE/intmjPRE>** bis **<20102(intm/intj)>** neu aufgenommenen Erwerbstätigkeiten (h_typ = 1, 2) auswählen<br><br>--we:<br>1: 1 neu aufgenommene ET ausgewählt<br><br>--ac: **autoif h_etauswahl2 = 26109**<br><br>--af: **goto 26310**<br>--end-- |

| | |
|---|---|
| **26310** | --va: **t324540**<br>--fn: **26310**<br><br>--vb: Info Job: persönliches Umfeld<br>--fr:<br>**if (h_etauswahl2 <> -97, -98)**<br>Sie haben uns gerade erzählt, dass Sie seit dem letzten Interview eine neue Tätigkeit als <h_etauswahl2> aufgenommen haben. Wenn Sie sich daran erinnern, wie Sie von dieser Stelle erfahren haben: Hat Sie damals jemand in Ihrem persönlichen Umfeld über diese Arbeitsstelle informiert?<br><br>**if (h_etauswahl2 = -97, -98)**<br>Nun haben wir noch ein paar Fragen zu der Tätigkeit, die Sie zuletzt begonnen haben. Wenn Sie sich daran erinnern, wie Sie von dieser Arbeitsstelle erfahren haben: Hat Sie damals jemand in Ihrem persönlichen Umfeld über diese Arbeitsstelle informiert?<br><br>--in: <<Mit persönlichem Umfeld meine ich z. B. Ihren Partner / Ihre Partnerin, Ihre Familie oder Verwandte, Ihre Freunde, (ehemalige) Arbeitskollegen oder sonstige Bekannte.<br><br>**if (h_etauswahl2 = -97, -98)**<br>Bei mehreren gleichzeitig begonnenen Tätigkeiten: Bitte Angaben zu Tätigkeit mit dem höchsten Einkommen machen.<br><br>**if (h_etauswahl2 <> -97, -98)**<br>Wenn seit dem letzten Interview mehrere Tätigkeiten mit gleicher Berufsbezeichnung begonnen wurden: Bitte Angaben zur zuletzt begonnenen Tätigkeit machen. Bei mehreren gleichzeitig begonnenen Tätigkeiten mit gleicher Bezeichnung: Bitte Angaben zur Tätigkeit mit dem höchsten Einkommen machen.>><br><br>--we:<br>1: ja<br>2: nein<br>**BUTTONS: verweigert (-97), weiß nicht (-98)**<br><br>--af:<br>**if (26310 = 1) goto 26311**<br>**if (26310 <> 1) goto 26317Z**<br>--end-- |
| **26311** | --va: **t32454 (t32454k / t32454l / t32454m / t32454n / t32454o / t32454p / t32454q / t32454r / t32454s / t32454u / t32454v)**<br>--fn: **26311**<br><br>--vb: Info Job: Partner/ Mutter/ Vater/ Sohn/Tochter/ Bruder/Schwester/ andere Verwandte/ Freunde/ (ehemalige) Arbeitskollegen/ Nachbarn/ andere Personen<br>--fr: **[MF]**<br>Wer war das?<br><br>--in:<br><< Mehrfachnennungen möglich. Antworten ZP in die Liste einordnen; Listenvorgaben nur bei Schwierigkeiten vorlesen. Andere Personen (z. B. Nachbarn, Bekannte) bitte in diese Restkategorie einordnen. >> |

| | |
|---|---|
| | --we:<br>**t32454k** 1: Partner/in<br>**t32454l** 2: Mutter<br>**t32454m** 3: Vater<br>**t32454n** 4: Sohn/Tochter<br>**t32454o** 5: Bruder/Schwester<br>**t32454p** 6: andere Verwandte<br>**t32454q** 7: Freunde<br>**t32454r** 8: (ehemalige) Arbeitskollegen<br>**t32454s** 9: andere Personen<br>**t32454u**: verweigert<br>**t32454v**: weiß nicht<br><br>[0: nicht genannt]<br>[1: genannt]<br>**BUTTONS: verweigert [t32454u], weiß nicht [t32454v]**<br><br>--ac:<br>**autoif () h_skripn = count((t32454k / t32454l / t32454m / t32454n / t32454o / t32454p / t32454q / t32454r / t32454s) = 1)**<br>**autoif (h_skripn > 3) h_skripn = 3**<br>**autoif (h_skripn = 3) 26313 = 3**<br><br>**autoif ((count((t32454k / t32454l / t32454m) = 1) = 2) & (count((t32454n / t32454o / t32454p / t32454q / t32454r / t32454s) = 1) = 0)) 26313 = 2**<br>**autoif ((count((t32454k / t32454l / t32454m) = 1) = 1) & (count((t32454n / t32454o / t32454p / t32454q / t32454r / t32454s) = 1) = 0)) 26313 = 1**<br><br>**autoif (t32454k <> 1 & t32454l = 1 & t32454m = 1 & t32454n <> 1 & t32454o <> 1 & t32454p <> 1 & t32454q <> 1 & t32454r <> 1 & t32454s <> 1) t32454c = 4**<br>**autoif (t32454k <>1 & t32454l = 1 & t32454m <> 1 & t32454n <> 1 & t32454o <> 1 & t32454p <> 1 & t32454q <> 1 & t32454r <> 1 & t32454s <> 1) t32454c = 7**<br>**autoif (t32454k <> 1 & t32454l <> 1 & t32454m = 1 & t32454n <> 1 & t32454o <> 1 & t32454p <> 1 & t32454q <> 1 & t32454r <> 1 & t32454s <> 1) t32454c = 1**<br><br>--af:<br>**if (t32454n = 1 OR t32454o = 1 OR t32454p = 1 OR t32454q = 1 OR t32454r = 1 OR t32454s = 1) & (h_skripn = 3) goto 26314**<br>**if (t32454n = 1 OR t32454o = 1 OR t32454p = 1 OR t32454q = 1 OR t32454r = 1 OR t32454s = 1) & (h_skripn = 1, 2) goto 26313**<br>**if (t32454n <>1 & t32454o <>1 & t32454p <>1 & t32454q <>1 & t32454r <>1 & t32454s <>1) goto 26317Z**<br>--end-- |

| | |
|---|---|
| **26313** | --va: **t32454b**<br>--fn: **26313**<br><br>--vb: Info Job: Anzahl Personen<br>--fr:<br>**if (h_skripn = 1)**<br>Wie viele Personen waren das insgesamt? Eine Person, zwei Personen oder mehr als zwei Personen?<br><br>**if (h_skripn = 2)**<br>Wie viele Personen waren das insgesamt? Zwei Personen oder mehr als zwei Personen?<br><br>--we:<br>**if (h_skripn = 1)** 1: eine Person<br>2: zwei Personen<br>3: mehr als zwei Personen<br>**BUTTONS: verweigert (-97), weiß nicht (-98)**<br><br>--af:<br>**if (26313 = 1, 2, 3) goto 26314**<br>**if (26313 = -97, -98) goto 26317Z**<br>--end-- |

| | |
|---|---|
| **26314** | --va: **t32454c**<br>--fn: **26314**<br><br>--vb: Info Job: Geschlecht<br>--fr:<br>**if (26313 = 1)**<br>Ist diese Person eine Frau?<br><br>**if (26313 = 2)**<br>Wie viele dieser Personen sind Frauen: keine, eine oder beide?<br><br>**if (26313 = 3)**<br>Wie viele dieser Personen sind Frauen: Sind das keine, fast keine, weniger als die Hälfte, ungefähr die Hälfte, mehr als die Hälfte, fast alle oder alle?<br><br>--we:<br>**if (26313 = 1)** 1: nein<br>**if (26313 = 2, 3)** 1: keine<br>**if (26313 = 3)** 2: fast keine<br>**if (26313 = 3)** 3: weniger als die Hälfte<br>**if (26313 = 2)** 4: eine<br>**if (26313 = 3)** 4: ungefähr die Hälfte<br>**if (26313 = 3)** 5: mehr als die Hälfte<br>**if (26313 = 3)** 6: fast alle<br>**if (26313 = 1)** 7: ja<br>**if (26313 = 2)** 7: beide<br>**if (26313 = 3)** 7: alle<br>**BUTTONS: verweigert (-97), weiß nicht (-98)**<br><br>--af: **goto 26315**<br>--end-- |

| | |
|---|---|
| **26315** | --va: **t32454e**<br>--fn: **26315**<br><br>--vb: Info Job: Studiert<br>--fr:<br>**if (26313 = 1)**<br>Hat diese Person studiert?<br><br>**if (26313 = 2)**<br>Wie viele von diesen Personen haben studiert: keine, eine oder beide?<br><br>**if (26313 = 3)**<br>Wie viele von diesen Personen haben studiert: keine, fast keine, weniger als die Hälfte, ungefähr die Hälfte, mehr als die Hälfte, fast alle oder alle?<br><br>--we:<br>**if (26313 = 1)** 1: nein<br>**if (26313 = 2, 3)** 1: keine<br>**if (26313 = 3)** 2: fast keine<br>**if (26313 = 3)** 3: weniger als die Hälfte<br>**if (26313 = 2)** 4: eine<br>**if (26313 = 3)** 4: ungefähr die Hälfte<br>**if (26313 = 3)** 5: mehr als die Hälfte<br>**if (26313 = 3)** 6: fast alle<br>**if (26313 = 1)** 7: ja<br>**if (26313 = 2)** 7: beide<br>**if (26313 = 3)** 7: alle<br>**BUTTONS: verweigert (-97), weiß nicht (-98)**<br><br>--af: **goto 26316**<br>--end-- |

| | |
|---|---|
| **26316** | --va: **t32454d**<br>--fn: **26316**<br><br>--vb: Info Job: Migration<br>--fr:<br>**if (26313 = 1)**<br>Stammt diese Person oder deren Eltern aus einem anderen Herkunftsland als Deutschland?<br><br>**if (26313 = 2)**<br>Wie viele dieser Personen oder deren Eltern stammen aus einem anderen Herkunftsland als Deutschland: keine, eine oder beide?<br><br>**if (26313 = 3)**<br>Wie viele dieser Personen oder deren Eltern stammen aus einem anderen Herkunftsland als Deutschland? Sind das keine, fast keine, weniger als die Hälfte, ungefähr die Hälfte, mehr als die Hälfte, fast alle oder alle?<br><br>--we:<br>**if (26313 = 1)** 1: nein<br>**if (26313 = 2, 3)** 1: keine<br>**if (26313 = 3)** 2: fast keine<br>**if (26313 = 3)** 3: weniger als die Hälfte<br>**if (26313 = 2)** 4: eine<br>**if (26313 = 3)** 4: ungefähr die Hälfte<br>**if (26313 = 3)** 5: mehr als die Hälfte<br>**if (26313 = 3)** 6: fast alle<br>**if (26313 = 1)** 7: ja<br>**if (26313 = 2)** 7: beide<br>**if (26313 = 3)** 7: alle<br>**BUTTONS: verweigert (-97), weiß nicht (-98)**<br><br>--ac:<br>**autoif ((26313 = 1 & 26316 = 7) OR (26313 = 2 & 26316 = 4)) h_skrimig = 1**<br>**autoif (26313 = 2 & 26316 = 7) h_skrimig = 2**<br>**autoif ((26313 = 3 & (26316 = 2 to 7)) h_skrimig = 3**<br><br>--af:<br>**if (26316 = 1) goto 26317Z**<br>**if (26316 = 2 to 7 & h_migra <> 0) goto 26317**<br>**if (26316 = 2 to 7 & h_migra = 0) goto 26317Z**<br>**if (26316 = -97, -98) goto 26317Z**<br>--end-- |
| **26317** | --va: **t32454g**<br>--fn: **26317**<br><br>--vb: Info Job: gleiches Herkunftsland<br>--fr:<br>**if (h_skrimig = 1 & h_migra = 1)**<br>Stammt diese Person oder deren Eltern aus dem gleichen Land wie Sie selbst?<br>**if (h_skrimig = 2 & h_migra = 1)** |

| | |
|---|---|
| | Wie viele dieser Personen oder deren Eltern stammen aus dem gleichen Land wie Sie selbst: keine, eine oder beide?<br>**if (h_skrimig = 3 & h_migra = 1)**<br>Wie viele dieser Personen oder deren Eltern stammen aus dem gleichen Land wie Sie selbst? Sind das keine, fast keine, weniger als die Hälfte, ungefähr die Hälfte, mehr als die Hälfte, fast alle oder alle?<br>**if (h_skrimig = 1 & h_migra = 2)**<br>Stammt diese Person oder deren Eltern aus dem gleichen Land wie Ihre eigenen Eltern?<br>**if (h_skrimig = 2 & h_migra = 2)**<br>Wie viele dieser Personen oder deren Eltern stammen aus dem gleichen Land wie Ihre eigenen Eltern: keine, eine oder beide?<br>**if (h_skrimig = 3 & h_migra = 2)**<br>Wie viele dieser Personen oder deren Eltern stammen aus dem gleichen Land wie Ihre eigenen Eltern? Sind das keine, fast keine, weniger als die Hälfte, ungefähr die Hälfte, mehr als die Hälfte, fast alle oder alle?<br>**if (h_skrimig = 1 & h_migra = 3)**<br>Stammt diese Person oder deren Eltern aus einem der Herkunftsländer Ihrer eigenen Eltern?<br>**if (h_skrimig = 2 & h_migra = 3)**<br>Wie viele dieser Personen oder deren Eltern stammen aus einem der Herkunftsländer Ihrer eigenen Eltern: keine, eine oder beide?<br>**if (h_skrimig = 3 & h_migra = 3)**<br>Wie viele dieser Personen oder deren Eltern stammen aus einem der Herkunftsländer Ihrer eigenen Eltern? Sind das keine, fast keine, weniger als die Hälfte, ungefähr die Hälfte, mehr als die Hälfte, fast alle oder alle?<br><br>--in: <<Wenn die genannten Personen oder mindestens ein Elternteil der genannten Person(en) aus demselben Herkunftsland stammen wie der Befragte selbst, bitte den Anteil bzw. die Anzahl dieser Personen eintragen.>><br><br>--we:<br>**if (h_skrimig = 1)** 1: nein<br>**if (h_skrimig = 2, 3)** 1: keine<br>**if (h_skrimig = 3)** 2: fast keine<br>**if (h_skrimig = 3)** 3: weniger als die Hälfte<br>**if (h_skrimig = 2)** 4: eine<br>**if (h_skrimig = 3)** 4: ungefähr die Hälfte<br>**if (h_skrimig = 3)** 5: mehr als die Hälfte<br>**if (h_skrimig = 3)** 6: fast alle<br>**if (h_skrimig = 1)** 7: ja<br>**if (h_skrimig = 2)** 7: beide<br>**if (h_skrimig = 3)** 7: alle<br>**BUTTONS: verweigert (-97), weiß nicht (-98)**<br><br>--af: **goto 26317Z**<br>--end-- |

| | |
|---|---|
| **26317Z** | --va: **[ZS] zsetqs3**<br>--fn: **26317Z**<br><br>--vb: Zeitstempel 3 Querschnitt Erwerbstätigkeit<br>--fr: [ZS] Zeitstempel 3 Querschnitt Erwerbstätigkeit<br><br>--af: **goto 26318**<br>--end-- |
| **26318** | --va: **t325521**<br>--fn: **26318**<br><br>--vb: Referenz Job<br>--fr: Und hat sich jemand aus Ihrem persönlichen Umfeld dafür eingesetzt, dass Sie diese neue Stelle bekommen?<br><br>--in: <<Mit persönlichem Umfeld meine ich z. B. Ihren Partner / Ihre Partnerin, Ihre Familie oder Verwandte, Ihre Freunde, (ehemalige) Arbeitskollegen oder sonstige Bekannte.>><br><br>--we:<br>1: ja<br>2: nein<br>**BUTTONS: verweigert (-97), weiß nicht (-98)**<br><br>--af:<br>**if (26318 =1 ) goto 26319**<br>**if (26318 = 2, -97, -98) goto 26325Z**<br>--end-- |
| **26319** | --va: **t32552 (t32552k / t32552l / t32552m / t32552n / t32552o / t32552p / t32552q / t32552r / t32552s / t32552t / t32552u / t32552v)**<br>--fn: **26319**<br><br>--vb: Referenz Job: Partner/ Mutter/ Vater/ Sohn/Tochter/ Bruder/Schwester/ andere Verwandte/ Freunde/ (ehemalige) Arbeitskollegen/ Nachbarn/ andere Personen<br>--fr: **[MF]**<br>Wer war das?<br><br>--in:<br><< Mehrfachnennungen möglich. Antworten ZP in die Liste einordnen; Listenvorgaben nur bei Schwierigkeiten vorlesen.<br>Andere Personen (z. B. Nachbarn, Bekannte) bitte in diese Restkategorie einordnen.>><br><br>--we:<br>**t32552k** 1: Partner/in<br>**t32552l** 2: Mutter<br>**t32552m** 3: Vater<br>**t32552n** 4: Sohn/ Tochter<br>**t32552o** 5: Bruder/Schwester<br>**t32552p** 6: andere Verwandte |

| | |
|---|---|
| | **t32552q** 7: Freunde<br>**t32552r** 8: (ehemalige) Arbeitskollegen<br>**t32552s** 9: andere Personen<br>**t32552u**: verweigert<br>**t32552v**: weiß nicht<br>**t32552t**: an die gleichen Person(en) wie vorhin<br><br>[0: nicht genannt]<br>[1: genannt]<br>**BUTTONS: an die gleichen Person(en) wie vorhin [t32552t], verweigert [t32552u], weiß nicht [t32552v]**<br><br>--ac:<br>**autoif () h_skrrpn = count((t32552k / t32552l / t32552m / t32552n / t32552o / t32552p / t32552q / t32552r / t32552s) = 1)**<br>**autoif (h_skrrpn > 3) h_skrrpn = 3**<br>**autoif (h_ skrrpn = 3) 26321= 3**<br><br>**autoif ((count((t32552k / t32552l / t32552m) = 1) = 2) & (count((t32552n / t32552o / t32552p / t32552q / t32552r / t32552s) = 1) = 0)) 26321= 2**<br>**autoif ((count((t32552k / t32552l / t32552m) = 1) = 1) & (count((t32552n / t32552o / t32552p / t32552q / t32552r / t32552s) = 1) = 0)) 26321= 1**<br><br>**autoif (t32552k <> 1 & t32552l = 1 & t32552m = 1 & t32552n <> 1 & t32552o <> 1 & t32552p <> 1 & t32552q <> 1 & t32552r <> 1 & t32552s <> 1) t32552c = 4**<br>**autoif (t32552k <>1 & t32552l = 1 & t32552m <> 1 & t32552n <> 1 & t32552o <> 1 & t32552p <> 1 & t32552q <> 1 & t32552r <> 1 & t32552s <> 1) t32552c = 7**<br>**autoif (t32552k <> 1 & t32552l <> 1 & t32552m = 1 & t32552n <> 1 & t32552o <> 1 & t32552p <> 1 & t32552q <> 1 & t32552r <> 1 & t32552s <> 1) t32552c = 1**<br><br>**autoif (t32552t = 1) t32552k = t32454k**<br>**autoif (t32552t = 1) t32552l = t32454l**<br>**autoif (t32552t = 1) t32552m = t32454m**<br>**autoif (t32552t = 1) t32552n = t32454n**<br>**autoif (t32552t = 1) t32552o = t32454o**<br>**autoif (t32552t = 1) t32552p = t32454p**<br>**autoif (t32552t = 1) t32552q = t32454q**<br>**autoif (t32552t = 1) t32552r = t32454r**<br>**autoif (t32552t = 1) t32552s = t32454s**<br><br>**autoif (t32552t = 1) t32552b = t32454b**<br>**autoif (t32552t = 1) t32552c = t32454c**<br>**autoif (t32552t = 1) t32552d = t32454d**<br>**autoif (t32552t = 1) t32552e = t32454e**<br><br>--af:<br>**if ((t32552n = 1 OR t32552o = 1 OR t32552p = 1 OR t32552q = 1 OR t32552r = 1 OR t32552s = 1) & h_skrrpn= 3 & t32552t <> 1) goto 26322**<br>**if ((t32552n = 1 OR t32552o = 1 OR t32552p = 1 OR t32552q = 1 OR t32552r = 1 OR t32552s = 1) & (h_skrrpn = 1, 2) & t32552t <> 1) goto 26321**<br>**if ((t32552n <>1 & t32552o <>1 & t32552p <>1 & t32552q <>1 & t32552r <>1** |

| | |
|---|---|
| | **& t32552s <>1) OR t32552t = 1) goto 26325Z**<br>--end-- |
| **26321** | --va: **t32552b**<br>--fn: **26321**<br><br>--vb: Referenz Job: Anzahl Personen<br>--fr:<br>**if (h_skrrpn = 1)**<br>Wie viele Personen waren das insgesamt? Eine Person, zwei Personen oder mehr als zwei Personen?<br><br>**if (h_skrrpn = 2)**<br>Wie viele Personen waren das insgesamt? Zwei Personen oder mehr als zwei Personen?<br><br>--we:<br>**if (h_skrrpn = 1)** 1: eine Person<br>2: zwei Personen<br>3: mehr als zwei Personen<br>**BUTTONS: verweigert (-97), weiß nicht (-98)**<br><br>--af:<br>**if (26321 = 1, 2, 3) goto 26322**<br>**if (26321 = -97, -98) goto 26325Z**<br>--end-- |

| | |
|---|---|
| **26322** | --va: **t32552c**<br>--fn: **26322**<br><br>--vb: Referenz Job: Geschlecht<br>--fr:<br>**if (26321 = 1)**<br>Ist diese Person eine Frau?<br><br>**if (26321 = 2)**<br>Wie viele dieser Personen sind Frauen: keine, eine oder beide?<br><br>**if (26321 = 3)**<br>Wie viele dieser Personen sind Frauen: keine, fast keine, weniger als die Hälfte, ungefähr die Hälfte, mehr als die Hälfte, fast alle oder alle?<br><br>--we:<br>**if (26321 = 1)** 1: nein<br>**if (26321 = 2, 3)** 1: keine<br>**if (26321 = 3)** 2: fast keine<br>**if (26321 = 3)** 3: weniger als die Hälfte<br>**if (26321 = 2)** 4: eine<br>**if (26321 = 3)** 4: ungefähr die Hälfte<br>**if (26321 = 3)** 5: mehr als die Hälfte<br>**if (26321 = 3)** 6: fast alle<br>**if (26321 = 1)** 7: ja<br>**if (26321 = 2)** 7: beide<br>**if (26321 = 3)** 7: alle<br>**BUTTONS: verweigert (-97), weiß nicht (-98)**<br><br>--af: **goto 26323**<br>--end-- |

| | |
|---|---|
| **26323** | --va: **t32552e**<br>--fn: **26323**<br><br>--vb: Referenz Job: Studiert<br>--fr:<br>**if (26321 = 1)**<br>Hat diese Person studiert?<br><br>**if (26321 = 2)**<br>Wie viele von diesen Personen haben studiert: keine, eine oder beide?<br><br>**if (26321 = 3)**<br>Wie viele von diesen Personen haben studiert: keine, fast keine, weniger als die Hälfte, ungefähr die Hälfte, mehr als die Hälfte, fast alle oder alle?<br><br>--we:<br>**if (26321 = 1)** 1: nein<br>**if (26321 = 2, 3)** 1: keine<br>**if (26321 = 3)** 2: fast keine<br>**if (26321 = 3)** 3: weniger als die Hälfte<br>**if (26321 = 2)** 4: eine<br>**if (26321 = 3)** 4: ungefähr die Hälfte<br>**if (26321 = 3)** 5: mehr als die Hälfte<br>**if (26321 = 3)** 6: fast alle<br>**if (26321 = 1)** 7: ja<br>**if (26321 = 2)** 7: beide<br>**if (26321 = 3)** 7: alle<br>**BUTTONS: verweigert (-97), weiß nicht (-98)**<br><br>--af: **goto 26324**<br>--end-- |

| | |
|---|---|
| **26324** | --va: **t32552d**<br>--fn: **26324**<br><br>--vb: Referenz Job: Migrationshintergrund<br>--fr:<br>**if (26321 = 1)**<br>Stammt diese Person oder deren Eltern aus einem anderen Herkunftsland als Deutschland?<br><br>**if (26321 = 2)**<br>Wie viele dieser Personen oder deren Eltern stammen aus einem anderen Herkunftsland als Deutschland: keine, eine oder beide?<br><br>**if (26321 = 3)**<br>Wie viele dieser Personen oder deren Eltern stammen aus einem anderen Herkunftsland als Deutschland? Sind das keine, fast keine, weniger als die Hälfte, ungefähr die Hälfte, mehr als die Hälfte, fast alle oder alle?<br><br>--we:<br>**if (26321 = 1)** 1: nein<br>**if (26321 = 2, 3)** 1: keine<br>**if (26321 = 3)** 2: fast keine<br>**if (26321 = 3)** 3: weniger als die Hälfte<br>**if (26321 = 2)** 4: eine<br>**if (26321 = 3)** 4: ungefähr die Hälfte<br>**if (26321 = 3)** 5: mehr als die Hälfte<br>**if (26321 = 3)** 6: fast alle<br>**if (26321 = 1)** 7: ja<br>**if (26321 = 2)** 7: beide<br>**if (26321 = 3)** 7: alle<br>**BUTTONS: verweigert (-97), weiß nicht (-98)**<br><br>--ac:<br>**autoif ((26321 = 1 & 26324 = 7) OR (26321 = 2 & 26324 = 4)) h_skrrmig = 1**<br>**autoif (26321 = 2 & 26324 = 7) h_skrrmig = 2**<br>**autoif ((26321 = 3 & (26324 = 2 to 7)) h_skrrmig = 3**<br>--af:<br>**if (26324 = 1) goto 26325Z**<br>**if (26324 = 2 to 7 & h_migra <> 0) goto 26325**<br>**if (26324 = 2 to 7 & h_migra = 0) goto 26325Z**<br>**if (26324 = -97, -98) goto 26325Z**<br>--end-- |
| **26325** | --va: **t32552g**<br>--fn: **26325**<br><br>--vb: Referenz Job: gleiches Herkunftsland<br>--fr:<br>**if (h_skrrmig = 1 & h_migra = 1)**<br>Stammt diese Person oder deren Eltern aus dem gleichen Land wie Sie selbst?<br>**if (h_skrrmig = 2 & h_migra = 1)** |

| | |
|---|---|
| | Wie viele dieser Personen oder deren Eltern stammen aus dem gleichen Land wie Sie selbst: keine, eine oder beide?<br>**if (h_skrrmig = 3 & h_migra = 1)**<br>Wie viele dieser Personen oder deren Eltern stammen aus dem gleichen Land wie Sie selbst? Sind das keine, fast keine, weniger als die Hälfte, ungefähr die Hälfte, mehr als die Hälfte, fast alle oder alle?<br>**if (h_skrrmig = 1 & h_migra = 2)**<br>Stammt diese Person oder deren Eltern aus dem gleichen Land wie Ihre eigenen Eltern?<br>**if (h_skrrmig = 2 & h_migra = 2)**<br>Wie viele dieser Personen oder deren Eltern stammen aus dem gleichen Land wie Ihre eigenen Eltern: keine, eine oder beide?<br>**if (h_skrrmig = 3 & h_migra = 2)**<br>Wie viele dieser Personen oder deren Eltern stammen aus dem gleichen Land wie Ihre eigenen Eltern? Sind das keine, fast keine, weniger als die Hälfte, ungefähr die Hälfte, mehr als die Hälfte, fast alle oder alle?<br>**if (h_skrrmig = 1 & h_migra = 3)**<br>Stammt diese Person oder deren Eltern aus einem der Herkunftsländer Ihrer eigenen Eltern?<br>**if (h_skrrmig = 2 & h_migra = 3)**<br>Wie viele dieser Personen oder deren Eltern stammen aus einem der Herkunftsländer Ihrer eigenen Eltern: keine, eine oder beide?<br>**if (h_skrrmig = 3 & h_migra = 3)**<br>Wie viele dieser Personen oder deren Eltern stammen aus einem der Herkunftsländer Ihrer eigenen Eltern? Sind das keine, fast keine, weniger als die Hälfte, ungefähr die Hälfte, mehr als die Hälfte, fast alle oder alle?<br><br>--in: <<Wenn die genannten Personen oder mindestens ein Elternteil der genannten Person(en) aus demselben Herkunftsland stammen wie der Befragte selbst, bitte den Anteil bzw. die Anzahl dieser Personen eintragen.>><br><br>--we:<br>**if (h_skrrmig = 1)** 1: nein<br>**if (h_skrrmig = 2, 3)** 1: keine<br>**if (h_skrrmig = 3)** 2: fast keine<br>**if (h_skrrmig = 3)** 3: weniger als die Hälfte<br>**if (h_skrrmig = 2)** 4: eine<br>**if (h_skrrmig = 3)** 4: ungefähr die Hälfte<br>**if (h_skrrmig = 3)** 5: mehr als die Hälfte<br>**if (h_skrrmig = 3)** 6: fast alle<br>**if (h_skrrmig = 1)** 7: ja<br>**if (h_skrrmig = 2)** 7: beide<br>**if (h_skrrmig = 3)** 7: alle<br>**BUTTONS: verweigert (-97), weiß nicht (-98)**<br><br>--af: **goto 26325Z**<br>--end-- |

| | |
|---|---|
| **26325Z** | --va: **[ZS] zsetqs4**<br>--fn: **26325Z**<br><br>--vb: Zeitstempel 4 Querschnitt Erwerbstätigkeit<br>--fr: [ZS] Zeitstempel 4 Querschnitt Erwerbstätigkeit<br><br>--af:<br>**if (h_cohort = 6) goto 26501Z (Modul E68P_26ET_out_SC6)**<br>**if (h_cohort = 4) goto 26501Z (Modul E68P_26ET_out_SC4)**<br>--end-- |

| | |
|---|---|
| | --st: **SC4_SC6_26eET_QS**<br>**Work-Life-Conflict (S5), Jobmerkmale (S5), Zeit- und Leistungsdruck (S5)**<br>**B135 B144 Panelbefragung**<br><br>**Version: Feldversion**<br>**Stand: 04.07.2018**<br>--end-- |
| **26700Z** | --va: **[ZS] zetqs_e_1**<br>--fn: **26700Z**<br><br>--vb: Zeitstempel 1 Jobqualität<br>--fr: [ZS] Zeitstempel 1 Jobqualität<br><br>--af: **goto 26701**<br><br>--ef:<br>**Modul E68P_26ET_out_SC6: ANY(26124) = 1**<br>**Modul E68P_26ET_out_SC4: ANY(26124) = 1**<br>--end-- |
| | --va: **[HILF] h_etiz**<br><br>--vb: Anzahl andauernder Erwerbsepisoden<br>--fr: [HILF] Anzahl andauernder Erwerbsepisoden<br><br>--we:<br>1: NUR eine andauernde Erwerbsepisode<br>2: ZWEI andauernde Erwerbsepisoden<br>3: DREI andauernde Erwerbsepisoden<br>4: VIER andauernde Erwerbsepisoden<br>5: FÜNF andauernde Erwerbsepisoden<br>6: SECHS andauernde Erwerbsepisoden<br><br>--end-- |
| | --va: **[HILF] h_etnr (h_etnr1, h_etnr2, h_etnr3, h_etnr4, h_etnr5, h_etnr6)**<br><br>--vb: Episodennummer andauernder Erwerbsepisoden<br>--fr: [HILF] Episodennummer andauernder Erwerbsepisoden<br><br>--we: etnr (wenn etiz = 1)<br><br>--end-- |

| | |
|---|---|
| | --va: **[HILF] h_etarta (h_etarta1, h_etarta2, h_etarta3, h_etarta4, h_etarta5, h_etarta6)**<br><br>--vb: Bezeichnung beruflicher Tätigkeit andauernder Erwerbsepisoden<br>--fr: [HILF] beruflicher Tätigkeit andauernder Erwerbsepisoden<br><br>--we:<br>OFFEN: _____<br><br>--end-- |
| | --va: **[HILF] h_etauswahl**<br><br>--vb: Text ausgewählte berufliche Tätigkeit<br>--fr: [HILF] Text ausgewählte berufliche Tätigkeit<br><br>--we:<br>OFFEN: _____<br><br>--end-- |
| | --va: **[HILF] h_etauswahlNR**<br><br>--vb: Nummer der Erwerbsepisode der ausgewählten beruflichen Tätigkeit<br>--fr: [HILF] Nummer der Erwerbsepisode der ausgewählten beruflichen Tätigkeit<br><br>--we: etnr (wenn etiz = 1)<br><br>--end-- |
| **26701** | --va: **caseid**<br>--fn: **26701**<br><br>--vb: Personennummer<br>--fr: [AUTO] Personennummer<br><br>--ac:<br>**autoif () h_etiz = count(26124 where (26124 = 1))**<br>**autoif (h_etiz > 6) h_etiz = 6**<br><br>**for x = 1 to h_etiz**<br>**  autoif () h_etnr[x] = (26108[x] where 26124 = 1)**<br>**  autoif () h_etarta[x] = (26109[x] where 26124 = 1)**<br>**next x**<br><br>--af: **goto 26702Z**<br>--end-- |
| | --st: **Work-Life Conflict (S5)**<br>--end— |

| | |
|---|---|
| **26702Z** | --va: **[ZS] zetqs_e_2**<br>--fn: **26702Z**<br><br>--vb: Zeitstempel 2 Jobqualität<br>--fr: [ZS] Zeitstempel 2 Jobqualität<br><br>--af: **goto 26703**<br>--end-- |
| **26703** | --va: **t514600**<br>--fn: **26703**<br><br>--vb: Work-Life Conflict: Privatleben kommt zu kurz<br>--fr: Jetzt geht es darum, wie sich Ihr Privatleben und Ihr Berufsleben gegenseitig beeinflussen. Inwiefern treffen die folgenden Aussagen auf Sie zu?<br><br>Durch die zeitliche Arbeitsbelastung im Beruf kommt mein Privatleben zu kurz.<br><br>--in: <<Vorgaben vorlesen.>><br>Falls die ZP angibt, keinen Beruf bzw. kein Berufsleben zu haben, bitte den BUTTON: „habe (noch) kein Berufsleben“ auswählen.<br><br>--we:<br>1: trifft gar nicht zu<br>2: trifft eher nicht zu<br>3: teils/teils<br>4: trifft eher zu<br>5: trifft völlig zu<br>**BUTTONS: habe (noch) kein Berufsleben (-20), verweigert (-97), weiß nicht (-98)**<br><br>--af:<br>**if (26703 = -20) goto 26707Z**<br>**if (26703 <> -20) goto 26704**<br>--end-- |

| | |
|---|---|
| **26704** | --va: **t514601**<br>--fn: **26704**<br><br>--vb: Work-Life Conflict: In Privatleben an Arbeit denken<br>--fr: [NCS] Es geht darum, wie sich Ihr Privatleben und Ihr Berufsleben gegenseitig beeinflussen. Inwiefern treffen die folgenden Aussagen auf Sie zu?<br><br>Auch wenn ich im Privatleben etwas unternehme, muss ich häufig an die Arbeit denken.<br><br>--in: <<Vorgaben vorlesen.>><br><br>--we:<br>1: trifft gar nicht zu<br>2: trifft eher nicht zu<br>3: teils/teils<br>4: trifft eher zu<br>5: trifft völlig zu<br>**BUTTONS: verweigert (-97), weiß nicht (-98)**<br><br>--af: **goto 26705**<br>--end-- |
| **26705** | --va: **t514602**<br>--fn: **26705**<br><br>--vb: Work-Life Conflict: Ausgelaugt von Arbeit<br>--fr: [NCS] Es geht darum, wie sich Ihr Privatleben und Ihr Berufsleben gegenseitig beeinflussen. Inwiefern treffen die folgenden Aussagen auf Sie zu?<br><br>Aufgrund der Belastungen im Berufsleben bin ich oft so ausgelaugt, dass ich privat nicht mal mehr die Dinge machen kann, die ich gerne tue.<br><br>--in: <<Vorgaben bei Bedarf vorlesen.>><br><br>--we:<br>1: trifft gar nicht zu<br>2: trifft eher nicht zu<br>3: teils/teils<br>4: trifft eher zu<br>5: trifft völlig zu<br>**BUTTONS: verweigert (-97), weiß nicht (-98)**<br><br>--af: **goto 26706**<br>--end-- |

| | |
|---|---|
| **26706** | --va: **t514603**<br>--fn: **26706**<br><br>--vb: Work-Life Conflict: Familienleben von Arbeit beeinträchtigt<br>--fr: [NCS] Es geht darum, wie sich Ihr Privatleben und Ihr Berufsleben gegenseitig beeinflussen. Inwiefern treffen die folgenden Aussagen auf Sie zu?<br><br>Ich habe häufig das Gefühl, dass meine Arbeit mein Familienleben stark beeinträchtigt.<br><br>--in: <<Vorgaben bei Bedarf vorlesen.>><br>Falls die ZP angibt, keine Familie bzw. kein Familienleben zu haben, bitte den BUTTON: „kein Familienleben“ auswählen.<br><br>--we:<br>1: trifft gar nicht zu<br>2: trifft eher nicht zu<br>3: teils/teils<br>4: trifft eher zu<br>5: trifft völlig zu<br>**BUTTONS: kein Familienleben (-20), verweigert (-97), weiß nicht (-98)**<br><br>--af: **goto 26707Z**<br>--end-- |
| **26707Z** | --va: **[ZS] zetqs_e_3**<br>--fn: **26707Z**<br><br>--vb: Zeitstempel 3 Jobqualität<br>--fr: [ZS] Zeitstempel 3 Jobqualität<br><br>--ac:<br>**autoif (h_etiz = 1) h_etauswahl = <h_etarta1>**<br>**autoif (h_etiz = 1) h_etauswahlNR = h_etnr1**<br>**autoif (h_etiz = 1) 26708= 1**<br><br>--af:<br>**if (h_etiz = 1) goto 26709Z**<br>**if (h_etiz <> 1) goto 26708**<br>--end-- |
| **26708** | --va: **jobetnr**<br>--fn: **26708**<br><br>--vb: Episodennummer Haupterwerbsepisode<br>--fr:<br>**if (h_etiz = 2)**<br>Nun noch ein paar Fragen zu Ihrer derzeitigen beruflichen Tätigkeit. Ich habe hier notiert, Sie sind derzeit **<h_etarta1>** und **<h_etarta2>**. Welche dieser beruflichen Tätigkeiten würden Sie als Ihre Haupterwerbstätigkeit bezeichnen?<br><br>**if (h_etiz = 3)**<br>Nun noch ein paar Fragen zu Ihrer derzeitigen beruflichen Tätigkeit. Ich habe hier notiert, Sie sind derzeit **<h_etarta1>, <h_etarta2>** und **<h_etarta3>**. Welche dieser beruflichen Tätigkeiten würden Sie als Ihre Haupterwerbstätigkeit bezeichnen? |

| | |
|---|---|
| | **if (h_etiz = 4)**<br>Nun noch ein paar Fragen zu Ihrer derzeitigen beruflichen Tätigkeit. Ich habe hier notiert, Sie sind derzeit **<h_etarta1>, <h_etarta2>, <h_etarta3>** und **<h_etarta4>**. Welche dieser beruflichen Tätigkeiten würden Sie als Ihre Haupterwerbstätigkeit bezeichnen?<br><br>**if (h_etiz = 5)**<br>Nun noch ein paar Fragen zu Ihrer derzeitigen beruflichen Tätigkeit. Ich habe hier notiert, Sie sind derzeit **<h_etarta1>, <h_etarta2>, <h_etarta3>, <h_etarta4>** und **<h_etarta5>**. Welche dieser beruflichen Tätigkeiten würden Sie als Ihre Haupterwerbstätigkeit bezeichnen?<br><br>**if (h_etiz = 6)**<br>Nun noch ein paar Fragen zu Ihrer derzeitigen beruflichen Tätigkeit. Ich habe hier notiert, Sie sind derzeit **<h_etarta1>, <h_etarta2>, <h_etarta3>, <h_etarta4>, <h_etarta5>** und **<h_etarta6>**. Welche dieser beruflichen Tätigkeiten würden Sie als Ihre Haupterwerbstätigkeit bezeichnen?<br><br>--in: <<Auch Nebenjobs können hier als Haupterwerbstätigkeit gewählt werden.<br>Wenn ZP Schwierigkeiten hat, eine Haupterwerbstätigkeit auszuwählen: „Dann nehmen wir **<etarta1>**?“>><br><br>--we:<br>1: **<h_etarta1>**<br>**if (h_etiz >= 2)** 2: **<h_etarta2>**<br>**if (h_etiz >= 3)** 3: **<h_etarta3>**<br>**if (h_etiz >= 4)** 4: **<h_etarta4>**<br>**if (h_etiz >= 5)** 5: **<h_etarta5>**<br>**if (h_etiz = 6)** 6: **<h_etarta6>**<br><br>--ac:<br>**autoif (26708 = 1) h_etauswahl = <h_etarta1>**<br>**autoif (26708 = 2) h_etauswahl = <h_etarta2>**<br>**autoif (26708 = 3) h_etauswahl = <h_etarta3>**<br>**autoif (26708 = 4) h_etauswahl = <h_etarta4>**<br>**autoif (26708 = 5) h_etauswahl = <h_etarta5>**<br>**autoif (26708 = 6) h_etauswahl = <h_etarta6>**<br>**autoif (26708 = 1) h_etauswahlNR = h_etnr1**<br>**autoif (26708 = 2) h_etauswahlNR = h_etnr2**<br>**autoif (26708 = 3) h_etauswahlNR = h_etnr3**<br>**autoif (26708 = 4) h_etauswahlNR = h_etnr4**<br>**autoif (26708 = 5) h_etauswahlNR = h_etnr5**<br>**autoif (26708 = 6) h_etauswahlNR = h_etnr6**<br><br>--af: **goto 26709Z**<br>--end-- |
| | --st: **Jobmerkmale**<br>--end-- |

| | |
|---|---|
| **26709Z** | --va: **[ZS] zetqs_e_4**<br>--fn: **26709Z**<br><br>--vb: Zeitstempel 4 Jobqualität<br>--fr: [ZS] Zeitstempel 4 Jobqualität<br><br>--af: **goto 26710**<br>--end-- |
| **26710** | --va: **t515030**<br>--fn: **26710**<br><br>--vb: Jobmerkmal: Chance beruflicher Aufstieg<br>--fr: Im Folgenden lese ich Ihnen einige Aussagen zu Aspekten Ihrer Tätigkeit als <h_etauswahl> vor. Inwiefern stimmen Sie diesen Aussagen zu, wenn Sie an diese Tätigkeit denken?<br><br>Ich habe gute Chancen, beruflich aufzusteigen.<br><br>--in: <<Vorgaben vorlesen.>><br><br>--we:<br>1: stimme gar nicht zu<br>2: stimme eher nicht zu<br>3: teils/teils<br>4: stimme eher zu<br>5: stimme voll und ganz zu<br>**BUTTONS: trifft nicht zu (-93), verweigert (-97), weiß nicht (-98)**<br><br>--af: **goto 26711**<br>--end-- |

| | |
|---|---|
| **26711** | --va: **t515031**<br>--fn: **26711**<br><br>--vb: Jobmerkmal: angenehme Arbeitszeiten<br>--fr: [NCS] Inwiefern stimmen Sie diesen Aussagen zu, wenn Sie an Ihre Tätigkeit als <h_etauswahl> denken?<br><br>Ich habe für mich angenehme Arbeitszeiten.<br><br>--in: <<Vorgaben vorlesen.>><br><br>--we:<br>1: stimme gar nicht zu<br>2: stimme eher nicht zu<br>3: teils/teils<br>4: stimme eher zu<br>5: stimme voll und ganz zu<br>**BUTTONS: trifft nicht zu (-93), verweigert (-97), weiß nicht (-98)**<br><br>--af: **goto 26712**<br>--end-- |
| **26712** | --va: **t515032**<br>--fn: **26712**<br><br>--vb: Jobmerkmal: Chance Vereinbarkeit Beruf-Familie<br>--fr: [NCS] Inwiefern stimmen Sie diesen Aussagen zu, wenn Sie an Ihre Tätigkeit als <h_etauswahl> denken?<br><br>In meiner Tätigkeit habe ich die Möglichkeit, Beruf und Familie gut miteinander zu vereinbaren.<br><br>--in: <<Vorgaben bei Bedarf vorlesen.>><br><br>--we:<br>1: stimme gar nicht zu<br>2: stimme eher nicht zu<br>3: teils/teils<br>4: stimme eher zu<br>5: stimme voll und ganz zu<br>**BUTTONS: trifft nicht zu (-93), verweigert (-97), weiß nicht (-98)**<br><br>--af: **goto 26713**<br>--end-- |

| | |
|---|---|
| **26713** | --va: **t515033**<br>--fn: **26713**<br><br>--vb: Jobmerkmal: hohe Arbeitsplatzsicherheit<br>--fr: [NCS] Inwiefern stimmen Sie diesen Aussagen zu, wenn Sie an Ihre Tätigkeit als <h_etauswahl> denken?<br><br>Ich habe eine hohe Arbeitsplatzsicherheit.<br><br>--in: <<Vorgaben bei Bedarf vorlesen.>><br><br>--we:<br>1: stimme gar nicht zu<br>2: stimme eher nicht zu<br>3: teils/teils<br>4: stimme eher zu<br>5: stimme voll und ganz zu<br>**BUTTONS: trifft nicht zu (-93), verweigert (-97), weiß nicht (-98)**<br><br>--af: **goto 26714**<br>--end-- |
| **26714** | --va: **t515034**<br>--fn: **26714**<br><br>--vb: Jobmerkmal: gute Bezahlung<br>--fr: [NCS] Inwiefern stimmen Sie diesen Aussagen zu, wenn Sie an Ihre Tätigkeit als <h_etauswahl> denken?<br><br>Ich werde gut bezahlt.<br><br>--in: <<Vorgaben bei Bedarf vorlesen.>><br><br>--we:<br>1: stimme gar nicht zu<br>2: stimme eher nicht zu<br>3: teils/teils<br>4: stimme eher zu<br>5: stimme voll und ganz zu<br>**BUTTONS: trifft nicht zu (-93), verweigert (-97), weiß nicht (-98)**<br><br>--af: **goto 26715**<br>--end-- |

| | |
|---|---|
| **26715** | --va: **t515035**<br>--fn: **26715**<br><br>--vb: Jobmerkmal: Übereinstimmung Anforderungen mit Fähigkeiten<br>--fr: [NCS] Inwiefern stimmen Sie diesen Aussagen zu, wenn Sie an Ihre Tätigkeit als <h_etauswahl> denken?<br><br>Die Anforderungen der Tätigkeit stimmen mit meinen eigenen Fähigkeiten überein.<br><br>--in: <<Vorgaben bei Bedarf vorlesen.>><br><br>--we:<br>1: stimme gar nicht zu<br>2: stimme eher nicht zu<br>3: teils/teils<br>4: stimme eher zu<br>5: stimme voll und ganz zu<br>**BUTTONS: trifft nicht zu (-93), verweigert (-97), weiß nicht (-98)**<br><br>--af: **goto 26716**<br>--end-- |
| **26716** | --va: **t515036**<br>--fn: **26716**<br><br>--vb: Jobmerkmal: hohe Selbstständigkeit bzw. Selbstbestimmtheit<br>--fr: [NCS] Inwiefern stimmen Sie diesen Aussagen zu, wenn Sie an Ihre Tätigkeit als <h_etauswahl> denken?<br><br>Ich habe einen hohen Grad an Selbstständigkeit bzw. Selbstbestimmtheit.<br><br>--in: <<Vorgaben bei Bedarf vorlesen.>><br><br>--we:<br>1: stimme gar nicht zu<br>2: stimme eher nicht zu<br>3: teils/teils<br>4: stimme eher zu<br>5: stimme voll und ganz zu<br>**BUTTONS: trifft nicht zu (-93), verweigert (-97), weiß nicht (-98)**<br><br>--af: **goto 26717Z**<br>--end-- |

| | |
|---|---|
| **26717Z** | --va: **[ZS] zetqs_e_5**<br>--fn: **26717Z**<br><br>--vb: Zeitstempel 5 Jobqualität<br>--fr: [ZS] Zeitstempel 5 Jobqualität<br><br>--af: **goto 26718**<br>--end-- |
| | --st: **Zeit- und Leistungsdruck**<br>--end-- |
| **26718** | --va: **t514656**<br>--fn: **26718**<br><br>--vb: Druck: Überforderung<br>--fr: Wenn Sie an Ihre Tätigkeit als <h_etauswahl> denken, wie oft kam es in den letzten 3 Monaten vor, dass Sie …<br><br>… sich durch die Aufgaben, die sie zu erledigen hatten, überfordert gefühlt haben?<br><br>--in:<<Vorgaben vorlesen.<br>Fall die ZP angibt, dass die Tätigkeit noch keine 3 Monate andauert: „Bitte beziehen Sie sich auf die bisherige Beschäftigungszeit“. >><br><br>--we:<br>1: nie<br>2: selten<br>3: manchmal<br>4: oft<br>5: sehr oft<br>**BUTTONS: verweigert (-97), weiß nicht (-98)**<br><br>--af: **goto 26719**<br>--end-- |

| | |
|---|---|
| **26719** | --va: **t514657**<br>--fn: **26719**<br><br>--vb: Druck: Zeitdruck<br>--fr: [NCS] Wenn Sie an Ihre Tätigkeit als <h_etauswahl> denken, wie oft kam es in den letzten 3 Monaten vor, dass Sie …<br><br>… unter hohem Zeitdruck arbeiten mussten?<br><br>--in:<<Vorgaben vorlesen.<br>Fall die ZP angibt, dass die Tätigkeit noch keine 3 Monate andauert: „Bitte beziehen Sie sich auf die bisherige Beschäftigungszeit“.>><br><br>--we:<br>1: nie<br>2: selten<br>3: manchmal<br>4: oft<br>5: sehr oft<br>**BUTTONS: verweigert (-97), weiß nicht (-98)**<br><br>--af: **goto 26720**<br>--end-- |
| **26720** | --va: **t514658**<br>--fn: **26720**<br><br>--vb: Druck: Leistungsdruck<br>--fr: [NCS] Wenn Sie an Ihre Tätigkeit als <h_etauswahl> denken, wie oft kam es in den letzten 3 Monaten vor, dass Sie …<br><br>… ein zu großes Arbeitspensum zu erledigen hatten?<br><br>--in:<<Vorgaben bei Bedarf vorlesen.<br>Fall die ZP angibt, dass die Tätigkeit noch keine 3 Monate andauert: „Bitte beziehen Sie sich auf die bisherige Beschäftigungszeit“.>><br><br>--we:<br>1: nie<br>2: selten<br>3: manchmal<br>4: oft<br>5: sehr oft<br>**BUTTONS: verweigert (-97), weiß nicht (-98)**<br><br>--af: **goto 26721Z**<br>--end-- |

| | |
|---|---|
| **26721Z** | --va: **[ZS] zetqs_e_6**<br>--fn: **26721Z**<br><br>--vb: Zeitstempel 6 Jobqualität<br>--fr: [ZS] Zeitstempel 6 Jobqualität<br><br>--af:<br>**if (h_cohort = 6) goto 26502Z (Modul E68P_26ET_out_SC6)**<br>**if (h_cohort = 4) goto 26502Z (Modul E68P_26ET_out_SC4)**<br>--end-- |

| | |
|---|---|
| | --st: **27AL - Arbeitslosigkeit**<br>**Panel-Befragung SC3 B132, SC4 B135, SC6 B144**<br><br>**Grundlage: Haupterhebung SC3 B108Panel V1 Feldversion**<br><br>**Version 1.02**<br>**Stand: 07.05.2018**<br>--end-- |
| **27100Z** | --va: **[ZS] zal1**<br>--fn: **27100Z**<br><br>--vb: Zeitstempel 1 Arbeitslosigkeit<br>--fr: [ZS] Zeitstempel 1 Arbeitslosigkeit<br><br>--af: **goto 27101**<br><br>--ef:<br>**Modul_26ET_out_SC6: alle**<br>**Modul_26ET_out_SC4: alle**<br>**Modul_26ET_out_SC3P: alle**<br>--end-- |
| | --va: **[HILF] h_etappe**<br><br>--vb: Etappenummer<br>--fr: [HILF] Etappenummer<br><br>--we:<br>6: Etappe 6<br>7: Etappe 7<br>8: Etappe 8<br>--end-- |
| | --va: **[HILF] h_erwerb**<br><br>--vb: Hilfsvariable: Person ist derzeit erwerbstätig<br>--fr: [HILF] Hilfsvariable: Person ist derzeit erwerbstätig<br><br>--we:<br>1: ja<br>0: nein<br>--end-- |

| | |
|---|---|
| **27101** | --va: **caseid**<br>--hin: **(ID_t)**<br>--fn: **27101**<br><br>--vb: Personennummer<br>--fr: [AUTO] Personennummer<br><br>--ac:<br>**autoif (20101a) h_etappe = 20101a**<br>**autoif (ANY(26124 = 1)) h_erwerb = 1**<br>**autoif (NO(26124 = 1)) h_erwerb = 0**<br><br>--af: **goto 27101a**<br>--end-- |
| **27101a** | --va: **alauf_n**<br>--fn: **27101a**<br><br>--vb: Anzahl der AL-Aufsetzepisoden<br>--fr: [AUTO] Anzahl der AL-Aufsetzepisoden<br><br>--we:<br>[OFFEN]: _ _<br><br>--af:<br>**if (27101a > 0) goto 27106Z**<br>**if (27101a = 0) goto 27105**<br>--end-- |

| | |
|---|---|
| **27105** | --va: **alintro2**<br>--fn: **27105**<br><br>--vb: Arbeitslosigkeit ja/nein<br>--fr:<br>**if (h_etappe = 8)**<br>Nun interessieren wir uns für Zeiten, in denen Sie arbeitslos waren, unabhängig davon, ob Sie arbeitslos gemeldet waren oder nicht. Bitte berichten Sie uns von allen Arbeitslosigkeiten, selbst wenn sie nur einen Monat dauerten. Waren Sie seit **<20101P3(intmPRE / intjPRE)>** irgendwann einmal arbeitslos?<br><br>**if (h_etappe = 6)**<br>Nun interessieren wir uns für Zeiten, in denen Sie arbeitslos waren, unabhängig davon, ob Sie arbeitslos gemeldet waren oder nicht. Bitte berichten Sie uns von allen Arbeitslosigkeiten, selbst wenn sie nur einen Monat dauerten. Waren Sie seit **<20101P3(intmPRE / intjPRE)>** irgendwann einmal arbeitslos?<br><br>--in:<br>**if (h_etappe = 8)**<br><<Unabhängig davon, ob arbeitslos gemeldet oder nicht! >><br><br>**if (h_etappe = 6)**<br><<Unabhängig davon, ob arbeitslos gemeldet oder nicht!<br>Bei Nachfrage, was unter „arbeitslos“ verstanden wird: man ist arbeitslos, wenn man nicht erwerbstätig ist, aber aktiv nach einer Arbeitsstelle sucht und dem Arbeitsmarkt zur Verfügung steht.>><br><br>--we:<br>1: ja<br>2: nein<br>**BUTTONS: verweigert (-97), weiß nicht (-98)**<br><br>--af:<br>**if (27105 = 1) goto 27106Z**<br>**if (27105 = 2, -97, -98) goto 27201**<br>--end-- |
| | --st: **Beginn der Arbeitslosigkeitsepisodenschleife**<br>--end-- |
| **27106Z** | --va: **[ZS] zal2**<br>--fn: **27106Z**<br><br>--vb: Zeitstempel 2 Arbeitslosigkeit<br>--fr: [ZS] Zeitstempel 2 Arbeitslosigkeit (für jede Episode)<br><br>--af: **goto 27106**<br><br>--ef: **Modul30; 30300 = 8**<br>--end-- |

| | |
|---|---|
| | --va: **[HILF] h_dauertan**<br><br>--vb: Episode dauert an<br>--fr: [HILF] Episode dauert an<br><br>--we:<br>1: Episode dauert an<br>2: Episode endet zum Interviewmonat<br>3: Episode endet vor Interviewmonat<br>4: Episodenende = Missing<br>--end-- |
| | --va: **[HILF] h_kurs**<br><br>--vb: Kurs/Fortbildung gemacht<br>--fr: [HILF] Kurs/Fortbildung gemacht<br><br>--we:<br>0: trifft nicht zu<br>1: trifft zu<br>--end-- |
| | --va: **[HILF] h_kursaktiv**<br><br>--vb: Kurserfassung Modul und Aktivität<br>--fr: [HILF] Kurserfassung Modul und Aktivität<br><br>--we:<br>27: dieser Arbeitslosigkeit<br>--end-- |
| | --va: **[HILF] h_kursherk**<br><br>--vb: Kurserfassung Episodennummer im Herkunftsmodul<br>--fr: [HILF] Kurserfassung Episodennummer im Herkunftsmodul<br>--end-- |
| | --va: **[HILF] h_kursstart (h_kursstartm / h_kursstartj)**<br><br>--vb: Kurserfassung Startdatum Episode<br>--fr: [HILF] Kurserfassung Startdatum Episode<br><br>--we:<br>von Monat ____ Jahr ____<br>--end-- |

| | |
|---|---|
| | --va: **[HILF] h_kursende (h_kursendem / h_kursendej)**<br><br>--vb: Kurserfassung Enddatum Episode<br>--fr: [HILF] Kurserfassung Enddatum Episode<br><br>--we:<br>bis Monat ____ Jahr ____<br>--end-- |
| | --va: **[HILF] h_kursdauertan**<br><br>--vb: Kurserfassung Episode dauert an<br>--fr: [HILF] Kurserfassung Episode dauert an<br><br>--we:<br>1: ja<br>2: nein<br>-97: verweigert<br>-98: weiß nicht<br>--end-- |
| **27106** | --va: **alnr**<br>--fn: **27106**<br><br>--vb: Nummer der Arbeitslosigkeitsepisode<br>--fr: [AUTO] Nummer der Arbeitslosigkeitsepisode<br><br>--af: **goto 27103**<br>--end-- |

| | |
|---|---|
| **27103** | --va: **almod1**<br>--hin: **(ts25300)**<br>--fn: **27103**<br><br>--vb: Episodenmodus<br>--fr: [AUTO] Episodenmodus<br><br>--we:<br>2: neu aufgenommene Episode im Panel<br>3: aufgesetzte Episode im Panel<br>4: im X-Modul ergänzt<br><br>--ac:<br>**autoif (30300 <> 8 & 27101a < 27106) 27103 = 2**<br>**autoif (30300 <> 8 & 27101a >= 27106) 27103 = 3**<br>**autoif (30300 = 8) 27103 = 4**<br><br>--af:<br>**if (27103 = 2, 4) goto 27107**<br>**if (27103 = 3) goto 27103P1**<br>--end-- |
| **27103P1** | --va: **alnr1PRE**<br>--fn: **27103P1**<br><br>--vb: Preload AL-Episodennummer bei !!Ersterfassung!! dieser Episode (27106 / 27103P1)<br>--fr: [AUTO] Preload AL-Episodennummer bei !!Ersterfassung!! dieser Episode<br><br>--af: **goto 27103P2**<br>--end-- |
| **27103P2** | --va: **alwe1PRE**<br>--fn: **27103P2**<br><br>--vb: Preload Studiennummer bei !!Ersterfassung!! dieser Episode (20101b/ 27103P2)<br>--fr: [AUTO] Preload Studiennummer bei !!Ersterfassung!! dieser Episode<br><br>--af: **goto 27103P3**<br>--end-- |
| **27103P3** | --va: **alnrPRE**<br>--fn: **27103P3**<br><br>--vb: Preload AL-Episodennummer dieser Episode (27106)<br>--fr: [AUTO] Preload AL-Episodennummer dieser Episode in der letzten Befragungswelle<br><br>--af: **goto 27103P4**<br>--end-- |

| | |
|---|---|
| **27103P4** | --va: **alwePRE**<br>--fn: **27103P4**<br><br>--vb: Preload Studiennummer der letzten Befragung (20101b)<br>--fr: [AUTO] Preload Studiennummer der letzten Befragung<br><br>--af: **goto 27103P5**<br>--end-- |
| **27103P5** | --va: **alstdatPRE (alstmPRE / alstjPRE)**<br>--fn: **27103P5**<br><br>--vb: Preload Startdatum (-monat/-jahr) AL-Episode (27107)<br>--fr: [AUTO] Preload Startdatum (-monat/-jahr) AL-Episode<br><br>--we:<br>Monat __ Jahr ____<br><br>--ac: **autoif (27103P5) 27107 = 27103P5**<br><br>--af: **goto 27103P6**<br>--end-- |
| **27103P6** | --va: **almePRE**<br>--fn: **27103P6**<br><br>--vb: Preload gemeldete Arbeitslosigkeit derzeit/zu Ende (27112)<br>--fr: [AUTO] gemeldete Arbeitslosigkeit derzeit/zu Ende<br><br>--we:<br>1: ja<br>2: nein<br>-97: verweigert<br>-98: weiß nicht<br><br>--af: **goto 27104**<br>--end-- |

| | |
|---|---|
| **27104** | --va: **alintrop**<br>--fn: **27104**<br><br>--vb: Episodenfortschreibung<br>--fr: Nun interessieren wir uns für Zeiten, in denen Sie arbeitslos waren, unabhängig davon, ob Sie arbeitslos gemeldet waren oder nicht. Bitte berichten Sie uns von allen Arbeitslosigkeiten, selbst wenn sie nur einen Monat dauerten. In unserem letzten Interview im **<20101P3(intmPRE / intjPRE)>** haben wir notiert, dass Sie zu diesem Zeitpunkt arbeitslos waren.<br><br>--we:<br>1: Zielperson widerspricht NICHT<br>2: Zielperson widerspricht<br><br>--ac:<br>**autoif (27104 = 2) 27108 = 20101P3(intmPRE / intjPRE)**<br>**autoif (27104 = 2) h_dauertan = 3**<br><br>--af:<br>**if (27104 = 1) goto 27108**<br>**if (27104 = 2) goto 27118Z**<br>--end-- |
| **27107** | --va: **alstdat (alstm / alstj)**<br>--hin: **(ts2511m / y)**<br>--fn: **27107**<br><br>--vb: Start Arbeitslosigkeitsepisode<br>--fr:<br>**if (27106 = 1 & 27103 <> 4)**<br>Von wann bis wann waren Sie das erste Mal arbeitslos?<br><br>**if (27106 > 1 OR 27103 = 4)**<br>Von wann bis wann war das?<br><br>--in:<br><<Erinnert sich ZP nur an Jahreszeiten, bitte folgende Nummern eingeben:<br>21 = Jahresanfang/Winter,<br>24 = Frühjahr/Ostern,<br>27 = Jahresmitte/Sommer,<br>30 = Herbst,<br>32 = Jahresende>><br><br>--we:<br>von Monat ____ Jahr _____<br>**BUTTONS: verweigert (-97), weiß nicht (-98)**<br><br>--af: **goto 27108**<br>--end-- |

| | |
|---|---|
| **27108** | --va: **alenddat (alendm / alendj)**<br>--hin: **(ts2512m / y)**<br>--fn: **27108**<br><br>--vb: Ende Arbeitslosigkeitsepisode<br>--fr:<br>**if (27103 = 2, 4)**<br>(Bis wann waren Sie arbeitslos?)<br><br>**if (27103 = 3)**<br>Bis wann waren Sie arbeitslos?<br><br>--in:<br><<Erinnert sich ZP nur an Jahreszeiten, bitte folgende Nummern eingeben:<br>21 = Jahresanfang/Winter,<br>24 = Frühjahr/Ostern,<br>27 = Jahresmitte/Sommer,<br>30 = Herbst,<br>32 = Jahresende>><br><br>--we:<br>bis Monat ____ Jahr _____<br>**BUTTONS: bis heute (-5), verweigert (-97), weiß nicht (-98)**<br><br>--ac:<br>**autoif (27108 = -5) h_dauertan = 1**<br>**autoif (27108 = 20102(intm/intj)) h_dauertan = 2**<br>**autoif (27108 > 0 & 27108 < 20102(intm/intj)) h_dauertan = 3**<br>**autoif (27108 = -97, -98) h_dauertan = 4**<br>**autoif (27108 = -5) 27109 = 1**<br>**autoif (27108 = -5) 27108 = 20102(intm/intj)**<br><br>--af:<br>**if (h_dauertan = 2) goto 27109**<br>**if ((h_dauertan = 1, 3, 4) & (27103 = 2, 4)) goto 27110**<br>**if ((h_dauertan = 1, 3, 4) & 27103 = 3) goto 27112**<br>--end-- |

| | |
|---|---|
| **27109** | --va: **aliz**<br>--hin: **(ts2512c)**<br>--fn: **27109**<br><br>--vb: Andauern der Arbeitslosigkeit<br>--fr: Sind Sie derzeit noch arbeitslos?<br><br>--we:<br>1: ja<br>2: nein<br>**BUTTONS: verweigert (-97), weiß nicht (-98)**<br><br>--ac: **autoif (27109 = 1) h_dauertan = 1**<br><br>--af:<br>**if (27103 = 2, 4) goto 27110**<br>**if (27103 = 3) goto 27112**<br>--end-- |
| **27110** | --va: **almb**<br>--hin: **(ts25201)**<br>--fn: **27110**<br><br>--vb: Meldung der Arbeitslosigkeit gleich zu Beginn<br>--fr:<br>**if (27107 <> -97, -98)**<br>Haben Sie sich gleich am Anfang dieser Arbeitslosigkeit, also im **<27107 >**, arbeitslos oder arbeitssuchend gemeldet?<br><br>**if (27107 = -97, -98)**<br>Haben Sie sich gleich am Anfang dieser Arbeitslosigkeit arbeitslos oder arbeitssuchend gemeldet?<br><br>--we:<br>1: ja<br>2: nein<br>**BUTTONS: verweigert (-97), weiß nicht (-98)**<br><br>--af:<br>**if (27110 = 1) goto 27111**<br>**if (27110 = 2, -97, -98) goto 27112**<br>--end-- |

| | |
|---|---|
| **27111** | --va: **algb**<br>--hin: **(ts25202)**<br>--fn: **27111**<br><br>--vb: Erhalt von Arbeitslosengeld oder -hilfe zu Beginn<br>--fr:<br>Haben Sie gleich am Anfang, also im **<27107 >**, Arbeitslosengeld (auch Unterhaltsgeld, Arbeitslosengeld 1), Arbeitslosengeld 2 (z. B. durch Hartz IV) oder keine solche Unterstützung vom Arbeitsamt bekommen?<br><br>--in: <<Falls ALG1 und ALG2 gezahlt werden, ALG1 eintragen! Das “Arbeitslosengeld bei beruflicher Weiterbildung“ wird dem Arbeitslosengeld/ Unterhaltsgeld zugeordnet! Statt Arbeitsamt kann auch "Agentur für Arbeit", "ARGE" oder "Jobcenter" genannt sein.>><br><br>--we:<br>1: Arbeitslosengeld (auch Unterhaltsgeld, Arbeitslosengeld 1)<br>2: Arbeitslosengeld 2 (z. B. durch Hartz IV)<br>4: keine solche Unterstützung vom Arbeitsamt<br>**BUTTONS: verweigert (-97), weiß nicht (-98)**<br><br>--af: **goto 27112**<br>--end-- |
| **27112** | --va: **alme**<br>--hin: **(ts25203)**<br>--fn: **27112**<br><br>--vb: gemeldete Arbeitslosigkeit derzeit/zu Ende<br>--fr:<br>**if (h_dauertan = 1)**<br>Sind Sie derzeit arbeitslos oder arbeitssuchend gemeldet?<br><br>**if (h_dauertan = 2, 3)**<br>Waren Sie am Ende, also im **<27108 >**, arbeitslos oder arbeitssuchend gemeldet?<br><br>**if (h_dauertan = 4)**<br>Waren Sie am Ende arbeitslos oder arbeitssuchend gemeldet?<br><br>--we:<br>1: ja<br>2: nein<br>**BUTTONS: verweigert (-97), weiß nicht (-98)**<br><br>--af:<br>**if (27112 = 1) goto 27113**<br>**if (27112 = 2, -97, -98) goto 27114**<br>--end-- |

| | |
|---|---|
| **27113** | --va: **alge**<br>--hin: **(ts25204)**<br>--fn: **27113**<br><br>--vb: Erhalt von Arbeitslosengeld oder -hilfe derzeit/zu Ende<br>--fr:<br>**if (h_dauertan = 1)**<br>Bekommen Sie derzeit Arbeitslosengeld (auch Unterhaltsgeld, Arbeitslosengeld 1), Arbeitslosengeld 2 (z. B. durch Hartz IV) oder keine solche Unterstützung vom Arbeitsamt?<br><br>**if ((h_dauertan > 1)**<br>Haben Sie am Ende, also im **<27108 >**, Arbeitslosengeld (auch Unterhaltsgeld, Arbeitslosengeld 1), Arbeitslosengeld 2 (z. B. durch Hartz IV) oder keine solche Unterstützung vom Arbeitsamt bekommen?<br><br>--we:<br>1: Arbeitslosengeld (auch Unterhaltsgeld, Arbeitslosengeld 1)<br>2: Arbeitslosengeld 2 (z. B. durch Hartz IV)<br>4: keine solche Unterstützung vom Arbeitsamt<br>**BUTTONS: verweigert (-97), weiß nicht (-98)**<br><br>--af: **goto 27114**<br>--end-- |

| | |
|---|---|
| **27114** | --va: **albew**<br>--hin: **(ts25205)**<br>--fn: **27114**<br><br>--vb: Anzahl Stellenbewerbungen<br>--fr:<br>**if ((27103 = 2, 4) & (h_dauertan = 2, 3) & (27107 <> -97, -98))**<br>Wenn Sie jetzt einmal schätzen, wie oft haben Sie sich während Ihrer Arbeitslosigkeit vom **<27107>** bis **<27108>** auf eine Stelle beworben?<br><br>**if ((27103 = 2, 4) & (h_dauertan = 2, 3, 4) & ((27107 = -97, -98) OR (27108 = -97, -98)))**<br>Wenn Sie jetzt einmal schätzen, wie oft haben Sie sich während Ihrer Arbeitslosigkeit auf eine Stelle beworben?<br><br>**if ((27103 = 2, 4) & h_dauertan = 1 & (27107 <> -97, -98))**<br>Wenn Sie jetzt einmal schätzen, wie oft haben Sie sich während Ihrer Arbeitslosigkeit vom **<27107>** bis heute auf eine Stelle beworben?<br><br>**if ((27103 = 2, 4) & h_dauertan = 1 & (27107 = -97, -98))**<br>Wenn Sie jetzt einmal schätzen, wie oft haben Sie sich während Ihrer Arbeitslosigkeit bis heute auf eine Stelle beworben?<br><br>**if ((27103 = 3) & (h_dauertan = 2, 3) & (27108 <> -97, -98))**<br>Wenn Sie jetzt einmal schätzen, wie oft haben Sie sich während Ihrer Arbeitslosigkeit seit unserem letzten Interview im **<20101P3(intmPRE / intjPRE)>** bis **<27108>** auf eine Stelle beworben?<br><br>**if ((27103 = 3) & (h_dauertan = 2, 3, 4) & (27108 = -97, -98))**<br>Wenn Sie jetzt einmal schätzen, wie oft haben Sie sich während dieser Arbeitslosigkeit seit unserem letzten Interview im **<20101P3(intmPRE / intjPRE)>** auf eine Stelle beworben?<br><br>**if ((27103 = 3) & h_dauertan = 1)**<br>Wenn Sie jetzt einmal schätzen, wie oft haben Sie sich während Ihrer Arbeitslosigkeit seit unserem letzten Interview im **<20101P3(intmPRE / intjPRE)>** bis heute auf eine Stelle beworben?<br><br>--in: <<Anzahl erfassen, notfalls schätzen lassen.>><br><br>--we:<br>OFFEN: ___ Anzahl Bewerbungen<br>**BUTTONS: verweigert (-97), weiß nicht (-98)**<br><br>--ra: **0 to 999, -97, -98**<br><br>--af: **goto 27115**<br>--end-- |

| | |
|---|---|
| **27115** | --va: **aleinl**<br>--hin: **(ts25206)**<br>--fn: **27115**<br><br>--vb: Einladung zu Vorstellungsgesprächen<br>--fr:<br>**if ((27103 = 2, 4) & (h_dauertan = 2, 3) & (27107 <> -97, -98))**<br>Wurden Sie während Ihrer Arbeitslosigkeit vom **<27107>** bis **<27108>** irgendwann einmal zu einem Vorstellungsgespräch eingeladen?<br><br>**if ((27103 = 2, 4) & (h_dauertan = 2, 3, 4) & ((27107 = -97, -98) OR (27108 = -97, -98)))**<br>Wurden Sie während Ihrer Arbeitslosigkeit irgendwann einmal zu einem Vorstellungsgespräch eingeladen?<br><br>**if ((27103 = 2, 4) & h_dauertan = 1 & (27107 <> -97, -98))**<br>Wurden Sie während Ihrer Arbeitslosigkeit vom **<27107>** bis heute irgendwann einmal zu einem Vorstellungsgespräch eingeladen?<br><br>**if ((27103 = 2, 4) & h_dauertan = 1 & (27107 = -97, -98))**<br>Wurden Sie während Ihrer Arbeitslosigkeit bis heute irgendwann einmal zu einem Vorstellungsgespräch eingeladen?<br><br>**if ((27103 = 3) & (h_dauertan = 2, 3) & (27108 <> -97, -98))**<br>Wurden Sie während dieser Arbeitslosigkeit zwischen unserem letzten Interview im **<20101P3(intmPRE / intjPRE)>** bis **<27108>** irgendwann einmal zu einem Vorstellungsgespräch eingeladen?<br><br>**if ((27103 = 3) & (h_dauertan = 2, 3, 4) & (27108 = -97, -98))**<br>Wurden Sie während dieser Arbeitslosigkeit seit unserem letzten Interview im **<20101P3(intmPRE / intjPRE)>** irgendwann einmal zu einem Vorstellungsgespräch eingeladen?<br><br>**if ((27103 = 3) & h_dauertan = 1)**<br>Wurden Sie während dieser Arbeitslosigkeit seit unserem letzten Interview im **<20101P3(intmPRE / intjPRE)>** bis heute irgendwann einmal zu einem Vorstellungsgespräch eingeladen?<br><br>--we:<br>1: ja<br>2: nein<br>**BUTTONS: verweigert (-97), weiß nicht (-98)**<br><br>--af:<br>**if (27115 = 1) goto 27116**<br>**if (27115 = 2, -97, -98) goto 27117**<br>--end-- |

| | |
|---|---|
| **27116** | --va: **alvors**<br>--hin: **(ts25207)**<br>--fn: **27116**<br><br>--vb: Anzahl Vorstellungsgespräche<br>--fr: Und wie oft sind Sie in dieser Zeit zu Vorstellungsgesprächen gegangen?<br><br>--in: <<Anzahl erfassen, notfalls schätzen lassen.>><br><br>--we:<br>OFFEN: ___ Anzahl Vorstellungsgespräche<br>**BUTTONS: verweigert (-97), weiß nicht (-98)**<br><br>--ra: **0 to 999, -97, -98**<br><br>--af: **goto 27117**<br>--end-- |

| | |
|---|---|
| **27117** | --va: **alfb**<br>--hin: **(ts25208)**<br>--fn: **27117**<br><br>--vb: Besuch von Lehrgängen/Kursen während der Arbeitslosigkeit<br>--fr:<br>**if ((27103 = 2, 4) & (h_dauertan = 2, 3) & (27107 <> -97, -98))**<br>Nun geht es um Ihre berufliche Fortbildung während dieser Arbeitslosigkeit. Haben Sie während dieser Zeit von **<27107>** bis **<27108>** Lehrgänge oder Kurse besucht, von denen Sie bisher noch nicht berichtet haben?<br><br>**if ((27103 = 2, 4) & (h_dauertan = 2, 3, 4) & ((27107 = -97, -98) OR (27108 = -97, -98)))**<br>Nun geht es um Ihre berufliche Fortbildung während dieser Arbeitslosigkeit. Haben Sie während dieser Zeit Lehrgänge oder Kurse besucht, von denen Sie bisher noch nicht berichtet haben?<br><br>**if ((27103 = 2, 4) & h_dauertan = 1 & (27107 <> -97, -98))**<br>Nun geht es um Ihre berufliche Fortbildung während dieser Arbeitslosigkeit. Haben Sie während dieser Zeit von **<27107>** bis heute Lehrgänge oder Kurse besucht, von denen Sie bisher noch nicht berichtet haben?<br><br>**if ((27103 = 2, 4) & h_dauertan = 1 & (27107 = -97, -98))**<br>Nun geht es um Ihre berufliche Fortbildung während dieser Arbeitslosigkeit. Haben Sie während dieser Zeit bis heute Lehrgänge oder Kurse besucht, von denen Sie bisher noch nicht berichtet haben?<br><br>**if ((27103 = 3) & (h_dauertan = 2, 3) & (27108 <> -97, -98))**<br>Nun geht es um Ihre berufliche Fortbildung während dieser Arbeitslosigkeit. Haben Sie seit dem letzten Interview im **<20101P3(intmPRE / intjPRE)>** bis **<27108>** Lehrgänge oder Kurse besucht, von denen Sie bisher noch nicht berichtet haben?<br><br>**if ((27103 = 3) & (h_dauertan = 2, 3, 4) & (27108 = -97, -98))**<br>Nun geht es um Ihre berufliche Fortbildung während dieser Arbeitslosigkeit. Haben Sie seit dem letzten Interview im **<20101P3(intmPRE / intjPRE)>** Lehrgänge oder Kurse besucht, von denen Sie bisher noch nicht berichtet haben?<br><br>**if ((27103 = 3) & h_dauertan = 1)**<br>Nun geht es um Ihre berufliche Fortbildung während dieser Arbeitslosigkeit. Haben Sie seit dem letzten Interview im **<20101P3(intmPRE / intjPRE)>** bis heute Lehrgänge oder Kurse besucht, von denen Sie bisher noch nicht berichtet haben?<br><br>--we:<br>1: ja<br>2: nein<br>**BUTTONS: verweigert (-97), weiß nicht (-98)**<br><br>--af: **goto 27118**<br>--end-- |

| | |
|---|---|
| **27118** | --va: **alaa**<br>--hin: **(ts25209)**<br>--fn: **27118**<br><br>--vb: Teilnahme an von Arbeitsagentur finanzierten Programmen/Maßnahmen zur beruflichen Fortbildung<br>--fr: Und haben Sie während dieser Zeit an vom Arbeitsamt (Arbeitsagentur, Jobcenter) finanzierten oder geförderten Programmen oder Maßnahmen zur beruflichen Fortbildung teilgenommen, von denen Sie bisher noch nicht berichtet haben?<br><br>--we:<br>1: ja<br>2: nein<br>**BUTTONS: verweigert (-97), weiß nicht (-98)**<br><br>--ac:<br>**autoif (27118 = 1 OR 27117 = 1) h_kurs = 1**<br>**autoif ((27118 = 2, -97, -98) & (27117 = 2, -97, -98)) h_kurs = 0**<br>**autoif (h_kurs = 1) h_kursherk = 27106**<br>**autoif (h_kurs = 1 & 27107 >= 20101P3(intmPRE / intjPRE)) h_kursstart = 27107**<br>**autoif (h_kurs = 1 & 27107 < 20101P3(intmPRE / intjPRE)) h_kursstart = 20101P3(intmPRE / intjPRE)**<br>**autoif (h_kurs = 1) h_kursende = 27108**<br>**autoif (h_kurs = 1) h_kursdauertan = 27109**<br>**autoif (h_kurs = 1) h_kursaktiv = 27**<br><br>--af:<br>**if (h_kurs = 1) goto 35100Z**<br>**if (h_kurs = 0) goto 27118Z**<br>--end-- |
| **27118Z** | --va: **[ZS] zal2a**<br>--fn: **27118Z**<br><br>--vb: Zeitstempel 2a Arbeitslosigkeit<br>--fr: [ZS] Zeitstempel 2a Arbeitslosigkeit (für jede Episode)<br><br>--af:<br>**if (27103 = 4 OR (27103 = 3 & 27106 < 27101a) OR (27103 = 3 & 27106 >= 27101a & h_dauertan = 1)) goto 27120Z**<br>**if (27103 = 2 OR (27103 = 3 & 27106 >= 27101a & (h_dauertan = 2, 3, 4))) goto 27119**<br><br>--ef: **Modul35: 35102 = 27**<br>--end-- |

| | |
|---|---|
| **27119** | --va: **alintro12**<br>--fn: **27119**<br><br>--vb: Arbeitslosigkeit ja/nein<br>--fr:<br>**if (27103 = 3 & ALL(27104 = 2))**<br>Waren Sie seit **<20101P3(intmPRE / intjPRE)>** arbeitslos?<br><br>**if (27103 = 2 OR (27103 = 3 & ANY(27104 = 1)))**<br>Waren Sie seit **<20101P3(intmPRE / intjPRE)>** noch einmal arbeitslos?<br><br>--in:<br>**if (h_etappe = 8)**<br><<Unabhängig davon, ob arbeitslos gemeldet oder nicht!>><br><br>**if (h_etappe = 6)**<br><<Unabhängig davon, ob arbeitslos gemeldet oder nicht!<br>Bei Nachfrage, was unter „arbeitslos“ verstanden wird: man ist arbeitslos, wenn man nicht erwerbstätig ist, aber aktiv nach einer Arbeitsstelle sucht und dem Arbeitsmarkt zur Verfügung steht.>><br><br>--we:<br>1: ja<br>2: nein<br>**BUTTONS: verweigert (-97), weiß nicht (-98)**<br><br>--af: **goto 27120Z**<br>--end-- |
| **27120Z** | --va: **[ZS] zal3**<br>--fn: **27120Z**<br><br>--vb: Zeitstempel 3 Arbeitslosigkeit<br>--fr: [ZS] Zeitstempel 3 Arbeitslosigkeit (für jede Episode)<br><br>--af:<br>**if (27103 = 4) goto 30150**<br>**if ((27103 = 2, 3) & (27119 = 1 OR 27106 < 27101a)) goto 27106Z**<br>**if ((27103 = 2, 3) & 27119 <> 1 & 27106 >= 27101a) goto 27201**<br>--end-- |
| | --st:<br>**ENDE der Arbeitslosigkeitsepisodenschleife**<br>**BEGINN Querschnitt: Sozialkapital Arbeitsmarkt**<br>--end-- |

| | |
|---|---|
| **27201** | --va: **ilo1**<br>--hin: **(th09211)**<br>--fn: **27201**<br><br>--vb: Arbeitssuche letzte 4 Wochen<br>--fr:<br>**if (h_erwerb = 0)**<br>Nun geht es um Ihre aktuelle Situation. Haben Sie in den letzten vier Wochen eine Arbeitsstelle, Lehrstelle oder bezahlte Tätigkeit gesucht?<br><br>**if (h_erwerb = 1)**<br>Nun geht es um Ihre aktuelle Situation. Haben Sie in den letzten vier Wochen eine andere oder weitere Arbeitsstelle, Lehrstelle oder bezahlte Tätigkeit gesucht?<br><br>--we:<br>1: ja<br>2: nein<br>**BUTTONS: verweigert (-97), weiß nicht (-98)**<br><br>--af:<br>**if (27201 = 1 & h_erwerb = 0) goto 27202**<br>**if ((27201 = 1 & h_erwerb = 1) OR (27201 = 2, -97, -98)) goto 27202Z**<br>--end-- |
| **27202** | --va: **ilo2**<br>--hin: **(th09212)**<br>--fn: **27202**<br><br>--vb: Verfügbarkeit<br>--fr: Wenn Ihnen eine Tätigkeit angeboten würde, könnten Sie diese neue Tätigkeit innerhalb von zwei Wochen aufnehmen?<br><br>--we:<br>1: ja<br>2: nein<br>**BUTTONS: verweigert (-97), weiß nicht (-98)**<br><br>--af: **goto 27202Z**<br>--end-- |

| | |
|---|---|
| **27202Z** | --va: **[ZS] zal4**<br>--fn: **27202Z**<br><br>--vb: Zeitstempel 4 Arbeitslosigkeit<br>--fr: [ZS] Zeitstempel 4 Arbeitslosigkeit<br><br>--af:<br>**if (h_cohort = 6) goto 27300Z (Modul E68P_27AL_out_SC6)**<br>**if (h_cohort = 4) goto 27300Z (Modul E68P_27AL_out_SC4)**<br>**if (h_cohort = 3) goto 27300Z (Modul E68P_27AL_out_SC3P)**<br>--end-- |

| | |
|---|---|
| | --st: **28PA Partner Startkohorte 4 (28PA_SC4)**<br>**B135 W9 Panelbefragung**<br><br>**Grundlage: neu (angelehnt an B117)**<br>**Version 1.06**<br>**Stand: 14.11.2018**<br>--end-- |
| **28100Z** | --va: **[ZS] zpfp1**<br>--fn: **28100Z**<br><br>--vb: Zeitstempel 1 Partner<br>--fr: [ZS] Zeitstempel 1 Partner<br><br>--af: **goto 28101**<br><br>--ef: **Modul 27AL_out_SC4: alle**<br>--end-- |
| | --va: **[HILF] h_gleichg**<br><br>--vb: Gleichgeschlechtliche Partnerschaft<br>--fr: [HILF] Gleichgeschlechtliche Partnerschaft<br><br>--we:<br>0: trifft nicht zu<br>1: trifft zu<br>--end-- |
| **28101** | --va: **caseid**<br>--fn: **28101**<br><br>--vb: Personennummer<br>--fr: [AUTO] Personennummer<br><br>--af: **goto 28101a**<br>--end-- |
| **28101a** | --va: **fphp**<br>--fn: **28101a**<br><br>--vb: Aktuelle Partnerschaft<br>--fr: Nun möchte ich mit Ihnen über Ihre Partnerschaft sprechen. Haben Sie derzeit einen festen Partner oder eine feste Partnerin?<br><br>--we:<br>1: ja<br>2: nein<br>**BUTTONS: verweigert (-97), weiß nicht (-98)** |

| | |
|---|---|
| | --af: **goto 28108Z**<br>--end-- |
| | --st: **BEGINN der Partnerschleife**<br>Bei Erstbefragung nur einen Durchlauf für den aktuellen Partner<br>--end-- |
| **28108Z** | --va: **[ZS] zpfp2**<br>--fn: **28108Z**<br><br>--vb: Zeitstempel 2 Partner<br>--fr: [ZS] Zeitstempel 2 Partner für jede Episode<br><br>--af:<br>**if (28101a <> 1) goto 28502Z**<br>**if (28101a = 1) goto 28102**<br>--end-- |
| | --va: **[HILF] h_gleichg**<br><br>--vb: Gleichgeschlechtliche Partnerschaft<br>--fr: [HILF] Gleichgeschlechtliche Partnerschaft<br><br>--we:<br>0: trifft nicht zu<br>1: trifft zu<br>--end-- |
| | --va: **[HILF] h_fpstat1**<br><br>--vb: Status der Beziehung zum Partner<br>--fr: [HILF] Status der Beziehung zum Partner<br><br>--we:<br>1: verheiratet<br>2: unverheiratet<br>--end-- |
| | --va: **[HILF] h_fpstat2**<br><br>--vb: Status des Zusammenlebens mit dem Partner<br>--fr: [HILF] Status des Zusammenlebens mit dem Partner<br><br>--we:<br>1: zusammen lebend<br>2: getrennt lebend<br>--end-- |
| | --va: **[HILF] h_fpschul** |

| | |
|---|---|
| | --vb: Schulabschluss zum letzten Interview<br>--fr: [HILF] Schulabschluss zum letzten Interview<br><br>--we:<br>1: Schulabschluss vorhanden (ohne Abitur)<br>2: kein Schulabschluss vorhanden<br>3: Abitur vorhanden<br>-9: nicht zuordenbar<br>--end-- |
| | --va: **[HILF] h_fpausb**<br><br>--vb: Ausbildungsabschluss zum letzten Interview<br>--fr: [HILF] Ausbildungsabschluss zum letzten Interview<br><br>--we:<br>1: Ausbildungsabschluss vorhanden<br>2: kein Ausbildungsabschluss vorhanden<br>-9: nicht zuordenbar<br>--end-- |
| **28102** | --va: **fpmod**<br>--fn: **28102**<br><br>--vb: Episodenmodus<br>--fr: [AUTO] Episodenmodus<br><br>--we:<br>1: Erstbefragung<br><br>--af: **goto 28108**<br>--end-- |
| **28108** | --va: **fpnr**<br>--fn: **28108**<br><br>--vb: Nummer der Partnerschaft<br>--fr: [AUTO] Nummer der Partnerschaft<br><br>--af: **goto 28101b**<br>--end-- |
| **28101b** | --va: **fpstartdat (fpstartm / fpstartj)**<br>--fn: **28101b**<br><br>--vb: Startdatum Partnerschaft<br>--fr: Seit wann sind Sie in dieser Partnerschaft?<br><br>--in:<br><<Falls die Zielperson sich nur an Jahreszeiten erinnert, bitte folgende Nummern eingeben:<br>21: Jahresanfang/Winter, |

| | |
|---|---|
| | 24: Frühjahr/Ostern,<br>27: Jahresmitte/Sommer,<br>30: Herbst,<br>32: Jahresende>><br><br>--we:<br>Monat ____ Jahr ____<br>**BUTTONS: verweigert (-97), weiß nicht (-98)**<br><br>--ra: **28101b(fpstartj) = 20106(gebj) to 20102(intj), -97, -98**<br><br>--af: **goto 28109**<br>--end-- |
| **28109** | --va: **fpn**<br>--fn: **28109**<br><br>--vb: Vorname des/der Partner/in<br>--fr: Sagen Sie mir bitte, der Einfachheit halber, den Vornamen Ihrer Partnerin/Ihres Partners.<br><br>--we:<br>OFFEN: _____<br>**BUTTONS: verweigert (-97), weiß nicht (-98)**<br><br>--af: **goto 28110**<br>--end-- |
| **28110** | --va: **fpsex**<br>--fn: **28110**<br><br>--vb: Geschlecht des/der Partners/in<br><br>--fr: **[NCS]** Und ist **<28109>** männlich oder weiblich?<br><br>--in: <<Nur bei Unklarheit nachfragen!>><br><br>--we:<br>1: männlich<br>2: weiblich<br>**BUTTONS: verweigert (-97), weiß nicht (-98)**<br><br>--ac:<br>**autoif (20103 = 1 & (28110 = 2, -97, -98)) OR (20103 = 2 & (28110 = 1, -97, -98))) h_gleichg = 0**<br>**autoif ((20103 = 1 & 28110 = 1) OR (20103 = 2 & 28110 = 2)) h_gleichg = 1**<br><br>--af: **goto 28110a**<br>--end-- |
| **28110a** | --va: **fpfsap**<br>--fn: **28110a** |

| | |
|---|---|
| | --vb: Familienstand<br>--fr:<br>**if (28110 = 2)**<br>Sind Sie mit Ihrer Partnerin **<28109>** verheiratet?<br><br>**if (28110 <> 2)**<br>Sind Sie mit Ihrem Partner **<28109>** verheiratet?<br><br>--we:<br>1: ja<br>2: nein<br>**BUTTONS: verweigert (-97), weiß nicht (-98)**<br><br>--af:<br>**if (28110a = 1) goto 28114**<br>**if (28110a = 2, -97, -98) goto 28200**<br>--end-- |
| **28114** | --va: **fphdat (fphm / fphj)**<br>--fn: **28114**<br><br>--vb: Heiratsdatum<br>--fr:<br>**if (28110 = 2)**<br>Wann haben Sie Ihre Partnerin **<28109>** geheiratet?<br><br>**if (28110 <> 2)**<br>Wann haben Sie Ihren Partner **<28109>** geheiratet?<br><br>--in:<br><<Falls die Zielperson sich nur an Jahreszeiten erinnert, bitte folgende Nummern eingeben:<br>21: Jahresanfang/Winter,<br>24: Frühjahr/Ostern,<br>27: Jahresmitte/Sommer,<br>30: Herbst,<br>32: Jahresende>><br><br>--we:<br>Monat ____ Jahr ____<br>**BUTTONS: verweigert (-97), weiß nicht (-98)**<br><br>--ra: **28114(fphj) = (20106(gebj) + 10) to (20102(intj)), -97, -98**<br><br>--af: **goto 28200**<br>--end-- |
| **28200** | --va: **fpgebdat (fpgebm / fpgebj)**<br>--fn: **28200**<br><br>--vb: Geburtsdatum (-monat/-jahr) Partner/in |

| | |
|---|---|
| | --fr:<br>**if (28110 <> 2)**<br>Wann wurde Ihr Partner **<28109>** geboren? Nennen Sie mir bitte Monat und Jahr!<br><br>**if (28110 = 2)**<br>Wann wurde Ihre Partnerin **<28109>** geboren? Nennen Sie mir bitte Monat und Jahr!<br><br>--in:<br><<Falls die Zielperson sich nur an Jahreszeiten erinnert, bitte folgende Nummern eingeben:<br>21: Jahresanfang/Winter,<br>24: Frühjahr/Ostern,<br>27: Jahresmitte/Sommer,<br>30: Herbst,<br>32: Jahresende>><br><br>--we:<br>Monat ____ Jahr ____<br>**BUTTONS: verweigert (-97), weiß nicht (-98)**<br><br>--ra: **28200(fpgebj) = 1920 to (20102(intj) - 12), -97, -98**<br><br>--af: **goto 28201**<br>--end-- |
| **28201** | --va: **fpgeba**<br>--fn: **28201**<br><br>--vb: Geburtsort Partner/in (In-/Ausland)<br>--fr:<br>**if (28110 <> 2)**<br>Wo ist Ihr Partner geboren?<br><br>**if (28110 = 2)**<br>Wo ist Ihre Partnerin geboren?<br><br>--in: <<Vorgaben bitte vorlesen>><br><br>--we:<br>**if (28200(fpgebj) > 1949)** 1: in Deutschland<br>**if (28200(fpgebj) < 1950)** 1: auf dem Gebiet des heutigen Deutschland<br>**if (28200(fpgebj) < 1950)** 2: in den früheren deutschen Ostgebieten<br>**if (28200(fpgebj) > 1949)** 3: im Ausland<br>**if (28200(fpgebj) < 1950)** 3: in einem anderen Land<br>**BUTTONS: verweigert (-97), weiß nicht (-98)**<br><br>--af:<br>**if (28201 = 1, 2) goto 28206**<br>**if (28201 = 3) goto 28202**<br>**if (28201 = -97, -98) goto 28213**<br>--end-- |

| | |
|---|---|
| **28202** | --va: **fpgebland**<br>--fn: **28202**<br><br>--vb: Geburtsland Partner/in<br>--fr:<br>**if (28110 <> 2)**<br>In welchem Land ist Ihr Partner geboren?<br><br>**if (28110 = 2)**<br>In welchem Land ist Ihre Partnerin geboren?<br><br>--in: <<Bitte Ländernamen aus Liste wählen.>><br><br>--we:<br>[Länderliste]<br>**BUTTONS: Land nicht in Liste (-96), verweigert (-97), weiß nicht (-98)**<br><br>--af:<br>**if (28202 = -96) goto 28203**<br>**if (28202 <> -96) goto 28204**<br>--end-- |
| **28203** | --va: **fpgeblands**<br>--fn: **28203**<br><br>--vb: Geburtsland Partner/in (offen)<br>--fr: Dieses Land kommt nicht in unserer Liste vor. Damit wir es in unsere Liste aufnehmen können, nennen Sie mir bitte noch einmal dieses Land genau.<br><br>--in: <<Bitte Namen des Landes genau und in korrekter Schreibweise erfassen.>><br><br>--we:<br>OFFEN: _____<br>**BUTTONS: verweigert (-97), weiß nicht (-98)**<br><br>--af: **goto 28204**<br>--end-- |
| **28204** | --va: **fpzualt**<br>--fn: **28204**<br><br>--vb: Zuzugsalter Partner/in<br>--fr:<br>**if (28110 <> 2)**<br>In welchem Alter ist Ihr Partner das erste Mal nach Deutschland gezogen?<br><br>**if (28110 = 2)**<br>In welchem Alter ist Ihre Partnerin das erste Mal nach Deutschland gezogen?<br><br>--we:<br>OFFEN: __ Alter |

| | |
|---|---|
| | **BUTTONS: Partner/in nie nach Dtld. gezogen (-6), verweigert (-97), weiß nicht (-98)**<br><br>--ra: **0 to 99, -6, -97, -98**<br><br>--af: **goto 28213**<br>--end-- |
| **28206** | --va: **fpvgeba**<br>--fn: **28206**<br><br>--vb: Geburtsort Vater Partner<br>--fr:<br>**if (28110 <> 2)**<br>Wo ist der Vater Ihres Partners geboren?<br><br>**if (28110 = 2)**<br>Wo ist der Vater Ihrer Partnerin geboren?<br><br>--we:<br>1: in Deutschland (einschließlich frühere deutsche Ostgebiete)<br>2: im Ausland<br>**BUTTONS: verweigert (-97), weiß nicht (-98)**<br><br>--af:<br>**if (28206 <> 2) goto 28209**<br>**if (28206 = 2) goto 28207**<br>--end-- |
| **28207** | --va: **fpvgebland**<br>--fn: **28207**<br><br>--vb: Geburtsland Vater Partner/in<br>--fr:<br>**if (28110 <> 2)**<br>In welchem Land ist der Vater Ihres Partners geboren?<br><br>**if (28110 = 2)**<br>In welchem Land ist der Vater Ihrer Partnerin geboren?<br><br>--in: <<Bitte Ländernamen aus Liste wählen.>><br><br>--we:<br>[Länderliste]<br>**BUTTONS: Land nicht in Liste (-96), verweigert (-97), weiß nicht (-98)**<br><br>--af:<br>**if (28207 = -96) goto 28208**<br>**if (28207 <> -96) goto 28209**<br>--end-- |
| **28208** | --va: **fpvgeblands** |

| | |
|---|---|
| | --fn: **28208**<br><br>--vb: Geburtsland Vater Partner/in (offen)<br>--fr: Dieses Land kommt nicht in unserer Liste vor. Damit wir es in unsere Liste aufnehmen können, nennen Sie mir bitte noch einmal dieses Land genau.<br><br>--in: <<Bitte Namen des Landes genau und in korrekter Schreibweise erfassen.>><br><br>--we:<br>OFFEN: _____<br>**BUTTONS: verweigert (-97), weiß nicht (-98)**<br><br>--af: **goto 28209**<br>--end-- |
| **28209** | --va: **fpmgeba**<br>--fn: **28209**<br><br>--vb: Geburtsort Mutter Partner/in<br>--fr:<br>**if (28110 <> 2)**<br>Wo ist die Mutter Ihres Partners geboren?<br><br>**if (28110 = 2)**<br>Wo ist die Mutter Ihrer Partnerin geboren?<br><br>--in: <<Vorgaben bitte vorlesen>><br><br>--we:<br>1: in Deutschland (einschließlich frühere deutsche Ostgebiete)<br>2: im Ausland<br>**BUTTONS: verweigert (-97), weiß nicht (-98)**<br><br>--af:<br>**if (28209 <> 2) goto 28213**<br>**if (28209 = 2) goto 28210**<br>--end-- |
| **28210** | --va: **fpmgebland**<br>--fn: **28210**<br><br>--vb: Geburtsland Mutter Partner/in<br>--fr:<br>**if (28110 <> 2)**<br>In welchem Land ist die Mutter Ihres Partners geboren?<br><br>**if (28110 = 2)**<br>In welchem Land ist die Mutter Ihrer Partnerin geboren?<br><br>--in: <<Bitte Ländernamen aus Liste wählen.>> |

| | |
|---|---|
| | --we:<br>[Länderliste]<br>**BUTTONS: Land nicht in Liste (-96), verweigert (-97), weiß nicht (-98)**<br><br>--af:<br>**if (28210 = -96) goto 28211**<br>**if (28210 <> -96) goto 28213**<br>--end-- |
| **28211** | --va: **fpmgeblands**<br>--fn: **28211**<br><br>--vb: Geburtsland Mutter Partner/in (offen)<br>--fr: Dieses Land kommt nicht in unserer Liste vor. Damit wir es in unsere Liste aufnehmen können, nennen Sie mir bitte noch einmal dieses Land genau.<br><br>--in: <<Bitte Namen des Landes genau und in korrekter Schreibweise erfassen.>><br><br>--we:<br>OFFEN: _____<br>**BUTTONS: verweigert (-97), weiß nicht (-98)**<br><br>--af: **goto 28213**<br>--end-- |
| **28213** | --va: **fpdstaat**<br>--fn: **28213**<br><br>--vb: Partner/in Deutsche/r<br>--fr:<br>**if (28110 <> 2)**<br>Hat Ihr Partner **<28109>** die deutsche Staatsangehörigkeit?<br><br>**if (28110 = 2)**<br>Hat Ihre Partnerin **<28109>** die deutsche Staatsangehörigkeit?<br><br>--we:<br>1: ja<br>2: nein<br>**BUTTONS: verweigert (-97), weiß nicht (-98)**<br><br>--af: **goto 28216Z**<br>--end-- |
| **28216Z** | --va: **[ZS] zpfp4**<br>--fn: **28216Z**<br><br>--vb: Zeitstempel 4 Partner<br>--fr: [ZS] Zeitstempel 4 Partner für jede Episode<br><br>--af: **goto 28216** |

| | |
|---|---|
| | --end-- |
| **28216** | --va: **fpschul**<br>--fn: **28216**<br><br>--vb: Höchster allgemeinbildender Schulabschluss Partner/in<br>--fr:<br>**if (28110 <> 2)**<br>Welchen höchsten allgemeinbildenden Schulabschluss hat Ihr Partner?<br><br>**if (28110 = 2)**<br>Welchen höchsten allgemeinbildenden Schulabschluss hat Ihre Partnerin?<br><br>--in:<br><<Vorgaben nur bei Bedarf vorlesen, zuordnen lassen.<br>Wenn Fachabitur angegeben wird, bitte nachfragen, ob damit die Zugangsberechtigung für ein Studium an einer Fachhochschule oder an einer Universität erworben wurde. Wenn Fachhochschule, dann zu Kategorie 4 zuordnen, wenn Universität, zu Kategorie 5 zuordnen.<br>Bei Abschlüssen, die im Ausland erworben wurden, einordnen lassen:<br>Was hätte diesem Abschluss in Deutschland ungefähr entsprochen?>><br><br>--we:<br>1: einfacher Hauptschulabschluss<br>auch: Berufsbildungsreife, Berufsreife, Erster allgemeinbildender Schulabschluss, Mittelschulabschluss (in Bayern), Volksschulabschluss, 8. Klasse POS<br>2: qualifizierender oder qualifizierter Hauptschulabschluss<br>auch: Erweiterte Berufsbildungsreife, Berufsreife mit Leistungsfeststellung, Sekundarabschluss I – Hauptschulabschluss, Hauptschulabschluss nach Klasse 10, qualifizierender Mittelschulabschluss (in Bayern)<br>3: Realschulabschluss<br>auch: Mittlere Reife, Mittlerer Schulabschluss, Wirtschaftsschulabschluss, Fachschulabschluss, Fachoberschulreife, Mittlerer Abschluss, Mittlerer Bildungsabschluss, Erweiterter/Qualifizierter Sekundarabschluss, Erweiterter/Qualifizierter Realschulabschluss, 10. Klasse POS<br>4: Fachhochschulreife<br>5: andere Hochschulreife (Abitur / EOS 12. Klasse)<br>6: Sonder-/Förderschulabschluss<br>7: anderer Abschluss<br>**BUTTONS: kein Schulabschluss (-5), verweigert (-97), weiß nicht (-98)**<br><br>--ac:<br>**autoif (28216 = 1, 2, 3, 4, 6, 7) h_fpschul = 1**<br>**autoif (28216 = -5) h_fpschul = 2**<br>**autoif (28216 = 5) h_fpschul = 3**<br>**autoif (28216 = -97, -98) h_fpschul = -9**<br><br>--af:<br>**if (28216 <> 7) goto 28218**<br>**if (28216 = 7) goto 28217**<br>--end-- |
| **28217** | --va: **fpschuls** |

| | |
|---|---|
| | --fn: **28217**<br><br>--vb: anderer Schulabschluss Partner/in<br>--fr: Was für ein Schulabschluss war das?<br><br>--we:<br>OFFEN: _____<br>**BUTTONS: verweigert (-97), weiß nicht (-98)**<br><br>--af: **goto 28218**<br>--end-- |
| **28218** | --va: **fpausb**<br>--fn: **28218**<br><br>--vb: Höchster beruflicher Ausbildungsabschluss Partner/in<br>--fr:<br>**if (28110 <> 2)**<br>Welchen höchsten beruflichen Ausbildungsabschluss hat Ihr Partner?<br><br>**if (28110 = 2)**<br>Welchen höchsten beruflichen Ausbildungsabschluss hat Ihre Partnerin?<br><br>--in:<br><< Damit meinen wir beispielsweise, ob er/sie eine Lehre oder einen Meister oder einen Studienabschluss wie etwa ein Diplom gemacht hat.<br>Vorgaben nicht vorlesen, Nennung zuordnen.<br>Wenn kein Abschluss, sondern nur eine Einrichtung genannt wird: Nach Abschluss fragen.<br>Bei Abschlüssen, die im Ausland erworben wurden, einordnen lassen: Was hätte diesem Abschluss in Deutschland ungefähr entsprochen?>><br><br>--we:<br>1: Abschluss einer Lehre (kaufmännisch, betrieblich, gewerblich, landwirtschaftlich), Gesellen- oder Gehilfenbrief, duale Ausbildung, DDR: Facharbeiterbrief<br>2: Meister, Technikerabschluss<br>3: Beamtenausbildung (Laufbahnprüfung)<br>4: Abschluss einer Schule des Gesundheitswesens<br>5: Berufsfachschulabschluss, Handelsschulabschluss<br>6: Fachschulabschluss (auch Abschluss der Fachakademie)<br>7: Fachschulabschluss in der DDR<br>8: Bachelor (z. B. B.A., B.Sc.)<br>9: Diplom, Master (M.A.)<br>10: Magister, Staatsexamen<br>11: Promotion, Habilitation<br>12: Berufsakademie, Duale Hochschule ohne nähere Angabe<br>13: Verwaltungsfachhochschule ohne nähere Angabe<br>14: Fachhochschule, ehem. Ingenieursschule ohne nähere Angabe<br>15: Universität ohne nähere Angabe<br>16: Hochschulabschluss (Studium) ohne nähere Angabe<br>17: Betriebliche Anlernausbildung<br>19: DDR: Teilfacharbeiterabschluss<br>21: Anderer Ausbildungsabschluss |

| | |
|---|---|
| | **BUTTONS: kein beruflicher Ausbildungsabschluss (-5), verweigert (-97), weiß nicht (-98)**<br><br>--ac:<br>**autoif (28218 = 10, 11) 28222 = 4**<br>**autoif (28218 = 1 to 21) h_fpausb = 1**<br>**autoif (28218 = -5) h_fpausb = 2**<br>**autoif (28218 = -97, -98) h_fpausb = -9**<br><br>--af:<br>**if (28218 = 1, 2, 4, 5, 6, 7, 11, 17, 19) goto 28224a**<br>**if (28218 = -5, -97, -98) goto 28225Z**<br>**if (28218 = 3) goto 28224**<br>**if (28218 = 8, 9) goto 28222**<br>**if (28218 = 10) goto 28223**<br>**if (28218 = 12 to 16) goto 28220**<br>**if (28218 = 21) goto 28219**<br>--end-- |
| **28219** | --va: **fpausbs**<br>--fn: **28219**<br><br>--vb: anderer Ausbildungsabschluss Partner/in (offen)<br>--fr: Welcher andere Abschluss ist das?<br><br>--we:<br>OFFEN: _____<br>**BUTTONS: verweigert (-97), weiß nicht (-98)**<br><br>--af: **goto 28219a**<br>--end-- |
| **28219a** | --va: **fpinstausbs**<br>--fn: **28219a**<br><br>--vb: andere Bildungseinrichtung Partner/in (offen)<br>--fr: An welcher Bildungseinrichtung hat **<28109>** diesen Abschluss gemacht?<br><br>--we:<br>OFFEN: _____<br>**BUTTONS: verweigert (-97), weiß nicht (-98)**<br><br>--af: **goto 28224a**<br>--end-- |
| **28220** | --va: **fparths**<br>--fn: **28220**<br><br>--vb: Art Hochschulabschluss Partner/in |

| | |
|---|---|
| | --fr: Wie heißt dieser Abschluss genau?<br><br>--in: <<Vorgaben bitte vorlesen.>><br><br>--we:<br>1: Bachelor (z. B. B.A., B.Sc., B.Eng., LL B.)<br>2: Diplom, Master (z. B. M.A., M.Sc., LL M.)<br>3: Magister, Staatsexamen<br>4: Promotion<br>5: Anderer Abschluss<br>**BUTTONS: verweigert (-97), weiß nicht (-98)**<br><br>--ac: **autoif ((28220 = 3, 4) & 28218 = 16) 28222 = 4**<br><br>--af:<br>**if ((28220 = 1, 2, -97, -98) & 28218 = 16) goto 28222**<br>**if (28220 = 1 & (28218 = 12 to 15)) goto 28224a**<br>**if (28220 = 4) goto 28224a**<br>**if (28220 = 3) goto 28223**<br>**if (28220 = 5) goto 28221**<br>**if ((28220 = 2, -97, -98) & (28218 = 14, 15)) goto 28222**<br>**if ((28220 = 2, -97, -98) & (28218 = 12, 13)) goto 28224a**<br>--end-- |
| **28221** | --va: **fparthss**<br>--fn: **28221**<br><br>--vb: Anderer Hochschulabschluss Partner/in (offen)<br>--fr: Welcher andere Abschluss ist das?<br><br>--we:<br>OFFEN: _____<br>**BUTTONS: verweigert (-97), weiß nicht (-98)**<br><br>--af: **goto 28222**<br>--end-- |
| **28222** | --va: **fpinsths**<br>--fn: **28222**<br><br>--vb: Hochschulabschluss verleihende Institution Partner/in<br>--fr:<br>**if (28110 <> 2)**<br>Und an welcher Bildungseinrichtung hat Ihr Partner diesen Abschluss gemacht? War das an einer Berufsakademie, an einer Verwaltungsfachhochschule, an einer Fachhochschule bzw. ehemaligen Ingenieurschule oder an einer Universität?<br><br>**if (28110 = 2)**<br>Und an welcher Bildungseinrichtung hat Ihre Partnerin diesen Abschluss gemacht? War das an einer Berufsakademie, an einer Verwaltungsfachhochschule, an einer Fachhochschule bzw. ehemaligen Ingenieurschule oder an einer Universität? |

| | |
|---|---|
| | --we:<br>1: Berufsakademie, Duale Hochschule<br>2: Verwaltungsfachhochschule<br>3: Fachhochschule<br>4: Universität (auch Technische, Medizinische, Kirchliche, Pädagogische oder Tierärztliche Hochschule, Musik- oder Kunsthochschule)<br>5: andere Einrichtung<br>**BUTTONS: verweigert (-97), weiß nicht (-98)**<br><br>--af:<br>**if (28222 = 1, 2) goto 28224a**<br>**if ((28222 = 3, 4, -97, -98) & (28218 = 8, 12 to 16)) goto 28224a**<br>**if ((28222 = 3, 4, -97, -98) & 28218 = 9) goto 28223**<br>**if (28222 = 5) goto 28222b**<br>--end-- |
| **28222b** | --va: **fpinsthss**<br>--fn: **28222b**<br><br>--vb: Andere Hochschulabschluss verleihende Institution Partner/in (offen)<br>--fr: Was für eine Bildungseinrichtung war das genau?<br><br>--we:<br>OFFEN: _____<br>**BUTTONS: verweigert (-97), weiß nicht (-98)**<br><br>--af:<br>**if (28218 = 8, 12 to 16) goto 28224a**<br>**if (28218 = 9) goto 28223**<br>--end-- |
| **28223** | --va: **fppromo**<br>--fn: **28223**<br><br>--vb: Promotion Partner/in<br>--fr:<br>**if (28110 <> 2)**<br>Hat Ihr Partner eine Promotion abgeschlossen oder promoviert er derzeit?<br><br>**if (28110 = 2)**<br>Hat Ihre Partnerin eine Promotion abgeschlossen oder promoviert sie derzeit?<br><br>--we:<br>1: ja, Promotion abgeschlossen<br>2: ja, promoviert derzeit<br>3: nein<br>**BUTTONS: verweigert (-97), weiß nicht (-98)**<br><br>--af: **goto 28224a**<br>--end-- |

| | |
|---|---|
| **28224** | --va: **fpbeamtausb**<br>--fn: **28224**<br><br>--vb: Art der Beamtenausbildung Partner/in<br>--fr: War das eine Beamtenausbildung für den einfachen, mittleren, gehobenen oder höheren Dienst?<br><br>--in: <<Frage nicht stellen, wenn Art der Beamtenausbildung aus dem genannten Abschluss hervorgeht; dann Angabe zuordnen.>><br><br>--we:<br>1: einfacher Dienst<br>2: mittlerer Dienst<br>3: gehobener Dienst<br>4: höherer Dienst<br>**BUTTONS: verweigert (-97), weiß nicht (-98)**<br><br>--af: **goto 28224a**<br>--end-- |
| **28224a** | --va: **fpfach1 (fpfach11 / fpfach12 / fpfach13)**<br>--fn: **28224a**<br><br>--vb: Fachrichtung Partner/in<br>--fr:<br>**if (28110 <> 2 & (28218 = 1, 2, 3, 4, 5, 6, 7, 17, 19))**<br>In welchem Beruf genau hat Ihr Partner diese Ausbildung gemacht? Bitte nennen Sie mir die genaue Bezeichnung.<br><br>**if (28110 <> 2 & (28218 = 8, 9, 10, 12, 13, 14, 15, 16) & (28223 <>1))**<br>Welches Fach hat Ihr Partner studiert? Wenn er mehr als ein Fach studiert hat, geben Sie bitte alle Fächer an. Bitte nennen Sie mir die genauen Bezeichnungen.<br><br>**if (28110 <> 2 & ((28218 = 11) OR (28223 = 1)))**<br>In welchem Fach hat Ihr Partner promoviert? Bitte nennen Sie mir die genaue Bezeichnung.<br><br>**if (28110 <> 2 & 28218 = 21)**<br>In welchem Fach hat Ihr Partner diesen Abschluss erworben? Bitte nennen Sie mir die genaue Bezeichnung.<br><br>**if (28110 = 2 & (28218 = 1, 2, 3, 4, 5, 6, 7, 17, 19))**<br>In welchem Beruf genau hat Ihre Partnerin diese Ausbildung gemacht? Bitte nennen Sie mir die genaue Bezeichnung.<br><br>**if (28110 = 2 & (28218 = 8, 9, 10, 12, 13, 14, 15, 16) & (28223 <>1))**<br>Welches Fach hat Ihre Partnerin studiert? Wenn sie mehr als ein Fach studiert hat, geben Sie bitte alle Fächer an. Bitte nennen Sie mir die genauen Bezeichnungen.<br><br>**if (28110 = 2 & ((28218 = 11) OR (28223 = 1)))**<br>In welchem Fach hat Ihre Partnerin promoviert? Bitte nennen Sie mir die genaue Bezeichnung. |

| | |
|---|---|
| | **if (28110 = 2 & 28218 = 21)**<br>In welchem Fach hat Ihre Partnerin diesen Abschluss erworben? Bitte nennen Sie mir die genaue Bezeichnung.<br><br>--we:<br>OFFEN1: _____<br>OFFEN2: _____<br>OFFEN3: _____<br>**BUTTONS: verweigert (-97), weiß nicht (-98)**<br><br>--af: **goto 28225Z**<br>--end-- |
| **28225Z** | --va: **[ZS] zpfp5**<br>--fn: **28225Z**<br><br>--vb: Zeitstempel 5 Partner<br>--fr: [ZS] Zeitstempel 5 Partner für jede Episode<br><br>--af: **goto 28300**<br>--end-- |
| **28300** | --va: **fpet**<br>--fn: **28300**<br><br>--vb: Erwerbstätigkeit Partner/in<br>--fr:<br>**if (28110 <> 2)**<br>Ist Ihr Partner derzeit Voll- oder Teilzeit erwerbstätig, nebenher oder nicht erwerbstätig? Mit nebenher erwerbstätig sind unter 15 Stunden in der Woche gemeint. Wenn jemand zwei Halbtagsstellen hat, dann gilt er als Vollzeit erwerbstätig. In Ausbildung bzw. Studium gilt als nicht erwerbstätig.<br><br>**if (28110 = 2)**<br>Ist Ihre Partnerin derzeit Voll- oder Teilzeit erwerbstätig, nebenher oder nicht erwerbstätig? Mit nebenher erwerbstätig sind unter 15 Stunden in der Woche gemeint. Wenn jemand zwei Halbtagsstellen hat, dann gilt er als Vollzeit erwerbstätig. In Ausbildung bzw. Studium gilt als nicht erwerbstätig.<br><br>--we:<br>1: Vollzeit erwerbstätig<br>2: Teilzeit erwerbstätig<br>3: nebenher erwerbstätig<br>4: nicht erwerbstätig<br>**BUTTONS: verweigert (-97), weiß nicht (-98)**<br><br>--af:<br>**if (28300 = 1, 2, 3) goto 28301**<br>**if (28300 = 4) goto 28302**<br>**if (28300 = -97, -98) goto 28318Z**<br>--end-- |

| | |
|---|---|
| **28301** | --va: **fpaz**<br>--fn: **28301**<br><br>--vb: Arbeitszeit Partner/in<br>--fr:<br>**if (28110 <> 2)**<br>Wie viele Stunden arbeitet Ihr Partner durchschnittlich pro Woche – einschließlich eventuellen Nebenerwerbs?<br><br>**if (28110 = 2)**<br>Wie viele Stunden arbeitet Ihre Partnerin durchschnittlich pro Woche – einschließlich eventuellen Nebenerwerbs?<br><br>--in: <<Gemeint ist „bezahlte Erwerbsarbeit“ (einschließlich Nebenerwerb). Es ist eine Dezimalstelle zugelassen.<br>Nur bei Bedarf: Gemeint ist die tatsächliche Anzahl der gearbeiteten Stunden, nicht die vertraglich vereinbarte Anzahl der Stunden.>><br><br>--we:<br>OFFEN: ___ Anzahl Stunden<br>94: mehr als 90 Stunden pro Woche<br>95: keine festgelegte Arbeitszeit<br>**BUTTONS: verweigert (-97), weiß nicht (-98)**<br><br>--ra: **0 to 90, 94, 95, -97, -98**<br><br>--af:<br>**if (28300 = 1, 2) goto 28303**<br>**if (28300 = 3) goto 28302**<br>--end-- |
| **28302** | --va: **fpnet**<br>--fn: **28302**<br><br>--vb: Nichterwerbstätigkeit Partner/in<br>--fr:<br>**if (28110 <> 2)**<br>Was macht Ihr Partner derzeit hauptsächlich?<br><br>**if (28110 = 2)**<br>Was macht Ihre Partnerin derzeit hauptsächlich?<br><br>--in:<br><<Angaben bitte zuordnen! - Nicht vorlesen. Nur bei Bedarf:<br>Ist er/sie beispielsweise arbeitslos, Hausfrau/Hausmann, in Ausbildung oder was macht er/sie derzeit?>><br><br>--we:<br>1: arbeitslos<br>2: Kurzarbeit<br>3: 1-Euro-Job, ABM, oder ähnliche Maßnahme der BA/Jobcenter oder ARGE<br>4: Altersteilzeit, unabhängig von welcher Phase |

| | |
|---|---|
| | 5: allgemeinbildende Schulausbildung<br>6: berufliche Ausbildung<br>7: Meister-/Technikerausbildung<br>8: Studium<br>9: Promotion<br>10: Umschulung, Fort- oder Weiterbildung<br>11: in Mutterschutz/Elternzeit<br>12: Hausfrau/Hausmann<br>13: krank/vorübergehend arbeitsunfähig<br>14: Renter/in, Pensionär/in, (Vor-)Ruhestand<br>15: (freiwilliger) Wehr-/Zivildienst, Bundesfreiwilligendienst, Freiwilliges Soziales/Ökologisches/Europäisches Jahr<br>16: etwas anderes<br>**BUTTONS: verweigert (-97), weiß nicht (-98)**<br><br>--ac:<br>**autoif (28302 = 10) 28325 = 1**<br>**autoif (28302 = 10) 28327 = 1**<br><br>--af:<br>**if (28302 = 5 to 9) goto 28302a**<br>**if (28302 = 1, 2, 3, 4, 10 to 16, -97, -98) goto 28318Z**<br>--end-- |
| **28302a** | --va: **fpfach2 (fpfach21 / fpfach22 / fpfach23)**<br>--fn: **28302a**<br><br>--vb: Fachrichtung derzeitige Ausbildung Partner/in<br>--fr:<br>**if (28110 <> 2 & (28302 = 5 to 7))**<br>In welchem Beruf genau macht Ihr Partner derzeit diese Ausbildung? Bitte nennen Sie mir die genaue Bezeichnung.<br><br>**if (28110 <> 2 & 28302 = 8)**<br>Welches Fach studiert Ihr Partner derzeit? Wenn er mehr als ein Fach studiert, geben Sie bitte alle Fächer an. Bitte nennen Sie mir die genauen Bezeichnungen.<br><br>**if (28110 <> 2 & 28302 = 9)**<br>In welchem Fach promoviert Ihr Partner derzeit? Bitte nennen Sie mir die genaue Bezeichnung.<br><br>**if (28110 = 2 & (28302 = 5 to 7))**<br>In welchem Beruf genau macht Ihre Partnerin derzeit diese Ausbildung? Bitte nennen Sie mir die genaue Bezeichnung.<br><br>**if (28110 = 2 & 28302 = 8)**<br>Welches Fach studiert Ihre Partnerin derzeit? Wenn sie mehr als ein Fach studiert, geben Sie bitte alle Fächer an. Bitte nennen Sie mir die genauen Bezeichnungen.<br><br>**if (28110 = 2 & 28302 = 9)**<br>In welchem Fach promoviert Ihre Partnerin derzeit? Bitte nennen Sie mir die genaue Bezeichnung. |

| | |
|---|---|
| | --we:<br>OFFEN1: _____<br>OFFEN2: _____<br>OFFEN3: _____<br>**BUTTONS: verweigert (-97), weiß nicht (-98)**<br><br>--af: **goto 28318Z**<br>--end-- |
| **28303** | --va: **fpberufs**<br>--fn: **28303**<br><br>--vb: Beruf Partner/in (offen)<br>--fr:<br>**if (28110 <> 2)**<br>Welche berufliche Tätigkeit übt Ihr Partner derzeit aus?<br><br>**if (28110 = 2)**<br>Welche berufliche Tätigkeit übt Ihre Partnerin derzeit aus?<br><br>--in: <<Genaue Berufsbezeichnung bzw. Tätigkeit nachfragen. Bitte z. B. nicht „Mechaniker“, sondern „Fein- oder Kfz-Mechaniker“; nicht „Lehrer“, sondern „Gymnasiallehrer für Geschichte“.>><br><br>--we:<br>OFFEN: _____<br>**BUTTONS: verweigert (-97), weiß nicht (-98)**<br><br>--af: **goto 28305**<br>--end-- |
| **28305** | --va: **fpbs**<br>--fn: **28305**<br><br>--vb: Berufliche Stellung Partner/in<br>--fr:<br>**if (28110 <> 2)**<br>Welche berufliche Stellung hat Ihr Partner inne?<br><br>**if (28110 = 2)**<br>Welche berufliche Stellung hat Ihre Partnerin inne?<br><br>--in:<br><<Vorgaben bitte vorlesen.<br>Bei Zeitarbeit bzw. Saisonarbeit nach der überwiegenden beruflichen Stellung beim gleichen Arbeitgeber fragen!<br>Bei Tätigkeiten im Ausland: Welche berufliche Stellung entspricht dieser Tätigkeit in Deutschland ungefähr?>><br><br>--we:<br>1: Arbeiter/in |

| | |
|---|---|
| | 2: Angestellte/r, auch Angestellte/r des öffentlichen Dienstes<br>3: Beamte/r, auch Richter/in<br>4: Zeit-/Berufssoldat/in<br>5: Selbständige/r, z. B. in einem akademischen freien Beruf, z. B. Arzt/Ärztin, Rechtsanwalt/Rechtsanwältin, Architekt/in, in der Landwirtschaft, in Handel, Gewerbe, Industrie, Dienstleistung<br>6: Mithelfende/r Familienangehörige/r<br>7: Freie/r Mitarbeiter/in<br>**BUTTONS: verweigert (-97), weiß nicht (-98)**<br><br>--af:<br>**if (28305 = 1 to 5) goto 28306**<br>**if (28305 = 6, 7) goto 28310**<br>**if (28305 = -97, -98) goto 28311**<br>--end-- |
| **28306** | --va: **fpdbs**<br>--fn: **28306**<br><br>--vb: genaue berufliche Stellung Partner<br>--fr:<br>**if (28305 = 1 & 28110 <> 2)**<br>Welche berufliche Stellung hat Ihr Partner da genau?<br><br>**if (28305 = 1 & 28110 = 2)**<br>Welche berufliche Stellung hat Ihre Partnerin da genau?<br><br>**if (28305 = 2)**<br>Um welche Art von Tätigkeit handelt es sich dabei genau?<br><br>**if (28305 = 3 & 28110 <> 2)**<br>In welcher Laufbahngruppe ist Ihr Partner da genau?<br><br>**if (28305 = 3 & 28110 = 2)**<br>In welcher Laufbahngruppe ist Ihre Partnerin da genau?<br><br>**if (28305 = 4 & 28110 <> 2)**<br>In welchem Rang ist Ihr Partner Zeit- oder Berufssoldat?<br><br>**if (28305 = 4 & 28110 = 2)**<br>In welchem Rang ist Ihre Partnerin Zeit- oder Berufssoldatin?<br><br>**if (28305 = 5 & 28110 <> 2)**<br>In welchem Bereich ist Ihr Partner selbstständig: in einem akademischen freien Beruf, z. B. als Arzt, Rechtsanwalt oder Architekt, in der Landwirtschaft oder in einem anderem Bereich, z. B. in Handel, Gewerbe, Industrie oder Dienstleistung?<br><br>**if (28305 = 5 & 28110 = 2)**<br>In welchem Bereich ist Ihre Partnerin selbstständig: in einem akademischen freien Beruf, z. B. als Ärztin, Rechtsanwältin oder Architektin, in der Landwirtschaft oder in einem anderem Bereich, z. B. in Handel, Gewerbe, Industrie oder Dienstleistung? |

| | |
|---|---|
| | --in:<br><<Vorgaben bitte vorlesen.<br>Bei Tätigkeiten im Ausland: Welche berufliche Stellung entspricht dieser Tätigkeit in Deutschland ungefähr?>><br><br>--we:<br>**if (28305 = 1)** 10: ungelernte/r Arbeiter/in<br>**if (28305 = 1)** 11: angelernte/r Arbeiter/in, Teilfacharbeiter/in<br>**if (28305 = 1)** 12: Facharbeiter/in, Geselle/Gesellin<br>**if (28305 = 1)** 13: Vorarbeiter/in, Kolonnenführer/in, Brigadier/in<br>**if (28305 = 1)** 14: Meister/in, Polier/in<br><br>**if (28305 = 2)** 20: einfache Tätigkeit, z. B. Verkäufer/in<br>**if (28305 = 2)** 21: qualifizierte Tätigkeit, z. B. Sachbearbeiter/in, technische/r Zeichner/in<br>**if (28305 = 2)** 22: hoch qualifizierte Tätigkeit oder Leitungsfunktion, z. B. Ingenieur/in, wissenschaftliche/r Mitarbeiter/in, Abteilungsleiter/in<br>**if (28305 = 2)** 23: Tätigkeit mit umfassenden Führungsaufgaben, z. B. Direktor/in, Geschäftsführer/in, Mitglied des Vorstandes<br>**if (28305 = 2)** 24: Industrie- oder Werkmeister/in<br><br>**if (28305 = 3)** 30: im einfachen Dienst, bis einschl. Oberamtsmeister/in<br>**if (28305 = 3)** 31: im mittleren Dienst, von Assistent/in bis einschl. Hauptsekretär/in bzw. Amtsinspektor/in<br>**if (28305 = 3)** 32: im gehobenen Dienst, von Inspektor/in bis einschl. Amtsrat/-rätin bzw. Oberamtsrat/-rätin sowie Grund-, Haupt- oder Realschullehrer/in<br>**if (28305 = 3)** 33: im höheren Dienst, einschließlich Richter/in, z. B. Lehrer/in ab Studienrat/-rätin, Regierungsdirektor/in<br><br>**if (28305 = 4)** 40: Mannschaftsdienstgrad<br>**if (28305 = 4)** 41: Unteroffizier, z. B. Stabsunteroffizier, Feldwebel, Oberfeldwebel<br>**if (28305 = 4)** 42: einfacher Offizier, bis einschließlich Hauptmann<br>**if (28305 = 4)** 43: Stabsoffizier ab Major sowie General oder Admiral<br><br>**if (28305 = 5)** 51: Selbstständige/r in einem Freien Beruf, z. B. Arzt/Ärztin, Rechtsanwalt/anwältin, Architekt/in<br>**if (28305 = 5)** 52: Selbstständige/r Landwirt/in<br>**if (28305 = 5)** 53: sonstige/r Selbständige/r oder Unternehmer/in<br>**BUTTONS: verweigert (-97), weiß nicht (-98)**<br><br>--ac**: autoif (28306 = 23) 28310 = 1**<br><br>--af:<br>**if (28306 = 10 to 22, 24 to 43, -97, -98) goto 28310**<br>**if (28306 = 23) goto 28311**<br>**if (28306 = 51 to 53) goto 28307**<br>--end-- |
| **28307** | --va: **fpsel**<br>--fn: **28307**<br><br>--vb: Anzahl der Beschäftigten Partner/in<br>--fr: |

| | |
|---|---|
| | **if (28110 <> 2)**<br>Wie viele Beschäftigte hat Ihr Partner?<br><br>**if (28110 = 2)**<br>Wie viele Beschäftigte hat Ihre Partnerin?<br><br>--in: <<Vorgaben nur bei Bedarf vorlesen.>><br><br>--we:<br>0: keine<br>1: 1 bis unter 5 Personen<br>2: 5 bis unter 10 Personen<br>3: 10 bis unter 20 Personen<br>4: 20 bis unter 50 Personen<br>5: 50 bis unter 100 Personen<br>6: 100 bis unter 200 Personen<br>7: 200 bis unter 250 Personen<br>8: 250 bis unter 500 Personen<br>9: 500 bis unter 1.000 Personen<br>10: 1.000 bis unter 2.000 Personen<br>11: 2.000 Personen und mehr<br>**BUTTONS: verweigert (-97), weiß nicht (-98)**<br><br>--af: **goto 28318Z**<br>--end-- |
| **28310** | --va: **fpleit**<br>--fn: **28310**<br><br>--vb: Leitungsposition Partner/in<br>--fr:<br>**if (28110 <> 2)**<br>Ist Ihr Partner bei seiner Tätigkeit in einer leitenden Position tätig?<br><br>**if (28110 = 2)**<br>Ist Ihre Partnerin bei ihrer Tätigkeit in einer leitenden Position tätig?<br><br>--we:<br>1: ja<br>2: nein<br>**BUTTONS: verweigert (-97), weiß nicht (-98)**<br><br>--af: **goto 28311**<br>--end-- |
| **28311** | --va: **fpfrist**<br>--fn: **28311**<br><br>--vb: Befristung Partner/in<br>--fr:<br>**if (28110 <> 2)** |

| | |
|---|---|
| | Ist Ihr Partner befristet oder unbefristet beschäftigt?<br><br>**if (28110 = 2)**<br>Ist Ihre Partnerin befristet oder unbefristet beschäftigt?<br><br>--we:<br>1: befristet<br>2: unbefristet<br>**BUTTONS: verweigert (-97), weiß nicht (-98)**<br><br>--af:<br>**goto 28318Z**<br>--end-- |
| **28318Z** | --va: **[ZS] zpfp6**<br>--fn: **28318Z**<br><br>--vb: Zeitstempel 6 Partner<br>--fr: [ZS] Zeitstempel 6 Partner für jede Episode<br><br>--af: **goto 28318**<br>--end-- |
| **28318** | --va: **fpbbed**<br>--fn: **28318**<br><br>--vb: Wichtigkeit Beruf, Partner<br>--fr:<br>**if (28110 <> 2)**<br>Wie wichtig ist es Ihrem Partner erwerbstätig zu sein? Ist es ihm sehr unwichtig, eher unwichtig, teils/teils, eher wichtig, sehr wichtig?<br><br>**if (28110 = 2)**<br>Wie wichtig ist es Ihrer Partnerin erwerbstätig zu sein? Ist es ihr sehr unwichtig, eher unwichtig, teils/teils, eher wichtig, sehr wichtig?<br><br>--in: <<Vorgaben bei Bedarf vorlesen!>><br><br>--we:<br>1: sehr unwichtig<br>2: eher unwichtig<br>3: teils/teils<br>4: eher wichtig<br>5: sehr wichtig<br>**BUTTONS: trifft nicht zu (-20), verweigert (-97), weiß nicht (-98)**<br><br>--af: **goto 28319**<br>--end-- |
| **28319** | --va: **fpvollbed**<br>--fn: **28319** |

| | |
|---|---|
| | --vb: Wichtigkeit Vollzeit, Partner/in<br>--fr:<br>**if (28110 <> 2)**<br>Wie wichtig ist es Ihrem Partner Vollzeit erwerbstätig zu sein? Ist es ihm sehr unwichtig, eher unwichtig, teils/teils, eher wichtig, sehr wichtig?<br><br>**if (28110 = 2)**<br>Wie wichtig ist es Ihrer Partnerin Vollzeit erwerbstätig zu sein? Ist es ihr sehr unwichtig, eher unwichtig, teils/teils, eher wichtig, sehr wichtig?<br><br>--in: <<Vorgaben bei Bedarf vorlesen!>><br><br>--we:<br>1: sehr unwichtig<br>2: eher unwichtig<br>3: teils/teils<br>4: eher wichtig<br>5: sehr wichtig<br>**BUTTONS: trifft nicht zu (-20), verweigert (-97), weiß nicht (-98)**<br><br>--af:<br>**if (28300 = 1, 2, 3) goto 28320**<br>**if (28300 = 4, -97, -98) goto 28323**<br>--end-- |
| **28320** | --va: **fpetverlust**<br>--fn: **28320**<br><br>--vb: Wahrscheinlichkeit Arbeitsplatzverlust, Partner/in<br>--fr:<br>**if (28110 <> 2)**<br>Wie wahrscheinlich ist es, dass Ihr Partner innerhalb der nächsten 2 Jahre seine jetzige Tätigkeit verliert beziehungsweise aufgeben muss? Ist das sehr unwahrscheinlich, eher unwahrscheinlich, teils/teils, eher wahrscheinlich, sehr wahrscheinlich?<br><br>**if (28110 = 2)**<br>Wie wahrscheinlich ist es, dass Ihre Partnerin innerhalb der nächsten 2 Jahre ihre jetzige Tätigkeit verliert beziehungsweise aufgeben muss? Ist das sehr unwahrscheinlich, eher unwahrscheinlich, teils/teils, eher wahrscheinlich, sehr wahrscheinlich?<br><br>--in: <<Vorgaben bei Bedarf vorlesen!>><br><br>--we:<br>1: sehr unwahrscheinlich<br>2: eher unwahrscheinlich<br>3: teils/teils<br>4: eher wahrscheinlich<br>5: sehr wahrscheinlich<br>**BUTTONS: verweigert (-97), weiß nicht (-98)**<br><br>--af: **goto 28321** |

| | |
|---|---|
| | --end-- |
| **28321** | --va: **fpetaufstieg**<br>--fn: **28321**<br><br>--vb: Wahrscheinlichkeit Aufstieg, Partner/in<br>--fr:<br>**if (28110 <> 2)**<br>Wie wahrscheinlich ist es, dass Ihr Partner innerhalb der nächsten 2 Jahre einen beruflichen Aufstieg schafft? Ist das sehr unwahrscheinlich, eher unwahrscheinlich, teils/teils, eher wahrscheinlich, sehr wahrscheinlich?<br><br>**if (28110 = 2)**<br>Wie wahrscheinlich ist es, dass Ihre Partnerin innerhalb der nächsten 2 Jahre einen beruflichen Aufstieg schafft? Ist das sehr unwahrscheinlich, eher unwahrscheinlich, teils/teils, eher wahrscheinlich, sehr wahrscheinlich?<br><br>--in: <<Vorgaben bei Bedarf vorlesen!>><br><br>--we:<br>1: sehr unwahrscheinlich<br>2: eher unwahrscheinlich<br>3: teils/teils<br>4: eher wahrscheinlich<br>5: sehr wahrscheinlich<br>**BUTTONS: verweigert (-97), weiß nicht (-98)**<br><br>--af: **goto 28322**<br>--end-- |
| **28322** | --va: **fpetlohn**<br>--fn: **28322**<br><br>--vb: Wahrscheinlichkeit Lohnerhöhung, Partner/in<br>--fr:<br>**if (28110 <> 2 & (28305 = 1, 2, 3, 4, 6, -97, -98))**<br>Wie wahrscheinlich ist es, dass Ihr Partner innerhalb der nächsten 2 Jahre eine Lohn- oder Gehaltserhöhung bekommt?<br><br>**if (28110 <> 2 & (28305 = 5, 7, .))**<br>Wie wahrscheinlich ist es, dass Ihr Partner innerhalb der nächsten 2 Jahre ein höheres Einkommen erzielt?<br><br>**if (28110 = 2 & (28305 = 1, 2, 3, 4, 6, -97, -98))**<br>Wie wahrscheinlich ist es, dass Ihre Partnerin innerhalb der nächsten 2 Jahre eine Lohn- oder Gehaltserhöhung bekommt?<br><br>**if (28110 = 2 & (28305 = 5, 7, .))**<br>Wie wahrscheinlich ist es, dass Ihre Partner innerhalb der nächsten 2 Jahre ein höheres Einkommen erzielt?<br><br>--in: <<Vorgaben bei Bedarf vorlesen!>> |

| | |
|---|---|
| | --we:<br>1: sehr unwahrscheinlich<br>2: eher unwahrscheinlich<br>3: teils/teils<br>4: eher wahrscheinlich<br>5: sehr wahrscheinlich<br>**BUTTONS: verweigert (-97), weiß nicht (-98)**<br><br>--af: **goto 28323**<br>--end-- |
| **28323** | --va: **fperw1**<br>--fn: **28323**<br><br>--vb: Erwartungen Partner/in 1<br>--fr:<br>**if (28110 <> 2)**<br>Ich möchte Ihnen nun noch zwei Fragen zu den Erwartungen stellen, die Ihr Partner an Sie hat. Bitte beantworten Sie die Fragen so gut es geht, selbst wenn Sie sich nicht ganz sicher sind. Falls Ihr Partner keine Erwartung hat, sagen Sie einfach „hat keine Erwartung“.<br><br>Wie wichtig ist es Ihrem Partner, dass Sie beruflich ganz weit nach vorn kommen? Ist das für Ihren Partner sehr wichtig, eher wichtig, teils/teils, eher unwichtig oder sehr unwichtig?<br><br>**if (28110 = 2)**<br>Ich möchte Ihnen nun noch zwei Fragen zu den Erwartungen stellen, die Ihre Partnerin an Sie hat. Bitte beantworten Sie die Fragen so gut es geht, selbst wenn Sie sich nicht ganz sicher sind. Falls Ihre Partnerin keine Erwartung hat, sagen Sie einfach „hat keine Erwartung“.<br><br>Wie wichtig ist es Ihrer Partnerin, dass Sie beruflich ganz weit nach vorn kommen? Ist das für Ihre Partnerin sehr wichtig, eher wichtig, teils/teils, eher unwichtig oder sehr unwichtig?<br><br>--we:<br>1: sehr wichtig<br>2: eher wichtig<br>3: teils/teils<br>4: eher unwichtig<br>5: sehr unwichtig<br>**BUTTONS: trifft nicht zu (-20), hat keine Erwartung (-21), verweigert (-97), weiß nicht (-98)**<br><br>--af: **goto 28324**<br>--end-- |
| **28324** | --va: **fperw2**<br>--fn: **28324**<br><br>--vb: Erwartungen Partner/in 2<br>--fr:<br>**if (28110 <> 2)**<br>Und wie wichtig ist es Ihrem Partner, dass Sie immer wieder etwas Neues lernen? Ist das für |

| | |
|---|---|
| | Ihren Partner sehr wichtig, eher wichtig, teils/teils, eher unwichtig oder sehr unwichtig?<br><br>**if (28110 = 2)**<br>Und wie wichtig ist es Ihrer Partnerin, dass Sie immer wieder etwas Neues lernen? Ist das für Ihre Partnerin sehr wichtig, eher wichtig, teils/teils, eher unwichtig oder sehr unwichtig?<br><br>--we:<br>1: sehr wichtig<br>2: eher wichtig<br>3: teils/teils<br>4: eher unwichtig<br>5: sehr unwichtig<br>**BUTTONS: trifft nicht zu (-20), hat keine Erwartung (-21), verweigert (-97), weiß nicht (-98)**<br><br>--af: **goto 28325Z**<br>--end-- |
| **28325Z** | --va: **[ZS] zpfp6a**<br>--fn: **28325Z**<br><br>--vb: Zeitstempel 6a Partner<br>--fr: [ZS] Zeitstempel 6a Partner<br><br>--af: **goto 28325**<br>--end-- |
| **28325** | --va: **fpwb**<br>--fn: **28325**<br><br>--vb: Weiterbildung Partner/in<br>--fr:<br>**if (28110 <> 2)**<br>Besucht Ihr Partner derzeit Kurse oder Lehrgänge, die nicht Teil einer beruflichen Ausbildung oder berufsvorbereitenden Maßnahme sind?<br><br>**if (28110 = 2)**<br>Besucht Ihre Partnerin derzeit Kurse oder Lehrgänge, die nicht Teil einer beruflichen Ausbildung oder berufsvorbereitenden Maßnahme sind?<br><br>--we:<br>1: ja<br>2: nein<br>**BUTTONS: verweigert (-97), weiß nicht (-98)**<br><br>--af: **goto 28329Z**<br>--end-- |
| **28329Z** | --va: **[ZS] zpfp6b**<br>--fn: **28329Z**<br><br>--vb: Zeitstempel 6b Partner |

| | |
|---|---|
| | --fr: [ZS] Zeitstempel 6b Partner<br><br>--af: **goto 28329**<br>--end-- |
| **28329** | --va: **fpzw**<br>--fn: **28329**<br><br>--vb: Wohnverhältnis mit Partner/in<br>--fr:<br>**if (28110 <> 2)**<br>Nun kommen wir zu Ihrer Wohnsituation. Wohnen Sie derzeit mit Ihrem Partner zusammen?<br><br>**if (28110 = 2)**<br>Nun kommen wir zu Ihrer Wohnsituation. Wohnen Sie derzeit mit Ihrer Partnerin zusammen?<br><br>--we:<br>1: ja<br>2: nein<br>**BUTTONS: verweigert (-97), weiß nicht (-98)**<br><br>--ac:<br>**autoif (28110a = 1) h_fpstat1 = 1**<br>**autoif (28110a <> 1) h_fpstat1 = 2**<br>**autoif (28329 = 1) h_fpstat2 = 1**<br>**autoif (28329 <> 1) h_fpstat2 = 2**<br><br>--af:<br>**if (28329 = 1) goto 28330**<br>**if (28329 = 2, -97, -98) goto 28331**<br>--end-- |
| **28330** | --va: **fpkhst**<br>--fn: **28330**<br><br>--vb: Kontakthäufigkeit mit Partner/in<br>--fr: An wie vielen Tagen sehen Sie sich in einer normalen Woche?<br><br>--in: <<Vorgaben bitte vorlesen!>><br><br>--we:<br>1: täglich<br>2: 4 bis 6 Tage<br>3: 2 bis 3 Tage<br>4: weniger als 2 Tage<br>**BUTTONS: verweigert (-97), weiß nicht (-98)**<br><br>--af: **goto 28341Z**<br>--end-- |
| **28331** | --va: **fpkhlat** |

| | |
|---|---|
| | --fn: **28331**<br><br>--vb: Kontakthäufigkeit mit Partner/in (LAT)<br>--fr: Wie oft sehen Sie sich normalerweise?<br><br>--in: <<Vorgaben bitte vorlesen!>><br><br>--we:<br>1: täglich<br>2: fast täglich<br>3: wöchentlich<br>4: monatlich<br>5: seltener<br>**BUTTONS: verweigert (-97), weiß nicht (-98)**<br><br>--af: **goto 28332**<br>--end-- |
| **28332** | --va: **fpwohnort**<br>--fn: **28332**<br><br>--vb: Wohngemeinde Partner/in (LAT)<br>--fr:<br>**if (28110 <> 2)**<br>Wo wohnt Ihr Partner? Nennen Sie mir bitte den genauen Namen dieses Ortes bzw. der Gemeinde!<br><br>**if (28110 = 2)**<br>Wo wohnt Ihre Partnerin? Nennen Sie mir bitte den genauen Namen dieses Ortes bzw. der Gemeinde!<br><br>--in: <<Bitte Ortsname aus Liste auswählen!>><br><br>--we:<br>[Gemeindeliste]<br>**BUTTONS: Ort liegt im Ausland (-5), Ort nicht in Liste (-96), verweigert (-97), weiß nicht (-98)**<br><br>--af:<br>**if (28332 <> -5, -96, 1011) goto 28341Z**<br>**if (28332 = -5) goto 28339**<br>**if (28332 = -96) goto 28333**<br>**if (28332 = 1011) goto 28335**<br>--end-- |
| **28333** | --va: **fpwohnorts**<br>--fn: **28333**<br><br>--vb: Wohngemeinde Partner/in (LAT) (offen)<br>--fr: Dieser Ort kommt nicht in unserer Liste vor. Damit wir den Ortsnamen in unsere Liste aufnehmen können, nennen Sie mir bitte noch einmal den Ort genau! |

| | |
|---|---|
| | --in: <<Bitte Ortsname genau und in korrekter Schreibweise erfassen!>><br><br>--we:<br>OFFEN: _____<br>**BUTTONS: verweigert (-97), weiß nicht (-98)**<br><br>--af:<br>**if (28333 <> -97, -98) goto 28334**<br>**if (28333 = -97, -98) goto 28341Z**<br>--end-- |
| **28334** | --va: **fpwohnbl**<br>--fn: **28334**<br><br>--vb: Bundesland des Wohnorts Partner/in (LAT)<br>--fr: Zu welchem Bundesland gehört dieser Ort?<br><br>--in: <<Nicht vorlesen, zutreffenden Code markieren!<br>Bei Rückfragen: gemeint ist das Bundesland, zu dem der Ort !!heute!! gehört.>><br><br>--we:<br>1: Schleswig-Holstein<br>2: Hamburg<br>3: Niedersachsen<br>4: Bremen<br>5: Nordrhein-Westfalen<br>6: Hessen<br>7: Rheinland-Pfalz<br>8: Baden-Württemberg<br>9: Bayern<br>10: Saarland<br>11: Berlin(Gesamt)<br>12: Brandenburg<br>13: Mecklenburg-Vorpommern<br>14: Sachsen<br>15: Sachsen-Anhalt<br>16: Thüringen<br>**BUTTONS: verweigert (-97), weiß nicht (-98)**<br><br>--af:<br>**if (28334 = 11) goto 28335**<br>**if (28334 <> 11) goto 28341Z**<br>--end-- |
| **28335** | --va: **fpwohnortb**<br>--fn: **28335**<br><br>--vb: Wohnort in Berlin Partner/in (LAT)<br>--fr: Um welchen Berliner Bezirk handelt es sich dabei?<br><br>--in: <<Vorgaben nicht vorlesen.<br>Falls Doppelbezeichnungen genannt werden (z. B. Friedrichshain-Kreuzberg), bitte |

| | |
|---|---|
| | nachfragen, um welchen der beiden Bezirke es sich handelt.<br>Falls Bezeichnungen genannt werden, die nicht in der Liste vorhanden sind (z. B. Mahlsdorf, Moabit, Rudow usw.), bitte nachfragen: „Und zu welchem Bezirk gehört das?“>><br><br>--we:<br>1: Charlottenburg<br>2: Friedrichshain<br>3: Hellersdorf<br>4: Hohenschönhausen<br>5: Köpenick<br>6: Kreuzberg<br>7: Lichtenberg<br>8: Marzahn<br>9: Mitte<br>10: Neukölln<br>11: Pankow<br>12: Prenzlauer Berg<br>13: Reinickendorf<br>14: Schöneberg<br>15: Spandau<br>16: Steglitz<br>17: Tempelhof<br>18: Tiergarten<br>19: Treptow<br>20: Wedding<br>21: Weißensee<br>22: Wilmersdorf<br>23: Zehlendorf<br>**BUTTONS: Bezirk nicht in Liste (-96), verweigert (-97), weiß nicht (-98)**<br><br>--af:<br>**if (28335 = 9) goto 28336**<br>**if (28335 = 11) goto 28337**<br>**if (28335 = 7) goto 28338**<br>**if (28335 <> 7, 9, 11) goto 28341Z**<br>--end-- |
| **28336** | --va: **fpwohnortb9**<br>--fn: **28336**<br><br>--vb: Wohnort in Berlin Mitte Partner/in (LAT)<br>--fr: Der heutige Bezirk Mitte setzt sich ja aus den früheren Bezirken Mitte, Tiergarten und Wedding zusammen. Um welchen dieser Bezirke handelt es sich: um Mitte, Tiergarten oder Wedding?<br><br>--we:<br>9: Mitte<br>18: Tiergarten<br>20: Wedding<br>**BUTTONS: verweigert (-97), weiß nicht (-98)**<br><br>--ac: **autoif (28336 > 0) 28335 = 28336** |

| | |
|---|---|
| | --af: **goto 28341Z**<br>--end-- |
| **28337** | --va: **fpwohnortb11**<br>--fn: **28337**<br><br>--vb: Wohnort in Berlin Pankow Partner/in (LAT)<br>--fr: Der heutige Bezirk Pankow setzt sich ja aus den früheren Bezirken Pankow, Prenzlauer Berg und Weißensee zusammen. Um welchen dieser Bezirke handelt es sich: um Pankow, Prenzlauer Berg oder Weißensee?<br><br>--we:<br>11: Pankow<br>12: Prenzlauer Berg<br>21: Weißensee<br>**BUTTONS: verweigert (-97), weiß nicht (-98)**<br><br>--ac: **autoif (28337 > 0) 28335 = 28337**<br><br>--af: **goto 28341Z**<br>--end-- |
| **28338** | --va: **fpwohnortb7**<br>--fn: **28338**<br><br>--vb: Wohnort in Berlin Lichtenberg Partner/in (LAT)<br>--fr: Der heutige Bezirk Lichtenberg setzt sich ja aus den früheren Bezirken Lichtenberg und Hohenschönhausen zusammen. Um welchen dieser Bezirke handelt es sich: um Lichtenberg oder Hohenschönhausen?<br><br>--we:<br>4: Hohenschönhausen<br>7: Lichtenberg<br>**BUTTONS: verweigert (-97), weiß nicht (-98)**<br><br>--ac: **autoif (28338 > 0) 28335 = 28338**<br><br>--af: **goto 28341Z**<br>--end-- |
| **28339** | --va: **fpwohnland**<br>--fn: **28339**<br><br>--vb: Land des Wohnorts Partner/in (im Ausland) (LAT)<br>--fr: Und in welchem Land liegt dieser Ort?<br><br>--in: <<Bitte Ländernamen aus Liste wählen!>><br><br>--we:<br>[Länderliste]<br>**BUTTONS: Land nicht in Liste (-96), verweigert (-97), weiß nicht (-98)** |

| | |
|---|---|
| | --af:<br>**if (28339 = -96) goto 28340**<br>**if (28339 <> -96) goto 28341Z**<br>--end-- |
| **28340** | --va: **fpwoh_ausls**<br>--fn: **28340**<br><br>--vb: Land des Wohnorts Partner/in (LAT) (offen)<br>--fr: Dieses Land kommt nicht in unserer Liste vor. Damit wir es in unsere Liste aufnehmen können, nennen Sie mir bitte noch einmal das Land genau.<br><br>--in: <<Bitte Namen des Landes genau und in korrekter Schreibweise erfassen.>><br><br>--we:<br>OFFEN: _____<br>**BUTTONS: verweigert (-97), weiß nicht (-98)**<br><br>--af: **goto 28341Z**<br>--end-- |
| **28341Z** | --va: **[ZS] zpfp6c**<br>--fn: **28341Z**<br><br>--vb: Zeitstempel 6c Partner<br>--fr: [ZS] Zeitstempel 6c Partner<br><br>--af:<br>**if (28329 = 1) goto 28502Z**<br>**if (28329 <> 1) goto 28341**<br>--end-- |
| **28341** | --va: **fpzwplan**<br>--fn: **28341**<br><br>--vb: Plan Zusammenziehen<br>**if (28110 <> 2)**<br>Haben Sie vor in den nächsten 12 Monaten mit Ihrem Partner zusammenzuziehen bzw. einen gemeinsamen Haushalt zu gründen?<br><br>**if (28110 = 2)**<br>Haben Sie vor in den nächsten 12 Monaten mit Ihrer Partnerin zusammenzuziehen bzw. einen gemeinsamen Haushalt zu gründen?<br><br>--we:<br>1: ja, bestimmt<br>2: ja, vielleicht<br>3: nein, eher nicht<br>4: nein, bestimmt nicht<br>**BUTTONS: verweigert (-97), weiß nicht (-98)** |

| | |
|---|---|
| | --af:<br>**goto 28502Z**<br>--end-- |
| **28502Z** | --va: **[ZS] zpfp7**<br>--fn: **28502Z**<br><br>--vb: Zeitstempel 7 Partner<br>--fr: [ZS] Zeitstempel 7 Partner<br><br>--af: **goto 28602Z**<br>--end-- |
| | --st: **ENDE Partnerschleife**<br>--end— |
| **28602Z** | --va: **[ZS] zpfp8**<br>--fn: **28602Z**<br><br>--vb: Zeitstempel 8 Partner<br>--fr: [ZS] Zeitstempel 8 Partner<br><br>--af: **goto 28700Z (Modul 28PA_out_SC4)**<br>--end-- |

| | |
|---|---|
| | --st: **SC4_SC6_29bKI_QS**<br>**Fertilität**<br>**B135 B144 Panelbefragung**<br><br>**Version: Feldversion**<br>**Stand: 03.07.2018**<br>--end-- |
| **29200Z** | --va: **[ZS] zfertil_1**<br>--fn: **29200Z**<br><br>--vb: Zeitstempel 1 Fertilität<br>--fr: [ZS] Zeitstempel Fertilität<br><br>--af: **goto 29205**<br><br>--ef:<br>**Modul E8P_PA_out_SC6: (20102(intj) - 20106(gebj) < 45)**<br>**Modul E6P_PA_out_SC4: alle**<br>--end-- |
| **29205** | --va: **kiqs_fert1**<br>--fn: **29205**<br><br>--vb: Fertilität: Kinderwunsch idealistisch<br>--fr:<br>Im Folgenden geht es um ihre Einstellungen und Pläne, ob sie eigene Kinder haben möchten oder nicht - und falls ja, wie viele. Mit eigenen Kindern meinen wir leibliche Kinder und Adoptivkinder.<br>Wenn Sie einmal alle Hindernisse außer Acht lassen: Wie viele Kinder würden Sie im Idealfall insgesamt gerne haben?<br><br>--we:<br>[OFFEN]: _ _<br><br>**BUTTONS: verweigert (-97), weiß nicht (-98)**<br><br>--af: **goto 29206**<br>--end-- |

| | |
|---|---|
| **29206** | --va: **kiqs_fert2**<br>--fn: **29206**<br><br>--vb: Fertilität: Kinderwunsch realistisch<br>--fr:<br>Und wenn Sie einmal realistisch über eigene Kinder nachdenken: Wie viele Kinder denken Sie, werden Sie haben?<br><br>--in: << Mit eigenen Kindern sind leibliche Kinder und Adoptivkinder gemeint.>><br><br>--we:<br>[OFFEN]: _ _<br><br>**BUTTONS: verweigert (-97), weiß nicht (-98)**<br><br>--af: **goto 29206Z**<br>--end-- |
| **29206Z** | --va: **[ZS] zfertil_2**<br>--fn: **29206Z**<br><br>--vb: Zeitstempel 2 Fertilität Ende<br>--fr: [ZS] Zeitstempel Fertilität Ende<br><br>--af:<br>**if (h_cohort = 6) goto 28702Z (Modul E8P_PA_out_SC6)**<br>**if (h_cohort = 4) goto 28702Z (Modul E8P_PA_out_SC4)**<br>--end-- |

| | |
|---|---|
| | --st: **29KI - Kinder**<br>**Panel-Befragung SC3 B132, SC4 B135, SC6 B144**<br><br>**Grundlage: Haupterhebung SC3 B108Panel V1 Feldversion**<br><br>**Version 1.04**<br>**Stand: 24.07.2018**<br>--end-- |
| **29100Z** | --va: **[ZS] zki1**<br>--fn: **29100Z**<br><br>--vb: Zeitstempel 1 Kinder<br>--fr: [ZS] Zeitstempel 1 Kinder<br><br>--af: **goto 29101**<br><br>--ef:<br>**Modul 27AL_out_SC3P: alle**<br>**Modul 28PA_out_SC6: alle**<br>**Modul 28PA_out_SC4: alle**<br>--end-- |
| | --va: **[HILF] h_etappe**<br><br>--vb: Etappenummer<br>--fr: [HILF] Etappenummer<br><br>--we:<br>6: Etappe 6<br>7: Etappe 7<br>8: Etappe 8<br>--end-- |
| **29101** | --va: **caseid**<br>--hin: **(ID_t)**<br>--fn: **29101**<br><br>--vb: Personennummer<br>--fr: [AUTO] Personennummer<br><br>--ac: **autoif (20101a) h_etappe = 20101a**<br><br>--af: **goto 29101a**<br>--end-- |

| | |
|---|---|
| **29101a** | --va: **kiauf_n**<br>--fn: **29101a**<br><br>--vb: Anzahl der Kinder, mit denen man im gleichen HH lebt, und eigene Kinder außerhalb des HH.<br>--fr: [AUTO] Anzahl der Kinder, mit denen man im gleichen HH lebt, und eigene Kinder außerhalb des HH.<br><br>--we:<br>[OFFEN]: _ _<br><br>--af:<br>**if (29101a = 0) goto 29106**<br>**if (29101a > 0) goto 29110Z**<br>--end-- |
| **29106** | --va: **kiintro1**<br>--fn: **29106**<br><br>--vb: Eigene Kinder<br>--fr: Jetzt möchte ich Ihnen einige Fragen zu Kindern stellen. Haben Sie seit unserem letzten Interview im **<20101P3(intmPRE/intjPRE)>** ein Kind bekommen bzw. ein Pflege- oder Adoptivkind aufgenommen?<br><br>--we:<br>1: ja<br>2: nein<br>**BUTTONS: verweigert (-97), weiß nicht (-98)**<br><br>--af:<br>**if (29106 = 1) goto 29110Z**<br>**if (h_etappe = 6 & (29106 = 2, -97, -98)) goto 29160**<br>**if (h_etappe = 8 & (29106 = 2, -97, -98)) goto 29107**<br>--end-- |

| | |
|---|---|
| **29107** | --va: **kiintro2**<br>--fn: **29107**<br><br>--vb: Kinder im Haushalt<br>--fr: Haben Sie irgendwann seit **<20101P3(intmPRE/intjPRE)>** mit einem Kind in einem Haushalt gelebt, z.B. mit Kindern Ihres Partners/Ihrer Partnerin?<br><br>--we:<br>1: ja<br>2: nein<br>**BUTTONS: verweigert (-97), weiß nicht (-98)**<br><br>--af:<br>**if (29107 = 1) goto 29110Z**<br>**if (29107 = 2, -97, -98) goto 29160**<br>--end-- |
| | --st: **BEGINN Kinderschleife**<br>--end-- |
| **29110Z** | --va: **[ZS] zki1a**<br>--fn: **29110Z**<br><br>--vb: Zeitstempel 1a Kinder<br>--fr: [ZS] Zeitstempel 1a Kinder<br><br>--af: **goto 29110**<br>--end-- |
| | --va: **[HILF] h_eigkind**<br><br>--vb: Eigenes Kind<br>--fr: : [HILF] Eigenes Kind<br><br>--we:<br>0: trifft nicht zu<br>1: trifft zu<br>--end-- |
| | --va: **[HILF] h_kiamonat**<br><br>--vb: Hilfsvariable Alter des Kindes in Monaten<br>--fr: [HILF] Alter des Kindes in Monaten<br><br>--we:<br>[OFFEN]: _ _ _<br>--end-- |

| | |
|---|---|
| | --va: **[HILF] h_kialter**<br>--hin: **(ts33202)**<br><br>--vb: Hilfsvariable Alter des Kindes<br>--fr: [HILF] Alter des Kindes<br><br>--we:<br>1: unter 5 Jahre<br>2: 5 bis unter 8 Jahre<br>3: 8 bis unter 15 Jahre<br>4: 15 bis unter 35 Jahre<br>5: ab 35 Jahre<br>-9: nicht zuordenbar<br>--end-- |
| | --va: **[HILF] h_kistatPRE**<br><br>--vb: Hilfvariable Status des Kindes in der letzten Befragung<br>--fr: [HILF] Status des Kindes in der letzten Befragung<br><br>--we:<br>1: eigenes Kind im Haushalt<br>2: eigenes Kind nicht im Haushalt<br>3: Kind anderer im Haushalt<br>--end-- |
| | --va: **[HILF] h_kischul**<br><br>--vb: Schulabschluss zum letzten Interview<br>--fr: [HILF] Schulabschuss zum letzten Interview<br><br>--we:<br>1: Schulabschluss vorhanden (ohne Abitur)<br>2: kein Schulabschluss vorhanden<br>3: Abitur vorhanden<br>-9: nicht zuordenbar<br>--end-- |

| | |
|---|---|
| | --va: **[HILF] h_kischultPRE**<br><br>--vb: Preload Schulabschlusstext Kind (29103P9)<br>--fr: [HILF] Preload Schulabschlusstext Kind (Textzuordnung nach Code von 29103P9)<br><br>--we:<br>**if (h_etappe = 6)** 1: einen einfachen Hauptschulabschluss (Berufsbildungsreife, Berufsreife, Erster allgemeinbildender Schulabschluss, Mittelschulabschluss (in Bayern))<br>**if (h_etappe = 8)** 1: einen einfachen Hauptschulabschluss (Berufsbildungsreife, Berufsreife, Erster allgemeinbildender Schulabschluss, Mittelschulabschluss (in Bayern), Volksschulabschluss, 8.Klasse POS)<br>2: einen qualifizierenden oder qualifizierten Hauptschulabschluss (Erweiterte Berufsbildungsreife, Berufsreife mit Leistungsfeststellung, Sekundarabschluss I – Hauptschulabschluss, Hauptschulabschluss nach Klasse 10, qualifizierender Mittelschulabschluss (in Bayern))<br>**if (h_etappe = 6)** 3: einen Realschulabschluss (Mittlere Reife, Mittlerer Schulabschluss, Wirtschaftsschulabschluss, Fachschulabschluss, Fachoberschulreife, Mittlerer Abschluss, Mittlerer Bildungsabschluss, Erweiterter/Qualifizierter Sekundarabschluss, Erweiterter/Qualifizierter Realschulabschluss)<br>**if (h_etappe = 8)** 3: einen Realschulabschluss (Mittlere Reife, Mittlerer Schulabschluss, Wirtschaftsschulabschluss, Fachschulabschluss, Fachoberschulreife, Mittlerer Abschluss, Mittlerer Bildungsabschluss, Erweiterter/Qualifizierter Sekundarabschluss, Erweiterter/Qualifizierter Realschulabschluss, 10.Klasse POS)<br>4: die Fachhochschulreife<br>**if (h_etappe = 6)** 5: die Hochschulreife (Abitur)<br>**if (h_etappe = 8)** 5: die Hochschulreife (Abitur / EOS 12. Klasse)<br>6: einen Sonder-/Förderschulabschluss<br>7: den Schulabschluss <29103P9a><br>-5: kein Schulabschluss<br>-97: keine Angabe<br>-98: keine Angabe<br>--end-- |
| | --va: **[HILF] h_kiausb**<br><br>--vb: Ausbildungsabschluss zum letzten Interview<br>--fr: [HILF] Ausbildungsabschuss zum letzten Interview<br><br>--we:<br>1: Ausbildungsabschluss vorhanden<br>2: kein Ausbildungsabschluss vorhanden<br>-9: nicht zuordenbar<br>--end-- |

| | |
|---|---|
| | --va: **[HILF] h_kiausbPRE**<br><br>--vb: Preload Ausbildungsabschluss Kind (29103P10 / 29103P10a / 29103P11 / 29103P12 / 29103P13)<br>--fr: [HILF] Preload Ausbildungsabschluss Kind (29103P10 / 29103P10a / 29103P11 / 29103P12 / 29103P13)<br><br>--we:<br>1: einen Lehrabschluss (Gesellen- oder Gehilfenbrief, duale Ausbildung, DDR: Facharbeiterbrief)<br>2: einen Meister-, Technikerabschluss<br>3: eine Beamtenausbildung (Laufbahnprüfung)<br>4: einen Abschluss einer Schule des Gesundheitswesens<br>5: einen Berufsfachschulabschluss, Handelsschulabschluss<br>6: einen Fachschulabschluss (auch Abschluss der Fachakademie)<br>7: einen Fachschulabschluss in der DDR<br>8: einen Bachelor an einer Berufsakademie, Dualen Hochschule<br>9: einen Bachelor an einer Verwaltungshochschule<br>10: einen Bachelor an einer Fachhochschule<br>11: einen Bachelor an einer Universität<br>12: ein Diplom, Master (M.A.) an einer Berufsakademie, Dualen Hochschule<br>13: ein Diplom, Master (M.A.) an einer Verwaltungshochschule<br>14: ein Diplom, Master (M.A.) an einer Fachhochschule<br>15: ein Diplom, Master (M.A.) an einer Universität<br>16: ein Magister, Staatsexamen<br>17: eine Promotion, Habilitation<br>18: eine betriebliche Anlernausbildung<br>19: einen Teilfacharbeiterabschluss in der DDR<br>21: den Abschluss: <29103P10a><br>-5: kein beruflicher Ausbildungsabschluss<br>-97: keine Angabe<br>-98: keine Angabe<br><br>--end-- |
| | --va: **[HILF] h_kiausbtPRE**<br><br>--vb: Preload Ausbildungsabschlusstext Kind (**h_kiausbPRE**)<br>--fr: [HILF] Preload Ausbildungsabschlusstext Kind (**h_kiausbPRE**)<br><br>--we:<br>[OFFEN]: _____<br>--end-- |

| | |
|---|---|
| **29110** | --va: **kinr**<br>--fn: **29110**<br><br>--vb: Kindernummer<br>--fr: [AUTO] Kindernummer<br><br>--ac:<br>**autoif ((29106 = 1 & 29110 = 1) OR 29157(n-1) = 1) h_eigkind = 1**<br>**autoif ((29107 = 1 & 29110 = 1) OR 29158(n-1) = 1) h_eigkind = 0**<br><br>--af: **goto 29103**<br>--end-- |
| **29103** | --va: **kimod**<br>--hin: **(ts33300)**<br>--fn: **29103**<br><br>--vb: Episodenmodus<br>--fr: [AUTO] Episodenmodus<br><br>--we:<br>2: neu aufgenommene Episode im Panel<br>3: aufgesetzte Episode im Panel<br><br>--ac:<br>**autoif (29101a < 29110) 29103 = 2**<br>**autoif (29101a >= 29110) 29103 = 3**<br><br>--af: **goto 29103a**<br>--end-- |
| **29103a** | --va: **kieuauf_n**<br>--fn: **29103a**<br><br>--vb: Anzahl der aufgesetzten Erziehungsurlaubsepisoden<br>--fr: [AUTO] Anzahl der aufgesetzten Erziehungsurlaubsepisoden<br><br>--we:<br>[OFFEN]: _ _<br><br>--af:<br>**if (29103 = 2) goto 29111**<br>**if (29103 = 3) goto 29103P1**<br>--end-- |

| | |
|---|---|
| **29103P1** | --va: **kinr1PRE**<br>--fn: **29103P1**<br><br>--vb: Preload Kindernummer bei !!Ersterfassung!! dieses Kindes (29110 / 29103P1)<br>--fr: [AUTO] Preload Kindernummer bei !!Ersterfassung!! dieses Kindes<br><br>--af: **goto 29103P2**<br>--end-- |
| **29103P2** | --va: **kiwe1PRE**<br>--fn: **29103P2**<br><br>--vb: Preload Studiennummer bei !!Ersterfassung!! dieses Kindes (20101b / 29103P2)<br>--fr: [AUTO] Preload Studiennummer bei !!Ersterfassung!! dieses Kindes<br><br>--af: **goto 29103P3**<br>--end-- |
| **29103P3** | --va: **kinrPRE**<br>--fn: **29103P3**<br><br>--vb: Preload Kindernummer dieses Kindes (29110)<br>--fr: [AUTO] Preload KI-Episodennummer dieser Episode in der letzten Befragungswelle<br><br>--af: **goto 29103P4**<br>--end-- |
| **29103P4** | --va: **kiwePRE**<br>--fn: **29103P4**<br><br>--vb: Preload Studiennummer der letzten Befragung (20101b)<br>--fr: [AUTO] Preload Studiennummer der letzten Befragung<br><br>--af: **goto 29103P5**<br>--end-- |
| **29103P5** | --va: **kinPRE**<br>--fn: **29103P5**<br><br>--vb: Preload Name Kind (29111)<br>--fr: [AUTO] Preload Name Kind<br><br>--we:<br>[OFFEN] _____<br><br>--ac: **autoif (29103P5) 29111 = 29103P5**<br><br>--af: **goto 29103P6**<br>--end-- |

| | |
|---|---|
| **29103P6** | --va: **eigkindPRE**<br>--fn: **29103P6**<br><br>--vb: Preload Eigenes Kind (h_eigkind)<br>--fr: [AUTO] Preload Eigenes Kind<br><br>--we:<br>0: trifft nicht zu<br>1: trifft zu<br><br>--ac: **autoif (29103P6) h_eigkind = 29103P6**<br><br>--af: **goto 29103P7**<br>--end-- |
| **29103P7** | --va: **dauertanPRE**<br>--fn: **29103P7**<br><br>--vb: Preload Zusammenleben dauert an (h_dauertan)<br>--fr: [AUTO] Preload Zusammenleben dauert an<br><br>--we:<br>1: Episode dauert an<br>2: Episode endet zum Interviewmonat<br>3: Episode endet vor Interviewmonat<br>4: Episodenende = Missing<br><br>--ac:<br>**autoif (29103P7 = 1 & 29103P6 = 1) h_kistatPRE = 1**<br>**autoif (29103P7 <> 1 & 29103P6 = 1) h_kistatPRE = 2**<br>**autoif (29103P6 = 0 & 29103P7 = 1) h_kistatPRE = 3**<br><br>--af: **goto 29103P8**<br>--end-- |

| | |
|---|---|
| **29103P8** | --va: **kigebdatPRE(kigebmPRE/kigebjPRE)**<br>--fn: **29103P8**<br><br>--vb: Preload Geburtsdatum des Kindes (29112)<br>--fr: [AUTO] Preload Geburtsdatum des Kindes<br><br>--we:<br>Monat ____ Jahr _____<br>-97: verweigert<br>- 98: weiß nicht<br><br>--ac:<br>**autoif (29103P8) 29112 = 29103P8**<br><br>**autoif (29103P8(kigebmPRE)= 1 to 12) h_kiamonat = (((20102(intj) – 1900) * 12) + 20102(intm)) - (((29103P8(kigebjPRE)– 1900) * 12) + 29103P8(kigebmPRE)) + 1**<br>**autoif (29103P8(kigebmPRE)= 21 to 32) h_kiamonat = (((20102(intj) – 1900) * 12) + 20102(intm)) - (((29103P8(kigebjPRE)– 1900) * 12) + 29103P8(kigebmPRE)– 20) + 1**<br>**autoif (29103P8(kigebmPRE)< 0 & 29103P8(kigebjPRE)> 0) h_kiamonat = (((20102(intj) – 1900) * 12) + 20102(intm)) - (((29103P8(kigebjPRE)– 1900) * 12) + 7) + 1**<br>**autoif (29103P8(kigebjPRE)< 0) h_kiamonat = -9**<br><br>**autoif (h_kiamonat < 60 & h_kiamonat > 0) h_kialter = 1**<br>**autoif (h_kiamonat >= 60 & h_kiamonat < 96) h_kialter = 2**<br>**autoif (h_kiamonat >= 96 & h_kiamonat < 180) h_kialter = 3**<br>**autoif (h_kiamonat >= 180 & h_kiamonat < 420) h_kialter = 4**<br>**autoif (h_kiamonat >= 420) h_kialter = 5**<br>**autoif (h_kiamonat = -9) h_kialter = -9**<br><br>--af: **goto 29103P9**<br>--end-- |
| **29103P9** | --va: **kischulPRE**<br>--fn: **29103P9**<br><br>--vb: Preload höchster Schulabschluss Kind (29144)<br>--fr: [AUTO] Preload höchster Schulabschluss Kind<br><br>--we:<br>**if (h_etappe = 6)** 1: einfacher Hauptschulabschluss<br>auch: Berufsbildungsreife, Berufsreife, Erster allgemeinbildender Schulabschluss, Mittelschulabschluss (in Bayern)<br>**if (h_etappe = 8)** 1: einfacher Hauptschulabschluss<br>auch: Berufsbildungsreife, Berufsreife, Erster allgemeinbildender Schulabschluss, Mittelschulabschluss (in Bayern), Volksschulabschluss, 8.Klasse POS<br>2: qualifizierender oder qualifizierter Hauptschulabschluss<br>auch: Erweiterte Berufsbildungsreife, Berufsreife mit Leistungsfeststellung, Sekundarabschluss I – Hauptschulabschluss, Hauptschulabschluss nach Klasse 10, qualifizierender Mittelschulabschluss (in Bayern)<br>**if (h_etappe = 6)** 3: Realschulabschluss<br>auch: Mittlere Reife, Mittlerer Schulabschluss, Wirtschaftsschulabschluss, Fachschulabschluss, Fachoberschulreife, Mittlerer Abschluss, Mittlerer |

| | |
|---|---|
| | Bildungsabschluss, Erweiterter/Qualifizierter Sekundarabschluss, Erweiterter/Qualifizierter Realschulabschluss<br>**if (h_etappe = 8)** 3: Realschulabschluss<br>auch: Mittlere Reife, Mittlerer Schulabschluss, Wirtschaftsschulabschluss, Fachschulabschluss, Fachoberschulreife, Mittlerer Abschluss, Mittlerer Bildungsabschluss, Erweiterter/Qualifizierter Sekundarabschluss, Erweiterter/Qualifizierter Realschulabschluss, 10.Klasse POS<br>4: Fachhochschulreife<br>**if (h_etappe = 6)** 5: andere Hochschulreife (Abitur)<br>**if (h_etappe = 8)** 5: andere Hochschulreife (Abitur / EOS 12. Klasse)<br>6: Sonder-/Förderschulabschluss<br>7: anderer Abschluss<br>-5: kein Schulabschluss<br>-97: verweigert<br>-98: weiß nicht<br><br>--ac:<br>**autoif (29103P9 = 1 to 4, 6, 7) h_kischul = 1**<br>**autoif (29103P9 = -5) h_kischul = 2**<br>**autoif (29103P9 = 5) h_kischul = 3**<br>**autoif (29103P9 = ., -97, -98) h_kischul = -9**<br>**aufoif (29103P9) 29144 = 29103P9**<br>**autoif (29103P9) h_kischultPRE = 29103P9**<br><br>--af: **goto 29103P9a**<br>--end-- |
| **29103P9a** | --va: **kischulsPRE**<br>--fn: **29103P9a**<br><br>--vb: Preload anderer Schulabschluss Kind (29145)<br>--fr: [AUTO] Preload anderer Schulabschluss Kind<br><br>--we:<br>OFFEN: _____<br>-97: verweigert<br>-98: weiß nicht<br><br>--af: **goto 29103P10**<br>--end-- |
| **29103P10** | --va: **kiausbPRE**<br>--fn: **29103P10**<br><br>--vb: Preload höchster beruflicher Ausbildungsabschuss Kind (E6: 29150)<br>--fr: [AUTO] Preload höchster beruflicher Ausbildungsabschuss Kind<br><br>--we:<br>1: Abschluss einer Lehre (kaufmännisch, betrieblich, gewerblich, landwirtschaftlich), Gesellen- oder Gehilfenbrief, duale Ausbildung, DDR: Facharbeiterbrief<br>2: Meister, Technikerabschluss |

| | |
|---|---|
| | 3: Beamtenausbildung (Laufbahnprüfung)<br>4: Abschluss einer Schule des Gesundheitswesens<br>5: Berufsfachschulabschluss, Handelsschulabschluss<br>6: Fachschulabschluss (auch Abschluss der Fachakademie)<br>7: Fachschulabschluss in der DDR<br>8: Bachelor (z.B. B.A., B.Sc.)<br>9: Diplom, Master (M.A.)<br>10: Magister, Staatsexamen<br>11: Promotion, Habilitation<br>12: Berufsakademie, Duale Hochschule ohne nähere Angabe<br>13: Verwaltungsfachhochschule ohne nähere Angabe<br>14: Fachhochschule ohne nähere Angabe<br>15: Universität ohne nähere Angabe<br>16: Hochschulabschluss (Studium) ohne nähere Angabe<br>17: Betriebliche Anlernausbildung<br>19: Teilfacharbeiterabschluss in der DDR<br>21: Anderer Ausbildungsabschluss<br>-5: kein beruflicher Ausbildungsabschluss<br>-97: verweigert<br>-98: weiß nicht<br><br>--af: **goto 29103P10a**<br>--end-- |
| **29103P10a** | --va: **kiausbsPRE**<br>--fn: **29103P10a**<br><br>--vb: Preload anderer Ausbildungsabschluss Kind (29151)<br>--fr: [AUTO] Preload anderer Ausbildungsabschluss Kind<br><br>--we:<br>OFFEN: _____<br>-97: verweigert<br>-98: weiß nicht<br><br>--ac:<br>**autoif (29103P10 = 21 & (29103P10a <> -97, -98)) h_kiausbtPRE = “den Abschluss: <29103P10a>“**<br><br>--af: **goto 29103P11**<br>--end-- |

| | |
|---|---|
| **29103P11** | --va: **kiarthsPRE**<br>--fn: **29103P11**<br><br>--vb: Preload Art Hochschulabschluss Kind (29153)<br>--fr: [AUTO] Preload Art Hochschulabschluss Kind<br><br>--we:<br>1: Bachelor (z.B. B.A., B.Sc., B.Eng., LL.B.)<br>2: Diplom, Master (z.B. M.A., M.Sc., LL.M.)<br>3: Magister, Staatsexamen<br>4: Promotion<br>5: anderer Abschluss<br>-97: verweigert<br>-98: weiß nicht<br><br>--af: **goto 29103P13**<br>--end-- |
| **29103P13** | --va: **kipromoPRE**<br>--fn: **29103P13**<br><br>--vb: Preload Promotion Kind (29155)<br>--fr: [AUTO] Preload Promotion Kind<br><br>--we:<br>1: ja, Promotion abgeschlossen<br>2: ja, promoviert<br>3: nein<br>-97: verweigert<br>-98: weiß nicht<br><br>--ac: **autoif (29103P13 = 1) 29103P10 = 11**<br><br>--af: **goto 29103P12**<br>--end-- |

| | |
|---|---|
| **29103P12** | --va: **kiinsthsPRE**<br>--fn: **29103P12**<br><br>--vb: Preload Hochschulabschluss verleihende Institution Kind (29154)<br>--fr: [AUTO] Preload Hochschulabschluss verleihende Institution Kind<br><br>--we:<br>1: Berufsakademie, Duale Hochschule<br>2: Verwaltungsfachhochschule<br>3: Fachhochschule<br>4: Universität (auch Technische, Medizinische, Kirchliche, Pädagogische oder Tierärztliche Hochschule, Musik- oder Kunsthochschule)<br>5: andere Einrichtung<br>-97: verweigert<br>-98: weiß nicht<br><br>--ac:<br>**autoif () h_kiausbPRE = .**<br>**autoif (29103P10 <= 7) h_kiausbPRE = 29103P10**<br>**autoif ((29103P10 = 8 & 29103P12 = 1) OR (29103P10 = 12 & 29103P11 = 1) OR (29103P11 = 1 & 29103P12 = 1)) h_kiausbPRE = 8**<br>**autoif ((29103P10 = 8 & 29103P12 = 2) OR (29103P10 = 13 & 29103P11 = 1) OR (29103P11 = 1 & 29103P12 = 2)) h_kiausbPRE = 9**<br>**autoif ((29103P10 = 8 & 29103P12 = 3) OR (29103P10 = 14 & 29103P11 = 1) OR (29103P11 = 1 & 29103P12 = 3)) h_kiausbPRE = 10**<br>**autoif ((29103P10 = 8 & 29103P12 = 4) OR (29103P10 = 15 & 29103P11 = 1) OR (29103P11 = 1 & 29103P12 = 4)) h_kiausbPRE = 11**<br>**autoif ((29103P10 = 9 & 29103P12 = 1) OR (29103P10 = 12 & 29103P11 = 2) OR (29103P11 = 2 & 29103P12 = 1)) h_kiausbPRE = 12**<br>**autoif ((29103P10 = 9 & 29103P12 = 2) OR (29103P10 = 13 & 29103P11 = 2) OR (29103P11 = 2 & 29103P12 = 2)) h_kiausbPRE = 13**<br>**autoif ((29103P10 = 9 & 29103P12 = 3) OR (29103P10 = 14 & 29103P11 = 2) OR (29103P11 = 2 & 29103P12 = 3)) h_kiausbPRE = 14**<br>**autoif ((29103P10 = 9 & 29103P12 = 4) OR (29103P10 = 15 & 29103P11 = 2) OR (29103P11 = 2 & 29103P12 = 4)) h_kiausbPRE = 15**<br>**autoif (29103P10 = 10 OR 29103P11 = 3) h_kiausbPRE = 16**<br>**autoif (29103P10 = 11 OR 29103P11 = 4) h_kiausbPRE = 17**<br>**autoif (29103P10 = 17) h_kiausbPRE = 18**<br>**autoif (29103P10 = 19) h_kiausbPRE = 19**<br>**autoif (29103P10 = 21 & (29103P10a <> -97, -98)) h_kiausbPRE = 21**<br>**autoif (h_kiausbPRE <> 21 & h_kiausbPRE <> .) h_kiausbtPRE = h_kiausbPRE(Label)**<br>**autoif (h_kiausbPRE = 1 to 21) h_kiausb = 1**<br>**autoif (h_kiausbPRE = -5) h_kiausb = 2**<br>**autoif (h_kiausbPRE = ., -97, -98) h_kiausb = -9**<br><br>--af: **goto 29104**<br>--end-- |

| | |
|---|---|
| **29104** | --va: **kip**<br>--hin: **(ts33110)**<br>--fn: **29104**<br><br>--vb: Episodenfortschreibung<br>--fr:<br>**if ((h_kistatPRE = 1, 2) & 29110 = 1)**<br>Jetzt möchte ich Ihnen einige Fragen zu Ihren Kindern stellen. In unserem letzten Interview im **<20101P3(intmPRE/intjPRE)>** haben wir notiert, dass Sie ein Kind namens **<29103P5>** haben.<br><br>**if ((h_kistatPRE = 1, 2) & 29110 > 1)**<br>In unserem letzten Interview im **<20101P3(intmPRE/intjPRE)>** haben wir notiert, dass Sie auch ein Kind namens **<29103P5>** haben.<br><br>**if (h_kistatPRE = 3 & 29110 = 1)**<br>Jetzt möchte ich Ihnen einige Fragen zu Ihren Kindern stellen. In unserem letzten Interview im **<20101P3(intmPRE / intjPRE)>** haben wir notiert, dass Sie mit einem Kind namens **<29103P5>** in einem Haushalt gelebt haben.<br><br>**if (h_kistatPRE = 3 & 29110 > 1)**<br>In unserem letzten Interview im **<20101P3(intmPRE / intjPRE)>** haben wir notiert, dass Sie auch mit einem Kind namens **<29103P5>** in einem Haushalt gelebt haben.<br><br>--we:<br>1: Zielperson widerspricht NICHT<br>2: Zielperson widerspricht<br>3: Kind verstorben<br><br>--af:<br>**if (29104 = 1 & (h_kistatPRE = 1, 3)) goto 29119Z**<br>**if (29104 = 1 & h_kistatPRE = 2) goto 29118**<br>**if ((29104 = 2, 3) goto 29157Z**<br>--end-- |
| **29111** | --va: **kin**<br>--fn: **29111**<br><br>--vb: Name des Kindes<br>--fr: Wie heißt dieses Kind?<br><br>--in: <<Mehrlinge bitte einzeln aufnehmen.>><br><br>--we:<br>OFFEN: _____<br>**BUTTONS: verweigert (-97), weiß nicht (-98)**<br><br>--af: **goto 29112**<br>--end-- |

| | |
|---|---|
| **29112** | --va: **kigebdat (kigebm / kigebj)**<br>--hin: **(ts3320m / y)**<br>--fn: **29112**<br><br>--vb: Geburtsdatum des Kindes<br>--fr: Wann wurde **<29111>** geboren? Nennen Sie mit bitte Monat und Jahr!<br><br>--in:<br><<Falls sich ZP nur an Alter erinnert, bitte entsprechendes Geburtsjahr vorschlagen!<br>Falls die Zielperson sich nur an Jahreszeiten erinnert, bitte folgende Nummern eingeben:<br>21: Jahresanfang/Winter<br>24: Frühjahr/Ostern<br>27: Jahresmitte/Sommer<br>30: Herbst<br>32: Jahresende>><br><br>--we:<br>Monat ____ Jahr _____<br>**BUTTONS: verweigert (-97), weiß nicht (-98)**<br><br>--ac:<br>**autoif (29112(kigebm) = 1 to 12) h_kiamonat = (((20102(intj) – 1900) * 12) + 20102(intm)) - (((29112(kigebj) – 1900) * 12) + 29112(kigebm)) + 1**<br>**autoif (29112(kigebm) = 21 to 32) h_kiamonat = (((20102(intj) – 1900) * 12) + 20102(intm)) - (((29112(kigebj) – 1900) * 12) + 29112(kigebm) – 20) + 1**<br>**autoif (29112(kigebm) < 0 & 29112(kigebj) > 0) h_kiamonat = (((20102(intj) – 1900) * 12) + 20102(intm)) - (((29112(kigebj) – 1900) * 12) + 7) + 1**<br>**autoif (29112(kigebj) < 0) h_kiamonat = -9**<br><br>**autoif (h_kiamonat < 60 & h_kiamonat > 0) h_kialter = 1**<br>**autoif (h_kiamonat >= 60 & h_kiamonat < 96) h_kialter = 2**<br>**autoif (h_kiamonat >= 96 & h_kiamonat < 180) h_kialter = 3**<br>**autoif (h_kiamonat >= 180 & h_kiamonat < 420) h_kialter = 4**<br>**autoif (h_kiamonat >= 420) h_kialter = 5**<br>**autoif (h_kiamonat = -9) h_kialter = -9**<br><br>--af: **goto 29113**<br>--end-- |

| | |
|---|---|
| **29113** | --va: **kisex**<br>--hin: **(ts33203)**<br>--fn: **29113**<br><br>--vb: Geschlecht des Kindes<br>--fr: (Und **<29111>** ist männlich oder weiblich?)<br><br>--in: <<Nur bei Unklarheit nachfragen!>><br><br>--we:<br>1: männlich<br>2: weiblich<br>**BUTTONS: verweigert (-97), weiß nicht (-98)**<br><br>--af:<br>**if (h_eigkind = 1) goto 29114**<br>**if (h_eigkind = 0) goto 29119Z**<br>--end-- |
| **29114** | --va: **kistat**<br>--hin: **(ts33204)**<br>--fn: **29114**<br><br>--vb: leibliches, Adoptiv- oder Pflegekind<br>--fr: Ist **<29111>** Ihr leibliches Kind, Ihr Adoptiv- oder Ihr Pflegekind?<br><br>--we:<br>1: leibliches Kind<br>2: Adoptivkind<br>3: Pflegekind<br>**BUTTONS: verweigert (-97), weiß nicht (-98)**<br><br>--af: **goto 29118**<br>--end-- |

| | |
|---|---|
| **29118** | --va: **kijzl**<br>--hin: **(ts33310)**<br>--fn: **29118**<br><br>--vb: Mit Kind in einem Haushalt gelebt<br>--fr: Haben Sie seit **<20101P3(intmPRE/intjPRE)>** mit **<29111>** in einem Haushalt gelebt?<br><br>--we:<br>1: ja<br>2: nein<br>**BUTTONS: verweigert (-97), weiß nicht (-98)**<br><br>--af:<br>**if (29118 = 1) goto 29119Z**<br>**if (29118 = 2 & (h_kialter = 2, 3, 4, -9)) goto 29140Z**<br>**if (29118 = 2 & (h_kialter = 1, 5)) goto 29157Z**<br>**if ((29118 = -97, -98) & 29103a = 1) goto 29126Z**<br>**if ((29118 = -97, -98) & 29103a = 0 & (h_kialter = 1, 2)) goto 29123**<br>**if ((29118 = -97, -98) & 29103a = 0 & (h_kialter = 3, 4, -9)) goto 29140Z**<br>**if ((29118 = -97, -98) & 29103a = 0 & h_kialter = 5) goto 29157Z**<br>--end-- |
| | --st: **BEGINN Subschleife Zusammenlebendatierung**<br>--end-- |
| **29119Z** | --va: **[ZS] zki1b**<br>--fn: **29119Z**<br><br>--vb: Zeitstempel 1b Kinder<br>--fr: [ZS] Zeitstempel 1b Kinder<br><br>--af: **goto 29300**<br>--end-- |
| | --va: **[HILF] h_dauertan**<br><br>--vb: Episode dauert an<br>--fr: [HILF] Episode dauert an<br><br>--we:<br>1: Episode dauert an<br>2: Episode endet zum Interviewmonat<br>3: Episode endet vor Interviewmonat<br>4: Episodenende = Missing<br>--end-- |

| | |
|---|---|
| **29300** | --va: **kizlmod**<br>--hin: **(ts33204)**<br>--fn: **29300**<br><br>--vb: Episodenmodus<br>--fr: [AUTO] Episodenmodus<br><br>--we:<br>2: neu aufgenommene Episode im Panel<br>3: aufgesetzte Episode im Panel<br><br>--ac:<br>**autoif ((29103 = 3 & h_kistatPRE = 2) OR 29103 = 2) 29300 = 2**<br>**autoif (29103 = 3 & h_kistatPRE = 1, 3) 29300 = 3**<br><br>--af: **goto 29119**<br>--end-- |
| **29119** | --va: **kizlnr**<br>--fn: **29119**<br><br>--vb: Nr. Zusammenleben mit Kind<br>--fr: [AUTO] Nr. Zusammenleben mit Kind<br><br>--af:<br>**if (29300 = 2) goto 29119a**<br>**if (29300 = 3) goto 29119P1**<br>--end-- |
| **29119P1** | --va: **kizlkinr1PRE**<br>--fn: **29119P1**<br><br>--vb: Preload Kindernummer bei !!Ersterfassung!! dieser Episode (29110/29119P1)<br>--fr: [AUTO] Preload Kindernummer bei !!Ersterfassung!! dieser Episode<br><br>--af: **goto 29119P2**<br>--end-- |
| **29119P2** | --va: **kizlnr1PRE**<br>--fn: **29119P2**<br><br>--vb: Preload Zusammenlebens-Episodennummer bei !!Ersterfassung!! dieser Episode (29119 / 29119P2)<br>--fr: [AUTO] Preload Zusammenlebens-Episodennummer bei !!Ersterfassung!! dieser Episode<br><br>--af: **goto 29119P3**<br>--end-- |

| | |
|---|---|
| **29119P3** | --va: **kizlwe1PRE**<br>--fn: **29119P3**<br><br>--vb: Preload Studiennummer bei !!Ersterfassung!! dieser Episode (20101b/ 29119P3)<br>--fr: [AUTO] Preload Studiennummer bei !!Ersterfassung!! dieser Episode<br><br>--af: **goto 29119P4**<br>--end-- |
| **29119P4** | --va: **kizlkinrPRE**<br>--fn: **29119P4**<br><br>--vb: Preload Kindernummer dieses Kindes (29110)<br>--fr: [AUTO] Preload Kindernummer dieses Kindes in der letzten Befragungswelle<br><br>--af: **goto 29119P5**<br>--end-- |
| **29119P5** | --va: **kizlnrPRE**<br>--fn: **29119P5**<br><br>--vb: Preload Zusammenlebens-Episodennummer dieser Episode (29119)<br>--fr: [AUTO] Preload Zusammenlebens-Episodennummer dieser Episode in der letzten Befragungswelle<br><br>--af: **goto 29119P6**<br>--end-- |
| **29119P6** | --va: **kizlwePRE**<br>--fn: **29119P6**<br><br>--vb: Preload Studiennummer der letzten Befragung (20101b)<br>--fr: [AUTO] Preload Studiennummer der letzten Befragung<br><br>--af: **goto 29119P7**<br>--end-- |

| | |
|---|---|
| **29119P7** | --va: **kizlstatdatPRE (kizlstatmPRE/ kizlstatjPRE)**<br>--fn: **29119P7**<br><br>--vb: Preload Startdatum (-monat/-jahr) der Episode (29119a)<br>--fr: [AUTO] Preload Startdatum (-monat/-jahr) der Episode<br><br>--we:<br>Monat __ Jahr ____<br><br>--ac: **autoif (29119P7) 29119a = 29119P7**<br><br>--af:<br>**if (h_kistatPRE = 1) goto 29116**<br>**if (h_kistatPRE = 3) goto 29120**<br>--end-- |
| **29116** | --va: **kijzlp**<br>--hin: **(ts33308)**<br>--fn: **29116**<br><br>--vb: Episodenfortschreibung Zusammenleben<br>--fr: In unserem letzten Interview haben wir notiert, dass Sie im **<20101P3(intmPRE/intjPRE)>** mit **<29111>** in einem Haushalt gelebt haben.<br><br>--we:<br>1: Zielperson widerspricht NICHT<br>2: Zielperson widerspricht<br>3: Kind verstorben<br><br>--ac:<br>**autoif (29116 = 2, 3) 29120 = 20101P3(intmPRE/intjPRE)**<br>**autoif (29116 = 2, 3) h_dauertan = 3**<br>**autoif (29116 = 3) 29104 = 3**<br><br>--af:<br>**if (29116 = 1) goto 29120**<br>**if (29116 = 2) goto 29122**<br>**if (29116 = 3) goto 29157Z**<br>--end-- |

| | |
|---|---|
| **29119a** | --va: **kizlstdat (kizlstm / kizlstj)**<br>--hin: **(ts3331m / y)**<br>--fn: **29119a**<br><br>--vb: Startdatum Zusammenleben Kind<br>--fr:<br>**if (29119 = 1)**<br>Wenn Sie an die Zeit seit **<20101P3(intmPRE/intjPRE)>** denken, von wann bis wann haben Sie mit **<29111>** in einem Haushalt gelebt? Falls Sie in dieser Zeit mehrmals mit **<29111>** in einem Haushalt gelebt haben, nennen Sie mir bitte den ersten Zeitraum!<br><br>**if (29119 > 1)**<br>Von wann bis wann haben Sie das nächste Mal mit **<29111>** in einem Haushalt gelebt?<br><br>--in:<br><<Falls die Zielperson sich nur an Jahreszeiten erinnert, bitte folgende Nummern eingeben:<br>21: Jahresanfang/Winter<br>24: Frühjahr/Ostern<br>27: Jahresmitte/Sommer<br>30: Herbst<br>32: Jahresende>><br><br>--we:<br>von Monat ____ Jahr _____<br>**BUTTONS: Seit der Geburt des Kindes (-5), verweigert (-97), weiß nicht (-98)**<br><br>--ac: **autoif (29119a = -5) 29119a = 29112**<br><br>--af: **goto 29120**<br>--end-- |

| | |
|---|---|
| **29120** | --va: **kizlenddat (kizlendm / kizlendj)**<br>--hin: **(ts3332m / y)**<br>--fn: **29120**<br><br>--vb: Enddatum Zusammenleben Kind<br>--fr:<br>**if (29300 = 2)**<br>**[NCS]** (bis wann)<br><br>**if (29300 = 3)**<br>Bis wann haben Sie mit **<29111>** in einem Haushalt gelebt?<br><br>--in:<br><<Falls die Zielperson sich nur an Jahreszeiten erinnert, bitte folgende Nummern eingeben:<br>21: Jahresanfang/Winter<br>24: Frühjahr/Ostern<br>27: Jahresmitte/Sommer<br>30: Herbst<br>32: Jahresende>><br><br>--we:<br>bis Monat ____ Jahr _____<br>**BUTTONS: Kind verstorben (-4), bis heute (-5), verweigert (-97), weiß nicht (-98)**<br><br>--ac:<br>**autoif (29120 = -5) h_dauertan = 1**<br>**autoif (29120 = 20102(intm/intj)) h_dauertan = 2**<br>**autoif ((29120 > 0 OR 29120(kizlendj) > 0) & (29120 < 20102(intm/intj) OR 29120(kizlendj) <= 20102(intj) & (29120(kizlendm) = -97, -98))) h_dauertan = 3**<br>**autoif (29120 = -4 OR (29120(kizlendj) = -97, -98)) h_dauertan = 4**<br>**autoif (29120 = -4) 29104 = 3**<br>**autoif (29120 = -5) 29121 = 1**<br>**autoif (29120 = -5) 29120 = 20102(intm/intj)**<br><br>--af:<br>**if ((h_dauertan = 1, 4) & 29120 <> -4) goto 29122Z**<br>**if (h_dauertan = 2) goto 29121**<br>**if (h_dauertan = 3) goto 29122**<br>**if (29120 = -4) goto 29157Z**<br>--end-- |

| | |
|---|---|
| **29121** | --va: **kizliz**<br>--hin: **(ts3332c)**<br>--fn: **29121**<br><br>--vb: derzeitiges Zusammenleben mit Kind<br>--fr: Wohnen Sie derzeit noch mit **<29111>** in einem Haushalt?<br><br>--we:<br>1: ja, wohne noch mit **<29111>** in einem Haushalt<br>2: nein, im Interviewmonat Zusammenleben beendet<br>**BUTTONS: Kind verstorben (-4), verweigert (-97), weiß nicht (-98)**<br><br>--ac:<br>**autoif (29121 = 1) h_dauertan = 1**<br>**autoif (29121 = -4) 29104 = 3**<br><br>--af:<br>**if (29121 <> -4) goto 29122Z**<br>**if (29121 = -4) goto 29157Z**<br>--end-- |
| **29122** | --va: **kizlws**<br>--hin: **(ts33410)**<br>--fn: **29122**<br><br>--vb: weiteres späteres Zusammenleben mit Kind<br>--fr:<br>**if (29300 = 2 OR (29300 = 3 & 29116 =1))**<br>Haben Sie später noch einmal mit **<29111>** in einem Haushalt gelebt?<br><br>**if (29300 = 3 & 29116 = 2)**<br>Haben Sie seit unserem letzten Interview im **<20101P3(intmPRE/intjPRE>** mit **<29111>** in einem Haushalt gelebt?<br><br>--we:<br>1: ja<br>2: nein<br>**BUTTONS: Kind verstorben (-4), verweigert (-97), weiß nicht (-98)**<br><br>--ac: **autoif (29122 = -4) 29104 = 3**<br><br>--af:<br>**if (29122 <> -4) goto 29122Z**<br>**if (29122 = -4) goto 29157Z**<br>--end-- |

| | |
|---|---|
| **29122Z** | --va: **[ZS] zki1c**<br>--fn: **29122Z**<br><br>--vb: Zeitstempel 1c Kinder<br>--fr: [ZS] Zeitstempel 1c Kinder<br><br>--af:<br>**if (29122 = 1) goto 29119Z**<br>**if (29122 <> 1 & 29103 = 3 & 29103a = 1) goto 29126Z**<br>**if (29122 <> 1 & ((29103 = 3 & 29103a = 0) OR 29103 = 2) & (h_kialter = 1, 2)) goto 29123**<br>**if (29122 <> 1 & ((29103 = 3 & 29103a = 0) OR 29103 = 2) & (h_kialter = 3, 4, -9)) goto 29140Z**<br>**if (29122 <> 1 & ((29103 = 3 & 29103a = 0) OR 29103 = 2) & h_kialter = 5) goto 29157Z**<br>--end-- |
| | --st: **ENDE Subschleife Zusammenlebendatierung**<br>--end-- |
| **29123** | --va: **kieu**<br>--hin: **(ts33206)**<br>--fn: **29123**<br><br>--vb: Erziehungsurlaub, Babyjahr, Elternzeit für das Kind genommen<br>--fr:<br>Haben Sie selbst seit **<20101P3(intmPRE/intjPRE)>** für **<29111>** Elternzeit genommen?<br><br>--in:<br><<ZP kann in der Elternzeit 30 Std. pro Woche arbeiten. Elternzeit gibt es seit 2001.<br>Bei Unklarheiten: Einen gesetzlichen Anspruch auf Elternzeit haben nur abhängig Beschäftigte (nicht Selbständige, freie Mitarbeiter, 400-Euro-Jobber) mit ausreichend langer Beschäftigungsdauer.>><br><br>--we:<br>1: ja<br>2: nein<br>**BUTTONS: verweigert (-97), weiß nicht (-98)**<br><br>--af:<br>**if (29123 = 1) goto 29126Z**<br>**if ((29123 = 2, -97, -98) & 29103a = 0) goto 29124**<br>**if ((29123 = 2, -97, -98) & 29103a = 1 & (h_kialter = 1, 5)) goto 29157Z**<br>**if ((29123 = 2, -97, -98) & 29103a = 1 & (h_kialter = 2, 3, 4, -9)) goto 29140Z**<br>--end-- |

| | |
|---|---|
| **29124** | --va: **kieue**<br>--hin: **(ts33207)**<br>--fn: **29124**<br><br>--vb: Möglichkeit Erziehungsurlaub, Babyjahr, Elternzeit zu nehmen<br>--fr: Gab es für Sie die Möglichkeit, Elternzeit zu nehmen?<br><br>--in:<br><<Elternzeit gibt es seit 2001.>><br><br>--we:<br>1: ja<br>2: nein<br>**BUTTONS: verweigert (-97), weiß nicht (-98)**<br><br>--af:<br>**if (h_kialter = 2, 3, 4, -9) goto 29140Z**<br>**if (h_kialter = 1, 5) goto 29157Z**<br>--end-- |
| | --st: **BEGINN Subschleife Elternzeitdatierung**<br>--end-- |
| **29126Z** | --va: **[ZS] zki1d**<br>--fn: **29126Z**<br><br>--vb: Zeitstempel 1d Kinder<br>--fr: [ZS] Zeitstempel 1d Kinder<br><br>--af: **goto 29126**<br>--end-- |
| | --va: **[HILF] h_dauertan2**<br><br>--vb: Episode dauert an 2<br>--fr: [HILF] Episode dauert an 2<br><br>--we:<br>1: Episode dauert an<br>2: Episode endet zum Interviewmonat<br>3: Episode endet vor Interviewmonat<br>4: Episodenende = Missing<br>--end-- |

| | |
|---|---|
| | --va: **[HILF] h_kursaktiv**<br><br>--vb: Kurserfassung Modul und Aktivität<br>--fr: [HILF] Kurserfassung Modul und Aktivität<br><br>--we:<br>29: dieser Elternzeit<br>--end-- |
| | --va: **[HILF] h_kursherk**<br><br>--vb: Kurserfassung Kindernummer im Herkunftsmodul<br>--fr: [HILF] Kurserfassung Kindernummer im Herkunftsmodul<br>--end-- |
| | --va: **[HILF] h_kursherk2**<br><br>--vb: Kurserfassung Subepisodennummer im Herkunftsmodul<br>--fr: [HILF] Kurserfassung Subepisodennummer im Herkunftsmodul<br>--end-- |
| | --va: **[HILF] h_kursstart (h_kursstartm / h_kursstartj)**<br><br>--vb: Kurserfassung Startdatum Episode<br>--fr: [HILF] Kurserfassung Startdatum Episode<br><br>--we:<br>von Monat ____ Jahr ____<br>--end-- |
| | --va: **[HILF] h_kursende (h_kursendem / h_kursendej)**<br><br>--vb: Kurserfassung Enddatum Episode<br>--fr: [HILF] Kurserfassung Enddatum Episode<br><br>--we:<br>bis Monat ____ Jahr ____<br>--end-- |

| | |
|---|---|
| | --va: **[HILF] h_kursdauertan**<br><br>--vb: Kurserfassung Episode dauert an<br>--fr: [HILF] Kurserfassung Episode dauert an<br><br>--we:<br>1: ja<br>2: nein<br>-97: verweigert<br>-98: weiß nicht<br>--end-- |
| **29126** | --va: **kieunr**<br>--fn: **29126**<br><br>--vb: Elternzeitnummer<br>--fr: [AUTO] Elternzeitnummer<br><br>--af: **goto 29400**<br>--end-- |
| **29400** | --va: **kieumod**<br>--hin: **(ts33309)**<br>--fn: **29400**<br><br>--vb: Episodenmodus<br>--fr: [AUTO] Episodenmodus<br><br>--we:<br>2: neu aufgenommene Episode im Panel<br>3: aufgesetzte Episode im Panel<br><br>--ac:<br>**autoif (29103a < 29126) 29400 = 2**<br>**autoif (29103a >= 29126) 29400 = 3**<br><br>--af:<br>**if (29400 = 2) goto 29126a**<br>**if (29400 = 3) goto 29126P1**<br>--end-- |
| **29126P1** | --va: **kieukinr1PRE**<br>--fn: **29126P1**<br><br>--vb: Preload Kindernummer bei !!Ersterfassung!! dieser Episode (29110 / 29126P1)<br>--fr: [AUTO] Preload Kindernummer bei !!Ersterfassung!! dieser Episode<br><br>--af: **goto 29126P2**<br>--end-- |

| | |
|---|---|
| **29126P2** | --va: **kieunr1PRE**<br>--fn: **29126P2**<br><br>--vb: Preload Erziehungsurlaubs-Episodennummer bei !!Ersterfassung!! dieser Episode (29126 / 29126P2)<br>--fr: [AUTO] Preload Erziehungsurlaubs-Episodennummer bei !!Ersterfassung!! dieser Episode<br><br>--af: **goto 29126P3**<br>--end-- |
| **29126P3** | --va: **kieuwe1PRE**<br>--fn: **29126P3**<br><br>--vb: Preload Studiennummer bei !!Ersterfassung!! dieser Episode (20101b / 29126P3)<br>--fr: [AUTO] Preload Studiennummer bei !!Ersterfassung!! dieser Episode<br><br>--af: **goto 29126P4**<br>--end-- |
| **29126P4** | --va: **kieukinrPRE**<br>--fn: **29126P4**<br><br>--vb: Preload Kindernummer dieses Kindes (29110)<br>--fr: [AUTO] Preload Kindernummer dieses Kindes in der letzten Befragungswelle<br><br>--af: **goto 29126P5**<br>--end-- |
| **29126P5** | --va: **kieunrPRE**<br>--fn: **29126P5**<br><br>--vb: Preload Erziehungsurlaubs-Episodennummer dieser Episode (29126)<br>--fr: [AUTO] Preload Erziehungsurlaubs-Episodennummer dieser Episode in der letzten Befragungswelle<br><br>--af: **goto 29126P6**<br>--end-- |
| **29126P6** | --va: **kieuwePRE**<br>--fn: **29126P6**<br><br>--vb: Preload Studiennummer der letzten Befragung (20101b)<br>--fr: [AUTO] Preload Studiennummer der letzten Befragung<br><br>--af: **goto 29126P7**<br>--end-- |

| | |
|---|---|
| **29126P7** | --va: **kieustatdatPRE (kieustatmPRE/ kieustatjPRE)**<br>--fn: **29126P7**<br><br>--vb: Preload Startdatum (-monat/-jahr) der Episode (29126a)<br>--fr: [AUTO] Preload Startdatum (-monat/-jahr) der Episode<br><br>--we:<br>Monat __ Jahr ____<br><br>--ac: **autoif (29126P7) 29126a = 29126P7**<br><br>--af: **goto 29123a**<br>--end-- |
| **29123a** | --va: **kieuintro**<br>--fn: **29123a**<br><br>--vb: Episodenfortschreibung Elternzeit<br>--fr: In unserem letzten Interview haben wir notiert, dass Sie im **<20101P3(intmPRE/intjPRE)>** mit **<29111>** in Elternzeit waren.<br><br>--we:<br>1: Zielperson widerspricht NICHT<br>2: Zielperson widerspricht<br><br>--ac:<br>**autoif (29123a = 2) 29127 = 20101P3(intmPRE/intjPRE)**<br>**autoif (29123a = 2) h_dauertan2 = 3**<br><br>--af:<br>**if (29123a = 1) goto 29127**<br>**if (29123a = 2) goto 29130**<br>--end-- |

| | |
|---|---|
| **29126a** | --va: **kieustdat (kieustm / kieustj)**<br>--hin: **(ts2711m / y)**<br>--fn: **29126a**<br><br>--vb: Beginn Erziehungsurlaub<br>--fr:<br>**if (29126 = 1)**<br>Von wann bis wann haben Sie (das erste Mal) Elternzeit für **<29111>** genommen?<br><br>**if (29126 > 1)**<br>Von wann bis wann haben Sie das nächste Mal Elternzeit für **<29111>** genommen?<br><br>--in:<br><<Falls die Zielperson sich nur an Jahreszeiten erinnert, bitte folgende Nummern eingeben:<br>21: Jahresanfang/Winter<br>24: Frühjahr/Ostern<br>27: Jahresmitte/Sommer<br>30: Herbst<br>32: Jahresende>><br><br>--we:<br>von Monat ____ Jahr _____<br>**BUTTONS: Seit der Geburt des Kindes (-5), verweigert (-97), weiß nicht (-98)**<br><br>--ac: **autoif (29126a = -5) 29126a = 29112**<br><br>--af: **goto 29127**<br>--end-- |

| | |
|---|---|
| **29127** | --va: **kieuenddat (kieuendm / kieuendj)**<br>--hin: **(ts2712m / y)**<br>--fn: **29127**<br><br>--vb: Ende Erziehungsurlaub<br>--fr:<br>**if (29400 = 2)**<br>**[NCS]** (bis wann)<br><br>**if (29400 =3)**<br>Bis wann haben Sie Elternzeit für **<29111>** genommen?<br><br>--in:<br><<Wird während der Elternzeit ein weiteres Kind geboren, endet die Elternzeit mit Geburt dieses Kindes.<br>Falls die Zielperson sich nur an Jahreszeiten erinnert, bitte folgende Nummern eingeben:<br>21: Jahresanfang/Winter<br>24: Frühjahr/Ostern<br>27: Jahresmitte/Sommer<br>30: Herbst<br>32: Jahresende>><br><br>--we:<br>bis Monat ____ Jahr _____<br>**BUTTONS: bis heute (-5), verweigert (-97), weiß nicht (-98)**<br><br>--ac:<br>**autoif (29127 = -5) h_dauertan2 = 1**<br>**autoif (29127 = 20102(intm/intj)) h_dauertan2 = 2**<br>**autoif (29127 > 0 & 29127 < 20102(intm/intj)) h_dauertan2 = 3**<br>**autoif (29127 = -97, -98) h_dauertan2 = 4**<br>**autoif (h_dauertan2 = 1) 29127 = 20102(intm/intj)**<br>**autoif (h_dauertan2 = 1) 29128 = 1**<br>**autoif (h_dauertan2 = 1) 29130 = 2**<br><br>--af:<br>**if (h_dauertan2 = 2) goto 29128**<br>**if (h_dauertan2 = 1, 3, 4) goto 29129**<br>--end-- |

| | |
|---|---|
| **29128** | --va: **kieuiz**<br>--hin: **(ts2712c)**<br>--fn: **29128**<br><br>--vb: Andauern des Erziehungsurlaubs<br>--fr: Sind Sie heute noch in Elternzeit für **<29111>**?<br><br>--we:<br>1: ja, bin noch in Elternzeit<br>2: nein, im Interviewmonat Elternzeit beendet<br>**BUTTONS: verweigert (-97), weiß nicht (-98)**<br><br>--ac:<br>**autoif (29128 = 1) h_dauertan2 = 1**<br>**autoif (h_dauertan2 = 1) 29130 = 2**<br><br>--af: **goto 29129**<br>--end-- |

| | |
|---|---|
| **29129** | --va: **kifb**<br>--hin: **(ts27103)**<br>--fn: **29129**<br><br>--vb: Besuch von Lehrgängen/Kursen während der Elternzeit<br>--fr:<br>**if (29400 = 2 & (h_dauertan2 = 2, 3, 4))**<br>Nun geht es um Ihre berufliche Fortbildung während dieser Elternzeit. Haben Sie während dieser Zeit von **<29126a>** bis **<29127>** Lehrgänge oder Kurse besucht, von denen Sie bisher noch nicht berichtet haben?<br><br>**if (29400 = 2 & h_dauertan2 = 1)**<br>Nun geht es um Ihre berufliche Fortbildung während dieser Elternzeit. Haben Sie während dieser Zeit von **<29126a>** bis heute Lehrgänge oder Kurse besucht, von denen Sie bisher noch nicht berichtet haben?<br><br>**if (29400 = 3 & (h_dauertan2 = 2, 3, 4))**<br>Nun geht es um Ihre berufliche Fortbildung während dieser Elternzeit. Haben Sie seit **<20101P3(intmPRE/intjPRE)>** bis **<29127>** Lehrgänge oder Kurse besucht, von denen Sie bisher noch nicht berichtet haben?<br><br>**if (29400 = 3 & h_dauertan2 = 1)**<br>Nun geht es um Ihre berufliche Fortbildung während dieser Elternzeit. Haben Sie seit **<20101P3(intmPRE/intjPRE)>** bis heute Lehrgänge oder Kurse besucht, von denen Sie bisher noch nicht berichtet haben?<br><br>--we:<br>1: ja<br>2: nein<br>**BUTTONS: verweigert (-97), weiß nicht (-98)**<br><br>--ac:<br>**autoif (29129 = 1) h_kursaktiv = 29**<br>**autoif (29129 = 1) h_kursherk = 29110**<br>**autoif (29129 = 1) h_kursherk2 = 29126**<br>**autoif (29129 = 1 & 29126a >= 20101P3(intmPRE / intjPRE)) h_kursstart = 29126a**<br>**autoif (29129 = 1 & 29126a < 20101P3(intmPRE / intjPRE)) h_kursstart = 20101P3(intmPRE / intjPRE)**<br>**autoif (29129 = 1) h_kursende = 29127**<br>**autoif (29129 = 1) h_kursdauertan = 29128**<br><br>--af:<br>**if (29129 = 1) goto 35100Z**<br>**if ((29129 = 2, -97, -98) & (h_dauertan2 = 2, 3, 4)) goto 29129a**<br>**if ((29129 = 2, -97, -98) & h_dauertan2 = 1) goto 29131Z**<br>--end-- |

| | |
|---|---|
| **29129a** | --va: **kieuaf1**<br>--hin: **(ts27104)**<br>--fn: **29129a**<br><br>--vb: Erwerbstätigkeit nach Elternzeit<br>--fr: Waren Sie direkt im Anschluss an diese Elternzeit, also ab **<29127>**, (wieder) erwerbstätig?<br><br>--we:<br>1: ja<br>2: nein<br>**BUTTONS: verweigert (-97), weiß nicht (-98)**<br><br>--af:<br>**if 29129a = 1 goto 29129b**<br>**if 29129a = 2, -97, -98 goto 29130**<br><br>--ef: **Modul35: 35102 = 29 & 35106 <> 1**<br>--end-- |
| **29129b** | --va: **kieuaf2**<br>--hin: **(ts27105)**<br>--fn: **29129b**<br><br>--vb: Vertragliche Arbeitszeit bei Wiedereinstieg<br>--fr: Wie viele Stunden pro Woche betrug Ihre !!vertraglich vereinbarte!! Arbeitszeit unmittelbar bei ihrem Wiedereinstieg?<br><br>--we:<br>OFFEN: _ _,_ _ Stunden pro Woche<br>94: mehr als 90 Stunden pro Woche<br>95: keine festgelegte Arbeitszeit<br>**BUTTONS: verweigert (-97), weiß nicht (-98)**<br><br>--ra: **0 to 90, 94, 95, -97, -98**<br><br>--af:<br>**if (29129b = 51 to 90, 94) goto 29129c**<br>**if (29129b < 51 OR 29129b = 95) goto 29129d**<br>--end-- |

| | |
|---|---|
| **29129c** | --va: **kieuaf3**<br>--fn: **29129c**<br><br>--vb: Arbeitszeit nach Wiedereinstieg: mehr als 50 Std.<br>--fr: Sie haben angegeben, dass Ihre Arbeitszeit mehr als 50 Stunden betrug. Ist das korrekt?<br><br>--we:<br>1: Angabe korrekt<br>2: Angabe korrigieren<br><br>--af:<br>**if (29129c = 1) goto 29129d**<br>**if (29129c = 2) goto 29129b**<br>--end-- |
| **29129d** | --va: **kieuaf4**<br>--hin: **(ts27106)**<br>--fn: **29129d**<br><br>--vb: Erwerbstätigkeit nach Elternzeit, Arbeitgeberwechsel<br>--fr: Haben Sie beim gleichen Arbeitgeber wieder angefangen zu arbeiten, bei dem Sie auch vor der Elternzeit gearbeitet haben?<br><br>--we:<br>1: ja<br>2: nein<br>3: vor Elternzeit nicht erwerbstätig gewesen<br>4: vor Elternzeit selbständig gewesen<br>**BUTTONS: verweigert (-97), weiß nicht (-98)**<br><br>--af:<br>**if (29129d = 2) goto 29129e**<br>**if (29129d = 1, 3, 4, -97, -98) goto 29130**<br>--end-- |
| **29129e** | --va: **kieuaf5**<br>--hin: **(ts27107)**<br>--fn: **29129e**<br><br>--vb: Arbeitgeberwechsel freiwillig<br>--fr: Gab es für Sie die Möglichkeit, bei Ihrem alten Arbeitgeber wieder anzufangen?<br><br>--we:<br>1: ja<br>2: nein<br>**BUTTONS: verweigert (-97), weiß nicht (-98)**<br><br>--af: **goto 29130**<br>--end-- |

| | |
|---|---|
| **29130** | --va: **kieuws**<br>--fn: **29130**<br><br>--vb: weiterer Erziehungsurlaub<br>--fr:<br>**if (29400 = 2 OR (29400 = 3 & 29123a = 1))**<br>Haben Sie selbst für **<29111>** noch einmal Elternzeit genommen?<br><br>**if (29400 = 3 & 29123a = 2)**<br>Haben Sie selbst seit unserem letzten Interview im **<20101P3(intmPRE/intjPRE)>** Elternzeit für **<29111>** genommen?<br><br>--we:<br>1: ja<br>2: nein<br>**BUTTONS: verweigert (-97), weiß nicht (-98)**<br><br>--af: **goto 29131Z**<br>--end-- |
| **29131Z** | --va: **[ZS] zki1e**<br>--fn: **29131Z**<br><br>--vb: Zeitstempel 1e Kinder<br>--fr: [ZS] Zeitstempel 1e Kinder<br><br>--af:<br>**if (29130 = 1) goto 29126Z**<br>**if ((29130 = 2, -97, -98) OR h_dauertan2 = 1) & (h_kialter = 2, 3, 4, -9)) goto 29140Z**<br>**if ((29130 = 2, -97, -98) OR h_dauertan2 = 1) & (h_kialter = 1, 5)) goto 29157Z**<br><br>--ef: **Modul35: 35102 = 29 & 35106 = 1**<br>--end-- |
| | --st: **ENDE Subschleife Elternzeitdatierung**<br>--end-- |
| **29140Z** | --va: **[ZS] zki1f**<br>--fn: **29140Z**<br><br>--vb: Zeitstempel 1f Kinder<br>--fr: [ZS] Zeitstempel 1f Kinder<br><br>--af:<br>**if (h_kialter = 4, -9) goto 29140**<br>**if (h_kialter = 2) goto 29142a**<br>**if (h_kialter = 3) goto 29142**<br>--end-- |

| | |
|---|---|
| **29140** | --va: **kiet**<br>--hin: **(ts33209)**<br>--fn: **29140**<br><br>--vb: Erwerbstätigkeit Kind<br>--fr: Ist **<29111>** derzeit Voll- oder Teilzeit erwerbstätig, nebenher oder nicht erwerbstätig?<br><br>--in: <<In Ausbildung (Schule, berufliche Ausbildung, Studium) gilt als nicht erwerbstätig. Mit nebenher erwerbstätig sind unter 15 Stunden in der Woche gemeint. Wenn jemand zwei Halbtagsstellen hat, dann gilt er als Vollzeit erwerbstätig.>><br><br>--we:<br>1: Vollzeit erwerbstätig<br>2: Teilzeit erwerbstätig<br>3: nebenher erwerbstätig<br>4: nicht erwerbstätig<br>**BUTTONS: verweigert (-97), weiß nicht (-98)**<br><br>--af:<br>**if (29140 = 1, 2, -97, -98) goto 29143Z**<br>**if (29140 = 3, 4) goto 29140a**<br>--end-- |

| | |
|---|---|
| **29140a** | --va: **kinet**<br>--hin: **(ts33210)**<br>--fn: **29140a**<br><br>--vb: Nichterwerbstätigkeit Kind<br>--fr: Was macht **<29111>** derzeit hauptsächlich?<br><br>--in: <<Vorgaben nicht vorlesen. Bitte zuordnen. Nur bei Bedarf: Ist er/sie beispielsweise in der Schule oder Ausbildung, arbeitslos, Hausfrau/Hausmann oder was macht er/sie derzeit?>><br><br>--we:<br>1: arbeitslos<br>2: Kurzarbeit<br>3: 1-Euro-Job, ABM, oder ähnliche Maßnahme der BA/Jobcenter oder ARGE<br>4: Altersteilzeit, unabhängig von welcher Phase<br>5: allgemeinbildende Schulausbildung<br>6: berufliche Ausbildung<br>7: Meister-/Technikerausbildung<br>8: Studium<br>9: Promotion<br>10: Umschulung, Fort- oder Weiterbildung<br>11: in Mutterschutz/Elternzeit<br>12: Hausfrau/Hausmann<br>13: krank/vorübergehend arbeitsunfähig<br>14: Rentner/in, Pensionär/in, (Vor-)Ruhestand<br>15: (freiwilliger) Wehr-/Zivildienst, Bundesfreiwilligendienst, Freiwilliges Soziales/Ökologisches/Europäisches Jahr<br>16: etwas anderes<br>**if <h_kialter = -9>** 17: Kind geht noch nicht zur Schule<br>**BUTTONS: verweigert (-97), weiß nicht (-98)**<br><br>--af:<br>**if (29140a = 1, 2, 3, 4, 6 to 15, -97, -98) goto 29143Z**<br>**if (29140a = 5) goto 29142**<br>**if (29140a = 16) goto 29141**<br>**if (29140a = 17) goto 29157Z**<br>--end-- |

| | |
|---|---|
| **29141** | --va: **kinets**<br>--hin: **(ts33211_O)**<br>--fn: **29141**<br><br>--vb: Anderer Erwerbsstatus Kind (offene Angabe)<br>--fr: Und was macht **<29111>** genau?<br><br>--we:<br>OFFEN: _____<br>**BUTTONS: verweigert (-97), weiß nicht (-98)**<br><br>--af: **goto 29143Z**<br>--end-- |
| **29142a** | --va: **kischulintro**<br>--hin: **(ts33301)**<br>--fn: **29142a**<br><br>--vb: Einschulung<br>--fr: Besucht **<29111>** schon die Schule?<br><br>--we:<br>1: ja<br>2: nein<br>**BUTTONS: verweigert (-97), weiß nicht (-98)**<br><br>--af:<br>**if (29142a = 1) goto 29142**<br>**if (29142a = 2, -97, -98) goto 29157Z**<br>--end-- |

| | |
|---|---|
| **29142** | --va: **kischultyp**<br>--hin: **(ts33212)**<br>--fn: **29142**<br><br>--vb: Schulform Kind<br>--fr: Welche Schule besucht **<29111>**?<br><br>--in: <<Vorgaben nur bei Bedarf vorlesen, zuordnen lassen.<br>Bei Schulbesuch im Ausland: Welcher Schule entspricht das in Deutschland ungefähr?<br>Wenn „Sekundarschule“ angegeben wird, bitte nachfragen, ob sich die Schule in Berlin befindet. Wenn ja, dann zu Kategorie 10 zuordnen, wenn nein, zu Kategorie 6 zuordnen.>><br><br>--we:<br>1: Grundschule<br>**if (h_kialter <> 2)** 2: Orientierungsstufe, auch Erprobungsstufe<br>**if (h_kialter <> 2)** 3: Hauptschule<br>**if (h_kialter <> 2)** 4: Realschule<br>**if (h_kialter <> 2)** 5: Verbundene Haupt- und Realschule, auch Sekundar-, Regel-, Mittel-, Ober- und Wirtschaftsschule, Regionale Schule, Erweiterte Realschule, Realschule plus, Gemeinschaftsschule, Werkrealschule, Stadtteilschule, Mittelstufenschule<br>**if (h_kialter <> 2)** 6: Gesamtschule, auch integrierte Schulen, integrierte Sekundarschule (Berlin)<br>7: Waldorfschule<br>**if (h_kialter <> 2)** 8: Gymnasium, auch Kolleg<br>9: Sonderschule/Förderschule, auch Förderzentrum<br>10: andere Schule<br>**BUTTONS: Schule beendet (-6), verweigert (-97), weiß nicht (-98)**<br><br>--af:<br>**if (29142 = 1 to 9, -97, -98) goto 29157Z**<br>**if (29142 = 10) goto 29143**<br>**if (29142= -6) goto 29143Z**<br>--end-- |
| **29143** | --va: **kischultyps**<br>--hin: **(ts33213_O)**<br>--fn: **29143**<br><br>--vb: andere Schulform Kind<br>--fr: Was für eine Schule ist das?<br><br>--we:<br>OFFEN: _____<br>**BUTTONS: verweigert (-97), weiß nicht (-98)**<br><br>--af: **goto 29157Z**<br>--end-- |

| | |
|---|---|
| **29143Z** | --va: **[ZS] zki1g**<br>--fn: **29143Z**<br><br>--vb: Zeitstempel 1g Kinder<br>--fr: [ZS] Zeitstempel 1g Kinder<br><br>--af:<br>**if (29103 = 2 OR (29103 = 3 & h_kischul = -9)) goto 29144**<br>**if (29103 = 3 & h_kischul = 1) goto 29201**<br>**if (29103 = 3 & h_kischul = 2) goto 29202**<br>**if (29103 = 3 & h_kischul = 3 & 29140a = 6) goto 29146**<br>**if (29103 = 3 & h_kischul = 3 & 29140a = 8) goto 29148**<br>**if (29103 = 3 & h_kischul = 3 & (29140a <> 6, 8)) goto 29149Z**<br>--end-- |
| **29201** | --va: **kischulintro1**<br>--hin: **(ts33302)**<br>--fn: **29201**<br><br>--vb: Episodenfortschreibung – Höchster Schulabschluss Kind 1<br>--fr: In unserem letzten Interview im **<20101P3(intmPRE/intjPRE)>** haben wir als höchsten allgemeinbildenden Schulabschluss von **<29111> <h_kischultPRE>** notiert.<br><br>--we:<br>1: Zielperson widerspricht NICHT<br>2: Zielperson widerspricht<br><br>--af:<br>**if (29201 = 1) goto 29202**<br>**if (29201 = 2) goto 29144**<br>--end-- |

| | |
|---|---|
| **29202** | --va: **kischulintro2**<br>--hin: **(ts33303)**<br>--fn: **29202**<br><br>--vb: Episodenfortschreibung – Höchster Schulabschluss Kind 2<br>--fr: Hat **<29111>** seit unserem letzten Interview im **<20101P3(intmPRE/intjPRE)>** einen (weiteren) allgemeinbildenden Schulabschluss gemacht?<br><br>--we:<br>1: keinen (weiteren) Abschluss gemacht<br>2: (weiteren) Abschluss gemacht<br>**BUTTONS: verweigert (-97), weiß nicht (-98)**<br><br>--af:<br>**if ((29202 = 1, -97, -98) & 29140a = 6) goto 29146**<br>**if ((29202 = 1, -97, -98) & 29140a = 8) goto 29148**<br>**if ((29202 = 1, -97, -98) & (29140a <> 6, 8)) goto 29149Z**<br>**if (29202 = 2) goto 29144**<br>--end-- |
| **29144** | --va: **kischul**<br>--hin: **(ts33214)**<br>--fn: **29144**<br><br>--vb: Höchster Schulabschluss Kind<br>--fr:<br>**if (29103 = 2 OR 29201 = 2 OR h_kischul = -9 OR 29142 = -6)**<br>Welchen höchsten allgemeinbildenden Schulabschluss hat **<29111>** derzeit?<br><br>**if (29103 = 3 & 29202 = 2)**<br>Welchen (weiteren) allgemeinbildenden Schulabschluss hat **<29111>** inzwischen gemacht?<br><br>--in:<br><<Vorgaben nur bei Bedarf vorlesen, zuordnen lassen.<br>Wenn Fachabitur angegeben wird, bitte nachfragen, ob damit die Zugangsberechtigung für ein Studium an einer Fachhochschule oder an einer Universität erworben wurde. Wenn Fachhochschule, dann zu Kategorie 4 zuordnen, wenn Universität, zu Kategorie 5 zuordnen.<br>Bei Abschlüssen, die im Ausland erworben wurden, einordnen lassen:<br>Was hätte diesem Abschluss in Deutschland ungefähr entsprochen?>><br><br>--we:<br>**if (h_etappe = 6)** 1: einfacher Hauptschulabschluss<br>auch: Berufsbildungsreife, Berufsreife, Erster allgemeinbildender Schulabschluss, Mittelschulabschluss (in Bayern)<br>**if (h_etappe = 8)** 1: einfacher Hauptschulabschluss<br>auch: Berufsbildungsreife, Berufsreife, Erster allgemeinbildender Schulabschluss, Mittelschulabschluss (in Bayern), Volksschulabschluss, 8.Klasse POS<br>2: qualifizierender oder qualifizierter Hauptschulabschluss<br>auch: Erweiterte Berufsbildungsreife, Berufsreife mit Leistungsfeststellung, Sekundarabschluss I – Hauptschulabschluss, Hauptschulabschluss nach Klasse 10, qualifizierender Mittelschulabschluss (in Bayern)<br>**if (h_etappe = 6)** 3: Realschulabschluss |

| | |
|---|---|
| | auch: Mittlere Reife, Mittlerer Schulabschluss, Wirtschaftsschulabschluss, Fachschulabschluss, Fachoberschulreife, Mittlerer Abschluss, Mittlerer Bildungsabschluss, Erweiterter/Qualifizierter Sekundarabschluss, Erweiterter/Qualifizierter Realschulabschluss<br>**if (h_etappe = 8)** 3: Realschulabschluss<br>auch: Mittlere Reife, Mittlerer Schulabschluss, Wirtschaftsschulabschluss, Fachschulabschluss, Fachoberschulreife, Mittlerer Abschluss, Mittlerer Bildungsabschluss, Erweiterter/Qualifizierter Sekundarabschluss, Erweiterter/Qualifizierter Realschulabschluss, 10.Klasse POS<br>4: Fachhochschulreife<br>**if (h_etappe = 6)** 5: andere Hochschulreife (Abitur)<br>**if (h_etappe = 8)** 5: andere Hochschulreife (Abitur / EOS 12. Klasse)<br>6: Sonder-/Förderschulabschluss<br>7: anderer Abschluss<br>**BUTTONS: kein Schulabschluss (-5), verweigert (-97), weiß nicht (-98)**<br><br>--af:<br>**if ((29144 = 1 to 6, -5, -97, -98) & 29140a = 6) goto 29146**<br>**if ((29144 = 1 to 6, -5, -97, -98) & 29140a = 8) goto 29148**<br>**if ((29144 = 1 to 6, -5, -97, -98) & (29140a <> 6, 8)) goto 29149Z**<br>**if (29144 = 7) goto 29145**<br>--end-- |
| **29145** | --va: **kischuls**<br>--hin: **(ts33215_O)**<br>--fn: **29145**<br><br>--vb: anderer Schulabschluss Kind<br>--fr: Was für ein Schulabschluss ist das?<br><br>--we:<br>OFFEN: _____<br>**BUTTONS: verweigert (-97), weiß nicht (-98)**<br><br>--af:<br>**if (29140a = 6) goto 29146**<br>**if (29140a = 8) goto 29148**<br>**if (29140a <> 6, 8) goto 29149Z**<br>--end-- |

| | |
|---|---|
| **29146** | --va: **kiausbtyp**<br>--hin: **(ts33216)**<br>--fn: **29146**<br><br>--vb: Ausbildung Kind<br>--fr: Was für eine Ausbildung macht **<29111>** derzeit? (z.B. eine Lehre, eine Meister- oder Technikerausbildung, eine Ausbildung an einer Berufsfachschule, Handelsschule oder Schule des Gesundheitswesens, eine Ausbildung an einer Fachschule oder eine Ausbildung als Beamter/Beamtin?)<br><br>--we:<br>1: Lehre (kaufmännisch, betrieblich, gewerblich, landwirtschaftlich)<br>2: Meister- oder Technikerausbildung<br>3: Ausbildung an einer Berufsfachschule oder Handelsschule<br>4: Ausbildung an einer Schule des Gesundheitswesens<br>5: Ausbildung an einer Fachschule<br>6: Beamtenausbildung (Laufbahnprüfung)<br>7: andere Ausbildung<br>**BUTTONS: verweigert (-97), weiß nicht (-98)**<br><br>--af:<br>**if (29146 =1 to 5, -97, -98) goto 29157Z**<br>**if (29146 = 6) goto 29156**<br>**if (29146 = 7) goto 29147**<br>--end-- |
| **29147** | --va: **kiausbtyps**<br>--hin: **(ts33217_O)**<br>--fn: **29147**<br><br>--vb: andere Ausbildung Kind<br>--fr: Was für eine Ausbildung ist das?<br><br>--we:<br>OFFEN: _____<br>**BUTTONS: verweigert (-97), weiß nicht (-98)**<br><br>--af: **goto 29157Z**<br>--end-- |

| | |
|---|---|
| **29148** | --va: **kihstyp**<br>--hin: **(ts33218)**<br>--fn: **29148**<br><br>--vb: Studieneinrichtung Kind<br>--fr: An welcher Bildungseinrichtung studiert **<29111>** derzeit? An einer Berufsakademie oder Dualen Hochschule, einer Verwaltungsfachhochschule, einer Fachhochschule oder an einer Universität?<br><br>--we:<br>1: Berufsakademie, Duale Hochschule<br>2: Verwaltungsfachhochschule<br>3: Fachhochschule<br>4: Universität (auch Technische, Medizinische, Kirchliche, Pädagogische oder Tierärztliche Hochschule, Musik- oder Kunsthochschule)<br>5: andere Einrichtung<br>**BUTTONS: verweigert (-97), weiß nicht (-98)**<br><br>--af:<br>**if (29148 = 1, 2, 3, 4, -97, -98) goto 29157Z**<br>**if (29148 = 5) goto 29149**<br>--end-- |
| **29149** | --va: **kihstyps**<br>--hin: **(ts33219_O)**<br>--fn: **29149**<br><br>--vb: andere Studieneinrichtung Kind<br>--fr: Was für eine Bildungseinrichtung ist das genau?<br><br>--we:<br>OFFEN: _____<br>**BUTTONS: verweigert (-97), weiß nicht (-98)**<br><br>--af: **goto 29157Z**<br>--end-- |
| **29149Z** | --va: **[ZS] zki1h**<br>--fn: **29149Z**<br><br>--vb: Zeitstempel 1h Kinder<br>--fr: [ZS] Zeitstempel 1h Kinder<br><br>--af:<br>**if (29103 = 3 & h_kiausb = 1) goto 29203**<br>**if (29103 = 3 & h_kiausb = 2) goto 29204**<br>**if (29103 = 2 OR (29103 = 3 & h_kiausb = -9)) goto 29150**<br>--end-- |

| | |
|---|---|
| **29203** | --va: **kiausbintro1**<br>--hin: **(ts33304)**<br>--fn: **29203**<br><br>--vb: Episodenfortschreibung – Höchster beruflicher Ausbildungsabschluss Kind 1<br>--fr: Als höchsten beruflichen Ausbildungsabschluss von **<29111>**haben wir **<h_kiausbtPRE>** notiert.<br><br>--we:<br>1: Zielperson widerspricht NICHT<br>2: Zielperson widerspricht<br><br>--af:<br>**if (29203 = 1) goto 29204**<br>**if (29203 = 2) goto 29150**<br>--end-- |
| **29204** | --va: **kiausbintro2**<br>--hin: **(ts33305)**<br>--fn: **29204**<br><br>--vb: Episodenfortschreibung – Höchster beruflicher Ausbildungsabschluss Kind 2<br>--fr: Hat **<29111>** seit unserem letzten Interview im **<20101P3(intmPRE/intjPRE)>** einen (weiteren) beruflichen Ausbildungsabschluss gemacht?<br><br>--we:<br>1: keinen (weiteren) Abschluss gemacht<br>2: (weiteren) Abschluss gemacht<br>**BUTTONS: verweigert (-97), weiß nicht (-98)**<br><br>--ac:<br>**autoif (29204 = 1) 29150 = 29103P10**<br>**autoif (29204 = 1) 29151 = 29103P10a**<br>**autoif (29204 = 1) 29153 = 29103P11**<br>**autoif (29204 = 1) 29154 = 29103P12**<br><br>--af:<br>**if (29204 = 1, -97, -98) goto 29157Z**<br>**if (29202 = 2) goto 29150**<br>--end-- |
| **29150** | --va: **kiausb**<br>--hin: **(ts33220)**<br>--fn: **29150**<br><br>--vb: höchster beruflicher Ausbildungsabschluss Kind<br>--fr:<br>**if (29103 = 2 OR 29203 = 2 OR h_kiausb = -9)**<br>Welchen höchsten beruflichen Ausbildungsabschluss hat **<29111>** derzeit?<br><br>**if (29103 = 3 & 29204 = 2)** |

| | |
|---|---|
| | Welchen (weiteren) beruflichen Ausbildungsabschluss hat **<29111>** inzwischen gemacht?<br><br>--in:<br><<Damit meinen wir beispielsweise, ob er / sie eine Lehre oder einen Meister gemacht hat oder einen Studienabschluss wie etwa ein Diplom gemacht hat.<br>Vorgaben nicht vorlesen, Nennung zuordnen. Wenn kein Abschluss, sondern nur eine Einrichtung genannt wird: Nach Abschluss fragen.<br>Bei Abschlüssen, die im Ausland erworben wurden, einordnen lassen: Was hätte diesem Abschluss in Deutschland ungefähr entsprochen?>><br><br>--we:<br>1: Abschluss einer Lehre (kaufmännisch, betrieblich, gewerblich, landwirtschaftlich), Gesellen- oder Gehilfenbrief, duale Ausbildung<br>2: Meister, Technikerabschluss<br>3: Beamtenausbildung (Laufbahnprüfung)<br>4: Abschluss einer Schule des Gesundheitswesens<br>5: Berufsfachschulabschluss, Handelsschulabschluss<br>6: Fachschulabschluss (auch Abschluss der Fachakademie)<br>8: Bachelor (z.B. B.A., B.Sc.)<br>9: Diplom, Master (M.A.)<br>10: Magister, Staatsexamen<br>11: Promotion, Habilitation<br>12: Berufsakademie, Duale Hochschule ohne nähere Angabe<br>13: Verwaltungsfachhochschule ohne nähere Angabe<br>14: Fachhochschule ohne nähere Angabe<br>15: Universität ohne nähere Angabe<br>16: Hochschulabschluss (Studium) ohne nähere Angabe<br>17: Betriebliche Anlernausbildung<br>21: Anderer Ausbildungsabschluss<br>**BUTTONS: kein beruflicher Ausbildungsabschluss (-5), verweigert (-97), weiß nicht (-98)**<br><br>--ac:<br>**autoif (29150 = 10) 29154 = 4**<br>**autoif (29150 = 11) 29154 = 4**<br><br>--af:<br>**if (29150 = 1, 2, 4 to 6, 11, 17, -5, -97, -98) goto 29157Z**<br>**if (29150 = 3) goto 29156**<br>**if (29150 = 8, 9) goto 29154**<br>**if (29150 = 10) goto 29155**<br>**if (29150 = 12 to 16) goto 29153**<br>**f (29150 = 21) goto 29151**<br>--end-- |

| | |
|---|---|
| **29151** | --va: **kiausbs**<br>--hin: **(ts33221_O)**<br>--fn: **29151**<br><br>--vb: anderer Ausbildungsabschluss Kind (offen)<br>--fr: Welcher andere Abschluss ist das?<br><br>--we:<br>OFFEN: _____<br>**BUTTONS: verweigert (-97), weiß nicht (-98)**<br><br>--af: **goto 29152**<br>--end-- |
| **29152** | --va: **kiinstausbs**<br>--hin: **(ts33222_O)**<br>--fn: **29152**<br><br>--vb: andere Bildungseinrichtung Kind (offen)<br>--fr: An welcher Bildungseinrichtung hat **<29111>** diesen Abschluss gemacht?<br><br>--we:<br>OFFEN: _____<br>**BUTTONS: verweigert (-97), weiß nicht (-98)**<br><br>--af: **goto 29155**<br>--end-- |

| | |
|---|---|
| **29153** | --va: **kiarths**<br>--hin: **(ts33223)**<br>--fn: **29153**<br><br>--vb: Art Hochschulabschluss Kind<br>--fr: Um was für eine Art von Abschluss handelte es sich dabei genau, also war das z.B. ein Bachelor, Diplom, Master, Magister, Staatsexamen oder eine Promotion?<br><br>--in: <<Vorgaben bitte nicht vorlesen.>><br><br>--we:<br>1: Bachelor (z.B. B.A., B.Sc., B.Eng., LL.B.)<br>2: Diplom, Master (z.B. M.A., M.Sc., LL.M.)<br>3: Magister, Staatsexamen<br>4: Promotion<br>5: anderer Abschluss<br>**BUTTONS: verweigert (-97), weiß nicht (-98)**<br><br>--ac:<br>**autoif (29153 = 3 & 29150 = 16) 29154 = 4**<br>**autoif (29153 = 4 & 29150 = 16) 29154 = 4**<br><br>--af:<br>**if ((29153 = 1, 2, -97, -98) & 29150 = 16) goto 29154**<br>**if (29153 = 3) goto 29155**<br>**if (29153 = 4) goto 29157Z**<br>**if (29153 = 1 & (29150 = 12 to 15)) goto 29157Z**<br>**if (29153 = 5) goto 29153a**<br>**if ((29153 = 2, -97, -98) & (29150 = 14, 15)) goto 29155**<br>**if ((29153 = 2, -97, -98) & (29150 = 12, 13)) goto 29157Z**<br>--end-- |
| **29153a** | --va: **kiarthss**<br>--hin: **(ts33224_O)**<br>--fn: **29153a**<br><br>--vb: Anderer Hochschulabschluss Kind (offen)<br>--fr: Welcher andere Abschluss ist das?<br><br>--we:<br>OFFEN: _____<br>**BUTTONS: verweigert (-97), weiß nicht (-98)**<br><br>--af:<br>**if (29150 = 16) goto 29154**<br>**if (29150 = 14, 15) goto 29155**<br>**if (29150 = 12, 13) goto 29157Z**<br>--end-- |

| | |
|---|---|
| **29154** | --va: **kiinsths**<br>--hin: **(ts33225)**<br>--fn: **29154**<br><br>--vb: Hochschulabschluss verleihende Institution Kind<br>--fr: Und an welcher Bildungseinrichtung hat **<29111>** diesen Abschluss gemacht? War das an einer Berufsakademie oder Dualen Hochschule, an einer Verwaltungsfachhochschule, an einer Fachhochschule oder an einer Universität?<br><br>--we:<br>1: Berufsakademie, Duale Hochschule<br>2: Verwaltungsfachhochschule<br>3: Fachhochschule<br>4: Universität (auch Technische, Medizinische, Kirchliche, Pädagogische oder Tierärztliche Hochschule, Musik- oder Kunsthochschule)<br>5: andere Einrichtung<br>**BUTTONS: verweigert (-97), weiß nicht (-98)**<br><br>--af:<br>**if (29154 = 1, 2, -97, -98) goto 29157Z**<br>**if ((29154 = 3, 4) & (29150 = 8 OR (29150 = 16 & (29153 = 1, -97, -98)))) goto 29157Z**<br>**if ((29154 = 3, 4) & (29150 = 9 OR (29150 = 16 & (29153 = 2, 5)))) goto 29155**<br>**if (29154 = 5) goto 29154a**<br>--end-- |
| **29154a** | --va: **kiinsthss**<br>--hin: **(ts33226_O)**<br>--fn: **29154a**<br><br>--vb: Andere Hochschulabschluss verleihende Institution Kind (offen)<br>--fr: Was für eine Bildungseinrichtung war das genau?<br><br>--we:<br>OFFEN: _____<br>**BUTTONS: verweigert (-97), weiß nicht (-98)**<br><br>--af:<br>**if (29150 = 8 OR (29150 = 16 & (29153 = 1, -97, -98))) goto 29157Z**<br>**if (29150 = 9 OR (29150 = 16 & (29153 = 2, 5))) goto 29155**<br>--end-- |

| | |
|---|---|
| **29155** | --va: **kipromo**<br>--hin: **(ts33227)**<br>--fn: **29155**<br><br>--vb: Promotion Kind<br>--fr: Hat **<29111>** eine Promotion abgeschlossen oder promoviert er / sie derzeit?<br><br>--we:<br>1: ja, Promotion abgeschlossen<br>2: ja, promoviert<br>3: nein<br>**BUTTONS: verweigert (-97), weiß nicht (-98)**<br><br>--af: **goto 29157Z**<br>--end-- |
| **29156** | --va: **kibeamtausb**<br>--hin: **(ts33228)**<br>--fn: **29156**<br><br>--vb: Art Beamtenausbildung Kind<br>--fr: Ist/War das eine Beamtenausbildung für den einfachen, mittleren, gehobenen oder höheren Dienst?<br><br>--in: <<Frage nicht stellen, wenn Art der Beamtenausbildung aus dem genannten Abschluss hervorgeht; dann Angabe zuordnen.>><br><br>--we:<br>1: einfacher Dienst<br>2: mittlerer Dienst<br>3: gehobener Dienst<br>4: höherer Dienst<br>**BUTTONS: verweigert (-97), weiß nicht (-98)**<br><br>--af: **goto 29157Z**<br>--end-- |
| **29157Z** | --va: **[ZS] zki1i**<br>--fn: **29157Z**<br><br>--vb: Zeitstempel 1i Kinder<br>--fr: [ZS] Zeitstempel 1i Kinder<br><br>--af:<br>**if ((29103 = 2 & h_eigkind = 1) OR (29103 = 3 & 29110 = 29101a) goto 29157**<br>**if (29103 = 2 & h_eigkind = 0) goto 29158**<br>**if (29103 = 3 & 29110 < 29101a) goto 29159Z**<br>--end-- |

| | |
|---|---|
| **29157** | --va: **kiintro11**<br>--hin: **(ts33101)**<br>--fn: **29157**<br><br>--vb: Eigene Kinder<br>--fr: Haben Sie seit unserem letzten Interview im **<20101P3(intmPRE/intjPRE)>** ein (weiteres) Kind bekommen bzw. ein Pflege- oder Adoptivkind aufgenommen?<br><br>--we:<br>1: ja<br>2: nein<br>**BUTTONS: verweigert (-97), weiß nicht (-98)**<br><br>--af:<br>**if (29157 = 1 OR h_etappe = 6) goto 29159Z**<br>**if ((29157 = 2, -97, -98) & h_etappe = 8) goto 29158**<br>--end-- |
| **29158** | --va: **kiintro12**<br>--hin: **(ts33306)**<br>--fn: **29158**<br><br>--vb: Kinder im Haushalt<br>--fr:<br>Haben Sie seit **<20101P3(intmPRE/intjPRE)>** mit einem Kind in einem Haushalt gelebt, von dem Sie noch nicht berichtet haben, z.B. mit einem Kind Ihres Partners / Ihrer Partnerin?<br><br>--we:<br>1: ja<br>2: nein<br>**BUTTONS: verweigert (-97), weiß nicht (-98)**<br><br>--af: **goto 29159Z**<br>--end-- |
| **29159Z** | --va: **[ZS] zki2**<br>--fn: **29159Z**<br><br>--vb: Zeitstempel 2 Kinder<br>--fr: [ZS] Zeitstempel 2 Kinder<br><br>--af:<br>**if (29110 < 29101a OR 29157 = 1 OR 29158 = 1) goto 29110Z**<br>**if (((29157 = 2, -97, -98) & h_etappe = 6) OR (29158 = 2, -97, -98)) goto 29160**<br>--end-- |
| | --st: **ENDE Kinderschleife – BEGINN Querschnitt Kinder**<br>--end-- |

| | |
|---|---|
| **29160** | --va: **kimin**<br>--hin: **(t742003)**<br>--fn: **29160**<br><br>--vb: minderjährige Kinder im HH<br>--fr: [AUTO] Minderjährige Kinder im HH<br><br>--we:<br>1: ja<br>2: nein<br><br>--ac:<br>**autoif (ANY((20102(intm/intj) – 29112 <= 215) & (29112 <> -97, -98) & 29121 = 1)) 29160 = 1**<br>**autoif (NO((20102(intm/intj) – 29112 <= 215) & (29112 <> -97, -98) & 29121 = 1)) 29160 = 2**<br><br>--af:<br>**goto 29160a**<br>--end-- |
| **29160a** | --va: **kivorhanden**<br>--hin: (**neu)**<br>--fn: **29160a**<br><br>--vb: mindestens ein Kind vorhanden<br>--fr: [AUTO] mindestens ein Kind vorhanden<br><br>--we:<br>1: mindestens ein Kind vorhanden<br>0: kein Kind vorhanden<br><br>--ac:<br>**autoif (ANY((29103 = 2) OR (29103 = 3 & (29104 = 1, 3)))) 29160a = 1**<br>**autoif (NO(29103 = 2) & NO(29103 = 3 & (29104 = 1, 3))) 29160a = 0**<br><br>--af:<br>**if (29160 = 1) goto 29161**<br>**if (29160 = 2) goto 29163Z**<br>--end-- |

| | |
|---|---|
| **29161** | --va: **kibet**<br>--hin: **(t744001)**<br>--fn: **29161**<br><br>--vb: Zeit Kinderbetreuung<br>--fr: Wenn Sie einmal alles zusammennehmen, wie viele Stunden pro Tag entfallen bei Ihnen an einem durchschnittlichen Werktag auf die Betreuung der Kinder in Ihrem Haushalt?<br><br>--in:<br>**if (h_etappe = 6)**<br><<Gemeint sind hier die eigenen (Pflege-/Adoptiv-) Kinder der ZP, nicht Geschwister, die mit der ZP in einem Haushalt leben.>><br><br>--we:<br>OFFEN: __ Anzahl Stunden pro Tag<br>**BUTTONS: verweigert (-97), weiß nicht (-98)**<br><br>--ra: **0 to 24, -97, -98**<br><br>--af: **goto 29162**<br>--end-- |
| **29162** | --va: **kihilf**<br>--hin: **(t744002)**<br>--fn: **29162**<br><br>--vb: Hilfe Kinderbetreuung<br>--fr: Gibt es jemanden in Ihrem persönlichen Umfeld, der für Sie kurzfristig drei Werktage hintereinander bei der Betreuung Ihrer Kinder einspringen könnte?<br><br>--in: <<Mit persönlichem Umfeld meine ich z.B. Ihren Partner / Ihre Partnerin, Ihre Familie oder Verwandte, Ihre Freunde, (ehemalige) Arbeitskollegen oder sonstige Bekannte.>><br><br>--we:<br>1: ja<br>2: nein<br>**BUTTONS: trifft nicht zu (z.B. Kind alt genug) (-6), verweigert (-97), weiß nicht (-98)**<br><br>--af: **goto 29163Z**<br>--end-- |

| | |
|---|---|
| **29163Z** | --va: **[ZS] zki3**<br>--fn: **29163Z**<br><br>--vb: Zeitstempel 3 Kinder<br>--fr: [ZS] Zeitstempel 3 Kinder<br><br>--af:<br>**if (h_cohort = 3 OR (h_cohort = 6 & (20102(intj) - 20106(gebj) >= 45))) goto 29163**<br>**if ((h_cohort = 4 OR (h_cohort = 6 & (20102(intj) - 20106(gebj) < 45))) & 29206 = 0) goto 29163**<br>**if ((h_cohort = 4 OR (h_cohort = 6 & (20102(intj) - 20106(gebj) < 45))) & 29206 <> 0) goto 29163a**<br>--end-- |
| **29163a** | --va: **kiferti**<br>--hin: **(neu)**<br>--fn: **29163a**<br><br>--vb: Fertilität: Plan Kinder nächste zwei Jahre<br><br>--fr:<br>**if (29160a = 0 & 20103 = 1)**<br>Haben Sie vor in den nächsten zwei Jahren Vater zu werden?<br><br>**if (29160a = 0 & 20103 = 2)**<br>Haben Sie vor in den nächsten zwei Jahren Mutter zu werden?<br><br>**if (29160a = 1 & 20103 = 1)**<br>Haben Sie vor in den nächsten zwei Jahren erneut Vater zu werden?<br><br>**if (29160a = 1 & 20103 = 2)**<br>Haben Sie vor in den nächsten zwei Jahren erneut Mutter zu werden?<br><br>--we:<br>1: Ja, bestimmt<br>2: Ja, vielleicht<br>3: Nein, eher nicht<br>4: Nein, bestimmt nicht<br>**BUTTONS: verweigert (-97), weiß nicht (-98)**<br><br>--af: **goto 29163**<br>--end-- |

| | |
|---|---|
| **29163** | --va: **pflege**<br>--hin: **(t745001)**<br>--fn: **29163**<br><br>--vb: Pflegetätigkeit letzte 12 Monate<br>--fr: Wir interessieren uns auch dafür, wie Menschen einander helfen. Bei den nächsten Fragen geht es um Hilfe, insbesondere Pflegeleistungen, die Sie Menschen in Ihrem Umfeld gegeben haben. Haben Sie seit unserem letzten Interview im **<20101P3(intmPRE/intjPRE)>** eine Person aufgrund des schlechten Gesundheitszustandes privat oder ehrenamtlich betreut bzw. gepflegt oder haben Sie der Person regelmäßige Hilfe geleistet?<br><br>--in: <<Nicht gemeint sind professionelle Pflegetätigkeiten, z.B. von Kranken- oder Altenpflegern, im Rahmen ihrer beruflichen Tätigkeit.>><br><br>--we:<br>1: ja<br>2: nein<br>**BUTTONS: verweigert (-97), weiß nicht (-98)**<br><br>--af:<br>**if (29163 = 1) goto 29164**<br>**if (29163 = 2, -97, -98) goto 29166Z**<br>--end-- |
| **29164** | --va: **pflhau**<br>--hin: **(t745002)**<br>--fn: **29164**<br><br>--vb: Häufigkeit Pflegetätigkeit<br>--fr: Wie häufig haben Sie diese Art von Hilfe seit unserem letzten Interview im **<29101P3(intmPRE/intjPRE)>** geleistet?<br><br>--in: <<Vorgaben vorlesen. Wenn die ZP zu bestimmten Zeiten mehr Hilfe geleistet hat, bitten Sie sie, den Durchschnitt im letzten Jahr anzugeben.>><br><br>--we:<br>1: täglich oder mehrmals die Woche<br>2: einmal wöchentlich oder mehrmals im Monat<br>3: einmal monatlich oder fast jeden Monat<br>4: Seltener<br>**BUTTONS: verweigert (-97), weiß nicht (-98)**<br><br>--af:<br>**if ((29164 = 1 to 4) & h_etappe = 8) goto 29165**<br>**if ((29164 = -97, -98) & h_etappe = 8) goto 29166**<br>**if (h_etappe = 6) goto 29166Z**<br>--end-- |

| | |
|---|---|
| **29165** | --va: **pflstu**<br>--hin: **(t745003)**<br>--fn: **29165**<br><br>--vb: Stundenzahl Pflegetätigkeit<br>--fr:<br>**if (29164 = 1)**<br>Und ungefähr wie viele Stunden insgesamt haben Sie diese Hilfe an einem typischen Tag seit unserem letzten Interview im **<29101P3(intmPRE/intjPRE)>** geleistet?<br><br>**if (29164 = 2)**<br>Und ungefähr wie viele Stunden insgesamt haben Sie diese Hilfe in einer typischen Woche seit unserem letzten Interview im **<29101P3(intmPRE/intjPRE)>** geleistet?<br><br>**if (29164 = 3, 4)**<br>Und ungefähr wie viele Stunden insgesamt haben Sie diese Hilfe in einem typischen Monat seit unserem letzten Interview im **<29101P3(intmPRE/intjPRE)>** geleistet?<br><br>--in: <<Wenn die ZP zu bestimmten Zeiten mehr Hilfe geleistet hat, bitten Sie sie, den Durchschnitt im letzten Jahr anzugeben. Immer auf volle Stunden aufrunden.>><br><br>--we:<br>[OFFEN]: _ _ _ Stunden<br>**BUTTONS: verweigert (-97), weiß nicht (-98)**<br><br>--ra:<br>**If (29164 = 1): 0 to 24, -97, -98**<br>**If (29164 = 2): 0 to 168, -97, -98**<br>**If (29164 = 3, 4): 0 to 744, -97, -98**<br><br>--af: **goto 29166**<br>--end-- |

| | |
|---|---|
| **29166** | --va: **pflhilfe**<br>--hin: **(t745004)**<br>--fn: **29166**<br><br>--vb: Hilfe Pflege Umfeld<br>--fr: Haben Sie jemanden in Ihrem persönlichen Umfeld, der Sie bei der Pflege von Angehörigen oder sonstigen Personen kurzfristig ersetzen könnte?<br><br>--in: <<Mit persönlichem Umfeld meine ich z.B. Ihren Partner / Ihre Partnerin, Ihre Familie oder Verwandte, Ihre Freunde, (ehemalige) Arbeitskollegen oder sonstige Bekannte.>><br><br>--we:<br>1: ja<br>2: nein<br>**BUTTONS: trifft nicht zu (-6), verweigert (-97), weiß nicht (-98)**<br><br>--af: **goto 29166Z**<br>--end-- |
| **29166Z** | --va: **[ZS] zki4**<br>--fn: **29166Z**<br><br>--vb: Zeitstempel 4 Kinder<br>--fr: [ZS] Zeitstempel 4 Kinder<br><br>--af:<br>**if (h_cohort = 6) goto 29500Z (Modul E68P_29KI_out_SC6)**<br>**if (h_cohort = 4) goto 29500Z (Modul E68P_29KI_out_SC4)**<br>**if (h_cohort = 3) goto 29500Z (Modul E68P_29KI_out_SC3P)**<br>--end-- |

| | |
|---|---|
| | --st: **50LU - Lückenepisode**<br>**Panel-Befragung SC3 B132, SC4 B135, SC6 B144**<br><br>**Grundlage: Haupterhebung SC3 B108Panel V1 Feldversion**<br><br>**Version 1.02**<br>**Stand: 07.05.2018**<br>--end-- |
| **50100Z** | --va: **[ZS] zlu1**<br>--fn: **50100Z**<br><br>--vb: Zeitstempel 1 Lücke<br>--fr: [ZS] Zeitstempel 1 Lücke<br><br>--af: **goto 50101**<br><br>--ef:<br>**Modul_29KI_out_SC6: 29502 > 0**<br>**Modul_29KI_out_SC4: 29502 > 0**<br>**Modul_29KI_out_SC3P: 29502 > 0**<br>--end-- |
| **50101** | --va: **caseid**<br>--hin: **(ID_t)**<br>--fn: **50101**<br><br>--vb: Personennummer<br>--fr: [AUTO] Personennummer<br><br>--af: **goto 50101a**<br>--end-- |
| **50101a** | --va: **luauf_n**<br>--fn: **50101a**<br><br>--vb: Anzahl der LU-Aufsetzepisoden<br>--fr: [AUTO] Anzahl der LU-Aufsetzepisoden<br><br>--we:<br>[OFFEN]: _ _<br><br>--af: **goto 50106Z**<br>--end-- |
| | --st: **Beginn Lückenepisodenschleife**<br>--end-- |

| | |
|---|---|
| **50106Z** | --va: **[ZS] zlud2**<br>--fn: **50106Z**<br><br>--vb: Zeitstempel 2 Lücke<br>--fr: [ZS] Zeitstempel 2 Lücke (für jede Episode)<br><br>--af: **goto 50107**<br><br>--ef:<br>**Modul30:**<br>**(h_etappe = 8 & (30300 = 6, 7, 9, 10, 11, 12, 13)) OR**<br>**(h_etappe = 6 & ((30300 = 6, 7, 9, 10, 11, 13) OR (30300 = 12 & (30301 = 2 OR (30302 = 4, -97, -98)))))**<br>--end-- |
| | --va: **[HILF] h_etappe**<br><br>--vb: Etappenummer<br>--fr: [HILF] Etappenummer<br><br>--we:<br>6: Etappe 6<br>7: Etappe 7<br>8: Etappe 8<br>--end-- |
| | --va: **[HILF] h_dauertan**<br><br>--vb: Episode dauert an<br>--fr: [HILF] Episode dauert an<br><br>--we:<br>1: Episode dauert an<br>2: Episode endet zum Interviewmonat<br>3: Episode endet vor Interviewmonat<br>4: Episodenende = Missing<br>--end-- |

| | |
|---|---|
| | --va: **[HILF] h_kursaktiv**<br><br>--vb: Kurserfassung Modul und Aktivität<br>--fr: [HILF] Kurserfassung Modul und Aktivität<br><br>--we:<br>306: dieser Zeit als Hausfrau/Hausmann<br>307: dieser Elternzeit<br>308: dieser Krankheit/vorübergehenden Arbeitsunfähigkeit<br>309: dieser Zeit als Rentner/Rentnerin<br>310: dieser Ferien/dieses Urlaubs<br>311: dieser Zeit<br>313: dieses Kurses/Lehrgangs<br>--end-- |
| | --va: **[HILF] h_kursherk**<br><br>--vb: Kurserfassung Episodennummer im Herkunftsmodul<br>--fr: [HILF] Kurserfassung Episodennummer im Herkunftsmodul<br>--end-- |
| | --va: **[HILF] h_kursstart (h_kursstartm / h_kursstartj)**<br><br>--vb: Kurserfassung Startdatum Episode<br>--fr: [HILF] Kurserfassung Startdatum Episode<br><br>--we:<br>von Monat ____ Jahr ____<br>--end-- |
| | --va: **[HILF] h_kursende (h_kursendem / h_kursendej)**<br><br>--vb: Kurserfassung Enddatum Episode<br>--fr: [HILF] Kurserfassung Enddatum Episode<br><br>--we:<br>bis Monat ____ Jahr ____<br>--end-- |

| | |
|---|---|
| | --va: **[HILF] h_kursdauertan**<br><br>--vb: Kurserfassung Episode dauert an<br>--fr: [HILF] Kurserfassung Episode dauert an<br><br>--we:<br>1: ja<br>2: nein<br>-97: verweigert<br>-98: weiß nicht<br>--end-- |
| | --va: **[HILF] h_modak**<br><br>--vb: Aktivität<br>--fr: [HILF] Aktivität, grammatikalische Form 1<br><br>--we:<br>6: Hausfrau/Hausmann<br>7: in Elternzeit<br>9: krank/arbeitsunfähig<br>10: in Rente<br>11: in Ferien/Urlaub<br>13: in einem Kurs/Lehrgang<br>--end-- |
| **50107** | --va: **lunr**<br>--fn: **50107**<br><br>--vb: Lückenepisodennummer<br>--fr: [AUTO] Nummer der Lückenepisode<br><br>--ac: **autoif (20101a) h_etappe = 20101a**<br><br>--af: **goto 50103**<br>--end-- |

| | |
|---|---|
| **50103** | --va: **lumod**<br>--hin: **(ts29300)**<br>--fn: **50103**<br><br>--vb: Episodenmodus<br>--fr: [AUTO] Episodenmodus<br><br>--we:<br>3: aufgesetzte Episode im Panel<br>4: im X-Modul ergänzt<br><br>--ac:<br>**autoif (30300 <> 6, 7, 9, 10, 11, 12, 13) 50103 = 3**<br>**autoif (30300 = 6, 7, 9, 10, 11, 12, 13) 50103 = 4**<br><br>--af:<br>**if (50103 = 3) goto 50103P1**<br>**if (50103 = 4) goto 50108**<br>--end-- |
| **50103P1** | --va: **lunr1PRE**<br>--fn: **50103P1**<br><br>--vb: Preload LU-Episodennummer bei !!Ersterfassung!! dieser Episode (50107 / 50103P1)<br>--fr: [AUTO] Preload LU-Episodennummer bei !!Ersterfassung!! dieser Episode<br><br>--af: **goto 50103P2**<br>--end-- |
| **50103P2** | --va: **luwe1PRE**<br>--fn: **50103P2**<br><br>--vb: Preload Studiennummer bei !!Ersterfassung!! dieser Episode (20101b / 50103P2)<br>--fr: [AUTO] Preload Studiennummer bei !!Ersterfassung!! dieser Episode<br><br>--af: **goto 50103P3**<br>--end-- |
| **50103P3** | --va: **lunrPRE**<br>--fn: **50103P3**<br><br>--vb: Preload LU-Episodennummer dieser Episode (50107)<br>--fr: [AUTO] Preload LU-Episodennummer dieser Episode in der letzten Befragungswelle<br><br>--af: **goto 50103P4**<br>--end-- |

| | |
|---|---|
| **50103P4** | --va: **luwePRE**<br>--fn: **50103P4**<br><br>--vb: Preload Studiennummer der letzten Befragung (20101b)<br>--fr: [AUTO] Preload Studiennummer der letzten Befragung<br><br>--af: **goto 50103P5**<br>--end-- |
| **50103P5** | --va: **lutypPRE**<br>--fn: **50103P5**<br><br>--vb: Preload Art der Lückenepisode (50108)<br>--fr: [AUTO] Preload Art der Lückenepisode<br><br>--we:<br>6: Hausfrau/Hausmann<br>7: in Elternzeit<br>9: krank/arbeitsunfähig<br>10: in Rente<br>11: in Ferien/Urlaub<br>13: in Kurs/Lehrgang<br>12: etwas anderes gemacht<br><br>--ac:<br>**autoif (50103P5) 50108 = 50103P5**<br>**autoif (50103P5 = 6, 7, 9, 10, 11, 13) h_modak = 50103P5**<br><br>--af: **goto 50103P6**<br>--end-- |
| **50103P6** | --va: **lutypsPRE**<br>--fn: **50103P6**<br><br>--vb: Preload sonstige Aktivität (50109)<br>--fr: [AUTO] Preload Was haben Sie da genau gemacht?<br><br>--we:<br>OFFEN: _____<br><br>--ac: **autoif (50103P6) 50109 = 50103P6**<br><br>--af: **goto 50103P7**<br>--end-- |

| | |
|---|---|
| **50103P7** | --va: **lustdatPRE (lustmPRE / lustjPRE)**<br>--fn: **50103P7**<br><br>--vb: Preload Startdatum (-monat/-jahr) LU-Episode (50110)<br>--fr: [AUTO] Preload Startdatum (-monat/-jahr) LU-Episode<br><br>--we:<br>Monat __ Jahr ____<br><br>--ac: **autoif (50103P7) 50110 = 50103P7**<br><br>--af: **goto 50104**<br>--end-- |
| **50104** | --va: **luintrop**<br>--fn: **50104**<br><br>--vb: Episodenfortschreibung<br>--fr:<br>**if (50107 = 1 & (50103P5 = 6, 7, 9, 10, 11, 13))**<br>In unserem letzten Interview im **<20101P3(intmPRE / intjPRE)>** haben wir notiert, dass Sie zu diesem Zeitpunkt **<h_modak>** waren.<br><br>**if (50107 = 1 & 50103P5 = 12)**<br>In unserem letzten Interview im **<20101P3(intmPRE / intjPRE)>** haben wir notiert, dass Sie zu diesem Zeitpunkt **<50103P6>** waren.<br><br>**if (50107 > 1 & (50103P5 = 6, 7, 9, 10, 11, 13))**<br>Darüber hinaus haben wir in unserem letzten Interview im **<20101P3(intmPRE / intjPRE)>** notiert, dass Sie zu diesem Zeitpunkt **<h_modak>** waren.<br><br>**if (50107 > 1 & 50103P5 = 12)**<br>Darüber hinaus haben wir in unserem letzten Interview im **<20101P3(intmPRE / intjPRE)>** notiert, dass Sie zu diesem Zeitpunkt **<50103P6>** waren.<br><br>--we:<br>1: Zielperson widerspricht NICHT<br>2: Zielperson widerspricht<br><br>--ac:<br>**autoif (50104 = 2) 50111 = 20101P3(intmPRE / intjPRE)**<br>**autoif (50104 = 2) h_dauertan = 3**<br><br>--af:<br>**if (50104 = 1 & 50103P5 <> 10) goto 50111**<br>**if (50104 = 1 & 50103P5 = 10) goto 50111a**<br>**if (50104 = 2) goto 50114Z**<br>--end-- |

| | |
|---|---|
| **50108** | --va: **lutyp**<br>--hin: **(ts29101)**<br>--fn: **50108**<br><br>--vb: Art der Lückenepisode<br>--fr: [AUTO] Art der Lückenepisode<br><br>--we:<br>6: Hausfrau/Hausmann<br>7: in Elternzeit<br>9: krank/arbeitsunfähig<br>10: in Rente<br>11: in Ferien/Urlaub<br>12: etwas anderes gemacht<br>13: in Kurs/Lehrgang<br><br>--ac:<br>**autoif (50103 = 4) 50108 = 30300**<br>**autoif (50103 = 4 & (30300 = 6, 7, 9, 10, 11, 13)) h_modak = 30300**<br><br>--af:<br>**if (50108 = 12) goto 50109**<br>**if (50108 = 6, 7, 9, 10, 11, 13) goto 50110**<br>--end-- |
| **50109** | --va: **lutyps**<br>--hin: **(ts29102_O)**<br>--fn: **50109**<br><br>--vb: sonstige Aktivität<br>--fr: Was haben Sie da genau gemacht?<br><br>--we:<br>OFFEN: _____<br>**BUTTONS: verweigert (-97), weiß nicht (-98)**<br><br>--af: **goto 50110**<br>--end-- |

| | |
|---|---|
| **50110** | --va: **lustdat (lustm / lustj)**<br>--hin: **(ts2911m / y)**<br>--fn: **50110**<br><br>--vb: Startdatum Lücke<br>--fr:<br>**if (h_etappe = 8 & (50108 = 6, 7, 9, 10, 11, 13))**<br>Von wann bis wann waren Sie **<h_modak>**?<br><br>**if (h_etappe = 6 & (50108 = 6, 7, 9, 10, 11, 13))**<br>Ab wann waren Sie **<h_modak>**?<br><br>**if (h_etappe = 8 & 50108 = 12)**<br>Von wann bis wann waren Sie **<50109>**?<br><br>**if (h_etappe = 6 & 50108 = 12)**<br>Ab wann waren Sie **<50109>**?<br><br>--in:<br><<Erinnert sich ZP nur an Jahreszeiten, bitte folgende Nummern eingeben:<br>21 = Jahresanfang/Winter,<br>24 = Frühjahr/Ostern,<br>27 = Jahresmitte/Sommer,<br>30 = Herbst,<br>32 = Jahresende>><br><br>--we:<br>von Monat ____ Jahr ____<br>**BUTTONS: verweigert (-97), weiß nicht (-98)**<br><br>--af: **goto 50111**<br>--end-- |

| | |
|---|---|
| **50111a** | --va: **luendre**<br>--hin: **(neu)**<br>--fn: **50111a**<br><br>--vb: Andauern der Altersrente<br>--fr: Nur um sicher zu gehen: Sind Sie heute immer noch in Rente?<br><br>--we:<br>1: ja<br>2: nein<br>**BUTTONS: verweigert (-97), weiß nicht (-98)**<br><br>--ac:<br>**autoif (50111a = 1) 50111= 20102(intm/intj)**<br>**autoif (50111a = 1) 50112 = 1**<br>**autoif (50111a = 1) h_dauertan = 1**<br><br>--af:<br>**if (50111a = 1) goto 50112Z**<br>**if (50111a = 2, -97, -98) goto 50111**<br>--end-- |

| | |
|---|---|
| **50111** | --va: **luenddat (luendm / luendj)**<br>--hin: **(ts2912m / y)**<br>--fn: **50111**<br><br>--vb: Enddatum Lücke<br>--fr:<br>**if (50103 = 4 & h_etappe = 8 & (50108 = 6, 7, 9, 10, 11, 13))**<br>(Bis wann waren Sie **<h_modak>**?)<br><br>**if (50103 = 4 & h_etappe = 8 & 50108 = 12)**<br>(Bis wann waren Sie **<50109>**?)<br><br>**if (50103 = 4 & h_etappe = 6)**<br>Und bis wann waren Sie das?<br><br>**if (50103 = 3 & h_etappe = 8 & (50108 = 6, 7, 9, 10, 11, 13))**<br>Bis wann waren Sie **<h_modak>**?<br><br>**if (50103 = 3 & h_etappe = 8 & 50108 = 12)**<br>Bis wann waren Sie **<50109>**?<br><br>**if (50103 = 3 & h_etappe = 6)**<br>Bis wann waren Sie das?<br><br>--in:<br><<Erinnert sich ZP nur an Jahreszeiten, bitte folgende Nummern eingeben:<br>21 = Jahresanfang/Winter,<br>24 = Frühjahr/Ostern,<br>27 = Jahresmitte/Sommer,<br>30 = Herbst,<br>32 = Jahresende>><br><br>--we:<br>bis Monat ____ Jahr ____<br>**BUTTONS: verweigert (-97), weiß nicht (-98), bis heute (-5)**<br><br>--ac:<br>**autoif (50111 = -5) h_dauertan = 1**<br>**autoif (50111 = 20102(intm/intj)) h_dauertan = 2**<br>**autoif (50111 > 0 & 50111 < 20102(intm/intj)) h_dauertan = 3**<br>**autoif (50111 = -97, -98) h_dauertan = 4**<br>**autoif (50111 = -5) 50112 = 1**<br>**autoif (50111 = -5) 50111= 20102(intm/intj)**<br><br>--af:<br>**if (h_dauertan = 1, 3, 4) goto 50112Z**<br>**if (h_dauertan = 2) goto 50112**<br>--end-- |

| | |
|---|---|
| **50112** | --va: **luiz**<br>--hin: **(ts2912c)**<br>--fn: **50112**<br><br>--vb: Andauern der Lücke<br>--fr: Machen Sie das heute noch?<br><br>--we:<br>1: ja<br>2: nein<br>**BUTTONS: verweigert (-97), weiß nicht (-98)**<br><br>--ac: **autoif (50112 = 1) h_dauertan = 1**<br><br>--af: **goto 50112Z**<br>--end-- |
| **50112Z** | --va: **[ZS] zlud2a**<br>--fn: **50112Z**<br><br>--vb: Zeitstempel 2a Lücke<br>--fr: [ZS] Zeitstempel 2a Lücke (für jede Episode)<br><br>--ac:<br>**autoif (50108 = 13) 50113 = 1**<br>**autoif (50108 = 13) h_kursherk = 50107**<br>**autoif (50108 = 13 & 50110 >= 20101P3(intmPRE / intjPRE)) h_kursstart = 50110**<br>**autoif (50108 = 13 & 50110 < 20101P3(intmPRE / intjPRE)) h_kursstart = 20101P3(intmPRE / intjPRE)**<br>**autoif (50108 = 13) h_kursende = 50111**<br>**autoif (50108 = 13) h_kursdauertan = 50112**<br>**autoif (50108 = 13) h_kursaktiv = 313**<br><br>--af:<br>**if (50108 <> 13) goto 50113**<br>**if (50108 = 13) goto 35100Z**<br>--end-- |

| | |
|---|---|
| **50113** | --va: **lufb**<br>--hin: **(ts29201)**<br>--fn: **50113**<br><br>--vb: Lehrgänge während Lücke<br>--fr:<br>**if (50103 = 4 & h_dauertan = 2, 3, 4)**<br>Nun geht es um Ihre berufliche Fortbildung während dieser Zeit. Haben Sie von **<50110>** bis **<50111>** Lehrgänge oder Kurse besucht, von denen Sie bisher noch nicht berichtet haben?<br><br>**if (50103 = 4 & h_dauertan = 1)**<br>Nun geht es um Ihre berufliche Fortbildung während dieser Zeit. Haben Sie seit **<50110>** Lehrgänge oder Kurse besucht, von denen Sie bisher noch nicht berichtet haben?<br><br>**if (50103 = 3 & h_dauertan = 2, 3, 4)**<br>Nun geht es um Ihre berufliche Fortbildung seit unserem letzten Interview. Haben Sie von **<20101P3(intmPRE / intjPRE)>** bis **<50111>** Lehrgänge oder Kurse besucht, von denen Sie bisher noch nicht berichtet haben?<br><br>**if (50103 = 3 & h_dauertan = 1)**<br>Nun geht es um Ihre berufliche Fortbildung seit unserem letzten Interview. Haben Sie seit **<20101P3(intmPRE / intjPRE)>** Lehrgänge oder Kurse besucht, von denen Sie bisher noch nicht berichtet haben?<br><br>--we:<br>1: ja<br>2: nein<br>**BUTTONS: verweigert (-97), weiß nicht (-98)**<br><br>--ac:<br>**autoif (50113 = 1) h_kursherk = 50107**<br>**autoif (50113 = 1 & 50110 >= 20101P3(intmPRE / intjPRE)) h_kursstart = 50110**<br>**autoif (50113 = 1 & 50110 < 20101P3(intmPRE / intjPRE)) h_kursstart = 20101P3(intmPRE / intjPRE)**<br>**autoif (50113 = 1) h_kursende = 50111**<br>**autoif (50113 = 1) h_kursdauertan = 50112**<br>**autoif (50113 = 1 & 50108 = 6) h_kursaktiv = 306**<br>**autoif (50113 = 1 & 50108 = 7) h_kursaktiv = 307**<br>**autoif (50113 = 1 & 50108 = 9) h_kursaktiv = 308**<br>**autoif (50113 = 1 & 50108 = 10 h_kursaktiv = 309**<br>**autoif (50113 = 1 & 50108 = 11) h_kursaktiv = 310**<br>**autoif (50113 = 1 & 50108 = 12) h_kursaktiv = 311**<br><br>--af:<br>**if (50113 = 2, -97, -98) goto 50114Z**<br>**if (50113 = 1) goto 35100Z**<br>--end-- |

| | |
|---|---|
| **50114Z** | --va: **[ZS] zlu3**<br>--fn: **50114Z**<br><br>--vb: Zeitstempel 3 Lücke<br>--fr: [ZS] Zeitstempel 3 Lücke (für jede Episode)<br><br>--af:<br>**if (50103 = 4) goto 30150**<br>**if (50103 = 3 & 50107 < 50101a) goto 50106Z**<br>**if (50103 = 3 & 50107 = 50101a & h_cohort = 6) goto 29503Z (Modul E68P_29KI_out_SC6)**<br>**if (50103 = 3 & 50107 = 50101a & h_cohort = 4) goto 29503Z (Modul E68P_29KI_out_SC4)**<br>**if (50103 = 3 & 50107 = 50101a & h_cohort = 3) goto 29503Z (Modul E68P_29KI_out_SC3P)**<br><br>--ef: **Modul35: (35102 = 306, 308, 309, 310, 311, 313)**<br>--end-- |
| | --st: **Ende Lückeepisodenschleife**<br>--end-- |

| | |
|---|---|
| | --st: **35KU - Kurse**<br>**Panel-Befragung SC3 B132, SC4 B135, SC6 B144**<br><br>**Grundlage: Haupterhebung SC3 B108Panel V2 Feldversion**<br><br>**Version 1.02**<br>**Stand: 12.03.2018**<br>--end-- |
| **35100Z** | --va: **[ZS] zku1**<br>--fn: **35100Z**<br><br>--vb: Zeitstempel 1 Kurse<br>--fr: [ZS] Zeitstempel 1 Kurse<br><br>--af: **goto 35101**<br><br>--ef:<br>**Modul25: (25112 = 1)**<br>**Modul26: (26147 = 1)**<br>**Modul27: (h_kurs = 1)**<br>**Modul29: (29129 = 1)**<br>**Modul50: (50113 = 1)**<br>--end-- |
| **35101** | --va: **caseid**<br>--hin: **(ID_t)**<br>--fn: **35101**<br><br>--vb: Personennummer<br>--fr: [AUTO] Personennummer<br><br>--af: **goto 35102**<br>--end-- |

| | |
|---|---|
| **35102** | --va: **modak**<br>--hin: **(t278000)**<br>--fn: **35102**<br><br>--vb: Modul und Aktivität<br>--fr: [AUTO] Modul und Aktivität<br><br>--we:<br>251: dieses Wehrdienstes<br>252: dieses Zivildienstes<br>**if (h_etappe = 8 OR (h_etappe = 6 & h_cohort = 4))** 254: dieses Freiwilligen Sozialen, Ökologischen oder Europäischen Jahres<br>**if (h_etappe = 6 & h_cohort <> 4)** 254: dieses Freiwilligen Sozialen oder Ökologischen Jahres<br>255: dieses Bundesfreiwilligendienstes<br>256: dieses freiwilligen Wehrdienstes<br>**if (h_etappe = 8 OR (h_etappe = 6 & h_cohort = 4))** 257: dieses Internationalen Jugendfreiwilligendienstes<br>**if (h_etappe = 6 & h_cohort <> 4)** 257: dieses Freiwilligendienstes im Ausland<br>260: dieser Tätigkeit<br>261: dieses Volontariats<br>262: dieses Traineeprogramms<br>263: dieses Anerkennungsjahres bzw. Anerkennungspraktikums<br>264: dieses pharmazeutischen Praktikums<br>266: dieses Praktikums<br>267: dieser ABM-Stelle<br>268: dieses Ein-Euro-Jobs/dieser Arbeitsgelegenheit<br>269: dieses Referendariats<br>27: dieser Arbeitslosigkeit<br>29: dieser Elternzeit<br>306: dieser Zeit als Hausfrau/Hausmann<br>307: dieser Elternzeit<br>308: dieser Krankheit/vorübergehenden Arbeitsunfähigkeit<br>309: dieser Zeit als Rentner/Rentnerin<br>310: dieser Ferien/dieses Urlaubs<br>311: dieser Zeit<br>313: dieses Kurses/Lehrgangs<br><br>--ac: **autoif (h_kursaktiv) 35102 = h_kursaktiv**<br><br>--af: **goto 35103**<br>--end-- |

| | |
|---|---|
| **35103** | --va: **epnr**<br>--fn: **35103**<br><br>--vb: Episodennummer<br>--fr: [AUTO] Episodennummer im Herkunftsmodul<br><br>--ac: **autoif (h_kursherk) 35103 = h_kursherk**<br><br>--af:<br>**if (35102 = 29) goto 35103a**<br>**if (35102 <> 29) goto 35104**<br>--end-- |
| **35103a** | --va: **epnr2**<br>--fn: **35103a**<br><br>--vb: Subepisodennummer<br>--fr: [AUTO] Subepisodennummer im Herkunftsmodul<br><br>--ac: **autoif (h_kursherk2) 35103a = h_kursherk2**<br><br>--af: **goto 35104**<br>--end-- |
| **35104** | --va: **epstdat (epstm / epstj)**<br>--hin: **(t27800a / b)**<br>--fn: **35104**<br><br>--vb: Startdatum Episode<br>--fr: [AUTO] Startdatum Episode<br><br>--we:<br>von Monat ____ Jahr ____<br>-97: verweigert<br>-98: weiß nicht<br><br>--ac: **autoif (h_kursstart) 35104 = h_kursstart**<br><br>--af: **goto 35105**<br>--end-- |

| | |
|---|---|
| **35105** | --va: **ependdat (ependm / ependj)**<br>--hin: **(t27800c / d)**<br>--fn: **35105**<br><br>--vb: Enddatum Episode<br>--fr: [AUTO] Enddatum Episode<br><br>--we:<br>bis Monat ____ Jahr ____<br>-97: verweigert<br>-98: weiß nicht<br><br>--ac: **autoif (h_kursende) 35105 = h_kursende**<br><br>--af: **goto 35106**<br>--end-- |
| **35106** | --va: **epiz**<br>--hin: **(t27800e)**<br>--fn: **35106**<br><br>--vb: Episode dauert an<br>--fr: [AUTO] Episode dauert an<br><br>--we:<br>1: ja<br>2: nein<br>-97: verweigert<br>-98: weiß nicht<br><br>--ac:<br>**autoif (h_kursdauertan) 35106 = h_kursdauertan**<br>**autoif (35102 = 313) 35107 = 1**<br><br>--af:<br>**if (35102 <> 313) goto 35107**<br>**if (35102 = 313) goto 35108**<br>--end-- |

| | |
|---|---|
| **35107** | --va: **kuanz**<br>--hin: **(t271000)**<br>--fn: **35107**<br><br>--vb: Anzahl der besuchten Lehrgänge/Kurse<br>--fr:<br>**if (35106 = 1)**<br>Nun habe ich ein paar Fragen zu den Lehrgängen und Kursen, die Sie während **<35102 (Wertelabel)>** besucht haben. An wie vielen Lehrgängen oder Kursen haben Sie von **<35104>** bis heute teilgenommen?<br><br>**if (35106 <> 1)**<br>Nun habe ich ein paar Fragen zu den Lehrgängen und Kursen, die Sie während **<35102 (Wertelabel)>** besucht haben. An wie vielen Lehrgängen oder Kursen haben Sie von **<35104>** bis **<35105>** teilgenommen?<br><br>--in: <<Bei Nachfragen: Kurse, die vor diesem Zeitraum begonnen haben, aber innerhalb dieses Zeitraums geendet haben, sollen mitgezählt werden.>><br><br>--we:<br>OFFEN: _ _ Kursanzahl<br>**BUTTONS: keine Kurse in diesem Zeitraum besucht (-6), verweigert (-97), weiß nicht (-98)**<br><br>--ra: **0 to 99, -6, -97, -98**<br><br>--af:<br>**if (35107 > 0) goto 35108**<br>**if (35107 <= 0) goto 35120Z**<br>--end-- |

| | |
|---|---|
| **35108** | --va: **kugd**<br>--hin: **(t271001)**<br>--fn: **35108**<br><br>--vb: Gesamtdauer der Lehrgänge und Kurse<br>--fr:<br>**if (35107 = 1)**<br>Wie viele Stunden dauerte dieser Kurs/Lehrgang insgesamt?<br><br>**if (35107 > 1)**<br>Wenn Sie diese Lehrgänge und Kurse zusammen nehmen: Wie viele Stunden dauerten diese insgesamt?<br><br>--in: <<Gesamtdauer notfalls schätzen lassen! Bei Nachfragen: Auch Stunden, die früher als vor einem Jahr stattgefunden haben, mitzählen.>><br><br>--we:<br>OFFEN: _ _ _ Stunde/n<br>999: Stunden und mehr<br>**BUTTONS: verweigert (-97), weiß nicht (-98)**<br><br>--ra: **0 to 999, -97, -98**<br><br>--af: **goto 35109Z**<br>--end-- |
| | --st: **BEGINN der Kursschleife**<br>--end-- |
| **35109Z** | --va: **[ZS] zku2**<br>--fn: **35109Z**<br><br>--vb: Zeitstempel 2 Kurse<br>--fr: [ZS] Zeitstempel 2 Kurse (für jede Episode)<br><br>--af: **goto 35109**<br>--end-- |

| | |
|---|---|
| **35109** | --va: **kunr**<br>--hin: **(course)**<br>--fn: **35109**<br><br>--vb: Kursnummer<br>--fr: [AUTO] Nummer des Kurses, Beschränkung auf maximal 5 bzw. die Anzahl, die in 35107 genannt wurde (wenn < 5). Ausnahme im KI-Modul erfasste Elternzeiten: max. Anzahl = 3.<br><br>--ra:<br>**if (35102 = 29): 1 to 3**<br>**if (35102 <> 29): 1 to 5**<br><br>--af: **goto 35110**<br>--end-- |
| **35110** | --va: **kuinh**<br>--hin: **(t272011)**<br>--fn: **35110**<br><br>--vb: Kursinhalt<br>--fr:<br>**if (35107 = 1)**<br>Um was ging es in diesem Kurs/Lehrgang genau?<br><br>**if (35107 > 1 & 35109 = 1)**<br>Um was ging es in diesen Kursen/Lehrgängen genau? Beginnen Sie bitte mit dem Kurs/Lehrgang, den Sie während **<35102 (Wertelabel)>** zuletzt gemacht haben.<br><br>**if (35107 > 1 & 35109 > 1)**<br>Nun zu dem Kurs/Lehrgang, den Sie davor gemacht haben. Um was ging es bei diesem Kurs/Lehrgang genau?<br><br>--in: <<So detailliert wie möglich erfassen; bei globalen Angaben wie "berufliche Weiterbildung" nach konkreten Inhalten nachfragen.>><br><br>--we:<br>OFFEN: _____<br>**BUTTONS: verweigert (-97), weiß nicht (-98)**<br><br>--ac: **autoif (35107 = 1) 35111 = 35108**<br><br>--af:<br>**if (35107 = 1) goto 35115**<br>**if (35107 > 1) goto 35111**<br>--end-- |

| | |
|---|---|
| **35111** | --va: **kud**<br>--hin: **(t271011)**<br>--fn: **35111**<br><br>--vb: Kursdauer<br>--fr: Wie viele Stunden dauerte dieser Kurs/Lehrgang insgesamt?<br><br>--in: <<Dauer notfalls schätzen lassen!>><br><br>--we:<br>OFFEN: _ _ _ Stunde/n<br>999: 999 Stunden und mehr<br>**BUTTONS: verweigert (-97), weiß nicht (-98)**<br><br>--ra: **0 to 999, -97, -98**<br><br>--af: **goto 35115**<br>--end-- |
| **35115** | --va: **kukint**<br>--hin: **(neu)**<br>--fn: **35115**<br><br>--vb: berufliche/private Gründe<br>--fr:<br>Haben Sie an dem Kurs eher aus beruflichen Gründen teilgenommen oder eher aus privatem Interesse?<br><br>--we:<br>1: aus beruflichen Gründen<br>2: aus privatem Interesse<br>**BUTTONS: sowohl als auch (3), verweigert (-97), weiß nicht (-98)**<br><br>--af: **goto 35116**<br>--end-- |

| | |
|---|---|
| **35116** | --va: **kukinit**<br>--hin: **(neu)**<br>--fn: **35116**<br><br>--vb: Motivation Kursbesuch<br>--fr: Wie sehr haben Sie sich darum bemüht, an diesem Kurs teilnehmen zu können? Haben Sie sich sehr bemüht, eher bemüht, eher nicht bemüht oder gar nicht bemüht?<br><br>--we:<br>1: sehr bemüht<br>2: eher bemüht<br>3: eher nicht bemüht<br>4: gar nicht bemüht<br>**BUTTONS: verweigert (-97), weiß nicht (-98)**<br><br>--af: **goto 35117**<br>--end-- |
| **35117** | --va: **kukpfl**<br>--hin: **(neu)**<br>--fn: **35117**<br><br>--vb: Pflicht/Angebot Kurs<br>--fr: Waren Sie verpflichtet, an diesem Kurs teilzunehmen?<br><br>--we:<br>1: ja<br>2: nein<br>**BUTTONS: verweigert (-97), weiß nicht (-98)**<br><br>--af:<br>**if (35117 = 1) goto 35118**<br>**if ((35117 = 2, -97, -98) & (35107 > 1 OR (35107 = 1 & 35102 <> 313))) goto 35112**<br>**if ((35117 = 2, -97, -98) & 35107 = 1 & 35102 = 313 & 35106 = 1) goto 35114Z**<br>**if ((35117 = 2, -97, -98) & 35107 = 1 & 35102 = 313 & 35106 <> 1) goto 35113**<br>--end-- |

| | |
|---|---|
| **35118** | --va: **kukqpfl**<br>--hin: **(neu)**<br>--fn: **35118**<br><br>--vb: Wer hat verpflichtet?<br>--fr: Wer hat Sie zur Teilnahme verpflichtet?<br><br>--in: <<Vorgaben bitte vorlesen! Mit Arbeitsamt ist die Arbeitsagentur, eine ARGE (Arbeitsgemeinschaft, auch Hartz-4-Amt) oder ein zugelassener kommunaler Träger (Optionskommune) gemeint.>><br><br>--we:<br>1: Ihr Arbeitgeber<br>2: das Arbeitsamt<br>3: jemand anderes<br>**BUTTONS: verweigert (-97), weiß nicht (-98)**<br><br>--af:<br>**if (35107 > 1 OR (35107 = 1 & 35102 <> 313)) goto 35112**<br>**if (35107 = 1 & 35102 = 313 & 35106 = 1) goto 35114Z**<br>**if (35107 = 1 & 35102 = 313 & 35106 <> 1) goto 35113**<br>--end-- |
| **35112** | --va: **kuiz**<br>--hin: **(t271012)**<br>--fn: **35112**<br><br>--vb: Kurs dauert an<br>--fr: Besuchen Sie diesen Kurs/Lehrgang heute immer noch?<br><br>--we:<br>1: ja, Kurs findet noch statt<br>2: nein<br>**BUTTONS: verweigert (-97), weiß nicht (-98)**<br><br>--af:<br>**if (35112 = 2, -97, -98) goto 35113**<br>**if (35112 = 1) goto 35114Z**<br>--end-- |

| | |
|---|---|
| **35113** | --va: **kuabb**<br>--hin: **(t271013)**<br>--fn: **35113**<br><br>--vb: Kursabbruch<br>--fr: Haben Sie diesen Kurs/Lehrgang vorzeitig abgebrochen oder bis zum Ende teilgenommen?<br><br>--we:<br>1: vorzeitig abgebrochen<br>2: bis zum Ende teilgenommen<br>**BUTTONS: verweigert (-97), weiß nicht (-98)**<br><br>--af:<br>**if (h_etappe = 8 OR (h_etappe = 6 & h_cohort = 4) OR (h_etappe = 6 & h_cohort <> 4 & 35113 = 1)) goto 35114Z**<br>**if (h_etappe = 6 & h_cohort <> 4 & (35113 = 2, -97, -98)) goto 35114**<br>--end-- |
| **35114** | --va: **kukz**<br>--hin: **(neu)**<br>--fn: **35114**<br><br>--vb: Zertifikat<br>--fr: Haben Sie für diesen Kurs/Lehrgang eine Teilnahmebescheinigung oder eine anerkannte Lizenz erhalten?<br><br>--we:<br>1: Teilnahmebescheinigung<br>2: anerkannte Lizenz<br>3: beides, Teilnahmebescheinigung und anerkannte Lizenz<br>**BUTTONS: keins von beiden (-6), verweigert (-97), weiß nicht (-98)**<br><br>--af: **goto 35114Z**<br>--end-- |
| **35114Z** | --va: **[ZS] zku3**<br>--fn: **35114Z**<br><br>--vb: Zeitstempel 3 Kurse<br>--fr: [ZS] Zeitstempel 3 Kurse (für jede Episode)<br><br>--af:<br>**if ((35109 = 3 & 35102 = 29) OR (35109 = 5 & 35102 <> 29) OR 35109 = 35107) goto 35120Z**<br>**if (((35109 < 3 & 35102 = 29) OR (35109 < 5 & 35102 <> 29)) & 35109 < 35107) goto 35109Z**<br>--end-- |
| | --st: **ENDE der Kursschleife**<br>--end-- |

| | |
|---|---|
| **35120Z** | --va: **[ZS] zku4**<br>--fn: **35120Z**<br><br>--vb: Zeitstempel 4 Kurse<br>--fr: [ZS] Zeitstempel 4 Kurse<br><br>--af:<br>**if (35102 = 251, 252, 254, 255, 256, 257) goto 25112Z**<br>**if (35102 = 260 to 269) goto 26147Z**<br>**if (35102 = 27) goto 27118Z**<br>**if (35102 = 29 & 35106 <> 1) goto 29129a**<br>**if (35102 = 29 & 35106 = 1) goto 29131Z**<br>**if (35102 = 306 to 313) goto 50114Z**<br>--end-- |

| | |
|---|---|
| | --st: **30X - Prüfmodul**<br>**Panel-Befragung SC3 B132, SC4 B135, SC6 B144**<br><br>**Grundlage: Haupterhebung SC3 B108Panel V1 Feldversion**<br><br>**Version 1.03**<br>**Stand: 24.07.2018**<br>--end-- |
| **30100Z** | --va: **[ZS] zsx1**<br>--fn: **30100Z**<br><br>--vb: Zeitstempel 1 X-Modul<br>--fr: [ZS] Zeitstempel 1 X-Modul<br><br>--af: **goto 30101**<br><br>--ef:<br>**Modul E68P_29KI _out_SC6: alle**<br>**Modul E68P_29KI _out_SC4: alle**<br>**Modul E68P_29KI _out_SC3P: alle**<br>--end-- |
| | --va: **[HILF] h_etappe**<br><br>--vb: Etappenummer<br>--fr: [HILF] Etappenummer<br><br>--we:<br>6: Etappe 6<br>7: Etappe 7<br>8: Etappe 8<br>--end-- |
| **30101** | --va: **caseid**<br>--fn: **30101**<br><br>--vb: Personennummer<br>--fr: [AUTO] Personennummer<br><br>--ac: **autoif (30101) h_etappe = 20101a**<br><br>--af: **goto 30102**<br>--end-- |

| | |
|---|---|
| **30102** | --va: **modako**<br>--fn: **30102**<br><br>--fr: [AUTO] offene Angaben 22114, 24116, 26109, 23109a, 50109<br><br>--we:<br>OFFEN: _____<br><br>--af: **goto 30103**<br>--end-- |
| **30103** | --va: **modak1**<br>--fn: **30103**<br><br>--vb: Modul und Aktivität 1<br>--fr: [AUTO] Modul und Aktivität, grammatikalische Form 1<br><br>--we:<br>22: eine allgemeinbildende Schule (**<30102>**) besucht (haben)<br>231: ein Berufsvorbereitungsjahr gemacht (haben)<br>232: ein Berufsgrundbildungsjahr gemacht (haben)<br>233: eine einjährige Berufsfachschulausbildung gemacht (haben)<br>234: eine berufsvorbereitende Maßnahme des Arbeitsamtes (Arbeitsagentur) gemacht (haben)<br>235: eine Einstiegsqualifizierung gemacht (haben)<br>236: eine zweijährige Berufsfachschulausbildung gemacht (haben)<br>237: eine berufsvorbereitende Bildungsmaßnahme gemacht (haben)<br>238: ein Berufseinstiegsjahr (BEJ) gemacht (haben)<br>239: eine berufsvorbereitende Maßnahme (**<30102>**) gemacht (haben)<br>241: eine Ausbildung (**<30102>**) gemacht (haben)<br>242: (**<30102>**) studiert (haben)<br>243: promoviert (haben)<br>244: habilitiert (haben)<br>245: einen Lehrgang/Kurs (**<30102>**) gemacht (haben)<br>251: Wehrdienst geleistet (haben)<br>252: Zivildienst geleistet (haben)<br>**if (h_etappe = 8 OR (h_etappe = 6 & h_cohort = 4))** 254: ein Freiwilliges Soziales, Ökologisches oder Europäisches Jahr gemacht (haben)<br>**if (h_etappe = 6 & h_cohort <> 4)** 254: ein Freiwilliges Soziales oder Ökologisches Jahr gemacht (haben)<br>255: einen Bundesfreiwilligendienst geleistet (haben)<br>256: einen freiwilligen Wehrdienst geleistet (haben)<br>**if (h_etappe = 8 OR (h_etappe = 6 & h_cohort = 4))** 257: einen Internationalen Jugendfreiwilligendienst geleistet (haben)<br>**if (h_etappe = 6 & h_cohort <> 4)** 257: einen Freiwilligendienst im Ausland geleistet (haben)<br>260: eine Tätigkeit (als **<30102>**) ausgeübt (haben)<br>261: ein Volontariat gemacht (haben)<br>262: ein Traineeprogramm gemacht (haben)<br>263: ein Anerkennungsjahr gemacht (haben)<br>264: ein pharmazeutisches Praktikum gemacht (haben)<br>266: ein Praktikum (**<30102>**) gemacht (haben)<br>267: eine ABM-Stelle (**<30102>**) (hatten) |

| | |
|---|---|
| | 268: einen Ein-Euro-Job/Arbeitsgelegenheit (**<30102>**) (hatten)<br>269: ein Referendariat gemacht (haben)<br>27: arbeitslos (waren)<br>29: in Elternzeit (waren)<br>306: Hausfrau/Hausmann (waren)<br>307: in Elternzeit (waren)<br>308: krank/arbeitsunfähig (waren)<br>309: in Rente (waren)<br>310: Ferien/Urlaub gemacht (haben)<br>311: **<30102>** (gemacht haben/waren)<br>313: einen Kurs/Lehrgang gemacht (haben)<br><br>--af: **goto 30104**<br>--end-- |
| **30104** | --va: **modak2**<br>--fn: **30104**<br><br>--vb: Modul und Aktivität 2<br>--fr: [AUTO] Modul und Aktivität, grammatikalische Form 2<br><br>--we:<br>22: diese Schulausbildung<br>231: dieses Berufsvorbereitungsjahr<br>232: dieses Berufsgrundbildungsjahr<br>233: diese einjährige Berufsfachschulausbildung<br>234: diese berufsvorbereitende Maßnahme des Arbeitsamtes (Arbeitsagentur)<br>235: diese Einstiegsqualifizierung<br>236: diese zweijährige Berufsfachschulausbildung<br>237: diese berufsvorbereitende Bildungsmaßnahme<br>238: dieses Berufseinstiegsjahr (BEJ)<br>239: diese berufsvorbereitende Maßnahme<br>241: diese Ausbildung<br>242: dieses Studium<br>243: diese Promotion<br>244: diese Habilitation<br>245: diesen Lehrgang/Kurs<br>251: diesen Wehrdienst<br>252: diesen Zivildienst<br>**if (h_etappe = 8 OR (h_etappe = 6 & h_cohort = 4))** 254: dieses Freiwillige Soziale, Ökologische oder Europäische Jahr<br>**if (h_etappe = 6 & h_cohort <> 4)** 254: dieses Freiwillige Soziale oder Ökologische Jahr<br>255: diesen Bundesfreiwilligendienst<br>256: diesen freiwilligen Wehrdienst<br>**if (h_etappe = 8 OR (h_etappe = 6 & h_cohort = 4))** 257: diesen Internationalen Jugendfreiwilligendienst<br>**if (h_etappe = 6 & h_cohort <> 4)** 257: diesen Freiwilligendienst im Ausland<br>260: diese Tätigkeit<br>261: dieses Volontariat<br>262: dieses Traineeprogramms<br>263: dieses Anerkennungsjahr |

| | |
|---|---|
| | 264: dieses pharmazeutische Praktikum<br>266: dieses Praktikum<br>267: diese ABM-Stelle<br>268: diesen Ein-Euro-Job/diese Arbeitsgelegenheit<br>269: dieses Referendariat<br>27: diese Arbeitslosigkeit<br>29: diese Elternzeit<br>306: diese Zeit als Hausfrau/Hausmann<br>307: diese Elternzeit<br>308: diese Krankheit/vorübergehende Arbeitsunfähigkeit<br>309: diese Zeit als Rentner<br>310: diese Ferien/diesen Urlaub<br>311: **<30102>**<br>313: diesen Kurs/Lehrgang<br><br>--af: **goto 30105**<br>--end-- |
| **30105** | --va: **modak3**<br>--fn: **30105**<br><br>--vb: Modul und Aktivität 3<br>--fr: [AUTO] Modul und Aktivität, grammatikalische Form 3<br><br>--we:<br>22: der Schulausbildung **<30102>**<br>231: dem Berufsvorbereitungsjahr<br>232: dem Berufsgrundbildungsjahr<br>233: der einjährigen Berufsfachschulausbildung<br>234: der berufsvorbereitenden Maßnahme des Arbeitsamtes (Arbeitsagentur)<br>235: der Einstiegsqualifizierung<br>236: der zweijährigen Berufsfachschulausbildung<br>237: der berufsvorbereitenden Bildungsmaßnahme<br>238: dem Berufseinstiegsjahr (BEJ)<br>239: der berufsvorbereitenden Maßnahme (**<30102>**)<br>241: der Ausbildung **<30102>**<br>242: dem Studium **<30102>**<br>243: der Promotion<br>244: der Habilitation<br>245: dem Lehrgang/Kurs **<30102>**<br>251: dem Wehrdienst<br>252: dem Zivildienst<br>**if (h_etappe = 8 OR (h_etappe = 6 & h_cohort = 4))** 254: dem Freiwilligen Sozialen, Ökologischen oder Europäischen Jahr<br>**if (h_etappe = 6 & h_cohort <> 4)** 254: dem Freiwilligen Sozialen oder Ökologischen Jahr<br>255: dem Bundesfreiwilligendienst<br>256: dem freiwilligen Wehrdienst<br>**if (h_etappe = 8 OR (h_etappe = 6 & h_cohort = 4))** 257: dem Internationalen Jugendfreiwilligendienst<br>**if (h_etappe = 6 & h_cohort <> 4)** 257: dem Freiwilligendienst im Ausland<br>260: der Tätigkeit **<30102>** |

| | |
|---|---|
| | 261: dem Volontariat<br>262: dem Traineeprogramm<br>263: dem Anerkennungsjahr<br>264: dem pharmazeutischen Praktikum<br>266: dem Praktikum<br>267: der ABM-Stelle<br>268: dem Ein-Euro-Job/der Arbeitsgelegenheit<br>269: dem Referendariat<br>27: der Arbeitslosigkeit<br>29: der Elternzeit<br>306: der Zeit als Hausfrau/Hausmann<br>307: der Elternzeit<br>308: der Krankheit/vorübergehenden Arbeitsunfähigkeit<br>309: der Zeit als Rentner<br>310: den Ferien/dem Urlaub<br>311: **<30102>**<br>313: dem Kurs/Lehrgang<br><br>--af: **goto 30106**<br>--end-- |
| **30106** | --va: **modak4**<br>--fn: **30106**<br><br>--vb: Modul und Aktivität 4<br>--fr: [AUTO] Modul und Aktivität, grammatikalische Form 4<br><br>--we:<br>22: diese allgemeinbildende Schule **<30102>** besucht<br>231: dieses Berufsvorbereitungsjahr gemacht<br>232: dieses Berufsgrundbildungsjahr gemacht<br>233: diese einjährige Berufsfachschulausbildung gemacht<br>234: diese berufsvorbereitende Maßnahme des Arbeitsamtes (Arbeitsagentur) gemacht<br>235: diese Einstiegsqualifizierung gemacht<br>236: diese zweijährige Berufsfachschulausbildung gemacht<br>237: diese berufsvorbereitende Bildungsmaßnahme gemacht<br>238: dieses Berufseinstiegsjahr (BEJ) gemacht<br>239: diese berufsvorbereitende Maßnahme **<30102>** gemacht<br>241: diese Ausbildung **<30102>** gemacht<br>242: studiert (**<30102>**)<br>243: promoviert<br>244: habilitiert<br>245: diesen Lehrgang/Kurs **<30102>** gemacht<br>251: Wehrdienst geleistet<br>252: Zivildienst geleistet<br>**if (h_etappe = 8 OR (h_etappe = 6 & h_cohort = 4))** 254: ein Freiwilliges Soziales, Ökologisches oder Europäisches Jahr gemacht<br>**if (h_etappe = 6 & h_cohort <> 4)** 254: ein Freiwilliges Soziales oder Ökologisches Jahr gemacht<br>255: einen Bundesfreiwilligendienst geleistet<br>256: einen freiwilligen Wehrdienst geleistet |

| | |
|---|---|
| | **if (h_etappe = 8 OR (h_etappe = 6 & h_cohort = 4))** 257: einen Internationalen Jugendfreiwilligendienst geleistet<br>**if (h_etappe = 6 & h_cohort <> 4)** 257: einen Freiwilligendienst im Ausland geleistet<br>260: die Tätigkeit **<30102>** ausgeübt<br>261: ein Volontariat gemacht<br>262: ein Traineeprogramm gemacht<br>263: ein Anerkennungsjahr gemacht<br>264: ein pharmazeutisches Praktikum gemacht<br>266: ein Praktikum **<30102>** gemacht<br>267: eine ABM-Stelle (**<30102>**) gehabt<br>268: einen Ein-Euro-Job/Arbeitsgelegenheit (**<30102>**) gehabt<br>269: ein Referendariat gemacht<br>27: arbeitslos<br>29: in Elternzeit<br>306: Hausfrau/Hausmann<br>307: in Elternzeit<br>308: krank/arbeitsunfähig<br>309: Rentner<br>310: in Ferien/Urlaub<br>311: **<30102>**<br>313: einen Kurs/Lehrgang gemacht<br><br>--af: **goto 30107**<br>--end-- |
| **30107** | --va: **epnr**<br>--fn: **30107**<br><br>--vb: Episodennummer<br>--fr: [AUTO] Episodennummer im Herkunftsmodul<br><br>--af: **goto 30108**<br>--end-- |
| **30108** | --va: **epstdat (epstm / epstj)**<br>--fn: **30108**<br><br>--vb: Startdatum Episode<br>--fr: [AUTO] Startdatum Episode<br><br>--we:<br>von Monat ____ Jahr ____<br><br>--af: **goto 30109**<br>--end-- |

| | |
|---|---|
| **30109** | --va: **ependdat (ependm / ependj)**<br>--fn: **30109**<br><br>--vb: Enddatum Episode<br>--fr: [AUTO] Enddatum Episode<br><br>--we:<br>bis Monat ____ Jahr ____<br><br>--ac:<br>**autoif (epstm = 1 to 12) epstdat = ((epstj - 1900) * 12) – epstm**<br>**autoif (epstm > 20) epstdat = ((epstj - 1900) * 12) - 20**<br>**autoif ((epstm = -97, -98) & epstj = ependj) epstdat = ((epstj - 1900) * 12) + 1**<br>**autoif ((epstm = -97, -98) & epstj < ependj) epstdat = ((epstj - 1900) * 12) + 7**<br>**autoif ((epstm = -97, -98) & (ependj = -97, -98)) epstdat = ((epstj - 1900) * 12) + 7**<br>**autoif ((epstm = -97, -98) & (epstj = -97, -98) & (ependj <> -97, -98)) epstdat = ependdat - 2**<br>**autoif (ependm = 1 to 12) ependdat = ((ependj - 1900) * 12) – ependm**<br>**autoif (ependm > 20) ependdat = ((ependj - 1900) * 12) - 20**<br>**autoif ((ependm = -97, -98) & ependj = epstj) ependdat = ((ependj - 1900) * 12) + 12**<br>**autoif ((ependm = -97, -98) & epstj < ependj) ependdat = ((ependj - 1900) * 12) + 6**<br>**autoif ((ependm = -97, -98) & (epstj = -97, -98)) ependdat = ((ependj - 1900) * 12) + 6**<br>**autoif ((ependm = -97, -98) & (ependj = -97, -98) & (epstj <> -97, -98)) ependdat = epstdat + 2**<br>**autoif ((ependj = -97, -98) & (epstj = -97, -98)) ependdat = -1**<br><br>--af: **goto 30110**<br>--end-- |
| **30110** | --va: **epiz**<br>--fn: **30110**<br><br>--vb: Episode dauert an<br>--fr: [AUTO] Episode dauert an<br><br>--we:<br>1: ja<br>2: nein<br>-97: verweigert<br>-98: weiß nicht<br><br>--af: **goto 30111**<br>--end-- |

| | |
|---|---|
| **30111** | --va: **spnr**<br>--fn: **30111**<br><br>--vb: Spellnummer übergreifend<br>--fr: [AUTO] Spellnummer<br><br>--af: **goto 30112**<br>--end-- |
| **30112** | --va: **xpws1**<br>--fn: **30112**<br><br>--vb: Sortierung Episoden<br>--fr:<br>**if (30111 = 1)**<br>Nun haben Sie uns ja ausführlich über alle Ereignisse in Ihrem Leben seit unserem letzten Interview im **<20101P3(intmPRE / intjPRE)>** berichtet. Jetzt möchte ich mir Ihre Angaben noch einmal kurz ansehen, um sicherzustellen, dass ich alles korrekt notiert und auch nichts vergessen habe.<br><br>**if (30111 > 1)**<br>So, kommen wir nun zu **<30105>**.<br><br>--we:<br>1: Episode nicht einsortierbar<br>2: Episode einsortierbar<br><br>--ac: **autoif ((epstm = -97, -98) & (epstj = -97, -98) & (ependm = -97, -98) & (ependj = -97, -98)) 30111 = 1**<br><br>--af:<br>**if (30112 = 1) goto 30120**<br>**if (30112 = 2 & 30111 < max(30111)) goto 30111**<br>**if (30112 = 2 & 30111 = max(30111)) goto 30151**<br>--end-- |
| | --st: **Beginn Schleife, wenn Episode nicht einsortiert werden kann [Sortierung nach Schätzwert: nicht einsortierbare Ereignisse an erster Stelle]**<br>--end-- |

| | |
|---|---|
| **30120** | --va: **xsort1**<br>--fn: **30120**<br><br>--vb: Einsortierung von automatisch nicht einsortierbaren Episoden<br>--fr:<br>**if (30120(n - 1) = .)**<br>Hier ist mir noch etwas unklar. Ich habe hier notiert, dass Sie irgendwann **<30103>**. Haben Sie das vor **<30105(n+1)>** begonnen (vor **<epstm(n+1)>/<epstj(n+1)>**), gleichzeitig mit **<30105(n+1)>** begonnen (im **<epstm(n+1)>/<epstj(n+1)>**), nach Beginn aber vor Ende von **<30105(n+1)>** begonnen (nach **<epstm(n+1)>/<epstj(n+1)>** aber vor **<ependm(n+1)>/<ependj(n+1)>**), direkt nach dem Ende von **<30105(n+1)>** begonnen (im **<ependm(n+1)>/<ependj(n+1)>**) oder später begonnen (nach **<ependm(n+1)>/<ependj(n+1)>**)?<br><br>**if (30120(n-1) <> .)**<br>Haben Sie **<30104>** vor **<30105(n+1)>** begonnen (vor **<epstm(n+1)>/<epstj(n+1)>**), gleichzeitig mit **<30105(n+1)>** begonnen (im **<epstm(n+1)>/<epstj(n+1)>**), nach Beginn aber vor Ende von **<30105(n+1)>** begonnen (nach **<epstm(n+1)>/<epstj(n+1)>** aber vor **<ependm(n+1)>/<ependj(n+1)>**), direkt nach dem Ende von **<30105(n+1)>** begonnen (im **<ependm(n+1)>/<ependj(n+1)>**) oder später begonnen (nach **<ependm(n+1)>/<ependj(n+1)>**)?<br><br>--we:<br>1: vorher begonnen<br>2: gleichzeitig mit **<30105(n+1)>** begonnen<br>3: nach Beginn aber vor Ende von **<30105(n+1)>** begonnen<br>4: direkt nach Ende von **<30105(n+1)>** begonnen<br>5: später begonnen<br>6: ZP kann (einige) Datumsangaben zu **<30105>** machen<br>**BUTTONS: verweigert (-97), weiß nicht (-98)**<br><br>--ac:<br>**autoif (30120 = 1) epstdat = epstdat(n+1) - 1**<br>**autoif (30120 = 2) epstdat = epstdat(n+1)**<br>**autoif (30120 = 3) epstdat = epstdat(n+1) + 1**<br>**autoif (30120 = 4) epstdat = ependdat (n+1)**<br>**autoif (30120 = 5) epstdat = ependdat (n+1) + 1**<br><br>--af:<br>**if (30120 = 1 to 4, -97, -98) goto 30121**<br>**if (30120 = 5) goto 30120**<br>**if (30120 = 6) goto 30200**<br>--end-- |

| | |
|---|---|
| **30121** | --va: **xsort2**<br>--fn: **30121**<br><br>--vb: Einsortierung von automatisch nicht einsortierbaren Episoden<br>--fr:<br>**if (30121(n-1) = .)**<br>Und bis wann haben/waren Sie **<30106>**? Haben Sie das vor **<30105(n+1)>** beendet (vor **<epstm(n+1)>/<epstj(n+1)>**), direkt mit Beginn von **<30105(n+1)>** beendet (im **<epstm(n+1)>/<epstj(n+1)>**), nach Beginn aber vor Ende von **<30105(n+1)>** beendet (nach **<epstm(n+1)>/<epstj(n+1)>** aber vor **<ependm(n+1)>/<ependj(n+1)>**), gleichzeitig mit **<30105(n+1)>** beendet (im **<ependm(n+1)>/<ependj(n+1)>**) oder später beendet (nach **<ependm(n+1)>/<ependj(n+1)>**)?<br><br>**if (30121(n-1) <> .)**<br>Haben Sie **<30104>** vor **<30105(n+1)>** beendet (vor **<epstm(n+1)>/<epstj(n+1)>**), direkt mit Beginn von **<30105(n+1)>** beendet (im **<epstm(n+1)>/<epstj(n+1)>**), nach Beginn aber vor Ende von **<30105(n+1)>** beendet (nach **<epstm(n+1)>/<epstj(n+1)>** aber vor **<ependm(n+1)>/<ependj(n+1)>**), gleichzeitig mit **<30105(n+1)>** beendet (im **<ependm(n+1)>/<ependj(n+1)>**) oder später beendet (nach **<ependm(n+1)>/<ependj(n+1)>**)?<br><br>--we:<br>1: vorher beendet<br>2: direkt mit Beginn von **<30105(n+1)>** beendet<br>3: nach Beginn aber vor Ende von **<30105(n+1)>** beendet<br>4: gleichzeitig mit **<30105(n+1)>** beendet<br>5: später beendet<br>6: ZP kann (einige) Datumsangaben zu **<30105>** machen<br>**BUTTONS: verweigert (-97), weiß nicht (-98)**<br><br>--ac:<br>**autoif (30121 = 1) ependdat = epstdat(n+1) - 1**<br>**autoif (30121 = 2) ependdat = epstdat(n+1)**<br>**autoif (30121 = 3) ependdat = epstdat(n+1) + 1**<br>**autoif (30121 = 4) ependdat = ependdat(n+1)**<br>**autoif (30121 = 5) ependdat = ependdat(n+1) + 1**<br><br>--af:<br>**if (30121 = 1 to 4, -97, -98) goto 30111**<br>**if (30121 = 5) goto 30121**<br>**if (30121 = 6) goto 30200**<br>--end-- |
| | --st: **Beginn Schleife, wenn alle Episode einsortiert wurden**<br>--end-- |

| | |
|---|---|
| **30150** | --va: **xws1**<br>--fn: **30150**<br><br>--vb: Grafische Darstellung der Prüfung<br>--fr: [Tabellarische und grafische Darstellung der Schul-, Berufsvorbereitungs-, Ausbildungs-, Wehrdienst-, Erwerbstätigkeits-, Arbeitslosigkeits-, Erziehungsurlaubs-, Lückenepisoden (mit roten Problembalken)]<br><br>--in:<br><<Bei Inkonsistenzen „Prüfen“ anklicken!<br>Werden Episoden nachgeliefert, „Episode einfügen“ anklicken!<br>Sollen Zeitangaben korrigiert werden, „Zeitkorrektur“ anklicken!<br>Wurde eine Episode fälschlicherweise erfasst, „Episode löschen“ anklicken!<br>Wenn alles korrekt ist, „Weiter“ anklicken!>><br><br>--we:<br>**BUTTONS: Prüfen (1), Episode einfügen (2), Zeitkorrektur (3), Episode löschen (4) , Weiter (5)**<br><br>--af:<br>**if (30150 = 1) goto 30151**<br>**if (30150 = 2) goto 30300**<br>**if (30150 = 3) goto 30200**<br>**if (30150 = 4) goto 30150**<br>**if (30150 = 5) goto 30500**<br>--end-- |
| **30151** | --va: **xws2**<br>--fn: **30151**<br><br>--vb: Art der Inkonsistenz<br>--fr:<br>[AUTO] automatisierte Episodenprüfung in chronologischer Reihenfolge, d.h. erste Prüfung: Enddatum erste Episode mit Startdatum zweiter Episode (seit dem letzten Interview)<br><br>--we:<br>1: Keine Überschneidung>1 Monat, keine Lücken, keine unklaren Anschlüsse<br>2: Überschneidung>1 Monat<br>3: Lücke<br>4: Unklare Anschlüsse<br><br>--ac:<br>**autoif ((ependm <> -97, -98) & (ependj <> -97, -98) & (epstm(n+1) <> -97, -98) & (epstj(n+1) <> -97, -98) & (ependdat = epstdat(n+1) OR (ependdat = epstdat(n+1) – 1))) 30151 = 1**<br>**autoif ((ependm <> -97, -98) & (ependj <> -97, -98) & (epstm(n+1) <> -97, -98) & (epstj(n+1) <> -97, -98) & (ependdat > epstdat(n+1))) 30151 = 2**<br>**autoif ((ependm <> -97, -98) & (ependj <> -97, -98) & (epstm(n+1) <> -97, -98) & (epstj(n+1) <> -97, -98) & (ependdat <= epstdat(n+1) - 2)) 30151 = 3**<br>**autoif ((ependm <> -97, -98) & (epstm(n+1) = -97, -98) & ependj = epstj(n+1) & (epstj(n+1) <> -97, -98)) 30151 = 4**<br>**autoif ((ependm = -97, -98) & ependj = epstj(n+1) & (epstj(n+1) <> -97, -98) & (epstm(n+1)** |

| | |
|---|---|
| | **<> -97, -98)) 30151 = 4**<br>**autoif ((ependm = -97, -98) & (epstm(n+1) = -97, -98) & ependj = epstj(n+1) & (epstj(n+1) <> -97, -98) 30151 = 4**<br>**autoif (ependm = 12 & (epstm(n+1) = -97, -98) & epstj(n+1) = ependj + 1) 30151 = 4**<br>**autoif ((epstm(n+1) = -97, -98) & ((ependm < 12 & (epstj(n+1) = ependj + 1)) OR (epstj(n+1) > ependj + 1)) 30151 = 3**<br>**autoif ((ependm = -97, -98) & epstm(n+1) = 1 & (epstj(n+1) = ependj + 1)30151 = 4**<br>**autoif ((ependm = -97, -98) & (epstm(n+1) > 1 & (epstj(n+1) = ependj + 1)) OR (epstj(n+1) > ependj + 1)) 30151 = 3**<br>**autoif ((ependm = -97, -98) & (epstm(n+1) = -97, -98) & (ependj + 1= epstj(n+1))) 30151 = 4**<br>**autoif ((ependm = -97, -98) & (epstm(n+1) = -97, -98) & ependj > epstj(n+1)) 30151 = 2**<br>**autoif ((ependm = -97, -98) & (epstm(n+1) = -97, -98) & (ependj + 1 < epstj(n+1))) 30151 = 3**<br>**autoif ((ependm = -97, -98) & (ependj = -97, -98)) 30151 = 4**<br>**autoif ((epstm(n+1) = -97, -98) & (epstj(n+1) = -97, -98)) 30151 = 4**<br>**autoif ((ependm = -97, -98) & (ependj = -97, -98) & (epstm(n+1) = -97, -98) & (epstj(n+1) = -97, -98)) 30151 = 4**<br><br>--af:<br>**if (30151 = 1) goto 30150**<br>**if (30151 = 2) goto 30160**<br>**if (30151 = 3) goto 30170**<br>**if (30151 = 4) goto 30180**<br>--end-- |
| **30160** | --va: **xwue**<br>--fn: **30160**<br><br>--vb: Überschneidung<br>--fr: So wie ich das bisher notiert habe, haben Sie hier zwei Dinge gleichzeitig gemacht: Ich habe hier notiert, dass Sie von **<epstm/epstj>** bis **<ependm/ependj> <30103>** und gleichzeitig ab **<epstm(n+1)/epstj(n+1)> <30103>**. Das überschneidet sich. Habe ich die Zeiten richtig notiert und Sie haben beides gleichzeitig gemacht?<br><br>--we:<br>1: ja, gleichzeitig<br>2: nein, Zeitangaben falsch<br>**BUTTONS: verweigert (-97), weiß nicht (-98)**<br><br>--af:<br>**if (30160 = 1, -97, -98) goto 30150**<br>**if (30160 = 2) goto 30200**<br>--end-- |

| | |
|---|---|
| **30170** | --va: **xwluea**<br>--fn: **30170**<br><br>--vb: Lücke<br>--fr:<br>**if (Lücke am Anfang)**<br>Für den Zeitraum bis **<epstm/epstj>** habe ich noch keine Angaben. Ich habe hier notiert, dass Sie ab **<epstm/epstj> <30103>**. Da ist eine Lücke. Habe ich das richtig notiert und Sie haben vor **<epstm/epstj>** etwas anderes gemacht?<br><br>**if (Lücke am Ende)**<br>Für den Zeitraum ab **<ependm/ependj>** habe ich noch keine Angaben. Ich habe hier notiert, dass Sie bis **<ependm/ependj> <30103>**. Danach ist eine Lücke. Habe ich das richtig notiert und Sie haben seit **<ependm/ependj>** etwas anderes gemacht?<br><br>**if (Lücke zwischen Episoden)**<br>So wie ich das bisher notiert habe, ist hier eine Lücke. Ich habe hier notiert, dass Sie bis **<ependm/ependj> <30103>** und ab **<epstm(n+1)/epstj(n+1)> <30103(n+1)>**. Da ist eine Lücke. Habe ich das richtig notiert und Sie haben zwischen **<ependm/ependj>** und **<epstm(n+1)/epstj(n+1)>** etwas anderes gemacht?<br><br>--in: <<Wenn die Zeitangaben korrekt sind, bitte "1, ja, neue Episode" angeben!>><br><br>--we:<br>1: ja, neue Episode<br>2: nein, Zeitangaben falsch<br>4: bereits genannte Episode hauptsächlich gemacht<br>**BUTTONS: verweigert (-97), weiß nicht (-98)**<br><br>--af:<br>**if (30170 = 1) goto 30300**<br>**if (30170 = 2) goto 30200**<br>**if (30170 = 4, -97, -98) goto 30150**<br>--end-- |
| **30180** | --va: **xwua1**<br>--fn: **30180**<br><br>--vb: direkter Anschluss<br>--fr:<br>**if ((ependm <> -97, -98) & (ependj <> -97, -98) & (epstm(n+1) = -97, -98) & (epstj(n+1) <> -97, -98) & (ependm(n+1) <> -97, -98) & (ependj(n+1) <> -97, -98))**<br><br>Hier ist mir etwas noch nicht ganz klar. Ich habe hier notiert, dass Sie von **<epstm/epstj>** bis **<ependm/ependj> <30103>** und irgendwann **<epstj(n+1)>** bis **<ependm(n+1)/ependj(n+1)> <30103(n+1)>.** Was **<30104(n+1)>** direkt im Anschluss an **<30104>**?<br><br>**if ((ependm <> -97, -98) & (ependj <> -97, -98) & (epstm(n+1) = -97, -98) & (epstj(n+1) <> -97, -98) & ((ependm(n+1) = -97, -98) OR (ependj(n+1) = -97, -98)))**<br>Hier ist mir etwas noch nicht ganz klar. Ich habe hier notiert, dass Sie von **<epstm/epstj>** bis **<ependm/ependj> <30103>** und irgendwann **<epstj(n+1)> <30103(n+1)>**. War **<30104(n+1)>** direkt im Anschluss an **<30104>**? |

| | |
|---|---|
| | **if ((ependm = -97, -98) & (ependj <> -97, -98) & (epstm(n+1) <> -97, -98) & (epstj(n+1) <> -97, -98) & (ependm(n+1) <> -97, -98) & (ependj(n+1) <> -97, -98))**<br>Hier ist mir etwas noch nicht ganz klar. Ich habe hier notiert, dass Sie von **<epstm/epstj>** bis irgendwann in **<ependj> <30103>** und von **<epstm(n+1)/epstj(n+1)>** bis **<ependm(n+1) /ependj(n+1)> <30103(n+1)>**. War **<30104(n+1)>** direkt im Anschluss an **<30104>**?<br><br>**if ((ependm = -97, -98) & (ependj <> -97, -98) & (epstm(n+1) <> -97, -98) & (epstj(n+1) <> -97, -98) & ((ependm(n+1) = -97, -98) OR (ependj(n+1) = -97, -98)))**<br>Hier ist mir etwas noch nicht ganz klar. Ich habe hier notiert, dass Sie von **<epstm/epstj>** bis irgendwann in **<ependj> <30103>** und von **<epstm(n+1)/epstj(n+1)> <30103(n+1)>**. War **<30104(n+1)>** direkt im Anschluss an **<30104>**?<br><br>**if ((ependm = -97, -98) & (ependj <> -97, -98) & (epstm(n+1) = -97, -98) & (epstj(n+1) <> -97, -98) & (ependm(n+1) <> -97, -98) & (ependj(n+1) <> -97, -98))**<br>Hier ist mir etwas noch nicht ganz klar. Ich habe hier notiert, dass Sie von **<epstm/epstj>** bis irgendwann in **<ependj> <30103>** und von irgendwann in **<epstj(n+1)>** bis **<ependm(n+1)/ependj(n+1)> <30103(n+1)>**. War **<30104(n+1)>** direkt im Anschluss an **<30104>**?<br><br>**if ((ependm = -97, -98) & (ependj <> -97, -98) & (epstm(n+1) = -97, -98) & (epstj(n+1) <> -97, -98) & ((ependm(n+1) = -97, -98) OR (ependj(n+1) = -97, -98)))**<br>Hier ist mir etwas noch nicht ganz klar. Ich habe hier notiert, dass Sie von **<epstm/epstj>** bis irgendwann in **<ependj> <30103>** und von irgendwann in **<epstj(n+1)> <30103(n+1)>**. War **<30104(n+1)>** direkt im Anschluss an **<30104>**?<br><br>**if ((ependm = -97, -98) & (ependj = -97, -98) & (epstm(n+1) <> -97, -98) & (epstj(n+1) <> -97, -98) & (ependm(n+1) <> -97, -98) & (ependj(n+1) <> -97, -98))**<br>Hier ist mir etwas noch nicht ganz klar. Ich habe hier notiert, dass Sie von **<epstm/epstj> <30103>** und von **<epstm(n+1)/epstj(n+1)>** bis **<ependm(n+1)/ependj(n+1)> <30103(n+1)>**. War **<30104(n+1)>** direkt im Anschluss an **<30104>**?<br><br>**if ((ependm = -97, -98) & (ependj = -97, -98) & (epstm(n+1) <> -97, -98) & (epstj(n+1) <> -97, -98) & ((ependm(n+1) = -97, -98) OR (ependj(n+1) = -97, -98)))**<br>Hier ist mir etwas noch nicht ganz klar. Ich habe hier notiert, dass Sie von **<epstm/epstj> <30103>** und von **<epstm(n+1)/epstj(n+1)> <30103(n+1)>**. War **<30104(n+1)>** direkt im Anschluss an **<30104>**?<br><br>**if ((ependm <> -97, -98) & (ependj <> -97, -98) & (epstm(n+1) = -97, -98) & (epstj(n+1) = -97, -98) & (ependm(n+1) <> -97, -98) & (ependj(n+1) <> -97, -98))**<br>Hier ist mir etwas noch nicht ganz klar. Ich habe hier notiert, dass Sie von **<epstm/epstj> <30103>** und von **<epstm(n+1)/epstj(n+1)>** bis **<ependm(n+1)/ependj(n+1)> <30103(n+1)>**. War **<30104(n+1)>** direkt im Anschluss an **<30104>**?<br><br>**if ((ependm <> -97, -98) & (ependj <> -97, -98) & (epstm(n+1) = -97, -98) & (epstj(n+1) = -97, -98) & ((ependm(n+1) = -97, -98) OR (ependj(n+1) = -97, -98)))**<br>Hier ist mir etwas noch nicht ganz klar. Ich habe hier notiert, dass Sie von **<epstm/epstj> <30103>** und von **<epstm(n+1)/epstj(n+1)> <30103(n+1)>**. War **<30104(n+1)>** direkt im Anschluss an **<30104>**?<br><br>**if ((ependm = -97, -98) & (ependj = -97, -98) & (epstm(n+1) = -97, -98) & (epstj(n+1) = -97, -98) & (epend(n+1) <> -97, -98) & (ependj(n+1) <> -97, -98))**<br>Hier ist mir etwas noch nicht ganz klar. Ich habe hier notiert, dass Sie von **<epstm/epstj> <30103>** und von irgendwann bis **<ependm(n+1)/ependj(n+1)> <30103(n+1)>**. War |

| | |
|---|---|
| | **<30104(n+1)>** direkt im Anschluss an **<30104>**?<br><br>**if ((ependm = -97, -98) & (ependj = -97, -98) & (epstm(n+1) = -97, -98) & (epstj(n+1) = -97, -98) & (ependm(n+1) = -97, -98) & (ependj(n+1) <> -97, -98))**<br>Hier ist mir etwas noch nicht ganz klar. Ich habe hier notiert, dass Sie von **<epstm/epstj> <30103>** und von irgendwann bis **<ependj(n+1)> <30103(n+1)>**. War **<30104(n+1)>** direkt im Anschluss an **<30104>**?<br><br>**if ((ependm = -97, -98) & (ependj = -97, -98) & (epstm(n+1) = -97, -98) & (epstj(n+1) = -97, -98) & (ependm (n+1) = -97, -98) & (ependj(n+1) = -97, -98))**<br>Hier ist mir etwas noch nicht ganz klar. Ich habe hier notiert, dass Sie von **<epstm/epstj> <30103>** und von irgendwann **<30103(n+1)>**. War **<30104(n+1)>** direkt im Anschluss an **<30104>**?<br><br>--we:<br>1: ja<br>2: nein (weiterer Klärungsbedarf)<br>3: Zeitkorrektur (bestehendes Ereignis wird korrigiert)<br>**BUTTONS: verweigert (-97), weiß nicht (-98)**<br><br>--ac:<br>**autoif (30180 = 1 & (((ependm <> -97, -98) & (epstm(n+1) = -97, -98) & ependj = epstj(n+1) & (epstj(n+1) <> -97, -98)) OR ((ependm = -97, -98) & (epstm(n+1) <> -97, -98) & ependj = epstj(n+1) & (epstj(n+1) <> -97, -98)))) epstdat(n+1) = ependdat**<br>**autoif (30180 = 1 & (ependm = -97, -98) & (epstm(n+1) = -97, -98) & ependj = epstj(n+1) & (epstj(n+1) <> -97, -98)) ependdat = ((ependj – 1900) * 12) + 7, epstdat(n+1) = ependdat**<br>**autoif (30180 = 1 & (ependm <> -97, -98) & (epstm(n+1) = -97, -98) & ependj < epstj(n+1) & (ependj <> -97, -98)) epstdat(n+1) = ((epstj(n+1) – 1900) * 12) + 1**<br>**autoif (30180 = 1 & (ependm = -97, -98) & (epstm(n+1) <> -97, -98) & ependj < epstj(n+1) & (ependj <> -97, -98)) ependdat = ((ependj – 1900) * 12) + 12**<br>**autoif (30180 = 1 & (ependm = -97, -98) & (epstm(n+1) = -97, -98) & ependj < epstj(n+1) & (ependj <> -97, -98)) ependdat =((ependj – 1900) * 12) + 12, epstdat(n+1) = ((epstj(n+1) – 1900) * 12) + 1**<br>**autoif (30180 = 1 & (ependm = -97, -98) & (ependj = -97, -98) & (epstj(n+1) <> -97, -98)) ependdat = epstdat(n+1)**<br>**autoif (30180 = 1 & (epstm(n+1) = -97, -98) & (ependj <> -97, -98) & (epstj(n+1) = -97, -98)) epstdat(n+1) = ependdat**<br>**autoif (30180 = 1 & (ependm = -97, -98) & (ependj = -97, -98) & (epstm(n+1) = -97, -98) & (epstj(n+1) = -97, -98)) ependdat = (ependdat(n+1) - epstdat) / 2, epstdat(n+1) = ependdat**<br><br>--af:<br>**if (30180 = 1, -97, -98) goto 30150**<br>**if (30180 = 2) goto 30181**<br>**if (30180 = 3) goto 30200**<br>--end-- |

| | |
|---|---|
| **30181** | --va: **xwua2**<br>--fn: **30181**<br><br>--vb: Lücke vorhanden<br>--fr: ... oder war da eine Lücke dazwischen?<br><br>--we:<br>1: ja, neue Episode<br>2: nein (weiterer Klärungsbedarf)<br>3: Zeitkorrektur<br>**BUTTONS: verweigert (-97), weiß nicht (-98)**<br><br>--ac:<br>**autoif (30181 = 1 & (epstm(n+1) = -97, -98) & (ependm <> -97, -98) & ependj = epstj(n+1) & (epstj(n+1) <> -97, -98)) epstdat(n+1) = ependdat - ((12 - ependm) / 2)**<br>**autoif (30181 = 1 & (ependm = -97, -98) & (epstm(n+1) <> -97, -98) & ependj = epstj(n+1) & (epstj(n+1) <> -97,- 8)) ependdat = epstdat + ((12 - epstm(n+1)) / 2)**<br>**autoif (30181 = 1 & (ependm = -97, -98) & (epstm(n+1) = -97, -98) & ependj = epstj(n+1) & (epstj(n+1) <> -97, -98)) ependdat = ((ependj – 1900) * 12) + 4, epstdat(n+1) = ((epstj(n+1) – 1900) * 12) + 8**<br>**autoif (30181 = 1 & (epstm(n+1) = -97, -98) & (ependm <> -97, -98) & ependj < epstj(n+1) & ( ependj <> -97, -98)) epstdat(n+1) = ((epstj(n+1) – 1900) * 12) + 6**<br>**autoif (30181 = 1 & (ependm = -97, -98) & (epstm(n+1) <> -97, -98) & ependj < epstj(n+1) & (ependj <> -97, -98)) ependdat = ((ependj(n+1) – 1900) * 12) + 6**<br>**autoif (30181 = 1 & (ependm = -97, -98) & (epstm(n+1) = -97, -98) & ependj < epstj(n+1) & (ependj <> -97, -98)) ependdat = ((ependj(n+1) – 1900) * 12) + 8, epstdat(n+1) = ((epstj(n+1) – 1900) * 12) + 4**<br>**autoif (30181 = 1 & (ependm = -97, -98) & (ependj = -97, -98) & (epstm <> -97, -98) & (epstj <> -97, -98) & (epstm(n+1) <> -97, -98) & (epstj(n+1) <> -97, -98)) ependdat = epstdat + ((epstdat(n+1) - epstdat) / 12)**<br>**autoif (30181 = 1 & (epstm(n+1) = -97, -98) & (epstj(n+1) = -97, -98) & (ependm <> -97, -98) & (ependj <> -97, -98) & (ependm(n+1) <> -97, -98) & (ependj(n+1) <> -97, -98)) epstdat(n+1) = ependdat + ((ependdat(n+1) - ependdat) / 2)**<br>**autoif (30181 = 1 & (ependm = -97, -98) & (ependj = -97, -98) & (epstm(n+1) = -97, -98) & (epstj(n+1) = -97, -98) & (epstm <> -97, -98) & (epstj <> -97, -98) & (ependm(n+1) <> -97, -98) & (ependj(n+1) <> -97, -98)) ependdat = epstdat + ((ependdat(n+1) - epstdat) / 2), epstdat(n+1) = ependdat(n+1) - ((ependdat(n+1) - epstdat) / 2)**<br><br>--af:<br>**if (30181 = 1) goto 30300**<br>**if (30181 = 2) goto 30182**<br>**if (30181 = 3) goto 30200**<br>**if (30181 = -97, -98) goto 30150**<br>--end-- |

| | |
|---|---|
| **30182** | --va: **xwua3**<br>--fn: **30182**<br><br>--vb: gleichzeitige Tätigkeiten<br>--fr: ... oder haben Sie beides gleichzeitig gemacht?<br><br>--we:<br>1: ja<br>2: nein<br>3: Zeitkorrektur<br>**BUTTONS: verweigert (-97), weiß nicht (-98)**<br><br>--ac:<br>**autoif (30182 = 1 & (ependm <> -97, -98) & (epstm(n+1) = -97, -98) & ependj = epstj(n+1)) epstdat(n+1) = ((epstj(n+1) – 1900) * 12) + 1**<br>**autoif (30182 = 1 & (ependm = -97, -98) & (epstm(n+1) <> -97, -98) & ependj = epstj(n+1)) ependdat = ((ependj -1900) * 12) + 12**<br>**autoif (30182 = 1 & (ependm = -97, -98) & (epstm(n+1) = -97, -98) & ependj = epstj(n+1)) epstdat = ((epstj(n+1) – 1900) * 12) + 1, ependdat = ((ependj – 1900) * 12) + 12**<br>**autoif (30182 = 1 & (ependm = -97, -98) & (ependj = -97, -98) & (epstj(n+1) <> -97, -98)) ependdat = epstdat(n+1) + ((ependdat(n+1) - epstdat(n+1)) / 2)**<br>**autoif (30182 = 1 & (ependj <> -97, -98) & (epstm(n+1) = -97, -98) & (epstj(n+1) = -97, -98)) epstdat(n+1) = ependdat - ((ependdat - epstdat) / 2)**<br>**autoif (30182 = 1 & (ependm = -97, -98) & (ependj = -97, -98) & (epstm(n+1) = -97, -98) & (epstj(n+1) = -97, -98)) ependdat = ependdat(n+1) - ((ependdat(n+1) - epstdat) / 3), epstdat(n+1) = epstdat - ((ependdat(n+1) - epstdat) / 3)**<br><br>--af:<br>**if (30182 = 1, 2, -97, -98) goto 30150**<br>**if (30182 = 3) goto 30200**<br>--end-- |
| | --st: **BEGINN der Zeitkorrektur bereits erfasster Episoden**<br>--end-- |

| | |
|---|---|
| **30200** | --va: **xzkend (xzkendm / xzkendj)**<br>--fn: **30200**<br><br>--vb: korr. Enddatum Episode<br>--fr: Bis wann haben Sie **<30103>**?<br><br>--in:<br><<Erinnert sich ZP nur an Jahreszeiten, bitte folgende Nummern eingeben:<br>21 = Jahresanfang/Winter,<br>24 = Frühjahr/Ostern,<br>27 = Jahresmitte/Sommer,<br>30 = Herbst,<br>32 = Jahresende>><br><br>--we:<br>bis Monat ____ Jahr ____<br>**BUTTONS: verweigert (-97), weiß nicht (-98), bis heute (-5)**<br><br>--ac: **autoif (30200 = -5) 30200 = 20102(intm/intj)**<br><br>--af: **goto 30200a**<br>--end-- |
| **30200a** | --va: **xmodend**<br>--fn: **30200a**<br><br>--vb: Enddatierung im X-Modul geändert<br>--fr: [AUTO] Enddatierung im X-Modul geändert<br><br>--we:<br>1: ja<br>2: nein<br><br>--af: **goto 30201**<br>--end-- |

| | |
|---|---|
| **30201** | --va: **xzkst (xzkstm / xzkstj)**<br>--fn: **30201**<br><br>--vb: korr. Startdatum Episode(n+1)<br>--fr: **[NCS]** Und seit wann haben Sie **<30103>**?<br><br>--in:<br><<Erinnert sich ZP nur an Jahreszeiten, bitte folgende Nummern eingeben:<br>21 = Jahresanfang/Winter,<br>24 = Frühjahr/Ostern,<br>27 = Jahresmitte/Sommer,<br>30 = Herbst,<br>32 = Jahresende>><br><br>--we:<br>von Monat ____ Jahr ____<br>**BUTTONS: verweigert (-97), weiß nicht (-98)**<br><br>--af: **goto 30202**<br>--end-- |
| **30202** | --va: **xmodst**<br>--fn: **30202**<br><br>--vb: Startdatierung im X-Modul geändert<br>--fr: [AUTO] Startdatierung im X-Modul geändert<br><br>--we:<br>1: ja<br>2: nein<br><br>--af: **goto 30150**<br>--end-- |
| | --st: **BEGINN Erfassung von Lückenaktivitäten**<br>--end-- |

| | |
|---|---|
| **30300** | --va: **xtyp**<br>--fn: **30300**<br><br>--vb: Lücke am Ende<br>--fr: Was haben Sie damals gemacht?<br><br>--in: <<Vorgaben bei Bedarf vorlesen!>><br><br>--we:<br>**if (h_etappe = 8)** 1: eine Erwerbstätigkeit oder Nebenerwerbstätigkeit ausgeübt<br>**if (h_etappe = 6)** 1: eine Erwerbstätigkeit oder Nebenerwerbstätigkeit ausgeübt oder ein Praktikum gemacht<br>2: eine allgemeinbildende Schule besucht<br>**if (20102(intj) - 20106(gebj) < 30)** 3: eine Berufsvorbereitung gemacht<br>4: eine berufliche Ausbildung oder Studium absolviert<br>**if (h_etappe = 8 OR (h_etappe = 6 & h_cohort = 4))** 5: Bundesfreiwilligendienst, Internationalen Jugendfreiwilligendienst, freiwilligen Wehrdienst geleistet oder ein Freiwilliges Soziales/ Ökologisches/ Europäisches Jahr absolviert<br>**if (h_etappe = 6 & h_cohort <> 4)** 5: Freiwilligendienst geleistet (zum Beispiel Bundesfreiwilligendienst, Freiwilliges Soziales oder Ökologisches Jahr, freiwilliger Wehrdienst oder Internationaler Jugendfreiwilligendienst)<br>**if (sum(29110) = . OR sum(29110) < 1)** 6: sich um Ihren Haushalt gekümmert<br>**if (sum(29110) >= 1)** 6: sich um Ihren Haushalt oder um die Kinder gekümmert<br>7: war in Elternzeit<br>8: war arbeitslos<br>9: war krank/vorübergehend arbeitsunfähig<br>10: war in Rente (auch Berufs-/Erwerbsunfähigkeitsrente)<br>11: war in Ferien/Urlaub<br>13: einen Kurs oder Lehrgang absolviert<br>12: etwas anderes gemacht<br>-6: versehentlich in Episodenaufnahme, zurück ins Prüfmodul<br><br>--af:<br>**if (30300= 1) goto 26107Z**<br>**if (30300= 2) goto 22107Z**<br>**if (30300= 3) goto 23107Z**<br>**if (30300= 4) goto 24108Z**<br>**if (30300= 5) goto 25106Z**<br>**if (30300= 6, 7, 9, 10, 11, 13) goto 50106Z**<br>**if (30300 = 12 & h_etappe = 8) goto 50106Z**<br>**if (30300 = 12 & h_etappe = 6) goto 30301**<br>**if (30300= 8) goto 27106Z**<br>**if (30300= -6) goto 30150**<br>--end-- |

| | |
|---|---|
| **30301** | --va: **xbs**<br>--fn: **30301**<br><br>--vb: Berufsschule im X-Modul<br><br>--in: <<ACHTUNG, Frage nicht stellen!<br>Hat die Zielperson angegeben, in dieser Zeit eine BERUFSSCHULE zu besuchen?>><br><br>--we:<br>1: ja<br>2: nein<br><br>--af:<br>**if (30301 = 1) goto 30302**<br>**if (30301 = 2) goto 50106Z**<br>--end-- |
| **30302** | --va: **xberufsschule**<br>--fn: **30302**<br><br>--vb: Zuordnung offene Angabe Berufsschule<br>--fr: In einer Berufsschule gibt es viele Möglichkeiten: man kann zum Beispiel eine berufsvorbereitende Maßnahme machen, eine richtige Berufsausbildung beginnen oder einen allgemeinbildenden Schulabschluss erwerben. Welche dieser drei Möglichkeiten trifft auf Sie zu?<br><br>--in:<br>Bei Unsicherheiten bitte Beispiele nennen:<br>1: Berufsvorbereitung: Es kann !!kein!! anerkannter Berufsabschluss erreicht werden. Berufsvorbereitende Maßnahmen sind z.B. das Berufsvorbereitungsjahr, kurz BVJ oder das Berufsgrundbildungsjahr, kurz BGJ<br>2: Berufsausbildung, dual oder vollzeitschulisch: In der Berufsausbildung kann ein anerkannter Berufsabschluss erreicht werden. Die duale Ausbildung findet in Berufsschule und Betrieb statt, die vollzeitschulische Ausbildung nur in der Berufsschule oder in Schulen des Gesundheitswesens<br>3: Schulbesuch zum Erwerb eines allgemeinbildenden Schulabschlusses: z.B. eine Fachoberschule, ein Berufskolleg oder berufliches Gymnasium<br><br>--we:<br>1: Berufsvorbereitung<br>2: Berufsausbildung oder Lehre<br>3: Schulbesuch zum Erwerb eines allgemeinbildenden Schulabschlusses<br>4: eine andere Aktivität<br>**BUTTONS: verweigert (-97), weiß nicht (-98)**<br><br>--af:<br>**if (30302 = 4, -97, -98) goto 50106Z**<br>**if (30302 = 1) goto 23107Z**<br>**if (30302 = 2) goto 24108Z**<br>**if (30302 = 3) goto 22107Z**<br>--end-- |

| | |
|---|---|
| **30500** | --va: **xendpr**<br>--fn: **30500**<br><br>--vb: Abschluss Prüfmodul<br>--fr:<br>**if (keine Korrektur notwendig)**<br>Wie ich hier sehe, ist alles korrekt notiert.<br><br>**if (Korrektur notwendig)**<br>So, jetzt habe ich alles korrekt notiert.<br><br>--we:<br>1: weiter<br><br>--af: **goto 30501Z**<br>--end-- |
| **30501Z** | --va: **[ZS] zsx2**<br>--fn: **30501Z**<br><br>--vb: Zeitstempel 2 X-Modul<br>--fr: [ZS] Zeitstempel 2 X-Modul<br><br>--af:<br>**if (h_cohort = 6) goto 30600Z (Modul E68P_30X_out_SC6)**<br>**if (h_cohort = 4) goto 30600Z (Modul E68P_30X_out_SC4)**<br>**if (h_cohort = 3) goto 30600Z (Modul E68P_30X_out_SC3P)**<br>--end-- |

| | |
|---|---|
| | --st: **SC4_SC6_31WB**<br>**Weiterbildung**<br>**B135 B144 Panelbefragung**<br><br>**Version: Feldversion**<br>**Stand: 06.09.2018**<br>--end-- |
| **31100Z** | --va: **[ZS] zwb1**<br>--fn: **31100Z**<br><br>--vb: Zeitstempel 1 Weiterbildung<br>--fr: [ZS] Zeitstempel 1 Weiterbildung<br><br>--af: **goto 31101**<br><br>--ef:<br>**Modul 38RE_SC6: alle**<br>**Modul 30X_OUT_SC4: alle**<br>**Modul 30X_OUT_SC6: (20102(intj) - 20106(gebj)) < 55**<br>--end-- |
| | --va: **[HILF] h_kursvorhanden**<br><br>--vb: Anzahl bereits in Modul 24 und 35 erfasster Kurse<br>--fr: [HILF] Anzahl bereits in Modul 24 und 35 erfasster Kurse<br><br>--we:<br>OFFEN: ____<br>--end-- |
| **31101** | --va: **caseid**<br>--hin: **(ID_t)**<br>--fn: **31101**<br><br>--vb: Personennummer<br>--fr: [AUTO] Personennummer<br><br>--ac:<br>**autoif (count(35109) + count(24109 where (24111 = 14 & (20102(intm/intj) – 24119 < 12) & 24119 > 0)) > 0) h_kursvorhanden = count(35109) + count(24109 where (24111 = 14 & (20102(intm/intj) – 24119 < 12) & 24119 > 0)**<br>**autoif (count(35109) + count(24109 where (24111 = 14 & (20102(intm/intj) – 24119 < 12) & 24119 > 0)) = 0) h_kursvorhanden = 0**<br><br>--af:<br>**if (h_kursvorhanden > 0) goto 31102**<br>**if (h_kursvorhanden = 0) goto 31103**<br>--end-- |

| | |
|---|---|
| **31102** | --va: **wbzus1**<br>--fn: **31102**<br><br>--vb: Weitere Kurse<br>--fr: Kommen wir noch einmal zurück auf das Thema Fortbildung. Bisher haben Sie berichtet, dass Sie seit dem letzten Interview folgende Kurse oder Lehrgänge besucht haben**: < [Kursliste] 35110 und 24116>** Haben Sie darüber hinaus seit dem letzten Interview, also von **<intmPRE/intjPRE>** bis heute, Kurse oder Lehrgänge besucht, von denen Sie bisher noch nicht berichtet haben?<br><br>--we:<br>1: ja<br>2: nein<br>**BUTTONS: verweigert (-97), weiß nicht (-98)**<br><br>--af:<br>**if (31102 = 1) goto 31105Z**<br>**if (31102 = 2, -97, -98) goto 31104**<br>--end-- |
| **31103** | --va: **wbzus2**<br>--fn: **31103**<br><br>--vb: Kurse besucht<br>--fr: Kommen wir noch einmal zurück auf das Thema Fortbildung. Bisher haben wir keine Kurse oder Lehrgänge notiert, die Sie seit dem letzten Interview, also von **<intmPRE/intjPRE>** bis heute, besucht haben. Stimmt das, oder haben Sie in dieser Zeit Kurse besucht?<br><br>--we:<br>1: stimmt, keine Kurse besucht<br>2: stimmt nicht, Kurse besucht<br>**BUTTONS: verweigert (-97), weiß nicht (-98)**<br><br>--ac:<br>**autoif (31103 = 2) h_kursvorhanden = h_kursvorhanden +1**<br><br>--af:<br>**if (31103 = 1, -97, -98) goto 31104**<br>**if (31103 = 2) goto 31105Z**<br>--end-- |

| | |
|---|---|
| **31104** | --va: **wbzus3**<br>--fn: **31104**<br><br>--vb: weiterer Kurs<br>--fr:<br>**if (h_cohort = 4 OR (h_cohort = 6 & 20220P7 = 0))**<br>Uns interessieren auch Kurse und Lehrgänge, die Sie für sich persönlich gemacht haben, indem Sie z.B. einen Kochkurs, Sprachkurs oder einen Trainerlehrgang besucht haben. Haben Sie seit dem letzten Interview, also von **<intmPRE/intjPRE>** bis heute, an einem solchen Kurs oder Lehrgang teilgenommen und noch nicht davon berichtet?<br><br>**if (h_cohort = 6 & 20220P7 = 1)**<br>Uns interessieren auch Kurse und Lehrgänge, die Sie für sich persönlich gemacht haben, indem Sie z.B. einen Kochkurs, Deutschkurs oder anderen Sprachkurs oder einen Trainerlehrgang besucht haben. Haben Sie seit dem letzten Interview, also von **<intmPRE/intjPRE>** bis heute, an einem solchen Kurs oder Lehrgang teilgenommen und noch nicht davon berichtet?<br><br>--we:<br>1: ja<br>2: nein<br>**BUTTONS: verweigert (-97), weiß nicht (-98)**<br><br>--ac:<br>**autoif (31104 = 2) h_kursvorhanden = h_kursvorhanden +1**<br><br>--af:<br>**if (31104 = 1) goto 31105Z**<br>**if ((31104 = 2, -97, -98) & h_kursvorhanden > 0) goto 31113**<br>**if ((31104 = 2, -97, -98) & h_kursvorhanden = 0) goto 31140**<br>--end-- |
| | --st: **BEGINN Schleife weitere Kurse/Lehrgänge**<br>--end-- |
| **31105Z** | --va: **[ZS] zwb2**<br>--fn: **31105Z**<br><br>--vb: Zeitstempel 2 Weiterbildung 1<br>--fr: [ZS] Zeitstempel 2 Weiterbildung 1 für jede Episode]<br><br>--af: **goto 31105**<br>--end-- |

| | |
|---|---|
| | --va: **[HILF] h_kursart**<br><br>--vb: berufs- oder freizeitbezogener Kurs<br>--fr: [HILF] berufs- oder freizeitbezogener Kurs<br><br>--we:<br>1: berufsbezogen<br>2: freizeitbezogen<br>--end-- |
| **31105** | --va: **wbnr**<br>--fn: **31105**<br><br>--vb: Kursnummer<br>--fr: [AUTO] Nummer des Kurses<br><br>--ac:<br>**autoif (31105 = 1 & (31102 = 1 OR 31103 = 2)) h_kursart = 1**<br>**autoif (31105 = 1 & 31104 = 1) h_kursart = 2**<br>**autoif (31105 > 1 & 31112a(n-1) = 1) h_kursart = 1**<br>**autoif (31105 > 1 & 31112b(n-1) = 1) h_kursart = 2**<br><br>--af: **goto 31106**<br>--end-- |
| **31106** | --va: **wbkinhs**<br>--hin: **(t272000)**<br>--fn: **31106**<br><br>--vb: Kursinhalt anderer Kurs<br>--fr: Um was ging es in diesem Kurs/Lehrgang genau? Nennen Sie mir bitte die genaue Bezeichnung des Kurses!<br><br>--we:<br>OFFEN: _____<br>**BUTTONS: verweigert (-97), weiß nicht (-98)**<br><br>--af: **goto 31108**<br>--end-- |

| | |
|---|---|
| **31108** | --va: **wbfbu**<br>--hin: **(t271043)**<br>--fn: **31108**<br><br>--vb: Dauer des Kurses<br>--fr: Wie viele Stunden dauert/e dieser Kurs/Lehrgang insgesamt?<br><br>--in: <<Dauer notfalls schätzen lassen!>><br><br>--we:<br>OFFEN: _ _ _ Stunden<br>999: 999 Stunden und mehr<br>**BUTTONS: verweigert (-97), weiß nicht (-98)**<br><br>--ra: **0 to 999, -97, -98**<br><br>--af: **goto 31114**<br>--end-- |
| **31114** | --va: **wbkint**<br>--hin: **(neu)**<br>--fn: **31114**<br><br>--vb: berufliche/private Gründe<br>--fr:<br>Haben Sie an dem Kurs eher aus beruflichen Gründen teilgenommen oder eher aus privatem Interesse?<br><br>--we:<br>1: aus beruflichen Gründen<br>2: aus privatem Interesse<br>**BUTTONS: sowohl als auch (3), verweigert (-97), weiß nicht (-98)**<br><br>--af: **goto 31115**<br>--end-- |

| | |
|---|---|
| **31115** | --va: **wbkinit**<br>--hin: **(neu)**<br>--fn: **31115**<br><br>--vb: Motivation Kursbesuch<br>--fr: Wie sehr haben Sie sich darum bemüht, an diesem Kurs teilnehmen zu können? Haben Sie sich sehr bemüht, eher bemüht, eher nicht bemüht oder gar nicht bemüht?<br><br>--we:<br>1: sehr bemüht<br>2: eher bemüht<br>3: eher nicht bemüht<br>4: gar nicht bemüht<br>**BUTTONS: verweigert (-97), weiß nicht (-98)**<br><br>--af: **goto 31116**<br>--end-- |
| **31116** | --va: **wbkpfl**<br>--hin: **(neu)**<br>--fn: **31116**<br><br>--vb: Pflicht/Angebot Kurs<br>--fr: Waren Sie verpflichtet, an diesem Kurs teilzunehmen?<br><br>--we:<br>1: ja<br>2: nein<br>**BUTTONS: verweigert (-97), weiß nicht (-98)**<br><br>--af:<br>**if (31116 = 1) goto 31117**<br>**if (31116 = 2, -97, -98) goto 31111**<br>--end-- |

| | |
|---|---|
| **31117** | --va: **wbkqpfl**<br>--hin: **(neu)**<br>--fn: **31117**<br><br>--vb: Wer hat verpflichtet?<br>--fr: Wer hat Sie zur Teilnahme verpflichtet?<br><br>--in: <<Vorgaben bitte vorlesen! Mit Arbeitsamt ist die Arbeitsagentur, eine ARGE (Arbeitsgemeinschaft, auch Hartz-4-Amt) oder ein zugelassener kommunaler Träger (Optionskommune) gemeint.>><br><br>--we:<br>1: Ihr Arbeitgeber<br>2: das Arbeitsamt<br>3: jemand anderes<br>**BUTTONS: verweigert (-97), weiß nicht (-98)**<br><br>--af: **goto 31111**<br>--end-- |
| **31111** | --va: **wbkiz**<br>--hin: **(t271048)**<br>--fn: **31111**<br><br>--vb: Kurs dauert an<br>--fr: Besuchen Sie diesen Kurs/Lehrgang immer noch?<br><br>--we:<br>1: ja, Kurs findet noch statt<br>2: nein<br>**BUTTONS: verweigert (-97), weiß nicht (-98)**<br><br>--af:<br>**if (31111 = 1, -97, -98) goto 31112b**<br>**if (31111 = 2) goto 31112**<br>--end-- |

| | |
|---|---|
| **31112** | --va: **wbkabb**<br>--hin: **(t271049)**<br>--fn: **31112**<br><br>--vb: Abbruch Kurs<br>--fr: Haben Sie diesen Kurs/Lehrgang vorzeitig abgebrochen oder bis zum Ende teilgenommen?<br><br>--we:<br>1: vorzeitig abgebrochen<br>2: bis zum Ende teilgenommen<br>**BUTTONS: verweigert (-97), weiß nicht (-98)**<br><br>--af:<br>**if (h_kursart = 1 & 31112 = 1) goto 31112a**<br>**if (h_kursart = 2 & 31112 = 1) goto 31112b**<br>**if (31112 = 2, -97,-98 ) goto 31135**<br>--end-- |
| **31135** | --va: **wbkz**<br>--hin: **(t272043)**<br>--fn: **31135**<br><br>--vb: Zertifikat<br>--fr: Haben Sie bei diesem Kurs/Lehrgang eine Teilnahmebescheinigung oder ein Zertifikat oder beides erhalten?<br><br>--we:<br>1: Teilnahmebescheinigung<br>2: Zertifikat<br>3: Teilnahmebescheinigung und Zertifikat<br>**BUTTONS: keins von beiden (-6), verweigert (-97), weiß nicht (-98)**<br><br>--af:<br>**if (31135 = 1, -6, -97, -98 & h_kursart = 1) goto 31112a**<br>**if (31135 = 1, -6, -97, -98 & h_kursart =2) goto 31112b**<br>**if (31135 = 2, 3) goto 31136**<br>--end-- |

| | |
|---|---|
| **31136** | --va: **wbkzs**<br>--hin: **(t272044_O)**<br>--fn: **31136**<br><br>--vb: Art Zertifikat<br>--fr: Und was für ein Zeugnis/Zertifikat war das?<br><br>--we:<br>OFFEN: _____<br>**BUTTONS: verweigert (-97), weiß nicht (-98)**<br><br>--af:<br>**if (h_kursart = 1) goto 31112a**<br>**if (h_kursart = 2) goto 31112b**<br>--end-- |
| **31112a** | --va: **wbzus11**<br>--fn: **31112a**<br><br>--vb: Weitere Kurse 2<br>--fr: Haben Sie seit dem letzten Interview, also von **<intmPRE/intjPRE>** bis heute, einen weiteren Kurs/Lehrgang besucht, von dem Sie noch nicht berichtet haben?<br><br>--we:<br>1: ja<br>2: nein<br>**BUTTONS: verweigert (-97), weiß nicht (-98)**<br><br>--ac:<br>**autoif (311012a = 2) h_kursvorhanden = h_kursvorhanden +1**<br><br>--af:<br>**if (31112a = 1) goto 31112Z**<br>**if (31112a = 2, -97, -98) goto 31112b**<br>--end-- |

| | |
|---|---|
| **31112b** | --va: **wbzus13**<br>--fn: **31112b**<br><br>--vb: weiterer Kurs<br>--fr:<br>**if (h_cohort = 4 OR (h_cohort = 6 & h_kursart = 1 & 20220P7 = 0))**<br>Uns interessieren auch Kurse und Lehrgänge, die Sie für sich persönlich gemacht haben, indem Sie z.B. einen Kochkurs, Sprachkurs oder einen Trainerlehrgang besucht haben. Haben Sie seit dem letzten Interview, also von **<intmPRE/intjPRE>** bis heute, an einem solchen Kurs oder Lehrgang teilgenommen und noch nicht davon berichtet?<br><br>**if (h_cohort = 6 & h_kursart = 1 & 20220P7 = 1)**<br>Uns interessieren auch Kurse und Lehrgänge, die Sie für sich persönlich gemacht haben, indem Sie z.B. einen Kochkurs, Deutschkurs oder anderen Sprachkurs oder einen Trainerlehrgang besucht haben. Haben Sie seit dem letzten Interview, also von **<intmPRE/intjPRE>** bis heute, an einem solchen Kurs oder Lehrgang teilgenommen und noch nicht davon berichtet?<br><br>**if (h_kursart = 2)**<br>Haben seit dem letzten Interview, also **<intmPRE/intjPRE>** bis heute, einen weiteren Kurs besucht, den Sie für sich persönlich gemacht haben?<br><br>--ac:<br>**autoif (311012b = 2) h_kursvorhanden = h_kursvorhanden + 1**<br><br>--we:<br>1: ja<br>2: nein<br>**BUTTONS: verweigert (-97), weiß nicht (-98)**<br><br>--af: **goto 31112Z**<br>--end-- |
| **31112Z** | --va: **[ZS] zwb3**<br>--fn: **31112Z**<br><br>--vb: Zeitstempel 3 Weiterbildung 1<br>--fr: [ZS] Zeitstempel 3 Weiterbildung 1 für jede Episode<br><br>--af:<br>**if (31112a = 1 OR 31112b = 1) goto 31105Z**<br>**if (31112b = 2, -97, -98) goto 31113**<br>--end-- |
| | --st: **ENDE Schleife weitere Kurse/Lehrgänge**<br>--end-- |
| | --st: **BEGINN detailierte Angaben zu einem ausgewählten Kurs**<br>--end-- |

| | |
|---|---|
| **31113** | --va: **wbnraus**<br>--fn: **31113**<br><br>--vb: Anzahl der gewählten Kurse<br>--fr: [AUTO]: Per Zufallsgenerator einen der Kurse auswählen, der **<intmPRE/intmjPRE>** bis **<20102(intm/intj)>** beendet wurde<br><br>--we:<br>0: kein Kurs ausgewählt<br>1: 1 Kurs ausgewählt<br><br>--af:<br>**if (31113 = 1) goto 31114Z**<br>**if (31113 = 0) goto 31140**<br>--end-- |
| **31114Z** | --va: **[ZS] zwb3a**<br>--fn: **31114Z**<br><br>--vb: Zeitstempel 3a ausgewählter Kurs<br>--fr: [ZS] Zeitstempel 3a ausgewählter Kurs für jeden Kurs<br><br>--af: **goto 31114a**<br>--end-- |
| | --va: **[HILF] h_kursquelle**<br><br>--vb: Quellmodul des ausgewählten Kurses<br>--fr: [HILF] Quellmodul des ausgewählten Kurses<br><br>--we:<br>OFFEN: ____<br>--end-- |
| | --va: **[HILF] h_kursid1**<br><br>--vb: HauptaktivitätsID des ausgewählten Kurses<br>--fr: [HILF] HauptaktivitätsID des ausgewählten Kurses<br><br>--we:<br>OFFEN: ____<br>--end-- |

| | |
|---|---|
| | --va: **[HILF] h_kursid2**<br><br>--vb: SubschleifenID des ausgewählten Kurses<br>--fr: [HILF] SubschleifenID des ausgewählten Kurses<br><br>--we:<br>OFFEN: ____<br>--end-- |
| | --va: **[HILF] h_kursid3**<br><br>--vb: KursID des ausgewählten Kurses<br>--fr: [HILF] KursID des ausgewählten Kurses<br><br>--we:<br>OFFEN: ____<br>--end-- |
| | --va: **[HILF] h_kursbez**<br><br>--vb: Kursbezeichung des ausgewählten Kurses<br>--fr: [HILF] Kursbezeichung des ausgewählten Kurses<br><br>--we:<br>OFFEN: _____<br>--end-- |

| | |
|---|---|
| **31114a** | --va: **wbnraus2**<br>--hin: **(course)**<br>--fn: **31114a**<br><br>--vb: Nummer des ausgewählten Kurses<br>--fr: [AUTO] Nummer des ausgewählten Kurses<br><br>--ac:<br>**autoif (31105 = 1 & (31102 = 1 OR 31103 = 2)) h_kursart = 1**<br>**autoif (31105 = 1 & 31104 = 1) h_kursart = 2**<br>**autoif (31105 > 1 & 31112a(n-1) = 1) h_kursart = 1**<br>**autoif (31105 > 1 & 31112b(n-1) = 1) h_kursart = 2**<br><br>**autoif (Modul = 24) h_kursquelle = 24**<br>**autoif (Modul = 35) h_kursquelle = 35102**<br>**autoif (Modul = 31) h_kursquelle = 31**<br><br>**autoif (h_kursquelle = 24) h_kursid1 = 24109**<br>**autoif (h_kursquelle <> 24, 31) h_kursid1 = 35103**<br>**autoif (h_kursquelle = 31) h_kursid1 = 31105**<br><br>**autoif (h_kursquelle = 29) h_kursid2 = 35103a**<br><br>**autoif (h_kursquelle <> 24, 31) h_kursid3 = 35109**<br><br>**autoif (h_kursquelle = 24) h_kursbez = 24116**<br>**autoif (h_kursquelle <> 24, 31) h_kursbez = 35110**<br>**autoif (h_kursquelle = 31) h_kursbez = 31106**<br><br>--af: **goto 31114b**<br>--end-- |

| | |
|---|---|
| **31114b** | --va: **t324571**<br>--hin: **(t271043)**<br>--fn: **31114b**<br><br>--vb: Tatsächliche Information Weiterbildung aus persönlichem Umfeld<br>--fr:<br>**if (h_kursvorhanden = 1)**<br>Im Folgenden wollen wir noch etwas mehr über den Kurs erfahren, den Sie seit dem letzten Interview besucht haben. Hat Ihnen jemand aus Ihrem persönlichen Umfeld vorher zu diesem Kurs **<h_kursbez>** Informationen gegeben? Mit persönlichem Umfeld meine ich z.B. Ihren Partner oder Ihre Partnerin, Ihre Familie oder Verwandte, Personen aus Ihrem Freundeskreis, Ihre (ehemaligen) Arbeitskolleginnen und -kollegen oder sonstige Bekannte.<br><br>**if (h_kursvorhanden > 1)**<br>Im Folgenden wollen wir noch etwas mehr über einen ausgewählten Kurs, und zwar den Kurs **<h_kursbez>,** erfahren, den Sie seit dem letzten Interview besucht haben. Hat Ihnen jemand aus Ihrem persönlichen Umfeld vorher zu diesem Kurs Informationen gegeben? Mit persönlichem Umfeld meine ich z.B. Ihren Partner oder Ihre Partnerin, Ihre Familie oder Verwandte, Personen aus Ihrem Freundeskreis, Ihre (ehemaligen) Arbeitskolleginnen und -kollegen oder sonstige Bekannte.<br><br>--we:<br>1: ja<br>2: nein<br>**BUTTONS: verweigert (-97), weiß nicht (-98)**<br><br>--af: **goto 31115a**<br>--end-- |
| **31115a** | --va: **wbketalfr**<br>--hin: **(t279048)**<br>--fn: **31115a**<br><br>--vb: Kursbesuch parallel zu Erwerbstätigkeit / Arbeitlosigkeit<br>--fr: Waren Sie zu der Zeit, als Sie diesen Kurs machten, erwerbstätig oder arbeitslos?<br><br>--we:<br>1: erwerbstätig<br>2: arbeitslos<br>3: keines von beiden<br>4: beides gleichzeitig<br>**BUTTONS: verweigert (-97), weiß nicht (-98)**<br><br>--af:<br>**if (31115a = 1, 4) goto 31118**<br>**if (31115a = 2, 3, -97, -98) goto 31119**<br><br>--end-- |

| | |
|---|---|
| **31118** | --va: **wbkzeit**<br>--hin: **(t279044)**<br>--fn: **31118**<br><br>--vb: Kursbesuch in Arbeits-/Freizeit<br>--fr: Wurde Ihnen der Kursbesuch als Arbeitszeit voll, teilweise oder gar nicht angerechnet?<br><br>--we:<br>1: voll<br>2: teilweise<br>3: gar nicht<br>**BUTTONS: verweigert (-97), weiß nicht (-98)**<br><br>--af: **goto 31119**<br>--end-- |
| **31119** | --va: **wbkszahl**<br>--hin: **(t279045)**<br>--fn: **31119**<br><br>--vb: finanzieller Eigenanteil<br>--fr: Haben Sie für den Kurs etwas bezahlt? Denken Sie dabei neben den Kursgebühren auch an Geld für das Unterrichtsmaterial oder Fahrtkosten.<br><br>--we:<br>1: ja<br>2: nein<br>**BUTTONS: Der Kurs war umsonst (3), verweigert (-97), weiß nicht (-98)**<br><br>--af:<br>**if (31115a = 1, 4) goto 31120**<br>**if (31115a = 2) goto 31121**<br>**if (31115a = 3, -97, -98) goto 31122**<br>--end-- |

| | |
|---|---|
| **31120** | --va: **wbkfinag**<br>--hin: **(t279046)**<br>--fn: **31120**<br><br>--vb: Kurskosten Arbeitgeber<br>--fr: Hat Ihr Arbeitgeber die Kosten des Kurses voll, teilweise oder gar nicht übernommen?<br><br>--we:<br>1: voll<br>2: teilweise<br>3: gar nicht<br>**BUTTONS: verweigert (-97), weiß nicht (-98)**<br><br>--af:<br>**if (31120 = 1) goto 31122**<br>**if ((31120 = 2, 3, -97, -98) & 31115a = 4) goto 31121**<br>**if ((31120 = 2, 3, -97, -98) & 31115a = 1) goto 31122**<br>--end-- |
| **31121** | --va: **wbkfinba**<br>--hin: **(t279047)**<br>--fn: **31121**<br><br>--vb: Kurskosten Arbeitsamt<br>--fr:<br>**if (31120 = 2)**<br>Hat das Arbeitsamt die Kosten des Kurses teilweise oder gar nicht übernommen?<br><br>**if (31115a = 2 OR (31115a = 4 & (31120 = 3, -97, -98))**<br>Hat das Arbeitsamt die Kosten des Kurses voll, teilweise oder gar nicht übernommen?<br><br>--we:<br>1: voll<br>2: teilweise<br>3: gar nicht<br>**BUTTONS: verweigert (-97), weiß nicht (-98)**<br><br>--af: **goto 31122**<br>--end-- |

| | |
|---|---|
| **31122** | --va: **wbkanb**<br>--hin: **(t272040)**<br>--fn: **31122**<br><br>--vb: Anbieter<br>--fr: Wer hat diesen Kurs/Lehrgang angeboten?<br><br>--in: <<Auf Nachfrage: War das z.B. Ihr Arbeitgeber, die Industrie- und Handelskammer, das Arbeitsamt/die Arbeitsagentur, oder haben Sie den Kurs an einer Volkshochschule gemacht?<br><br>Ordnen Sie bitte die Antworten den Kategorien zu. Bitte fragen Sie im Zweifelsfall nach, z.B. wenn eine Firma genannt wird: "Ist das Ihr Arbeitgeber?">><br><br>--we:<br>1: Arbeitgeber<br>2: IHK <<Industrie- und Handelskammer>><br>3: Volkshochschule <<VHS>><br>4: Arbeitsagentur<br>5: andere Einrichtung<br>**BUTTONS: verweigert (-97), weiß nicht (-98)**<br><br>--af:<br>**if (31122 = 1) goto 31124**<br>**if (31122 = 2, 3, 4, -97, -98) goto 31125a**<br>**if (31122 = 5) goto 31123**<br>--end-- |
| **31123** | --va: **wbkands**<br>--fn: **31123**<br><br>--fr: [NCS] Wie heißt diese Einrichtung?<br><br>--in: <<Bitte achten Sie streng darauf, hier keine Einträge vorzunehmen, die in den obigen Kategorien 1 bis 4 bereits enthalten sind. Fragen Sie in Zweifelsfällen bitte nach. Wird ein Firmenname genannt, fragen Sie bitte nach, ob es sich um den Arbeitgeber des/der Befragten handelt. Wenn ja, nutzen Sie bitte oben die Kategorie 1. Benutzen Sie bitte keine Abkürzungen, sondern schreiben Sie die Benennung aus. Bei der Nennung von Personen bitte ggf. nach der Funktion fragen, keine Personennamen eintragen.>><br><br>--we:<br>OFFEN: _____<br>**BUTTONS: verweigert (-97), weiß nicht (-98)**<br><br>--af: **goto 31125a**<br>--end-- |

| | |
|---|---|
| **31124** | --va: **wbkpers**<br>--hin: **(t272042)**<br>--fn: **31124**<br><br>--vb: externes oder internes Personal<br>--fr: Wurde der Kurs/Lehrgang mit internem Personal des Arbeitgebers oder mit externem Personal durchgeführt?<br><br>--in: <<Nur bei Rückfrage: Wurde der Kurs/Lehrgang sowohl von internem als auch externem Personal durchgeführt, soll Zielperson entscheiden von wem (internem oder externem Personal) der Kurs hauptsächlich durchgeführt worden ist und die entsprechende Antwortkategorie ausgewählt werden. >><br><br>--we:<br>1: internem Personal<br>2: externem Personal<br>**BUTTONS: verweigert (-97), weiß nicht (-98)**<br><br>--af: **goto 31125a**<br>--end-- |
| **31125a** | --va: **wbkstruk1**<br>--hin: **(t273021)**<br>--fn: **31125a**<br><br>--vb: Kursaussagen Structure1<br>--fr:<br>Ich lese Ihnen nun einige Aussagen vor. Sagen Sie mir bitte anhand einer Skala von 1 bis 5, inwieweit die jeweilige Aussage auf diesen Kurs zutrifft. Dabei bedeutet 1, dass sie voll und ganz zutrifft, und 5, dass sie überhaupt nicht zutrifft.<br>Der Kurs folgte einem geregelten Ablauf.<br><br>--in: << Antwortvorgaben bei Bedarf nochmals vorlesen.>><br><br>--we:<br>1: trifft voll und ganz zu<br>2:<br>3:<br>4:<br>5: trifft überhaupt nicht zu<br>**BUTTONS: verweigert (-97), weiß nicht (-98)**<br><br>--af: **goto 31125b**<br>--end-- |

| | |
|---|---|
| **31125b** | --va: **wbksup1**<br>--hin: **(t274021)**<br>--fn: **31125b**<br><br>--vb: Kursaussagen Support1<br>--fr: Kursleiter und Teilnehmer gingen freundlich miteinander um.<br><br>--in: << Antwortvorgaben bei Bedarf nochmals vorlesen.>><br><br>--we:<br>1: trifft voll und ganz zu<br>2:<br>3:<br>4:<br>5: trifft überhaupt nicht zu<br>**BUTTONS: verweigert (-97), weiß nicht (-98)**<br><br>--af: **goto 31125c**<br>--end-- |
| **31125c** | --va: **wbkchal1**<br>--hin: **(t272003)**<br>--fn: **31125c**<br><br>--vb: Kursaussagen Challenge1<br>--fr: In dem Kurs habe ich viel Neues gelernt.<br><br>--in: << Antwortvorgaben bei Bedarf nochmals vorlesen.>><br><br>--we:<br>1: trifft voll und ganz zu<br>2:<br>3:<br>4:<br>5: trifft überhaupt nicht zu<br>**BUTTONS: verweigert (-97), weiß nicht (-98)**<br><br>--af: **goto 31125d**<br>--end-- |

| | |
|---|---|
| **31125d** | --va: **wbkstruk2**<br>--hin: **(t275021)**<br>--fn: **31125d**<br><br>--vb: Kursaussagen Structure2<br>--fr: Die Übungsaufgaben waren abwechslungsreich.<br><br>--in: << Antwortvorgaben bei Bedarf nochmals vorlesen.>><br><br>--we:<br>1: trifft voll und ganz zu<br>2:<br>3:<br>4:<br>5: trifft überhaupt nicht zu<br>**BUTTONS: verweigert (-97), weiß nicht (-98)**<br><br>--af: **goto 31125e**<br>--end-- |
| **31125e** | --va: **wbksup2**<br>--hin: **(t274022)**<br>--fn: **31125e**<br><br>--vb: Kursaussagen Support2<br>--fr: Der Kursleiter antwortete geduldig auf alle Fragen.<br><br>--in: << Antwortvorgaben bei Bedarf nochmals vorlesen.>><br><br>--we:<br>1: trifft voll und ganz zu<br>2:<br>3:<br>4:<br>5: trifft überhaupt nicht zu<br>**BUTTONS: verweigert (-97), weiß nicht (-98)**<br><br>--af: **goto 31125f**<br>--end-- |

| | |
|---|---|
| **31125f** | --va: **wbkchal2**<br>--hin: **(t275023)**<br>--fn: **31125f**<br><br>--vb: Kursaussagen Challenge2<br>--fr: Das Gelernte musste auch auf andere Situationen übertragen werden.<br><br>--in: << Antwortvorgaben bei Bedarf nochmals vorlesen.>><br><br>--we:<br>1: trifft voll und ganz zu<br>2:<br>3:<br>4:<br>5: trifft überhaupt nicht zu<br>**BUTTONS: verweigert (-97), weiß nicht (-98)**<br><br>--af: **goto 31125g**<br>--end-- |
| **31125g** | --va: **wbkstruk3**<br>--hin: **(t273022)**<br>--fn: **31125g**<br><br>--vb: Kursaussagen Structure3<br>--fr: Es gab keine unnötigen Unterbrechungen im Kursablauf.<br><br>--in: << Antwortvorgaben bei Bedarf nochmals vorlesen.>><br><br>--we:<br>1: trifft voll und ganz zu<br>2:<br>3:<br>4:<br>5: trifft überhaupt nicht zu<br>**BUTTONS: verweigert (-97), weiß nicht (-98)**<br><br>--af: **goto 31125h**<br>--end-- |

| | |
|---|---|
| **31125h** | --va: **wbksup3**<br>--hin: **(t274023)**<br>--fn: **31125h**<br><br>--vb: Kursaussagen Support2<br>--fr: Die Atmosphäre während des Kurses war angenehm.<br><br>--in: << Antwortvorgaben bei Bedarf nochmals vorlesen.>><br><br>--we:<br>1: trifft voll und ganz zu<br>2:<br>3:<br>4:<br>5: trifft überhaupt nicht zu<br>**BUTTONS: verweigert (-97), weiß nicht (-98)**<br><br>--af: **goto 31125i**<br>--end-- |
| **31125i** | --va: **wbkchal3**<br>--hin: **(t275023)**<br>--fn: **31125i**<br><br>--vb: Kursaussagen Challenge3<br>--fr: Die Teilnehmer konnten Dinge ausprobieren, ohne gleich korrigiert zu werden.<br><br>--in: << Antwortvorgaben bei Bedarf nochmals vorlesen.>><br><br>--we:<br>1: trifft voll und ganz zu<br>2:<br>3:<br>4:<br>5: trifft überhaupt nicht zu<br>**BUTTONS: verweigert (-97), weiß nicht (-98)**<br><br>--af: **goto 31125j**<br>--end-- |

| | |
|---|---|
| **31125j** | --va: **wbkstruk4**<br>--hin: **(t273023)**<br>--fn: **31125j**<br><br>--vb: Kursaussagen Structure4<br>--fr: Das Gelernte wurde noch einmal zusammengefasst.<br><br>--in: <<Antwortvorgaben bei Bedarf nochmals vorlesen.>><br><br>--we:<br>1: trifft voll und ganz zu<br>2:<br>3:<br>4:<br>5: trifft überhaupt nicht zu<br>**BUTTONS: verweigert (-97), weiß nicht (-98)**<br><br>--af: **goto 31137Z**<br>--end-- |
| **31137Z** | --va: **[ZS] zwb4**<br>--fn: **31137Z**<br><br>--vb: Zeitstempel 4 ausgewählter Kurs für jeden Kurs<br>--fr: [ZS] Zeitstempel 4 ausgewählter Kurs für jeden Kurs<br><br>--af:<br>**goto 31140**<br>--end-- |
| | --st: **ENDE detaillierte Angaben zu einem ausgewählten Kurs**<br>--end-- |
| | --st: **BEGINN informelles Lernen**<br>--end-- |

| | |
|---|---|
| **31140** | --va: **wbkbk1**<br>--hin: **(t271800)**<br>--fn: **31140**<br><br>--vb: informell Kongressbesuch<br>--fr: Lernen kann ja auch gänzlich außerhalb von geregelten Lehrgängen oder Kursen stattfinden. Haben Sie seit dem letzten Interview im **<intmPRE/intjPRE>** Fachmessen oder Kongresse besucht, um selbst beruflich oder privat hinzuzulernen?<br><br>--we:<br>1: ja<br>2: nein<br>**BUTTONS: verweigert (-97), weiß nicht (-98)**<br><br>--af: **goto 31141**<br>--end-- |
| **31141** | --va: **wbkbk2**<br>--hin: **(t271801)**<br>--fn: **31141**<br><br>--vb: informell Fachvorträge<br>--fr: Haben Sie darüberhinaus seit dem letzten Interview im **<intmPRE/intjPRE>** Fachvorträge besucht, um selbst beruflich oder privat hinzuzulernen?<br><br>--we:<br>1: ja<br>2: nein<br>**BUTTONS: verweigert (-97), weiß nicht (-98)**<br><br>--af: **goto 31142**<br>--end-- |
| **31142** | --va: **wbkbk3**<br>--hin: **(t271802)**<br>--fn: **31142**<br><br>--vb: informell Lesen<br>--fr: Haben Sie seit dem letzten Interview im **<intmPRE/intjPRE>** Fach- und Sachbücher oder Fachzeitschriften gelesen, um beruflich oder privat hinzuzulernen?<br><br>--we:<br>1: ja<br>2: nein<br>**BUTTONS: verweigert (-97), weiß nicht (-98)**<br><br>--af: **goto 31143**<br>--end-- |

| | |
|---|---|
| **31143** | --va: **wbkbk4**<br>--hin: **(t271803)**<br>--fn: **31143**<br><br>--vb: Informell Medien<br>--fr: Haben Sie seit dem letzten Interview im **<intmPRE/intjPRE>** Lernprogramme am Computer, LernCDs oder –DVDs oder ähnliches genutzt, um beruflich oder privat hinzuzulernen?<br><br>--we:<br>1: ja<br>2: nein<br>**BUTTONS: verweigert (-97), weiß nicht (-98)**<br><br>--af: **goto 31143a**<br>--end-- |
| **31143a** | --va: **wbkbk4a**<br>--hin: **(neu)**<br>--fn: **31143a**<br><br>--vb: Informell Medien - digital<br>--fr: Haben Sie seit dem letzten Interview im **<intmPRE/intjPRE>** Lernangebote im Internet oder über Apps (z.B. Wikis, Online-Foren, Podcasts oder Youtube) genutzt, um beruflich oder privat hinzuzulernen?<br><br>--we:<br>1: ja<br>2: nein<br>**BUTTONS: verweigert (-97), weiß nicht (-98)**<br><br>--af: **goto 31144Z**<br>--end-- |
| **31144Z** | --va: **[ZS] zwb5**<br>--fn: **31144Z**<br><br>--vb: Zeitstempel 5 Weiterbildung 1<br>--fr: [ZS] Zeitstempel 5 Weiterbildung 1<br><br>--af:<br>**if (31140 = 1) goto 31144**<br>**if (31140 <> 1 & 31141 = 1) goto 31145**<br>**if (31140 <> 1 & 31141 <> 1 & 31143 = 1) goto 31146**<br>**if (31140 <> 1 & 31141 <> 1 & 31143 <> 1 & 31143a = 1 ) goto 31146a**<br>**if (31140 <> 1 & 31141 <> 1 & 31143 <> 1 & 31143a <> 1) goto 31170Z**<br>--end-- |

| | |
|---|---|
| | --st: **ENDE informelles Lernen**<br>--end-- |
| | --st: **BEGINN Schleife Informelles Lernen**<br>--end-- |
| **31144** | --va: **wbinhik**<br>--hin: **(t272800)**<br>--fn: **31144**<br><br>--vb: Inhalt Fachmesse/Kongress<br>--fr: Und wenn Sie an die letzte Fachmesse/den letzten Kongress zurückdenken, die/den Sie besucht haben, um was ging es da genau? Nennen Sie mir bitte das Thema möglichst genau!<br><br>--in: <<Alternativ ist auch die Nennung des Titels des Kongresses möglich.>><br><br>--we:<br>OFFEN: _____<br>**BUTTONS: verweigert (-97), weiß nicht (-98)**<br><br>--af: **goto 31147**<br>--end-- |
| **31145** | --va: **wbinhiv**<br>--hin: **(t272801)**<br>--fn: **31145**<br><br>--vb: Inhalt Fachvortrag<br>--fr: Und wenn Sie an den letzten Fachvortrag zurückdenken, den Sie besucht haben, um was ging es da genau? Nennen Sie mir bitte das Thema möglichst genau!<br><br>--in: <<Alternativ ist auch die Nennung des Titels des Vortrags möglich.>><br><br>--we:<br>OFFEN: _____<br>**BUTTONS: verweigert (-97), weiß nicht (-98)**<br><br>--af: **goto 31147**<br>--end-- |

| | |
|---|---|
| **31146** | --va: **wbinhis**<br>--hin: **(t272804)**<br>--fn: **31146**<br><br>--vb: Inhalt Lernprogramm<br>--fr: Und wenn Sie an das letzte Mal zurückdenken, als Sie ein Lernprogramm genutzt haben, um was ging es da genau? Nennen Sie mir bitte das Thema möglichst genau!<br><br>--in: <<Alternativ ist auch die Nennung des Namens des Selbstlernprogramms möglich.>><br><br>--we:<br>OFFEN: _____<br>**BUTTONS: verweigert (-97), weiß nicht (-98)**<br><br>--af: **goto 31147**<br>--end-- |
| **31146a** | --va: **wbinhid**<br>--hin: **(neu)**<br>--fn: **31146a**<br><br>--vb: Inhalt Medien - digital<br>--fr: Und wenn Sie an das letzte Mal zurückdenken, als Sie ein Lernangebot im Internet genutzt haben, um was ging es da genau? Nennen Sie mir bitte das Thema möglichst genau!<br><br>--we:<br>OFFEN: _____<br>**BUTTONS: verweigert (-97), weiß nicht (-98)**<br><br>--af: **goto 31147**<br>--end-- |

| | |
|---|---|
| **31147** | --va: **wbbibp**<br>--hin: **(t279840_w1)**<br>--fn: **31147**<br><br>--vb: informelles Lernen berufliche/private Gründe<br>--fr:<br>**if (31144 <> .)**<br>Haben Sie diese Fachmesse/diesen Kongress eher aus beruflichen Gründen oder eher aus privatem Interesse besucht?<br><br>**if (31145 <> .)**<br>Haben Sie diesen Fachvortrag eher aus beruflichen Gründen oder eher aus privatem Interesse besucht?<br><br>**if (31146 <> .)**<br>Haben Sie dieses Lernprogramm aus beruflichen Gründen oder eher aus privatem Interesse genutzt?<br><br>**if (31146a <> .)**<br>Haben Sie dieses Lernangebot im Internet aus beruflichen Gründen oder eher aus privatem Interesse genutzt?<br><br>--we:<br>1: aus beruflichen Gründen<br>2: aus privatem Interesse<br>**BUTTONS: sowohl als auch (3), verweigert (-97), weiß nicht (-98)**<br><br>--af: **goto 31148**<br>--end-- |

| | |
|---|---|
| **31148** | --va: **wbineu**<br>--hin: **(t272802_w1)**<br>--fn: **31148**<br><br>--vb: Informelles Neues gelernt<br>--fr:<br>**if (31144 <> .)**<br>Inwieweit trifft es zu, dass Sie bei dieser Fachmesse/diesem Kongress viel Neues gelernt haben? Dabei bedeutet, auf einer Skala von 1 bis 5, 1, dass es voll und ganz zutrifft, und 5, dass es überhaupt nicht zutrifft.<br><br>**if (31145 <> .)**<br>Inwieweit trifft es zu, dass Sie bei diesem Fachvortrag viel Neues gelernt haben? Dabei bedeutet, auf einer Skala von 1 bis 5, 1, dass es voll und ganz zutrifft, und 5, dass es überhaupt nicht zutrifft.<br><br>**if (31146 <> .)**<br>Inwieweit trifft es zu, dass Sie bei diesem Lernprogramm viel Neues gelernt haben? Dabei bedeutet, auf einer Skala von 1 bis 5, 1, dass es voll und ganz zutrifft, und 5, dass es überhaupt nicht zutrifft.<br><br>**if (31146a <> .)**<br>Inwieweit trifft es zu, dass Sie bei diesem Lernangebot im Internet viel Neues gelernt haben? Dabei bedeutet, auf einer Skala von 1 bis 5, 1, dass es voll und ganz zutrifft, und 5, dass es überhaupt nicht zutrifft.<br><br>--we:<br>1: trifft voll und ganz zu<br>2:<br>3:<br>4:<br>5: trifft überhaupt nicht zu<br>**BUTTONS: verweigert (-97), weiß nicht (-98)**<br><br>--af:<br>**if (31144 <> . & 31141 = 1) goto 31145**<br>**if (31144 <> . & 31141 <> 1 & 31143 = 1) goto 31146**<br>**if (31144 <> . & 31141 <> 1 & 31143 <> 1 & 31143a = 1) goto 31146a**<br>**if (31144 <> . & 31141 <> 1 & 31143 <> 1 & 31143a <>1) goto 31170Z**<br>**if (31145 <> . & 31143 = 1) goto 31146**<br>**if (31145 <> . & 31143 <> 1 & 31143a = 1) goto 31146a**<br>**if (31145 <> . & 31143 <> 1 & 31143a <> 1). goto 31170Z**<br>**if (31146 <> . & 31143a = 1) goto 31146a**<br>**if ((31146 <> . & 31143a <> 1) OR 31146a <> . ) goto 31170Z**<br>--end-- |
| | --st: **ENDE Schleife Informelles Lernen**<br>--end-- |

| | |
|---|---|
| **31170Z** | --va: **[ZS] zwb7**<br>--fn: **31170Z**<br><br>--vb: Zeitstempel 7 Weiterbildung 1<br>--fr: [ZS] Zeitstempel 7 Weiterbildung 1<br><br>--af:<br>**if (h_cohort = 4) goto 30604 (Modul 30X_OUT_SC4)**<br>**if (h_cohort = 6) goto 32100Z (Modul 3242QS2_SC4_SC6)**<br>--end-- |

| | |
|---|---|
| | --st: **40ÜM_SC3P_SC4 - Übergang Etappe 6 - KURZVERSION Panel-Befragung E68P B132HS und B135HS**<br><br>**Grundlage: HE B108Panel V1.03 Feldversion**<br><br>**Version 1.03**<br>**Stand: 06.09.2018**<br>--end-- |
| **40100Z** | --va: **[ZS] zsue1**<br>--fn: **40100Z**<br><br>--vb: Zeitstempel 1 Übergangsmodul<br>--fr: [ZS] Zeitstempel 1 Übergangsmodul<br><br>--af: **goto 40101**<br><br>--ef:<br>**Modul 30X_out_SC4: h_ümkurz = 1**<br>**Modul 30X_out_SC3P: h_ümkurz = 1**<br>--end-- |
| | --va: **[HILF] h_uestatus**<br><br>--vb: derzeitiger Status<br>--fr: [HILF] derzeitiger Status<br><br>--we:<br>1: in Ausbildung<br>2: in Übergangs-Aktivität<br>3: andere Aktivität<br>4: Studium<br>--end-- |
| | --va: **[HILF] h_studabi**<br><br>--vb: Studienberechtigt und/oder studierend<br>--fr: [HILF] Studienberechtigt und/oder studierend?<br><br>--we:<br>1: keine Studienberechtigung und nicht studierend<br>2: Studienberechtigung oder studierend<br>--end-- |

| | |
|---|---|
| **40101** | --va: **caseid**<br>--fn: **40101**<br><br>--vb: Personennummer<br>--fr: [AUTO] Personennummer<br><br>--ac:<br>**autoif (ANY(24120 = 1 & h_abE6 = 1)) h_uestatus = 1**<br>**autoif (ANY(23113 = 1) & NO(24120 = 1 & h_abE6 = 1)) h_uestatus = 2**<br>**autoif (NO(24120 = 1 & h_abE6 = 1) & NO(23113 = 1)) h_uestatus = 3**<br>**autoif (ANY((24111 = 6 to 10) & 24120 = 1)) h_uestatus = 4**<br>**autoif (h_asabi = 0 & (h_uestatus = 1, 2, 3)) h_studabi = 1**<br>**autoif ((h_asabi = 1, 2) OR h_uestatus = 4) h_studabi = 2**<br><br>--af: **goto 40191Z**<br>--end-- |
| **40191Z** | --va: **[ZS] zsue3b**<br>--fn: **40191Z**<br><br>--vb: Zeitstempel 3b Übergangsmodul<br>--fr: [ZS] Zeitstempel 3b Übergangsmodul<br><br>--af: **if (h_studabi = 1) goto 40201Z**<br>**if (h_studabi = 2) goto 40192**<br>--end-- |

| | |
|---|---|
| **40192** | --va: **e6stud_1**<br>--fn: **40192**<br><br>--vb: Studium beworben<br>--fr:<br>**if (h_uestatus = 4)**<br>Im Folgenden würden wir gerne etwas über Ihren Weg ins Studium wissen. Haben Sie sich seit unserem letzten Interview im **<20101P3(intmPRE/intjPRE)>** für einen Studienplatz beworben? Damit meinen wir sowohl Bewerbungen direkt an Hochschulen als auch Bewerbungen bei der Stiftung für Hochschulzulassung (SfH) oder Bewerbungen an Hochschulen im Ausland.<br><br>**if (h_uestatus = 1, 2, 3)**<br>Haben Sie sich seit unserem letzten Interview im **<20101P3(intmPRE/intjPRE)>** für einen Studienplatz beworben? Damit meinen wir sowohl Bewerbungen direkt an Hochschulen als auch Bewerbungen bei der Stiftung für Hochschulzulassung (SfH) oder Bewerbungen an Hochschulen im Ausland.<br><br>--in: << Wenn ZP hinsichtlich des Begriffs „Stiftung für Hochschulzulassung“ unsicher ist: „Mit der Stiftung für Hochschulzulassung ist die ehemalige Zentralstelle für die Vergabe von Studienplätzen (ZVS) oder auch das Bewerbungsportal „Hochschulstart“ gemeint.“>><br><br>--we:<br>1: ja<br>2: nein<br>**BUTTONS: verweigert (-97), weiß nicht (-98)**<br><br>--af: **goto 40186**<br>--end-- |

| | |
|---|---|
| **40186** | --va: **t32452 (t32452k / t32452l / t32452m / t32452n / t32452o / t32452p / t32452s / t32452x / t32452u / t32452v)**<br>--fn: **40186**<br><br>--vb: Retrospektives Sozialkapital: Information Studium Eltern / Retrospektives Sozialkapital: Information Studium Geschwister / Retrospektives Sozialkapital: Information Studium Verwandtschaft / Retrospektives Sozialkapital: Information Studium Lehrer / Retrospektives Sozialkapital: Information Studium Arbeit / Retrospektives Sozialkapital: Information Studium Freunde / Retrospektives Sozialkapital: Information Studium sonstige / Retrospektives Sozialkapital: Information Studium niemand / Retrospektives Sozialkapital: Information Studium verweigert / Retrospektives Sozialkapital: Information Studium weiß nicht<br>--fr**:** **[MF]** Hat Ihnen jemand aus den folgenden Personengruppen seit unserem letzten Interview Informationen und Tipps zu Studienmöglichkeiten gegeben?<br><br>--in: <<Mehrfachnennungen möglich. Vorgaben vorlesen.>><br><br>--we:<br>**t32452k** 1: Ihre Eltern<br>**t32452l** 2: Ihre Geschwister<br>**t32452m** 3: andere Personen aus Ihrer Familie oder Verwandtschaft<br>**t32452n** 4: eine Lehrerin oder ein Lehrer an Ihrer alten Schule<br>**t32452o** 5: jemand, den Sie aus einem Praktikum, Nebenjob oder Arbeit zur Probe kennen<br>**t32452p** 6: Ihre Freundinnen und Freunde<br>**t32452s** 7: sonstige Bekannte<br>**t32452x**: niemand davon<br>**t32452u**: verweigert<br>**t32452v**: weiß nicht<br><br>[0: nicht genannt<br>1: genannt]<br>**BUTTONS: niemand davon [t32452x], verweigert [t32452u], weiß nicht [t32452v]**<br><br>--af:<br>**if (40192 = 1) goto 40192a**<br>**if ((40192 = 2, -97, -98) & h_uestatus = 4) goto 40201a**<br>**if ((40192 = 2, -97, -98) & h_uestatus = 1) goto 40201**<br>**if ((40192 = 2, -97, -98) & (h_uestatus = 2, 3)) goto 40201Z**<br>--end-- |

| | |
|---|---|
| **40192a** | --va: **e6stud_1a**<br>--fn: **40192a**<br><br>--vb: Mobilität Bewerbungen Studium: Ausland<br>--fr: Haben Sie sich seit **<20101P3(intmPRE/intjPRE)>** an Hochschulen im Ausland beworben?<br><br>--we:<br>1: ja<br>2: nein<br>**BUTTONS: verweigert (-97), weiß nicht (-98)**<br><br>--af: **goto 40192b**<br>--end-- |
| **40192b** | --va: **e6hstyp (e6hstyp_1 / e6hstyp_2 / e6hstyp_3 / e6hstyp_4 / e6hstyp_5 / e6hstyp_6 / e6hstyp_vw / e6hstyp_wn)**<br>--fn: **40192b**<br><br>--vb: Hochschultyp Universität / Hochschultyp Fachhochschule / Hochschultyp Duale Hochschule / Hochschultyp Berufsakademie / Hochschultyp Verwaltungsfachhochschule / Hochschultyp Andere Hochschule / Hochschultyp verweigert / Hochschultyp weiß nicht<br>--fr: **[MF]** An welchen der folgenden Hochschultypen haben Sie sich seit unserem letzten Interview beworben?<br><br>--we:<br>**e6hstyp_1** 1: Universität (auch Kunst- oder Musikhochschule, Pädagogische Hochschule etc.)<br>**e6hstyp_2** 2: Fachhochschule, auch Hochschule für angewandte Wissenschaften oder University of Applied Sciences genannt<br>**e6hstyp_3** 3: Duale Hochschule<br>**e6hstyp_4** 4: Berufsakademie<br>**e6hstyp_5** 5: Verwaltungsfachhochschule<br>**e6hstyp_6** 6: Andere Hochschule<br>**e6hstyp_vw:** verweigert<br>**e6hstyp_wn:** weiß nicht<br><br>[0: nicht genannt]<br>[1: genannt]<br>**BUTTONS: verweigert [e6hstyp_vn], weiß nicht [e6hstyp_wn]**<br><br>--af: **goto 40193**<br>--end-- |

| | |
|---|---|
| **40193** | --va: **e6stud_2**<br>--fn: **40193**<br><br>--vb: Anzahl Bewerbung Studium<br>--fr: Wenn Sie an !!alle!! Ihre Bewerbungen seit **<20101P3(intmPRE/intjPRE)>** denken: Wie !!oft!! haben Sie sich insgesamt für Studienplätze beworben?<br><br>--in: <<Wenn ZP unsicher ist: „Schätzen Sie einfach, eine ungefähre Zahl reicht“.<br>Wenn ZP sich nicht beworben hat, dann bitte 0 eintragen.>><br><br>--we:<br>Anzahl Bewerbungen: _____<br>**BUTTONS: verweigert (-97), weiß nicht (-98)**<br><br>--ra: **0 to 200, -97, -98**<br><br>--af:<br>**if (40193 <> 0, -97) goto 40193b**<br>**if ((40193 = 0, -97) & h_uestatus = 4) goto 40201a**<br>**if ((40193 = 0, -97) & h_uestatus = 1) goto 40201**<br>**if ((40193 = 0, -97) & (h_uestatus = 2, 3)) goto 40201Z**<br>--end-- |
| **40193b** | --va: **e6stud_2b**<br>--fn: **40193b**<br><br>--vb: Anzahl beworbene Studienfächer<br>--fr: Für wie viele verschiedene Studienfächer bzw. Fächerkombinationen haben Sie sich seit unserem letzten Interview beworben?<br><br>--in: <<Wenn ZP unsicher ist: „Schätzen Sie einfach, eine ungefähre Zahl reicht“.>><br><br>--we:<br>Anzahl Studienfächer: _____<br>**BUTTONS: verweigert (-97), weiß nicht (-98)**<br><br>--ra: **0 to 200, -97, -98**<br><br>--af: **goto 40197**<br>--end-- |

| | |
|---|---|
| **40197** | --va: **e6stud_6**<br>--fn: **40197**<br><br>--vb: Anzahl Hochschulen<br>--fr: Und an wie vielen unterschiedlichen Hochschulen haben Sie sich seit unserem letzten Interview beworben?<br><br>--in: <<Bei Nachfragen: „Gemeint sind Hochschulen und Fachhochschulen, bei denen Sie sich direkt beworben haben.“<br>Wenn ZP unsicher ist: „Schätzen Sie einfach, eine ungefähre Zahl reicht“.>><br><br>--we:<br>Anzahl Hochschulen: _____<br>**BUTTONS: verweigert (-97), weiß nicht (-98)**<br><br>--ra: **0 to 50, -97, -98**<br><br>--af:<br>**if (40197 <> 0, -97) goto 40198**<br>**if (40197 = 0, -97) goto 40200**<br>--end-- |
| **40198** | --va: **e6stud_7**<br>--fn: **40198**<br><br>--vb: Mobilität Bewerbungen Studium: Entfernung<br>--fr:<br><br>**if (40197 > 1 OR 40197 = -98)**<br>Und von diesen Hochschulen: Wie viele Kilometer sind es bis zu der Hochschule, die am weitesten von Ihrem damaligen Wohnort entfernt war?<br><br>**if (40197 = 1)**<br>Wie viele Kilometer sind es von Ihrem damaligen Wohnort bis zu dieser Hochschule?<br><br>--in: << Vorgaben vorlesen. Wenn ZP unsicher ist: „Schätzen Sie einfach, eine ungefähre Zahl reicht“.>><br><br>--we:<br>1: 0 bis 10 km<br>2: 11 bis 50 km<br>3: 51 bis 100 km<br>4: 101 bis 200 km<br>5: 201 bis 500 km<br>6: Mehr als 500 km<br>**BUTTONS: verweigert (-97), weiß nicht (-98)**<br><br>--af: **goto 40199**<br>--end-- |

| | |
|---|---|
| **40199** | --va: **e6stud_8**<br>--fn: **40199**<br><br>--vb: Mobilität Bewerbungen Studium: Umzug<br>--fr: Hätten Sie umziehen müssen, um an dieser Hochschule zu studieren?<br><br>--we:<br>1: ja<br>2: nein<br>**BUTTONS: verweigert (-97), weiß nicht (-98)**<br><br>--af: **goto 40200**<br>--end-- |
| **40200** | --va: **e6stud_9**<br>--fn: **40200**<br><br>--vb: Zulassungen Studienplätze Anzahl<br>--fr: Wie viele Zulassungen für Studienplätze haben Sie seit **<20101P3(intmPRE/intjPRE)>** insgesamt erhalten?<br><br>--in: <<Wenn ZP unsicher ist hinsichtlich der Zulassungen: „Damit meinen wir die Zulassung für die Studienfächer, für die Sie sich beworben haben. Wenn Sie sich einfach einschreiben konnten, zählt dies !!nicht!! als Zulassung“.<br>Wenn ZP keine Zulassungen bekommen hat, bitte 0 eintragen.>><br><br>--we:<br>Zulassungen: _____<br>**BUTTONS: verweigert (-97), weiß nicht (-98)**<br><br>--ra: **0 to 50, -97, -98**<br><br>--af:<br>**if (h_uestatus = 1) goto 40201**<br>**if (h_uestatus = 4) goto 40201a**<br>**if (h_uestatus = 2, 3) goto 40201Z**<br>--end-- |

| | |
|---|---|
| **40201** | --va: **e6stud_10**<br>--fn: **40201**<br><br>--vb: Studium geplant<br>--fr: Planen Sie im Anschluss an Ihre Ausbildung zu studieren?<br><br>--we:<br>1: ja<br>2: nein<br>**BUTTONS: verweigert (-97), weiß nicht (-98)**<br><br>--af: **goto 40201Z**<br>--end-- |
| **40201a** | --va: **e6stud_10a**<br>--fn: **40201a**<br><br>--vb: Zugangsvoraussetzung Studium: NC<br>--fr: Waren für die Zulassung für Ihr jetziges Studium die Abiturnote oder Noten in bestimmten Fächern relevant?<br><br>--in: <<Wenn ZP unsicher ist: „Wir wollen wissen, ob Sie eine bestimmte Note haben mussten, um für Ihr Studium zugelassen zu werden“.>><br><br>--we:<br>1: ja<br>2: nein<br>**BUTTONS: verweigert (-97), weiß nicht (-98)**<br><br>--af: **goto 40201b**<br>--end-- |
| **40201b** | --va: **e6stud_10b**<br>--fn: **40201b**<br><br>--vb: Zugangsvoraussetzung Studium: Prüfung<br>--fr: Mussten Sie für Ihr jetziges Studium ein Auswahlverfahren durchlaufen? Damit sind zum Beispiel Tests oder Prüfungen, Auswahlgespräche, Essays oder Motivationsschreiben, Bewerbungsmappen, Assessment Center und ähnliche Auswahlverfahren gemeint.<br><br>--we:<br>1: ja<br>2: nein<br>**BUTTONS: verweigert (-97), weiß nicht (-98)**<br><br>--af: **goto 40201Z**<br>--end-- |

| | |
|---|---|
| **40201Z** | --va: **[ZS] zsue3c**<br>--fn: **40201Z**<br><br>--vb: Zeitstempel 3c Übergangsmodul<br>--fr: [ZS] Zeitstempel 3c Übergangsmodul<br><br>--af: **goto 40128**<br>--end-- |
| **40128** | --va: **e6_2**<br>--fn: **40128**<br><br>--vb: Ausbildung beworben<br>--fr:<br>**if (h_uestatus = 1)**<br>Im Folgenden würden wir gerne von Ihnen wissen, wie es dazu gekommen ist, dass Sie jetzt Ihre Ausbildung machen. Haben Sie sich seit unserem letzten Interview im **<20101P3(intmPRE/intjPRE)>** um eine Ausbildungsstelle beworben?<br><br>**if (h_uestatus = 2, 3, 4)**<br>Haben Sie sich seit unserem letzten Interview im **<20101P3(intmPRE/intjPRE)>** um eine Ausbildungsstelle beworben?<br><br>--we:<br>1: ja<br>2: nein<br>**BUTTONS: verweigert (-97), weiß nicht (-98)**<br><br>--af:<br>**if (h_cohort = 4 & 40128 = 2 & h_studabi = 1) goto 40129**<br>**if (h_cohort = 4 & 40128 = 2 & h_studabi = 2) goto 40120**<br>**if ((h_cohort = 3, 4) & (40128 = 1, -97, -98)) goto 40120**<br>**if (h_cohort = 3 & 40128 = 2) goto 40129**<br>--end-- |

| | |
|---|---|
| **40129** | --va: **e6_3**<br>--fn: **40129**<br><br>--vb: Gründe für Nicht-Bewerbung: Aussicht<br>--fr: Warum haben Sie sich seit unserem letzten Interview !!nicht!! um eine Ausbildungsstelle beworben?<br>Weil Ihnen jemand eine Ausbildungsstelle in Aussicht gestellt hat?<br><br>--we:<br>1: ja<br>2: nein<br>**BUTTONS: verweigert (-97), weiß nicht (-98)**<br><br>--af: **goto 40130**<br>--end-- |
| **40130** | --va: **e6_4**<br>--fn: **40130**<br><br>--vb: Gründe für Nicht-Bewerbung: Chancen<br>--fr: [NCS] Warum haben Sie sich seit unserem letzten Interview !!nicht!! um eine Ausbildungsstelle beworben?<br>Weil Sie dachten, dass Sie keinen Ausbildungsplatz bekommen würden?<br><br>--we:<br>1: ja<br>2: nein<br>**BUTTONS: verweigert (-97), weiß nicht (-98)**<br><br>--af: **goto 40131**<br>--end-- |
| **40131** | --va: **e6_5**<br>--fn: **40131**<br><br>--vb: Gründe für Nicht-Bewerbung: persönlich<br>--fr: [NCS] Warum haben Sie sich seit unserem letzten Interview !!nicht!! um eine Ausbildungsstelle beworben?<br>Aus familiären oder gesundheitlichen Gründen?<br><br>--we:<br>1: ja<br>2: nein<br>**BUTTONS: verweigert (-97), weiß nicht (-98)**<br><br>--af: **goto 40131a**<br>--end-- |

| | |
|---|---|
| **40131a** | --va: **e6_6**<br>--fn: **40131a**<br><br>--vb: Gründe für Nicht-Bewerbung: höherer Schulabschluss<br>--fr: [NCS] Warum haben Sie sich seit unserem letzten Interview !!nicht!! um eine Ausbildungsstelle beworben?<br>Weil Sie zuerst noch einen höheren Schulabschluss machen wollten?<br><br>--we:<br>1: ja<br>2: nein<br>**BUTTONS: verweigert (-97), weiß nicht (-98)**<br><br>--af:<br>**if (h_cohort = 4) goto 40132**<br>**if (h_cohort = 3) goto 40131b**<br>--end-- |
| **40131b** | --va: **e6_6b**<br>--fn: **40131b**<br><br>--vb: Gründe für Nicht-Bewerbung: Studium<br>--fr: [NCS] Warum haben Sie sich seit unserem letzten Interview !!nicht!! um eine Ausbildungsstelle beworben?<br>Weil Sie lieber ein Studium machen wollten?<br><br>--we:<br>1: ja<br>2: nein<br>**BUTTONS: verweigert (-97), weiß nicht (-98)**<br><br>--af: **goto 40131c**<br>--end-- |
| **40131c** | --va: **e6_6c**<br>--fn: **40131c**<br><br>--vb: Gründe für Nicht-Bewerbung: Arbeiten/Jobben<br>--fr: [NCS] Warum haben Sie sich seit unserem letzten Interview !!nicht!! um eine Ausbildungsstelle beworben?<br>Weil Sie erst einmal arbeiten oder jobben wollten?<br><br>--we:<br>1: ja<br>2: nein<br>**BUTTONS: verweigert (-97), weiß nicht (-98)**<br><br>--af: **goto 40131d**<br>--end-- |

| | |
|---|---|
| **40131d** | --va: **e6_6d**<br>--fn: **40131d**<br><br>--vb: Gründe für Nicht-Bewerbung: Praktikum<br>--fr: [NCS] Warum haben Sie sich seit unserem letzten Interview !!nicht!! um eine Ausbildungsstelle beworben?<br>Weil Sie erst einmal ein Praktikum machen wollten?<br><br>--we:<br>1: ja<br>2: nein<br>**BUTTONS: verweigert (-97), weiß nicht (-98)**<br><br>--af: **goto 40132**<br>--end-- |
| **40132** | --va: **e6_7a**<br>--fn: **40132**<br><br>--vb: sonstige Gründe für Nicht-Bewerbung<br>--fr: [NCS] Warum haben Sie sich seit unserem letzten Interview !!nicht!! um eine Ausbildungsstelle beworben?<br>Aus anderen Gründen?<br><br>--we:<br>1: ja<br>2: nein<br>**BUTTONS: verweigert (-97), weiß nicht (-98)**<br><br>--af:<br>**goto 40120**<br>--end-- |

| | |
|---|---|
| **40120** | --va: **t32401a_r (t32401a_r1 / t32401a_r2 / t32401a_r3 / t32401a_r8 / t32401a_r5 / t32401a_r6 / t32401a_r7 / t32401a_rnd / t32401a_rvw / t32401a_rwn)**<br>--fn: **40120**<br><br>--vb: Retrospektives Sozialkapital: Information Eltern / Retrospektives Sozialkapital: Information Geschwister / Retrospektives Sozialkapital: Information Verwandtschaft / Retrospektives Sozialkapital: Information Lehrer / Retrospektives Sozialkapital: Information Arbeit / Retrospektives Sozialkapital: Information Freunde / Retrospektives Sozialkapital: Information sonstige / Retrospektives Sozialkapital: Information niemand / Retrospektives Sozialkapital: Information verweigert / Retrospektives Sozialkapital: Information weiß nicht<br>--fr**:** **[MF]** Hat Sie jemand aus den folgenden Personengruppen seit unserem letzten Interview über interessante freie Ausbildungsstellen informiert?<br><br>--in: <<Mehrfachnennungen möglich. Vorgaben vorlesen.>><br><br>--we:<br>**t32401a_r1** 1: Ihre Eltern<br>**t32401a_r2** 2: Ihre Geschwister<br>**t32401a_r3** 3: andere Personen aus Ihrer Familie oder Verwandtschaft<br>**t32401a_r8** 4: Lehrer oder Betreuer aus einer berufsvorbereitenden Maßnahme<br>**t32401a_r5** 5: jemand, den Sie aus einem Praktikum, Nebenjob oder Arbeit zur Probe kennen<br>**t32401a_r6** 6: Ihre Freundinnen und Freunde<br>**t32401a_r7** 7: sonstige Bekannte<br>**t32401a_rnd**: niemand davon<br>**t32401a_rvw**: verweigert<br>**t32401a_rwn**: weiß nicht<br><br>[0: nicht genannt]<br>[1: genannt]<br>**BUTTONS: niemand davon [t32401a_rnd], verweigert [t32401a_rvw], weiß nicht [t32401a_rwn]**<br><br>--af:<br>**if (h_cohort = 4 & h_studabi = 1) goto 40139**<br>**if (h_cohort = 4 & h_studabi = 2 & 40128 = 1) goto 40139**<br>**if (h_cohort = 4 & h_studabi = 2 & h_uestatus = 1 & (40128 = 2, -97, -98)) goto 40139**<br>**if (h_cohort = 4 & h_studabi = 2 & (h_uestatus = 2, 3) & (40128 = 2, -97, -98)) goto 40151**<br>**if (h_cohort = 4 & h_studabi = 2 & h_uestatus = 4 & (40128 = 2, -97, -98)) goto 40184Z**<br>**if (h_cohort = 3) goto 40139**<br>--end-- |

| | |
|---|---|
| **40139** | --va: **e6_12**<br>--fn: **40139**<br><br>--vb: als Bewerber gemeldet<br>--fr: Es gibt die Möglichkeit, sich bei der Arbeitsagentur, dem Job-Center oder der Stadt bzw. Gemeinde als Bewerber/in um eine Ausbildungsstelle zu melden. Haben Sie diese Möglichkeit seit **<20101P3(intmPRE/intjPRE)>** genutzt?<br><br>--in: <<Man kann sich dort melden, um dann Angebote für freie Ausbildungsstellen zu erhalten>><br><br>--we:<br>1: ja<br>2: nein<br>**BUTTONS: Möglichkeit unbekannt (-6), verweigert (-97), weiß nicht (-98)**<br><br>--af:<br>**if (40139 = 1) goto 40139b**<br>**if ((40139 = 2, -6, -97, -98) & h_uestatus = 1 & (40128 = 2, -97, -98)) goto 40144**<br>**if ((40139 = 2, -6, -97, -98) & 40128 = 1) goto 40140a**<br>**if ((40139 = 2, -6, -97, -98) & (h_uestatus = 2, 3, 4) & (40128 = 2, -97, -98)) goto 40151**<br>--end-- |
| **40139b** | --va: **e6_12b**<br>--fn: **40139b**<br><br>--vb: Ausbildungsstellenangebote durch die BA<br>--fr: Hat man Ihnen dort seit unserem letzten Interview Ausbildungsstellen angeboten?<br><br>--we:<br>1: ja<br>2: nein<br>**BUTTONS: Möglichkeit unbekannt (-6), verweigert (-97), weiß nicht (-98)**<br><br>--af:<br>**if (h_uestatus = 1 & (40128 = 2, -97, -98)) goto 40144**<br>**if (40128 = 1) goto 40140a**<br>**if ((h_uestatus = 2, 3, 4) & (40128 = 2, -97, -98)) goto 40151**<br>--end-- |

| | |
|---|---|
| **40140a** | --va: **e6_13a**<br>--fn: **40140a**<br><br>--vb: Unterschiedliche Berufe<br>--fr: Nun habe ich noch ein paar Fragen zu Ihren Bewerbungen seit **<20101P3(intmPRE/intjPRE)>**. Haben Sie sich für verschiedene Berufe beworben?<br><br>--we:<br>1: ja<br>2: nein<br>**BUTTONS: verweigert (-97), weiß nicht (-98)**<br><br>--af:<br>**if (40140a = 1) goto 40140b**<br>**if (40140a = 2, -97, -98) goto 40140**<br>--end-- |
| **40140b** | --va: **e6_13b**<br>--fn: **40140b**<br><br>--vb: Anzahl Berufe<br>--fr: Für wie viele verschiedene Berufe haben Sie seit unserem letzten Interview sich beworben?<br><br>--in: <<Wenn ZP unsicher ist: „Schätzen Sie einfach, eine ungefähre Zahl reicht“. >><br><br>--we:<br>Berufe: _____<br>**BUTTONS: verweigert (-97), weiß nicht (-98)**<br><br>--ra: **0 to 200, -97, -98**<br><br>--af: **goto 40140**<br>--end-- |

| | |
|---|---|
| **40140** | --va: **e6_13**<br>--fn: **40140**<br><br>--vb: Anzahl Bewerbungen<br>--fr: Wie oft haben Sie sich seit unserem letzten Interview !!insgesamt!!, in allen Berufen zusammen, um eine Ausbildungsstelle beworben?<br><br>--in: <<Wenn ZP unsicher ist: „Schätzen Sie einfach, eine ungefähre Zahl reicht“. Wenn ZP sich nie beworben hat, dann bitte 0 eintragen.>><br><br>--we:<br>Bewerbungen: _____<br>**BUTTONS: verweigert (-97), weiß nicht (-98)**<br><br>--ra: **0 to 200, -97, -98**<br><br>--af:<br>**if (h_cohort = 4 & (40140 <> 0, -97)) goto 40143**<br>**if (h_cohort = 4 & (40140 = 0, -97)) goto 40144**<br>**if (h_cohort = 3 & (40140 <> 0, -97)) goto 40141a**<br>**if (h_cohort = 3 & (40140 = 0, -97) & h_uestatus = 1) goto 40144**<br>**if (h_cohort = 3 & (40140 = 0, -97) & (h_uestatus = 2, 3, 4)) goto 40151**<br>--end-- |
| **40141a** | --va: **e6_14a**<br>--fn: **40141a**<br><br>--vb: Erster beworbener Beruf<br>--fr:<br>**if (40140 > 1 OR 40140 = -98)**<br>Für welche Berufe haben Sie sich um eine Ausbildungsstelle beworben? Wenn Sie sich um Ausbildungsstellen in !!verschiedenen!! Berufen beworben haben, nennen Sie mir bitte den für Sie wichtigsten Beruf.<br><br>**if (40140 = 1)**<br>Für welchen Beruf haben Sie sich um eine Ausbildungsstelle beworben?<br><br>--we:<br>OFFEN: _____<br>**BUTTONS: verweigert (-97), weiß nicht (-98)**<br><br>--af:<br>**goto 40143**<br>--end-- |

| | |
|---|---|
| **40143** | --va: **e6_16**<br>--fn: **40143**<br><br>--vb: Mobilität Bewerbungen: Entfernung<br>--fr:<br>**if (40140 > 1 OR 40140 = -98)**<br>Denken Sie bitte an die Ausbildungsstellen zurück, um die Sie sich seit **<20101P3(intmPRE/intjPRE)>** beworben haben. Wie viele Kilometer sind es bis zu der Ausbildungsstelle, die am weitesten von Ihrem Wohnort entfernt war?<br><br>**if (40140 = 1)**<br>Wie viele Kilometer sind es bis zu dieser Ausbildungsstelle?<br><br>--in: << Vorgaben vorlesen bis Zielperson zustimmt. Wenn ZP unsicher ist: „Schätzen Sie einfach, eine ungefähre Zahl reicht".>><br><br>--we:<br>1: 0 bis 10 km<br>2: 11 bis 50 km<br>3: 51 bis 100 km<br>4: 101 bis 200 km<br>5: 201 bis 500 km<br>6: mehr als 500 km<br>**BUTTONS: verweigert (-97), weiß nicht (-98)**<br><br>--af: **goto 40143a**<br>--end-- |
| **40143a** | --va: **e6_17**<br>--fn: **40143a**<br><br>--vb: Mobilität Bewerbungen: Zeit<br>--fr: Wie lange hätten Sie für den Weg von ihrer Wohnung zu dieser Ausbildungsstelle gebraucht?<br><br>--in: << Vorgaben vorlesen. Gemeint ist der einfache Weg. Wenn ZP unsicher ist: „Schätzen Sie einfach". Wenn Sie mit dem Fahrrad gefahren wären, dann schätzen Sie die Zeit, die Sie mit dem Fahrrad gebraucht hätten, wenn Sie mit der Bahn gefahren wären, dann die Zeit, die Sie mit der Bahn gebraucht hätten usw.>><br><br>--we:<br>1: bis 20 Minuten<br>2: 21 bis 40 Minuten<br>3: 41 Minuten bis eine Stunde<br>4: über eine Stunde<br>5: ich hätte umziehen müssen<br>**BUTTONS: verweigert (-97), weiß nicht (-98)**<br><br>--af: **goto 40144**<br>--end-- |

| | |
|---|---|
| **40144** | --va: **e6_18**<br>--fn: **40144**<br><br>--vb: Anzahl Bewerbungsgespräche<br>--fr: Wie oft wurden Sie seit **<20101P3(intmPRE/intjPRE)>** !!insgesamt!! zu einem Vorstellungsgespräch, einem Eignungstest oder zum Probearbeiten eingeladen?<br><br>--in:<br><<Wenn ZP unsicher ist: „Schätzen Sie einfach, eine ungefähre Zahl reicht“.<br>Wenn ZP Anzahl Vorstellungsgespräche, Eignungsteste und Probearbeiten einzeln nennt, dann Gesamtsumme eintragen. Wenn ZP nie eingeladen wurde, dann bitte 0 eintragen.>><br><br>--we:<br>Einladungen: _____<br>**BUTTONS: verweigert (-97), weiß nicht (-98)**<br><br>--ra: **0 to 50, -97, -98**<br><br>--af:<br>**goto 40146**<br>--end-- |
| **40146** | --va: **e6_20**<br>--fn: **40146**<br><br>--vb: Ausbildungsplatzzusagen Anzahl<br>--fr: Wie viele Zusagen haben Sie seit unserem letzten Interview insgesamt erhalten? Nennen Sie mir bitte die Anzahl der Ausbildungsstellen, die Ihnen angeboten wurden.<br><br>--in: << Wenn ZP keine Zusagen bekommen hat, bitte 0 eintragen.>><br><br>--we:<br>Ausbildungsplatzangebote: _____<br>**BUTTONS: verweigert (-97), weiß nicht (-98)**<br><br>--ra: **0 to 20, -97, -98**<br><br>--af: **goto 40151**<br>--end-- |

| | |
|---|---|
| **40151** | --va: **t32501a_r (t32501a_r1 / t32501a_r2 / t32501a_r3 / t32501a_r8 / t32501a_r5 / t32501a_r6 / t32501a_r7 / t32501a_rnd / t32501a_rvw / t32501a_rwn)**<br>--fn: **40151**<br><br>--vb: Retrospektives Sozialkapital: persönlicher Einsatz Eltern / Retrospektives Sozialkapital: persönlicher Einsatz Geschwister / Retrospektives Sozialkapital: persönlicher Einsatz Verwandtschaft / Retrospektives Sozialkapital: persönlicher Einsatz Lehrer / Retrospektives Sozialkapital: persönlicher Einsatz Arbeit / Retrospektives Sozialkapital: persönlicher Einsatz Freunde / Retrospektives Sozialkapital: persönlicher Einsatz sonstige / Retrospektives Sozialkapital: persönlicher Einsatz niemand / Retrospektives Sozialkapital: persönlicher Einsatz verweigert / Retrospektives Sozialkapital: persönlicher Einsatz weiß nicht<br>--fr**: [MF]**<br>**if (h_uestatus = 1)**<br>Hat sich seit unserem letzten Interview jemand aus den folgenden Personengruppen dafür eingesetzt, dass Sie Ihre jetzige Ausbildung bekommen haben?<br><br>**if (h_uestatus = 2, 3, 4)**<br>Hat sich seit unserem letzten Interview jemand aus den folgenden Personengruppen dafür eingesetzt, dass Sie einen Ausbildungsplatz bekommen?<br><br>--in: <<Mehrfachnennungen möglich. Vorgaben vorlesen.>><br><br>--we:<br><br>**t32501a_r1** 1: Ihre Eltern<br>**t32501a_r2** 2: Ihre Geschwister<br>**t32501a_r3** 3: andere Personen aus Ihrer Familie oder Verwandtschaft<br>**t32501a_r8** 4: Lehrer oder Betreuer aus einer berufsvorbereitenden Maßnahme<br>**t32501a_r5** 5: jemand, den Sie aus einem Praktikum, Nebenjob oder Arbeit zur Probe kennen<br>**t32501a_r6** 6: Ihre Freundinnen und Freunde<br>**t32501a_r7** 7: sonstige Bekannte<br>**t32501a_rnd**: niemand davon<br>**t32501a_rvw**: verweigert<br>**t32501a_rwn**: weiß nicht<br><br>[0: nicht genannt]<br>[1: genannt]<br>**BUTTONS: niemand davon [t32501a_rnd], verweigert [t32501a_rvw], weiß nicht [t32501a_rwn]**<br><br>--af: **goto 40184Z**<br>--end-- |

| | |
|---|---|
| **40184Z** | --va: **[ZS] zsue6**<br>--fn: **40184Z**<br><br>--vb: Zeitstempel 6 Übergangsmodul<br>--fr: [ZS] Zeitstempel 6 Übergangsmodul<br><br>--af:<br>**if (h_cohort = 4) goto 30606 (Modul 30X_out_SC4)**<br>**if (h_cohort = 3) goto 30606 (Modul 30X_out_SC3P)**<br>--end-- |

| | |
|---|---|
| | --st: **62IAM_SC3P_SC4 – Im Arbeitsmarkt nach der Ausbildung Panel-Befragung E68P B132HS und B135HS**<br><br>**Grundlage: Haupterhebung B108 Panel, V1.01 Feldversion**<br><br>**Version 1.04**<br>**Stand: 06.09.2018**<br><br>--end-- |
| **62100Z** | --va: **[ZS] ziam1**<br>--fn: **62100Z**<br><br>--vb: Zeitstempel 1 Im Arbeitsmarkt<br>--fr: [ZS] Zeitstempel 1 Im Arbeitsmarkt<br><br>--af: **goto 62100**<br><br>--ef:<br>**Modul 30X_out_SC4: 30607b = 1, 2, 3**<br>**Modul 30X_out_SC3P: 30607b = 1, 2, 3**<br>--end-- |
| | --va: **[HILF] h_etappe**<br><br>--vb: Etappenummer<br>--fr: [HILF] Etappenummer<br><br>--we:<br>6: Etappe 6<br>7: Etappe 7<br>8: Etappe 8<br>--end-- |

| | |
|---|---|
| | --va: **[HILF] h_migpre**<br><br>--vb: Migrationshintergrund<br>--fr: [HILF] Migrationshintergrund<br><br>--we:<br>-1: kein Migrationshintergrund<br>1: selbst zugewandert<br>2: nur Mutter zugewandert<br>3: nur Vater zugewandert<br>4: Mutter und Vater aus dem selben Herkunftsland zugewandert<br>5: Mutter und Vater aus unterschiedlichen Herkunftsländern zugewandert<br>--end— |
| | --va: **[HILF] h_abschlussart**<br><br>--vb: Art des seit dem letzten Interviews erworbenen Abschlusses<br>--fr: [HILF] Art des seit dem letzten Interviews erworbenen Abschlusses<br><br>--we:<br>1: Ausbildungsabschluss<br>2: Studienabschluss<br>--end— |
| **62100** | --va: **caseid**<br>--fn: **62100**<br><br>--vb: Personennummer<br>--fr: [AUTO] Personennummer<br><br>--ac:<br>**autoif () h_etappe = 20101a**<br>**autoif () h_migpre = 20101P4**<br>**autoif (30607b = 1) h_abschussart = 1**<br>**autoif (30607b = 2, 3) h_abschlussart = 2**<br><br>--af: **goto 62101**<br>--end-- |

| | |
|---|---|
| **62101** | --va: **abfazit**<br>--fn: **62101**<br><br>--vb: Fazit Ausbildung/Studium<br>--fr:<br>**if (h_abschlussart = 1)**<br>Sie haben berichtet, dass Sie Ihre letzte Berufsausbildung im **<30606 (abendm62/abendj62)>** beendet haben. Wir möchten noch einmal auf diese Ausbildung zu sprechen kommen.<br>Alles in allem, wie zufrieden waren Sie rückblickend mit Ihrer Ausbildung?<br>Bitte antworten Sie auf einer Skala von 0 bis 10. ‚0' bedeutet, dass Sie ‚ganz und gar !!un!!zufrieden' waren, ‚10' bedeutet, Sie waren ‚ganz und gar zufrieden'. Mit den Zahlen dazwischen können Sie Ihr Urteil abstufen.<br><br>**if (h_abschlussart = 2 & 30607b = 2)**<br>Sie haben berichtet, dass Sie Ihr letztes Studium im **<30606b (studbaendm62/studbaendj62)>** beendet haben. Wir möchten noch einmal auf dieses Studium zu sprechen kommen.<br>Alles in allem, wie zufrieden waren Sie rückblickend mit Ihrem Studium?<br>Bitte antworten Sie auf einer Skala von 0 bis 10. ‚0' bedeutet, dass Sie ‚ganz und gar !!un!!zufrieden' waren, ‚10' bedeutet, Sie waren ‚ganz und gar zufrieden'. Mit den Zahlen dazwischen können Sie Ihr Urteil abstufen.<br><br>**if (h_abschlussart = 2 & 30607b = 3)**<br>Sie haben berichtet, dass Sie Ihr letztes Studium im **<30606c (studanendm62/studanendj62)>** beendet haben. Wir möchten noch einmal auf dieses Studium zu sprechen kommen.<br>Alles in allem, wie zufrieden waren Sie rückblickend mit Ihrem Studium?<br>Bitte antworten Sie auf einer Skala von 0 bis 10. ‚0' bedeutet, dass Sie ‚ganz und gar !!un!!zufrieden' waren, ‚10' bedeutet, Sie waren ‚ganz und gar zufrieden'. Mit den Zahlen dazwischen können Sie Ihr Urteil abstufen.<br><br>--we:<br>0: ganz und gar unzufrieden<br>1: 1<br>2: 2<br>3: 3<br>4: 4<br>5: 5<br>6: 6<br>7: 7<br>8: 8<br>9: 9<br>10: ganz und gar zufrieden<br>**BUTTONS: verweigert (-97), weiß nicht (-98)**<br><br>--af: **goto 62102**<br>--end-- |

| | |
|---|---|
| **62102** | --va: **wichtig1**<br>--fn: **62102**<br><br>--vb: Wichtig nach Ausbildung/Studium 1: Überhaupt Arbeit<br>--fr:<br>**if (h_abschlussart = 1)**<br>Nach der Ausbildung können ja unterschiedliche Überlegungen für die weitere Laufbahn eine Rolle spielen. Als Sie überlegt haben, wie es nach Ihrer Ausbildung weiter gehen sollte, wie wichtig waren Ihnen da die folgenden Punkte?<br><br>Wie wichtig war es Ihnen, nach der Ausbildung überhaupt erstmal eine Arbeit zu haben? War Ihnen das sehr unwichtig, eher unwichtig, eher wichtig oder sehr wichtig?<br><br>**if (h_abschlussart = 2)**<br>Nach einem Studium können ja unterschiedliche Überlegungen für die weitere Laufbahn eine Rolle spielen. Als Sie überlegt haben, wie es nach Ihrem zuletzt absolvierten Studium weiter gehen sollte, wie wichtig waren Ihnen da die folgenden Punkte?<br><br>Wie wichtig war es Ihnen, nach dem Studium überhaupt erstmal eine Arbeit zu haben? War Ihnen das sehr unwichtig, eher unwichtig, eher wichtig oder sehr wichtig?<br><br>--we:<br>1: sehr unwichtig<br>2: eher unwichtig<br>3: eher wichtig<br>4: sehr wichtig<br>**BUTTONS: verweigert (-97), weiß nicht (-98)**<br><br>--af: **goto 62103**<br>--end-- |

| | |
|---|---|
| **62103** | --va: **wichtig2**<br>--fn: **62103**<br><br>--vb: Wichtig nach Ausbildung/Studium 2: Ausbildungsberuf/fachnaher Bereich<br>--fr:<br>**if (h_abschlussart = 1)**<br>[NCS] Wie wichtig war es Ihnen, nach der Ausbildung weiter in Ihrem Ausbildungsberuf zu arbeiten? War Ihnen das sehr unwichtig, eher unwichtig, eher wichtig oder sehr wichtig?<br><br>**if (h_abschlussart = 2)**<br>[NCS] Wie wichtig war es Ihnen, nach dem Studium in einem fachnahen Bereich zu arbeiten? War Ihnen das sehr unwichtig, eher unwichtig, eher wichtig oder sehr wichtig?<br><br>--we:<br>1: sehr unwichtig<br>2: eher unwichtig<br>3: eher wichtig<br>4: sehr wichtig<br>**BUTTONS: verweigert (-97), weiß nicht (-98)**<br><br>--af:<br>**if (h_abschlussart = 1 & 30607 = 1) goto 62104**<br>**if ((h_abschlussart = 1 & (30607 = 2, 3)) OR h_abschlussart = 2) goto 62105**<br>--end-- |
| **62104** | --va: **wichtig3**<br>--fn: **62104**<br><br>--vb: Wichtig nach Ausbildung 3: Ausbildungsbetrieb<br>--fr: [NCS] Und wie wichtig war es Ihnen, nach der Ausbildung weiter in Ihrem Ausbildungsbetrieb zu arbeiten?<br><br>--in: << Bei Bedarf Antwortvorgaben wiederholen: „War Ihnen das sehr unwichtig, eher unwichtig, eher wichtig oder sehr wichtig?“>><br><br>--we:<br>1: sehr unwichtig<br>2: eher unwichtig<br>3: eher wichtig<br>4: sehr wichtig<br>**BUTTONS: verweigert (-97), weiß nicht (-98)**<br><br>--af: **goto 62105**<br>--end-- |

| | |
|---|---|
| **62105** | --va: **wichtig4**<br>--fn: **62105**<br><br>--vb: Wichtig nach Ausbildung/Studium 4: Bezahlung<br>--fr:<br>**if (h_abschlussart = 1)**<br>[NCS] Wie wichtig war es Ihnen, nach der Ausbildung eine gut bezahlte Arbeit zu finden?<br><br>**if (h_abschlussart = 2)**<br>[NCS] Wie wichtig war es Ihnen, nach dem Studium eine gut bezahlte Arbeit zu finden?<br><br>--in: << Bei Bedarf Antwortvorgaben wiederholen: „War Ihnen das sehr unwichtig, eher unwichtig, eher wichtig oder sehr wichtig?“>><br><br>--we:<br>1: sehr unwichtig<br>2: eher unwichtig<br>3: eher wichtig<br>4: sehr wichtig<br>**BUTTONS: verweigert (-97), weiß nicht (-98)**<br><br>--af: **goto 62106**<br>--end-- |
| **62106** | --va: **wichtig5**<br>--fn: **62106**<br><br>--vb: Wichtig nach Ausbildung/Studium 5: sicherer Arbeitsplatz<br>--fr:<br>**if (h_abschlussart = 1)**<br>[NCS] Wie wichtig war Ihnen nach der Ausbildung ein sicherer Arbeitsplatz?<br><br>**if (h_abschlussart = 2)**<br>[NCS] Wie wichtig war Ihnen nach dem Studium ein sicherer Arbeitsplatz?<br><br>--in: << Bei Bedarf Antwortvorgaben wiederholen: „War Ihnen das sehr unwichtig, eher unwichtig, eher wichtig oder sehr wichtig?“>><br><br>--we:<br>1: sehr unwichtig<br>2: eher unwichtig<br>3: eher wichtig<br>4: sehr wichtig<br>**BUTTONS: verweigert (-97), weiß nicht (-98)**<br><br>--af: **goto 62107**<br>--end-- |

| | |
|---|---|
| **62107** | --va: **wichtig6**<br>--fn: **62107**<br><br>--vb: Wichtig nach Ausbildung/Studium 6: interessante Arbeitsinhalte<br>--fr:<br>**if (h_abschlussart = 1)**<br>[NCS] Wie wichtig waren Ihnen nach der Ausbildung interessante Arbeitsinhalte?<br><br>**if (h_abschlussart = 2)**<br>[NCS] Wie wichtig waren Ihnen nach dem Studium interessante Arbeitsinhalte?<br><br>--in: << Bei Bedarf Antwortvorgaben wiederholen: „War Ihnen das sehr unwichtig, eher unwichtig, eher wichtig oder sehr wichtig?“>><br><br>--we:<br>1: sehr unwichtig<br>2: eher unwichtig<br>3: eher wichtig<br>4: sehr wichtig<br>**BUTTONS: verweigert (-97), weiß nicht (-98)**<br><br>--af: **goto 62108**<br>--end-- |
| **62108** | --va: **wichtig7**<br>--fn: **62108**<br><br>--vb: Wichtig nach Ausbildung/Studium 7: Familie<br>--fr:<br>**if (h_abschlussart = 1)**<br>[NCS] Wie wichtig war es Ihnen, nach der Ausbildung eine Familie zu gründen?<br><br>**if (h_abschlussart = 2)**<br>[NCS] Wie wichtig war es Ihnen, nach dem Studium eine Familie zu gründen?<br><br>--in: << Bei Bedarf Antwortvorgaben wiederholen: „War Ihnen das sehr unwichtig, eher unwichtig, eher wichtig oder sehr wichtig?“>><br><br>--we:<br>1: sehr unwichtig<br>2: eher unwichtig<br>3: eher wichtig<br>4: sehr wichtig<br>**BUTTONS: trifft nicht zu, hatte bereits eine Familie gegründet (-93), verweigert (-97), weiß nicht (-98)**<br><br>--af: **goto 62109**<br>--end-- |

| | |
|---|---|
| **62109** | --va: **wichtig8**<br>--fn: **62109**<br><br>--vb: Wichtig nach Ausbildung/Studium 8: Wohnortnähe<br>--fr:<br>**if (h_abschlussart = 1)**<br>[NCS] Wie wichtig war es Ihnen, nach der Ausbildung weiter an Ihrem bisherigen Wohnort zu bleiben?<br><br>**if (h_abschlussart = 2)**<br>[NCS] Wie wichtig war es Ihnen, nach dem Studium weiter an Ihrem bisherigen Wohnort zu bleiben?<br><br>--in: << Bei Bedarf Antwortvorgaben wiederholen: „War Ihnen das sehr unwichtig, eher unwichtig, eher wichtig oder sehr wichtig?“>><br><br>--we:<br>1: sehr unwichtig<br>2: eher unwichtig<br>3: eher wichtig<br>4: sehr wichtig<br>**BUTTONS: verweigert (-97), weiß nicht (-98)**<br><br>--af: **goto 62110**<br>--end-- |

| | |
|---|---|
| **62110** | --va: **wichtig9**<br>--fn: **62110**<br><br>--vb: Wichtig nach Ausbildung/Studium 9: Zeit<br>--fr:<br>**if (h_abschlussart = 1)**<br>[NCS] Wie wichtig war es Ihnen, nach der Ausbildung Zeit für Familie, Freunde und Hobbys zu haben?<br><br>**if (h_abschlussart = 2)**<br>[NCS] Wie wichtig war es Ihnen, nach der Ausbildung Zeit für Familie, Freunde und Hobbys zu haben?<br><br>--in: << Bei Bedarf Antwortvorgaben wiederholen: „War Ihnen das sehr unwichtig, eher unwichtig, eher wichtig oder sehr wichtig?“>><br><br>--we:<br>1: sehr unwichtig<br>2: eher unwichtig<br>3: eher wichtig<br>4: sehr wichtig<br>**BUTTONS: verweigert (-97), weiß nicht (-98)**<br><br>--af:<br>**if (h_abschlussart = 1 OR (h_abschlussart = 2 & NO(24120 = 1 & (24111 = 6 to 10)))) goto 62111**<br>**if (h_abschlussart = 2 & ANY(24120 = 1 & (24111 = 6 to 10))) goto 62113Z**<br>--end-- |

| | |
|---|---|
| **62111** | --va: **planbildung**<br>--fn: **62111**<br><br>--vb: Rückkehr Bildungssystem<br>--fr:<br>**if (h_abschlussart = 1)**<br>Nach der Ausbildung entschließen sich einige Personen dazu, wieder zur Schule zu gehen um einen höheren Schulabschluss zu machen, eine weitere Ausbildung anzufangen oder ein Studium zu beginnen. Haben Sie über so etwas nach Ihrer Ausbildung auch nachgedacht?<br><br>**if (h_abschlussart = 2)**<br>Nach dem Studium entschließen sich einige Personen dazu, ein weiteres Studium, eine Promotion oder eine Ausbildung zu beginnen. Haben Sie über so etwas nach Ihrem Studium auch nachgedacht?<br><br>--we:<br>1: ja<br>2: nein<br>**BUTTONS: verweigert (-97), weiß nicht (-98)**<br><br>--af:<br>**if (62111 = 1) goto 62112**<br>**if (62111 = 2, -97, -98) goto 62113Z**<br>--end-- |
| **62112** | --va: **wichtig10**<br>--fn: **62112**<br><br>--vb: Wichtig nach Ausbildung/Studium 10: Bildung<br>--fr:<br>**if (h_abschlussart = 1)**<br>Und wie wichtig war es Ihnen, nach der Ausbildung dann tatsächlich wieder zur Schule zu gehen, eine weitere Ausbildung anzufangen oder ein Studium zu beginnen? War Ihnen das sehr unwichtig, eher unwichtig, eher wichtig oder sehr wichtig?<br><br>**if (h_abschlussart = 2)**<br>Und wie wichtig war es Ihnen, nach dem Studium dann tatsächlich ein weiteres Studium, eine Promotion oder eine Ausbildung zu beginnen? War Ihnen das sehr unwichtig, eher unwichtig, eher wichtig oder sehr wichtig?<br><br>--we:<br>1: sehr unwichtig<br>2: eher unwichtig<br>3: eher wichtig<br>4: sehr wichtig<br>**BUTTONS: verweigert (-97), weiß nicht (-98)**<br><br>--af: **goto 62113Z**<br>--end-- |

| | |
|---|---|
| **62113Z** | --va: **[ZS] ziam2**<br>--fn: **62113Z**<br><br>--vb: Zeitstempel 2 Im Arbeitsmarkt<br>--fr: [ZS] Zeitstempel 2 Im Arbeitsmarkt<br><br>--af: **goto 62113**<br>--end-- |
| | --st: **Retrospektives Sozialkapital Information (Säule 3)**<br>--end-- |
| **62113** | --va: **skamipg_r (skamipg_r1 / skamipg_r2 / skamipg_r3 / skamipg_r4 / skamipg_r5 / skamipg_r6 / skamipg_r7 / skamipg_r8 / skamipg_r10 / skamipg_r9 / skamipg_rnd / skamipg_rvw / skamipg_rwn)**<br>--fn: **62113**<br><br>--vb: Retrospektives Sozialkapital - Info Job: Partner / Mutter / Vater / Geschwister / Verwandte / Freunde / Kollegen / Lehrer / Kommilitonen / sonstige<br>--fr**:** **[MF]** Hat Sie jemand aus den folgenden Personengruppen über freie Arbeitsstellen in Deutschland informiert?<br><br>--in: <<Mehrfachnennungen möglich. Vorgaben vorlesen.>><br><br>--we:<br>**skamipg_r1** 1: Ihr Partner/Ihre Partnerin<br>**skamipg_r2** 2: Ihre Mutter<br>**skamipg_r3** 3: Ihr Vater<br>**skamipg_r4** 4: Ihre Geschwister<br>**skamipg_r5** 5: andere Personen aus Ihrer Familie oder Verwandtschaft<br>**skamipg_r6** 6: Ihre Freundinnen und Freunde<br>**skamipg_r7** 7: Ihre (ehemaligen) Arbeitskollegen<br>**if (h_abschlussart = 1) skamipg_r8** 8: Ihre Lehrerinnen und Lehrer aus der Berufsschule<br>**if (h_abschlussart = 2) skamipg_r10** 9: Ihre (ehemaligen) Kommilitoninnen und Kommilitonen<br>**skamipg_r9** 10: sonstige Bekannte<br>**skamipg_rnd**: niemand davon<br>**skamipg_rvw**: verweigert<br>**skamipg_rwn**: weiß nicht<br><br>[0: nicht genannt]<br>[1: genannt]<br>**BUTTONS: niemand davon [skamipg_rnd], verweigert [skamipg_rvw], weiß nicht [skamipg_rwn]**<br><br>--af:<br>**if ( (skamipg_rnd) = 0 & (skamipg_rvw) = 0 & (skamipg_rwn) = 0) goto 62114**<br>**if ( (skamipg_rnd) = 1 OR (skamipg_rvw) = 1 OR (skamipg_rwn) = 1) goto 62119**<br>--end-- |

| | |
|---|---|
| **62114** | --va: **skamipn_r**<br>--fn: **62114**<br><br>--vb: Retrospektives Sozialkapital: Information Job Anzahl<br>--fr: Wie viele Personen haben Ihnen insgesamt Informationen gegeben?<br><br>--in: <<Vorgaben vorlesen.>><br><br>--we:<br>1: 1 Person<br>2: 2 Personen<br>3 3 bis 5 Personen<br>4: 6 bis 10 Personen<br>5: 11 bis 15 Personen<br>6: mehr als 15 Personen<br>**BUTTONS: verweigert (-97), weiß nicht (-98)**<br><br>--af:<br>**if (62114 = 1 to 6) goto 62115**<br>**if (62114 = -97, -98) goto 62119**<br>--end-- |

| | |
|---|---|
| **62115** | --va: **skamimig_r**<br>--fn: **62115**<br><br>--vb: Retrospektives Sozialkapital: Information Job Migrationshintergrund<br>--fr:<br>**if (62114 = 1)**<br>Stammt diese Person oder deren Eltern aus einem anderen Herkunftsland als Deutschland?<br><br>**if (62114 = 2)**<br>Wie viele dieser Personen oder deren Eltern stammen aus einem anderen Herkunftsland als Deutschland: keine, eine oder beide?<br><br>**if (62114 = 3 to 6)**<br>Wie viele dieser Personen oder deren Eltern stammen aus einem anderen Herkunftsland als Deutschland? Sind das keine, fast keine, weniger als die Hälfte, ungefähr die Hälfte, mehr als die Hälfte, fast alle oder alle?<br><br>--in: <<Vorgaben nicht vorlesen.>><br><br>--we:<br>**if (62114 = 1)** 1: nein<br>**if (62114 = 2 to 6)** 1: keine<br>**if (62114 = 3 to 6)** 2: fast keine<br>**if (62114 = 3 to 6)** 3: weniger als die Hälfte<br>**if (62114 = 2)** 4: eine<br>**if (62114 = 3 to 6)** 4: ungefähr die Hälfte<br>**if (62114 = 3 to 6)** 5: mehr als die Hälfte<br>**if (62114 = 3 to 6)** 6: fast alle<br>**if (62114 = 1)** 7: ja<br>**if (62114 = 2)** 7: beide<br>**if (62114 = 3 to 6)** 7: alle<br>**BUTTONS: verweigert (-97), weiß nicht (-98)**<br><br>--af: **goto 62116**<br>--end-- |

| | |
|---|---|
| **62116** | --va: **skamiabi_r**<br>--fn: **62116**<br><br>--vb: Retrospektives Sozialkapital: Information Job Bildung<br>--fr:<br>**if (62114 = 1)**<br>Hat diese Person Abitur?<br><br>**if (62114 = 2)**<br>Wie viele dieser Personen haben Abitur: keine, eine oder beide?<br><br>**if (62114 = 3 to 6)**<br>Wie viele dieser Personen haben Abitur? Sind das keine, fast keine, weniger als die Hälfte, ungefähr die Hälfte, mehr als die Hälfte, fast alle oder alle?<br><br>--in: <<Vorgaben nicht vorlesen.>><br><br>--we:<br>**if (62114 = 1)** 1: nein<br>**if (62114 = 2 to 6)** 1: keine<br>**if (62114 = 3 to 6)** 2: fast keine<br>**if (62114 = 3 to 6)** 3: weniger als die Hälfte<br>**if (62114 = 2)** 4: eine<br>**if (62114 = 3 to 6)** 4: ungefähr die Hälfte<br>**if (62114 = 3 to 6)** 5: mehr als die Hälfte<br>**if (62114 = 3 to 6)** 6: fast alle<br>**if (62114 = 1)** 7: ja<br>**if (62114 = 2)** 7: beide<br>**if (62114 = 3 to 6)** 7: alle<br>**BUTTONS: verweigert (-97), weiß nicht (-98)**<br><br>--af: **goto 62117**<br>--end-- |

| | |
|---|---|
| **62117** | --va: **skamigen_r**<br>--fn: **62117**<br><br>--vb: Retrospektives Sozialkapital: Informationen Job Geschlecht<br>--fr:<br>**if (62114 = 1)**<br>Ist diese Person eine Frau?<br><br>**if (62114 = 2)**<br>Wie viele dieser Personen sind Frauen: keine, eine oder beide?<br><br>**if (62114 = 3 to 6)**<br>Wie viele dieser Personen sind Frauen? Sind das keine, fast keine, weniger als die Hälfte, ungefähr die Hälfte, mehr als die Hälfte, fast alle oder alle?<br><br>--in: <<Vorgaben nicht vorlesen.>><br><br>--we:<br>**if (62114 = 1)** 1: nein<br>**if (62114 = 2 to 6)** 1: keine<br>**if (62114 = 3 to 6)** 2: fast keine<br>**if (62114 = 3 to 6)** 3: weniger als die Hälfte<br>**if (62114 = 2)** 4: eine<br>**if (62114 = 3 to 6)** 4: ungefähr die Hälfte<br>**if (62114 = 3 to 6)** 5: mehr als die Hälfte<br>**if (62114 = 3 to 6)** 6: fast alle<br>**if (62114 = 1)** 7: ja<br>**if (62114 = 2)** 7: beide<br>**if (62114 = 3 to 6)** 7: alle<br>**BUTTONS: verweigert (-97), weiß nicht (-98)**<br><br>--af:<br>**if ((h_migpre = 1, 2, 3, 4, 5) & 62115 > 1) goto 62118**<br>**if (h_migpre = -1 OR 62115 <= 1) goto 62119**<br>--end-- |
| **62118** | --va: **skamimige_r**<br>--fn: **62118**<br><br>--vb: Retrospektives Sozialkapital: Information Job Eigenethnie<br>--fr:<br>**if ((62114 = 1) & (h_migpre = 1))**<br>Stammt diese Person oder deren Eltern aus dem gleichen Land wie Sie selbst?<br><br>**if ((62114 = 2) & (h_migpre = 1))**<br>Wie viele dieser Personen oder deren Eltern stammen aus dem gleichen Land wie Sie selbst: keine, eine oder beide?<br><br>**if ((62114 = 3 to 6) & (h_migpre = 1))**<br>Wie viele dieser Personen oder deren Eltern stammen aus dem gleichen Land wie Sie selbst? Sind das keine, fast keine, weniger als die Hälfte, ungefähr die Hälfte, mehr als die Hälfte, fast |

| | |
|---|---|
| | alle oder alle?<br><br>**if ((62114 = 1) & (h_migpre = 2))**<br>Stammen diese Person oder deren Eltern aus dem gleichen Land wie Ihre Mutter?<br><br>**if ((62114 = 2) & (h_migpre = 2))**<br>Wie viele dieser Personen oder deren Eltern stammen aus dem gleichen Land wie Ihre Mutter: keine, eine oder beide?<br><br>**if ((62114 = 3 to 6) & (h_migpre = 2))**<br>Wie viele dieser Personen oder deren Eltern stammen aus dem gleichen Land wie Ihre Mutter? Sind das keine, fast keine, weniger als die Hälfte, ungefähr die Hälfte, mehr als die Hälfte, fast alle oder alle?<br><br>**if ((62114 = 1) & (h_migpre = 3))**<br>Stammen diese Person oder deren Eltern aus dem gleichen Land wie Ihr Vater?<br><br>**if ((62114 = 2) & (h_migpre = 3))**<br>Wie viele dieser Personen oder deren Eltern stammen aus dem gleichen Land wie Ihr Vater: keine, eine oder beide?<br><br>**if ((62114 = 3 to 6) & (h_migpre = 3))**<br>Wie viele dieser Personen oder deren Eltern stammen aus dem gleichen Land wie Ihr Vater? Sind das keine, fast keine, weniger als die Hälfte, ungefähr die Hälfte, mehr als die Hälfte, fast alle oder alle?<br><br>**if ((62114 = 1) & (h_migpre = 4))**<br>Stammen diese Person oder deren Eltern aus dem gleichen Land wie Ihre Eltern?<br><br>**if ((62114 = 2) & (h_migpre = 4))**<br>Wie viele dieser Personen oder deren Eltern stammen aus dem gleichen Land wie Ihre Eltern: keine, eine oder beide?<br><br>**if ((62114 = 3 to 6) & (h_migpre = 4))**<br>Wie viele dieser Personen oder deren Eltern stammen aus dem gleichen Land wie Ihre Eltern? Sind das keine, fast keine, weniger als die Hälfte, ungefähr die Hälfte, mehr als die Hälfte, fast alle oder alle?<br><br>**if ((62114 = 1) & (h_migpre = 5))**<br>Stammen diese Person oder deren Eltern aus dem gleichen Land wie Ihre Mutter beziehungsweise Ihr Vater? Denken Sie dabei bitte an das Herkunftsland Ihrer Eltern, dem Sie sich stärker verbunden fühlen.<br><br>**if ((62114 = 2) & (h_migpre = 5))**<br>Wie viele dieser Personen oder deren Eltern stammen aus dem gleichen Land wie Ihre Mutter beziehungsweise Ihr Vater: keine, eine oder beide? Denken Sie dabei bitte an das Herkunftsland Ihrer Eltern, dem Sie sich stärker verbunden fühlen.<br><br>**if ((62114 = 3 to 6) & (h_migpre = 5))**<br>Wie viele dieser Personen oder deren Eltern stammen aus dem gleichen Land wie Ihre Mutter beziehungsweise Ihr Vater? Sind das keine, fast keine, weniger als die Hälfte, ungefähr die Hälfte, mehr als die Hälfte, fast alle oder alle? Denken Sie dabei bitte an das Herkunftsland Ihrer Eltern, dem Sie sich stärker verbunden fühlen. |

| | |
|---|---|
| | --in: <<Vorgaben nicht vorlesen.<br>Falls die Person angibt, einer ethnischen Minderheit anzugehören (z.B. Kurde oder Kurdin ist), soll sie die Fragen auf diese ethnische Minderheit beziehen.>><br><br>--we:<br>**if (62114 = 1)** 1: nein<br>**if (62114 = 2 to 6)** 1: keine<br>**if (62114 = 3 to 6)** 2: fast keine<br>**if (62114 = 3 to 6)** 3: weniger als die Hälfte<br>**if (62114 = 2)** 4: eine<br>**if (62114 = 3 to 6)** 4: ungefähr die Hälfte<br>**if (62114 = 3 to 6)** 5: mehr als die Hälfte<br>**if (62114 = 3 to 6)** 6: fast alle<br>**if (62114 = 1)** 7: ja<br>**if (62114 = 2)** 7: beide<br>**if (62114 = 3 to 6)** 7: alle<br>**BUTTONS: Befragte/r widerspricht: Genannter Migrationshintergrund trifft nicht zu (-20), verweigert (-97), weiß nicht (-98)**<br><br>--ac:<br>**autoif (62118 = -20) h_migpre = -1**<br>**autoif (62118 = -20) 20101P4 = -1**<br><br>--af: **goto 62119**<br>--end-- |

| | |
|---|---|
| **62119** | --va: **skamrpg_r (skamrpg_r1 / skamrpg_r2 / skamrpg_r3 / skamrpg_r4 / skamrpg_r5 / skamrpg_r6 / skamrpg_r7 / skamrpg_r8 / skamrpg_r10 / skamrpg_r9 / skamrpg_rnd / skamrpg_rvw / skamrpg_rwn)**<br>--fn: **62119**<br><br>--vb: Retrospektives Sozialkapital - Referenz Job: Partner / Mutter / Vater / Geschwister / Verwandte / Freunde / Kollegen / Lehrer / Kommilitonen / sonstige<br>--fr**: [MF]**<br>Und hat sich jemand aus den folgenden Personengruppen dafür eingesetzt, dass Sie eine neue Arbeitsstelle in Deutschland bekommen?<br><br>--in: <<Mehrfachnennungen möglich. Vorgaben vorlesen.>><br><br>--we:<br>**skamrpg_r1** 1: Ihr Partner/Ihre Partnerin<br>**skamrpg_r2** 2: Ihre Mutter<br>**skamrpg_r3** 3: Ihr Vater<br>**skamrpg_r4** 4: Ihre Geschwister<br>**skamrpg_r5** 5: andere Personen aus Ihrer Familie oder Verwandtschaft<br>**skamrpg_r6** 6: Ihre Freundinnen und Freunde<br>**skamrpg_r7** 7: Ihre (ehemaligen) Arbeitskollegen<br>**if (h_abschlussart = 1) skamrpg_r8** 8: Ihre Lehrerinnen und Lehrer aus der Berufsschule<br>**if (h_abschlussart = 2) skamrpg_r10** 9: Ihre (ehemaligen) Kommilitoninnen und Kommilitonen<br>**skamrpg_r9** 10: sonstige Bekannte<br>**skamrpg_rnd**: niemand davon<br>**skamrpg_rvw**: verweigert<br>**skamrpg_rwn**: weiß nicht<br><br>[0: nicht genannt]<br>[1: genannt]<br>**BUTTONS: niemand davon [skamrpg_rnd], verweigert [skamrpg_rvw], weiß nicht [skamrpg_rwn]**<br><br>--af:<br>**if ( (skamrpg_rnd) = 0 & (skamrpg_rvw) = 0 & (skamrpg_rwn) = 0) goto 62120**<br>**if ( (skamrpg_rnd) = 1 OR (skamrpg_rvw) = 1 OR (skamrpg_rwn) = 1) goto 62125Z**<br>--end-- |

| | |
|---|---|
| **62120** | --va: **skamrpn_r**<br>--fn: **62120**<br><br>--vb: Retrospektives Sozialkapital: Referenz Job Anzahl<br>--fr: Wie viele Personen haben sich insgesamt dafür eingesetzt, dass Sie eine neue Arbeitsstelle in Deutschland bekommen?<br><br>--in: <<Vorgaben vorlesen.>><br><br>--we:<br>1: 1 Person<br>2: 2 Personen<br>3 3 bis 5 Personen<br>4: 6 bis 10 Personen<br>5: 11 bis 15 Personen<br>6: mehr als 15 Personen<br>**BUTTONS: verweigert (-97), weiß nicht (-98)**<br><br>--af:<br>**if (62120 = 1 to 6) goto 62121**<br>**if (62120 = -97, -98) goto 62125Z**<br>--end-- |

| | |
|---|---|
| **62121** | --va: **skamrmig_r**<br>--fn: **62121**<br><br>--vb: Retrospektives Sozialkapital: Referenz Job Migrationshintergrund<br>--fr:<br>**if (62120 = 1)**<br>Stammt diese Person oder deren Eltern aus einem anderen Herkunftsland als Deutschland?<br><br>**if (62120 = 2)**<br>Wie viele dieser Personen oder deren Eltern stammen aus einem anderen Herkunftsland als Deutschland: keine, eine oder beide?<br><br>**if (62120 = 3 to 6)**<br>Wie viele dieser Personen oder deren Eltern stammen aus einem anderen Herkunftsland als Deutschland? Sind das keine, fast keine, weniger als die Hälfte, ungefähr die Hälfte, mehr als die Hälfte, fast alle oder alle?<br><br>--in: <<Vorgaben nicht vorlesen.>><br><br>--we:<br>**if (62120 = 1)** 1: nein<br>**if (62120 = 2 to 6)** 1: keine<br>**if (62120 = 3 to 6)** 2: fast keine<br>**if (62120 = 3 to 6)** 3: weniger als die Hälfte<br>**if (62120 = 2)** 4: eine<br>**if (62120 = 3 to 6)** 4: ungefähr die Hälfte<br>**if (62120 = 3 to 6)** 5: mehr als die Hälfte<br>**if (62120 = 3 to 6)** 6: fast alle<br>**if (62120 = 1)** 7: ja<br>**if (62120 = 2)** 7: beide<br>**if (62120 = 3 to 6)** 7: alle<br>**BUTTONS: verweigert (-97), weiß nicht (-98)**<br><br>--af: **goto 62122**<br>--end-- |

| | |
|---|---|
| **62122** | --va: **skamrabi_r**<br>--fn: **62122**<br><br>--vb: Retrospektives Sozialkapital: Referenz Job Bildung<br>--fr:<br>**if (62120 = 1)**<br>Hat diese Person Abitur?<br><br>**if (62120 = 2)**<br>Wie viele dieser Personen haben Abitur: keine, eine oder beide?<br><br>**if (62120 = 3 to 6)**<br>Wie viele dieser Personen haben Abitur? Sind das keine, fast keine, weniger als die Hälfte, ungefähr die Hälfte, mehr als die Hälfte, fast alle oder alle?<br><br>--in: <<Vorgaben nicht vorlesen.>><br><br>--we:<br>**if (62120 = 1)** 1: nein<br>**if (62120 = 2 to 6)** 1: keine<br>**if (62120 = 3 to 6)** 2: fast keine<br>**if (62120 = 3 to 6)** 3: weniger als die Hälfte<br>**if (62120 = 2)** 4: eine<br>**if (62120 = 3 to 6)** 4: ungefähr die Hälfte<br>**if (62120 = 3 to 6)** 5: mehr als die Hälfte<br>**if (62120 = 3 to 6)** 6: fast alle<br>**if (62120 = 1)** 7: ja<br>**if (62120 = 2)** 7: beide<br>**if (62120 = 3 to 6)** 7: alle<br>**BUTTONS: verweigert (-97), weiß nicht (-98)**<br><br>--af: **goto 62123**<br>--end-- |

| | |
|---|---|
| **62123** | --va: **skamrgen_r**<br>--fn: **62123**<br><br>--vb: Retrospektives Sozialkapital: Informationen Job Geschlecht<br>--fr:<br>**if (62120 = 1)**<br>Ist diese Person eine Frau?<br><br>**if (62120 = 2)**<br>Wie viele dieser Personen sind Frauen: keine, eine oder beide?<br><br>**if (62120 = 3 to 6)**<br>Wie viele dieser Personen sind Frauen? Sind das keine, fast keine, weniger als die Hälfte, ungefähr die Hälfte, mehr als die Hälfte, fast alle oder alle?<br><br>--in: <<Vorgaben nicht vorlesen.>><br><br>--we:<br>**if (62120 = 1)** 1: nein<br>**if (62120 = 2 to 6)** 1: keine<br>**if (62120 = 3 to 6)** 2: fast keine<br>**if (62120 = 3 to 6)** 3: weniger als die Hälfte<br>**if (62120 = 2)** 4: eine<br>**if (62120 = 3 to 6)** 4: ungefähr die Hälfte<br>**if (62120 = 3 to 6)** 5: mehr als die Hälfte<br>**if (62120 = 3 to 6)** 6: fast alle<br>**if (62120 = 1)** 7: ja<br>**if (62120 = 2)** 7: beide<br>**if (62120 = 3 to 6)** 7: alle<br>**BUTTONS: verweigert (-97), weiß nicht (-98)**<br><br>--af:<br>**if ((h_migpre = 1, 2, 3, 4, 5) & 62121 > 1) goto 62124**<br>**if (h_migpre = -1 OR 62121 <= 1) goto 62125Z**<br>--end-- |
| **62124** | --va: **skamrmige_r**<br>--fn: **62124**<br><br>--vb: Retrospektives Sozialkapital: Referenz Job Eigenethnie<br>--fr:<br>**if ((62120 = 1) & (h_migpre = 1))**<br>Stammt diese Person oder deren Eltern aus dem gleichen Land wie Sie selbst?<br><br>**if ((62120 = 2) & (h_migpre = 1))**<br>Wie viele dieser Personen oder deren Eltern stammen aus dem gleichen Land wie Sie selbst: keine, eine oder beide?<br><br>**if ((62120 = 3 to 6) & (h_migpre = 1))**<br>Wie viele dieser Personen oder deren Eltern stammen aus dem gleichen Land wie Sie selbst? Sind das keine, fast keine, weniger als die Hälfte, ungefähr die Hälfte, mehr als die Hälfte, fast |

| | |
|---|---|
| | alle oder alle?<br><br>**if ((62120 = 1) & (h_migpre = 2))**<br>Stammen diese Person oder deren Eltern aus dem gleichen Land wie Ihre Mutter?<br><br>**if ((62120 = 2) & (h_migpre = 2))**<br>Wie viele dieser Personen oder deren Eltern stammen aus dem gleichen Land wie Ihre Mutter: keine, eine oder beide?<br><br>**if ((62120 = 3 to 6) & (h_migpre = 2))**<br>Wie viele dieser Personen oder deren Eltern stammen aus dem gleichen Land wie Ihre Mutter? Sind das keine, fast keine, weniger als die Hälfte, ungefähr die Hälfte, mehr als die Hälfte, fast alle oder alle?<br><br>**if ((62120 = 1) & (h_migpre = 3))**<br>Stammen diese Person oder deren Eltern aus dem gleichen Land wie Ihr Vater?<br><br>**if ((62120 = 2) & (h_migpre = 3))**<br>Wie viele dieser Personen oder deren Eltern stammen aus dem gleichen Land wie Ihr Vater: keine, eine oder beide?<br><br>**if ((62120 = 3 to 6) & (h_migpre = 3))**<br>Wie viele dieser Personen oder deren Eltern stammen aus dem gleichen Land wie Ihr Vater? Sind das keine, fast keine, weniger als die Hälfte, ungefähr die Hälfte, mehr als die Hälfte, fast alle oder alle?<br><br>**if ((62120 = 1) & (h_migpre = 4))**<br>Stammen diese Person oder deren Eltern aus dem gleichen Land wie Ihre Eltern?<br><br>**if ((62120 = 2) & (h_migpre = 4))**<br>Wie viele dieser Personen oder deren Eltern stammen aus dem gleichen Land wie Ihre Eltern: keine, eine oder beide?<br><br>**if ((62120 = 3 to 6) & (h_migpre = 4))**<br>Wie viele dieser Personen oder deren Eltern stammen aus dem gleichen Land wie Ihre Eltern? Sind das keine, fast keine, weniger als die Hälfte, ungefähr die Hälfte, mehr als die Hälfte, fast alle oder alle?<br><br>**if ((62120 = 1) & (h_migpre = 5))**<br>Stammen diese Person oder deren Eltern aus dem gleichen Land wie Ihre Mutter beziehungsweise Ihr Vater? Denken Sie dabei bitte an das Herkunftsland Ihrer Eltern, dem Sie sich stärker verbunden fühlen.<br><br>**if ((62120 = 2) & (h_migpre = 5))**<br>Wie viele dieser Personen oder deren Eltern stammen aus dem gleichen Land wie Ihre Mutter beziehungsweise Ihr Vater: keine, eine oder beide? Denken Sie dabei bitte an das Herkunftsland Ihrer Eltern, dem Sie sich stärker verbunden fühlen.<br><br>**if ((62120 = 3 to 6) & (h_migpre = 5))**<br>Wie viele dieser Personen oder deren Eltern stammen aus dem gleichen Land wie Ihre Mutter beziehungsweise Ihr Vater? Sind das keine, fast keine, weniger als die Hälfte, ungefähr die Hälfte, mehr als die Hälfte, fast alle oder alle? Denken Sie dabei bitte an das Herkunftsland Ihrer Eltern, dem Sie sich stärker verbunden fühlen. |

| | |
|---|---|
| | --in: <<Vorgaben nicht vorlesen.<br>Falls die Person angibt, einer ethnischen Minderheit anzugehören (z.B. Kurde oder Kurdin ist), soll sie die Fragen auf diese ethnische Minderheit beziehen.>><br><br>--we:<br>**if (62120 = 1)** 1: nein<br>**if (62120 = 2 to 6)** 1: keine<br>**if (62120 = 3 to 6)** 2: fast keine<br>**if (62120 = 3 to 6)** 3: weniger als die Hälfte<br>**if (62120 = 2)** 4: eine<br>**if (62120 = 3 to 6)** 4: ungefähr die Hälfte<br>**if (62120 = 3 to 6)** 5: mehr als die Hälfte<br>**if (62120 = 3 to 6)** 6: fast alle<br>**if (62120 = 1)** 7: ja<br>**if (62120 = 2)** 7: beide<br>**if (62120 = 3 to 6)** 7: alle<br>**BUTTONS: Befragte/r widerspricht: Genannter Migrationshintergrund trifft nicht zu (-20), verweigert (-97), weiß nicht (-98)**<br><br>--ac:<br>**autoif (62124 = -20) h_migpre = -1**<br>**autoif (62124 = -20) 20101P4 = -1**<br><br>--af: **goto 62125Z**<br>--end-- |
| **62125Z** | --va: **[ZS] ziam3**<br>--fn: **62125Z**<br><br>--vb: Zeitstempel 3 Im Arbeitsmarkt<br>--fr: [ZS] Zeitstempel 3 Im Arbeitsmarkt<br><br>--af:<br>**if (h_abschlussart = 1 & 30607 = 1) goto 62125**<br>**if (h_abschlussart = 1 & (30607 = 2, 3)) goto 62130**<br>**if (h_abschlussart = 2) goto 62131b**<br>--end-- |

| | |
|---|---|
| **62125** | --va: **uebernahme**<br>--fn: **62125**<br><br>--vb: Übernahmeangebot<br>--fr: Wir möchten gerne wissen, wie es bei Ihnen nach Ihrer Ausbildung dann weiter gegangen ist. Haben Sie am Ende der Ausbildung ein Übernahmeangebot von Ihrem Ausbildungsbetrieb bekommen?<br><br>--we:<br>1: ja<br>2: nein<br>**BUTTONS: verweigert (-97), weiß nicht (-98)**<br><br>--af:<br>**if (62125 = 1) goto 62126**<br>**if (62125 = 2, -97, -98) goto 62132**<br>--end-- |
| **62126** | --va: **uebernahme_frist**<br>--fn: **62126**<br><br>--vb: Übernahmeangebot: Befristung<br>--fr: Wurde Ihnen zunächst eine zeitlich befristete oder unbefristete Stelle angeboten?<br><br>--we:<br>1: befristet<br>2: unbefristet<br>**BUTTONS: verweigert (-97), weiß nicht (-98)**<br><br>--af:<br>**if (62126 = 1) goto 62127**<br>**if (62126 = 2, -97, -98) goto 62129**<br>--end-- |
| **62127** | --va: **uebernahme_lang**<br>--fn: **62127**<br><br>--vb: Übernahmeangebot: Länge Befristung<br>--fr: Auf welche Dauer war diese Stelle zunächst befristet?<br><br>--we:<br>OFFEN: ___ Monate<br>**BUTTONS: verweigert (-97), weiß nicht (-98)**<br><br>--ra: **0 to 120, -97, -98**<br><br>--af: **goto 62128**<br>--end-- |

| | |
|---|---|
| **62128** | --va: **uebernahme_tarif**<br>--fn: **62128**<br><br>--vb: Übernahmeangebot: tarifvertragliche Vereinbarung<br>--fr: Bei manchen Ausbildungen ist im Tarifvertrag vereinbart, dass die Auszubildenden zumindest für eine bestimmte Zeit nach der Ausbildung übernommen werden müssen. War das in Ihrer Ausbildung auch so geregelt?<br><br>--we:<br>1: ja<br>2: nein<br>**BUTTONS: verweigert (-97), weiß nicht (-98)**<br><br>--af: **goto 62129**<br>--end-- |
| **62129** | --va: **uebernahme_ange**<br>--fn: **62129**<br><br>--vb: Übernahmeangebot: angenommen<br>--fr: Haben Sie das Übernahmeangebot angenommen?<br><br>--we:<br>1: ja<br>2: nein<br>**BUTTONS: verweigert (-97), weiß nicht (-98)**<br><br>--af: **goto 62132**<br>--end-- |
| **62130** | --va: **angpraktikum**<br>--fn: **62130**<br><br>--vb: Angebot: Praktikumsbetrieb<br>--fr: Wir möchten gerne wissen, wie es bei Ihnen nach Ihrer Ausbildung dann weiter gegangen ist. Haben Sie ein Arbeitsangebot bekommen von einem Betrieb, in dem Sie während Ihrer Ausbildung ein Praktikum gemacht haben?<br><br>--we:<br>1: ja<br>2: nein<br>**BUTTONS: verweigert (-97), weiß nicht (-98)**<br><br>--af:<br>**if (62130 = 1) goto 62131**<br>**if (62130 = 2, -97, -98) goto 62132**<br>--end-- |

| | |
|---|---|
| **62131** | --va: **angpraktikum_ange**<br>--fn: **62131**<br><br>--vb: Angebot: Praktikumsbetrieb angenommen<br>--fr: Haben Sie dieses Angebot angenommen?<br><br>--we:<br>1: ja<br>2: nein<br>**BUTTONS: verweigert (-97), weiß nicht (-98)**<br><br>--af: **goto 62132**<br>--end-- |
| **62131b** | --va: **angstudtaet**<br>--fn: **62131b**<br><br>--vb: Angebot nach studentischer Tätigkeit<br>--fr: Nach dem Studium kann man ja auch ein Arbeitsangebot erhalten von einem Arbeitgeber, bei dem man bereits während des Studiums gearbeitet hat, zum Beispiel im Nebenjob, in einem Praktikum oder Ähnlichem. Haben Sie nach Ihrem Studium so ein Angebot bekommen?<br><br>--we:<br>1: ja<br>2: nein<br>**BUTTONS: verweigert (-97), weiß nicht (-98)**<br><br>--af:<br>**if (62131b = 1) goto 62131c**<br>**if (62131b = 2, -97, -98) goto 62132**<br>--end-- |
| **62131c** | --va: **angstudtaet_ange**<br>--fn: **62131c**<br><br>--vb: Angebot nach studentischer Tätigkeit angenommen<br>--fr: Haben Sie dieses Angebot angenommen?<br><br>--we:<br>1: ja<br>2: nein<br>**BUTTONS: verweigert (-97), weiß nicht (-98)**<br><br>--af: **goto 62132**<br>--end-- |

| | |
|---|---|
| **62132** | --va: **angfamilie**<br>--fn: **62132**<br><br>--vb: Angebot: Familienbetrieb<br>--fr:<br>**if (h_abschlussart = 1)**<br>Hatten Sie die Möglichkeit, nach Ihrer Ausbildung in einem Betrieb von Verwandten oder Bekannten zu arbeiten?<br><br>**if (h_abschlussart = 2)**<br>Hatten Sie die Möglichkeit, nach Ihrem Studium in einem Betrieb von Verwandten oder Bekannten zu arbeiten?<br><br>--we:<br>1: ja<br>2: nein<br>**BUTTONS: verweigert (-97), weiß nicht (-98)**<br><br>--af:<br>**if (62132 = 1) goto 62133**<br>**if (62132 = 2, -97, -98) goto 62134Z**<br>--end-- |
| **62133** | --va: **angfamilie_ange**<br>--fn: **62133**<br><br>--vb: Angebot: Familienbetrieb angenommen<br>--fr: Und haben Sie das auch gemacht?<br><br>--we:<br>1: ja<br>2: nein<br>**BUTTONS: verweigert (-97), weiß nicht (-98)**<br><br>--af: **goto 62134Z**<br>--end-- |
| **62134Z** | --va: **[ZS] ziam4**<br>--fn: **62134Z**<br><br>--vb: Zeitstempel 4 Im Arbeitsmarkt<br>--fr: [ZS] Zeitstempel 4 Im Arbeitsmarkt<br><br>--af: **goto 62134**<br>--end-- |

| | |
|---|---|
| **62134** | --va: **suche**<br>--fn: **62134**<br><br>--vb: Arbeitsstellen gesucht<br>--fr:<br>**if (h_abschlussart = 1)**<br>Haben Sie irgendwann nach Arbeitsstellen für die Zeit nach Ihrer Ausbildung gesucht?<br><br>**if (h_abschlussart = 2)**<br>Haben Sie irgendwann nach Arbeitsstellen für die Zeit nach Ihrem Studium gesucht?<br><br>--in:<br>**if (h_abschlussart = 1)**<br><<Hier sind sowohl Arbeitsstellen im erlernten Beruf gemeint, als auch Arbeitsstellen, die nicht dem erlernten Ausbildungsberuf entsprechen.>><br><br>**if (h_abschlussart = 2)**<br><<Damit sind auch Ausbildungsverhältnisse wie zum Beispiel Traineeprogramme, Volontariate oder ein praktisches Jahr gemeint.>><br><br>--we:<br>1: ja<br>2: nein<br>**BUTTONS: verweigert (-97), weiß nicht (-98)**<br><br>--af:<br>**if (62134 = 1) goto 62142**<br>**if (62134 = 2) goto 62135**<br>**if (62134 = -97, -98) goto 62144**<br>--end-- |
| **62135** | --va: **nicht_suche1**<br>--fn: **62135**<br><br>--vb: Gründe für Nicht-Suche 1: Arbeitsplatz<br>--fr: Und warum haben Sie nicht nach Arbeitsstellen gesucht? Welche der folgenden Gründe treffen auf Sie zu? Haben Sie nicht nach Arbeitsstellen gesucht,<br><br>…weil Sie bereits eine Arbeitsstelle hatten oder Ihnen jemand eine Arbeitsstelle in Aussicht gestellt hatte?<br><br>--we:<br>1: ja<br>2: nein<br>**BUTTONS: verweigert (-97), weiß nicht (-98)**<br><br>--af: **goto 62136**<br>--end-- |

| | |
|---|---|
| **62136** | --va: **nicht_suche2**<br>--fn: **62136**<br><br>--vb: Gründe für Nicht-Suche 2: familiär/gesundheitlich<br>--fr: [NCS]… aus familiären oder gesundheitlichen Gründen?<br><br>--we:<br>1: ja<br>2: nein<br>**BUTTONS: verweigert (-97), weiß nicht (-98)**<br><br>--af: **goto 62137**<br>--end-- |
| **62137** | --va: **nicht_suche3**<br>--fn: **62137**<br><br>--vb: Gründe für Nicht-Suche 3: Chancen<br>--fr: [NCS]…weil Sie dachten, dass Sie keine Arbeitsstelle bekommen würden?<br><br>--we:<br>1: ja<br>2: nein<br>**BUTTONS: verweigert (-97), weiß nicht (-98)**<br><br>--af: **goto 62138**<br>--end-- |
| **62138** | --va: **nicht_suche4**<br>--fn: **62138**<br><br>--vb: Gründe für Nicht-Suche 4: Bildung<br>--fr:<br>**if (h_abschlussart = 1)**<br>[NCS]…weil Sie einen Schulabschluss nachholen, eine weitere Ausbildung anfangen oder ein Studium beginnen wollten?<br><br>**if (h_abschlussart = 2)**<br>[NCS]…weil Sie ein weiteres Studium, eine Promotion oder eine Ausbildung beginnen wollten?<br><br>--we:<br>1: ja<br>2: nein<br>**BUTTONS: verweigert (-97), weiß nicht (-98)**<br><br>--af:<br>**if (h_abschlussart = 1) goto 62140**<br>**if (h_abschlussart = 2) goto 62138b**<br>--end-- |

| | |
|---|---|
| **62138b** | --va: **nicht_suche7**<br>--fn: **62138b**<br><br>--vb: Gründe für Nicht-Suche 7: Ausbildungsphase<br>--fr: [NCS]…weil Sie ein Referendariat oder ein ähnliches Ausbildungsverhältnis beginnen wollten?<br><br>--we:<br>1: ja<br>2: nein<br>**BUTTONS: verweigert (-97), weiß nicht (-98)**<br><br>--af: **goto 62140**<br>--end-- |
| **62140** | --va: **nicht_suche6**<br>--fn: **62140**<br><br>--vb: Gründe für Nicht-Suche 6: andere<br>--fr: …aus anderen Gründen?<br><br>--we:<br>1: ja<br>2: nein<br>**BUTTONS: verweigert (-97), weiß nicht (-98)**<br><br>--af:<br>**goto 62164Z**<br>--end-- |

| | |
|---|---|
| **62142** | --va: **suchwege(suchwege_1 / suchwege_2 / suchwege_3 / suchwege_4 / suchwege_5 / suchwege_6/ suchwege_7 / suchwege_8 / suchwege_vw / suchwege_wn)**<br>--fn: **62142**<br><br>--vb: Suchweg Stellenanzeigen / Suchweg Stellengesuche / Suchweg Arbeitsamt / Suchweg private Arbeitsvermittlung / Suchweg bei Betrieben nachgefragt / Suchweg Familie, Freunde oder Bekannte / Suchweg ehemalige Arbeitgeber oder Kollegen / Suchweg andere Wege / Suchweg verweigert / Suchweg weiß nicht<br>--fr: **[MF]** Auf welchen Wegen haben Sie nach Arbeitsstellen gesucht?<br><br>--in: << Mehrfachnennungen möglich. Vorgaben bitten vorlesen.>><br><br>--we:<br>**suchwege_1** 1: Über Stellenanzeigen in der Zeitung oder im Internet<br>**suchwege_2** 2: Selbst Stellengesuche aufgegeben<br>**suchwege_3** 3: Über das Arbeitsamt, Job-Center, ARGE oder Sozialamt<br>**suchwege_4** 4: Über eine private Arbeitsvermittlung<br>**suchwege_5** 5: Selbst bei Betrieben nachgefragt oder einfach mal beworben<br>**suchwege_6** 6: Über Familie, Freunde oder Bekannte<br>**suchwege_7** 7: Über ehemalige Arbeitgeber oder Kollegen<br>**suchwege_8** 8: Über andere Wege<br>**suchwege_vw**: verweigert<br>**suchwege_wn**: weiß nicht<br><br>[0: nicht genannt]<br>[1: genannt]<br>**BUTTONS: verweigert [suchwege_vw], weiß nicht [suchwege_wn]**<br><br>--af:<br>**goto 62144**<br>--end-- |

| | |
|---|---|
| **62144** | --va: **bewerb**<br>--fn: **62144**<br><br>--vb: Auf Arbeitsstellen beworben<br>--fr:<br>**if (h_abschlussart = 1)**<br>Und haben Sie sich irgendwann auf Arbeitsstellen für die Zeit nach Ihrer Ausbildung beworben?<br><br>**if (h_abschlussart = 2)**<br>Und haben Sie sich irgendwann auf Arbeitsstellen für die Zeit nach Ihrem Studium beworben?<br><br>--in:<br>**if (h_abschlussart = 1)**<br><<Hier sind sowohl Arbeitsstellen im erlernten Beruf gemeint, als auch Arbeitsstellen, die nicht dem erlernten Ausbildungsberuf entsprechen.>><br><br>**if (h_abschlussart = 2)**<br><<Damit sind auch Ausbildungsverhältnisse wie zum Beispiel Traineeprogramme, Volontariate oder ein praktisches Jahr gemeint.>><br><br>--we:<br>1: ja<br>2: nein<br>**BUTTONS: verweigert (-97), weiß nicht (-98)**<br><br>--af:<br>**if (62144 = 1) goto 62153**<br>**if (62144 = 2) goto 62145**<br>**if (62144 = -97, -98) goto 62164Z**<br>--end-- |
| **62145** | --va: **nicht_bewerb1**<br>--fn: **62145**<br><br>--vb: Gründe für Nicht-Bewerbung 1: Arbeitsplatz<br>--fr: Und warum haben Sie sich nicht beworben? Welche der folgenden Gründe treffen auf Sie zu? Haben Sie sich nicht beworben,<br><br>…weil Sie bereits eine Arbeitsstelle hatten oder Ihnen jemand eine Arbeitsstelle in Aussicht gestellt hatte?<br><br>--we:<br>1: ja<br>2: nein<br>**BUTTONS: verweigert (-97), weiß nicht (-98)**<br><br>--af: **goto 62146**<br>--end-- |

| | |
|---|---|
| **62146** | --va: **nicht_bewerb2**<br>--fn: **62146**<br><br>--vb: Gründe für Nicht-Bewerbung 2: familiär/gesundheitlich<br>--fr: [NCS] … aus familiären oder gesundheitlichen Gründen?<br><br>--we:<br>1: ja<br>2: nein<br>**BUTTONS: verweigert (-97), weiß nicht (-98)**<br><br>--af: **goto 62147**<br>--end-- |
| **62147** | --va: **nicht_bewerb3**<br>--fn: **62147**<br><br>--vb: Gründe für Nicht-Bewerbung 3: Chancen<br>--fr: [NCS]…weil Sie dachten, dass Sie keine Arbeitsstelle bekommen würden?<br><br>--we:<br>1: ja<br>2: nein<br>**BUTTONS: verweigert (-97), weiß nicht (-98)**<br><br>--af: **goto 62148**<br>--end-- |
| **62148** | --va: **nicht_bewerb4**<br>--fn: **62148**<br><br>--vb: Gründe für Nicht-Bewerbung 4: Bildung<br>--fr:<br>**if (h_abschlussart = 1)**<br>[NCS]…weil Sie einen Schulabschluss nachholen, eine weitere Ausbildung anfangen oder ein Studium beginnen wollten?<br><br>**if (h_abschlussart = 2)**<br>[NCS]…weil Sie ein weiteres Studium, eine Promotion oder eine Ausbildung beginnen wollten?<br><br>--we:<br>1: ja<br>2: nein<br>**BUTTONS: verweigert (-97), weiß nicht (-98)**<br><br>--af: **goto 62150**<br>--end-- |

| | |
|---|---|
| **62150** | --va: **nicht_bewerb6**<br>--fn: **62150**<br><br>--vb: Gründe für Nicht-Bewerbung 6: erfolglose Suche<br>--fr: [NCS]…weil Sie keine geeigneten Arbeitsstellen gefunden haben, auf die Sie sich gerne bewerben wollten?<br><br>--we:<br>1: ja<br>2: nein<br>**BUTTONS: verweigert (-97), weiß nicht (-98)**<br><br>--af:<br>**if (h_abschlussart = 2) goto 62150b**<br>**if (h_abschlussart = 1) goto 62151**<br>--end-- |
| **62150b** | --va: **nicht_bewerb9**<br>--fn: **62150b**<br><br>--vb: Gründe für Nicht-Bewerbung 9: Ausbildungsphase<br>--fr: [NCS]…weil Sie ein Referendariat oder ein ähnliches Ausbildungsverhältnis beginnen wollten?<br><br>--we:<br>1: ja<br>2: nein<br>**BUTTONS: verweigert (-97), weiß nicht (-98)**<br><br>--af: **goto 62151**<br>--end-- |
| **62151** | --va: **nicht_bewerb7**<br>--fn: **62151**<br><br>--vb: Gründe für Nicht-Bewerbung 7: andere<br>--fr: …aus anderen Gründen?<br><br>--we:<br>1: ja<br>2: nein<br>**BUTTONS: verweigert (-97), weiß nicht (-98)**<br><br>--af:<br>**goto 62164Z**<br>--end-- |

| | |
|---|---|
| **62153** | --va: **bewerb_anfang1**<br>--fn: **62153**<br><br>--vb: Bewerbungen: Anfang<br>--fr:<br>**if (h_abschlussart = 1)**<br>Haben Sie sich bereits vor Ende der Ausbildung auf Arbeitsstellen beworben oder erst danach?<br><br>**if (h_abschlussart = 2)**<br>Haben Sie sich bereits vor Ende des Studiums auf Arbeitsstellen beworben oder erst danach?<br><br>--in:<br>**if (h_abschlussart = 1)**<br><< Antwortvorgaben nicht vorlesen.>><br><br>**if (h_abschlussart = 2)**<br><< Antwortvorgaben nicht vorlesen.<br>Die Frage bezieht sich auf das zuletzt beendete Studium. Das Studium kann als beendet angenommen werden, auch wenn noch kein Zeugnis vorliegt oder die Gesamtnote noch nicht feststeht. Voraussetzung dafür ist, dass die letzte mündliche und/oder schriftliche Prüfungsleistung erbracht wurde und feststeht, dass das Studium erfolgreich abgeschlossen werden wird.>><br><br>--we:<br>**if (h_abschlussart = 1)** 1: vor Ende der Ausbildung<br>**if (h_abschlussart = 2)** 1: vor Ende des Studiums<br>**if (h_abschlussart = 1)** 2: nach Ende der Ausbildung<br>**if (h_abschlussart = 2)** 2: nach Ende des Studiums<br>**BUTTONS: verweigert (-97), weiß nicht (-98)**<br><br>--af:<br>**if (62153 = 1) goto 62154**<br>**if (62153 = 2, -97, -98) goto 62155**<br>--end-- |

| | |
|---|---|
| **62154** | --va: **bewerb_anfang2**<br>--fn: **62154**<br><br>--vb: Bewerbungen: Anfang Monate<br>--fr:<br>**if (h_abschlussart = 1)**<br>Und wie viele Monate vor Ende Ihrer Ausbildung haben Sie angefangen, sich auf Arbeitsstellen zu bewerben?<br><br>**if (h_abschlussart = 1)**<br>Und wie viele Monate vor Ende Ihres Studiums haben Sie angefangen, sich auf Arbeitsstellen zu bewerben?<br><br>--in: << Wenn ZP unsicher, schätzen lassen. Wochenangaben auf ganze Monate aufrunden. >><br><br>--we:<br>OFFEN: ____<br>**BUTTONS: verweigert (-97), weiß nicht (-98)**<br><br>--ra: **0 to 24, -97, -98**<br><br>--af: **goto 62155**<br>--end-- |

| | |
|---|---|
| **62155** | --va: **bewerb_mobil1**<br>--fn: **62155**<br><br>--vb: Bewerbungen: Mobilität Entfernung<br>--fr: Denken Sie bitte an !!alle!! Arbeitsstellen zurück, auf die Sie sich beworben haben. Wie viele Kilometer waren es von Ihrem Wohnort bis zu dem Arbeitsplatz, der am weitesten entfernt war?<br><br>--in:<br>**if (h_abschlussart = 1)**<br><< Vorgaben vorlesen bis Zielperson zustimmt. Wenn ZP unsicher ist: Schätzen Sie einfach, eine ungefähre Zahl reicht.>><br><br>**if (h_abschlussart = 2)**<br><< Vorgaben vorlesen bis Zielperson zustimmt. Wenn ZP unsicher ist: Schätzen Sie einfach, eine ungefähre Zahl reicht.<br>Falls ZP mehrere Wohnorte hat: Bitte an den Wohnort denken, an dem sich der Lebensmittelpunkt befindet.>><br><br>--we:<br>1: 0 bis 10 km<br>2: 11 bis 50 km<br>3: 51 bis 100 km<br>4: 101 bis 200 km<br>5: 201 bis 500 km<br>6: mehr als 500 km<br>**BUTTONS: verweigert (-97), weiß nicht (-98)**<br><br>--af: **goto 62156**<br>--end-- |

| | |
|---|---|
| **62156** | --va: **bewerb_mobil2**<br>--fn: **62156**<br><br>--vb: Bewerbungen: Mobilität Zeit<br>--fr: Wie lange hätten Sie für den Weg von Ihrer Wohnung zu dieser Arbeitsstelle gebraucht?<br><br>--in: << Vorgaben vorlesen. Gemeint ist der einfache Weg. Wenn ZP unsicher ist: Schätzen Sie einfach. Wenn Sie mit dem Fahrrad gefahren wären, dann schätzen Sie die Zeit, die Sie mit dem Fahrrad gebraucht hätten, wenn Sie mit der Bahn gefahren wären, dann die Zeit, die Sie mit der Bahn gebraucht hätten usw. >><br><br>--we:<br>1: bis 20 Minuten<br>2: 21 bis 40 Minuten<br>3: 41 Minuten bis eine Stunde<br>4: über eine Stunde<br>5: ich hätte umziehen müssen<br>**BUTTONS: verweigert (-97), weiß nicht (-98)**<br><br>--af: **goto 62157**<br>--end-- |

| | |
|---|---|
| **62157** | --va: **bewerb_abberuf**<br>--fn: **62157**<br><br>--vb: Anzahl Bewerbungen erlernter Beruf/fachnaher Bereich<br>--fr:<br>**if (h_abschlussart = 1)**<br>Nach der Ausbildung kann man sich ja sowohl auf Stellen im erlernten Beruf als auch auf andere Arbeitsstellen bewerben.<br>Wie oft haben Sie sich seit Ende Ihrer Ausbildung auf Stellen in Ihrem erlernten Beruf beworben?<br><br>**if (h_abschlussart = 2)**<br>Nach dem Studium kann man sich ja sowohl auf Stellen in einem fachnahen Bereich als auch in einem fachfremden Bereich bewerben.<br>Wie oft haben Sie sich seit Ende Ihres Studiums auf Stellen in einem fachnahen Bereich beworben?<br><br>--in:<br>**if (h_abschlussart = 1)**<br><<Wenn ZP unsicher ist: Schätzen Sie einfach, eine ungefähre Zahl reicht. Wenn ZP sich nicht auf Stellen im erlernten Beruf beworben hat, dann bitte Button „keine Bewerbungen“ nutzen.>><br><br>**if (h_abschlussart = 2)**<br><<Wenn ZP unsicher ist: Schätzen Sie einfach, eine ungefähre Zahl reicht. Wenn ZP sich nicht auf Stellen in fachnahen Bereichen beworben hat, dann bitte Button „keine Bewerbungen“ nutzen.>><br><br>--we:<br>Bewerbungen: _ _ _<br>**BUTTONS: keine Bewerbungen (0), verweigert (-97), weiß nicht (-98)**<br><br>--ra: **0 to 200, -97, -98**<br><br>--af: **goto 62158**<br>--end-- |

| | |
|---|---|
| **62158** | --va: **bewerb_andere**<br>--fn: **62158**<br><br>--vb: Anzahl Bewerbungen andere Berufe/fachfremder Bereich<br>--fr:<br>**if (h_abschlussart = 1)**<br>Und wie oft haben Sie sich seit Ende Ihrer Ausbildung auf Arbeitsstellen beworben, die nicht Ihrem erlernten Beruf entsprachen?<br><br>**if (h_abschlussart = 2)**<br>Und wie oft haben Sie sich seit Ende Ihres Studiums auf Arbeitsstellen in einem fachfremden Bereich beworben?<br><br>--in:<br>**if (h_abschlussart = 1)**<br><<Wenn ZP unsicher ist: Schätzen Sie einfach, eine ungefähre Zahl reicht. Wenn ZP sich nicht auf Arbeitsstellen beworben hat, die nicht ihrem erlernten Beruf entsprachen, dann bitte Button „keine Bewerbungen“ nutzen.>><br><br>**if (h_abschlussart = 2)**<br><<Wenn ZP unsicher ist: Schätzen Sie einfach, eine ungefähre Zahl reicht. Wenn ZP sich nicht auf Stellen in fachfremden Bereichen beworben hat, dann bitte Button „keine Bewerbungen“ nutzen.>><br><br>--we:<br>Bewerbungen: _ _ _<br>**BUTTONS: keine Bewerbungen (0), verweigert (-97), weiß nicht (-98)**<br><br>--ra: **0 to 200, -97, -98**<br><br>--af:<br>**if (62157 >= 1 OR 62157 = -98) goto 62159**<br>**if ((62157 = 0, -97) & (62158 >= 1 OR 62158 = -98)) goto 62160**<br>**if ((62157 = 0, -97) & (62158 = 0, -97)) goto 62164Z**<br>--end-- |

| | |
|---|---|
| **62159** | --va: **gespraech_abberuf**<br>--fn: **62159**<br><br>--vb: Anzahl Bewerbungsgespräche erlernter Beruf/fachnaher Bereich<br>--fr:<br>**if (h_abschlussart = 1)**<br>Wie oft wurden Sie zu einem Bewerbungsgespräch für Arbeitsstellen in Ihrem erlernten Beruf eingeladen?<br><br>**if (h_abschlussart = 2)**<br>Wie oft wurden Sie zu einem Bewerbungsgespräch für Arbeitsstellen in einem fachnahen Bereich eingeladen?<br><br>--in:<br>**if (h_abschlussart = 1)**<br><<Wenn ZP unsicher ist: Schätzen Sie einfach, eine ungefähre Zahl reicht. Wenn ZP nie zu Bewerbungsgesprächen im erlernten Beruf eingeladen wurde, dann bitte den Button „keine Bewerbungsgespräche“ nutzen.>><br><br>**if (h_abschlussart = 2)**<br><<Wenn ZP unsicher ist: Schätzen Sie einfach, eine ungefähre Zahl reicht. Wenn ZP nie zu Bewerbungsgesprächen in einem fachnahen Bereich eingeladen wurde, dann bitte den Button „keine Bewerbungsgespräche“ nutzen.>><br><br>--we:<br>Einladungen: _ _<br>**BUTTONS: keine Bewerbungsgespräche (0), verweigert (-97), weiß nicht (-98)**<br><br>--ra: **0 to 50, -97, -98**<br><br>--af:<br>**if (62158 >= 1 OR 62158 = -98 ) goto 62160**<br>**if ((62158 = 0, -97) & (62159 >= 1 OR 62159 = -98)) goto 62161**<br>**if ((62158 = 0, -97) & (62159 = 0, -97)) goto 62164Z**<br>--end-- |

| | |
|---|---|
| **62160** | --va: **gespraech_andere**<br>--fn: **62160**<br><br>--vb: Anzahl Bewerbungsgespräche andere Berufe/fachfremder Bereich<br>--fr:<br>**if (h_abschlussart = 1)**<br>Wie oft wurden Sie zu einem Bewerbungsgespräch eingeladen für Arbeitsstellen, die nicht Ihrem erlernten Beruf entsprachen?<br><br>**if (h_abschlussart = 2)**<br>Wie oft wurden Sie zu einem Bewerbungsgespräch für Arbeitsstellen in einem fachfremden Bereich eingeladen?<br><br>--in:<br>**if (h_abschlussart = 1)**<br><<Wenn ZP unsicher ist: Schätzen Sie einfach, eine ungefähre Zahl reicht.<br>Wenn ZP nie zu Bewerbungsgesprächen für Stellen, die nicht dem erlernten Beruf entsprechen, eingeladen wurde, dann bitte Button „keine Bewerbungsgespräche“ nutzen.>><br><br>**if (h_abschlussart = 2)**<br><<Wenn ZP unsicher ist: Schätzen Sie einfach, eine ungefähre Zahl reicht.<br>Wenn ZP nie zu Bewerbungsgesprächen in einem fachfremden Bereich eingeladen wurde, dann bitte Button „keine Bewerbungsgespräche“ nutzen.>><br><br>--we:<br>Einladungen: _ _<br>**BUTTONS: keine Bewerbungsgespräche (0), verweigert (-97), weiß nicht (-98)**<br><br>--ra: **0 to 50, -97, -98**<br><br>--af:<br>**if (62159 >= 1 OR 62159 = -98) goto 62161**<br>**if ((62159 = 0, -97, .) & (62160 >= 1 OR 62160 = -98)) goto 62162**<br>**if ((62159 = 0, -97, .) & (62160 = 0, -97)) goto 62164Z**<br>--end-- |

| | |
|---|---|
| **62161** | --va: **angebote_abberuf**<br>--fn: **62161**<br><br>--vb: Anzahl Stellenangebote erlernter Beruf/fachnaher Bereich<br>--fr:<br>**if (h_abschlussart = 1)**<br>Wie viele Zusagen haben Sie erhalten für Arbeitsstellen in Ihrem erlernten Beruf?<br><br>**if (h_abschlussart = 2)**<br>Wie viele Zusagen haben Sie für Arbeitsstellen in einem fachnahen Bereich erhalten?<br><br>--in:<br>**if (h_abschlussart = 1)**<br><< Wenn ZP keine Zusagen im erlernten Beruf bekommen hat, bitte Button „keine Zusagen“ nutzen.>><br><br>**if (h_abschlussart = 2)**<br><< Wenn ZP keine Zusagen für Stellen in einem fachnahen Bereich bekommen hat, bitte Button „keine Zusagen“ nutzen.>><br><br>--we:<br>Arbeitsplatzzusagen: _ _<br>**BUTTONS: keine Zusagen (0), verweigert (-97), weiß nicht (-98)**<br><br>--ra: **0 to 50, -97, -98**<br><br>--af:<br>**if (62160 >= 1 OR 62160 = -98) goto 62162**<br>**if ((62160 = 0, -97, .) & 62161 >= 1) goto 62163**<br>**if ((62160 = 0, -97, .) & (62161 = 0, -97, -98)) goto 62164Z**<br>--end-- |

| | |
|---|---|
| **62162** | --va: **angebote_andere**<br>--fn: **62162**<br><br>--vb: Anzahl Stellenangebote andere Berufe/fachfremder Bereich<br>--fr:<br>**if (h_abschlussart = 1)**<br>Wie viele Zusagen haben Sie erhalten für Arbeitsstellen, die nicht Ihrem erlernten Beruf entsprachen?<br><br>**if (h_abschlussart = 2)**<br>Wie viele Zusagen haben Sie für Arbeitsstellen in einem fachfremden Bereich erhalten?<br><br>--in:<br>**if (h_abschlussart = 1)**<br><< Wenn ZP keine Zusagen für Stellen bekommen hat, die nicht dem erlernten Beruf entsprachen, bitte Button „keine Zusagen“ nutzen.>><br><br>**if (h_abschlussart = 2)**<br><< Wenn ZP keine Zusagen für Stellen in einem fachfremden Bereich bekommen hat, bitte Button „keine Zusagen“ nutzen.>><br><br>--we:<br>Arbeitsplatzzusagen: _ _<br>**BUTTONS: keine Zusagen (0), verweigert (-97), weiß nicht (-98)**<br><br>--ra: **0 to 50, -97, -98**<br><br>--af:<br>**if (62161 >= 1 OR 62162 >= 1) goto 62163**<br>**if (62162 <= 0 & (62161 = 0, -97, -98, .)) goto 62164Z**<br>--end-- |

| | |
|---|---|
| **62163** | --va: **angebote_ange**<br>--fn: **62163**<br><br>--vb: Stellenangebot angenommen<br>--fr:<br>**if (62161 > 1 OR 62162 > 1 OR (62161 = 1 & 62162 = 1) OR (62161 = -97, -98) OR (62162 = -97, -98))**<br>Haben Sie mindestens eins der Angebote, die Ihnen gemacht wurden, angenommen?<br><br>**if ((62161 = 1 & (62162 = 0, .)) OR (62162 = 1 & (62161 = 0, .)))**<br>Haben Sie das Angebot, das Ihnen gemacht wurde, angenommen?<br><br>--we:<br>1: ja<br>2: nein<br>**BUTTONS: verweigert (-97), weiß nicht (-98)**<br><br>--af: **goto 62164Z**<br>--end-- |
| **62164Z** | --va: **[ZS] ziam5**<br>--fn: **62164Z**<br><br>--vb: Zeitstempel 5 Im Arbeitsmarkt<br>--fr: [ZS] Zeitstempel 5 Im Arbeitsmarkt<br><br>--af:<br>**if (h_cohort = 4) goto 30602 (Modul 30X_out_SC4)**<br>**if (h_cohort = 3) goto 30602a (Modul 30X_out_SC3P)**<br>--end-- |

| | |
|---|---|
| | --st: **40bRC_SC3P_SC4 – RC-Fragen (nur SC4) und Fragen zu Sozialkapital in der Ausbildung (SC4 und SC3) für E6 Panel-Befragung E68P B132HS und B135HS**<br><br>**Grundlage: Haupterhebung B108Panel V1.01 Feldversion**<br><br>**Version 1.02**<br>**Stand: 08.06.2018**<br>--end-- |
| **40166Z** | --va: **[ZS] zsrce6_1**<br>--fn: **40166Z**<br><br>--vb: Zeitstempel 1 Rational Choice E6<br>--fr: [ZS] Zeitstempel 1 Rational Choice E6<br><br>--af: **goto 40166a**<br><br>--ef:<br>**Modul 30X_out_SC4: 30602 = 1**<br>**Modul 30X_out_SC3P: 30602 = 1**<br>--end-- |
| | --va: **[HILF] h_uestatus**<br><br>--vb: derzeitiger Status<br>--fr: [HILF] derzeitiger Status<br><br>--we:<br>1: in Ausbildung<br>2: in Übergangs-Aktivität<br>4: Studium<br>--end-- |
| | --va: **[HILF] h_dual**<br><br>--vb: duale Ausbildung<br>--fr: [HILF] duale Ausbildung<br><br>--we:<br>1: duale Ausbildung<br>2: schulische Ausbildung<br>3: keine Ausbildung<br>--end-- |

| | |
|---|---|
| **40166a** | --va: **caseid**<br>--fn: **40166a**<br><br>--vb: Personennummer<br>--fr: [AUTO] Personennummer<br><br>--ac:<br>**autoif (ANY(24120 = 1 & h_abE6 = 1)) h_uestatus = 1**<br>**autoif (h_cohort = 4 & ANY(23113 = 1) & NO(24120 = 1 & h_abE6 = 1)) h_uestatus = 2**<br>**autoif (h_cohort = 4 & ANY((24111 = 6 to 10) & 24120 = 1)) h_uestatus = 4**<br>**autoif (ANY(24120 = 1 & 24111 <> 1)) h_dual = 2**<br>**autoif (ANY(24120 = 1 & 24111 = 1)) h_dual = 1**<br>**autoif (h_cohort = 4 & NO(24120 = 1)) h_dual = 3**<br><br>--af:<br>**if (h_uestatus = 1 & h_cohort = 4) goto 40167**<br>**if (h_cohort <> 4) goto 40183Z**<br>**if (h_uestatus = 2 & h_cohort = 4) goto 40169**<br>**if (h_uestatus = 4 & h_cohort = 4) goto 40500**<br>--end-- |
| **40167** | --va: **t30042b**<br>--fn: **40167**<br><br>--vb: Kosten eigene Ausbildung: Opportunitätskosten<br>--fr: Verschiedene Ausbildungen werden unterschiedlich gut bezahlt. Für manche schulischen Ausbildungen muss man auch Gebühren zahlen. Wie zufrieden sind Sie mit Ihrer aktuellen Einkommenssituation?<br><br>--in: <<Vorgaben vorlesen.<br>Einkommenssituation: das Geld, das Sie bekommen, zum Beispiel Ihre Ausbildungsvergütung, BAföG oder Geld von Ihren Eltern.>><br><br>--we:<br>1: sehr unzufrieden<br>2: eher unzufrieden<br>3: teils/teils<br>4: eher zufrieden<br>5: sehr zufrieden<br>**BUTTONS: verweigert (-97), weiß nicht (-98)**<br><br>--af: **goto 40168**<br>--end-- |

| | |
|---|---|
| **40168** | --va: **t30042a**<br>--fn: **40168**<br><br>--vb: Kosten eigene Ausbildung: direkte finanzielle Kosten<br>--fr: Wie schwer fällt es Ihnen und Ihren Eltern, die Dinge zu bezahlen, die Sie für die Ausbildung brauchen, zum Beispiel Arbeitskleidung, Fahrtkosten und Unterrichtsmaterialien?<br><br>--in: <<Vorgaben vorlesen.<br>Wenn der Befragte zwei Ausbildungen macht: Bitte beziehen Sie Ihre Angaben auf die Ausbildung, in der Sie aktuell mehr Zeit verbringen. Wenn Sie in beiden Ausbildungen gleich viel Zeit verbringen, beziehen Sie sich auf die Ausbildung, die für Ihre berufliche Zukunft wichtiger ist.<br>Wenn Eltern keine finanzielle Unterstützung leisten: „Wie schwer fällt es Ihnen selbst, diese Dinge zu bezahlen?“>><br><br>--we:<br>1: sehr schwer<br>2: eher schwer<br>3: weder noch<br>4: eher leicht<br>5: sehr leicht<br>**BUTTONS: verweigert (-97), weiß nicht (-98)**<br><br>--af: **goto 40169**<br>--end-- |

| | |
|---|---|
| **40169** | --va: **t30043**<br>--fn: **40169**<br><br>--vb: Nutzen Ausbildung/Maßnahme: Spaß<br><br>--fr:<br>**if (h_dual = 1)**<br>In den folgenden Fragen geht es um Ihre aktuelle Ausbildung. Damit meine ich den Berufsschulunterricht und die Arbeit im Ausbildungsbetrieb. Wie sehr treffen folgende Dinge auf Ihre Ausbildung zu? Meine Ausbildung macht mir Spaß.<br><br>**if (h_dual = 2)**<br>In den folgenden Fragen geht es um Ihre aktuelle Ausbildung. Wie sehr treffen folgende Dinge auf Ihre Ausbildung zu? Meine Ausbildung macht mir Spaß.<br><br>**if (h_uestatus = 2)**<br>In den folgenden Fragen geht es um Ihre aktuelle Berufsvorbereitende Maßnahme. Wie sehr treffen folgende Dinge auf Ihre Maßnahme zu? Meine Berufsvorbereitende Maßnahme macht mir Spaß.<br><br>--in: <<Vorgaben vorlesen.<br>Wenn der Befragte zwei Ausbildungen/Berufsvorbereitungsmaßnahmen macht: Bitte beziehen Sie Ihre Angaben auf die Ausbildung/Berufsvorbereitungsmaßnahme, in der Sie aktuell mehr Zeit verbringen. Wenn Sie in beiden Ausbildungen/Berufsvorbereitungsmaßnahmen gleich viel Zeit verbringen, beziehen Sie sich auf die Ausbildung/ Berufsvorbereitungsmaßnahme, die für Ihre berufliche Zukunft wichtiger ist. >><br><br>--we:<br>1: trifft gar nicht zu<br>2: trifft eher nicht zu<br>3: teils/teils<br>4: trifft eher zu<br>5: trifft völlig zu<br>**BUTTONS: verweigert (-97), weiß nicht (-98)**<br><br>--af:<br>**if (h_uestatus = 1) goto 40171**<br>**if (h_uestatus = 2) goto 40172**<br>--end-- |

| | |
|---|---|
| **40171** | --va: **t30045**<br>--fn: **40171**<br><br>--vb: Ideal. Aspiration Ausbildung: lieber andere<br>--fr: Wenn ich die Möglichkeit hätte, würde ich lieber eine andere Ausbildung machen.<br><br>--in: <<Vorgaben nur bei Bedarf erneut vorlesen.>><br><br>--we:<br>1: trifft gar nicht zu<br>2: trifft eher nicht zu<br>3: teils/teils<br>4: trifft eher zu<br>5: trifft völlig zu<br>**BUTTONS: verweigert (-97), weiß nicht (-98)**<br><br>--af: **goto 40172**<br>--end-- |
| **40172** | --va: **t30046**<br>--fn: **40172**<br><br>--vb: Kosten Ausbildung/Maßnahme: körperl. Anstrengung<br>--fr:<br>**if (h_uestatus = 1)**<br>Meine Ausbildung strengt mich körperlich sehr an.<br><br>**if (h_uestatus = 2)**<br>Meine Berufsvorbereitende Maßnahme strengt mich körperlich sehr an.<br><br>--in: <<Vorgaben nur bei Bedarf erneut vorlesen.>><br><br>--we:<br>1: trifft gar nicht zu<br>2: trifft eher nicht zu<br>3: teils/teils<br>4: trifft eher zu<br>5: trifft völlig zu<br>**BUTTONS: verweigert (-97), weiß nicht (-98)**<br><br>--af: **goto 40173**<br>--end-- |

| | |
|---|---|
| **40173** | --va: **t30047**<br>--fn: **40173**<br><br>--vb: Kosten Ausbildung/Maßnahme: geistige Anstrengung<br>--fr:<br>**if (h_uestatus = 1)**<br>Meine Ausbildung strengt mich geistig sehr an.<br><br>**if (h_uestatus = 2)**<br>Meine Berufsvorbereitende Maßnahme strengt mich geistig sehr an.<br><br>--in: <<Vorgaben nur bei Bedarf erneut vorlesen.>><br><br>--we:<br>1: trifft gar nicht zu<br>2: trifft eher nicht zu<br>3: teils/teils<br>4: trifft eher zu<br>5: trifft völlig zu<br>**BUTTONS: verweigert (-97), weiß nicht (-98)**<br><br>--af: **goto 40174**<br>--end-- |

| | |
|---|---|
| **40174** | --va: **t30016h**<br>--fn: **40174**<br><br>--vb: Information eigene Ausbildung/Maßnahme<br>--fr:<br>**if (h_uestatus = 1)**<br>Wie gut wissen Sie Bescheid, welche Anforderungen bis zum Abschluss Ihrer Ausbildung noch auf Sie zukommen? Mit Anforderungen ist gemeint, was Sie tun und können müssen, um Ihre Ausbildung erfolgreich zu beenden.<br><br>**if (h_uestatus = 2)**<br>Wie gut wissen Sie Bescheid, welche Anforderungen bis zum Abschluss Ihrer Berufsvorbereitenden Maßnahme noch auf Sie zukommen? Mit Anforderungen ist gemeint, was Sie tun und können müssen, um Ihre Maßnahme erfolgreich zu beenden.<br><br>--in: <<Vorgaben vorlesen>><br><br>--we:<br>1: sehr schlecht<br>2: eher schlecht<br>3: teils/teils<br>4: eher gut<br>5: sehr gut<br>**BUTTONS: verweigert (-97), weiß nicht (-98)**<br><br>--af: **goto 40126**<br>--end-- |

| | |
|---|---|
| **40126** | --va: **t30016i**<br>--fn: **40126**<br><br>--vb: Information alternative Ausbildungen<br>--fr:<br>**if (h_uestatus = 1)**<br>Wie gut wissen Sie über die Anforderungen und Aufgaben in anderen Ausbildungsberufen Bescheid?<br><br>**if (h_uestatus = 2)**<br>Wie gut wissen Sie über die Anforderungen und Aufgaben in verschiedenen Ausbildungsberufen Bescheid?<br><br>--in: <<Vorgaben vorlesen.>><br><br>--we:<br>1: sehr schlecht<br>2: eher schlecht<br>3: teils/teils<br>4: eher gut<br>5: sehr gut<br>**BUTTONS: verweigert (-97), weiß nicht (-98)**<br><br>--af:<br>**if (h_asabi = 0) goto 40175**<br>**if (h_asabi = 1, 2) goto 40126a**<br>--end-- |
| **40126a** | --va: **t31460a_3**<br>--fn: **40126a**<br><br>--vb: Information alternative Studiengänge (Status BV/AB)<br>--fr:<br>Wie gut wissen Sie über die Anforderungen und Inhalte in verschiedenen Studiengängen Bescheid?<br><br>--in: <<Vorgaben vorlesen.>><br><br>--we:<br>1: sehr schlecht<br>2: eher schlecht<br>3: teils/teils<br>4: eher gut<br>5: sehr gut<br>**BUTTONS: verweigert (-97), weiß nicht (-98)**<br><br>--af: **goto 40175**<br>--end-- |

| | |
|---|---|
| **40175** | --va: **t30004f**<br>--fn: **40175**<br><br>--vb: Erfolgswahrscheinlichkeit eigene Ausbildung/Maßnahme<br>--fr:<br>**if (h_uestatus = 1)**<br>Wie wahrscheinlich ist es Ihrer Meinung nach, dass Sie Ihre jetzige Ausbildung erfolgreich abschließen können? Ist das sehr unwahrscheinlich, eher unwahrscheinlich, ungefähr 50 zu 50, eher wahrscheinlich oder sehr wahrscheinlich?<br><br>**if (h_uestatus = 2)**<br>Wie wahrscheinlich ist es Ihrer Meinung nach, dass Sie Ihre jetzige Berufsvorbereitende Maßnahme erfolgreich abschließen können? Ist das sehr unwahrscheinlich, eher unwahrscheinlich, ungefähr 50 zu 50, eher wahrscheinlich oder sehr wahrscheinlich?<br><br>--in: <<Vorgaben nicht vorlesen.>><br><br>--we:<br>1: sehr unwahrscheinlich<br>2: eher unwahrscheinlich<br>3: ungefähr 50 zu 50<br>4: eher wahrscheinlich<br>5: sehr wahrscheinlich<br>**BUTTONS: verweigert (-97), weiß nicht (-98)**<br><br>--af: **goto 40176**<br>--end-- |
| **40176** | --va: **t30038b**<br>--fn: **40176**<br><br>--vb: Zeithorizont: Ausbildungs-/Maßnahmeabbruch<br>--fr:<br>**if (h_uestatus = 1)**<br>Denken Sie zurzeit ernsthaft daran, Ihre Ausbildung zu wechseln oder abzubrechen?<br><br>**if (h_uestatus = 2)**<br>Denken Sie zurzeit ernsthaft daran, Ihre Berufsvorbereitende Maßnahme zu wechseln oder abzubrechen?<br><br>--in: <<Vorgaben nicht vorlesen.>><br><br>--we:<br>1: ja<br>2: nein<br>**BUTTONS: verweigert (-97), weiß nicht (-98)**<br><br>--af: **goto 40177**<br>--end-- |

| | |
|---|---|
| **40177** | --va: **t30014c**<br>--fn: **40177**<br><br>--vb: Zeithorizont: nach der Ausbildung/Maßnahme<br>--fr:<br>**if (h_uestatus = 1)**<br>Wie häufig denken Sie schon heute darüber nach, was Sie nach der Ausbildung machen möchten? Nie, selten, manchmal, oft oder sehr oft?<br><br>**if (h_uestatus = 2)**<br>Wie häufig denken Sie schon heute darüber nach, was Sie nach der Berufsvorbereitenden Maßnahme machen möchten? Nie, selten, manchmal, oft oder sehr oft?<br><br>--in: <<Vorgaben vorlesen.>><br><br>--we:<br>1: nie<br>2: selten<br>3: manchmal<br>4: oft<br>5: sehr oft<br>**BUTTONS: verweigert (-97), weiß nicht (-98)**<br><br>--af:<br>**if (h_uestatus = 1) goto 40178**<br>**if (h_uestatus = 2) goto 40177a**<br>--end-- |
| **40177a** | --va: **t30048a**<br>--fn: **40177a**<br><br>--vb: Nutzen Maßnahme: Ausbildungsplatz 1<br>--fr:<br>Jetzt geht es darum, was Ihnen Ihre Berufsvorbereitende Maßnahme für die Zukunft bringt. Wenn Sie Ihre jetzige Maßnahme erfolgreich abschließen, wie gut sind dann die Aussichten, eine Ausbildungsstelle zu bekommen?<br><br>--in: <<Vorgaben vorlesen.>><br><br>--we:<br>1: sehr schlecht<br>2: eher schlecht<br>3: teils/teils<br>4: eher gut<br>5: sehr gut<br>**BUTTONS: verweigert (-97), weiß nicht (-98)**<br><br>--af: **goto 40177b**<br>--end-- |

| | |
|---|---|
| **40177b** | --va: **t30048b**<br>--fn: **40177b**<br><br>--vb: Nutzen Maßnahme: Ausbildungsplatz 2<br>--fr: Und wie gut sind die Aussichten, eine Ausbildungsstelle zu bekommen, wenn Sie Ihre jetzige Berufsvorbereitende Maßnahme abbrechen?<br><br>--in: <<Vorgaben nur bei Bedarf erneut vorlesen.>><br><br>--we:<br>1: sehr schlecht<br>2: eher schlecht<br>3: teils/teils<br>4: eher gut<br>5: sehr gut<br>**BUTTONS: verweigert (-97), weiß nicht (-98)**<br><br>--af: **goto 40185Z**<br>--end-- |
| **40178** | --va: **t30040a**<br>--fn: **40178**<br><br>--vb: Arbeitsmarkt-Nutzen Ausbildung: Gehalt<br>--fr:<br>Jetzt geht es darum, was Ihnen Ihre Ausbildung für Ihren zukünftigen Job bringt.<br>Wenn Sie Ihre jetzige Ausbildung erfolgreich abschließen, wie gut sind dann die Aussichten, einen gut bezahlten Job zu bekommen?<br><br>--in: <<Vorgaben nur bei Bedarf erneut vorlesen.<br>Bei Nachfragen, ob sich die Frage auch auf anschließend geplante Weiterbildungen nach der Ausbildung bezieht: Die Frage bezieht sich nur auf den Abschluss der jetzigen Ausbildung.>><br><br>--we:<br>1: sehr schlecht<br>2: eher schlecht<br>3: teils/teils<br>4: eher gut<br>5: sehr gut<br>**BUTTONS: verweigert (-97), weiß nicht (-98)**<br><br>--af: **goto 40179**<br>--end-- |

| | |
|---|---|
| **40179** | --va: **t30040b**<br>--fn: **40179**<br><br>--vb: Arbeitsmarkt-Nutzen Ausbildung: angesehener Job<br>--fr: Und wenn Sie Ihre jetzige Ausbildung erfolgreich abschließen, wie gut sind dann die Aussichten, einen in der Gesellschaft angesehenen Job zu bekommen?<br><br>--in: <<Vorgaben nur bei Bedarf erneut vorlesen.<br>Bei Nachfragen, ob sich die Frage auch auf anschließend geplante Weiterbildungen nach der Ausbildung bezieht: Die Frage bezieht sich nur auf den Abschluss der jetzigen Ausbildung.>><br><br>--we:<br>1: sehr schlecht<br>2: eher schlecht<br>3: teils/teils<br>4: eher gut<br>5: sehr gut<br>**BUTTONS: verweigert (-97), weiß nicht (-98)**<br><br>--af: **goto 40180**<br>--end-- |
| **40180** | --va: **t30040c**<br>--fn: **40180**<br><br>--vb: Arbeitsmarkt-Nutzen Ausbildung: interessanter Job<br>--fr: Wie gut sind die Aussichten, einen interessanten Job zu bekommen?<br><br>--in: <<Vorgaben nur bei Bedarf erneut vorlesen.<br>Bei Nachfragen, ob sich die Frage auch auf anschließend geplante Weiterbildungen nach der Ausbildung bezieht: Die Frage bezieht sich nur auf den Abschluss der jetzigen Ausbildung.>><br><br>--we:<br>1: sehr schlecht<br>2: eher schlecht<br>3: teils/teils<br>4: eher gut<br>5: sehr gut<br>**BUTTONS: verweigert (-97), weiß nicht (-98)**<br><br>--af: **goto 40181**<br>--end-- |

| | |
|---|---|
| **40181** | --va: **t30040d**<br>--fn: **40181**<br><br>--vb: Arbeitsmarkt-Nutzen Ausbildung: Jobsicherheit<br>--fr: Wie hoch ist das Risiko, arbeitslos zu werden, wenn Sie Ihre jetzige Ausbildung erfolgreich abschließen?<br><br>--in: <<Vorgaben vorlesen. Bei Nachfragen, ob sich die Frage auch auf anschließend geplante Weiterbildungen nach der Ausbildung bezieht: Die Frage bezieht sich nur auf den Abschluss der jetzigen Ausbildung.>><br><br>--we:<br>1: sehr gering<br>2: eher gering<br>3: teils/teils<br>4: eher hoch<br>5: sehr hoch<br>**BUTTONS: verweigert (-97), weiß nicht (-98)**<br><br>--af: **goto 40182**<br>--end-- |
| **40182** | --va: **t30041a**<br>--fn: **40182**<br><br>--vb: Arbeitsmarkt-Nutzen Ausbildung: Statuserhalt Mutter<br>--fr: Wie gut sind die Aussichten auf einen ähnlich guten oder besseren Beruf als den Ihrer Mutter, wenn Sie Ihre jetzige Ausbildung erfolgreich abschließen?<br><br>--in: <<Vorgaben vorlesen.<br>Gemeint sind auch Stiefmutter oder die Person, die in der Kindheit die Mutterrolle eingenommen hat.<br>Bei Nachfragen, ob sich die Frage auch auf anschließend geplante Weiterbildungen nach der Ausbildung bezieht: Die Frage bezieht sich nur auf den Abschluss der jetzigen Ausbildung.<br>Wenn Mutter zur Zeit nicht erwerbstätig: Bitte denken Sie an die letzte berufliche Tätigkeit Ihrer Mutter.>><br><br>--we:<br>1: sehr schlecht<br>2: eher schlecht<br>3: teils/teils<br>4: eher gut<br>5: sehr gut<br>**BUTTONS: Mutter verstorben/kein Kontakt (-5), Mutter war nie erwerbstätig (-6), verweigert (-97), weiß nicht (-98)**<br><br>--af: **goto 40183**<br>--end-- |

| | |
|---|---|
| **40183** | --va: **t30041b**<br>--fn: **40183**<br><br>--vb: Arbeitsmarkt-Nutzen Ausbildung: Statuserhalt Vater<br>--fr:: Und wie gut sind die Aussichten auf einen ähnlich guten oder besseren Beruf als den Ihres Vaters?<br><br>--in: <<Vorgaben nur bei Bedarf erneut vorlesen.<br>Gemeint sind auch Stiefvater oder die Person, die in der Kindheit die Vaterrolle eingenommen hat.<br>Bei Nachfragen, ob sich die Frage auch auf anschließend geplante Weiterbildungen nach der Ausbildung bezieht: Die Frage bezieht sich nur auf den Abschluss der jetzigen Ausbildung.<br>Wenn Vater zur Zeit nicht erwerbstätig: Bitte denken Sie an die letzte berufliche Tätigkeit Ihres Vaters.>><br><br>--we:<br>1: sehr schlecht<br>2: eher schlecht<br>3: teils/teils<br>4: eher gut<br>5: sehr gut<br>**BUTTONS: Vater verstorben/kein Kontakt (-5), Vater war nie erwerbstätig (-6), verweigert (-97), weiß nicht (-98)**<br><br>--af: **goto 40183Z**<br>--end-- |
| **40183Z** | --va: **[ZS] zsrce6_1a**<br>--fn: **40183Z**<br><br>--vb: Zeitstempel 1a Rational Choice E6<br>--fr: [ZS] Zeitstempel 1a Rational Choice E6<br><br>--af:<br>**if (h_dual = 1) goto 41102**<br>**if (h_dual = 2) goto 41106Z**<br>--end-- |

| | |
|---|---|
| **41102** | --va: **t32901a**<br>--fn: **41102**<br><br>--vb: Sozialkapital: Betriebsklima – beruflich nach vorn kommen<br>--fr: Ich lese Ihnen nun einige Aussagen zu Ihren Arbeitskolleginnen und Kollegen und Ihren Vorgesetzten im Ausbildungsbetrieb vor. Bitte sagen Sie mir, wie sehr Sie diesen Aussagen zustimmen.<br>Die meisten Kolleginnen und Kollegen von mir möchten beruflich ganz weit nach vorne kommen. Trifft das gar nicht zu, eher nicht zu, teils/teils, eher zu oder völlig zu?<br><br>--in: << Vorgaben nur bei Bedarf vorlesen. Falls nur ein/e Kollege/Kollegin oder Vorgesetzte/r vorhanden, Angaben für diese eine Person machen.>><br><br>--we:<br>1: trifft gar nicht zu<br>2: trifft eher nicht zu<br>3: teils/teils<br>4: trifft eher zu<br>5: trifft völlig zu<br>**BUTTONS: verweigert (-97), weiß nicht (-98)**<br><br>--af: **goto 41104**<br>--end-- |
| **41104** | --va: **t32901e**<br>--fn: **41104**<br><br>--vb: Sozialkapital: Betriebsklima – neue Aufgaben erklären<br>--fr: Meine Kolleginnen und Kollegen und meine Vorgesetzten nehmen sich Zeit für mich, um mir neue Aufgaben zu erklären. Trifft das gar nicht zu, eher nicht zu, teils/teils, eher zu oder völlig zu?<br><br>--in: <<Vorgaben nur bei Bedarf vorlesen. Falls nur ein/e Kollege/Kollegin oder Vorgesetzte/r vorhanden, Angaben für diese eine Person machen.>><br><br>--we:<br>1: trifft gar nicht zu<br>2: trifft eher nicht zu<br>3: teils/teils<br>4: trifft eher zu<br>5: trifft völlig zu<br>**BUTTONS: verweigert (-97), weiß nicht (-98)**<br><br>--af: **goto 41105**<br>--end-- |

| | |
|---|---|
| **41105** | --va: **t32901f**<br>--fn: **41105**<br><br>--vb: Sozialkapital: Betriebsklima – Konflikte<br>--fr: Ich habe oft Probleme oder Konflikte mit meinen Kolleginnen und Kollegen und Vorgesetzten.<br><br>--in: << Vorgaben nur bei Bedarf vorlesen. Falls nur ein/e Kollege/Kollegin oder Vorgesetzte/r vorhanden, Angaben für diese eine Person machen.>><br><br>--we:<br>1: trifft gar nicht zu<br>2: trifft eher nicht zu<br>3: teils/teils<br>4: trifft eher zu<br>5: trifft völlig zu<br>**BUTTONS: verweigert (-97), weiß nicht (-98)**<br><br>--af: **goto 41106**<br>--end-- |
| **41106** | --va: **t32902b**<br>--fn: **41106**<br><br>--vb: Sozialkapital: Betriebzusammensetzung – Migrationshg<br>--fr: Wie viele Ihrer Kolleginnen und Kollegen oder deren Eltern stammen aus einem anderen Herkunftsland als Deutschland?<br><br>--in: <<Vorgaben vorlesen. Falls nur ein/e Kollege/Kollegin vorhanden, Angaben für diese eine Person machen.>><br><br>--we:<br>1: niemand<br>2: fast niemand<br>3: weniger als die Hälfte<br>4: ungefähr die Hälfte<br>5: mehr als die Hälfte<br>6: fast alle<br>7: alle<br>**BUTTONS: verweigert (-97), weiß nicht (-98)**<br><br>--af: **goto 41106Z**<br>--end-- |

| | |
|---|---|
| **41106Z** | --va: **[ZS] zsrce6_1b**<br>--fn: **41106Z**<br><br>--vb: Zeitstempel 1b Sozialkapital<br>--fr: [ZS] Zeitstempel 1b Sozialkapital<br><br>--af:<br>**if (h_dual = 2) goto 41107**<br>**if (h_dual = 1) goto 41108**<br>--end-- |
| **41107** | --va: **t32217**<br>--fn: **41107**<br><br>--vb: Sozialkapital: Klassenkameraden – Anteil Migrationshg<br>--fr: Jetzt geht es um Ihre Klassenkameradinnen und Klassenkameraden in der Berufsschule. Damit sind alle Personen gemeint, mit denen Sie in eine Klasse gehen, egal, ob Sie mit ihnen befreundet sind oder nicht. Wie viele Ihrer Klassenkameradinnen und Klassenkameraden oder deren Eltern stammen aus einem anderen Herkunftsland als Deutschland?<br><br>--in: <<Vorgaben vorlesen.>><br><br>--we:<br>1: niemand<br>2: fast niemand<br>3: weniger als die Hälfte<br>4: ungefähr die Hälfte<br>5: mehr als die Hälfte<br>6: fast alle<br>7: alle<br>**BUTTONS: verweigert (-97), weiß nicht (-98)**<br><br>--af: **goto 41108**<br>--end-- |

| | |
|---|---|
| **41108** | --va: **t32206**<br>--fn: **41108**<br><br>--vb: Sozialkapital: Klassenkameraden - beruflich ganz weit nach vorn kommen<br>--fr:<br>**if (h_dual = 1)**<br>Jetzt geht es um Ihre Klassenkameradinnen und Klassenkameraden in der Berufsschule. Damit sind alle Personen gemeint, mit denen Sie in eine Klasse gehen, egal, ob Sie mit ihnen befreundet sind oder nicht. Wie sehr treffen die folgenden Aussagen auf Ihre Klassenkameradinnen und Klassenkameraden zu?<br>Den meisten meiner Klassenkameradinnen und Klassenkameraden ist es sehr wichtig, später einmal beruflich ganz weit nach vorn zu kommen. Trifft das gar nicht zu, eher nicht zu, teils/teils, eher zu oder völlig zu?<br><br>**if (h_dual = 2)**<br>Wie sehr treffen die folgenden Aussagen auf Ihre Klassenkameradinnen und Klassenkameraden zu?<br>Den meisten meiner Klassenkameradinnen und Klassenkameraden ist es sehr wichtig, später einmal beruflich ganz weit nach vorn zu kommen. Trifft das gar nicht zu, eher nicht zu, teils/teils, eher zu oder völlig zu?<br><br>--in: <<Vorgaben nur bei Bedarf vorlesen.>><br><br>--we:<br>1: trifft gar nicht zu<br>2: trifft eher nicht zu<br>3: teils/teils<br>4: trifft eher zu<br>5: trifft völlig zu<br>**BUTTONS: von der Berufsschulpflicht befreit/geht nicht in die Berufsschule (-5), verweigert (-97), weiß nicht (-98)**<br><br>--af:<br>**if (41108 = -5) goto 41114Z**<br>**if (41108 <> -5) goto 41109**<br>--end-- |

| | |
|---|---|
| **41109** | --va: **t32211**<br>--fn: **41109**<br><br>--vb: Sozialkapital: Klassenkameraden – Ausbildung erfolgreich abschließen<br>--fr: Die meisten meiner Klassenkameradinnen und Klassenkameraden erwarten von mir, dass ich meine Ausbildung erfolgreich abschließe.<br><br>--in: <<Vorgaben nur bei Bedarf vorlesen.>><br><br>--we:<br>1: trifft gar nicht zu<br>2: trifft eher nicht zu<br>3: teils/teils<br>4: trifft eher zu<br>5: trifft völlig zu<br>**BUTTONS: verweigert (-97), weiß nicht (-98)**<br><br>--af:<br>**if (h_dual = 2) goto 41110**<br>**if (h_dual = 1) goto 41114Z**<br>--end-- |
| **41110** | --va: **t32203**<br>--fn: **41110**<br><br>--vb: Sozialkapital: Klassenkameraden – in der Schule sehr ehrgeizig<br>--fr: Die meisten meiner Klassenkameradinnen und Klassenkameraden sind in der Schule sehr ehrgeizig.<br><br>--in: <<Vorgaben nur bei Bedarf vorlesen.>><br><br>--we:<br>1: trifft gar nicht zu<br>2: trifft eher nicht zu<br>3: teils/teils<br>4: trifft eher zu<br>5: trifft völlig zu<br>**BUTTONS: verweigert (-97), weiß nicht (-98)**<br><br>--af: **goto 41111**<br>--end-- |

| | |
|---|---|
| **41111** | --va: **t32213**<br>--fn: **41111**<br><br>--vb: Sozialkapital: Klassenkameraden – Schule egal<br>--fr: Den meisten meiner Klassenkameradinnen und Klassenkameraden ist es egal, wie gut sie in der Schule sind.<br><br>--in: <<Vorgaben nur bei Bedarf vorlesen.>><br><br>--we:<br>1: trifft gar nicht zu<br>2: trifft eher nicht zu<br>3: teils/teils<br>4: trifft eher zu<br>5: trifft völlig zu<br>**BUTTONS: verweigert (-97), weiß nicht (-98)**<br><br>--af: **goto 41112**<br>--end-- |
| **41112** | --va: **t32216**<br>--fn: **41112**<br><br>--vb: Sozialkapital: Klassenkameraden – um Hilfe bitten<br>--fr: Wenn ich Probleme im Unterricht habe, kann ich meine Klassenkameradinnen und Klassenkameraden um Hilfe bitten.<br><br>--in: <<Vorgaben nur bei Bedarf vorlesen.>><br><br>--we:<br>1: trifft gar nicht zu<br>2: trifft eher nicht zu<br>3: teils/teils<br>4: trifft eher zu<br>5: trifft völlig zu<br>**BUTTONS: verweigert (-97), weiß nicht (-98)**<br><br>--af: **goto 41114**<br>--end-- |

| | |
|---|---|
| **41114** | --va: **t32220**<br>--fn: **41114**<br><br>--vb: Sozialkapital: Lehrer – Konflikte<br>--fr: Und wie sehr trifft die folgende Aussage auf Ihre Lehrerinnen und Lehrer zu? Ich habe oft Probleme oder Konflikte mit meinen Lehrerinnen und Lehrern.<br><br>--in: <<Vorgaben nur bei Bedarf vorlesen.>><br><br>--we:<br>1: trifft gar nicht zu<br>2: trifft eher nicht zu<br>3: teils/teils<br>4: trifft eher zu<br>5: trifft völlig zu<br>**BUTTONS: verweigert (-97), weiß nicht (-98)**<br><br>--af: **goto 41114Z**<br>--end-- |
| **41114Z** | --va: **[ZS] zsrce6_1c**<br>--fn: **41114Z**<br><br>--vb: Zeitstempel 1c Sozialkapital<br>--fr: [ZS] Zeitstempel 1c Sozialkapital<br><br>--af: **goto 41115**<br>--end-- |

| | |
|---|---|
| **41115** | --va: **t32608**<br>--fn: **41115**<br><br>--vb: Sozialkapital: Eltern – Wichtigkeit Abschluss Ausbildung/Maßnahme<br>--fr: Jetzt geht es darum, was Ihre Eltern von Ihnen in der Ausbildung und für Ihre berufliche Zukunft erwarten. Falls Ihre Eltern keine Meinung dazu haben, dann sagen Sie das einfach. Wie wichtig ist es Ihren Eltern, dass Sie Ihre jetzige Ausbildung erfolgreich abschließen? Ist ihnen das sehr unwichtig, eher unwichtig, teils/teils, eher wichtig oder sehr wichtig?<br><br>--in: <<Vorgaben nur bei Bedarf vorlesen. Wenn nur ein Elternteil vorhanden, Angaben zu dieser Person machen.>><br><br>--we:<br>1: sehr unwichtig<br>2: eher unwichtig<br>3: teils/teils<br>4: eher wichtig<br>5: sehr wichtig<br>**BUTTONS: Eltern haben keine Meinung (-5), verweigert (-97), weiß nicht (-98)**<br><br>--af: **goto 41116**<br>--end-- |
| **41116** | --va: **t32609**<br>--fn: **41116**<br><br>--vb: Sozialkapital: Eltern – Wichtigkeit gute Leistungen Ausbildung<br>--fr: Wie wichtig ist es Ihren Eltern, dass Sie in der Ausbildung gute Leistungen erbringen? Ist ihnen das sehr unwichtig, eher unwichtig, teils/teils, eher wichtig oder sehr wichtig?<br><br>--in: <<Vorgaben nur bei Bedarf vorlesen. Wenn nur ein Elternteil vorhanden, Angaben zu dieser Person machen.>><br><br>--we:<br>1: sehr unwichtig<br>2: eher unwichtig<br>3: teils/teils<br>4: eher wichtig<br>5: sehr wichtig<br>**BUTTONS: Eltern haben keine Meinung (-5), verweigert (-97), weiß nicht (-98)**<br><br>--af:<br>**if (h_cohort = 4 OR (h_cohort = 3 & 40617 = .)) goto 41117**<br>**if (h_cohort = 3 & 40617 <> .) goto 41120Z**<br>--end-- |

| | |
|---|---|
| **41117** | --va: **t32605**<br>--fn: **41117**<br><br>--vb: Sozialkapital: Eltern – Wichtigkeit beruflich ganz weit nach vorn kommen<br>--fr: Wie wichtig ist es Ihren Eltern, dass Sie später einmal beruflich ganz weit nach vorn kommen?<br><br>--in: <<Vorgaben nur bei Bedarf vorlesen. Wenn nur ein Elternteil vorhanden, Angaben zu dieser Person machen.>><br><br>--we:<br>1: sehr unwichtig<br>2: eher unwichtig<br>3: teils/teils<br>4: eher wichtig<br>5: sehr wichtig<br>**BUTTONS: Eltern haben keine Meinung (-5), verweigert (-97), weiß nicht (-98)**<br><br>--af: **goto 41118**<br>--end-- |
| **41118** | --va: **t32606**<br>--fn: **41118**<br><br>--vb: Sozialkapital: Wichtigkeit der Meinung der Eltern<br>--fr: Wie wichtig ist es Ihnen insgesamt, was Ihre Eltern von Ihnen in der Ausbildung und für Ihre berufliche Zukunft erwarten?<br><br>--in: <<Vorgaben nur bei Bedarf vorlesen. Wenn nur ein Elternteil vorhanden, Angaben zu dieser Person machen.>><br><br>--we:<br>1: sehr unwichtig<br>2: eher unwichtig<br>3: teils/teils<br>4: eher wichtig<br>5: sehr wichtig<br>**BUTTONS: verweigert (-97), weiß nicht (-98)**<br><br>--af: **goto 41120Z**<br>--end-- |
| **41120Z** | --va: **[ZS] zsrce6_1d**<br>--fn: **41120Z**<br><br>--vb: Zeitstempel 1d Sozialkapital<br>--fr: [ZS] Zeitstempel 1d Sozialkapital<br><br>--af: **goto 41121**<br>--end-- |

| | |
|---|---|
| **41121** | --va: **t32111**<br>--fn: **41121**<br><br>--vb: Sozialkapital: Freunde – Ausbildung erfolgreich abschließen<br>--fr**:** Bitte sagen Sie mir, wie sehr die folgenden Aussagen auf Ihre Freundinnen und Freunde zutreffen.<br>Die meisten meiner Freundinnen und Freunde erwarten von mir, dass ich meine Ausbildung erfolgreich abschließe. Trifft das gar nicht zu, eher nicht zu, teils/teils, eher zu oder völlig zu?<br><br>--in: <<Vorgaben nur bei Bedarf vorlesen. Falls nur ein Freund vorhanden, Angaben für diese eine Person machen.>><br><br>--we:<br>1: trifft gar nicht zu<br>2: trifft eher nicht zu<br>3: teils/teils<br>4: trifft eher zu<br>5: trifft völlig zu<br>**BUTTONS: Freunde haben keine Meinung (-5), habe keine Freunde (-6), verweigert (-97), weiß nicht (-98)**<br><br>--af:<br>**if (41121 = -6 OR (h_cohort = 3 & 40622 <>.)) goto 41123Z**<br>**if (41121 <> -6 & h_cohort = 4) goto 41122**<br>**if (41121 <> -6 & h_cohort = 3 & 40622 = .) goto 41122**<br>--end-- |
| **41122** | --va: **t32110**<br>--fn: **41122**<br><br>--vb: Sozialkapital. Freunde - beruflich ganz weit nach vorn kommen<br>--fr**:** Den meisten meiner Freundinnen und Freunde ist es sehr wichtig, später einmal beruflich ganz weit nach vorn zu kommen. Trifft das gar nicht zu, eher nicht zu, teils/teils, eher zu oder völlig zu?<br><br>--in: <<Vorgaben nur bei Bedarf vorlesen. Falls nur ein Freund vorhanden, Angaben für diese eine Person machen.>><br><br>--we:<br>1: trifft gar nicht zu<br>2: trifft eher nicht zu<br>3: teils/teils<br>4: trifft eher zu<br>5: trifft völlig zu<br>**BUTTONS: verweigert (-97), weiß nicht (-98)**<br><br>--af: **goto 41123Z**<br>--end-- |

| | |
|---|---|
| **41123Z** | --va: **[ZS] zsrce6_1e**<br>--fn: **41123Z**<br><br>--vb: Zeitstempel 1e Sozialkapital<br>--fr: [ZS] Zeitstempel 1e Sozialkapital<br><br>--af: **goto 40185Z**<br>--end-- |
| **40500** | --va: **t30440b**<br>--fn: **40500**<br><br>--vb: Kosten Studium: Opportunitätskosten<br>--fr: Sie können bis zum Ende des Studiums nur bedingt eigenes Geld verdienen und Ihren Lebensunterhalt bestreiten. Wie zufrieden sind Sie mit Ihrer aktuellen Einkommenssituation?<br><br>--in: <<Vorgaben vorlesen.<br>Einkommenssituation: das Geld, das Sie bekommen, zum Beispiel BaföG oder Geld von Ihren Eltern.>><br><br>--we:<br>1: sehr unzufrieden<br>2: eher unzufrieden<br>3: teils/teils<br>4: eher zufrieden<br>5: sehr zufrieden<br>**BUTTONS: verweigert (-97), weiß nicht (-98)**<br><br>--af: **goto 40501**<br>--end-- |

| | |
|---|---|
| **40501** | --va: **t30340a**<br>--fn: **40501**<br><br>--vb: Kosten Studium: direkte finanzielle Kosten<br>--fr: Wie schwer fällt es Ihnen und Ihren Eltern, die Dinge zu bezahlen, die Sie für das Studium brauchen, zum Beispiel Fahrtkosten, Bücher oder auch Studiengebühren?<br><br>--in: <<Vorgaben vorlesen.<br>Wenn der Befragte zwei Studiengänge macht: Bitte beziehen Sie Ihre Angaben auf den Studiengang, in dem Sie aktuell mehr Zeit verbringen. Wenn Sie in beiden Studiengängen gleich viel Zeit verbringen, beziehen Sie sich auf den Studiengang, der für Ihre berufliche Zukunft wichtiger ist.<br>Wenn Eltern keine finanzielle Unterstützung leisten: „Wie schwer fällt es Ihnen selbst, diese Dinge zu bezahlen?“>><br><br>--we:<br>1: sehr schwer<br>2: eher schwer<br>3: weder noch<br>4: eher leicht<br>5: sehr leicht<br>**BUTTONS: verweigert (-97), weiß nicht (-98)**<br><br>--af: **goto 40502**<br>--end— |
| **40502** | --va: **t30142a**<br>--fn: **40502**<br><br>--vb: Nutzen: Spaß am Studium<br><br>--fr: Wie sehr treffen folgende Dinge auf Ihr Studium zu? Mein Studium macht mir Spaß.<br><br>--in: <<Vorgaben vorlesen.<br>Wenn der Befragte zwei Studiengänge macht: Bitte beziehen Sie Ihre Angaben auf den Studiengang, in dem Sie aktuell mehr Zeit verbringen. Wenn Sie in beiden Studiengängen gleich viel Zeit verbringen, beziehen Sie sich auf den Studiengang, der für Ihre berufliche Zukunft wichtiger ist.>><br><br>--we:<br>1: trifft gar nicht zu<br>2: trifft eher nicht zu<br>3: teils/teils<br>4: trifft eher zu<br>5: trifft völlig zu<br>**BUTTONS: Studium hat noch nicht begonnen (-20), verweigert (-97), weiß nicht (-98)**<br><br>--af:<br>**if (40502 = -20) goto 40504**<br>**if (40502 <> -20) goto 40503**<br>--end-- |

| | |
|---|---|
| **40503** | --va: **t30340b**<br>--fn: **40503**<br><br>--vb: Kosten Studium: geistige Anstrengung<br>--fr: Mein Studium strengt mich geistig sehr an.<br><br>--in: <<Vorgaben nur bei Bedarf erneut vorlesen.>><br><br>--we:<br>1: trifft gar nicht zu<br>2: trifft eher nicht zu<br>3: teils/teils<br>4: trifft eher zu<br>5: trifft völlig zu<br>BUTTONS: verweigert (-97), weiß nicht (-98)<br><br>--af: **goto 40504**<br>--end-- |
| **40504** | --va: **t31041a**<br>--fn: **40504**<br><br>--vb: Ideal. Aspiration Studium: lieber anderes<br>--fr: Wenn ich die Möglichkeit hätte, würde ich lieber etwas anderes studieren.<br><br>--in: <<Vorgaben nur bei Bedarf erneut vorlesen.>><br><br>--we:<br>1: trifft gar nicht zu<br>2: trifft eher nicht zu<br>3: teils/teils<br>4: trifft eher zu<br>5: trifft völlig zu<br>**BUTTONS: verweigert (-97), weiß nicht (-98)**<br><br>--af: **goto 40505**<br>--end-- |

| | |
|---|---|
| **40505** | --va: **t31440c**<br>--fn: **40505**<br><br>--vb: Subjektive Informiertheit Studium<br>--fr: Wie gut wissen Sie Bescheid, welche Anforderungen bis zum Abschluss Ihres Studiums noch auf Sie zukommen? Mit Anforderungen ist gemeint, was Sie tun und können müssen, um Ihr Studium erfolgreich zu beenden.<br><br>--in: <<Vorgaben vorlesen. >><br><br>--we:<br>1: sehr schlecht<br>2: eher schlecht<br>3: teils/teils<br>4: eher gut<br>5: sehr gut<br>**BUTTONS: verweigert (-97), weiß nicht (-98)**<br><br>--af: **goto 40505a**<br>--end-- |
| **40505a** | --va: **t31460a**<br>--fn: **40505a**<br><br>--vb: Information alternative Studiengänge<br>--fr:<br>Wie gut wissen Sie über die Anforderungen und Inhalte in anderen Studiengängen Bescheid?<br><br>--in: <<Vorgaben vorlesen.>><br><br>--we:<br>1: sehr schlecht<br>2: eher schlecht<br>3: teils/teils<br>4: eher gut<br>5: sehr gut<br>**BUTTONS: verweigert (-97), weiß nicht (-98)**<br><br>--af: **goto 40506**<br>--end-- |

| | |
|---|---|
| **40506** | --va: **t31040a**<br>--fn: **40506**<br><br>--vb: Subjektive Erfolgswahrscheinlichkeit  Studienabschluss<br>--fr:  Wie wahrscheinlich ist es Ihrer Meinung nach, dass Sie Ihr Studium erfolgreich abschließen können? Ist das sehr unwahrscheinlich, eher unwahrscheinlich, ungefähr 50 zu 50, eher wahrscheinlich oder sehr wahrscheinlich?<br><br>--in: << Vorgaben nur bei Bedarf erneut vorlesen.>><br><br>--we:<br>1: sehr unwahrscheinlich<br>2: eher unwahrscheinlich<br>3: ungefähr 50 zu 50<br>4: eher wahrscheinlich<br>5: sehr wahrscheinlich<br>**BUTTONS: verweigert (-97), weiß nicht (-98)**<br><br>--af: **goto 40507**<br>--end-- |
| **40507** | --va: **t31242a**<br>--fn: **40507**<br><br>--vb: Zeithorizont: Studienwechsel<br>--fr: Denken Sie zurzeit ernsthaft daran, Ihr Hauptfach zu wechseln oder Ihr Studium ganz aufzugeben?<br><br>--in: <<Vorgaben nicht vorlesen.>><br><br>--we:<br>1: ja<br>2: nein<br>**BUTTONS: verweigert (-97), weiß nicht (-98)**<br><br>--af: **goto 40508**<br>--end-- |

| | |
|---|---|
| **40508** | --va: **t31240a**<br>--fn: **40508**<br><br>--vb: Zeithorizont: nach Studium<br>--fr: Wie häufig denken Sie schon heute darüber nach, was Sie nach Ihrem jetzigen Studium machen möchten?<br><br>--in: <<Vorgaben vorlesen.>><br><br>--we:<br>1: nie<br>2: selten<br>3: manchmal<br>4: oft<br>5: sehr oft<br>**BUTTONS: verweigert (-97), weiß nicht (-98)**<br><br>--af: **goto 40509**<br>--end-- |
| **40509** | --va: **t30240b**<br>--fn: **40509**<br><br>--vb: Arbeitsmarkt-Nutzen Studium: Gehalt<br>--fr: Jetzt geht es darum, was Ihnen Ihr jetziges Studium für Ihren zukünftigen Job bringt.<br>Wenn Sie Ihr Studium erfolgreich abschließen, wie gut sind dann die Aussichten, einen gut bezahlten Job zu bekommen?<br><br>--in: <<Vorgaben vorlesen.<br>Bei Nachfragen, ob sich die Frage auch auf anschließend geplante Weiterbildungen nach dem Studium bezieht: Die Frage bezieht sich nur auf den Abschluss des jetzigen Studiums. >><br><br>--we:<br>1: sehr schlecht<br>2: eher schlecht<br>3: teils/teils<br>4: eher gut<br>5: sehr gut<br>**BUTTONS: verweigert (-97), weiß nicht (-98)**<br><br>--af: **goto 40510**<br>--end-- |

| | |
|---|---|
| **40510** | --va: **t30240c**<br>--fn: **40510**<br><br>--vb: Arbeitsmarkt-Nutzen Studium: angesehener Job<br>--fr: Und wenn Sie Ihr Studium erfolgreich abschließen, wie gut sind dann die Aussichten, einen in der Gesellschaft angesehenen Job zu bekommen?<br><br>--in: <<Vorgaben nur bei Bedarf erneut vorlesen.<br>Bei Nachfragen, ob sich die Frage auch auf anschließend geplante Weiterbildungen nach dem Studium bezieht: Die Frage bezieht sich nur auf den Abschluss des jetzigen Studiums. >><br><br>--we:<br>1: sehr schlecht<br>2: eher schlecht<br>3: teils/teils<br>4: eher gut<br>5: sehr gut<br>**BUTTONS: verweigert (-97), weiß nicht (-98)**<br><br>--af: **goto 40511**<br>--end-- |
| **40511** | --va: **t30240d**<br>--fn: **40511**<br><br>--vb: Arbeitsmarkt-Nutzen Studium: interessanter Job<br>--fr: Wie gut sind die Aussichten, einen interessanten Job zu bekommen?<br><br>--in: <<Vorgaben nur bei Bedarf erneut vorlesen.<br>Bei Nachfragen, ob sich die Frage auch auf anschließend geplante Weiterbildungen nach dem Studium bezieht: Die Frage bezieht sich nur auf den Abschluss des jetzigen Studiums. >><br><br>--we:<br>1: sehr schlecht<br>2: eher schlecht<br>3: teils/teils<br>4: eher gut<br>5: sehr gut<br>**BUTTONS: verweigert (-97), weiß nicht (-98)**<br><br>--af: **goto 40512**<br>--end-- |

| | |
|---|---|
| **40512** | --va: **t30240e**<br>--fn: **40512**<br><br>--vb: Arbeitsmarkt-Nutzen Studium: Jobsicherheit<br>--fr: Wie hoch ist das Risiko, arbeitslos zu werden, wenn Sie Ihr Studium erfolgreich abschließen?<br><br>--in: <<Vorgaben vorlesen.<br>Bei Nachfragen, ob sich die Frage auch auf anschließend geplante Weiterbildungen nach dem Studium bezieht: Die Frage bezieht sich nur auf den Abschluss des jetzigen Studiums. >><br><br>--we:<br>1: sehr gering<br>2: eher gering<br>3: teils/teils<br>4: eher hoch<br>5: sehr hoch<br>**BUTTONS: verweigert (-97), weiß nicht (-98)**<br><br>--af: **goto 40513**<br>--end-- |
| **40513** | --va: **t30560a**<br>--fn: **40513**<br><br>--vb: Statuserhalt: Wichtigkeit Beruf Mutter<br>--fr: Wie wichtig ist es Ihnen, später einen ähnlich guten oder besseren Beruf zu haben als Ihre Mutter? Ist Ihnen das sehr unwichtig, eher unwichtig, teils/teils, eher wichtig oder sehr wichtig?<br><br>--in: <<Vorgaben nur bei Bedarf erneut vorlesen.<br>Gemeint sind auch Stiefmutter oder die Person, die in der Kindheit die Mutterrolle eingenommen hat.<br>Wenn Mutter zur Zeit nicht erwerbstätig: Bitte denken Sie an die letzte berufliche Tätigkeit Ihrer Mutter.>><br><br>--we:<br>1: sehr unwichtig<br>2: eher unwichtig<br>3: teils/teils<br>4: eher wichtig<br>5: sehr wichtig<br>**BUTTONS: Mutter verstorben/kein Kontakt (-5), Mutter war nie erwerbstätig (-6), verweigert (-97), weiß nicht (-98)**<br><br>--af:<br>**if (40513 <> -5, -6) goto 40514**<br>**if (40513 = -5, -6) goto 40515**<br>--end-- |

| | |
|---|---|
| **40514** | --va: **t30740c**<br>--fn: **40514**<br><br>--vb: Statuserhalt: Wahrscheinlichkeit Beruf Mutter<br>--fr: Und wie gut sind die Aussichten auf einen ähnlich guten oder besseren Beruf als den Ihrer Mutter, wenn Sie Ihr Studium erfolgreich abschließen?<br><br>--in: <<Vorgaben vorlesen.<br>Gemeint sind auch Stiefmutter oder die Person, die in der Kindheit die Mutterrolle eingenommen hat.<br>Bei Nachfragen, ob sich die Frage auch auf anschließend geplante Weiterbildungen nach dem Studium bezieht: Die Frage bezieht sich nur auf den Abschluss des jetzigen Studiums.>><br><br>--we:<br>1: sehr schlecht<br>2: eher schlecht<br>3: teils/teils<br>4: eher gut<br>5: sehr gut<br>**BUTTONS: verweigert (-97), weiß nicht (-98)**<br><br>--af: **goto 40515**<br>--end-- |
| **40515** | --va: **t30560b**<br>--fn: **40515**<br><br>--vb: Statuserhalt: Wichtigkeit Beruf Vater<br>--fr: Wie wichtig ist es Ihnen, später einen ähnlich guten oder besseren Beruf zu haben als Ihr Vater? Ist Ihnen das sehr unwichtig, eher unwichtig, teils/teils, eher wichtig oder sehr wichtig?<br><br>--in: <<Vorgaben nur bei Bedarf erneut vorlesen.<br>Gemeint sind auch Stiefvater oder die Person, die in der Kindheit die Vaterrolle eingenommen hat.<br>Wenn Vater zur Zeit nicht erwerbstätig: Bitte denken Sie an die letzte berufliche Tätigkeit Ihres Vaters >><br><br>--we:<br>1: sehr unwichtig<br>2: eher unwichtig<br>3: teils/teils<br>4: eher wichtig<br>5: sehr wichtig<br>**BUTTONS: Vater verstorben/kein Kontakt (-5), Vater war nie erwerbstätig (-6), verweigert (-97), weiß nicht (-98)**<br><br>--af:<br>**if (40515 <> -5, -6) goto 40516**<br>**if (40515 = -5, -6) goto 40185Z**<br>--end-- |

| | |
|---|---|
| **40516** | --va: **t30740d**<br>--fn: **40516**<br><br>--vb: Statuserhalt: Wahrscheinlichkeit  Beruf Vater<br>--fr:: Und wie gut sind die Aussichten auf einen ähnlich guten oder besseren Beruf als den Ihres Vaters, wenn Sie Ihr Studium erfolgreich abschließen?<br><br>--in: << Vorgaben vorlesen.<br>Gemeint sind auch Stiefvater oder die Person, die in der Kindheit die Vaterrolle eingenommen hat.<br>Bei Nachfragen, ob sich die Frage auch auf anschließend geplante Weiterbildungen nach dem Studium bezieht: Die Frage bezieht sich nur auf den Abschluss des jetzigen Studiums.>><br><br>--we:<br>1: sehr schlecht<br>2: eher schlecht<br>3: teils/teils<br>4: eher gut<br>5: sehr gut<br>**BUTTONS: verweigert (-97), weiß nicht (-98)**<br><br>--af: **goto 40185Z**<br>--end-- |
| **40185Z** | --va: **[ZS] zsrce6_2**<br>--fn: **40185Z**<br><br>--vb: Zeitstempel 2 Rational Choice E6<br>--fr: [ZS] Zeitstempel 2 Rational Choice E6<br><br>--af:<br>**if (h_cohort = 4) goto 30603 (Modul 30X_out_SC4)**<br>**if (h_cohort = 3) goto 30603a (Modul 30X_out_SC3P)**<br>--end-- |

| | |
|---|---|
| | --st: **61aÜAM_SC3P_SC4 Übergang in den Arbeitsmarkt prospektiv**<br>**Panel-Befragung E68P B132HS und B135HS**<br><br>**Grundlage: 61ÜAM Haupterhebung B108 Panel, V1.01 Feldversion**<br>Hinweis: Bisheriges Modul 61ÜAM wurde jetzt in zwei Module gesplittet, 61aÜAM und 61bÜAM, da in SC3 unterschiedliche Zielgruppen für beide Teile vorgesehen sind. In diesem Teil nur noch der erste Teil erhalten.<br><br>**Version 1.03**<br>**Stand: 02.08.2018**<br>--end-- |
| **61100Z** | --va: **[ZS] zsaüam1**<br>--fn: **61100Z**<br><br>--vb: Zeitstempel 1 Ausbildungsqualität<br>--fr: [ZS] Zeitstempel 1 Ausbildungsqualität<br><br>--af: **goto 61101**<br><br>--ef:<br>**Modul 30X_out_SC4: 30603 = 1**<br>**Modul 30X_out_SC3P: 30603a = 1**<br>--end-- |
| | --va: **[HILF] h_abo**<br><br>--vb: Ausbildungsort<br>--fr: [HILF] Ausbildungsort<br><br>--we:<br>1: betrieblich<br>2: außerbetrieblich oder unbekannt<br>3: schulisch oder kein Ausbildungsvertrag<br>--end-- |
| | --va: **[HILF] h_dual**<br><br>--vb: duale Ausbildung<br>--fr: [HILF] duale Ausbildung<br><br>--we:<br>1: duale Ausbildung<br>2: schulische Ausbildung<br>--end-- |

| | |
|---|---|
| **61101** | --va: **caseid**<br>--fn: **61101**<br><br>--vb: Personennummer<br>--fr: [AUTO] Personennummer<br><br>--ac:<br>**autoif (h_cohort = 4 & ANY(24119b = 1 & h_abort = 3)) h_abo = 3**<br>**autoif (h_cohort = 4 & ANY(24119b = 1 & h_abort = 2)) h_abo = 2**<br>**autoif (h_cohort = 4 & ANY(24119b = 1 & h_abort = 1)) h_abo = 1**<br>**autoif (h_cohort = 4 & ANY(24119b = 1 & 24111 = 1)) h_dual = 1**<br>**autoif (h_cohort = 4 & NO(24119b = 1 & 24111 = 1)) h_dual = 2**<br>**autoif (h_cohort = 3 & ANY(24120 = 1 & h_abort = 3)) h_abo = 3**<br>**autoif (h_cohort = 3 & ANY(24120 = 1 & h_abort = 2)) h_abo = 2**<br>**autoif (h_cohort = 3 & ANY(24120 = 1 & h_abort = 1)) h_abo = 1**<br>**autoif (h_cohort = 3 & ANY(24120 = 1 & 24111 = 1)) h_dual = 1**<br>**autoif (h_cohort = 3 & NO(24120 = 1 & 24111 = 1)) h_dual = 2**<br><br>--af:<br>**if (h_abo = 1) goto 61102**<br>**if (h_abo = 2) goto 61113Z**<br>**if (h_abo = 3) goto 61125Z**<br>--end-- |
| **61102** | --va: **t_aquda_01i**<br>--fn: **61102**<br><br>--vb: Ausbildungsqualität Berufsschule: Zusammenfassung<br>--fr:<br>**if (h_cohort = 4)**<br>Wenn Sie an den Unterricht in der Berufsschule denken – wie sehr treffen die folgenden Aussagen zu?<br>Im Unterricht wird häufig das Wichtigste nochmals zusammengefasst.<br><br>**if (h_cohort = 3)**<br>Wir möchten gerne noch einmal auf Ihre aktuelle Ausbildung zu sprechen kommen. Wenn Sie an den Unterricht in der Berufsschule denken – wie sehr treffen die folgenden Aussagen zu?<br>Im Unterricht wird häufig das Wichtigste nochmals zusammengefasst.<br><br>--in: <<Vorgaben vorlesen.>><br><br>--we:<br>1: trifft gar nicht zu<br>2: trifft eher nicht zu<br>3: trifft eher zu<br>4: trifft völlig zu<br>**BUTTONS: verweigert (-97), weiß nicht (-98)**<br><br>--af: **goto 61103**<br>--end-- |

| | |
|---|---|
| **61103** | --va: **t_aquda_02i**<br>--fn: **61103**<br><br>--vb: Ausbildungsqualität Berufsschule: Hilfestellung<br>--fr: (Wenn Sie an den Unterricht in der Berufsschule denken – wie sehr treffen die folgenden Aussagen zu?)<br>Wenn ich zusätzlich Hilfe brauche, bekomme ich sie von den meisten Lehrerinnen und Lehrern.<br><br>--in: <<Vorgaben vorlesen.>><br><br>--we:<br>1: trifft gar nicht zu<br>2: trifft eher nicht zu<br>3: trifft eher zu<br>4: trifft völlig zu<br>**BUTTONS: verweigert (-97), weiß nicht (-98)**<br><br>--af: **goto 61104**<br>--end-- |
| **61104** | --va: **t_aquda_03i**<br>--fn: **61104**<br><br>--vb: Ausbildungsqualität Berufsschule: Kommunikation bei Problemen<br>--fr: (Wenn Sie an den Unterricht in der Berufsschule denken – wie sehr treffen die folgenden Aussagen zu?)<br>Unsere Lehrerinnen und Lehrer reden mit uns, wenn uns etwas nicht gefällt.<br><br>--in: <<Vorgaben bei Bedarf vorlesen.>><br><br>--we:<br>1: trifft gar nicht zu<br>2: trifft eher nicht zu<br>3: trifft eher zu<br>4: trifft völlig zu<br>**BUTTONS: verweigert (-97), weiß nicht (-98)**<br><br>--af: **goto 61105**<br>--end-- |

| | |
|---|---|
| **61105** | --va: **t_aquda_04i**<br>--fn: **61105**<br><br>--vb: Ausbildungsqualität Berufsschule: Schwierigkeitsgrad Aufgaben<br>--fr: (Wenn Sie an den Unterricht in der Berufsschule denken – wie sehr treffen die folgenden Aussagen zu?)<br>Im Unterricht machen wir oft Aufgaben, bei denen man wirklich sieht, ob man etwas verstanden hat.<br><br>--in: <<Vorgaben bei Bedarf vorlesen.>><br><br>--we:<br>1: trifft gar nicht zu<br>2: trifft eher nicht zu<br>3: trifft eher zu<br>4: trifft völlig zu<br>**BUTTONS: verweigert (-97), weiß nicht (-98)**<br><br>--af: **goto 61106**<br>--end-- |
| **61106** | --va: **t_aquda_05i**<br>--fn: **61106**<br><br>--vb: Ausbildungsqualität Berufsschule: Typen von Aufgabenstellungen<br>--fr: (Wenn Sie an den Unterricht in der Berufsschule denken – wie sehr treffen die folgenden Aussagen zu?)<br>Im Unterricht sind die Übungsaufgaben ähnlich, aber doch immer wieder anders, sodass man genau aufpassen muss.<br><br>--in: <<Vorgaben bei Bedarf vorlesen.>><br><br>--we:<br>1: trifft gar nicht zu<br>2: trifft eher nicht zu<br>3: trifft eher zu<br>4: trifft völlig zu<br>**BUTTONS: verweigert (-97), weiß nicht (-98)**<br><br>--af: **goto 61107**<br>--end-- |

| | |
|---|---|
| **61107** | --va: **t_aquda_06i**<br>--fn: **61107**<br><br>--vb: Ausbildungsqualität Berufsschule: Theoretische Einbettung<br>--fr: (Wenn Sie an den Unterricht in der Berufsschule denken – wie sehr treffen die folgenden Aussagen zu?)<br>Arbeiten, die im Betrieb oder der Einrichtung erlernt werden, werden auch in der Schule behandelt.<br><br>--in: <<Vorgaben bei Bedarf vorlesen. Einrichtung meint beispielsweise ein Krankenhaus, ein Pflegeheim oder ähnliches. >><br><br>--we:<br>1: trifft gar nicht zu<br>2: trifft eher nicht zu<br>3: trifft eher zu<br>4: trifft völlig zu<br>**BUTTONS: verweigert (-97), weiß nicht (-98)**<br><br>--af: **goto 61108**<br>--end-- |
| **61108** | --va: **t_aquda_07i**<br>--fn: **61108**<br><br>--vb: Ausbildungsqualität Berufsschule: Kooperation Schule-Betrieb<br>--fr: (Wenn Sie an den Unterricht in der Berufsschule denken – wie sehr treffen die folgenden Aussagen zu?)<br>Es gibt Projekte in der Ausbildung, die vom Betrieb oder der Einrichtung und der Berufsschule gemeinsam geplant und durchgeführt werden.<br><br>--in: <<Vorgaben bei Bedarf vorlesen. Einrichtung meint beispielsweise ein Krankenhaus, ein Pflegeheim oder ähnliches. >><br><br>--we:<br>1: trifft gar nicht zu<br>2: trifft eher nicht zu<br>3: trifft eher zu<br>4: trifft völlig zu<br>**BUTTONS: verweigert (-97), weiß nicht (-98)**<br><br>--af: **goto 61109**<br>--end-- |

| | |
|---|---|
| **61109** | --va: **t_aquda_08i**<br>--fn: **61109**<br><br>--vb: Ausbildungsqualität Ausbildungsbetrieb: Transparenz Betriebsstruktur<br>--fr: Wenn Sie nun an die Ausbildungssituation in Ihrem Betrieb oder der Einrichtung denken – wie sehr treffen die folgenden Aussagen zu?<br>Die Struktur des Betriebs oder der Einrichtung ist für mich durchschaubar.<br><br>--in: << Vorgaben bei Bedarf vorlesen. Struktur meint beispielsweise, welche Abteilungen es gibt und welche Aufgaben diese jeweils haben.>><br><br>--we:<br>1: trifft gar nicht zu<br>2: trifft eher nicht zu<br>3: trifft eher zu<br>4: trifft völlig zu<br>**BUTTONS: verweigert (-97), weiß nicht (-98)**<br><br>--af: **goto 61110**<br>--end-- |
| **61110** | --va: **t_aquda_09i**<br>--fn: **61110**<br><br>--vb: Ausbildungsqualität Ausbildungsbetrieb: Ansprechpartner<br>--fr: (Wenn Sie an die Ausbildungssituation in Ihrem Betrieb oder der Einrichtung denken – wie sehr treffen die folgenden Aussagen zu?)<br>Wenn ich mit einer Arbeitsaufgabe nicht zurechtkomme, steht jederzeit eine Ansprechpartnerin oder ein Ansprechpartner zur Verfügung.<br><br>--in: <<Vorgaben bei Bedarf vorlesen.>><br><br>--we:<br>1: trifft gar nicht zu<br>2: trifft eher nicht zu<br>3: trifft eher zu<br>4: trifft völlig zu<br>**BUTTONS: verweigert (-97), weiß nicht (-98)**<br><br>--af: **goto 61111**<br>--end-- |

| | |
|---|---|
| **61111** | --va: **t_aquda_10i**<br>--fn: **61111**<br><br>--vb: Ausbildungsqualität Ausbildungsbetrieb: Respektvoller Umgang<br>--fr: (Wenn Sie an die Ausbildungssituation in Ihrem Betrieb oder der Einrichtung denken – wie sehr treffen die folgenden Aussagen zu?)<br>Von Vorgesetzten werde ich respektvoll behandelt.<br><br>--in: <<Vorgaben bei Bedarf vorlesen.>><br><br>--we:<br>1: trifft gar nicht zu<br>2: trifft eher nicht zu<br>3: trifft eher zu<br>4: trifft völlig zu<br>**BUTTONS: verweigert (-97), weiß nicht (-98)**<br><br>--af: **goto 61112**<br>--end-- |
| **61112** | --va: **t_aquda_11i**<br>--fn: **61112**<br><br>--vb: Ausbildungsqualität Ausbildungsbetrieb: Ganzheitlichkeit Aufgaben<br>--fr: (Wenn Sie an die Ausbildungssituation in Ihrem Betrieb oder der Einrichtung denken – wie sehr treffen die folgenden Aussagen zu?)<br>Ich führe nicht nur einzelne Arbeitsschritte durch, sondern werde auch in größere Aufgaben mit einbezogen.<br><br>--in: <<Vorgaben bei Bedarf vorlesen.>><br><br>--we:<br>1: trifft gar nicht zu<br>2: trifft eher nicht zu<br>3: trifft eher zu<br>4: trifft völlig zu<br>**BUTTONS: verweigert (-97), weiß nicht (-98)**<br><br>--af: **goto 61113**<br>--end-- |

| | |
|---|---|
| **61113** | --va: **t_aquda_12i**<br>--fn: **61113**<br><br>--vb: Ausbildungsqualität Ausbildungsbetrieb: Abwechslungsreichtum Aufgaben<br>--fr: (Wenn Sie an die Ausbildungssituation in Ihrem Betrieb oder der Einrichtung denken – wie sehr treffen die folgenden Aussagen zu?)<br>Die Arbeitsaufgaben sind vielseitig und abwechslungsreich.<br><br>--in: <<Vorgaben bei Bedarf vorlesen.>><br><br>--we:<br>1: trifft gar nicht zu<br>2: trifft eher nicht zu<br>3: trifft eher zu<br>4: trifft völlig zu<br>**BUTTONS: verweigert (-97), weiß nicht (-98)**<br><br>--af: **goto 61113Z**<br>--end-- |
| **61113Z** | --va: **[ZS] zsaüam2**<br>--fn: **61113Z**<br><br>--vb: Zeitstempel 2 Ausbildungsqualität<br>--fr: [ZS] Zeitstempel 2 Ausbildungsqualität<br><br>--af:<br>**if (h_abo = 1) goto 61137Z**<br>**if (h_abo = 2) goto 61114**<br>--end-- |

| | |
|---|---|
| **61114** | --va: **t_aquaba_01i**<br>--fn: **61114**<br><br>--vb: Ausbildungsqualität fachtheoretischer Ausbildungsteil: Zusammenfassung<br>--fr:<br>**if (h_cohort = 4)**<br>Wenn Sie an den schulischen Teil Ihrer Ausbildung denken – wie sehr treffen die folgenden Aussagen zu?<br>Im Unterricht wird häufig das Wichtigste nochmals zusammengefasst.<br><br>**if (h_cohort = 3)**<br>Wir möchten gerne noch einmal auf Ihre aktuelle Ausbildung zu sprechen kommen. Wenn Sie an den schulischen Teil Ihrer Ausbildung denken – wie sehr treffen die folgenden Aussagen zu?<br>Im Unterricht wird häufig das Wichtigste nochmals zusammengefasst.<br><br>--in: <<Vorgaben vorlesen.>><br><br>--we:<br>1: trifft gar nicht zu<br>2: trifft eher nicht zu<br>3: trifft eher zu<br>4: trifft völlig zu<br>**BUTTONS: verweigert (-97), weiß nicht (-98)**<br><br>--af: **goto 61115**<br>--end-- |
| **61115** | --va: **t_aquaba_02i**<br>--fn: **61115**<br><br>--vb: Ausbildungsqualität fachtheoretischer Ausbildungsteil: Hilfestellung<br>--fr: (Wenn Sie an den schulischen Teil Ihrer Ausbildung denken – wie sehr treffen die folgenden Aussagen zu?)<br>Wenn ich zusätzlich Hilfe brauche, bekomme ich sie von den meisten Lehrerinnen und Lehrern.<br><br>--in: <<Vorgaben vorlesen.>><br><br>--we:<br>1: trifft gar nicht zu<br>2: trifft eher nicht zu<br>3: trifft eher zu<br>4: trifft völlig zu<br>**BUTTONS: verweigert (-97), weiß nicht (-98)**<br><br>--af: **goto 61116**<br>--end-- |

| | |
|---|---|
| **61116** | --va: **t_aquaba_03i**<br>--fn: **61116**<br><br>--vb: Ausbildungsqualität fachtheoretischer Ausbildungsteil: Kommunikation bei Problemen<br>--fr: (Wenn Sie an den schulischen Teil Ihrer Ausbildung denken – wie sehr treffen die folgenden Aussagen zu?)<br>Unsere Lehrerinnen und Lehrer reden mit uns, wenn uns etwas nicht gefällt.<br><br>--in: <<Vorgaben bei Bedarf vorlesen.>><br><br>--we:<br>1: trifft gar nicht zu<br>2: trifft eher nicht zu<br>3: trifft eher zu<br>4: trifft völlig zu<br>**BUTTONS: verweigert (-97), weiß nicht (-98)**<br><br>--af: **goto 61117**<br>--end-- |
| **61117** | --va: **t_aquaba_04i**<br>--fn: **61117**<br><br>--vb: Ausbildungsqualität fachtheoretischer Ausbildungsteil: Schwierigkeitsgrad Aufgaben<br>--fr: (Wenn Sie an den schulischen Teil Ihrer Ausbildung denken – wie sehr treffen die folgenden Aussagen zu?)<br>Im Unterricht machen wir oft Aufgaben, bei denen man wirklich sieht ob, man etwas verstanden hat.<br><br>--in: <<Vorgaben bei Bedarf vorlesen.>><br><br>--we:<br>1: trifft gar nicht zu<br>2: trifft eher nicht zu<br>3: trifft eher zu<br>4: trifft völlig zu<br>**BUTTONS: verweigert (-97), weiß nicht (-98)**<br><br>--af: **goto 61118**<br>--end-- |

| | |
|---|---|
| **61118** | --va: **t_aquaba_05i**<br>--fn: **61118**<br><br>--vb: Ausbildungsqualität fachtheoretischer Ausbildungsteil: Typen von Aufgabenstellungen<br>--fr: (Wenn Sie an den schulischen Teil Ihrer Ausbildung denken – wie sehr treffen die folgenden Aussagen zu?)<br>Im Unterricht sind die Übungsaufgaben ähnlich, aber doch immer wieder anders, sodass man genau aufpassen muss.<br><br>--in: <<Vorgaben bei Bedarf vorlesen.>><br><br>--we:<br>1: trifft gar nicht zu<br>2: trifft eher nicht zu<br>3: trifft eher zu<br>4: trifft völlig zu<br>**BUTTONS: verweigert (-97), weiß nicht (-98)**<br><br>--af: **goto 61119**<br>--end-- |
| **61119** | --va: **t_aquaba_06i**<br>--fn: **61119**<br><br>--vb: Ausbildungsqualität fachtheoretischer Ausbildungsteil: Theoretische Einbettung<br>--fr: (Wenn Sie an den schulischen Teil Ihrer Ausbildung denken – wie sehr treffen die folgenden Aussagen zu?)<br>Arbeiten, die im praktischen Teil der Ausbildung erlernt werden, werden auch in der Schule behandelt.<br><br>--in: <<Vorgaben bei Bedarf vorlesen.>><br><br>--we:<br>1: trifft gar nicht zu<br>2: trifft eher nicht zu<br>3: trifft eher zu<br>4: trifft völlig zu<br>**BUTTONS: verweigert (-97), weiß nicht (-98)**<br><br>--af: **goto 61120**<br>--end-- |

| | |
|---|---|
| **61120** | --va: **t_aquaba_07i**<br>--fn: **61120**<br><br>--vb: Ausbildungsqualität fachpraktischer Ausbildungsteil: Ansprachpartner<br>--fr: Wenn Sie nun an den praktischen Teil Ihrer Ausbildung denken – wie sehr treffen die folgenden Aussagen zu?<br>Wenn ich mit einer Arbeitsaufgabe nicht zurechtkomme, steht jederzeit eine Ansprechpartnerin oder ein Ansprechpartner zur Verfügung.<br><br>--in: <<Vorgaben bei Bedarf vorlesen.>><br><br>--we:<br>1: trifft gar nicht zu<br>2: trifft eher nicht zu<br>3: trifft eher zu<br>4: trifft völlig zu<br>**BUTTONS: verweigert (-97), weiß nicht (-98)**<br><br>--af: **goto 61121**<br>--end-- |
| **61121** | --va: **t_aquaba_08i**<br>--fn: **61121**<br><br>--vb: Ausbildungsqualität fachpraktischer Ausbildungsteil: Respektvoller Umgang<br>--fr: (Wenn Sie an den praktischen Teil Ihrer Ausbildung denken – wie sehr treffen die folgenden Aussagen zu?)<br>Von Ausbilderinnen und Ausbildern werde ich respektvoll behandelt.<br><br>--in: <<Vorgaben bei Bedarf vorlesen.>><br><br>--we:<br>1: trifft gar nicht zu<br>2: trifft eher nicht zu<br>3: trifft eher zu<br>4: trifft völlig zu<br>**BUTTONS: verweigert (-97), weiß nicht (-98)**<br><br>--af: **goto 61122**<br>--end-- |

| | |
|---|---|
| **61122** | --va: **t_aquaba_09i**<br>--fn: **61122**<br><br>--vb: Ausbildungsqualität fachpraktischer Ausbildungsteil: Schwierigkeitsgrad Aufgaben<br>--fr: (Wenn Sie an den praktischen Teil Ihrer Ausbildung denken – wie sehr treffen die folgenden Aussagen zu?)<br>Die Aufgaben, die ich bearbeite, sind weder zu leicht noch zu schwer, sondern genau richtig.<br><br>--in: <<Vorgaben bei Bedarf vorlesen.>><br><br>--we:<br>1: trifft gar nicht zu<br>2: trifft eher nicht zu<br>3: trifft eher zu<br>4: trifft völlig zu<br>**BUTTONS: verweigert (-97), weiß nicht (-98)**<br><br>--af: **goto 61123**<br>--end-- |
| **61123** | --va: **t_aquaba_10i**<br>--fn: **61123**<br><br>--vb: Ausbildungsqualität fachpraktischer Ausbildungsteil: Abwechslungsreichtum Aufgaben<br>--fr: (Wenn Sie an den praktischen Teil Ihrer Ausbildung denken – wie sehr treffen die folgenden Aussagen zu?)<br>Die Arbeitsaufgaben sind vielseitig und abwechslungsreich.<br><br>--in: <<Vorgaben bei Bedarf vorlesen.>><br><br>--we:<br>1: trifft gar nicht zu<br>2: trifft eher nicht zu<br>3: trifft eher zu<br>4: trifft völlig zu<br>**BUTTONS: verweigert (-97), weiß nicht (-98)**<br><br>--af: **goto 61124**<br>--end-- |

| | |
|---|---|
| **61124** | --va: **t_aquaba_11i**<br>--fn: **61124**<br><br>--vb: Ausbildungsqualität Bildungsträger allgemein: Bewältigung Ausbildung<br>--fr: Wenn Sie an die sozialpädagogische Unterstützung bei Ihrem Bildungsträger denken – wie sehr treffen die folgenden Aussagen zu?<br>Die sozialpädagogische Betreuung hilft mir bei der Bewältigung meiner Ausbildung.<br><br>--in: <<Vorgaben bei Bedarf vorlesen. Sozialpädagogische Betreuung meint die Betreuerinnen und Betreuer bei Ihrem Bildungsträger, die Sie während der Ausbildung begleiten und als Ansprechpartner zur Verfügung stehen.>><br><br>--we:<br>1: trifft gar nicht zu<br>2: trifft eher nicht zu<br>3: trifft eher zu<br>4: trifft völlig zu<br>**BUTTONS: verweigert (-97), weiß nicht (-98)**<br><br>--af: **goto 61125**<br>--end-- |
| **61125** | --va: **t_aquaba_12i**<br>--fn: **61125**<br><br>--vb: Ausbildungsqualität Bildungsträger allgemein: Persönliche Probleme<br>--fr: (Wenn Sie an die sozialpädagogische Unterstützung bei Ihrem Bildungsträger denken – wie sehr treffen die folgenden Aussagen zu?)<br>Die sozialpädagogische Betreuung hilft mir bei der Bewältigung persönlicher Probleme.<br><br>--in: <<Vorgaben bei Bedarf vorlesen. Sozialpädagogische Betreuung meint die Betreuerinnen und Betreuer bei Ihrem Bildungsträger, die Sie während der Ausbildung begleiten und als Ansprechpartner zur Verfügung stehen.>><br><br>--we:<br>1: trifft gar nicht zu<br>2: trifft eher nicht zu<br>3: trifft eher zu<br>4: trifft völlig zu<br>**BUTTONS: verweigert (-97), weiß nicht (-98)**<br><br>--af: **goto 61125Z**<br>--end-- |

| | |
|---|---|
| **61125Z** | --va: **[ZS] zsaüam3**<br>--fn: **61125Z**<br><br>--vb: Zeitstempel 3 Ausbildungsqualität<br>--fr: [ZS] Zeitstempel 3 Ausbildungsqualität<br><br>--af:<br>**if (h_abo = 2) goto 61137Z**<br>**if (h_abo = 3) goto 61126**<br>--end-- |
| **61126** | --va: **t_aquva_01i**<br>--fn: **61126**<br><br>--vb: Ausbildungsqualität Berufsschule oder Berufskolleg: Regelklarheit<br>--fr:<br>**if (h_cohort = 4)**<br>Wenn Sie an den Unterricht in der Berufsschule oder dem Berufskolleg denken – wie sehr treffen die folgenden Aussagen zu?<br>Im Unterricht gibt es klare Regeln, an die wir uns halten müssen.<br><br>**if (h_cohort = 3)**<br>Wir möchten gerne noch einmal auf Ihre aktuelle Ausbildung zu sprechen kommen. Wenn Sie an den Unterricht in der Berufsschule oder dem Berufskolleg denken – wie sehr treffen die folgenden Aussagen zu?<br>Im Unterricht gibt es klare Regeln, an die wir uns halten müssen.<br><br>--in: <<Vorgaben vorlesen.>><br><br>--we:<br>1: trifft gar nicht zu<br>2: trifft eher nicht zu<br>3: trifft eher zu<br>4: trifft völlig zu<br>**BUTTONS: verweigert (-97), weiß nicht (-98)**<br><br>--af: **goto 61127**<br>--end-- |

| | |
|---|---|
| **61127** | --va: **t_aquva_02i**<br>--fn: **61127**<br><br>--vb: Ausbildungsqualität Berufsschule oder Berufskolleg: Planung<br>--fr: (Wenn Sie an den Unterricht in der Berufsschule oder dem Berufskolleg denken – wie sehr treffen die folgenden Aussagen zu?)<br>Alles, was wir machen, ist sorgfältig geplant.<br><br>--in: <<Vorgaben vorlesen.>><br><br>--we:<br>1: trifft gar nicht zu<br>2: trifft eher nicht zu<br>3: trifft eher zu<br>4: trifft völlig zu<br>**BUTTONS: verweigert (-97), weiß nicht (-98)**<br><br>--af: **goto 61128**<br>--end-- |
| **61128** | --va: **t_aquva_03i**<br>--fn: **61128**<br><br>--vb: Ausbildungsqualität Berufsschule oder Berufskolleg: Zusammenfassung<br>--fr: (Wenn Sie an den Unterricht in der Berufsschule oder dem Berufskolleg denken – wie sehr treffen die folgenden Aussagen zu?)<br>Im Unterricht wird häufig das Wichtigste nochmals zusammengefasst.<br><br>--in: <<Vorgaben bei Bedarf vorlesen.>><br><br>--we:<br>1: trifft gar nicht zu<br>2: trifft eher nicht zu<br>3: trifft eher zu<br>4: trifft völlig zu<br>**BUTTONS: verweigert (-97), weiß nicht (-98)**<br><br>--af: **goto 61129**<br>--end-- |

| | |
|---|---|
| **61129** | --va: **t_aquva_04i**<br>--fn: **61129**<br><br>--vb: Ausbildungsqualität Berufsschule oder Berufskolleg: Reflexionszeit<br>--fr: (Wenn Sie an den Unterricht in der Berufsschule oder dem Berufskolleg denken – wie sehr treffen die folgenden Aussagen zu?)<br>Die meisten Lehrerinnen und Lehrer lassen uns bei Fragen genug Zeit zum Nachdenken.<br><br>--in: <<Vorgaben bei Bedarf vorlesen.>><br><br>--we:<br>1: trifft gar nicht zu<br>2: trifft eher nicht zu<br>3: trifft eher zu<br>4: trifft völlig zu<br>**BUTTONS: verweigert (-97), weiß nicht (-98)**<br><br>--af: **goto 61130**<br>--end-- |
| **61130** | --va: **t_aquva_05i**<br>--fn: **61130**<br><br>--vb: Ausbildungsqualität Berufsschule oder Berufskolleg: Hilfestellung<br>--fr: (Wenn Sie an den Unterricht in der Berufsschule oder dem Berufskolleg denken – wie sehr treffen die folgenden Aussagen zu?)<br>Wenn ich zusätzlich Hilfe brauche, bekomme ich sie von den meisten Lehrerinnen und Lehrern.<br><br>--in: <<Vorgaben bei Bedarf vorlesen.>><br><br>--we:<br>1: trifft gar nicht zu<br>2: trifft eher nicht zu<br>3: trifft eher zu<br>4: trifft völlig zu<br>**BUTTONS: verweigert (-97), weiß nicht (-98)**<br><br>--af: **goto 61131**<br>--end-- |

| | |
|---|---|
| **61131** | --va: **t_aquva_06i**<br>--fn: **61131**<br><br>--vb: Ausbildungsqualität Berufsschule oder Berufskolleg: Kommunikation bei Problemen<br>--fr: (Wenn Sie an den Unterricht in der Berufsschule oder dem Berufskolleg denken – wie sehr treffen die folgenden Aussagen zu?)<br>Unsere Lehrerinnen und Lehrer reden mit uns, wenn uns etwas nicht gefällt.<br><br>--in: <<Vorgaben bei Bedarf vorlesen.>><br><br>--we:<br>1: trifft gar nicht zu<br>2: trifft eher nicht zu<br>3: trifft eher zu<br>4: trifft völlig zu<br>**BUTTONS: verweigert (-97), weiß nicht (-98)**<br><br>--af: **goto 61132**<br>--end-- |
| **61132** | --va: **t_aquva_07i**<br>--fn: **61132**<br><br>--vb: Ausbildungsqualität Berufsschule oder Berufskolleg: Verhältnis zu Lehrkräften<br>--fr: (Wenn Sie an den Unterricht in der Berufsschule oder dem Berufskolleg denken – wie sehr treffen die folgenden Aussagen zu?)<br>Die Schülerinnen und Schüler kommen mit den meisten Lehrerinnen und Lehrern gut aus.<br><br>--in: <<Vorgaben bei Bedarf vorlesen.>><br><br>--we:<br>1: trifft gar nicht zu<br>2: trifft eher nicht zu<br>3: trifft eher zu<br>4: trifft völlig zu<br>**BUTTONS: verweigert (-97), weiß nicht (-98)**<br><br>--af: **goto 61133**<br>--end-- |

| | |
|---|---|
| **61133** | --va: **t_aquva_08i**<br>--fn: **61133**<br><br>--vb: Ausbildungsqualität Berufsschule oder Berufskolleg: Schwierigkeitsgrad Aufgaben<br>--fr: (Wenn Sie an den Unterricht in der Berufsschule oder dem Berufskolleg denken – wie sehr treffen die folgenden Aussagen zu?)<br>Im Unterricht machen wir oft Aufgaben, bei denen man wirklich sieht, ob man etwas verstanden hat.<br><br>--in: <<Vorgaben bei Bedarf vorlesen.>><br><br>--we:<br>1: trifft gar nicht zu<br>2: trifft eher nicht zu<br>3: trifft eher zu<br>4: trifft völlig zu<br>**BUTTONS: verweigert (-97), weiß nicht (-98)**<br><br>--af: **goto 61134**<br>--end-- |
| **61134** | --va: **t_aquva_09i**<br>--fn: **61134**<br><br>--vb: Ausbildungsqualität Berufsschule oder Berufskolleg: Vermittlungsfähigkeit<br>--fr: (Wenn Sie an den Unterricht in der Berufsschule oder dem Berufskolleg denken – wie sehr treffen die folgenden Aussagen zu?)<br>Die meisten Lehrerinnen und Lehrer können gut erklären.<br><br>--in: <<Vorgaben bei Bedarf vorlesen.>><br><br>--we:<br>1: trifft gar nicht zu<br>2: trifft eher nicht zu<br>3: trifft eher zu<br>4: trifft völlig zu<br>**BUTTONS: verweigert (-97), weiß nicht (-98)**<br><br>--af: **goto 61135**<br>--end-- |

| | |
|---|---|
| **61135** | --va: **t_aquva_10i**<br>--fn: **61135**<br><br>--vb: Ausbildungsqualität Berufsschule oder Berufskolleg: Interesse für Lernfortschritte<br>--fr: (Wenn Sie an den Unterricht in der Berufsschule oder dem Berufskolleg denken – wie sehr treffen die folgenden Aussagen zu?)<br>Im Unterricht wenden wir das Gelernte auch auf andere Dinge an.<br><br>--in: <<Vorgaben bei Bedarf vorlesen.>><br><br>--we:<br>1: trifft gar nicht zu<br>2: trifft eher nicht zu<br>3: trifft eher zu<br>4: trifft völlig zu<br>**BUTTONS: verweigert (-97), weiß nicht (-98)**<br><br>--af: **goto 61136**<br>--end-- |
| **61136** | --va: **t_aquva_11i**<br>--fn: **61136**<br><br>--vb: Ausbildungsqualität Berufsschule oder Berufskolleg: Typen von Aufgabenstellungen<br>--fr: (Wenn Sie an den Unterricht in der Berufsschule oder dem Berufskolleg denken – wie sehr treffen die folgenden Aussagen zu?)<br>Im Unterricht sind die Übungsaufgaben ähnlich, aber doch immer wieder anders, sodass man genau aufpassen muss.<br><br>--in: <<Vorgaben bei Bedarf vorlesen.>><br><br>--we:<br>1: trifft gar nicht zu<br>2: trifft eher nicht zu<br>3: trifft eher zu<br>4: trifft völlig zu<br>**BUTTONS: verweigert (-97), weiß nicht (-98)**<br><br>--af: **goto 61137**<br>--end-- |

| | |
|---|---|
| **61137** | --va: **t_aquva_12i**<br>--fn: **61137**<br><br>--vb: Ausbildungsqualität Berufsschule oder Berufskolleg: Genetisch-sokratisches Vorgehen<br>--fr: (Wenn Sie an den Unterricht in der Berufsschule oder dem Berufskolleg denken – wie sehr treffen die folgenden Aussagen zu?)<br>Im Unterricht akzeptieren die meisten Lehrerinnen und Lehrer auch Fehler und lassen uns damit weitermachen, bis wir selbst sehen, dass etwas nicht stimmt.<br><br>--in: <<Vorgaben bei Bedarf vorlesen.>><br><br>--we:<br>1: trifft gar nicht zu<br>2: trifft eher nicht zu<br>3: trifft eher zu<br>4: trifft völlig zu<br>**BUTTONS: verweigert (-97), weiß nicht (-98)**<br><br>--af: **goto 61137Z**<br>--end-- |
| **61137Z** | --va: **[ZS] zsaüam4**<br>--fn: **61137Z**<br><br>--vb: Zeitstempel 4 Ausbildungsqualität<br>--fr: [ZS] Zeitstempel 4 Ausbildungsqualität<br><br>--af:<br>**if (h_cohort = 4 OR (h_cohort = 3 & 30603 = 1)) goto 61147Z (Modul 61bÜAM_SC3P_SC4)**<br>**if (h_cohort = 3 & 30603 = 2) goto 30610Z (Modul 30X_out_SC3P)**<br>--end-- |

| | |
|---|---|
| | --st: **61bÜAM_SC3P_SC4 Übergang in den Arbeitsmarkt prospektiv**<br>**Panel-Befragung E68P B132HS und B135HS**<br><br>**Grundlage: 61ÜAM Haupterhebung B108 Panel, V1.01 Feldversion**<br>Hinweis: Bisheriges Modul 61ÜAM wurde jetzt in zwei Module gesplittet, 61aÜAM und 61bÜAM, da in SC3 unterschiedliche Zielgruppen für beide Teile vorgesehen sind. In diesem Teil nur noch der zweite Teil erhalten.<br><br>**Version 1.02**<br>**Stand: 22.05.2018**<br>--end-- |
| **61147Z** | --va: **[ZS] zsbüam1**<br>--fn: **61147Z**<br><br>--vb: Zeitstempel 1 Übergang Arbeitsmarkt<br>--fr: [ZS] Zeitstempel 1 Übergang Arbeitsmarkt<br><br>--af: **goto 61147a**<br><br>--ef: **Modul 61aÜAM_SC3P_SC4: h_cohort = 4 OR (h_cohort = 3 & 30603 = 1)**<br>--end-- |
| | --va: **[HILF] h_abo**<br><br>--vb: Ausbildungsort<br>--fr: [HILF] Ausbildungsort<br><br>--we:<br>1: betrieblich<br>2: außerbetrieblich oder unbekannt<br>3: schulisch oder kein Ausbildungsvertrag<br>--end-- |
| | --va: **[HILF] h_dual**<br><br>--vb: duale Ausbildung<br>--fr: [HILF] duale Ausbildung<br><br>--we:<br>1: duale Ausbildung<br>2: schulische Ausbildung<br>--end-- |

| | |
|---|---|
| **61147a** | --va: **caseid**<br>--fn: **61147a**<br><br>--vb: Personennummer<br>--fr: [AUTO] Personennummer<br><br>--ac:<br>**autoif (ANY(24119b = 1 & h_abort = 3)) h_abo = 3**<br>**autoif (ANY(24119b = 1 & h_abort = 2)) h_abo = 2**<br>**autoif (ANY(24119b = 1 & h_abort = 1)) h_abo = 1**<br>**autoif (ANY(24119b = 1 & 24111 = 1)) h_dual = 1**<br>**autoif (NO(24119b = 1 & 24111 = 1)) h_dual = 2**<br><br>--af: **goto 61147**<br>--end-- |
| **61147** | --va: **erwerb_1**<br>--fn: **61147**<br><br>--vb: Stellenwert Erwerbsarbeit<br>--fr: Wir würden gerne von Ihnen wissen, wie wichtig Ihnen unterschiedliche Bereiche Ihres Lebens sind: Wie wichtig ist es Ihnen zu arbeiten?<br><br>--in: <<Vorgaben vorlesen.>><br><br>--we:<br>1: sehr unwichtig<br>2: eher unwichtig<br>3: eher wichtig<br>4: sehr wichtig<br>**BUTTONS: verweigert (-97), weiß nicht (-98)**<br><br>--af: **goto 61148**<br>--end-- |

| | |
|---|---|
| **61148** | --va: **erwerb_2**<br>--fn: **61148**<br><br>--vb: Stellenwert Bildung<br>--fr: Wie wichtig sind Ihnen Schule beziehungsweise Ausbildung?<br><br>--in: <<Vorgaben vorlesen.>><br><br>--we:<br>1: sehr unwichtig<br>2: eher unwichtig<br>3: eher wichtig<br>4: sehr wichtig<br>**BUTTONS: verweigert (-97), weiß nicht (-98)**<br><br>--af: **goto 61149**<br>--end-- |
| **61149** | --va: **erwerb_3**<br>--fn: **61149**<br><br>--vb: Stellenwert gesellschaftliches Engagement<br>--fr: Wie wichtig ist es Ihnen, sich für andere einzusetzen, zum Beispiel anderen zu helfen oder sich ehrenamtlich oder sozial zu engagieren?<br><br>--in: <<Vorgaben bei Bedarf vorlesen.>><br><br>--we:<br>1: sehr unwichtig<br>2: eher unwichtig<br>3: eher wichtig<br>4: sehr wichtig<br>**BUTTONS: verweigert (-97), weiß nicht (-98)**<br><br>--af: **goto 61150**<br>--end-- |

| | |
|---|---|
| **61150** | --va: **erwerb_4**<br>--fn: **61150**<br><br>--vb: Stellenwert Freizeit<br>--fr: Und wie wichtig ist Ihnen Freizeit, zum Beispiel Kontakt mit Freunden, Hobbys, Sport, Entspannung?<br><br>--in: <<Vorgaben bei Bedarf vorlesen.>><br><br>--we:<br>1: sehr unwichtig<br>2: eher unwichtig<br>3: eher wichtig<br>4: sehr wichtig<br>**BUTTONS: verweigert (-97), weiß nicht (-98)**<br><br>--af: **goto 61151**<br>--end-- |
| **61151** | --va: **erwerb_5**<br>--fn: **61151**<br><br>--vb: Stellenwert Familie/Partnerschaft<br>--fr: Wie wichtig ist es Ihnen Kinder zu haben?<br><br>--in: <<Vorgaben bei Bedarf vorlesen.>><br><br>--we:<br>1: sehr unwichtig<br>2: eher unwichtig<br>3: eher wichtig<br>4: sehr wichtig<br>**BUTTONS: verweigert (-97), weiß nicht (-98)**<br><br>--af: **goto 61152**<br>--end-- |

| | |
|---|---|
| **61152** | --va: **erwerb_6**<br>--fn: **61152**<br><br>--vb: Relation Stellenwert 1<br>--fr: Was ist Ihnen am wichtigsten in Ihrem Leben? Bitte bringen Sie die eben genannten Lebensbereiche Arbeit, Schule beziehungsweise Ausbildung, sich für andere einzusetzen, Freizeit und Kinder in Ihre persönliche Reihenfolge, das Wichtigste zuerst. Was kommt bei Ihnen an erster Stelle?<br><br>--in: <<Vorgaben vorlesen.>><br><br>--we:<br>1: Arbeit<br>2: Schule beziehungsweise Ausbildung<br>3: sich für andere einzusetzen<br>4: Freizeit<br>5: Kinder<br>**BUTTONS: verweigert (-97), weiß nicht (-98)**<br><br>--af:<br>**if (61152 > 0) goto 61153**<br>**if (61152 = -97, -98) goto 61157**<br>--end-- |
| **61153** | --va: **erwerb_7**<br>--fn: **61153**<br><br>--vb: Relation Stellenwert 2<br>--fr: Und was kommt an zweiter Stelle?<br><br>--in: <<Die restlichen Kategorien bei Bedarf erneut vorlesen.>><br><br>--we:<br>**if (61152 <> 1)** 1: Arbeit<br>**if (61152 <> 2)** 2: Schule beziehungsweise Ausbildung<br>**if (61152 <> 3)** 3: sich für andere einzusetzen<br>**if (61152 <> 4)** 4: Freizeit<br>**if (61152 <> 5)** 5: Kinder<br>**BUTTONS: verweigert (-97), weiß nicht (-98)**<br><br>--af:<br>**if (61153 > 0) goto 61154**<br>**if (61153 = -97, -98) goto 61157**<br>--end-- |

| | |
|---|---|
| **61154** | --va: **erwerb_8**<br>--fn: **61154**<br><br>--vb: Relation Stellenwert 3<br>--fr: Und was kommt an dritter Stelle?<br><br>--in: <<Die restlichen Kategorien bei Bedarf erneut vorlesen.>><br><br>--we:<br>**if (61152 <> 1 & 61153 <> 1)** 1: Arbeit<br>**if (61152 <> 2 & 61153 <> 2)** 2: Schule beziehungsweise Ausbildung<br>**if (61152 <> 3 & 61153 <> 3)** 3: sich für andere einzusetzen<br>**if (61152 <> 4 & 61153 <> 4)** 4: Freizeit<br>**if (61152 <> 5 & 61153 <> 5)** 5: Kinder<br>**BUTTONS: verweigert (-97), weiß nicht (-98)**<br><br>--af:<br>**if (61154 > 0) goto 61155**<br>**if (61154 = -97, -98) goto 61157**<br>--end-- |
| **61155** | --va: **erwerb_9**<br>--fn: **61155**<br><br>--vb: Relation Stellenwert 4<br>--fr: Und was kommt an vierter Stelle?<br><br>--in: <<Die restlichen Kategorien bei Bedarf erneut vorlesen.>><br><br>--we:<br>**if (61152 <> 1 & 61153 <> 1 & 61154 <> 1)** 1: Arbeit<br>**if (61152 <> 2 & 61153 <> 2 & 61154 <> 2)** 2: Schule beziehungsweise Ausbildung<br>**if (61152 <> 3 & 61153 <> 3 & 61154 <> 3)** 3: sich für andere einzusetzen<br>**if (61152 <> 4 & 61153 <> 4 & 61154 <> 4)** 4: Freizeit<br>**if (61152 <> 5 & 61153 <> 5 & 61154 <> 5)** 5: Kinder<br>**BUTTONS: verweigert (-97), weiß nicht (-98)**<br><br>--af:<br>**if (61155 > 0) goto 61156**<br>**if (61155 = -97, -98) goto 61157**<br>--end-- |

| | |
|---|---|
| **61156** | --va: **erwerb_9a**<br>--fn: **61156**<br><br>--vb: Relation Stellenwert 5<br>--fr: [AUTO] Relation Stellenwert 5<br><br>--we:<br>1: Arbeit<br>2: Schule beziehungsweise Ausbildung<br>3: sich für andere einzusetzen<br>4: Freizeit<br>5: Kinder<br><br>--ac:<br>**autoif (61152 <> 1 & 61153 <> 1 & 61154 <> 1 & 61155 <> 1) 61156 = 1**<br>**autoif (61152 <> 2 & 61153 <> 2 & 61154 <> 2 & 61155 <> 2) 61156 = 2**<br>**autoif (61152 <> 3 & 61153 <> 3 & 61154 <> 3 & 61155 <> 3) 61156 = 3**<br>**autoif (61152 <> 4 & 61153 <> 4 & 61154 <> 4 & 61155 <> 4) 61156 = 4**<br>**autoif (61152 <> 5 & 61153 <> 5 & 61154 <> 5 & 61155 <> 5) 61156 = 5**<br><br>--af: **goto 61157**<br>--end-- |
| **61157** | --va: **erwerb_10**<br>--fn: **61157**<br><br>--vb: Konzessionsbereitschaft Arbeitsbedingungen<br>--fr: Es gibt verschiedene Gründe, warum jemand, der arbeitslos ist, ein Stellenangebot ablehnen könnte. Uns interessiert im Folgenden, aus welchen Gründen !!Sie!! ein Stellenangebot ablehnen würden, obwohl Sie arbeitslos sind. Wie sehr stimmen Sie den folgenden Aussagen zu:<br>Ich würde ein Stellenangebot ablehnen, wenn die Arbeitsbedingungen nicht gut wären.<br><br>--in: <<Vorgaben vorlesen.>><br><br>--we:<br>1: trifft gar nicht zu<br>2: trifft eher nicht zu<br>3: trifft eher zu<br>4: trifft völlig zu<br>**BUTTONS: verweigert (-97), weiß nicht (-98)**<br><br>--af: **goto 61158**<br>--end-- |

| | |
|---|---|
| **61158** | --va: **erwerb_11**<br>--fn: **61158**<br><br>--vb: Konzessionsbereitschaft Umzug<br>--fr: Ich würde ein Jobangebot ablehnen, wenn ich für die Stelle umziehen müsste.<br><br>--in: <<Vorgaben vorlesen.>><br><br>--we:<br>1: trifft gar nicht zu<br>2: trifft eher nicht zu<br>3: trifft eher zu<br>4: trifft völlig zu<br>**BUTTONS: verweigert (-97), weiß nicht (-98)**<br><br>--af: **goto 61159**<br>--end-- |
| **61159** | --va: **erwerb_12**<br>--fn: **61159**<br><br>--vb: Konzessionsbereitschaft Verdienst<br>--fr: Ich würde ein Jobangebot ablehnen, wenn ich sehr wenig verdienen würde.<br><br>--in: <<Vorgaben bei Bedarf vorlesen.>><br><br>--we:<br>1: trifft gar nicht zu<br>2: trifft eher nicht zu<br>3: trifft eher zu<br>4: trifft völlig zu<br>**BUTTONS: verweigert (-97), weiß nicht (-98)**<br><br>--af: **goto 61160**<br>--end-- |

| | |
|---|---|
| **61160** | --va: **erwerb_13**<br>--fn: **61160**<br><br>--vb: Konzessionsbereitschaft Spaß<br>--fr: Ich würde ein Jobangebot ablehnen, wenn mir die Arbeit keinen Spaß machen würde.<br><br>--in: <<Vorgaben bei Bedarf vorlesen.>><br><br>--we:<br>1: trifft gar nicht zu<br>2: trifft eher nicht zu<br>3: trifft eher zu<br>4: trifft völlig zu<br>**BUTTONS: verweigert (-97), weiß nicht (-98)**<br><br>--af: **goto 61161**<br>--end-- |
| **61161** | --va: **erwerb_14**<br>--fn: **61161**<br><br>--vb: Konzessionsbereitschaft Familie<br>--fr: Ich würde ein Jobangebot ablehnen, wenn mir diese Arbeit nicht genug Zeit für meine Familie lassen würde.<br><br>--in: <<Vorgaben bei Bedarf vorlesen.>><br><br>--we:<br>1: trifft gar nicht zu<br>2: trifft eher nicht zu<br>3: trifft eher zu<br>4: trifft völlig zu<br>**BUTTONS: verweigert (-97), weiß nicht (-98)**<br><br>--af: **goto 61138**<br>--end-- |

| | |
|---|---|
| **61138** | --va: **ideal**<br>--fn: **61138**<br><br>--vb: Zukunftspläne idealistisch<br>--fr: Wenn es allein nach Ihren Wünschen gehen würde: Was würden Sie nach der Ausbildung am liebsten machen?<br><br>--in: << Vorgaben vorlesen.<br>Wenn Befragte/r sich nicht entscheiden kann und/oder mehrere Dinge am liebsten machen würde: „Wenn Sie sich entscheiden müssten: Was wäre Ihnen am wichtigsten?“>><br><br>--we:<br>1: arbeiten<br>2: noch eine Ausbildung machen<br>3: wieder zur Schule gehen<br>4: studieren<br>5: ein Praktikum machen<br>6: zu Hause bleiben und sich Zeit für die Familie nehmen (Elternzeit, sich um den Haushalt kümmern usw.)<br>7: Urlaub<br>8: arbeitslos sein<br>9: etwas anderes<br>**BUTTONS: verweigert (-97), weiß nicht (-98)**<br><br>--af:<br>**goto 61140**<br>--end-- |

| | |
|---|---|
| **61140** | --va: **real**<br>--fn: **61140**<br><br>--vb: Zukunftspläne realistisch<br>--fr: Und wenn Sie realistisch sind: Was glauben Sie, werden Sie nach der Ausbildung tatsächlich machen?<br><br>--in: << Vorgaben vorlesen.<br>Wenn Befragte/r mehrere Dinge machen wird: „Was werden Sie am meisten machen, bzw. wo werden Sie die meiste Zeit verbringen?“>><br><br>--we:<br>1: arbeiten<br>2: noch eine Ausbildung machen<br>3: wieder zur Schule gehen<br>4: studieren<br>5: ein Praktikum machen<br>6: zu Hause bleiben und sich Zeit für die Familie nehmen (Elternzeit, sich um den Haushalt kümmern usw.)<br>7: Urlaub<br>8: arbeitslos sein<br>9: etwas anderes<br>**BUTTONS: verweigert (-97), weiß nicht (-98)**<br><br>--af:<br>**goto 61141Z**<br>--end-- |
| **61141Z** | --va: **[ZS] zsbüam2**<br>--fn: **61141Z**<br><br>--vb: Zeitstempel 2 Übergang Arbeitsmarkt<br>--fr: [ZS] Zeitstempel 2 Übergang Arbeitsmarkt<br><br>--af: **goto 61142**<br>--end-- |

| | |
|---|---|
| **61142** | --va: **arbeitsuche_1**<br>--fn: **61142**<br><br>--vb: im erlernten Beruf arbeiten<br>--fr: Wollen Sie später gerne in dem Beruf arbeiten, den Sie gerade erlernen?<br><br>--we:<br>1: ja<br>2: nein<br>**BUTTONS: verweigert (-97), weiß nicht (-98)**<br><br>--af:<br>**if (h_dual = 1) goto 61143**<br>**if (h_dual = 2) goto 61145**<br>--end-- |
| **61143** | --va: **arbeitsuche_2**<br>--fn: **61143**<br><br>--vb: im Ausbildungsbetrieb arbeiten<br>--fr: Würden Sie gerne später in Ihrem Ausbildungsbetrieb arbeiten?<br><br>--in: << Wenn Befragte eine außerbetriebliche Ausbildung machen und darum diese Frage nicht beantworten können: „trifft nicht zu“ eingeben>><br><br>--we:<br>1: ja<br>2: nein<br>**BUTTONS: trifft nicht zu (-93), verweigert (-97), weiß nicht (-98)**<br><br>--af:<br>**if (61143 = -93) goto 61145**<br>**if (61143 <> -93) goto 61144**<br>--end-- |

| | |
|---|---|
| **61144** | --va: **arbeitsuche_3**<br>--fn: **61144**<br><br>--vb: Voraussichtliche Übernahme durch Ausbildungsbetrieb<br>--fr: Wie schätzen Sie Ihre Chance ein, nach der Ausbildung von Ihrem Ausbildungsbetrieb übernommen zu werden?<br><br>--in: << Vorgaben vorlesen.<br>Wenn Jugendliche eine außerbetriebliche Ausbildung machen und darum diese Frage nicht beantworten können: „trifft nicht zu“ eingeben>><br><br>--we:<br>1: sehr schlecht<br>2: eher schlecht<br>3: teils/teils<br>4: eher gut<br>5: sehr gut<br>**BUTTONS: trifft nicht zu (-93), verweigert (-97), weiß nicht (-98)**<br><br>--af: **goto 61145**<br>--end-- |
| **61145** | --va: **arbeitsuche_4**<br>--fn: **61145**<br><br>--vb: subjektive Chancenwahrnehmung eigener Beruf<br>--fr: Wie hoch sind Ihre Chancen, dass Sie nach Abschluss Ihrer Ausbildung in Ihrem Beruf eine Arbeitsstelle bekommen?<br><br>--in: << Vorgaben vorlesen. >><br><br>--we:<br>1: sehr gering<br>2: eher gering<br>3: eher hoch<br>4: sehr hoch<br>**BUTTONS: verweigert (-97), weiß nicht (-98)**<br><br>--af: **goto 61146**<br>--end-- |

| | |
|---|---|
| **61146** | --va: **arbeitsuche_5**<br>--fn: **61146**<br><br>--vb: Bewerbungsverhalten<br>--fr: Haben Sie schon angefangen, sich auf Arbeitsplätze zu bewerben?<br><br>--we:<br>1: ja<br>2: nein<br>**BUTTONS: verweigert (-97), weiß nicht (-98)**<br><br>--af: **goto 61146Z**<br>--end-- |
| **61146Z** | --va: **[ZS] zsbüam3**<br>--fn: **61146Z**<br><br>--vb: Zeitstempel 3 Übergang Arbeitsmarkt<br>--fr: [ZS] Zeitstempel 3 Übergang Arbeitsmarkt<br><br>--af: **goto 41200Z (Modul 41SozKaplab_SC3P_SC4)**<br>--end-- |

| | |
|---|---|
| | --st: **41SozKaplab_SC3P_SC4 Sozialkapital im letzten AB-Jahr Panel-Befragung E68P B132HS und B135HS**<br><br>**Grundlage: E6P Haupterhebung B108, Feldversion V1.01**<br><br>**Version 1.03**<br>**Stand: 05.07.2018**<br>--end-- |
| **41200Z** | --va: **[ZS] zssklab1**<br>--fn: **41200Z**<br><br>--vb: Zeitstempel<br>--fr: [ZS] Zeitstempel<br><br>--af: **goto 41201**<br><br>--ef:<br>**Modul 61bÜAM_SC3P_SC4: alle**<br>--end-- |
| | --va: **[HILF] h_etappe**<br><br>--vb: Etappenummer<br>--fr: [HILF] Etappenummer<br><br>--we:<br>6: Etappe 6<br>7: Etappe 7<br>8: Etappe 8<br>--end-- |
| **41201** | --va: **caseid**<br>--fn: **41201**<br><br>--vb: Personennummer<br>--fr: [AUTO] Personennummer<br><br>--ac: **autoif () h_etappe = 20101a**<br><br>--af: **goto 41202**<br>--end-- |
| **41202** | --va: **skaminfo**<br>--fn: **41202**<br><br>--vb: Sozialkapital - Information Job<br>--fr: Die folgenden Fragen beziehen sich auf Personen aus Ihrem persönlichen Umfeld, egal ob Sie sie sehr gut oder weniger gut kennen. |

| | |
|---|---|
| | Stellen Sie sich bitte vor, Sie suchen nach Abschluss der Ausbildung eine Arbeitsstelle. Wie wahrscheinlich ist es, dass jemand in Ihrem persönlichen Umfeld Sie über freie Arbeitsstellen in Deutschland informieren würde? Ist das sehr unwahrscheinlich, eher unwahrscheinlich, eher wahrscheinlich oder sehr wahrscheinlich?<br><br>--in: <<Mit persönlichem Umfeld meine ich z.B. Ihren Partner / Ihre Partnerin, Ihre Familie oder Verwandte, Ihre Freunde, (ehemalige) Arbeitskollegen, oder sonstige Bekannte.>><br><br>--we:<br>1: sehr unwahrscheinlich<br>2: eher unwahrscheinlich<br>3: eher wahrscheinlich<br>4: sehr wahrscheinlich<br>**BUTTONS: verweigert (-97), weiß nicht (-98)**<br><br>--af:<br>**If (41202 = 3, 4) goto 41203**<br>**If (41202 <> 3, 4) goto 41207Z**<br>--end-- |
| **41203** | --va: **skamipg (skamipg_1 / skamipg_2 / skamipg_3 / skamipg_4 / skamipg_5 / skamipg_6 / skamipg_7 / skamipg_8 / skamipg_9 / skamipg_nd / skamipg_vw / skamipg_wn)**<br>--fn: **41203**<br><br>--vb: Sozialkapital - Info Job: Partner / Mutter / Vater / Geschwister / Verwandte / Freunde / Kollegen / Lehrer / sonstige<br>--fr: **[MF]** An wen haben Sie gerade gedacht?<br><br>--in: <<Mehrfachnennungen möglich. Vorgaben vorlesen.>><br><br>--we:<br>**skamipg_1** 1: Ihren Partner/Ihre Partnerin<br>**skamipg_2** 2: Ihre Mutter<br>**skamipg_3** 3: Ihren Vater<br>**skamipg_4** 4: Ihre Geschwister<br>**skamipg_5** 5: andere Personen aus Ihrer Familie oder Verwandtschaft<br>**skamipg_6** 6: Ihre Freundinnen und Freunde<br>**skamipg_7** 7: Ihre (ehemaligen) Arbeitskolleginnen und Arbeitskollegen<br>**skamipg_8** 8: Ihre Lehrerinnen und Lehrer aus der Berufsschule<br>**skamipg_9** 9: sonstige Bekannte<br>**skamipg_nd**: niemand davon<br>**skamipg_vw**: verweigert<br>**skamipg_wn**: weiß nicht<br><br>[0: nicht genannt]<br>[1: genannt]<br>**BUTTONS: niemand davon [skamipg_nd], verweigert [skamipg_vw], weiß nicht [skamipg_wn]**<br><br>--ac:<br>**autoif ((skamipg_1 + skamipg_2 + skamipg_3 = 1) & (count (skamipg_4 + skamipg_5 + skamipg_6 + skamipg_7 + skamipg_8 + skamipg_9 = 0)) 41204 = 1** |

| | |
|---|---|
| | **autoif ((skamipg_1 + skamipg_2 + skamipg_3 = 2) & (count (skamipg_4 + skamipg_5 + skamipg_6 + skamipg_7 + skamipg_8 + skamipg_9 = 0)) 41204 = 2**<br>**autoif ((skamipg_1 + skamipg_2 + skamipg_3 = 3) & (count (skamipg_4 + skamipg_5 + skamipg_6 + skamipg_7 + skamipg_8 + skamipg_9 = 0)) 41204 = 3**<br><br>**autoif (skamipg_1 = 0 & skamipg_2 = 1 & skamipg_3 = 1 & skamipg_4 = 0 & skamipg_5 = 0 & skamipg_6 = 0 & skamipg_7 = 0 & skamipg_8 = 0 & skamipg_9 = 0) 41207 = 4**<br>**autoif (skamipg_1 = 0 & skamipg_2 = 1 & skamipg_3 = 0 & skamipg_4 = 0 & skamipg_5 = 0 & skamipg_6 = 0 & skamipg_7 = 0 & skamipg_8 = 0 & skamipg_9 = 0) 41207 = 7**<br>**autoif (skamipg_1 = 0 & skamipg_2 = 0 & skamipg_3 = 1 & skamipg_4 = 0 & skamipg_5 = 0 & skamipg_6 = 0 & skamipg_7 = 0 & skamipg_8 = 0 & skamipg_9 = 0) 41207 = 1**<br><br>--af:<br>**if (skamipg_4 = 1 OR skamipg_5 = 1 OR skamipg_6 = 1 OR skamipg_7 = 1 OR skamipg_8 = 1 OR skamipg_9 = 1) goto 41204**<br>**if (skamipg_4 = 0 & skamipg_5 = 0 & skamipg_6 = 0 & skamipg_7 = 0 & skamipg_8 = 0 & skamipg_9 = 0 & (skamipg_1 = 1 OR skamipg_2 = 1 OR skamipg_3 = 1)) goto 41205**<br>**if (skamipg_nd = 1 OR skamipg_vw = 1 OR skamipg_wn = 1) goto 41207Z**<br>--end-- |
| **41204** | --va: **skamipn**<br>--fn: **41204**<br><br>--vb: Sozialkapital - Info Job: Anzahl Personen<br>--fr: An wie viele Personen haben Sie insgesamt gedacht?<br><br>--in: <<Vorgaben vorlesen.>><br><br>--we:<br>1: eine Person<br>2: zwei Personen<br>3: mehr als zwei Personen<br>**BUTTONS: verweigert (-97), weiß nicht (-98)**<br><br>--af:<br>**if (41204 = 1 to 3) goto 41205**<br>**if (41204 = -97, -98) goto 41207Z**<br>--end-- |
| **41205** | --va: **skamimig**<br>--fn: **41205**<br><br>--vb: Sozialkapital: Info Job: Migration<br>--fr:<br>**if (41204 = 1)**<br>Stammen diese Person oder deren Eltern aus einem anderen Herkunftsland als Deutschland?<br><br>**if (41204 = 2)** |

| | |
|---|---|
| | Wie viele dieser Personen oder deren Eltern stammen aus einem anderen Herkunftsland als Deutschland: keine, eine oder beide?<br><br>**if (41204 = 3)**<br>Wie viele dieser Personen oder deren Eltern stammen aus einem anderen Herkunftsland als Deutschland? Sind das keine, fast keine, weniger als die Hälfte, ungefähr die Hälfte, mehr als die Hälfte, fast alle oder alle?<br><br>--in: <<Vorgaben nicht vorlesen. >><br><br>--we:<br>**if (41204 = 1)** 1: nein<br>**if (41204 = 2 to 3)** 1: keine<br>**if (41204 = 3)** 2: fast keine<br>**if (41204 = 3)** 3: weniger als die Hälfte<br>**if (41204 = 2)** 4: eine<br>**if (41204 = 3)** 4: ungefähr die Hälfte<br>**if (41204 = 3)** 5: mehr als die Hälfte<br>**if (41204 = 3)** 6: fast alle<br>**if (41204 = 1)** 7: ja<br>**if (41204 = 2)** 7: beide<br>**if (41204 = 3)** 7: alle<br>**BUTTONS: verweigert (-97), weiß nicht (-98)**<br><br>--af: **goto 41206**<br>--end-- |
| **41206** | --va: **skamiabi**<br>--fn: **41206**<br><br>--vb: Sozialkapital – Info Job : Abitur<br>--fr:<br>**if (41204 = 1)**<br>Und hat diese Person Abitur?<br><br>**if (41204 = 2)**<br>Und wie viele von diesen Personen haben Abitur: keine, eine oder beide?<br><br>**if (41204 = 3)**<br>Und wie viele von diesen Personen haben Abitur: keine, fast keine, weniger als die Hälfte, ungefähr die Hälfte, mehr als die Hälfte, fast alle oder alle?<br><br>--in: <<Vorgaben nicht vorlesen.>><br><br>--we:<br>**if (41204 = 1)** 1: nein<br>**if (41204 = 2 to 3)** 1: keine<br>**if (41204 = 3)** 2: fast keine<br>**if (41204 = 3)** 3: weniger als die Hälfte<br>**if (41204 = 2)** 4: eine<br>**if (41204 = 3)** 4: ungefähr die Hälfte |

| | |
|---|---|
| | **if (41204 = 3)** 5: mehr als die Hälfte<br>**if (41204 = 3)** 6: fast alle<br>**if (41204 = 1)** 7: ja<br>**if (41204 = 2)** 7: beide<br>**if (41204 = 3)** 7: alle<br>**BUTTONS: verweigert (-97), weiß nicht (-98)**<br><br>--af:<br>**if (skamipg_1 = 0 & skamipg_4 = 0 & skamipg_5 = 0 & skamipg_6 = 0 & skamipg_7 = 0 & skamipg_8 = 0 & skamipg_9 = 0) goto 41207Z**<br>**if (skamipg_1 = 1 OR skamipg_4 = 1 OR skamipg_5 = 1 OR skamipg_6 = 1 OR skamipg_7 = 1 OR skamipg_8 = 1 OR skamipg_9 = 1) goto 41207**<br>--end-- |
| **41207** | --va: **skamigen**<br>--fn: **41207**<br><br>--vb: Sozialkapital – Info Job : Geschlecht<br>--fr:<br>**if (41204 = 1)**<br>Ist diese Person eine Frau?<br><br>**if (41204 = 2)**<br>Wie viele dieser Personen sind Frauen: keine, eine oder beide?<br><br>**if (41204 = 3)**<br>Wie viele dieser Personen sind Frauen? Sind das keine, fast keine, weniger als die Hälfte, ungefähr die Hälfte, mehr als die Hälfte, fast alle oder alle?<br><br>--in: <<Vorgaben nicht vorlesen.>><br><br>--we:<br>**if (41204 = 1)** 1: nein<br>**if (41204 = 2 to 3)** 1: keine<br>**if (41204 = 3)** 2: fast keine<br>**if (41204 = 3)** 3: weniger als die Hälfte<br>**if (41204 = 2)** 4: eine<br>**if (41204 = 3)** 4: ungefähr die Hälfte<br>**if (41204 = 3)** 5: mehr als die Hälfte<br>**if (41204 = 3)** 6: fast alle<br>**if (41204 = 1)** 7: ja<br>**if (41204 = 2)** 7: beide<br>**if (41204 = 3)** 7: alle<br>**BUTTONS: verweigert (-97), weiß nicht (-98)**<br><br>--af: **goto 41207Z**<br>--end-- |
| **41207Z** | --va: **[ZS] zssklab2**<br>--fn: **41207Z** |

| | |
|---|---|
| | --vb: Zeitstempel<br>--fr: [ZS] Zeitstempel<br><br>--af: **goto 41208**<br>--end-- |
| **41208** | --va: **skamref**<br>--fn: **41208**<br><br>--vb: Sozialkapital - Referenz Job<br>--fr: Stellen Sie sich bitte weiterhin vor, Sie suchen nach Abschluss der Ausbildung eine neue Arbeitsstelle. Wie wahrscheinlich ist es, dass sich jemand aus Ihrem persönlichen Umfeld dafür einsetzen würde, dass Sie eine neue Stelle in Deutschland bekommen? Ist das sehr unwahrscheinlich, eher unwahrscheinlich, eher wahrscheinlich oder sehr wahrscheinlich?<br><br>--in: <<Vorgaben vorlesen.>><br><br>--we:<br>1: sehr unwahrscheinlich<br>2: eher unwahrscheinlich<br>3: eher wahrscheinlich<br>4: sehr wahrscheinlich<br>**BUTTONS: verweigert (-97), weiß nicht (-98)**<br><br>--af:<br>**If (41208 = 3, 4) goto 41209**<br>**If (41208 <> 3, 4) goto 41213Z**<br>--end-- |
| **41209** | --va: **skamrpg (skamrpg_1 / skamrpg_2 / skamrpg_3 / skamrpg_4 / skamrpg_5 / skamrpg_6 / skamrpg_7 / skamrpg_8 / skamrpg_9 / skamrpg_nd / skamrpg_vw / skamrpg_wn)**<br>--fn: **41209**<br><br>--vb: Sozialkapital - Referenz Job: Partner / Mutter / Vater / Geschwister / Verwandte / Freunde / Kollegen / Lehrer / sonstige<br>--fr: **[MF]** An wen haben Sie gerade gedacht?<br><br>--in: <<Mehrfachnennungen möglich. Vorgaben vorlesen.>><br><br>--we:<br>**skamrpg_1** 1: Ihren Partner/Ihre Partnerin<br>**skamrpg_2** 2: Ihre Mutter<br>**skamrpg_3** 3: Ihren Vater<br>**skamrpg_4** 4: Ihre Geschwister<br>**skamrpg_5** 5: andere Personen aus Ihrer Familie oder Verwandtschaft<br>**skamrpg_6** 6: Ihre Freundinnen und Freunde<br>**skamrpg_7** 7: Ihre (ehemaligen) Arbeitskolleginnen und Arbeitskollegen<br>**skamrpg_8** 8: Ihre Lehrerinnen und Lehrer aus der Berufsschule<br>**skamrpg_9** 9: sonstige Bekannte<br>**skamrpg_nd**: niemand davon |

| | |
|---|---|
| | **skamrpg_vw**: verweigert<br>**skamrpg_wn**: weiß nicht<br><br>[0: nicht genannt]<br>[1: genannt]<br>**BUTTONS: niemand davon [skamrpg_nd], verweigert [skamrpg_vw], weiß nicht [skamrpg_wn]**<br><br>--ac:<br><br>**autoif ((skamrpg_1 + skamrpg_2 + skamrpg_3 = 1) & (count (skamrpg_4 + skamrpg_5 + skamrpg_6 + skamrpg_7 + skamrpg_8 + skamrpg_9 = 0)) 41210 = 1**<br>**autoif ((skamrpg_1 + skamrpg_2 + skamrpg_3 = 2) & (count (skamrpg_4 + skamrpg_5 + skamrpg_6 + skamrpg_7 + skamrpg_8 + skamrpg_9 = 0)) 41210 = 2**<br>**autoif ((skamrpg_1 + skamrpg_2 + skamrpg_3 = 3) & (count (skamrpg_4 + skamrpg_5 + skamrpg_6 + skamrpg_7 + skamrpg_8 + skamrpg_9 = 0)) 41210 = 3**<br>**autoif (skamrpg_1 = 0 & skamrpg_2 = 1 & skamrpg_3 = 1 & skamrpg_4 = 0 & skamrpg_5 = 0 & skamrpg_6 = 0 & skamrpg_7 = 0 & skamrpg_8 = 0 & skamrpg_9 = 0) 41213 = 4**<br>**autoif (skamrpg_1 = 0 & skamrpg_2 = 1 & skamrpg_3 = 0 & skamrpg_4 = 0 & skamrpg_5 = 0 & skamrpg_6 = 0 & skamrpg_7 = 0 & skamrpg_8 = 0 & skamrpg_9 = 0) 41213 = 7**<br>**autoif (skamrpg_1 = 0 & skamrpg_2 = 0 & skamrpg_3 = 1 & skamrpg_4 = 0 & skamrpg_5 = 0 & skamrpg_6 = 0 & skamrpg_7 = 0 & skamrpg_8 = 0 & skamrpg_9 = 0) 41213 = 1**<br><br>--af:<br>**if (skamrpg_4 = 1 OR skamrpg_5 = 1 OR skamrpg_6 = 1 OR skamrpg_7 = 1 OR skamrpg_8 = 1 OR skamrpg_9 = 1) goto 41210**<br>**if (skamrpg_4 = 0 & skamrpg_5 = 0 & skamrpg_6 = 0 & skamrpg_7 = 0 & skamrpg_8 = 0 & skamrpg_9 = 0 & (skamrpg_1 = 1 OR skamrpg_2 = 1 OR skamrpg_3 = 1)) goto 41211**<br>**if (skamrpg_nd = 1 OR skamrpg_vw = 1 OR skamrpg_wn = 1) goto 41213Z**<br>--end-- |
| **41210** | --va: **skamrpn**<br>--fn: **41210**<br><br>--vb: Sozialkapital – Referenz Job - Anzahl Personen<br>--fr: An wie viele Personen haben Sie insgesamt gedacht?<br><br>--in: <<Vorgaben vorlesen.>><br><br>--we:<br>1: eine Person<br>2: zwei Personen<br>3: mehr als zwei Personen<br>**BUTTONS: verweigert (-97), weiß nicht (-98)**<br><br>--af:<br>**if (41210 = 1 to 3) goto 41211**<br>**if (41210 = -97, -98) goto 41213Z**<br>--end-- |

| | |
|---|---|
| **41211** | --va: **skamrmig**<br>--fn: **41211**<br><br>--vb: Sozialkapital: Referenz Job: Migration<br>--fr:<br>**if (41210 = 1)**<br>Stammen diese Person oder deren Eltern aus einem anderen Herkunftsland als Deutschland?<br><br>**if (41210 = 2)**<br>Wie viele dieser Personen oder deren Eltern stammen aus einem anderen Herkunftsland als Deutschland: keine, eine oder beide?<br><br>**if (41210 = 3)**<br>Wie viele dieser Personen oder deren Eltern stammen aus einem anderen Herkunftsland als Deutschland? Sind das keine, fast keine, weniger als die Hälfte, ungefähr die Hälfte, mehr als die Hälfte, fast alle oder alle?<br><br>--in: <<Vorgaben nicht vorlesen.>><br><br>--we:<br>**if (41210 = 1)** 1: nein<br>**if (41210 = 2 to 3)** 1: keine<br>**if (41210 = 3)** 2: fast keine<br>**if (41210 = 3)** 3: weniger als die Hälfte<br>**if (41210 = 2)** 4: eine<br>**if (41210 = 3)** 4: ungefähr die Hälfte<br>**if (41210 = 3)** 5: mehr als die Hälfte<br>**if (41210 = 3)** 6: fast alle<br>**if (41210 = 1)** 7: ja<br>**if (41210 = 2)** 7: beide<br>**if (41210 = 3)** 7: alle<br>**BUTTONS: verweigert (-97), weiß nicht (-98)**<br><br>--af: **goto 41212**<br>--end-- |
| **41212** | --va: **skamrabi**<br>--fn: **41212**<br><br>--vb: Sozialkapital – Referenz Job : Abitur<br>--fr:<br>**if (41210 = 1)**<br>Und hat diese Person Abitur?<br><br>**if (41210 = 2)**<br>Und wie viele von diesen Personen haben Abitur: keine, eine oder beide?<br><br>**if (41210 = 3)**<br>Und wie viele von diesen Personen haben Abitur: keine, fast keine, weniger als Hälfte, ungefähr die Hälfte, mehr als die Hälfte, fast alle oder alle? |

| | |
|---|---|
| | --in: <<Vorgaben nicht vorlesen.>><br><br>--we:<br>**if (41210 = 1)** 1: nein<br>**if (41210 = 2 to 3)** 1: keine<br>**if (41210 = 3)** 2: fast keine<br>**if (41210 = 3)** 3: weniger als die Hälfte<br>**if (41210 = 2)** 4: eine<br>**if (41210 = 3)** 4: ungefähr die Hälfte<br>**if (41210 = 3)** 5: mehr als die Hälfte<br>**if (41210 = 3)** 6: fast alle<br>**if (41210 = 1)** 7: ja<br>**if (41210 = 2)** 7: beide<br>**if (41210 = 3)** 7: alle<br>**BUTTONS: verweigert (-97), weiß nicht (-98)**<br><br>--af:<br>**if (skamrpg_1 = 0 & skamrpg_4 = 0 & skamrpg_5 = 0 & skamrpg_6 = 0 & skamrpg_7 = 0 & skamrpg_8 = 0 & skamrpg_9 = 0) goto 41213Z**<br>**if (skamrpg_1 = 1 OR skamrpg_4 = 1 OR skamrpg_5 = 1 OR skamrpg_6 = 1 OR skamrpg_7 = 1 OR skamrpg_8 = 1 OR skamrpg_9 = 1) goto 41213**<br>--end-- |
| **41213** | --va: **skamrgen**<br>--fn: **41213**<br><br>--vb: Sozialkapital – Referenz Job : Geschlecht<br>--fr:<br>**if (41210 = 1)**<br>Ist diese Person eine Frau?<br><br>**if (41210 = 2)**<br>Wie viele dieser Personen sind Frauen: keine, eine oder beide?<br><br>**if (41210 = 3)**<br>Wie viele dieser Personen sind Frauen? Sind das keine, fast keine, weniger als die Hälfte, ungefähr die Hälfte, mehr als die Hälfte, fast alle oder alle?<br><br>--in: <<Vorgaben nicht vorlesen.>><br><br>--we:<br>**if (41210 = 1)** 1: nein<br>**if (41210 = 2 to 3)** 1: keine<br>**if (41210 = 3)** 2: fast keine<br>**if (41210 = 3)** 3: weniger als die Hälfte<br>**if (41210 = 2)** 4: eine<br>**if (41210 = 3)** 4: ungefähr die Hälfte<br>**if (41210 = 3)** 5: mehr als die Hälfte<br>**if (41210 = 3)** 6: fast alle<br>**if (41210 = 1)** 7: ja |

| | |
|---|---|
| | **if (41210 = 2)** 7: beide<br>**if (41210 = 3)** 7: alle<br>**BUTTONS: verweigert (-97), weiß nicht (-98)**<br><br>--af: **goto 41213Z**<br>--end-- |
| **41213Z** | --va: **[ZS] zssklab3**<br>--fn: **41213Z**<br><br>--vb: Zeitstempel<br>--fr: [ZS] Zeitstempel<br><br>--af:<br>**if (h_cohort = 4) goto 30610Z (Modul E6P_ 30X_out_SC4)**<br>**if (h_cohort = 3) goto 30610Z (Modul E6P_ 30X_out_SC3P)**<br>--end-- |

| | |
|---|---|
| | --st: **41SozKap_SC3P_SC4 – Sozialkapital E6**<br>**Panel-Befragung E68P B132HS und B135HS**<br><br>**Grundlage: E6P Haupterhebung B108, Feldversion V1.01**<br><br>**Version 1.02**<br>**Stand: 08.06.2018**<br>--end-- |
| **41100Z** | --va: **[ZS] zssk1**<br>--fn: **41100Z**<br><br>--vb: Zeitstempel 1 Sozialkapital<br>--fr: [ZS] Zeitstempel 1 Sozialkapital<br><br>--af: **goto 41101**<br><br>--ef:<br>**Modul 30X_out_SC4: 30603 = 2 & NO(24120 = 1 & (24111 = 6 to 10)) & NO(24120 = 1 & h_abE6 = 1) & 30604 = 2 & 30608 = 2**<br>**Modul 30X_out_SC3P: 30603a = 2 & NO(24120 = 1 & (24111 = 6 to 10)) & 30604 = 2 & 30608 = 2**<br>--end-- |
| **41101** | --va: **caseid**<br>--fn: **41101**<br><br>--vb: Personennummer<br>--fr: [AUTO] Personennummer<br><br>--af: **goto 41124**<br>--end-- |

| | |
|---|---|
| **41124** | --va: **t32401**<br>--fn: **41124**<br><br>--vb: Sozialkapital: Information - Wahrscheinlichkeit Info Ausbildung<br>--fr: Die folgenden Fragen beziehen sich auf Personen aus Ihrem persönlichen Umfeld, egal ob Sie sie sehr gut oder weniger gut kennen.<br>Stellen Sie sich vor, Sie suchen einen Ausbildungsplatz. Wie wahrscheinlich ist es, dass Sie jemand in Ihrem persönlichen Umfeld über interessante freie Ausbildungsplätze informieren würde?<br><br>--in: <<Vorgaben vorlesen. Mit persönlichem Umfeld meine ich z.B. Ihre Eltern, Ihre Familie oder Verwandte, Ihre Freunde und Freundinnen, (ehemalige) Lehrer und Lehrerinnen und Betreuer und Betreuerinnen, (ehemalige) Arbeitskollegen und Arbeitskolleginnen, oder sonstige Bekannte.>><br><br>--we:<br>1: sehr unwahrscheinlich<br>2: eher unwahrscheinlich<br>3: eher wahrscheinlich<br>4: sehr wahrscheinlich<br>**BUTTONS: verweigert (-97), weiß nicht (-98)**<br><br>--af:<br>**if (41124 = 3, 4) goto 41125**<br>**if (41124 <> 3, 4) goto 41130**<br>--end-- |

| | |
|---|---|
| **41125** | --va: **t32401a (t32401a_1 / t32401a_2 / t32401a_3 / t32401a_4 / t32401a_5 / t32401a_6 / t32401a_7 / t32401a_nd / t32401a_vw / t32401a_wn)**<br>--fn: **41125**<br><br>--vb: Sozialkapital: Information - Fokus Info Ausbildung<br>--fr: **[MF]** An wen haben Sie bei der letzten Frage gedacht?<br><br>--in: <<Mehrfachnennungen möglich. Vorgaben vorlesen.>><br><br>--we:<br>**t32401a_1** 1: Ihre Eltern<br>**t32401a_2** 2: Ihre Geschwister<br>**t32401a_3** 3: andere Personen aus Ihrer Familie oder Verwandtschaft<br>**t32401a_4** 4: Lehrerinnen und Lehrer oder Betreuerinnen und Betreuer aus Ihrer berufsvorbereitenden Maßnahme<br>**t32401a_5** 5: jemand, den Sie aus einem Praktikum, Nebenjob oder Arbeit zur Probe kennen<br>**t32401a_6** 6: Ihre Freundinnen und Freunde<br>**t32401a_7** 7: sonstige Bekannte<br>**t32401a_nd**: niemand davon<br>**t32401a_vw**: verweigert<br>**t32401a_wn**: weiß nicht<br><br>[0: nicht genannt<br>1: genannt]<br>**BUTTONS: niemand davon [t32401a_nd], verweigert [t32401a_vw], weiß nicht [t32401a_wn]**<br><br>--af:<br>**if (t32401a_nd = 0 & t32401a_vw = 0 & t32401a_wn = 0) goto 41126**<br>**if (t32401a_nd = 1 OR t32401a_vw = 1 OR t32401a_wn = 1) goto 41130**<br>--end-- |
| **41126** | --va: **t32401b**<br>--fn: **41126**<br><br>--vb: Sozialkapital: Information - Anzahl Info Ausbildung<br>--fr: An wie viele Personen haben Sie bei den letzten beiden Fragen insgesamt gedacht?<br><br>--in: <<Vorgaben vorlesen.>><br><br>--we:<br>1: 1 Person<br>2: 2 Personen<br>3: mehr als 2 Personen<br>**BUTTONS: verweigert (-97), weiß nicht (-98)**<br><br>--af:<br>**if (41126 = 1 to 3) goto 41127**<br>**if (41126 = -97, -98) goto 41130**<br>--end-- |

| | |
|---|---|
| **41127** | --va: **t32401d**<br>--fn: **41127**<br><br>--vb: Sozialkapital: Information – Anteil Migrationshg Info Ausbildung<br>--fr:<br>**if (41126 = 1)**<br>Stammen diese Person oder deren Eltern aus einem anderen Herkunftsland als Deutschland?<br><br>**if (41126 = 2)**<br>Wie viele dieser Personen oder deren Eltern stammen aus einem anderen Herkunftsland als Deutschland: keine, eine oder beide?<br><br>**if (41126 = 3)**<br>Wie viele dieser Personen oder deren Eltern stammen aus einem anderen Herkunftsland als Deutschland? Sind das keine, fast keine, weniger als die Hälfte, ungefähr die Hälfte, mehr als die Hälfte, fast alle oder alle?<br><br>--in: <<Vorgaben nicht vorlesen.>><br><br>--we:<br>**if (41126 = 1)** 1: nein<br>**if (41126 = 2 to 3)** 1: keine<br>**if (41126 = 3)** 2: fast keine<br>**if (41126 = 3)** 3: weniger als die Hälfte<br>**if (41126 = 2)** 4: eine<br>**if (41126 = 3)** 4: ungefähr die Hälfte<br>**if (41126 = 3)** 5: mehr als die Hälfte<br>**if (41126 = 3)** 6: fast alle<br>**if (41126 = 1)** 7: ja<br>**if (41126 = 2)** 7: beide<br>**if (41126 = 3)** 7: alle<br>**BUTTONS: verweigert (-97), weiß nicht (-98)**<br><br>--af: **goto 41128**<br>--end-- |

| | |
|---|---|
| **41128** | --va: **t32401e**<br>--fn: **41128**<br><br>--vb: Sozialkapital: Information – Anteil Abitur Info Ausbildung<br>--fr:<br>**if (41126 = 1)**<br>Hat diese Person Abitur?<br><br>**if (41126 = 2)**<br>Wie viele dieser Personen haben Abitur: keine, eine oder beide?<br><br>**if (41126 = 3)**<br>Wie viele dieser Personen haben Abitur? Sind das keine, fast keine, weniger als die Hälfte, ungefähr die Hälfte, mehr als die Hälfte, fast alle oder alle?<br><br>--in: <<Vorgaben nicht vorlesen.>><br><br>--we:<br>**if (41126 = 1)** 1: nein<br>**if (41126 = 2 to 3)** 1: keine<br>**if (41126 = 3)** 2: fast keine<br>**if (41126 = 3)** 3: weniger als die Hälfte<br>**if (41126 = 2)** 4: eine<br>**if (41126 = 3)** 4: ungefähr die Hälfte<br>**if (41126 = 3)** 5: mehr als die Hälfte<br>**if (41126 = 3)** 6: fast alle<br>**if (41126 = 1)** 7: ja<br>**if (41126 = 2)** 7: beide<br>**if (41126 = 3)** 7: alle<br>**BUTTONS: verweigert (-97), weiß nicht (-98)**<br><br>--af: **goto 41129**<br>--end-- |

| | |
|---|---|
| **41129** | --va: **t32401c**<br>--fn: **41129**<br><br>--vb: Sozialkapital: Information – Anteil Frauen Info Ausbildung<br>--fr:<br>**if (41126 = 1)**<br>Ist diese Person eine Frau?<br><br>**if (41126 = 2)**<br>Wie viele dieser Personen sind Frauen: keine, eine oder beide?<br><br>**if (41126 = 3)**<br>Wie viele dieser Personen sind Frauen? Sind das keine, fast keine, weniger als die Hälfte, ungefähr die Hälfte, mehr als die Hälfte, fast alle oder alle?<br><br>--in: <<Vorgaben nicht vorlesen.>><br><br>--we:<br>**if (41126 = 1)** 1: nein<br>**if (41126 = 2 to 3)** 1: keine<br>**if (41126 = 3)** 2: fast keine<br>**if (41126 = 3)** 3: weniger als die Hälfte<br>**if (41126 = 2)** 4: eine<br>**if (41126 = 3)** 4: ungefähr die Hälfte<br>**if (41126 = 3)** 5: mehr als die Hälfte<br>**if (41126 = 3)** 6: fast alle<br>**if (41126 = 1)** 7: ja<br>**if (41126 = 2)** 7: beide<br>**if (41126 = 3)** 7: alle<br>**BUTTONS: verweigert (-97), weiß nicht (-98)**<br><br>--af: **goto 41130**<br>--end-- |

| | |
|---|---|
| **41130** | --va: **t32501**<br>--fn: **41130**<br><br>--vb: Sozialkapital: Verpflichtung - Wahrscheinlichkeit Einsatz für Ausbildung<br>--fr: Wie wahrscheinlich ist es, dass sich jemand aus Ihrem persönlichen Umfeld dafür einsetzen würde, dass Sie einen Ausbildungsplatz bekommen?<br><br>--in: <<Vorgaben vorlesen.>><br><br>--we:<br>1: sehr unwahrscheinlich<br>2: eher unwahrscheinlich<br>3: eher wahrscheinlich<br>4: sehr wahrscheinlich<br>**BUTTONS: verweigert (-97), weiß nicht (-98)**<br><br>--af:<br>**if (41130 = 3, 4) goto 41131**<br>**if (41130 <> 3, 4) goto 41136**<br>--end-- |

| | |
|---|---|
| **41131** | --va: **t32501a (t32501a_1 / t32501a_2 / t32501a_3 / t32501a_4 / t32501a_5 / t32501a_6 / t32501a_7 / t32501a_nd / t32501a_vw / t32501a_wn)**<br>--fn: **41131**<br><br>--vb: Sozialkapital: Verpflichtung - Fokus Einsatz für Ausbildung<br>--fr: **[MF]** An wen haben Sie bei der letzten Frage gedacht?<br><br>--in: <<Mehrfachnennungen möglich. Vorgaben vorlesen.>><br><br>--we:<br>**t32501a_1** 1: Ihre Eltern<br>**t32501a_2** 2: Ihre Geschwister<br>**t32501a_3** 3: andere Personen aus Ihrer Familie oder Verwandtschaft<br>**t32501a_4** 4: Lehrerinnen und Lehrer oder Betreuerinnen und Betreuer aus Ihrer berufsvorbereitenden Maßnahme<br>**t32501a_5** 5: jemand, den Sie aus einem Praktikum, Nebenjob oder Arbeit zur Probe kennen<br>**t32501a_6** 6: Ihre Freundinnen und Freunde<br>**t32501a_7** 7: sonstige Bekannte<br>**t32501a_nd**: niemand davon<br>**t32501a_vw**: verweigert<br>**t32501a_wn**: weiß nicht<br><br>[0: nicht genannt<br>1: genannt]<br>**BUTTONS: niemand davon [t32501a_nd], verweigert [t32501a_vw], weiß nicht [t32501a_wn]**<br><br>--af:<br>**if (t32501a_nd = 0 & t32501a_vw = 0 & t32501a_wn = 0) goto 41132**<br>**if (t32501a_nd = 1 OR t32501a_vw = 1 OR t32501a_wn = 1) goto 41136**<br>--end-- |
| **41132** | --va: **t32501b**<br>--fn: **41132**<br><br>--vb: Sozialkapital: Verpflichtung - Anzahl Einsatz für Ausbildung<br>--fr: An wie viele Personen haben Sie bei den letzten beiden Fragen insgesamt gedacht?<br><br>--in: <<Vorgaben vorlesen.>><br><br>--we:<br>1: 1 Person<br>2: 2 Personen<br>3: mehr als 2 Personen<br>**BUTTONS: verweigert (-97), weiß nicht (-98)**<br><br>--af:<br>**if (41132 = 1 to 3) goto 41133**<br>**if (41132 = -97, -98) goto 41136**<br>--end-- |

| | |
|---|---|
| **41133** | --va: **t32501d**<br>--fn: **41133**<br><br>--vb: Sozialkapital: Verpflichtung – Anteil Migrationshg Einsatz für Ausbildung<br>--fr:<br>**if (41132 = 1)**<br>Stammen diese Person oder deren Eltern aus einem anderen Herkunftsland als Deutschland?<br><br>**if (41132 = 2)**<br>Wie viele dieser Personen oder deren Eltern stammen aus einem anderen Herkunftsland als Deutschland: keine, eine oder beide?<br><br>**if (41132 = 3)**<br>Wie viele dieser Personen oder deren Eltern stammen aus einem anderen Herkunftsland als Deutschland? Sind das keine, fast keine, weniger als die Hälfte, ungefähr die Hälfte, mehr als die Hälfte, fast alle oder alle?<br><br>--in: <<Vorgaben nicht vorlesen.>><br><br>--we:<br>**if (41132 = 1)** 1: nein<br>**if (41132 = 2 to 3)** 1: keine<br>**if (41132 = 3)** 2: fast keine<br>**if (41132 = 3)** 3: weniger als die Hälfte<br>**if (41132 = 2)** 4: eine<br>**if (41132 = 3)** 4: ungefähr die Hälfte<br>**if (41132 = 3)** 5: mehr als die Hälfte<br>**if (41132 = 3)** 6: fast alle<br>**if (41132 = 1)** 7: ja<br>**if (41132 = 2)** 7: beide<br>**if (41132 = 3)** 7: alle<br>**BUTTONS: verweigert (-97), weiß nicht (-98)**<br><br>--af: **goto 41134**<br>--end-- |

| | |
|---|---|
| **41134** | --va: **t32501e**<br>--fn: **41134**<br><br>--vb: Sozialkapital: Verpflichtung – Anteil Abitur Einsatz für Ausbildung<br>--fr:<br>**if (41132 = 1)**<br>Hat diese Person Abitur?<br><br>**if (41132 = 2)**<br>Wie viele dieser Personen haben Abitur: keine, eine oder beide?<br><br>**if (41132 = 3)**<br>Wie viele dieser Personen haben Abitur? Sind das keine, fast keine, weniger als die Hälfte, ungefähr die Hälfte, mehr als die Hälfte, fast alle oder alle?<br><br>--in: <<Vorgaben nicht vorlesen.>><br><br>--we:<br>**if (41132 = 1)** 1: nein<br>**if (41132 = 2 to 3)** 1: keine<br>**if (41132 = 3)** 2: fast keine<br>**if (41132 = 3)** 3: weniger als die Hälfte<br>**if (41132 = 2)** 4: eine<br>**if (41132 = 3)** 4: ungefähr die Hälfte<br>**if (41132 = 3)** 5: mehr als die Hälfte<br>**if (41132 = 3)** 6: fast alle<br>**if (41132 = 1)** 7: ja<br>**if (41132 = 2)** 7: beide<br>**if (41132 = 3)** 7: alle<br>**BUTTONS: verweigert (-97), weiß nicht (-98)**<br><br>--af: **goto 41135**<br>--end-- |

| | |
|---|---|
| **41135** | --va: **t32501c**<br>--fn: **41135**<br><br>--vb: Sozialkapital: Verpflichtung – Anteil Frauen Einsatz für Ausbildung<br>--fr:<br>**if (41132 = 1)**<br>Ist diese Person eine Frau?<br><br>**if (41132 = 2)**<br>Wie viele dieser Personen sind Frauen: keine, eine oder beide?<br><br>**if (41132 = 3)**<br>Wie viele dieser Personen sind Frauen? Sind das keine, fast keine, weniger als die Hälfte, ungefähr die Hälfte, mehr als die Hälfte, fast alle oder alle?<br><br>--in: <<Vorgaben nicht vorlesen.>><br><br>--we:<br>**if (41132 = 1)** 1: nein<br>**if (41132 = 2 to 3)** 1: keine<br>**if (41132 = 3)** 2: fast keine<br>**if (41132 = 3)** 3: weniger als die Hälfte<br>**if (41132 = 2)** 4: eine<br>**if (41132 = 3)** 4: ungefähr die Hälfte<br>**if (41132 = 3)** 5: mehr als die Hälfte<br>**if (41132 = 3)** 6: fast alle<br>**if (41132 = 1)** 7: ja<br>**if (41132 = 2)** 7: beide<br>**if (41132 = 3)** 7: alle<br>**BUTTONS: verweigert (-97), weiß nicht (-98)**<br><br>--af: **goto 41136**<br>--end-- |

| | |
|---|---|
| **41136** | --va: **t32304**<br>--fn: **41136**<br><br>--vb: Sozialkapital: Unterstützung - Wahrscheinlichkeit Hilfe bei Bewerbung<br>--fr: Wie wahrscheinlich ist es, dass jemand aus Ihrem persönlichen Umfeld Ihnen beim Schreiben einer Bewerbung für einen Ausbildungsplatz helfen würde?<br><br>--in: <<Vorgaben vorlesen.>><br><br>--we:<br>1: sehr unwahrscheinlich<br>2: eher unwahrscheinlich<br>3: eher wahrscheinlich<br>4: sehr wahrscheinlich<br>**BUTTONS: verweigert (-97), weiß nicht (-98)**<br><br>--af:<br>**if (41136 = 3, 4) goto 41137**<br>**if (41136 <> 3, 4) goto 41139Z**<br>--end-- |

| | |
|---|---|
| **41137** | --va: **t32304a (t32304a_1 / t32304a_2 / t32304a_3 / t32304a_4 / t32304a_5 / t32304a_6 / t32304a_7 / t32304a_nd / t32304a_vw / t32304a_wn)**<br>--fn: **41137**<br><br>--vb: Sozialkapital: Unterstützung - Fokus Hilfe bei Bewerbung<br>--fr: **[MF]** An wen haben Sie bei der letzten Frage gedacht?<br><br>--in: <<Mehrfachnennungen möglich. Vorgaben vorlesen.>><br><br>--we:<br>**t32304a_1** 1: Ihre Eltern<br>**t32304a_2** 2: Ihre Geschwister<br>**t32304a_3** 3: andere Personen aus Ihrer Familie oder Verwandtschaft<br>**t32304a_4** 4: Lehrerinnen und Lehrer oder Betreuerinnen und Betreuer aus Ihrer berufsvorbereitenden Maßnahme<br>**t32304a_5** 5: jemand, den Sie aus einem Praktikum, Nebenjob oder Arbeit zur Probe kennen<br>**t32304a_6** 6: Ihre Freundinnen und Freunde<br>**t32304a_7** 7: sonstige Bekannte<br>**t32304a_nd**: niemand davon<br>**t32304a_vw**: verweigert<br>**t32304a_wn**: weiß nicht<br><br>[0: nicht genannt<br>1: genannt]<br>**BUTTONS: niemand davon [t32304a_nd], verweigert [t32304a_vw], weiß nicht [t32304a_wn]**<br><br>--af:<br>**if (t32304a_nd = 0 & t32304a_vw = 0 & t32304a_wn = 0) goto 41138**<br>**if (t32304a_nd = 1 OR t32304a_vw = 1 OR t32304a_wn = 1) goto 41139Z**<br>--end-- |
| **41138** | --va: **t32304b**<br>--fn: **41138**<br><br>--vb: Sozialkapital: Unterstützung - Anzahl Hilfe bei Bewerbung<br>--fr: An wie viele Personen haben Sie bei den letzten beiden Fragen insgesamt gedacht?<br><br>--in: <<Vorgaben vorlesen.>><br><br>--we:<br>1: 1 Person<br>2: 2 Personen<br>3: mehr als 2 Personen<br>**BUTTONS: verweigert (-97), weiß nicht (-98)**<br><br>--af:<br>**if (41138 =  1 to 3) goto 41139**<br>**if (41138 = -97, -98) goto 41139Z**<br>--end-- |

| | |
|---|---|
| **41139** | --va: **t32304d**<br>--fn: **41139**<br><br>--vb: Sozialkapital: Unterstützung – Anteil Migrationshg Hilfe bei Bewerbung<br>--fr:<br>**if (41138 = 1)**<br>Stammen diese Person oder deren Eltern aus einem anderen Herkunftsland als Deutschland?<br><br>**if (41138 = 2)**<br>Wie viele dieser Personen oder deren Eltern stammen aus einem anderen Herkunftsland als Deutschland: keine, eine oder beide?<br><br>**if (41138 = 3)**<br>Wie viele dieser Personen oder deren Eltern stammen aus einem anderen Herkunftsland als Deutschland? Sind das keine, fast keine, weniger als die Hälfte, ungefähr die Hälfte, mehr als die Hälfte, fast alle oder alle?<br><br>--in: <<Vorgaben nicht vorlesen.>><br><br>--we:<br>**if (41138 = 1)** 1: nein<br>**if (41138 = 2 to 3)** 1: keine<br>**if (41138 = 3)** 2: fast keine<br>**if (41138 = 3)** 3: weniger als die Hälfte<br>**if (41138 = 2)** 4: eine<br>**if (41138 = 3)** 4: ungefähr die Hälfte<br>**if (41138 = 3)** 5: mehr als die Hälfte<br>**if (41138 = 3)** 6: fast alle<br>**if (41138 = 1)** 7: ja<br>**if (41138 = 2)** 7: beide<br>**if (41138 = 3)** 7: alle<br>**BUTTONS: verweigert (-97), weiß nicht (-98)**<br><br>--af: **goto 41139Z**<br>--end-- |
| **41139Z** | --va: **[ZS] zssk6**<br>--fn: **41139Z**<br><br>--vb: Zeitstempel 6 Sozialkapital<br>--fr: [ZS] Zeitstempel 6 Sozialkapital<br><br>--af:<br>**if (h_cohort = 4) goto 30610Z (Modul E6P_ 30X_out_SC4)**<br>**if (h_cohort = 3) goto 30610Z (Modul E6P_ 30X_out_SC3P)**<br>--end-- |

| | |
|---|---|
| | --st: **SC4_SC6_3242QS2**<br>**B135 B144 Panelbefragung**<br><br>**Version: Feldversion**<br>**Stand: 31.08.2018**<br>--end-- |
| **32100Z** | --va: **[ZS] zqs2_1**<br>--fn: **32100Z**<br><br>--vb: Zeitstempel 1 Querschnitt 2<br>--fr: [ZS] Zeitstempel 1 Querschnitt 2<br><br>--af: **goto 32100**<br><br>--ef:<br>**Modul 30X_Out_SC4: alle**<br>**Modul 31WB_SC4_SC6: h_cohort = 6**<br>--end-- |
| **32100** | --va: **caseid**<br>--fn: **32100**<br><br>--vb: Personennummer<br>--fr: [AUTO] Personennummer<br><br>--af: **goto 32124**<br>--end-- |
| | --st: **Kulturkapital (Säule 3)**<br>--end-- |
| **32124** | --va: **t34001e (t34001e_1 / t34001e_2)**<br>--fn: **32124**<br><br>--vb: Quantität Lesen - Freizeit<br>--fr: Wie viel Zeit verbringen Sie im Durchschnitt täglich damit, in Ihrer Freizeit zu lesen?<br><br>--in: <<Bitte "0" eintragen, wenn der Befragte nicht in der Freizeit liest.<br>Hier sollen alle möglichen Textsorten erfasst werden (auch Internet, Emails, etc.).<br>Wenn an arbeitsfreien Tagen mehr gelesen wird als an Arbeitstagen, bitte die durchschnittliche Lesedauer angeben.>><br><br>--we:<br>OFFEN: _ _ Stunden _ _ Minuten<br>**BUTTONS: verweigert (-97), weiß nicht (-98)**<br><br>--af: **goto 32127**<br>--end-- |

| | |
|---|---|
| **32127** | --va: **t34005**<br>--fn: **32127**<br><br>--vb: Anzahl Bücher<br>--fr: Wie viele Bücher gibt es bei Ihnen zu Hause ungefähr?<br><br>Als Hilfestellung: auf einen Meter Regalbrett passen ungefähr 40 Bücher.<br><br>--in: <<Antwortvorgaben vorlesen.<br><br>Damit sind Bücher von allen Personen gemeint, die mit Ihnen gemeinsam leben und wirtschaften.<br><br>Bei Bedarf: Zeitungen und Zeitschriften nicht mitrechnen.>><br><br>--we:<br>1: 0 bis 10 Bücher<br>2: 11 bis 25 Bücher<br>3: 26 bis 100 Bücher<br>4: 101 bis 200 Bücher<br>5: 201 bis 500 Bücher<br>6: mehr als 500 Bücher<br>**BUTTONS: verweigert (-97), weiß nicht (-98)**<br><br>--af: **goto 32128**<br>--end-- |
| **32128** | --va: **t34006 (t34006_d / t34006_e / t34006_f / t34006_nd / t34006_vw / t34006_wn)**<br>--fn: **32128**<br><br>--vb: HOMEPOS<br>--fr: [MF] Gibt es bei Ihnen zu Hause…<br><br>--in: << Mehrfachnennungen möglich.>><br><br>--we:<br>**t34006_d** 1: … klassische Literatur, z. B. von Goethe?<br>**t34006_e** 2: … Bücher mit Gedichten?<br>**t34006_f** 3: … Kunstwerke, z. B. Gemälde?<br>**t34006_nd:** nichts davon<br>**t34006_vw**: verweigert<br>**t34006_wn:** weiß nicht<br><br>[0: nicht genannt]<br>[1: genannt]<br>**BUTTONS: nichts davon (t34006_nd), verweigert (t34006_vw), weiß nicht (t34006_wn)**<br><br>--af: **goto 32129a**<br>--end-- |

| | |
|---|---|
| **32129a** | --va: **t34009a**<br>--fn: **32129a**<br><br>--vb: Partizipation an Hochkultur: Museum, Kunstausstellung<br>--fr: Nun geht es um weitere Aktivitäten, die man in seiner Freizeit ausüben kann. Wie oft haben Sie in den letzten 12 Monaten folgende Dinge getan:<br><br>…ein Museum oder eine Kunstausstellung besucht?<br><br>--in: <<Antwortkategorien vorlesen.>><br><br>--we:<br>1: nie<br>2: einmal<br>3: 2 bis 3 mal<br>4: 4 bis 5 mal<br>5: mehr als 5 mal<br>**BUTTONS: verweigert (-97), weiß nicht (-98)**<br><br>--af: **goto 32129b**<br>--end-- |
| **32129b** | --va: **t34009b**<br>--fn: **32129b**<br><br>--vb: Partizipation an Hochkultur: Kino<br>--fr: [NCS] Nun geht es um weitere Aktivitäten, die man in seiner Freizeit ausüben kann. Wie oft haben Sie in den letzten 12 Monaten folgende Dinge getan:<br><br>…im Kino einen Film gesehen?<br><br>--in: << Antwortkategorien bei Bedarf vorlesen.>><br><br>--we:<br>1: nie<br>2: einmal<br>3: 2 bis 3 mal<br>4: 4 bis 5 mal<br>5: mehr als 5 mal<br>**BUTTONS: verweigert (-97), weiß nicht (-98)**<br><br>--af: **goto 32129c**<br>--end-- |

| | |
|---|---|
| **32129c** | --va: **t34009c**<br>--fn: **32129c**<br><br>--vb: Partizipation an Hochkultur: Oper, Ballett, klassisches Konzert<br>--fr: [NCS] Nun geht es um weitere Aktivitäten, die man in seiner Freizeit ausüben kann. Wie oft haben Sie in den letzten 12 Monaten folgende Dinge getan:<br><br>…eine Oper, ein Ballett oder ein klassisches Konzert besucht?<br><br>--in: << Antwortkategorien bei Bedarf vorlesen.>><br><br>--we:<br>1: nie<br>2: einmal<br>3: 2 bis 3 mal<br>4: 4 bis 5 mal<br>5: mehr als 5 mal<br>**BUTTONS: verweigert (-97), weiß nicht (-98)**<br><br>--af: **goto 32129d**<br>--end-- |
| **32129d** | --va: **t34009d**<br>--fn: **32129d**<br><br>--vb: Partizipation an Hochkultur: Theater<br>--fr: [NCS] Nun geht es um weitere Aktivitäten, die man in seiner Freizeit ausüben kann. Wie oft haben Sie in den letzten 12 Monaten folgende Dinge getan:<br><br>…ein Theater besucht?<br><br>--in: << Antwortkategorien bei Bedarf vorlesen.>><br><br>--we:<br>1: nie<br>2: einmal<br>3: 2 bis 3 mal<br>4: 4 bis 5 mal<br>5: mehr als 5 mal<br>**BUTTONS: verweigert (-97), weiß nicht (-98)**<br><br>--af: **goto 32129e**<br>--end-- |

| | |
|---|---|
| **32129e** | --va: **t34009e**<br>--fn: **32129e**<br><br>--vb: Partizipation an Hochkultur: Rock-, Popkonzert<br>--fr: [NCS] Nun geht es um weitere Aktivitäten, die man in seiner Freizeit ausüben kann. Wie oft haben Sie in den letzten 12 Monaten folgende Dinge getan:<br><br>…ein Rock- oder Popkonzert besucht?<br><br>--in: << Antwortkategorien bei Bedarf vorlesen.>><br><br>--we:<br>1: nie<br>2: einmal<br>3: 2 bis 3 mal<br>4: 4 bis 5 mal<br>5: mehr als 5 mal<br>**BUTTONS: verweigert (-97), weiß nicht (-98)**<br><br>--af: **goto 32168Z**<br>--end-- |
| **32168Z** | --va: **[ZS] zqs2_2**<br>--fn: **32168Z**<br><br>--vb: Zeitstempel 2 QS2<br>--fr: [ZS] Zeitstempel 2 QS2<br><br>--af:<br>**if (h_cohort = 4) goto 32430a**<br>**if (h_cohort = 6) goto 32140**<br>--end-- |
| | --st: **Positionsgenerator (Säule 3)**<br>--end-- |

| | |
|---|---|
| **32430a** | --va: **t32600a**<br>--fn: **32430a**<br><br>--vb: Positionsgenerator: Krankenschwester/Krankenpfleger<br>--fr:<br>Ich werde Ihnen nun einige Berufe vorlesen. Bitte sagen Sie mir jeweils, ob Sie eine Person in Ihrem persönlichen Umfeld kennen, die derzeit einen solchen Beruf in Deutschland ausübt. Mit persönlichem Umfeld meine ich z.B. Ihren Partner / Ihre Partnerin, Ihre Familie oder Verwandte, Ihre Freunde, Arbeitskollegen oder sonstige Bekannte.<br>Kennen Sie in Ihrem persönlichen Umfeld eine Krankenschwester oder einen Krankenpfleger?<br><br>--in: Zu dem persönlichen Umfeld gehören z.B. der eigene Arzt oder Steuerberater nur dann, wenn man über die geschäftliche Beziehung hinaus eine Beziehung mit diesen Personen hat.<br><br>--we:<br>1: ja<br>2: nein<br>**BUTTONS: verweigert (-97), weiß nicht (-98)**<br><br>--af:<br>**if (32430a = 1) goto 32431a**<br>**if (32430a = 2, -97, -98) goto 32430b**<br>--end-- |
| **32431a** | --va: **t32601a**<br>--fn: **32431a**<br><br>--vb: Positionsgenerator: Land Krankenschwester/Krankenpfleger<br>--fr: Aus welchem Land stammt diese Person?<br><br>--in: Falls Befragte an mehrere Personen denken: Bitte denken Sie nur an die Person, die Ihnen am nächsten ist.<br><br>--we:<br>[Länderliste]<br>**BUTTONS: Deutschland (0), verweigert (-97), weiß nicht (-98)**<br><br>--af: **goto 32430b**<br>--end-- |

| | |
|---|---|
| **32430b** | --va: **t32600b**<br>--fn: **32430b**<br><br>--vb: Positionsgenerator: Ingenieur/in<br>--fr: Kennen Sie persönlich einen Ingenieur oder eine Ingenieurin, die ihren Beruf in Deutschland ausüben?<br><br>--in: Zu dem persönlichen Umfeld gehören z.B. der eigene Arzt oder Steuerberater nur dann, wenn man über die geschäftliche Beziehung hinaus eine Beziehung mit diesen Personen hat.<br><br>--we:<br>1: ja<br>2: nein<br>**BUTTONS: verweigert (-97), weiß nicht (-98)**<br><br>--af:<br>**if (32430b = 1) goto 32431b**<br>**if (32430b = 2, -97, -98) goto 32430c**<br>--end-- |
| **32431b** | --va: **t32601b**<br>--fn: **32431b**<br><br>--vb: Positionsgenerator: Land Ingenieur/in<br>--fr: Aus welchem Land stammt diese Person?<br><br>--in: Falls Befragte an mehrere Personen denken: Bitte denken Sie nur an die Person, die Ihnen am nächsten ist.<br><br>--we:<br>[Länderliste]<br>**BUTTONS: Deutschland (0), verweigert (-97), weiß nicht (-98)**<br><br>--af: **goto 32430c**<br>--end-- |

| | |
|---|---|
| **32430c** | --va: **t32600c**<br>--fn: **32430c**<br><br>--vb: Positionsgenerator: Lager-/Transportarbeiter/in<br>--fr: Kennen Sie persönlich eine/n Lager- oder Transportarbeiter/in?<br><br>--in: Zu dem persönlichen Umfeld gehören z.B. der eigene Arzt oder Steuerberater nur dann, wenn man über die geschäftliche Beziehung hinaus eine Beziehung mit diesen Personen hat.<br><br>--we:<br>1: ja<br>2: nein<br>**BUTTONS: verweigert (-97), weiß nicht (-98)**<br><br>--af:<br>**if (32430c = 1) goto 32431c**<br>**if (32430c = 2, -97, -98) goto 32430d**<br>--end-- |
| **32431c** | --va: **t32601c**<br>--fn: **32431c**<br><br>--vb: Positionsgenerator: Land Lager-/Transportarbeiter/in<br>--fr: Aus welchem Land stammt diese Person?<br><br>--in: Falls Befragte an mehrere Personen denken: Bitte denken Sie nur an die Person, die Ihnen am nächsten ist.<br><br>--we:<br>[Länderliste]<br>**BUTTONS: Deutschland (0), verweigert (-97), weiß nicht (-98)**<br><br>--af: **goto 32430d**<br>--end-- |

| | |
|---|---|
| **32430d** | --va: **t32600d**<br>--fn: **32430d**<br><br>--vb: Positionsgenerator: Sozialarbeiter/in<br>--fr: Kennen Sie persönlich einen Sozialarbeiter oder eine Sozialarbeiterin?<br><br>--in: Zu dem persönlichen Umfeld gehören z.B. der eigene Arzt oder Steuerberater nur dann, wenn man über die geschäftliche Beziehung hinaus eine Beziehung mit diesen Personen hat.<br><br>--we:<br>1: ja<br>2: nein<br>**BUTTONS: verweigert (-97), weiß nicht (-98)**<br><br>--af:<br>**if (32430d = 1) goto 32431d**<br>**if (32430d = 2, -97, -98) goto 32430e**<br>--end-- |
| **32431d** | --va: **t32601d**<br>--fn: **32431d**<br><br>--vb: Positionsgenerator: Land Sozialarbeiter/in<br>--fr: Aus welchem Land stammt diese Person?<br><br>--in: Falls Befragte an mehrere Personen denken: Bitte denken Sie nur an die Person, die Ihnen am nächsten ist.<br><br>--we:<br>[Länderliste]<br>**BUTTONS: Deutschland (0), verweigert (-97), weiß nicht (-98)**<br><br>--af: **goto 32430e**<br>--end-- |

| | |
|---|---|
| **32430e** | --va: **t32600e**<br>--fn: **32430e**<br><br>--vb: Positionsgenerator: Verkäufer/in<br>--fr: Kennen Sie persönlich einen Verkäufer oder eine Verkäuferin?<br><br>--in: Zu dem persönlichen Umfeld gehören z.B. der eigene Arzt oder Steuerberater nur dann, wenn man über die geschäftliche Beziehung hinaus eine Beziehung mit diesen Personen hat.<br><br>--we:<br>1: ja<br>2: nein<br>**BUTTONS: verweigert (-97), weiß nicht (-98)**<br><br>--af:<br>**if (32430e = 1) goto 32431e**<br>**if (32430e = 2, -97, -98) goto 32430f**<br>--end-- |
| **32431e** | --va: **t32601e**<br>--fn: **32431e**<br><br>--vb: Positionsgenerator: Land Verkäufer/in<br>--fr: Aus welchem Land stammt diese Person?<br><br>--in: Falls Befragte an mehrere Personen denken: Bitte denken Sie nur an die Person, die Ihnen am nächsten ist.<br><br>--we:<br>[Länderliste]<br>**BUTTONS: Deutschland (0), verweigert (-97), weiß nicht (-98)**<br><br>--af: **goto 32430f**<br>--end-- |

| | |
|---|---|
| **32430f** | --va: **t32600f**<br>--fn: **32430f**<br><br>--vb: Positionsgenerator: Polizist/in<br>--fr: Kennen Sie persönlich einen Polizisten oder eine Polizistin?<br><br>--in: Zu dem persönlichen Umfeld gehören z.B. der eigene Arzt oder Steuerberater nur dann, wenn man über die geschäftliche Beziehung hinaus eine Beziehung mit diesen Personen hat.<br><br>--we:<br>1: ja<br>2: nein<br>**BUTTONS: verweigert (-97), weiß nicht (-98)**<br><br>--af:<br>**if (32430f = 1) goto 32431f**<br>**if (32430f = 2, -97, -98) goto 32430g**<br>--end-- |
| **32431f** | --va: **t32601f**<br>--fn: **32431f**<br><br>--vb: Positionsgenerator: Land Polizist/in<br>--fr: Aus welchem Land stammt diese Person?<br><br>--in: Falls Befragte an mehrere Personen denken: Bitte denken Sie nur an die Person, die Ihnen am nächsten ist.<br><br>--we:<br>[Länderliste]<br>**BUTTONS: Deutschland (0), verweigert (-97), weiß nicht (-98)**<br><br>--af: **goto 32430g**<br>--end-- |

| | |
|---|---|
| **32430g** | --va: **t32600g**<br>--fn: **32430g**<br><br>--vb: Positionsgenerator: Arzt/Ärztin<br>--fr: Und kennen Sie persönlich einen Arzt oder eine Ärztin, die in Deutschland ihren Beruf ausüben?<br><br>--in: Zu dem persönlichen Umfeld gehören z.B. der eigene Arzt oder Steuerberater nur dann, wenn man über die geschäftliche Beziehung hinaus eine Beziehung mit diesen Personen hat.<br><br>--we:<br>1: ja<br>2: nein<br>**BUTTONS: verweigert (-97), weiß nicht (-98)**<br><br>--af:<br>**if (32430g = 1) goto 32431g**<br>**if (32430g = 2, -97, -98) goto 32430h**<br>--end-- |
| **32431g** | --va: **t32601g**<br>--fn: **32431g**<br><br>--vb: Positionsgenerator: Land Arzt/Ärztin<br>--fr: Aus welchem Land stammt diese Person?<br><br>--in: Falls Befragte an mehrere Personen denken: Bitte denken Sie nur an die Person, die Ihnen am nächsten ist.<br><br>--we:<br>[Länderliste]<br>**BUTTONS: Deutschland (0), verweigert (-97), weiß nicht (-98)**<br><br>--af: **goto 32430h**<br>--end-- |

| | |
|---|---|
| **32430h** | --va: **t32600h**<br>--fn: **32430h**<br><br>--vb: Positionsgenerator: Bankkaufmann/-frau<br>--fr: Kennen Sie persönlich einen Bankkaufmann oder eine Bankkauffrau?<br><br>--in: Zu dem persönlichen Umfeld gehören z.B. der eigene Arzt oder Steuerberater nur dann, wenn man über die geschäftliche Beziehung hinaus eine Beziehung mit diesen Personen hat.<br><br>--we:<br>1: ja<br>2: nein<br>**BUTTONS: verweigert (-97), weiß nicht (-98)**<br><br>--af:<br>**if (32430h = 1) goto 32431h**<br>**if (32430h = 2, -97, -98) goto 32430i**<br>--end-- |
| **32431h** | --va: **t32601h**<br>--fn: **32431h**<br><br>--vb: Positionsgenerator: Land Bankkaufmann/-frau<br>--fr: Aus welchem Land stammt diese Person?<br><br>--in: Falls Befragte an mehrere Personen denken: Bitte denken Sie nur an die Person, die Ihnen am nächsten ist.<br><br>--we:<br>[Länderliste]<br>**BUTTONS: Deutschland (0), verweigert (-97), weiß nicht (-98)**<br><br>--af: **goto 32430i**<br>--end-- |

| | |
|---|---|
| **32430i** | --va: **t32600k**<br>--fn: **32430i**<br><br>--vb: Positionsgenerator: Kfz-Mechaniker/in<br>--fr: Kennen Sie persönlich einen Kraftfahrzeugmechaniker oder eine Kraftfahrzeugmechanikerin?<br><br>--in: Zu dem persönlichen Umfeld gehören z.B. der eigene Arzt oder Steuerberater nur dann, wenn man über die geschäftliche Beziehung hinaus eine Beziehung mit diesen Personen hat.<br><br>--we:<br>1: ja<br>2: nein<br>**BUTTONS: verweigert (-97), weiß nicht (-98)**<br><br>--af:<br>**if (32430i = 1) goto 32431i**<br>**if (32430i = 2, -97, -98) goto 32430j**<br>--end-- |
| **32431i** | --va: **t32601k**<br>--fn: **32431i**<br><br>--vb: Positionsgenerator: Land Kfz-Mechaniker/in<br>--fr: Aus welchem Land stammt diese Person?<br><br>--in: Falls Befragte an mehrere Personen denken: Bitte denken Sie nur an die Person, die Ihnen am nächsten ist.<br><br>--we:<br>[Länderliste]<br>**BUTTONS: Deutschland (0), verweigert (-97), weiß nicht (-98)**<br><br>--af: **goto 32430j**<br>--end-- |

| | |
|---|---|
| **32430j** | --va: **t32600l**<br>--fn: **32430j**<br><br>--vb: Positionsgenerator: Jurist/in<br>--fr: Kennen Sie persönlich einen Juristen oder eine Juristin, wie z.B. einen Anwalt oder eine Anwältin oder einen Richter oder eine Richterin?<br><br>--in: Zu dem persönlichen Umfeld gehören z.B. der eigene Arzt oder Steuerberater nur dann, wenn man über die geschäftliche Beziehung hinaus eine Beziehung mit diesen Personen hat.<br><br>--we:<br>1: ja<br>2: nein<br>**BUTTONS: verweigert (-97), weiß nicht (-98)**<br><br>--af:<br>**if (32430j = 1) goto 32431j**<br>**if (32430j = 2, -97, -98) goto 32430k**<br>--end-- |
| **32431j** | --va: **t32601l**<br>--fn: **32431j**<br><br>--vb: Positionsgenerator: Land Jurist/in<br>--fr: Aus welchem Land stammt diese Person?<br><br>--in: Falls Befragte an mehrere Personen denken: Bitte denken Sie nur an die Person, die Ihnen am nächsten ist.<br><br>--we:<br>[Länderliste]<br>**BUTTONS: Deutschland (0), verweigert (-97), weiß nicht (-98)**<br><br>--af: **goto 32430k**<br>--end-- |

| | |
|---|---|
| **32430k** | --va: **t32600m**<br>--fn: **32430k**<br><br>--vb: Positionsgenerator: Optiker/in<br>--fr: Kennen Sie persönlich einen Optiker oder eine Optikerin?<br><br>--in: Zu dem persönlichen Umfeld gehören z.B. der eigene Arzt oder Steuerberater nur dann, wenn man über die geschäftliche Beziehung hinaus eine Beziehung mit diesen Personen hat.<br><br>--we:<br>1: ja<br>2: nein<br>**BUTTONS: verweigert (-97), weiß nicht (-98)**<br><br>--af:<br>**if (32430k = 1) goto 32431k**<br>**if (32430k = 2, -97, -98) goto 32430l**<br>--end-- |
| **32431k** | --va: **t32601m**<br>--fn: **32431k**<br><br>--vb: Positionsgenerator: Land Optiker/in<br>--fr: Aus welchem Land stammt diese Person?<br><br>--in: Falls Befragte an mehrere Personen denken: Bitte denken Sie nur an die Person, die Ihnen am nächsten ist.<br><br>--we:<br>[Länderliste]<br>**BUTTONS: Deutschland (0), verweigert (-97), weiß nicht (-98)**<br><br>--af: **goto 32430l**<br>--end-- |

| | |
|---|---|
| **32430l** | --va: **t32600n**<br>--fn: **32430l**<br><br>--vb: Positionsgenerator: Übersetzer/in<br>--fr: Kennen Sie persönlich einen Übersetzer oder eine Übersetzerin?<br><br>--in: Zu dem persönlichen Umfeld gehören z.B. der eigene Arzt oder Steuerberater nur dann, wenn man über die geschäftliche Beziehung hinaus eine Beziehung mit diesen Personen hat.<br><br>--we:<br>1: ja<br>2: nein<br>**BUTTONS: verweigert (-97), weiß nicht (-98)**<br><br>--af:<br>**if (32430l = 1) goto 32431l**<br>**if (32430l = 2, -97, -98) goto 32430m**<br>--end-- |
| **32431l** | --va: **t32601n**<br>--fn: **32431l**<br><br>--vb: Positionsgenerator: Land Übersetzer/in<br>--fr: Aus welchem Land stammt diese Person?<br><br>--in: Falls Befragte an mehrere Personen denken: Bitte denken Sie nur an die Person, die Ihnen am nächsten ist.<br><br>--we:<br>[Länderliste]<br>**BUTTONS: Deutschland (0), verweigert (-97), weiß nicht (-98)**<br><br>--af: **goto 32430m**<br>--end-- |

| | |
|---|---|
| **32430m** | --va: **t32600o**<br>--fn: **32430m**<br><br>--vb: Positionsgenerator: Grund-, Haupt-, Realschullehrer/in<br>--fr: Und zuletzt: Kennen Sie persönlich einen Grund-, Haupt- oder Realschullehrer oder eine Grund-, Haupt- oder Realschullehrerin?<br><br>--in: Zu dem persönlichen Umfeld gehören z.B. der eigene Arzt oder Steuerberater nur dann, wenn man über die geschäftliche Beziehung hinaus eine Beziehung mit diesen Personen hat.<br><br>--we:<br>1: ja<br>2: nein<br>**BUTTONS: verweigert (-97), weiß nicht (-98)**<br><br>--af:<br>**if (32430m = 1) goto 32431m**<br>**if (32430m = 2, -97, -98) goto 32431Z**<br>--end-- |
| **32431m** | --va: **t32601o**<br>--fn: **32431m**<br><br>--vb: Positionsgenerator: Land Grund-, Haupt-, Realschullehrer/in<br>--fr: Aus welchem Land stammt diese Person?<br><br>--in: Falls Befragte an mehrere Personen denken: Bitte denken Sie nur an die Person, die Ihnen am nächsten ist.<br><br>--we:<br>[Länderliste]<br>**BUTTONS: Deutschland (0), verweigert (-97), weiß nicht (-98)**<br><br>--af: **goto 32431Z**<br>--end-- |
| **32431Z** | --va: **[ZS] zqs2_3**<br>--fn: **32431Z**<br><br>--vb: Zeitstempel 3 QS2<br>--fr: [ZS] Zeitstempel 3 QS2<br><br>--af: **goto 32140**<br>--end-- |
| | --st: **Religion und Religiösität**<br>--end-- |

| | |
|---|---|
| **32140** | --va: **t435000**<br>--fn: **32140**<br><br>--vb: Religion & Religiosität: Selbsteinschätzung Religiosität<br>--fr: Zum alltäglichen Leben gehören für manche Personen auch Glaube und Religion. Wie ist das bei Ihnen? Unabhängig davon, ob Sie einer Religionsgemeinschaft angehören, für wie religiös halten Sie sich selbst?<br><br>--in: <<Vorgaben vorlesen.>><br><br>--we:<br>1: gar nicht religiös<br>2: eher nicht religiös<br>3: eher religiös<br>4: sehr religiös<br>**BUTTONS: verweigert (-97), weiß nicht (-98)**<br><br>--af:<br>**if (32140 = -97) goto 32360Z**<br>**if (32140 = 1, 2, 3, 4, -98) goto 32141**<br>--end-- |
| **32141** | --va: **t435010**<br>--fn: **32141**<br><br>--vb: Religion & Religiosität: Religionszugehörigkeit<br>--fr: Gehören Sie einer Konfession oder Religion an?<br><br>--we:<br>1: ja<br>2: nein<br>**BUTTONS: verweigert (-97), weiß nicht (-98)**<br><br>--af:<br>**if (32141 = 1, -98) goto 32142**<br>**if (32140 = 1 & (32141 = 2, -97)) goto 32360Z**<br>**if (32140 <> 1 & (32141 = 2, -97)) goto 32145**<br>--end-- |

| | |
|---|---|
| **32142** | --va: **t435020**<br>--fn: **32142**<br><br>--vb: Religion & Religiosität: Religionsgemeinschaft<br>--fr: Welcher Konfession oder Religion gehören Sie an?<br><br>--in: <<Vorgaben vorlesen.>><br><br>--we:<br>1: einer christlichen<br>2: der jüdischen<br>3: einer muslimischen<br>4: einer anderen<br>**BUTTONS: verweigert (-97), weiß nicht (-98)**<br><br>--af:<br>**if (32142 = 1) goto 32143**<br>**if (32142 = 2, -97, -98) goto 32145**<br>**if (32142 = 3) goto 32144**<br>**if (32142 = 4) goto 32142a**<br>--end-- |
| **32142a** | --va: **t435030**<br>--fn: **32142a**<br><br>--vb: Religion & Religiosität: Sonstige Religionsgemeinschaft<br>--fr: Welcher anderen Religion gehören Sie an?<br><br>--we:<br>OFFEN: _____<br>**BUTTONS: verweigert (-97), weiß nicht (-98)**<br><br>--af: **goto 32145**<br>--end-- |

| | |
|---|---|
| **32143** | --va: **t435040**<br>--fn: **32143**<br><br>--vb: Religion & Religiosität: Christliche Religionsgemeinschaft<br>--fr:<br>**if (20103 <> 2)**<br>Sind Sie römisch-katholisch, evangelisch, orthodox oder Angehöriger einer anderen christlichen Religionsgemeinschaft?<br><br>**if (20103 = 2)**<br>Sind Sie römisch-katholisch, evangelisch, orthodox oder Angehörige einer anderen christlichen Religionsgemeinschaft?<br><br>--in: <<Vorgaben nicht vorlesen.>><br><br>--we:<br>1: römisch-katholisch<br>2: evangelisch, protestantisch<br>3: orthodox (z. B. griechisch- oder russisch-orthodox)<br>4: Angehörige(r) einer anderen christlichen Religionsgemeinschaft<br>**BUTTONS: verweigert (-97), weiß nicht (-98)**<br><br>--af: **goto 32145**<br>--end-- |
| **32144** | --va: **t435050**<br>--fn: **32144**<br><br>--vb: Religion & Religiosität: Muslimische Religionsgemeinschaft<br>--fr:<br>**if (20103 <> 2)**<br>Sind Sie Sunnit, Schiit, Alevit oder Angehöriger einer anderen muslimischen Religionsgemeinschaft?<br><br>**if (20103 = 2)**<br>Sind Sie Sunnitin, Schiitin, Alevitin oder Angehörige einer anderen muslimischen Religionsgemeinschaft?<br><br>--in: <<Vorgaben nicht vorlesen.>><br><br>--we:<br>1: Sunnit(in)<br>2: Schiit(in)<br>3: Alevit(in)<br>4: Angehörige(r) einer anderen muslimischen Religionsgemeinschaft<br>**BUTTONS: verweigert (-97), weiß nicht (-98)**<br><br>--af: **goto 32145**<br>--end-- |

| | |
|---|---|
| **32145** | --va: **t435060**<br>--fn: **32145**<br><br>--vb: Religion & Religiosität: Gebete<br>--fr: Wie häufig beten Sie?<br><br>--in: <<Vorgaben vorlesen.>><br><br>--we:<br>1: jeden Tag<br>2: mehr als einmal in der Woche<br>3: einmal in der Woche<br>4: mehrmals im Monat<br>5: mehrmals im Jahr<br>6: einmal im Jahr oder seltener<br>7: nie<br>**BUTTONS: verweigert (-97), weiß nicht (-98)**<br><br>--af: **goto 32146**<br>--end-- |
| **32146** | --va: **t435070**<br>--fn: **32146**<br><br>--vb: Religion & Religiosität: in Gemeinde aktiv<br>--fr:<br>**if (32142 = 1)**<br>Sind Sie in einer Kirchengemeinde oder Ähnlichem aktiv? Besuchen Sie dort beispielsweise regelmäßige Treffen oder andere Veranstaltungen?<br><br>**if (32142 = 2)**<br>Sind Sie in einer jüdischen Gemeinde oder Ähnlichem aktiv? Besuchen Sie dort beispielsweise regelmäßige Treffen oder andere Veranstaltungen?<br><br>**if (32142 = 3)**<br>Sind Sie in einem Moscheeverein oder einer ähnlichen religiösen Gemeinde aktiv? Besuchen Sie dort beispielsweise regelmäßige Treffen oder andere Veranstaltungen?<br><br>**if (32142 <> 1, 2, 3)**<br>Sind Sie in einer Gemeinde oder religiösen Gemeinschaft aktiv? Besuchen Sie dort beispielsweise regelmäßige Treffen oder andere Veranstaltungen?<br><br>--in: <<Vorgaben vorlesen.>><br><br>--we:<br>1: ja<br>2: nein<br>**BUTTONS: verweigert (-97), weiß nicht (-98)**<br><br>--af: **goto 32360Z**<br>--end-- |

| | |
|---|---|
| **32360Z** | --va: **[ZS] zqs2_4**<br>--fn: **32360Z**<br><br>--vb: Zeitstempel 4 QS2<br>--fr: [ZS] Zeitstempel 4 QS2<br><br>--af: **goto 32161**<br>--end-- |
| | --st: **Demokratieverständnis (Säule 5)**<br>--end-- |
| **32161** | --va: **t516400**<br>--fn: **32161**<br><br>--vb: Demokratieverständnis: freie Wahlen<br>--fr: Ich möchte Ihnen nun einige Fragen zur Demokratie stellen. Es gibt dabei keine richtigen oder falschen Antworten. Bitte sagen Sie mir einfach, was Sie persönlich denken.<br>Wie wichtig ist es aus Ihrer Sicht für die Demokratie im Allgemeinen, dass Wahlen zum nationalen Parlament frei und fair sind?<br>Bitte antworten Sie auf einer Skala von 0 bis 10. ‚0' bedeutet „überhaupt nicht wichtig für die Demokratie im Allgemeinen" und ‚10' bedeutet „äußerst wichtig für die Demokratie im Allgemeinen". Mit den Zahlen dazwischen können Sie Ihr Urteil abstufen.<br><br>--we:<br>0: überhaupt nicht wichtig für die Demokratie im Allgemeinen<br>1: 1<br>2: 2<br>3: 3<br>4: 4<br>5: 5<br>6: 6<br>7: 7<br>8: 8<br>9: 9<br>10: äußerst wichtig für die Demokratie im Allgemeinen<br>**BUTTONS: verweigert (-97), weiß nicht (-98)**<br><br>--af: **goto 32162**<br>--end-- |

| | |
|---|---|
| **32162** | --va: **t516401**<br>--fn: **32162**<br><br>--vb: Demokratieverständnis: Kritik Opposition<br>--fr: Und wie wichtig ist es aus Ihrer Sicht für die Demokratie im Allgemeinen,<br>dass Oppositionsparteien das Recht haben, Kritik an der Regierung zu üben?<br><br>--in: <<Bei Bedarf Skala wiederholen.>><br><br>--we:<br>0: überhaupt nicht wichtig für die Demokratie im Allgemeinen<br>1: 1<br>2: 2<br>3: 3<br>4: 4<br>5: 5<br>6: 6<br>7: 7<br>8: 8<br>9: 9<br>10: äußerst wichtig für die Demokratie im Allgemeinen<br>**BUTTONS: verweigert (-97), weiß nicht (-98)**<br><br>--af: **goto 32163**<br>--end-- |
| **32163** | --va: **t516402**<br>--fn: **32163**<br><br>--vb: Demokratieverständnis: Kritik Medien<br>--fr: Und wie wichtig ist es aus Ihrer Sicht für die Demokratie im Allgemeinen, dass die Medien das Recht haben, Kritik an der Regierung zu üben?<br><br>--in: <<Bei Bedarf Skala wiederholen.>><br><br>--we:<br>0: überhaupt nicht wichtig für die Demokratie im Allgemeinen<br>1: 1<br>2: 2<br>3: 3<br>4: 4<br>5: 5<br>6: 6<br>7: 7<br>8: 8<br>9: 9<br>10: äußerst wichtig für die Demokratie im Allgemeinen<br>**BUTTONS: verweigert (-97), weiß nicht (-98)**<br><br>--af: **goto 32164**<br>--end-- |

| | |
|---|---|
| **32164** | --va: **t516403**<br>--fn: **32164**<br><br>--vb: Demokratieverständnis: Minderheitenschutz<br>--fr: Und wie wichtig ist es aus Ihrer Sicht für die Demokratie im Allgemeinen, dass die Rechte von Minderheiten geschützt werden?<br><br>--in: <<Bei Bedarf Skala wiederholen.>><br><br>--we:<br>0: überhaupt nicht wichtig für die Demokratie im Allgemeinen<br>1: 1<br>2: 2<br>3: 3<br>4: 4<br>5: 5<br>6: 6<br>7: 7<br>8: 8<br>9: 9<br>10: äußerst wichtig für die Demokratie im Allgemeinen<br>**BUTTONS: verweigert (-97), weiß nicht (-98)**<br><br>--af: **goto 32165**<br>--end-- |
| **32165** | --va: **t516404**<br>--fn: **32165**<br><br>--vb: Demokratieverständnis: Gleichheit vor Gericht<br>--fr: Und wie wichtig ist es aus Ihrer Sicht für die Demokratie im Allgemeinen, dass die Gerichte alle Menschen gleich behandeln?<br><br>--in: <<Bei Bedarf Skala wiederholen.>><br><br>--we:<br>0: überhaupt nicht wichtig für die Demokratie im Allgemeinen<br>1: 1<br>2: 2<br>3: 3<br>4: 4<br>5: 5<br>6: 6<br>7: 7<br>8: 8<br>9: 9<br>10: äußerst wichtig für die Demokratie im Allgemeinen<br>**BUTTONS: verweigert (-97), weiß nicht (-98)**<br><br>--af: **goto 32166**<br>--end-- |

| | |
|---|---|
| **32166** | --va: **t516405**<br>--fn: **32166**<br><br>--vb: Demokratieverständnis: Regierungskontrolle Gericht<br>--fr: Und wie wichtig ist es aus Ihrer Sicht für die Demokratie im Allgemeinen, dass die Gerichte die Regierung daran hindern können, ihre Befugnisse zu überschreiten?<br><br>--in: <<Bei Bedarf Skala wiederholen.>><br><br>--we:<br>0: überhaupt nicht wichtig für die Demokratie im Allgemeinen<br>1: 1<br>2: 2<br>3: 3<br>4: 4<br>5: 5<br>6: 6<br>7: 7<br>8: 8<br>9: 9<br>10: äußerst wichtig für die Demokratie im Allgemeinen<br>**BUTTONS: verweigert (-97), weiß nicht (-98)**<br><br>--af: **goto 32167Z**<br>--end-- |
| **32167Z** | --va: **[ZS] zqs2_5**<br>--fn: **32167Z**<br><br>--vb: Zeitstempel 5 QS2<br>--fr: [ZS] Zeitstempel 5 QS2<br><br>--af: **goto 42001**<br>--end-- |
| | --st: **Gesundheit: Selbsteinschätzung Gesundheit**<br>--end-- |

| | |
|---|---|
| **42001** | --va: **t521000**<br>--fn: **42001**<br><br>--vb: Selbsteinschätzung Gesundheit<br>--fr: Nun habe ich ein paar kurze Fragen zu Ihrer Gesundheit. Wie würden Sie Ihren Gesundheitszustand im Allgemeinen beschreiben?<br><br>--in: Vorgaben vorlesen.<br><br>--we:<br>1: sehr gut<br>2: gut<br>3: mittelmäßig<br>4: schlecht<br>5: sehr schlecht<br>**BUTTONS: verweigert (-97), weiß nicht (-98)**<br><br>--af: **goto 42001Z**<br>--end-- |
| **42001Z** | --va: **[ZS] zqs2_6**<br>--fn: **42001Z**<br><br>--vb: Zeitstempel 6 QS2<br>--fr: [ZS] Zeitstempel 6 QS2<br><br>--af:<br>**if (h_cohort = 4) goto 32370**<br>**if (h_cohort = 6) goto 42002**<br>--end-- |
| | --st: **SOEP_SF12**<br>--end-- |

| | |
|---|---|
| **42002** | --va: **t521300**<br>--fn: **42002**<br><br>--vb: SF12: Treppen steigen<br>--fr: Wenn Sie Treppen steigen müssen, also mehrere Stockwerke zu Fuß hochgehen: Beeinträchtigt Sie dabei Ihr Gesundheitszustand stark, ein wenig oder gar nicht?<br><br>--in: <<Bei Bedarf Vorgaben vorlesen.>><br><br>--we:<br>1: stark<br>2: ein wenig<br>3: gar nicht<br>**BUTTONS: verweigert (-97), weiß nicht (-98)**<br><br>--af: **goto 42003**<br>--end-- |
| **42003** | --va: **t521301**<br>--fn: **42003**<br><br>--vb: SF12: anstrengende Tätigkeiten<br>--fr: Und wie ist das mit anderen anstrengenden Tätigkeiten im Alltag, wenn man z. B. etwas Schweres heben muss oder Beweglichkeit braucht: Beeinträchtigt Sie dabei Ihr Gesundheitszustand stark, ein wenig oder gar nicht?<br><br>--in: <<Bei Bedarf Vorgaben wiederholen.>><br><br>--we:<br>1: stark<br>2: ein wenig<br>3: gar nicht<br>**BUTTONS: verweigert (-97), weiß nicht (-98)**<br><br>--af: **goto 42004**<br>--end-- |

| | |
|---|---|
| **42004** | --va: **t521302**<br>--fn: **42004**<br><br>--vb: SF12: Zeitdruck<br>--fr: Bitte denken Sie einmal an die letzten vier Wochen. Wie oft kam es in dieser Zeit vor, ...<br><br>…dass Sie sich gehetzt oder unter Zeitdruck fühlten?<br><br>--in: <<Vorgaben vorlesen.>><br><br>--we:<br>1: Immer<br>2: Oft<br>3: Manchmal<br>4: Fast nie<br>5: Nie<br>**BUTTONS: verweigert (-97), weiß nicht (-98)**<br><br>--af: **goto 42005**<br>--end-- |
| **42005** | --va: **t521303**<br>--fn: **42005**<br><br>--vb: SF12: niedergeschlagen und trübsinnig<br>--fr:<br><br>…dass Sie sich niedergeschlagen und trübsinnig fühlten?<br><br>--in: << Bei Bedarf Vorgaben vorlesen. Bei Bedarf Einleitung wiederholen: „Wie oft kam es innerhalb der letzten vier Wochen vor…“>><br><br>--we:<br>1: Immer<br>2: Oft<br>3: Manchmal<br>4: Fast nie<br>5: Nie<br>**BUTTONS: verweigert (-97), weiß nicht (-98)**<br><br>--af: **goto 42006**<br>--end-- |

| | |
|---|---|
| **42006** | --va: **t521304**<br>--fn: **42006**<br><br>--vb: SF12: ruhig und ausgeglichen<br>--fr:<br>…dass Sie sich ruhig und ausgeglichen fühlten?<br><br>--in: << Bei Bedarf Vorgaben vorlesen. Bei Bedarf Einleitung wiederholen: „Wie oft kam es innerhalb der letzten vier Wochen vor…“>><br><br>--we:<br>1: Immer<br>2: Oft<br>3: Manchmal<br>4: Fast nie<br>5: Nie<br>**BUTTONS: verweigert (-97), weiß nicht (-98)**<br><br>--af: **goto 42007**<br>--end-- |
| **42007** | --va: **t521305**<br>--fn: **42007**<br><br>--vb: SF12: Energie<br>--fr:<br><br>…dass Sie jede Menge Energie verspürten?<br><br>--in: << Bei Bedarf Vorgaben vorlesen. Bei Bedarf Einleitung wiederholen: „Wie oft kam es innerhalb der letzten vier Wochen vor…“>><br><br>--we:<br>1: Immer<br>2: Oft<br>3: Manchmal<br>4: Fast nie<br>5: Nie<br>**BUTTONS: verweigert (-97), weiß nicht (-98)**<br><br>--af: **goto 42008**<br>--end-- |

| | |
|---|---|
| **42008** | --va: **t521306**<br>--fn: **42008**<br><br>--vb: SF12: Schmerzen<br>--fr:<br><br>…dass Sie starke körperliche Schmerzen hatten?<br><br>--in: << Bei Bedarf Vorgaben vorlesen. Bei Bedarf Einleitung wiederholen: „Wie oft kam es innerhalb der letzten vier Wochen vor…“>><br><br>--we:<br>1: Immer<br>2: Oft<br>3: Manchmal<br>4: Fast nie<br>5: Nie<br>**BUTTONS: verweigert (-97), weiß nicht (-98)**<br><br>--af: **goto 42009**<br>--end-- |
| **42009** | --va: **t521307**<br>--fn: **42009**<br><br>--vb: SF12: gesundheitliche Probleme – weniger geschafft<br>--fr:<br><br>…dass Sie wegen gesundheitlicher Probleme körperlicher Art in Ihrer Arbeit oder Ihren alltäglichen Beschäftigungen weniger geschafft haben als Sie eigentlich wollten?<br><br>--in: << Bei Bedarf Vorgaben vorlesen. Bei Bedarf Einleitung wiederholen: „Wie oft kam es innerhalb der letzten vier Wochen vor…“>><br><br>--we:<br>1: Immer<br>2: Oft<br>3: Manchmal<br>4: Fast nie<br>5: Nie<br>**BUTTONS: verweigert (-97), weiß nicht (-98)**<br><br>--af: **goto 42010**<br>--end-- |

| | |
|---|---|
| **42010** | --va: **t521308**<br>--fn: **42010**<br><br>--vb: SF12: gesundheitliche Probleme – eingeschränkt<br>--fr:<br><br>…dass Sie wegen gesundheitlicher Probleme körperlicher Art in Ihrer Arbeit oder Ihren alltäglichen Beschäftigungen in der Art Ihrer Tätigkeiten eingeschränkt waren?<br><br>--in: << Bei Bedarf Vorgaben vorlesen. Bei Bedarf Einleitung wiederholen: „Wie oft kam es innerhalb der letzten vier Wochen vor…“>><br><br>--we:<br>1: Immer<br>2: Oft<br>3: Manchmal<br>4: Fast nie<br>5: Nie<br>**BUTTONS: verweigert (-97), weiß nicht (-98)**<br><br>--af: **goto 42011**<br>--end-- |
| **42011** | --va: **t521309**<br>--fn: **42011**<br><br>--vb: SF12: seelische Probleme – weniger geschafft<br>--fr:<br><br>…dass Sie wegen seelischer oder emotionaler Probleme in Ihrer Arbeit oder Ihren alltäglichen Beschäftigungen weniger geschafft haben als Sie eigentlich wollten?<br><br>--in: << Bei Bedarf Vorgaben vorlesen. Bei Bedarf Einleitung wiederholen: „Wie oft kam es innerhalb der letzten vier Wochen vor…“>><br><br>--we:<br>1: Immer<br>2: Oft<br>3: Manchmal<br>4: Fast nie<br>5: Nie<br>**BUTTONS: verweigert (-97), weiß nicht (-98)**<br><br>--af: **goto 42012**<br>--end-- |

| | |
|---|---|
| **42012** | --va: **t521310**<br>--fn: **42012**<br><br>--vb: SF12: seelische Probleme – weniger sorgfältig<br>--fr:<br><br>…dass Sie wegen seelischer oder emotionaler Probleme in Ihrer Arbeit oder Ihren alltäglichen Beschäftigungen Ihre Arbeit oder Tätigkeit weniger sorgfältig als sonst gemacht haben?<br><br>--in: << Bei Bedarf Vorgaben vorlesen. Bei Bedarf Einleitung wiederholen: „Wie oft kam es innerhalb der letzten vier Wochen vor…“>><br><br>--we:<br>1: Immer<br>2: Oft<br>3: Manchmal<br>4: Fast nie<br>5: Nie<br>**BUTTONS: verweigert (-97), weiß nicht (-98)**<br><br>--af: **goto 42013**<br>--end-- |
| **42013** | --va: **t521311**<br>--fn: **42013**<br><br>--vb: SF12: soziale Kontakte<br>--fr:<br>…dass Sie wegen gesundheitlicher oder seelischer Probleme in Ihren sozialen Kontakten, z. B. mit Freunden, Bekannten oder Verwandten, eingeschränkt waren?<br><br>--in: << Bei Bedarf Vorgaben vorlesen. Bei Bedarf Einleitung wiederholen: „Wie oft kam es innerhalb der letzten vier Wochen vor…“>><br><br>--we:<br>1: Immer<br>2: Oft<br>3: Manchmal<br>4: Fast nie<br>5: Nie<br>**BUTTONS: verweigert (-97), weiß nicht (-98)**<br><br>--af: **goto 42016Z**<br>--end-- |

| | |
|---|---|
| **42016Z** | --va: **[ZS] zqs2_7**<br>--fn: **42016Z**<br><br>--vb: Zeitstempel 7 QS2<br>--fr: [ZS] Zeitstempel 7<br><br>--af: **goto 32368**<br>--end-- |
| | --st: **Feel Age**<br>--end-- |
| **32368** | --va: **aktalt1**<br>--fn: **32368**<br><br>--vb: Aktives Altern: Feel Age<br>--fr: Einmal abgesehen von Ihrem tatsächlichen Alter: Wenn Sie es in Jahren ausdrücken sollen, wie alt fühlen Sie sich?<br><br>--we:<br>OFFEN: _ _ _ Jahre<br>**BUTTONS: verweigert (-97), weiß nicht (-98)**<br><br>--af: **goto 42022Z**<br>--end-- |
| **42022Z** | --va: **[ZS] zqs2_8**<br>--fn: **42022Z**<br><br>--vb: Zeitstempel 8 QS2<br>--fr: [ZS] Zeitstempel 8 QS2<br><br>--af:<br>**if (20102(intj) - 20106(gebj) > 49) goto 32369**<br>**if (20102(intj) - 20106(gebj) < 50) goto 42036Z**<br>--end-- |
| | --st: **Subjektive Lebenserwartung**<br>--end-- |

| | |
|---|---|
| **32369** | --va: **aktalt2**<br>--fn: **32369**<br><br>--vb: Aktives Altern: Subjektive Lebenserwartung<br>--fr: Was glauben Sie, wie alt Sie vielleicht werden?<br><br>--we:<br>OFFEN: _ _ _ Jahre<br>**BUTTONS: verweigert (-97), weiß nicht (-98)**<br><br>--af: **goto 42036Z**<br>--end-- |
| **42036Z** | --va: **[ZS] zqs2_9**<br>--fn: **42036Z**<br><br>--vb: Zeitstempel 9 QS2<br>--fr: [ZS] Zeitstempel 9 QS2<br><br>--af: **goto 32370**<br>--end-- |
| | --st: **Zeitpräferenz/Geduld**<br>--end-- |
| **32370** | --va: **t515100**<br>--fn: **32370**<br>--vb: Selbsteinschätzung Geduld<br><br>--fr: Wie schätzen Sie sich persönlich ein: Sind Sie im !!Allgemeinen!! ein Mensch, der ungeduldig ist, oder der immer sehr viel Geduld aufbringt?<br><br>Bitte antworten Sie auf einer Skala von 0 bis 10. ‚0' bedeutet, dass Sie sehr ungeduldig sind, ‚10' bedeutet, Sie sind sehr geduldig. Mit den Zahlen dazwischen können Sie Ihr Urteil abstufen.<br><br>--we:<br>0: 0 sehr ungeduldig<br>1: 1<br>2: 2<br>3: 3<br>4: 4<br>5: 5<br>6: 6<br>7: 7<br>8: 8<br>9: 9<br>10: 10 sehr geduldig<br>**BUTTONS: verweigert (-97), weiß nicht (-98)**<br><br>--af: **goto 42038Z**<br>--end-- |

| | |
|---|---|
| **42038Z** | --va: **[ZS] zqs2_10**<br>--fn: **42038Z**<br><br>--vb: Zeitstempel 10 QS2<br>--fr: [ZS] Zeitstempel 10 QS2<br><br>--af: **goto 32301**<br>--end-- |
| | --st: **Haushalt**<br>--end-- |
| **32301** | --va: **hhgro**<br>--fn: **32301**<br><br>--vb: Haushaltsgröße<br>--fr: Nun einige Fragen zu Ihrem Haushalt. Wie viele Personen leben derzeit mit Ihnen zusammen in einem Haushalt - Sie selbst und die Kinder mit eingerechnet?<br><br>--in:<br>**(if h_cohort = 6)**<br><<Bei Unklarheiten: Damit sind alle Personen gemeint, die mit Ihnen gemeinsam leben und wirtschaften.>><br><br>**(if h_cohort = 4)**<br><<Bei Unklarheiten wer zum Haushalt gehört: Damit sind alle Personen gemeint, die mit Ihnen gemeinsam leben und wirtschaften.<br>Bei Unklarheiten, ob der eigene oder der elterliche Haushalt gemeint ist, wenn bereits ein eigener Haushalt vorhanden ist: Die Fragen beziehen sich auf Ihren eigenen Haushalt.>><br><br>--we:<br>OFFEN: _ _ Anzahl Personen im Haushalt<br>**BUTTONS: verweigert (-97), weiß nicht (-98)**<br><br>--ra: **1 to 99, -97, -98**<br><br>--af:<br>**if (32301 > 1) goto 32301a**<br>**if (h_cohort = 6 & (32301 = 1, -97, -98)) goto 32302Z**<br>**if (h_cohort = 4 & (32301 = 1, -97, -98) & h_eigenerHH = 0) goto 32303**<br>**if (h_cohort = 4 & (32301 = 1, -97, -98) & h_eigenerHH = 1) goto 32313Z**<br>--end-- |

| | |
|---|---|
| **32301a** | --va: **hhu14**<br>--fn: **32301a**<br><br>--vb: Personen unter 14 im Haushalt<br>--fr: Wie viele dieser **<32301>** Personen sind unter 14 Jahren?<br><br>--in: <<Unter 14 Jahre bedeutet, dass das Kind den 14ten Geburtstag noch nicht gefeiert und damit das 14. Lebensjahr noch nicht vollendet hat.>><br><br>--we:<br>OFFEN: _ _ Personen<br>**BUTTONS: verweigert (-97), weiß nicht (-98)**<br><br>--ra: **0 to (32301– 1), -97, -98**<br><br>--af: **goto 32302**<br>--end-- |

| | |
|---|---|
| **32302** | --va: **hhmit (hhmit01 / hhmit02 / hhmit03 / hhmit04 / hhmit05 / hhmit06 / hhmit07 / hhmit08 / hhmit09 / hhmit10 / hhmit11 / hhmitvw / hhmitwn)**<br>--fn: **32302**<br><br>--vb: Mitbewohner<br>--fr: **[MF]** Und mit wem wohnen Sie zurzeit in Ihrem Haushalt zusammen?<br><br>--in: <<Vorgaben vorlesen.>><br><br>--we:<br>**hhmit01** 1: mit Ehepartner(in) / Partner(in)<br>**hhmit02** 2: mit Ihren eigenen Kindern / Pflegekindern / Adoptivkindern<br>**hhmit03** 3: mit Kindern Ihres Partners / Ihrer Partnerin<br>**hhmit04** 4: mit Mutter / Stiefmutter / Pflegemutter<br>**hhmit05** 5: mit Vater / Stiefvater / Pflegevater<br>**hhmit06** 6: mit Geschwistern<br>**hhmit07** 7: mit Großeltern(teil)<br>**if (h_cohort = 6) hhmit08** 8: mit Enkel(n)<br>**hhmit09** 9: mit Schwiegermutter / -vater / -eltern<br>**hhmit10** 10: mit anderen Verwandten<br>**hhmit11** 11: mit anderen, nicht verwandten Personen<br>**hhmitvw**: verweigert<br>**hhmitwn**: weiß nicht<br><br>[0: nicht genannt]<br>[1: genannt]<br>**BUTTONS: verweigert [hhmitvw], weiß nicht [hhmitwn]**<br><br>--af:<br>**if (h_cohort = 6) goto 32302Z**<br>**if (h_cohort = 4 & (h_eigenerHH = 1 OR hhmit04 = 1 OR hhmit05 = 1 OR hhmit07 = 1 OR hhmit09 = 1)) goto 32313Z**<br>**if (h_cohort = 4 & h_eigenerHH = 0 & hhmit04 = 0 & hhmit05 = 0 & hhmit07 = 0 & hhmit09 = 0) goto 32303**<br>--end-- |
| **32302Z** | --va: **[ZS] zqs2_11**<br>--fn: **32302Z**<br><br>--vb: Zeitstempel 11 QS2<br>--fr: [ZS] Zeitstempel 11 QS2<br><br>--af: **goto 32313**<br>--end-- |

| | |
|---|---|
| **32303** | --va: **hheig1 (hheig1m / hheig1j)**<br>--fn: **32303**<br><br>--vb: Haushaltsgründungsdatum<br>--fr: Wann haben Sie selbst Ihren ersten eigenen Haushalt gegründet? Nennen Sie mir bitte Monat und Jahr.<br><br>--in:<br><<Wenn noch kein eigener Haushalt gegründet wurde, entsprechenden Button betätigen.<br>Falls die Zielperson sich nur an Jahreszeiten erinnert, bitte folgende Nummern eingeben:<br>21: Jahresanfang/Winter<br>24: Frühjahr/Ostern<br>27: Jahresmitte/Sommer<br>30: Herbst<br>32: Jahresende>><br><br>--we:<br>Monat __ Jahr ____<br>**BUTTONS: noch keinen eigenen Haushalt gegründet (-93), verweigert (-97), weiß nicht (-98)**<br><br>--ra: **20106(gebm/gebj) – 20102(intm/intj), -93, -97, -98**<br><br>--ac: **autoif (32303(hheig1j) <> -93, -97, -98) h_eigenerHH = 1**<br><br>--af:<br>**if (32303(hheig1j) = -93, -97, -98) goto 32313Z**<br>**if (32303(hheig1j) <> -93, -97, -98) goto 32304**<br>--end-- |
| **32304** | --va: **hheig2**<br>--fn: **32304**<br><br>--vb: erster Auszug aus Elternhaus<br>--fr: War das auch der Zeitpunkt, an dem Sie selbst zum ersten Mal aus dem Elternhaus ausgezogen sind?<br><br>--we:<br>1: ja<br>2: nein<br>3: trifft nicht zu, da nie im Elternhaus gelebt<br>4: trifft nicht zu, da nie aus Elternhaus ausgezogen<br>**BUTTONS: verweigert (-97), weiß nicht (-98)**<br><br>--af:<br>**if (32304 = 2) goto 32305**<br>**if (32304 = 1, 3, 4, -97, -98) goto 32313Z**<br>--end-- |

| | |
|---|---|
| **32305** | --va: **hheig3 (hheig3m / hheig3j)**<br>--fn: **32305**<br><br>--vb: Auszugsdatum aus Elternhaus<br>--fr: Wann sind Sie zum ersten Mal aus dem Elternhaus ausgezogen? (Nennen Sie mir bitte Monat und Jahr.)<br><br>--in:<br><<Falls die Zielperson sich nur an Jahreszeiten erinnert, bitte folgende Nummern eingeben:<br>21: Jahresanfang/Winter<br>24: Frühjahr/Ostern<br>27: Jahresmitte/Sommer<br>30: Herbst<br>32: Jahresende>><br><br>--we:<br>Monat __ Jahr ____<br>**BUTTONS verweigert (-97), weiß nicht (-98)**<br><br>--ra: **20106(gebm/gebj) – 20102(intm/intj), -97, -98**<br><br>--af: **goto 32313Z**<br>--end-- |
| **32313Z** | --va: **[ZS] zqs2_12**<br>--fn: **32313Z**<br><br>--vb: Zeitstempel 12 QS2<br>--fr: [ZS] Zeitstempel 12 QS2<br><br>--af:<br>**goto 32313**<br>--end-- |
| | --st: **Income**<br>--end-- |

| | |
|---|---|
| **32313** | --va: **t510020**<br>--fn: **32313**<br><br>--vb: monatl. Haushaltseinkommen, offen<br>--fr:<br>**if (32301 = 1)**<br>Jetzt geht es um alle Einkünfte Ihres Haushalts: Wie hoch ist Ihr monatliches Haushaltseinkommen heute?<br>Bitte geben Sie den Netto-Betrag an, also nach Abzug von Steuern und Sozialabgaben.<br>Regelmäßige Zahlungen wie Renten, Wohngeld, Eltern- und Kindergeld, BAföG, Unterhaltszahlungen, Arbeitslosengeld usw. rechnen Sie bitte dazu!<br><br>**if (32301 <> 1)**<br>Jetzt geht es um alle Einkünfte Ihres gesamten Haushalts: Wie hoch ist das monatliche Haushaltseinkommen aller Haushaltsmitglieder heute?<br>Bitte geben Sie den Netto-Betrag an, also nach Abzug von Steuern und Sozialabgaben.<br>Regelmäßige Zahlungen wie Renten, Wohngeld, Eltern- und Kindergeld, BAföG, Unterhaltszahlungen, Arbeitslosengeld usw. rechnen Sie bitte dazu!<br><br>--in:<br><<Falls nicht genau bekannt: monatlichen Betrag schätzen lassen. Hinweis auf Anonymität geben.>><br><br>--we:<br>OFFEN: _ _ _ _ _ _ _ Euro<br>**BUTTONS: verweigert (-97), weiß nicht (-98)**<br><br>--ra: **0 to 9999999, -97, -98**<br><br>--af:<br>**if (32313 >= 0) goto 32316Z**<br>**if (32313 = -97, -98) goto 32314**<br>--end-- |

| | |
|---|---|
| **32314** | --va: **t510021**<br>--fn: **32314**<br><br>--vb: monatliches Haushaltseinkommen, Split<br>--fr:<br>Es würde uns schon helfen, wenn Sie sich zumindest grob einer der folgenden Kategorien zuordnen könnten.<br>Beträgt Ihr monatliches Haushaltsnettoeinkommen weniger als 1.500 Euro, 1.500 bis unter 3.000 Euro oder 3.000 Euro und mehr im Monat?<br><br>--in:<br><<Falls Zielperson keine Angaben machen kann oder will: Einkommen gegebenenfalls schätzen lassen und Hinweis auf Anonymität geben.<br>Bei Unklarheit bzgl. Nettoeinkommen: „Bitte geben Sie die Summe an, die Sie nach Abzug der Steuern und Sozialabgaben erhalten haben.“>><br><br>--we:<br>1: weniger als 1.500 Euro<br>2: 1.500 bis unter 3.000 Euro<br>3: 3.000 Euro und mehr<br>**BUTTONS: verweigert (-97), weiß nicht (-98)**<br><br>--af:<br>**if (32314 = 1) goto 32315**<br>**if (32314 = 2) goto 32316**<br>**if (32314 = 3) goto 32316b**<br>**if (32314 = -97, -98) goto 32316Z**<br>--end-- |
| **32315** | --va: **t510022**<br>--fn: **32315**<br><br>--vb: monatl. Haushaltseinkommen, Klassen unter 1.500 Euro<br>--fr: Können Sie mir jetzt noch sagen, ob es weniger als 500 Euro, 500 bis unter 1.000 Euro oder 1.000 Euro und mehr im Monat beträgt?<br><br>--in:<br><< Falls Zielperson keine Angaben machen kann oder will: Einkommen gegebenenfalls schätzen lassen und Hinweis auf Anonymität geben.<br>Bei Unklarheit bzgl. Nettoeinkommen: „Bitte geben Sie die Summe an, die Sie nach Abzug der Steuern und Sozialabgaben erhalten haben.“>><br><br>--we:<br>1: weniger als 500 Euro<br>2: 500 bis unter 1.000 Euro<br>3: 1.000 bis unter 1.500 Euro<br>**BUTTONS: verweigert (-97), weiß nicht (-98)**<br><br>--af: **goto 32316Z**<br>--end-- |

| | |
|---|---|
| **32316** | --va: **t510023**<br>--fn: **32316**<br><br>--vb: monatl. Haushaltseinkommen, Klassen 1.500 – 3.000 Euro<br>--fr: Können Sie mir jetzt noch sagen, ob es weniger als 2.000 Euro, 2.000 bis unter 2.500 Euro oder 2.500 Euro und mehr im Monat beträgt?<br><br>--in:<br><< Falls Zielperson keine Angaben machen kann oder will: Einkommen gegebenenfalls schätzen lassen und Hinweis auf Anonymität geben.<br>Bei Unklarheit bzgl. Nettoeinkommen: „Bitte geben Sie die Summe an, die Sie nach Abzug der Steuern und Sozialabgaben erhalten haben.“>><br><br>--we:<br>1: 1.500 bis unter 2.000 Euro<br>2: 2.000 bis unter 2.500 Euro<br>3: 2.500 bis unter 3.000 Euro<br>**BUTTONS: verweigert (-97), weiß nicht (-98)**<br><br>--af: **goto 32316Z**<br>--end-- |
| **32316b** | --va: **t510024**<br>--fn: **32316b**<br><br>--vb: monatl. Haushaltseinkommen, Klassen über 3.000 Euro<br>--fr: Können Sie mir jetzt noch sagen, ob es weniger als 4.000 Euro, 4.000 bis unter 5.000 Euro oder 5.000 Euro und mehr im Monat beträgt?<br><br>--in:<br><< Falls Zielperson keine Angaben machen kann oder will: Einkommen gegebenenfalls schätzen lassen und Hinweis auf Anonymität geben.<br>Bei Unklarheit bzgl. Nettoeinkommen: „Bitte geben Sie die Summe an, die Sie nach Abzug der Steuern und Sozialabgaben erhalten haben.“>><br><br>--we:<br>1: 3.000 bis unter 4.000 Euro<br>2: 4.000 bis unter 5.000 Euro<br>3: 5.000 Euro und mehr<br>**BUTTONS: verweigert (-97), weiß nicht (-98)**<br><br>--af: **goto 32316Z**<br>--end-- |

| | |
|---|---|
| **32316Z** | --va: **[ZS] zqs2_13**<br>--fn: **32316Z**<br><br>--vb: Zeitstempel 13 QS2<br>--fr: [ZS] Zeitstempel 13 QS2<br><br>--af: **goto 32371**<br>--end-- |
| | --st: **Subjektive Einschätzung des Einkommen**<br>--end-- |
| **32371** | --va: **einksubj1**<br>--fn: **32371**<br><br>--vb: monatl. Haushaltseinkommen, über die Runden kommen<br>--fr: Wenn Sie an Ihr gesamtes monatliches Haushaltseinkommen denken - was würden Sie sagen, wie Ihr Haushalt finanziell über die Runden kommt?<br><br>--in: <<Bitte vorlesen.>><br><br>--we:<br>1: Mit großen Schwierigkeiten<br>2: Mit einigen Schwierigkeiten<br>3: Einigermaßen leicht<br>4: Leicht<br>**BUTTONS: verweigert (-97), weiß nicht (-98)**<br><br>--af:<br>**if (32371 = 1 to 3) goto 32372**<br>**if (32371= 4, -97, -98) goto 32373**<br>--end-- |
| **32372** | --va: **einksubj2**<br>--fn: **32372**<br><br>--vb: monatl. Haushaltseinkommen, wie viel benötigt<br>--fr: Wie viel Geld würde Ihr Haushalt pro Monat mindestens benötigen, um finanziell leicht über die Runden zu kommen?<br><br>--we:<br>OFFEN: _ _ _ _ _ _ _ Euro<br>**BUTTONS: verweigert (-97), weiß nicht (-98)**<br><br>--ra: **0 to 9999999, -97, -98**<br><br>--af: **goto 32373**<br>--end-- |

| | |
|---|---|
| **32373** | --va: **einksubj3**<br>--fn: **32373**<br><br>--vb: monatl. Haushaltseinkommen, unerwartete Ausgabe<br>--fr: Könnte es sich Ihr Haushalt leisten, eine unerwartete Ausgabe in Höhe von 1000 Euro zu bezahlen, ohne dafür Geld zu leihen?<br><br>--we:<br>1: Ja<br>2: Nein<br>**BUTTONS: verweigert (-97), weiß nicht (-98)**<br><br>--af: **goto 32374Z**<br>--end-- |
| **32374Z** | --va: **[ZS] zqs2_14**<br>--fn: **32374Z**<br><br>--vb: Zeitstempel 14 QS2<br>--fr: [ZS] Zeitstempel 14 QS2<br><br>--af: **goto 32102**<br>--end-- |
| | --st: **Panelitems/Integrationsaspekte (Säule 4)**<br>--end-- |
| **32102** | --va: **t42120**<br>--fn: **32102**<br><br>--vb: Anteil Freunde mit Migrationshintergrund<br>--fr: Kommen wir nun zu unterschiedlichen Aspekten des Zusammenlebens. Wie ist das mit Ihren Freundinnen und Freunden in Deutschland? Wie viele Personen aus Ihrem Freundeskreis haben einen Migrationshintergrund, d. h. sie selbst oder mindestens ein Elternteil wurden im Ausland geboren?<br><br>--in: <<Vorgaben vorlesen.>><br><br>--we:<br>1: keine<br>2: fast keine<br>3: weniger als die Hälfte<br>4: ungefähr die Hälfte<br>5: mehr als die Hälfte<br>6: fast alle<br>7: alle<br>**BUTTONS: verweigert (-97), weiß nicht (-98), ich habe keine Freunde (-21)**<br><br>--af: **goto 42105**<br>--end-- |

| | |
|---|---|
| **42105** | --va: **t42805**<br>--fn: **42105**<br><br>--vb: Zugehörigkeitsgefühl Menschen in Deutschland<br>--fr: Und wie sehr fühlen Sie sich den Menschen in Deutschland insgesamt zugehörig?<br><br>--in: <<Vorgaben vorlesen.>><br><br>--we:<br>1: sehr stark<br>2: stark<br>3: mittelmäßig<br>4: kaum<br>5: gar nicht<br>**BUTTONS: verweigert (-97), weiß nicht (-98**)<br><br>--af: **goto 32103**<br>--end-- |
| **32103** | --va: **t41203a**<br>--fn: **32103**<br><br>--vb: Interaktionssprache FreundInnen<br>--fr: Jetzt geht es darum, in welcher Sprache Sie derzeit mit anderen sprechen. Welche Sprache sprechen Sie mit Ihren Freundinnen und Freunden in Deutschland?<br><br>--in: <<Vorgaben vorlesen.<br><br>Bitte "meistens eine andere Sprache, aber manchmal auch Deutsch " (Wert 3) bzw. "nur eine andere Sprache" (Wert 4) auch dann auswählen, wenn der Befragte angibt, mehrere nichtdeutsche Sprachen mit den Personen zu sprechen.<br><br>Wenn der Befragte hier mit „gleich häufig“ antwortet, dann bitte nach der Tendenz fragen. Wenn sich keine Einordnung findet, dann bitte Button „gleich häufig Deutsch und andere Sprache“ wählen.<br><br>Wenn der Befragte angibt, nur Freundinnen oder nur Freunde zu haben, soll er sich auf die entsprechende Gruppe beziehen. Das Geschlecht ist nicht von Relevanz.>><br><br>--we:<br>1: nur Deutsch<br>2: meistens Deutsch, aber manchmal auch eine andere Sprache<br>3: meistens eine andere Sprache, aber manchmal auch Deutsch<br>4: nur eine andere Sprache<br>**BUTTONS: gleich häufig Deutsch und andere Sprache (-25), trifft nicht zu/keine Freunde (-21), verweigert (-97), weiß nicht (-98)**<br><br>--af: **goto 32104**<br>--end-- |

| | |
|---|---|
| **32104** | --va: **t41203b**<br>--fn: **32104**<br><br>--vb: Interaktionssprache Haushalt<br>--fr: Und welche Sprache sprechen Sie mit den Personen, mit denen Sie zusammenwohnen?<br><br>--in:<br><<Vorgaben bei Bedarf vorlesen.<br>Bitte "meistens eine andere Sprache, aber manchmal auch Deutsch " (Wert 3) bzw. "nur eine andere Sprache" (Wert 4) auch dann auswählen, wenn der Befragte angibt, mehrere nichtdeutsche Sprachen mit den Personen zu sprechen.<br>Wenn der Befragte hier mit „gleich häufig“ antwortet, dann bitte nach der Tendenz fragen. Wenn sich keine Einordnung findet, dann bitte Button „gleich häufig Deutsch und andere Sprache“ wählen.>><br><br>--we:<br>1: nur Deutsch<br>2: meistens Deutsch, aber manchmal auch eine andere Sprache<br>3: meistens eine andere Sprache, aber manchmal auch Deutsch<br>4: nur eine andere Sprache<br>**BUTTONS: gleich häufig Deutsch und andere Sprache (-25), trifft nicht zu/wohne alleine (-93), verweigert (-97), weiß nicht (-98)**<br><br>--af: **goto 32104Z**<br>--end-- |
| **32104Z** | --va: **[ZS] zqs2_15**<br>--fn: **32104Z**<br><br>--vb: Zeitstempel 15 QS2<br>--fr: [ZS] Zeitstempel 15 QS2<br><br>--af:<br>**if (h_cohort = 6) goto 32375**<br>**if (h_cohort = 4) goto 32168**<br>--end-- |
| | --st: **Wahrgenommene Diskriminierung (Säule 4)**<br>--end-- |
| **32375** | --va: **t43001**<br>--fn: **32375**<br><br>--vb: Wahrgenommene gruppenbezogene Diskriminierung: Respekt<br>--fr: Jetzt interessiert uns Ihre Einschätzung, welche Erfahrungen Menschen ausländischer Herkunft in Deutschland machen. Wie sehr treffen die folgenden Aussagen zu?<br>In Deutschland werden Menschen ausländischer Herkunft immer wieder mit weniger Respekt behandelt als andere. Trifft diese Aussage Ihrer Einschätzung nach gar nicht zu, eher nicht zu, eher zu oder völlig zu? |

| | |
|---|---|
| | --in: Wenn Befragte den Begriff Menschen ausländischer Herkunft nicht verstehen: Damit meinen wir sowohl Menschen, die selbst aus dem Ausland zugezogen sind, als auch Menschen, deren Eltern oder Familien aus dem Ausland zugezogen sind.<br><br>--we:<br>1: trifft gar nicht zu<br>2: trifft eher nicht zu<br>3: trifft eher zu<br>4: trifft völlig zu<br>**BUTTONS: verweigert (-97), weiß nicht (-98)**<br><br>--af: **goto 32376**<br>--end-- |
| **32376** | --va: **t43002**<br>--fn: **32376**<br><br>--vb: Wahrgenommene gruppenbezogene Diskriminierung: Lob<br>--fr: Menschen ausländischer Herkunft werden am Arbeitsplatz seltener gelobt als andere, egal wie gut sie sind. Trifft diese Aussage Ihrer Einschätzung nach gar nicht zu, eher nicht zu, eher zu oder völlig zu?<br><br>--we:<br>1: trifft gar nicht zu<br>2: trifft eher nicht zu<br>3: trifft eher zu<br>4: trifft völlig zu<br>**BUTTONS: verweigert (-97), weiß nicht (-98)**<br><br>--af: **goto 32377**<br>--end-- |
| **32377** | --va: **t43003**<br>--fn: **32377**<br><br>--vb: Wahrgenommene gruppenbezogene Diskriminierung: Arbeitssuche<br>--fr: Und wie ist Ihre Einschätzung zu der folgenden Aussage?<br>Menschen ausländischer Herkunft werden bei der Arbeitssuche häufiger abgelehnt als andere, auch wenn sie gleich gute Zeugnisse haben.<br><br>--in: Vorgaben nur bei Bedarf vorlesen.<br><br>--we:<br>1: trifft gar nicht zu<br>2: trifft eher nicht zu<br>3: trifft eher zu<br>4: trifft völlig zu<br>**BUTTONS: verweigert (-97), weiß nicht (-98)**<br><br>--af:<br>**if (h_migra = 1 to 5) goto 32378** |

| | |
|---|---|
| | **if (h_migra = 0) goto 32381Z**<br>--end-- |
| **32378** | --va: **t43006**<br>--fn: **32378**<br><br>--vb: Wahrgenommene persönliche Diskriminierung: Respekt<br>--fr:<br>**if (h_migra = 1)**<br>Sie sind ja nicht in Deutschland geboren. Uns interessiert, ob Sie wegen Ihrer Herkunft schon einmal folgende Erfahrungen gemacht haben:<br>Wurden Sie schon einmal nur wegen Ihrer Herkunft mit weniger Respekt behandelt als andere?<br><br>**if (h_migra = 2)**<br>Ihre Mutter wurde ja nicht in Deutschland geboren. Uns interessiert, ob Sie wegen Ihrer Herkunft schon einmal folgende Erfahrungen gemacht haben:<br>Wurden Sie schon einmal nur wegen Ihrer Herkunft mit weniger Respekt behandelt als andere?<br><br>**if (h_migra = 3)**<br>Ihr Vater wurde ja nicht in Deutschland geboren. Uns interessiert, ob Sie wegen Ihrer Herkunft schon einmal folgende Erfahrungen gemacht haben:<br>Wurden Sie schon einmal nur wegen Ihrer Herkunft mit weniger Respekt behandelt als andere?<br><br>**if (h_migra = 4, 5)**<br>Ihre Eltern wurden ja nicht in Deutschland geboren.<br>Uns interessiert, ob Sie wegen Ihrer Herkunft schon einmal folgende Erfahrungen gemacht haben:<br>Wurden Sie schon einmal nur wegen Ihrer Herkunft mit weniger Respekt behandelt als andere?<br><br>--in: Vorgaben vorlesen.<br><br>--ac:<br>**autoif (32378= -93) h_migra = 0**<br><br>--we:<br>1: nein, nie<br>2: selten<br>3: manchmal<br>4: oft<br>5: immer<br>**BUTTONS: ZP nicht ausländischer Herkunft (-93), verweigert (-97), weiß nicht (-98)**<br><br>--af:<br>**if (32378<> -93) goto 32379**<br>**if (32378= -93) goto 32381Z**<br>--end-- |
| **32379** | --va: **t43008** |

| | |
|---|---|
| | --fn: **32379**<br><br>--vb: Wahrgenommene persönliche Diskriminierung: Ablehnung Arbeitsplatz<br>--fr: Wurden Sie schon einmal nur wegen Ihrer Herkunft bei der Arbeitsplatzsuche abgelehnt?<br><br>--in: Vorgaben bei Bedarf vorlesen.<br><br>--we:<br>1: nein, nie<br>2: selten<br>3: manchmal<br>4: oft<br>5: immer<br>**BUTTONS: trifft nicht zu, noch nie Arbeitsplatz gesucht (-93), verweigert (-97), weiß nicht (-98)**<br><br>--af: **goto 32380**<br>--end-- |
| **32380** | --va: **t43009**<br>--fn: **32380**<br><br>--vb: Wahrgenommene persönliche Diskriminierung: Chancen bei Bewerbung<br>--fr: Glauben Sie, dass Sie wegen Ihrer Herkunft schlechtere Chancen haben, wenn Sie sich auf eine Stelle bewerben?<br><br>--in: Vorgaben bei Bedarf vorlesen.<br><br>--we:<br>1: nein, nie<br>2: selten<br>3: manchmal<br>4: oft<br>5: immer<br>**BUTTONS: verweigert (-97), weiß nicht (-98)**<br><br>--af: **goto 32381Z**<br>--end-- |
| **32381Z** | --va: **[ZS] zqs2_16**<br>--fn: **32381Z**<br><br>--vb: Zeitstempel 16 QS2<br>--fr: [ZS] Zeitstempel 16 QS2<br><br>--af: **goto 32168**<br>--end-- |
| | --st: **Soziale Partizipation: Soziale Zugehörigkeit/sozialer Ausschluss (Säule 5)**<br>--end-- |

| | |
|---|---|
| **32168** | --va: **t517400**<br>--fn: **32168**<br><br>--vb: Soziale Zugehörigkeit/sozialer Ausschluss<br>--fr: Man kann das Gefühl haben, am gesellschaftlichen Leben teilzuhaben und dazuzugehören oder sich eher ausgeschlossen fühlen. Wie ist das bei Ihnen? Inwieweit fühlen Sie sich eher<br>dazugehörig oder eher ausgeschlossen?<br>Bitte antworten Sie auf einer Skala von 0 bis 10. ‚0' bedeutet, dass Sie sich ganz und gar vom gesellschaftlichen Leben ausgeschlossen fühlen, ‚10' bedeutet, Sie fühlen sich ganz und gar dazugehörig. Mit den Zahlen dazwischen können Sie Ihr Urteil abstufen.<br><br>--we:<br>0: ganz und gar ausgeschlossen<br>1: 1<br>2: 2<br>3: 3<br>4: 4<br>5: 5<br>6: 6<br>7: 7<br>8: 8<br>9: 9<br>10: ganz und gar dazugehörig<br>**BUTTONS: verweigert (-97), weiß nicht (-98)**<br><br>--af: **goto 32382Z**<br>--end-- |
| **32382Z** | --va: **[ZS] zqs2_17**<br>--fn: **32382Z**<br><br>--vb: Zeitstempel 17 QS2<br>--fr: [ZS] Zeitstempel 17 QS2<br><br>--af: **goto 32181**<br>--end-- |
| | --st: **Politisches Interesse (Säule 5)**<br>--end-- |

| | |
|---|---|
| **32181** | --va: **t516105**<br>--fn: **32181**<br><br>--vb: Politisches Interesse<br>--fr: Wie sehr interessieren Sie sich für Politik? Sind Sie sehr interessiert, ziemlich interessiert, wenig interessiert oder überhaupt nicht interessiert?<br><br>--we:<br>1: sehr interessiert<br>2: ziemlich interessiert<br>3: wenig interessiert<br>4: überhaupt nicht interessiert<br>**BUTTONS: verweigert (-97), weiß nicht (-98)**<br><br>--af: **goto 32383Z**<br>--end-- |
| **32383Z** | --va: **[ZS] zqs2_18**<br>--fn: **32383Z**<br><br>--vb: Zeitstempel 18 QS2<br>--fr: [ZS] Zeitstempel 18 QS2<br><br>--af: **goto 32185**<br>--end-- |
| | --st: **Wahlbeteiligung (Säule 5)**<br>--end-- |
| **32185** | --va: **t516300**<br>--fn: **32185**<br><br>--vb: Bundestagswahl: Wahlbeteiligung<br>--fr: Manche Menschen gehen heutzutage aus verschiedenen Gründen nicht zur Wahl.<br>Wie ist das bei Ihnen? Haben Sie bei der letzten Bundestagswahl gewählt?<br><br>--in: <<Die letzte Bundestagswahl fand im September 2017 statt.>><br><br>--we:<br>1: ja<br>2: nein<br>**BUTTONS: verweigert (-97), weiß nicht (-98), nicht wahlberechtigt (-20)**<br><br>--af: **goto 32384Z**<br>--end-- |

| | |
|---|---|
| **32384Z** | --va: **[ZS] zqs2_19**<br>--fn: **32384Z**<br><br>--vb: Zeitstempel 19 QS2<br>--fr: [ZS] Zeitstempel 19 QS2<br><br>--af: **goto 32451**<br>--end-- |
| | --st: **Generalisierte Werte (Säule 5)**<br>--end-- |
| **32451** | --va: **gewe1**<br>--fn: **32451**<br><br>--vb: Generalisierte Werte: Kreativität (Self-direction)<br>--fr:<br>**if (20103 = 1)**<br>Nun beschreibe ich Ihnen kurz einige Personen. Bitte sagen Sie mir jeweils, wie ähnlich oder unähnlich Ihnen die beschriebene Person ist. Sie können dabei Ihre Antwort abstufen: Diese Person ist mir sehr ähnlich, sie ist mir ähnlich, sie ist mir etwas ähnlich, sie ist mir nur ein kleines bisschen ähnlich, sie ist mir nicht ähnlich, oder sie ist mir überhaupt nicht ähnlich.<br>Es ist ihm wichtig, neue Ideen zu entwickeln und kreativ zu sein. Er macht Sachen gerne auf seine eigene originelle Art und Weise.<br><br>**if (20103 = 2)**<br>Nun beschreibe ich Ihnen kurz einige Personen. Bitte sagen Sie mir jeweils, wie ähnlich oder unähnlich Ihnen die beschriebene Person ist. Sie können dabei Ihre Antwort abstufen: Diese Person ist mir sehr ähnlich, sie ist mir ähnlich, sie ist mir etwas ähnlich, sie ist mir nur ein kleines bisschen ähnlich, sie ist mir nicht ähnlich, oder sie ist mir überhaupt nicht ähnlich.<br>Es ist ihr wichtig, neue Ideen zu entwickeln und kreativ zu sein. Sie macht Sachen gerne auf ihre eigene originelle Art und Weise.<br><br>--we:<br>1: Ist mir sehr ähnlich<br>2: Ist mir ähnlich<br>3: Ist mir etwas ähnlich<br>4: Ist mir nur ein kleines bisschen ähnlich<br>5: Ist mir nicht ähnlich<br>6: Ist mir überhaupt nicht ähnlich<br>**BUTTONS: verweigert (-97), weiß nicht (-98)**<br><br>--af: **goto 32452**<br>--end-- |

| | |
|---|---|
| **32452** | --va: **gewe2**<br>--fn: **32452**<br><br>--vb: Generalisierte Werte: Reichtum (Power)<br>--fr:<br>**if (20103 = 1)**<br>Es ist ihm wichtig, reich zu sein. Er möchte viel Geld haben und teure Sachen besitzen.<br><br>**if (20103 = 2)**<br>Es ist ihr wichtig, reich zu sein. Sie möchte viel Geld haben und teure Sachen besitzen.<br><br>--in:<br><<Antwortvorgaben bei Bedarf vorlesen: Wie ähnlich ist Ihnen diese Person: >><br><br>--we:<br>1: Ist mir sehr ähnlich<br>2: Ist mir ähnlich<br>3: Ist mir etwas ähnlich<br>4: Ist mir nur ein kleines bisschen ähnlich<br>5: Ist mir nicht ähnlich<br>6: Ist mir überhaupt nicht ähnlich<br>**BUTTONS: verweigert (-97), weiß nicht (-98)**<br><br>--af: **goto 32453**<br>--end-- |

| | |
|---|---|
| **32453** | --va: **gewe3**<br>--fn: **32453**<br><br>--vb: Generalisierte Werte: Gleichheit (Universalism)<br>--fr:<br>**if (20103 = 1)**<br>Er hält es für wichtig, dass alle Menschen auf der Welt gleich behandelt werden sollten. Er glaubt, dass jeder Mensch im Leben gleiche Chancen haben sollte.<br><br>**if (20103 = 2)**<br>Sie hält es für wichtig, dass alle Menschen auf der Welt gleich behandelt werden sollten. Sie glaubt, dass jeder Mensch im Leben gleiche Chancen haben sollte.<br><br>--in:<br><<Antwortvorgaben bei Bedarf vorlesen: Wie ähnlich ist Ihnen diese Person: >><br><br>--we:<br>1: Ist mir sehr ähnlich<br>2: Ist mir ähnlich<br>3: Ist mir etwas ähnlich<br>4: Ist mir nur ein kleines bisschen ähnlich<br>5: Ist mir nicht ähnlich<br>6: Ist mir überhaupt nicht ähnlich<br>**BUTTONS: verweigert (-97), weiß nicht (-98)**<br><br>--af: **goto 32454**<br>--end-- |

| | |
|---|---|
| **32454** | --va: **gewe4**<br>--fn: **32454**<br><br>--vb: Generalisierte Werte: Anerkennung (Achievement)<br>--fr:<br>**if (20103 = 1)**<br>Es ist ihm wichtig, seine Fähigkeiten zu zeigen. Er möchte, dass die Leute bewundern, was er tut.<br><br>**if (20103 = 2)**<br>Es ist ihr wichtig, ihre Fähigkeiten zu zeigen. Sie möchte, dass die Leute bewundern, was sie tut.<br><br>--in:<br><<Antwortvorgaben bei Bedarf vorlesen: Wie ähnlich ist Ihnen diese Person: >><br><br>--we:<br>1: Ist mir sehr ähnlich<br>2: Ist mir ähnlich<br>3: Ist mir etwas ähnlich<br>4: Ist mir nur ein kleines bisschen ähnlich<br>5: Ist mir nicht ähnlich<br>6: Ist mir überhaupt nicht ähnlich<br>**BUTTONS: verweigert (-97), weiß nicht (-98)**<br><br>--af: **goto 32455**<br>--end-- |

| | |
|---|---|
| **32455** | --va: **gewe5**<br>--fn: **32455**<br><br>--vb: Generalisierte Werte: Persönliche Sicherheit (Security)<br>--fr:<br>**if (20103 = 1)**<br>Es ist ihm wichtig, in einem sicheren Umfeld zu leben. Er vermeidet alles, was seine Sicherheit gefährden könnte.<br><br>**if (20103 = 2)**<br>Es ist ihr wichtig, in einem sicheren Umfeld zu leben. Sie vermeidet alles, was ihre Sicherheit gefährden könnte.<br><br>--in:<br><<Antwortvorgaben bei Bedarf vorlesen: Wie ähnlich ist Ihnen diese Person: >><br><br>--we:<br>1: Ist mir sehr ähnlich<br>2: Ist mir ähnlich<br>3: Ist mir etwas ähnlich<br>4: Ist mir nur ein kleines bisschen ähnlich<br>5: Ist mir nicht ähnlich<br>6: Ist mir überhaupt nicht ähnlich<br>**BUTTONS: verweigert (-97), weiß nicht (-98)**<br><br>--af: **goto 32456**<br>--end-- |

| | |
|---|---|
| **32456** | --va: **gewe6**<br>--fn: **32456**<br><br>--vb: Generalisierte Werte: Abwechslungsreiches Leben (Stimulation)<br>--fr:<br>**if (20103 = 1)**<br>Er mag Überraschungen und hält immer Ausschau nach neuen Aktivitäten. Er denkt, dass im Leben Abwechslung wichtig ist.<br><br>**if (20103 = 2)**<br>Sie mag Überraschungen und hält immer Ausschau nach neuen Aktivitäten. Sie denkt, dass im Leben Abwechslung wichtig ist.<br><br>--in:<br><<Antwortvorgaben bei Bedarf vorlesen: Wie ähnlich ist Ihnen diese Person: >><br><br>--we:<br>1: Ist mir sehr ähnlich<br>2: Ist mir ähnlich<br>3: Ist mir etwas ähnlich<br>4: Ist mir nur ein kleines bisschen ähnlich<br>5: Ist mir nicht ähnlich<br>6: Ist mir überhaupt nicht ähnlich<br>**BUTTONS: verweigert (-97), weiß nicht (-98)**<br><br>--af: **goto 32457**<br>--end-- |

| | |
|---|---|
| **32457** | --va: **gewe7**<br>--fn: **32457**<br><br>--vb: Generalisierte Werte: Gehorsam (Konformität)<br>--fr:<br>**if (20103 = 1)**<br>Er glaubt, dass die Menschen tun sollten, was man ihnen sagt. Er denkt, dass Menschen sich immer an Regeln halten sollten, selbst dann, wenn es niemand sieht.<br><br>**if (20103 = 2)**<br>Sie glaubt, dass die Menschen tun sollten, was man ihnen sagt. Sie denkt, dass Menschen sich immer an Regeln halten sollten, selbst dann, wenn es niemand sieht.<br><br>--in:<br><<Antwortvorgaben bei Bedarf vorlesen: Wie ähnlich ist Ihnen diese Person: >><br><br>--we:<br>1: Ist mir sehr ähnlich<br>2: Ist mir ähnlich<br>3: Ist mir etwas ähnlich<br>4: Ist mir nur ein kleines bisschen ähnlich<br>5: Ist mir nicht ähnlich<br>6: Ist mir überhaupt nicht ähnlich<br>**BUTTONS: verweigert (-97), weiß nicht (-98)**<br><br>--af: **goto 32458**<br>--end-- |

| | |
|---|---|
| **32458** | --va: **gewe8**<br>--fn: **32458**<br><br>--vb: Generalisierte Werte: Aufgeschlossenheit (Universalism)<br>--fr:<br>**if (20103 = 1)**<br>Es ist ihm wichtig, Menschen zuzuhören, die anders sind als er. Auch wenn er anderer Meinung ist als andere, will er die anderen trotzdem verstehen.<br><br>**if (20103 = 2)**<br>Es ist ihr wichtig, Menschen zuzuhören, die anders sind als sie. Auch wenn sie anderer Meinung ist als andere, will sie die anderen trotzdem verstehen.<br><br>--in:<br><<Antwortvorgaben bei Bedarf vorlesen: Wie ähnlich ist Ihnen diese Person: >><br><br>--we:<br>1: Ist mir sehr ähnlich<br>2: Ist mir ähnlich<br>3: Ist mir etwas ähnlich<br>4: Ist mir nur ein kleines bisschen ähnlich<br>5: Ist mir nicht ähnlich<br>6: Ist mir überhaupt nicht ähnlich<br>**BUTTONS: verweigert (-97), weiß nicht (-98)**<br><br>--af: **goto 32459**<br>--end-- |

| | |
|---|---|
| **32459** | --va: **gewe9**<br>--fn: **32459**<br><br>--vb: Generalisierte Werte: Angemessenheit (Tradition)<br>--fr:<br>**if (20103 = 1)**<br>Es ist ihm wichtig, zurückhaltend und bescheiden zu sein. Er versucht, die Aufmerksamkeit nicht auf sich zu lenken.<br><br>**if (20103 = 2)**<br>Es ist ihr wichtig, zurückhaltend und bescheiden zu sein. Sie versucht, die Aufmerksamkeit nicht auf sich zu lenken.<br><br>--in:<br><<Antwortvorgaben bei Bedarf vorlesen: Wie ähnlich ist Ihnen diese Person: >><br><br>--we:<br>1: Ist mir sehr ähnlich<br>2: Ist mir ähnlich<br>3: Ist mir etwas ähnlich<br>4: Ist mir nur ein kleines bisschen ähnlich<br>5: Ist mir nicht ähnlich<br>6: Ist mir überhaupt nicht ähnlich<br>**BUTTONS: verweigert (-97), weiß nicht (-98)**<br><br>--af: **goto 32460**<br>--end-- |

| | |
|---|---|
| **32460** | --va: **gewe10**<br>--fn: **32460**<br><br>--vb: Generalisierte Werte: Leben genießen (Hedonism)<br>--fr:<br>**if (20103 = 1)**<br>Es ist ihm wichtig, Spaß zu haben. Er gönnt sich selbst gerne etwas.<br><br>**if (20103 = 2)**<br>Es ist ihr wichtig, Spaß zu haben. Sie gönnt sich selbst gerne etwas.<br><br>--in:<br><<Antwortvorgaben bei Bedarf vorlesen: Wie ähnlich ist Ihnen diese Person: >><br><br>--we:<br>1: Ist mir sehr ähnlich<br>2: Ist mir ähnlich<br>3: Ist mir etwas ähnlich<br>4: Ist mir nur ein kleines bisschen ähnlich<br>5: Ist mir nicht ähnlich<br>6: Ist mir überhaupt nicht ähnlich<br>**BUTTONS: verweigert (-97), weiß nicht (-98)**<br><br>--af: **goto 32461**<br>--end-- |

| | |
|---|---|
| **32461** | --va: **gewe11**<br>--fn: **32461**<br><br>--vb: Generalisierte Werte: Unabhängigkeit (Self-Direction)<br>--fr:<br>**if (20103 = 1)**<br>Es ist ihm wichtig, selbst zu entscheiden, was er tut. Er ist gerne frei und unabhängig von anderen.<br><br>**if (20103 = 2)**<br>Es ist ihr wichtig, selbst zu entscheiden, was sie tut. Sie ist gerne frei und unabhängig von anderen.<br><br>--in:<br><<Antwortvorgaben bei Bedarf vorlesen: Wie ähnlich ist Ihnen diese Person: >><br><br>--we:<br>1: Ist mir sehr ähnlich<br>2: Ist mir ähnlich<br>3: Ist mir etwas ähnlich<br>4: Ist mir nur ein kleines bisschen ähnlich<br>5: Ist mir nicht ähnlich<br>6: Ist mir überhaupt nicht ähnlich<br>**BUTTONS: verweigert (-97), weiß nicht (-98)**<br><br>--af: **goto 32462**<br>--end-- |

| | |
|---|---|
| **32462** | --va: **gewe12**<br>--fn: **32462**<br><br>--vb: Generalisierte Werte: Hilfsbereitschaft (Benevolence)<br>--fr:<br>**if (20103 = 1)**<br>Es ist ihm sehr wichtig, den Menschen um ihn herum zu helfen. Er will für deren Wohl sorgen.<br><br>**if (20103 = 2)**<br>Es ist ihr sehr wichtig, den Menschen um ~~ihr~~ sie herum zu helfen. Sie will für deren Wohl sorgen.<br><br>--in:<br><<Antwortvorgaben bei Bedarf vorlesen: Wie ähnlich ist Ihnen diese Person: >><br><br>--we:<br>1: Ist mir sehr ähnlich<br>2: Ist mir ähnlich<br>3: Ist mir etwas ähnlich<br>4: Ist mir nur ein kleines bisschen ähnlich<br>5: Ist mir nicht ähnlich<br>6: Ist mir überhaupt nicht ähnlich<br>**BUTTONS: verweigert (-97), weiß nicht (-98)**<br><br>--af: **goto 32463**<br>--end-- |

| | |
|---|---|
| **32463** | --va: **gewe13**<br>--fn: **32463**<br><br>--vb: Generalisierte Werte: Erfolg (Achievement)<br>--fr:<br>**if (20103 = 1)**<br>Es ist ihm wichtig, sehr erfolgreich zu sein. Er hofft, dass die Leute seine Leistungen anerkennen.<br><br>**if (20103 = 2)**<br>Es ist ihr wichtig, sehr erfolgreich zu sein. Sie hofft, dass die Leute ihre Leistungen anerkennen.<br><br>--in:<br><<Antwortvorgaben bei Bedarf vorlesen: Wie ähnlich ist Ihnen diese Person: >><br><br>--we:<br>1: Ist mir sehr ähnlich<br>2: Ist mir ähnlich<br>3: Ist mir etwas ähnlich<br>4: Ist mir nur ein kleines bisschen ähnlich<br>5: Ist mir nicht ähnlich<br>6: Ist mir überhaupt nicht ähnlich<br>**BUTTONS: verweigert (-97), weiß nicht (-98)**<br><br>--af: **goto 32464**<br>--end-- |

| | |
|---|---|
| **32464** | --va: **gewe14**<br>--fn: **32464**<br><br>--vb: Generalisierte Werte: Allgemeine Sicherheit (Security)<br>--fr:<br>**if (20103 = 1)**<br>Es ist ihm wichtig, dass der Staat seine persönliche Sicherheit vor allen Bedrohungen gewährleistet. Er will einen starken Staat, der seine Bürgerinnen und Bürger verteidigt.<br><br>**if (20103 = 2)**<br>Es ist ihr wichtig, dass der Staat ihre persönliche Sicherheit vor allen Bedrohungen gewährleistet. Sie will einen starken Staat, der seine Bürgerinnen und Bürger verteidigt.<br><br>--in:<br><<Antwortvorgaben bei Bedarf vorlesen: Wie ähnlich ist Ihnen diese Person: >><br><br>--we:<br>1: Ist mir sehr ähnlich<br>2: Ist mir ähnlich<br>3: Ist mir etwas ähnlich<br>4: Ist mir nur ein kleines bisschen ähnlich<br>5: Ist mir nicht ähnlich<br>6: Ist mir überhaupt nicht ähnlich<br>**BUTTONS: verweigert (-97), weiß nicht (-98)**<br><br>--af: **goto 32465**<br>--end-- |

| | |
|---|---|
| **32465** | --va: **gewe15**<br>--fn: **32465**<br><br>--vb: Generalisierte Werte: Aufregendes Leben (Stimulation)<br>--fr:<br>**if (20103 = 1)**<br>Er sucht das Abenteuer und geht gerne Risiken ein. Er will ein aufregendes Leben haben.<br><br>**if (20103 = 2)**<br>Sie sucht das Abenteuer und geht gerne Risiken ein. Sie will ein aufregendes Leben haben.<br><br>--in:<br><<Antwortvorgaben bei Bedarf vorlesen: Wie ähnlich ist Ihnen diese Person: >><br><br>--we:<br>1: Ist mir sehr ähnlich<br>2: Ist mir ähnlich<br>3: Ist mir etwas ähnlich<br>4: Ist mir nur ein kleines bisschen ähnlich<br>5: Ist mir nicht ähnlich<br>6: Ist mir überhaupt nicht ähnlich<br>**BUTTONS: verweigert (-97), weiß nicht (-98)**<br><br>--af: **goto 32466**<br>--end-- |

| | |
|---|---|
| **32466** | --va: **gewe16**<br>--fn: **32466**<br><br>--vb: Generalisierte Werte: Angemessenes Verhalten (Conformity)<br>--fr:<br>**if (20103 = 1)**<br>Es ist ihm wichtig, sich jederzeit korrekt zu verhalten. Er vermeidet es, Dinge zu tun, die andere Leute für falsch halten könnten.<br><br>**if (20103 = 2)**<br>Es ist ihr wichtig, sich jederzeit korrekt zu verhalten. Sie vermeidet es, Dinge zu tun, die andere Leute für falsch halten könnten.<br><br>--in:<br><<Antwortvorgaben bei Bedarf vorlesen: Wie ähnlich ist Ihnen diese Person: >><br><br>--we:<br>1: Ist mir sehr ähnlich<br>2: Ist mir ähnlich<br>3: Ist mir etwas ähnlich<br>4: Ist mir nur ein kleines bisschen ähnlich<br>5: Ist mir nicht ähnlich<br>6: Ist mir überhaupt nicht ähnlich<br>**BUTTONS: verweigert (-97), weiß nicht (-98)**<br><br>--af: **goto 32467**<br>--end-- |

| | |
|---|---|
| **32467** | --va: **gewe17**<br>--fn: **32467**<br><br>--vb: Generalisierte Werte: Eigene Autorität (Power)<br>--fr:<br>**if (20103 = 1)**<br>Es ist ihm wichtig, dass andere ihn respektieren. Er will, dass die Leute tun, was er sagt.<br><br>**if (20103 = 2)**<br>Es ist ihr wichtig, dass andere sie respektieren. Sie will, dass die Leute tun, was sie sagt.<br><br>--in:<br><<Antwortvorgaben bei Bedarf vorlesen: Wie ähnlich ist Ihnen diese Person: >><br><br>--we:<br>1: Ist mir sehr ähnlich<br>2: Ist mir ähnlich<br>3: Ist mir etwas ähnlich<br>4: Ist mir nur ein kleines bisschen ähnlich<br>5: Ist mir nicht ähnlich<br>6: Ist mir überhaupt nicht ähnlich<br>**BUTTONS: verweigert (-97), weiß nicht (-98)**<br><br>--af: **goto 32468**<br>--end-- |

| | |
|---|---|
| **32468** | --va: **gewe18**<br>--fn: **32468**<br><br>--vb: Generalisierte Werte: Loyalität (Benevolence)<br>--fr:<br>**if (20103 = 1)**<br>Es ist ihm wichtig, seinen Freunden gegenüber loyal zu sein. Er will sich für Menschen einsetzen, die ihm nahe stehen.<br><br>**if (20103 = 2)**<br>Es ist ihr wichtig, ihren Freunden gegenüber loyal zu sein. Sie will sich für Menschen einsetzen, die ihr nahe stehen.<br><br>--in:<br><<Antwortvorgaben bei Bedarf vorlesen: Wie ähnlich ist Ihnen diese Person: >><br><br>--we:<br>1: Ist mir sehr ähnlich<br>2: Ist mir ähnlich<br>3: Ist mir etwas ähnlich<br>4: Ist mir nur ein kleines bisschen ähnlich<br>5: Ist mir nicht ähnlich<br>6: Ist mir überhaupt nicht ähnlich<br>**BUTTONS: verweigert (-97), weiß nicht (-98)**<br><br>--af: **goto 32469**<br>--end-- |

| | |
|---|---|
| **32469** | --va: **gewe19**<br>--fn: **32469**<br><br>--vb: Generalisierte Werte: Naturschutz (Universalism)<br>--fr:<br>**if (20103 = 1)**<br>Er ist fest davon überzeugt, dass die Menschen sich um die Natur kümmern sollten. Umweltschutz ist ihm wichtig.<br><br>**if (20103 = 2)**<br>Sie ist fest davon überzeugt, dass die Menschen sich um die Natur kümmern sollten. Umweltschutz ist ihr wichtig.<br><br>--in:<br><<Antwortvorgaben bei Bedarf vorlesen: Wie ähnlich ist Ihnen diese Person: >><br><br>--we:<br>1: Ist mir sehr ähnlich<br>2: Ist mir ähnlich<br>3: Ist mir etwas ähnlich<br>4: Ist mir nur ein kleines bisschen ähnlich<br>5: Ist mir nicht ähnlich<br>6: Ist mir überhaupt nicht ähnlich<br>**BUTTONS: verweigert (-97), weiß nicht (-98)**<br><br>--af: **goto 32470**<br>--end-- |

| | |
|---|---|
| **32470** | --va: **gewe20**<br>--fn: **32470**<br><br>--vb: Generalisierte Werte: Traditionen bewahren (Tradition)<br>--fr:<br>**if (20103 = 1)**<br>Tradition ist ihm wichtig. Er versucht, sich an die Sitten und Gebräuche zu halten, die ihm von seiner Religion oder seiner Familie überliefert wurden.<br><br>**if (20103 = 2)**<br>Tradition ist ihr wichtig. Sie versucht, sich an die Sitten und Gebräuche zu halten, die ihr von ihrer Religion oder ihrer Familie überliefert wurden.<br><br>--in:<br><<Antwortvorgaben bei Bedarf vorlesen: Wie ähnlich ist Ihnen diese Person: >><br><br>--we:<br>1: Ist mir sehr ähnlich<br>2: Ist mir ähnlich<br>3: Ist mir etwas ähnlich<br>4: Ist mir nur ein kleines bisschen ähnlich<br>5: Ist mir nicht ähnlich<br>6: Ist mir überhaupt nicht ähnlich<br>**BUTTONS: verweigert (-97), weiß nicht (-98)**<br><br>--af: **goto 32471**<br>--end-- |

| | |
|---|---|
| **32471** | --va: **gewe21**<br>--fn: **32471**<br><br>--vb: Generalisierte Werte: Spaß haben (Hedonism)<br>--fr:<br>**if (20103 = 1)**<br>Er lässt keine Gelegenheit aus, Spaß zu haben. Es ist ihm wichtig, Dinge zu tun, die ihm Vergnügen bereiten.<br><br>**if (20103 = 2)**<br>Sie lässt keine Gelegenheit aus, Spaß zu haben. Es ist ihr wichtig, Dinge zu tun, die ihr Vergnügen bereiten<br><br>--in:<br><<Antwortvorgaben bei Bedarf vorlesen: Wie ähnlich ist Ihnen diese Person: >><br><br>--we:<br>1: Ist mir sehr ähnlich<br>2: Ist mir ähnlich<br>3: Ist mir etwas ähnlich<br>4: Ist mir nur ein kleines bisschen ähnlich<br>5: Ist mir nicht ähnlich<br>6: Ist mir überhaupt nicht ähnlich<br>**BUTTONS: verweigert (-97), weiß nicht (-98)**<br><br>--af: **goto 32472Z**<br>--end-- |
| **32472Z** | --va: [**ZS] zqs2_20**<br>--fn: **32472Z**<br><br>--vb: Zeitstempel 20 QS2<br>--fr: [ZS] Zeitstempel 20 QS2<br><br>--af:<br>**if (h_cohort = 6) goto 32500Z (Modul 32QS_Schluss_SC6)**<br>**if (h_cohort = 4) goto 32500Z (Modul 32d_SC4)**<br>--end-- |

| | |
|---|---|
| | --st: **32d_SC4 QS2d – Querschnitt2 Schluss**<br>**Panel-Befragung E8P B135HS**<br>**Grundlage: E6P B110Panel V1.04 Feldversion**<br>**Version 1.02**<br>**Stand: 14.05.2018**<br>--end-- |
| | --va: **[HILF] h_etappe**<br><br>--vb: Etappenummer<br>--fr: [HILF] Etappenummer<br><br>--we:<br>6: Etappe 6<br>7: Etappe 7<br>8: Etappe 8<br>--end-- |
| | --va: **[HILF] h_minuten**<br><br>--vb: Dauer Online-Befragung<br>--fr: [HILF] Dauer Online-Befragung<br><br>--we:<br>1: 5 bis 10<br>2: 25<br>3: 15<br>--end-- |
| | --va: **[HILF] h_incentive**<br><br>--vb: Incentive-Höhe<br>--fr: [HILF] Incentive-Höhe<br><br>--we:<br>1: 30<br>2: 15<br>--end-- |

| | |
|---|---|
| **32500Z** | --va: **[ZS] zqs2_21**<br>--fn: **32500Z**<br><br>--vb: Zeitstempel 21 Querschnitt 2<br>--fr: [ZS] Zeitstempel 21 Querschnitt 2<br><br>--ac:<br>**autoif (20101a) h_etappe = 20101a**<br>**autoif () h_incentive = 20101g**<br><br>--af: **goto 32500a**<br><br>--ef: **Modul 3242QS2_SC4_SC6: h_cohort = 4**<br>--end-- |
| **32500a** | --va: **abi_e6**<br>--fn: **32500a**<br><br>--vb: Abiturbildungsgang in E6<br>--fr: [AUTO] Abiturbildungsgang in E6<br><br>--we:<br>1: ja<br>2: nein<br><br>--ac:<br>**autoif () 32500a = 2**<br>**autoif (ANY((22114 = 10, 11) & 22120 = 1 & (22129 = 4, 5) & 22121 = 1) OR ANY((22115 = 11 to 29) & 22120 = 1 & (22129 = 4, 5) & 22121 = 1)) 32500a = 1**<br><br>--af: **goto 32500b**<br>--end-- |

| | |
|---|---|
| **32500b** | --va: **online**<br>--fn: **32500b**<br><br>--vb: Online-Modul ansteuern<br>--fr: [AUTO] Online-Modul ansteuern<br><br>--we:<br>1: ja<br>2: nein<br><br>--ac:<br>**autoif () 32500b = 2**<br>**autoif (32500a = 1 & NO(23113 = 1) & NO(h_abE6 = 1 & 24120 = 1)) 32500b = 1**<br>**autoif (ANY(24119b = 1 & h_abort = 1)) 32500b = 1**<br>**autoif (ANY((24111 = 6 to 10) & 24120 = 1)) 32500b  = 1**<br><br>--af:<br>**if (32500b = 1) goto 32500c**<br>**if (32500b = 2 & 20404 = 1) goto 32509**<br>**if (32500b = 2  & 20404 <> 1) goto 32510**<br>--end-- |
| **32500c** | --va: **online_zielgruppe**<br>--fn: **32500c**<br><br>--vb: Zielgruppe Online-Befragung<br>--fr: [AUTO] Zielgruppe Online-Befragung<br><br>--we:<br>2: gymnasiale Oberstufe Etappe 6<br>3: Auszubildende im letzten Jahr<br>4: Studierende<br><br>--ac:<br>**autoif (32500a = 1 & NO(23113 = 1) & NO(h_abE6 = 1 & 24120 = 1)) 32500c = 2**<br>**autoif (ANY(24119b = 1 & h_abort = 1)) 32500c = 3**<br>**autoif (ANY((24111 = 6 to 10) & 24120 = 1)) 32500c = 4**<br>**autoif (32500c = 3) h_minuten = 1**<br>**autoif (32500c = 2) h_minuten = 2**<br>**autoif (32500c = 4) h_minuten = 3**<br><br>--af:<br>**if (20404 = 1) goto 32509**<br>**if (20404 <> 1) goto 32510**<br>--end-- |

| | |
|---|---|
| **32509** | --va: **mitseind**<br>--fn: **32509**<br><br>--vb: Mitschnitt beenden.<br><br>--in:<br><< Nicht vorlesen. Bitte den Mitschnitt jetzt beenden.<br>Teilen Sie der Zielperson mit, dass Sie jetzt den Mitschnitt beendet haben.>><br><br>--we:<br>1: Mitschnitt ist beendet<br>2: Mitschnitt fand nicht statt<br><br>--af: **goto 32510**<br>--end-- |
| **32510** | --va: **adresspr**<br>--fn: **32510**<br><br>--vb: Adresse Anschreiben korrekt<br>--fr:<br>Ist das Anschreiben von infas an Ihre korrekte Adresse gegangen?<br><br>--we:<br>1: ja<br>2: nein<br>**BUTTONS: verweigert (-97), weiß nicht (-98)**<br><br>--af:<br>**if (32510 = 1) goto 32503a**<br>**if (32510 = 2, -97, -98) goto 32502**<br>--end-- |

| | |
|---|---|
| **32502** | --va: **adress (Vorname / Nachname / Straße / Ort / PLZ)**<br>--fn: **32502**<br><br>--vb: Adressaktualisierung<br>--fr: **[ITEMBAT]**<br>**if (32500b = 2)**<br>Damit wir Ihnen unser Dankeschön für die Teilnahme zusenden und Sie für die nächste Befragung wieder erreichen können, darf ich noch einmal kurz Ihre Adresse aufnehmen?<br><br>**if (32500b = 1)**<br>Damit wir Sie wieder erreichen können, darf ich noch einmal kurz Ihre Adresse aufnehmen?<br><br>--in: <<Alle Angaben unbedingt vollständig und in korrekter Schreibweise aufnehmen!>><br><br>--we:<br>OFFEN: _____ Vorname<br>OFFEN: _____ Nachname<br>OFFEN: _____ Straße<br>OFFEN: _____ Ort<br>OFFEN: _____ PLZ<br>**BUTTONS: Angabe verweigert (-97)**<br><br>--af:<br>**goto 32503a**<br>--end-- |

| | |
|---|---|
| **32503a** | --va: **telefonv**<br>--fn: **32503a**<br><br>--vb: Vorfrage Telefon und Email<br>--fr:<br>**if (32500b = 2)**<br>Damit wir weiter mit Ihnen in Kontakt bleiben können, brauchen wir möglichst viele Wege, um Sie kontaktieren zu können. Daher wäre es hilfreich, wenn Sie mir Ihre Telefonnummer, Ihre Handynummer und bzw. oder Ihre E-Mail-Adresse geben könnten.<br><br>**if (32500b = 1)**<br>Damit wir weiter mit Ihnen in Kontakt bleiben können, brauchen wir möglichst viele Wege, um Sie kontaktieren zu können. Daher wäre es hilfreich, wenn Sie mir Ihre Telefonnummer und Handynummer geben könnten. Besonders wichtig ist auch Ihre aktuelle E-Mail-Adresse.<br><br>--we:<br>1: ja, Angaben werden gemacht<br>2: nein, keine weiteren Angaben<br><br>--af:<br>**if (32503a = 1) goto 32503**<br>**if (32503a = 2 & 32500b = 2 & in Deutschland lebend) goto 32511**<br>**if (32503a = 2 & 32500b = 2 & im Ausland lebend) goto 32503b**<br>**if (32503a = 2 & 32500b = 1) goto 32503b**<br>--end-- |
| **32503** | --va: **telefon(telefonw / emailw)**<br>--fn: **32503**<br><br>--vb: Telefon und Email<br>--fr: Gibt es weitere Telefonnummern (wie z. B. Handy-Nummer) oder eine E-Mail-Adresse, unter denen wir Sie auch noch erreichen können?<br><br>--in: <<Zusätzliche Informationen zu diesen Angaben (wie z. B. privat, dienstl., bei Eltern / Freunden etc.) hinter die aufgenommene Nummer schreiben.>><br><br>--we:<br>Telefon OFFEN: _____<br>Email OFFEN: _____<br><br>--af:<br>**if (32500b = 2 & in Deutschland lebend) goto 32511**<br>**if (32500b = 2 & 32503(emailw) = . & im Ausland lebend) goto 32503b**<br>**if (32500b = 2 & 32503(emailw) <> . & im Ausland lebend) goto 32511**<br>**if (32500b = 1 & 20101i = 1) goto 32503j**<br>**if (32500b = 1 & 20101i = 2 & 32503(emailw) <> .) goto 32503d**<br>**if (32500b = 1 & 20101i = 2 & 32503(emailw) = .) goto 32503b**<br>--end-- |

| | |
|---|---|
| **32503j** | --va: **emailjn1**<br>--fn: **32503j**<br><br>--vb: E-Mail angegeben CAPI-Feld 1<br>--fr: (Frage an Interviewer: Wurde eine E-Mail-Adresse angegeben?)<br><br>--in: << Wurde eine E-Mail-Adresse angegeben? >><br><br>--we:<br>1: ja<br>2: nein<br><br>--af:<br>**if (32503j = 1) goto 32503d**<br>**if (32503j = 2) goto 32503b**<br>--end-- |
| **32503b** | --va: **emailv**<br>--fn: **32503b**<br><br>--vb: Vorfrage Email<br>--fr:<br>**if (in Deutschland lebend)**<br>Es ist sehr wichtig, dass Sie uns Ihre aktuelle E-Mail-Adresse geben. Denn mit diesem Interviewgespräch ist nur der erste Teil der Befragung beendet.<br>Der zweite Teil der Befragung besteht aus einem kurzen Online-Fragebogen. Dort geben Sie Ihre Antworten auf unsere Fragen selbst am Computer ein.<br><br>Wir freuen uns sehr, wenn Sie sich auch noch für den zweiten Teil der Befragung im Internet Zeit nehmen. Danach erhalten Sie dann auch Ihr Dankeschön.<br><br>**if (im Ausland lebend)**<br>Es ist sehr wichtig, dass Sie uns Ihre aktuelle E-Mail-Adresse geben. Nur so können wir Ihnen den Amazon-Gutschein als Dankeschön für die Teilnahme zuschicken.<br><br>--we:<br>1: ja, E-Mail-Adresse wird angegeben<br>2: nein, E-Mail-Adresse wird nicht angegeben<br><br>--af:<br>**if (32503b = 1) goto 32503c**<br>**if (32503b = 2 & in Deutschland lebend) goto 32503d**<br>**if (32503b = 2 & im Ausland lebend) goto 32511**<br>--end-- |

| | |
|---|---|
| **32503c** | --va: **email**<br>--fn: **32503c**<br><br>--vb: Email-Adresse<br>--fr:<br>Gibt es eine aktuelle E-Mail-Adresse, unter der wir Sie erreichen können?<br><br>--in: <<Zusätzliche Informationen zu diesen Angaben (wie z. B. privat, dienstl., bei Eltern / Freunden etc.) hinter die aufgenommene Nummer schreiben.<br>Bitte nehmen Sie auf jeden Fall auch eine aktuelle E-Mail-Adresse auf. >><br><br>--we:<br>OFFEN: _____<br><br>--af:<br>**if (20101i = 2 & in Deutschland lebend) goto 32503d**<br>**if (20101i = 2 & im Ausland lebend & 32500b = 1 & email <> .) goto 32503d**<br>**if (20101i = 2 & im Ausland lebend & 32500b = 1 & email = .) goto 32511**<br>**if (20101i = 2 & im Ausland lebend & 32500b = 2) goto 32511**<br>**if (20101i = 1) goto 32503k**<br>--end-- |
| **32503k** | --va: **emailjn2**<br>--fn: **32503k**<br><br>--vb: E-Mail angegeben CAPI-Feld 2<br><br>--in: << Wurde eine E-Mail-Adresse angegeben? >><br><br>--we:<br>1: ja<br>2: nein<br><br>--af: **goto 32503d**<br>--end-- |
| **32503d** | --va: **erklonl**<br>--fn: **32503d**<br><br>--vb: Erklärung Onlinebefragung<br>--fr:<br>**if (20101i = 2 & 32500c = 2 & E-Mail-Adresse aufgenommen & in Deutschland lebend)**<br>Damit ist der erste Teil der Befragung beendet. Es geht noch mit einem zweiten, kürzeren Teil weiter. Der zweite Teil besteht aus einem Online-Fragebogen. In dem Online-Fragebogen geht es um Fragen zu Ihnen selbst und Ihrer Familie, sowie um Fragen zu Ihrer schulischen Situation und Ihren Plänen für die Zukunft.<br><br>Wir möchten Sie bitten, den Online-Fragebogen innerhalb von einer Woche auszufüllen.<br><br>Nach diesem Interview schicken wir Ihnen einen Link zu dem Online-Fragebogen und einen persönlichen Zugangscode in einer E-Mail zu. Wenn Sie den Link anklicken oder im Internet |

| | |
|---|---|
| | eingeben, kommen Sie auf den Online-Fragebogen. Dort können Sie den Zugangscode eingeben und dann die Fragen beantworten. Selbstverständlich ist auch hier Ihre Teilnahme freiwillig.<br><br>Wir freuen uns aber sehr, wenn Sie auch noch bei dem zweiten Teil der Befragung mitmachen, denn erst dann ist die aktuelle Befragung vollständig. Danach erhalten Sie Ihr Dankeschön in Höhe von **<h_incentive(LABEL)>** Euro per Post. Das Beantworten des Online-Fragebogens dauert circa **<h_minuten(LABEL)>** Minuten.<br><br>**if (20101i = 2 & 32500c = 2 & E-Mail-Adresse aufgenommen & im Ausland lebend)**<br>Damit ist der erste Teil der Befragung beendet. Es geht noch mit einem zweiten, kürzeren Teil weiter. Der zweite Teil besteht aus einem Online-Fragebogen. In dem Online-Fragebogen geht es um Fragen zu Ihnen selbst und Ihrer Familie, sowie um Fragen zu Ihrer schulischen Situation und Ihren Plänen für die Zukunft.<br><br>Wir möchten Sie bitten, den Online-Fragebogen innerhalb von einer Woche auszufüllen.<br><br>Nach diesem Interview schicken wir Ihnen einen Link zu dem Online-Fragebogen und einen persönlichen Zugangscode in einer E-Mail zu. Wenn Sie den Link anklicken oder im Internet eingeben, kommen Sie auf den Online-Fragebogen. Dort können Sie den Zugangscode eingeben und dann die Fragen beantworten. Selbstverständlich ist auch hier Ihre Teilnahme freiwillig.<br><br>Wir freuen uns aber sehr, wenn Sie auch noch bei dem zweiten Teil der Befragung mitmachen, denn erst dann ist die aktuelle Befragung vollständig. Danach erhalten Sie Ihr Dankeschön in Form eines Amazon-Gutscheins über **<h_incentive(LABEL)>** Euro per E-Mail zugesendet. Das Beantworten des Online-Fragebogens dauert circa **<h_minuten(LABEL)>** Minuten.<br><br>**if (20101i = 2 & 32500c = 2 & keine E-Mail-Adresse aufgenommen)**<br>Damit ist der erste Teil der Befragung beendet. Es geht noch mit einem zweiten, kürzeren Teil weiter. Der zweite Teil besteht aus einem Online-Fragebogen. In dem Online-Fragebogen geht es um Fragen zu Ihnen selbst und Ihrer Familie, sowie um Fragen zu Ihrer schulischen Situation und Ihren Plänen für die Zukunft.<br><br>Wir möchten Sie bitten, den Online-Fragebogen innerhalb von einer Woche auszufüllen.<br><br>Nach diesem Interview schicken wir Ihnen den Link zum Online-Fragebogen und einen persönlichen Zugangscode per Post zu. Wenn Sie diesen Link im Internet eingeben, kommen Sie auf den Online-Fragebogen. Dort können Sie den Zugangscode eingeben und die Fragen beantworten. Selbstverständlich ist auch hier Ihre Teilnahme freiwillig.<br><br>Wir freuen uns aber sehr, wenn Sie auch noch bei dem zweiten Teil der Befragung mitmachen, denn erst dann ist die aktuelle Befragung vollständig. Danach erhalten Sie Ihr Dankeschön in Höhe von **<h_incentive(LABEL)>** Euro per Post. Das Beantworten des Online-Fragebogens dauert circa **<h_minuten(LABEL)>** Minuten.<br><br>**if (20101i = 1 & 32500c = 2)**<br>Damit ist der erste Teil der Befragung beendet. Es geht noch mit einem zweiten, kürzeren Teil weiter. Der zweite Teil besteht aus einem Online-Fragebogen. In dem Online-Fragebogen geht es um Fragen zu Ihnen selbst und Ihrer Familie, sowie um Fragen zu Ihrer schulischen Situation und Ihren Plänen für die Zukunft.<br><br>Wir möchten Sie bitten, den Online-Fragebogen innerhalb von einer Woche auszufüllen. |

| | |
|---|---|
| | Ich gebe Ihnen gleich eine Karte mit einem Link zu diesem zweiten Befragungsteil und einem persönlichen Zugangscode. Wenn Sie diesen Link im Internet eingeben, kommen Sie auf den Online-Fragebogen. Dort können Sie den Zugangscode eingeben und die Fragen beantworten. Selbstverständlich ist auch hier Ihre Teilnahme freiwillig.<br><br>Wir freuen uns aber sehr, wenn Sie auch noch bei dem zweiten Teil der Befragung mitmachen, denn erst dann ist die aktuelle Befragung vollständig. Danach erhalten Sie Ihr Dankeschön in Höhe von **<h_incentive(LABEL)>** Euro per Post. Das Beantworten des Online-Fragebogens dauert circa **<h_minuten(LABEL)>** Minuten.<br><br>**if (20101i = 2 & 32500c = 3 & E-Mail-Adresse aufgenommen & in Deutschland lebend)**<br>Damit ist der erste Teil der Befragung beendet. Es geht noch mit einem zweiten, kürzeren Teil weiter. Der zweite Teil besteht aus einem Online-Fragebogen. In dem Online-Fragebogen geht es um Dinge, die Sie bei Ihrer Ausbildung regelmäßig tun.<br><br>Wir möchten Sie bitten, den Online-Fragebogen innerhalb von einer Woche auszufüllen.<br><br>Nach diesem Interview schicken wir Ihnen einen Link zu dem Online-Fragebogen und einen persönlichen Zugangscode in einer E-Mail zu. Wenn Sie den Link anklicken oder im Internet eingeben, kommen Sie auf den Online-Fragebogen. Dort können Sie den Zugangscode eingeben und dann die Fragen beantworten. Selbstverständlich ist auch hier Ihre Teilnahme freiwillig.<br><br>Wir freuen uns aber sehr, wenn Sie auch noch bei dem zweiten Teil der Befragung mitmachen, denn erst dann ist die aktuelle Befragung vollständig. Danach erhalten Sie Ihr Dankeschön in Höhe von **<h_incentive(LABEL)>** Euro per Post. Das Beantworten des Online-Fragebogens dauert circa **<h_minuten(LABEL)>** Minuten.<br><br>**if (20101i = 2 & 32500c = 3 & E-Mail-Adresse aufgenommen & im Ausland lebend)**<br>Damit ist der erste Teil der Befragung beendet. Es geht noch mit einem zweiten, kürzeren Teil weiter. Der zweite Teil besteht aus einem Online-Fragebogen. In dem Online-Fragebogen geht es um Dinge, die Sie bei Ihrer Ausbildung regelmäßig tun.<br><br>Wir möchten Sie bitten, den Online-Fragebogen innerhalb von einer Woche auszufüllen.<br><br>Nach diesem Interview schicken wir Ihnen einen Link zu dem Online-Fragebogen und einen persönlichen Zugangscode in einer E-Mail zu. Wenn Sie den Link anklicken oder im Internet eingeben, kommen Sie auf den Online-Fragebogen. Dort können Sie den Zugangscode eingeben und dann die Fragen beantworten. Selbstverständlich ist auch hier Ihre Teilnahme freiwillig.<br><br>Wir freuen uns aber sehr, wenn Sie auch noch bei dem zweiten Teil der Befragung mitmachen, denn erst dann ist die aktuelle Befragung vollständig. Danach erhalten Sie Ihr Dankeschön in Form eines Amazon-Gutscheins **<h_incentive(LABEL)>** Euro per E-Mail zugesendet. Das Beantworten des Online-Fragebogens dauert circa **<h_minuten(LABEL)>** Minuten.<br><br>**if (20101i = 2 & 32500c = 3 & keine E-Mail-Adresse aufgenommen)**<br>Damit ist der erste Teil der Befragung beendet. Es geht noch mit einem zweiten, kürzeren Teil weiter. Der zweite Teil besteht aus einem Online-Fragebogen. In dem Online-Fragebogen geht es um Dinge, die Sie bei Ihrer Ausbildung regelmäßig tun.<br><br>Wir möchten Sie bitten, den Online-Fragebogen innerhalb von einer Woche auszufüllen.<br><br>Nach diesem Interview schicken wir Ihnen den Link zum Online-Fragebogen und einen |

| | |
|---|---|
| | persönlichen Zugangscode per Post zu. Wenn Sie diesen Link im Internet eingeben, kommen Sie auf den Online-Fragebogen. Dort können Sie den Zugangscode eingeben und die Fragen beantworten. Selbstverständlich ist auch hier Ihre Teilnahme freiwillig.<br><br>Wir freuen uns aber sehr, wenn Sie auch noch bei dem zweiten Teil der Befragung mitmachen, denn erst dann ist die aktuelle Befragung vollständig. Danach erhalten Sie Ihr Dankeschön in Höhe von **<h_incentive(LABEL)>** Euro per Post. Das Beantworten des Online-Fragebogens dauert circa **<h_minuten(LABEL)>** Minuten.<br><br>**if (20101i = 1 & 32500c = 3)**<br>Damit ist der erste Teil der Befragung beendet. Es geht noch mit einem zweiten, kürzeren Teil weiter. Der zweite Teil besteht aus einem Online-Fragebogen. In dem Online-Fragebogen geht es um Dinge, die Sie bei Ihrer Ausbildung regelmäßig tun.<br><br>Wir möchten Sie bitten, den Online-Fragebogen innerhalb von einer Woche auszufüllen.<br><br>Ich gebe Ihnen gleich eine Karte mit einem Link zu diesem zweiten Befragungsteil und einem persönlichen Zugangscode. Wenn Sie diesen Link im Internet eingeben, kommen Sie auf den Online-Fragebogen. Dort können Sie den Zugangscode eingeben und die Fragen beantworten. Selbstverständlich ist auch hier Ihre Teilnahme freiwillig.<br><br>Wir freuen uns aber sehr, wenn Sie auch noch bei dem zweiten Teil der Befragung mitmachen, denn erst dann ist die aktuelle Befragung vollständig. Danach erhalten Sie Ihr Dankeschön in Höhe von **<h_incentive(LABEL)>** Euro per Post. Das Beantworten des Online-Fragebogens dauert circa **<h_minuten(LABEL)>** Minuten.<br><br>**if (20101i = 2 & 32500c = 4 & E-Mail-Adresse aufgenommen & in Deutschland lebend)**<br>Damit ist der erste Teil der Befragung beendet. Es geht noch mit einem zweiten, kürzeren Teil weiter. Der zweite Teil besteht aus einem Online-Fragebogen. In dem Online-Fragebogen geht es um Fragen zu Ihnen selbst und Ihrer Familie, sowie um Fragen zu Ihrem Studium und Ihren Plänen für die Zukunft.<br><br>Wir möchten Sie bitten, den Online-Fragebogen innerhalb von einer Woche auszufüllen.<br><br>Nach diesem Interview schicken wir Ihnen einen Link zu dem Online-Fragebogen und einen persönlichen Zugangscode in einer E-Mail zu. Wenn Sie den Link anklicken oder im Internet eingeben, kommen Sie auf den Online-Fragebogen. Dort können Sie den Zugangscode eingeben und dann die Fragen beantworten. Selbstverständlich ist auch hier Ihre Teilnahme freiwillig.<br><br>Wir freuen uns aber sehr, wenn Sie auch noch bei dem zweiten Teil der Befragung mitmachen, denn erst dann ist die aktuelle Befragung vollständig. Danach erhalten Sie Ihr Dankeschön in Höhe von **<h_incentive(LABEL)>** Euro per Post. Das Beantworten des Online-Fragebogens dauert circa **<h_minuten(LABEL)>** Minuten.<br><br>**if (20101i = 2 & 32500c = 4 & E-Mail-Adresse aufgenommen & im Ausland lebend)**<br>Damit ist der erste Teil der Befragung beendet. Es geht noch mit einem zweiten, kürzeren Teil weiter. Der zweite Teil besteht aus einem Online-Fragebogen. In dem Online-Fragebogen geht es um Fragen zu Ihnen selbst und Ihrer Familie, sowie um Fragen zu Ihrem Studium und Ihren Plänen für die Zukunft.<br><br>Wir möchten Sie bitten, den Online-Fragebogen innerhalb von einer Woche auszufüllen.<br><br>Nach diesem Interview schicken wir Ihnen einen Link zu dem Online-Fragebogen und einen |

| | |
|---|---|
| | persönlichen Zugangscode in einer E-Mail zu. Wenn Sie den Link anklicken oder im Internet eingeben, kommen Sie auf den Online-Fragebogen. Dort können Sie den Zugangscode eingeben und dann die Fragen beantworten. Selbstverständlich ist auch hier Ihre Teilnahme freiwillig.<br><br>Wir freuen uns aber sehr, wenn Sie auch noch bei dem zweiten Teil der Befragung mitmachen, denn erst dann ist die aktuelle Befragung vollständig. Danach erhalten Sie Ihr Dankeschön in Form eines Amazon-Gutscheins **<h_incentive(LABEL)>** Euro per E-Mail zugesendet. Das Beantworten des Online-Fragebogens dauert circa **<h_minuten(LABEL)>** Minuten.<br><br>**if (20101i = 2 & 32500c = 4 & keine E-Mail-Adresse aufgenommen)**<br>Damit ist der erste Teil der Befragung beendet. Es geht noch mit einem zweiten, kürzeren Teil weiter. Der zweite Teil besteht aus einem Online-Fragebogen. In dem Online-Fragebogen geht es um Fragen zu Ihnen selbst und Ihrer Familie, sowie um Fragen zu Ihrem Studium und Ihren Plänen für die Zukunft.<br><br>Wir möchten Sie bitten, den Online-Fragebogen innerhalb von einer Woche auszufüllen.<br><br>Nach diesem Interview schicken wir Ihnen den Link zum Online-Fragebogen und einen persönlichen Zugangscode per Post zu. Wenn Sie diesen Link im Internet eingeben, kommen Sie auf den Online-Fragebogen. Dort können Sie den Zugangscode eingeben und die Fragen beantworten. Selbstverständlich ist auch hier Ihre Teilnahme freiwillig.<br><br>Wir freuen uns aber sehr, wenn Sie auch noch bei dem zweiten Teil der Befragung mitmachen, denn erst dann ist die aktuelle Befragung vollständig. Danach erhalten Sie Ihr Dankeschön in Höhe von **<h_incentive(LABEL)>** Euro per Post. Das Beantworten des Online-Fragebogens dauert circa **<h_minuten(LABEL)>** Minuten.<br><br>**if (20101i = 1 & 32500c = 4)**<br>Damit ist der erste Teil der Befragung beendet. Es geht noch mit einem zweiten, kürzeren Teil weiter. Der zweite Teil besteht aus einem Online-Fragebogen. In dem Online-Fragebogen geht es um Fragen zu Ihnen selbst und Ihrer Familie, sowie um Fragen zu Ihrem Studium und Ihren Plänen für die Zukunft.<br><br>Wir möchten Sie bitten, den Online-Fragebogen innerhalb von einer Woche auszufüllen.<br><br>Ich gebe Ihnen gleich eine Karte mit einem Link zu diesem zweiten Befragungsteil und einem persönlichen Zugangscode. Wenn Sie diesen Link im Internet eingeben, kommen Sie auf den Online-Fragebogen. Dort können Sie den Zugangscode eingeben und die Fragen beantworten. Selbstverständlich ist auch hier Ihre Teilnahme freiwillig.<br><br>Wir freuen uns aber sehr, wenn Sie auch noch bei dem zweiten Teil der Befragung mitmachen, denn erst dann ist die aktuelle Befragung vollständig. Danach erhalten Sie Ihr Dankeschön in Höhe von **<h_incentive(LABEL)>** Euro per Post. Das Beantworten des Online-Fragebogens dauert circa **<h_minuten(LABEL)>** Minuten.<br><br>--in: <<Bei Nachfragen: Mit Link ist die Internetadresse gemeint, die man oben im Internetfenster eingibt, um eine bestimmte Internetseite zu erreichen. >><br><br>--we: 1: weiter<br><br>--af:<br>**if (20101i = 2) goto 32511**<br>**if (20101i = 1) goto 32503e** |

| | |
|---|---|
| | --end-- |
| **32503e** | --va: **zugcode1**<br>--fn: **32503e**<br><br>--vb: Zugangscode Onlinebefragung CAPI-Befragung Eingabe 1<br>--fr:<br><br>--in: << Bitte nehmen Sie nun die Karte mit dem Link und dem Zugangscode für die Onlinebefragung. Tragen Sie dann bitte den 8-stelligen Zugangscode von der Karte im Fragebogen ein. >><br><br>--we:<br>OFFEN: _____<br><br>--af: **goto 32503f**<br>--end-- |
| **32503f** | --va: **zugcode2**<br>--fn: **32503f**<br><br>--vb: Zugangscode Onlinebefragung CAPI-Befragung Eingabe 2<br>--fr:<br><br>--in: << Bitte tragen Sie zur Sicherheit den 8-stelligen Zugangscode noch ein zweites Mal von der Karte im Fragebogen ein. >><br><br>--we:<br>OFFEN: _____<br><br>--af: **goto 32503g**<br>--end-- |

| | |
|---|---|
| **32503g** | --va: **zugcode_p1**<br>--fn: **32503g**<br><br>--vb: Zugangscode Onlinebefragung CAPI-Befragung Prüfung<br>--fr: [AUTO] Prüfung (32503e = 32503f)<br><br>--we:<br>1: ja<br>2: nein<br><br>--af:<br>**autoif (32503e = 32503f) 32503g = 1**<br>**autoif (32503e <> 32503f) 32503g = 2**<br><br>--af:<br>**if (32503g = 1) goto 32503i**<br>**if (32503g = 2) goto 32503h**<br>--end-- |
| **32503h** | --va: **zugcode_p2**<br>--fn: **32503h**<br><br>--vb: Zugangscode Onlinebefragung CAPI-Befragung Fehlermeldung<br><br>--in: << ACHTUNG! Die beiden Zugangscodes, die Sie eingegeben haben, stimmen nicht miteinander überein. Bitte wiederholen Sie die Eingabe!>><br><br>--we:<br>1: zurück zur ersten Eingabe des Zugangscodes<br><br>--af: **goto 32503e**<br>--end-- |

| | |
|---|---|
| **32503i** | --va: **uebercod**<br>--fn: **32503i**<br><br>--vb: Übergabe Zugangscode Onlinebefragung CAPI-Befragung<br><br>--in:<br><< Übergeben Sie der ZP nun die Karte mit dem Link und dem Zugangscode für die Online-Befragung.<br><br>Bei Nachfragen: Auf der Karte steht der Link, also die Internetadresse, die man oben im Internetfenster eingibt, um die Online-Befragung zu erreichen. Dort muss dann der Zugangscode eingegeben werden.>><br><br>--we:<br>1: weiter, Karte mit Zugangsdaten übergeben<br><br>--af: **goto 32511**<br>--end-- |
| **32511** | --va: **zukumz**<br>--fn: **32511**<br><br>--vb: zukünftiger Umzug<br>--fr: Damit wir Sie auch im Falle eines Umzugs erreichen können, wäre es sehr hilfreich, wenn Sie uns jetzt schon sagen könnten, ob Sie in absehbarer Zeit einen Umzug planen. Haben Sie vor in den nächsten 12 Monaten umzuziehen?<br><br>--we:<br>1: ja<br>2: nein<br>**BUTTONS: verweigert (-97), weiß nicht (-98)**<br><br>--af:<br>**if (32511 = 1) goto 32512**<br>**if (32511 = 2, -97, -98) goto 32520**<br>--end-- |

| | |
|---|---|
| **32512** | --va: **zukadr (zukStraße / zukOrt)**<br>--fn: **32512**<br><br>--vb: zukünftige Adresse<br>--fr: **[ITEMBAT]** Wohin wollen Sie umziehen? Nennen Sie uns bitte die genaue Adresse.<br><br>Straße: Straße<br>Ort: Ort<br><br>--in: <<Falls die genaue Adresse nicht bekannt ist, den Ort – bei Städten auch Stadtviertel – aufnehmen.>><br><br>--we:<br>OFFEN: _____ Straße<br>OFFEN: _____ Ort<br>**BUTTONS: noch gar keine Angabe möglich (-6), verweigert (-97), weiß nicht (-98)**<br><br>--af: **goto 32520**<br>--end-- |
| **32520** | --va: **estdau**<br>--fn: **32520**<br><br>--vb: Schätzung der Befragungsdauer<br>--fr: Bitte schauen Sie jetzt nicht auf die Uhr. Ich hätte gerne zum Abschluss von Ihnen gewusst, wie viele Minuten dieses Interview Ihrer Einschätzung nach gedauert hat.<br><br>--we:<br>OFFEN: ___ Minuten<br>**BUTTONS: verweigert (-97), weiß nicht (-98)**<br><br>--ra: **0 to 999, -97, -98**<br><br>--af:<br>**if (32520 > -97) goto 32521**<br>**if (32520 = -97, -98) goto 32504**<br>--end-- |

| | |
|---|---|
| **32521** | --va: **estdaus**<br>--fn: **32521**<br><br>--vb: Schätzung der Befragungsdauer_2<br>--fr: Haben Sie die Dauer geschätzt, oder haben Sie auf die Uhr geschaut?<br><br>--we:<br>1: Dauer geschätzt<br>2: auf die Uhr geschaut<br>**BUTTONS: verweigert (-97), weiß nicht (-98)**<br><br>--af: **goto 32504**<br>--end-- |
| **32504** | --va: **ende**<br>--fn: **32504**<br><br>--vb: Verabschiedung<br>--fr: Frau / Herr …, ich danke Ihnen ganz herzlich für das Gespräch.<br><br>--in: <<Achtung, bitte nicht die folgenden Fragen vergessen!>><br><br>--af: **goto 32505Z**<br>--end-- |
| **32505Z** | --va: **[ZS] zqs2_22**<br>--fn: **32505Z**<br><br>--vb: Zeitstempel 22 Querschnitt 2<br>--fr: [ZS] Zeitstempel 22 Querschnitt 2<br><br>--af: **goto 33100Z (Modul 33Int_SC4_SC6)**<br>--end-- |

| | --st: **SC4_SC6_33Int**<br>**Interviewerfragen**<br>**B135 B144 Panelbefragung**<br><br>**Version: Feldversion**<br>**Stand: 04.07.2018**<br>--end-- |
|---|---|
| **33100Z** | --va: **[ZS] zif1**<br>--fn: **33100Z**<br><br>--vb: Zeitstempel 1 Interviewerfragen<br>--fr: [ZS] Zeitstempel 1 Interviewerfragen<br><br>--af: **goto 33100**<br><br>--ef:<br>**Modul 32d_SC4: alle**<br>**Modul 32QS_Schluss_SC6: alle**<br>--end-- |
| **33100** | --va: **caseid**<br>--fn: **33100**<br><br>--vb: Personennummer<br>--fr: [AUTO] Personennummer<br><br>--af: **goto 33101**<br>--end-- |
| **33101** | --va: **ifsto**<br>--fn: **33101**<br><br>--vb: Störungen<br>--fr: Gab es bei der Durchführung des Interviews Probleme oder Störungen (z.B. durch Dritte) oder haben Sie Kommentare zu den erfassten biografischen Episoden?<br><br>--we:<br>1: ja<br>2: nein<br><br>--af:<br>**if (33101 = 1) goto 33102**<br>**if (33101 = 2) goto 33113**<br>--end-- |

| | |
|---|---|
| **33102** | --va: **ifstoo**<br>--fn: **33102**<br><br>--vb: Kommentar zu Störungen<br>--fr: Geben Sie möglichst genau an, was für Probleme oder Störungen das waren!<br>Bitte notieren Sie auch Kommentare zu den erfassten Episoden – und zwar möglichst nachvollziehbar!<br><br>--we:<br>OFFEN: _____<br><br>--af: **goto 33113**<br>--end-- |
| **33113** | --va: **ifdeu**<br>--fn: **33113**<br><br>--vb: Verständnisprobleme Fragen<br>--fr:. Wie häufig traten bei der Durchführung des Interviews Verständnisprobleme bei einzelnen Fragen auf?<br><br>--we:<br>1: praktisch nie, Befragte/r hat Fragen sehr gut verstanden<br>2: selten, Befragte/r hat Fragen eher gut verstanden<br>3: manchmal, Befragte/r hat Fragen mittelmäßig verstanden<br>4: häufig, Befragte/r hat Fragen eher schlecht verstanden<br>5: sehr häufig, Befragte/r hat Fragen sehr schlecht verstanden<br>6: praktisch immer, Befragte/r hat Fragen gar nicht verstanden<br>**BUTTONS: weiß nicht (-98)**<br><br>--af: **goto 33111**<br>--end-- |
| **33111** | --va: **ifzuv**<br>--fn: **33111**<br><br>--vb: Zuverlässigkeit<br>--fr: Wie zuverlässig, denken Sie, waren die Angaben der Zielperson?<br><br>--we:<br>1: insgesamt zuverlässig<br>2: insgesamt weniger zuverlässig<br>3: bei einigen Fragen weniger zuverlässig<br>**BUTTONS: weiß nicht (-98)**<br><br>--af: **goto 33112**<br>--end-- |

| | |
|---|---|
| **33112** | --va: **ifber**<br>--fn: **33112**<br><br>--vb: Kooperationsbereitschaft ZP<br>--fr: Wie war die Bereitschaft der Zielperson, die Fragen zu beantworten?<br><br>--we:<br>1: Anfangs gut, später schlechter<br>2: Anfangs schlecht, später besser<br>3: die ganze Zeit gut<br>4: die ganze Zeit schlecht<br>**BUTTONS: weiß nicht (-98)**<br><br>--af: **goto 33114**<br>--end-- |
| **33114** | --va: **ifemz**<br>--fn: **33114**<br><br>--vb: Ermüdung Zielperson Interview<br>--fr: Wie schätzen Sie den Grad der Ermüdung der Zielperson während des Interviews ein?<br><br>--we:<br>1: überhaupt nicht ermüdet<br>2:<br>3:<br>4:<br>5:<br>6:<br>7:<br>8:<br>9:<br>10:sehr stark ermüdet<br>**BUTTONS: weiß nicht (-98)**<br><br>--af: **goto 33350Z**<br>--end-- |
| **33350Z** | --va: **[ZS] zif2**<br>--fn: **33350Z**<br><br>--vb: Zeitstempel 2 Interviewerfragen<br>--fr: [ZS] Zeitstempel 2 Interviewerfragen<br><br>--af: **goto 33350**<br>--end-- |

| | |
|---|---|
| **33350** | --va: **schuk_1**<br>--fn: **33350**<br><br>--vb: Probleme Kontaktierung<br>--fr: Traten bei der Kontaktierung der Zielperson Situationen oder Rückfragen auf, auf die Sie in der Schulung nicht oder nicht ausreichend vorbereitet wurden?<br><br>--we:<br>1: ja<br>2: nein<br><br>--af:<br>**if (33350 = 1) goto 33351**<br>**if (33350 = 2) goto 33352**<br>--end-- |
| **33351** | --va: **schuk_2**<br>--fn: **33351**<br><br>--vb: Probleme Kontaktierung (offen)<br>--fr: Welche waren das?<br><br>--we:<br>OFFEN: _____<br><br>--af: **goto 33352**<br>--end-- |
| **33352** | --va: **schud_1**<br>--fn: **33352**<br><br>--vb: Probleme Durchführung<br>--fr: Traten bei der Durchführung dieses Interviews Situationen oder Rückfragen auf, auf die Sie in der Schulung nicht oder nicht ausreichend vorbereitet wurden?<br><br>--we:<br>1: ja<br>2: nein<br><br>--af:<br>**if (33352 = 1) goto 33353**<br>**if (33352 = 2) goto 33114Z**<br>--end-- |

| | |
|---|---|
| **33353** | --va: **schud_2**<br>--fn: **33353**<br><br>--vb: Probleme Durchführung (offen)<br>--fr: Welche waren das?<br><br>--we:<br>OFFEN: _____<br><br>--af: **goto 33114Z**<br>--end-- |
| **33114Z** | --va: **[ZS] zif3**<br>--fn: **33114Z**<br><br>--vb: Zeitstempel 3 Interviewerfragen<br>--fr: [ZS] Zeitstempel 3 Interviewerfragen<br><br>--af: **goto INTERVIEWENDE**<br>--end-- |

## 2.2 Ablaufplan

20a_SC4-Modul E8P (1 von 9)

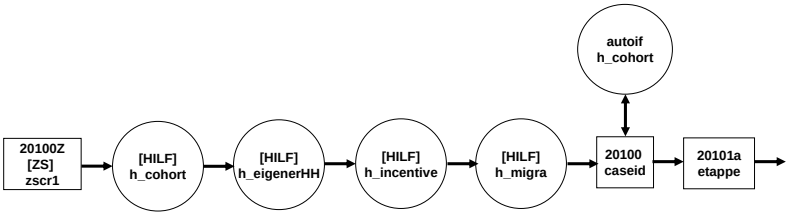

# 20a_SC4-Modul E8P (1 von 9)

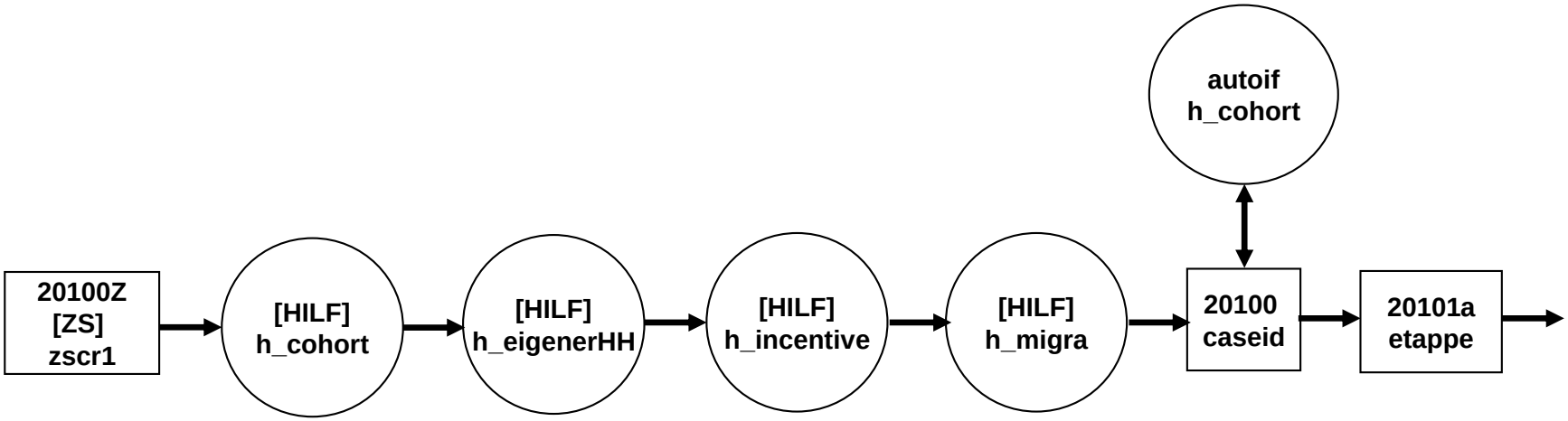

# 20a_SC4-Modul E8P (2 von 9)

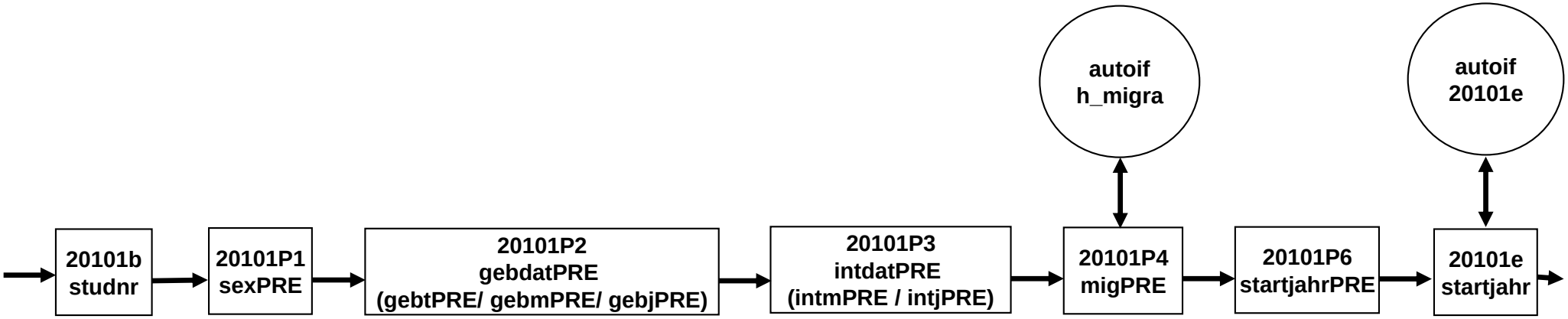

# 20a_SC4-Modul E8P (3 von 9)

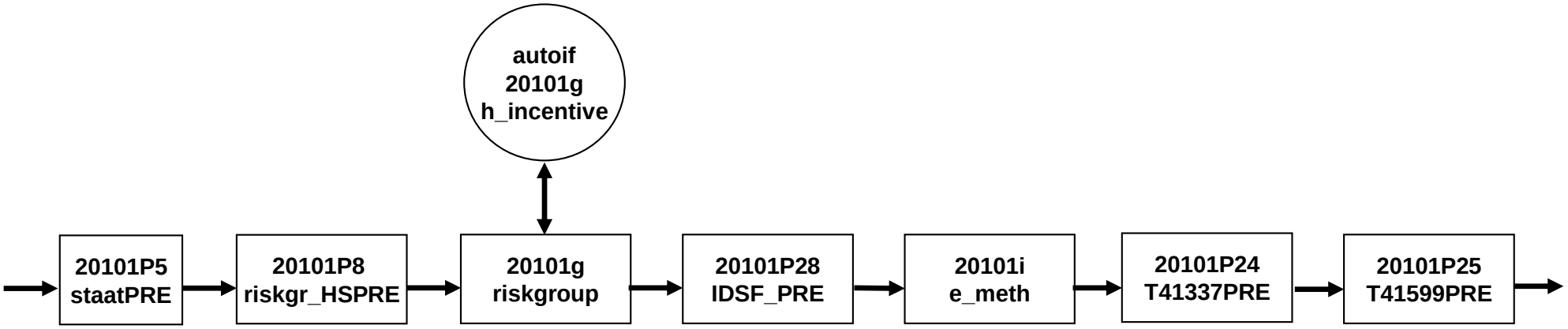

# 20a_SC4-Modul E8P (4 von 9)

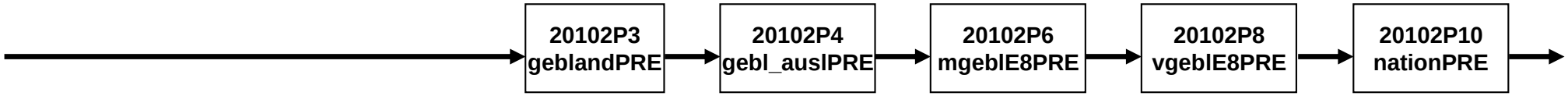

# 20a_SC4-Modul E8P (5 von 9)

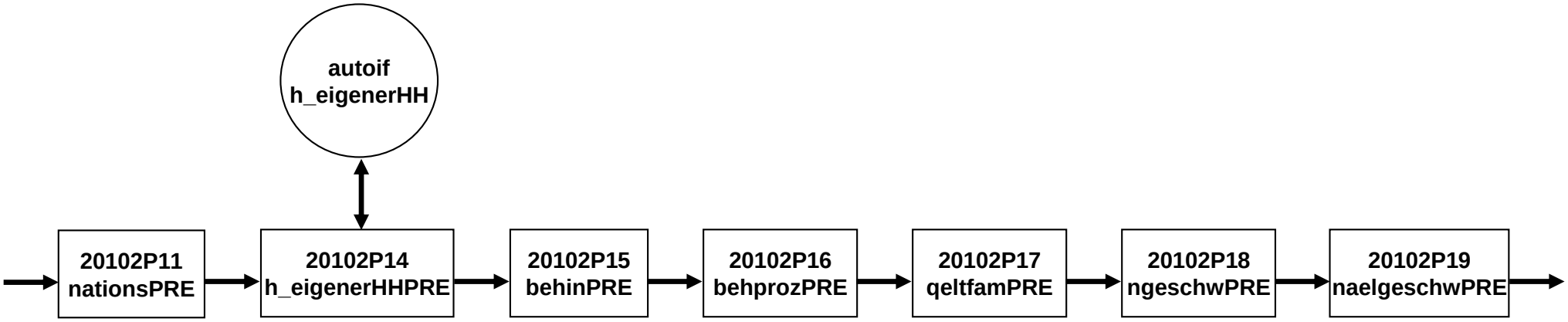

# 20a_SC4-Modul E8P (6 von 9)

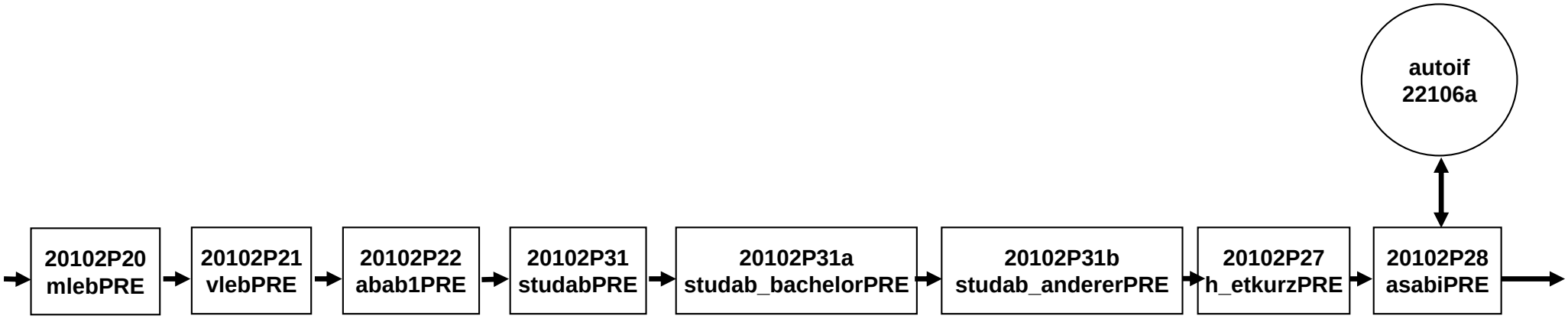

# 20a_SC4-Modul E8P (7 von 9)

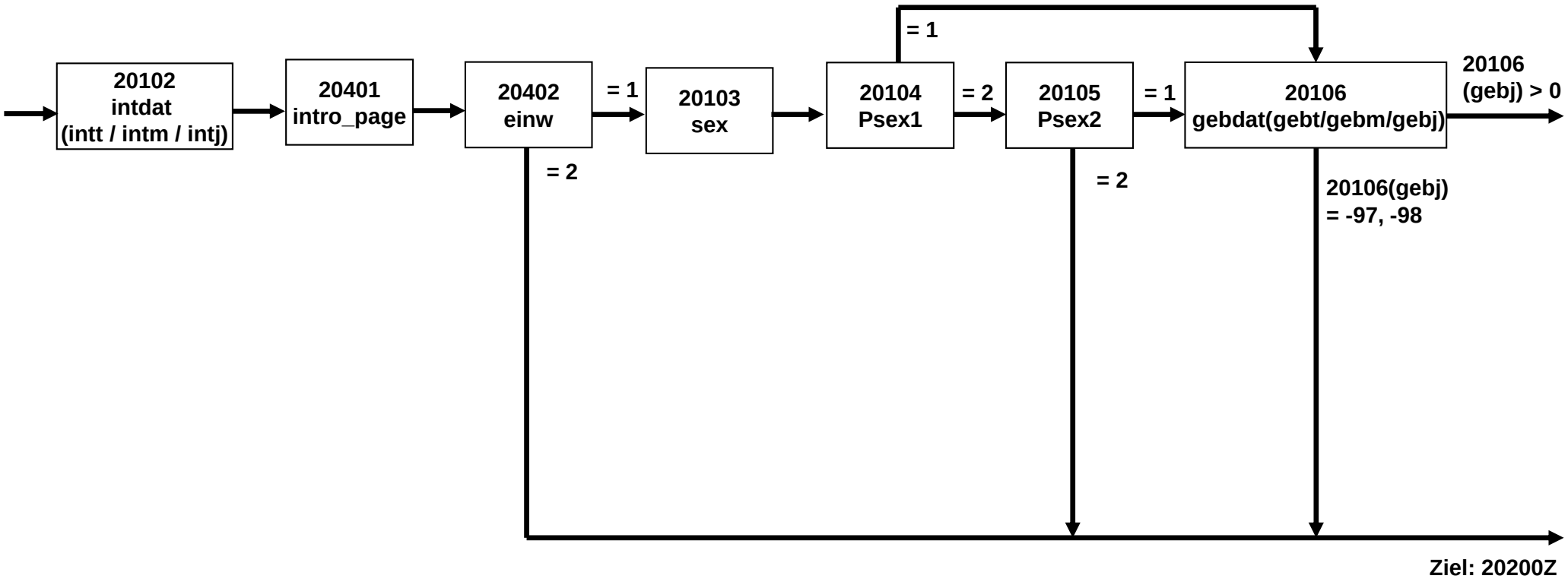

# 20a_SC4-Modul E8P (8 von 9)

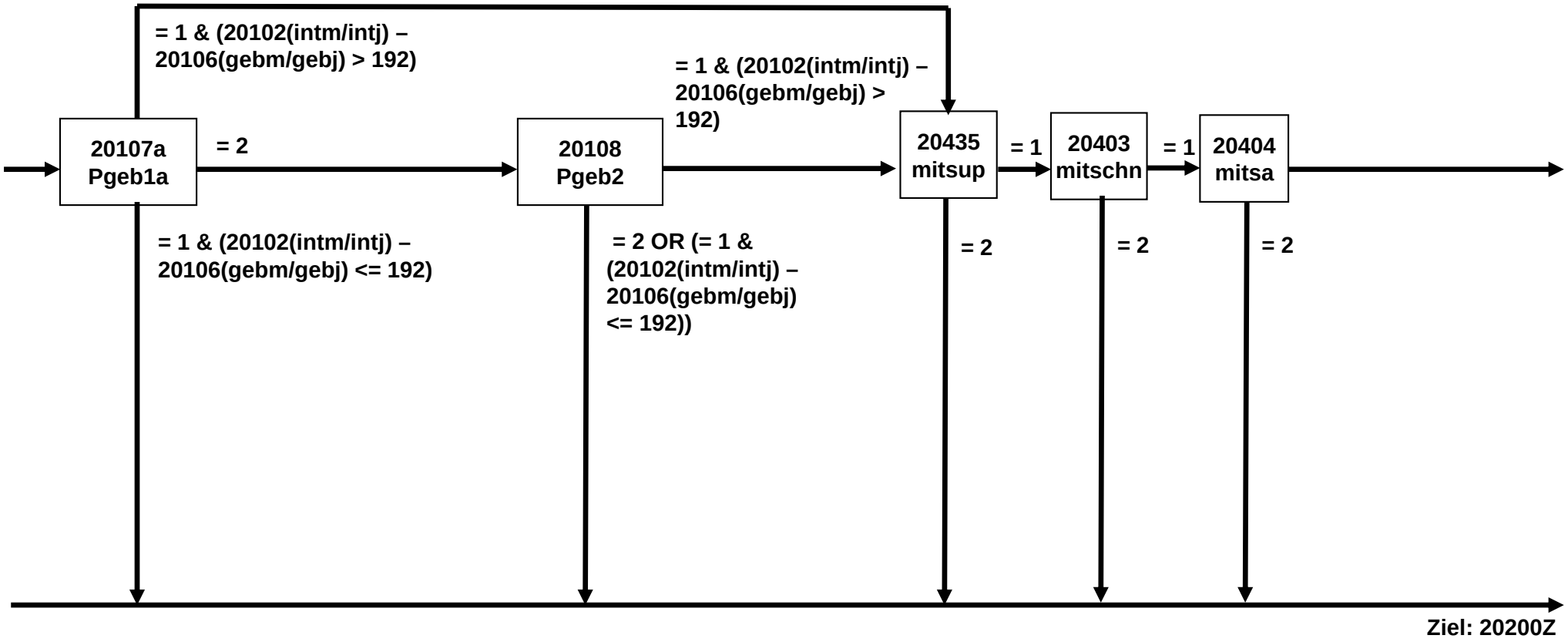

# 20a_SC4-Modul E8P (9 von 9)

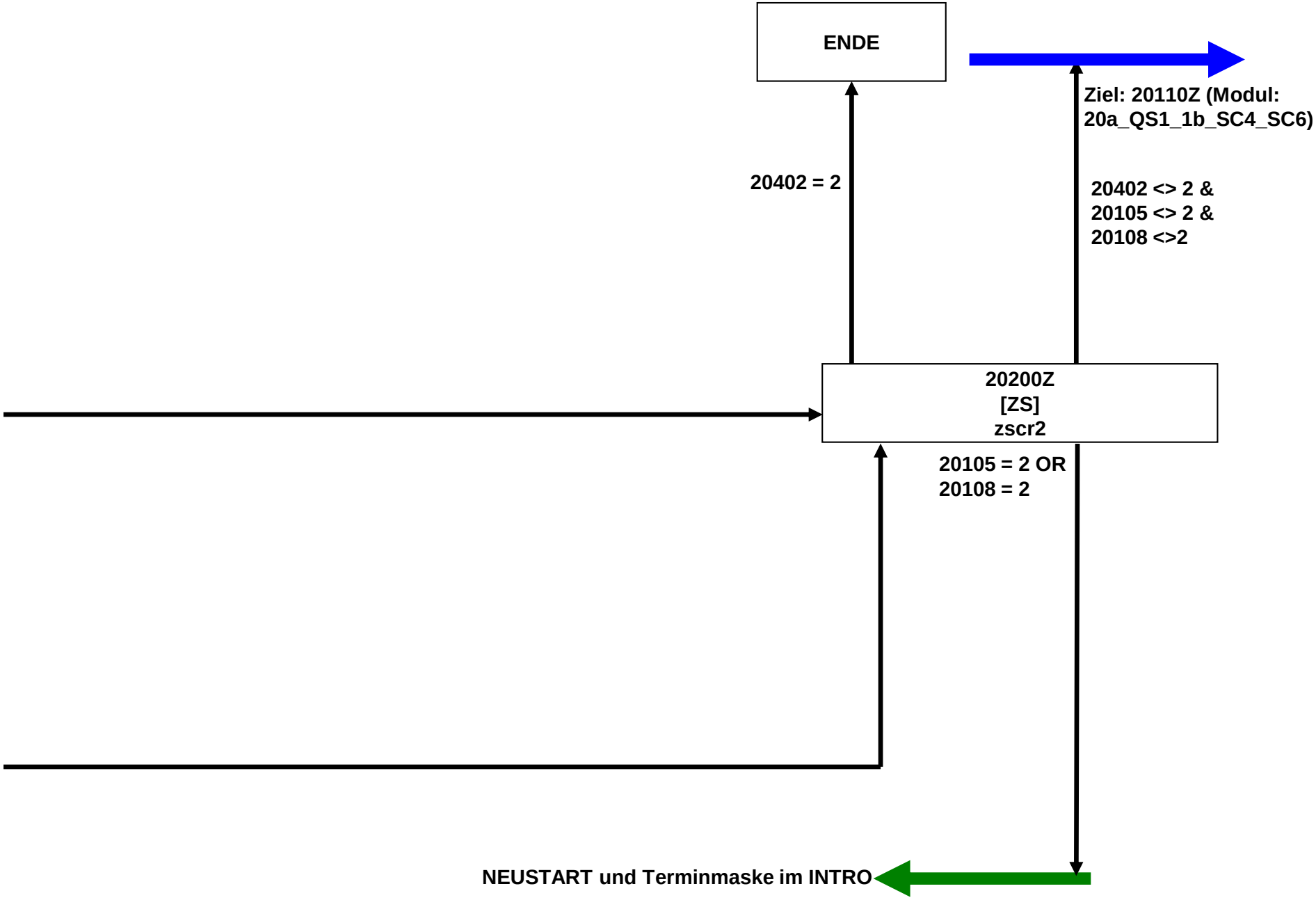

# B144_B135_20aQS1_1b_SC4_SC6

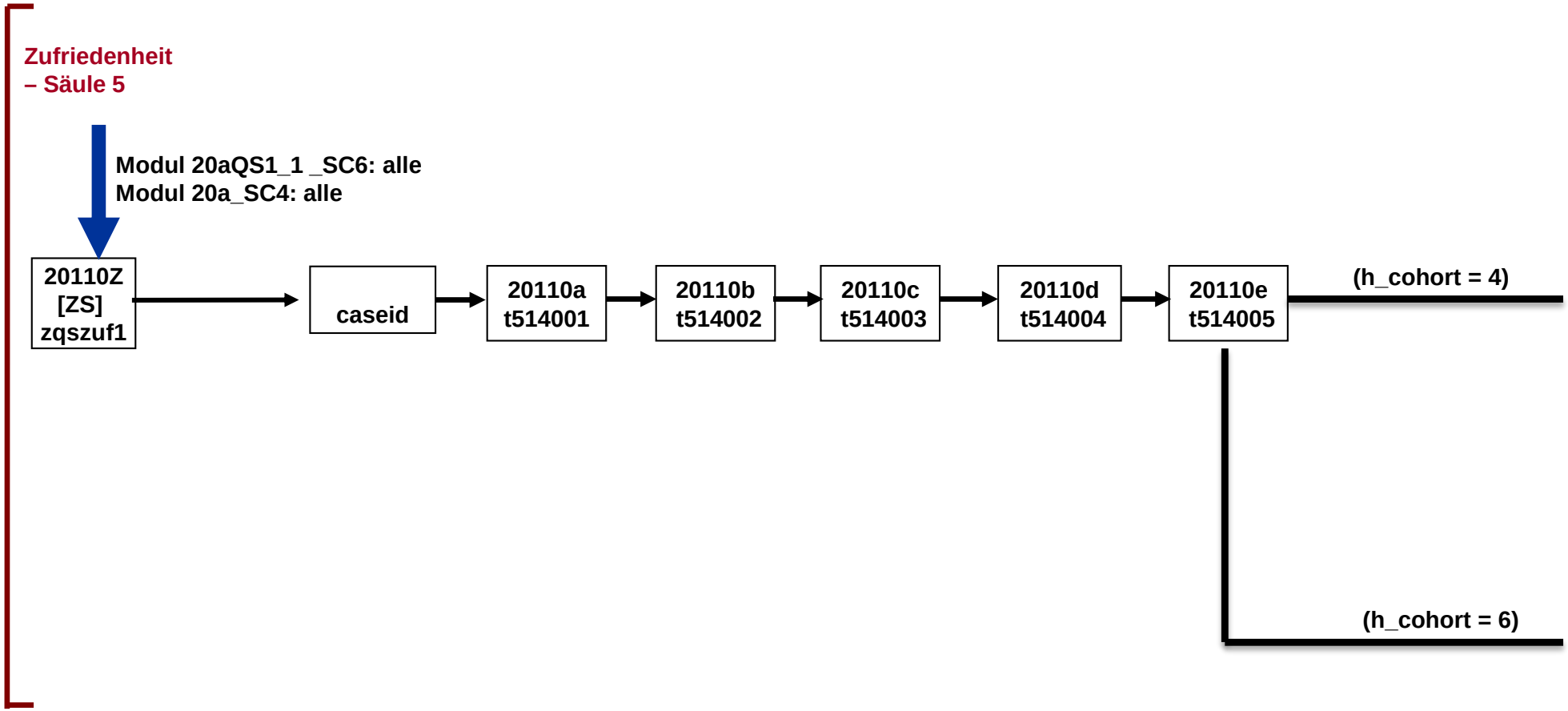

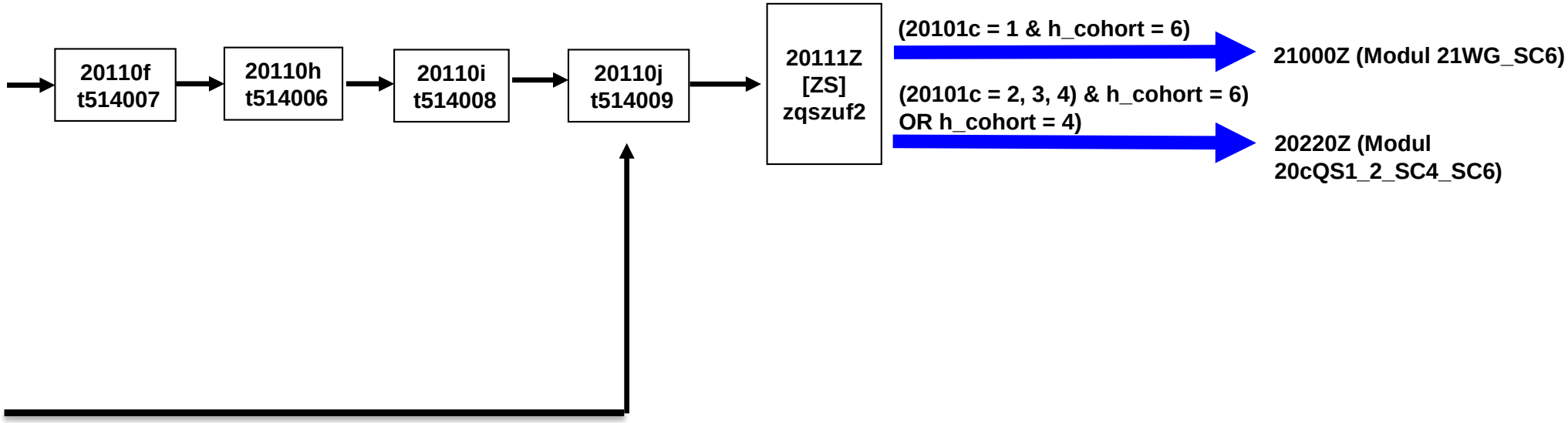
20110f
t514007
20110h
t514006
20110i
t514008
20110j
t514009
20111Z
[ZS]
zqszuf2
(20101c = 1 & h_cohort = 6)
21000Z (Modul 21WG_SC6)
(20101c = 2, 3, 4) & h_cohort = 6)
OR h_cohort = 4)
20220Z (Modul
20cQS1_2_SC4_SC6)

# B144_B135_20cQS1_2_SC4_SC6

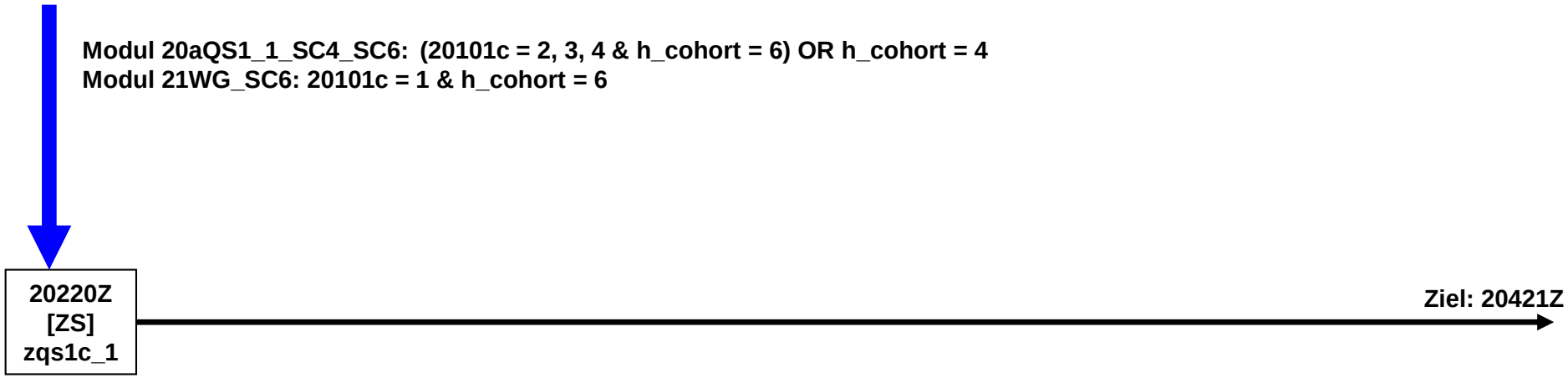

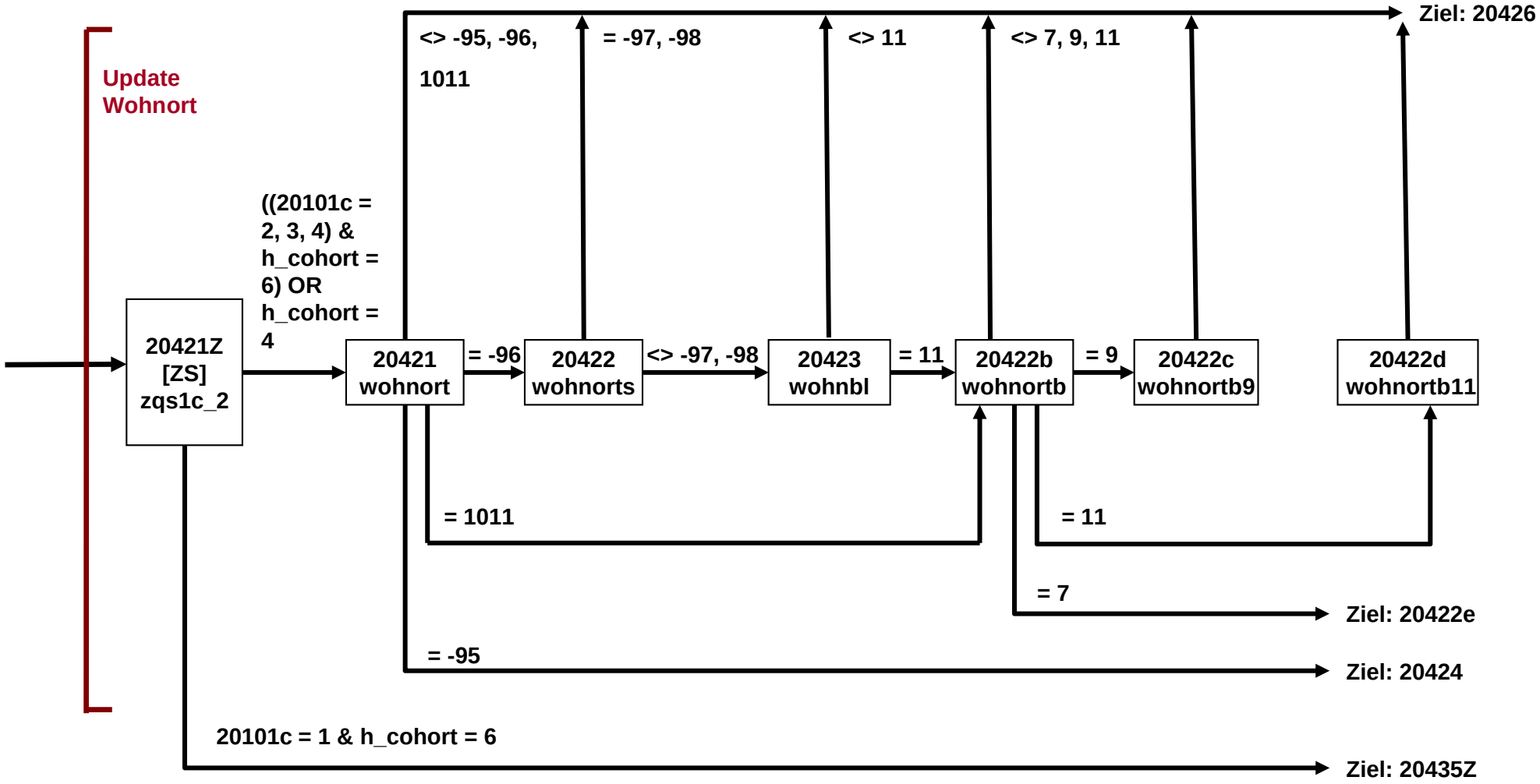
Update
Wohnort
20421Z
[ZS]
zqs1c_2
((20101c =
2, 3, 4) &
h_cohort =
6) OR
h_cohort =
4
20421
wohnort
= -96
20422
wohnorts
<> -97, -98
20423
wohnbl
= 11
20422b
wohnortb
= 9
20422c
wohnortb9
20422d
wohnortb11
<> -95, -96,
1011
= -97, -98
<> 11
<> 7, 9, 11
Ziel: 20426
= 1011
= 11
= 7
Ziel: 20422e
= -95
Ziel: 20424
20101c = 1 & h_cohort = 6
Ziel: 20435Z

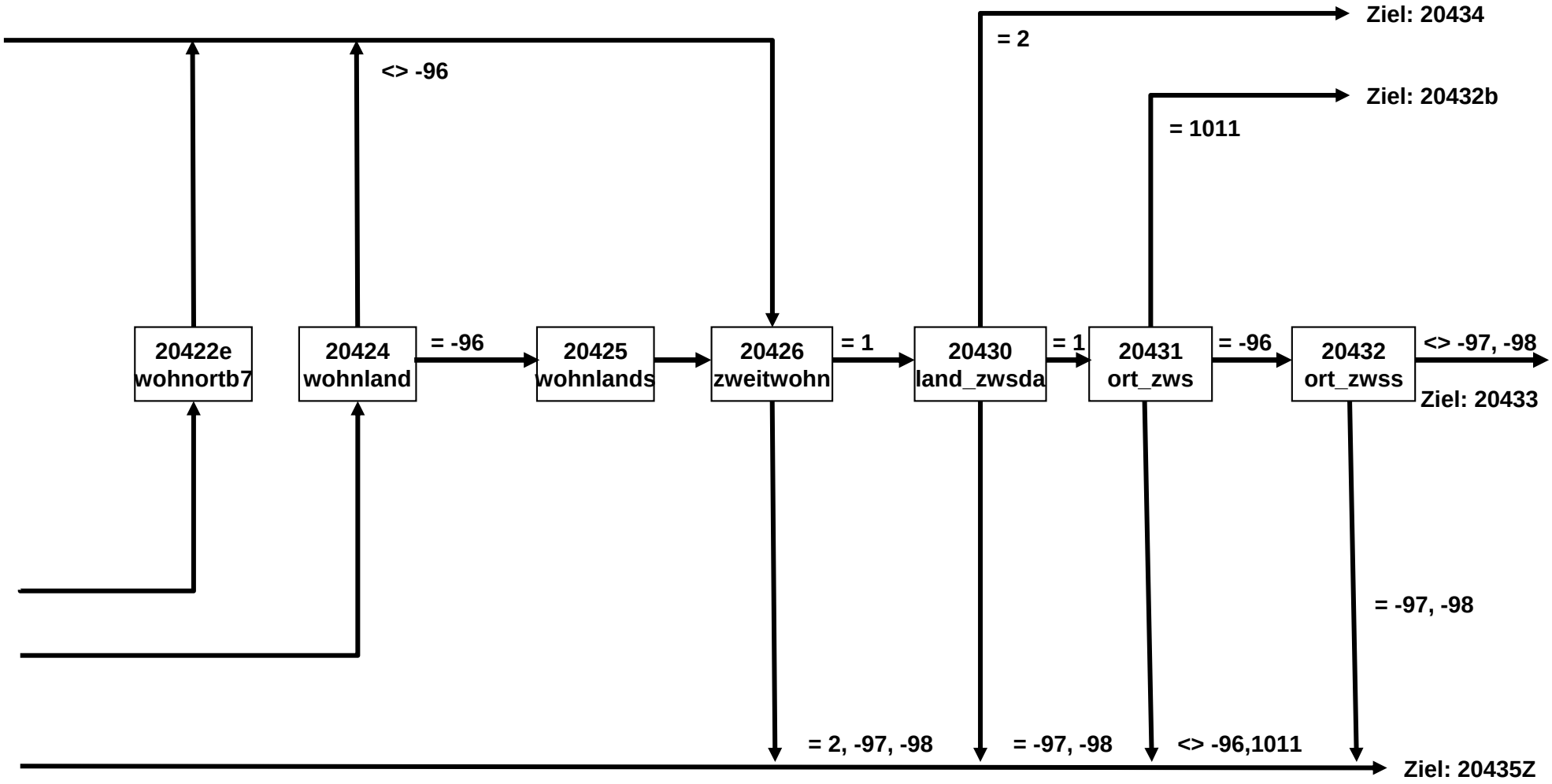
Ziel: 20434
= 2
<> -96
Ziel: 20432b
= 1011
20422e
wohnortb7
20424
wohnland
= -96
20425
wohnlands
20426
zweitwohn
= 1
20430
land_zwsda
= 1
20431
ort_zws
= -96
20432
ort_zwss
<> -97, -98
Ziel: 20433
= -97, -98
= 2, -97, -98
= -97, -98
<> -96,1011
Ziel: 20435Z

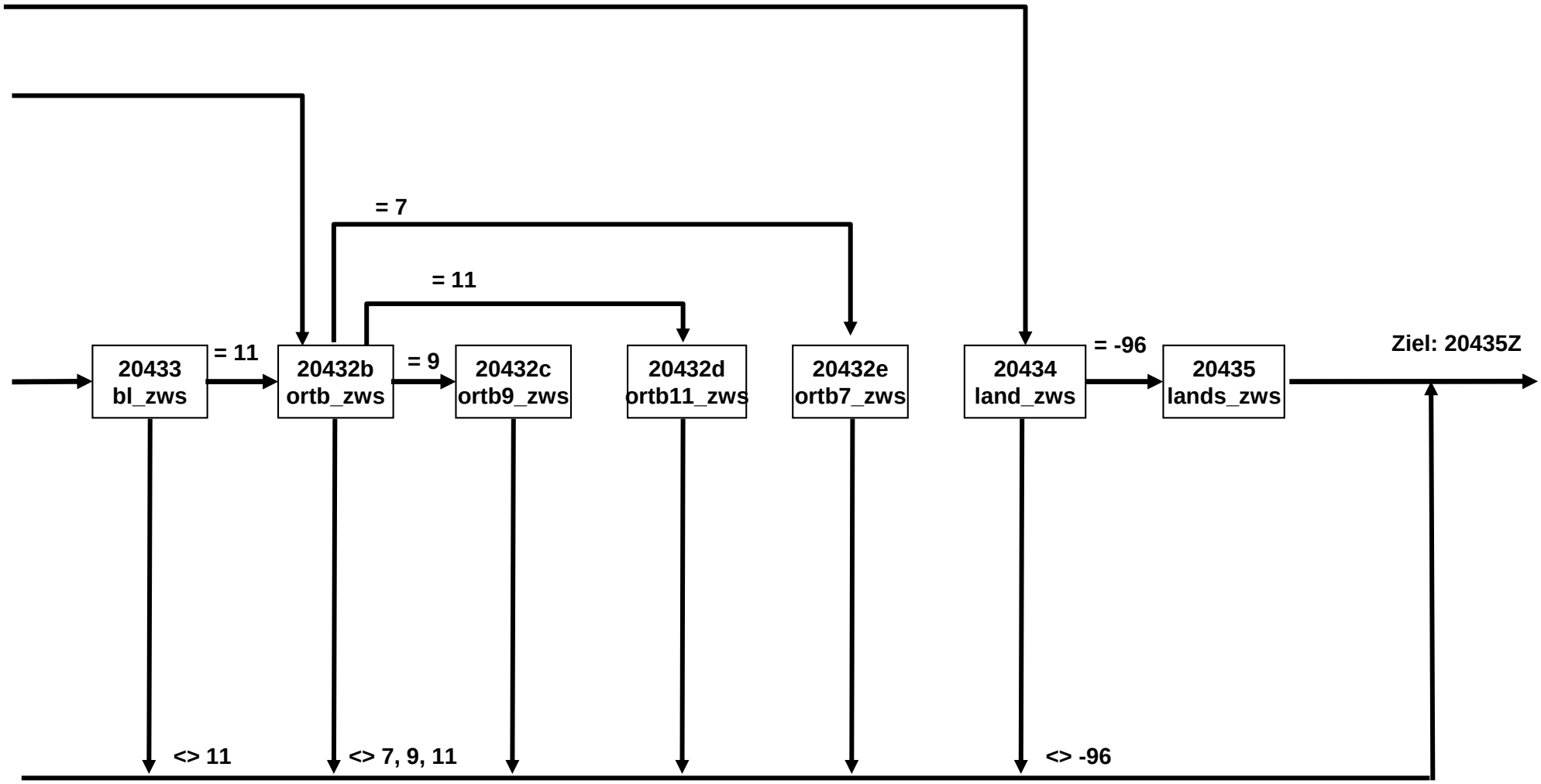
= 7
= 11
20433
bl_zws
= 11
20432b
ortb_zws
= 9
20432c
ortb9_zws
20432d
ortb11_zws
20432e
ortb7_zws
20434
land_zws
= -96
20435
lands_zws
Ziel: 20435Z
<> 11
<> 7, 9, 11
<> -96

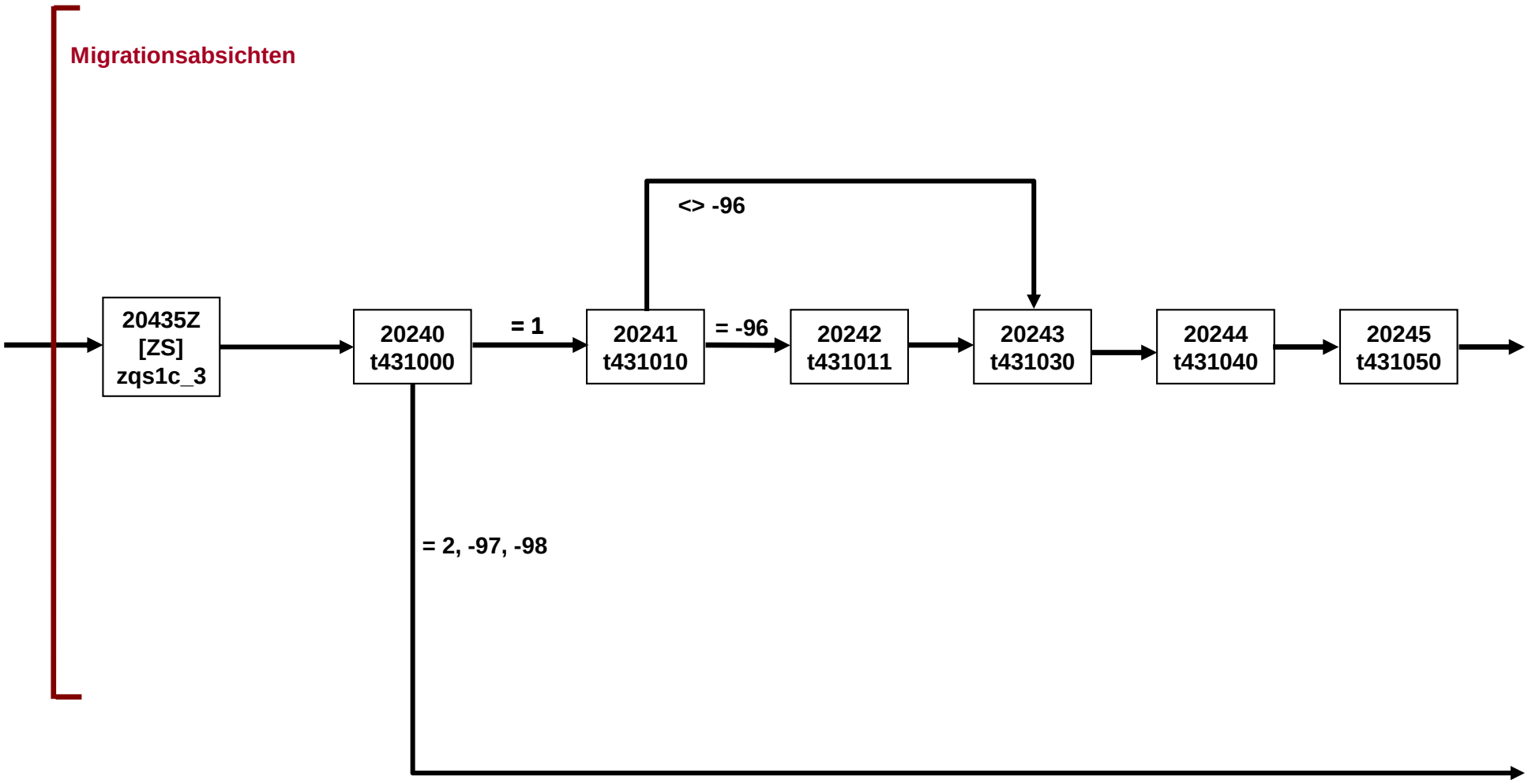
Migrationsabsichten
20435Z
[ZS]
zqs1c_3
20240
t431000
= 1
20241
t431010
<> -96
= -96
20242
t431011
20243
t431030
20244
t431040
20245
t431050
= 2, -97, -98

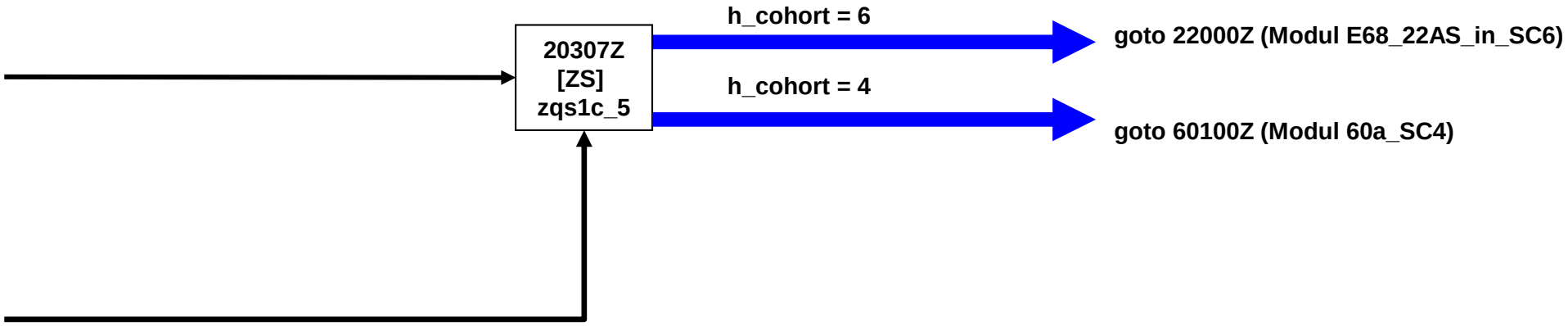
20307Z
[ZS]
zqs1c_5
h_cohort = 6
goto 22000Z (Modul E68_22AS_in_SC6)
h_cohort = 4
goto 60100Z (Modul 60a_SC4)

# 60a_SC4 E6P (1 von 7)

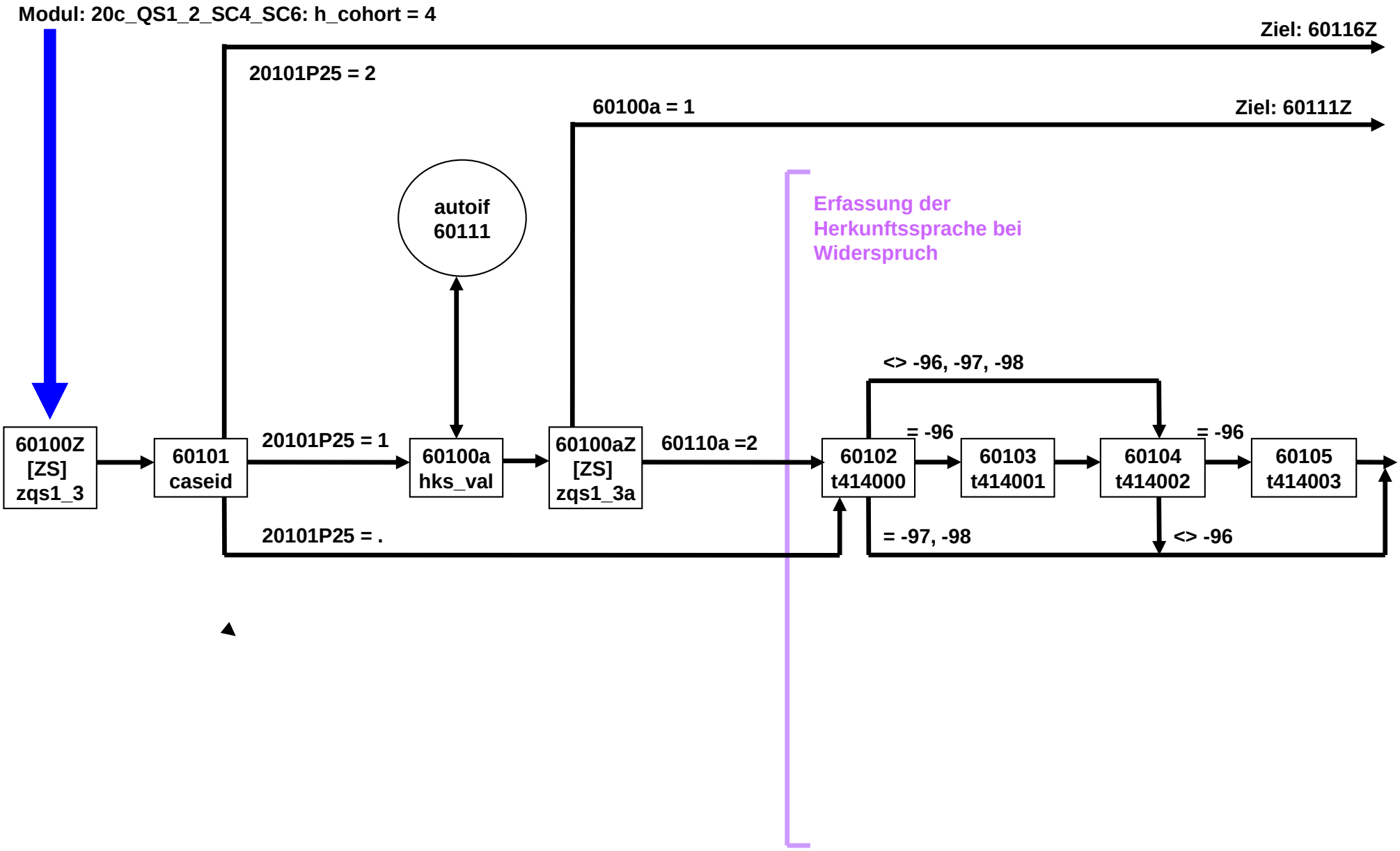

# 60a_SC4 E6P (2 von 7)

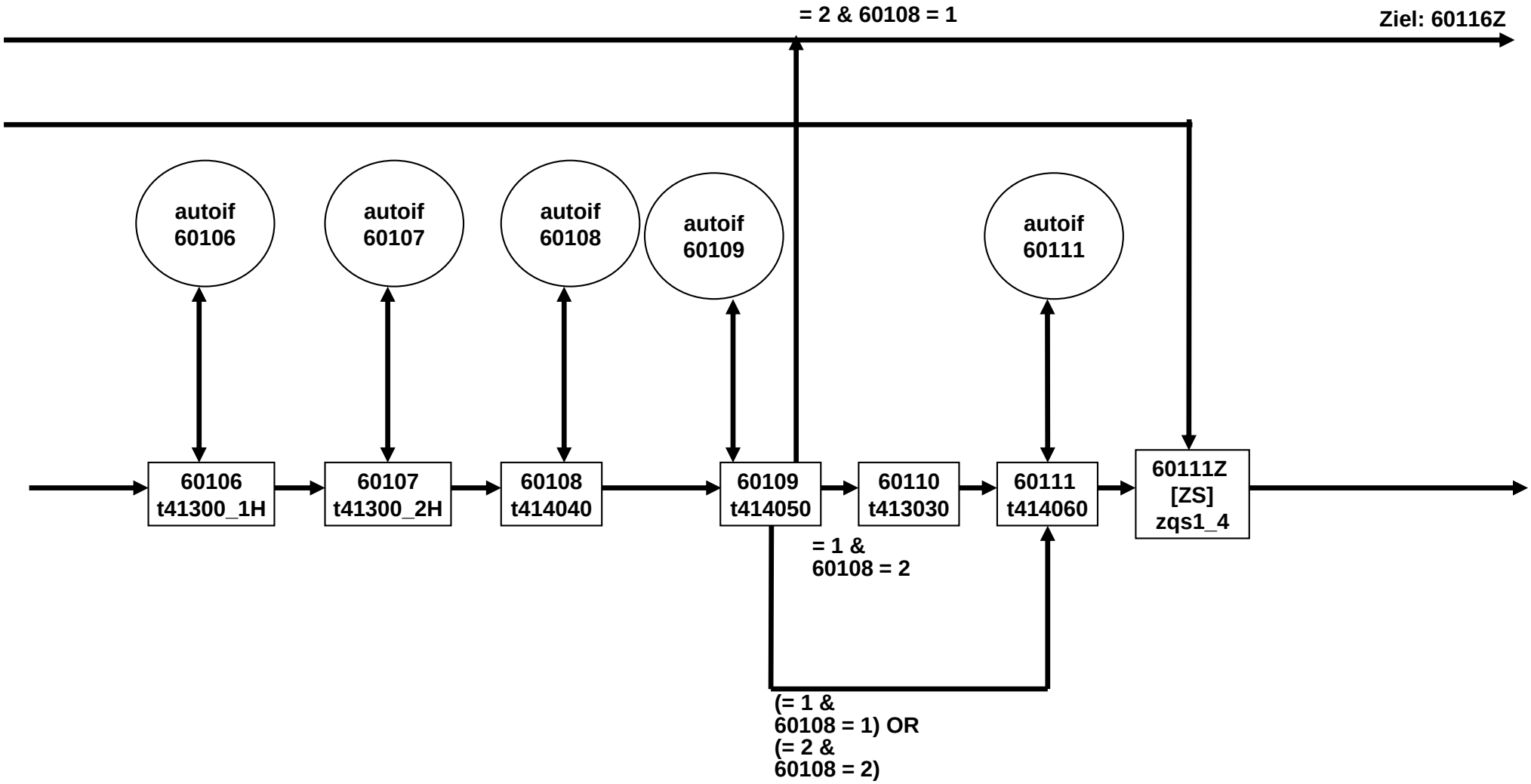

# 60a_SC4 E6P (3 von 7)

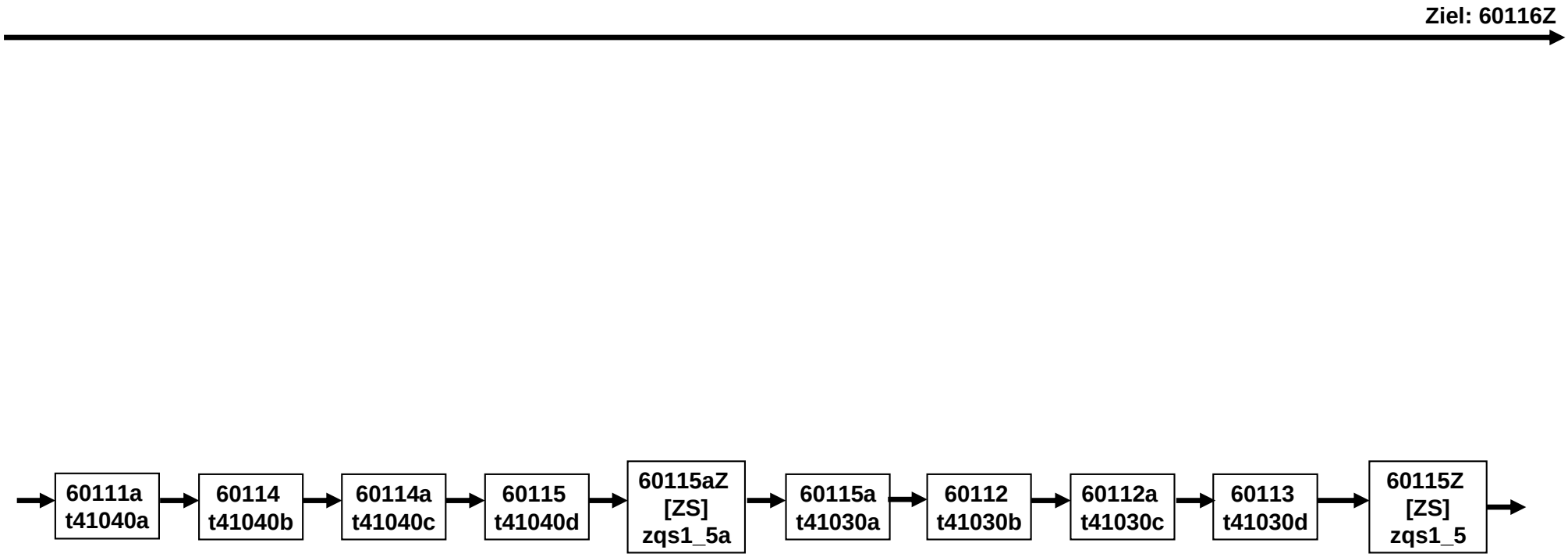

# 60a_SC4 E6P (4 von 7)

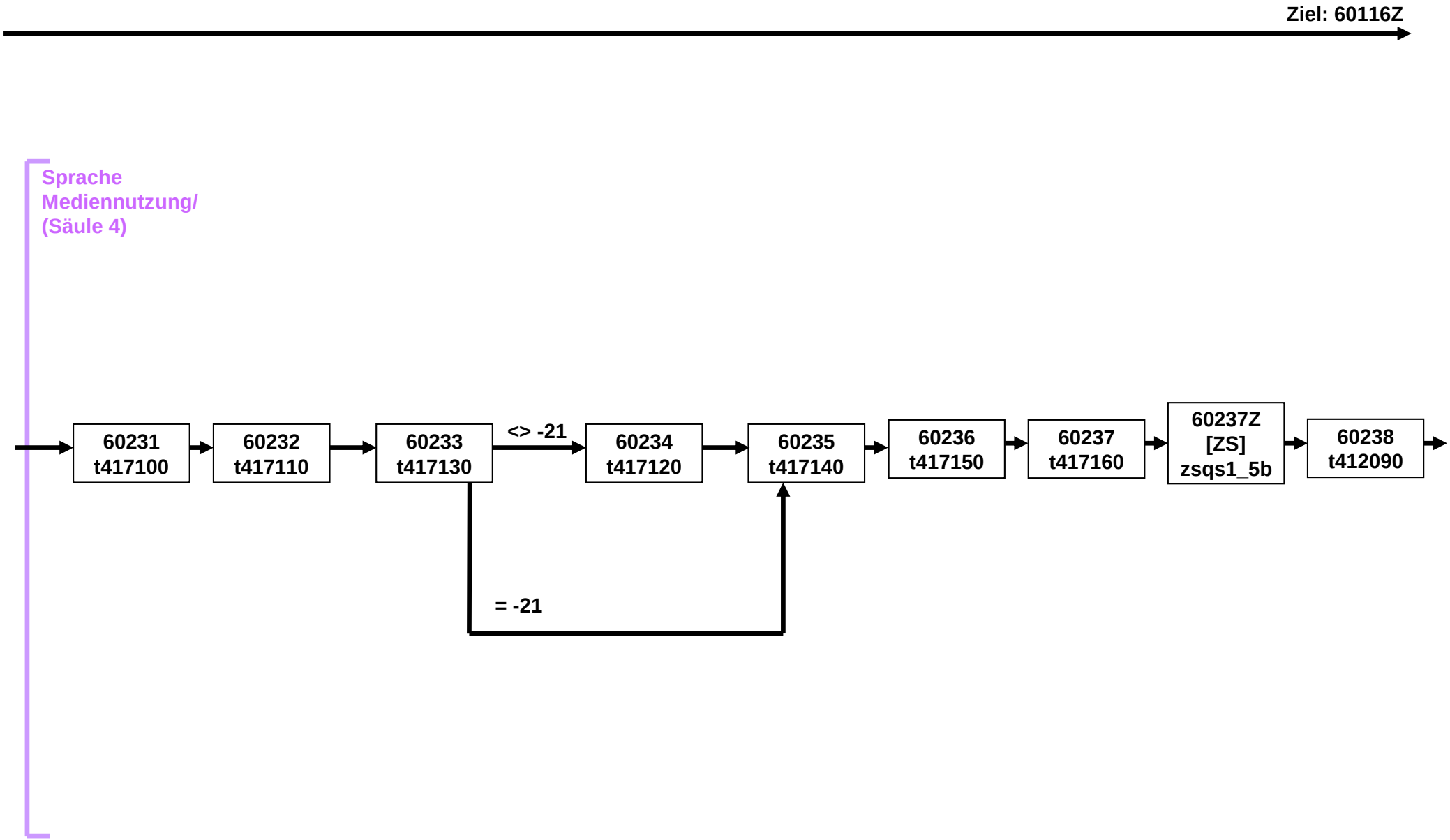

# 60a_SC4 E6P (5 von 7)

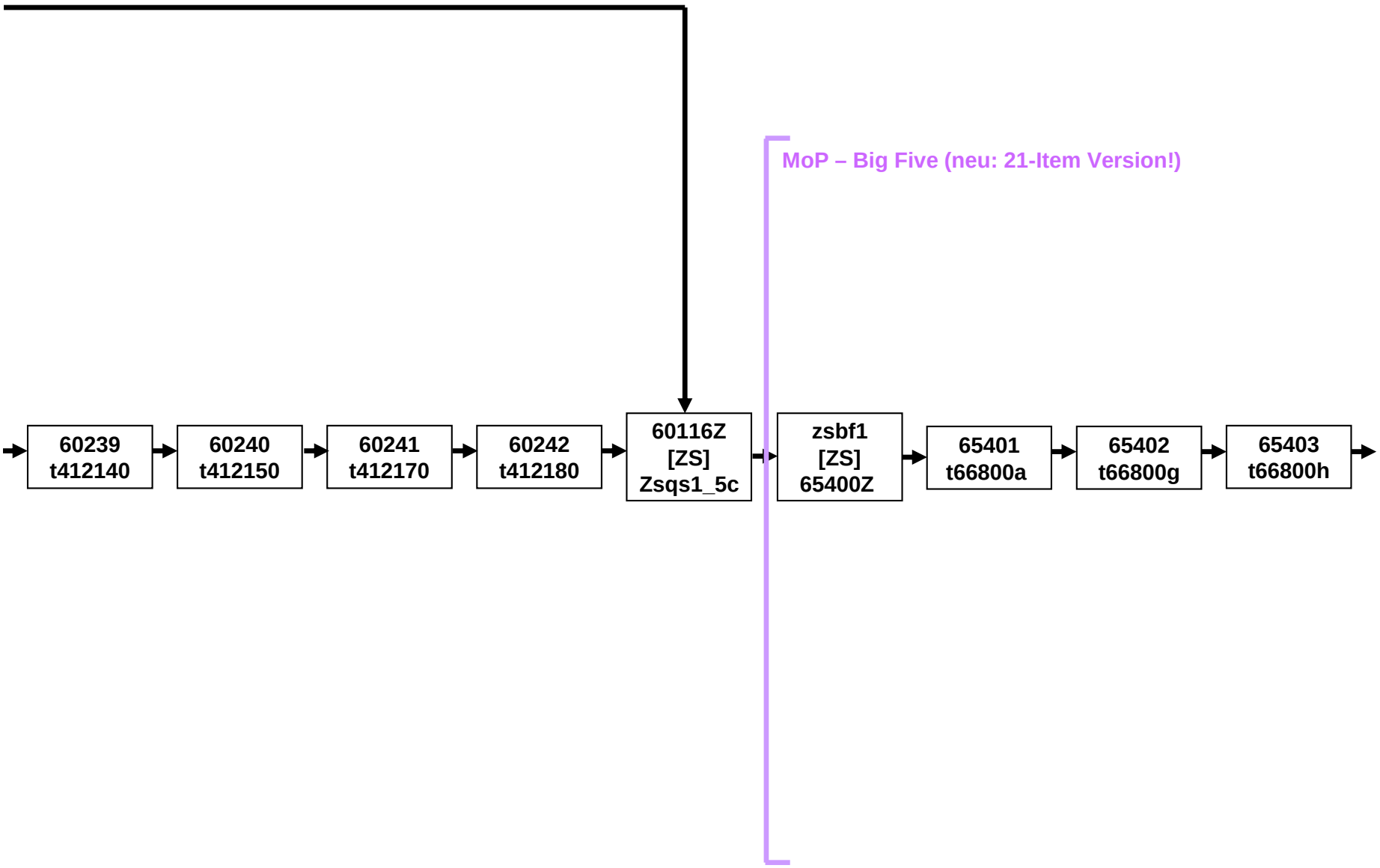

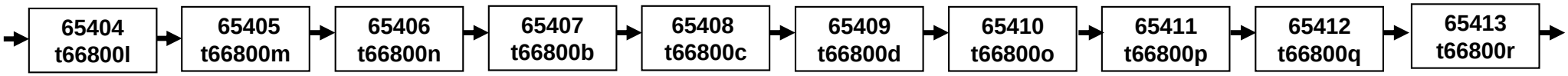
65404
t66800l
65405
t66800m
65406
t66800n
65407
t66800b
65408
t66800c
65409
t66800d
65410
t66800o
65411
t66800p
65412
t66800q
65413
t66800r

# 60a_SC4 E6P (7 von 7)

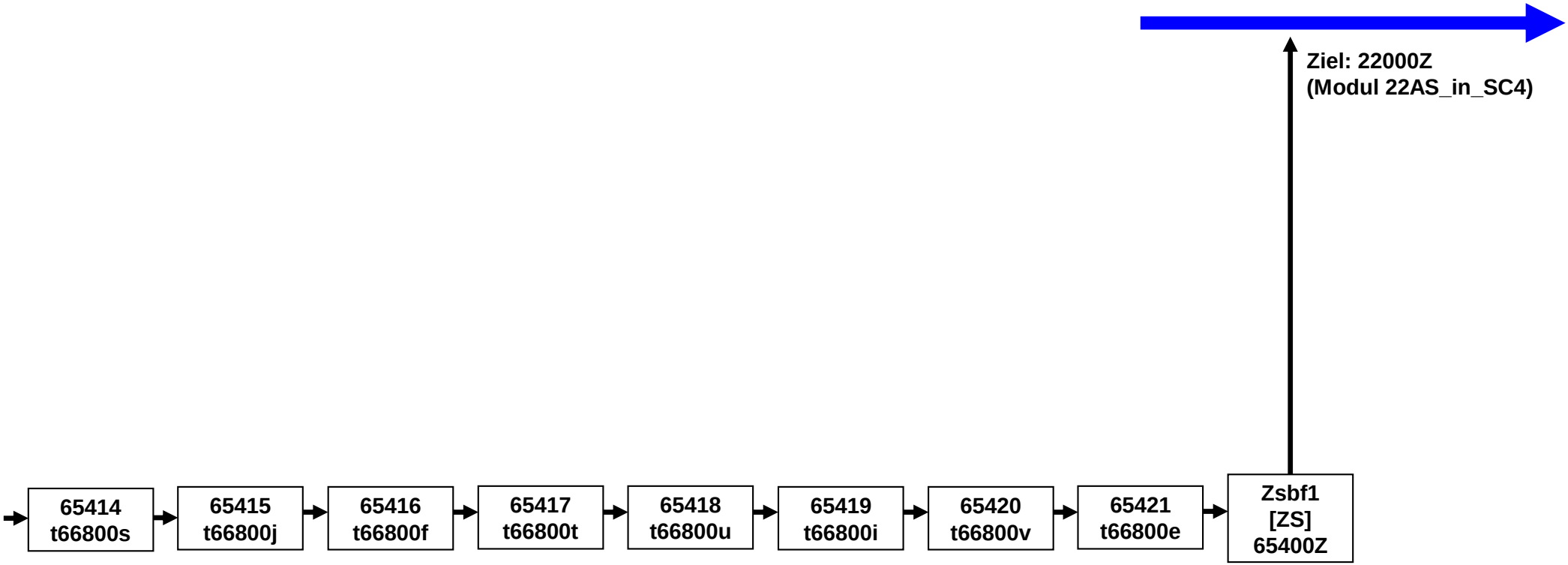

# BV-Berufsvorbereitung E68P (1 von 13)

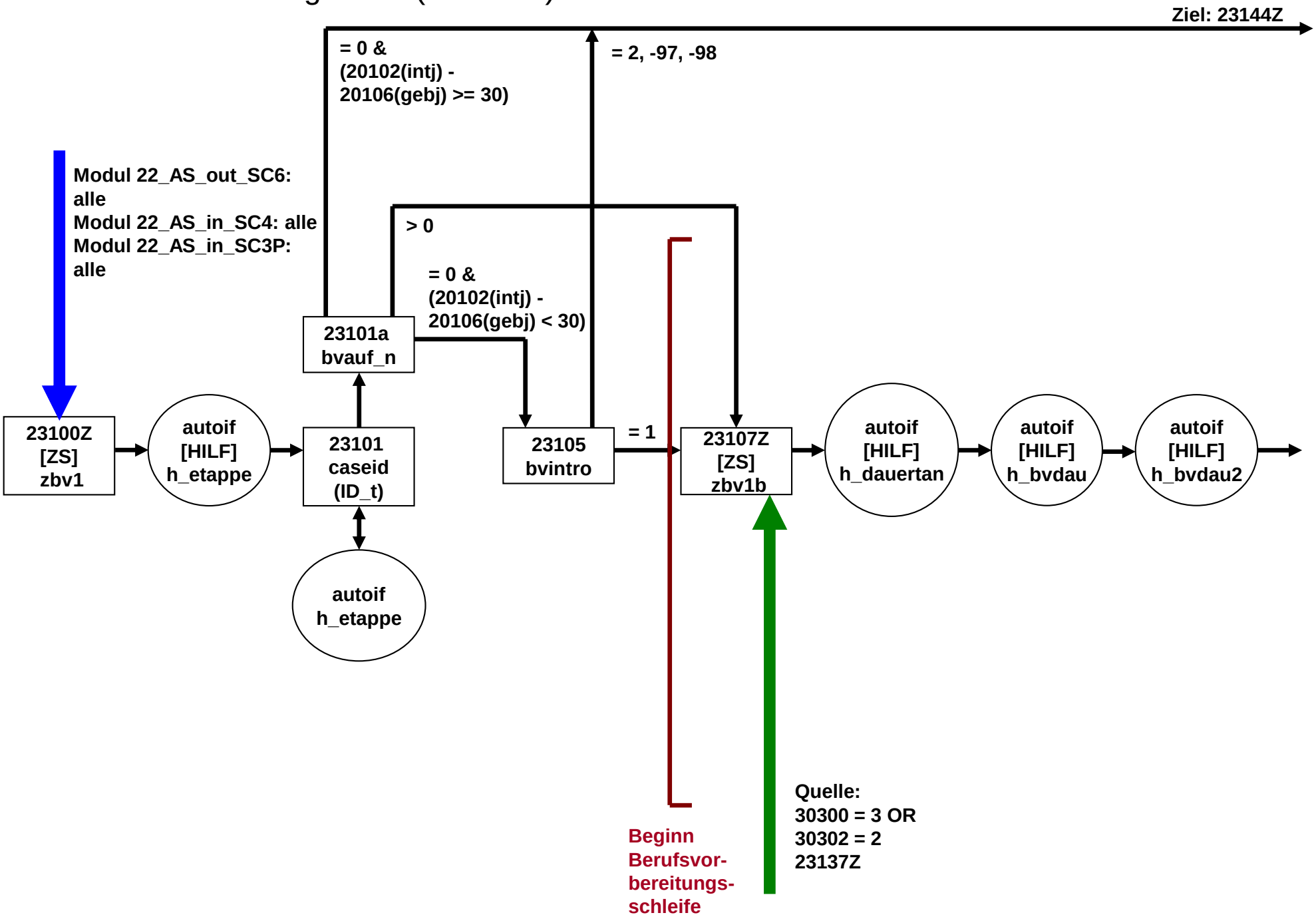

# BV-Berufsvorbereitung E68P (2 von 13)

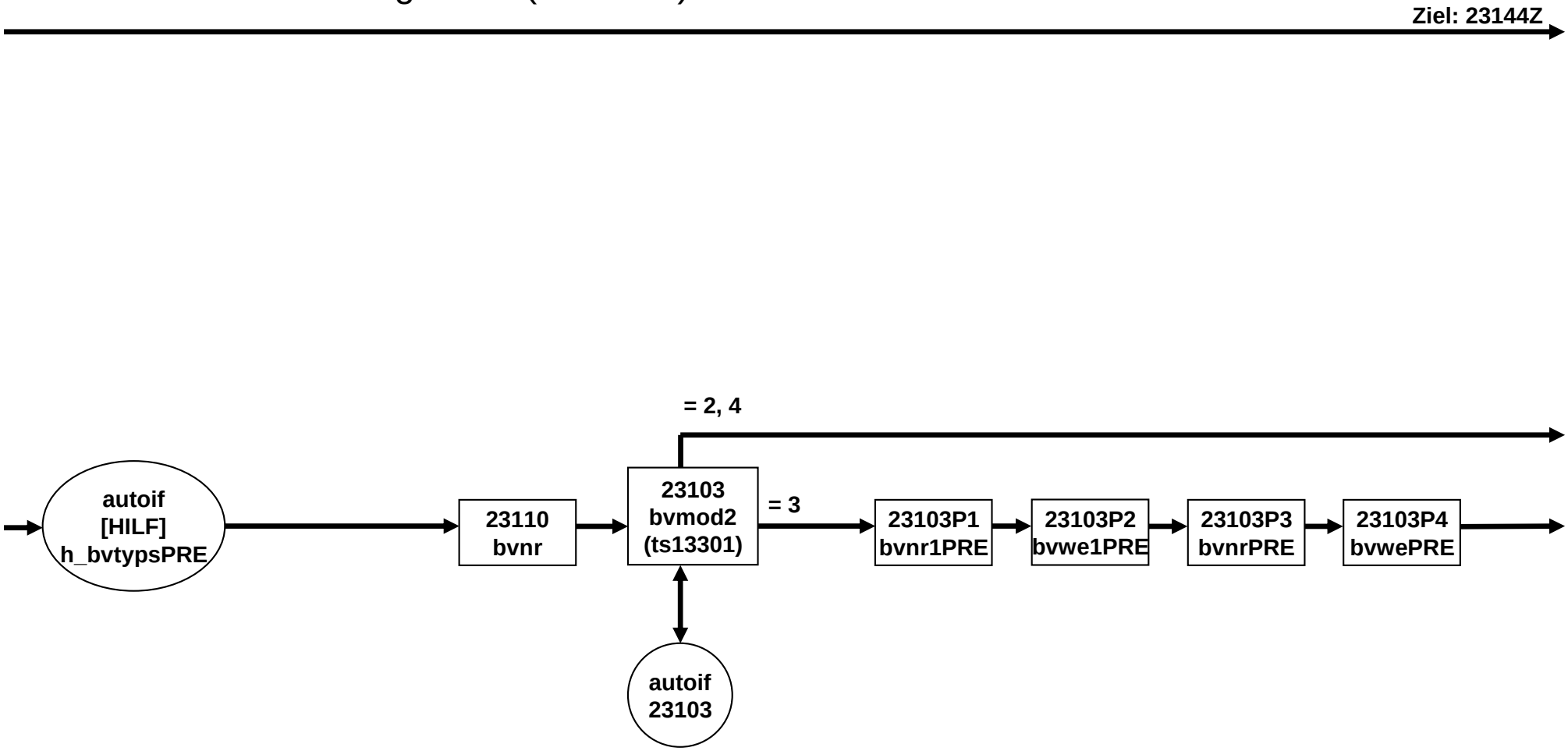

# BV-Berufsvorbereitung E68P (3 von 13)

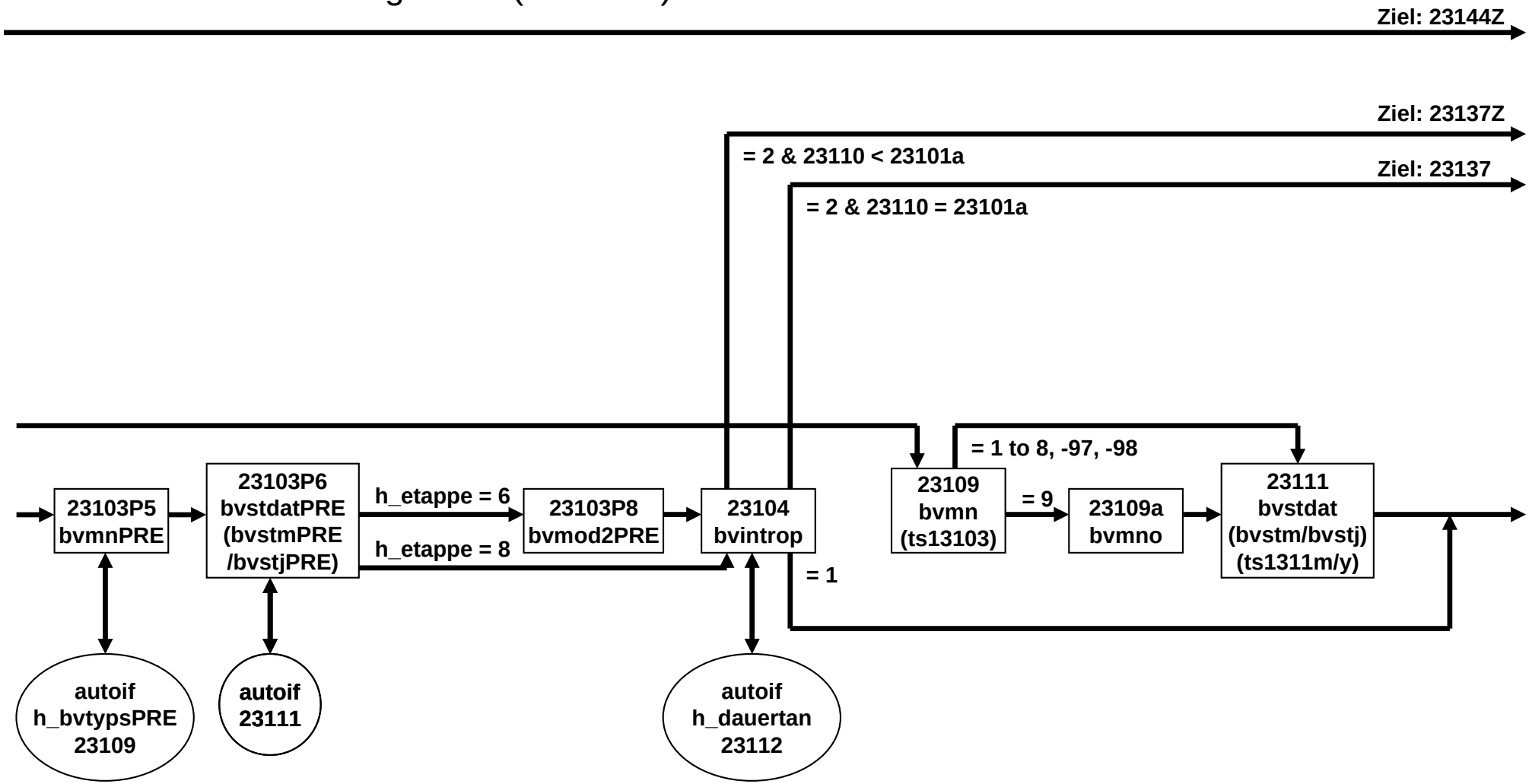

# BV-Berufsvorbereitung E68P (4 von 13)

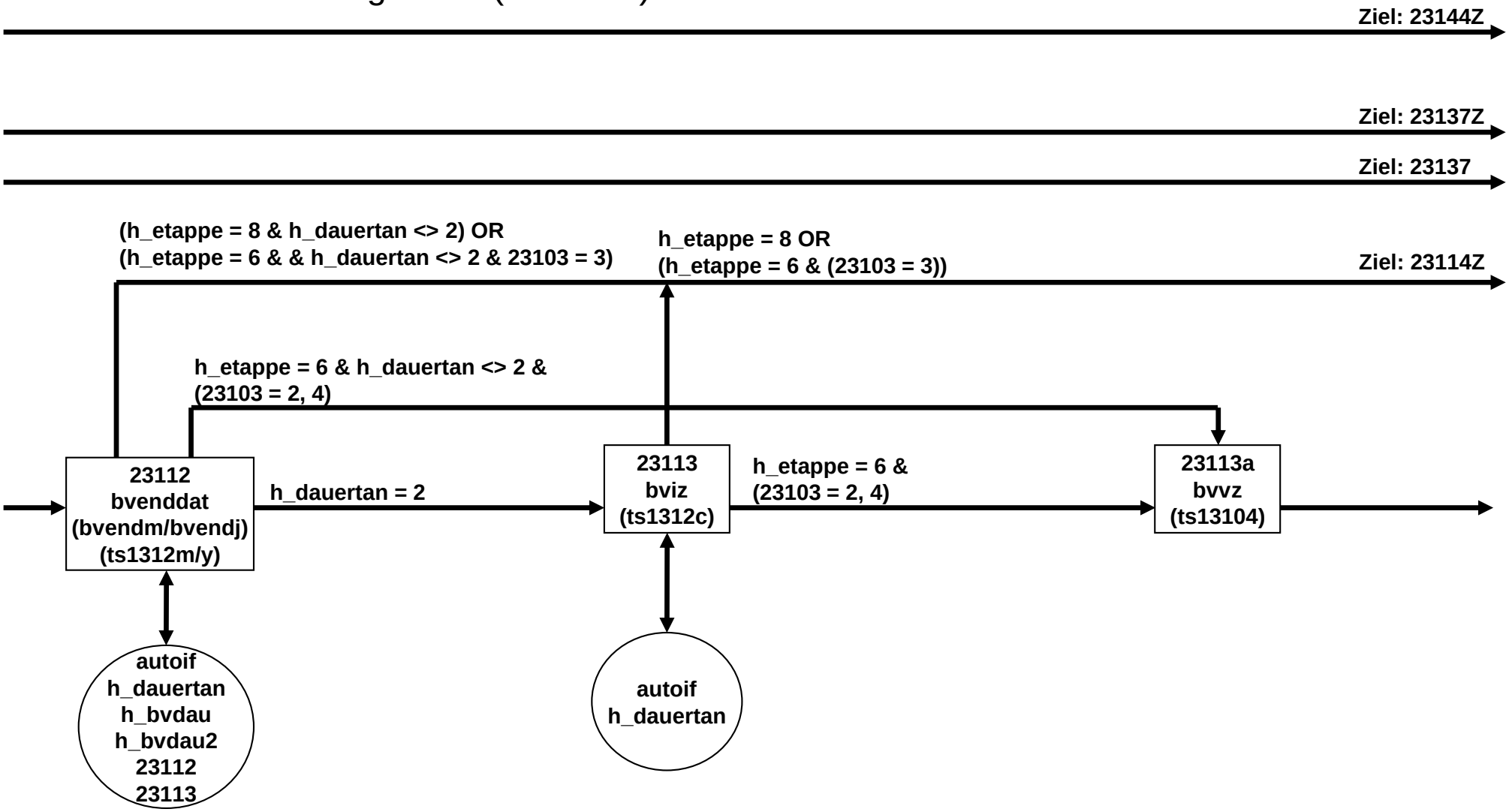

# BV-Berufsvorbereitung E68P (5 von 13)

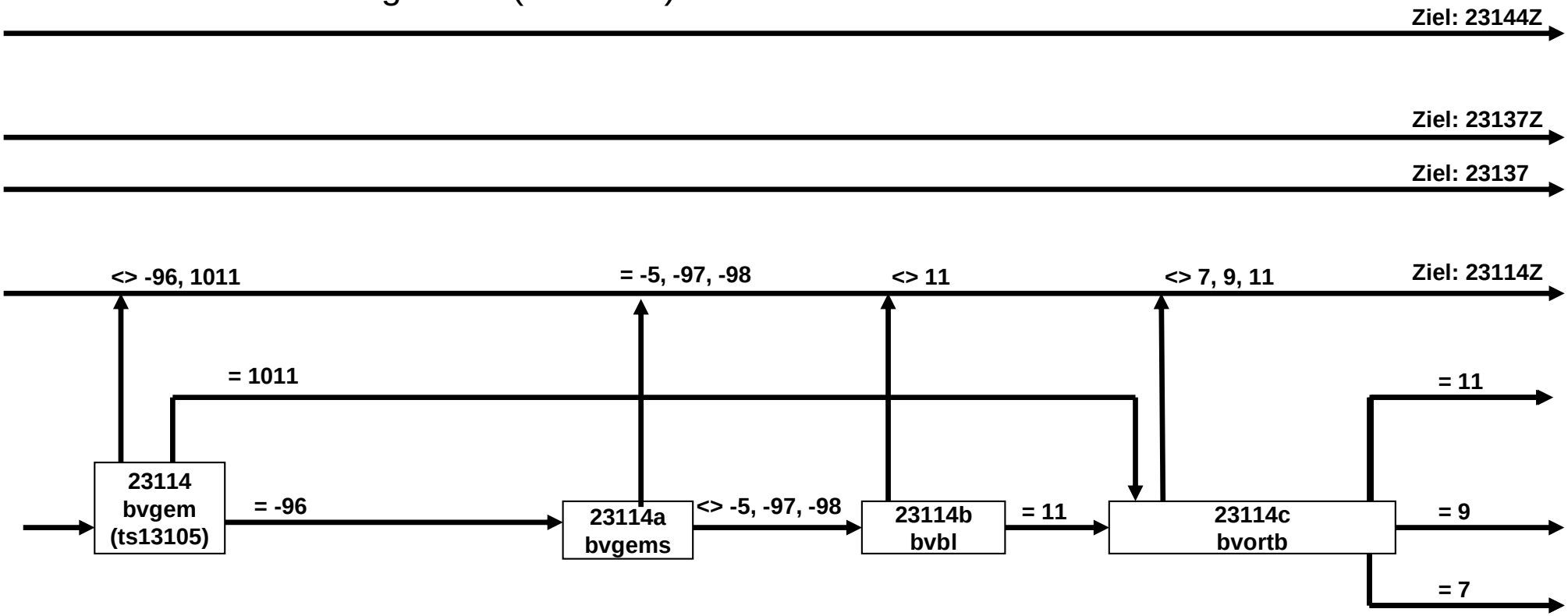

# BV-Berufsvorbereitung E68P (6 von 13)

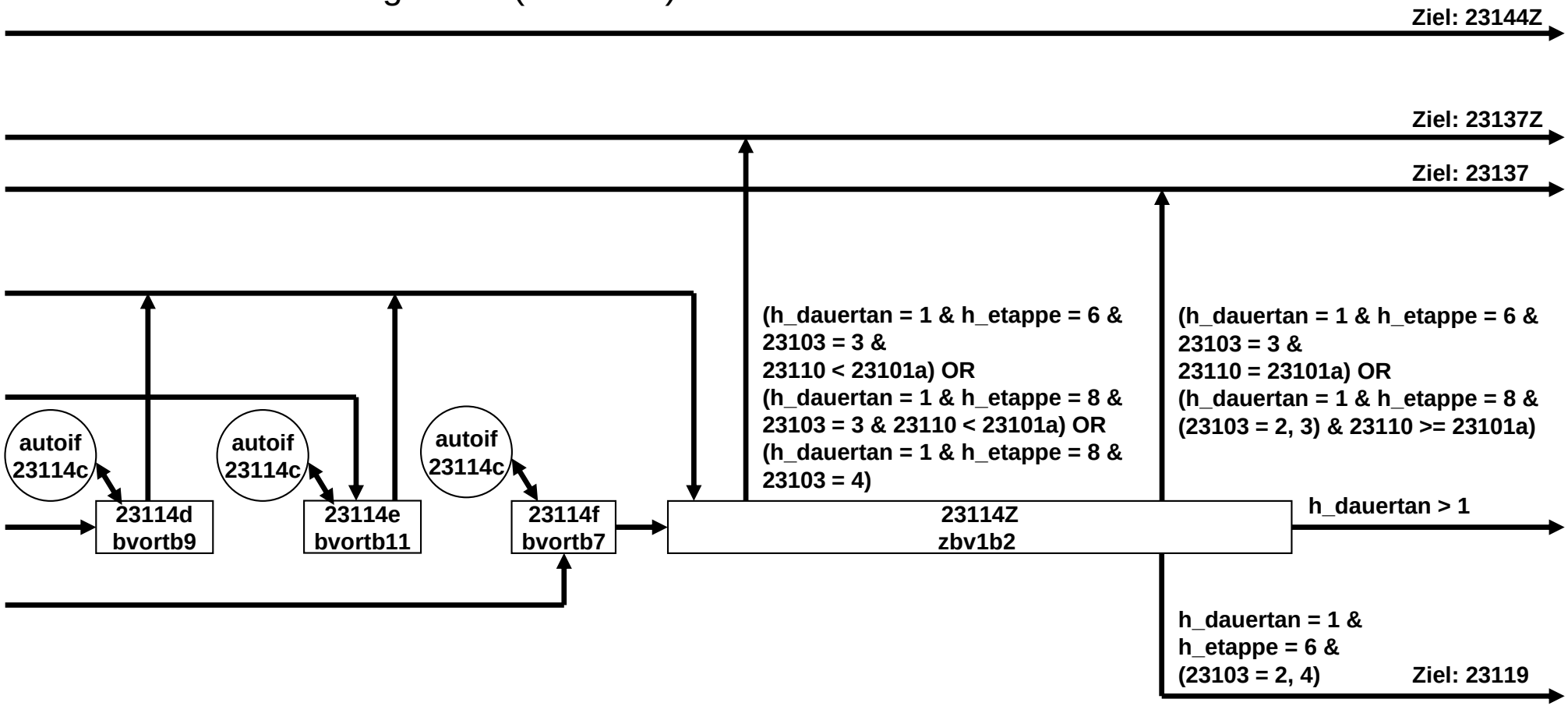

# BV-Berufsvorbereitung E68P (7 von 13)

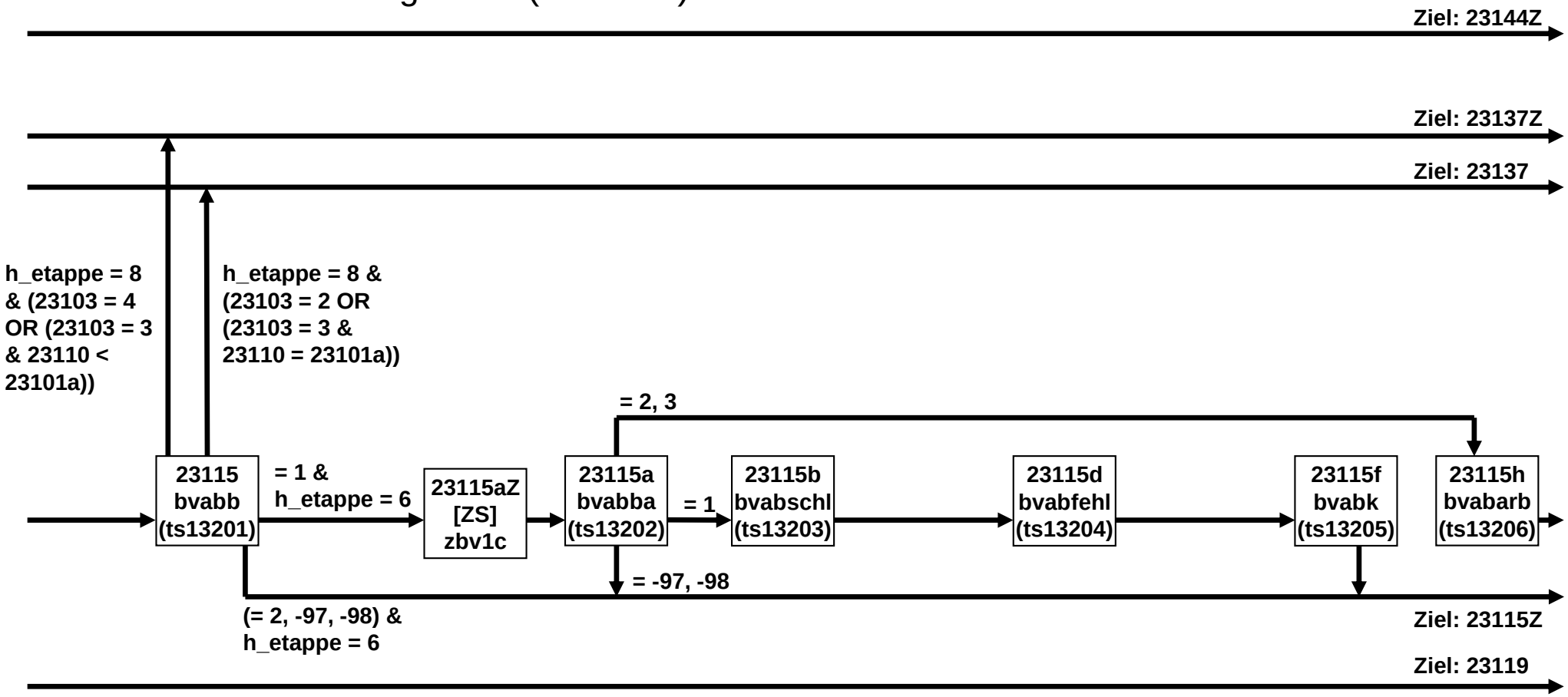

# BV-Berufsvorbereitung E68P (8 von 13)

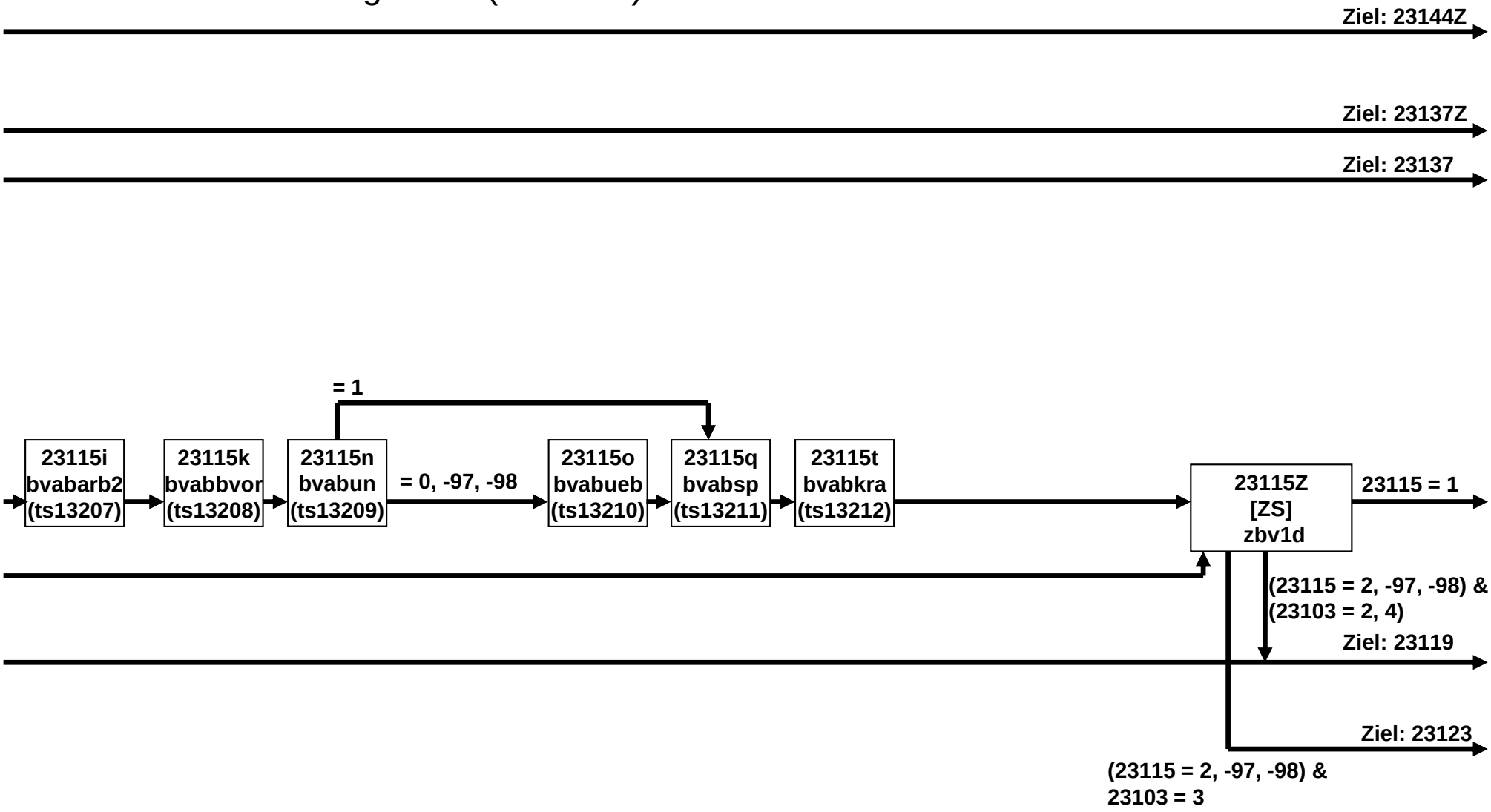

# BV-Berufsvorbereitung E68P (9 von 18)

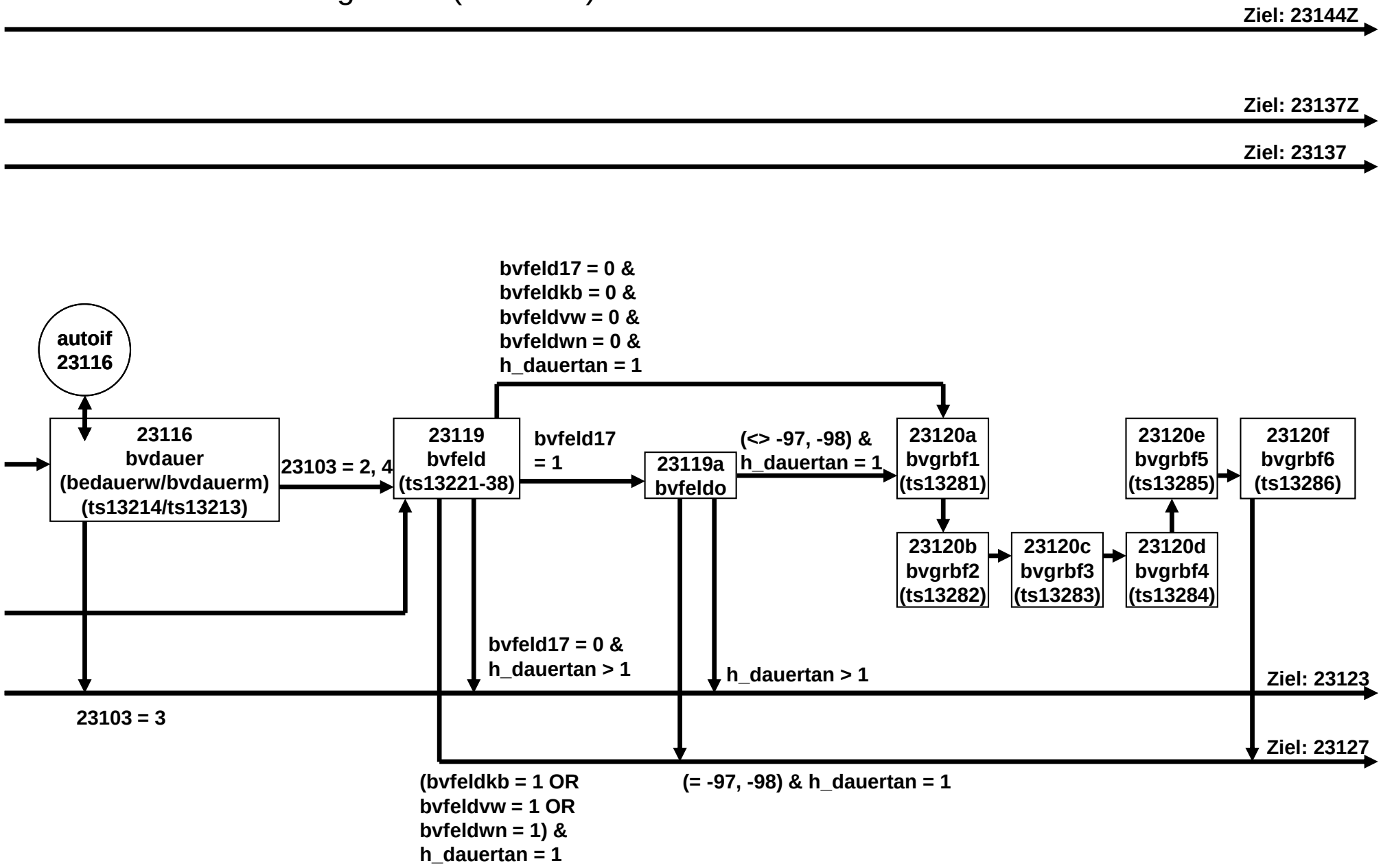

# BV-Berufsvorbereitung E68P (10 von 13)

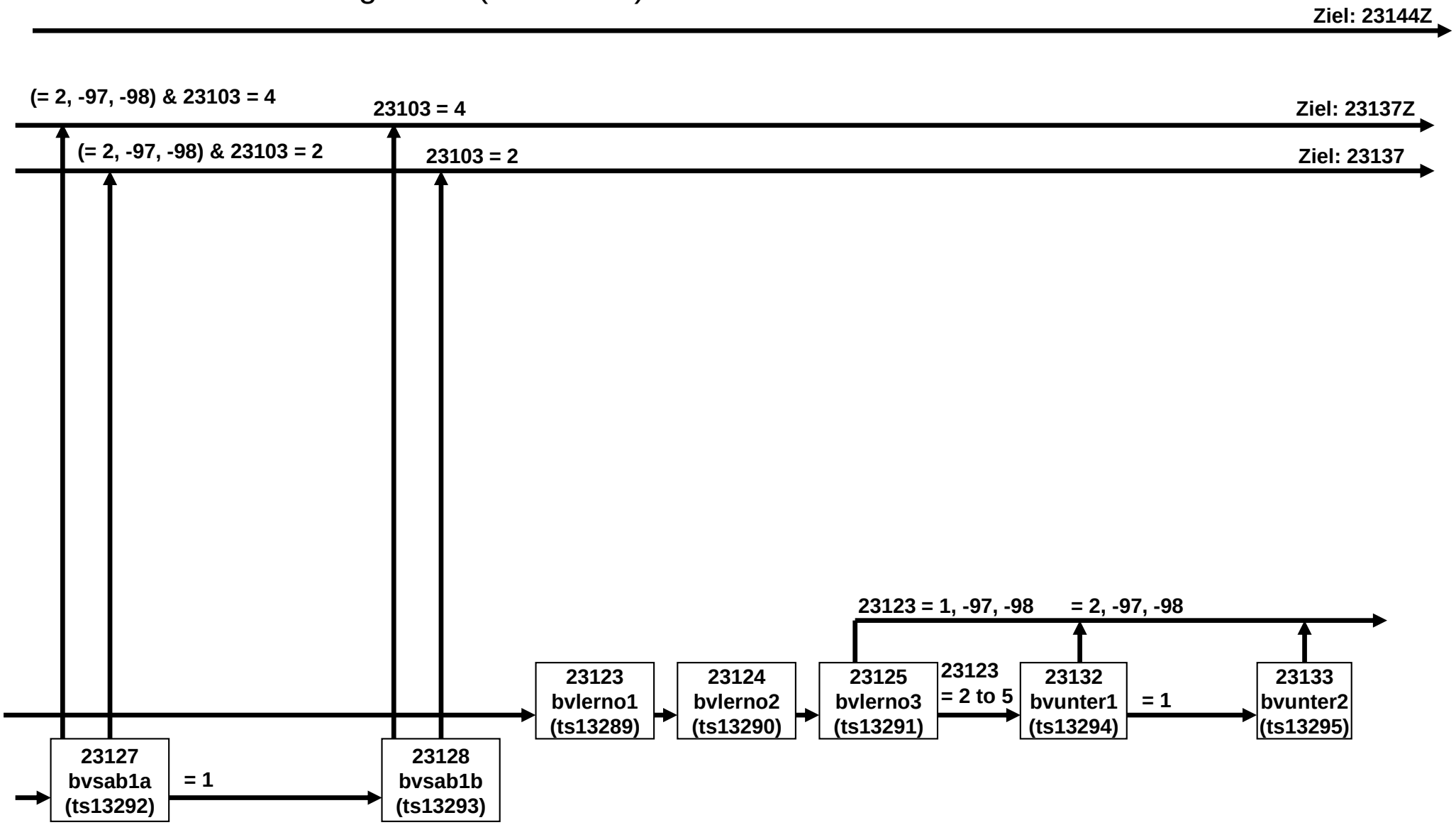

# BV-Berufsvorbereitung E68P (11 von 13)

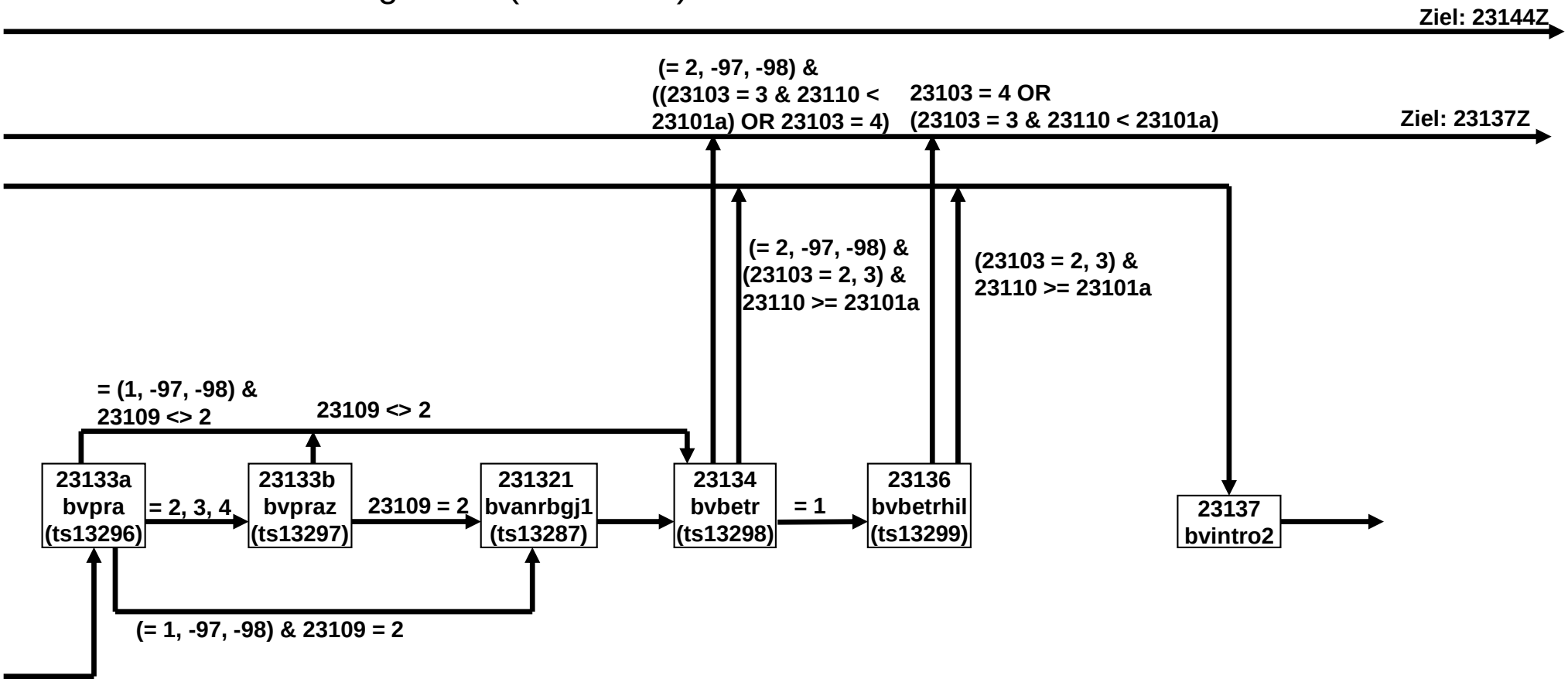

# BV-Berufsvorbereitung E68P (12 von 13)

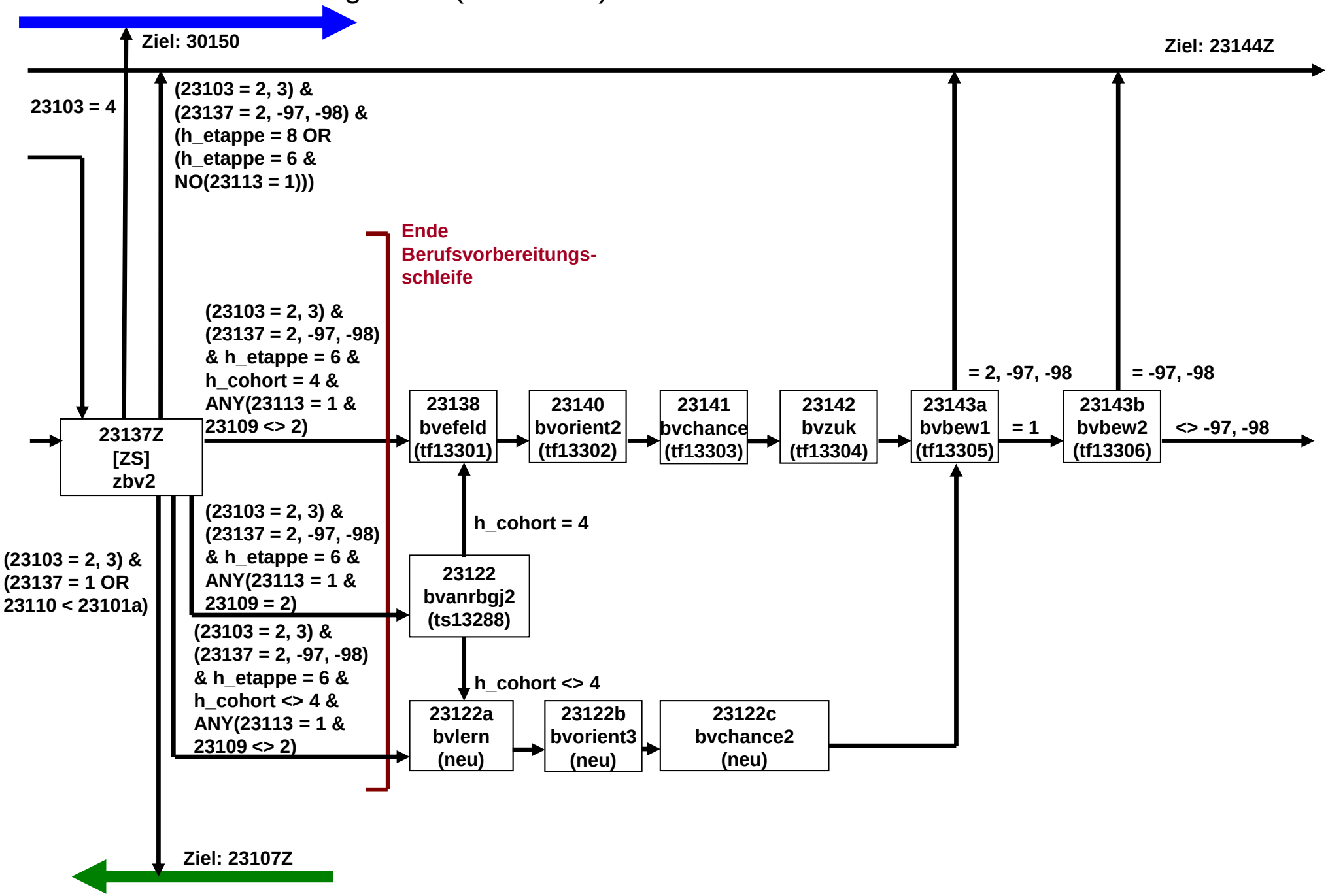

# BV-Berufsvorbereitung E68P (13 von 13)

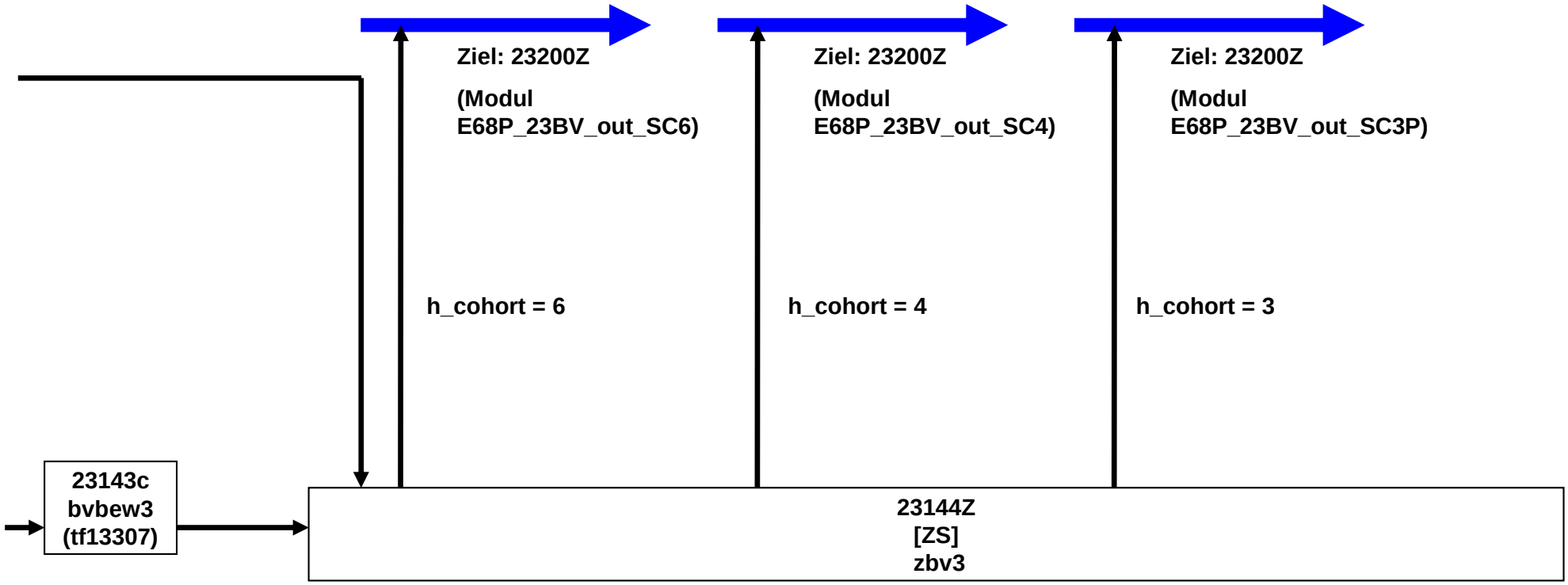

# 43aFehlBV_SC4 E6P (1 von 1)

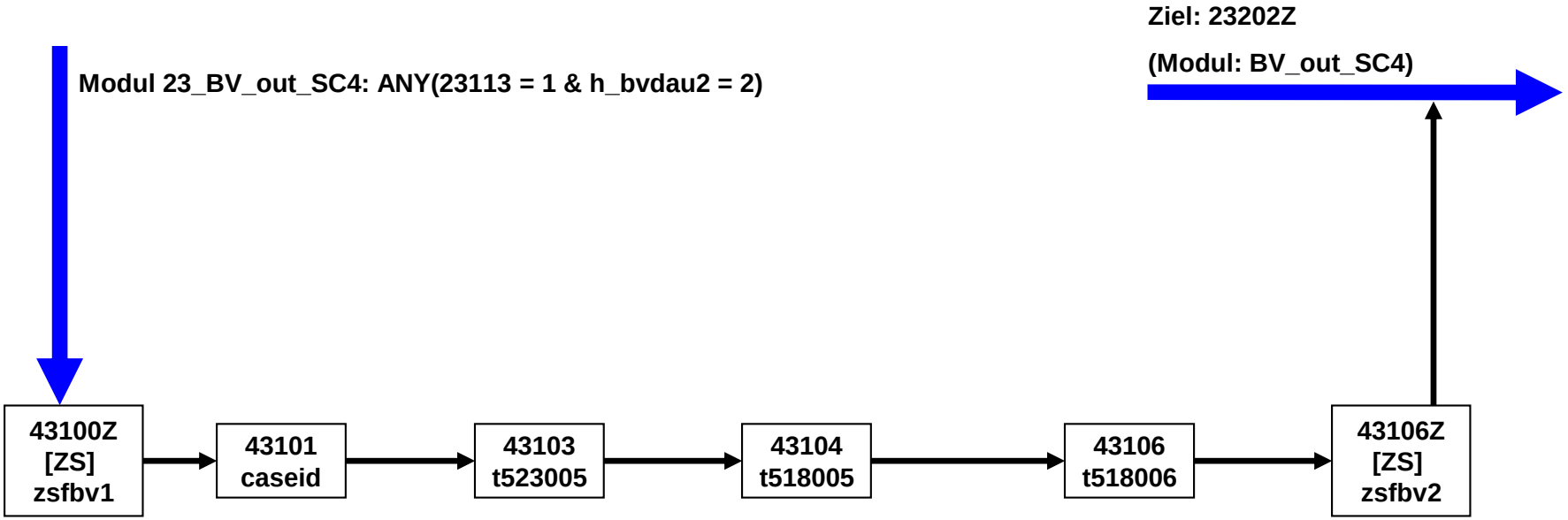

# AB-Ausbildung E8P (1 von 14)

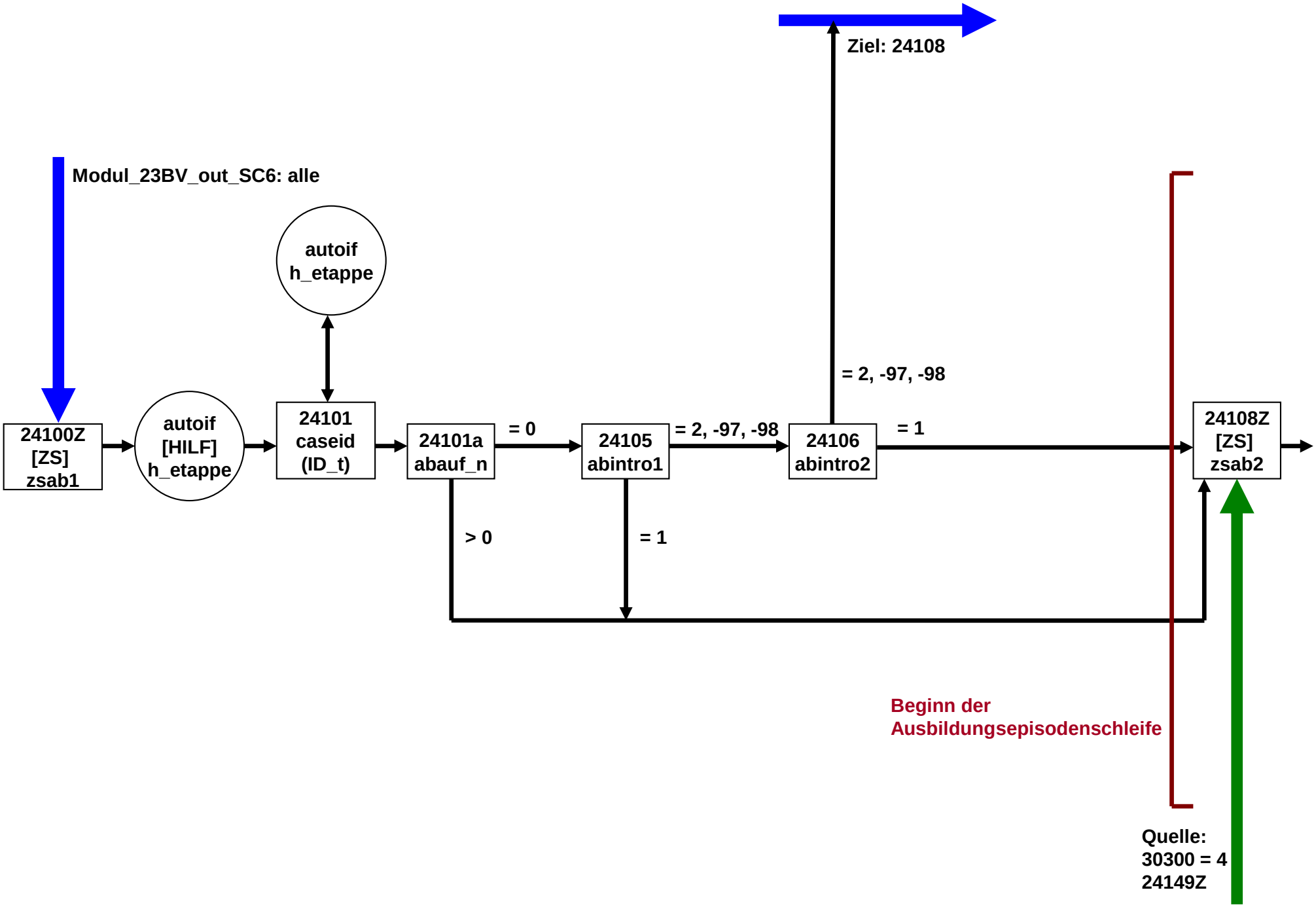

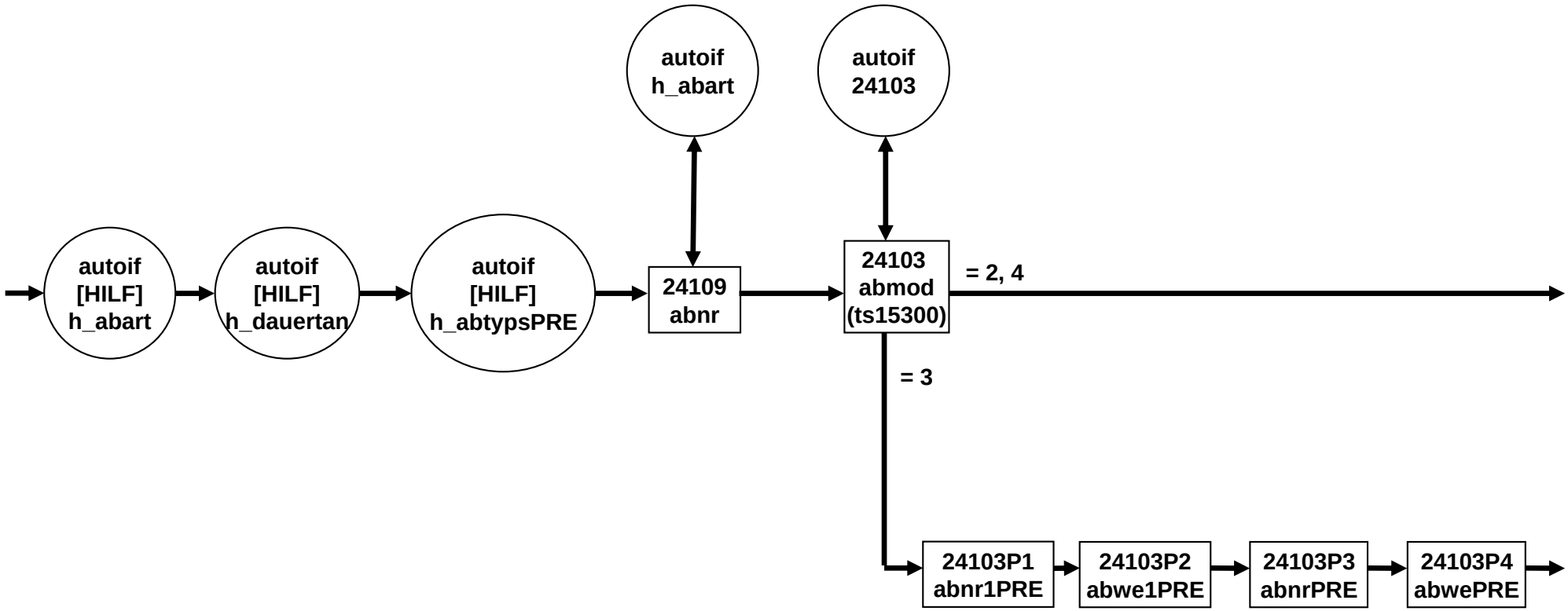
autoif
h_abart
autoif
24103
autoif
[HILF]
h_abart
autoif
[HILF]
h_dauertan
autoif
[HILF]
h_abtypsPRE
24109
abnr
24103
abmod
(ts15300)
= 2, 4
= 3
24103P1
abnr1PRE
24103P2
abwe1PRE
24103P3
abnrPRE
24103P4
abwePRE

# AB-Ausbildung E8P (3 von 14)

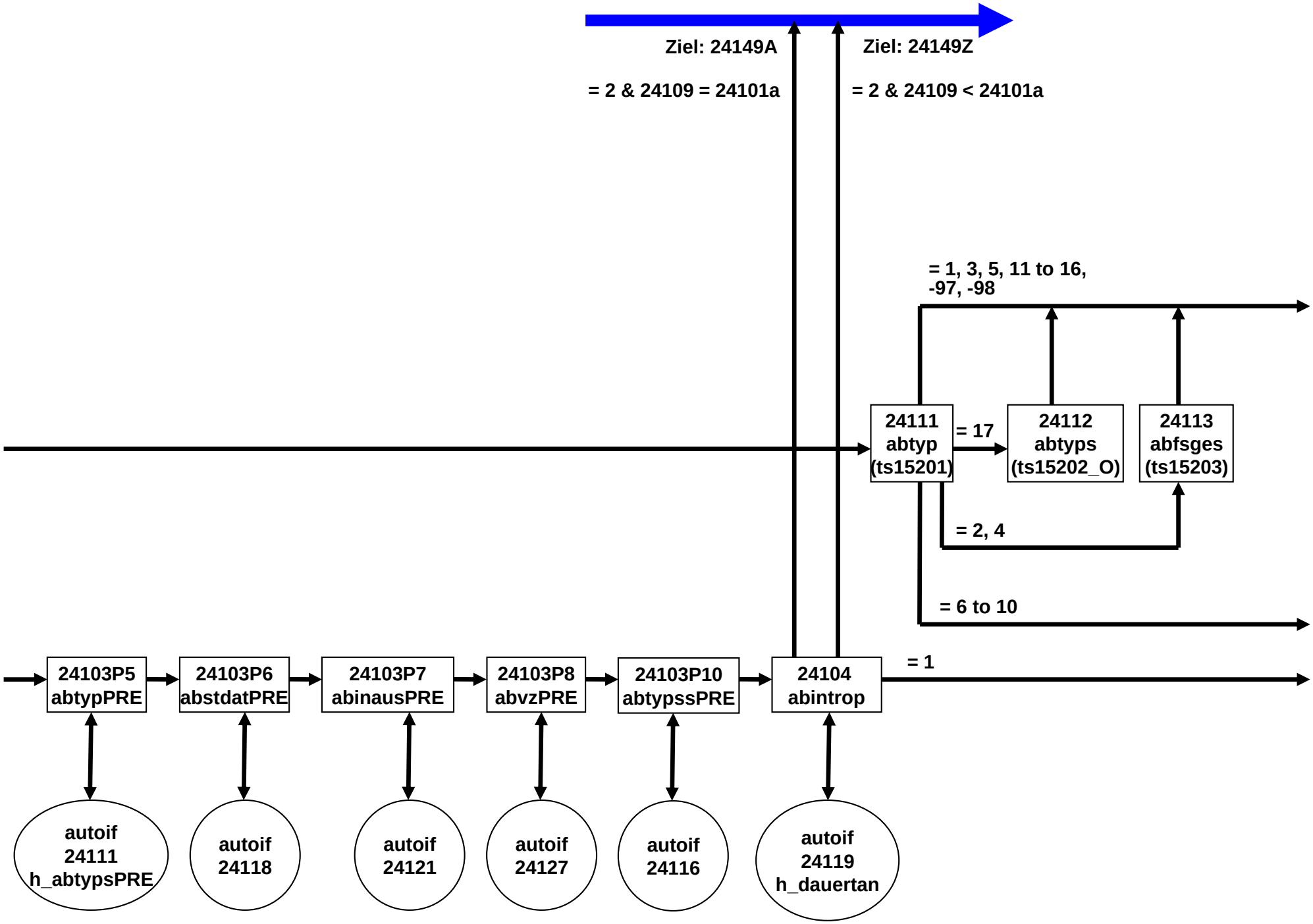

# AB-Ausbildung E8P (4 von 14)

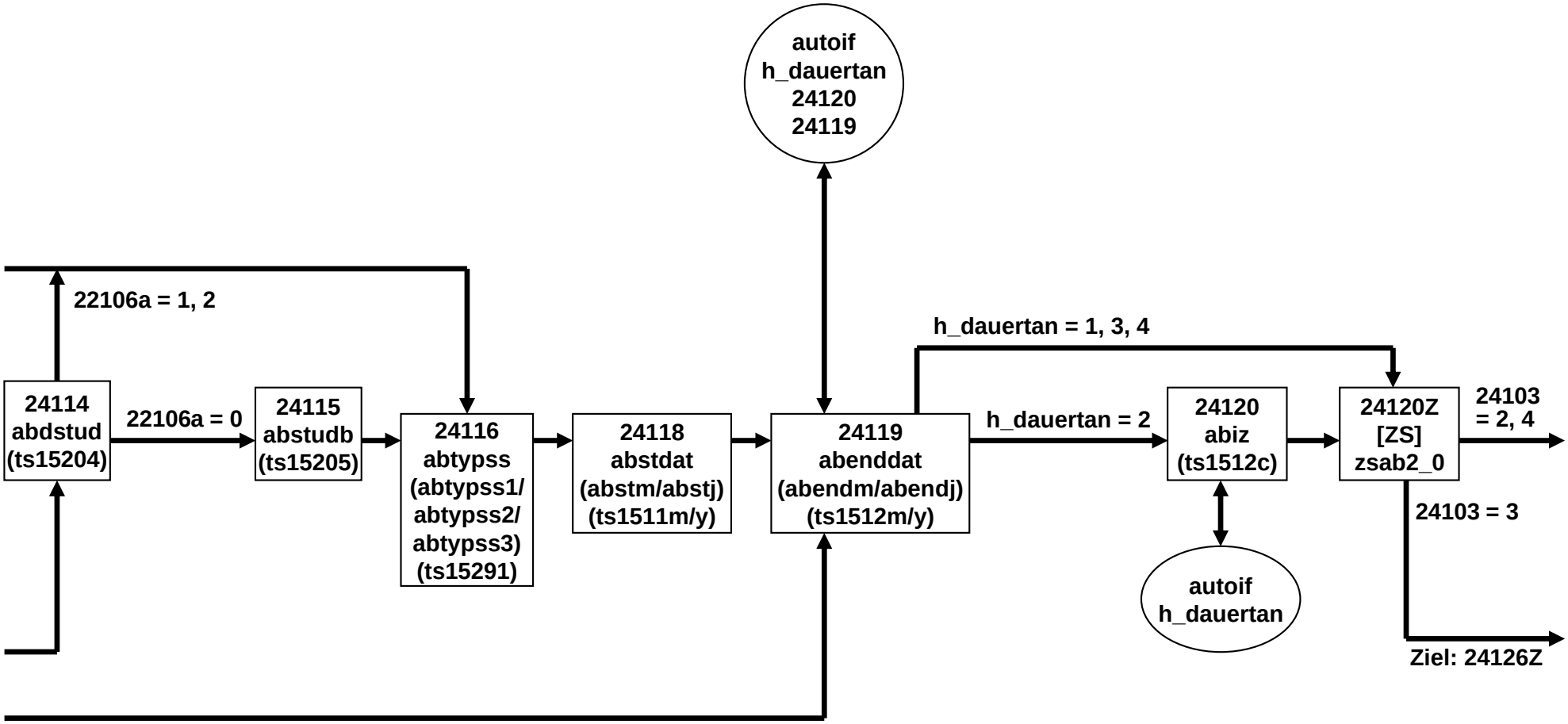

# AB-Ausbildung E8P (5 von 14)

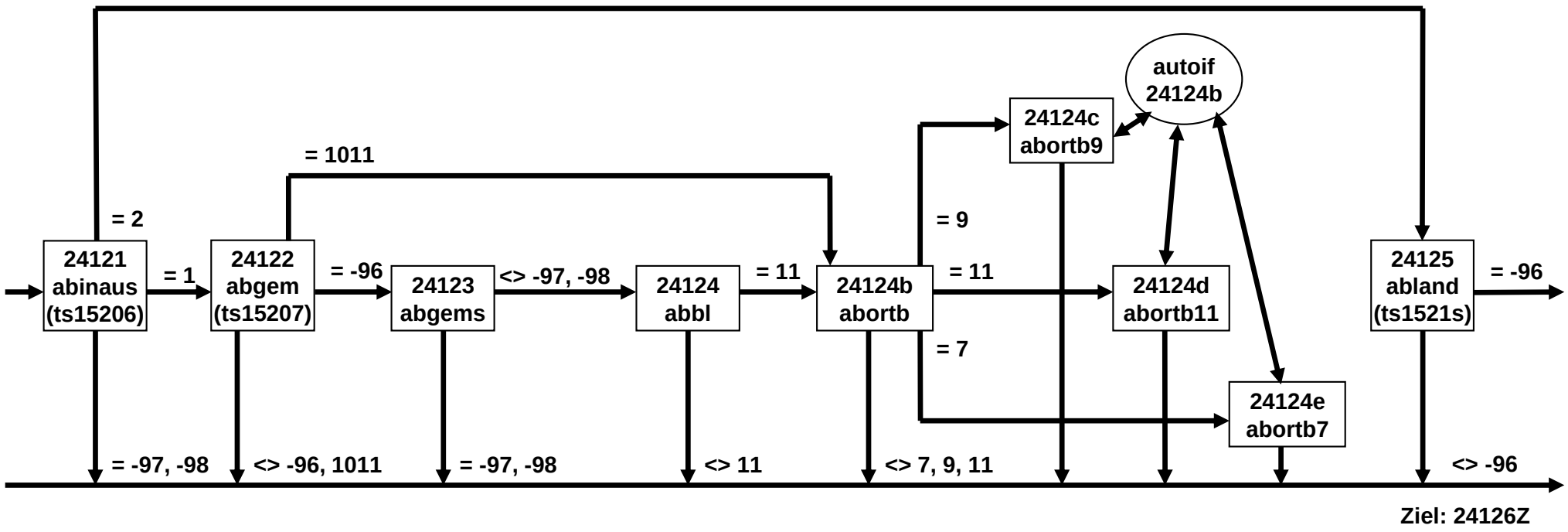

# AB-Ausbildung E8P (6 von 14)

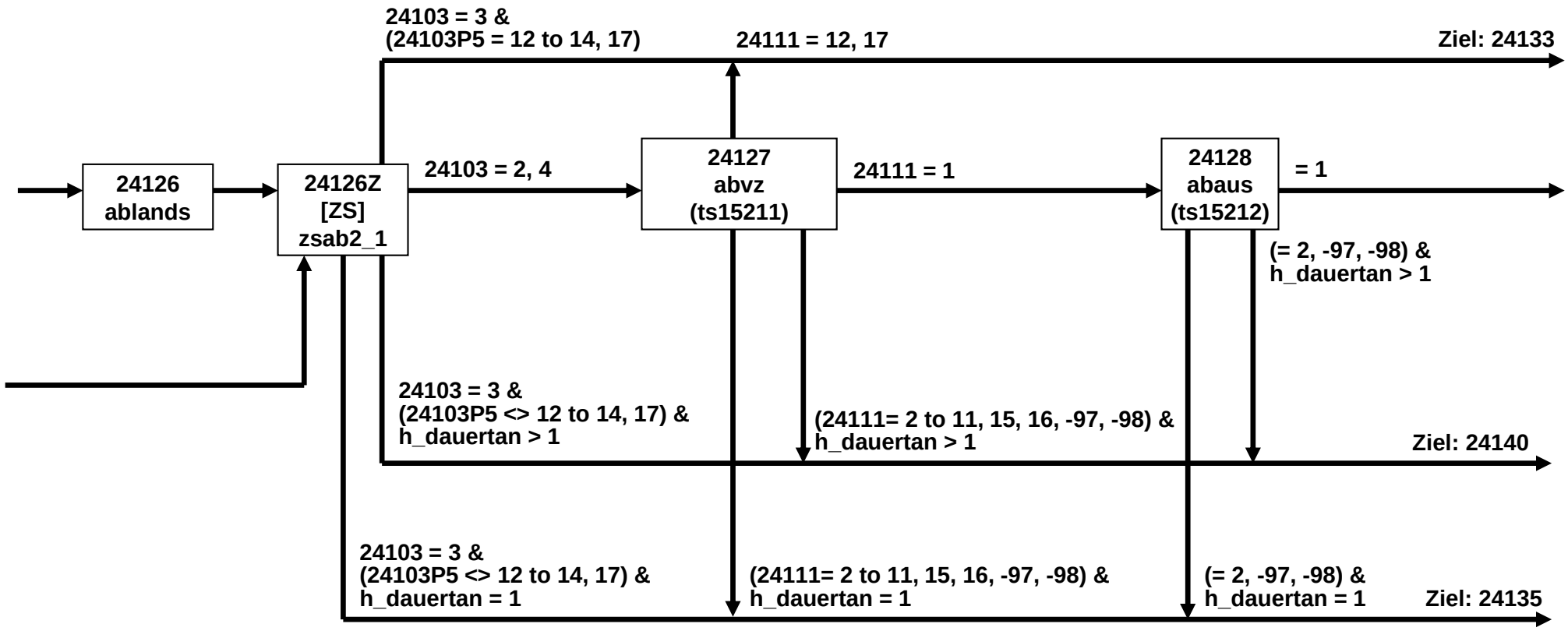

# AB-Ausbildung E8P (7 von 14)

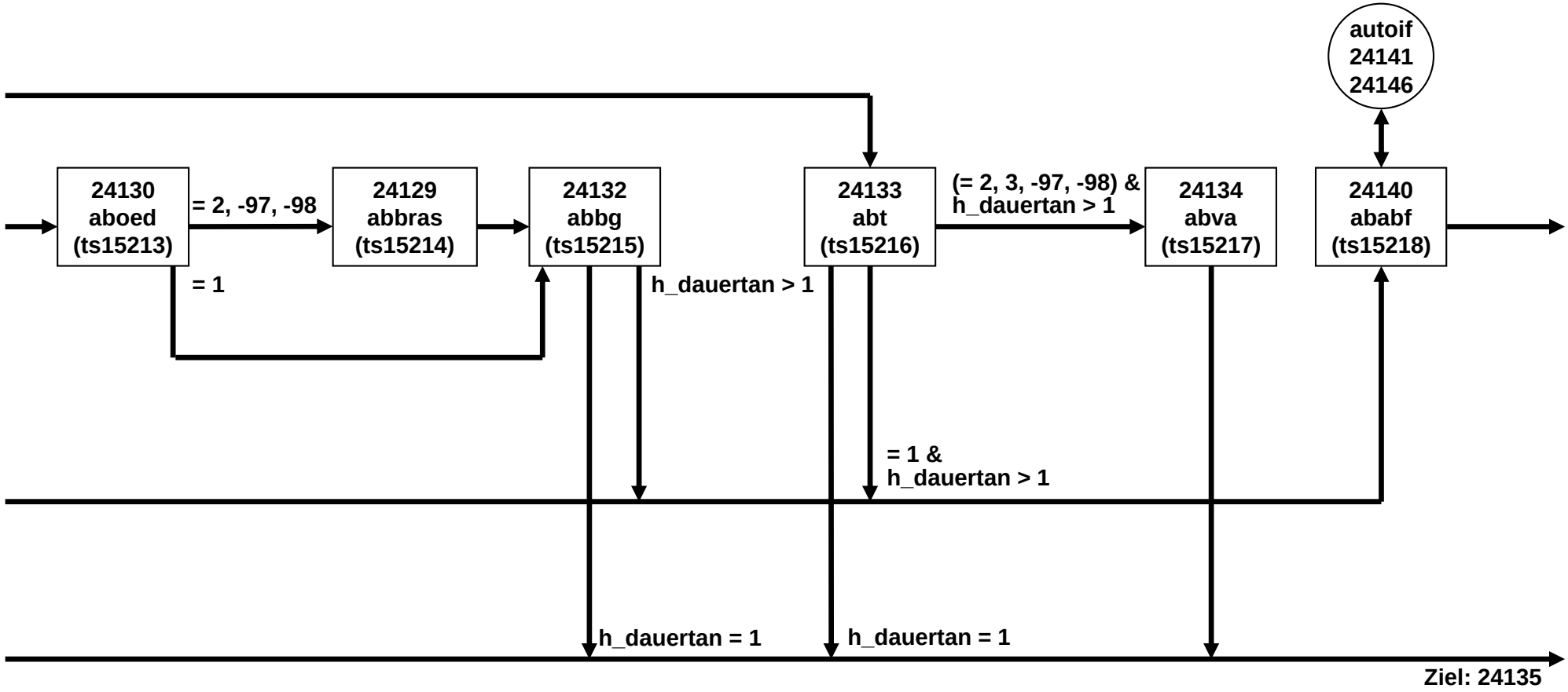

# AB-Ausbildung E8P (8 von 14)

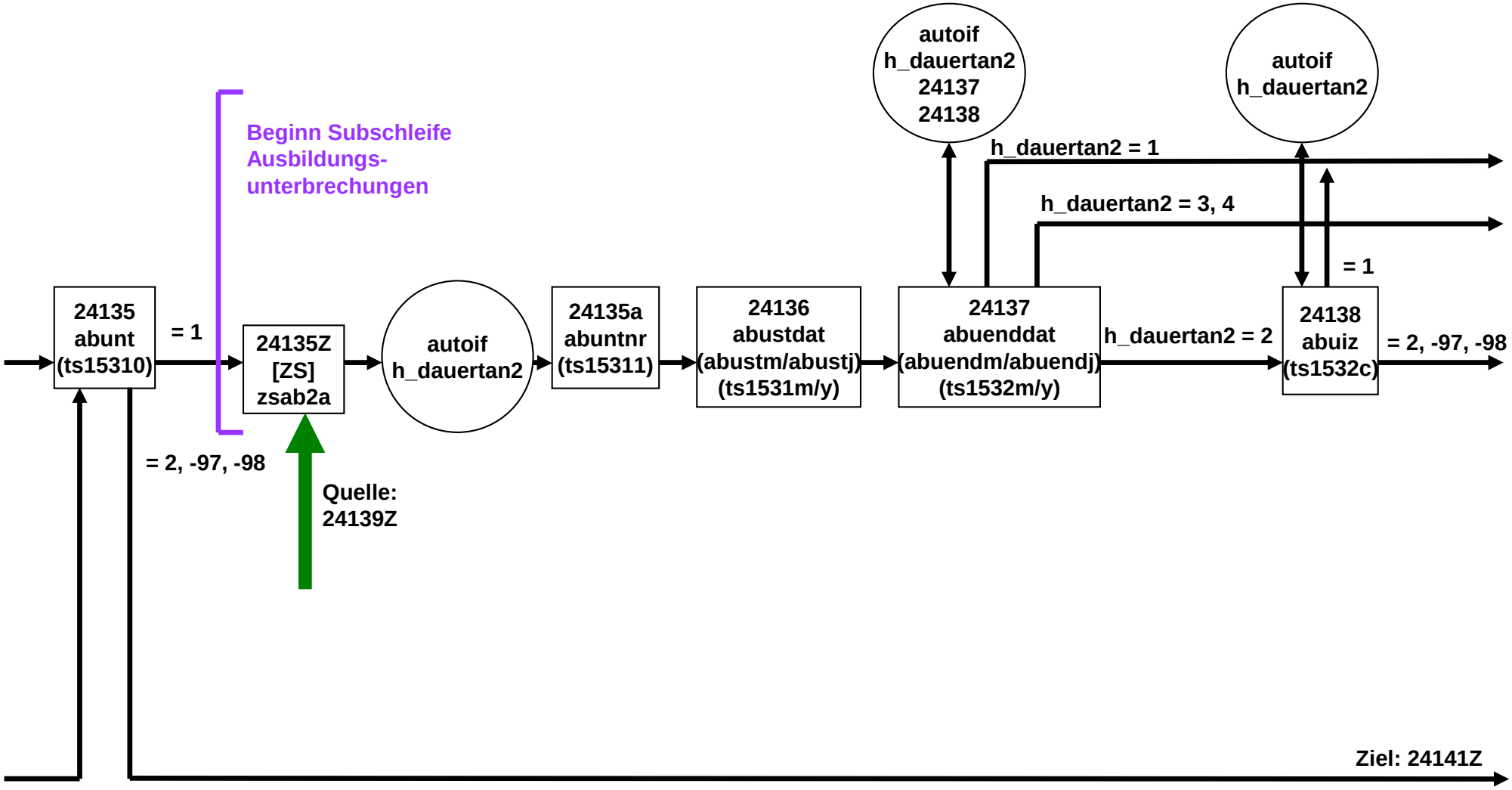

# AB-Ausbildung E8P (9 von 14)

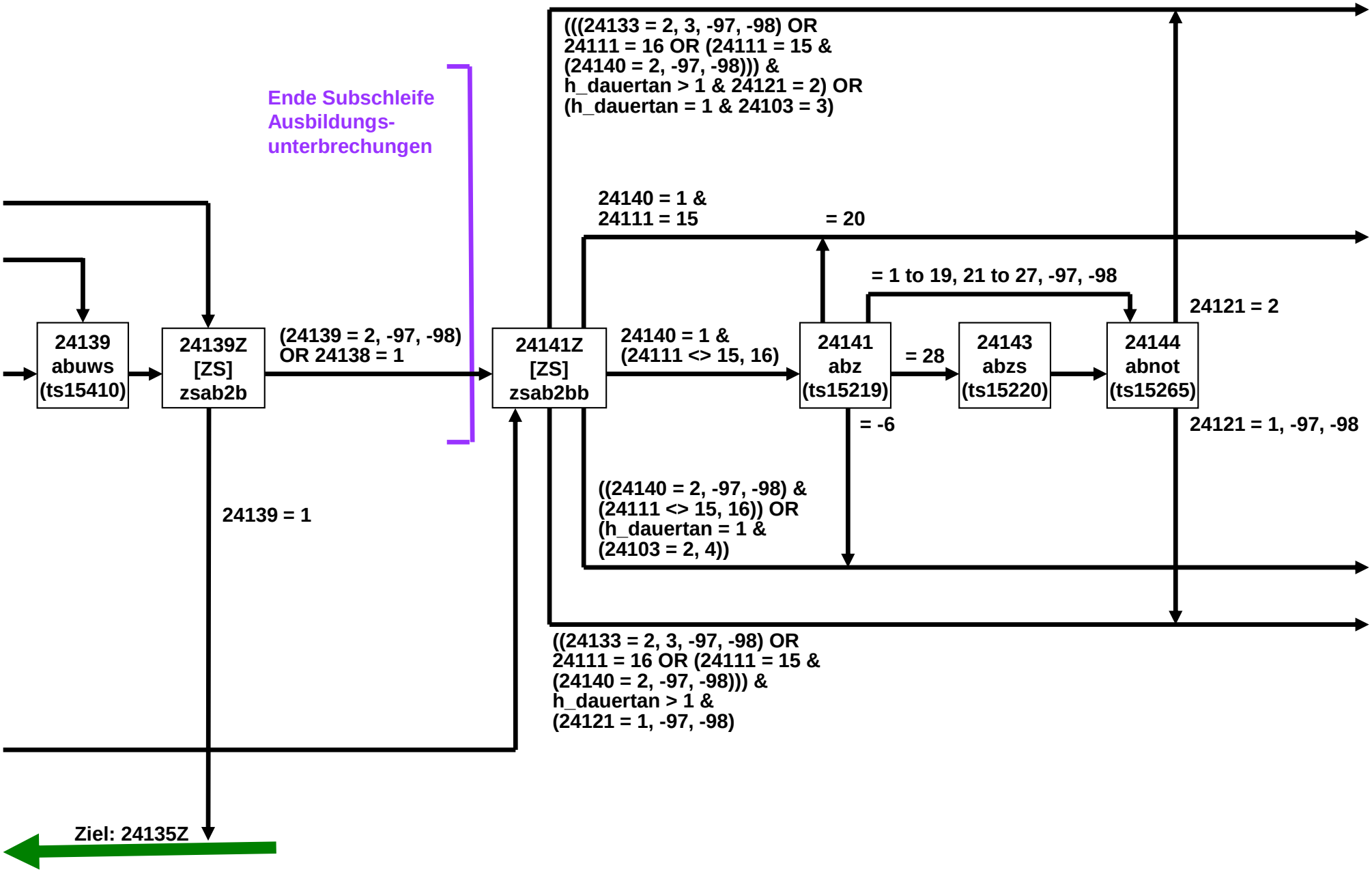

# AB-Ausbildung E8P (10 von 14)

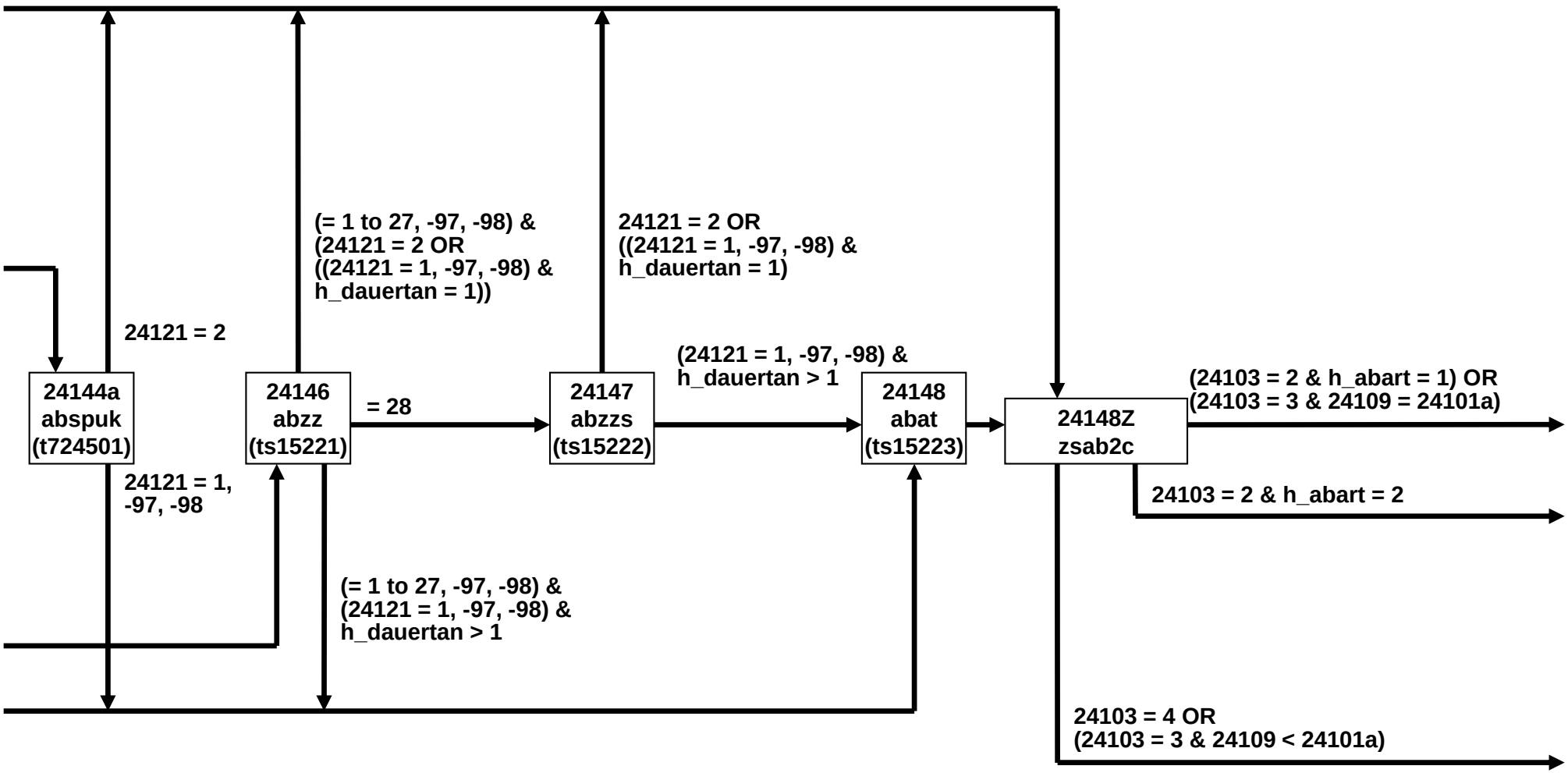

# AB-Ausbildung E8P (11 von 14)

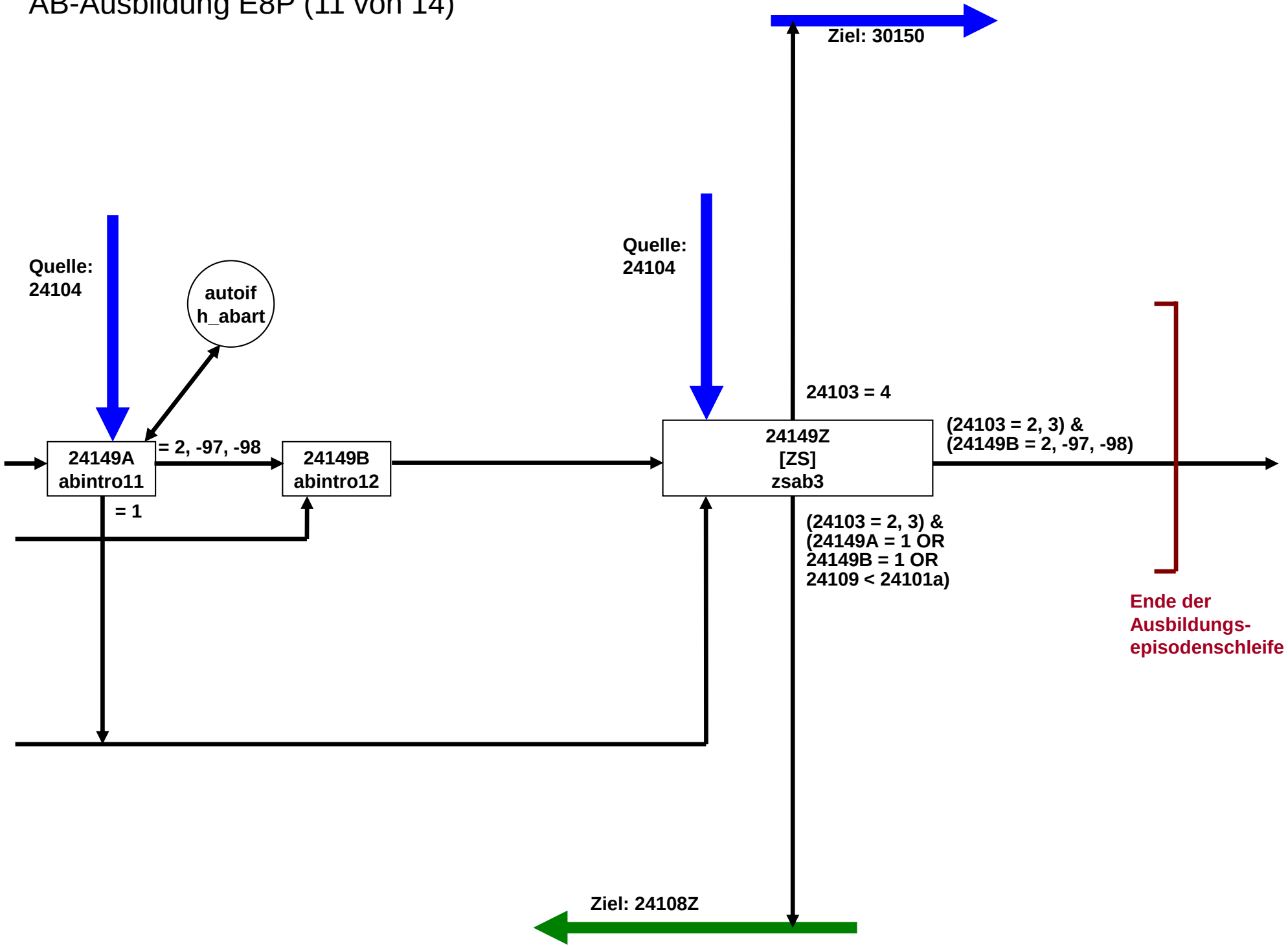

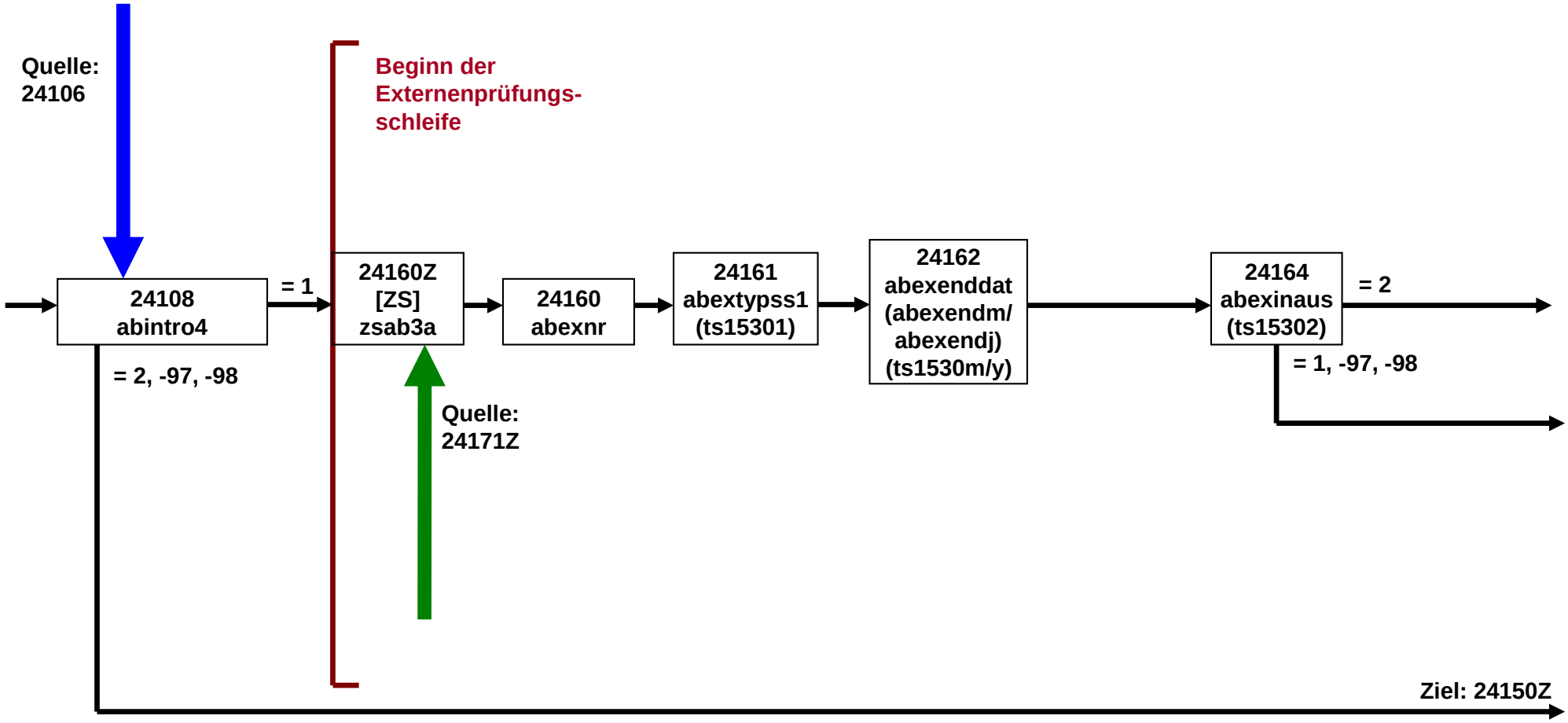
Quelle:
24106
Beginn der
Externenprüfungs-
schleife
24108
abintro4
= 1
24160Z
[ZS]
zsab3a
24160
abexnr
24161
abextypss1
(ts15301)
24162
abexenddat
(abexendm/
abexendj)
(ts1530m/y)
24164
abexinaus
(ts15302)
= 2
= 1, -97, -98
= 2, -97, -98
Quelle:
24171Z
Ziel: 24150Z

# AB-Ausbildung E8P (13 von 14)

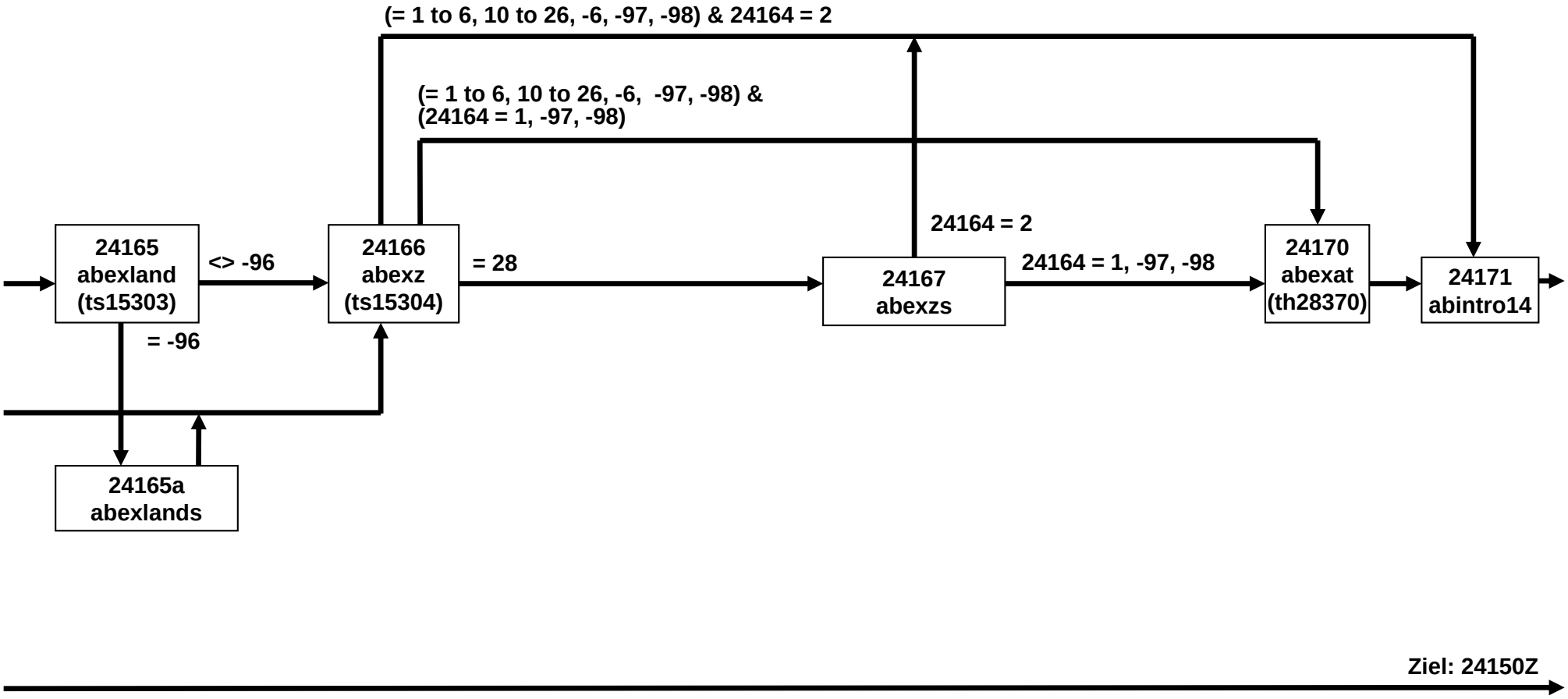

# AB-Ausbildung E8P (14 von 14)

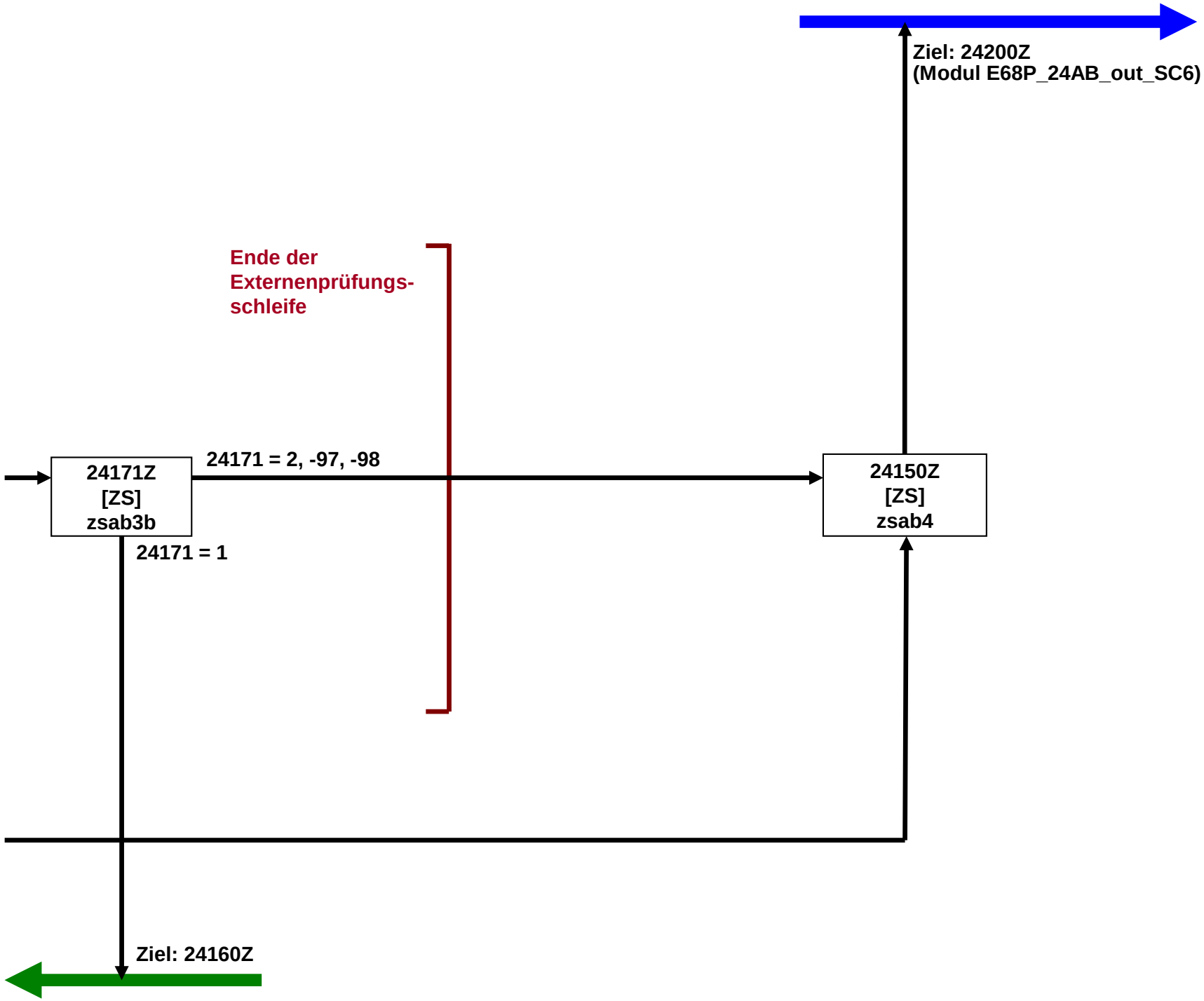

# AB-Ausbildung E6P (1 von 22)

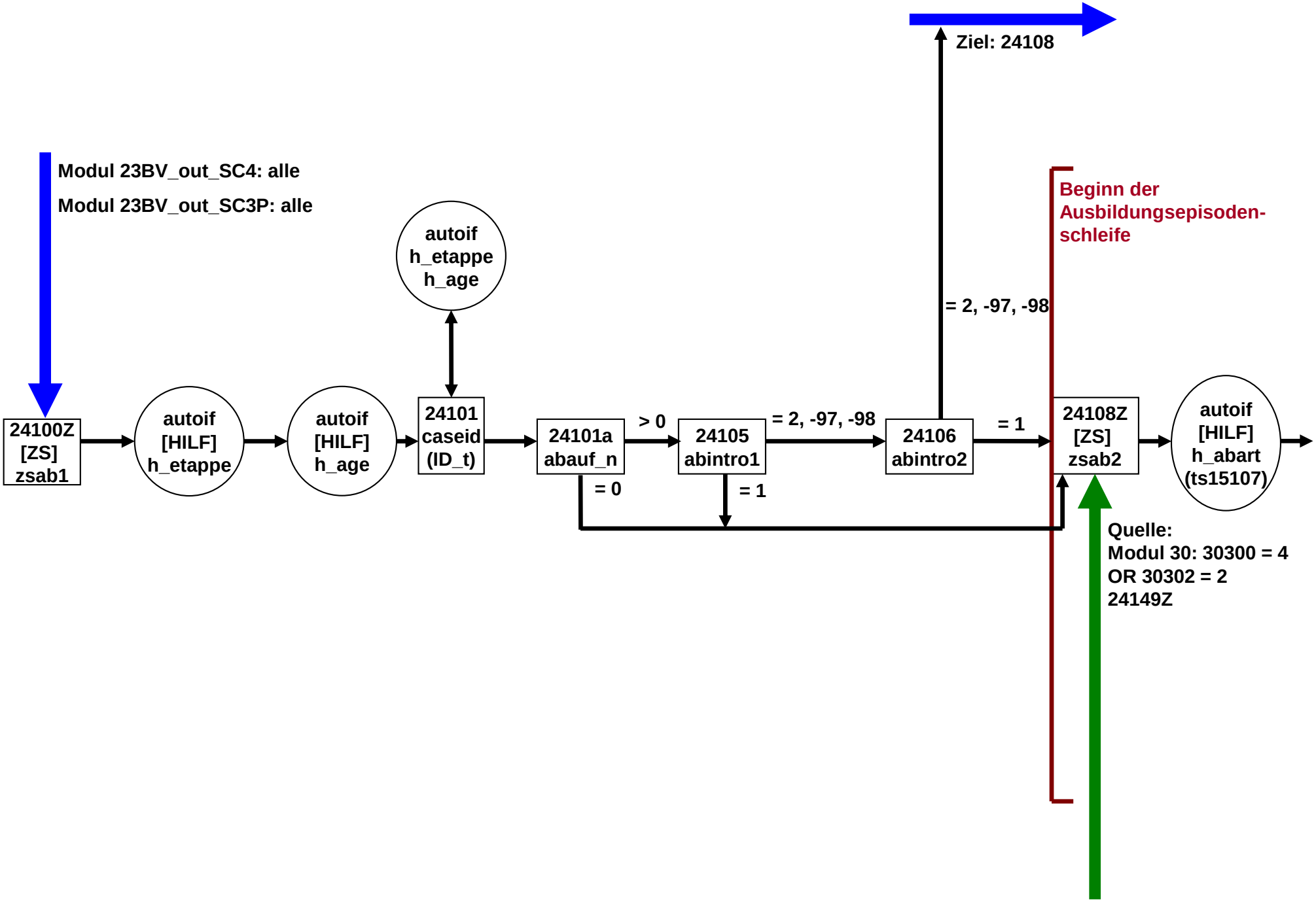

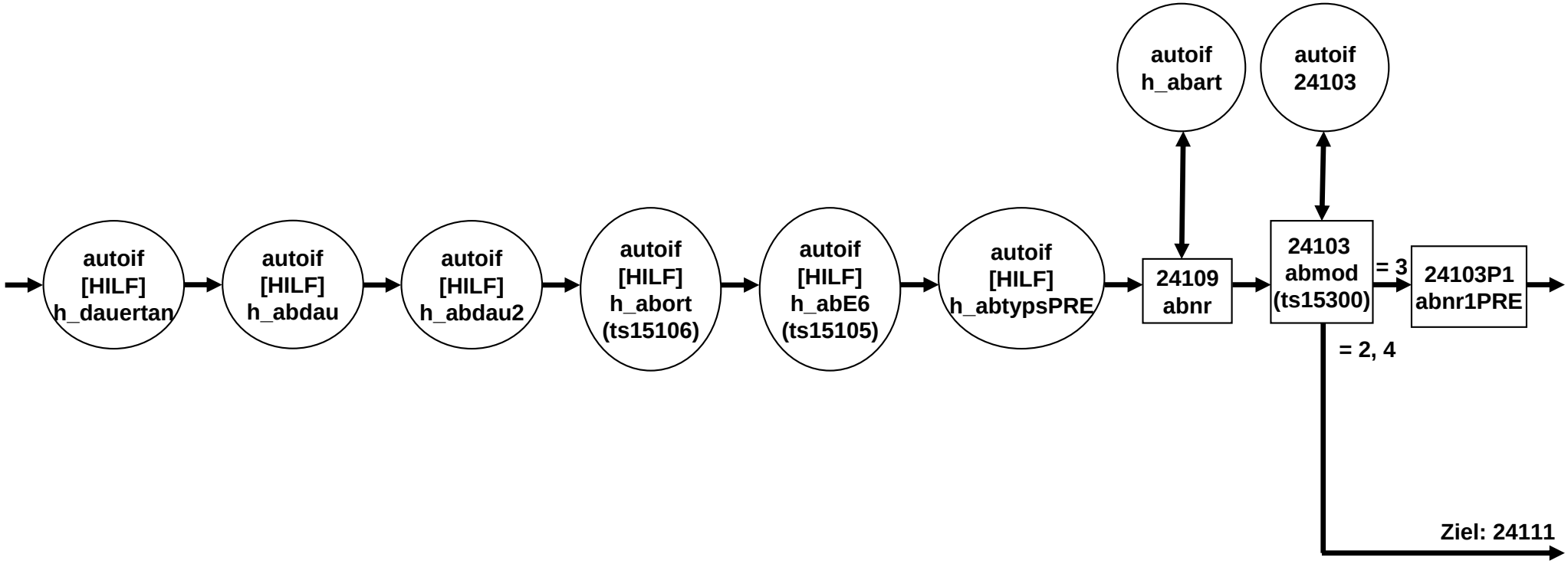
autoif
[HILF]
h_dauertan
autoif
[HILF]
h_abdau
autoif
[HILF]
h_abdau2
autoif
[HILF]
h_abort
(ts15106)
autoif
[HILF]
h_abE6
(ts15105)
autoif
[HILF]
h_abtypsPRE
autoif
h_abart
autoif
24103
24109
abnr
24103
abmod
(ts15300)
= 3
24103P1
abnr1PRE
= 2, 4
Ziel: 24111

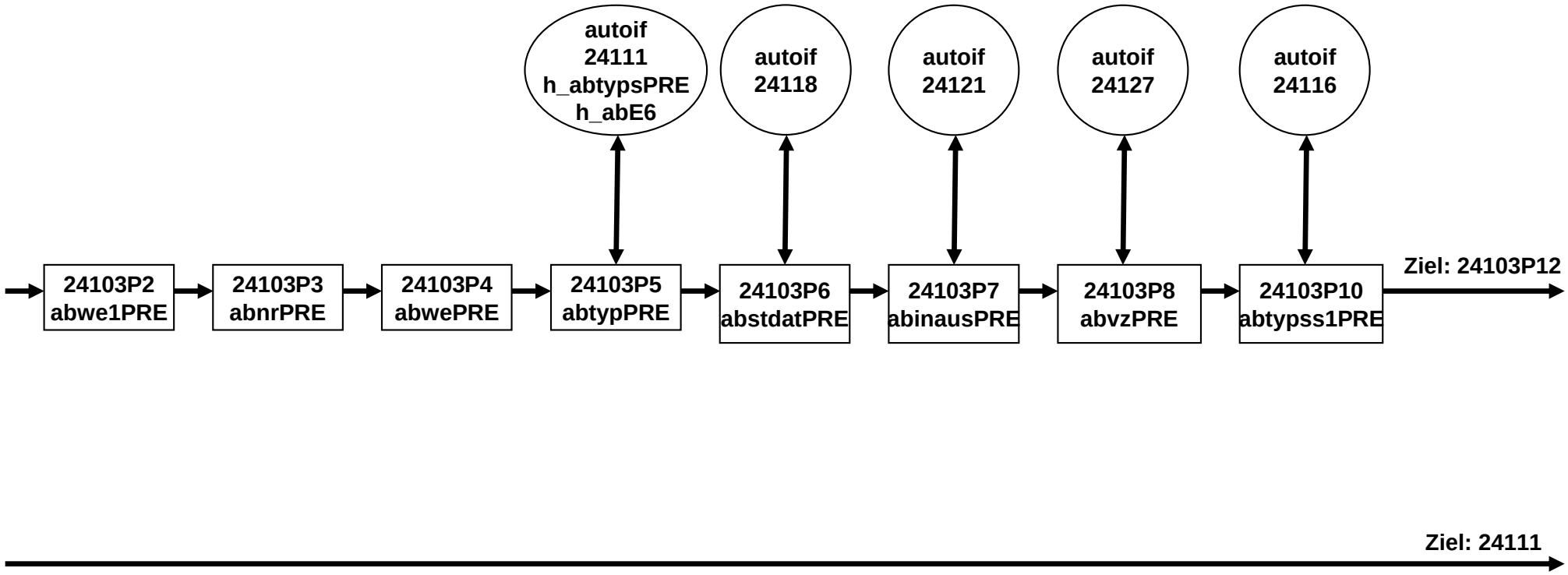
autoif
24111
h_abtypsPRE
h_abE6
autoif
24118
autoif
24121
autoif
24127
autoif
24116
24103P2
abwe1PRE
24103P3
abnrPRE
24103P4
abwePRE
24103P5
abtypPRE
24103P6
abstdatPRE
24103P7
abinausPRE
24103P8
abvzPRE
24103P10
abtypss1PRE
Ziel: 24103P12
Ziel: 24111

# AB-Ausbildung E6P (4 von 22)

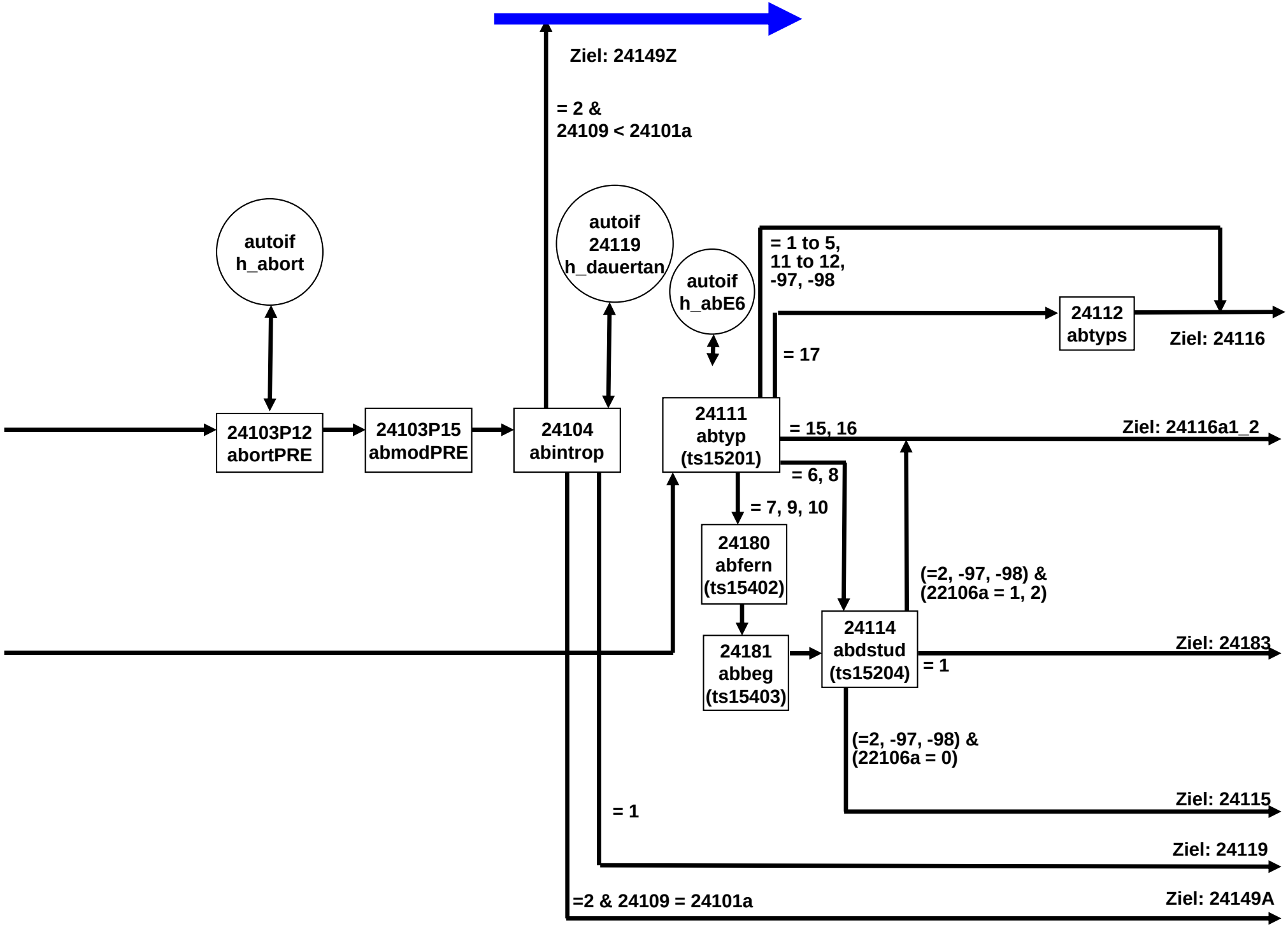

# AB-Ausbildung E6P (5 von 22)

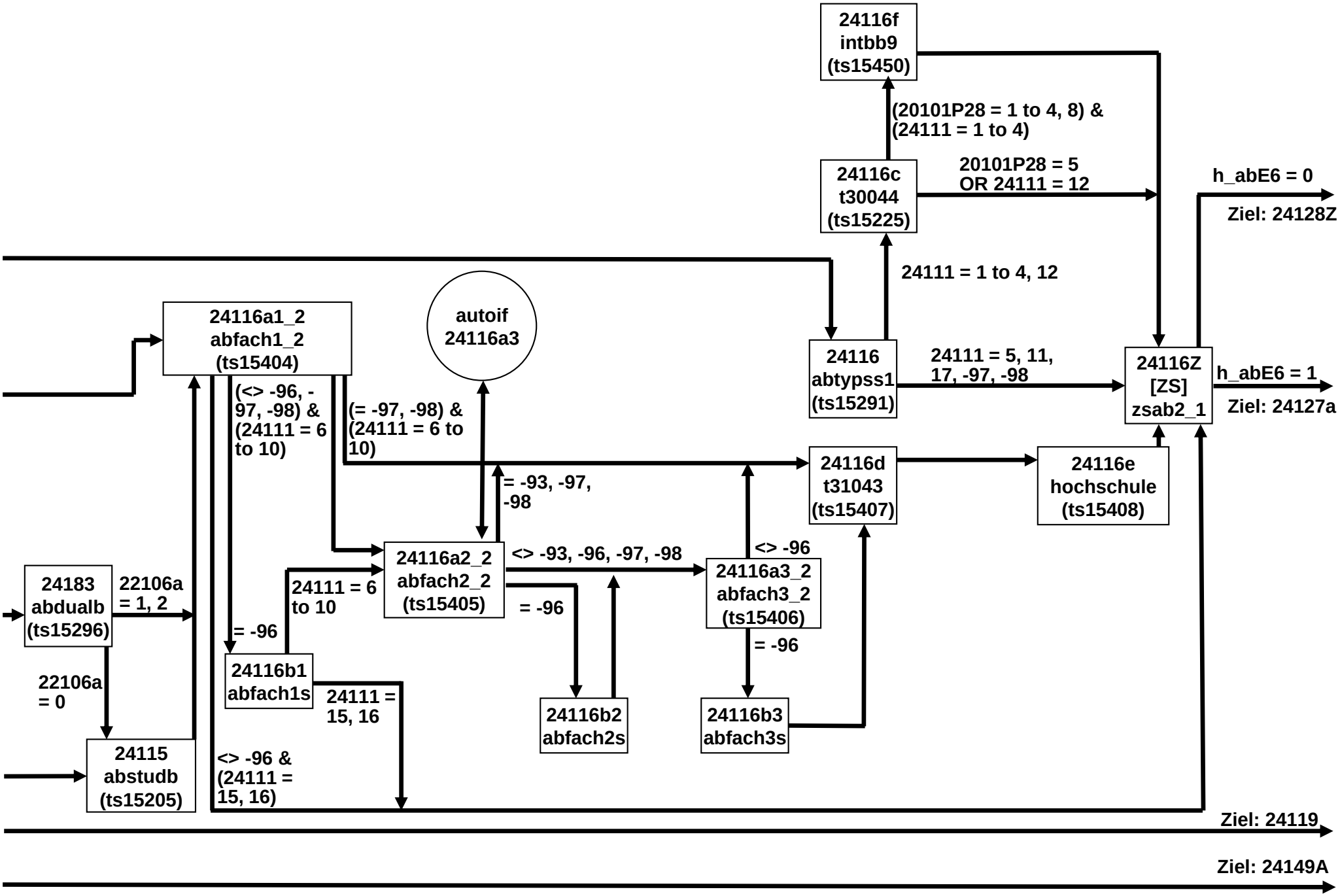

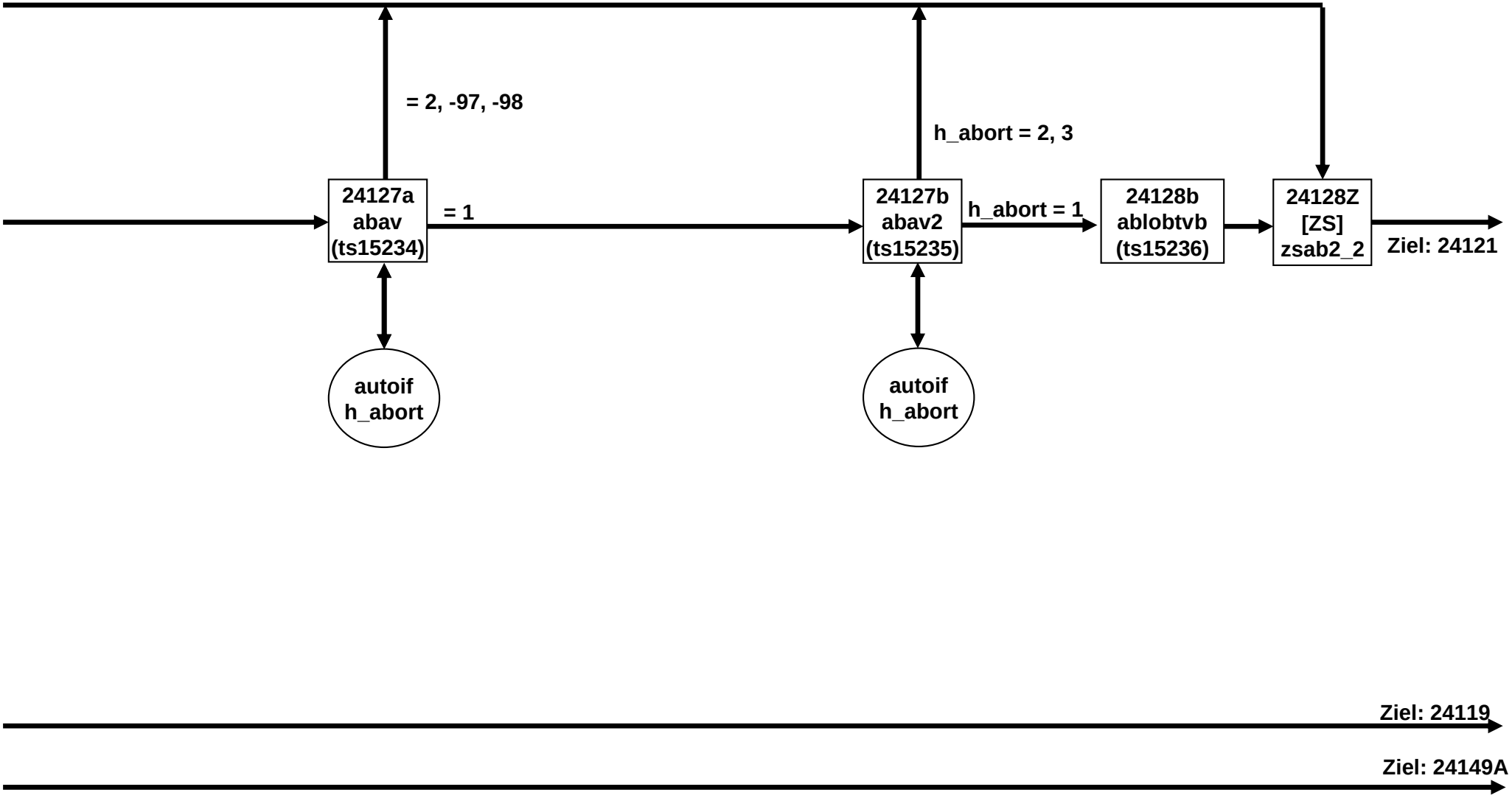
= 2, -97, -98
h_abort = 2, 3
24127a
abav
(ts15234)
= 1
24127b
abav2
(ts15235)
h_abort = 1
24128b
ablobtvb
(ts15236)
24128Z
[ZS]
zsab2_2
Ziel: 24121
autoif
h_abort
autoif
h_abort
Ziel: 24119
Ziel: 24149A

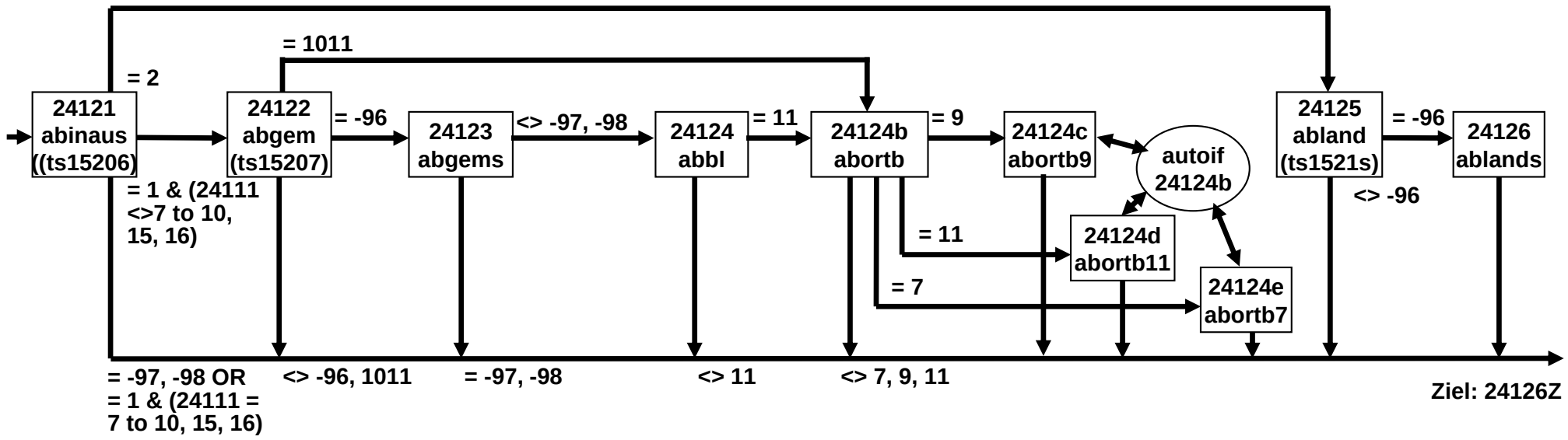


Ziel: 24119

Ziel: 24149A

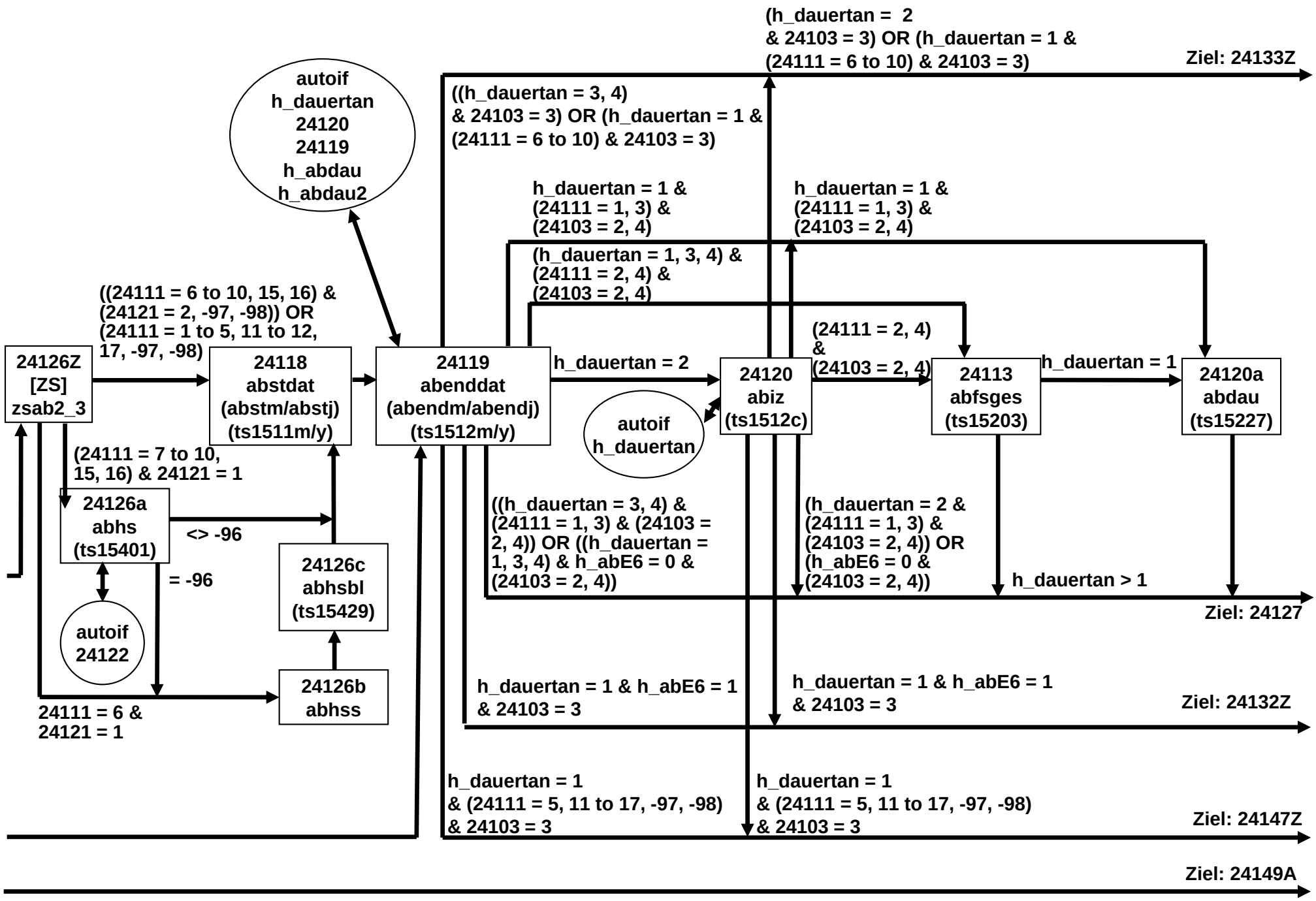
(h_dauertan = 2
& 24103 = 3) OR (h_dauertan = 1 &
(24111 = 6 to 10) & 24103 = 3)
Ziel: 24133Z
autoif
h_dauertan
24120
24119
h_abdau
h_abdau2
((h_dauertan = 3, 4)
& 24103 = 3) OR (h_dauertan = 1 &
(24111 = 6 to 10) & 24103 = 3)
h_dauertan = 1 &
(24111 = 1, 3) &
(24103 = 2, 4)
h_dauertan = 1 &
(24111 = 1, 3) &
(24103 = 2, 4)
(h_dauertan = 1, 3, 4) &
(24111 = 2, 4) &
(24103 = 2, 4)
((24111 = 6 to 10, 15, 16) &
(24121 = 2, -97, -98)) OR
(24111 = 1 to 5, 11 to 12,
17, -97, -98)
24126Z
[ZS]
zsab2_3
24118
abstdat
(abstm/abstj)
(ts1511m/y)
24119
abenddat
(abendm/abendj)
(ts1512m/y)
h_dauertan = 2
(24111 = 2, 4)
&
(24103 = 2, 4)
24120
abiz
(ts1512c)
24113
abfsges
(ts15203)
h_dauertan = 1
24120a
abdau
(ts15227)
autoif
h_dauertan
(24111 = 7 to 10,
15, 16) & 24121 = 1
24126a
abhs
(ts15401)
<> -96
= -96
24126c
abhsbl
(ts15429)
autoif
24122
24126b
abhss
24111 = 6 &
24121 = 1
((h_dauertan = 3, 4) &
(24111 = 1, 3) & (24103 =
2, 4)) OR ((h_dauertan =
1, 3, 4) & h_abE6 = 0 &
(24103 = 2, 4))
(h_dauertan = 2 &
(24111 = 1, 3) &
(24103 = 2, 4)) OR
(h_abE6 = 0 &
(24103 = 2, 4))
h_dauertan > 1
Ziel: 24127
h_dauertan = 1 & h_abE6 = 1
& 24103 = 3
h_dauertan = 1 & h_abE6 = 1
& 24103 = 3
Ziel: 24132Z
h_dauertan = 1
& (24111 = 5, 11 to 17, -97, -98)
& 24103 = 3
h_dauertan = 1
& (24111 = 5, 11 to 17, -97, -98)
& 24103 = 3
Ziel: 24147Z
Ziel: 24149A

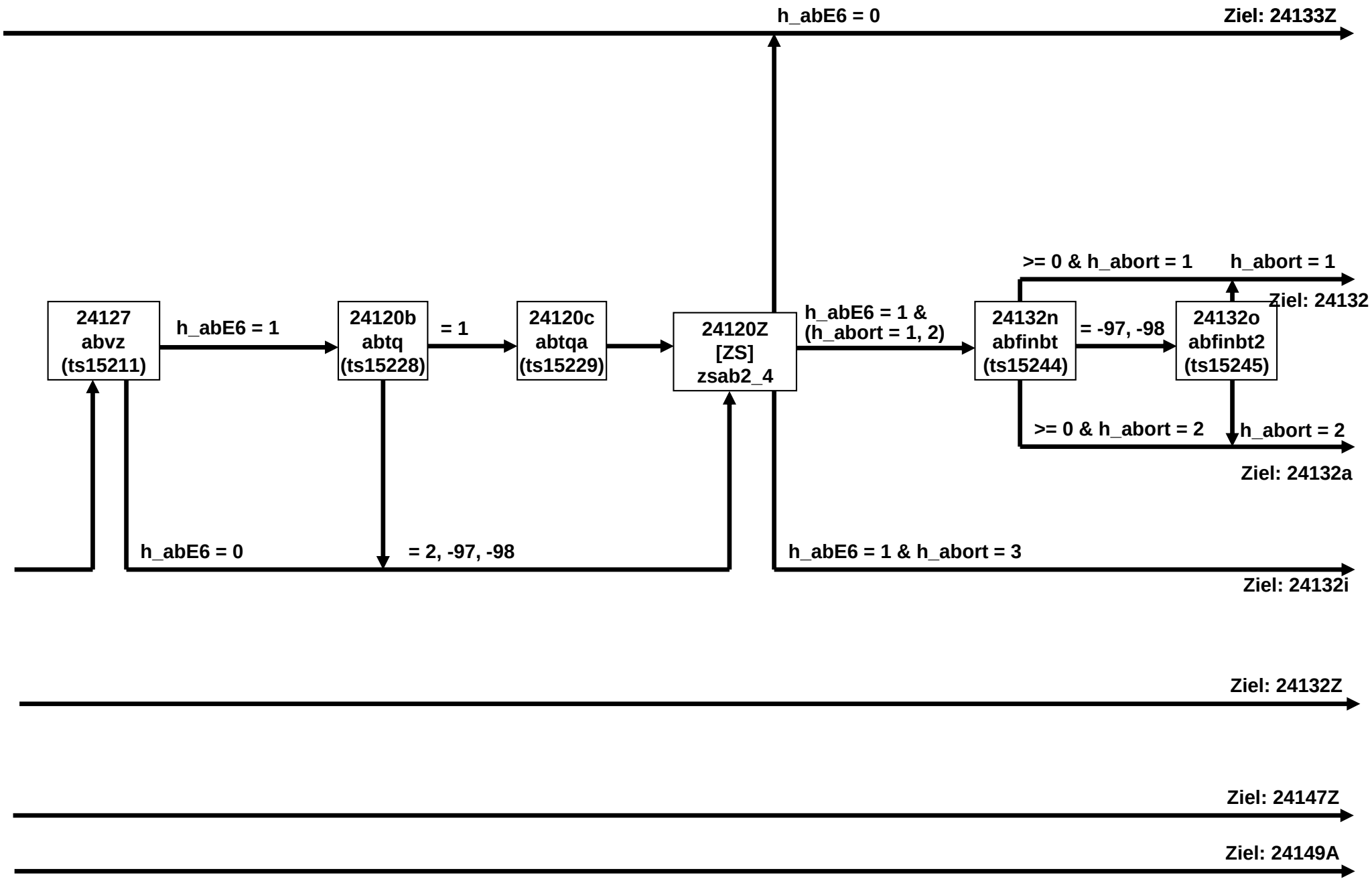
h_abE6 = 0
Ziel: 24133Z
>= 0 & h_abort = 1
h_abort = 1
Ziel: 24132
24127
abvz
(ts15211)
h_abE6 = 1
24120b
abtq
(ts15228)
= 1
24120c
abtqa
(ts15229)
24120Z
[ZS]
zsab2_4
h_abE6 = 1 &
(h_abort = 1, 2)
24132n
abfinbt
(ts15244)
= -97, -98
24132o
abfinbt2
(ts15245)
>= 0 & h_abort = 2
h_abort = 2
Ziel: 24132a
h_abE6 = 0
= 2, -97, -98
h_abE6 = 1 & h_abort = 3
Ziel: 24132i
Ziel: 24132Z
Ziel: 24147Z
Ziel: 24149A

# AB-Ausbildung E6P (10 von 22)

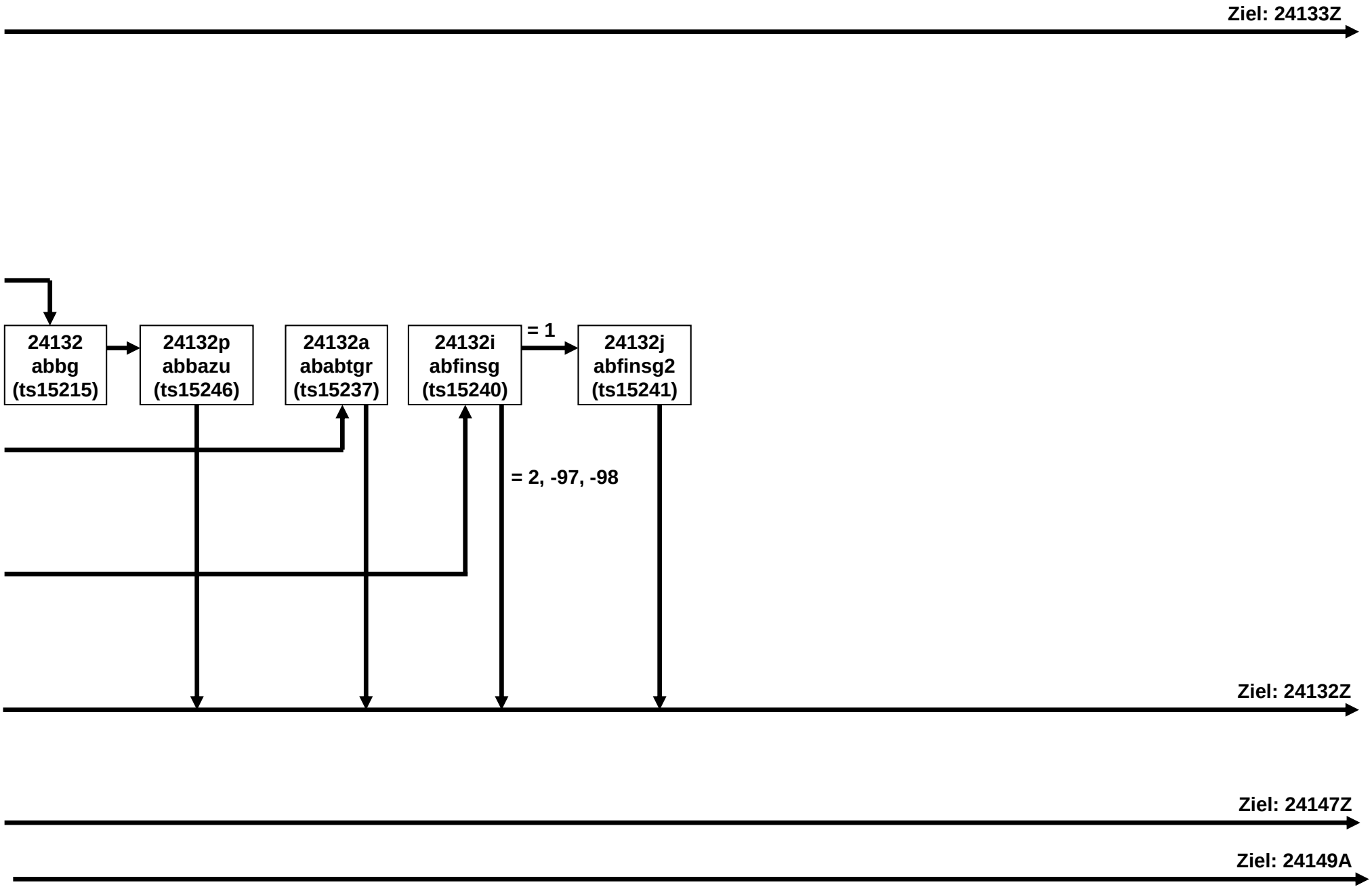

# AB-Ausbildung E6P (11 von 22)

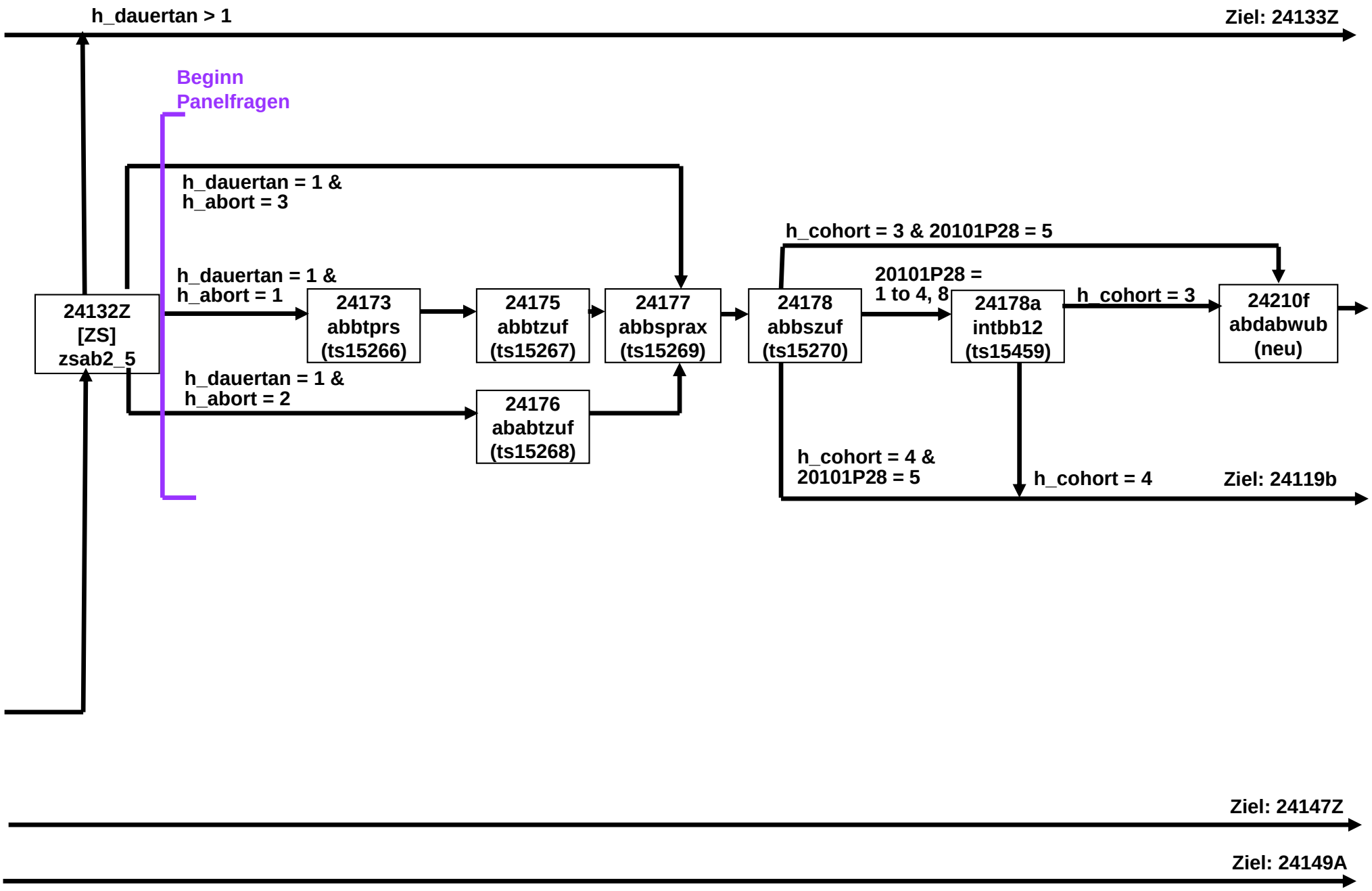

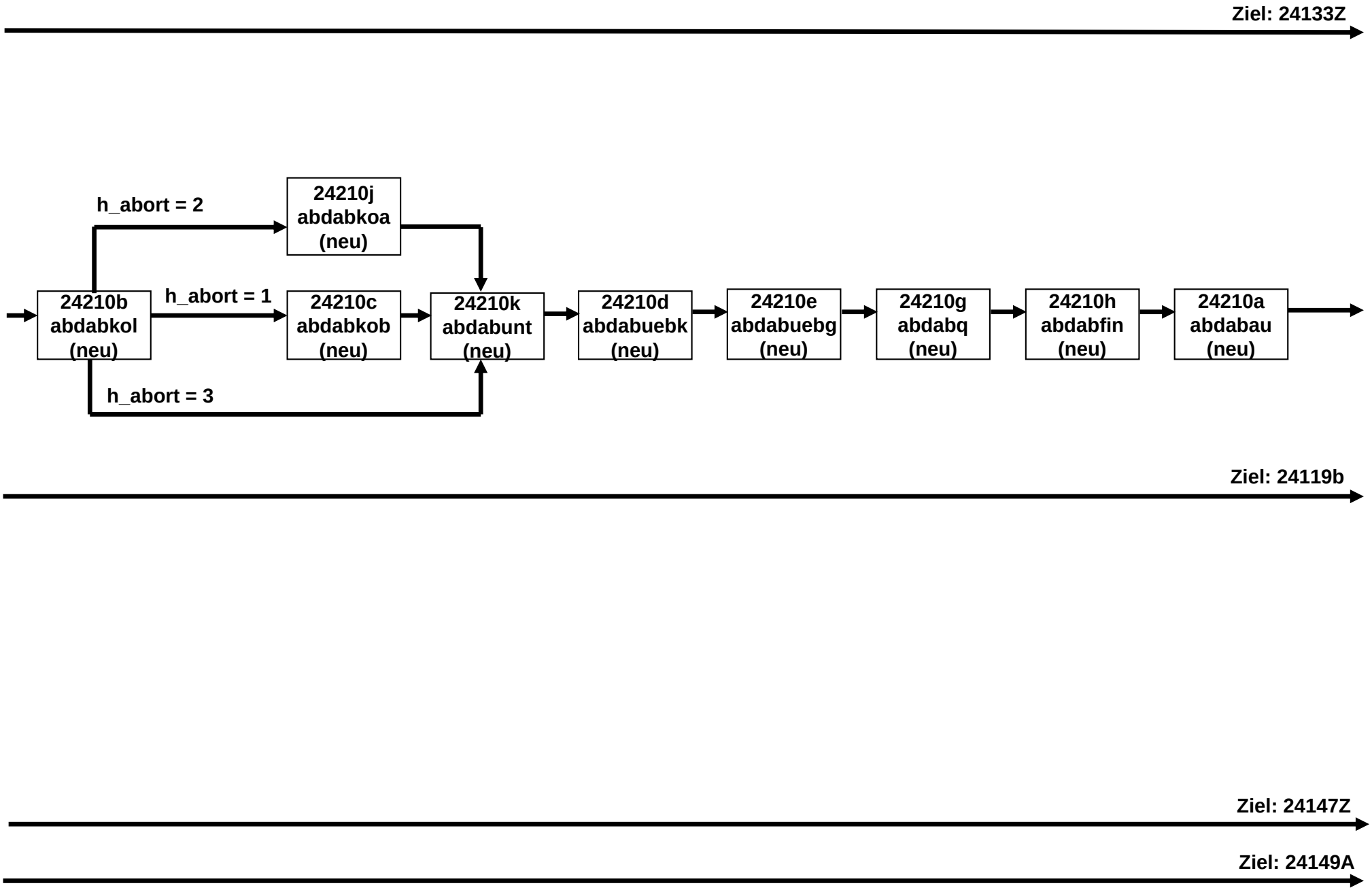
Ziel: 24133Z
h_abort = 2
24210j
abdabkoa
(neu)
24210b
abdabkol
(neu)
h_abort = 1
24210c
abdabkob
(neu)
24210k
abdabunt
(neu)
24210d
abdabuebk
(neu)
24210e
abdabuebg
(neu)
24210g
abdabq
(neu)
24210h
abdabfin
(neu)
24210a
abdabau
(neu)
h_abort = 3
Ziel: 24119b
Ziel: 24147Z
Ziel: 24149A

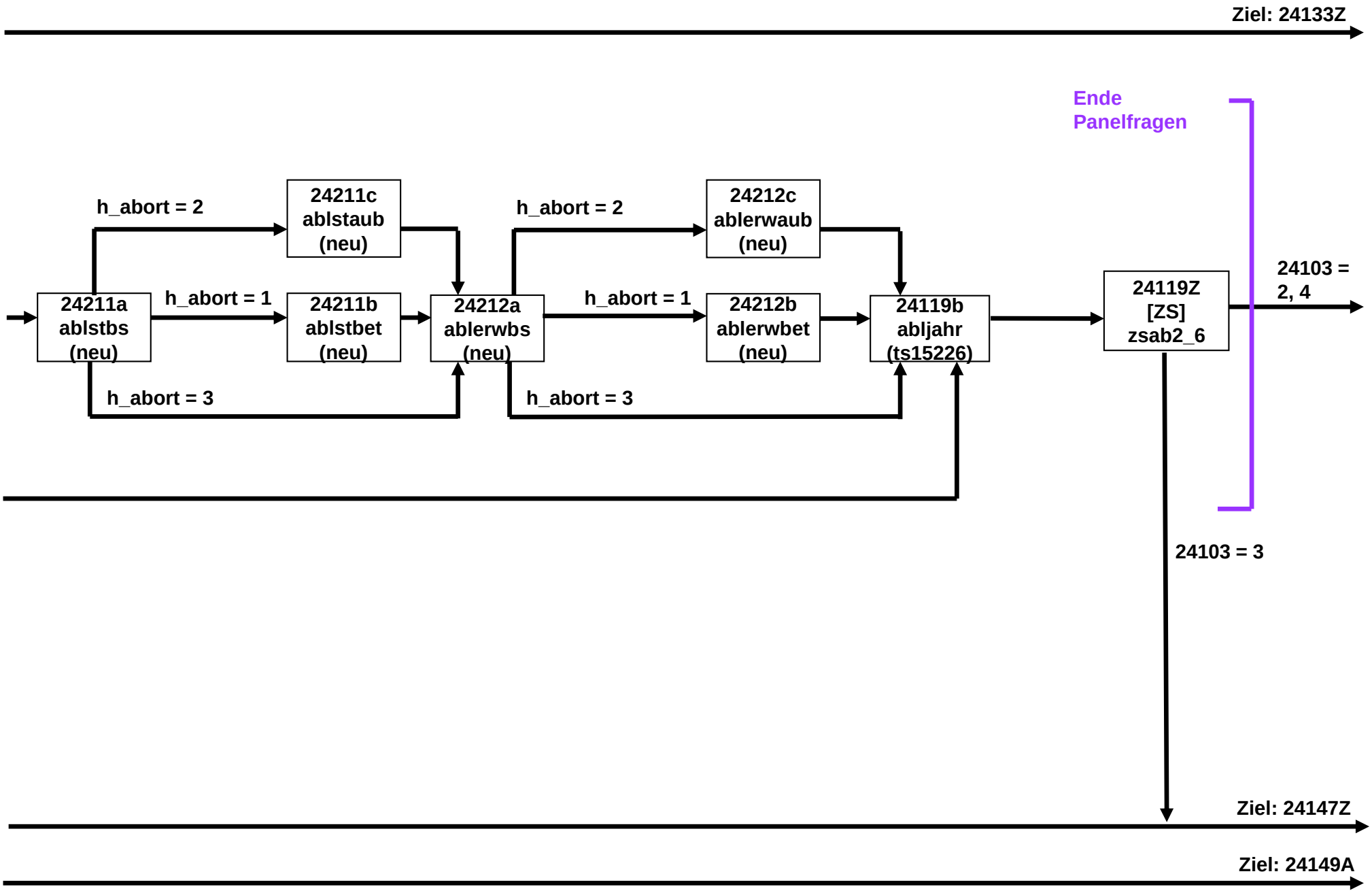
Ziel: 24133Z
Ende
Panelfragen
h_abort = 2
24211c
ablstaub
(neu)
h_abort = 2
24212c
ablerwaub
(neu)
24211a
ablstbs
(neu)
h_abort = 1
24211b
ablstbet
(neu)
24212a
ablerwbs
(neu)
h_abort = 1
24212b
ablerwbet
(neu)
24119b
abljahr
(ts15226)
24119Z
[ZS]
zsab2_6
24103 =
2, 4
h_abort = 3
h_abort = 3
24103 = 3
Ziel: 24147Z
Ziel: 24149A

# AB-Ausbildung E6P
(14 von 22)

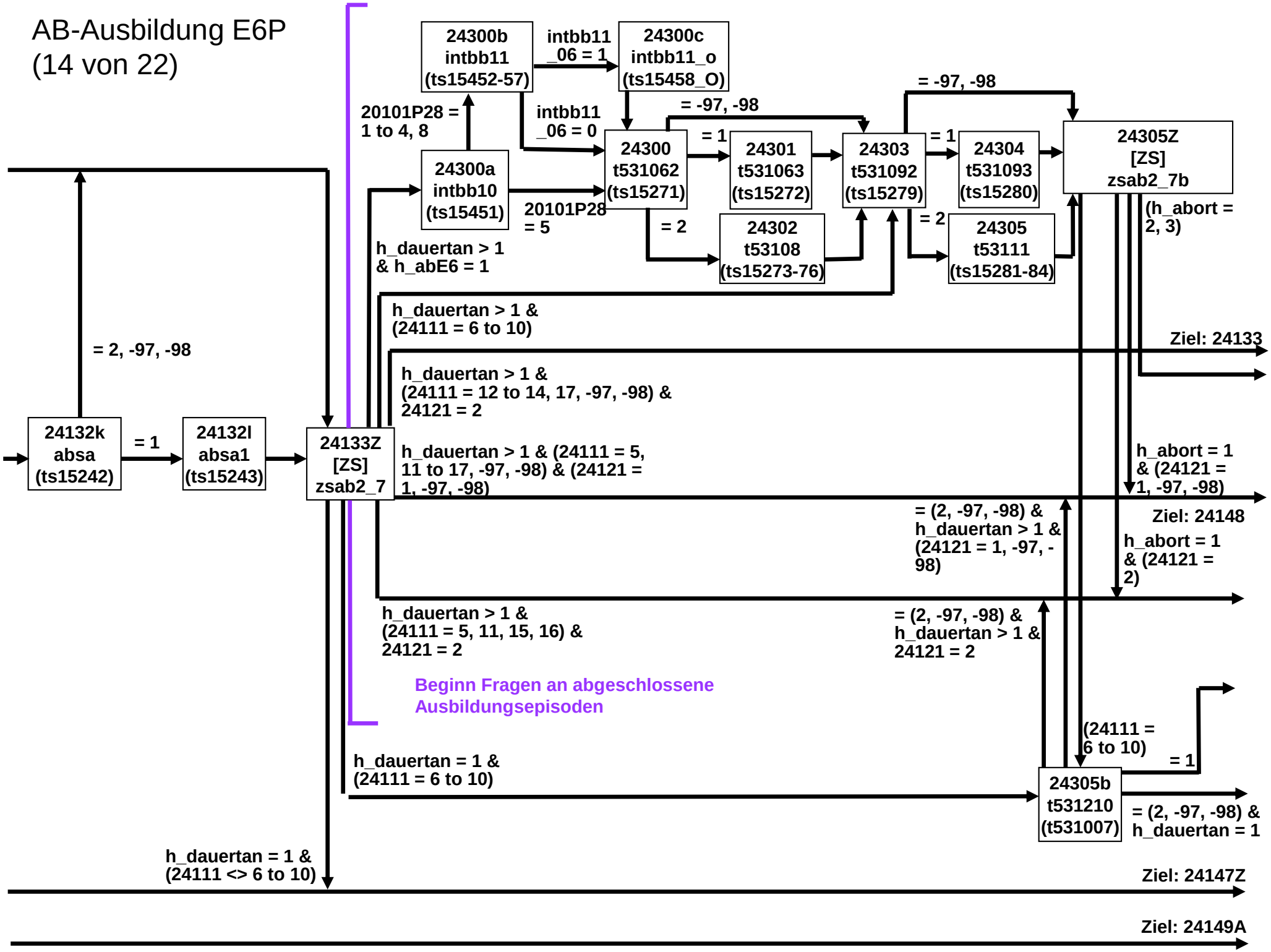

# AB-Ausbildung E6P (15 von 23)

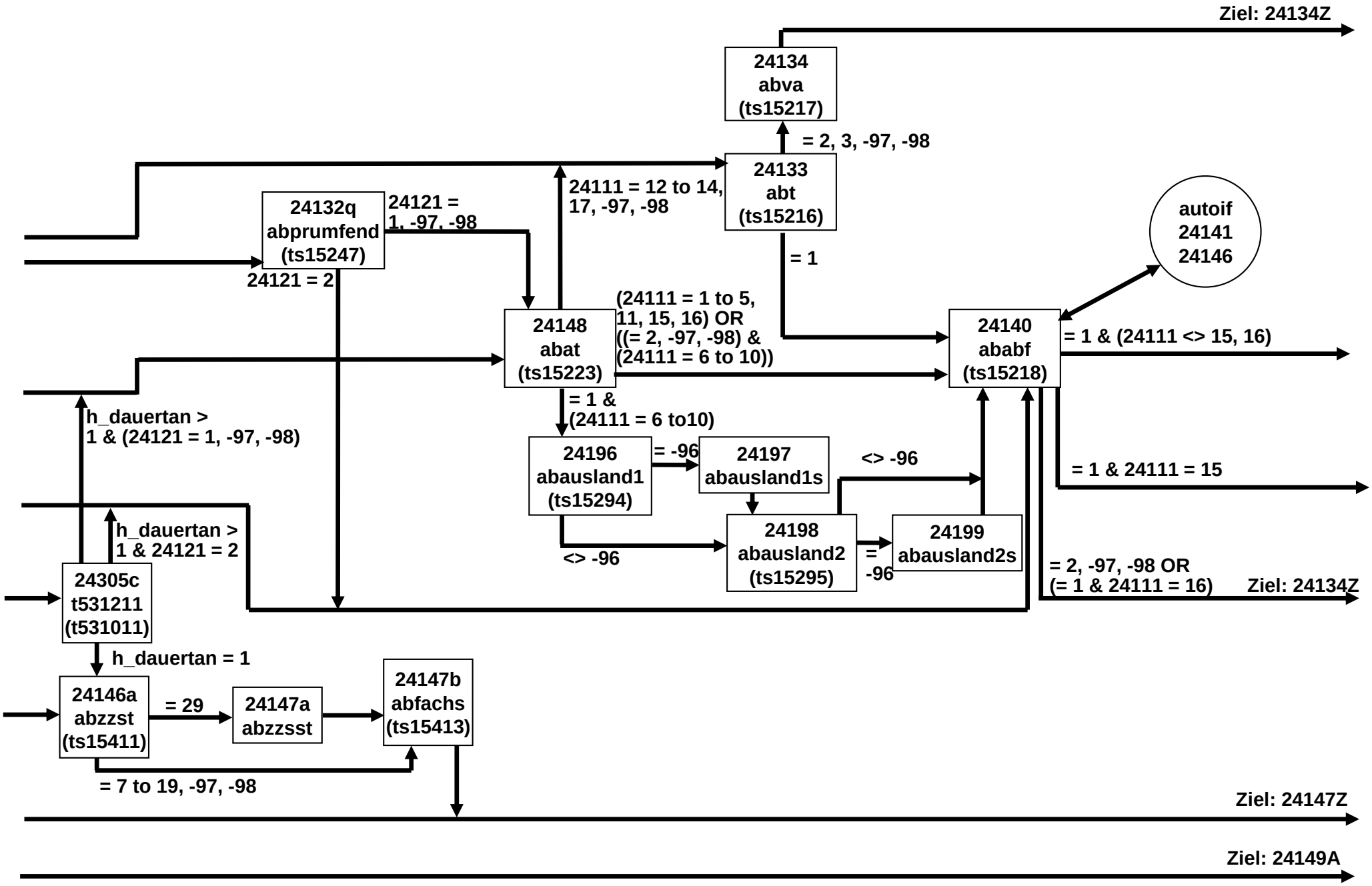

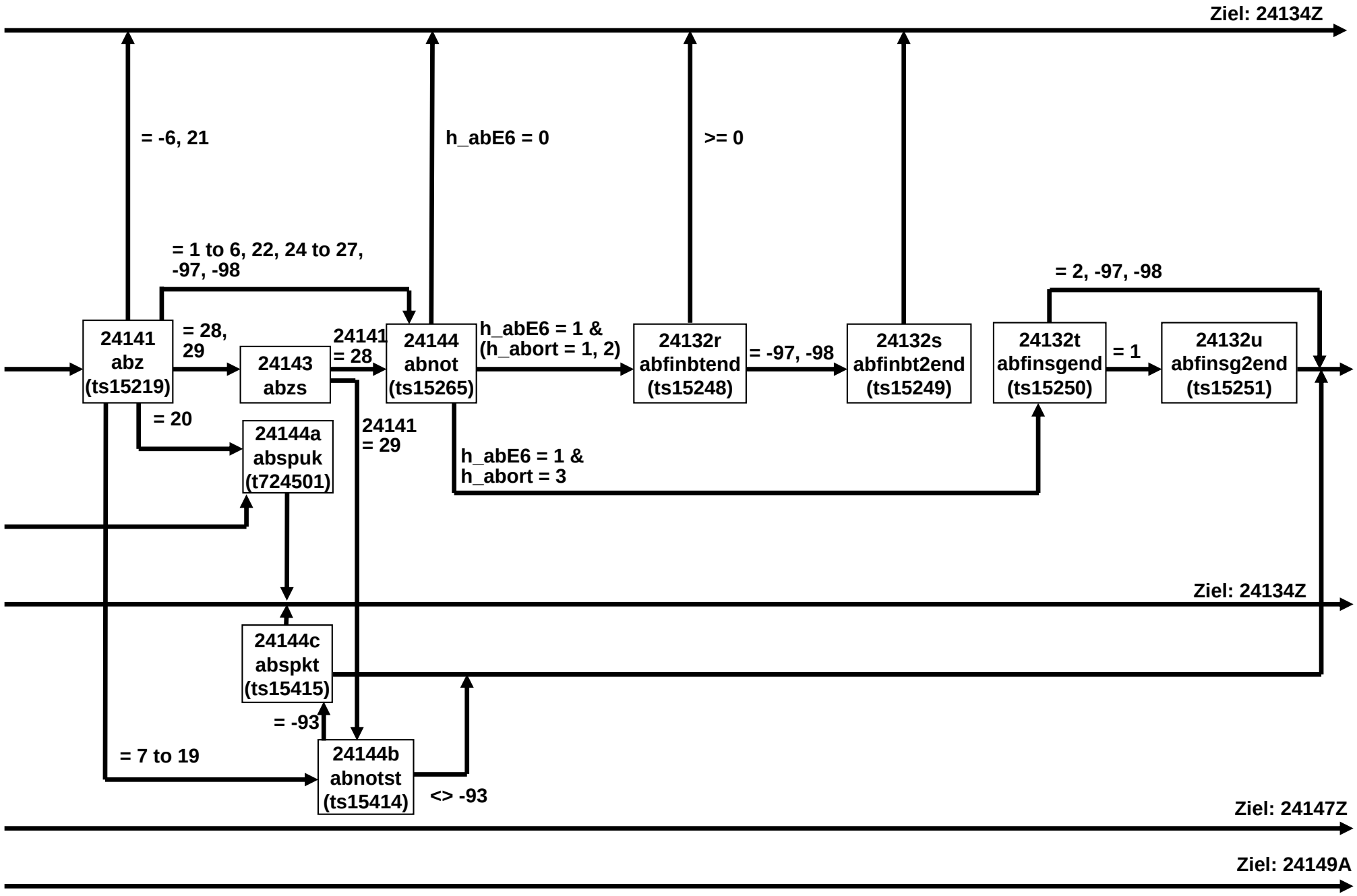
Ziel: 24134Z
= -6, 21
h_abE6 = 0
>= 0
= 1 to 6, 22, 24 to 27, -97, -98
= 2, -97, -98
24141 abz (ts15219)
= 28, 29
24143 abzs
24141 = 28
24144 abnot (ts15265)
h_abE6 = 1 & (h_abort = 1, 2)
24132r abfinbtend (ts15248)
= -97, -98
24132s abfinbt2end (ts15249)
24132t abfinsgend (ts15250)
= 1
24132u abfinsg2end (ts15251)
= 20
24144a abspuk (t724501)
24141 = 29
h_abE6 = 1 & h_abort = 3
Ziel: 24134Z
24144c abspkt (ts15415)
= -93
= 7 to 19
24144b abnotst (ts15414)
<> -93
Ziel: 24147Z
Ziel: 24149A

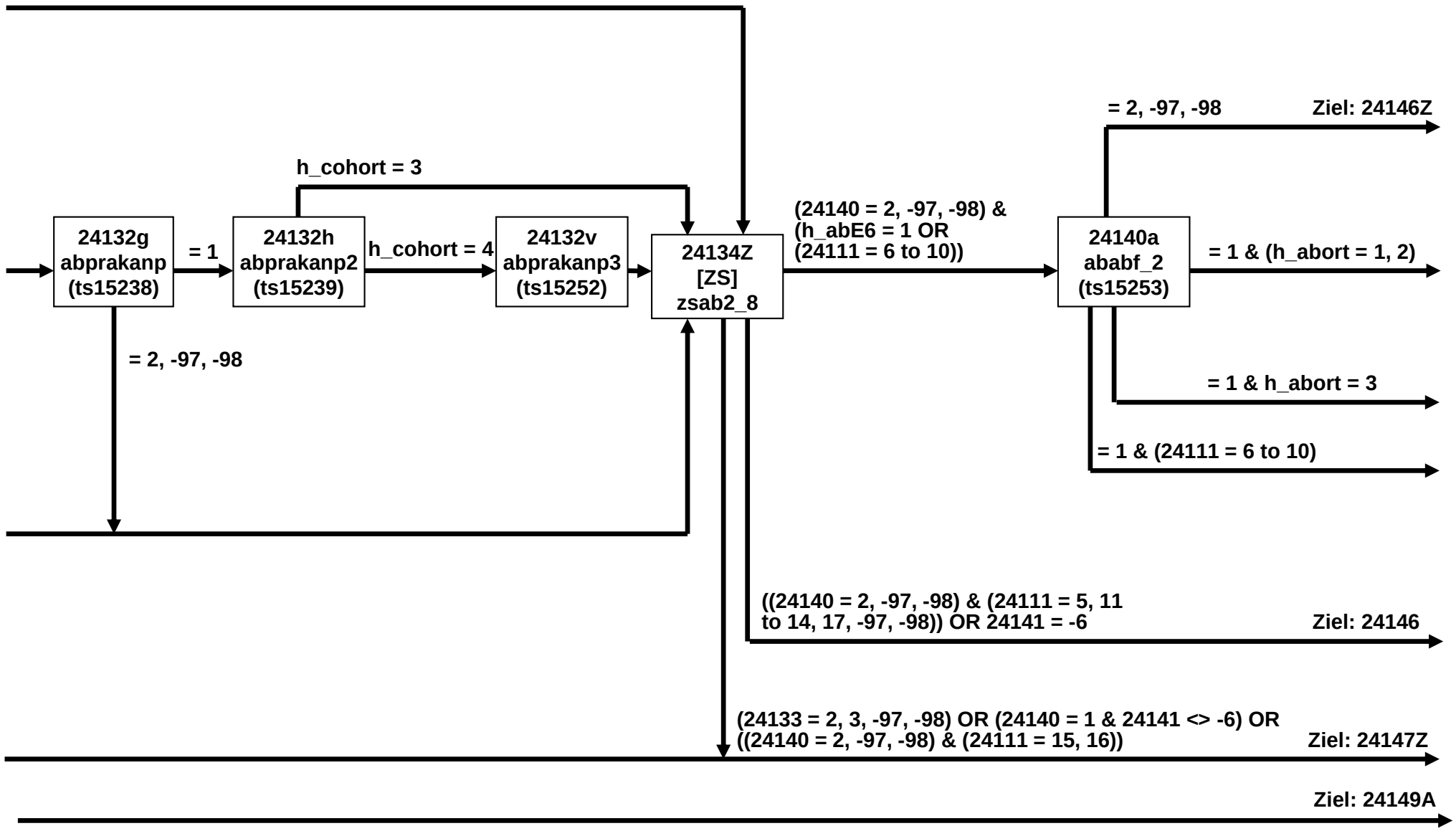
24132g
abprakanp
(ts15238)
= 1
24132h
abprakanp2
(ts15239)
h_cohort = 3
h_cohort = 4
24132v
abprakanp3
(ts15252)
24134Z
[ZS]
zsab2_8
= 2, -97, -98
(24140 = 2, -97, -98) &
(h_abE6 = 1 OR
(24111 = 6 to 10))
24140a
ababf_2
(ts15253)
= 2, -97, -98
Ziel: 24146Z
= 1 & (h_abort = 1, 2)
= 1 & h_abort = 3
= 1 & (24111 = 6 to 10)
((24140 = 2, -97, -98) & (24111 = 5, 11
to 14, 17, -97, -98)) OR 24141 = -6
Ziel: 24146
(24133 = 2, 3, -97, -98) OR (24140 = 1 & 24141 <> -6) OR
((24140 = 2, -97, -98) & (24111 = 15, 16))
Ziel: 24147Z
Ziel: 24149A

# AB-Ausbildung E6P (18 von 22)

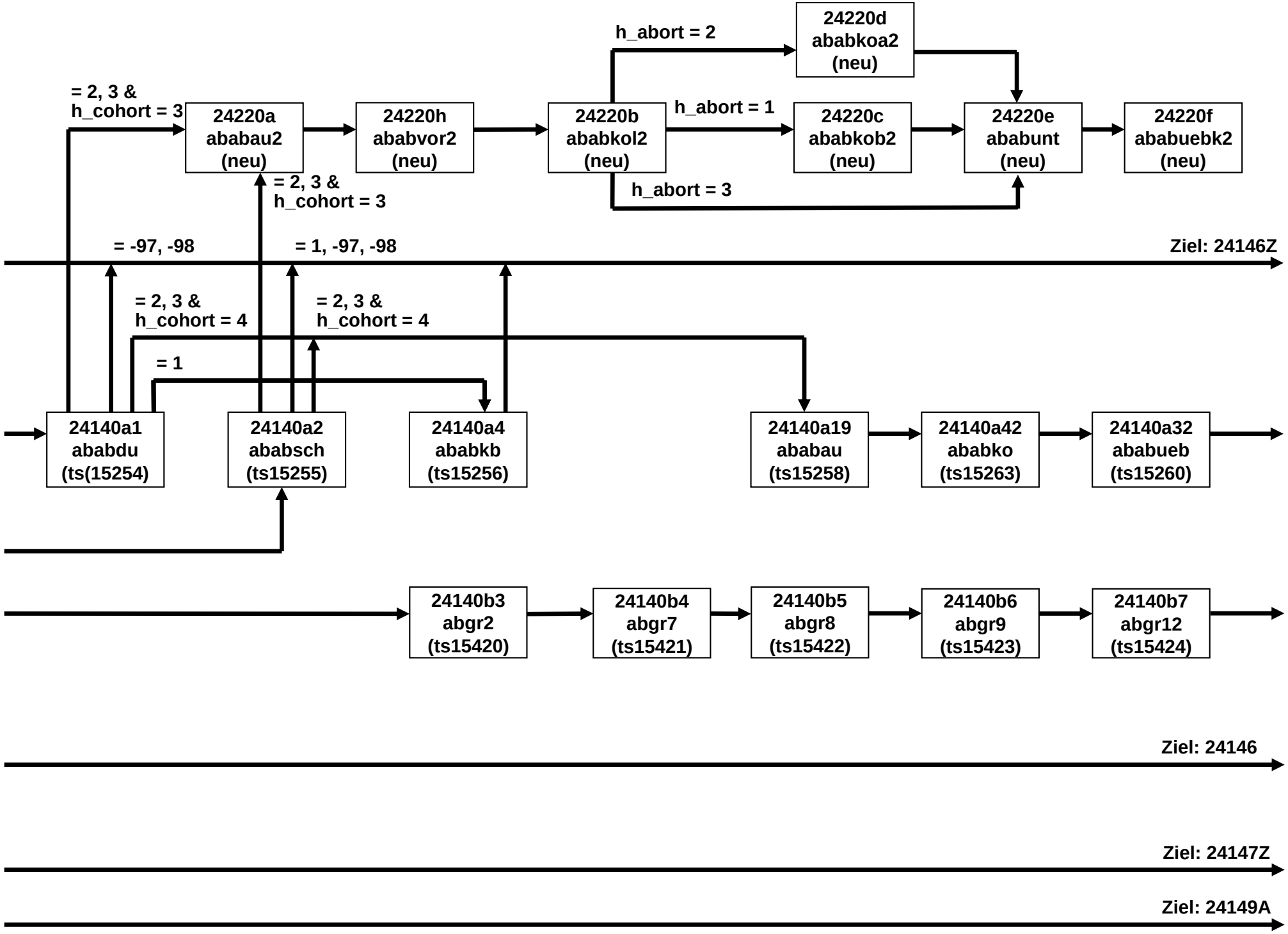

# AB-Ausbildung E6P (19 von 22)

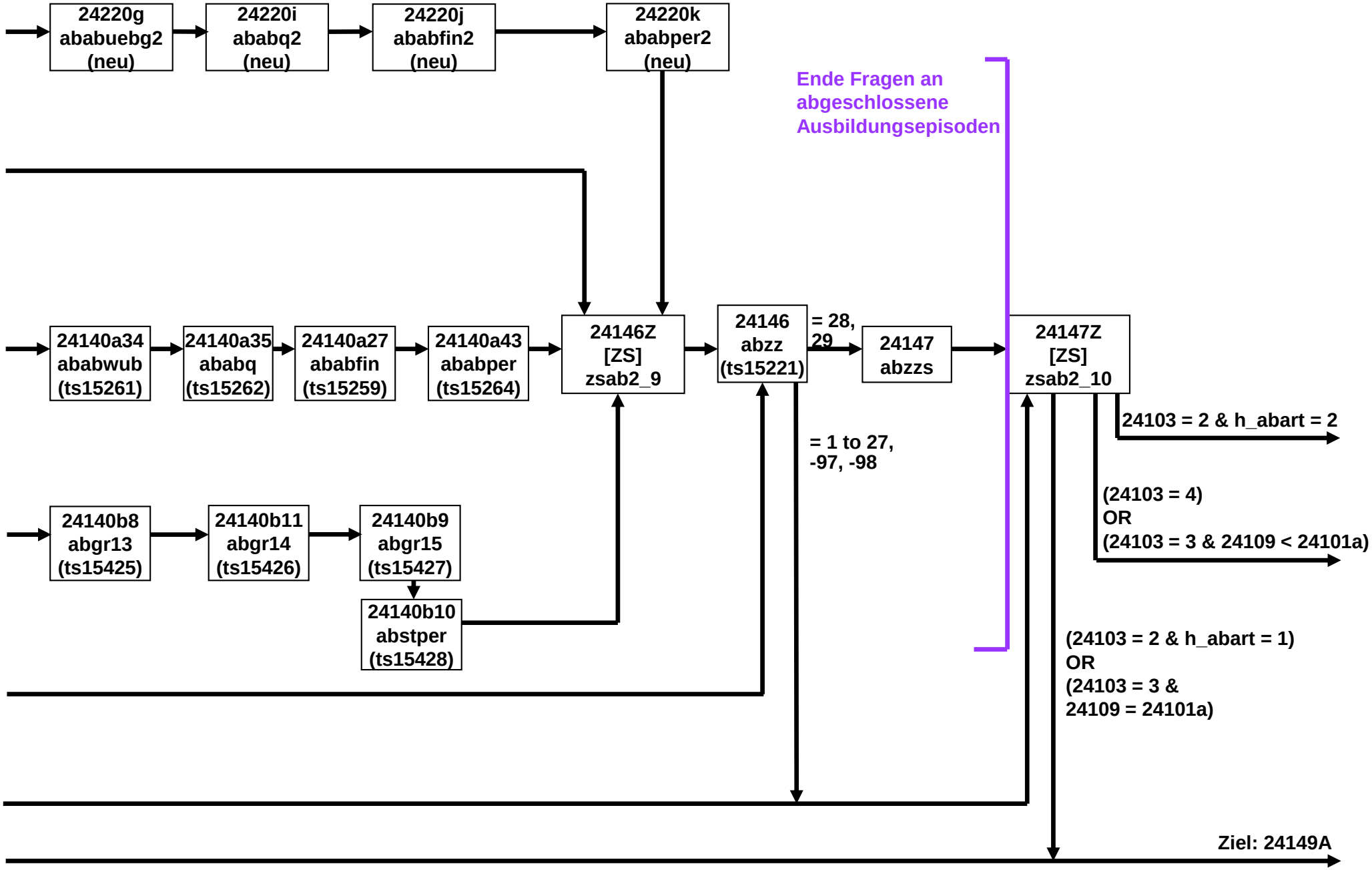

# AB-Ausbildung E6P (20 von 22)

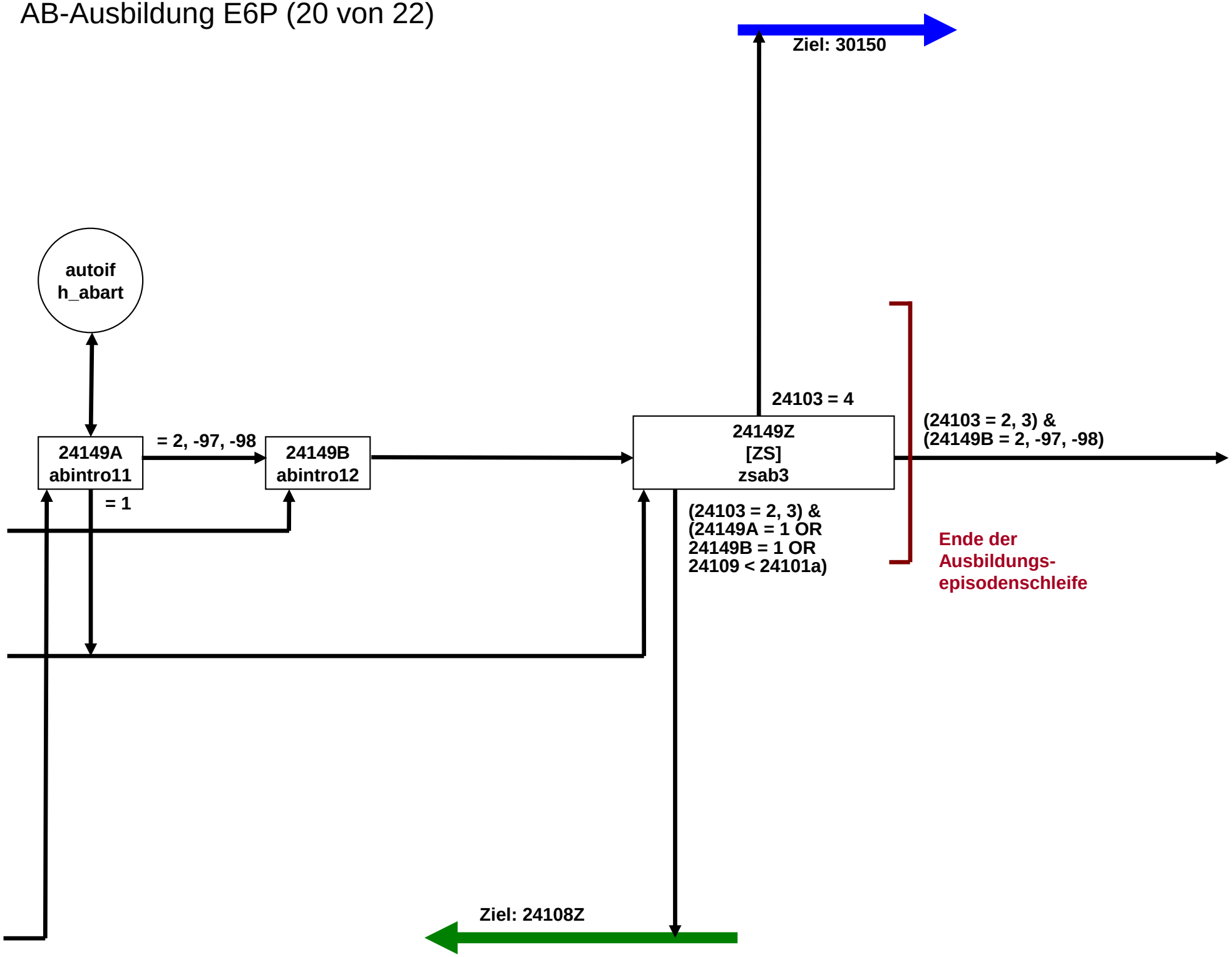

# AB-Ausbildung E6P (21 von 22)

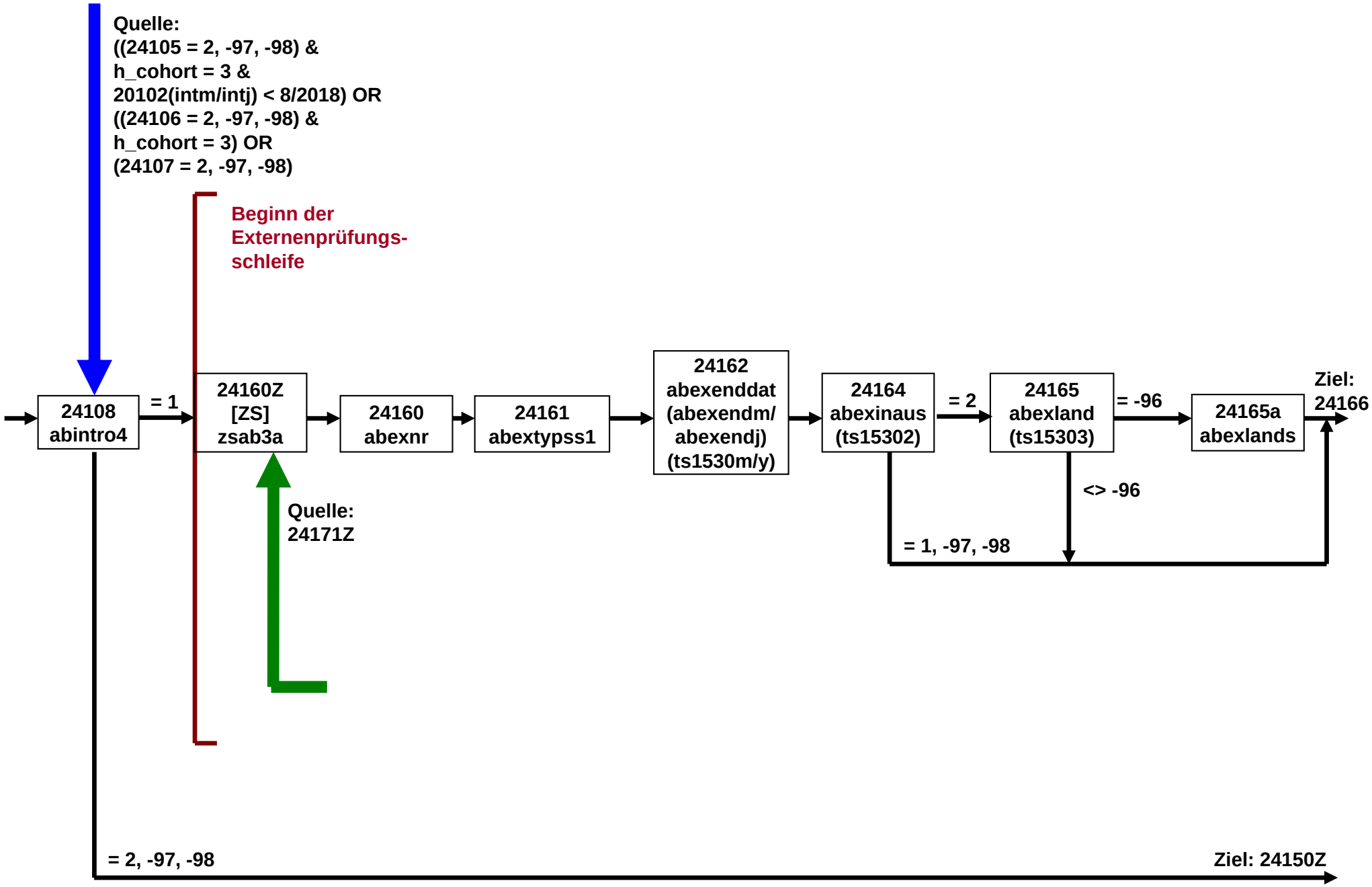

# AB-Ausbildung E6P (22 von 22)

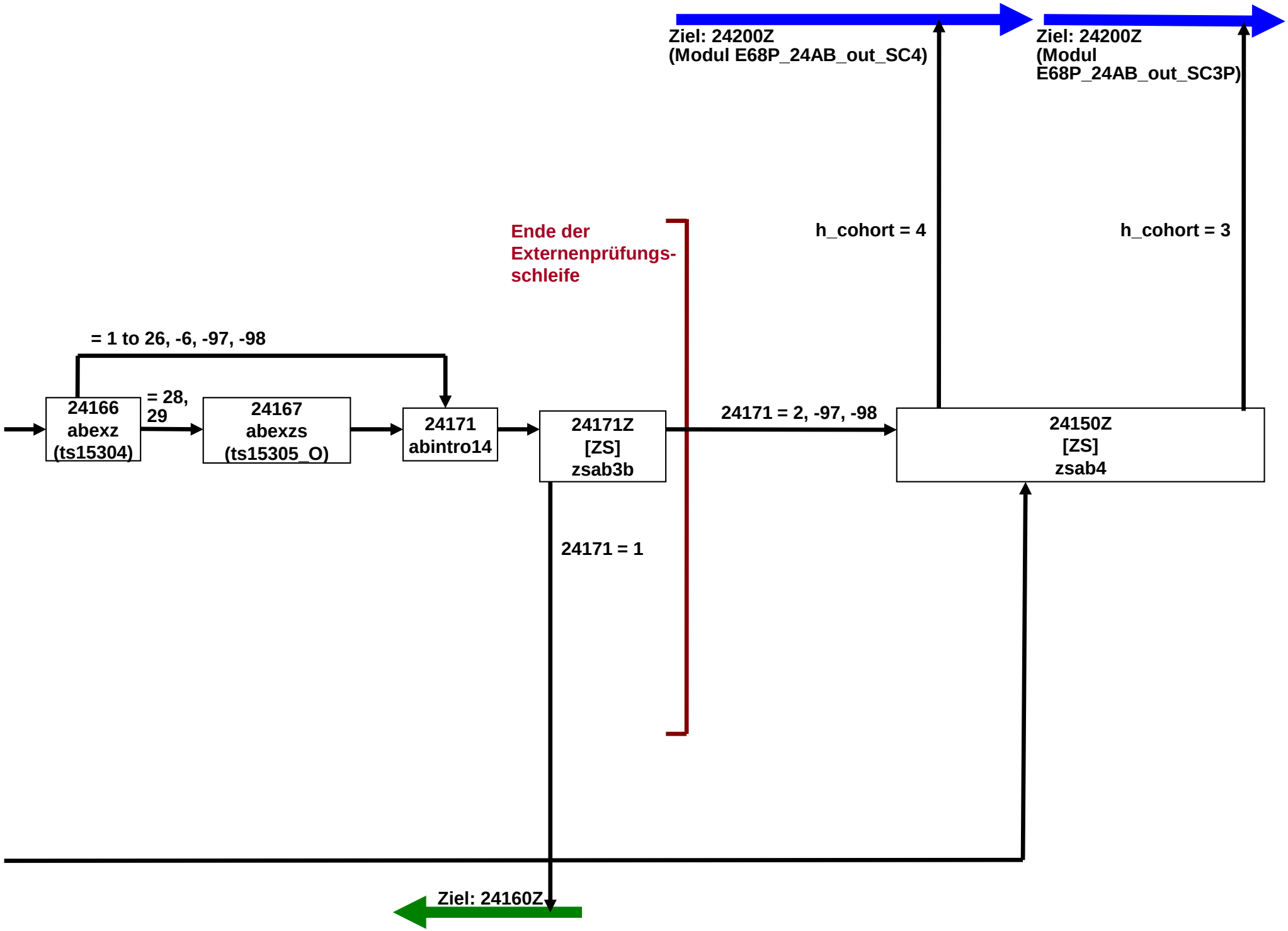

# 43bFehlAB_SC4 E6P (1 von 1)

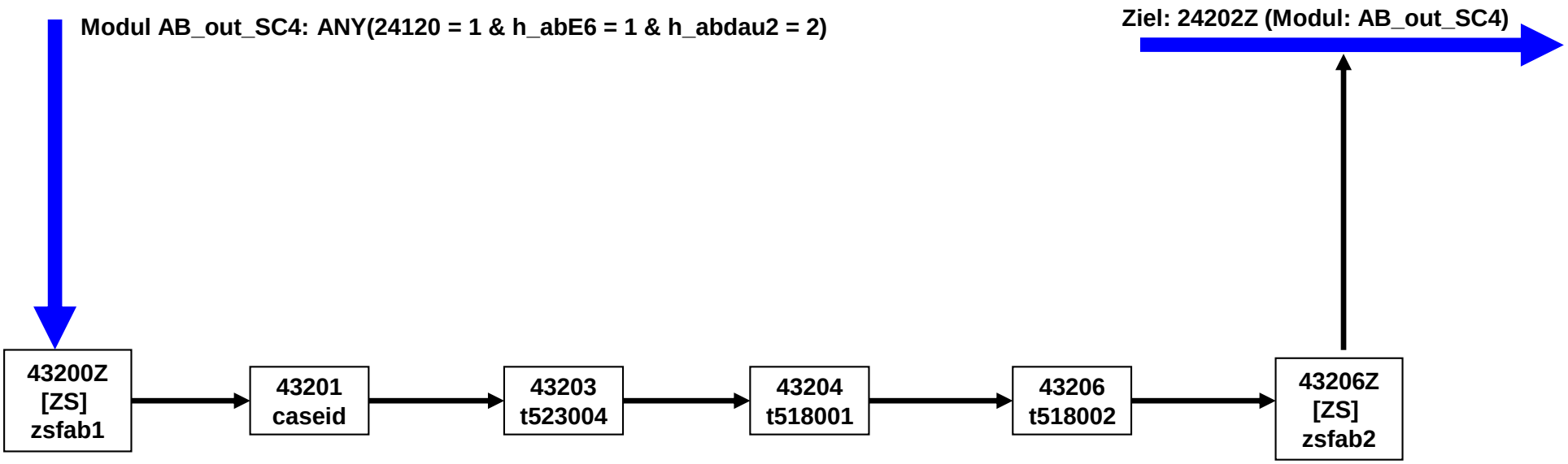

# 22AS_in_SC4
# Schuleingangssteuerung E8P

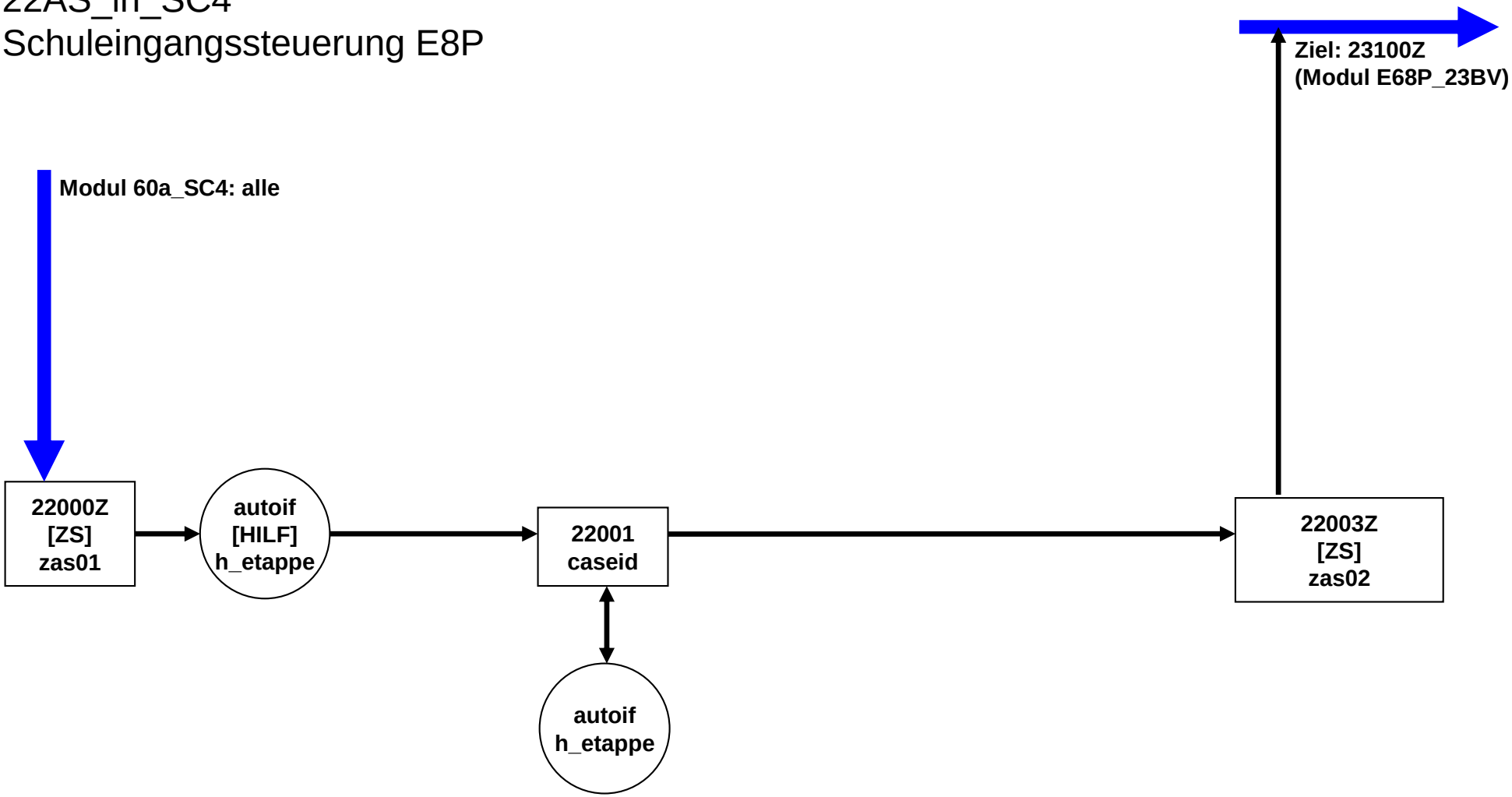

# 22AS_out_SC4 Schulausgangssteuerung E8P

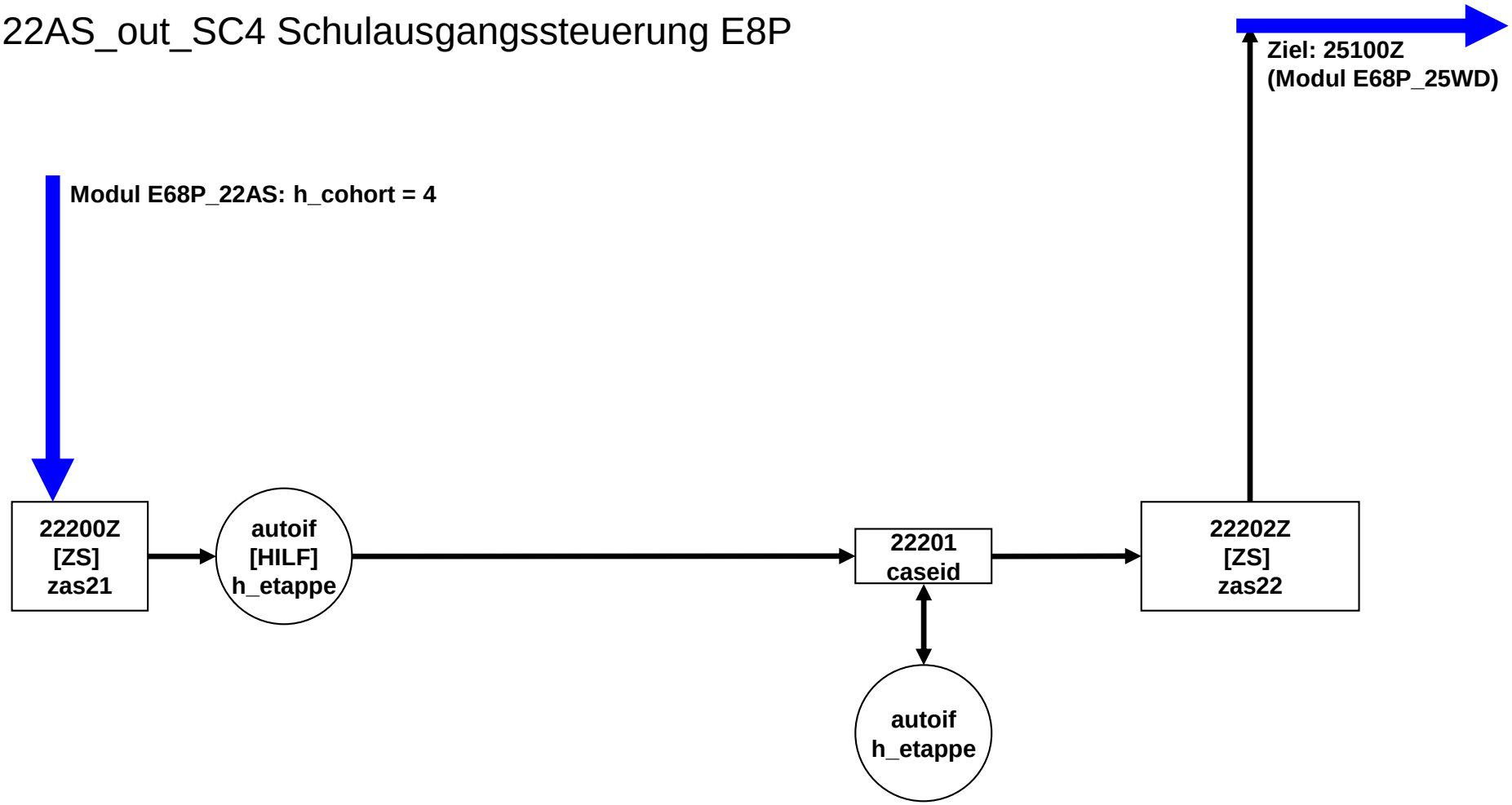

# 23BV_out_SC4  Berufsvorbereitung Ausgangssteuerung E8P

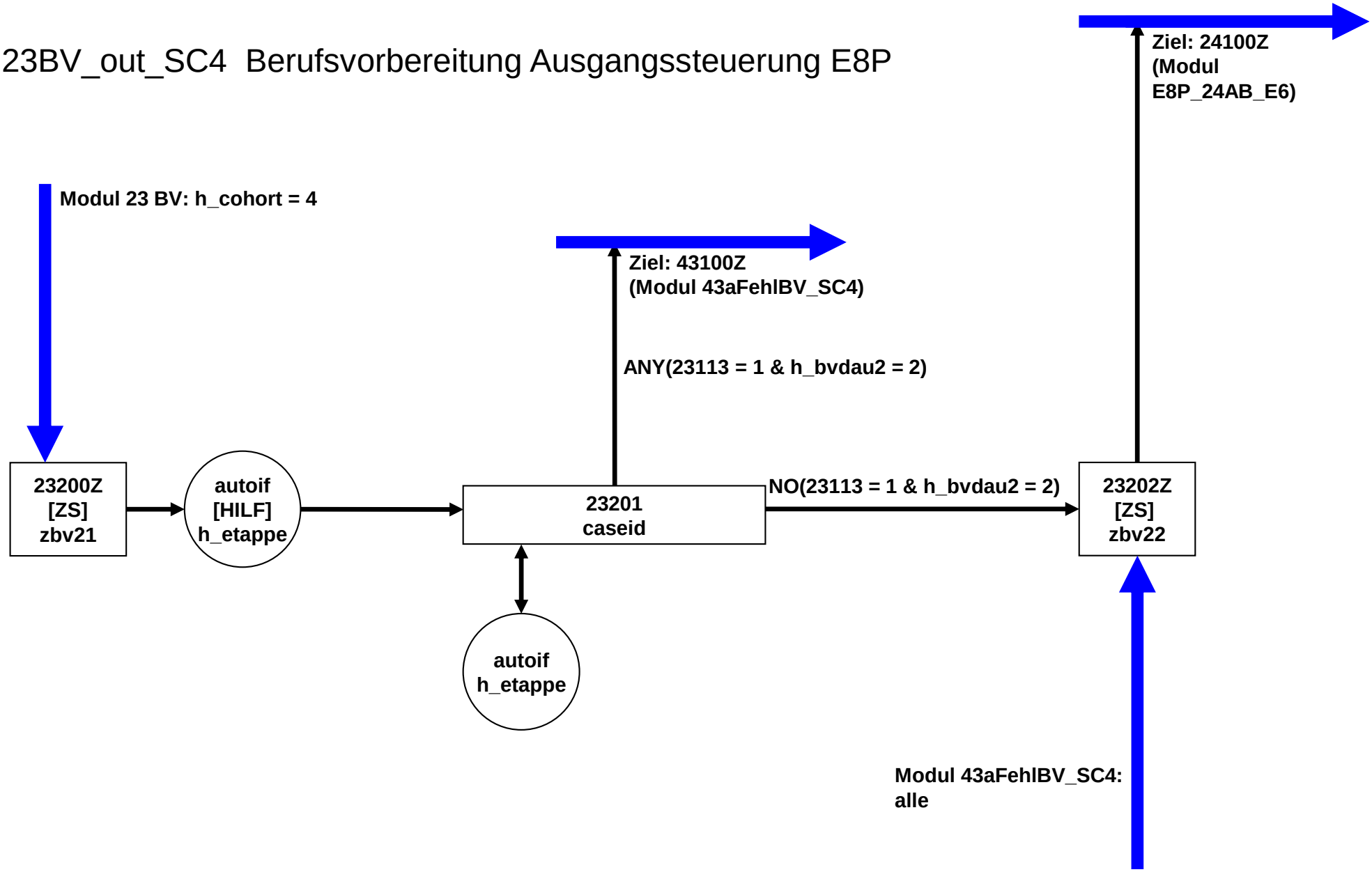

# 24AB_out_SC4 Ausbildung Ausgangssteuerung E8P

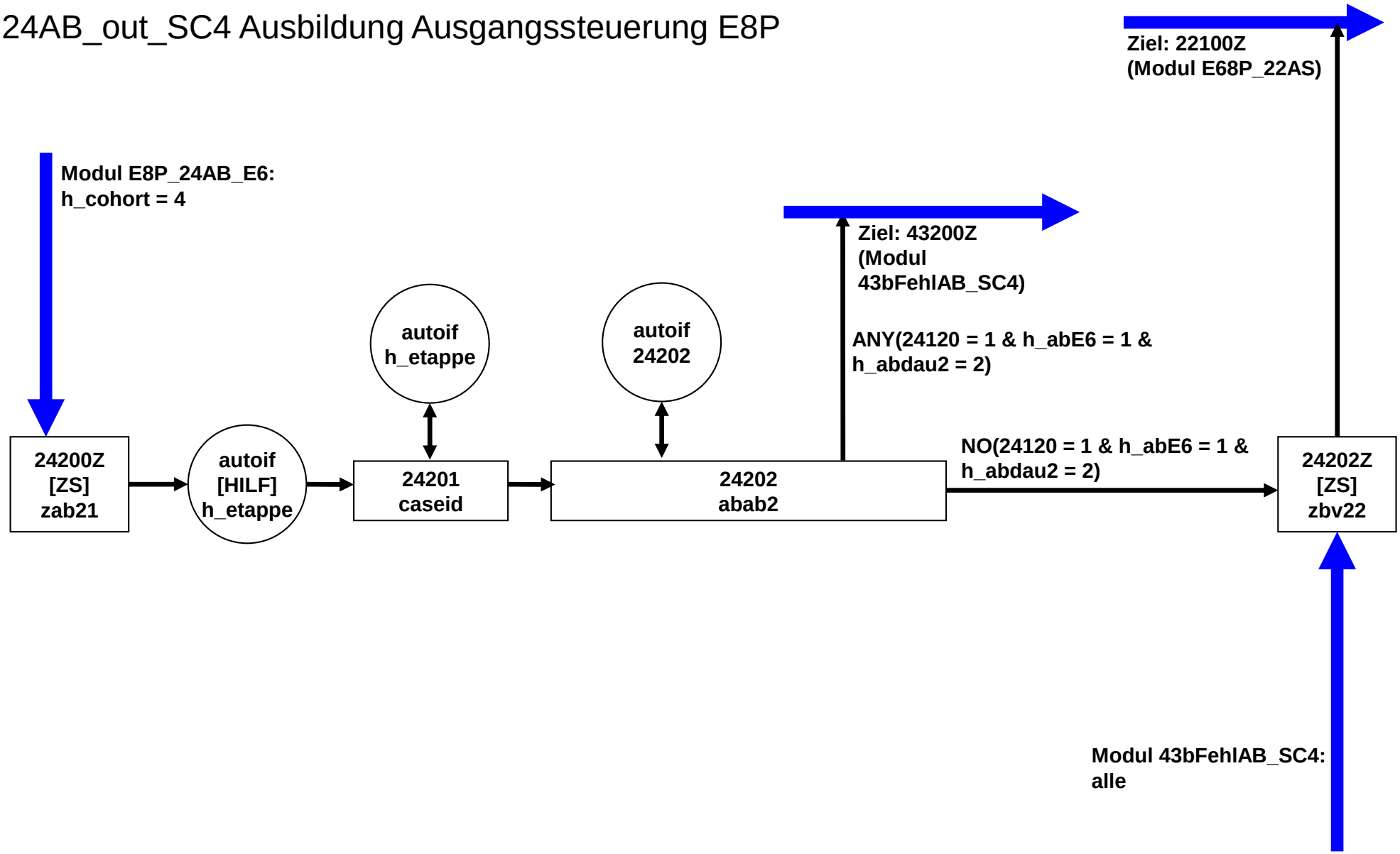

# 25WD_out_SC4  Wehrdienst Ausgangssteuerung E8P

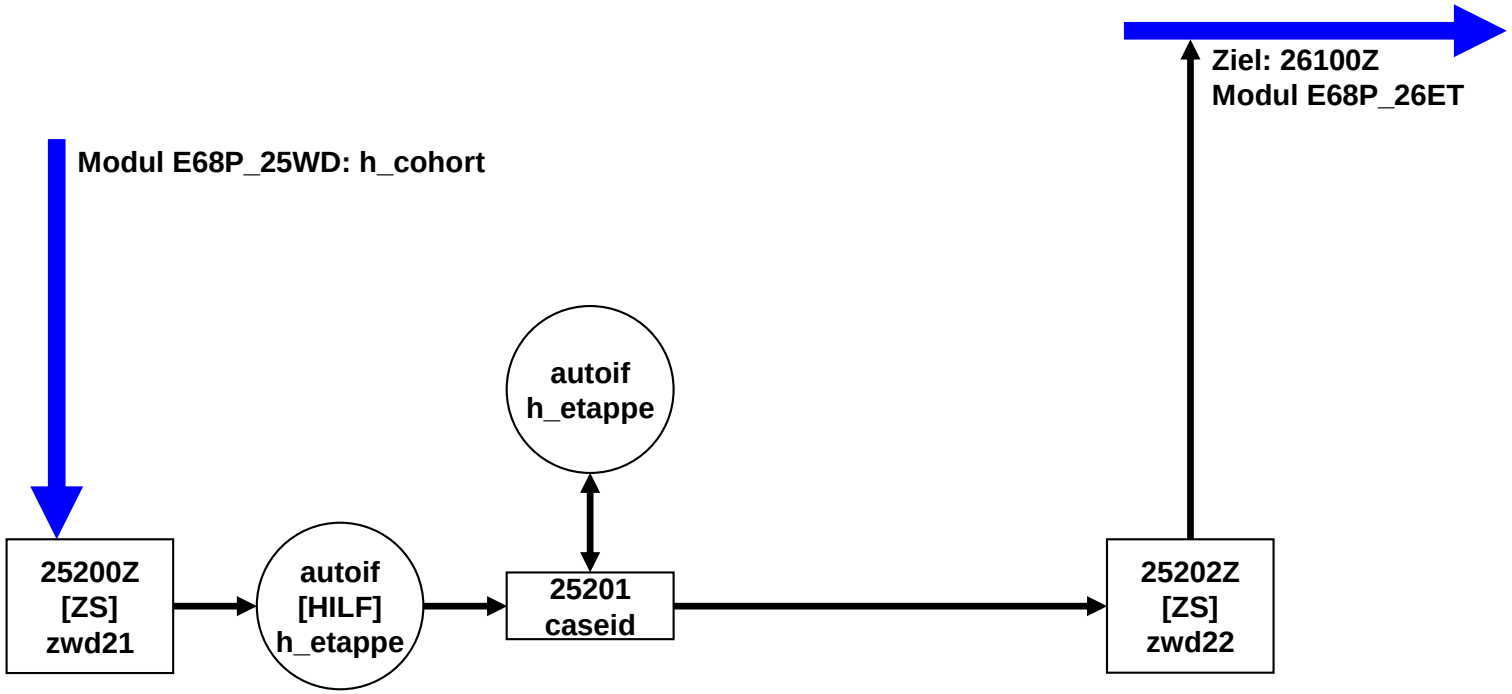

# 26ET_out_SC4 Erwerbstätigkeit Ausgangssteuerung E8P

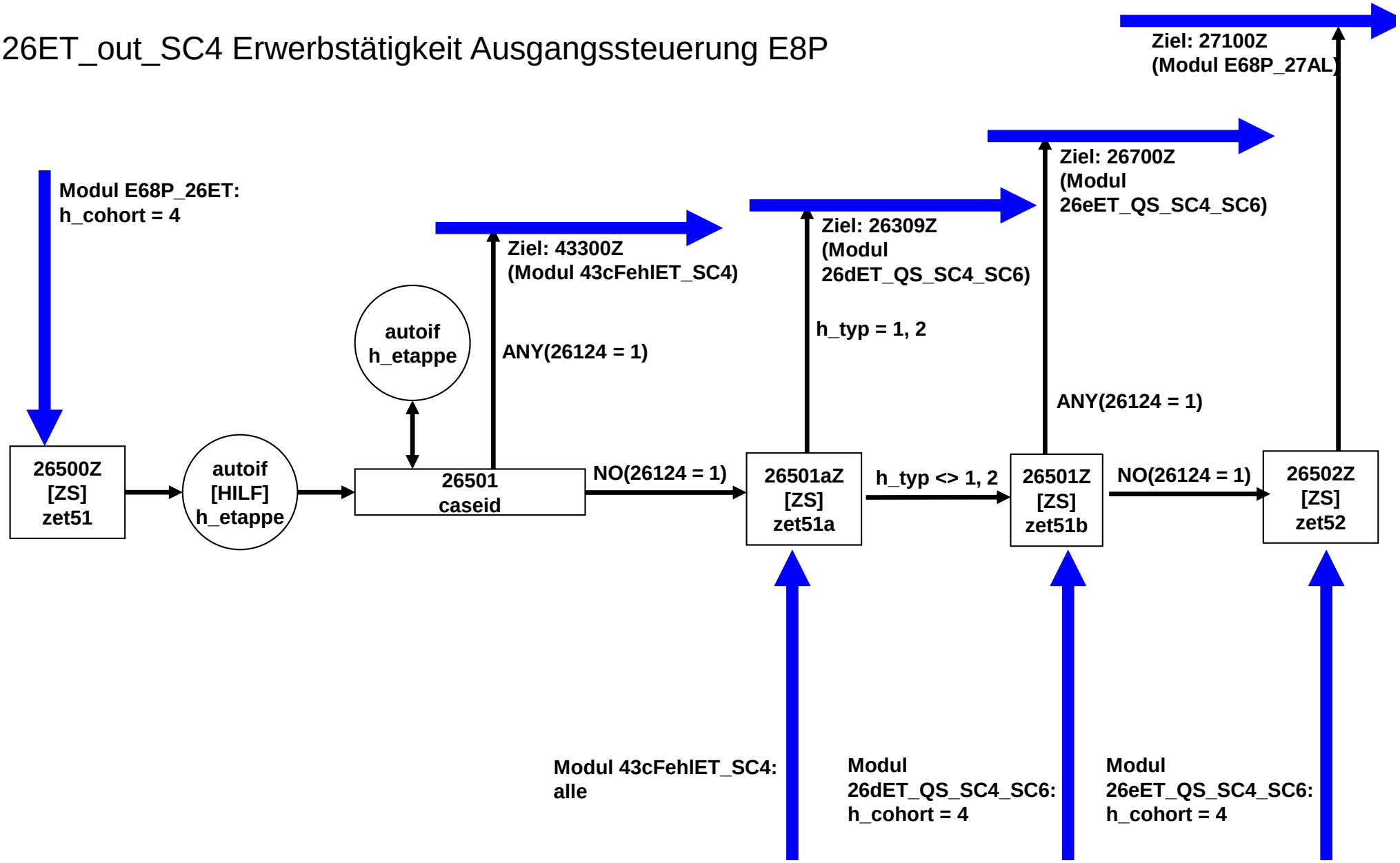

# 27AL_out_SC4 Arbeitslosigkeit Ausgangssteuerung E8P

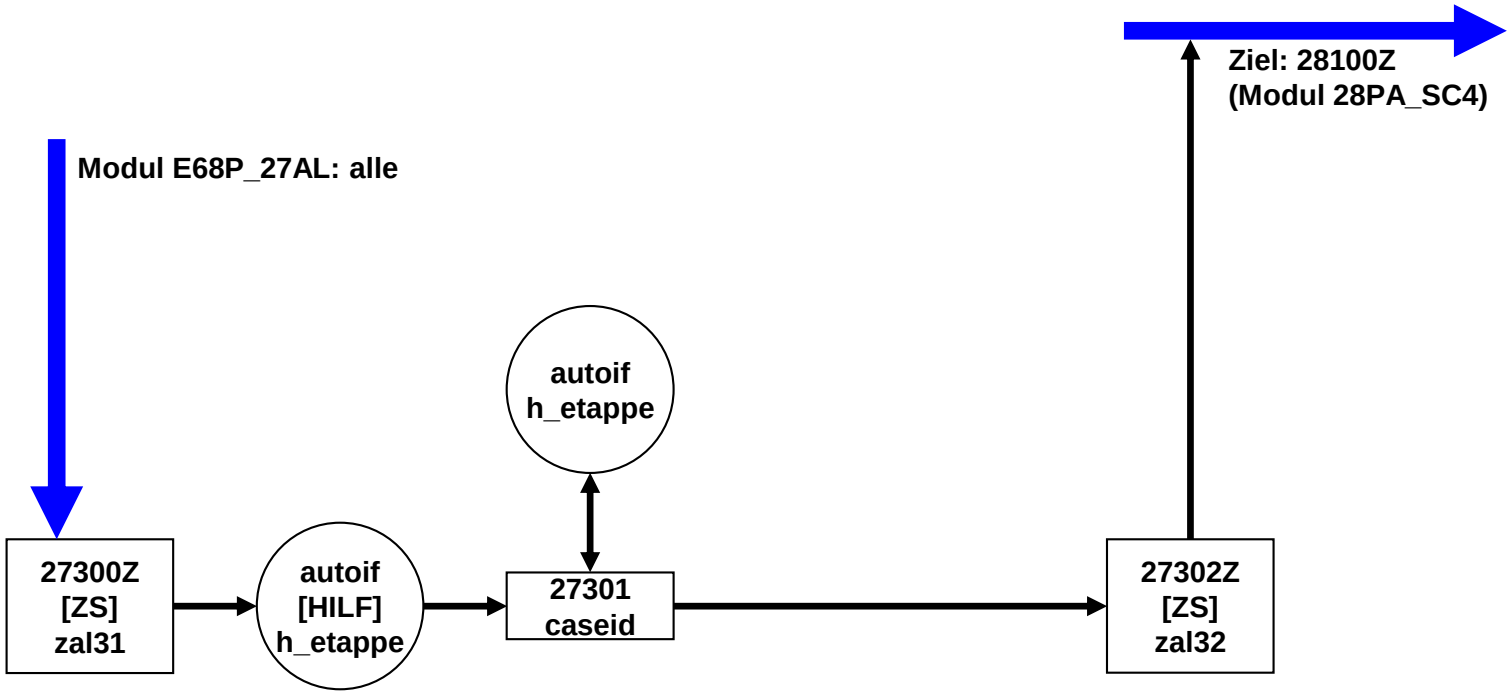

# 28PA_out_SC4 Arbeitslosigkeit Ausgangssteuerung E8P

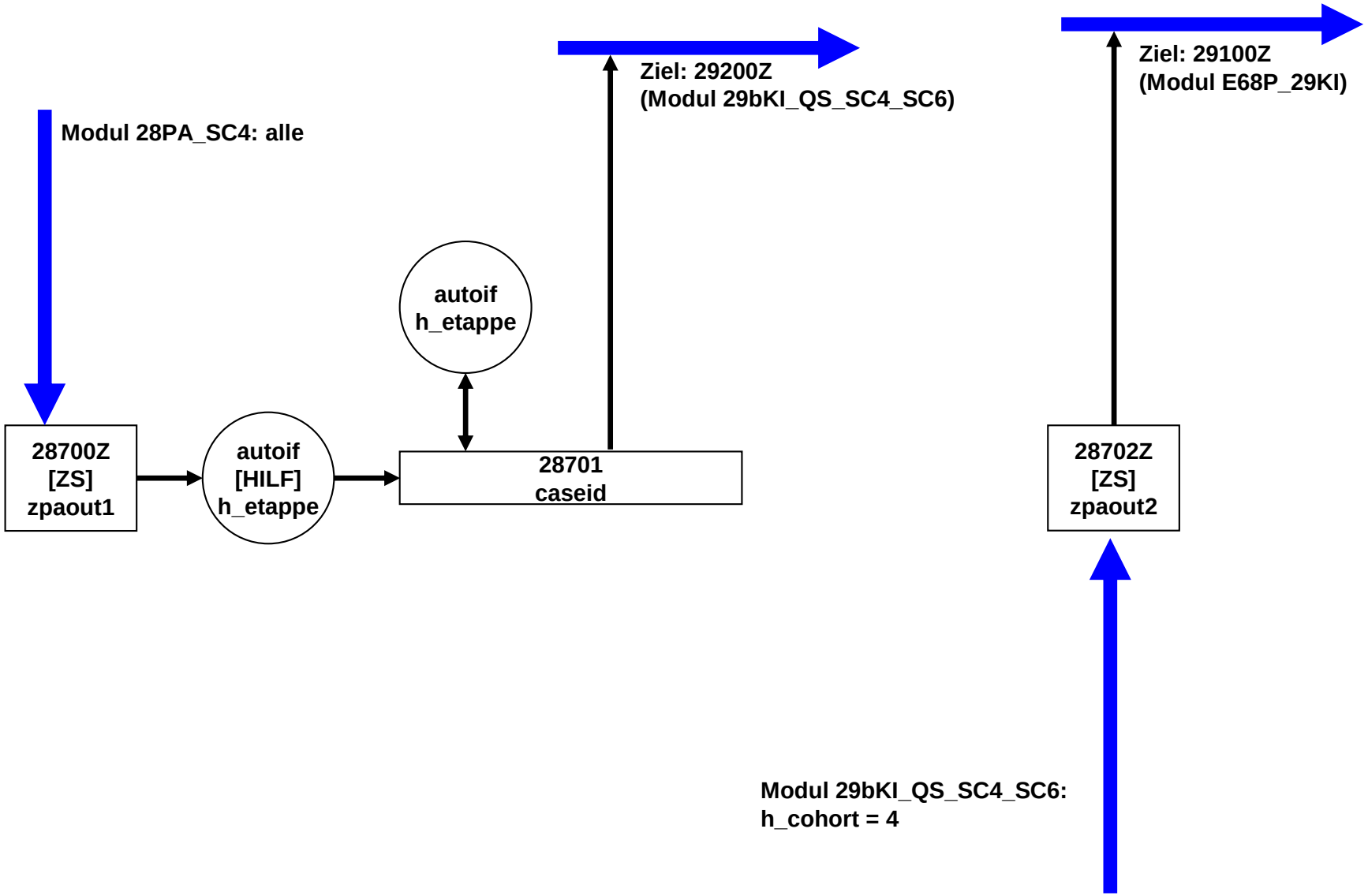

# 29KI_out_SC4 Kinder Ausgangssteuerung E8P

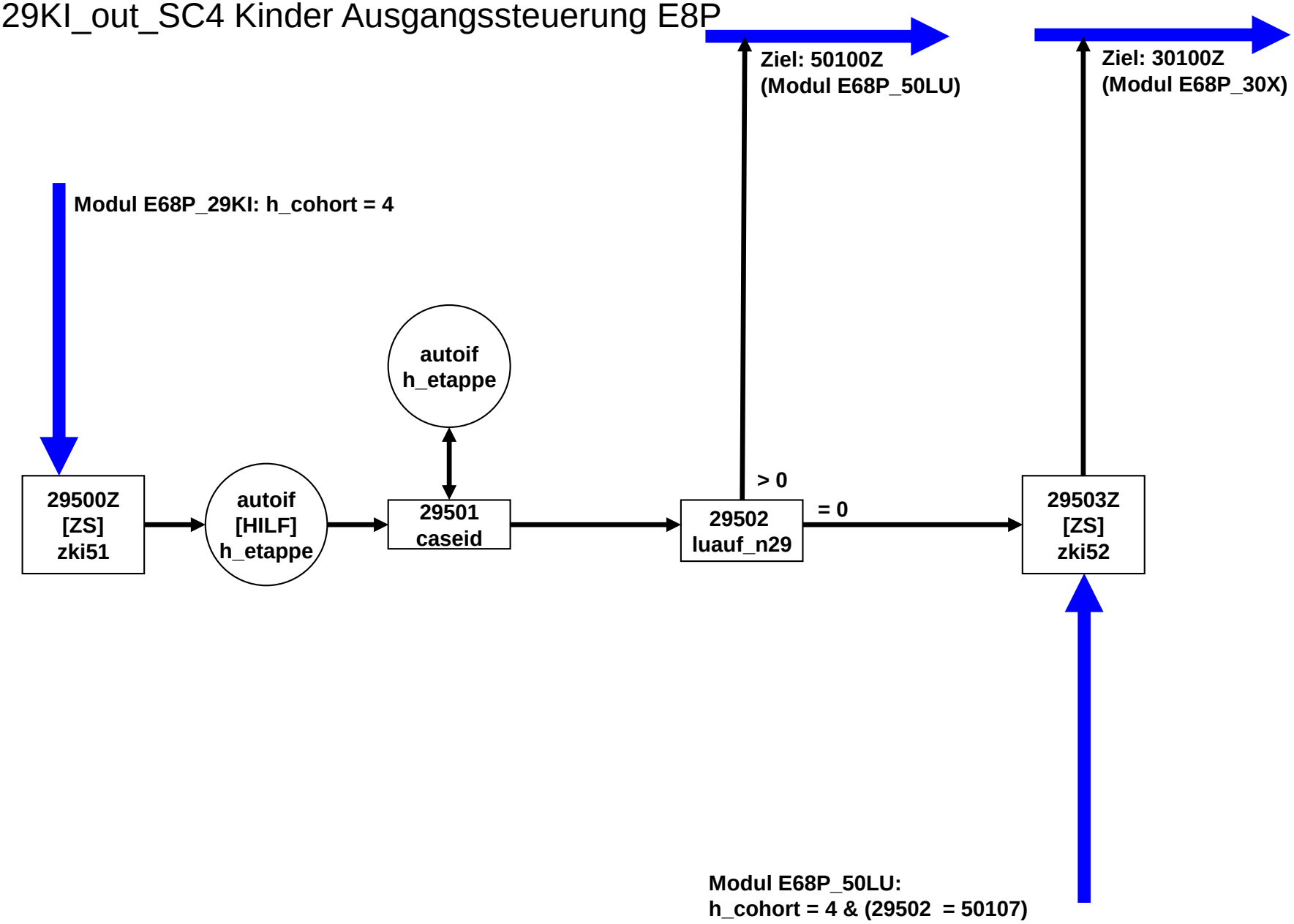

# 30X_out X-Modul_SC4
# Ausgangssteuerung E8P (1 von 4)

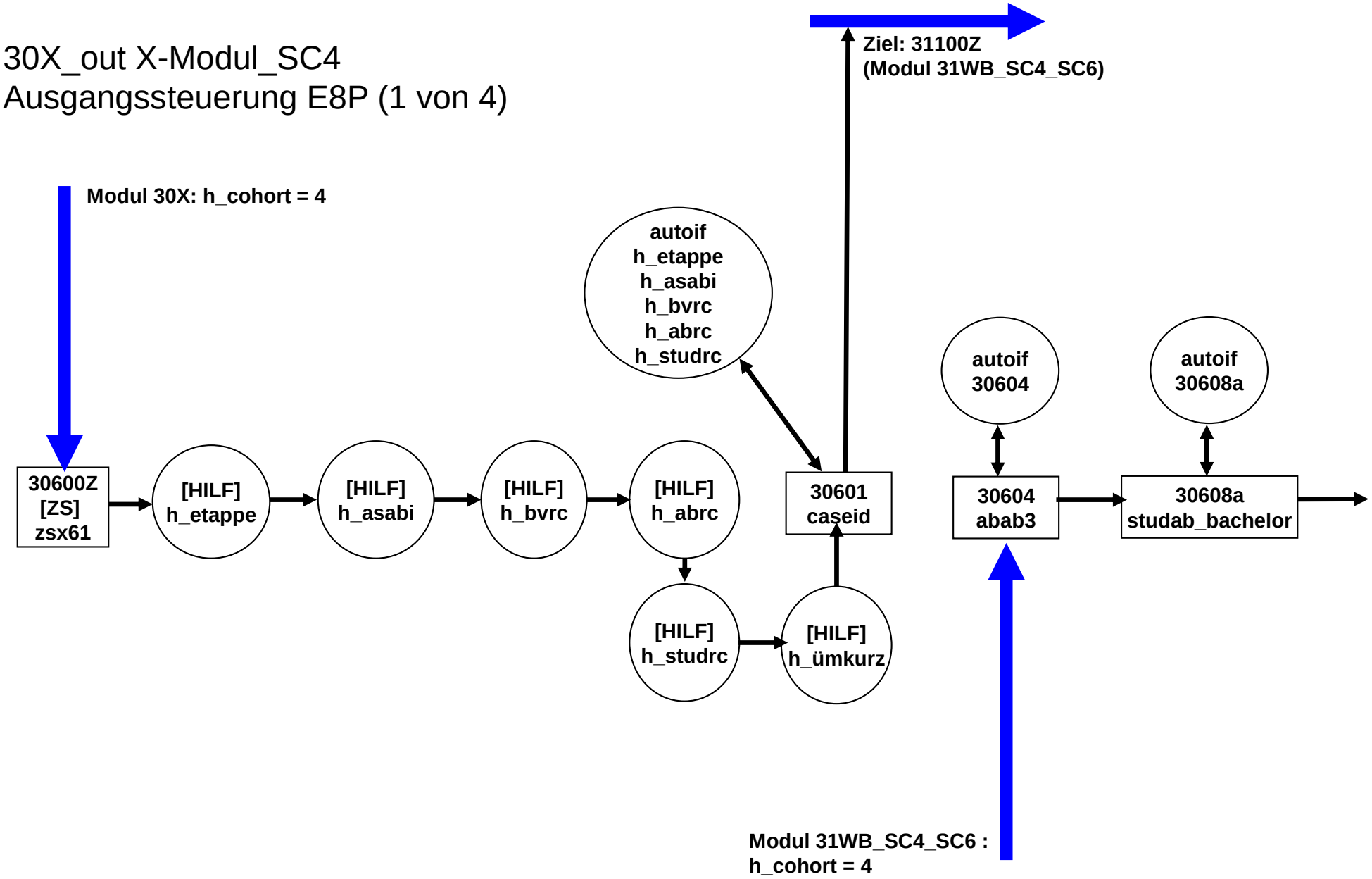

# 30X_out X-Modul_SC4
## Ausgangssteuerung E8P (2 von 4)

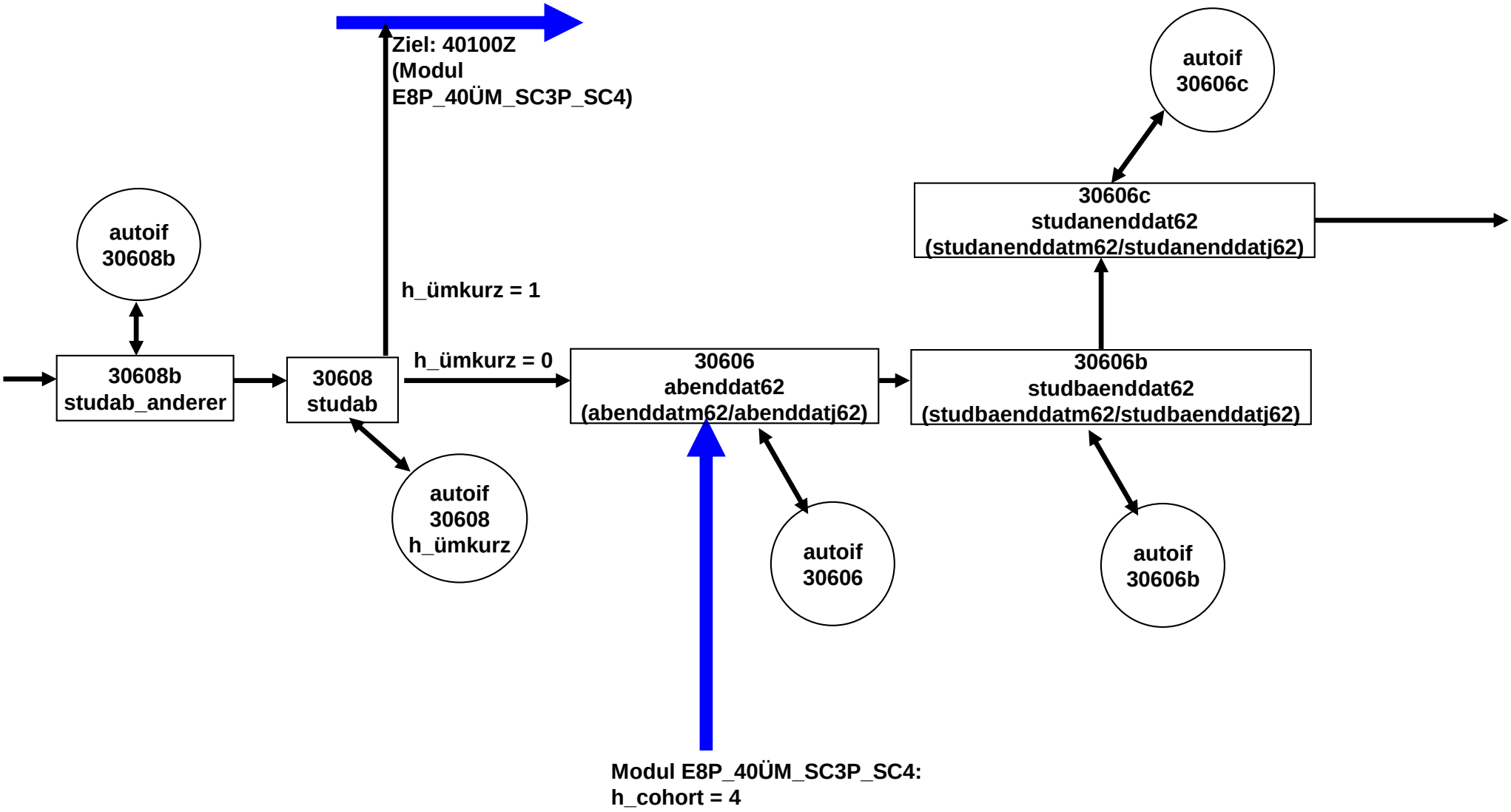

30X_out X-Modul_SC4
Ausgangssteuerung E8P (3 von 4)

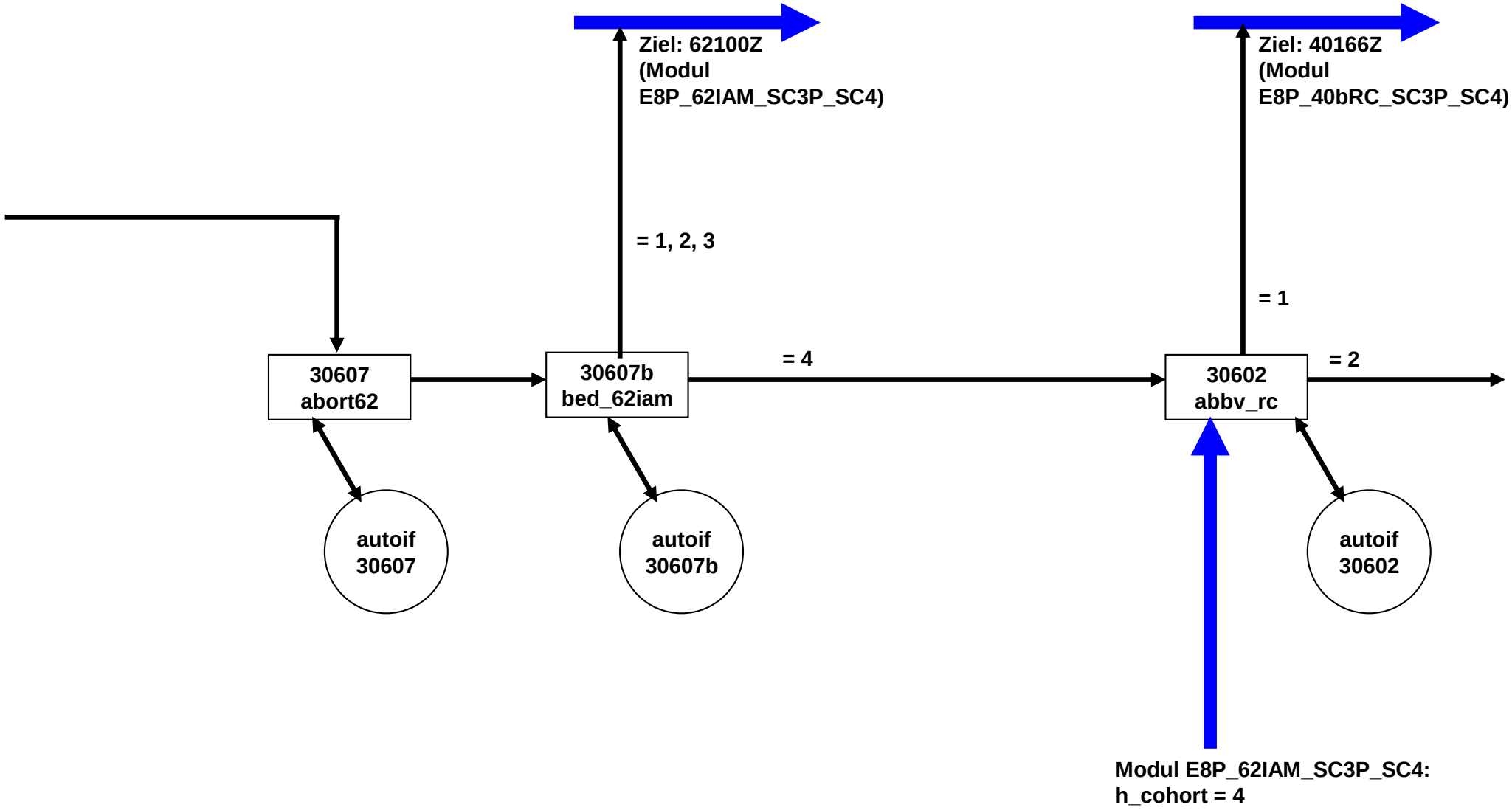

# 30X_out X-Modul_SC4
## Ausgangssteuerung E8P (4 von 4)

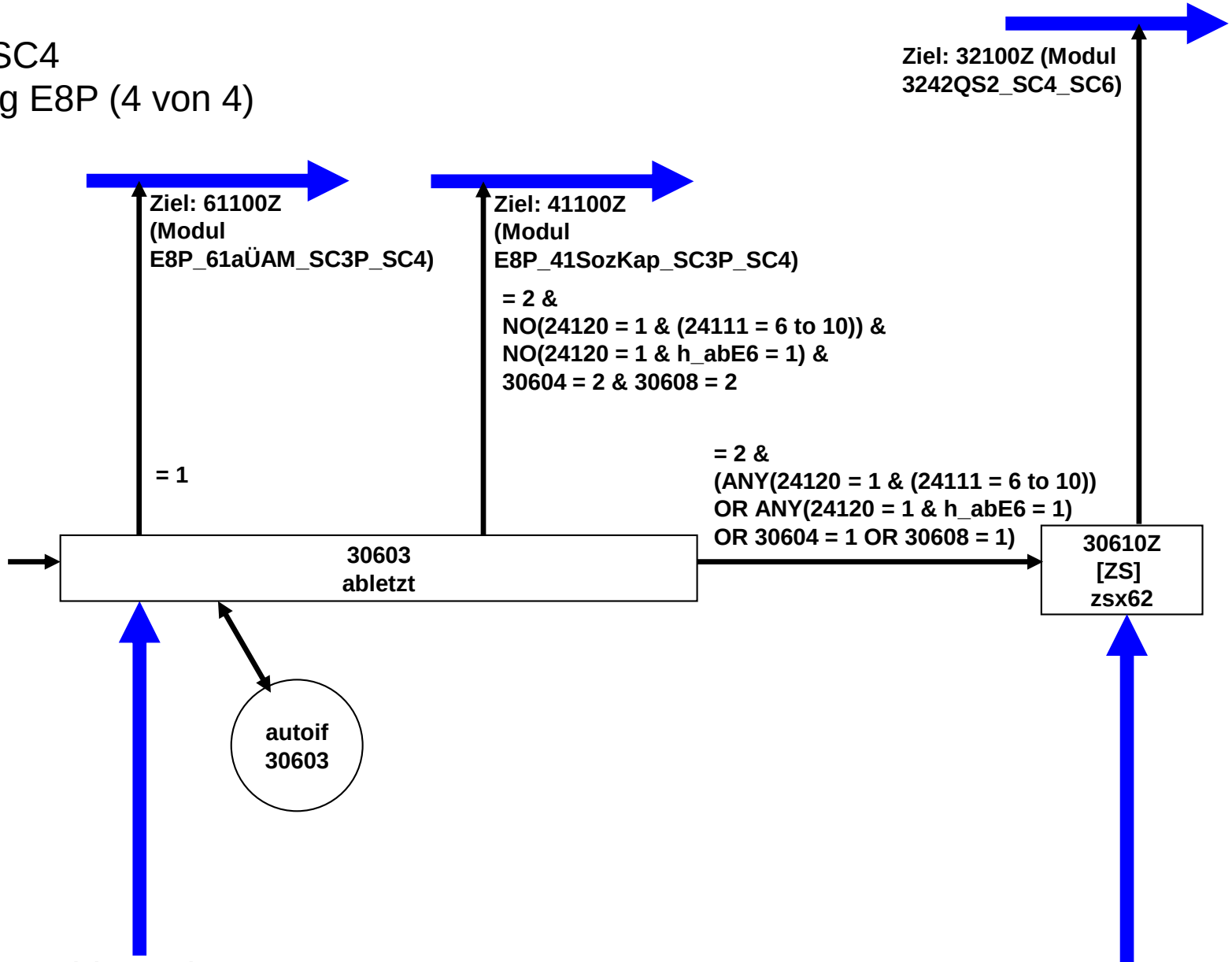

# AS-Schule E68P (1 von 17)

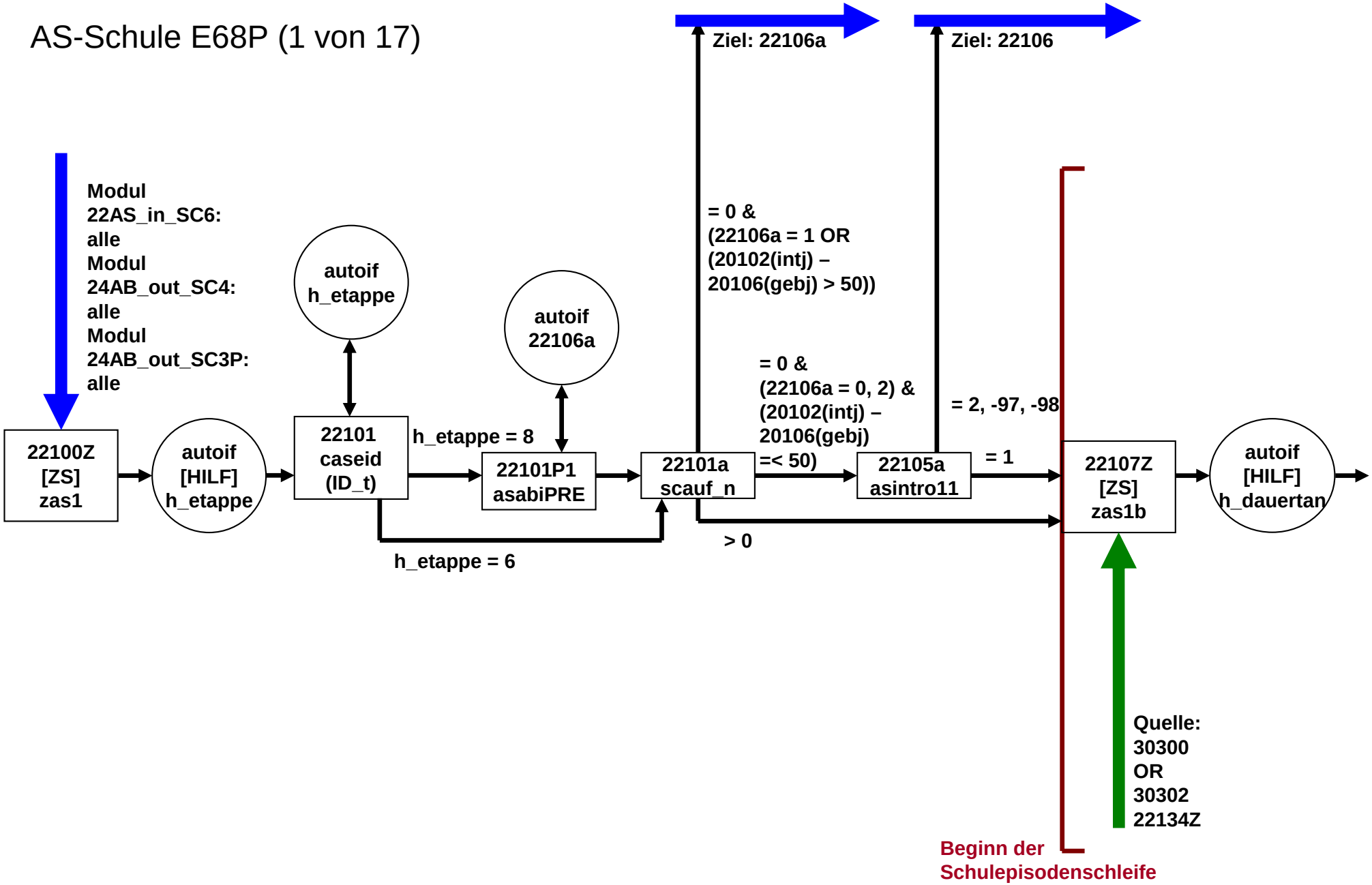

# AS-Schule E68P (2 von 17)

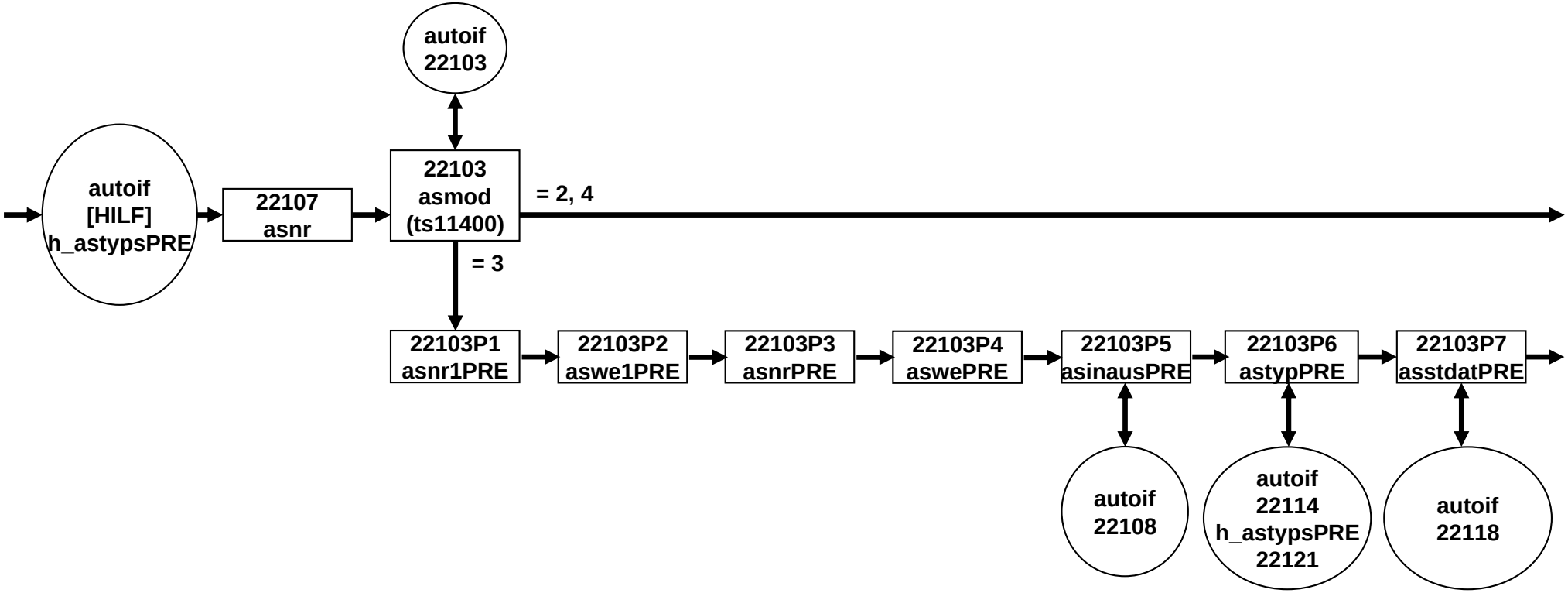

# AS-Schule E68P (3 von 17)

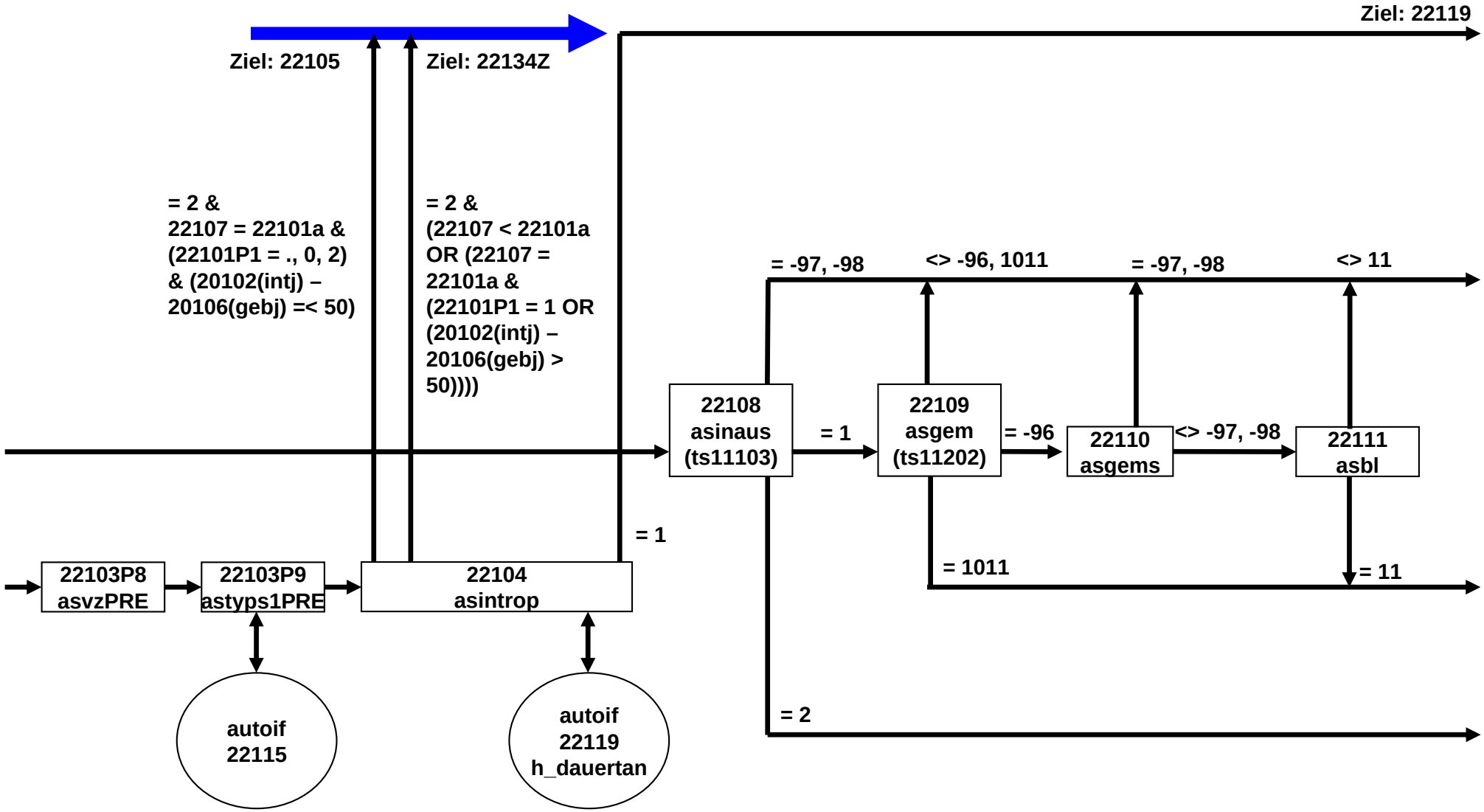

# AS-Schule E68P (4 von 17)

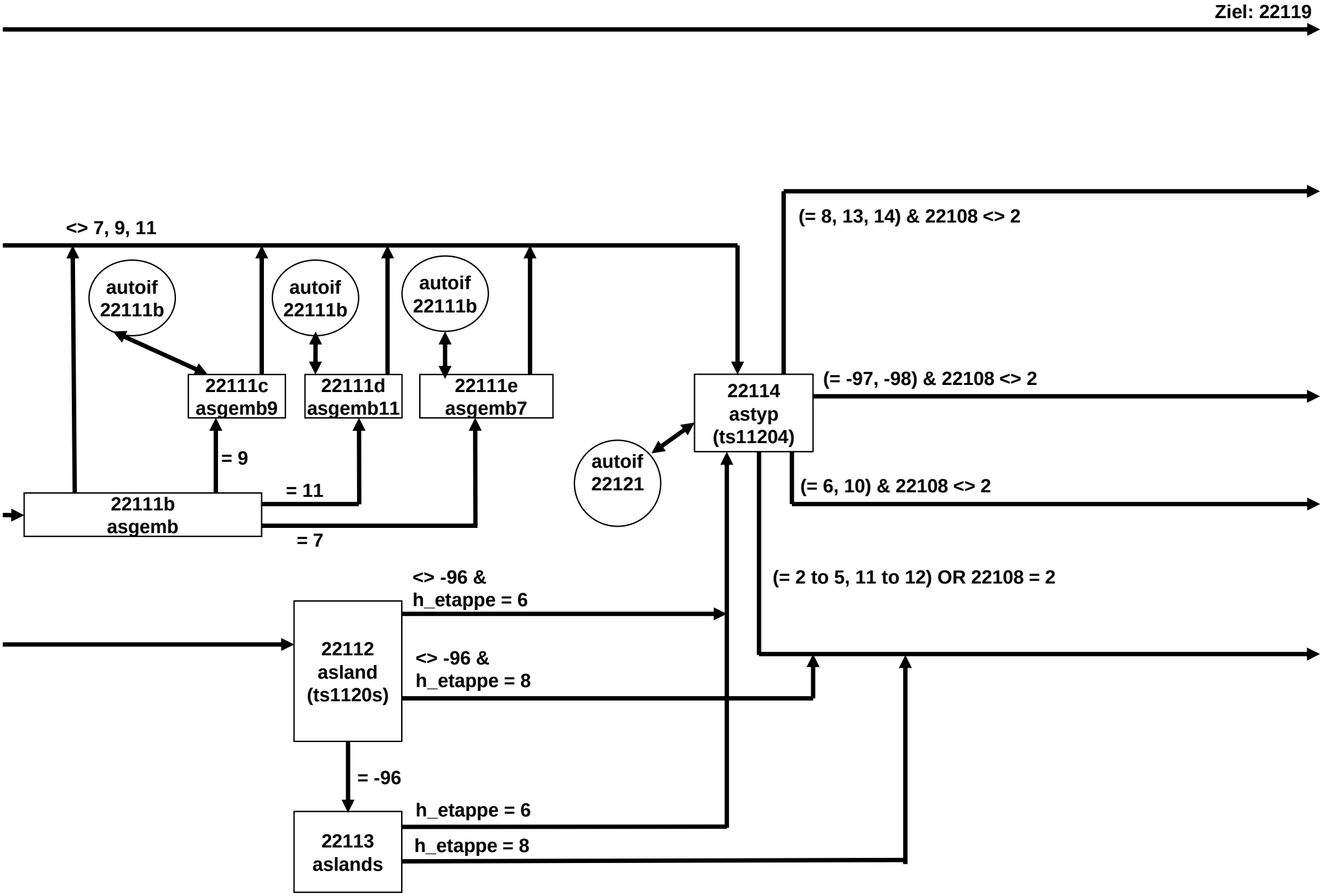

# AS-Schule E68P (5 von 17)

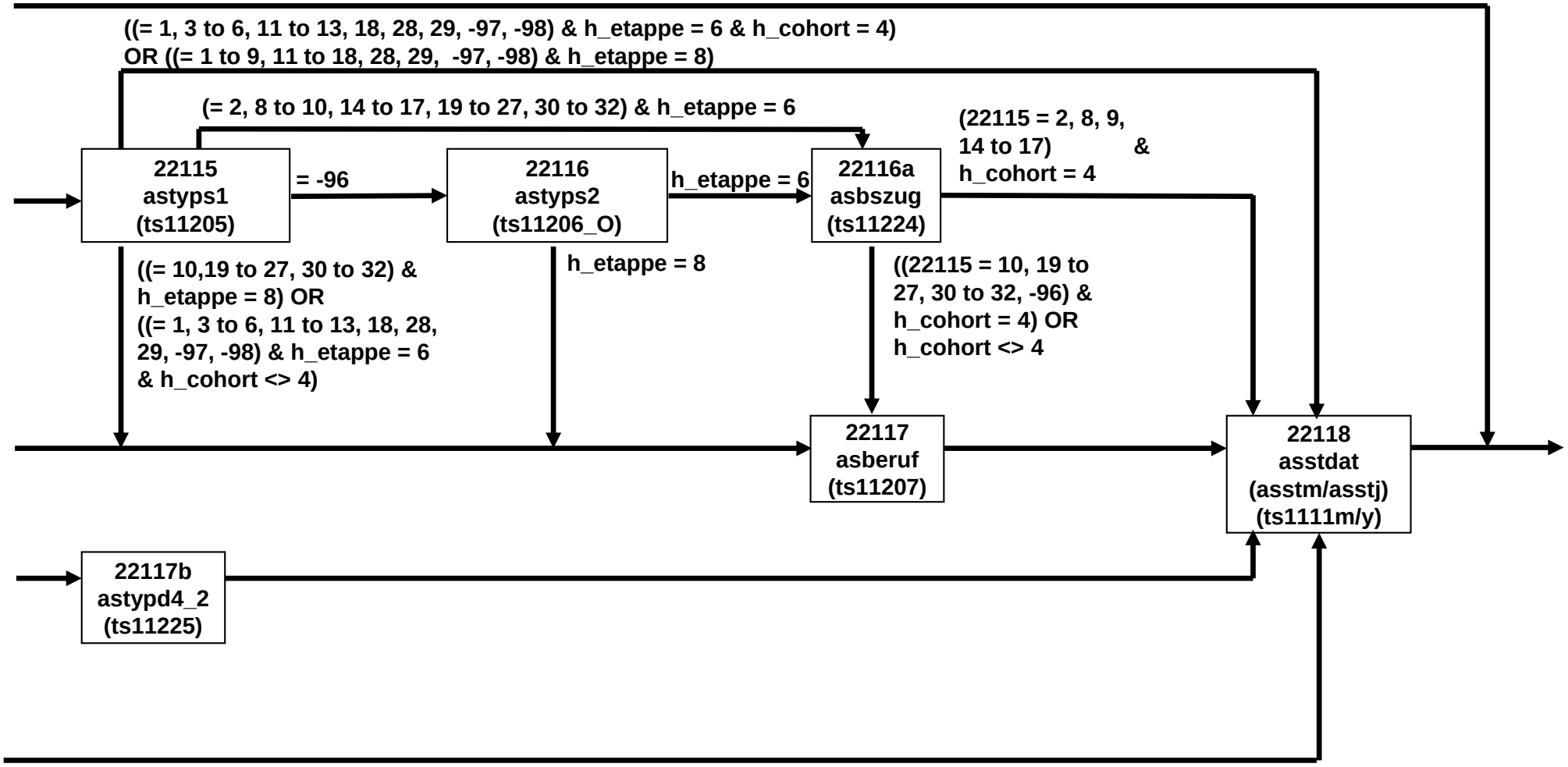

# AS-Schule E68P (6 von 17)

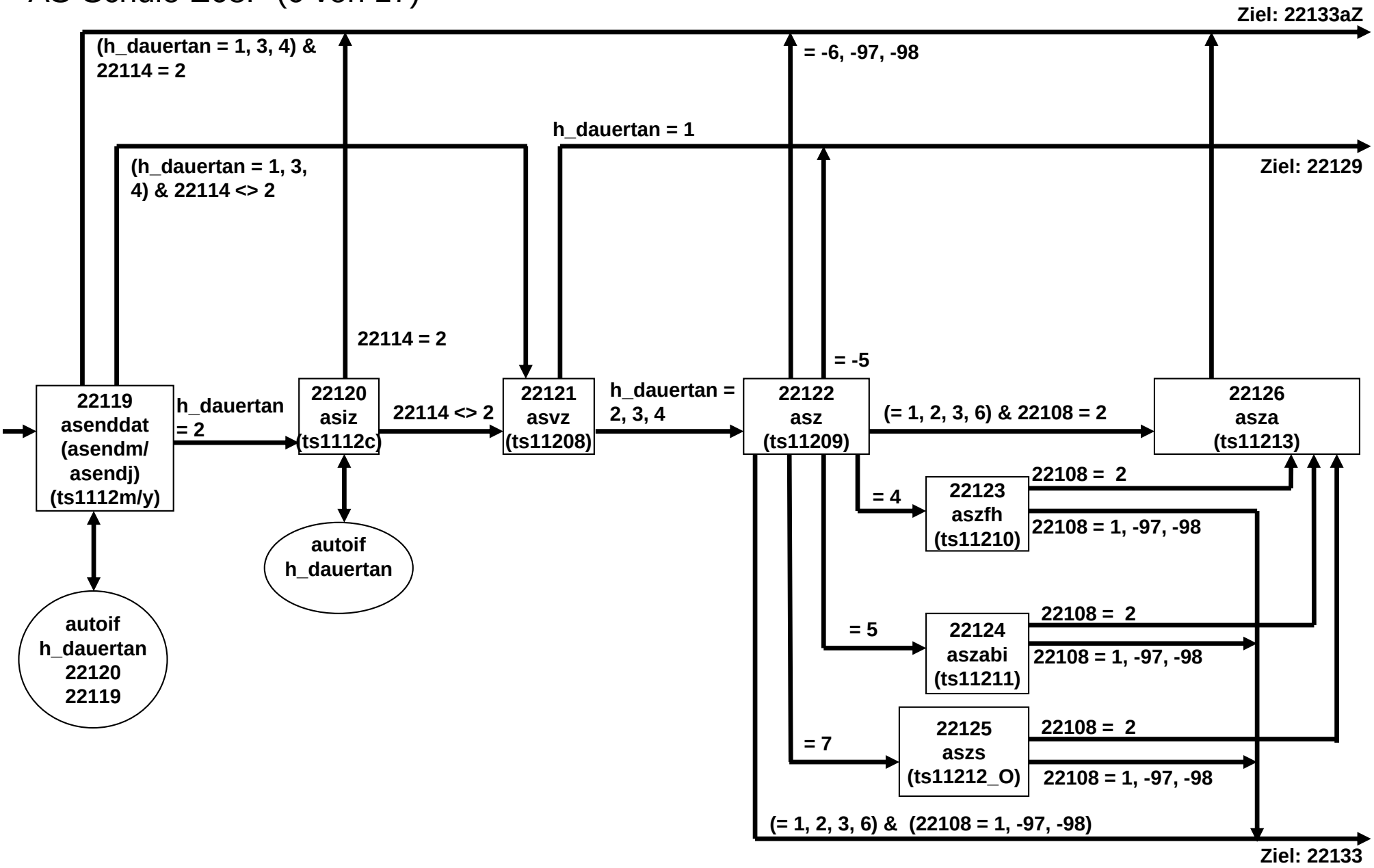

# AS-Schule E68P (7 von 17)

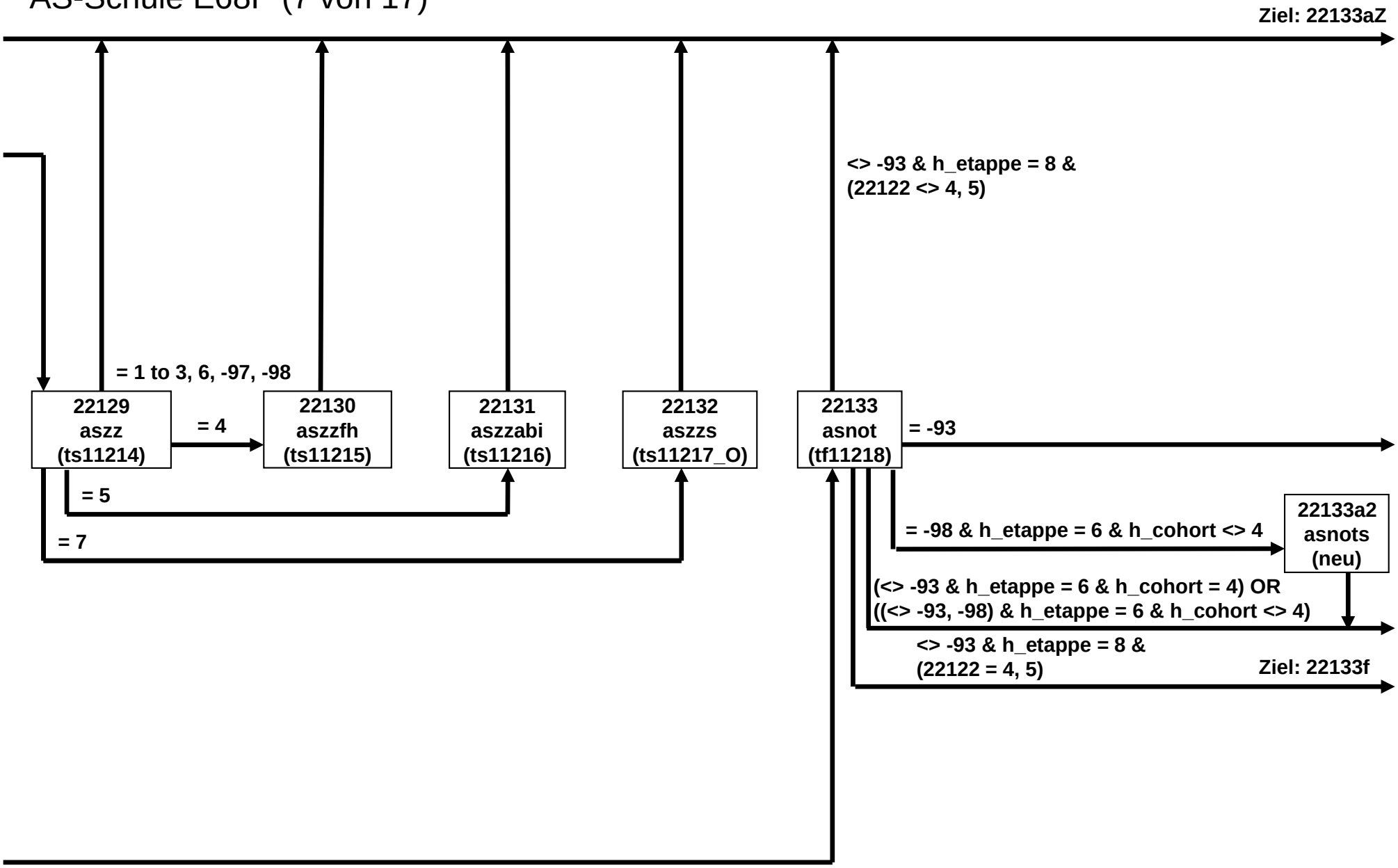

# AS-Schule E68P (8 von 17)

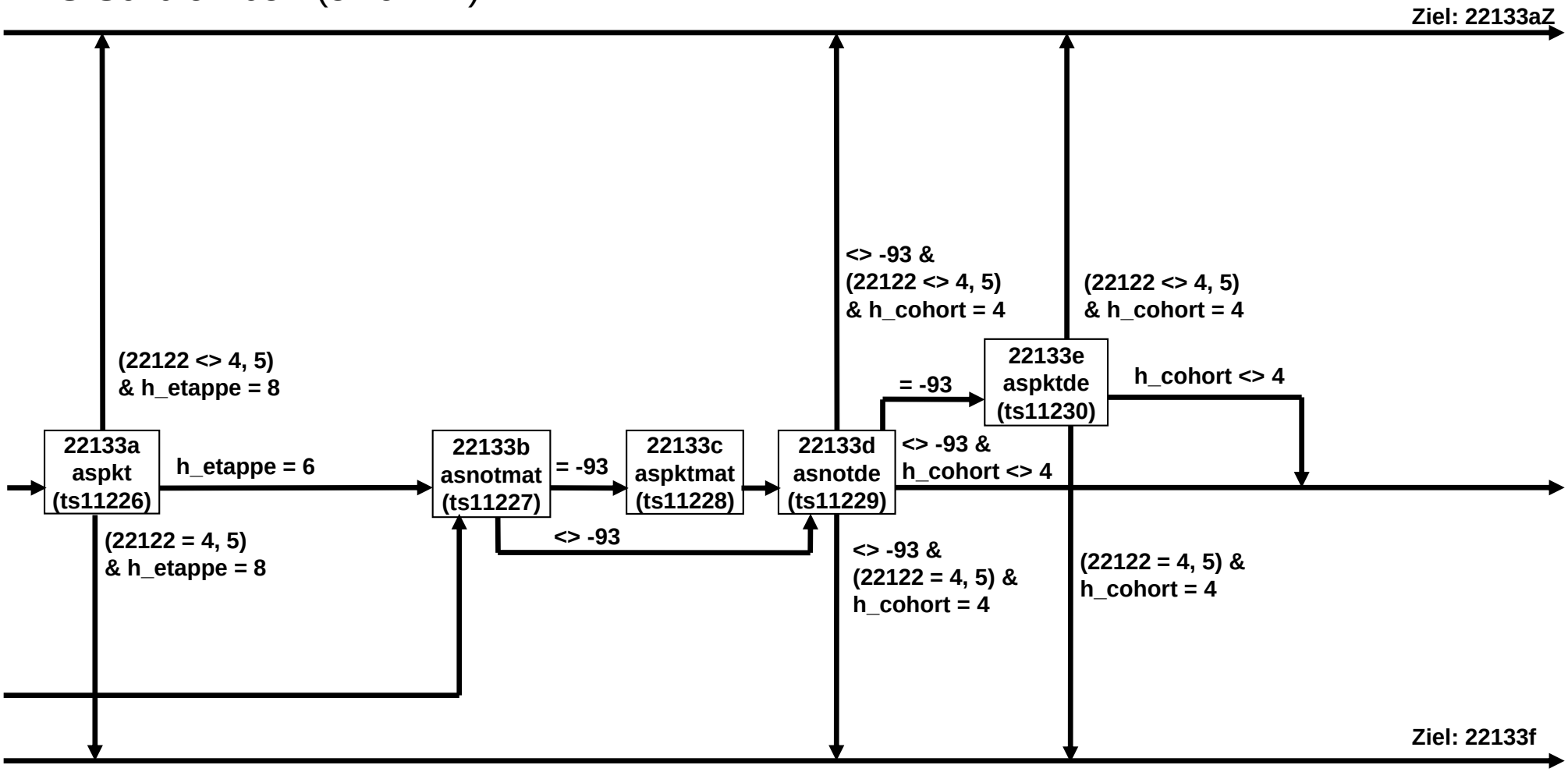

# AS-Schule E68P (9 von 17)

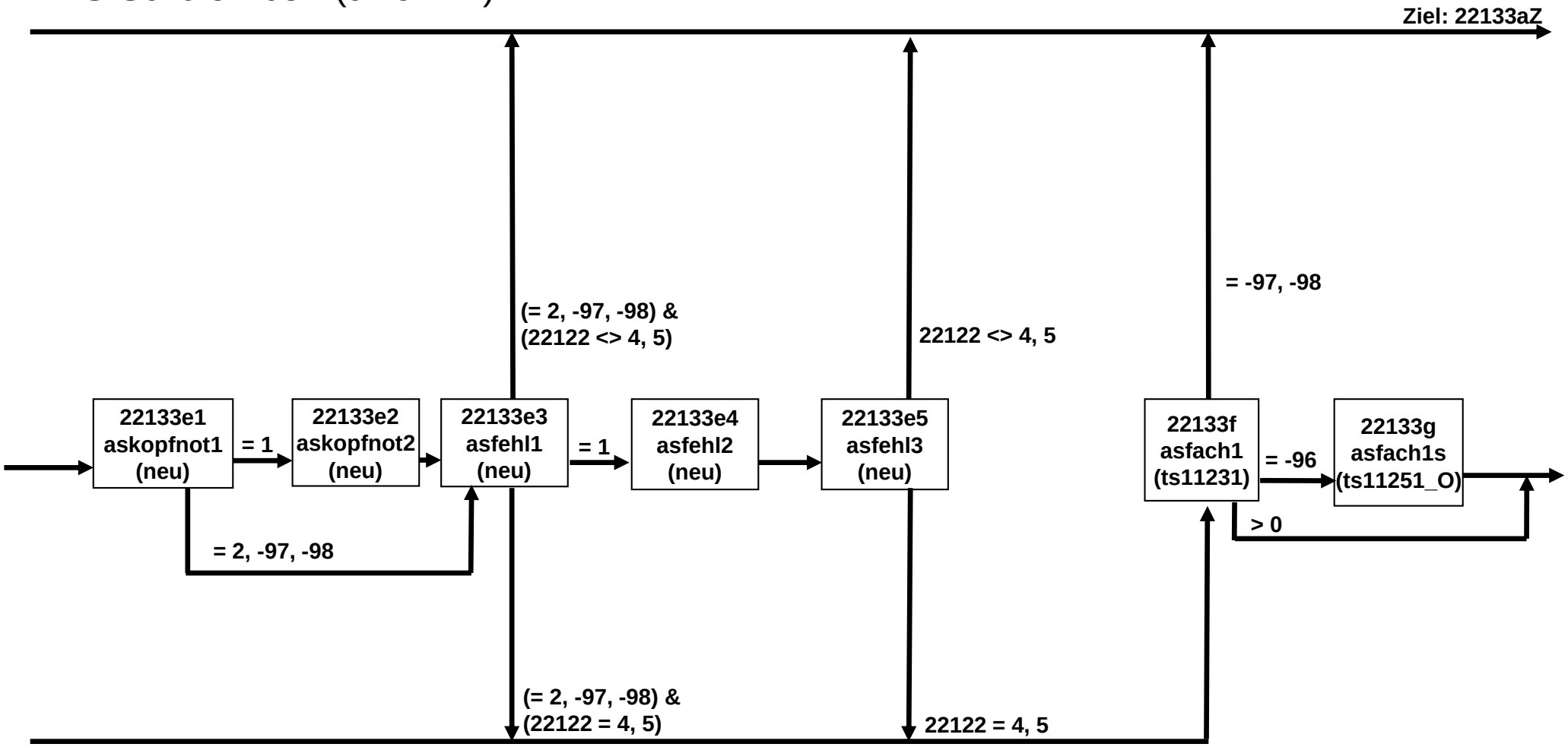

# AS-Schule E68P (10 von 17)

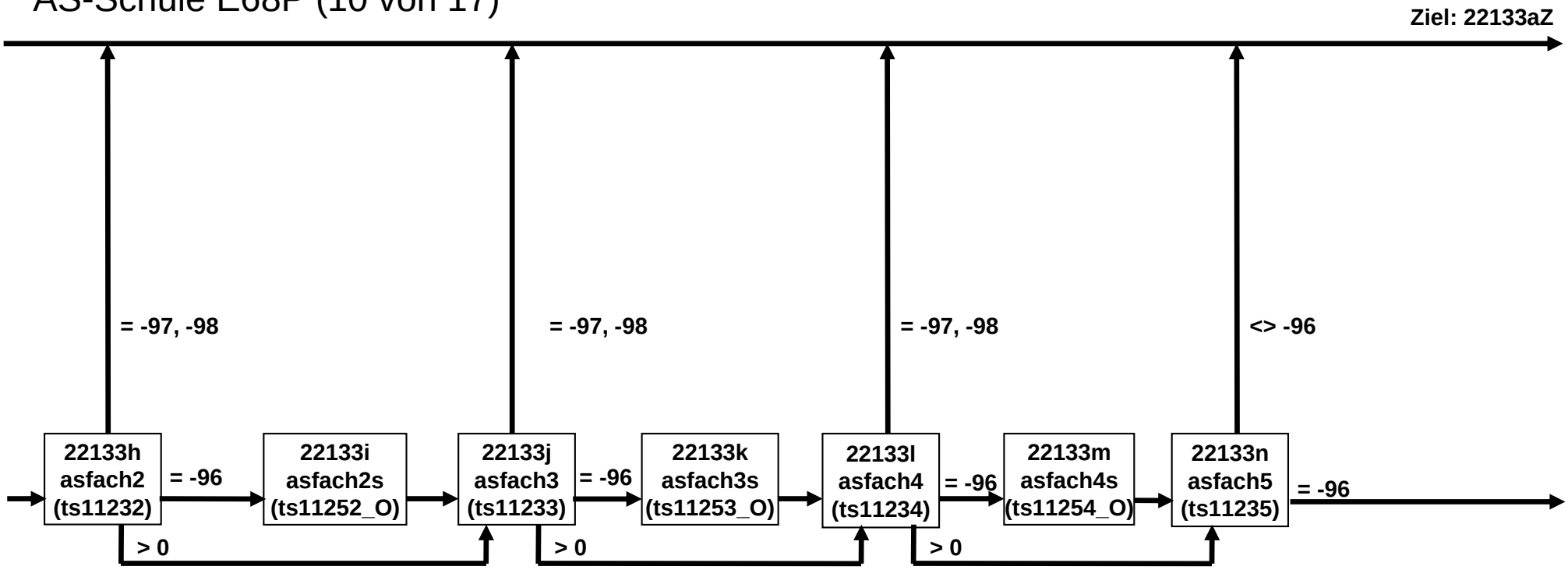

# AS-Schule E68P (11 von 17)

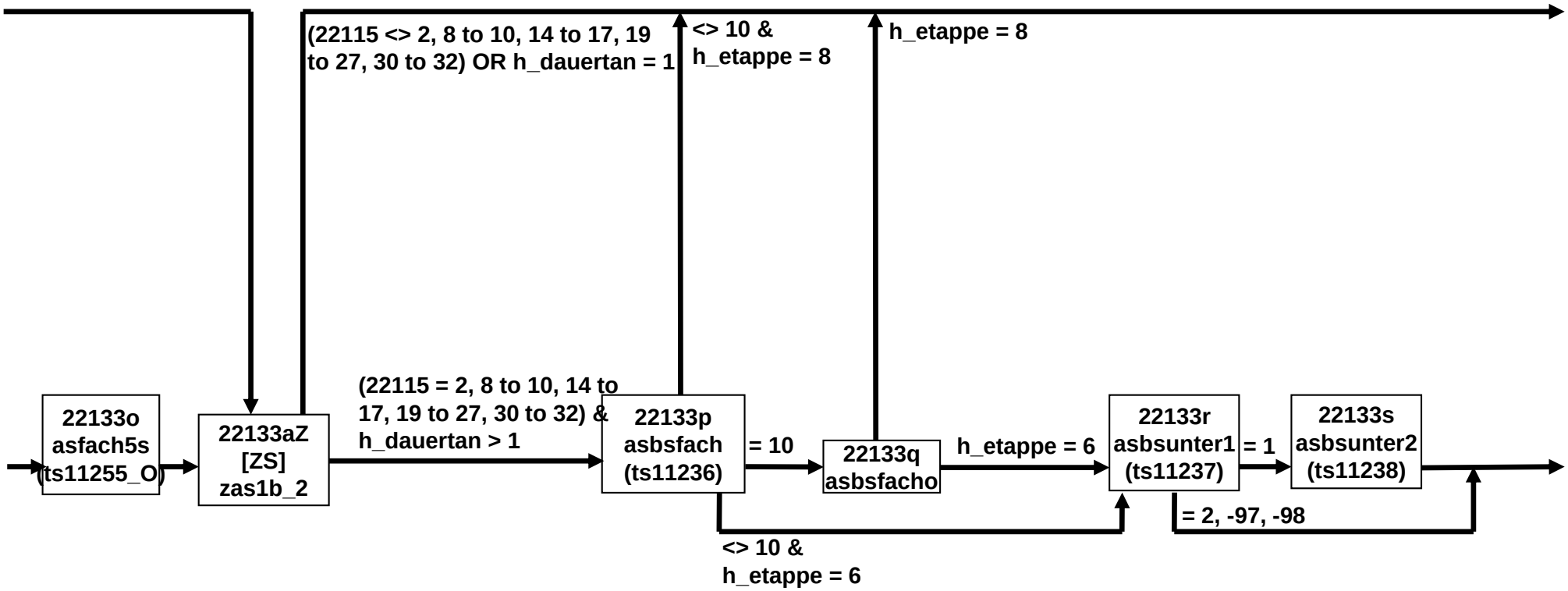

# AS-Schule E68P (12 von 17)

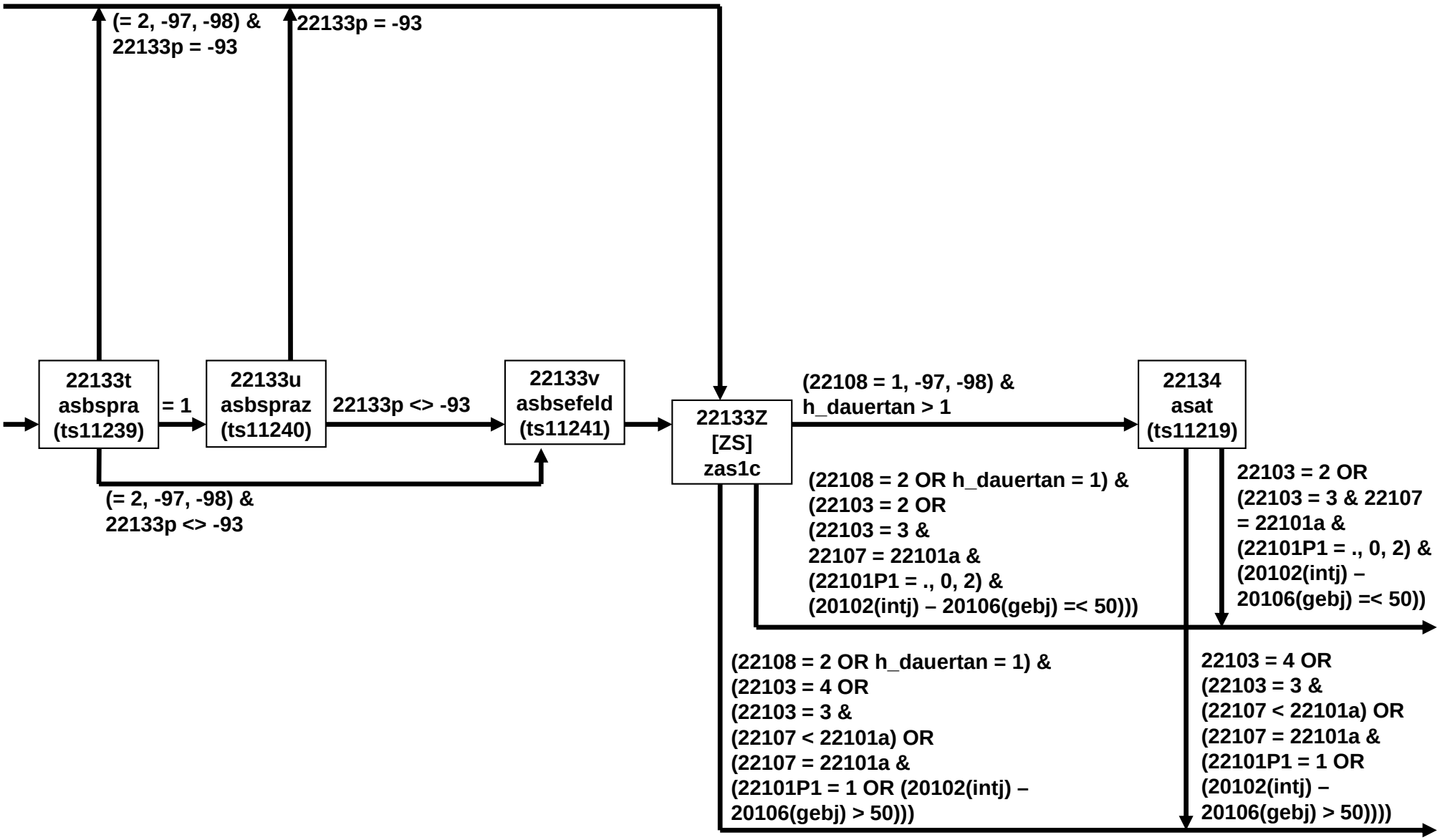

# AS-Schule E68P (13 von 17)

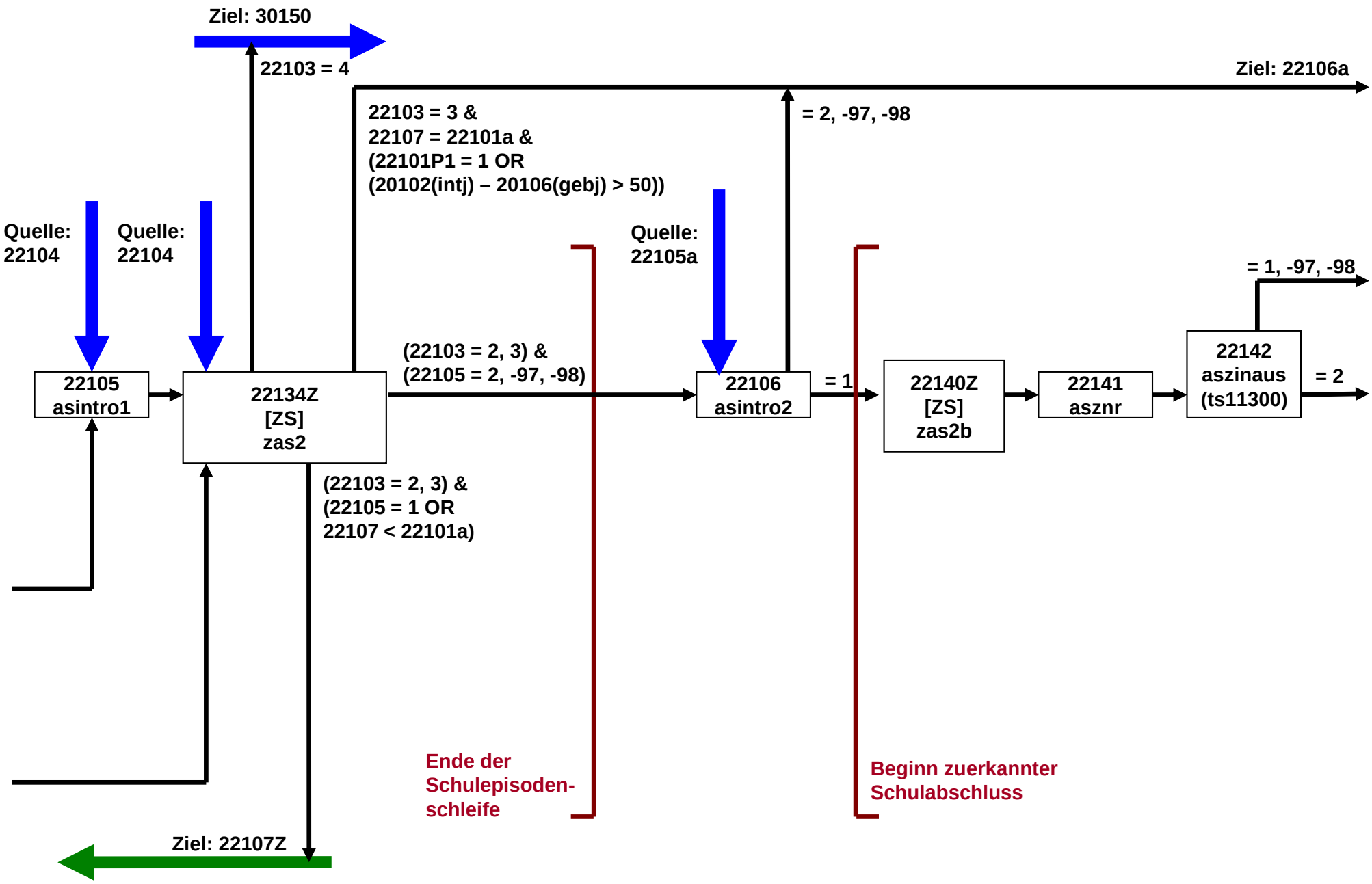

# AS-Schule E68P (14 von 17)

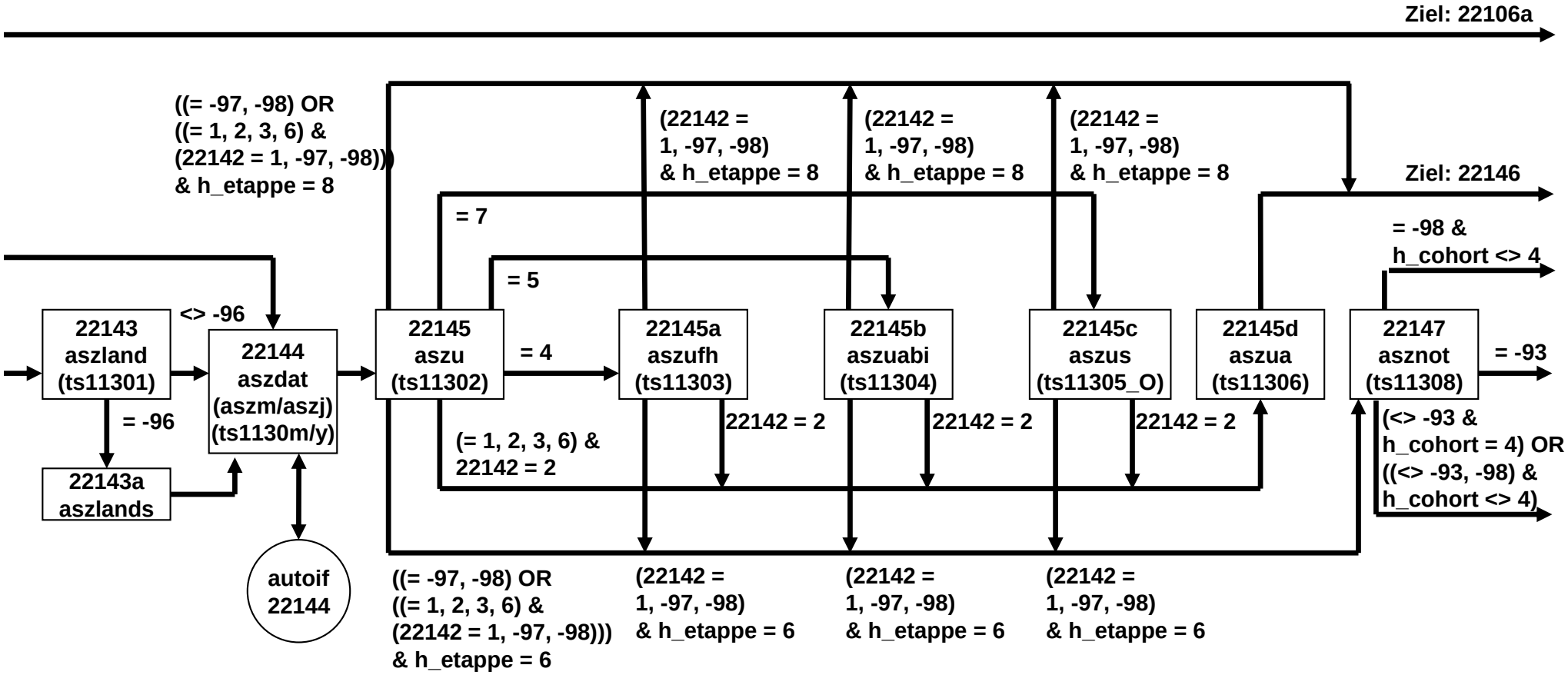

# AS-Schule E68P (15 von 17)

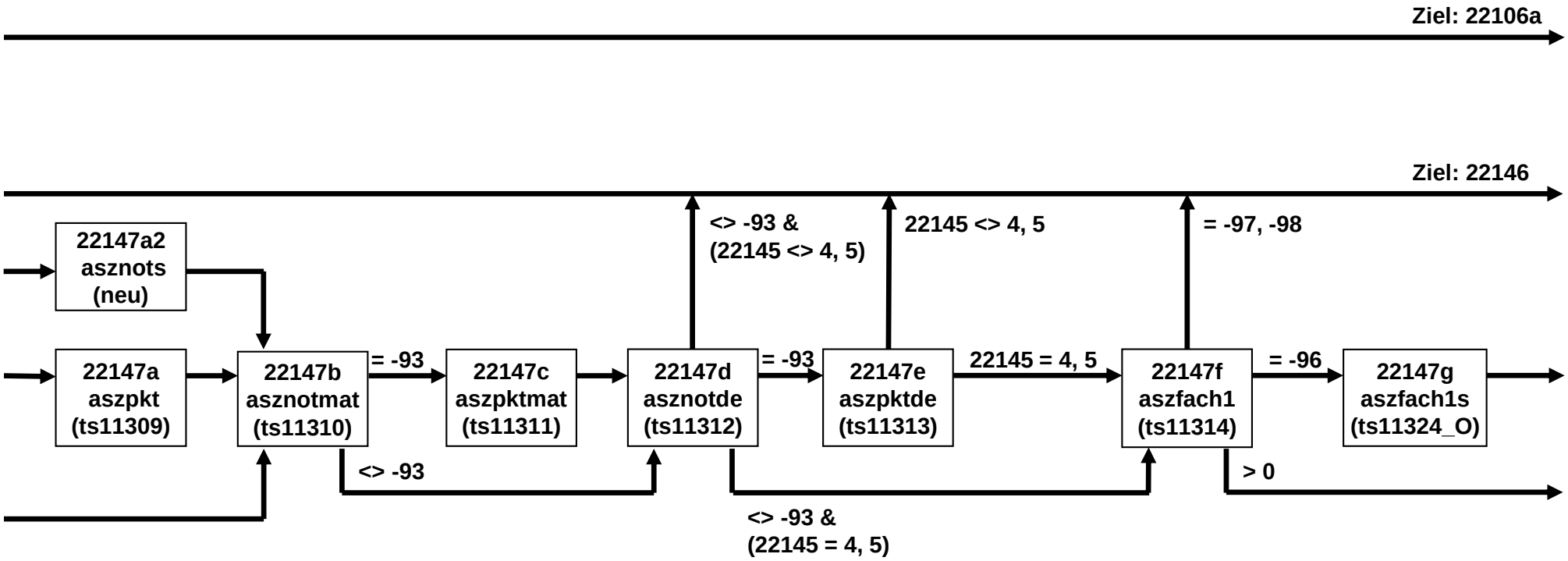

# AS-Schule E68P (16 von 17)

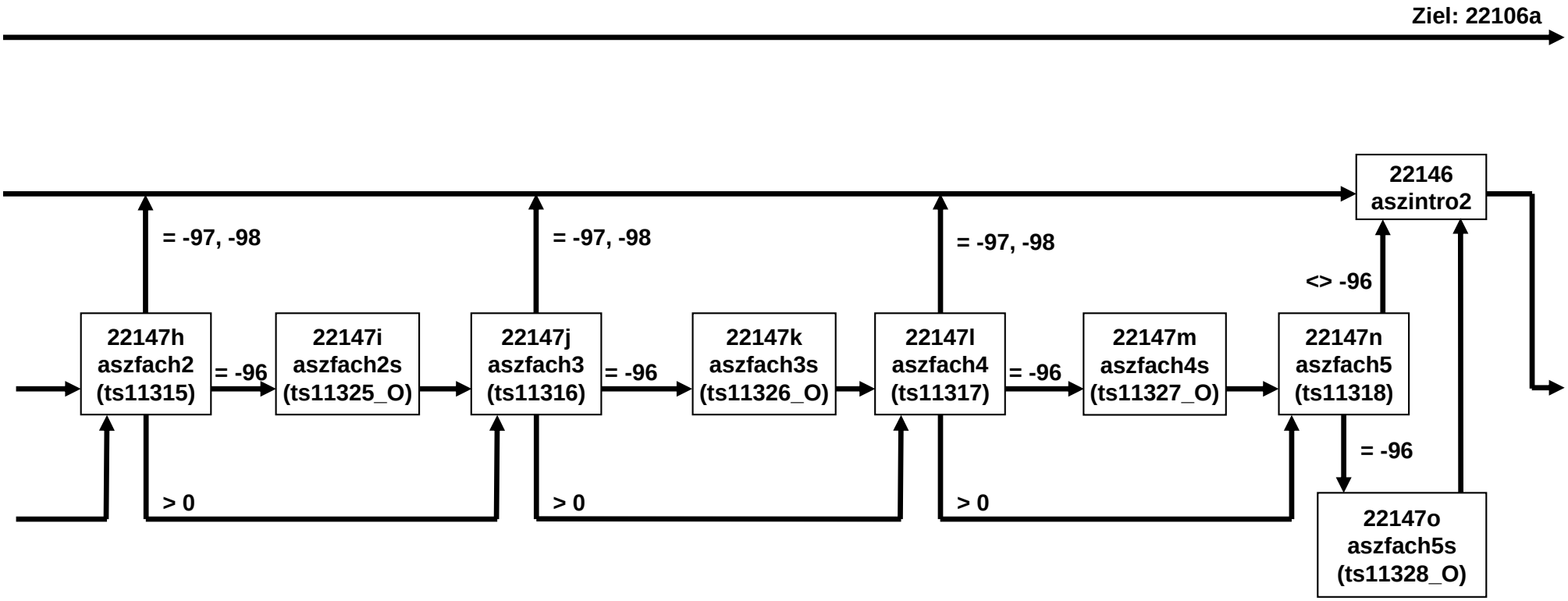

# AS-Schule E68P (17 von 17)

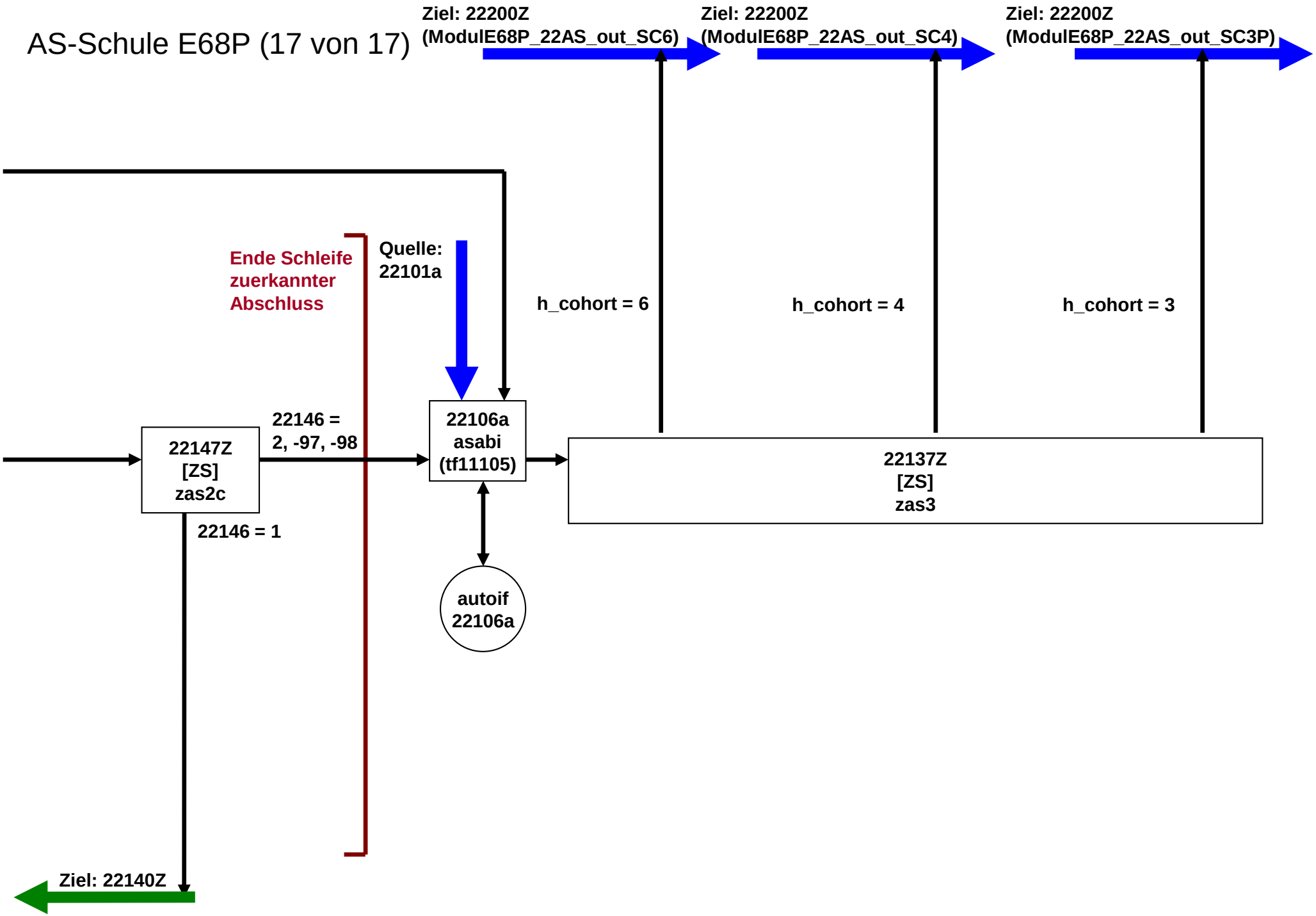

# WD-Wehrdienst E68P (1 von 5)

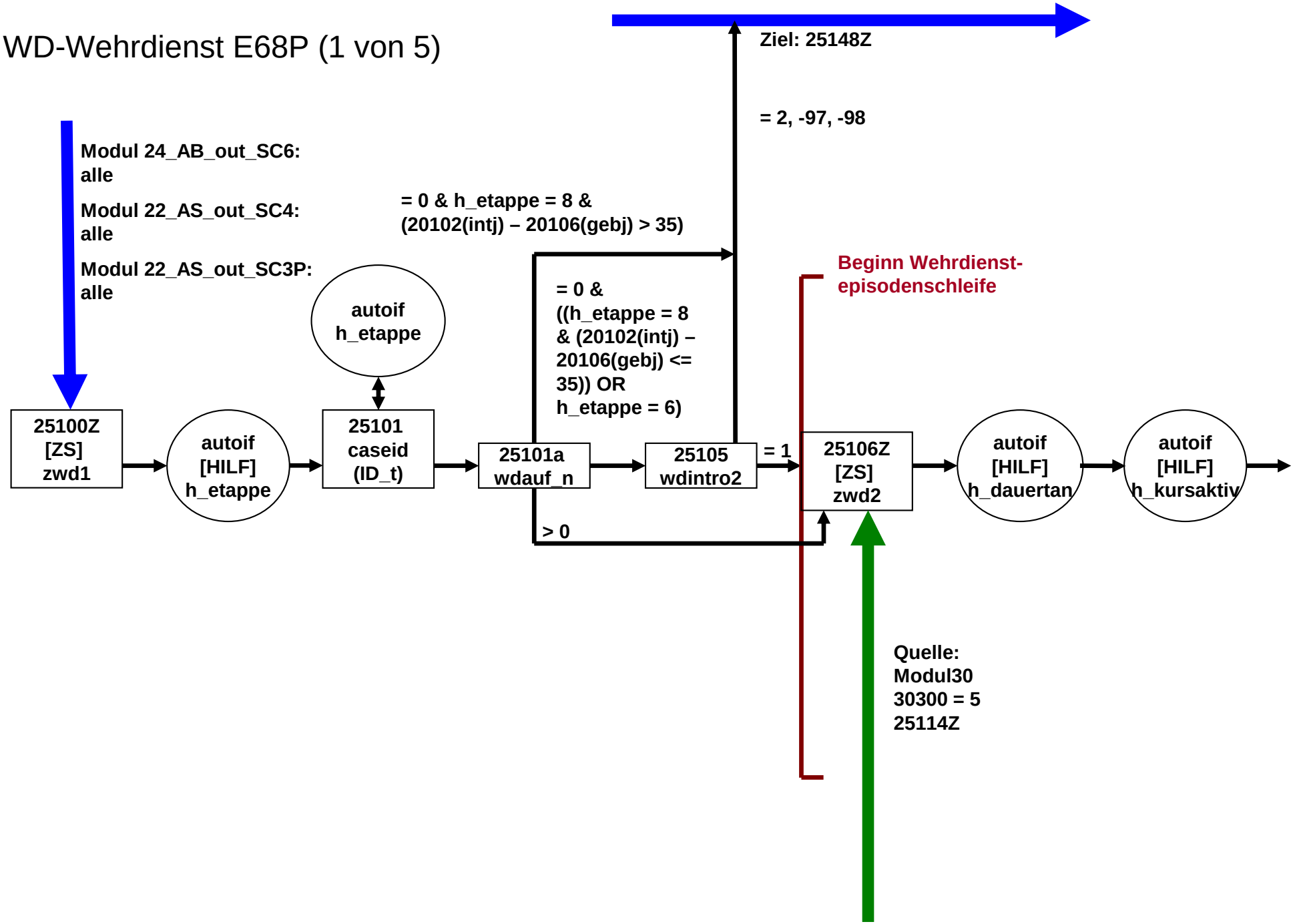

# WD-Wehrdienst E68P (2 von 5)

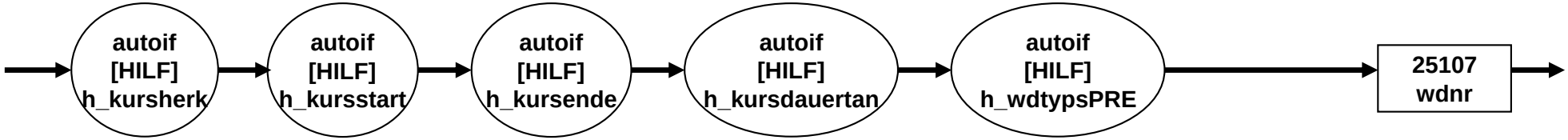

# WD-Wehrdienst E68P (3 von 5)

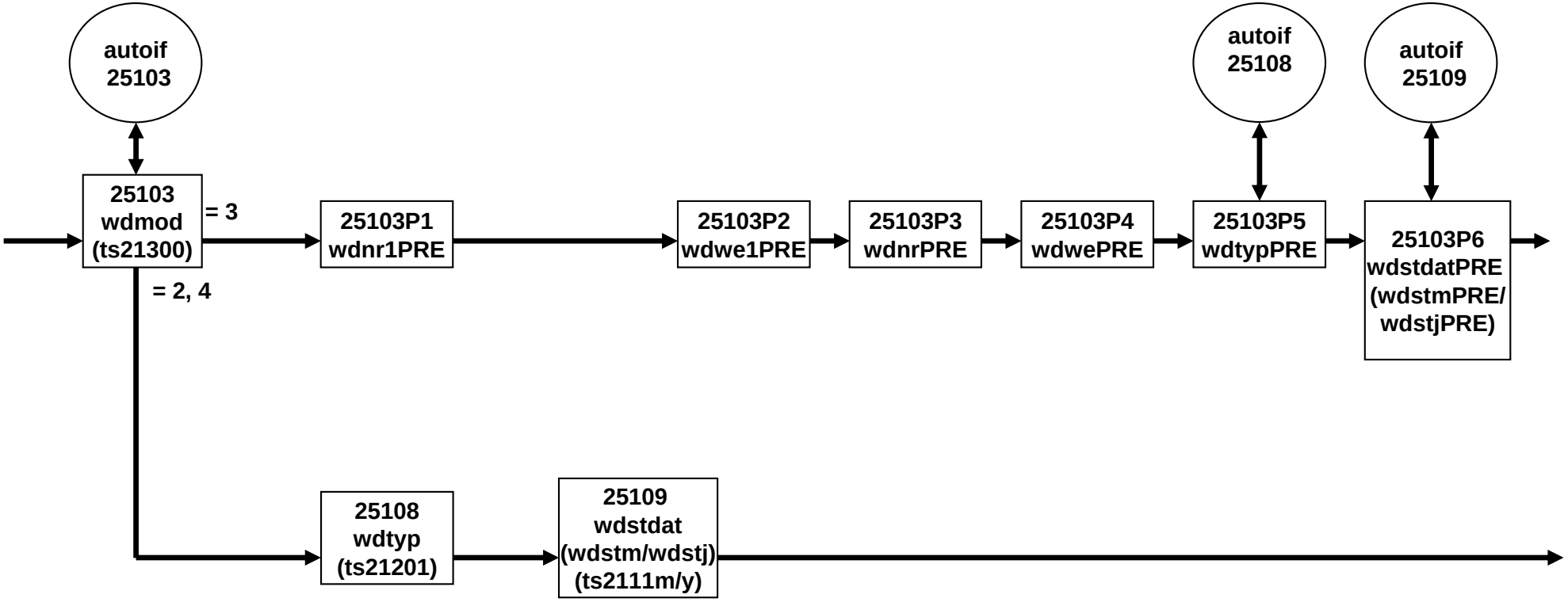

# WD-Wehrdienst E68P (4 von 5)

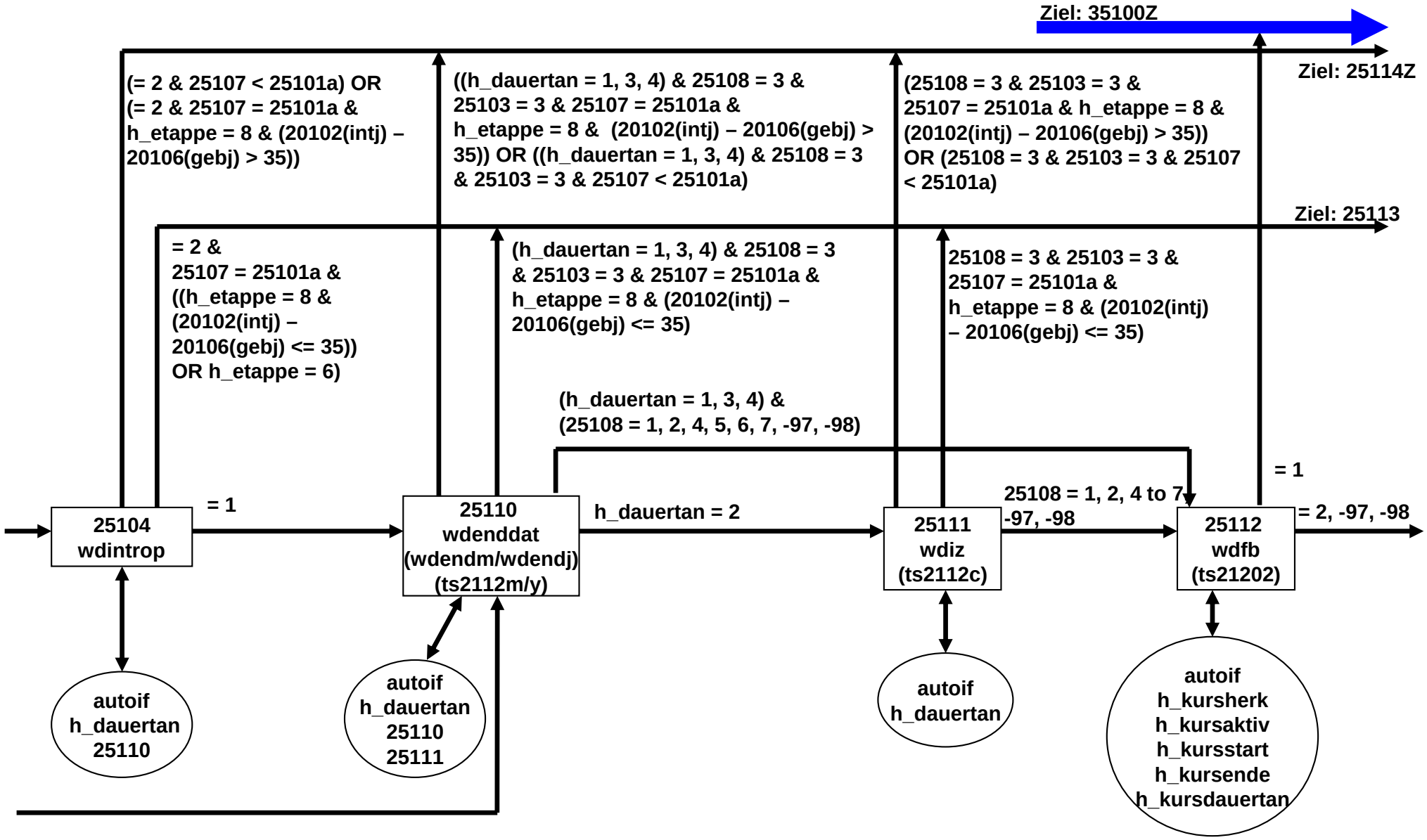

# WD-Wehrdienst E68P (5 von 5)

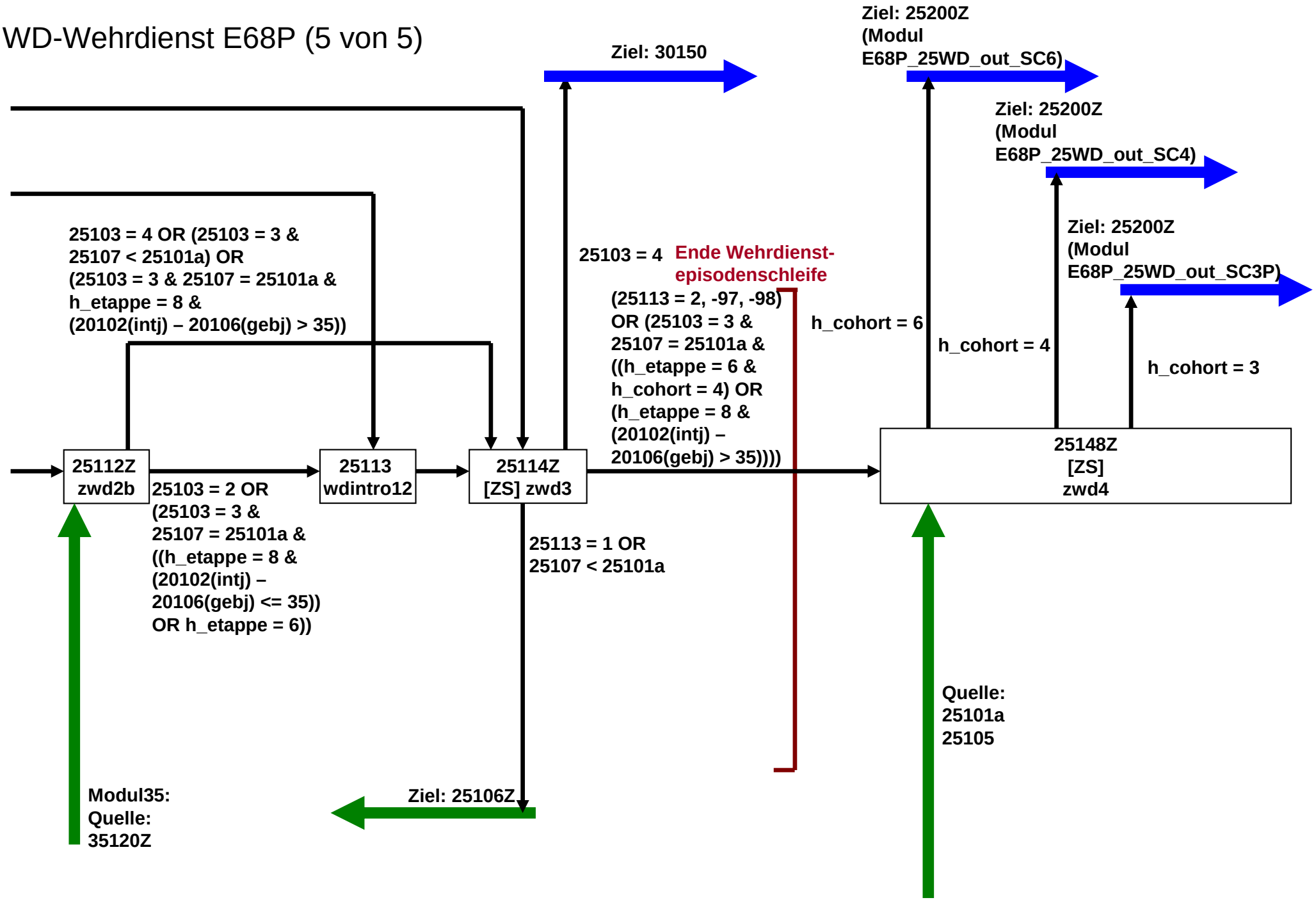

# ET-Erwerbstätigkeit E68P (1 von 22)

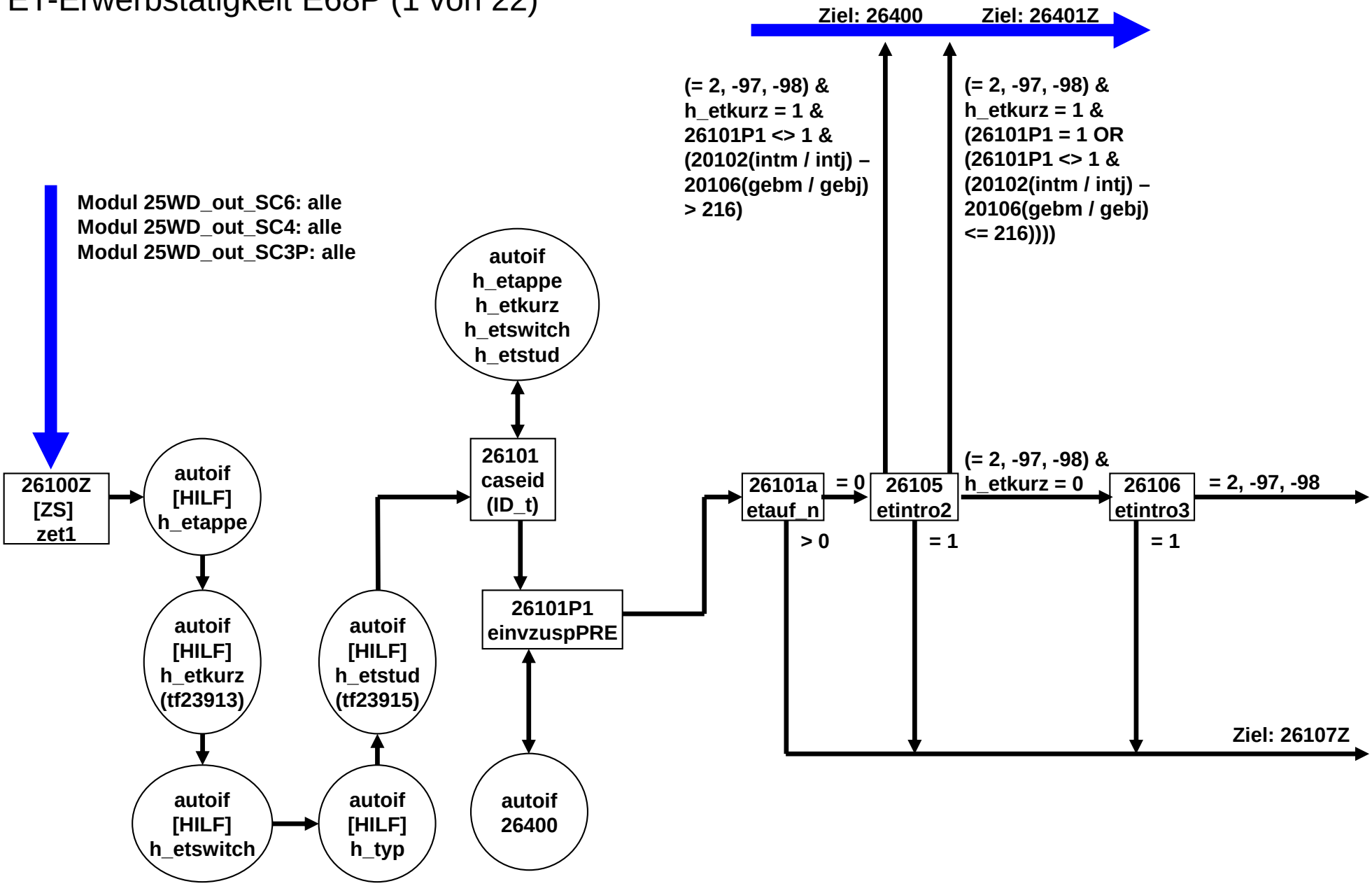

# ET-Erwerbstätigkeit E68P (2 von 22)

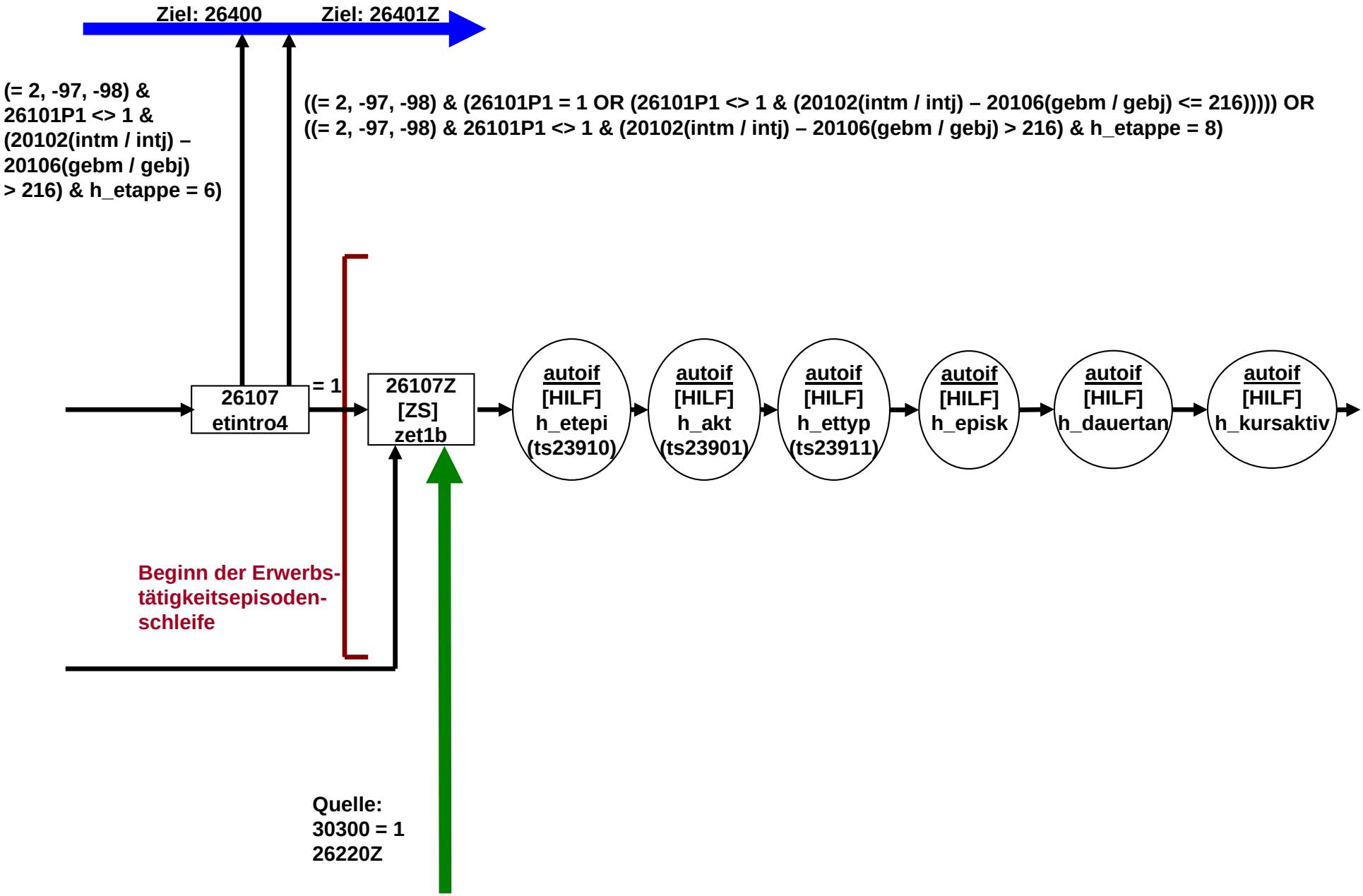

# ET-Erwerbstätigkeit E68P (3 von 22)

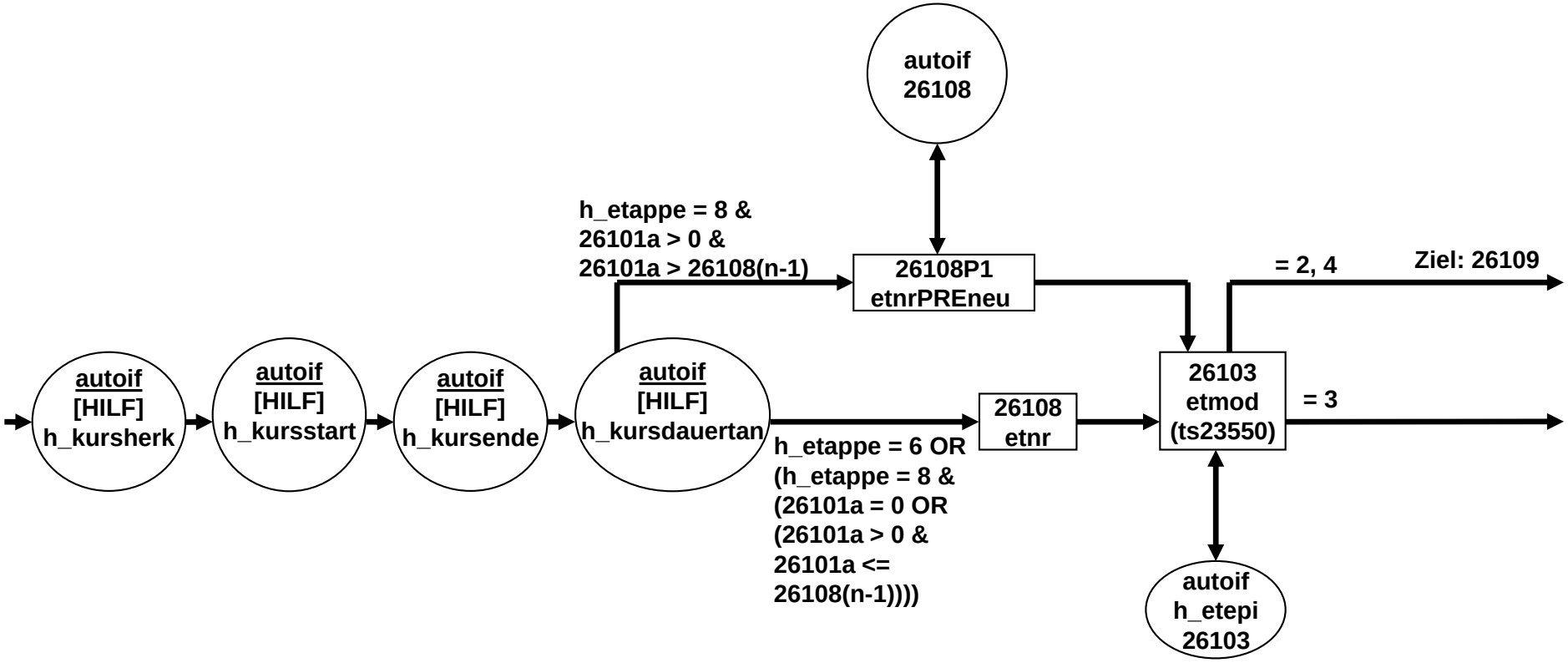

# ET-Erwerbstätigkeit E68P (4 von 22)

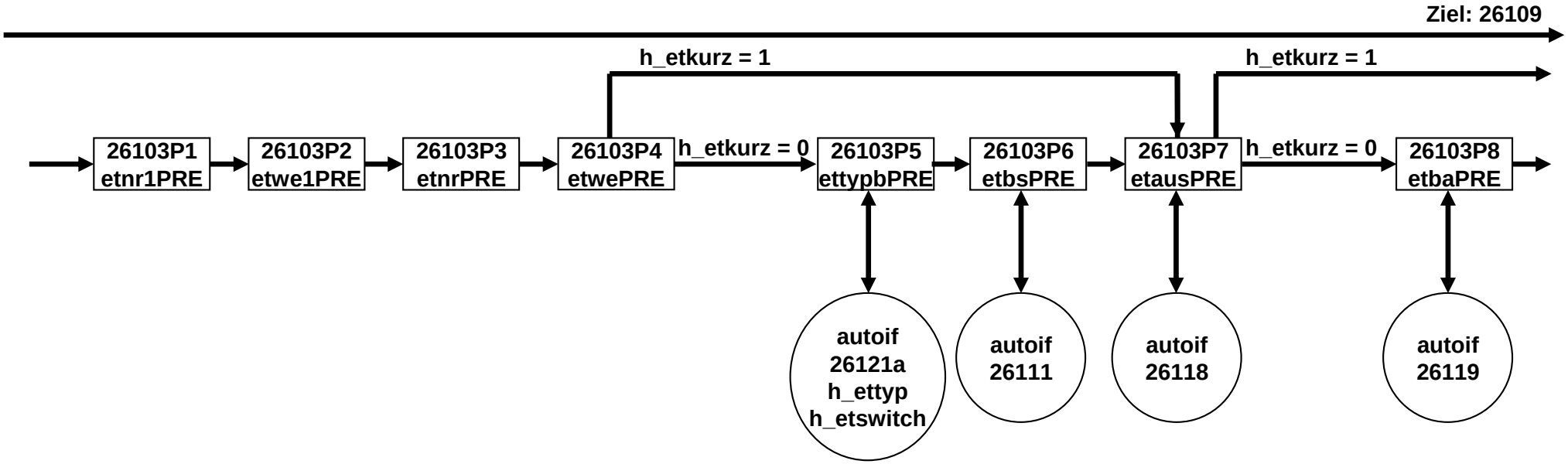

# ET-Erwerbstätigkeit E68P (5 von 22)

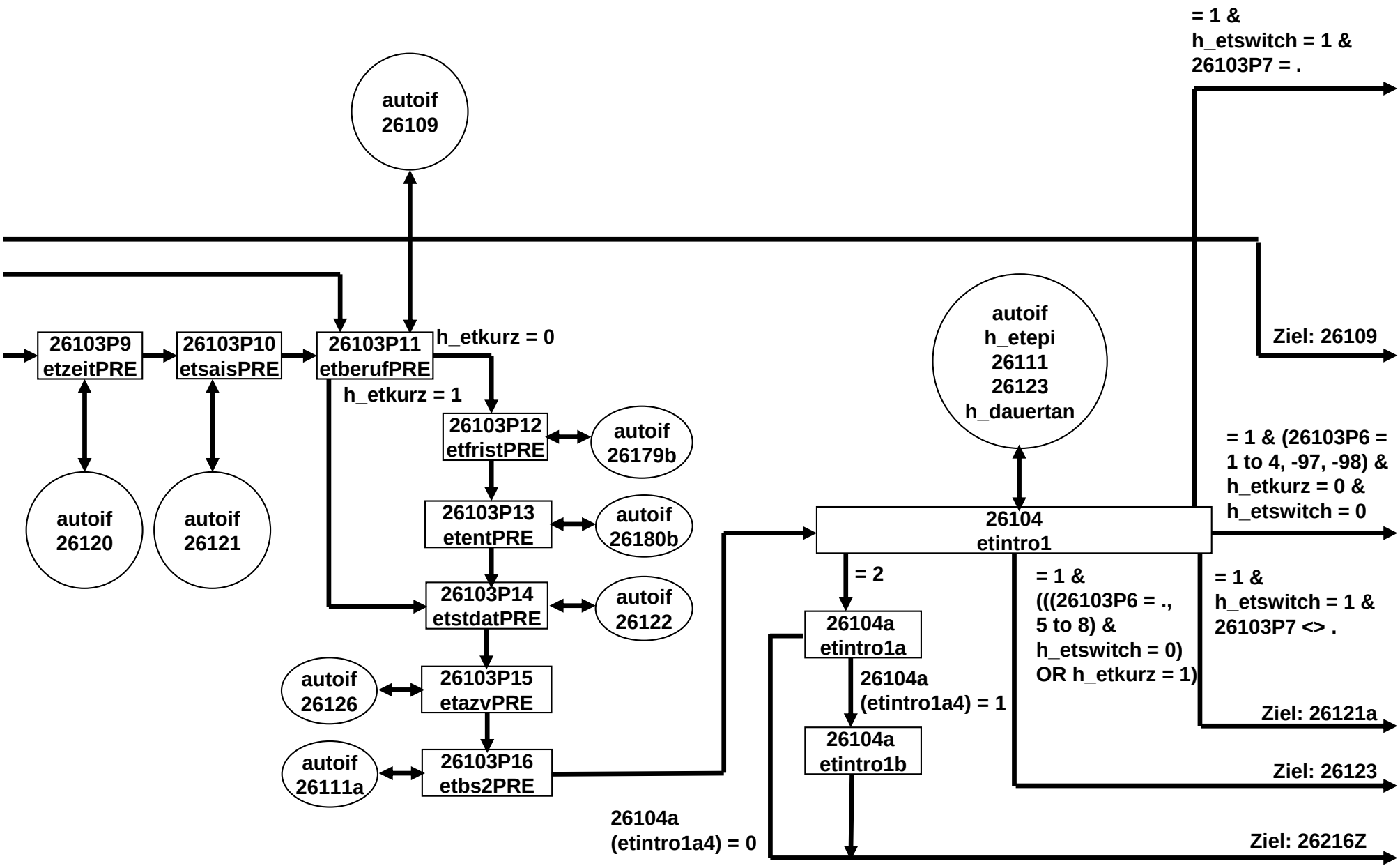

# ET-Erwerbstätigkeit E68P (6 von 22)

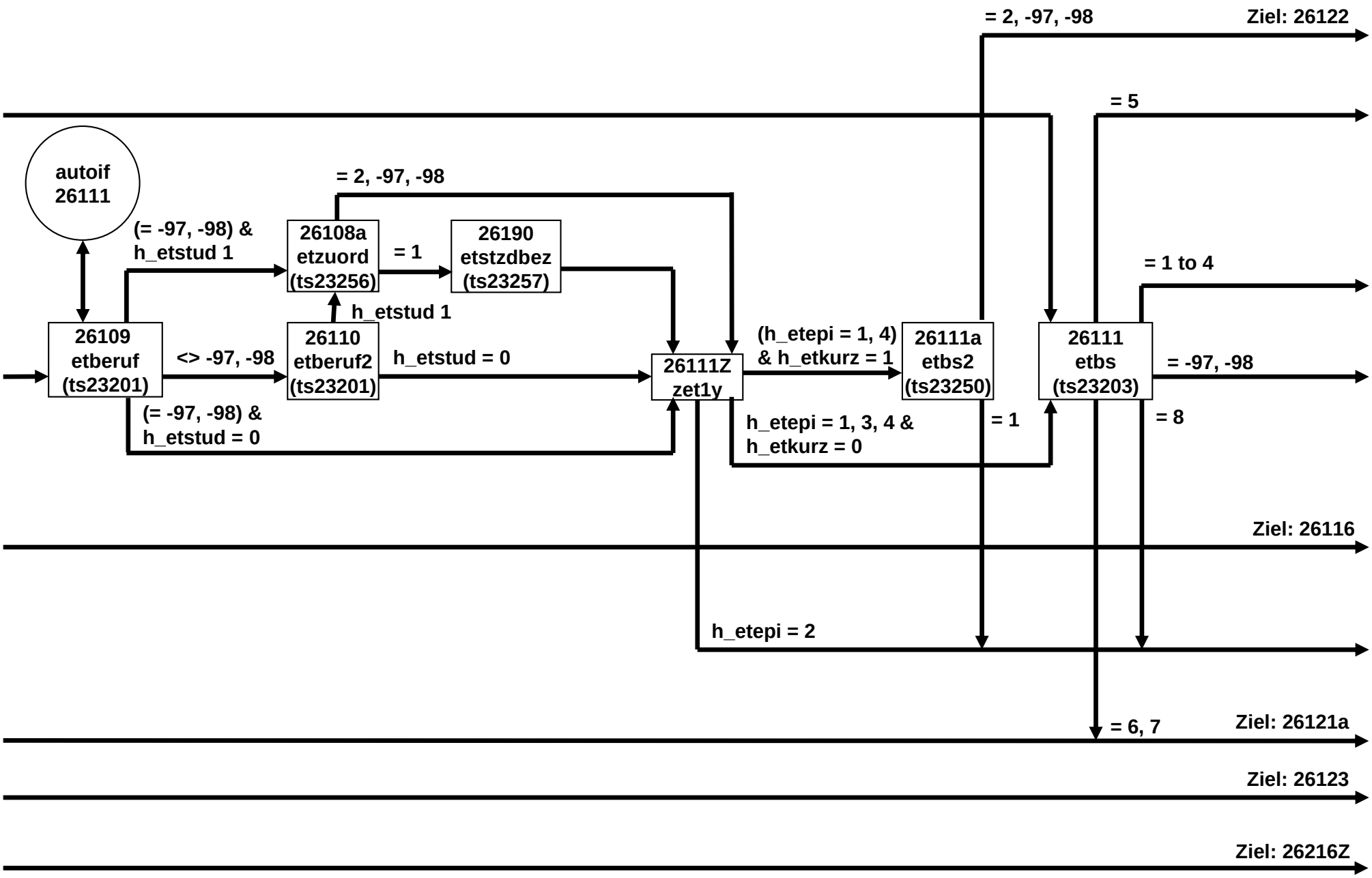

# ET-Erwerbstätigkeit E68P (7 von 22)

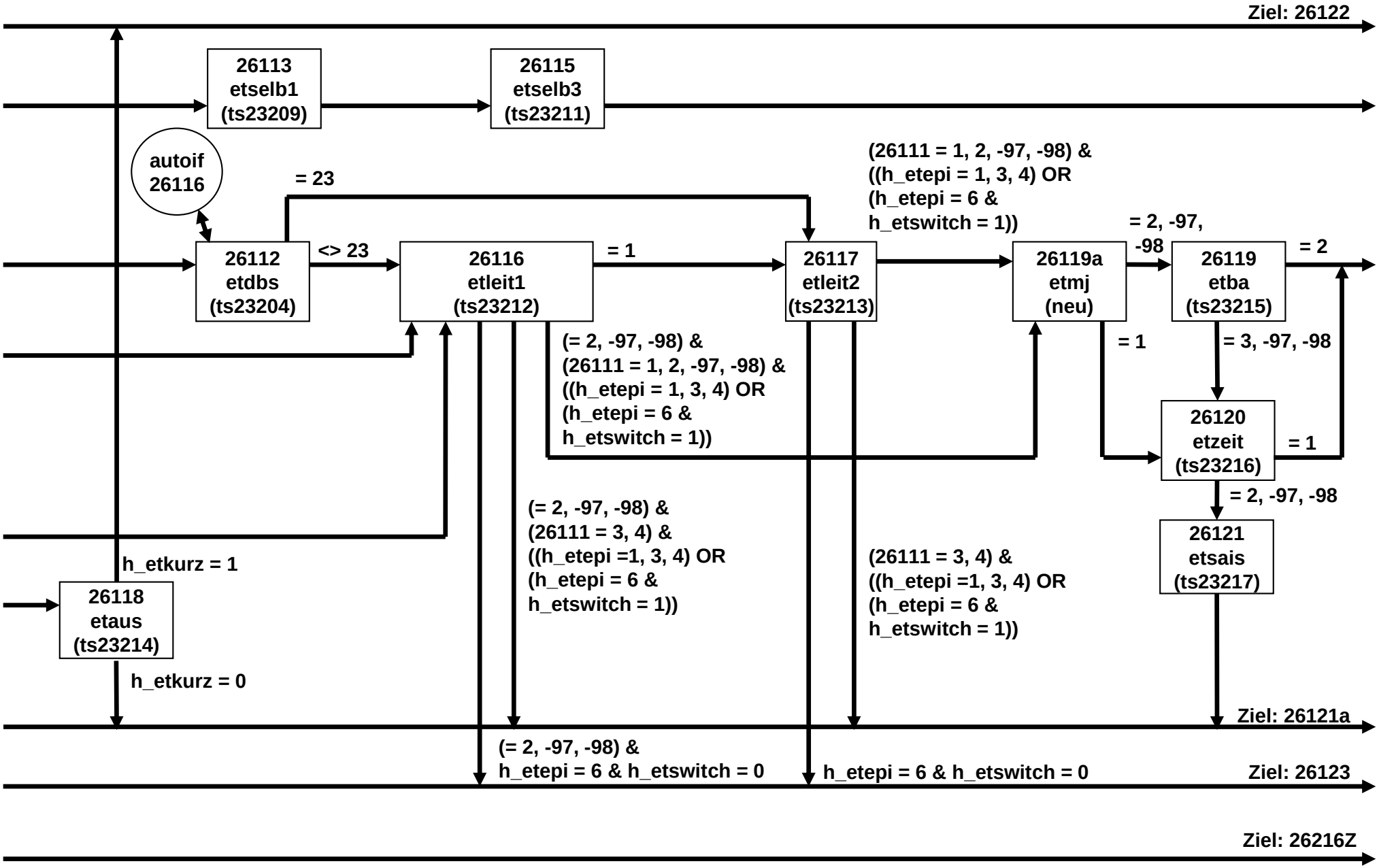

# ET-Erwerbstätigkeit E68P (8 von 22)

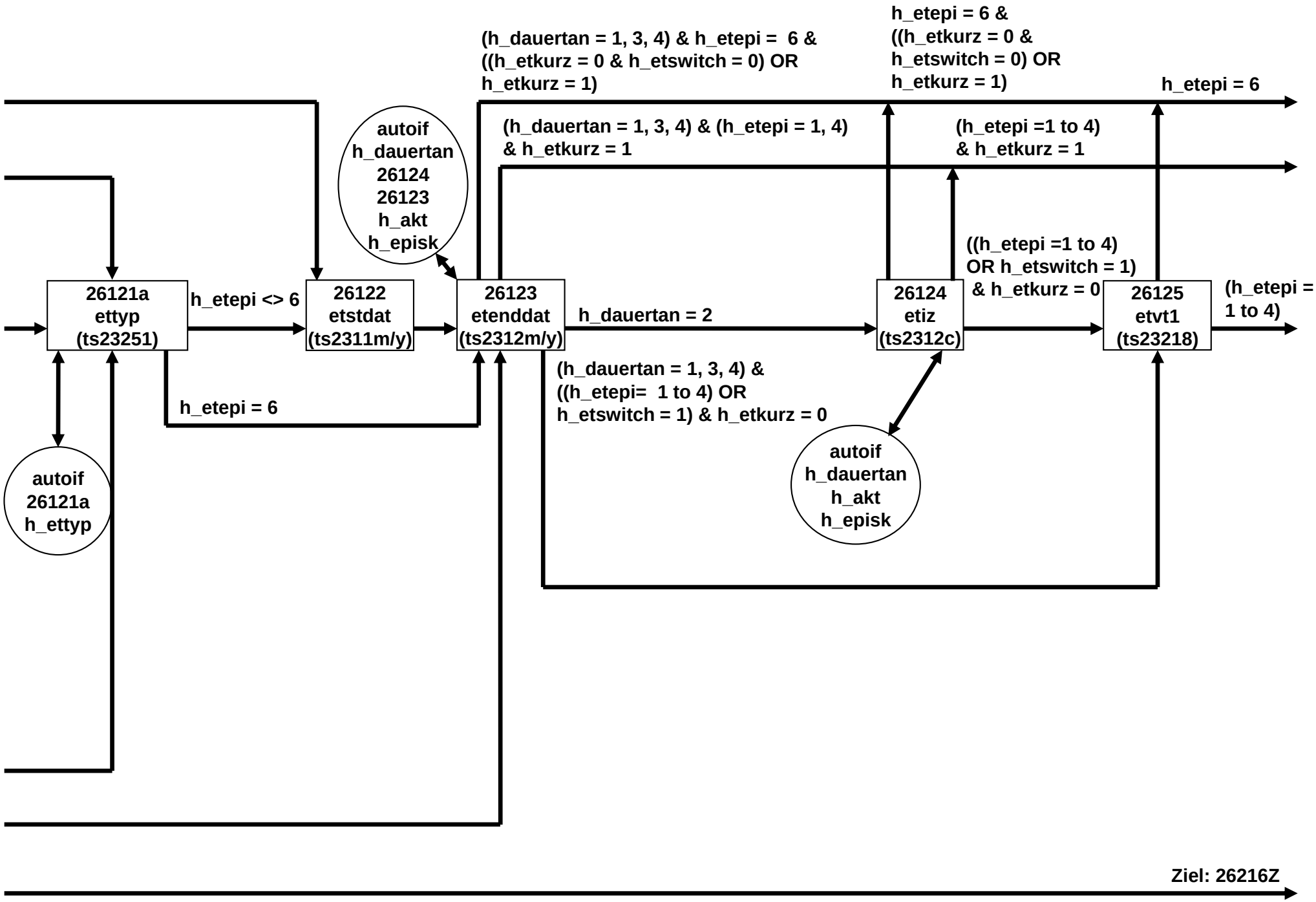

# ET-Erwerbstätigkeit E68P (9 von 22)

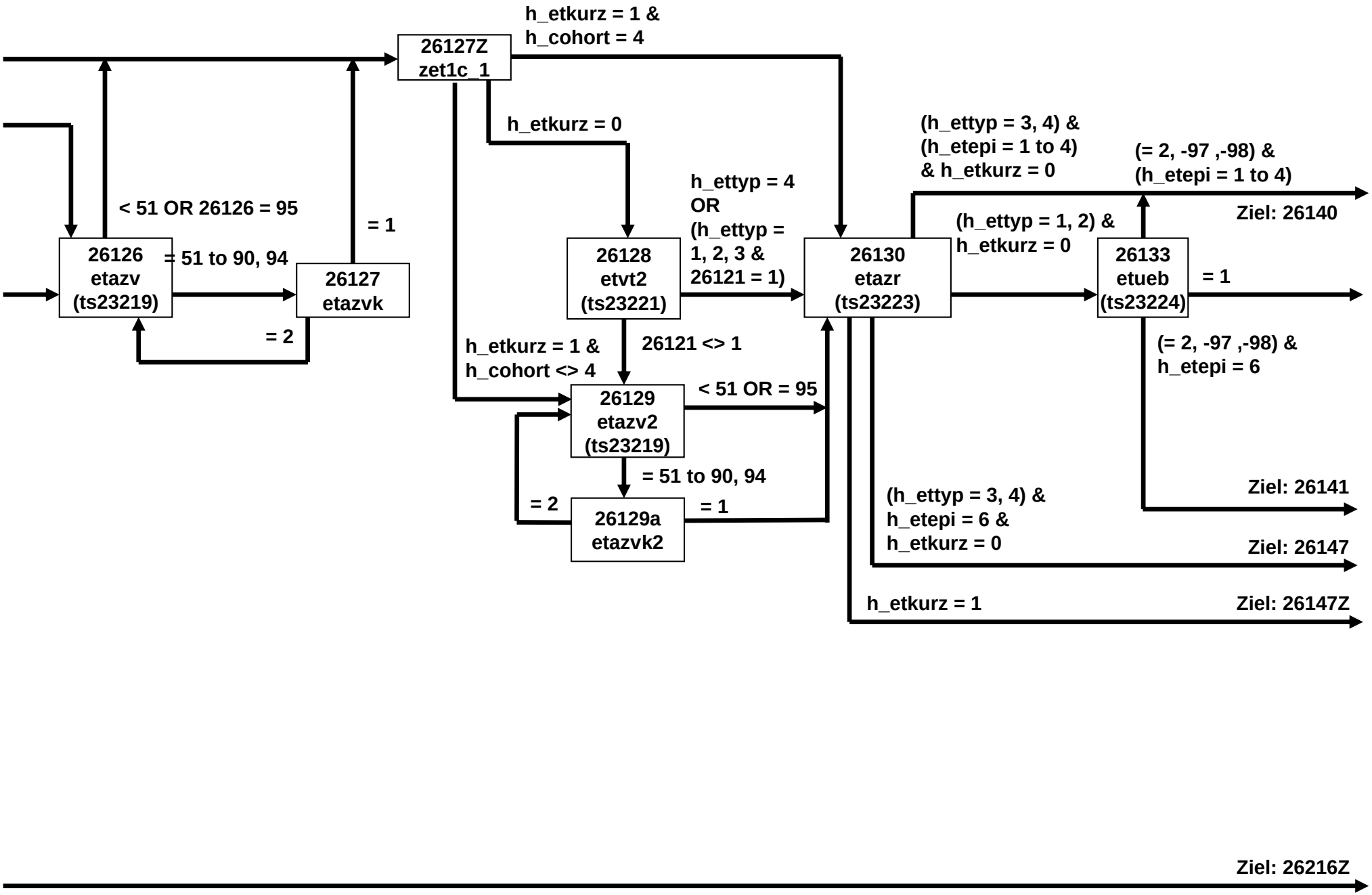

# ET-Erwerbstätigkeit E68P (10 von 22)

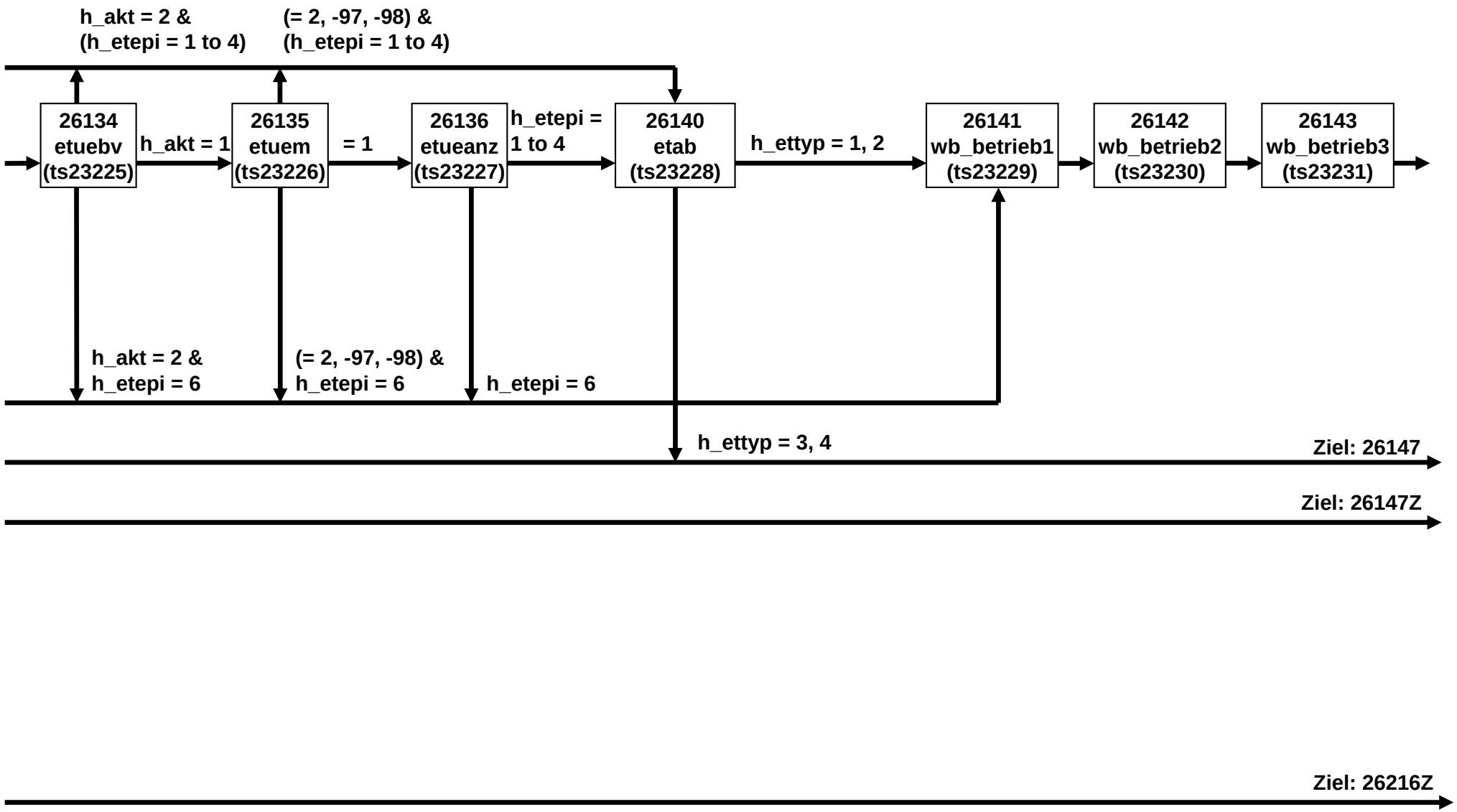

# ET-Erwerbstätigkeit E68P (11 von 22)

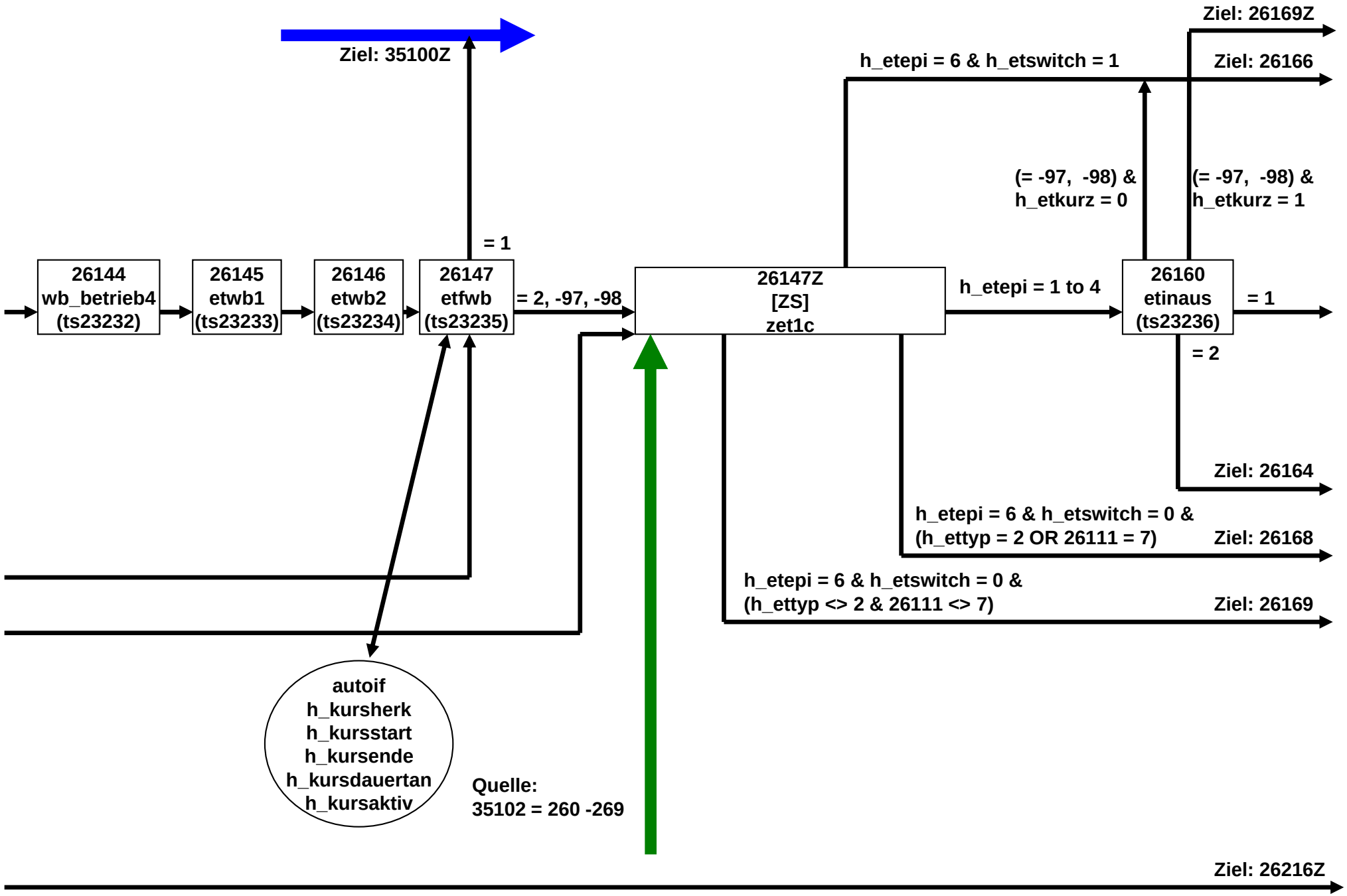

# ET-Erwerbstätigkeit E68P (12 von 22)

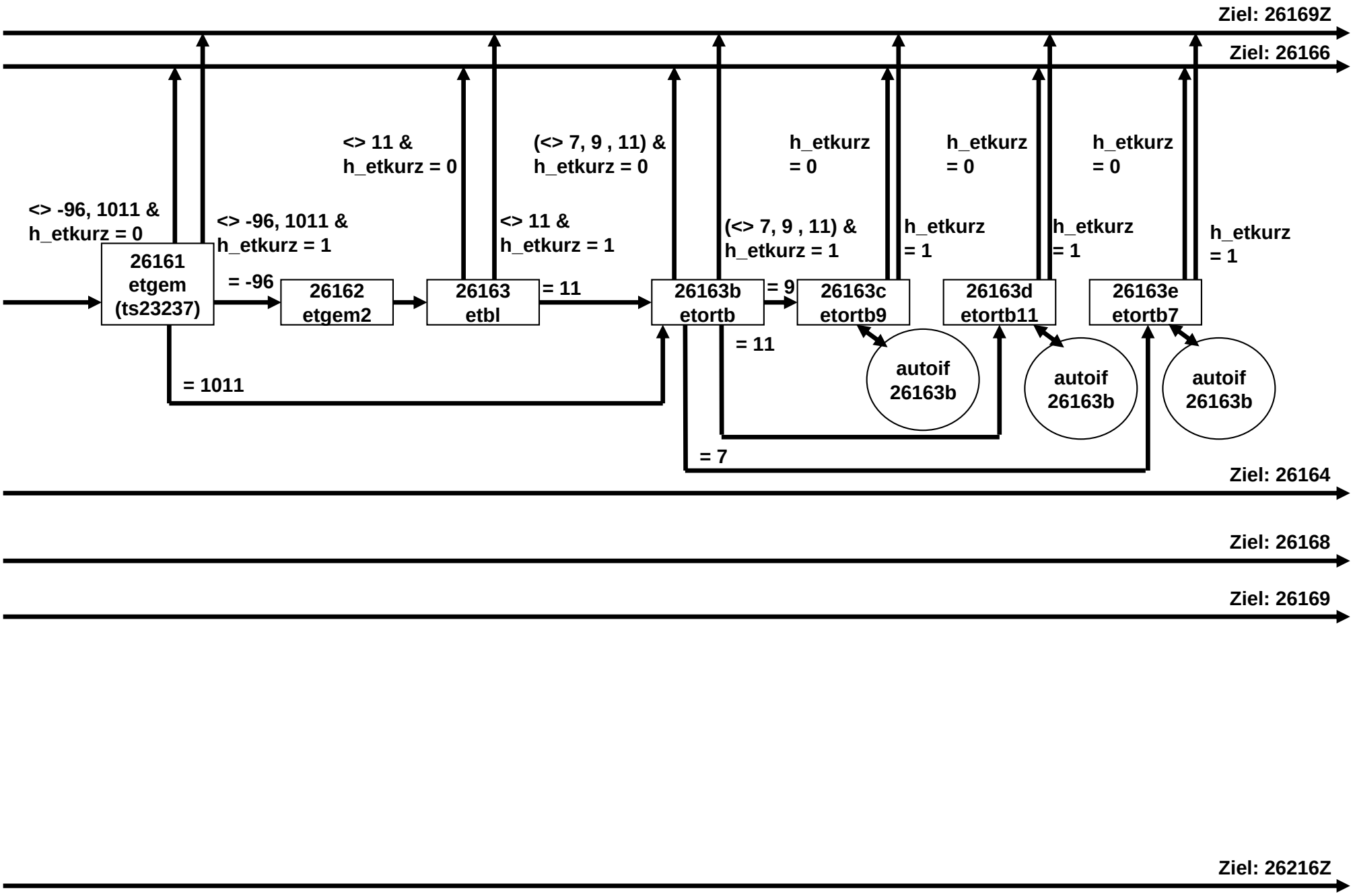

# ET-Erwerbstätigkeit E68P (13 von 22)

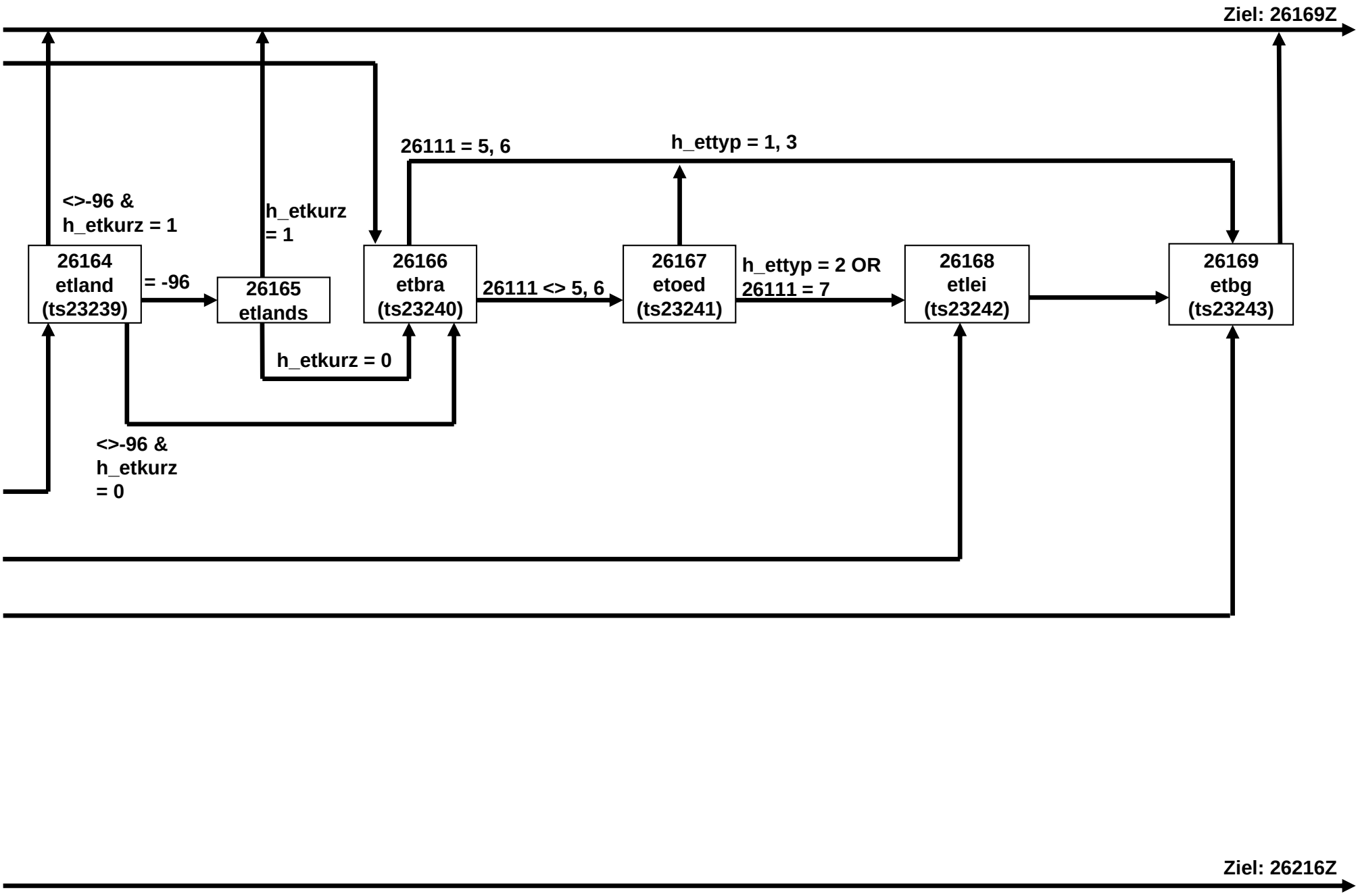

# ET-Erwerbstätigkeit E68P (14 von 22)

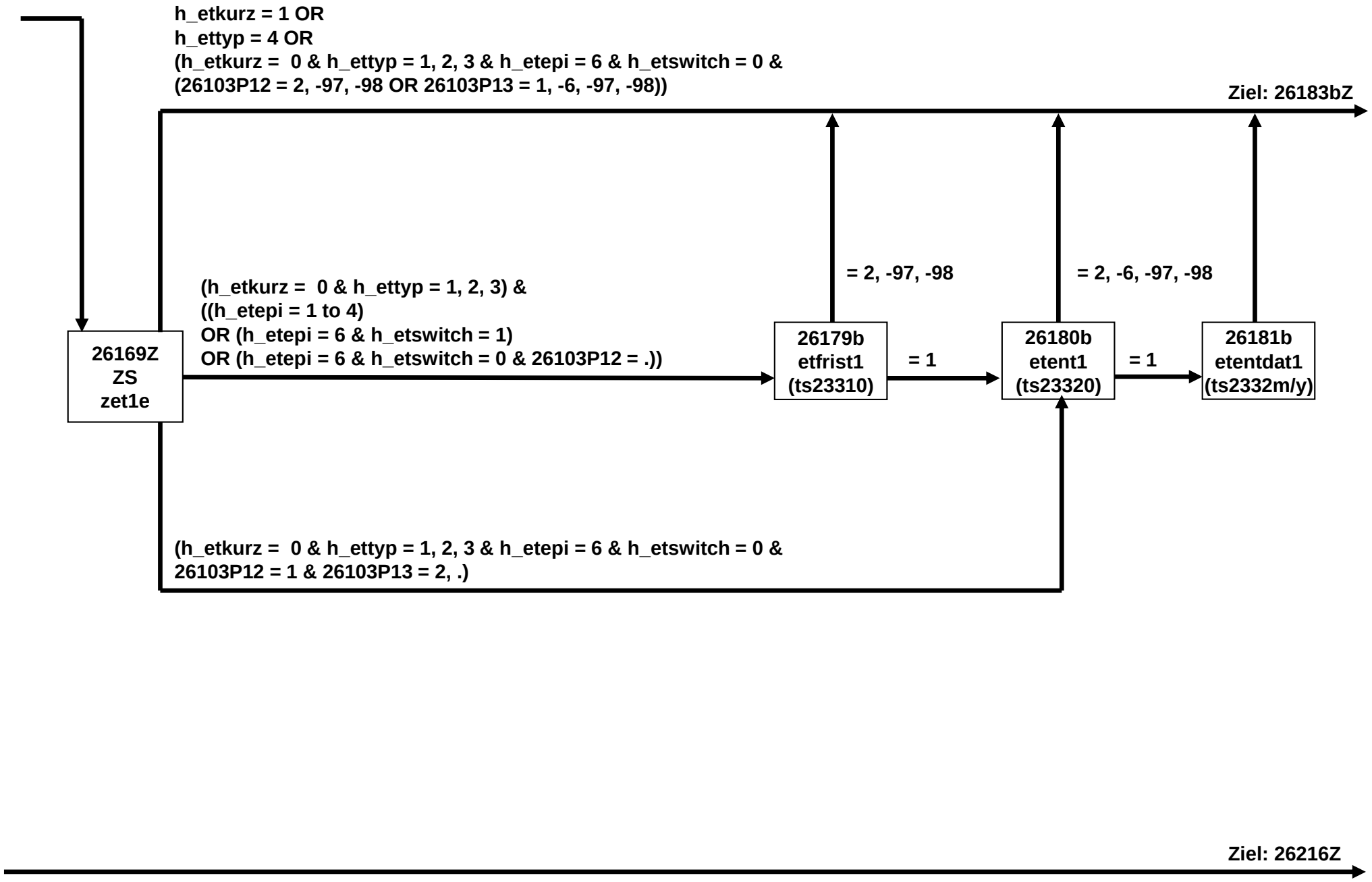

# ET-Erwerbstätigkeit E68P (15 von 22)

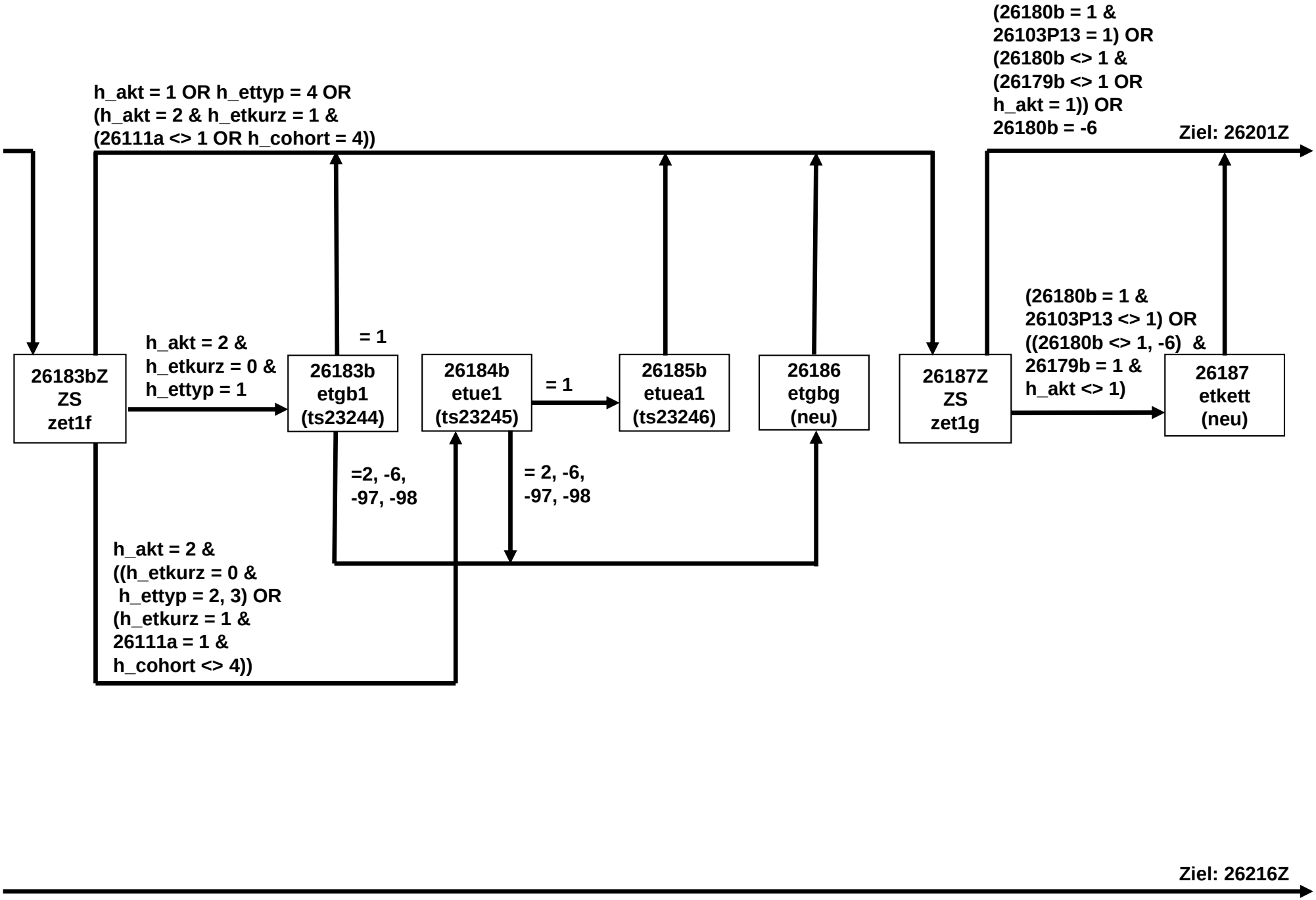

# ET-Erwerbstätigkeit E68P (16 von 22)

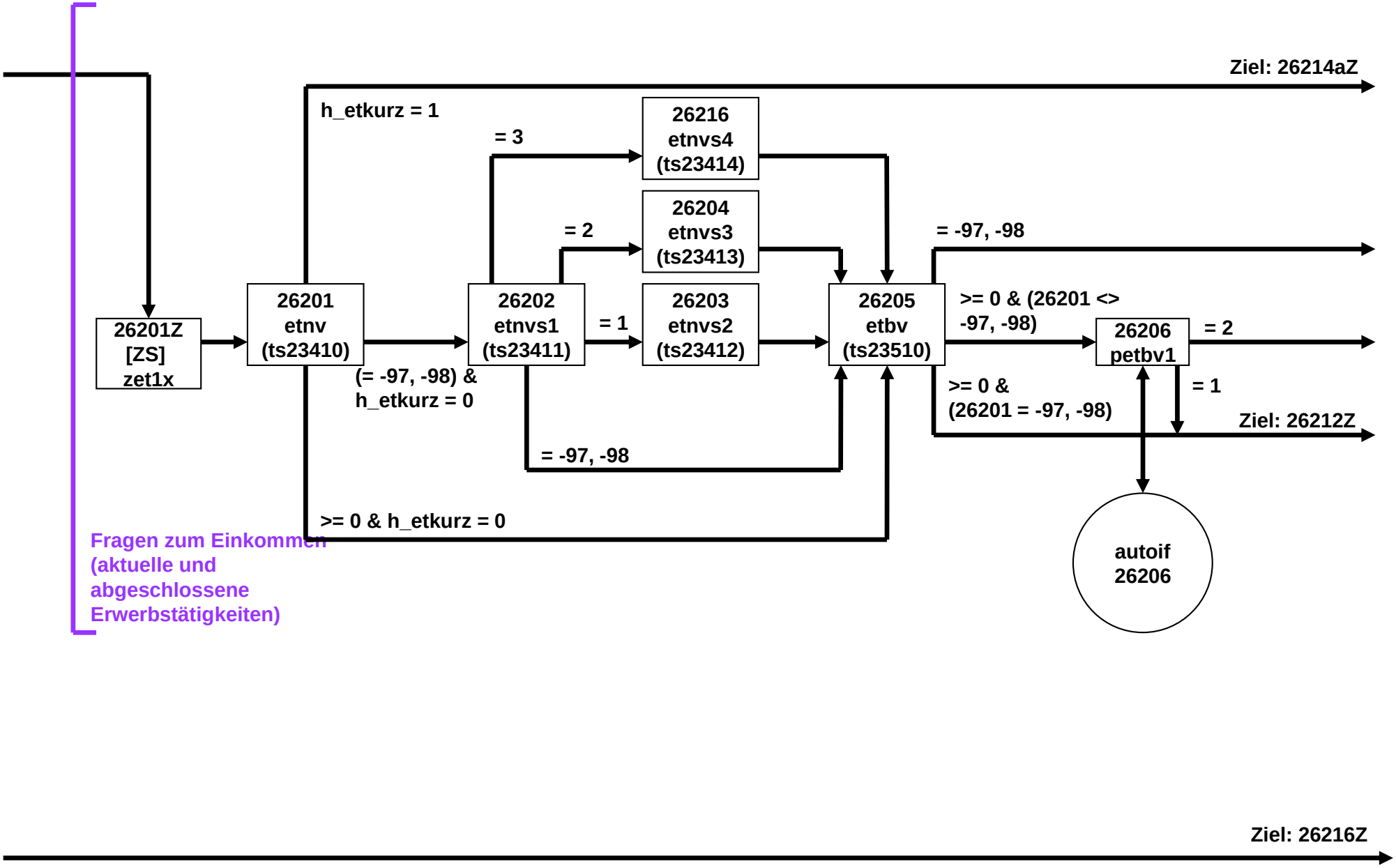

# ET-Erwerbstätigkeit E68P (17 von 22)

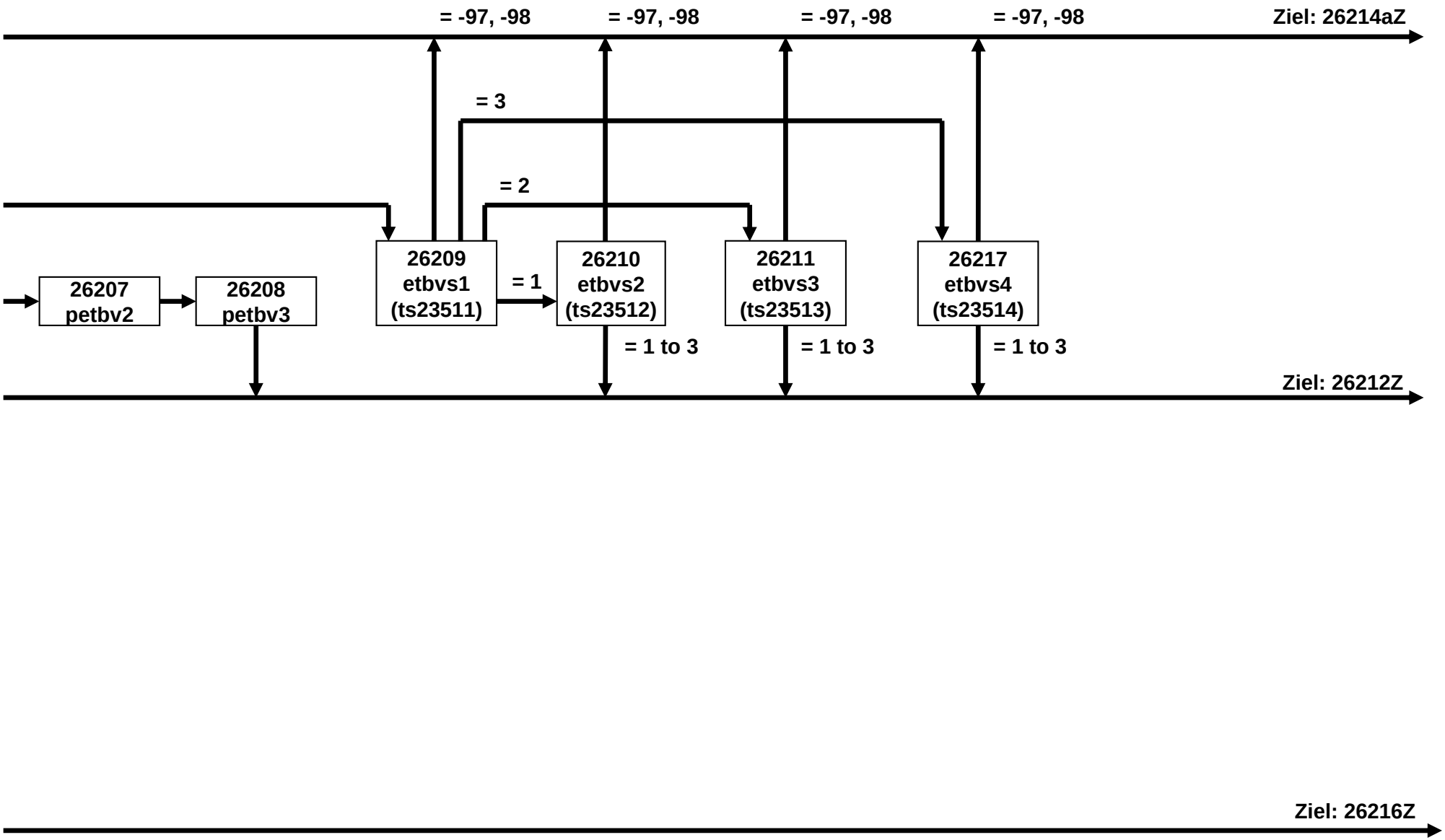

# ET-Erwerbstätigkeit E68P (18 von 22)

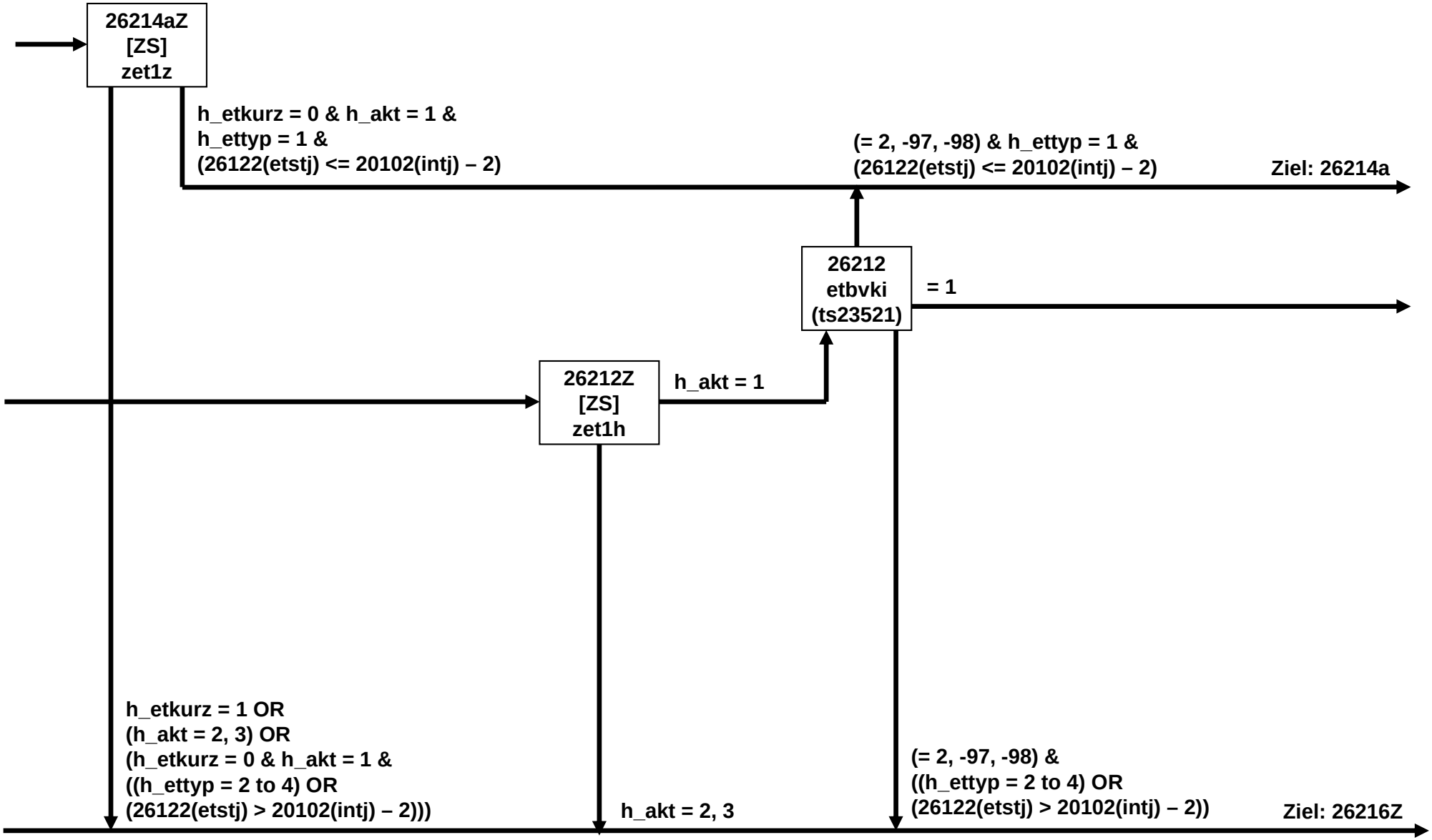

# ET-Erwerbstätigkeit E68P (19 von 22)

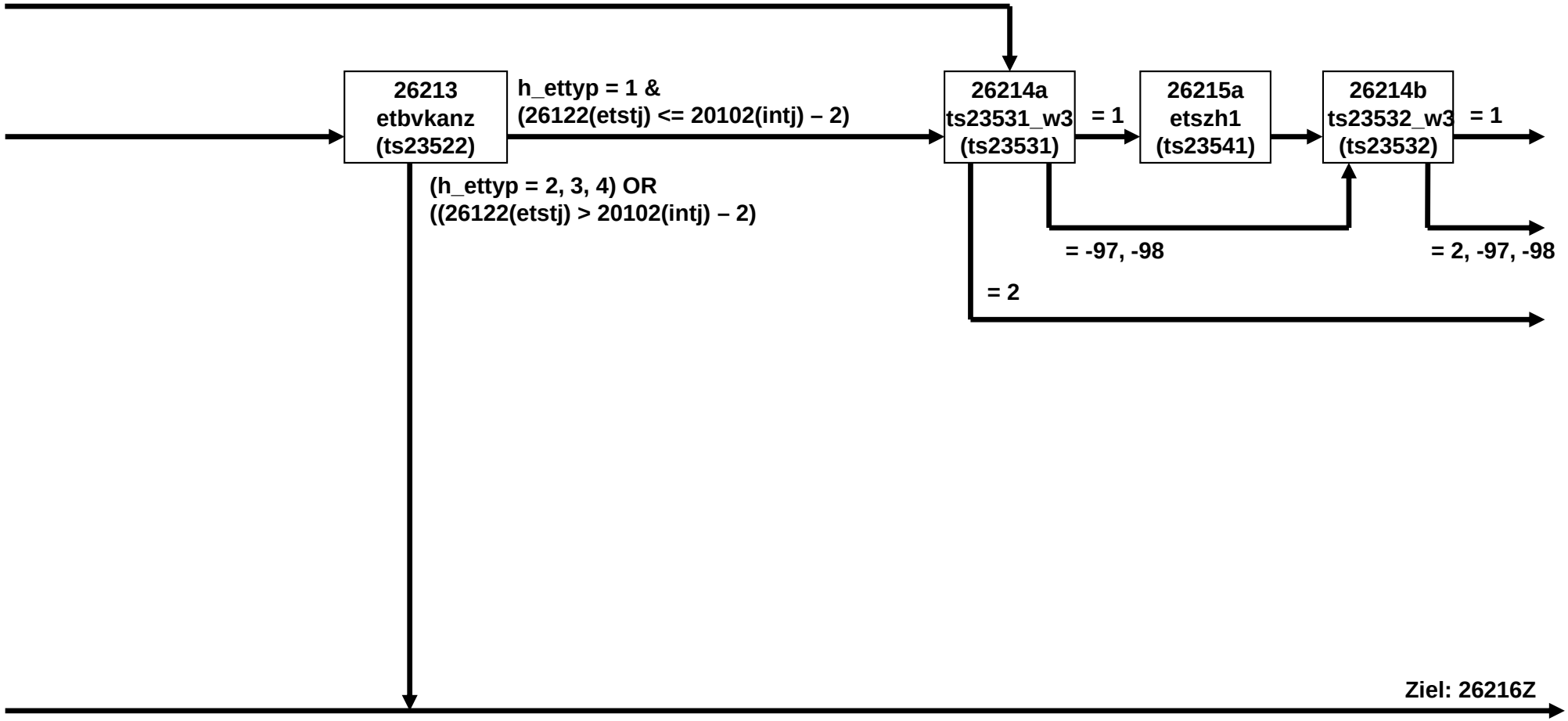

# ET-Erwerbstätigkeit E68P (20 von 22)

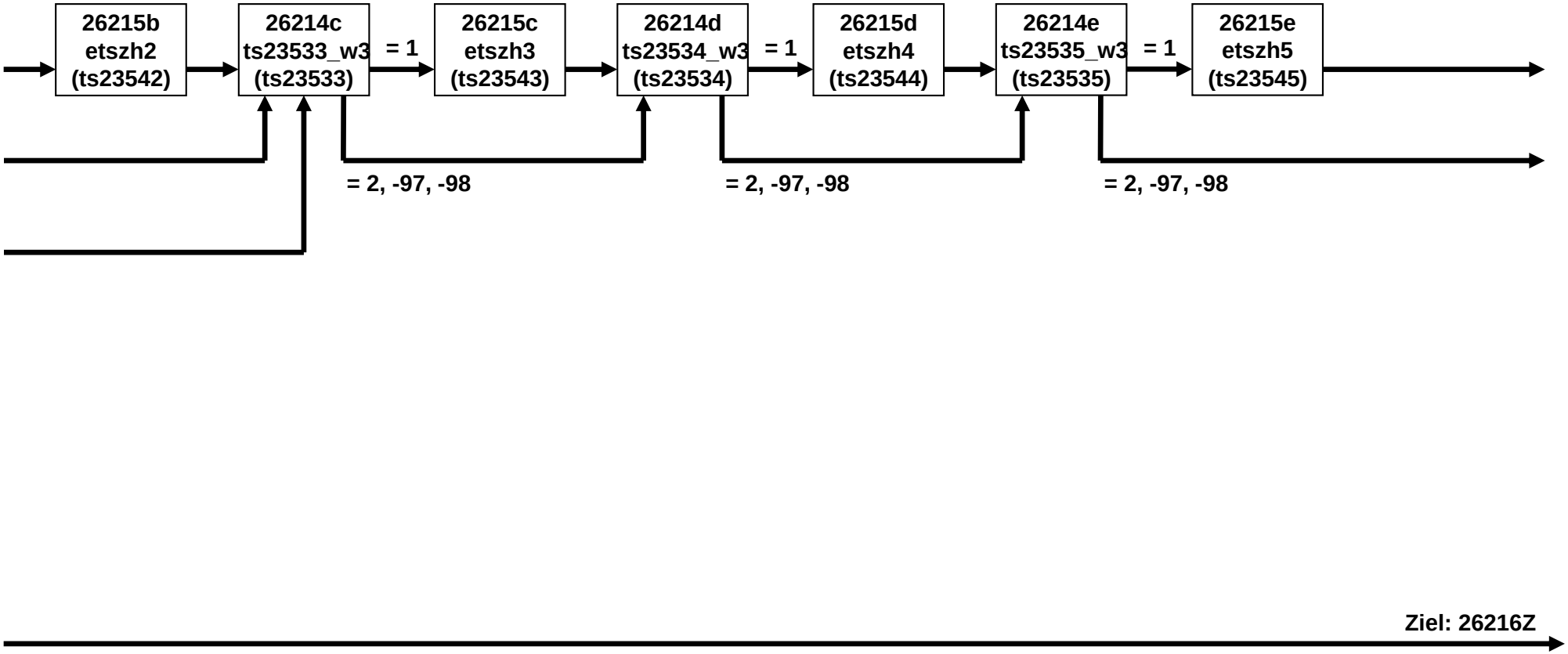

# ET-Erwerbstätigkeit E68P (21 von 22)

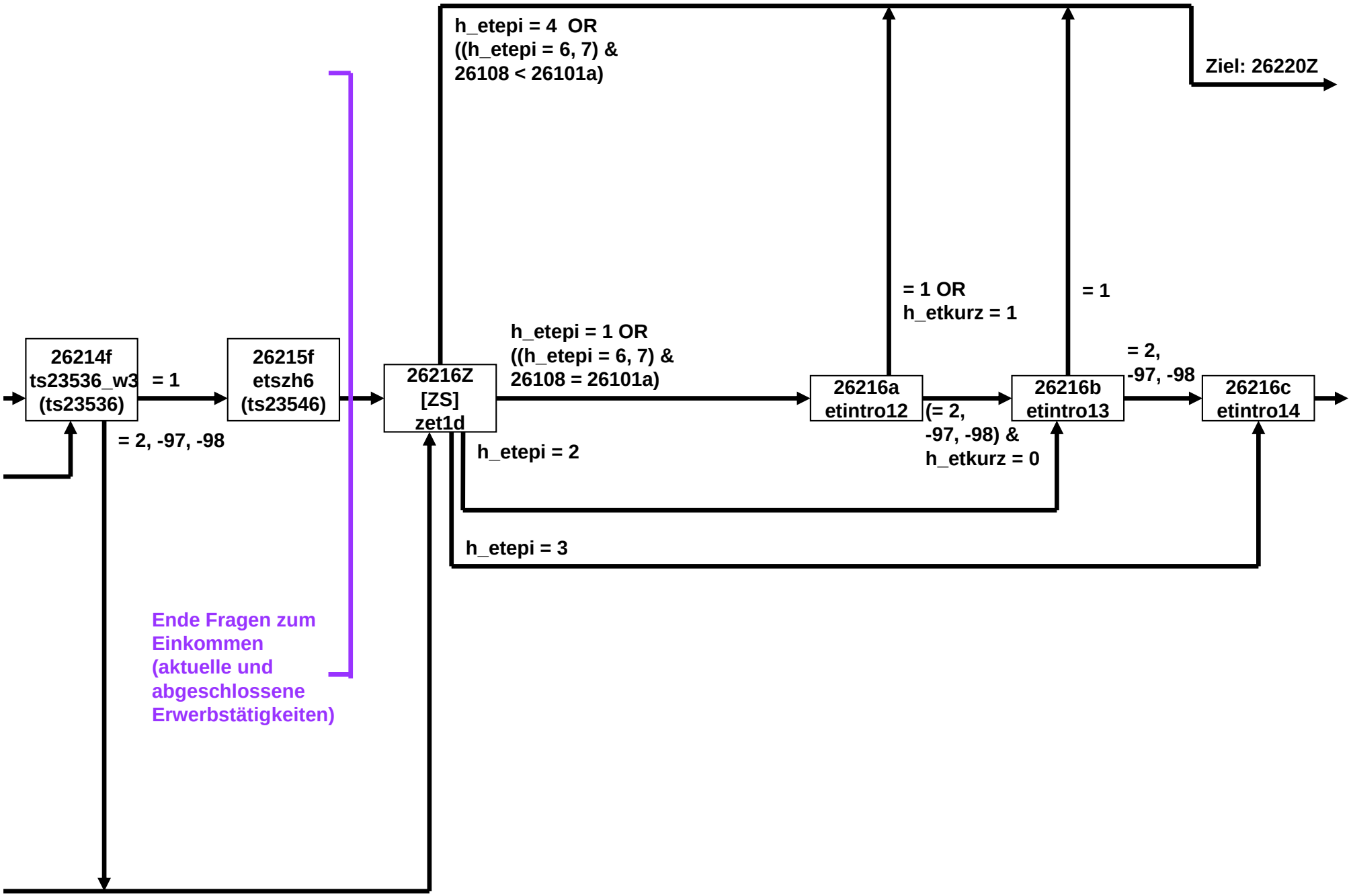

# ET-Erwerbstätigkeit E68P (22 von 22)

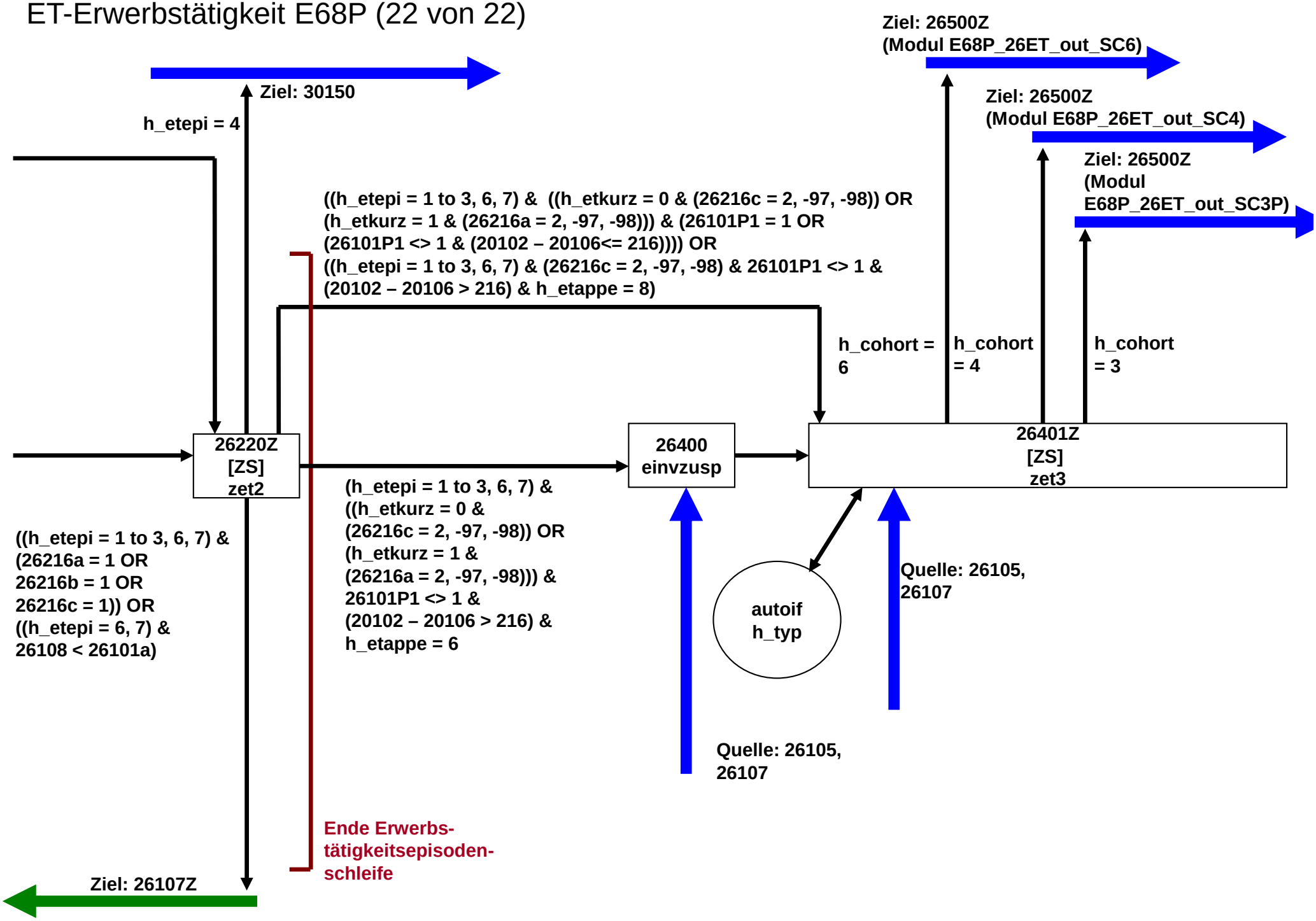

# 43cFehlET_SC4 E6P (1 von 1)

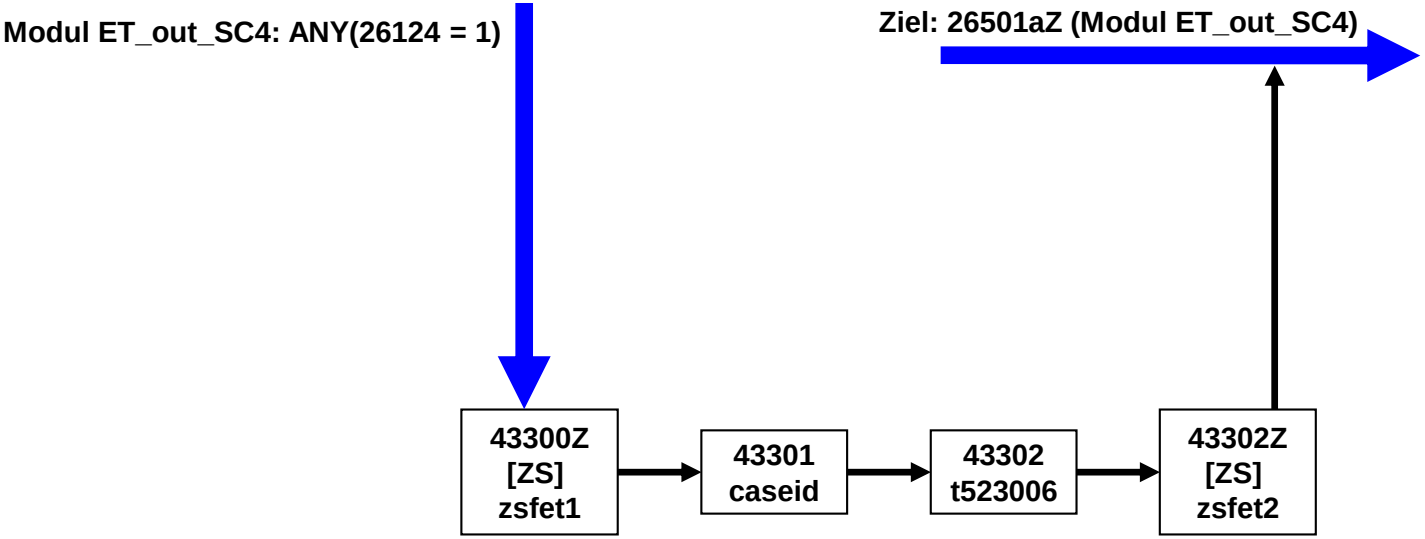

# B144_B135_26dET_QS_SC4_SC6

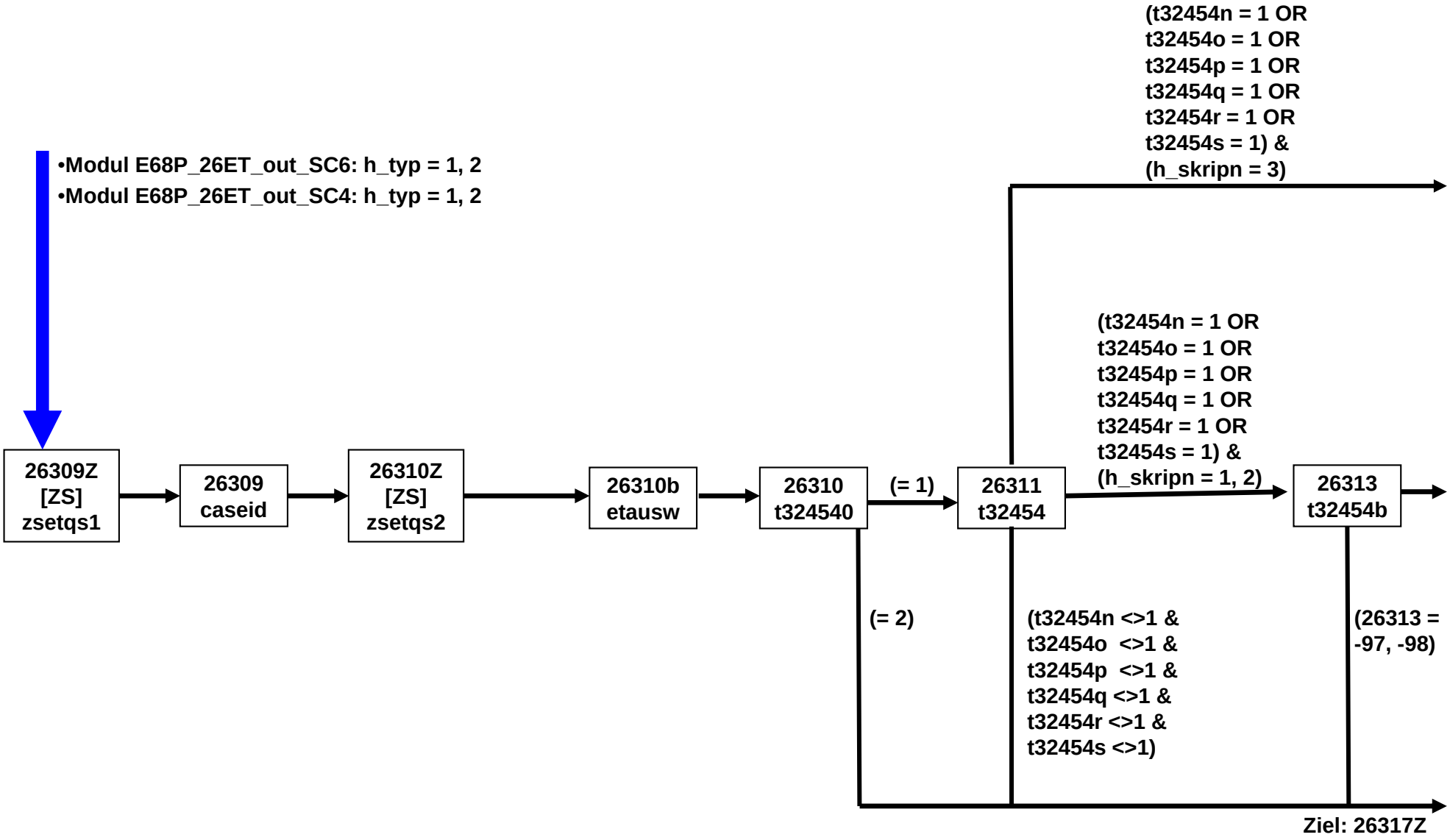

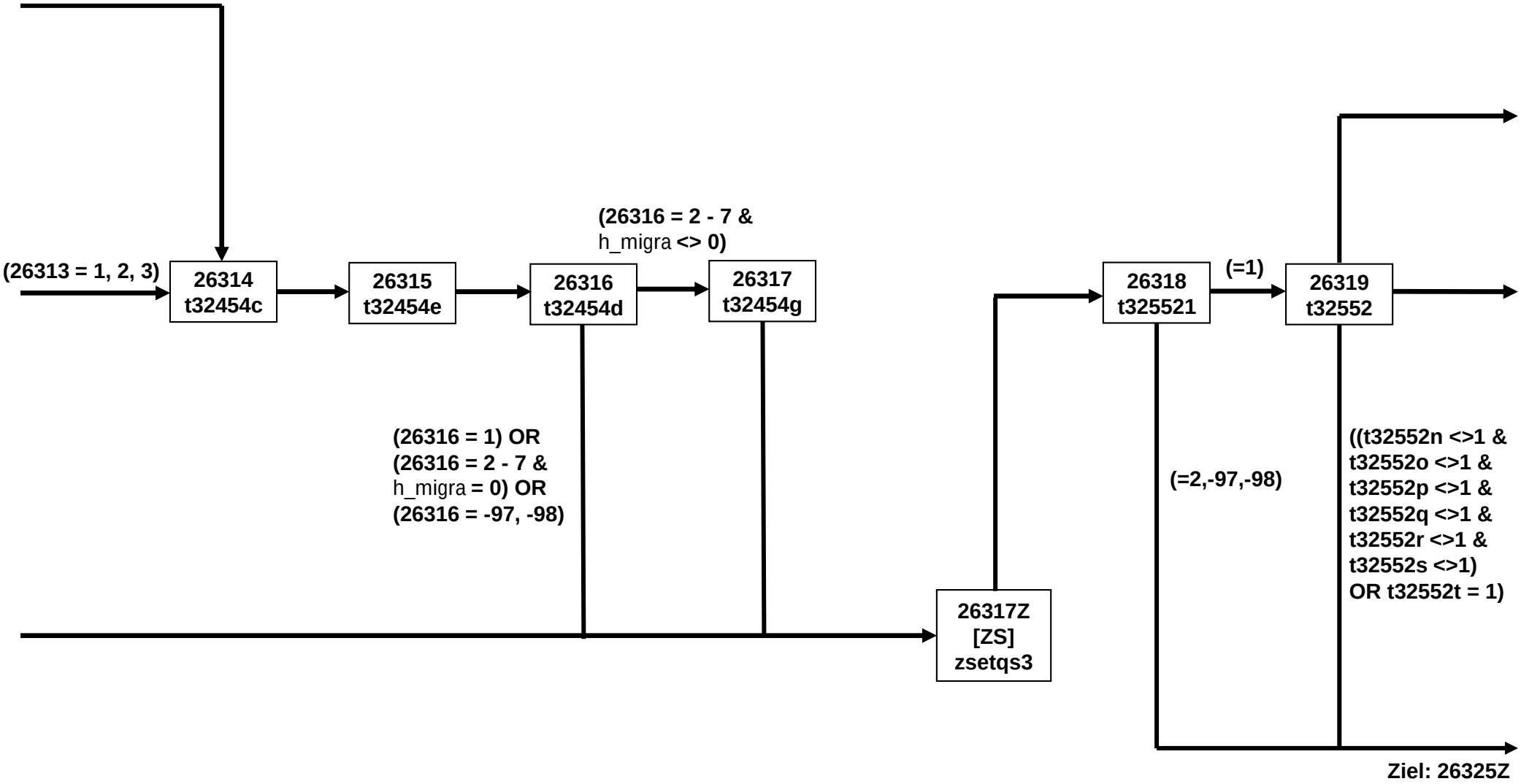
(26313 = 1, 2, 3)
26314
t32454c
26315
t32454e
(26316 = 2 - 7 &
h_migra <> 0)
26316
t32454d
26317
t32454g
(26316 = 1) OR
(26316 = 2 - 7 &
h_migra = 0) OR
(26316 = -97, -98)
26317Z
[ZS]
zsetqs3
26318
t325521
(=1)
26319
t32552
(=2,-97,-98)
((t32552n <>1 &
t32552o <>1 &
t32552p <>1 &
t32552q <>1 &
t32552r <>1 &
t32552s <>1)
OR t32552t = 1)
Ziel: 26325Z

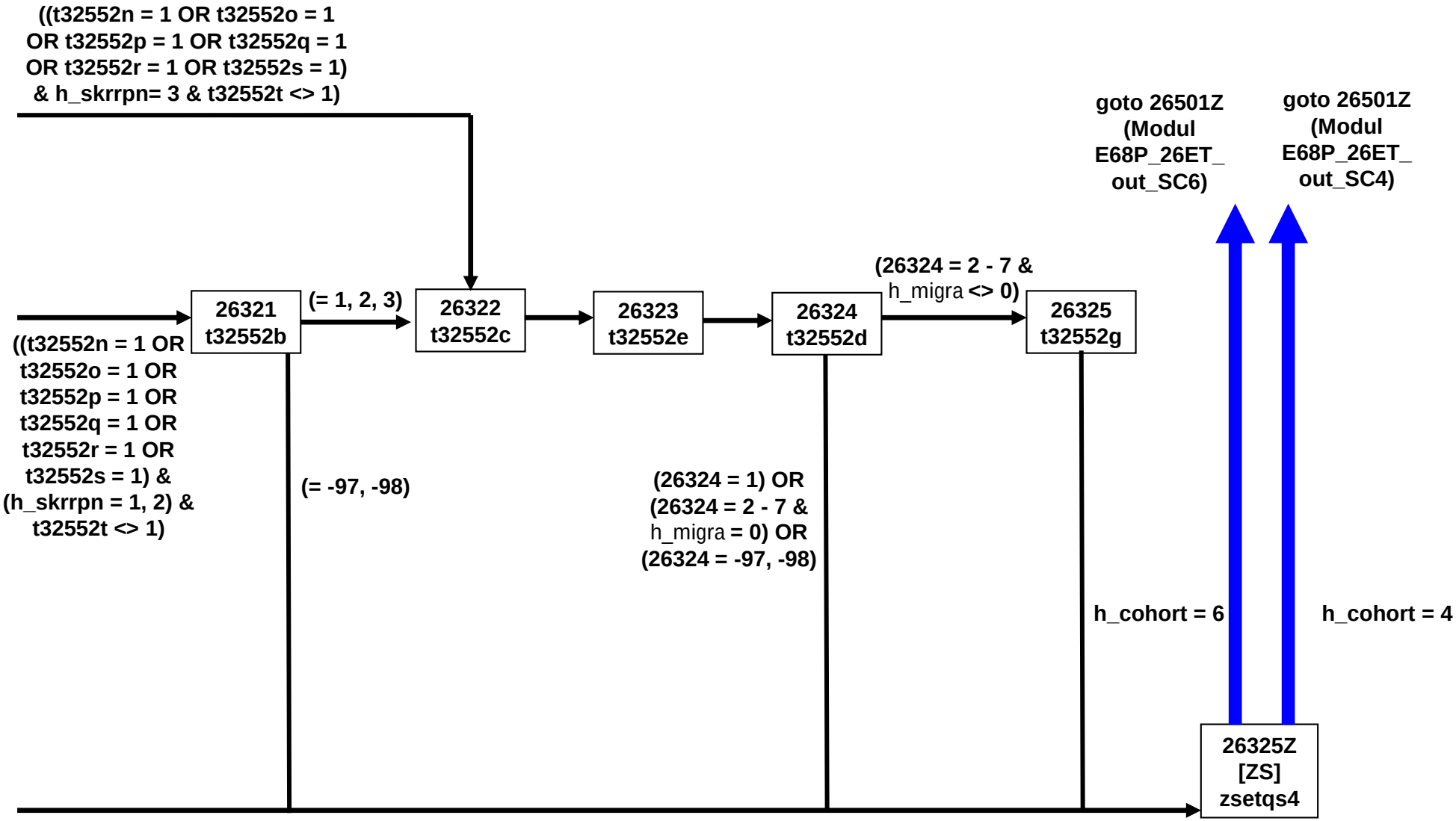
((t32552n = 1 OR t32552o = 1
OR t32552p = 1 OR t32552q = 1
OR t32552r = 1 OR t32552s = 1)
& h_skrrpn= 3 & t32552t <> 1)
goto 26501Z
(Modul
E68P_26ET_
out_SC6)
goto 26501Z
(Modul
E68P_26ET_
out_SC4)
(26324 = 2 - 7 &
h_migra <> 0)
26321
t32552b
(= 1, 2, 3)
26322
t32552c
26323
t32552e
26324
t32552d
26325
t32552g
((t32552n = 1 OR
t32552o = 1 OR
t32552p = 1 OR
t32552q = 1 OR
t32552r = 1 OR
t32552s = 1) &
(h_skrrpn = 1, 2) &
t32552t <> 1)
(= -97, -98)
(26324 = 1) OR
(26324 = 2 - 7 &
h_migra = 0) OR
(26324 = -97, -98)
h_cohort = 6
h_cohort = 4
26325Z
[ZS]
zsetqs4

# NEPS_B144_26eET_QS

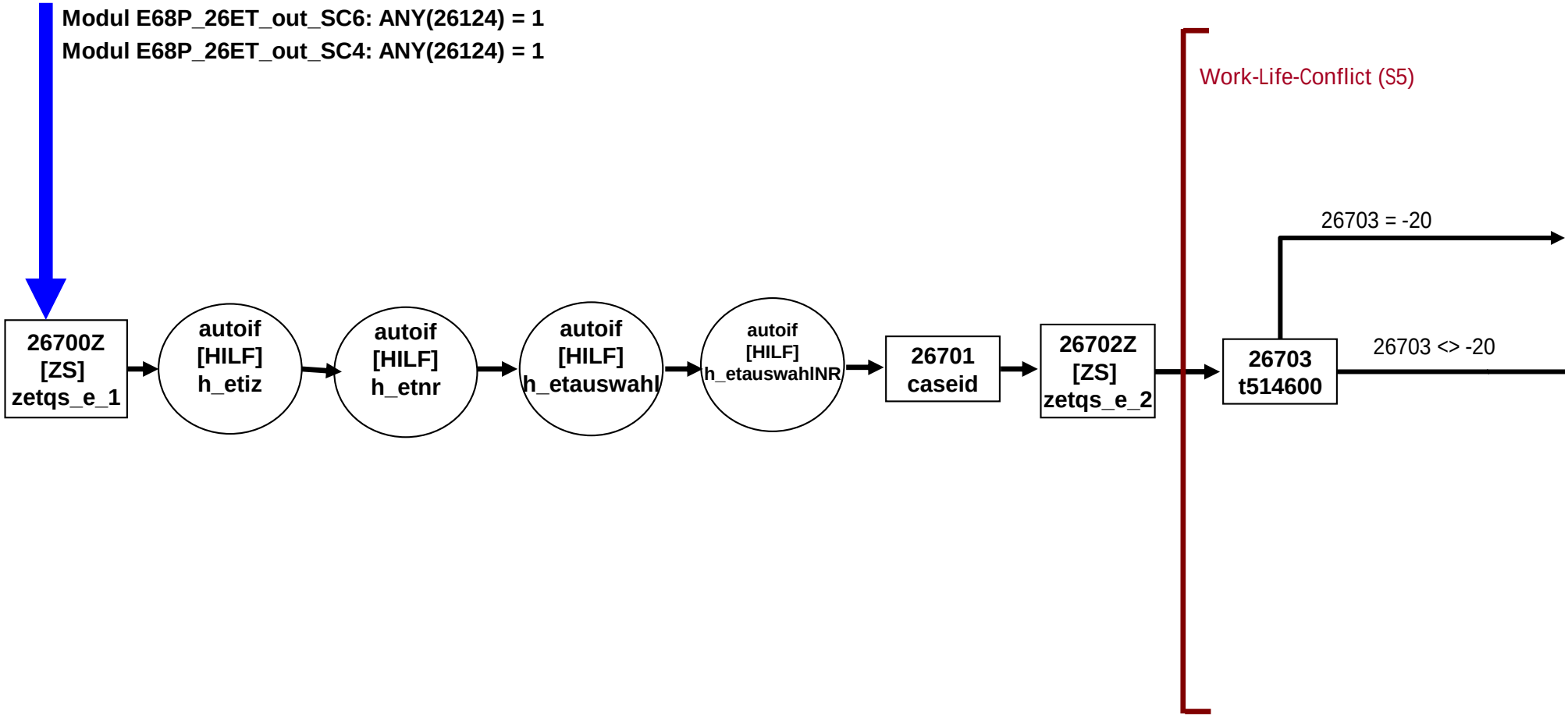

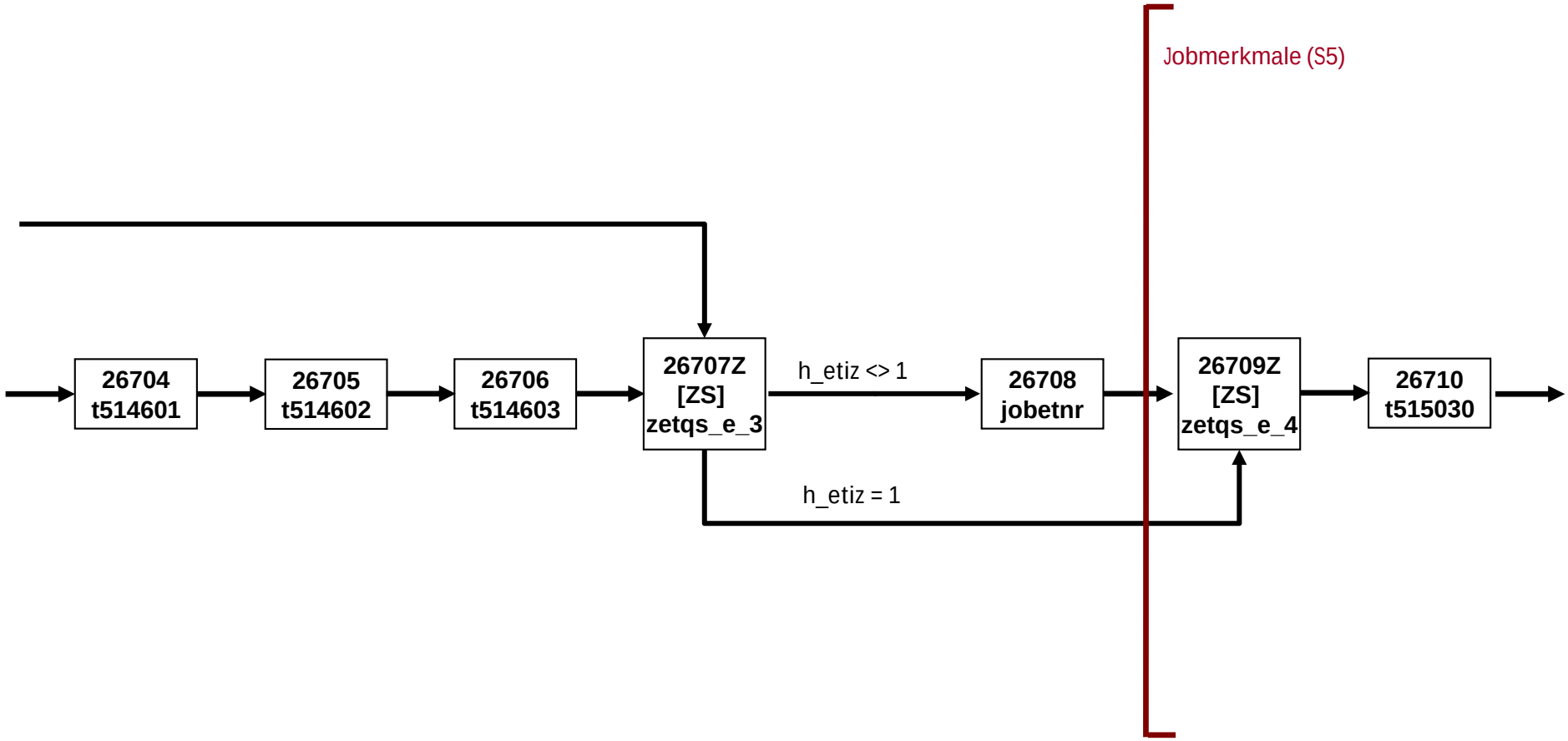
Jobmerkmale (S5)
26704
t514601
26705
t514602
26706
t514603
26707Z
[ZS]
zetqs_e_3
h_etiz <> 1
26708
jobetnr
26709Z
[ZS]
zetqs_e_4
26710
t515030
h_etiz = 1

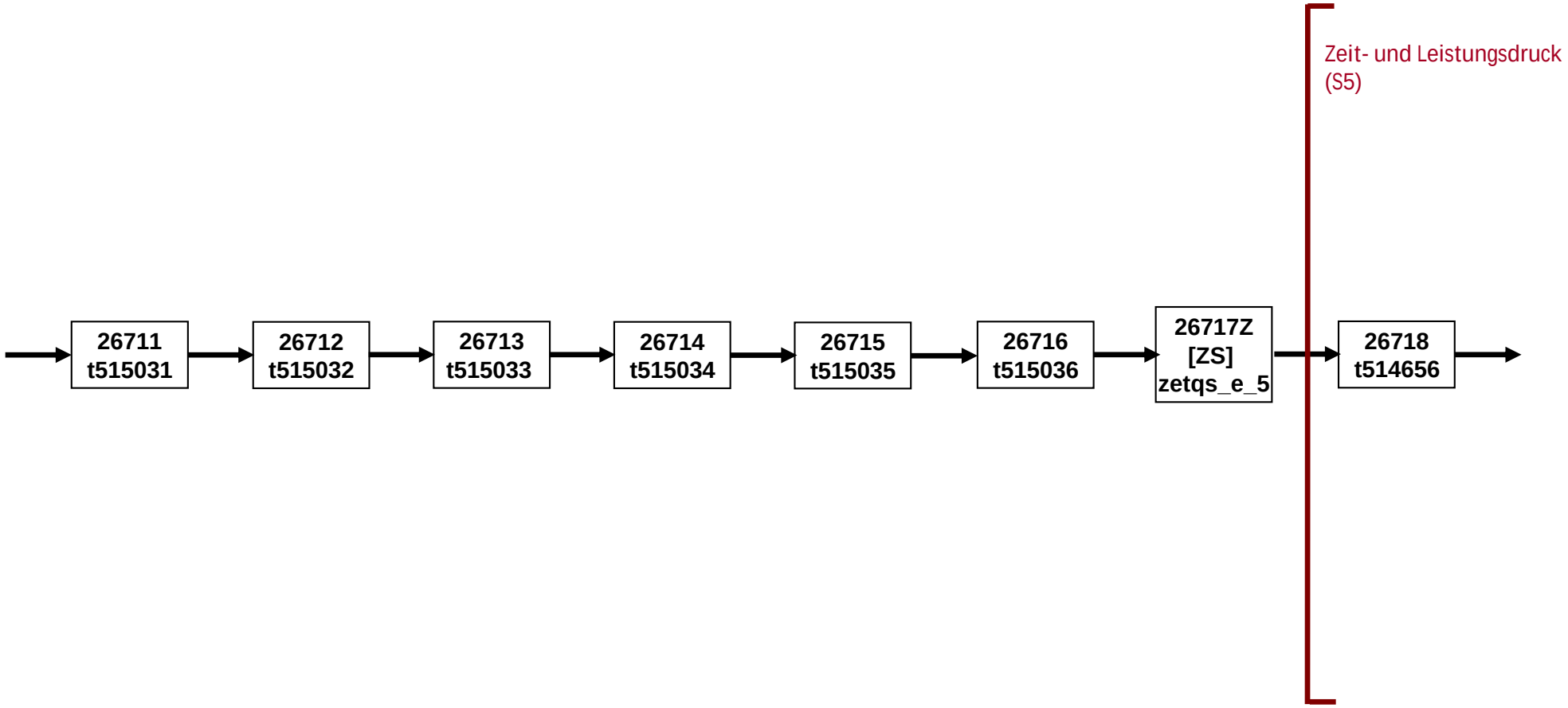
Zeit- und Leistungsdruck
(S5)
26711
t515031
26712
t515032
26713
t515033
26714
t515034
26715
t515035
26716
t515036
26717Z
[ZS]
zetqs_e_5
26718
t514656

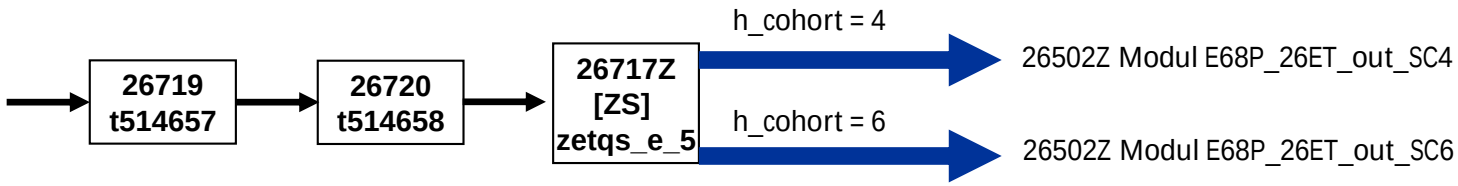
26719
t514657
26720
t514658
26717Z
[ZS]
zetqs_e_5
h_cohort = 4
26502Z Modul E68P_26ET_out_SC4
h_cohort = 6
26502Z Modul E68P_26ET_out_SC6

# AL-Arbeitslosigkeit E68P (1 von 6)

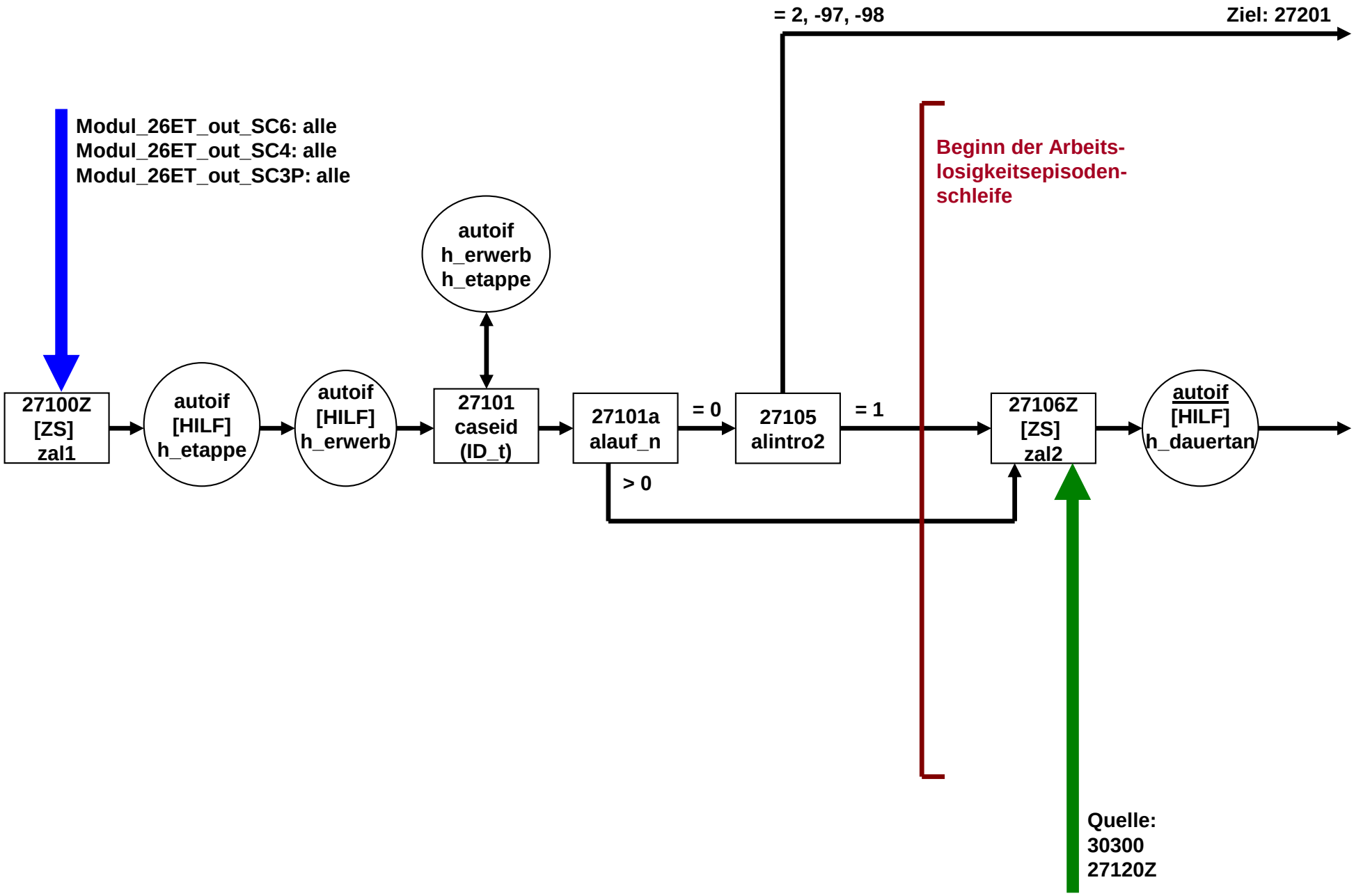

# AL-Arbeitslosigkeit E68P (2 von 6)

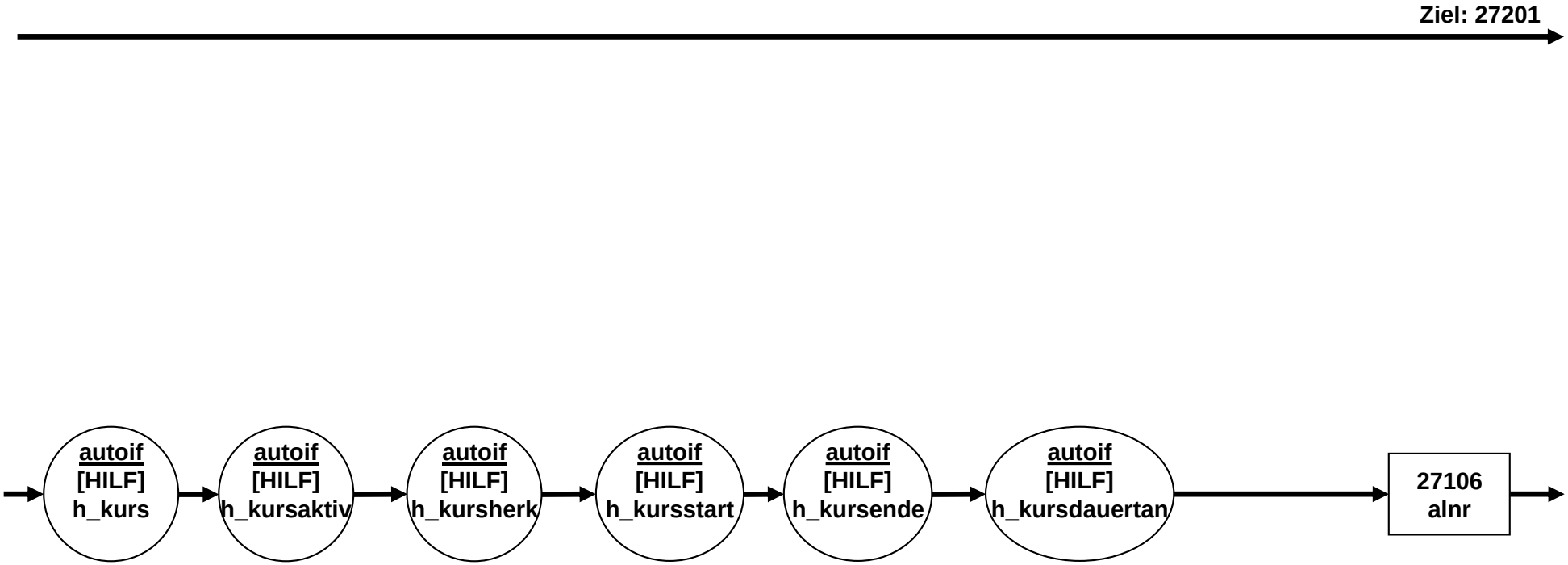

# AL-Arbeitslosigkeit E68P (3 von 6)

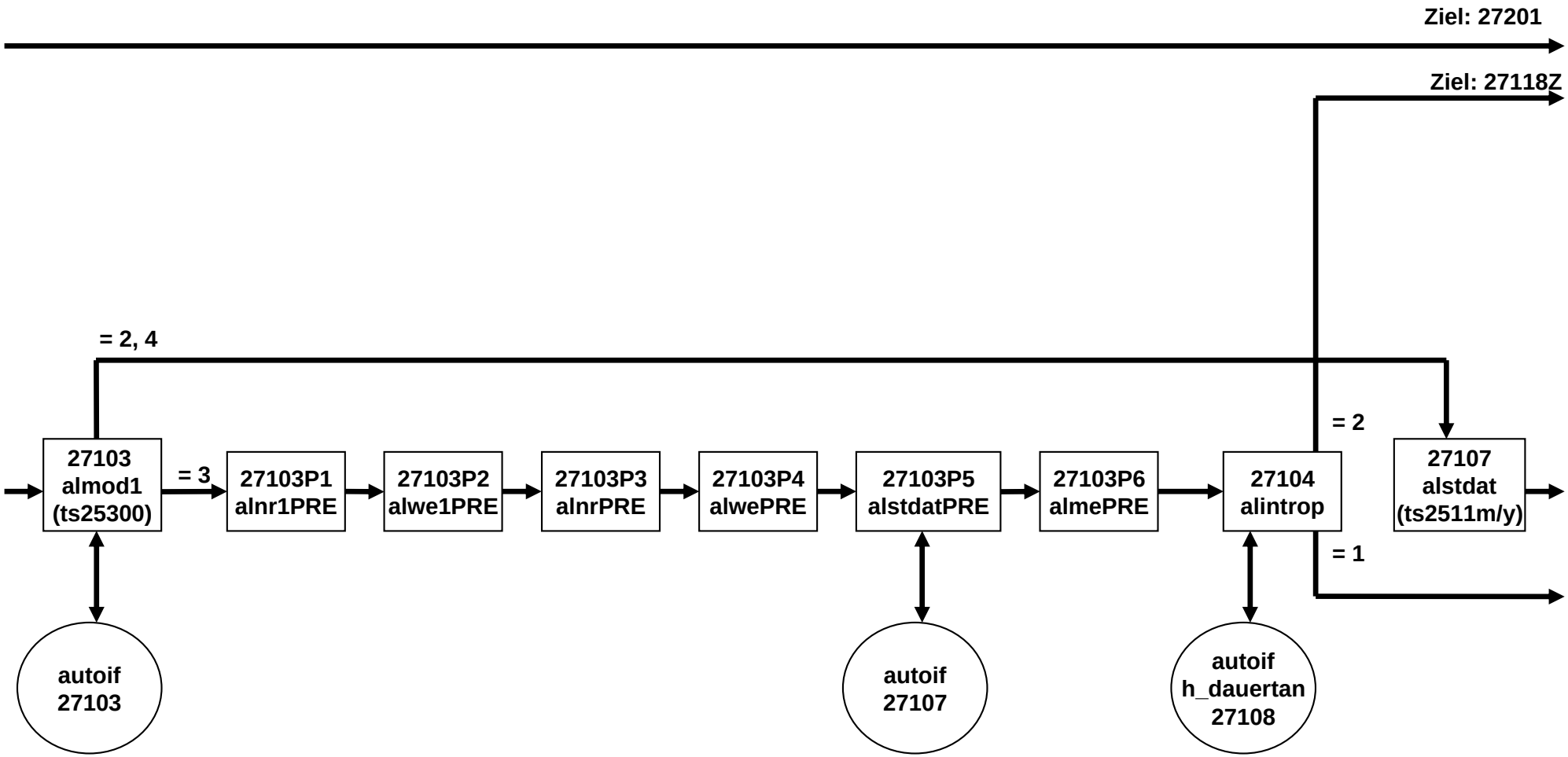

# AL-Arbeitslosigkeit E68P (4 von 6)

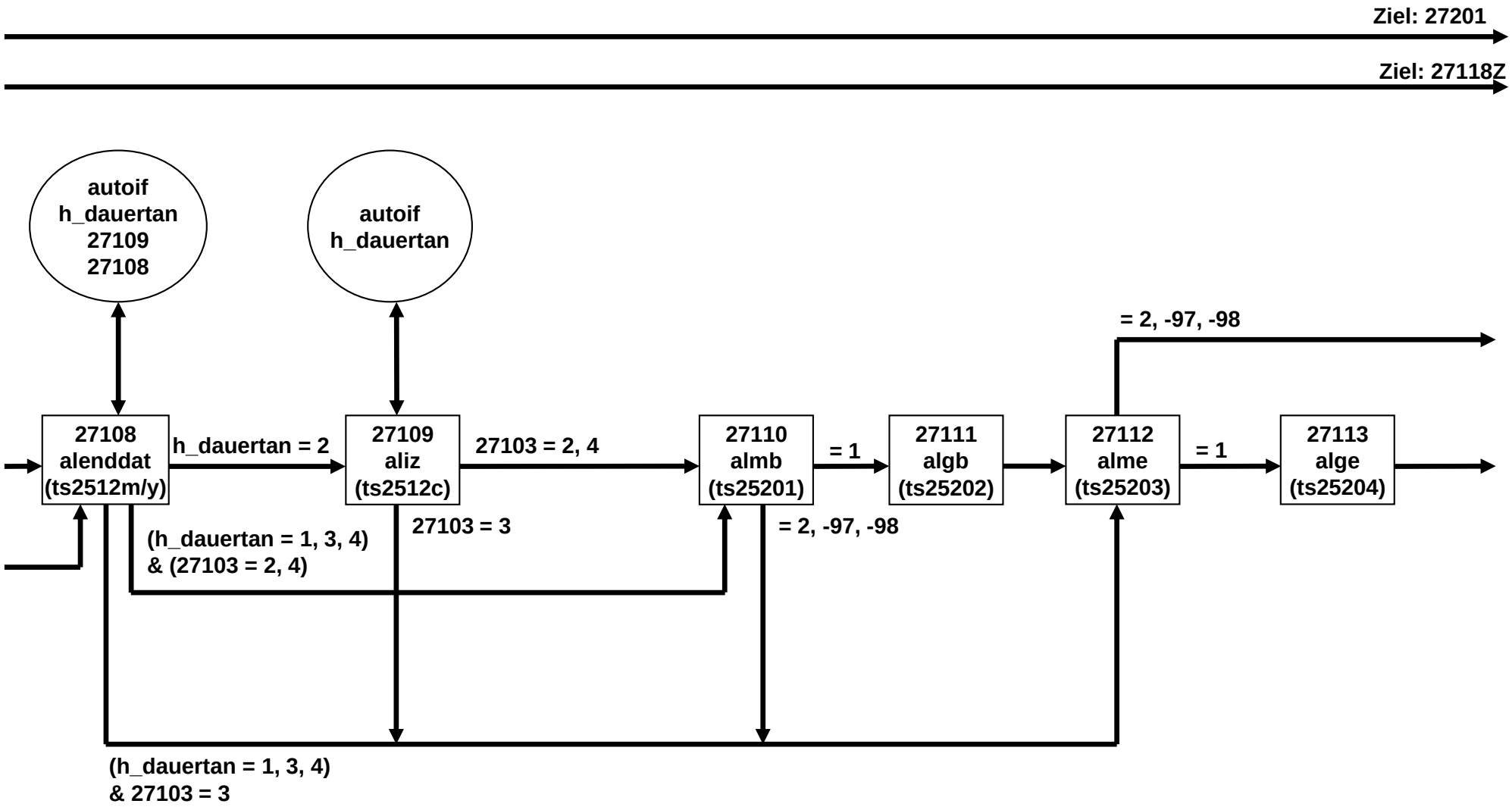

# AL-Arbeitslosigkeit E68P (5 von 6)

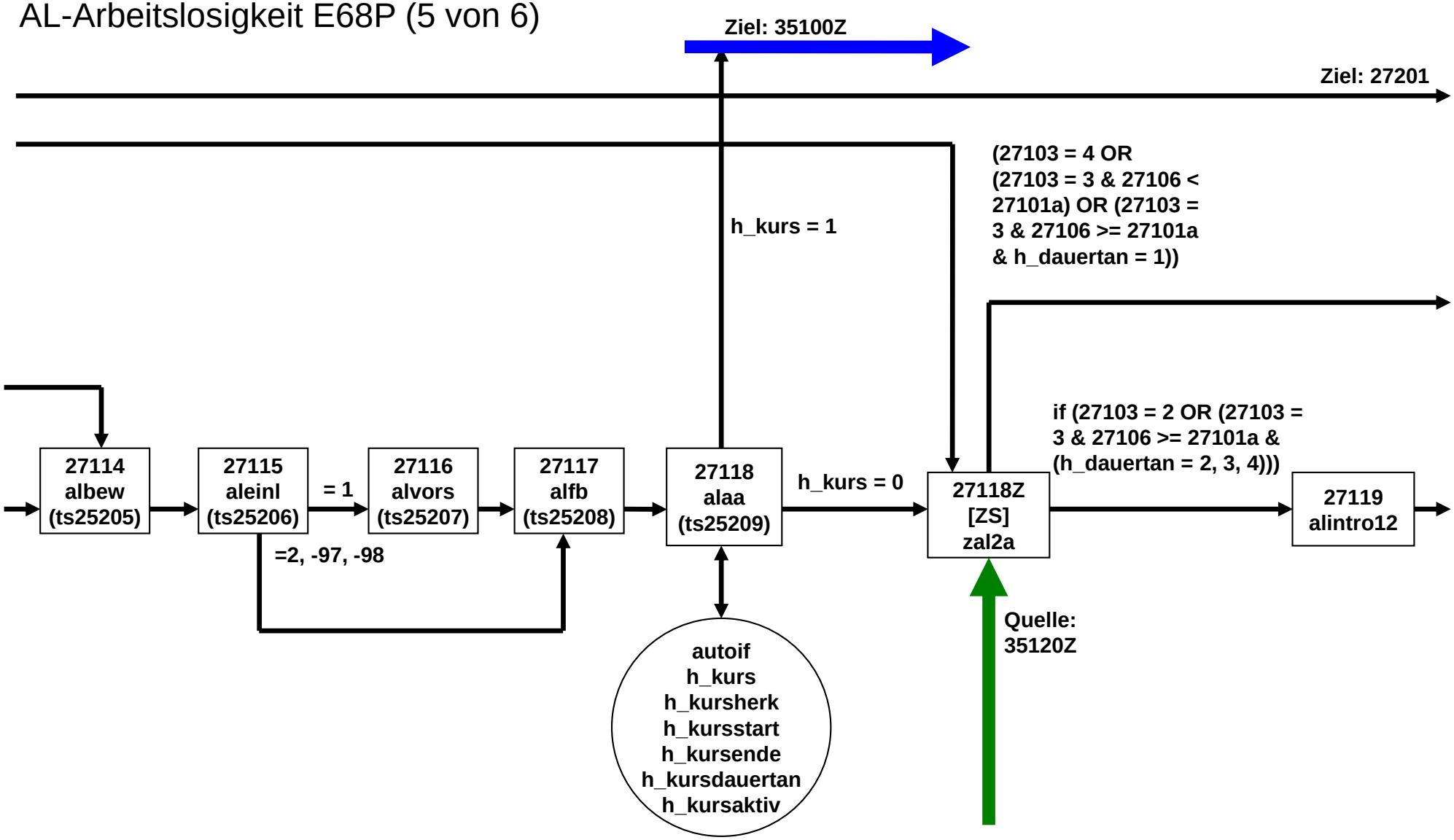

# AL-Arbeitslosigkeit E68P (6 von 6)

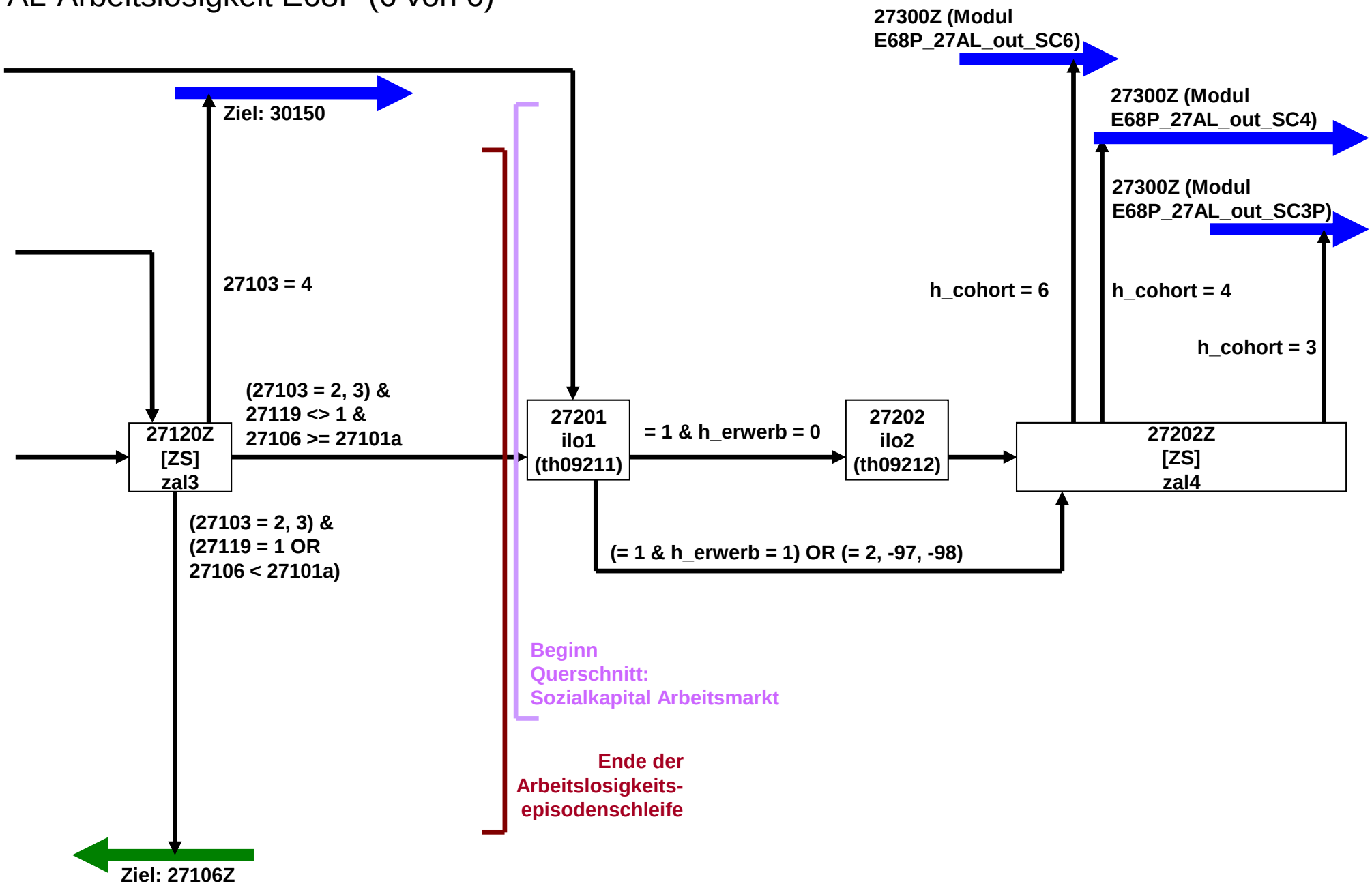

# 28PA_SC4 (1 von 11)

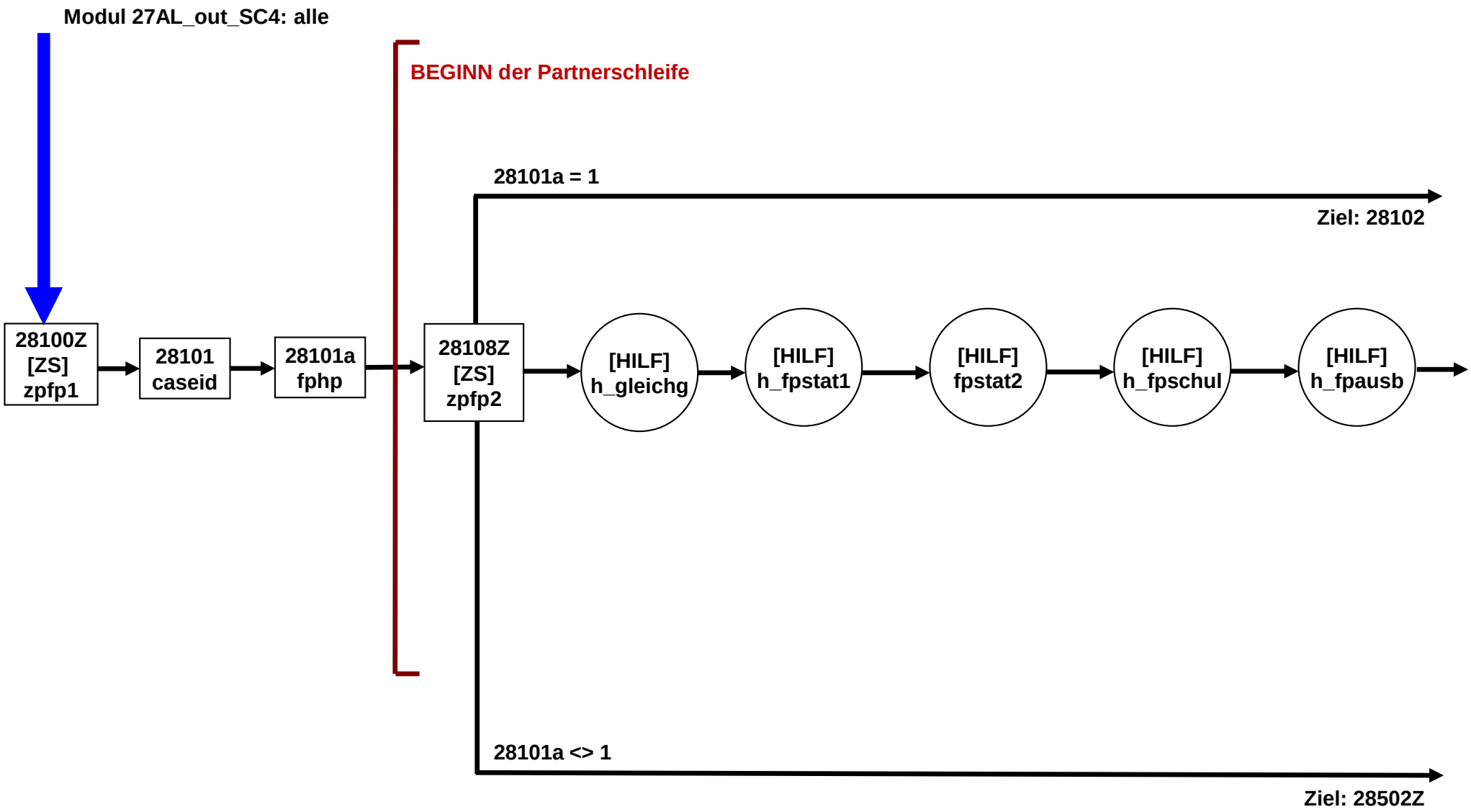

28PA_SC4 (2 von 11)

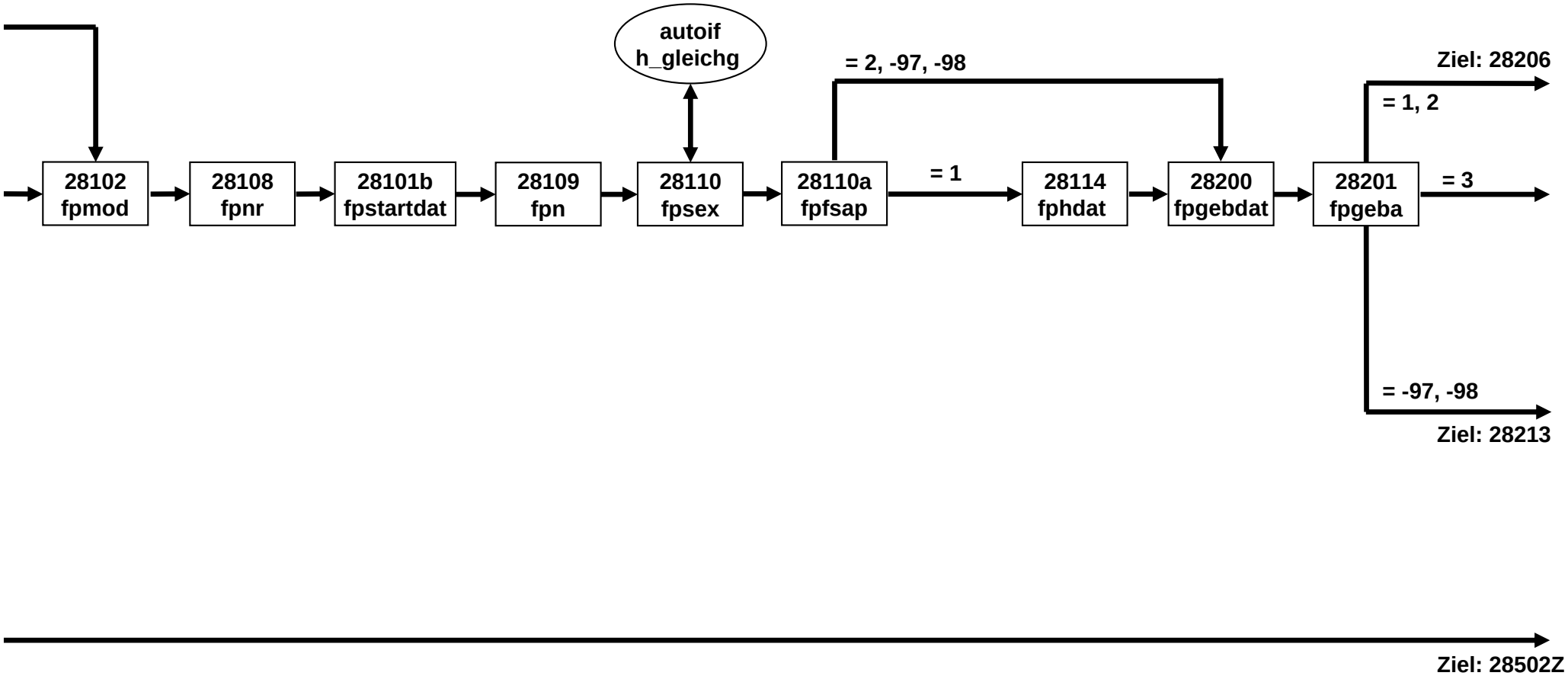

# 28PA_SC4 (3 von 11)

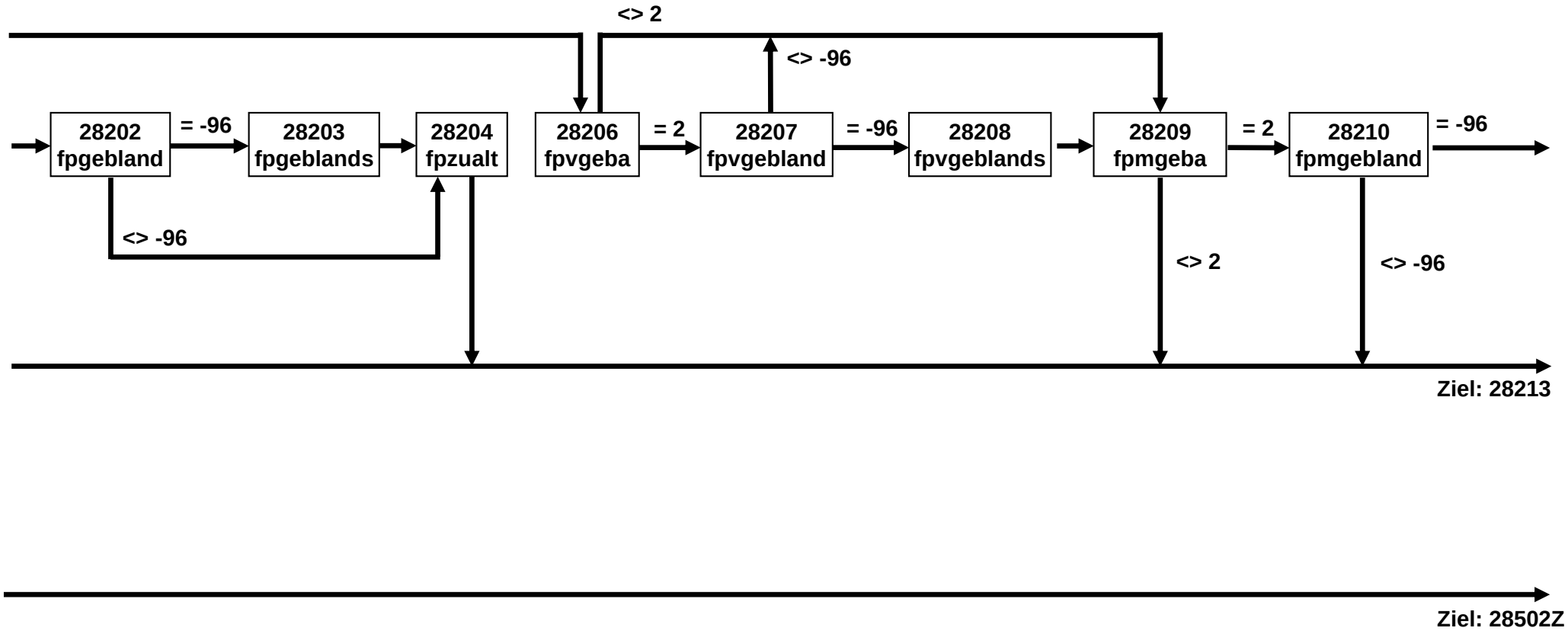

28PA_SC4 (4 von 11)

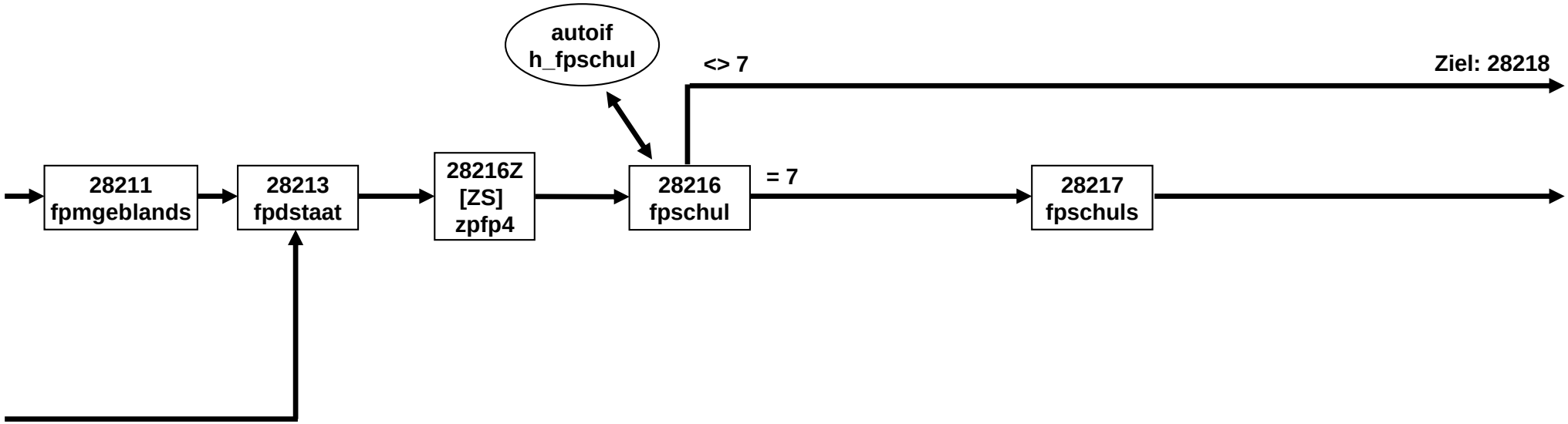

# 28PA_SC4 (5 von 11)

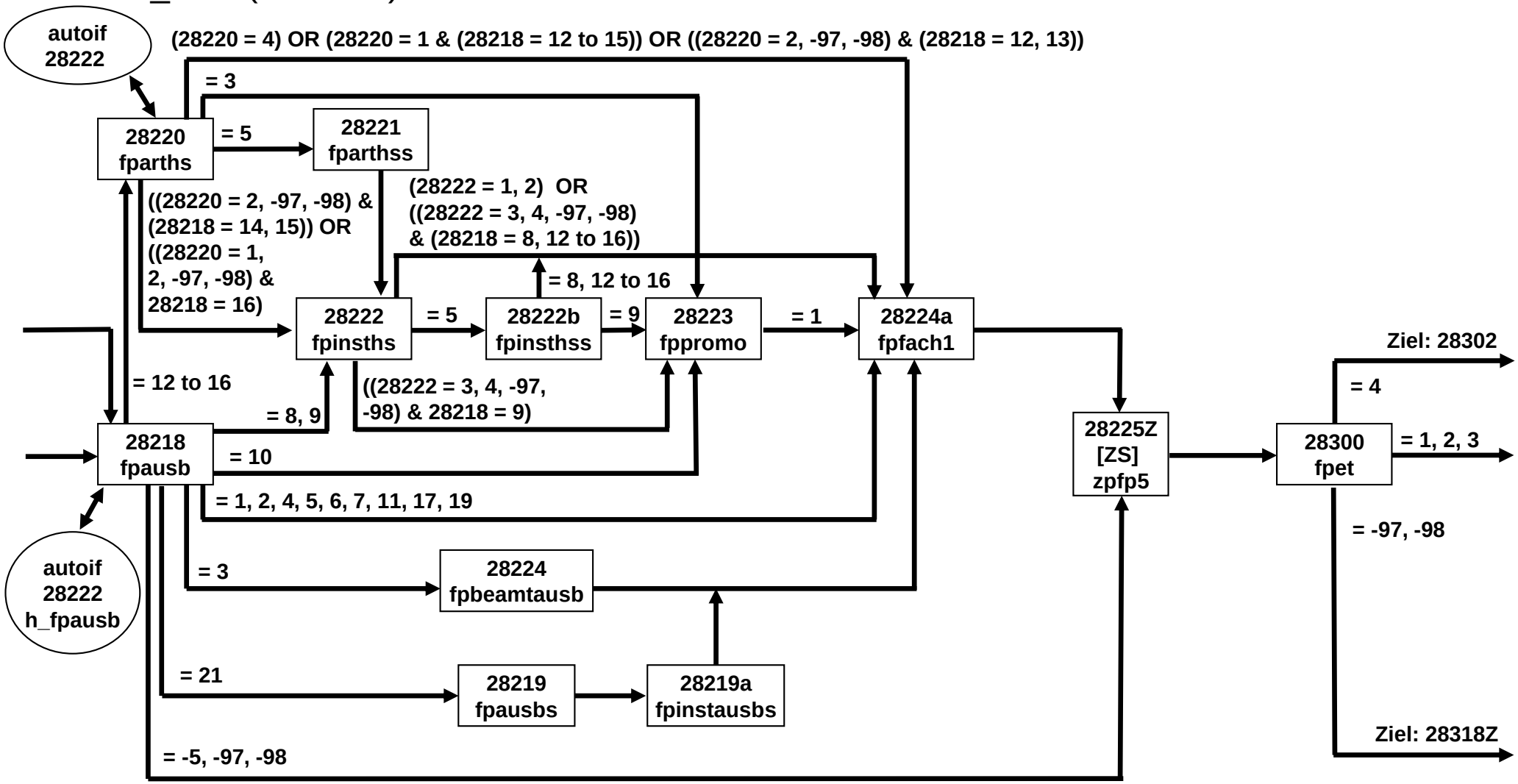

# 28PA_SC4 (6 von 11)

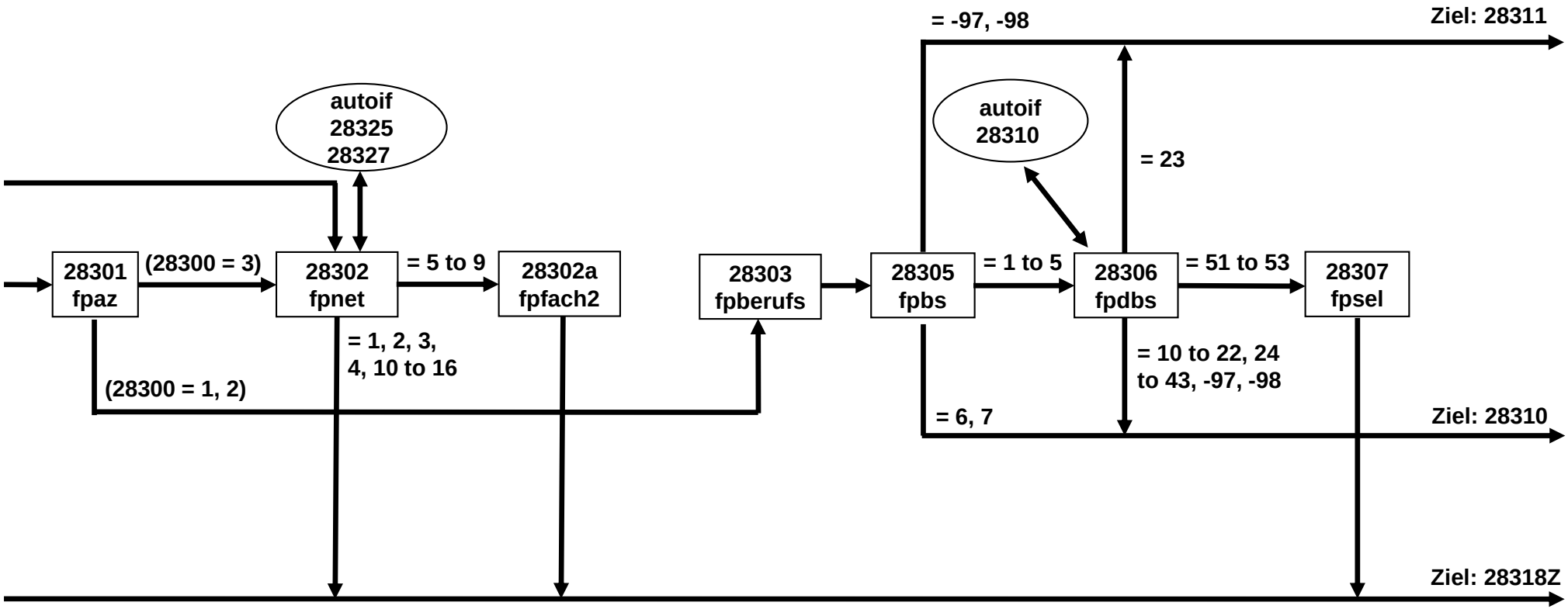

28PA_SC4 (7 von 11)

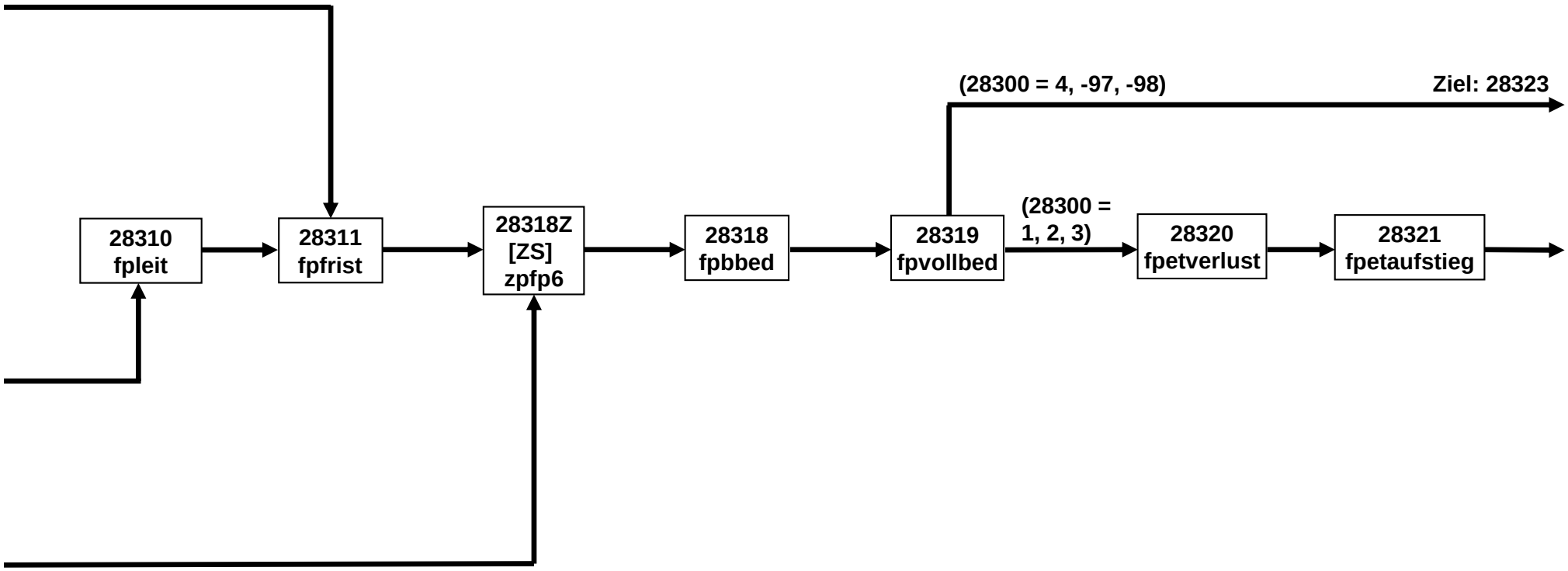

28PA_SC4 (8 von 11)

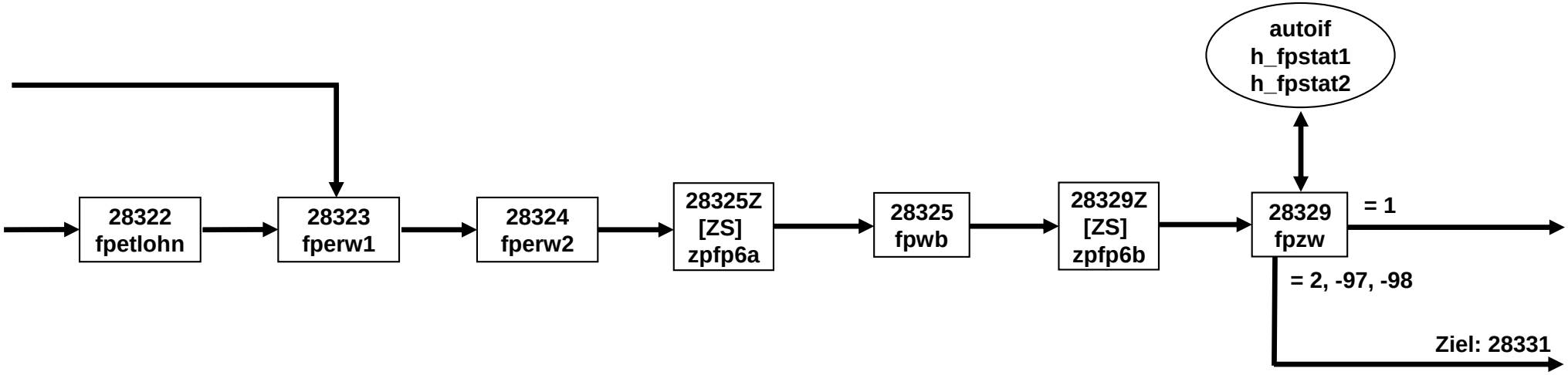

# 28PA_SC4 (9 von 11)

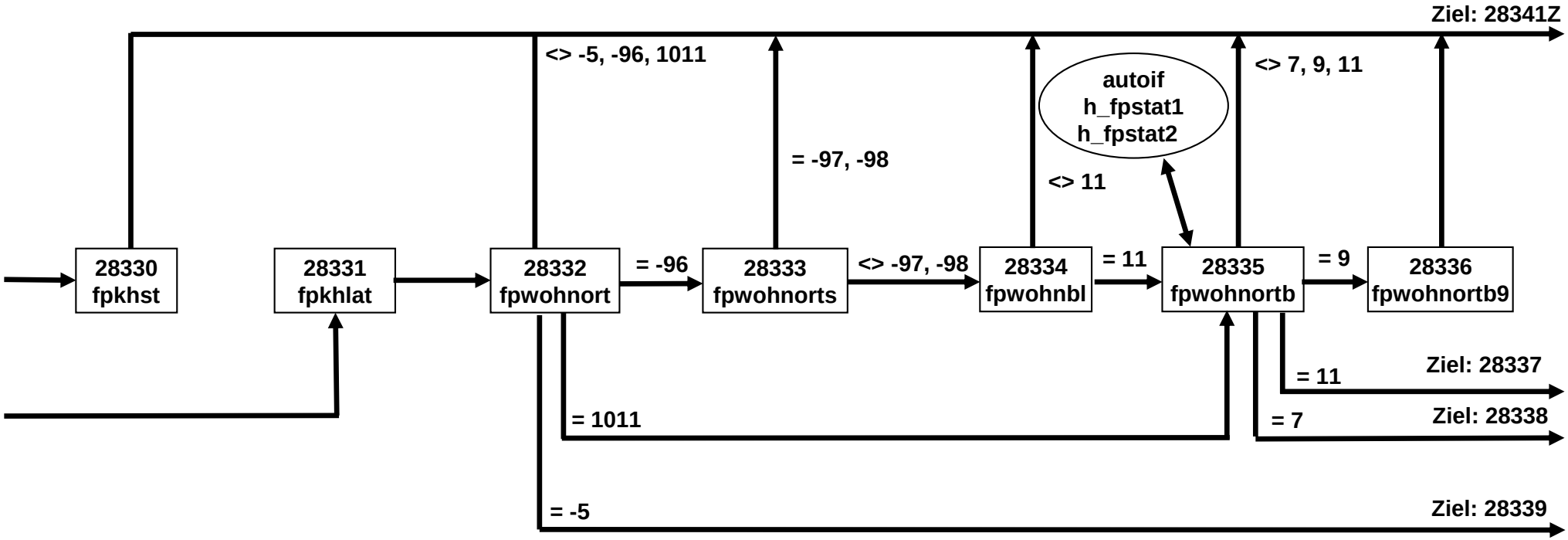

28PA_SC4 (10 von 11)

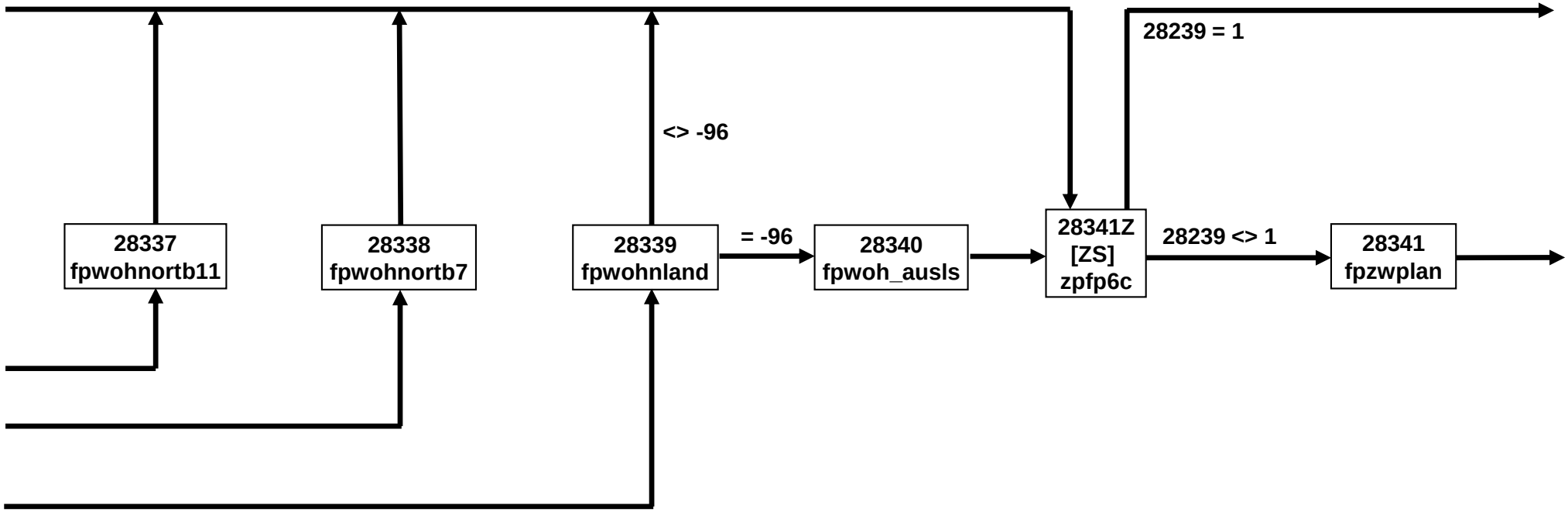

# 28PA_SC4 (11 von 11)

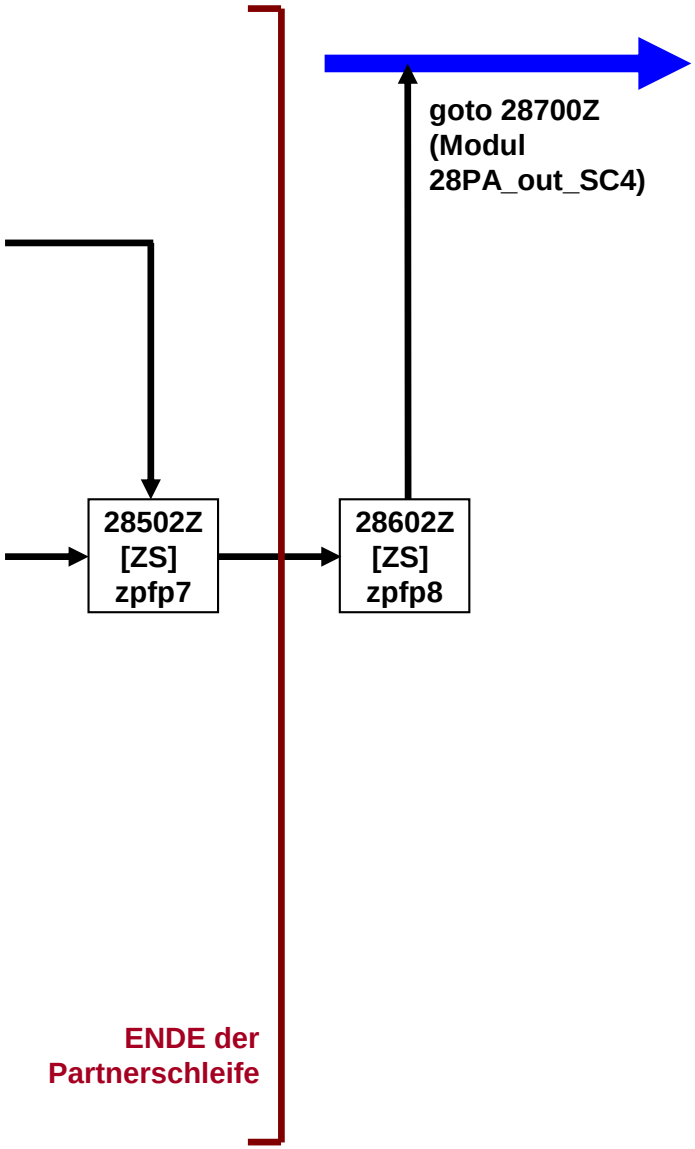

# NEPS_B144_29bKI_QS

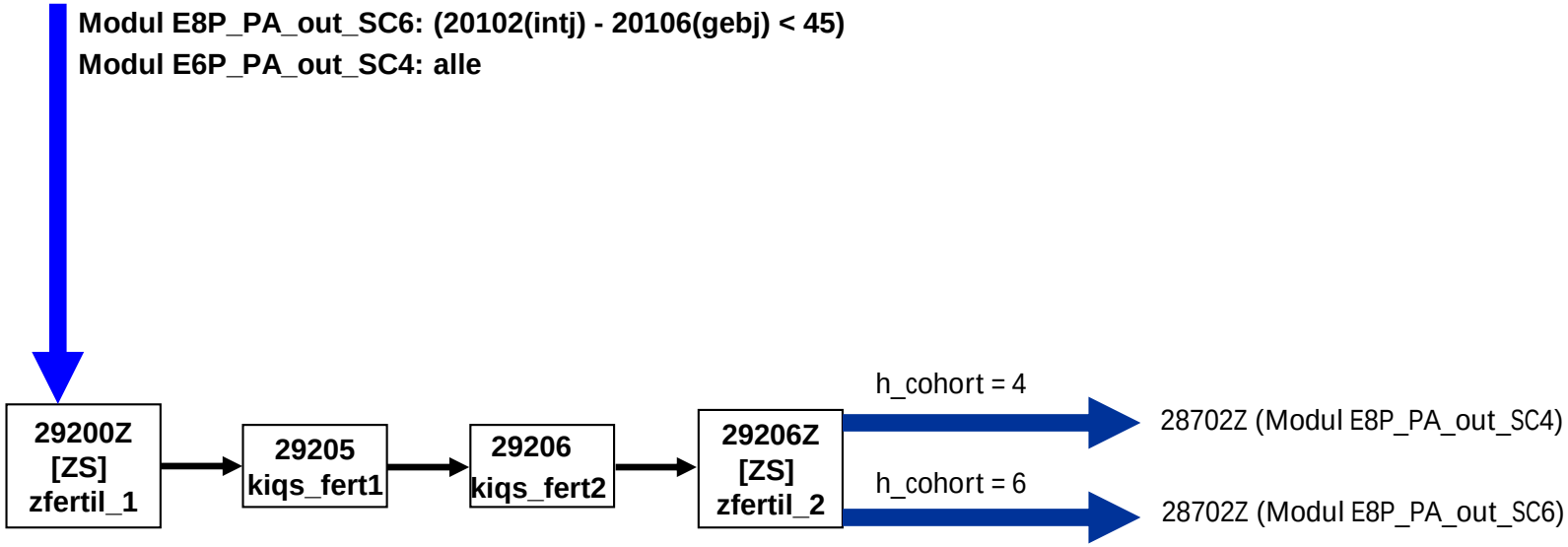

# KI - Kinder E68P (1 von 21)

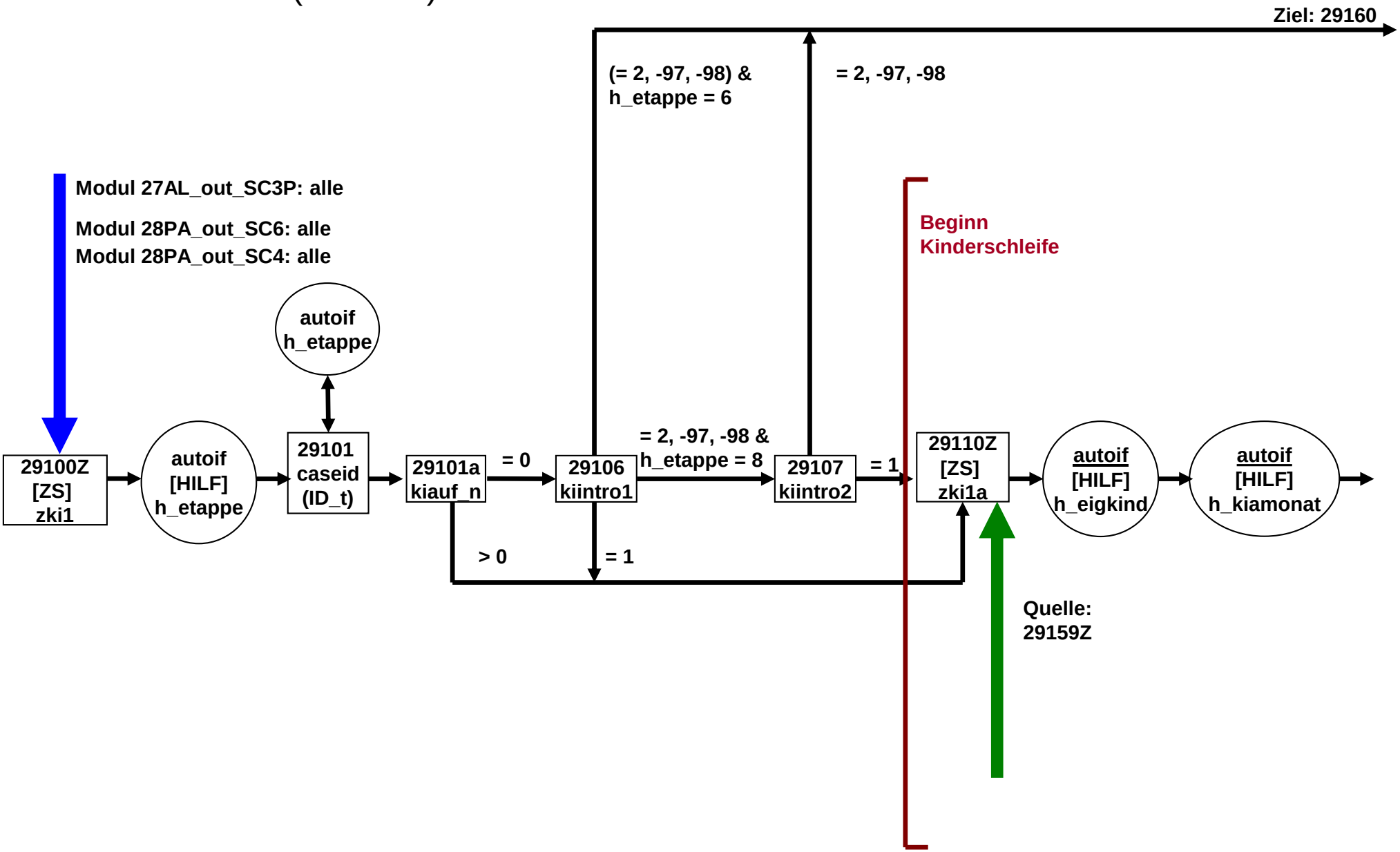

# KI - Kinder E68P (2 von 21)

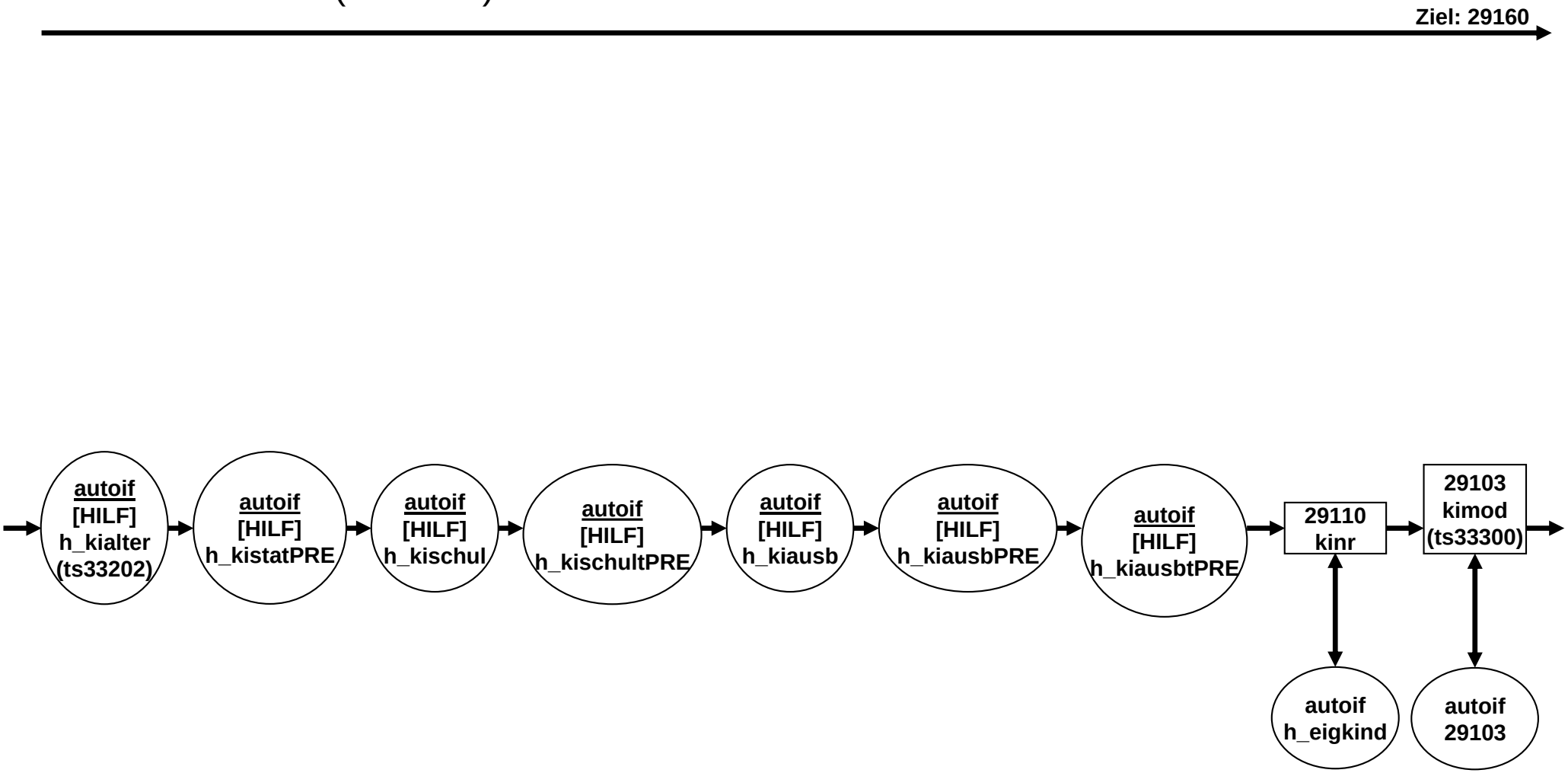

# KI - Kinder E68P (3 von 21)

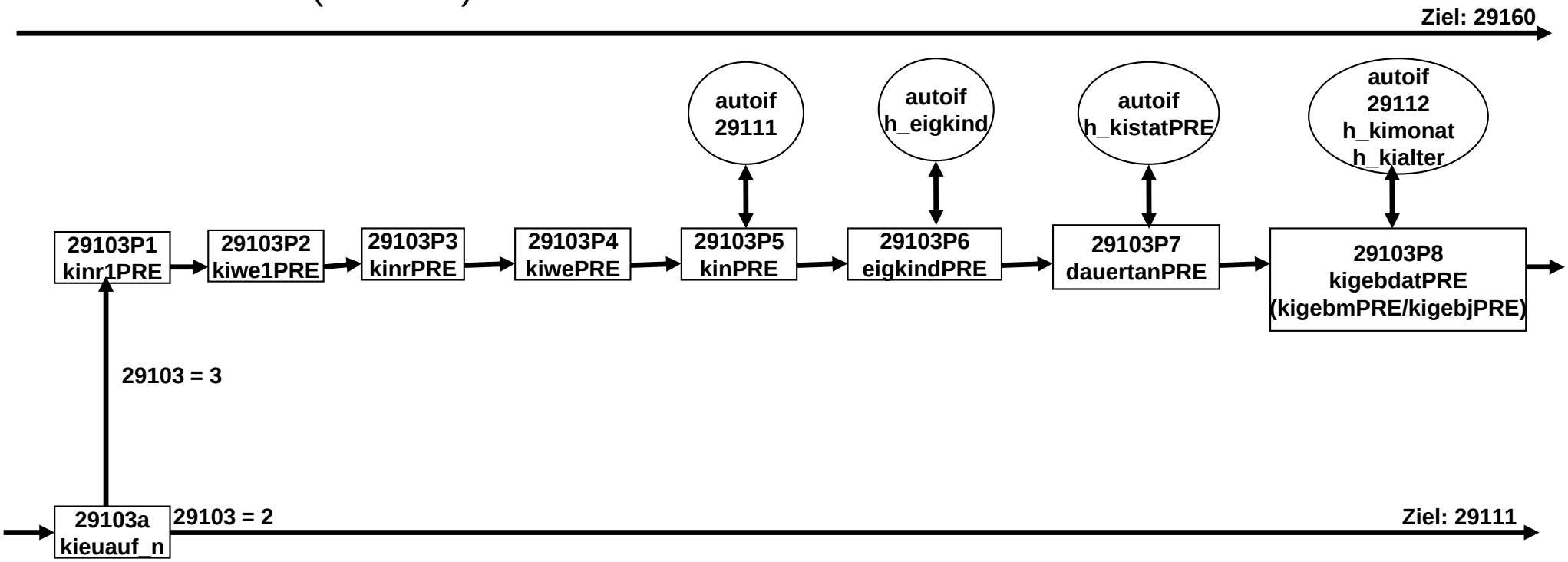

# KI - Kinder E68P (4 von 21)

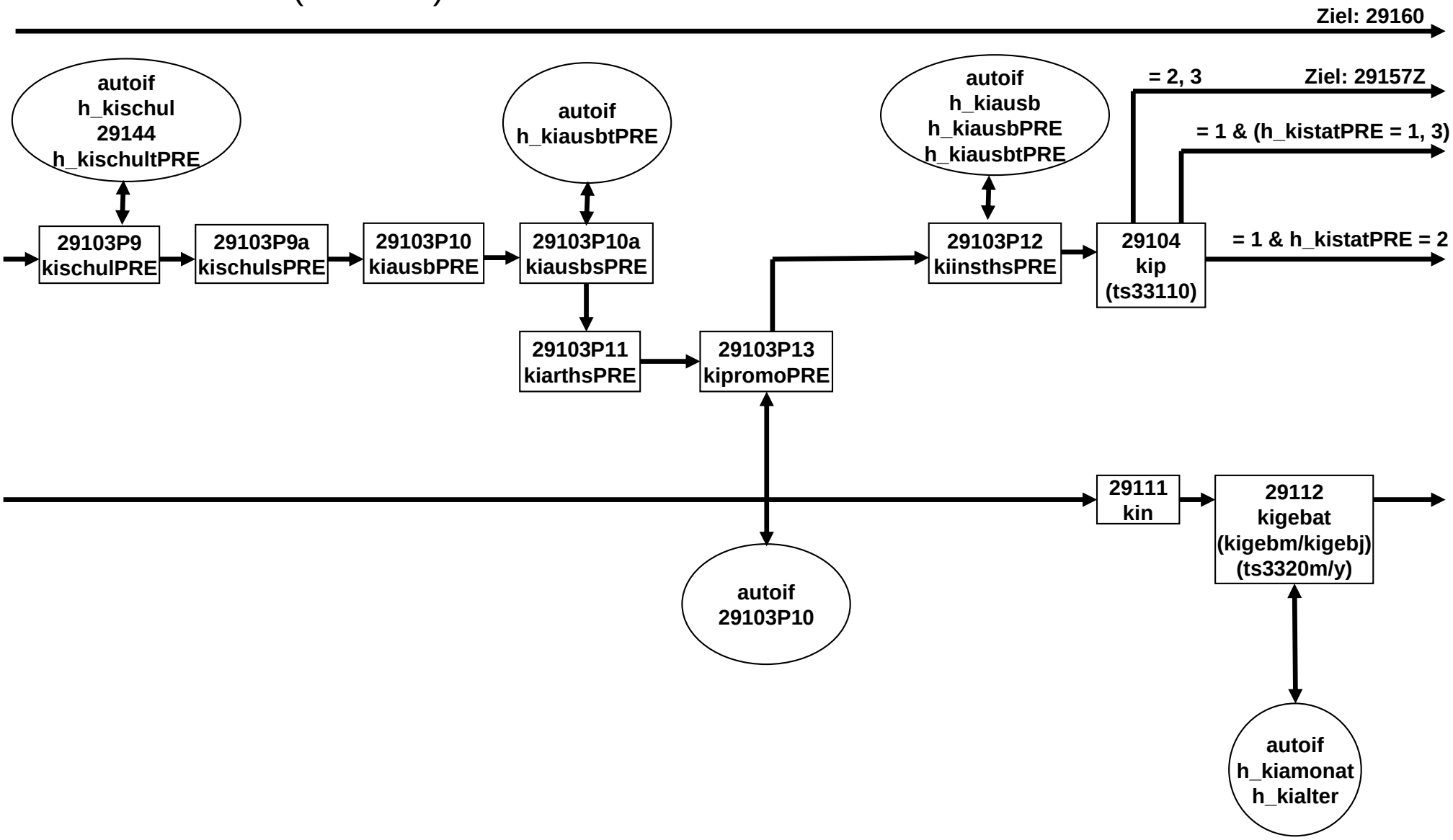

# KI - Kinder E68P (5 von 21)

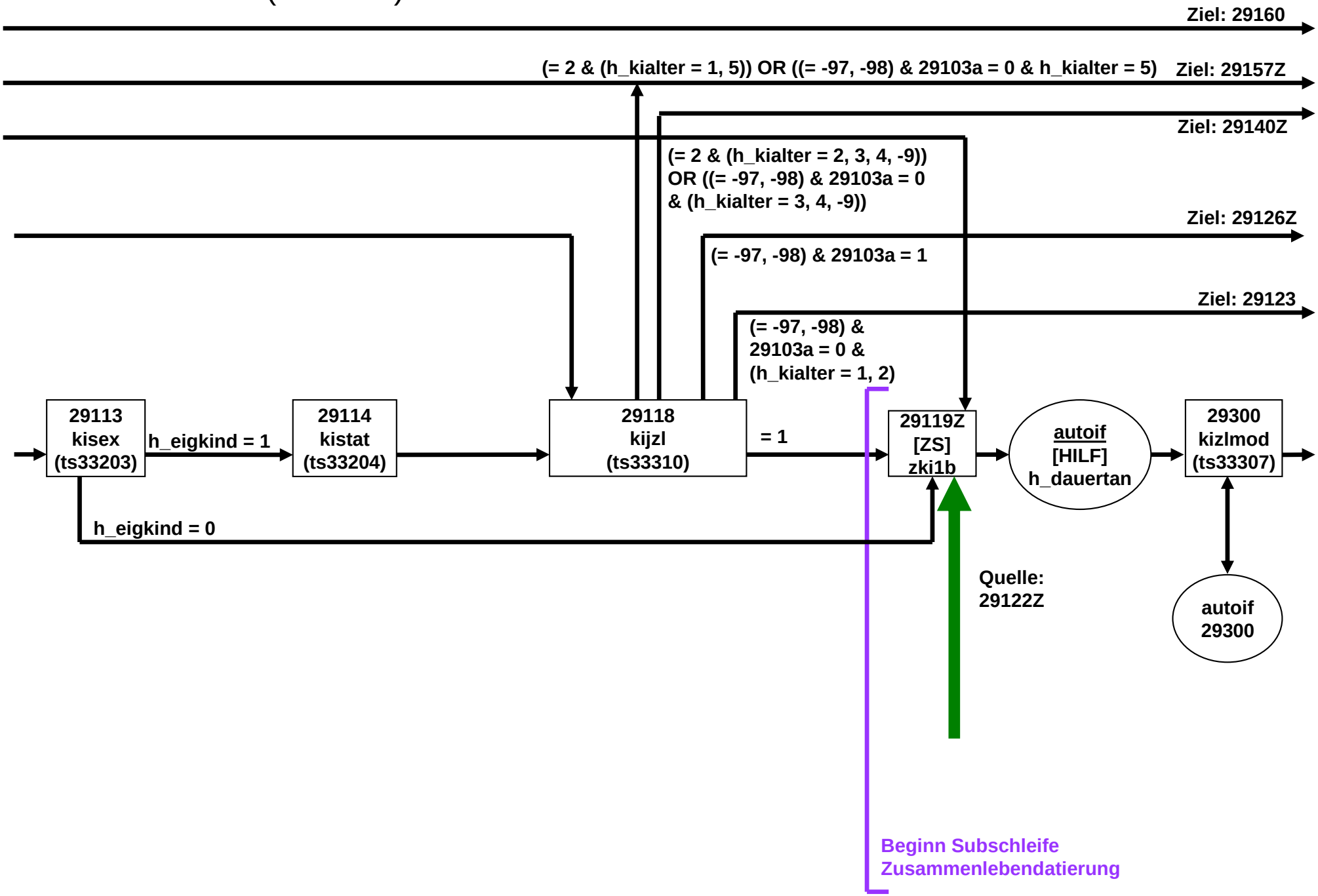

# KI - Kinder E68P (6 von 21)

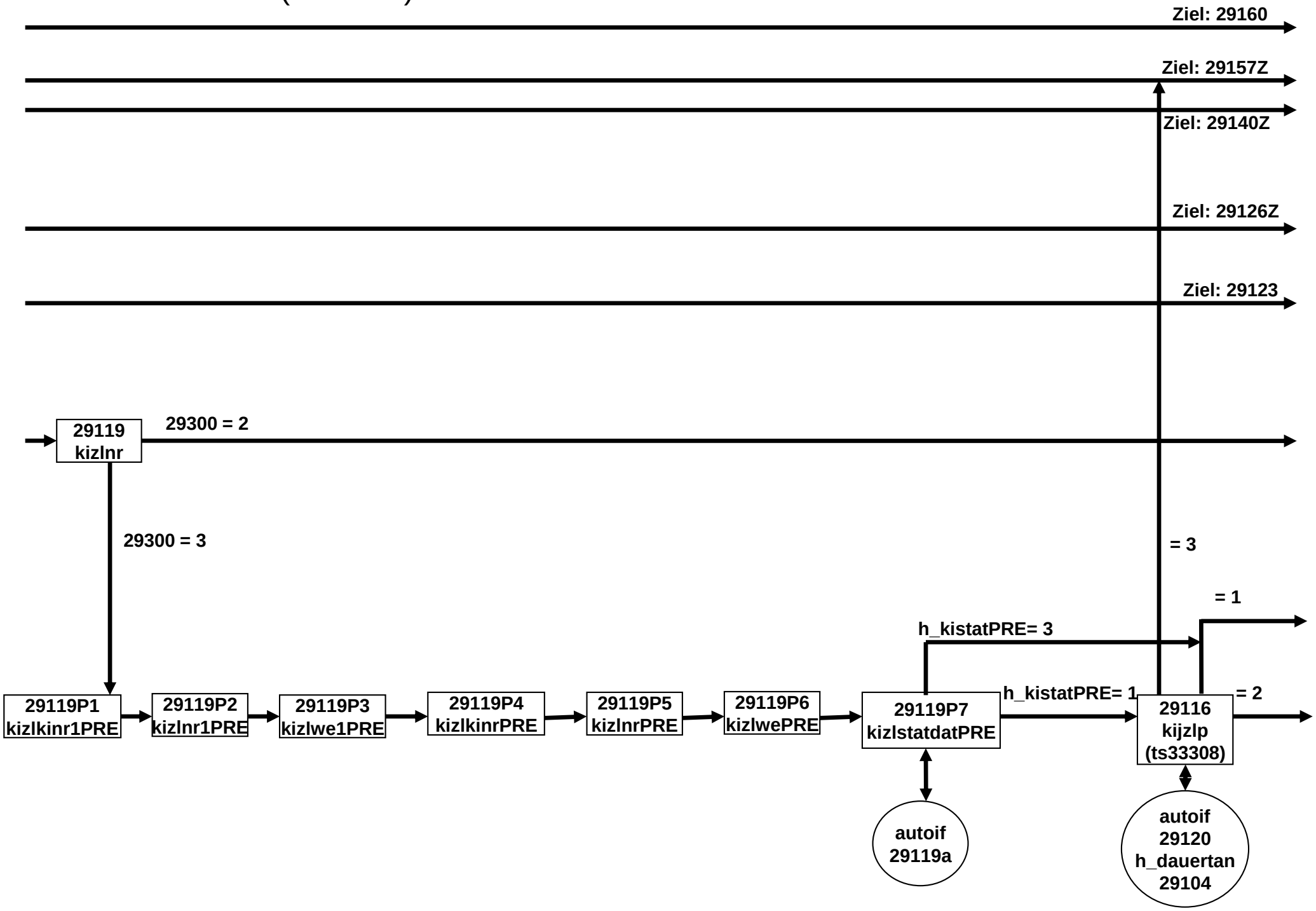

# KI - Kinder E68P (7 von 21)

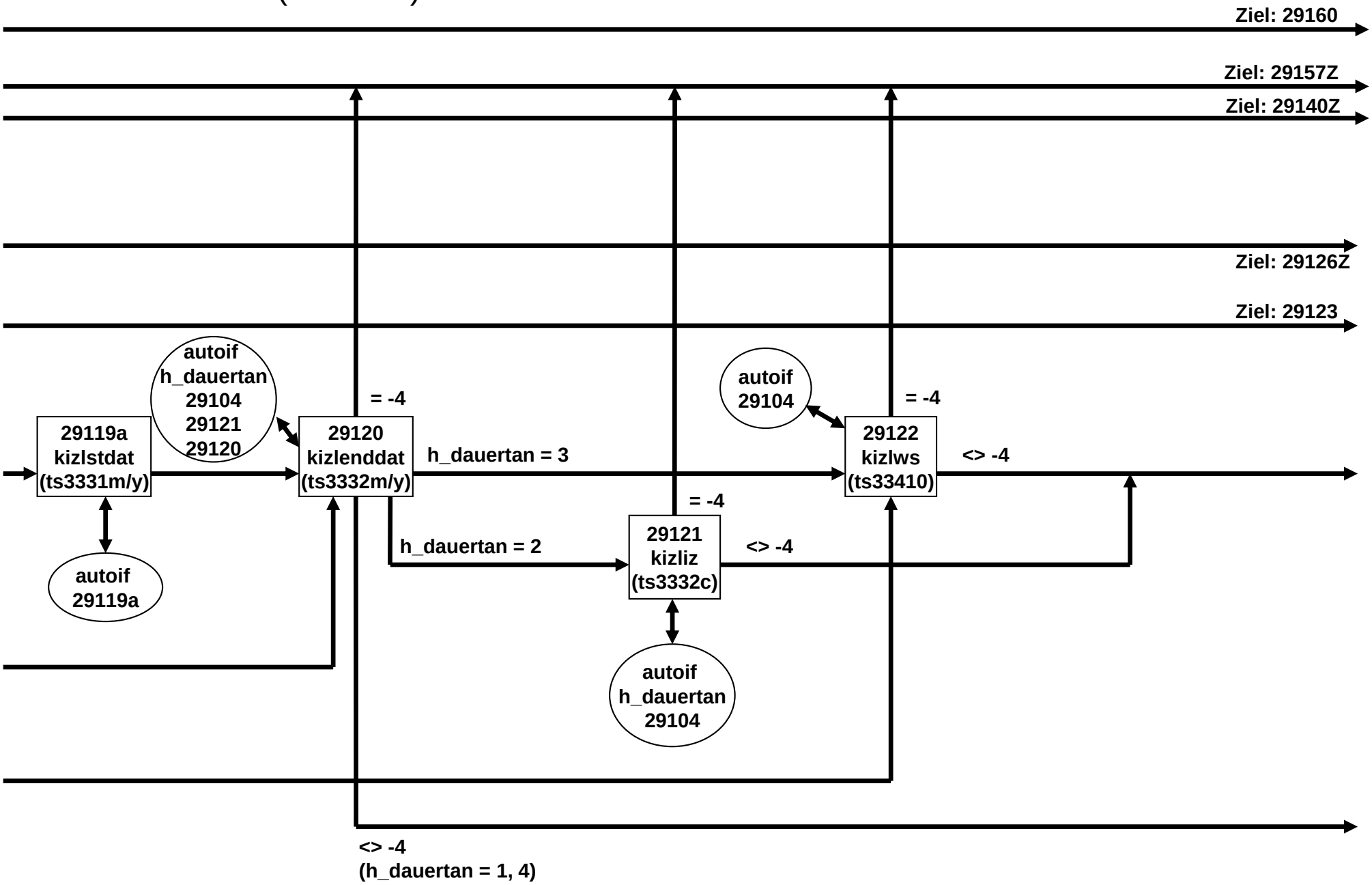

# KI - Kinder E68P (8 von 21)

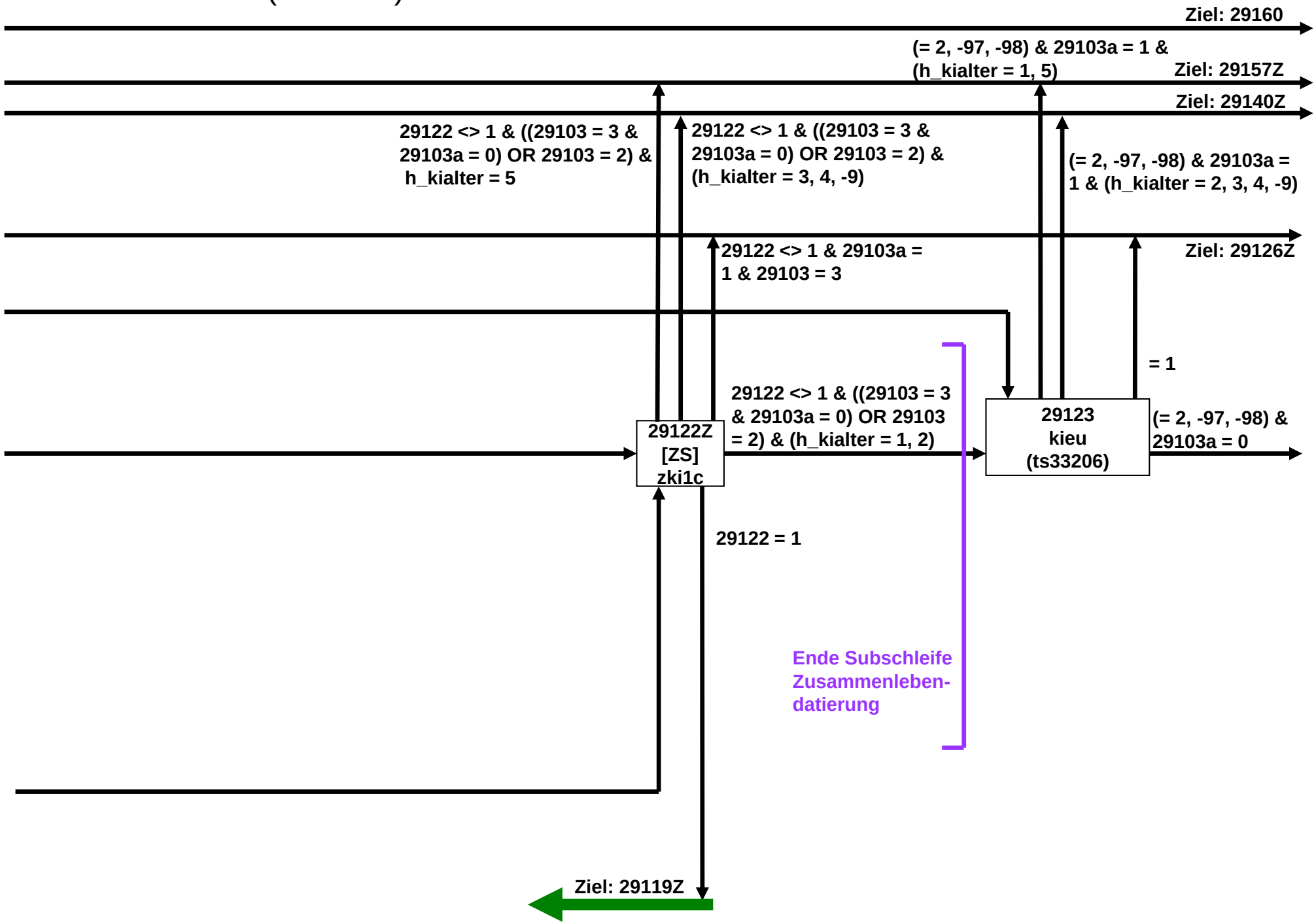

# KI - Kinder E68P (9 von 21)

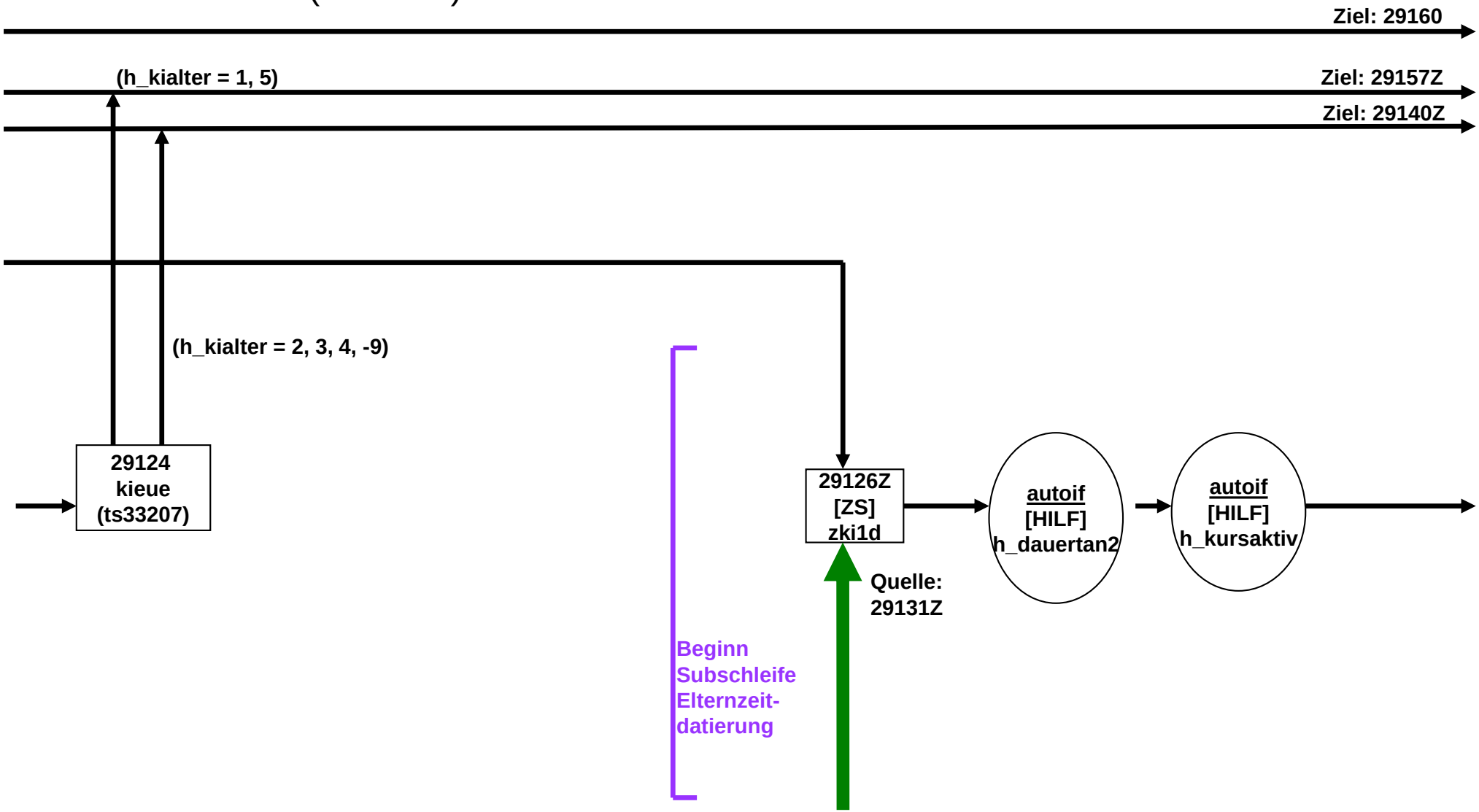

# KI - Kinder E68P (10 von 21)

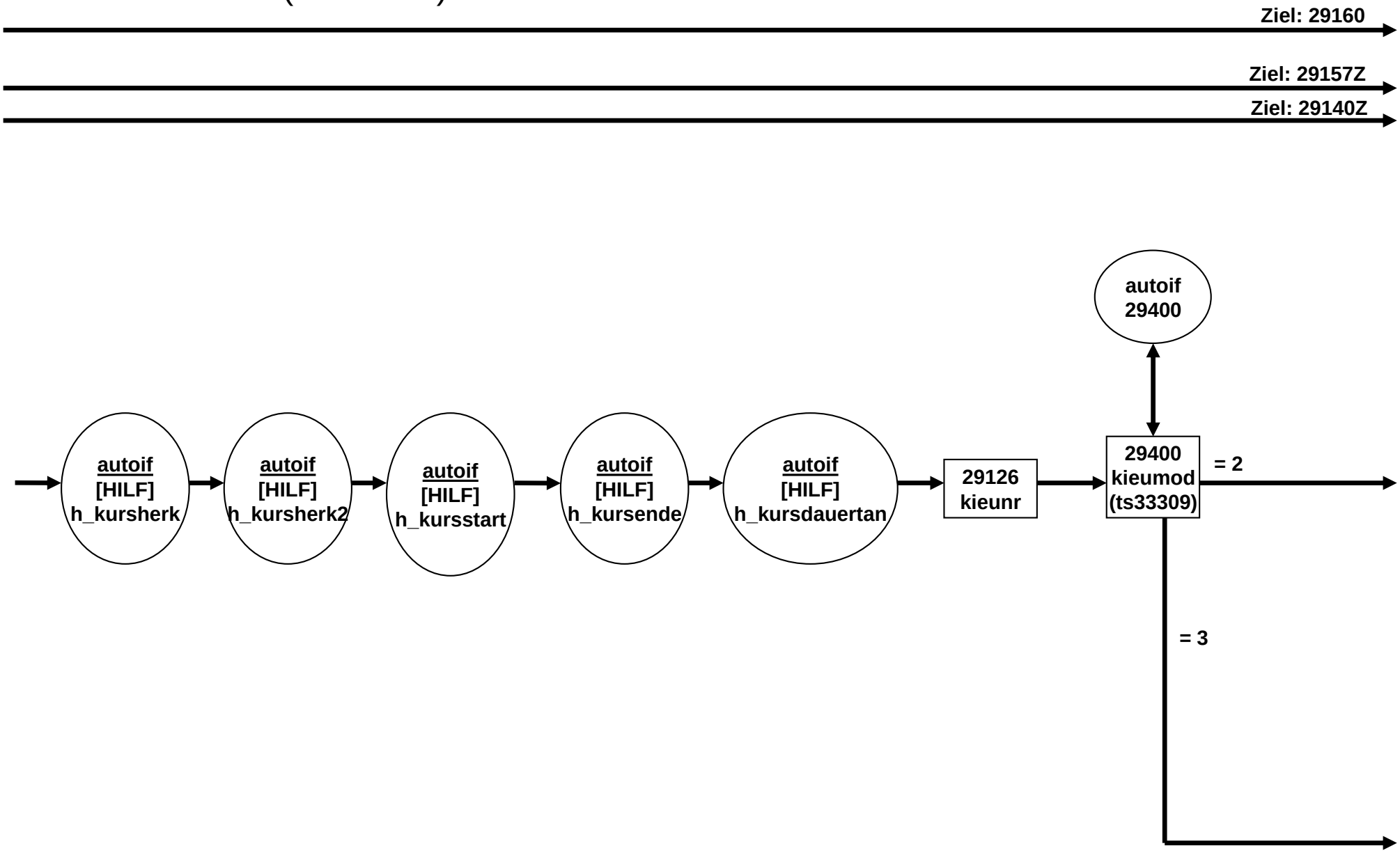

# KI - Kinder E68P (11 von 21)

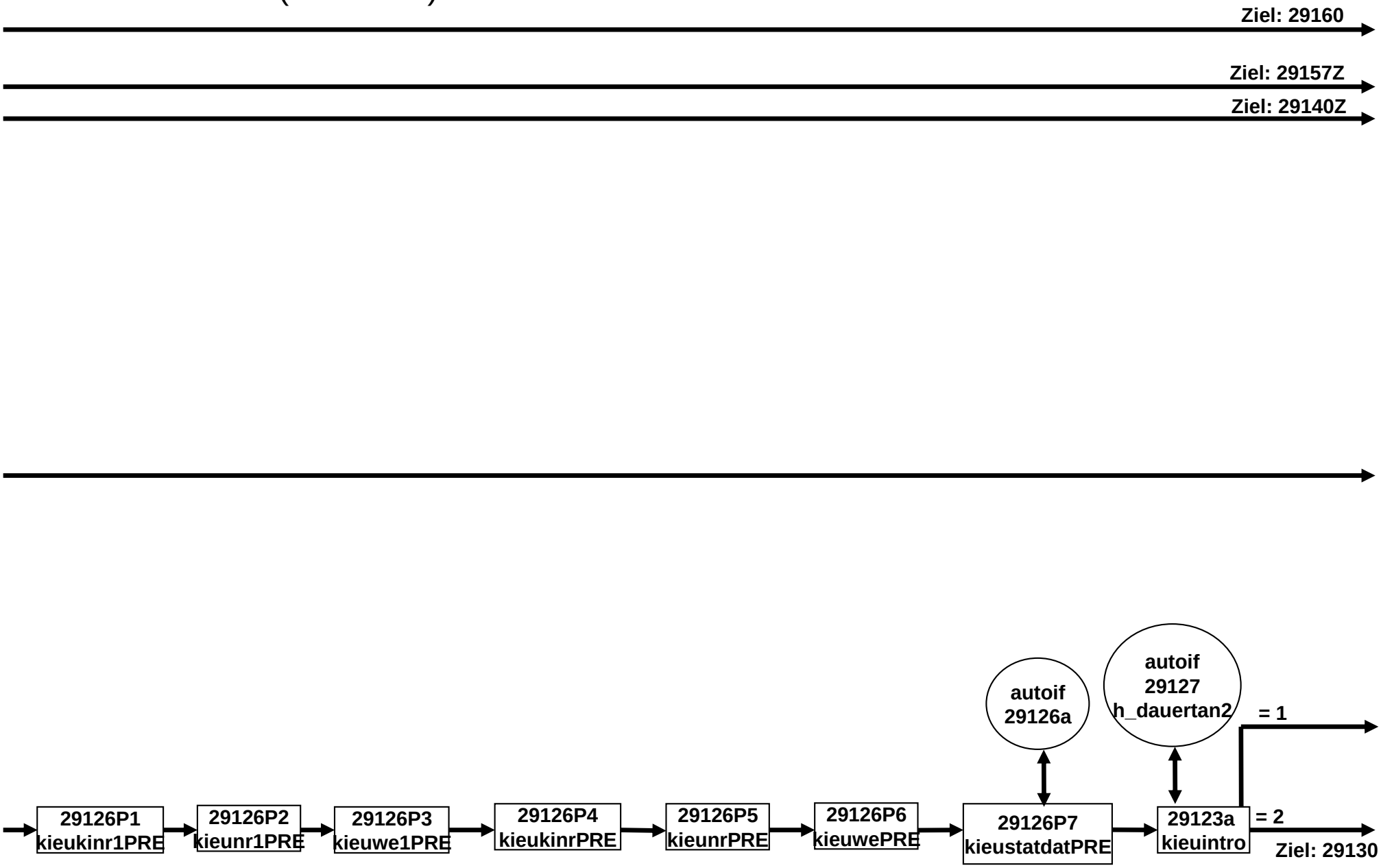

# KI - Kinder E68P (12 von 21)

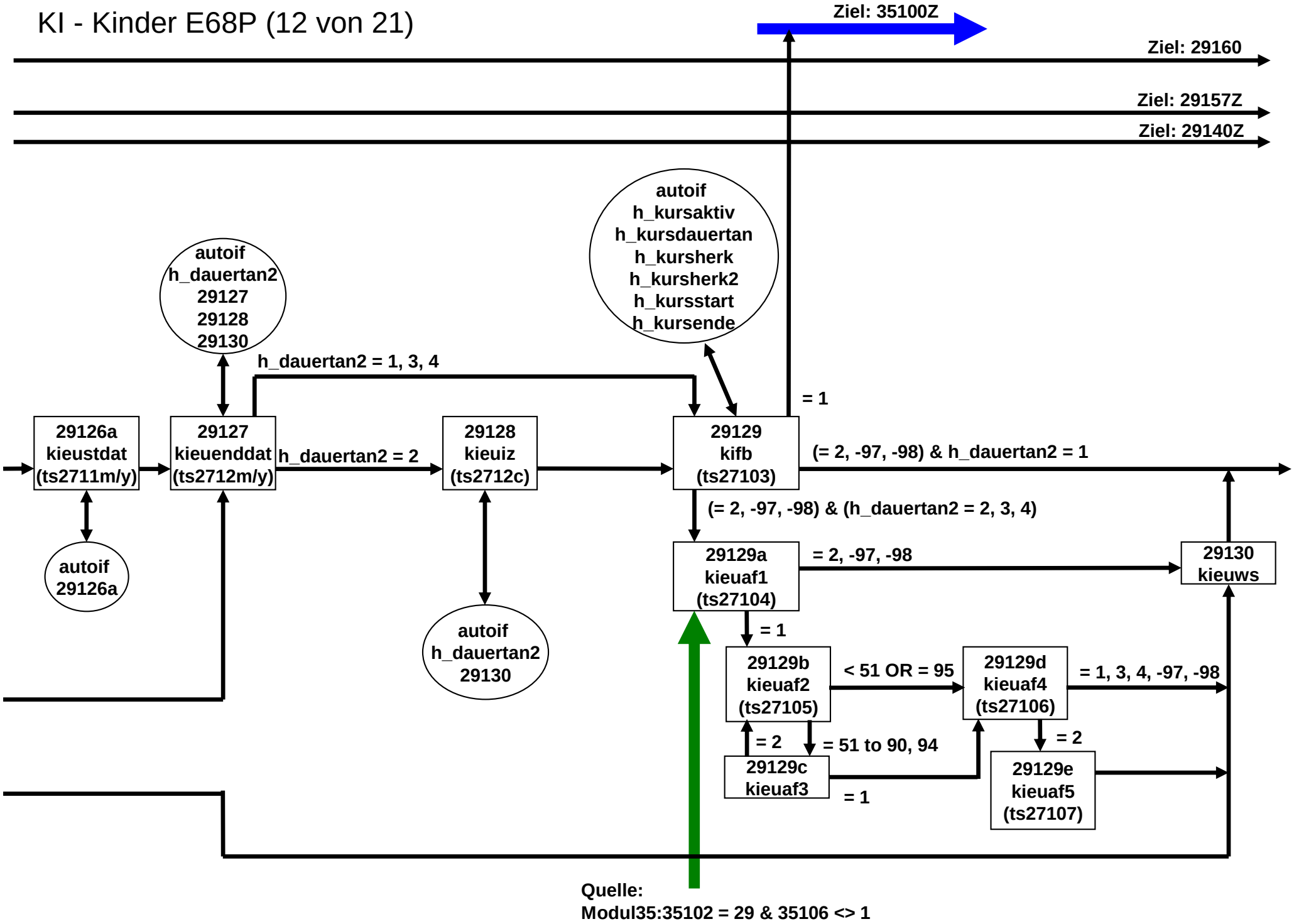

# KI - Kinder E68P (13 von 21)

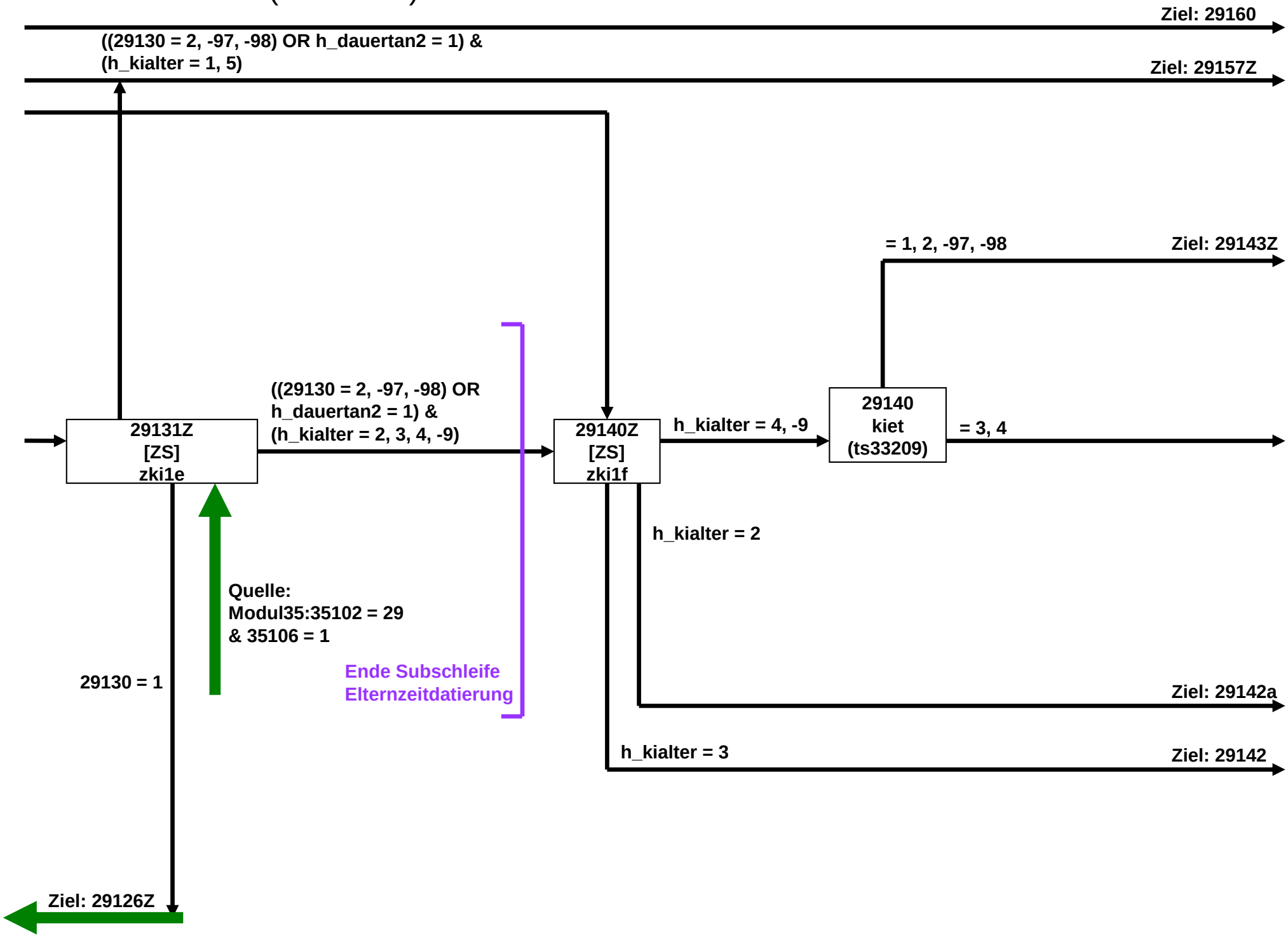

# KI - Kinder E68P (14 von 21)

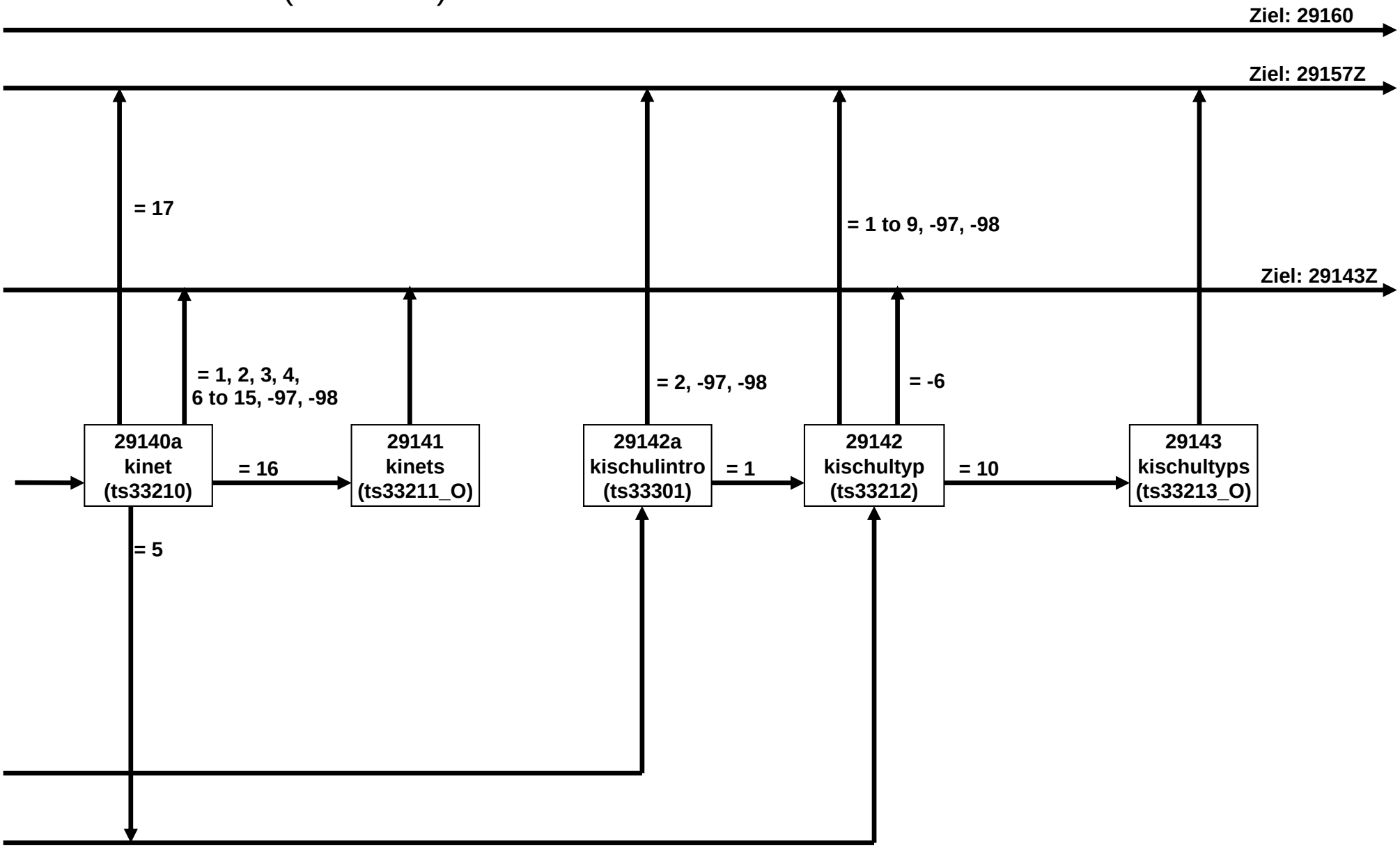

# KI - Kinder E68P (15 von 21)

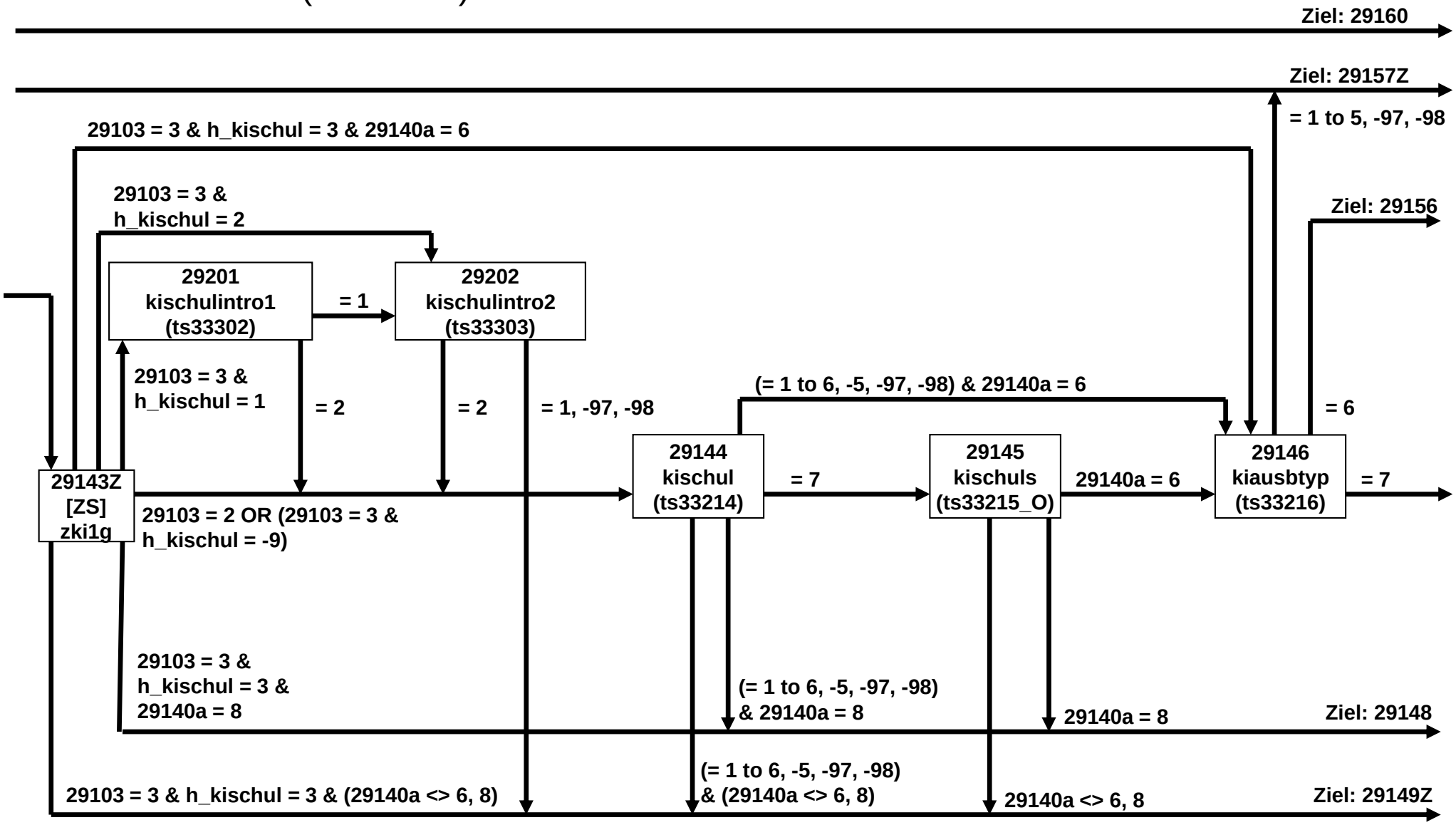

# KI - Kinder E68P (16 von 21)

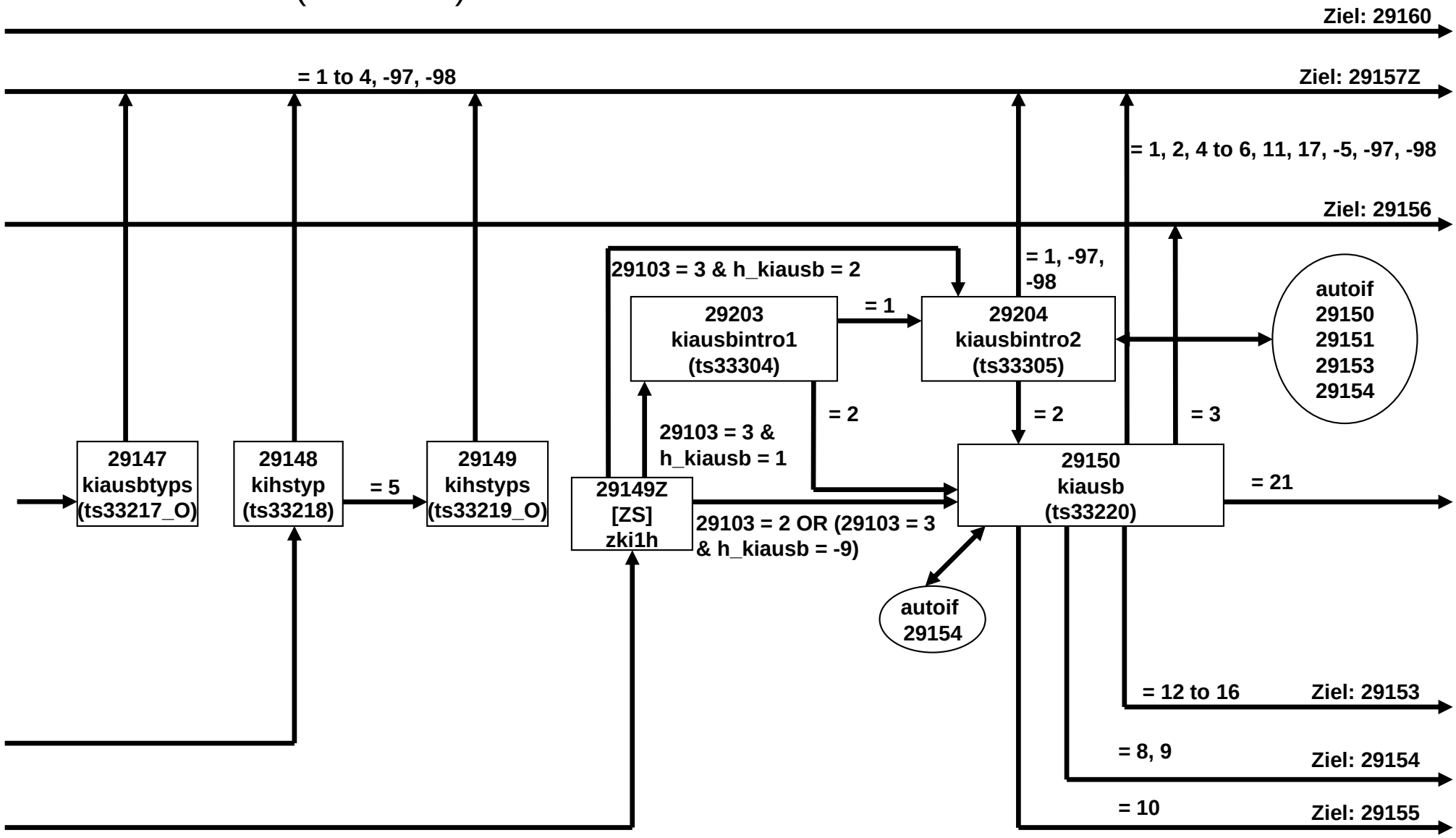

# KI - Kinder E68P (17 von 21)

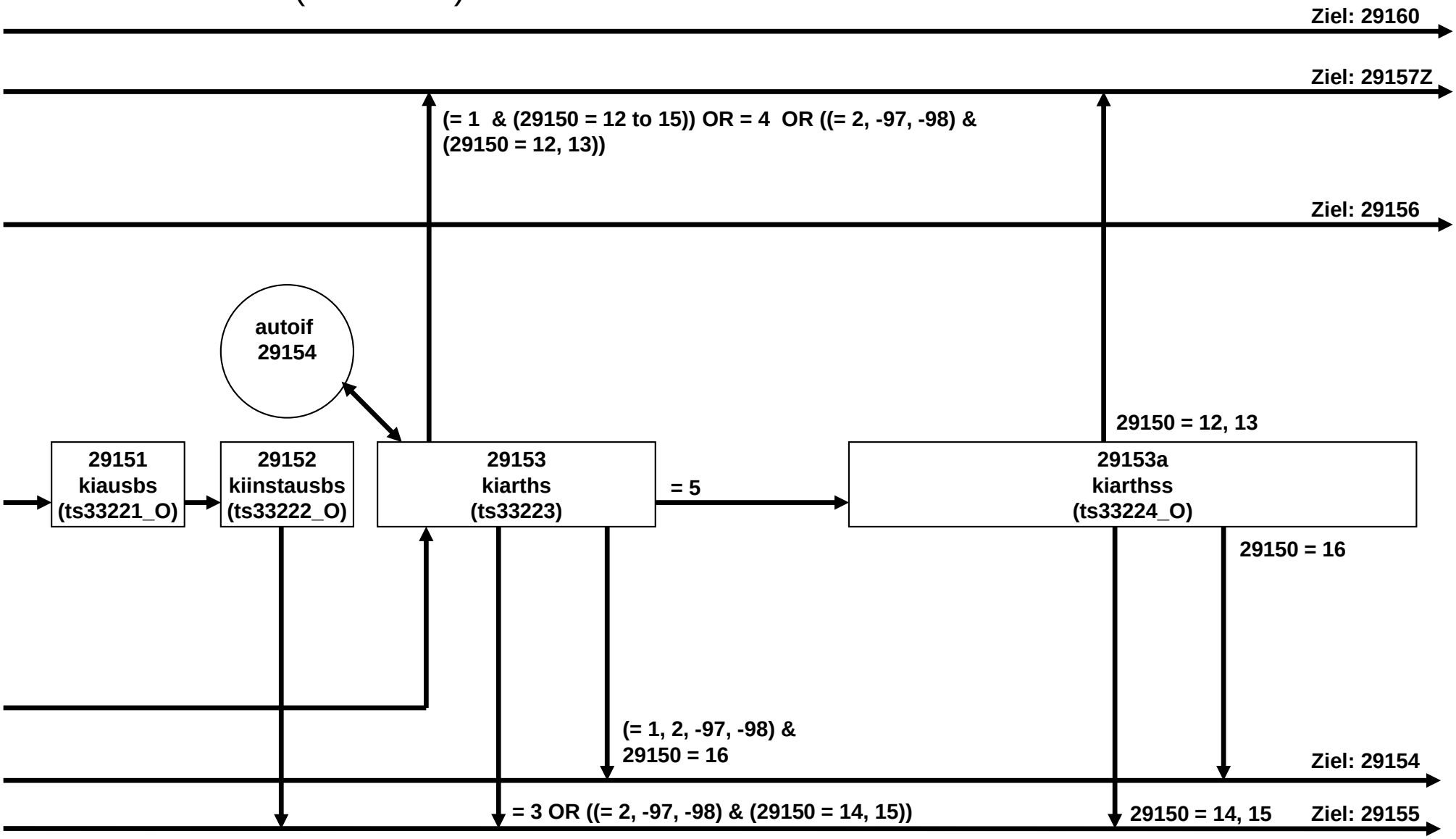

# KI - Kinder E68P (18 von 21)

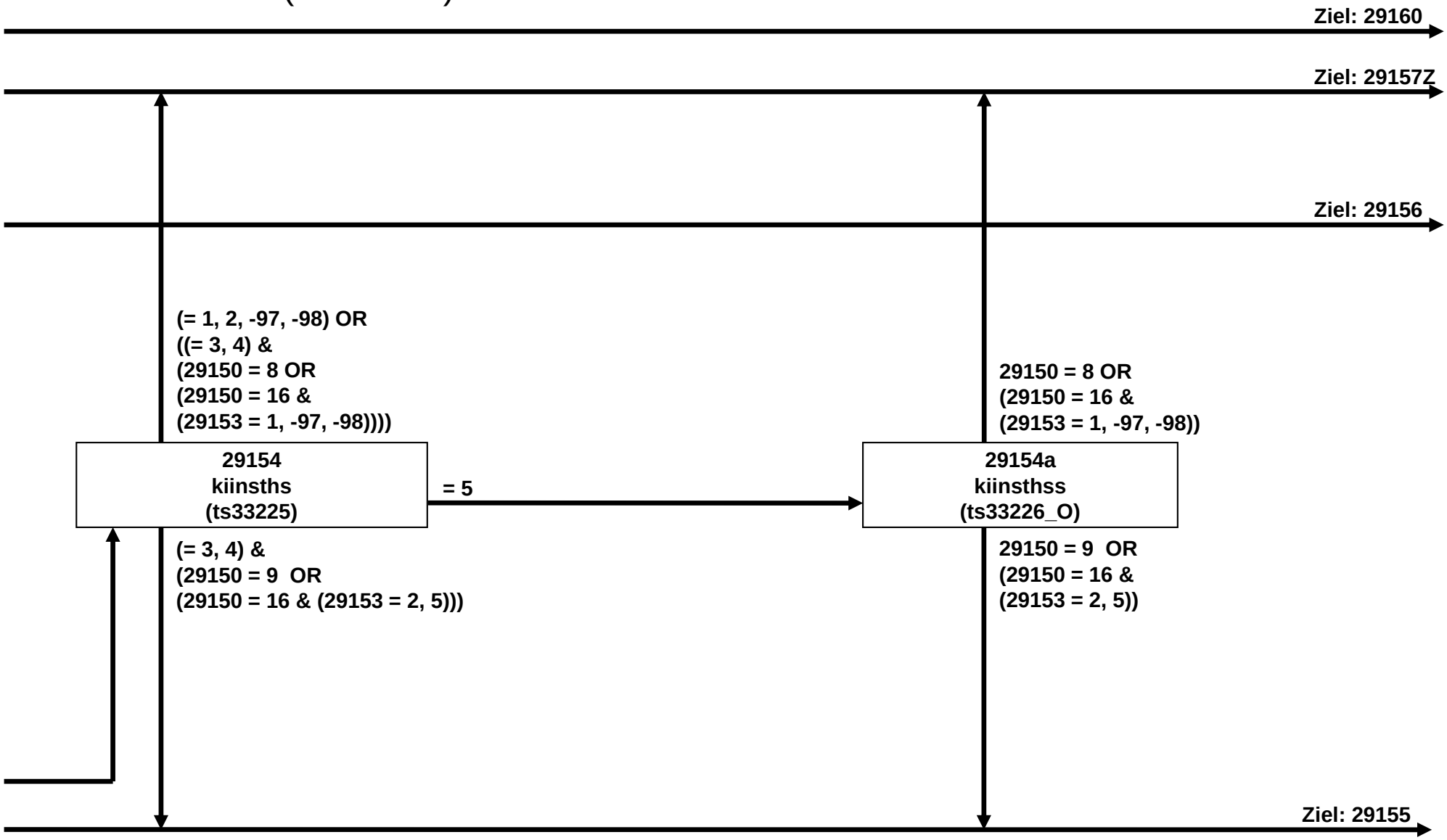

# KI - Kinder E68P (19 von 21)

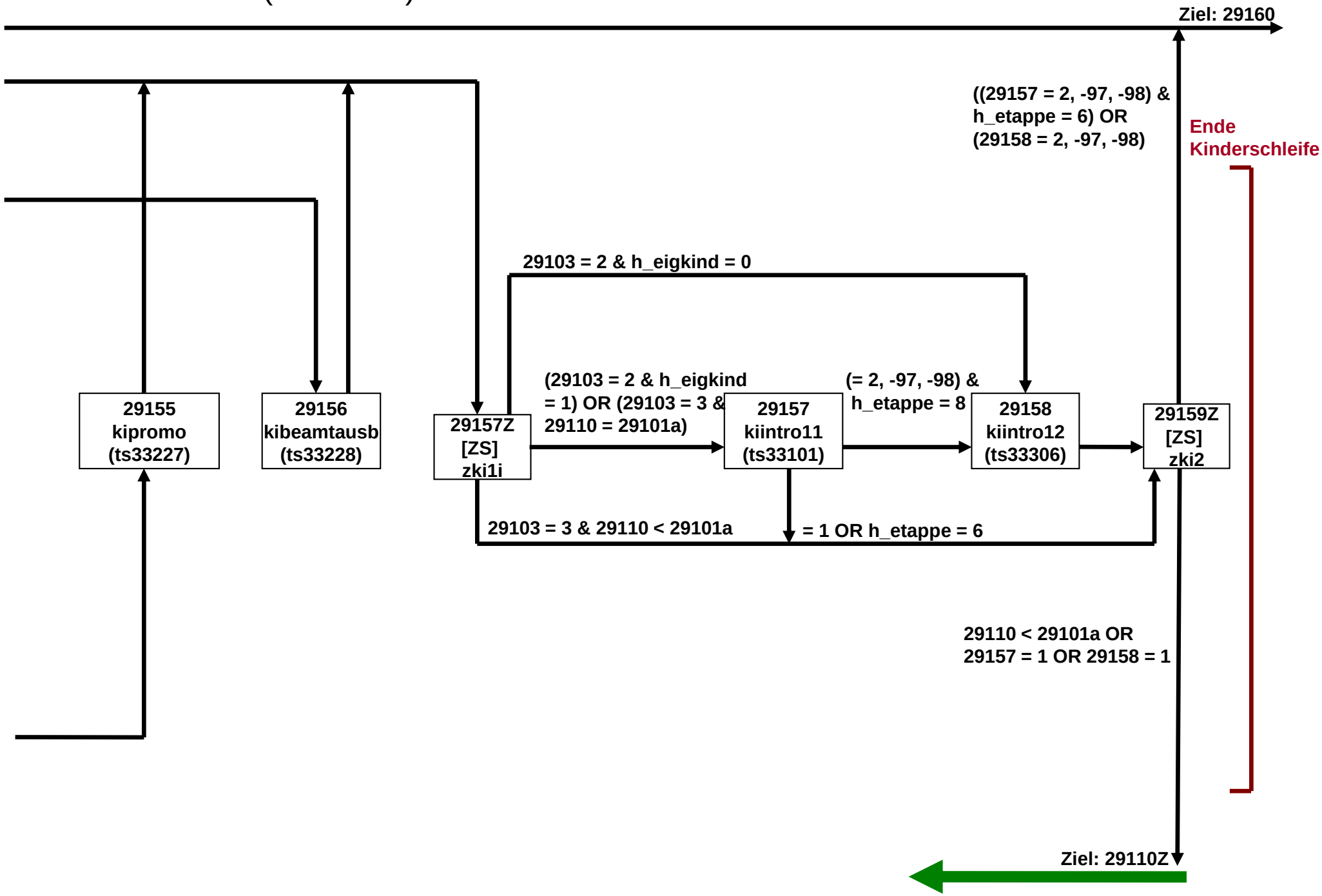

# KI - Kinder E68P (20 von 21)

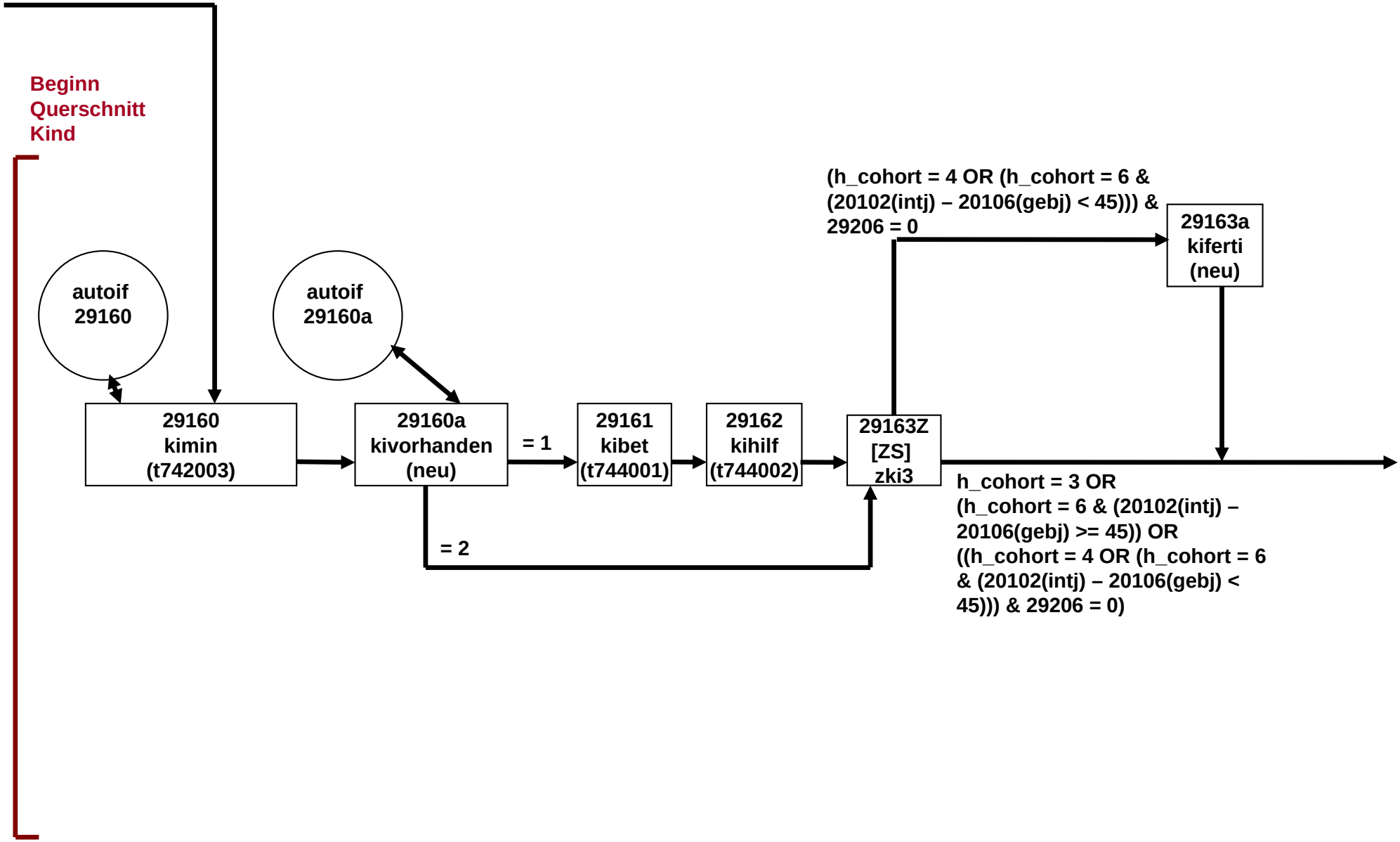

# KI - Kinder E68P (21 von 21)

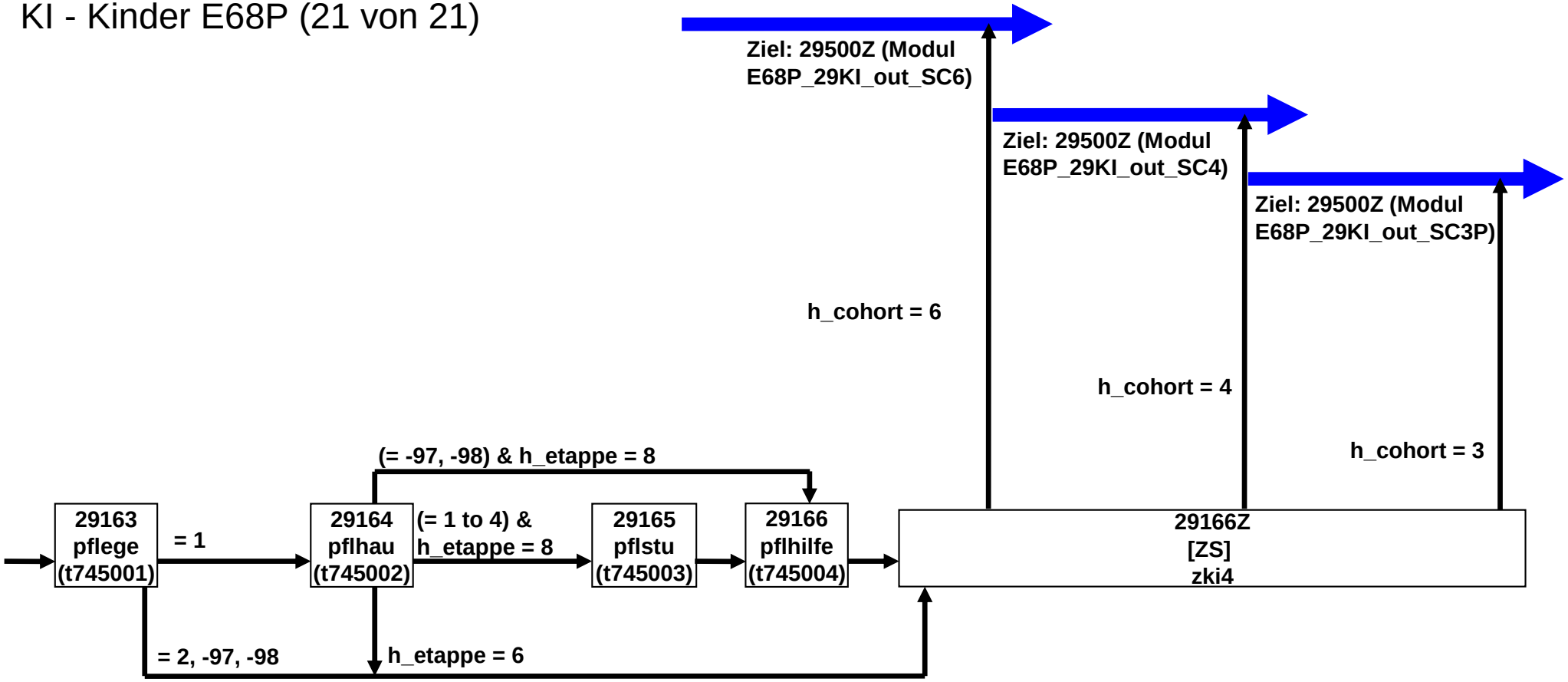

# LU - Lückenepisode E68P (1 von 5)

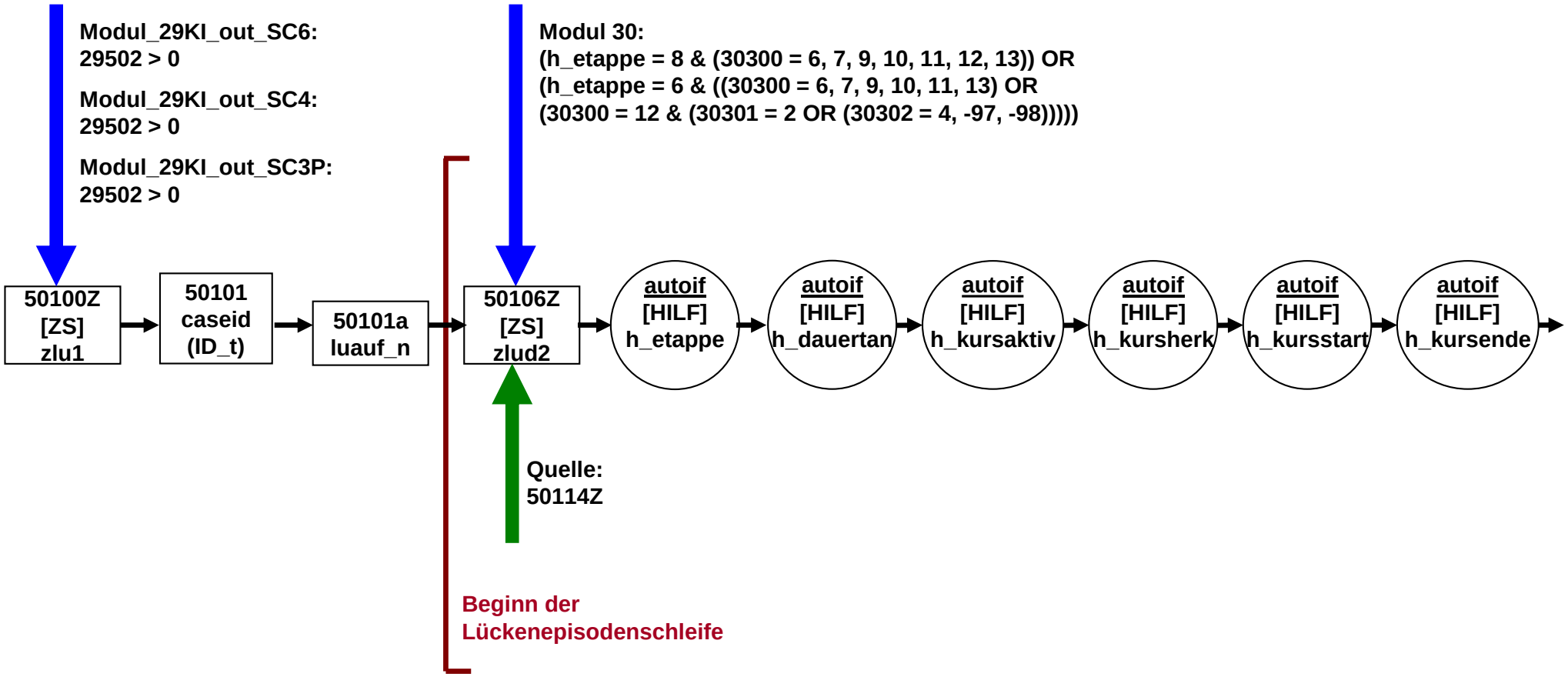

# LU - Lückenepisode E68P (2 von 5)

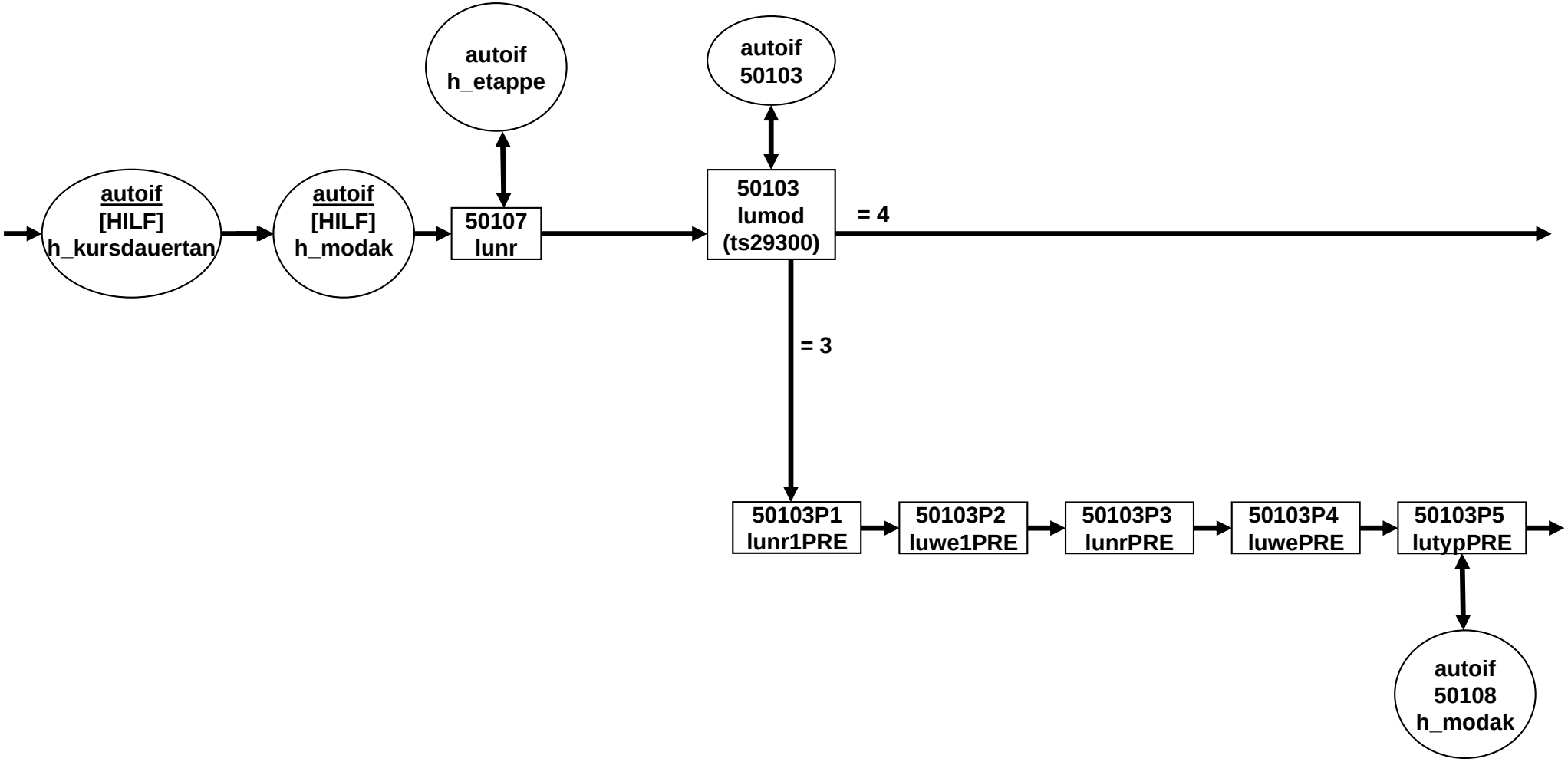

# LU - Lückenepisode E68P (3 von 5)

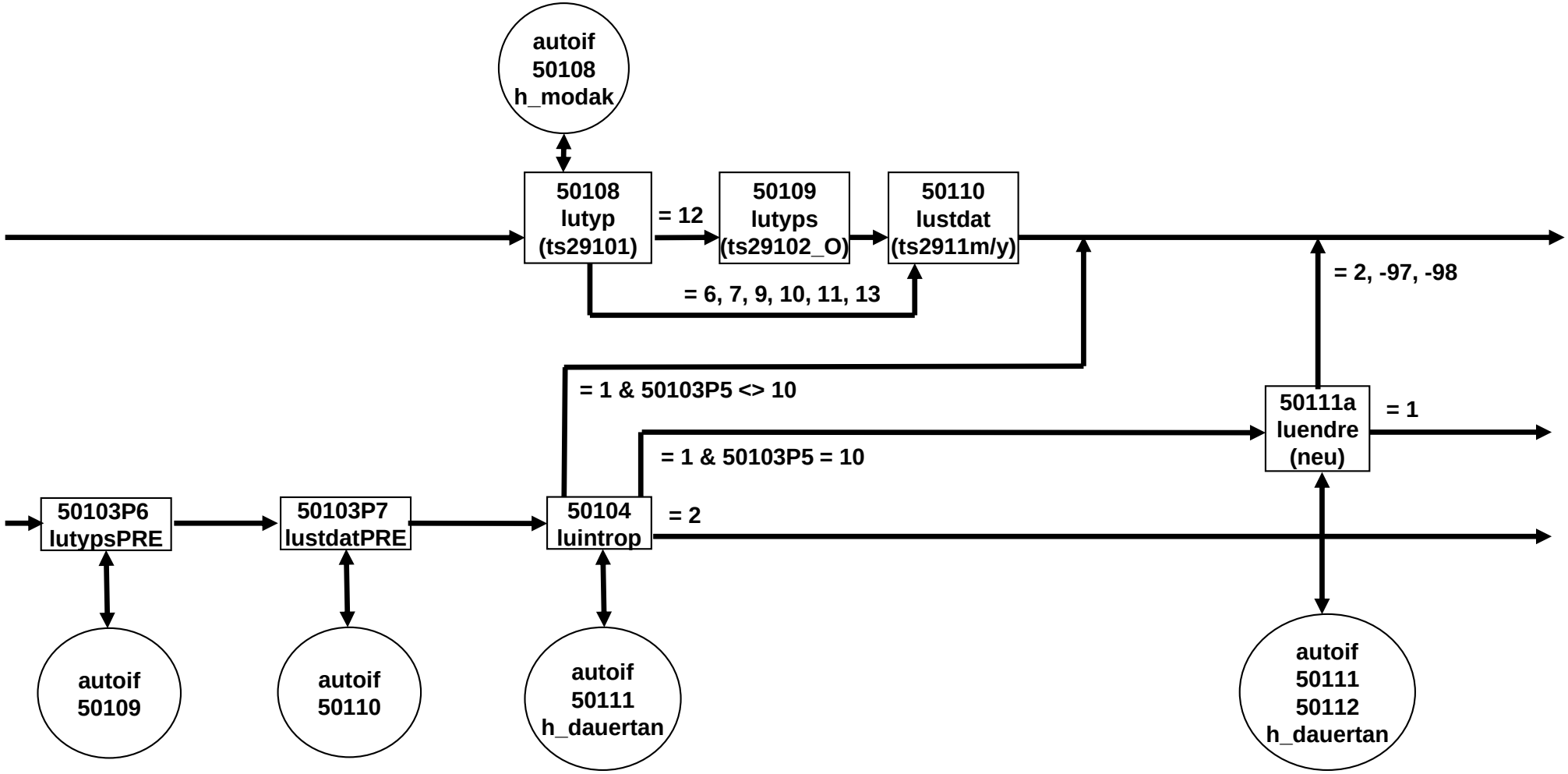

# LU - Lückenepisode E68P (4 von 5)

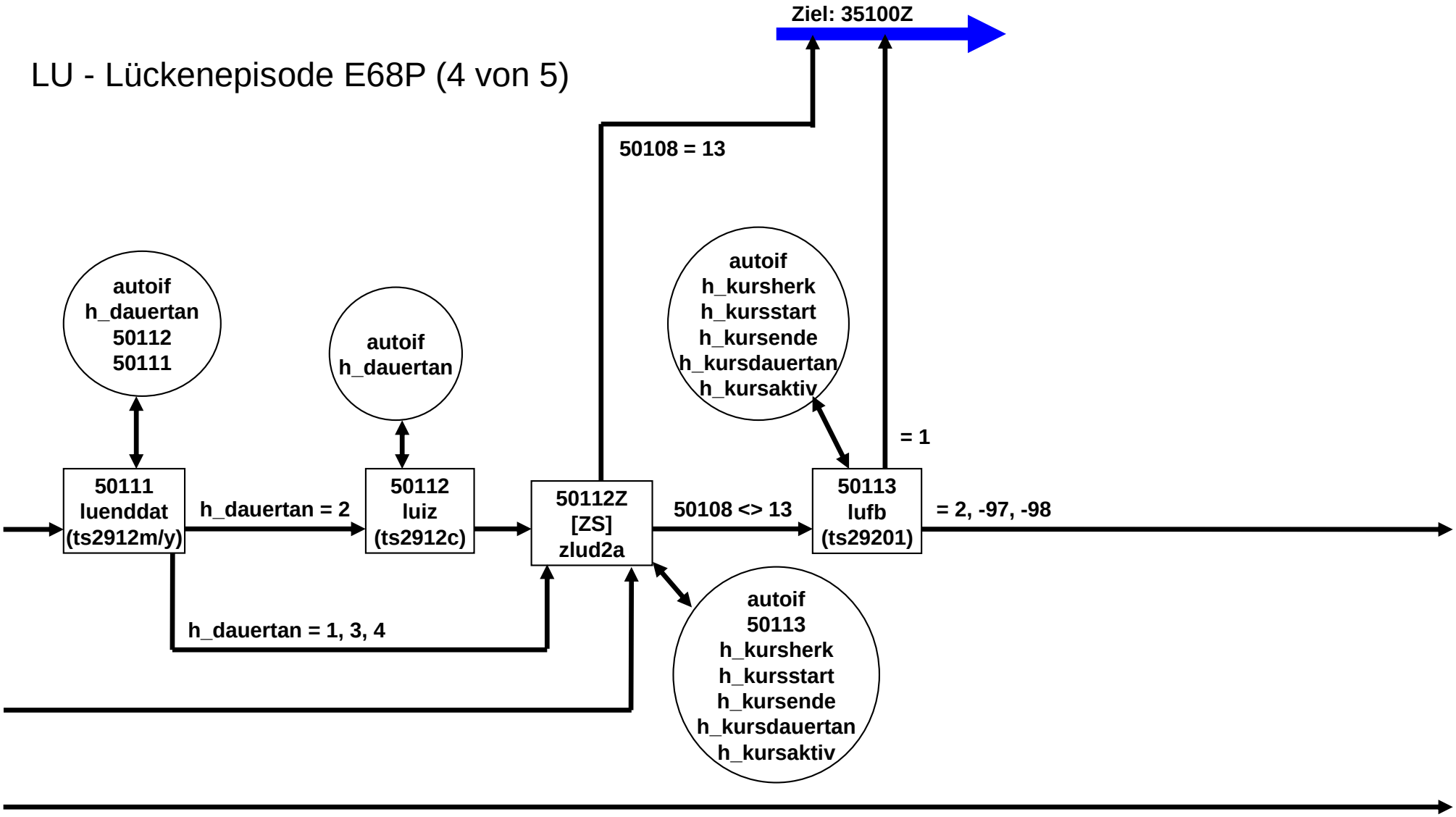

# LU - Lückenepisode E68P (5 von 5)

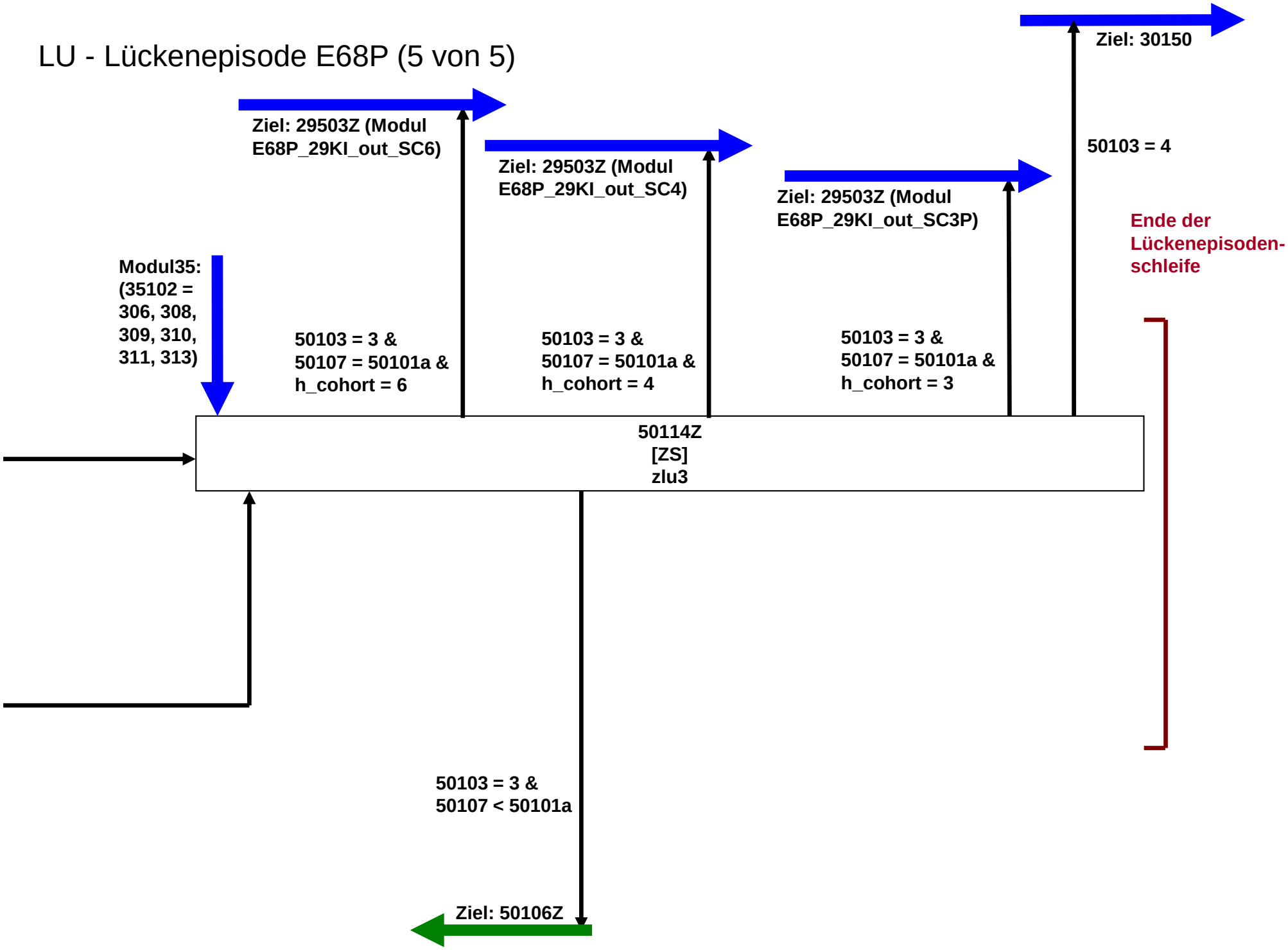

# KU-Kurse E68P (1 von 4)

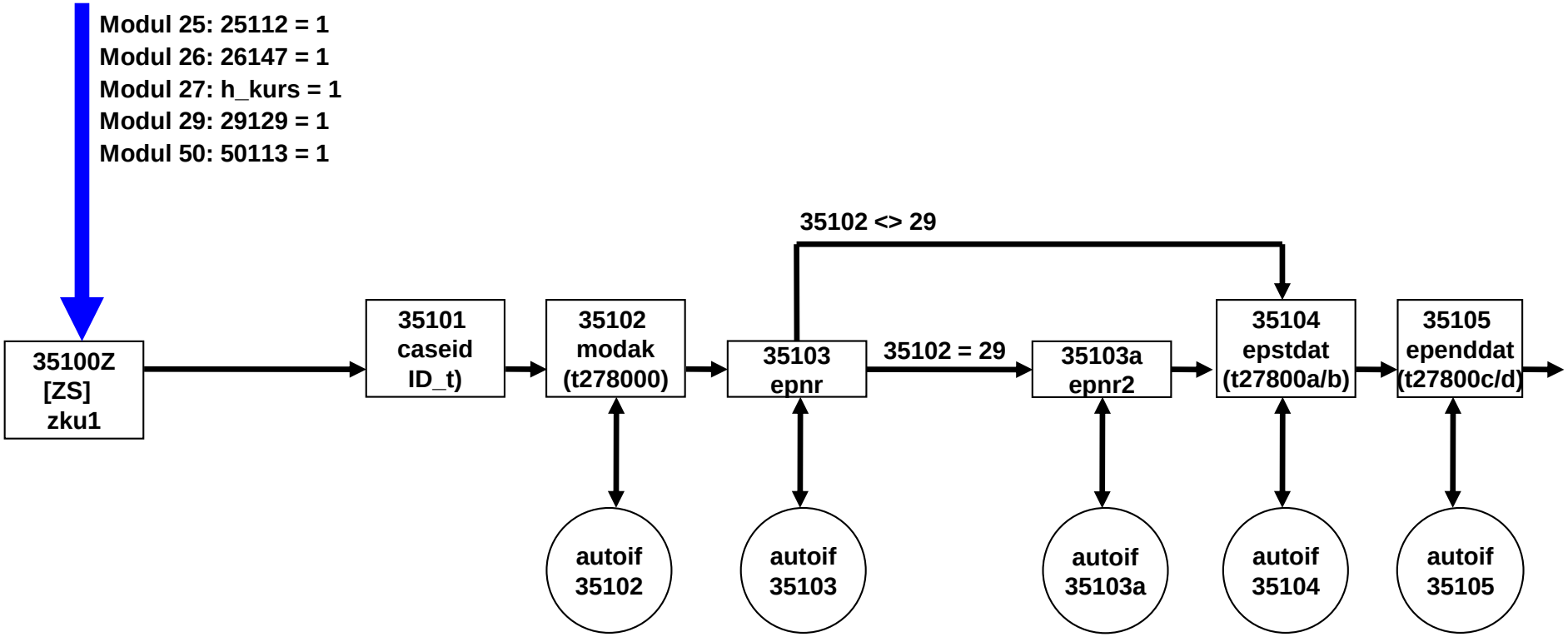

# KU-Kurse E68P (2 von 4)

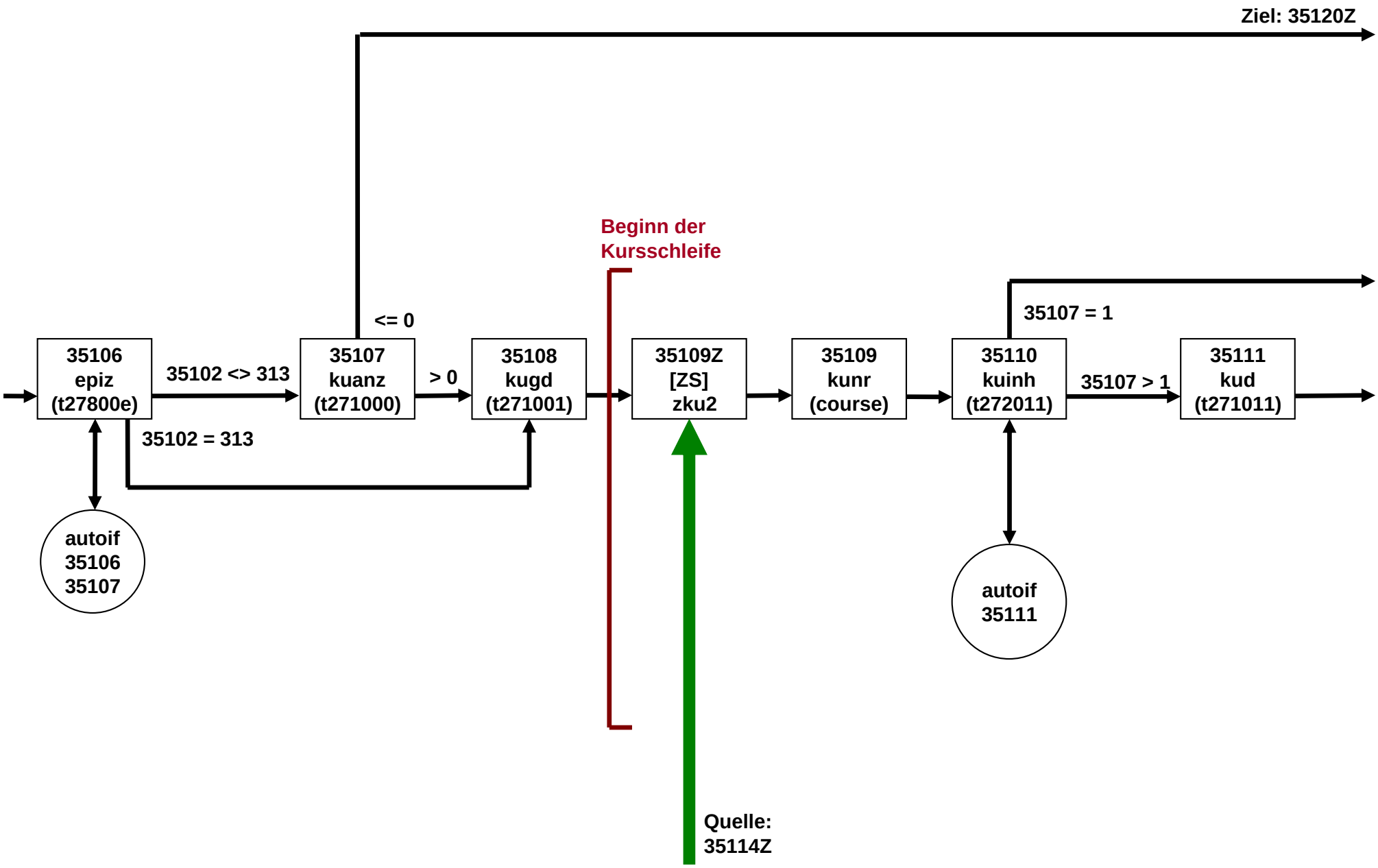

# KU-Kurse E68E (3 von 4)

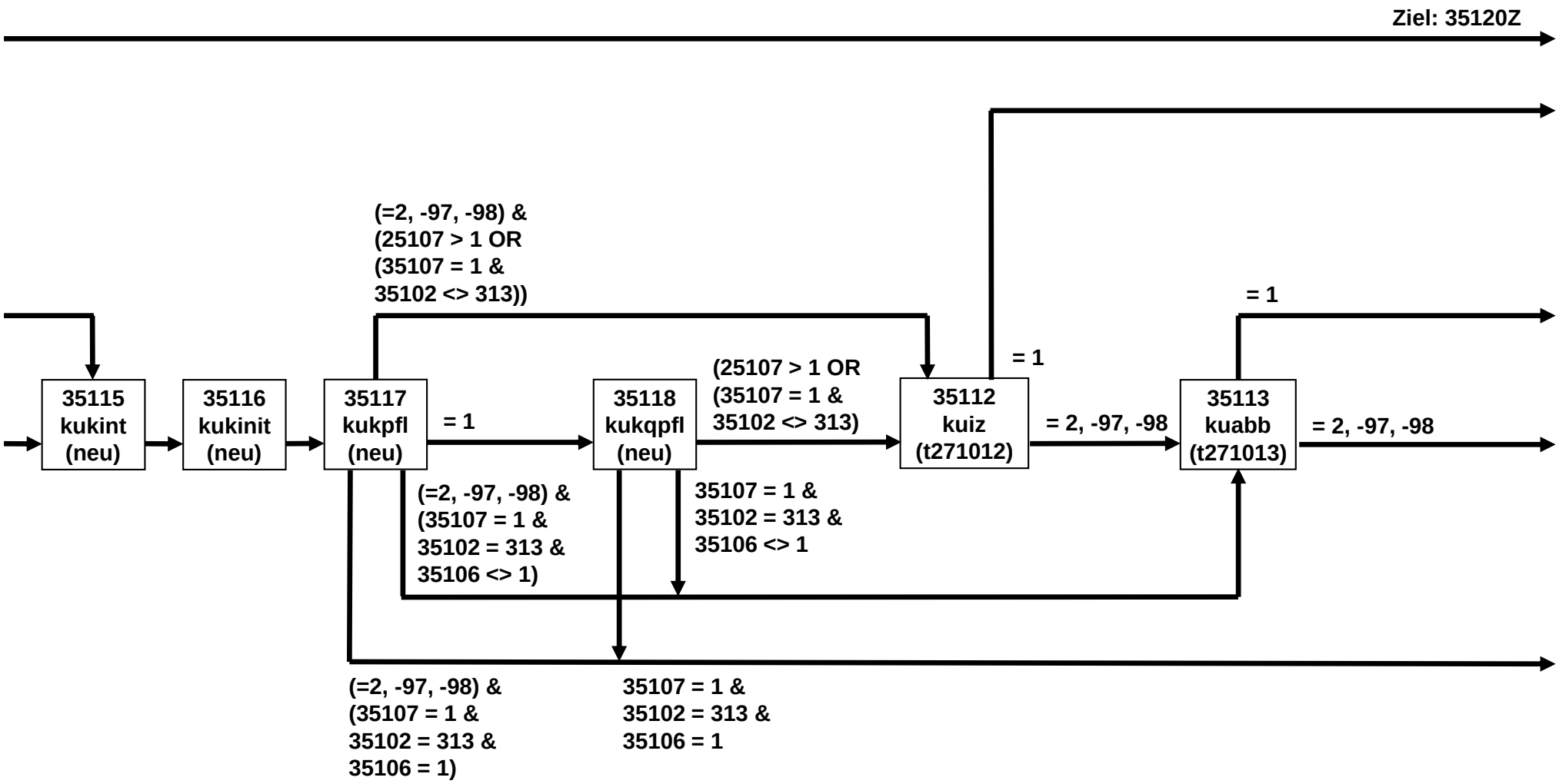

# KU-Kurse E68P (4 von 4)

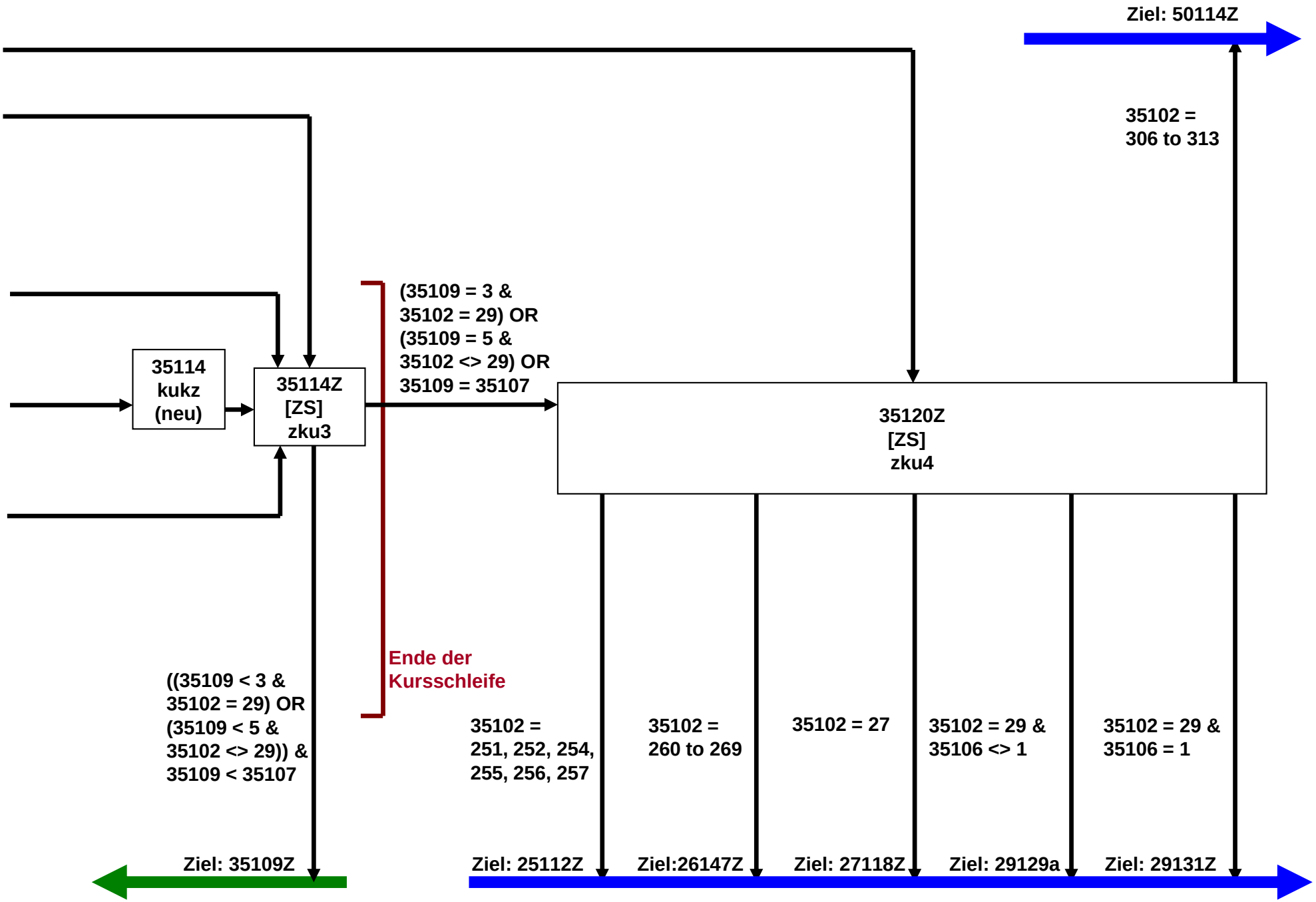

# B144_B135_31WB_SC4_SC6

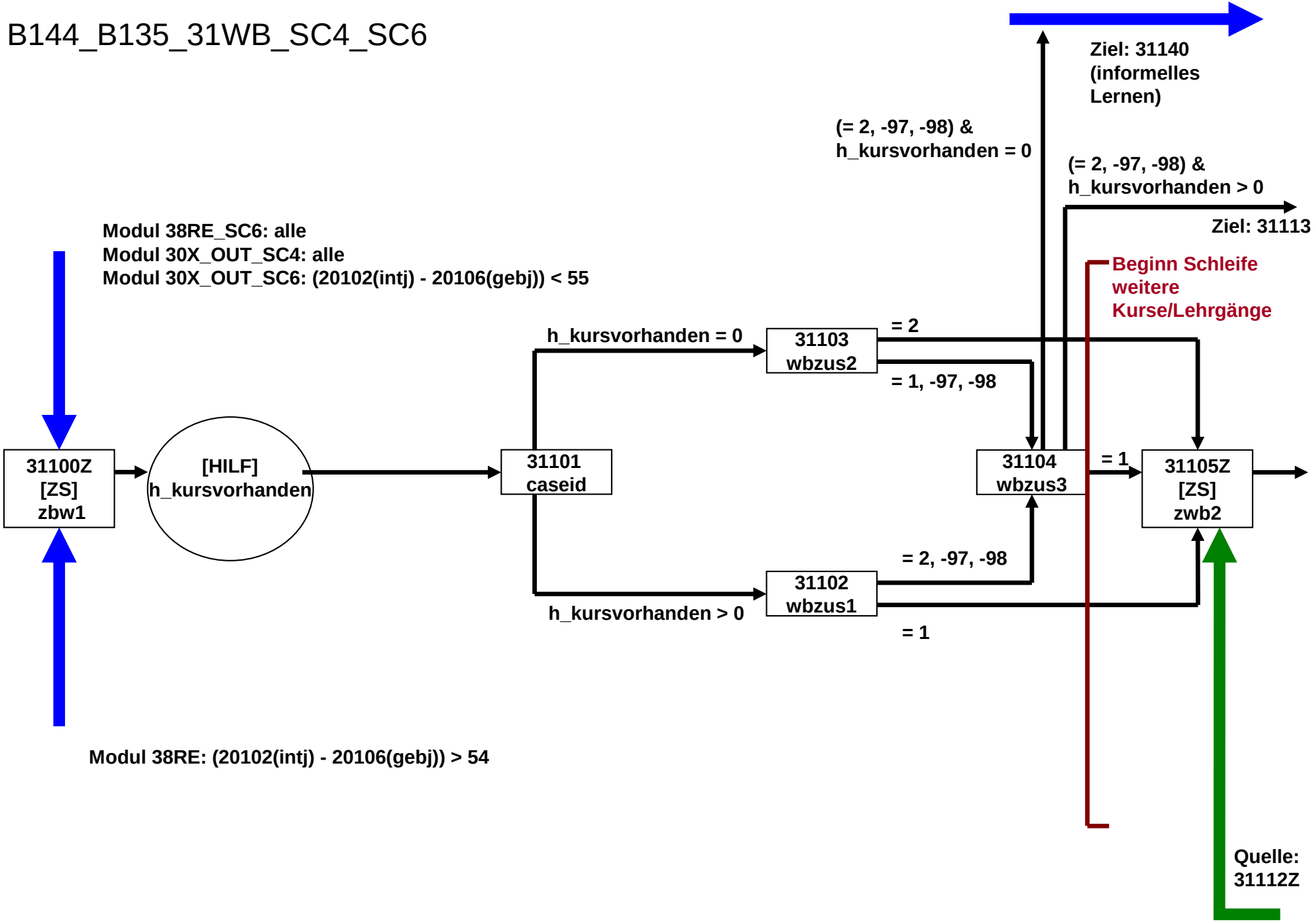

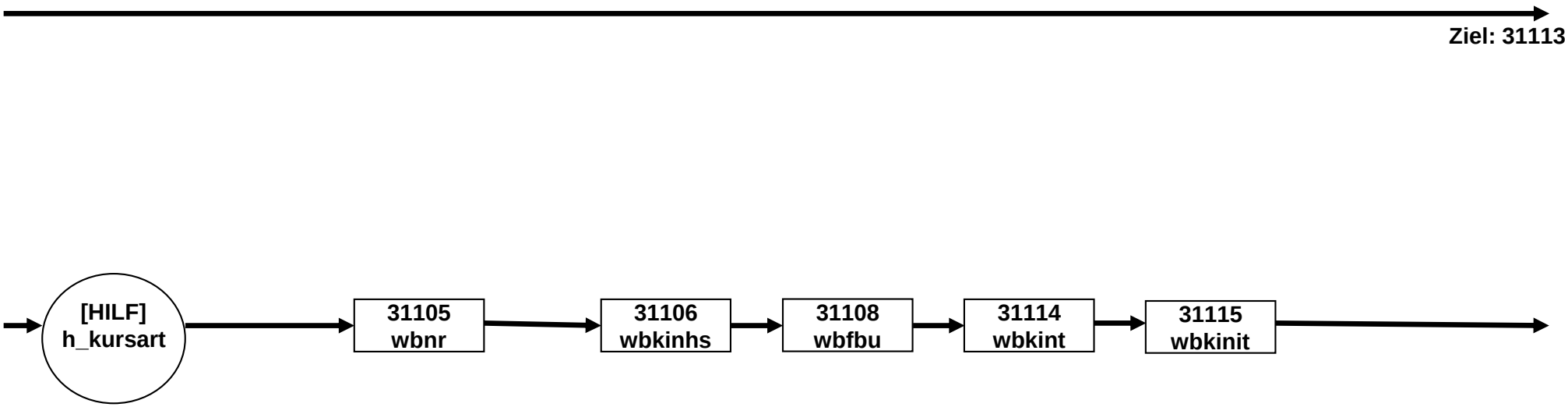
Ziel: 31113
[HILF]
h_kursart
31105
wbnr
31106
wbkinhs
31108
wbfbu
31114
wbkint
31115
wbkinit

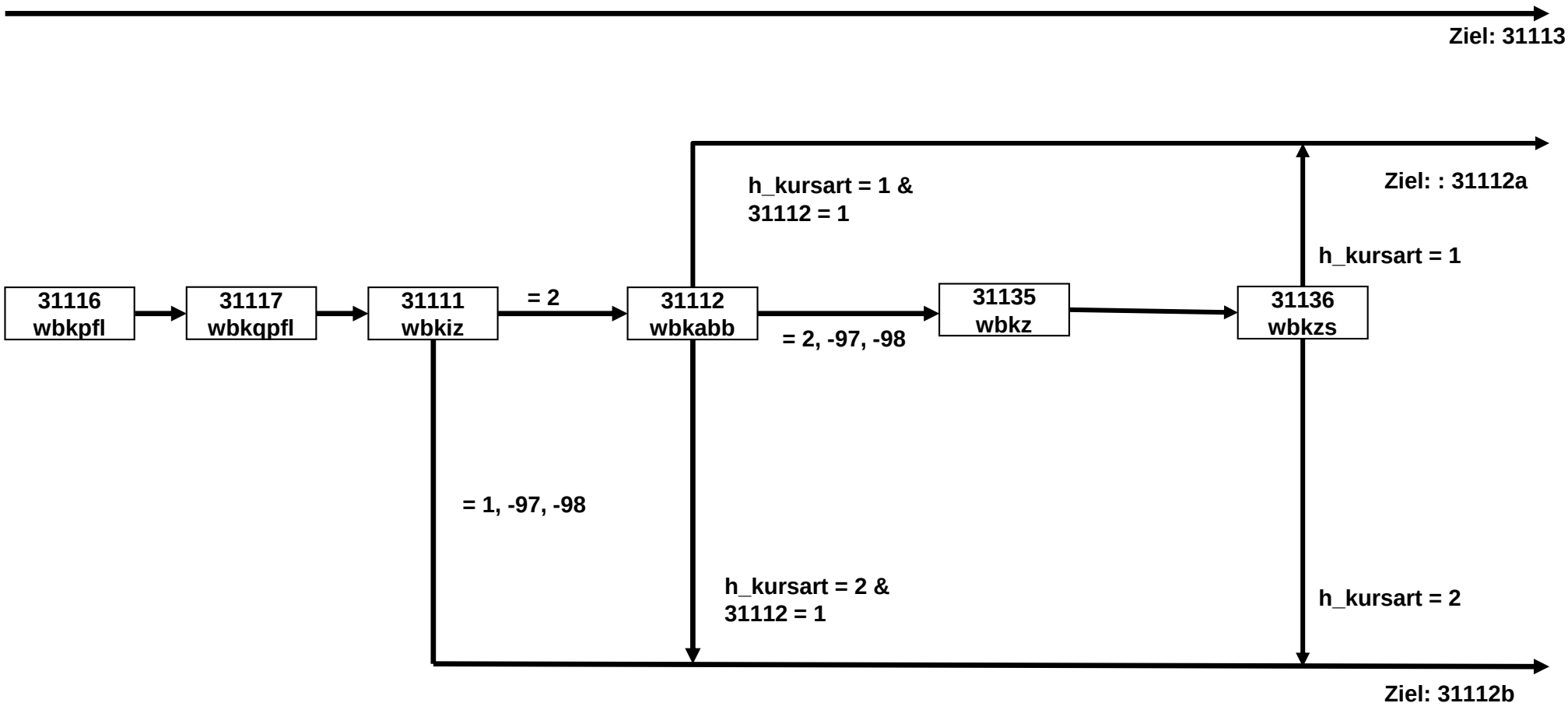
Ziel: 31113
h_kursart = 1 &
31112 = 1
Ziel: : 31112a
h_kursart = 1
31116
wbkpfl
31117
wbkqpfl
31111
wbkiz
= 2
31112
wbkabb
= 2, -97, -98
31135
wbkz
31136
wbkzs
= 1, -97, -98
h_kursart = 2 &
31112 = 1
h_kursart = 2
Ziel: 31112b

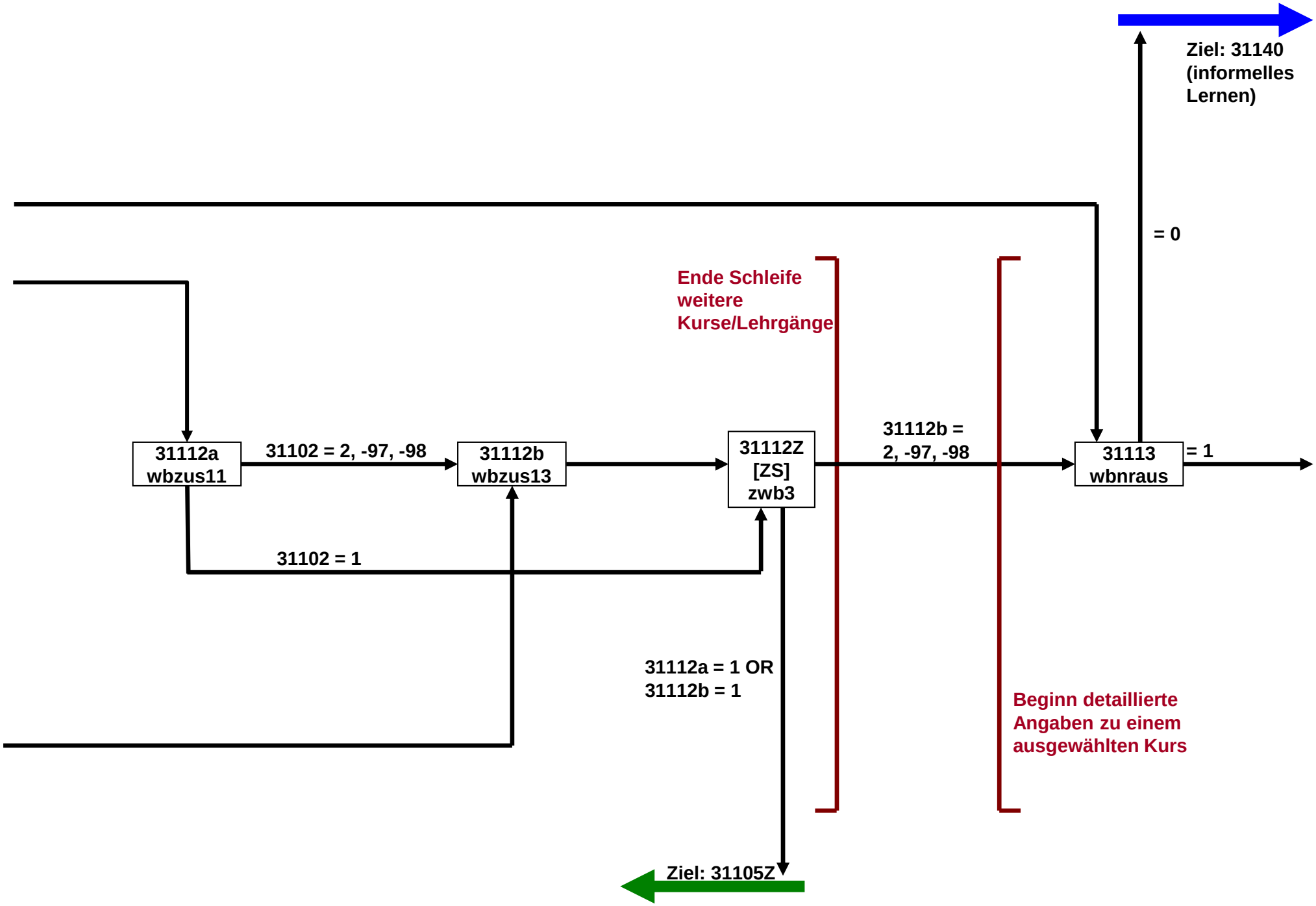
Ziel: 31140
(informelles
Lernen)
= 0
Ende Schleife
weitere
Kurse/Lehrgänge
31112a
wbzus11
31102 = 2, -97, -98
31112b
wbzus13
31112Z
[ZS]
zwb3
31112b =
2, -97, -98
31113
wbnraus
= 1
31102 = 1
31112a = 1 OR
31112b = 1
Beginn detaillierte
Angaben zu einem
ausgewählten Kurs
Ziel: 31105Z

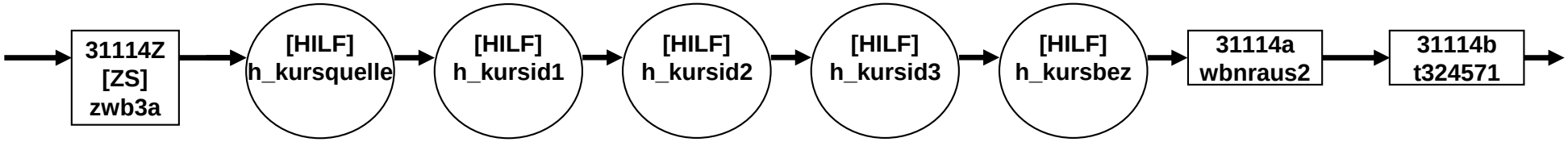
31114Z
[ZS]
zwb3a
[HILF]
h_kursquelle
[HILF]
h_kursid1
[HILF]
h_kursid2
[HILF]
h_kursid3
[HILF]
h_kursbez
31114a
wbnraus2
31114b
t324571

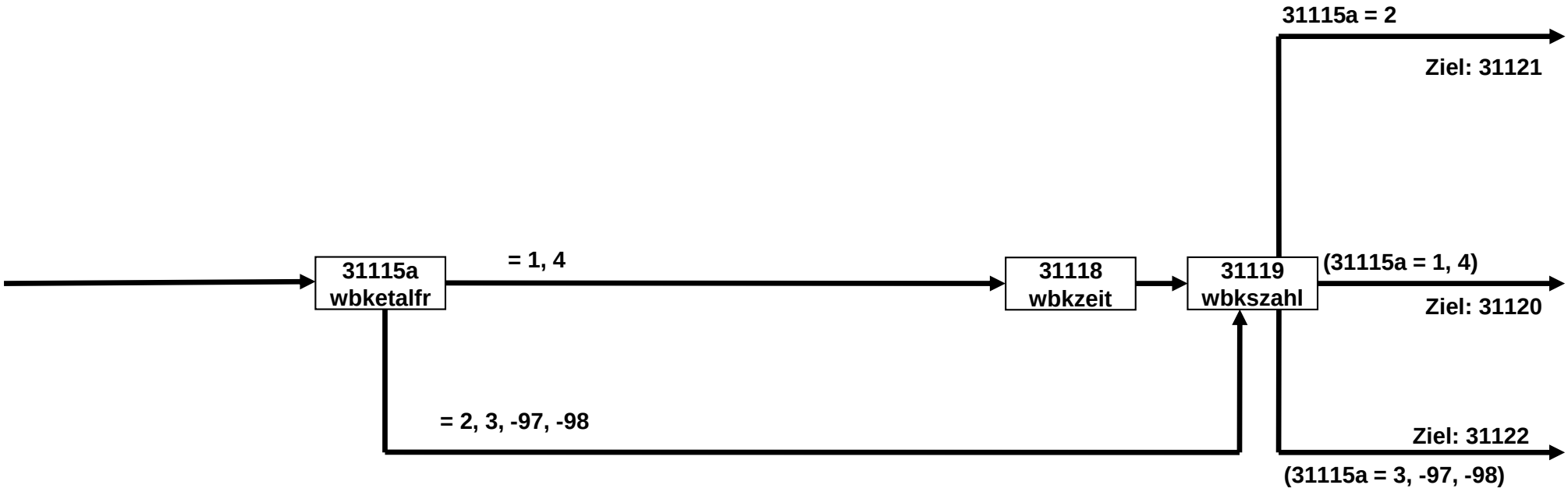
31115a = 2
Ziel: 31121
31115a
wbketalfr
= 1, 4
31118
wbkzeit
31119
wbkszahl
(31115a = 1, 4)
Ziel: 31120
= 2, 3, -97, -98
Ziel: 31122
(31115a = 3, -97, -98)

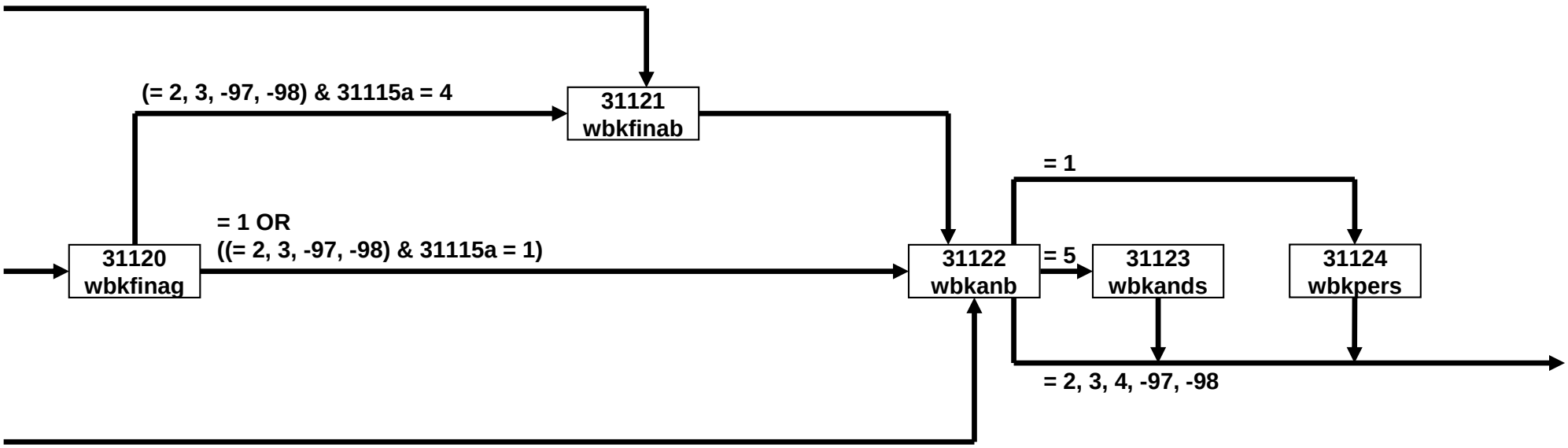
(= 2, 3, -97, -98) & 31115a = 4
31121
wbkfinab
= 1
= 1 OR
((= 2, 3, -97, -98) & 31115a = 1)
31120
wbkfinag
31122
wbkanb
= 5
31123
wbkands
31124
wbkpers
= 2, 3, 4, -97, -98

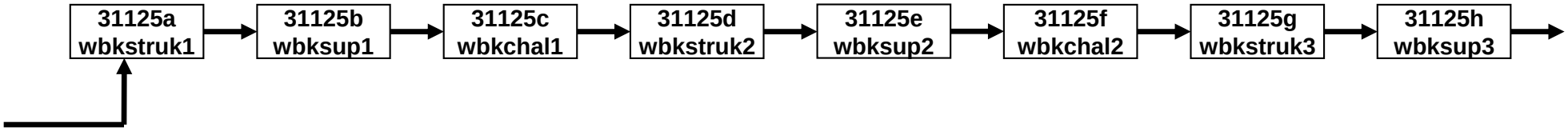
31125a
wbkstruk1
31125b
wbksup1
31125c
wbkchal1
31125d
wbkstruk2
31125e
wbksup2
31125f
wbkchal2
31125g
wbkstruk3
31125h
wbksup3

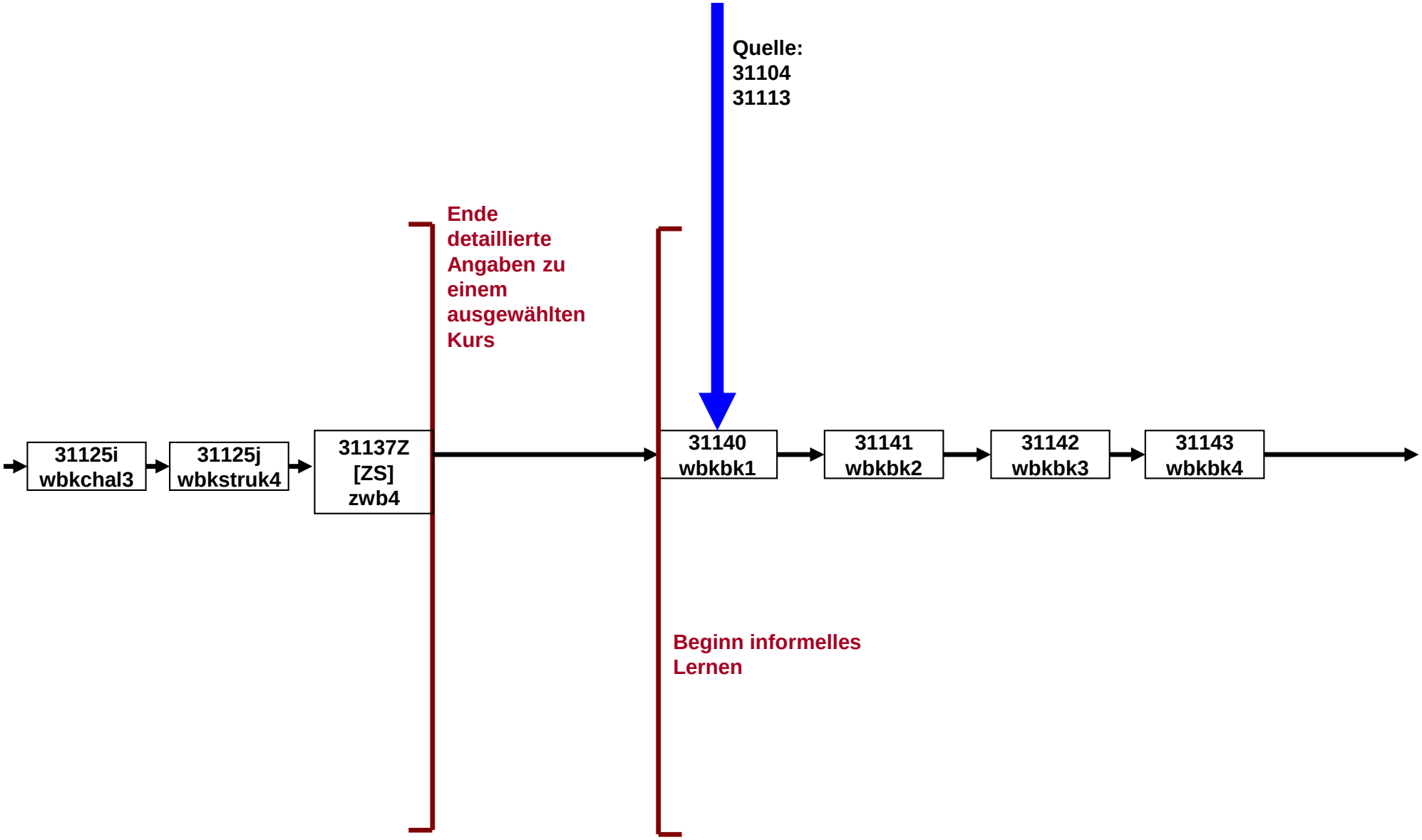
Quelle:
31104
31113
Ende
detaillierte
Angaben zu
einem
ausgewählten
Kurs
31125i
wbkchal3
31125j
wbkstruk4
31137Z
[ZS]
zwb4
31140
wbkbk1
31141
wbkbk2
31142
wbkbk3
31143
wbkbk4
Beginn informelles
Lernen

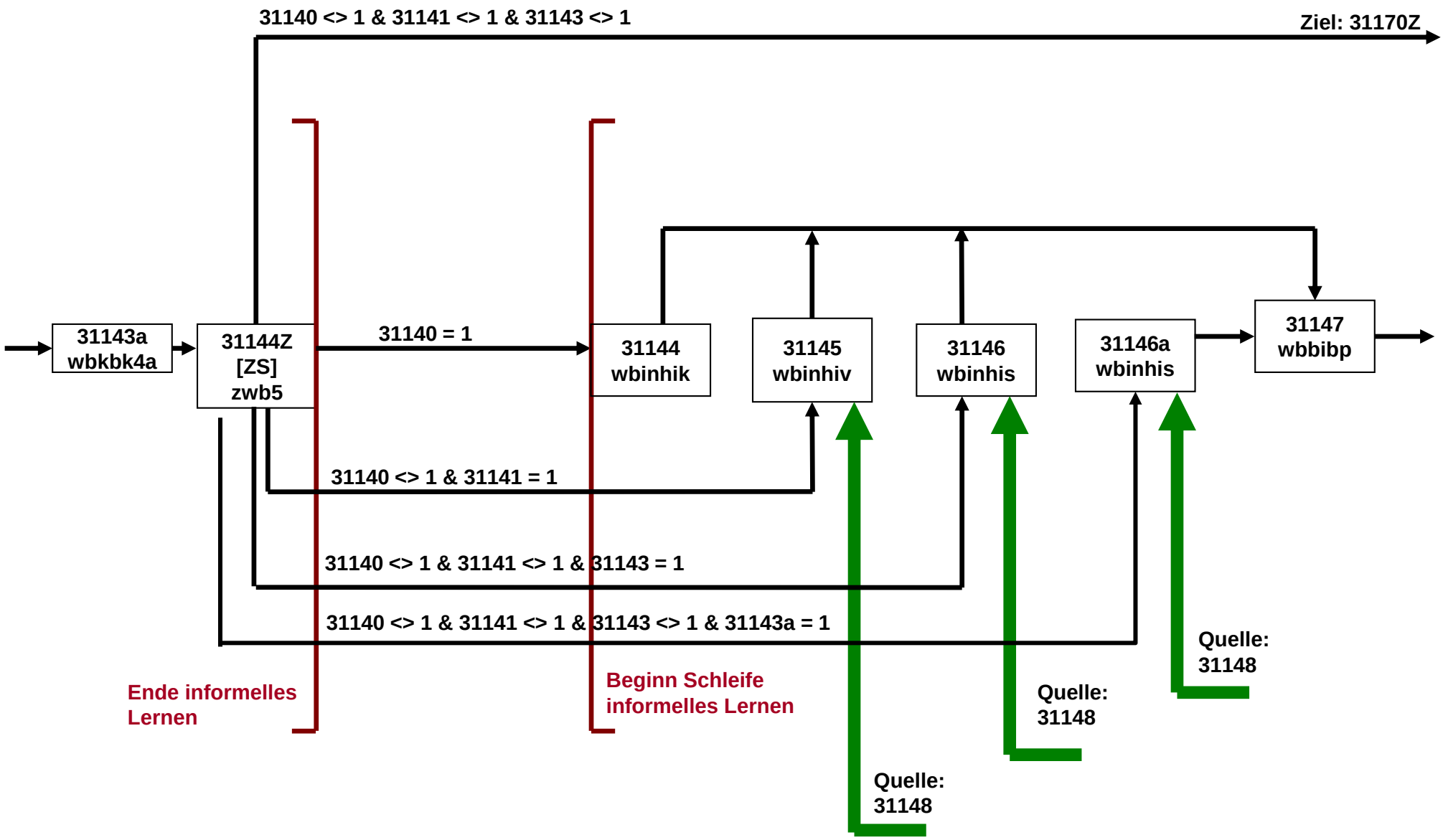
31140 <> 1 & 31141 <> 1 & 31143 <> 1
Ziel: 31170Z
31143a
wbkbk4a
31144Z
[ZS]
zwb5
31140 = 1
31144
wbinhik
31145
wbinhiv
31146
wbinhis
31146a
wbinhis
31147
wbbibp
31140 <> 1 & 31141 = 1
31140 <> 1 & 31141 <> 1 & 31143 = 1
31140 <> 1 & 31141 <> 1 & 31143 <> 1 & 31143a = 1
Ende informelles
Lernen
Beginn Schleife
informelles Lernen
Quelle:
31148
Quelle:
31148
Quelle:
31148

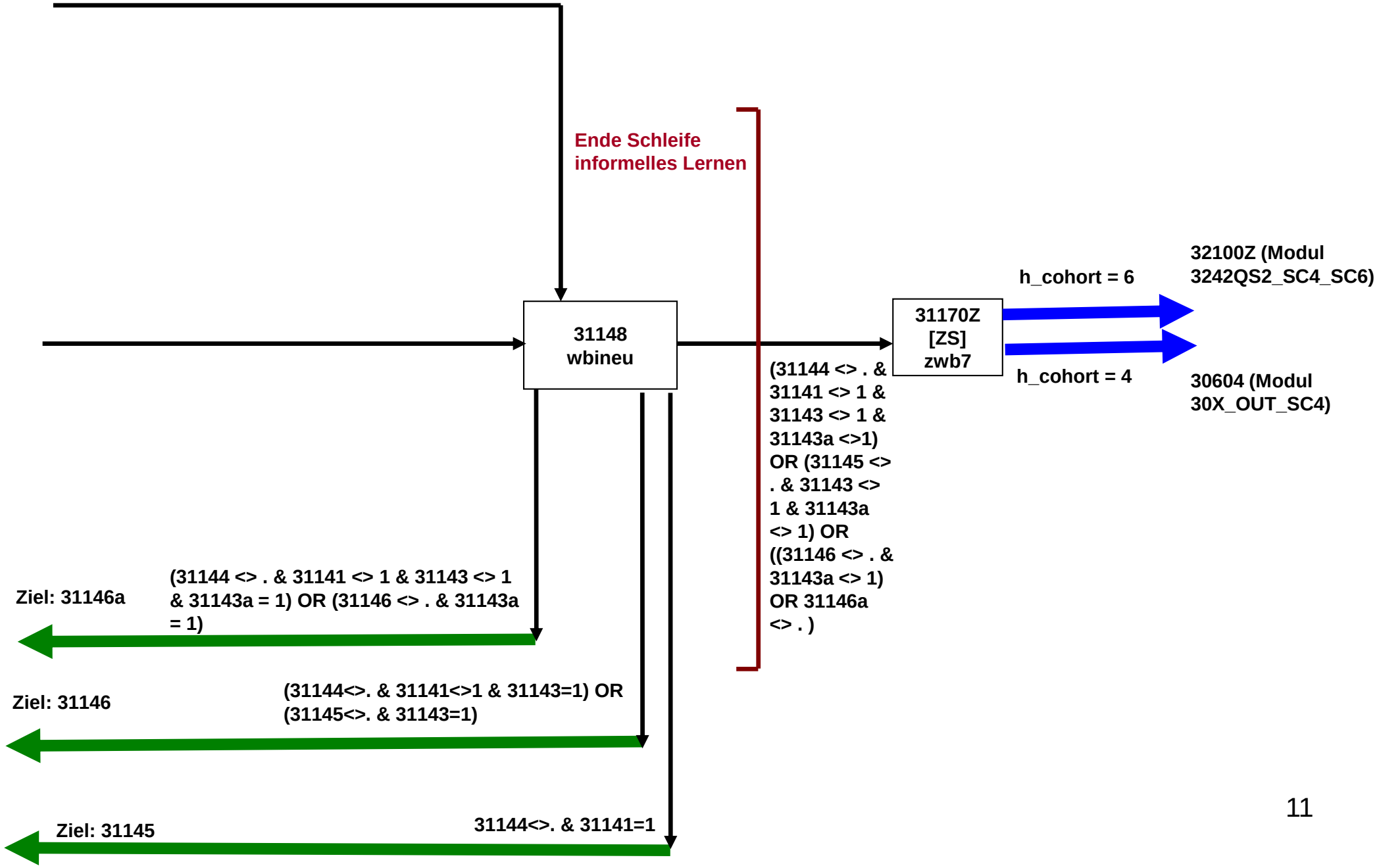
Ende Schleife
informelles Lernen
31148
wbineu
31170Z
[ZS]
zwb7
h_cohort = 6
h_cohort = 4
32100Z (Modul
3242QS2_SC4_SC6)
30604 (Modul
30X_OUT_SC4)
(31144 <> . &
31141 <> 1 &
31143 <> 1 &
31143a <>1)
OR (31145 <>
. & 31143 <>
1 & 31143a
<> 1) OR
((31146 <> . &
31143a <> 1)
OR 31146a
<> . )
Ziel: 31146a
(31144 <> . & 31141 <> 1 & 31143 <> 1
& 31143a = 1) OR (31146 <> . & 31143a
= 1)
Ziel: 31146
(31144<>. & 31141<>1 & 31143=1) OR
(31145<>. & 31143=1)
Ziel: 31145
31144<>. & 31141=1

# 40ÜM_SC3P_SC4 Übergang E6P (1 von 6)

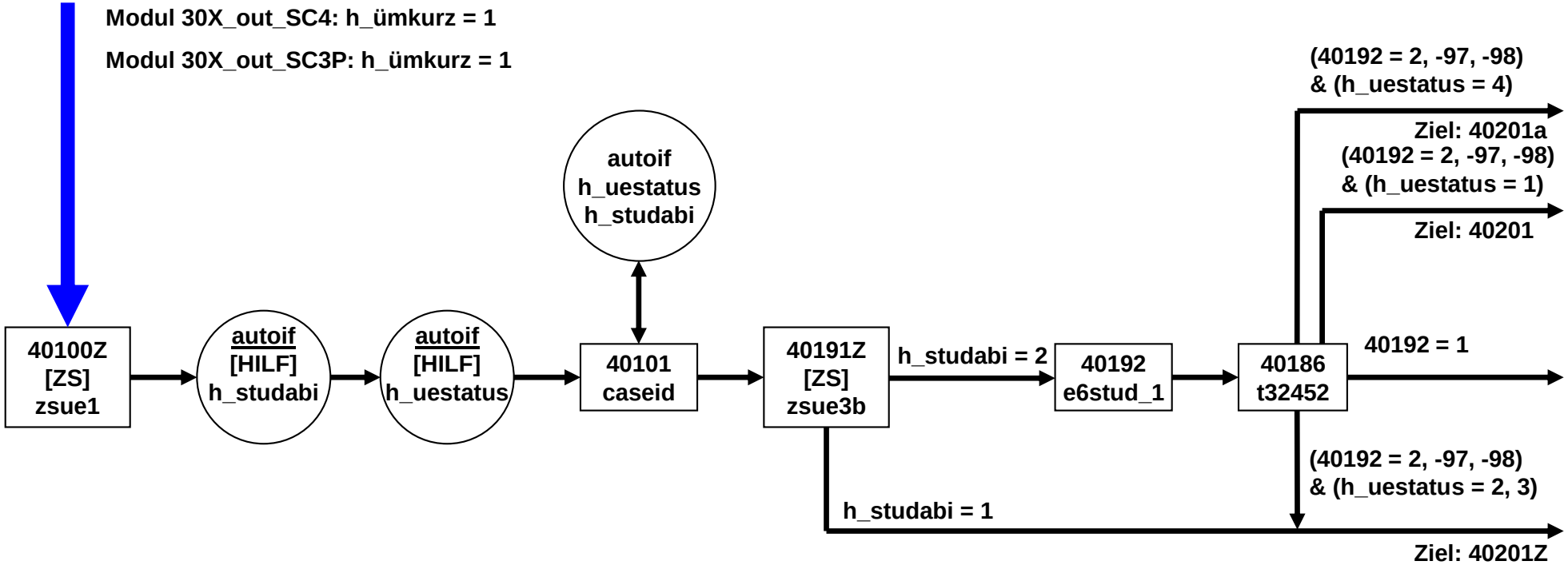

# 40ÜM_SC3P_SC4 Übergang E6P (2 von 6)

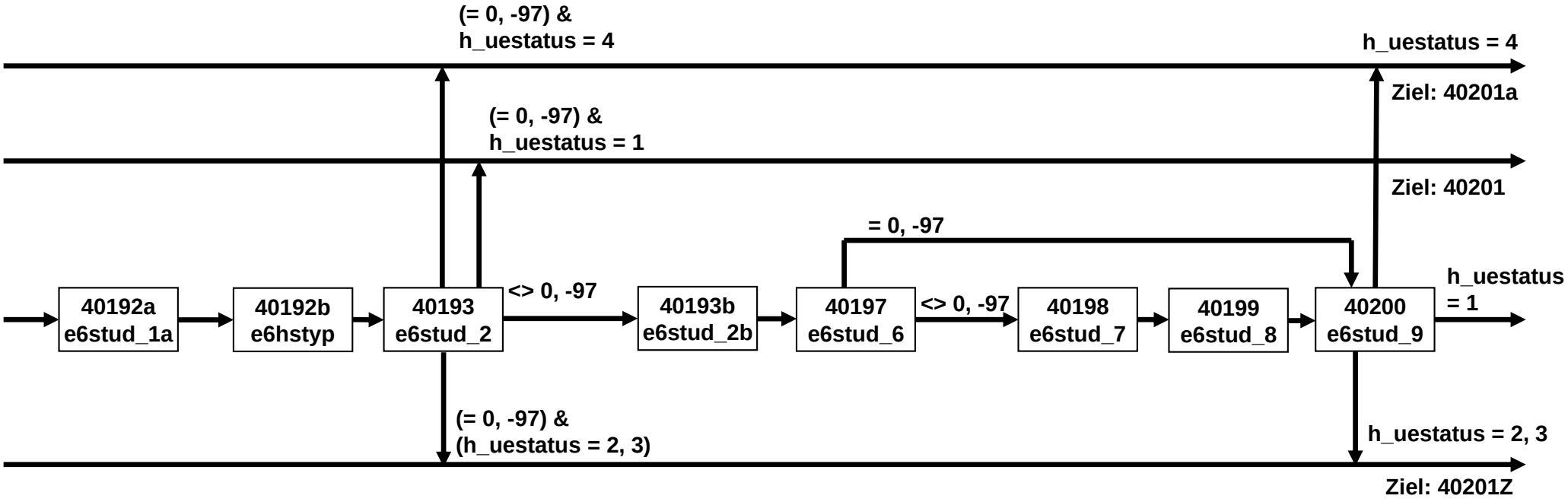

# 40ÜM_SC3P_SC4 Übergang E6P (3 von 6)

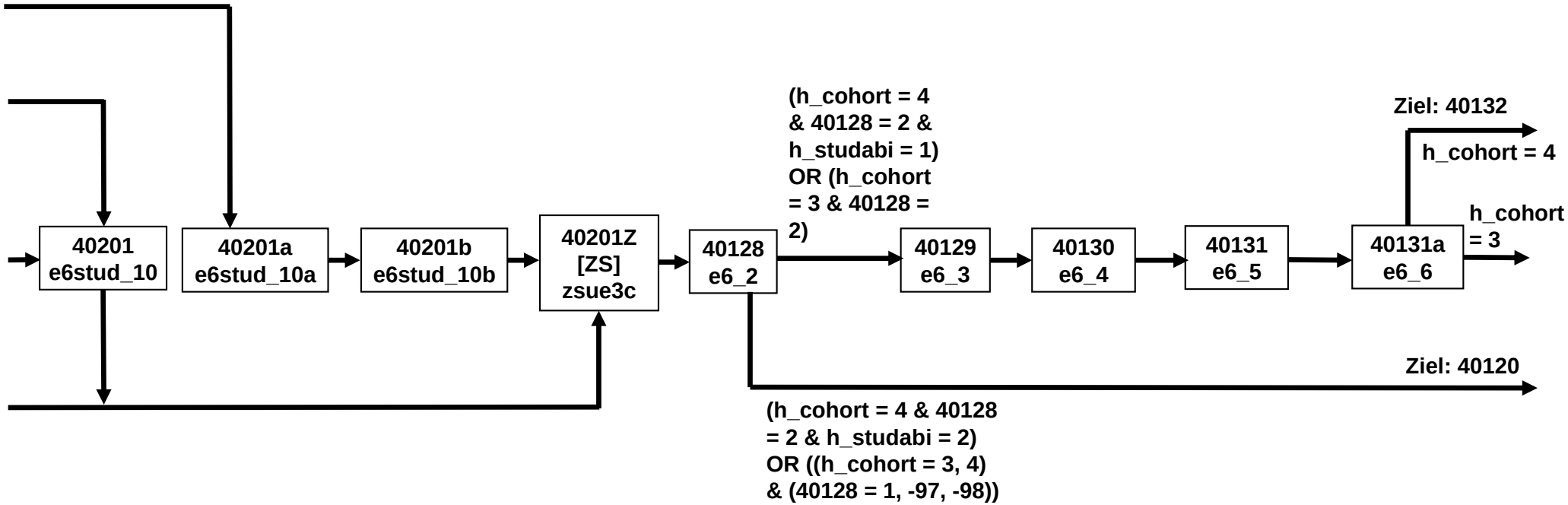

# 40ÜM_SC3P_SC4 Übergang E6P (4 von 6)

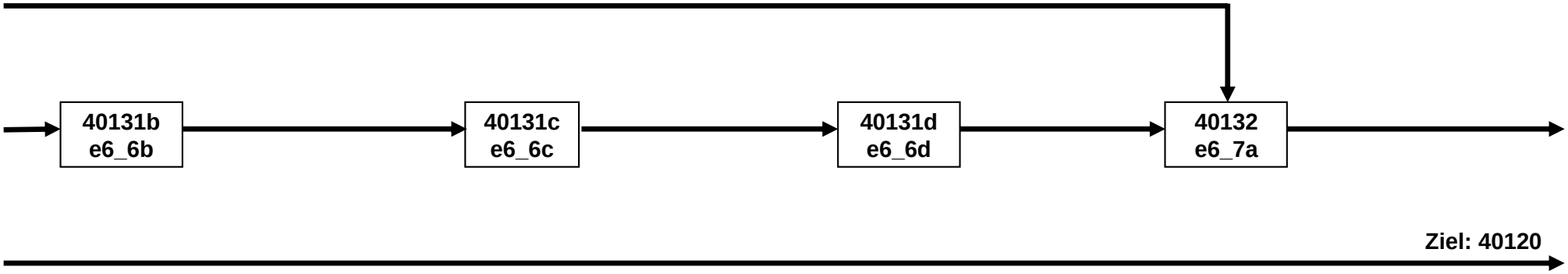

# 40ÜM_SC3P_SC4 Übergang E6P (5 von 6)

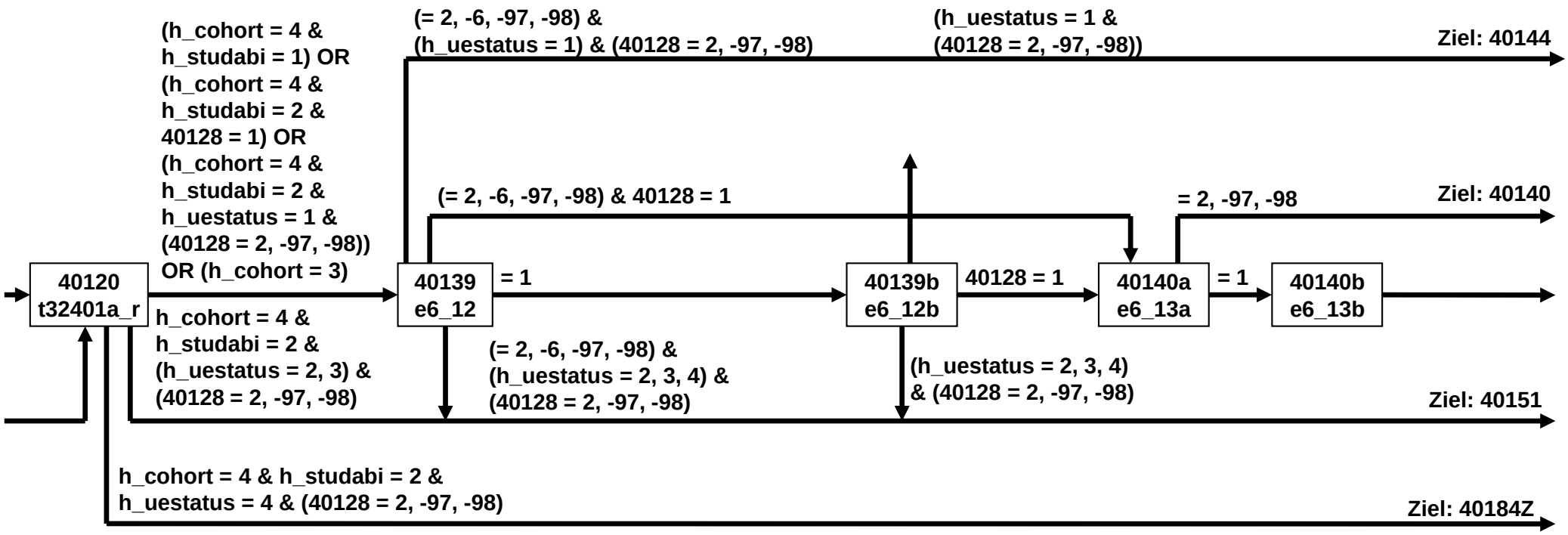

# 40ÜM_SC3P_SC4 Übergang E6P (6 von 6)

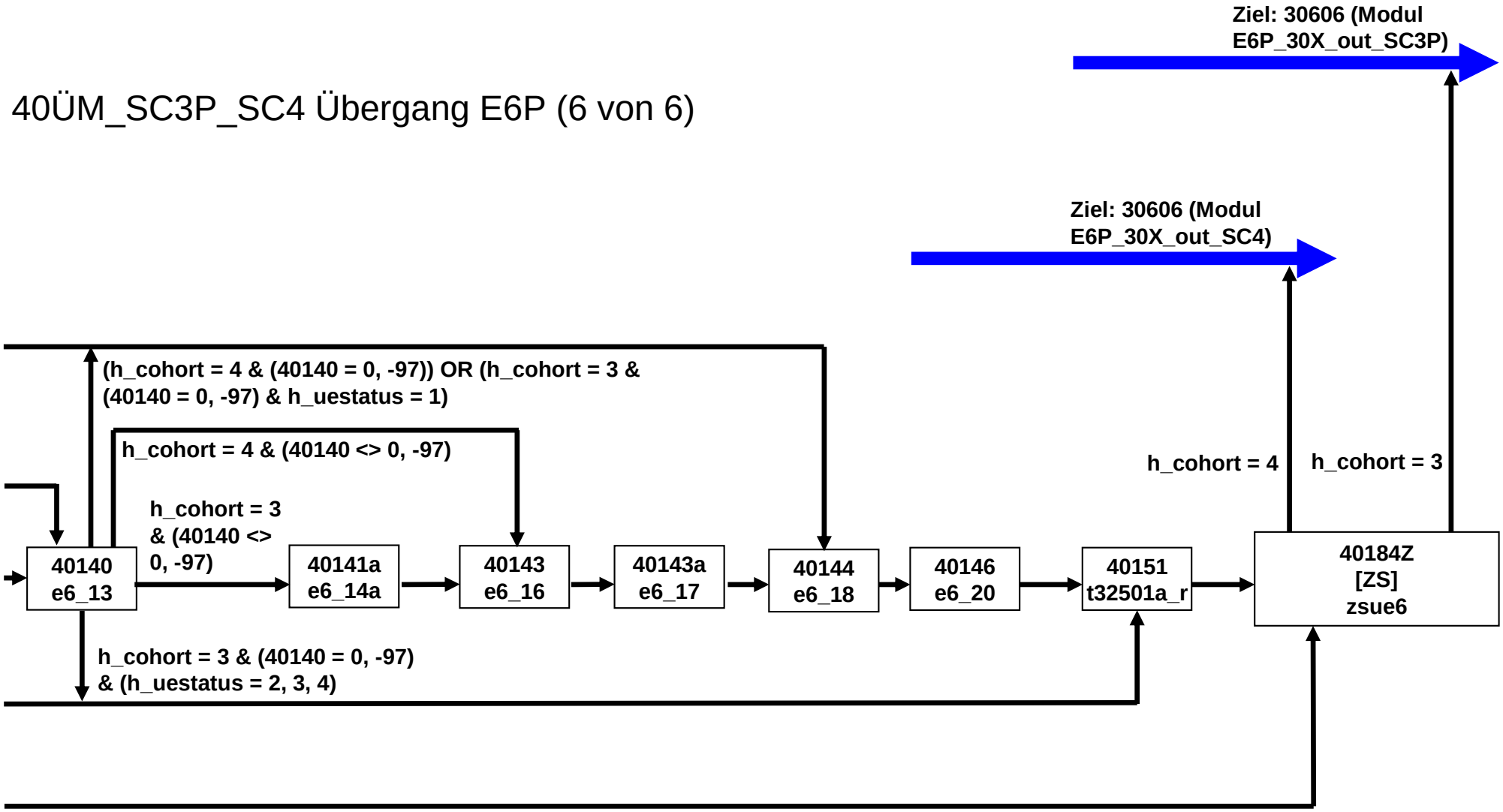

# 62IAM_SC3P_SC4 E6P (1 von 11)

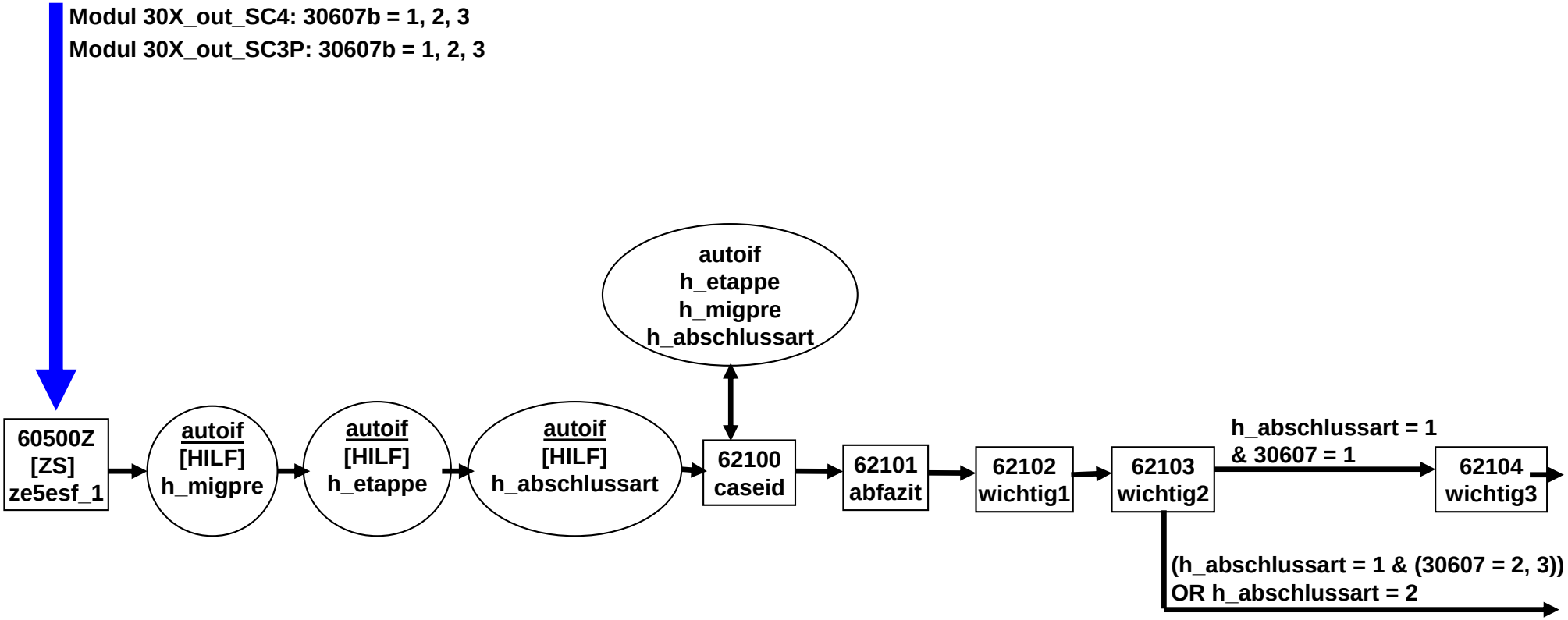

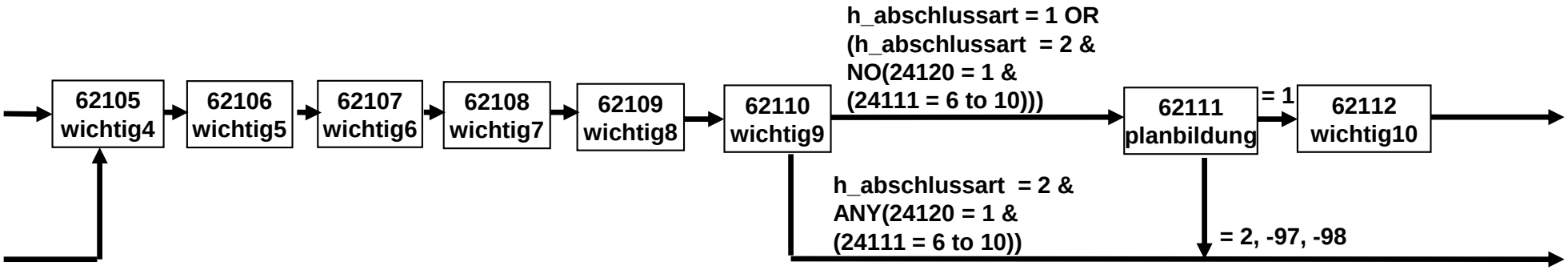
62105
wichtig4
62106
wichtig5
62107
wichtig6
62108
wichtig7
62109
wichtig8
62110
wichtig9
h_abschlussart = 1 OR
(h_abschlussart = 2 &
NO(24120 = 1 &
(24111 = 6 to 10)))
62111
planbildung
= 1
62112
wichtig10
h_abschlussart = 2 &
ANY(24120 = 1 &
(24111 = 6 to 10))
= 2, -97, -98

# 62IAM_SC3P_SC4 E6P (3 von 11)

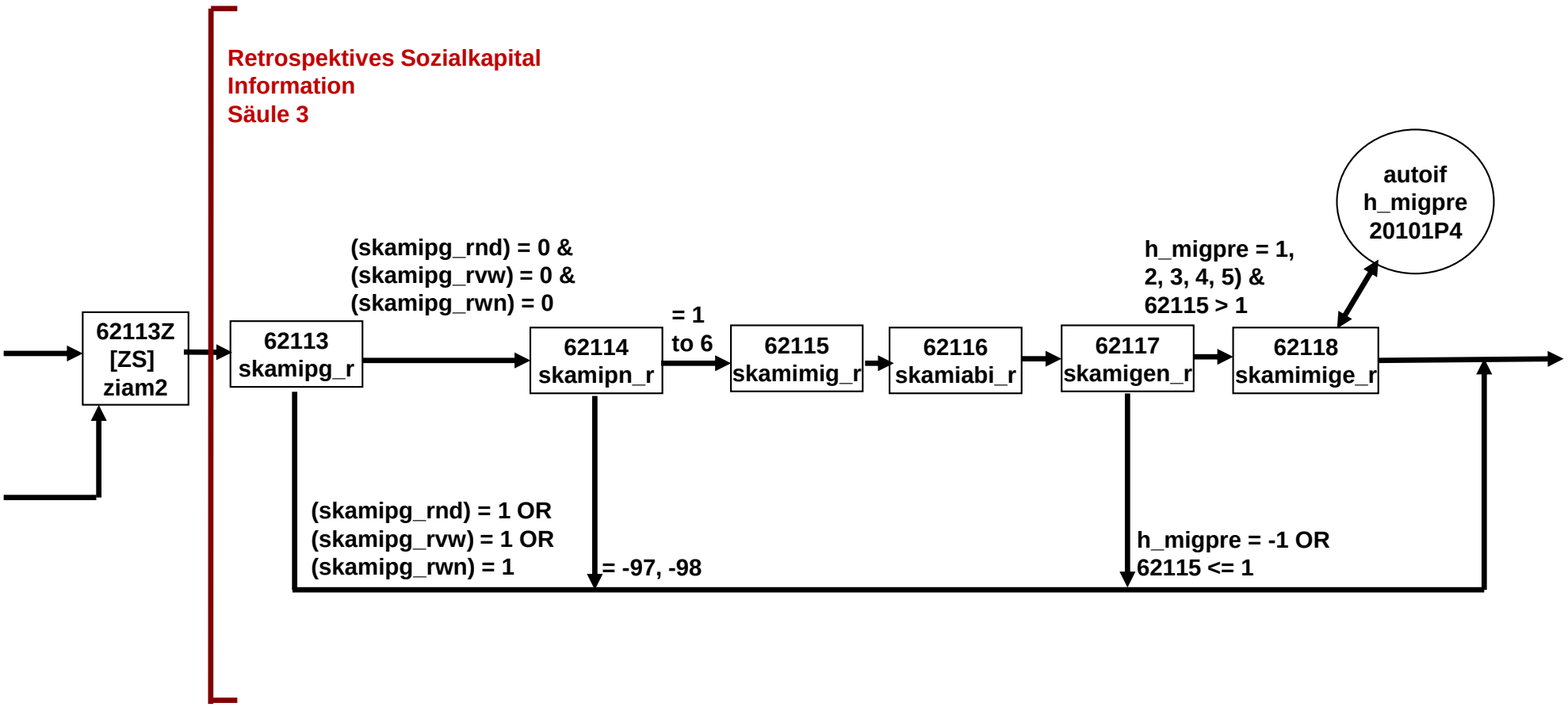

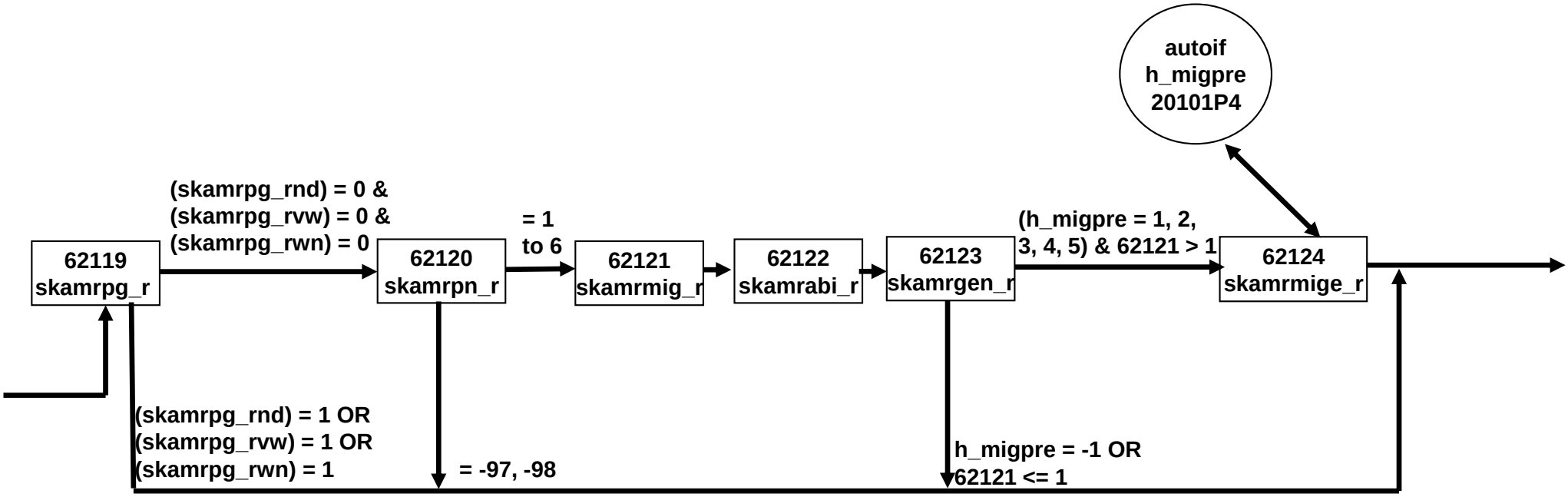
autoif
h_migpre
20101P4
62119
skamrpg_r
(skamrpg_rnd) = 0 &
(skamrpg_rvw) = 0 &
(skamrpg_rwn) = 0
62120
skamrpn_r
= 1
to 6
62121
skamrmig_r
62122
skamrabi_r
62123
skamrgen_r
(h_migpre = 1, 2,
3, 4, 5) & 62121 > 1
62124
skamrmige_r
(skamrpg_rnd) = 1 OR
(skamrpg_rvw) = 1 OR
(skamrpg_rwn) = 1
= -97, -98
h_migpre = -1 OR
62121 <= 1

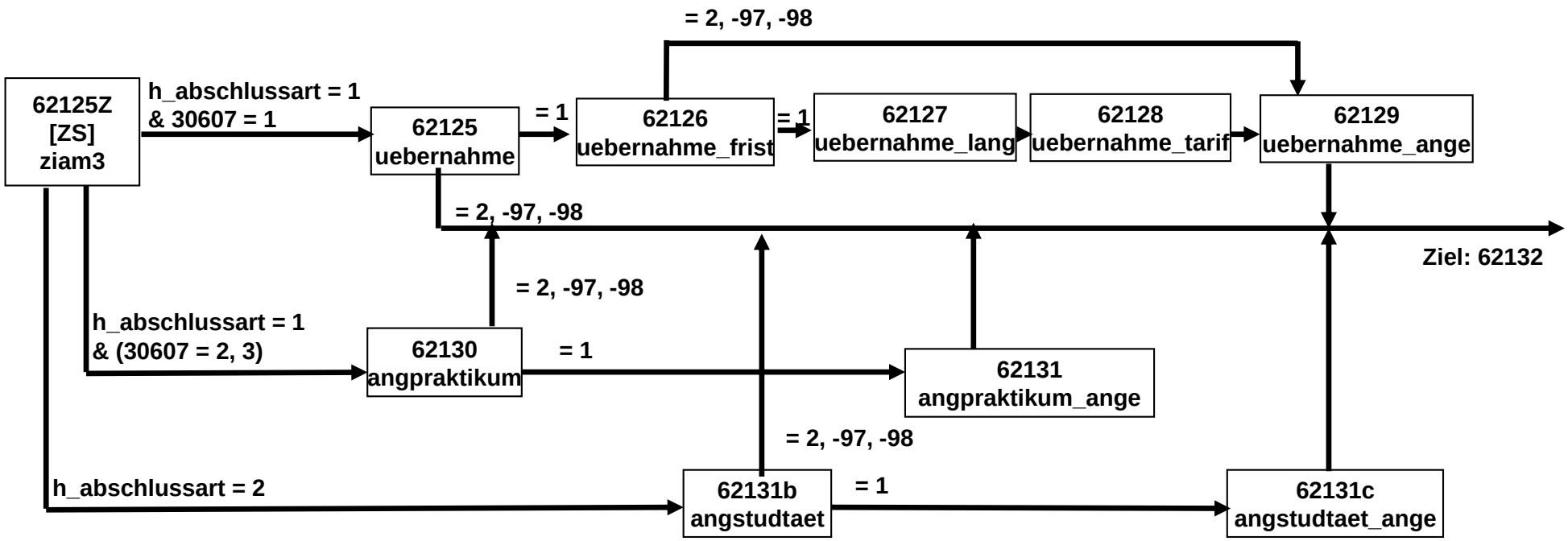
= 2, -97, -98
62125Z
[ZS]
ziam3
h_abschlussart = 1
& 30607 = 1
62125
uebernahme
= 1
62126
uebernahme_frist
= 1
62127
uebernahme_lang
62128
uebernahme_tarif
62129
uebernahme_ange
= 2, -97, -98
Ziel: 62132
= 2, -97, -98
h_abschlussart = 1
& (30607 = 2, 3)
62130
angpraktikum
= 1
62131
angpraktikum_ange
= 2, -97, -98
h_abschlussart = 2
62131b
angstudtaet
= 1
62131c
angstudtaet_ange

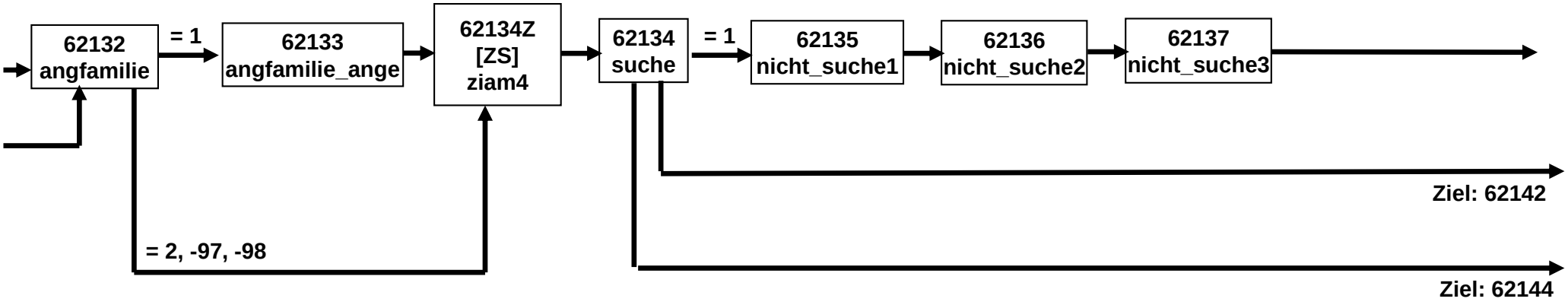
62132
angfamilie
= 1
62133
angfamilie_ange
62134Z
[ZS]
ziam4
62134
suche
= 1
62135
nicht_suche1
62136
nicht_suche2
62137
nicht_suche3
Ziel: 62142
= 2, -97, -98
Ziel: 62144

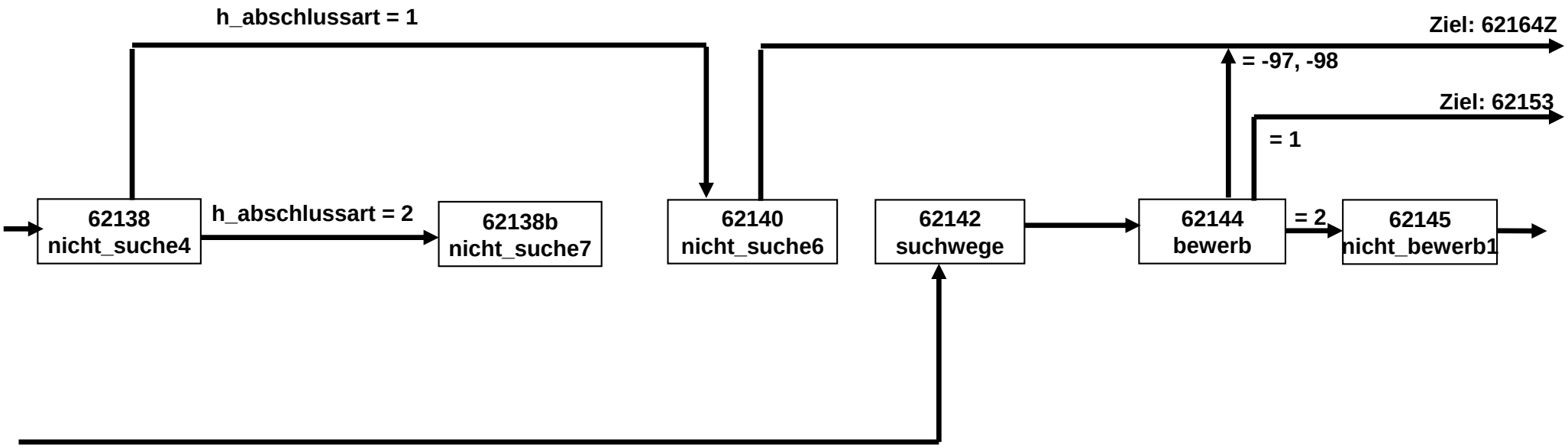
h_abschlussart = 1
Ziel: 62164Z
= -97, -98
Ziel: 62153
= 1
62138
nicht_suche4
h_abschlussart = 2
62138b
nicht_suche7
62140
nicht_suche6
62142
suchwege
62144
bewerb
= 2
62145
nicht_bewerb1

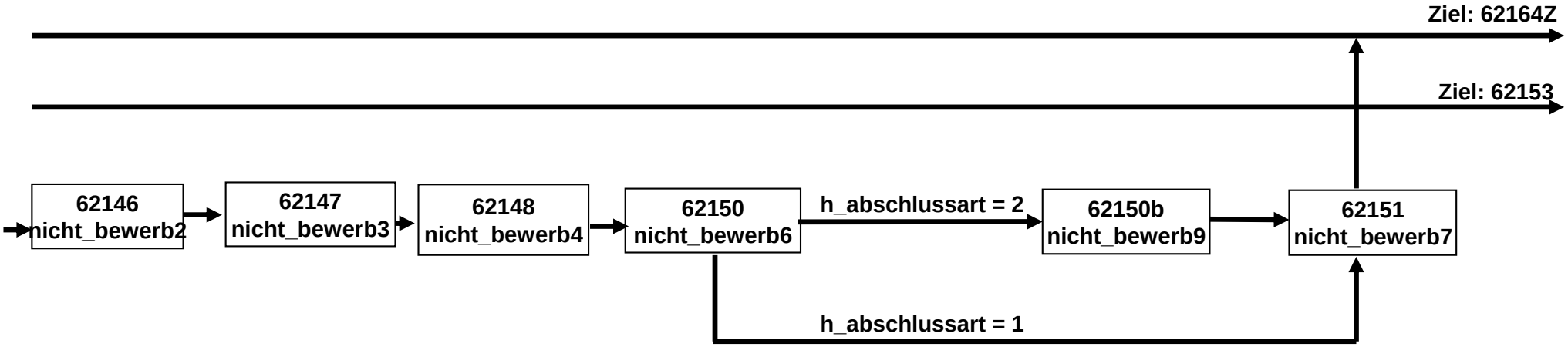
Ziel: 62164Z
Ziel: 62153
62146
nicht_bewerb2
62147
nicht_bewerb3
62148
nicht_bewerb4
62150
nicht_bewerb6
h_abschlussart = 2
62150b
nicht_bewerb9
62151
nicht_bewerb7
h_abschlussart = 1

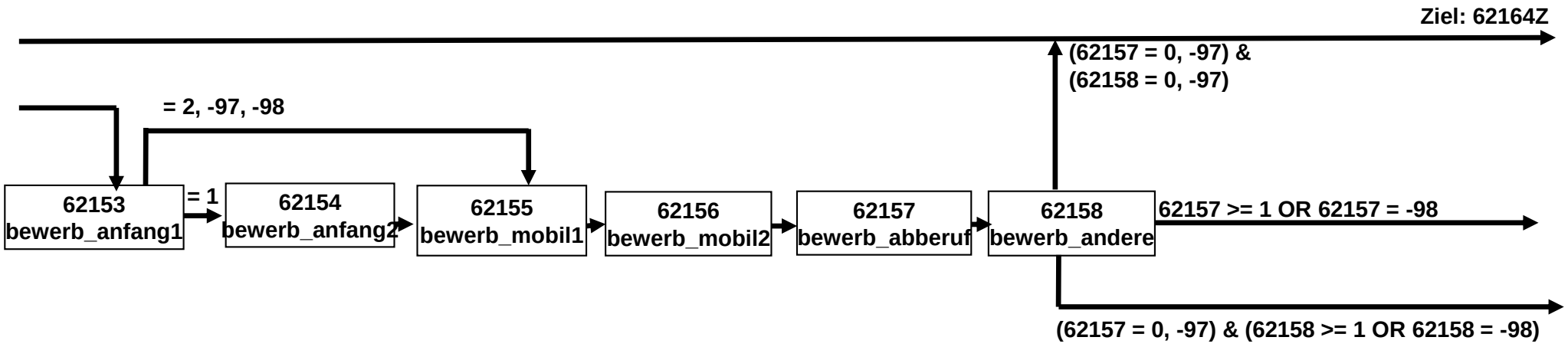
Ziel: 62164Z
(62157 = 0, -97) &
(62158 = 0, -97)
= 2, -97, -98
62153
bewerb_anfang1
= 1
62154
bewerb_anfang2
62155
bewerb_mobil1
62156
bewerb_mobil2
62157
bewerb_abberuf
62158
bewerb_andere
62157 >= 1 OR 62157 = -98
(62157 = 0, -97) & (62158 >= 1 OR 62158 = -98)

# 62IAM_SC3P_SC4 E6P (10 von 11)

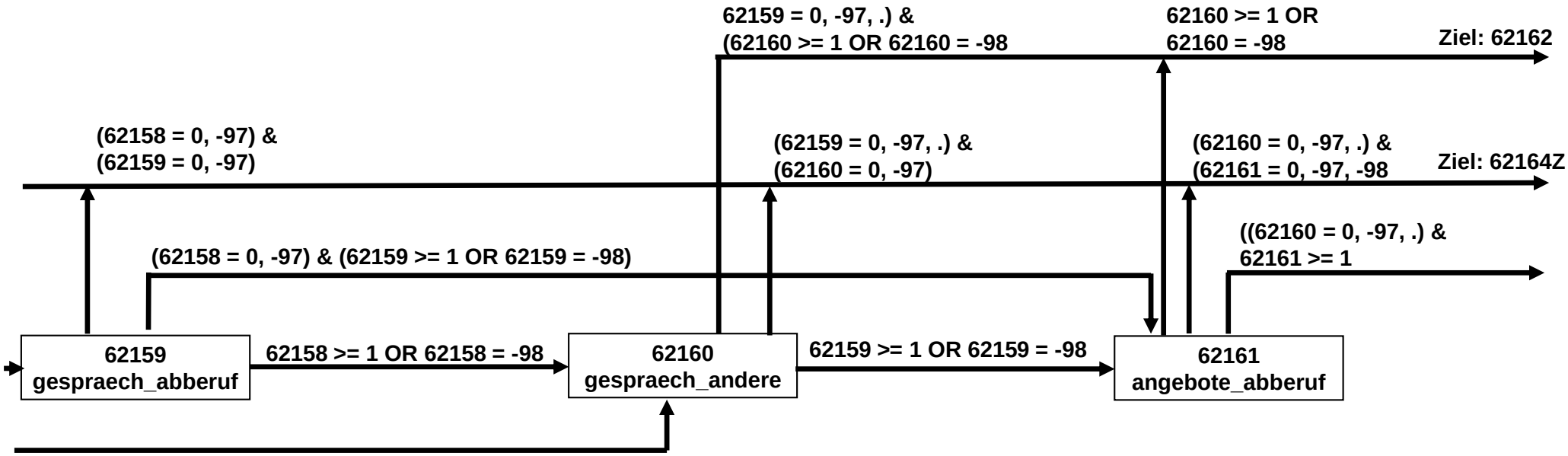

# 62IAM_SC3P_SC4 E6P (11 von 11)

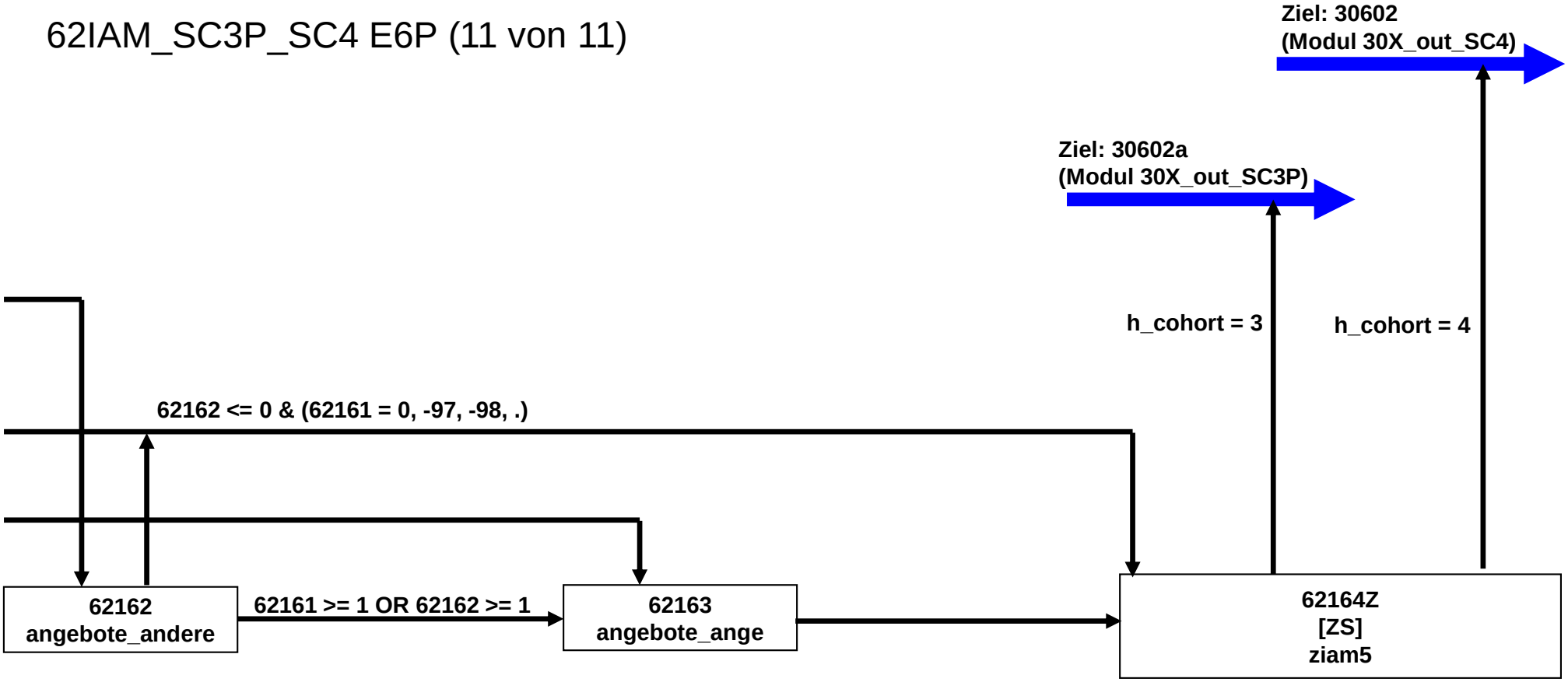

# 40bRC_SC3P_SC4 – RC-/Sozialkapitel Fragen E6P (1 von 9)

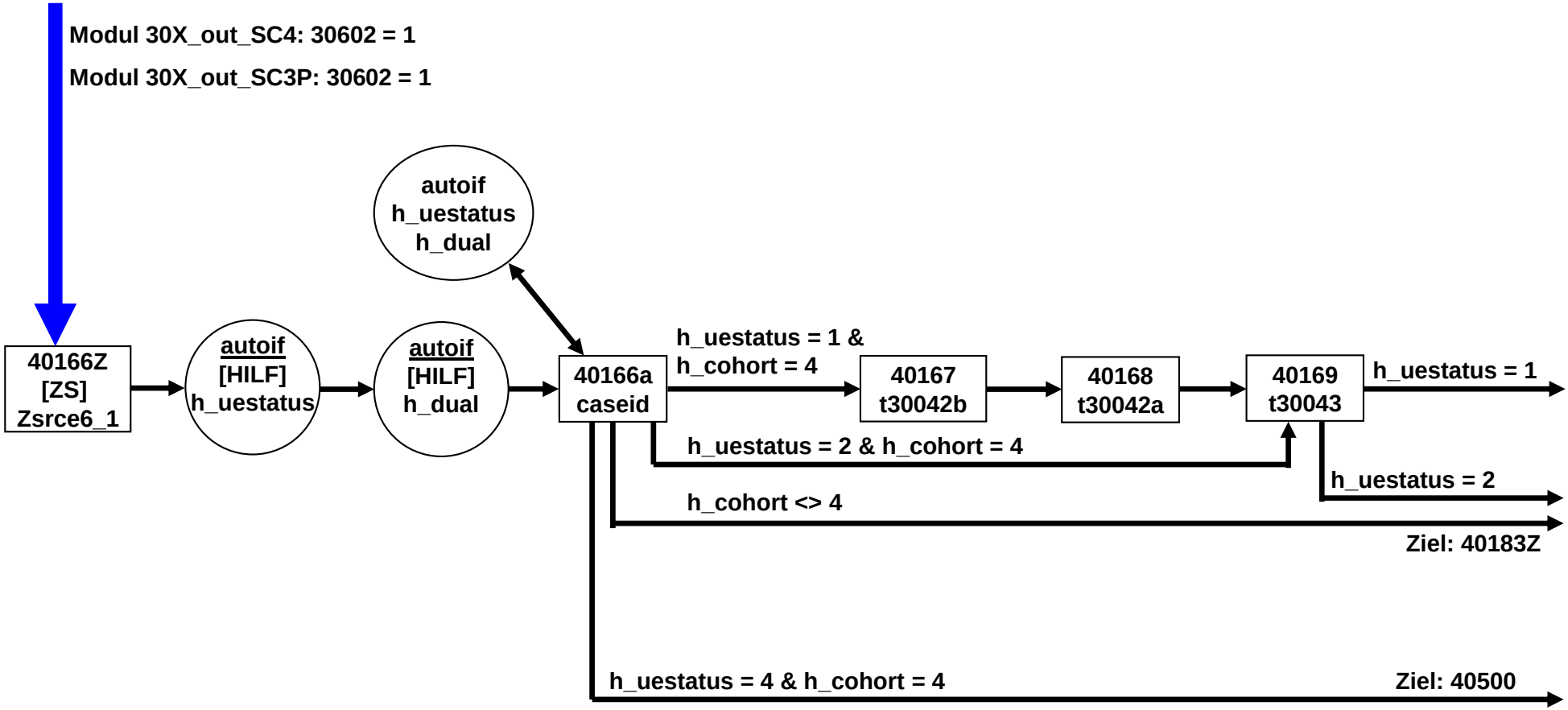

# 40bRC_SC3P_SC4 – RC-/Sozialkapitel Fragen E6P (2 von 9)

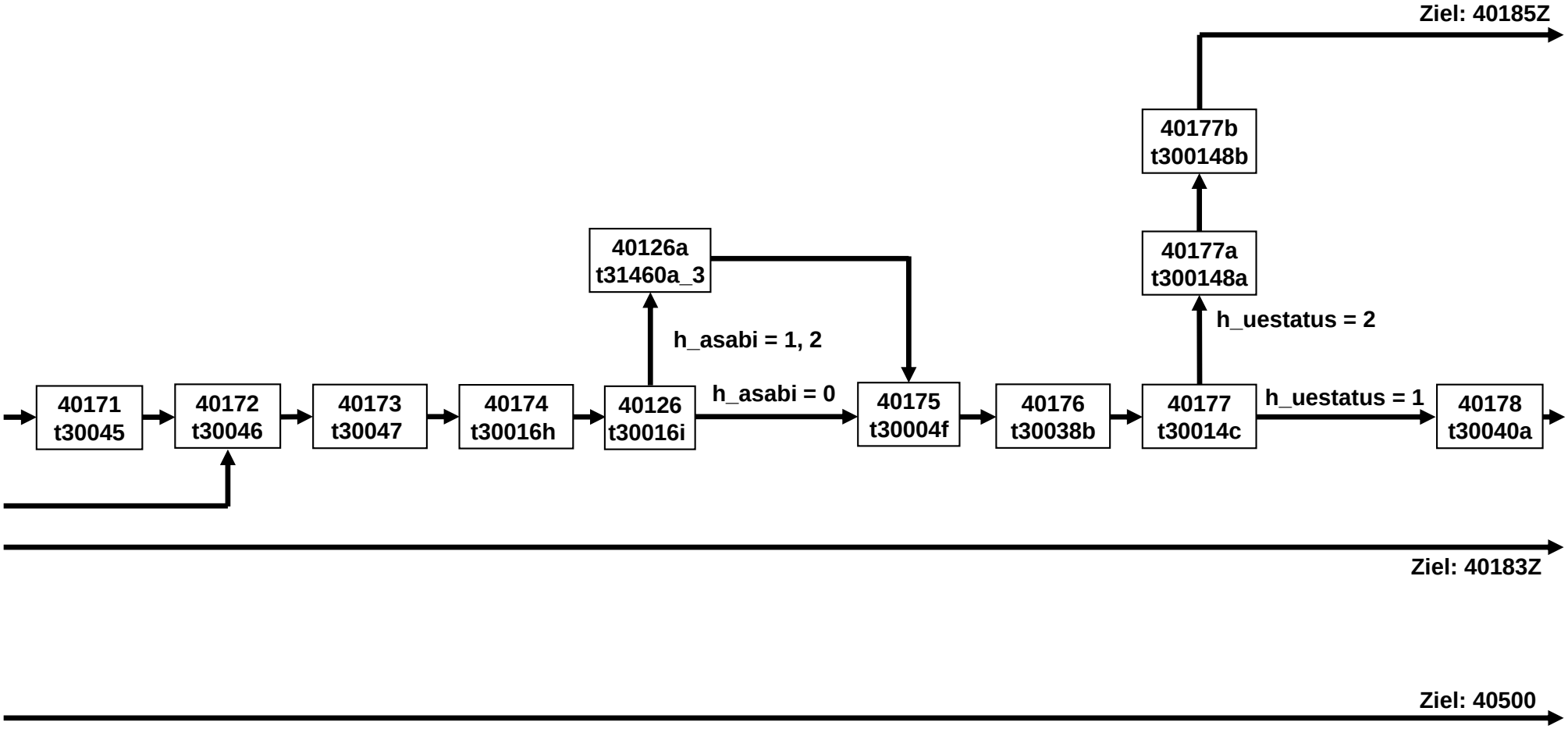

# 40bRC_SC3P_SC4 – RC-/Sozialkapitel Fragen E6P (3 von 9)

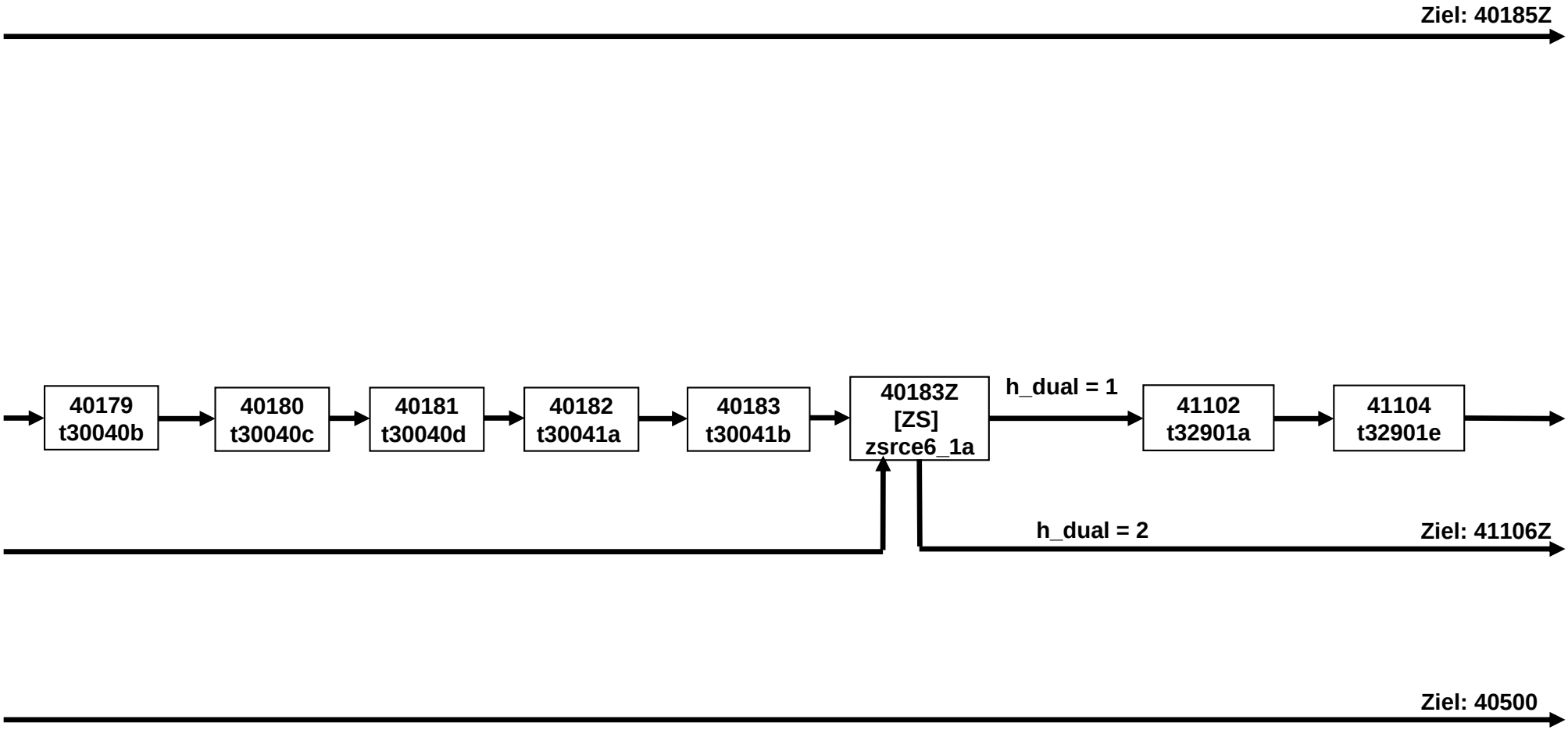

# 40bRC_SC3P_SC4 – RC-/Sozialkapitel Fragen E6P (4 von 9)

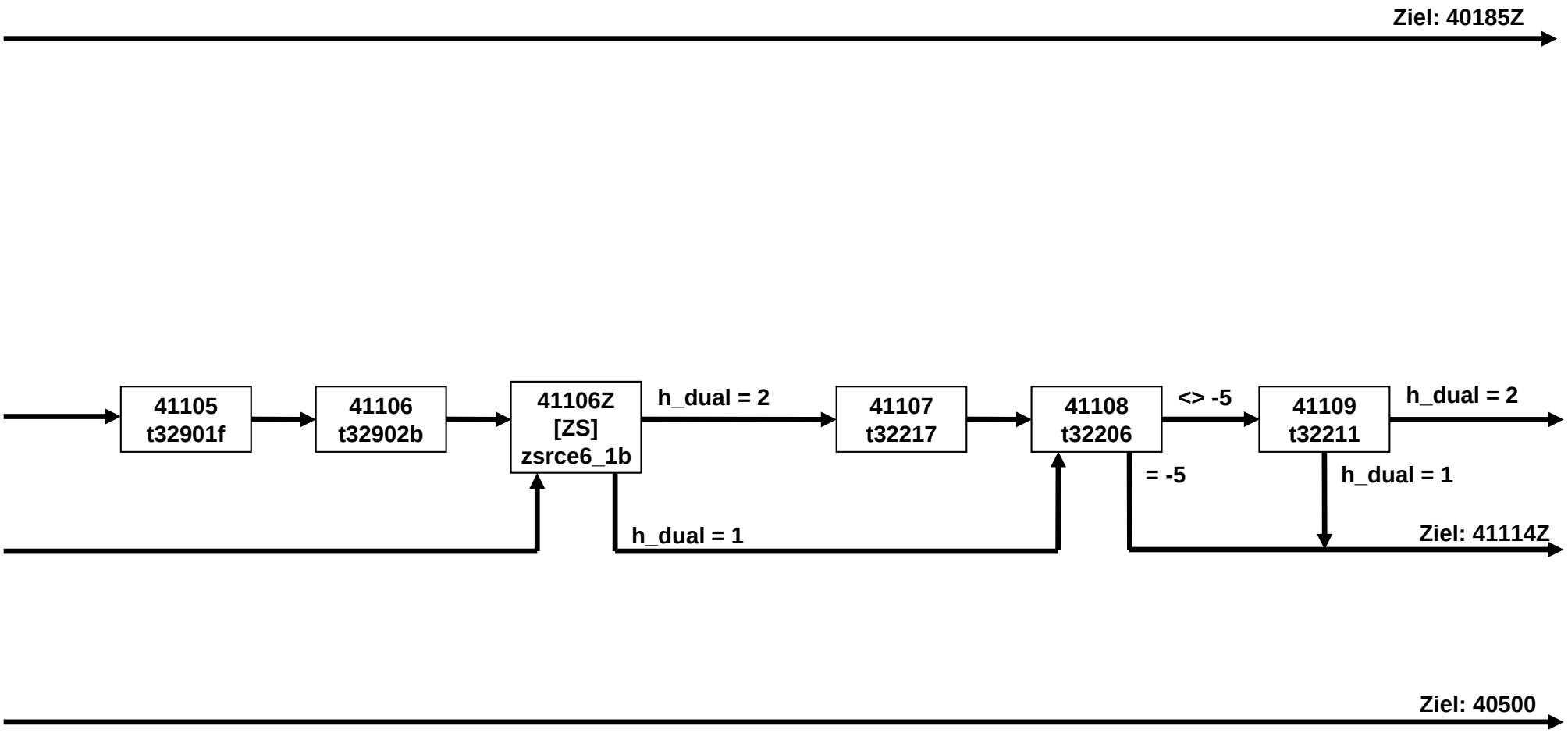

# 40bRC_SC3P_SC4 – RC-/Sozialkapitel Fragen E6P (5 von 9)

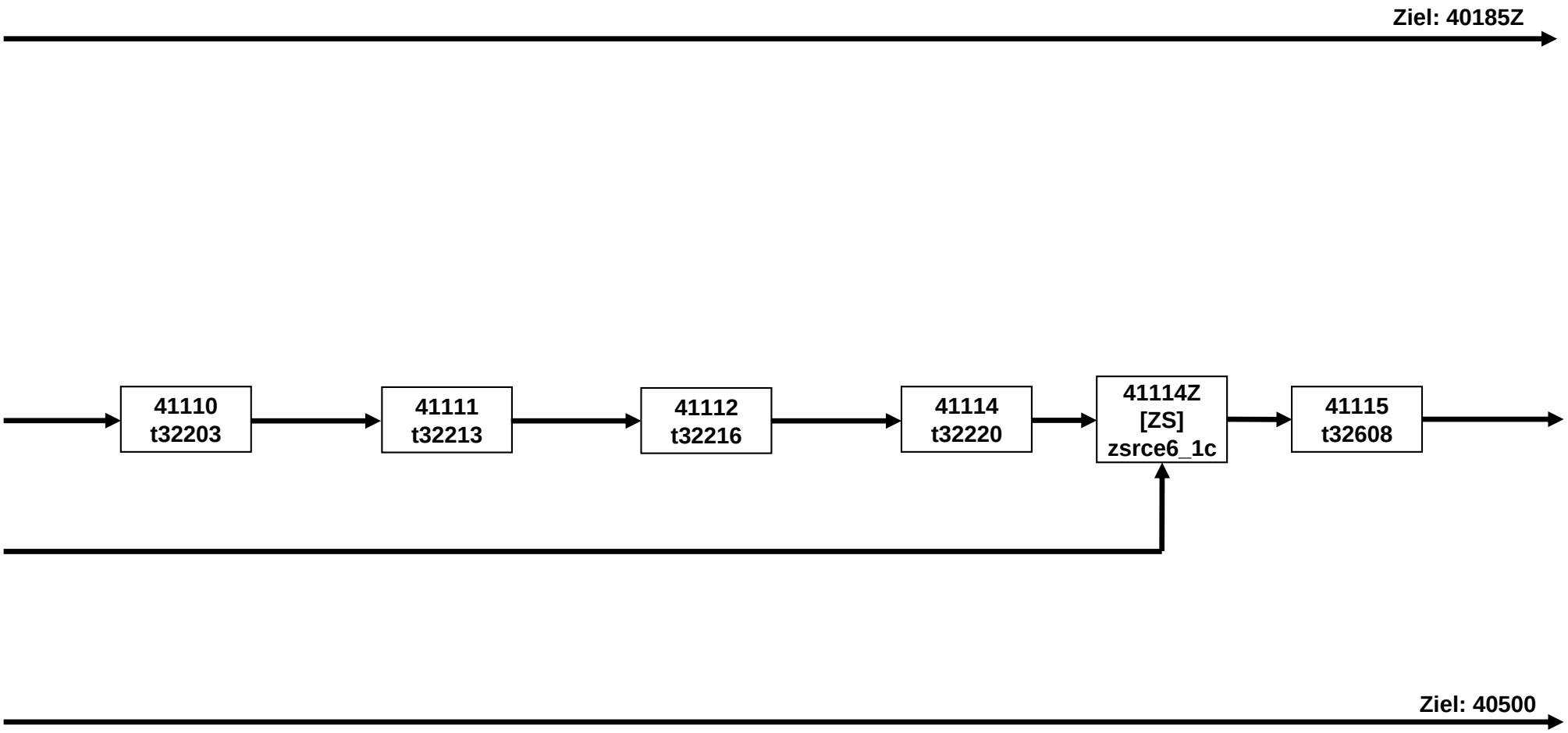

# 40bRC_SC3P_SC4 – RC-/Sozialkapitel Fragen E6P (6 von 9)

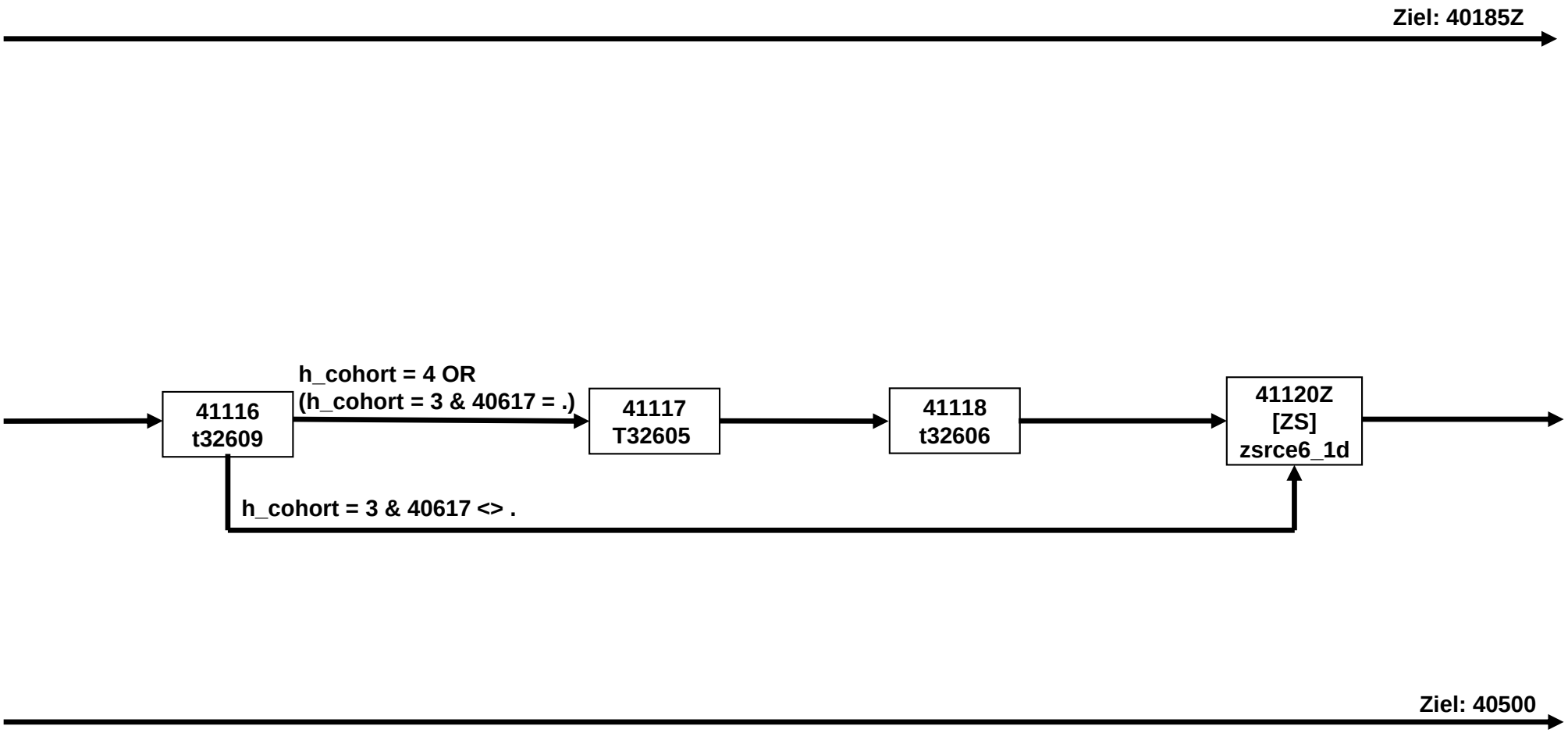

# 40bRC_SC3P_SC4 – RC-/Sozialkapitel Fragen E6P (7 von 9)

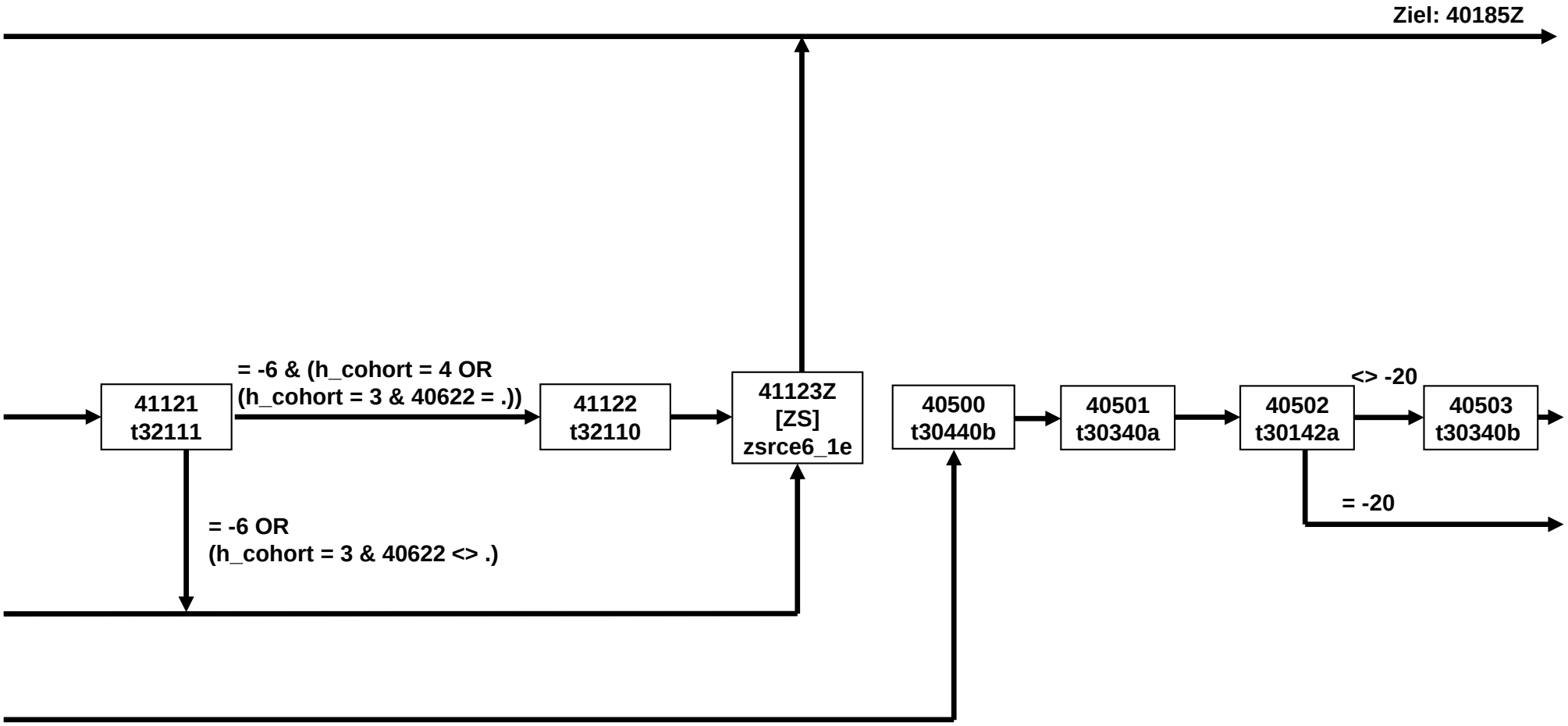

# 40bRC_SC3P_SC4 – RC-/Sozialkapitel Fragen E6P (8 von 9)

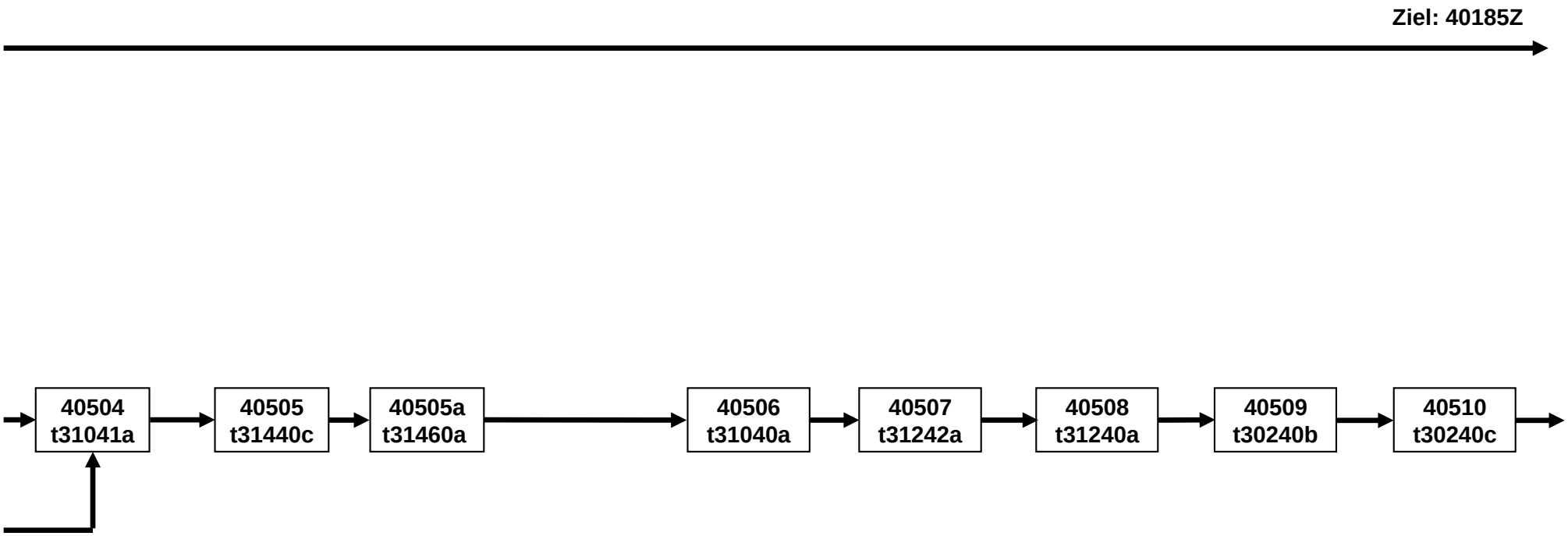

# 40bRC_SC3P_SC4 – RC-/Sozialkapitel Fragen E6P (9 von 9)

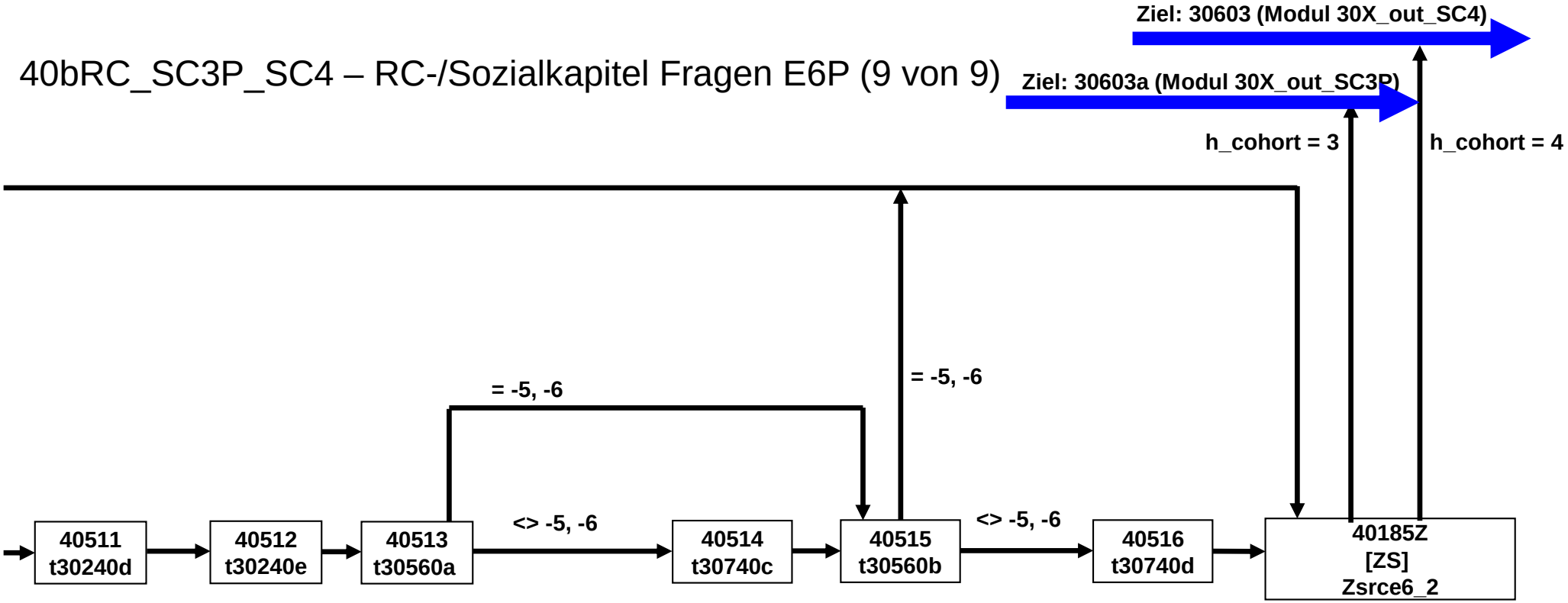

# 61aÜAM_SC3P_SC4 E6P (1 von 6)

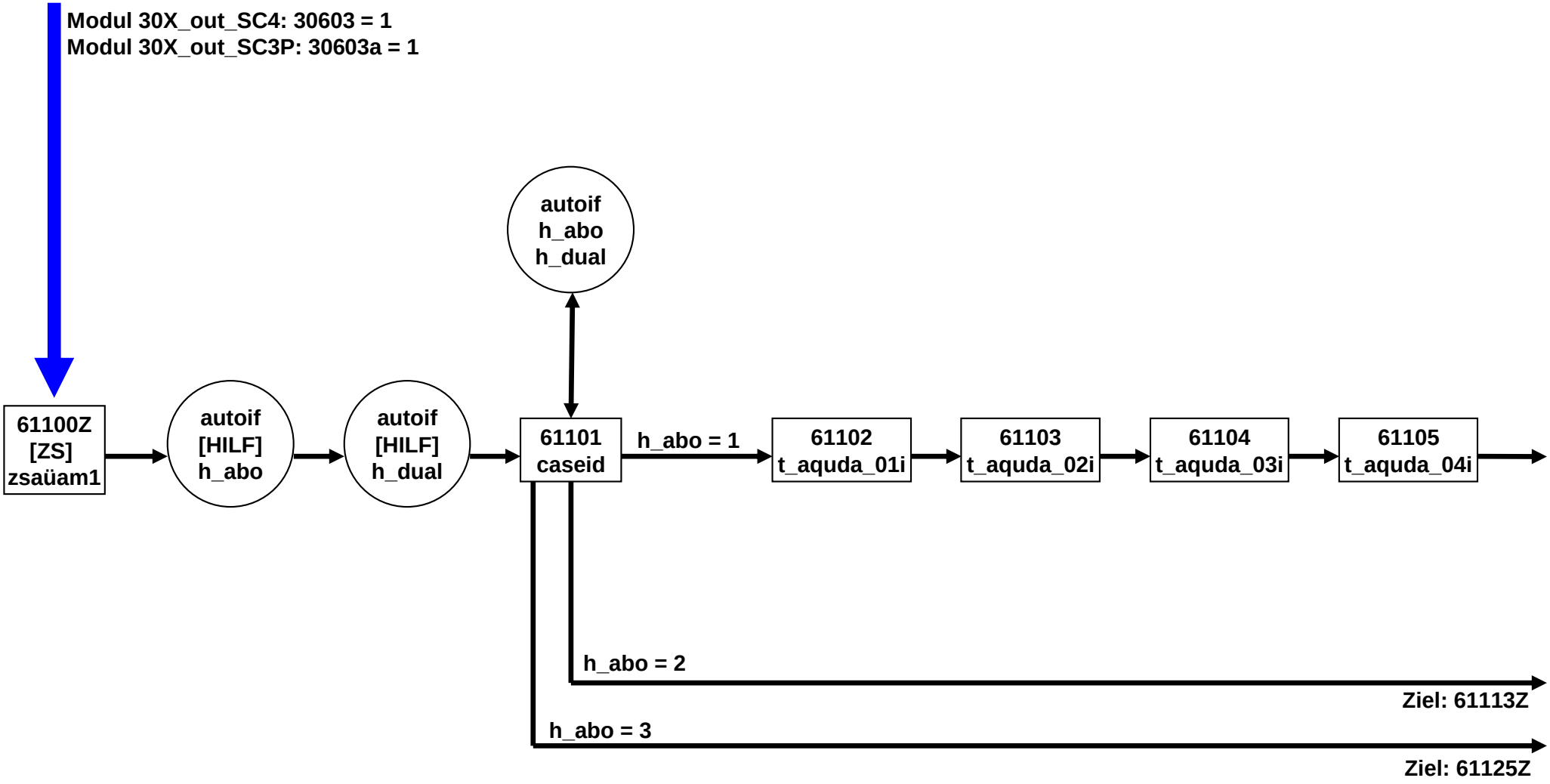

# 61aÜAM_SC3P_SC4 E6P (2 von 6)

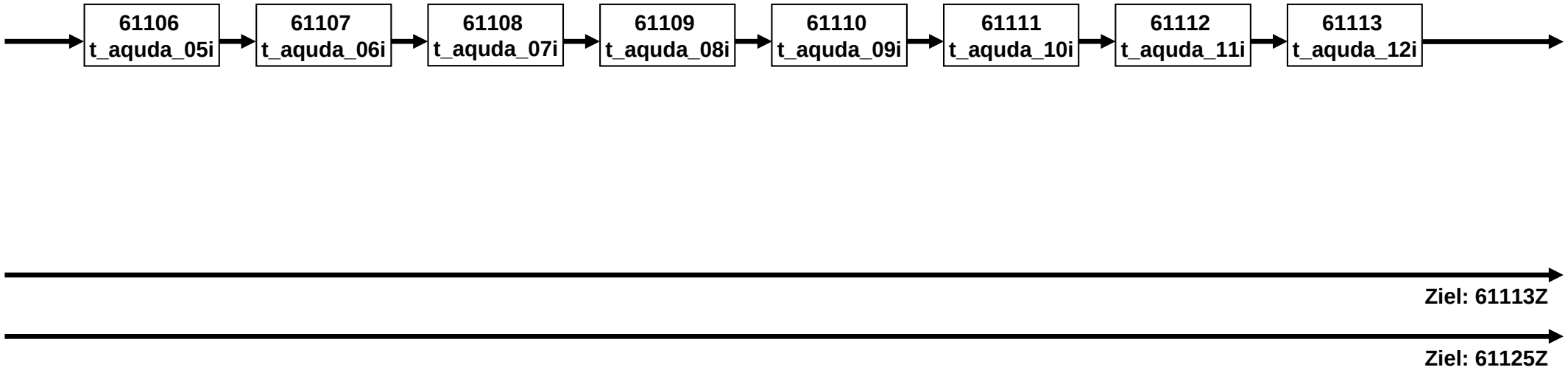

# 61aÜAM_SC3P_SC4 E6P (3 von 6)

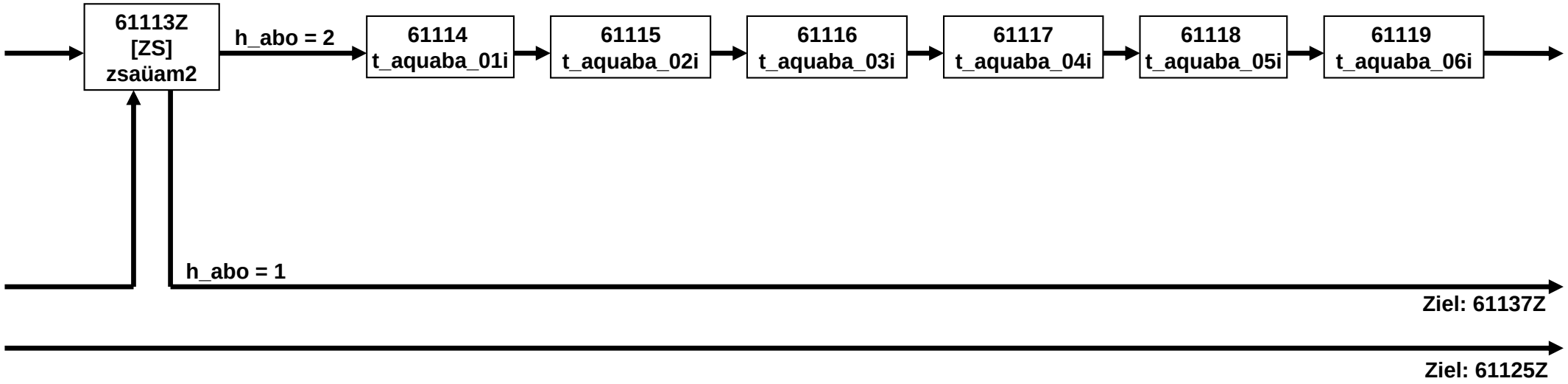

# 61aÜAM_SC3P_SC4 E6P (4 von 6)

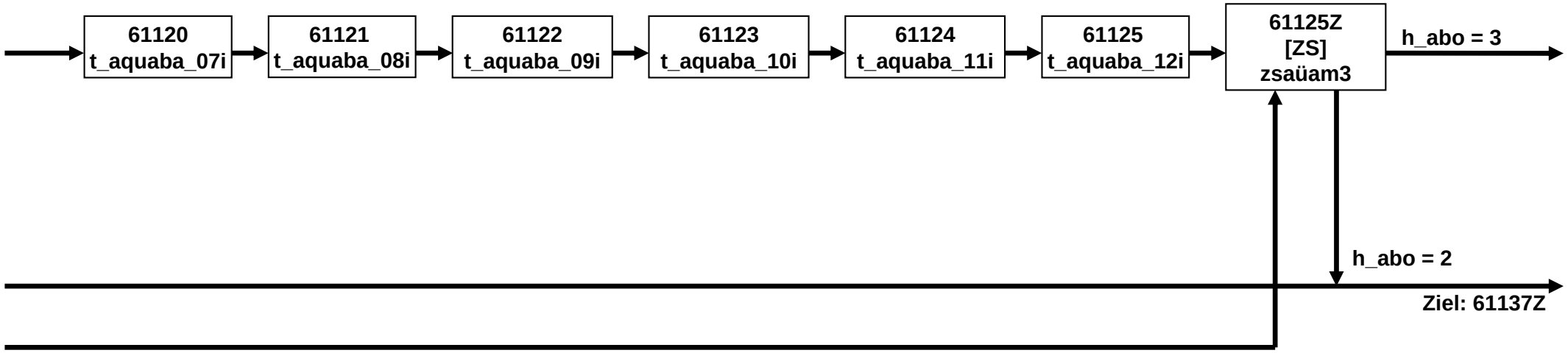

# 61aÜAM_SC3P_SC4 E6P (5 von 6)

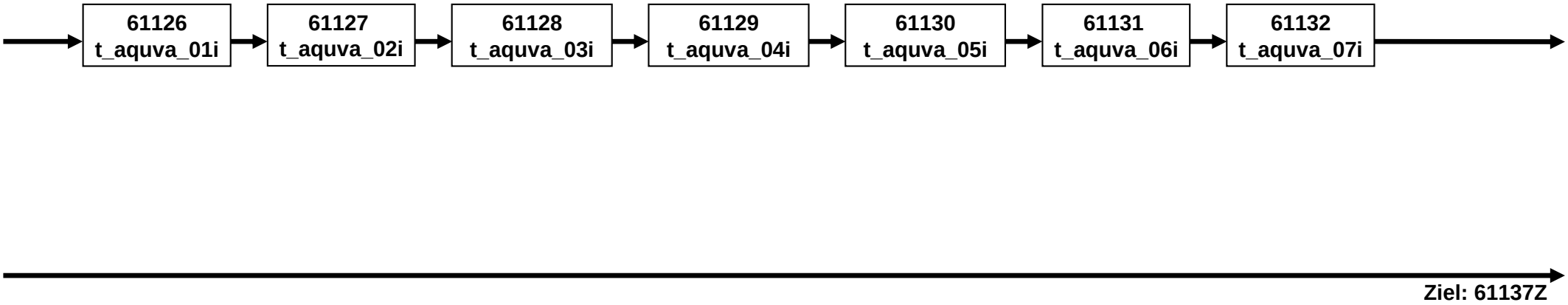

# 61aÜAM_SC3P_SC4 E6P (6 von 6)

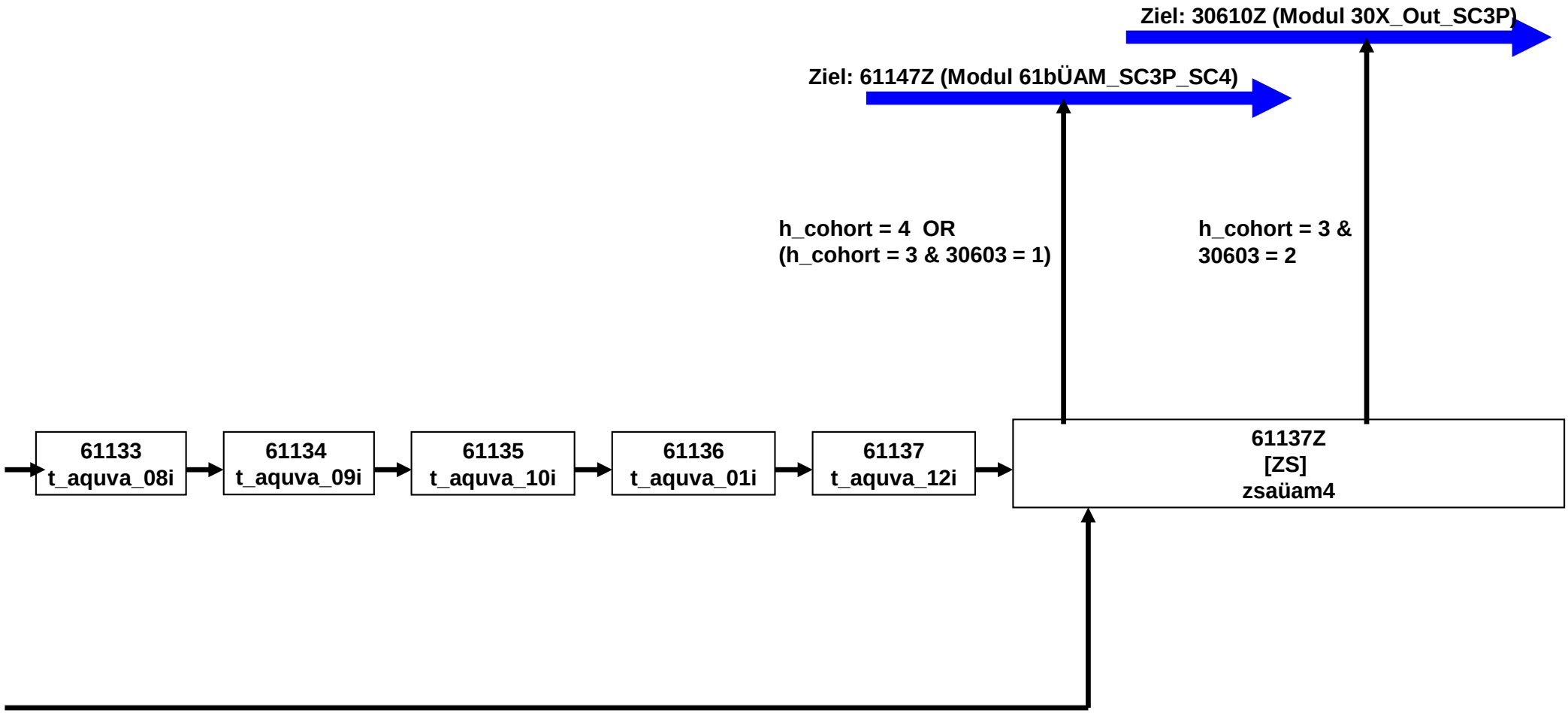

# 61bÜAM_SC3P_SC4 E6P (1 von 5)

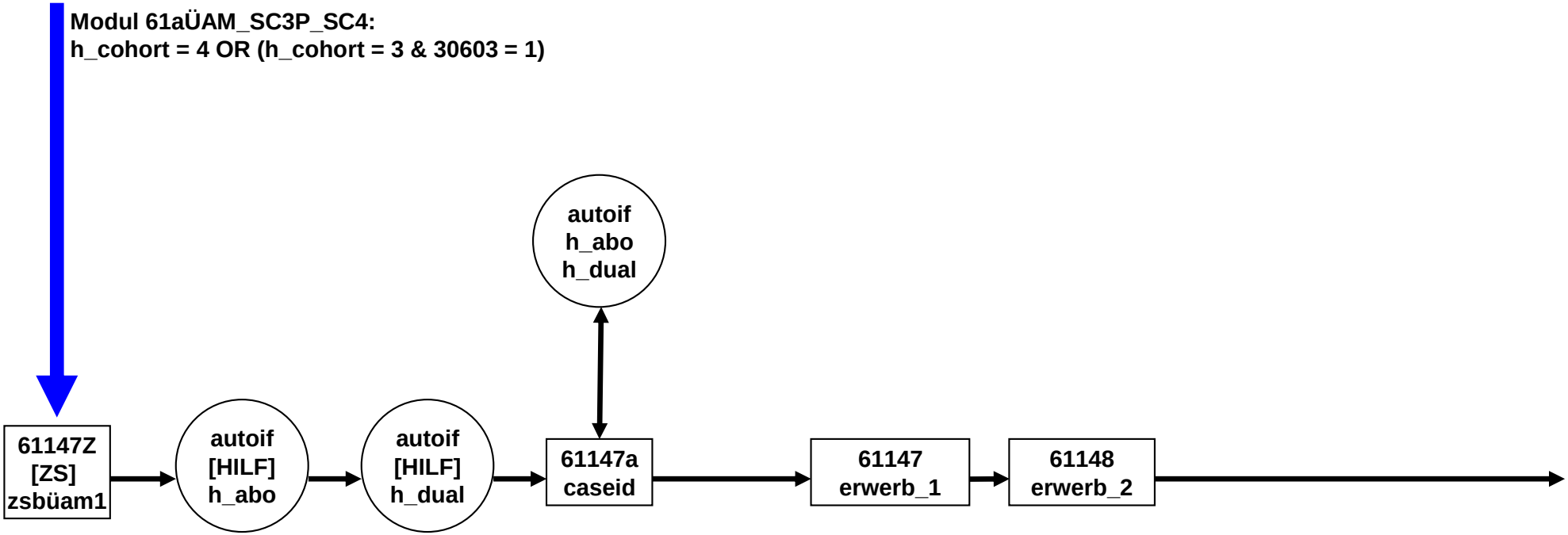

# 61bÜAM_SC3P_SC4 E6P (2 von 5)

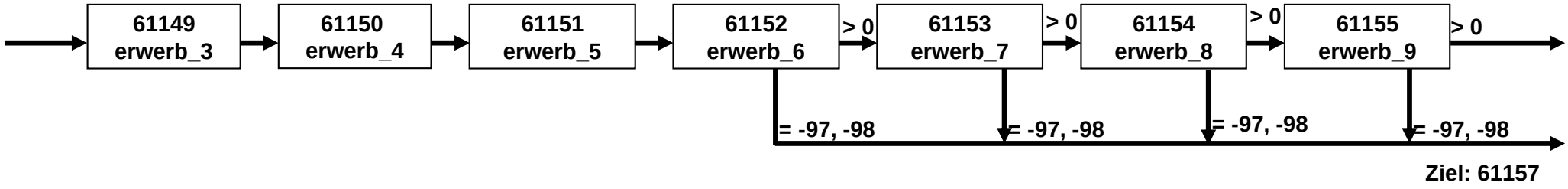

# 61bÜAM_SC3P_SC4 E6P (3 von 5)

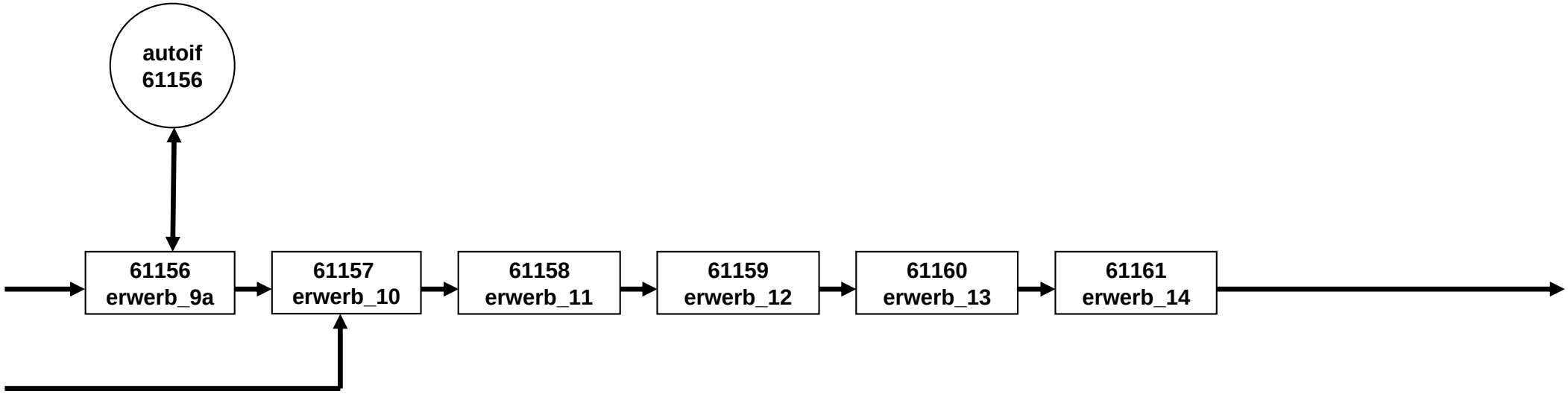

# 61bÜAM_SC3P_SC4 E6P (4 von 5)

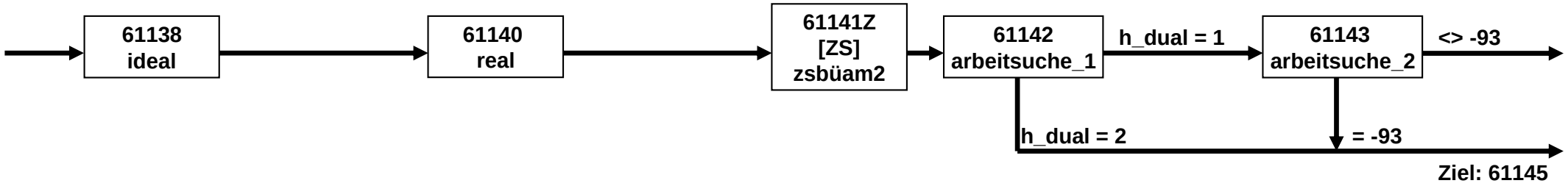

# 61bÜAM_SC3P_SC4 E6P (5 von 5)

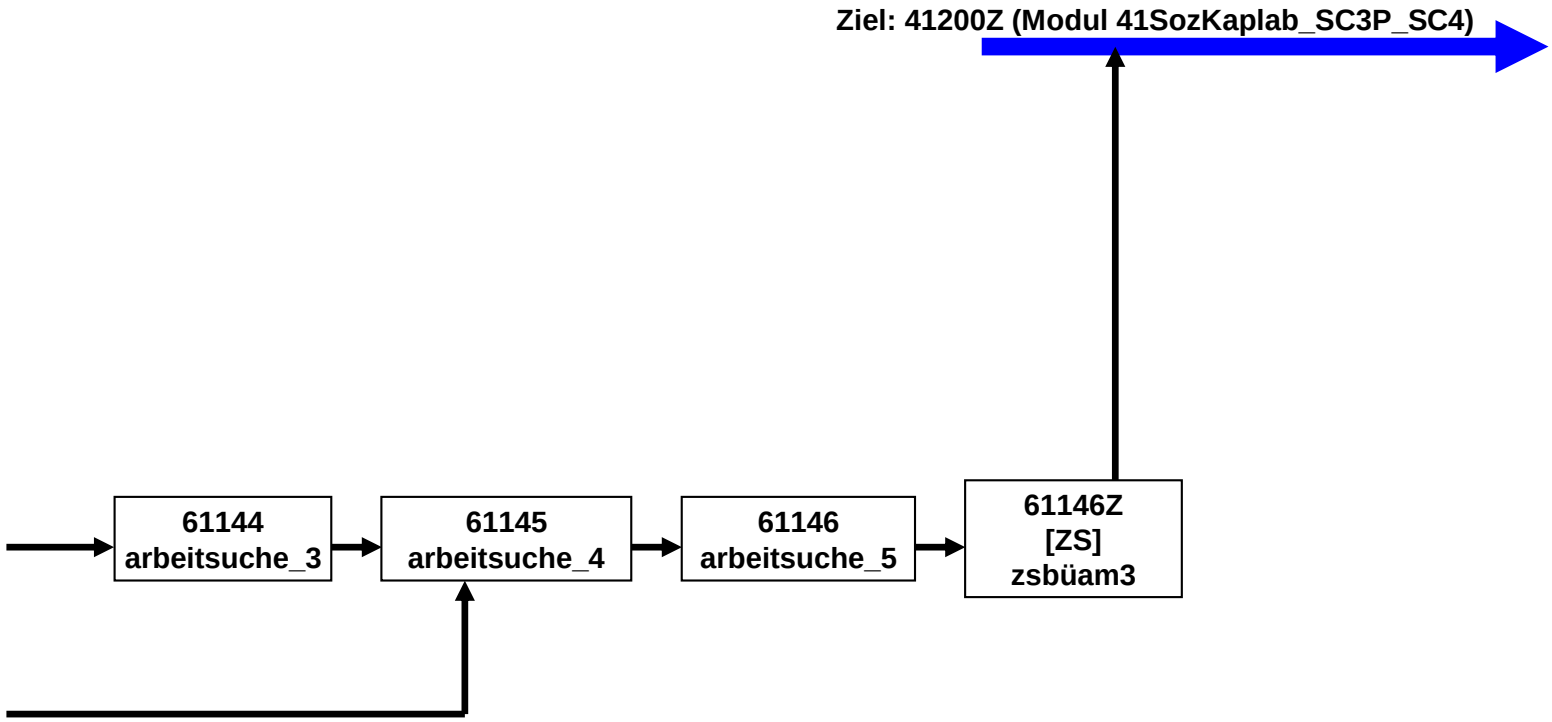

# 41SozKaplab_SC3P_SC4 E6P (1 von 4)

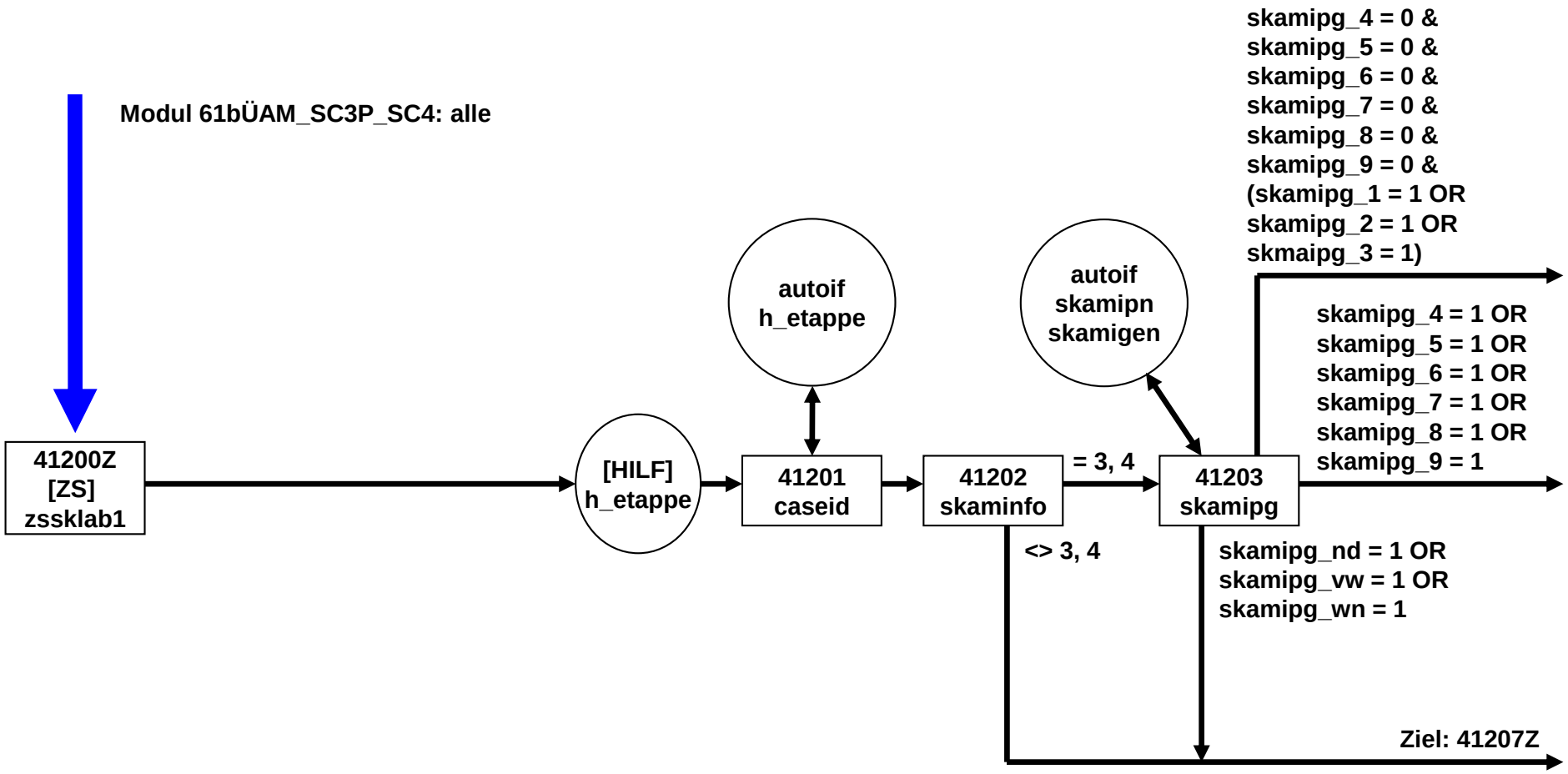

# 41SozKaplab_SC3P_SC4 E6P (2 von 4)

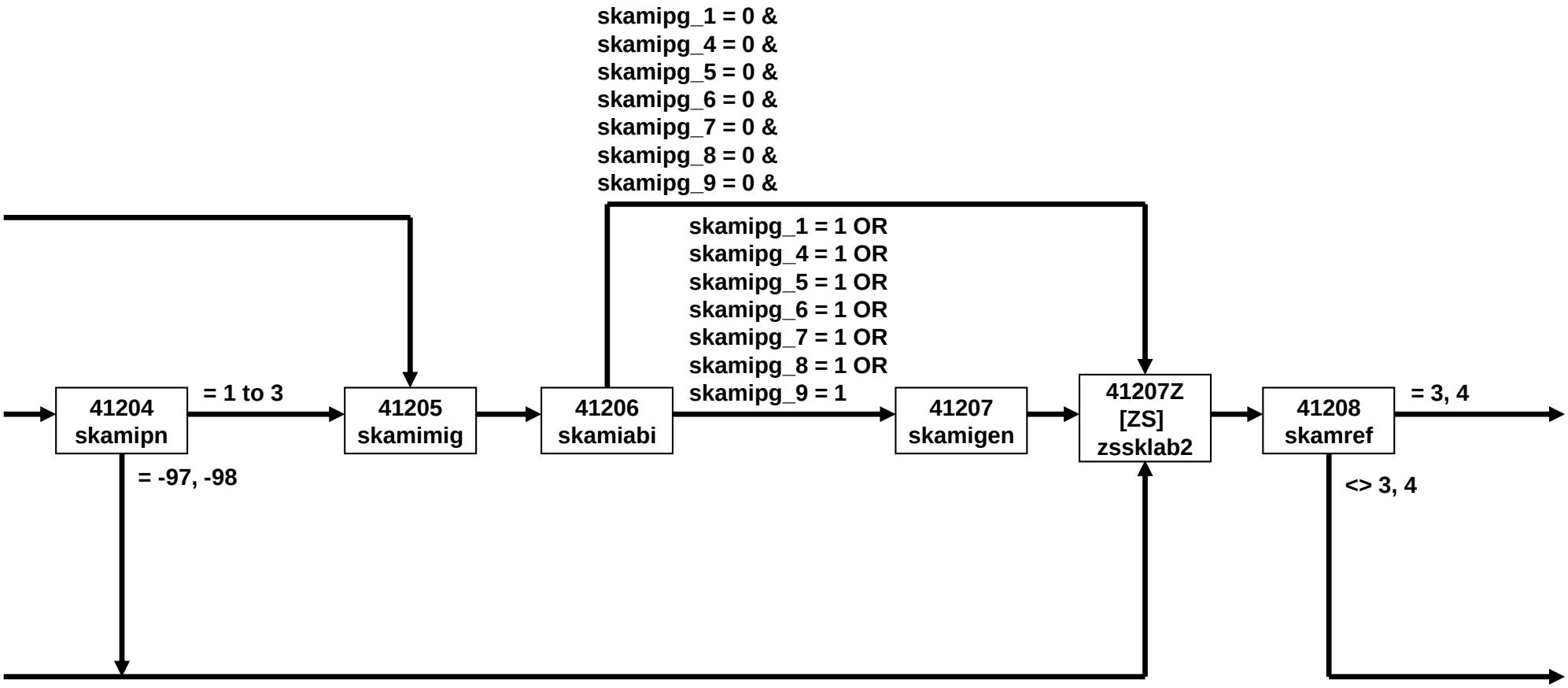

# 41SozKaplab_SC3P_SC4 E6P (3 von 4)

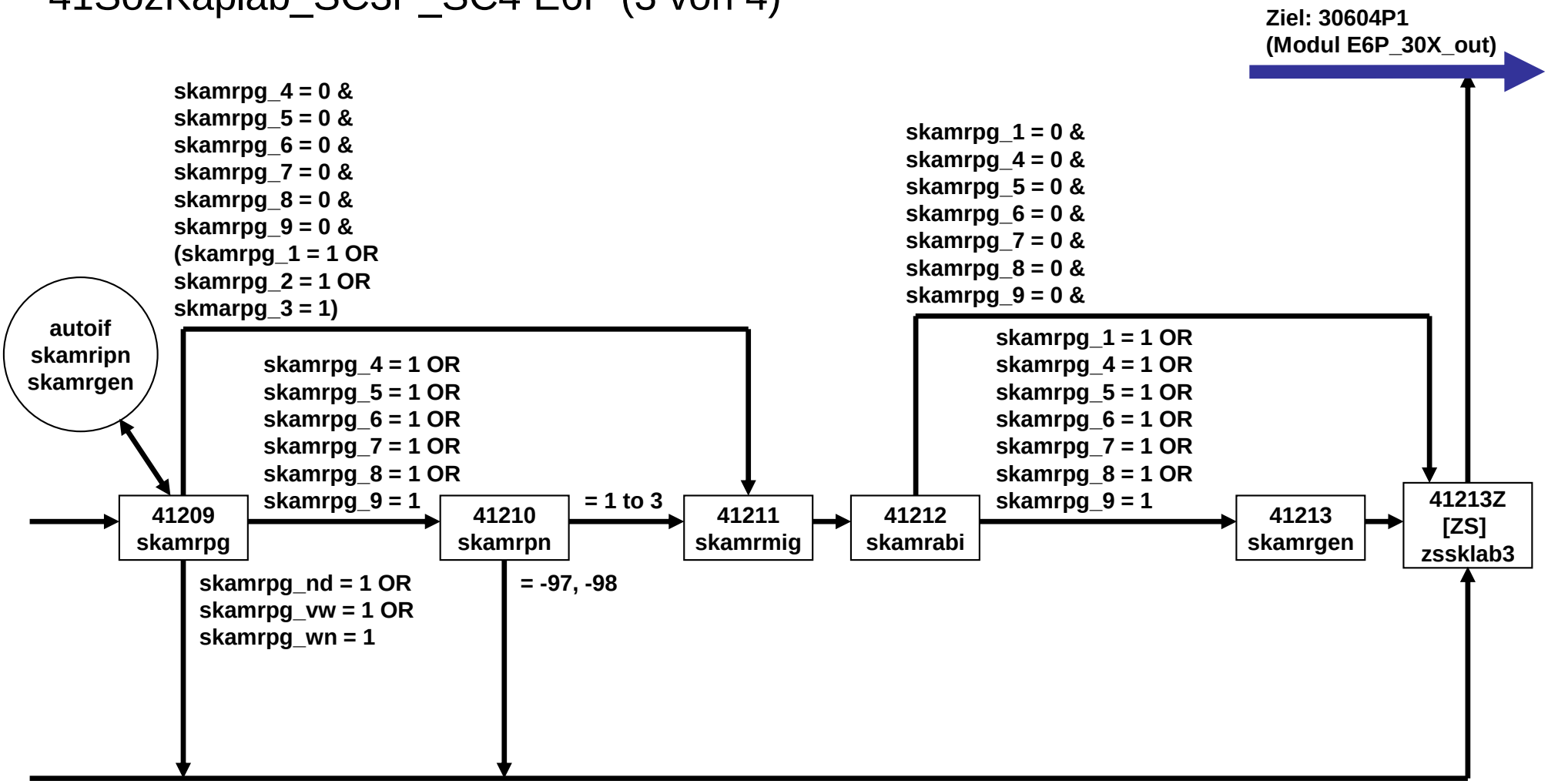

# 41SozKaplab_SC3P_SC4 E6P (4 von 4)

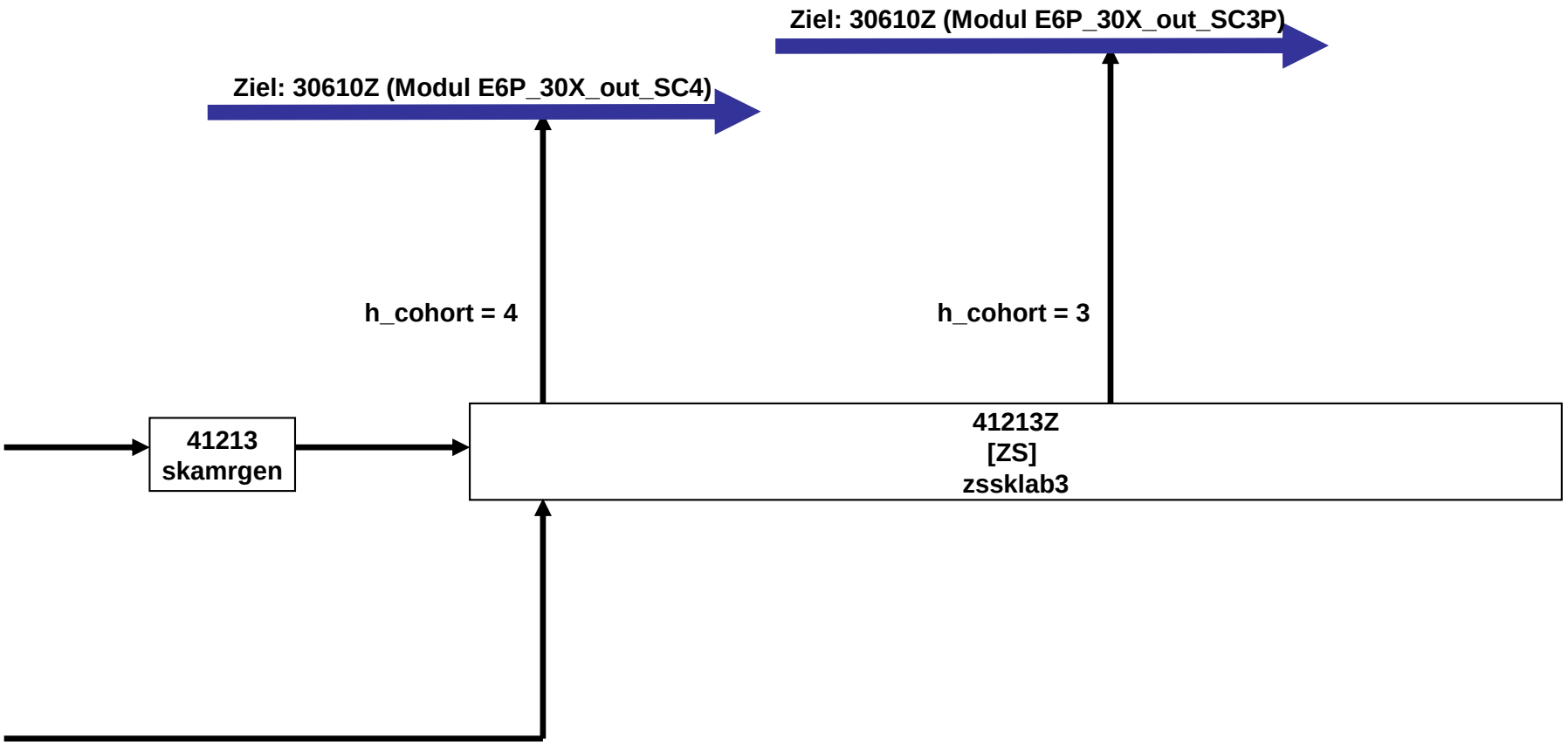

# 41SozKap_SC3P_SC4 E6P (1 von 4)

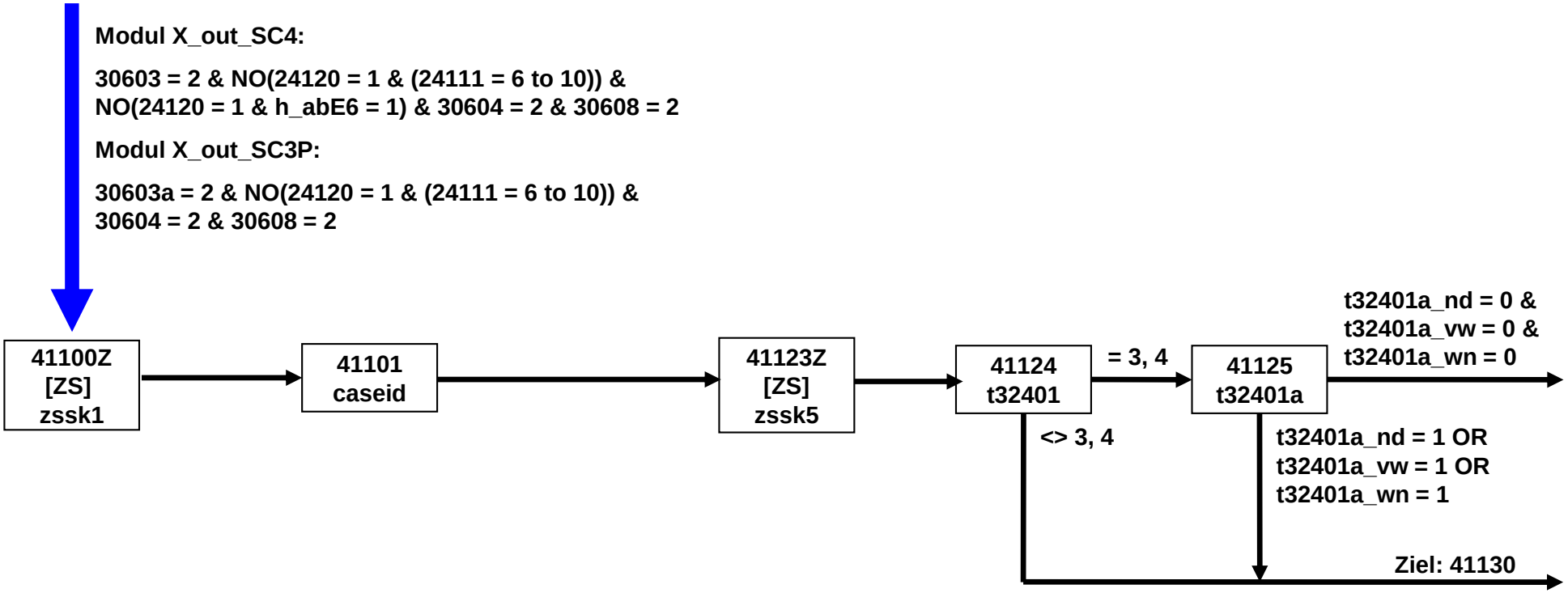

# 41SozKap_SC3P_SC4 E6P (2 von 4)

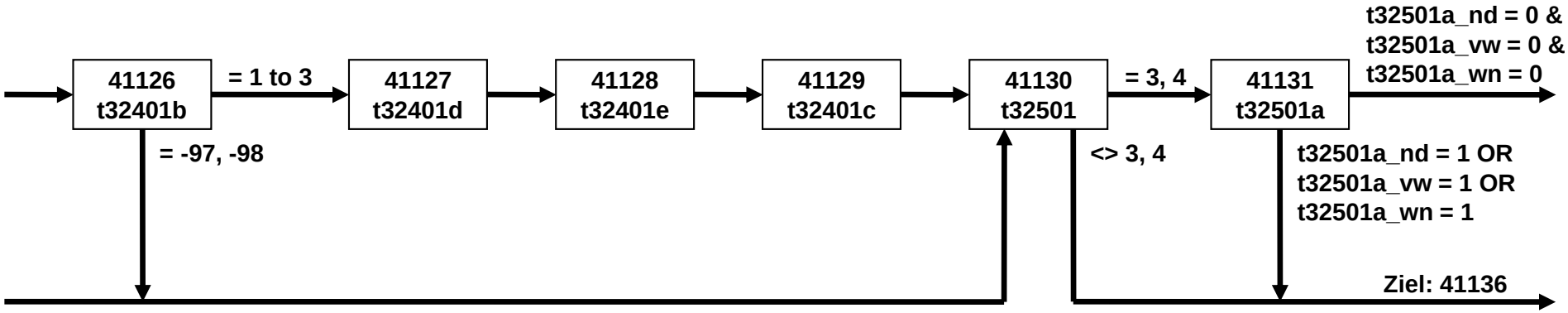

# 41SozKap_SC3P_SC4 E6P (3 von 4)

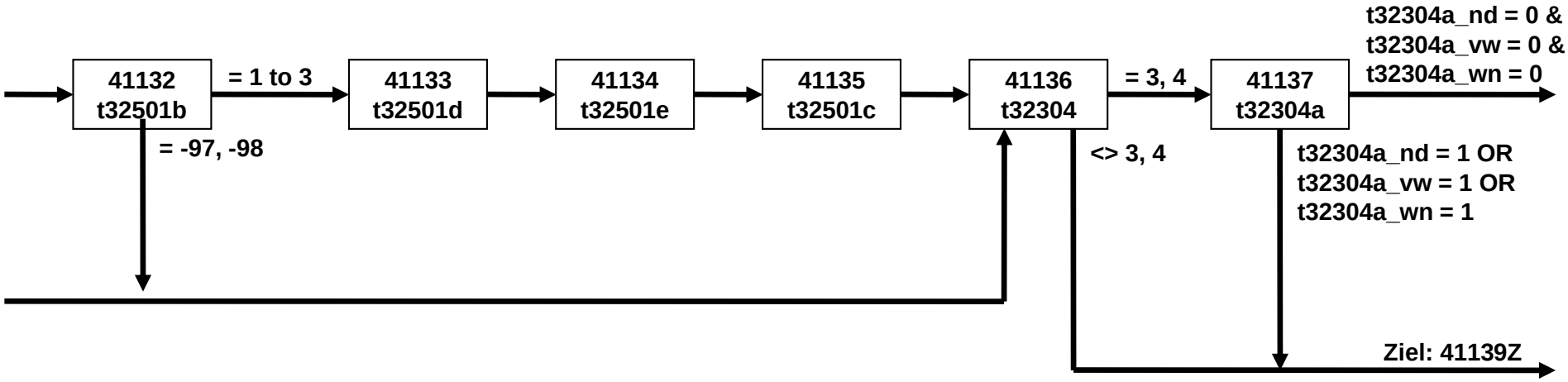

# 41SozKap_SC3P_SC4 E6P (4 von 4)

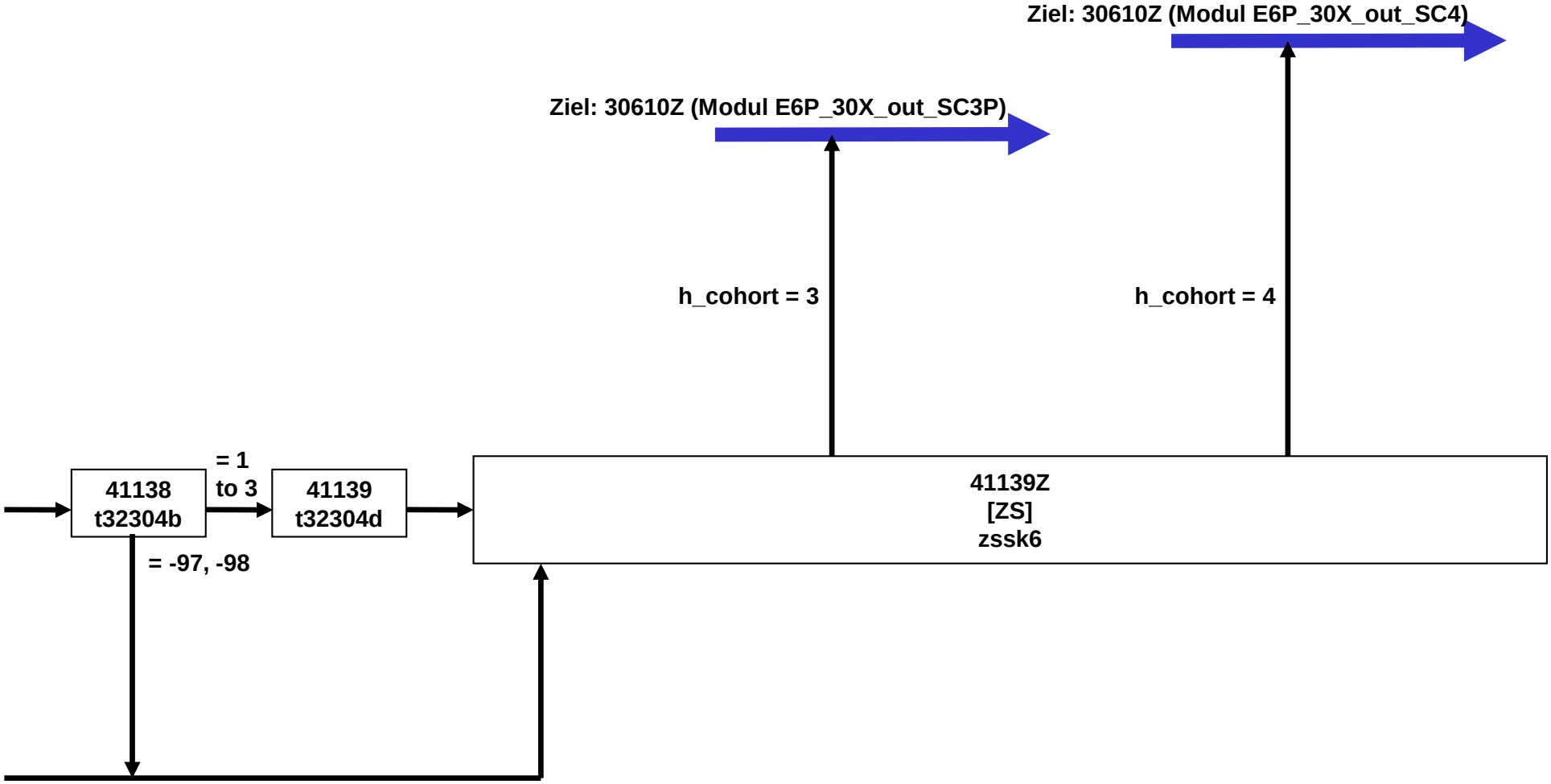

# B144_3242QS2_SC4_SC6

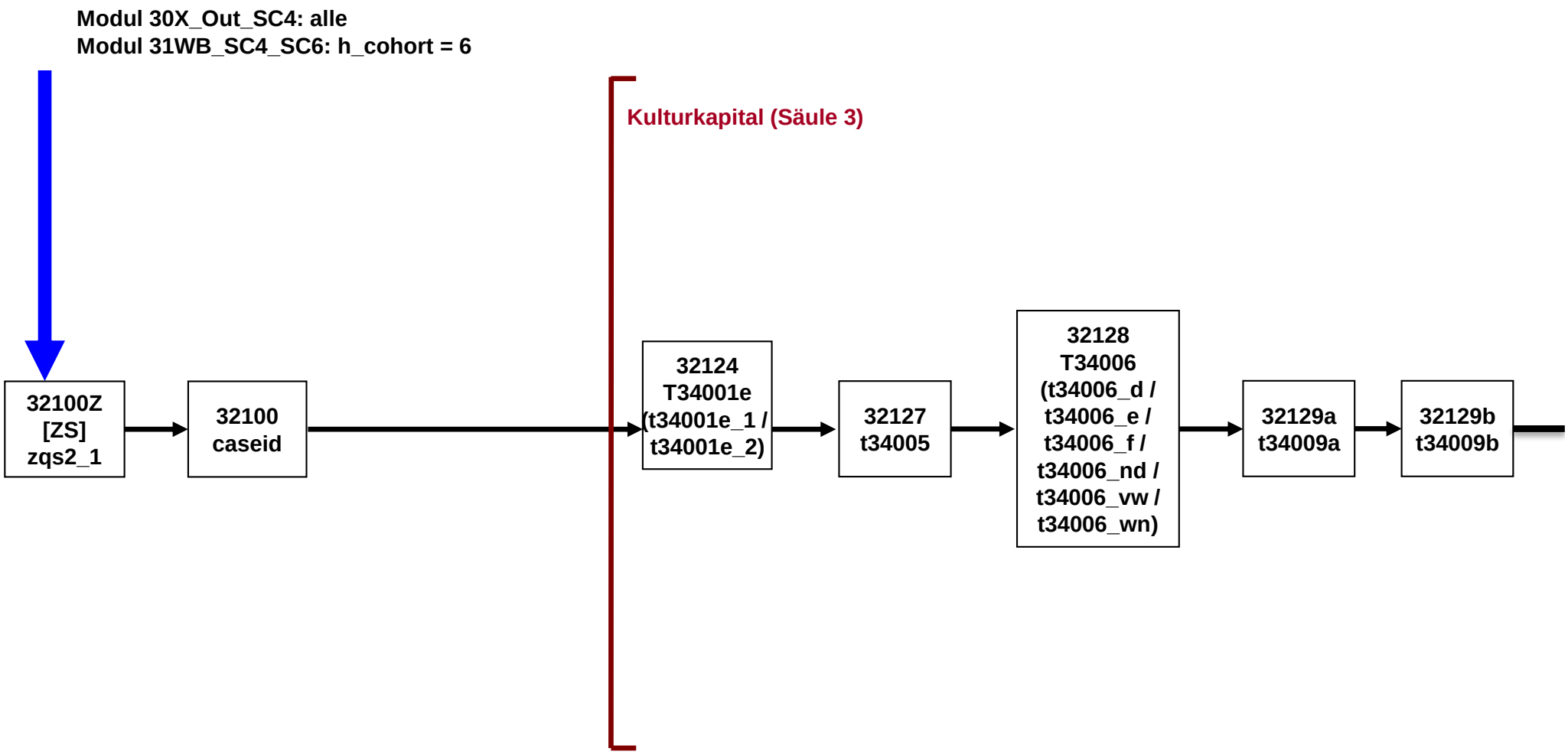

# 3242QS2

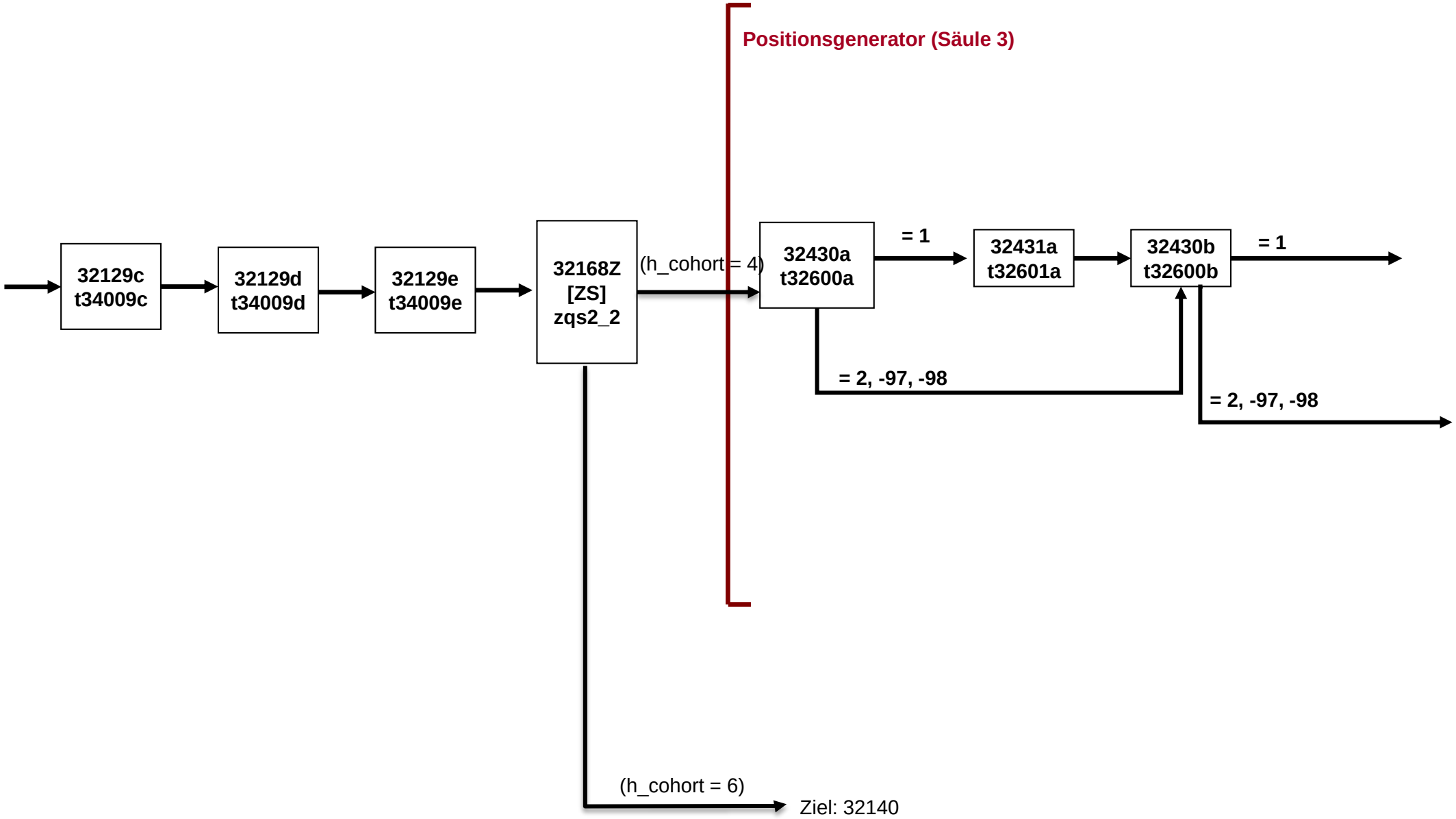
Positionsgenerator (Säule 3)
32129c
t34009c
32129d
t34009d
32129e
t34009e
32168Z
[ZS]
zqs2_2
(h_cohort = 4)
32430a
t32600a
= 1
32431a
t32601a
32430b
t32600b
= 1
= 2, -97, -98
= 2, -97, -98
(h_cohort = 6)
Ziel: 32140

3242QS2

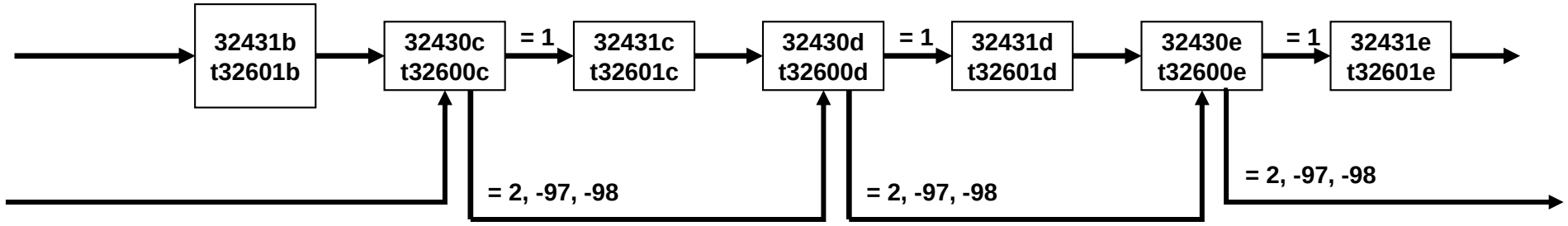
32431b
t32601b
32430c
t32600c
= 1
32431c
t32601c
32430d
t32600d
= 1
32431d
t32601d
32430e
t32600e
= 1
32431e
t32601e
= 2, -97, -98
= 2, -97, -98
= 2, -97, -98

3242QS2

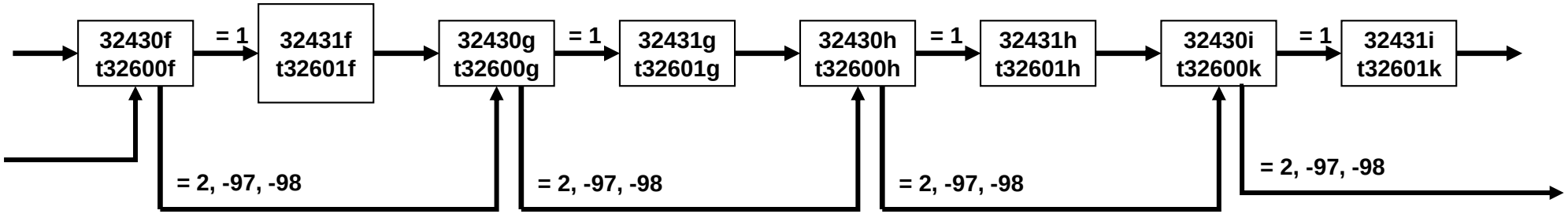
32430f
t32600f
= 1
32431f
t32601f
32430g
t32600g
= 1
32431g
t32601g
32430h
t32600h
= 1
32431h
t32601h
32430i
t32600k
= 1
32431i
t32601k
= 2, -97, -98
= 2, -97, -98
= 2, -97, -98
= 2, -97, -98

3242QS2

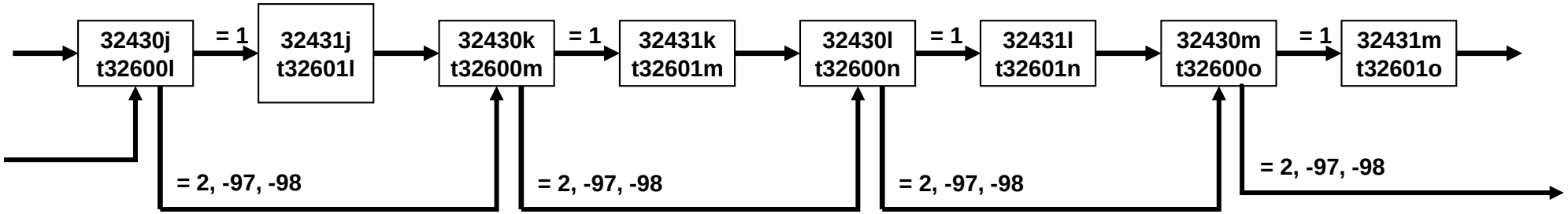
32430j
t32600l
= 1
32431j
t32601l
32430k
t32600m
= 1
32431k
t32601m
32430l
t32600n
= 1
32431l
t32601n
32430m
t32600o
= 1
32431m
t32601o
= 2, -97, -98
= 2, -97, -98
= 2, -97, -98
= 2, -97, -98

# 3242QS2

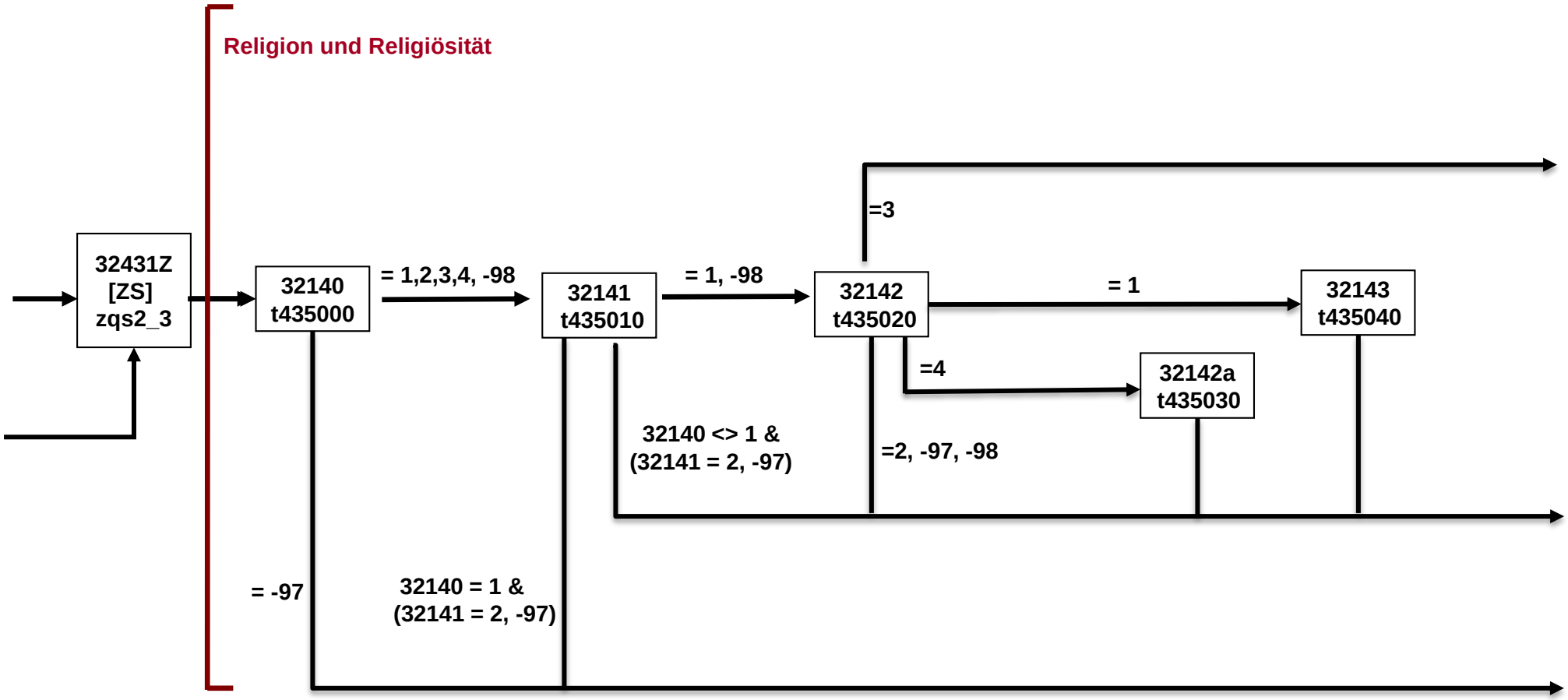
Religion und Religiösität
32431Z
[ZS]
zqs2_3
32140
t435000
= 1,2,3,4, -98
32141
t435010
= 1, -98
32142
t435020
=3
= 1
32143
t435040
=4
32142a
t435030
32140 <> 1 &
(32141 = 2, -97)
=2, -97, -98
= -97
32140 = 1 &
(32141 = 2, -97)

# 3242QS2

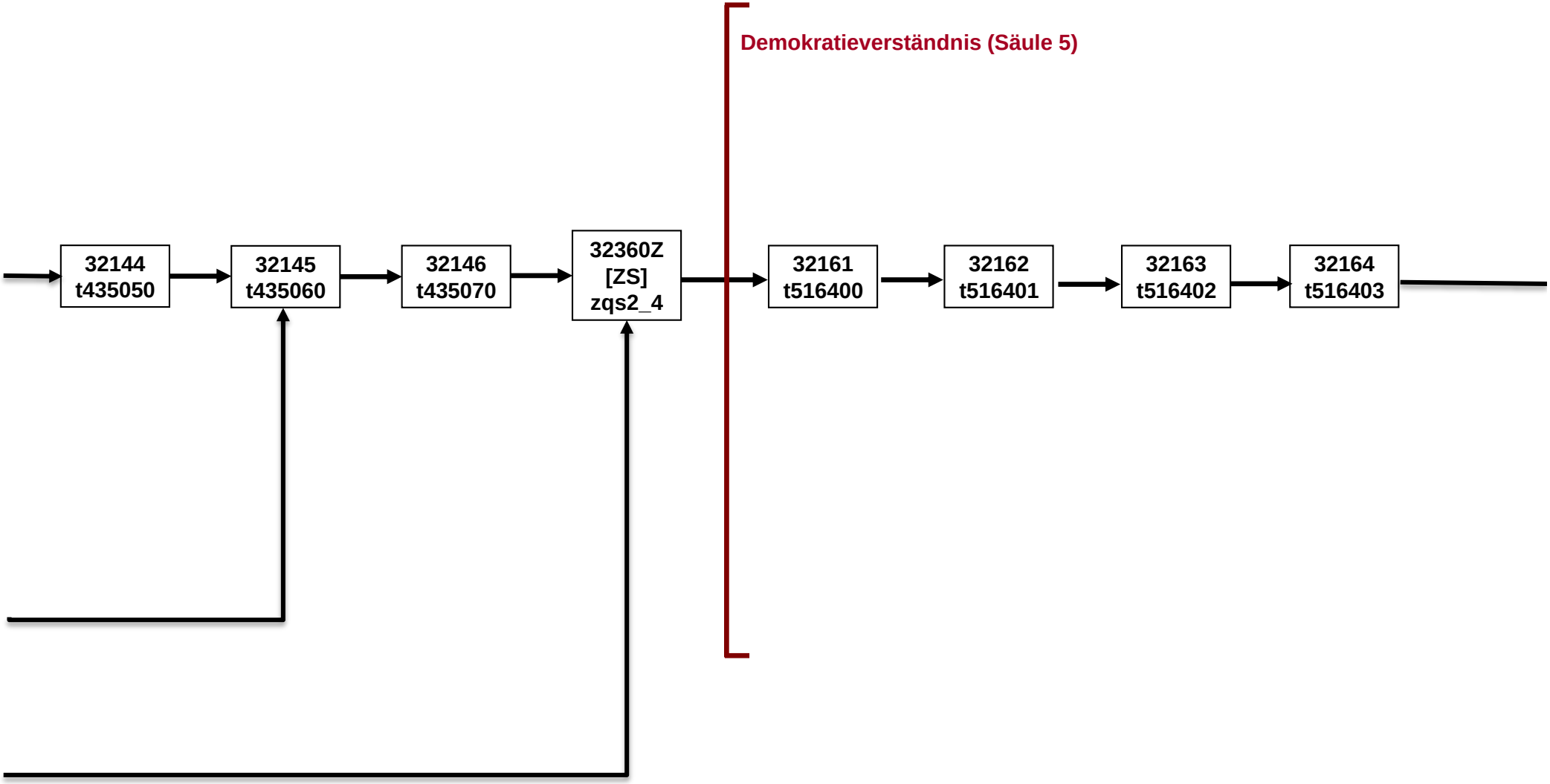
Demokratieverständnis (Säule 5)
32144
t435050
32145
t435060
32146
t435070
32360Z
[ZS]
zqs2_4
32161
t516400
32162
t516401
32163
t516402
32164
t516403

# 3242QS2

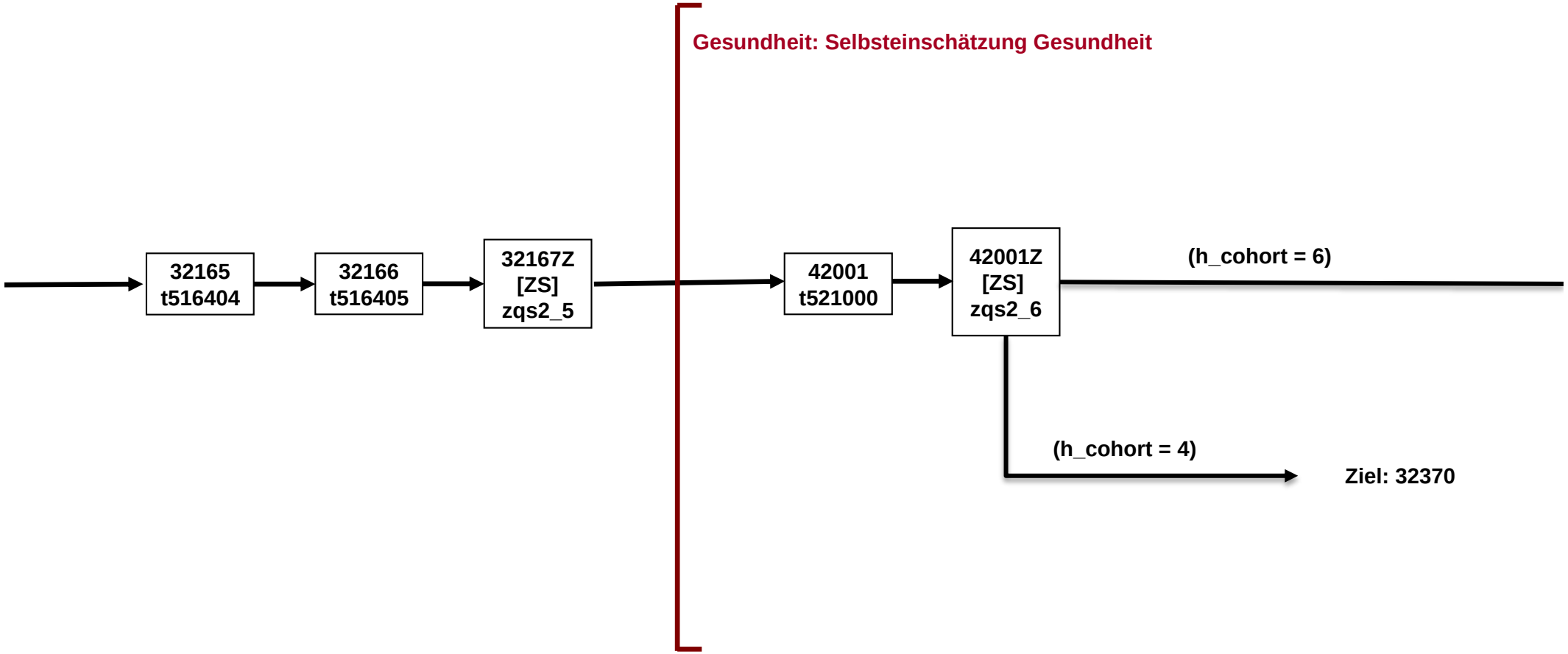
Gesundheit: Selbsteinschätzung Gesundheit
32165
t516404
32166
t516405
32167Z
[ZS]
zqs2_5
42001
t521000
42001Z
[ZS]
zqs2_6
(h_cohort = 6)
(h_cohort = 4)
Ziel: 32370

3242QS2

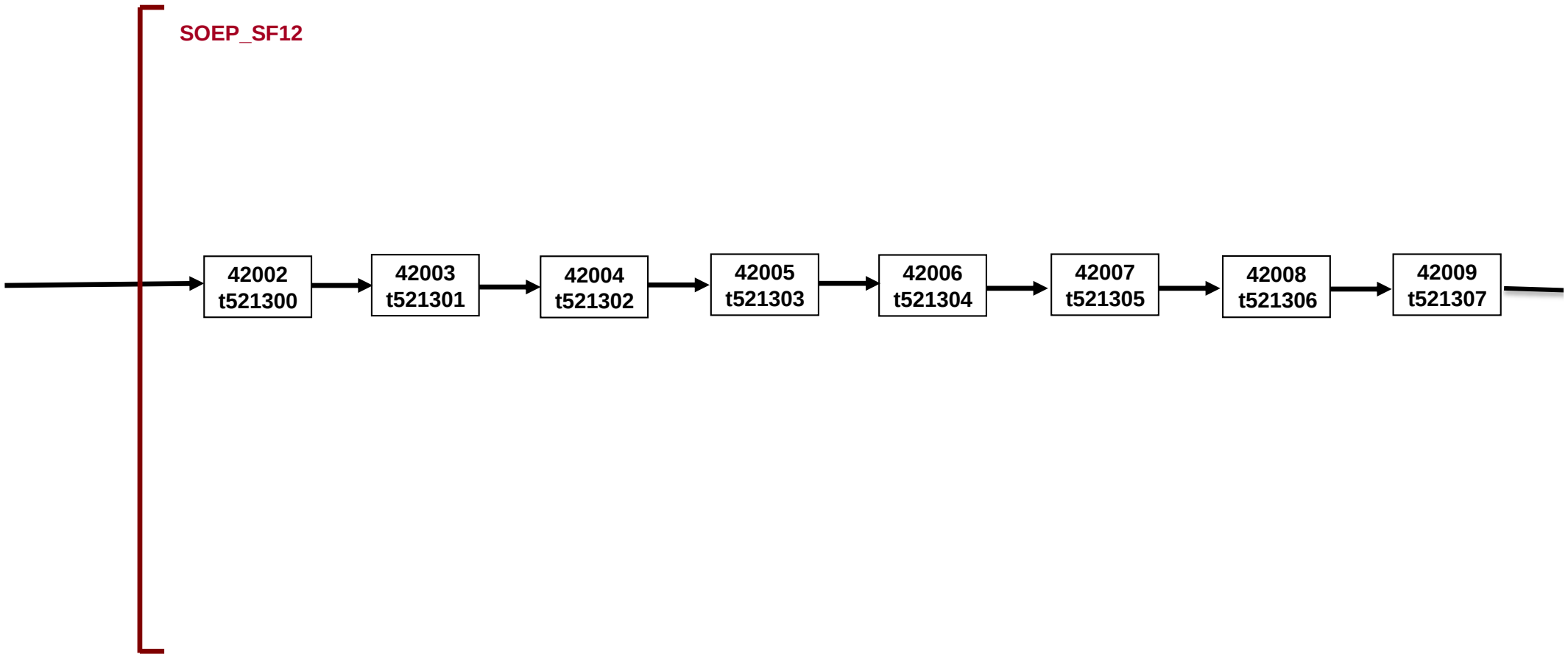
SOEP_SF12
42002
t521300
42003
t521301
42004
t521302
42005
t521303
42006
t521304
42007
t521305
42008
t521306
42009
t521307

# 3242QS2

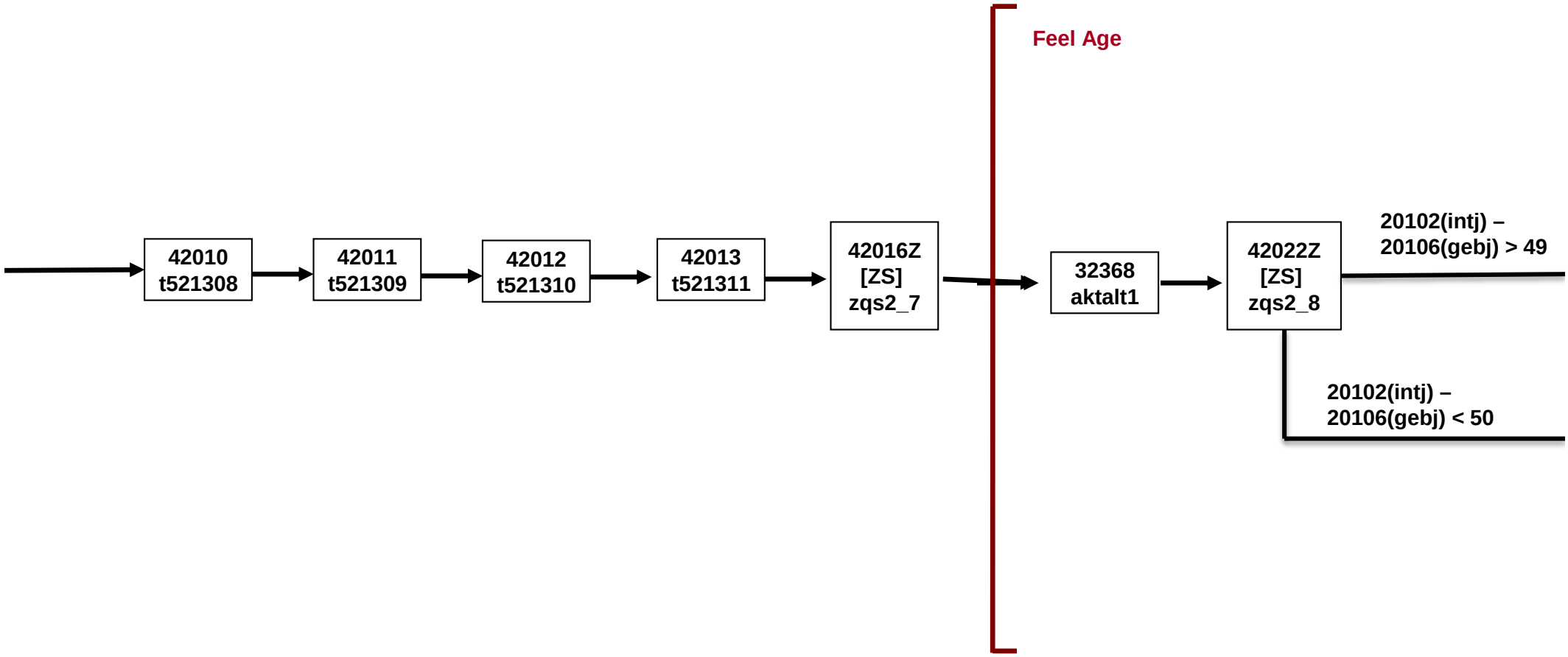
Feel Age
42010
t521308
42011
t521309
42012
t521310
42013
t521311
42016Z
[ZS]
zqs2_7
32368
aktalt1
42022Z
[ZS]
zqs2_8
20102(intj) –
20106(gebj) > 49
20102(intj) –
20106(gebj) < 50

# 3242QS2

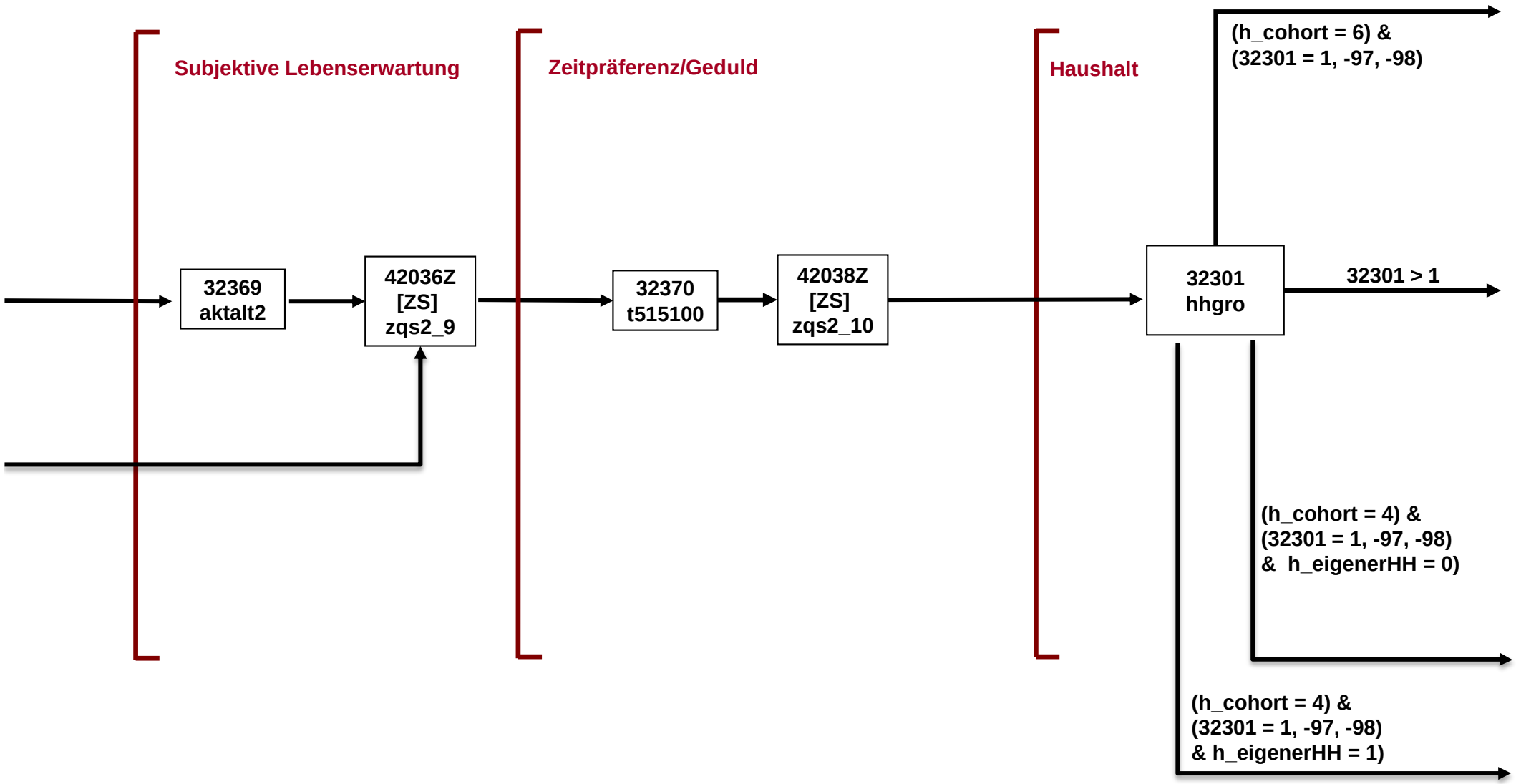
Subjektive Lebenserwartung
Zeitpräferenz/Geduld
Haushalt
32369
aktalt2
42036Z
[ZS]
zqs2_9
32370
t515100
42038Z
[ZS]
zqs2_10
32301
hhgro
(h_cohort = 6) &
(32301 = 1, -97, -98)
32301 > 1
(h_cohort = 4) &
(32301 = 1, -97, -98)
& h_eigenerHH = 0)
(h_cohort = 4) &
(32301 = 1, -97, -98)
& h_eigenerHH = 1)

3242QS2

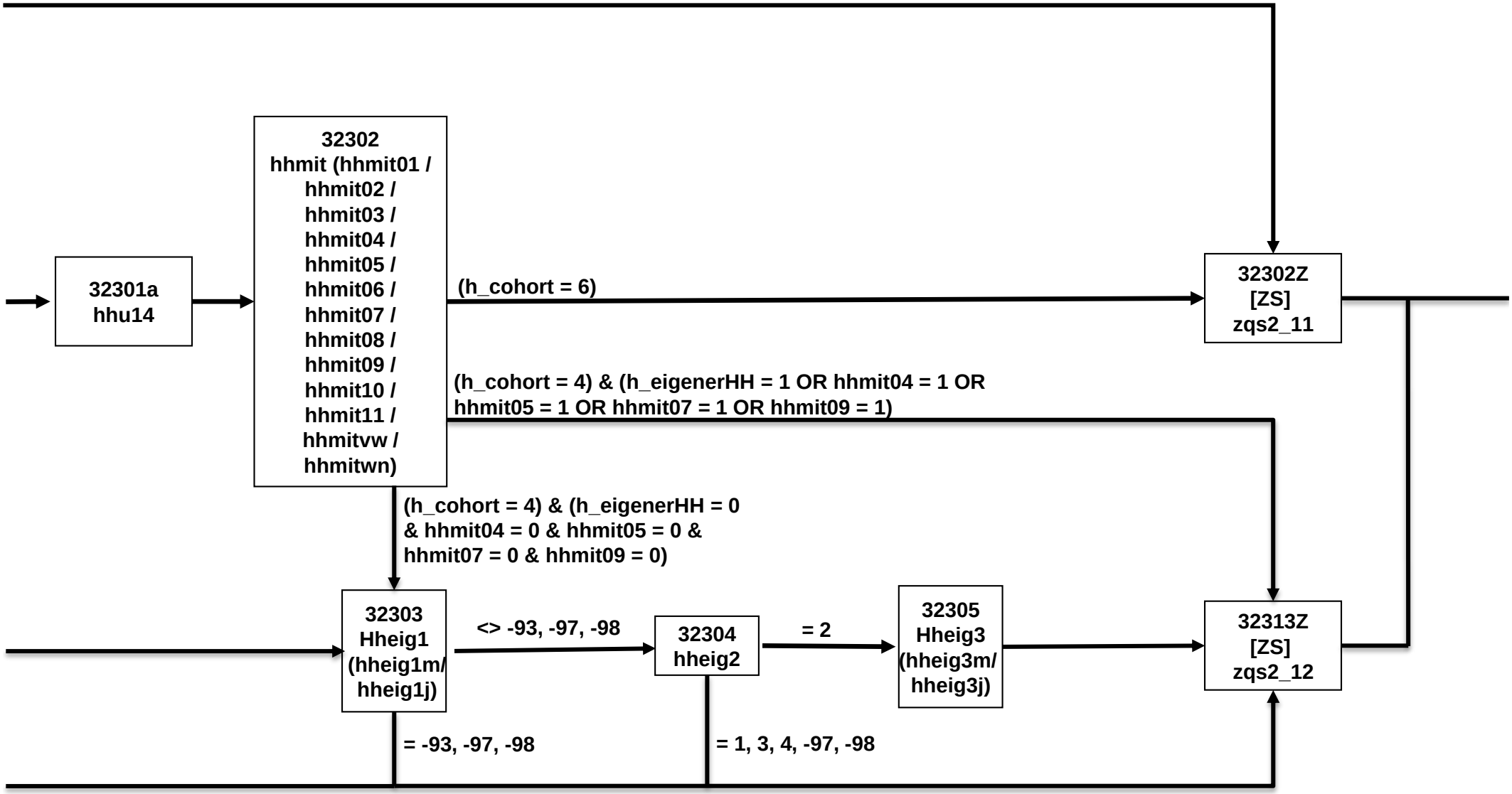
32301a
hhu14
32302
hhmit (hhmit01 /
hhmit02 /
hhmit03 /
hhmit04 /
hhmit05 /
hhmit06 /
hhmit07 /
hhmit08 /
hhmit09 /
hhmit10 /
hhmit11 /
hhmitvw /
hhmitwn)
(h_cohort = 6)
32302Z
[ZS]
zqs2_11
(h_cohort = 4) & (h_eigenerHH = 1 OR hhmit04 = 1 OR
hhmit05 = 1 OR hhmit07 = 1 OR hhmit09 = 1)
(h_cohort = 4) & (h_eigenerHH = 0
& hhmit04 = 0 & hhmit05 = 0 &
hhmit07 = 0 & hhmit09 = 0)
32303
Hheig1
(hheig1m/
hheig1j)
<> -93, -97, -98
32304
hheig2
= 2
32305
Hheig3
(hheig3m/
hheig3j)
32313Z
[ZS]
zqs2_12
= -93, -97, -98
= 1, 3, 4, -97, -98

3242QS2

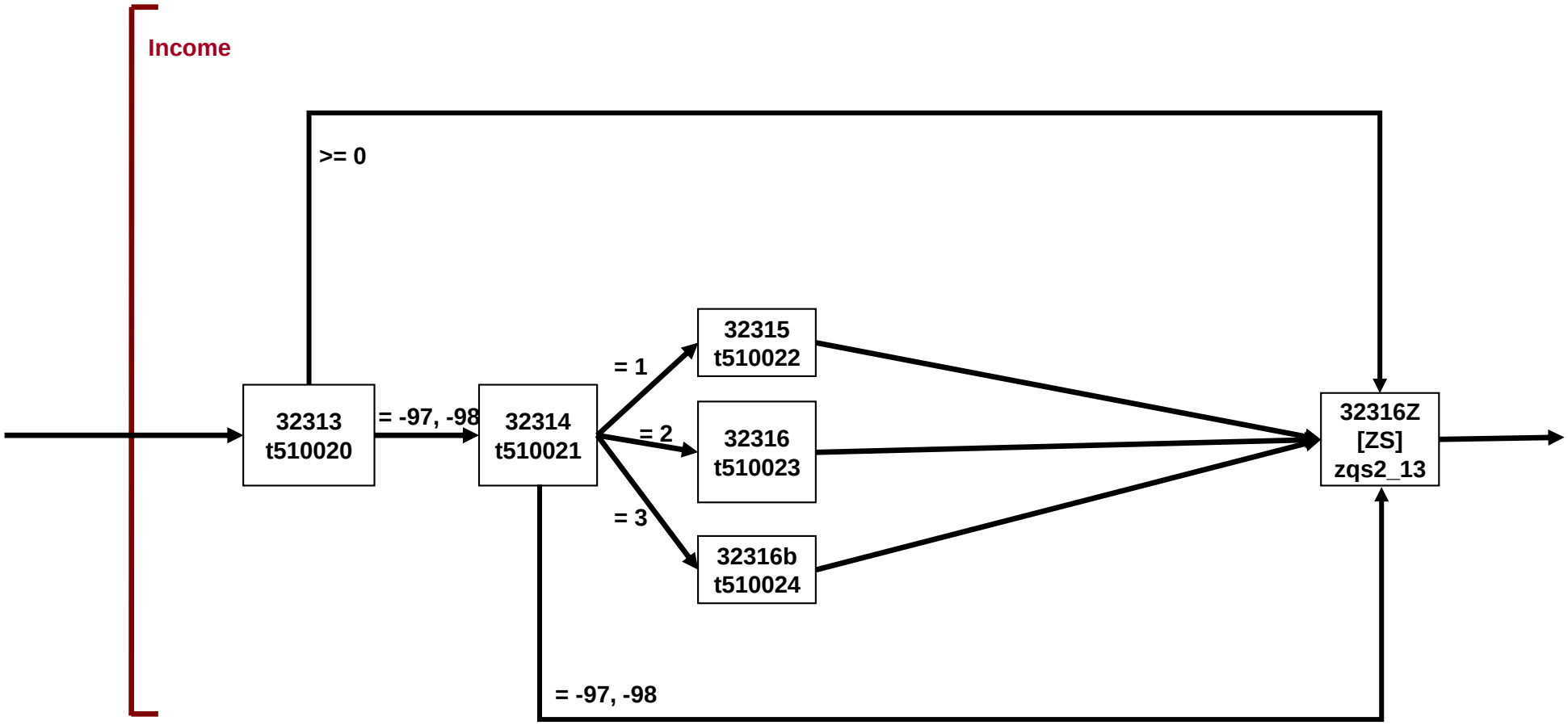
Income
>= 0
32313
t510020
= -97, -98
32314
t510021
= 1
= 2
= 3
32315
t510022
32316
t510023
32316b
t510024
32316Z
[ZS]
zqs2_13
= -97, -98

# 3242QS2

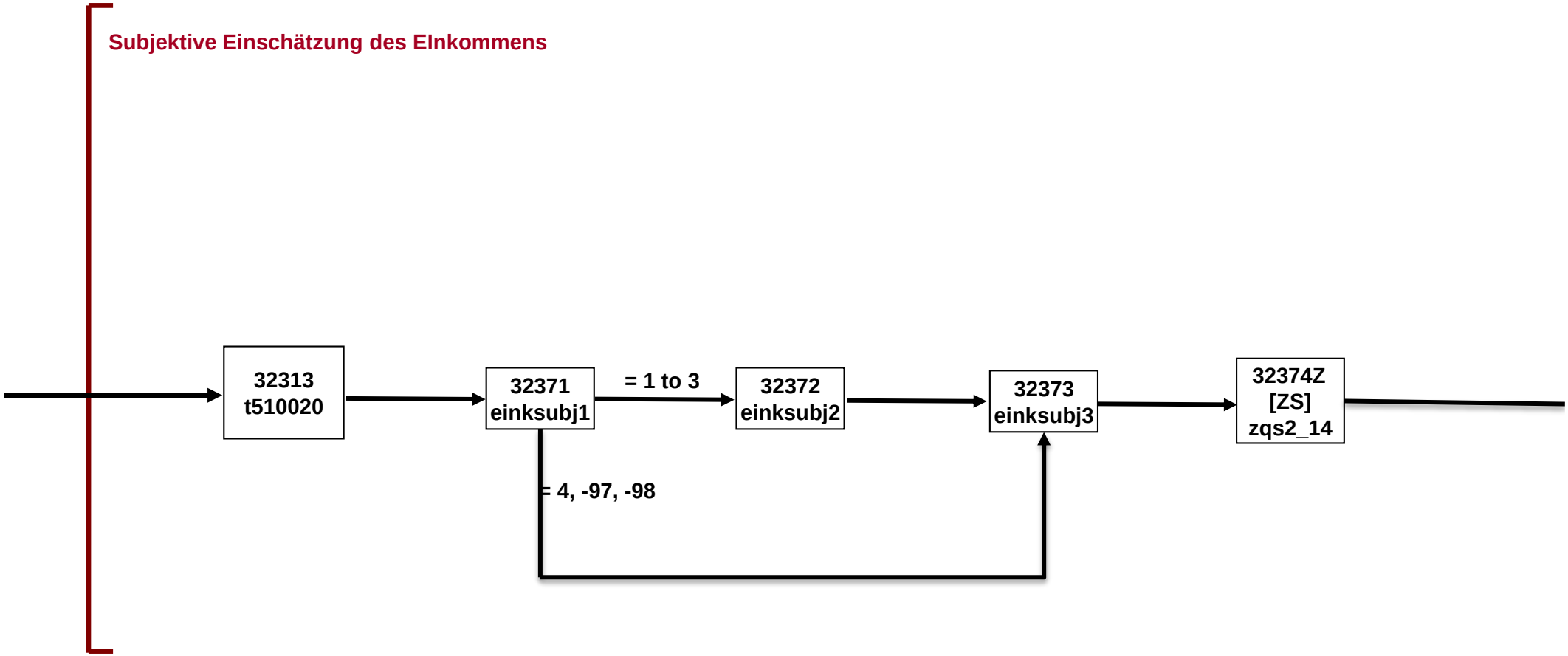
Subjektive Einschätzung des EInkommens
32313
t510020
32371
einksubj1
= 1 to 3
32372
einksubj2
32373
einksubj3
32374Z
[ZS]
zqs2_14
= 4, -97, -98

# 3242QS2

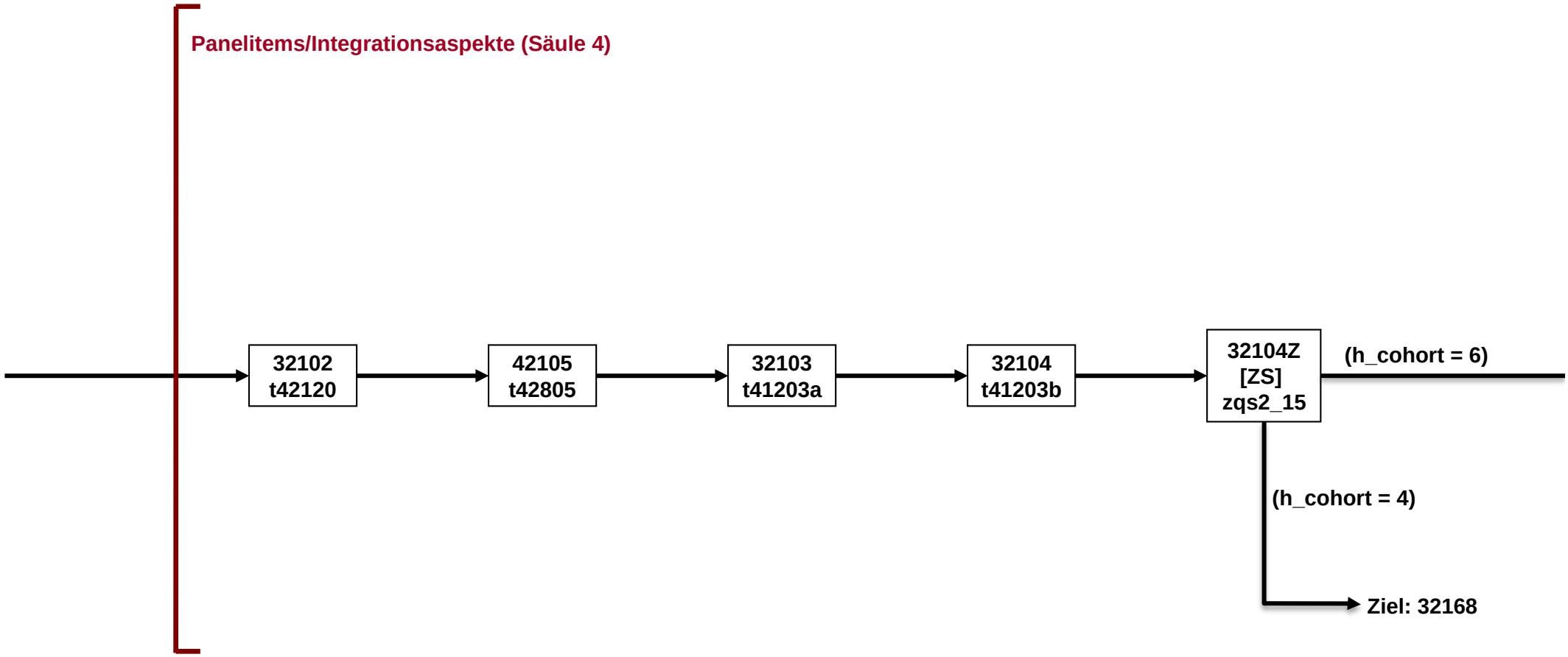
Panelitems/Integrationsaspekte (Säule 4)
32102
t42120
42105
t42805
32103
t41203a
32104
t41203b
32104Z
[ZS]
zqs2_15
(h_cohort = 6)
(h_cohort = 4)
Ziel: 32168

# 3242QS2

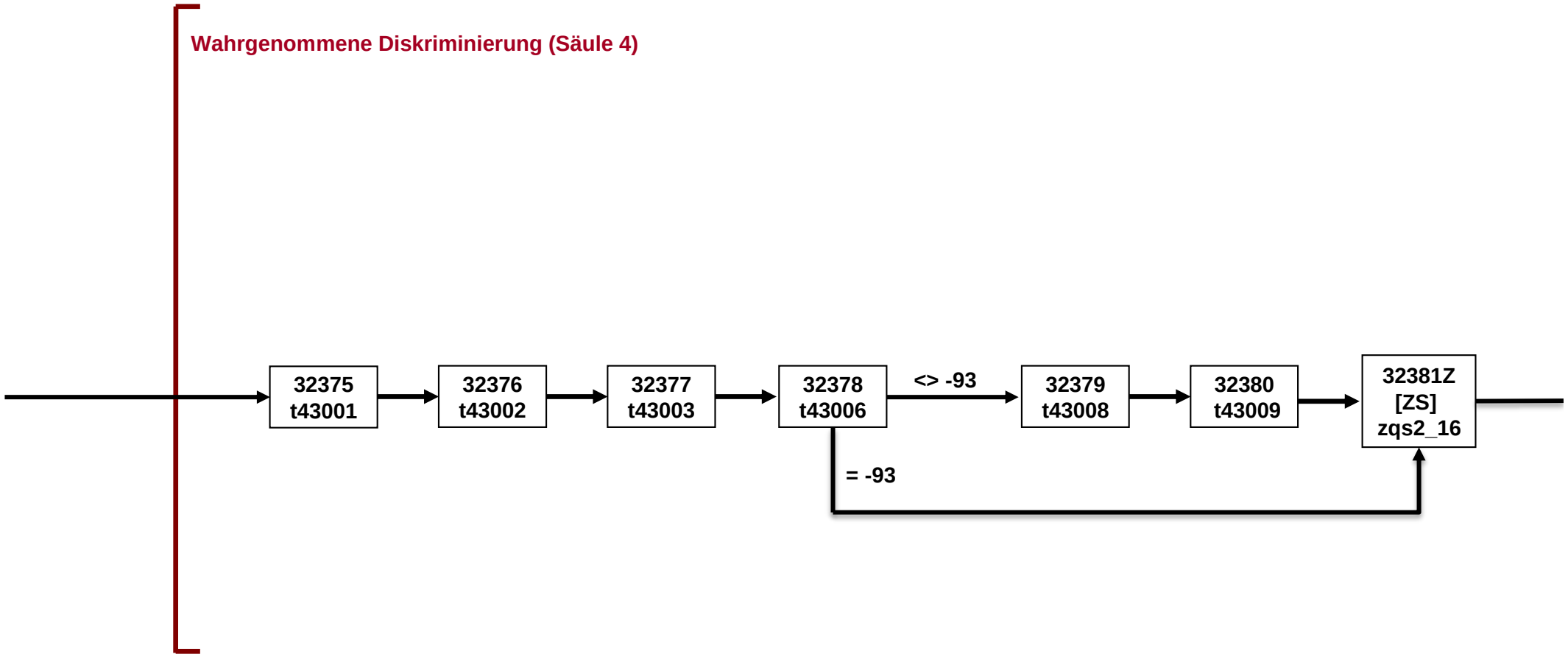
Wahrgenommene Diskriminierung (Säule 4)
32375
t43001
32376
t43002
32377
t43003
32378
t43006
<> -93
32379
t43008
32380
t43009
32381Z
[ZS]
zqs2_16
= -93

# 3242QS2

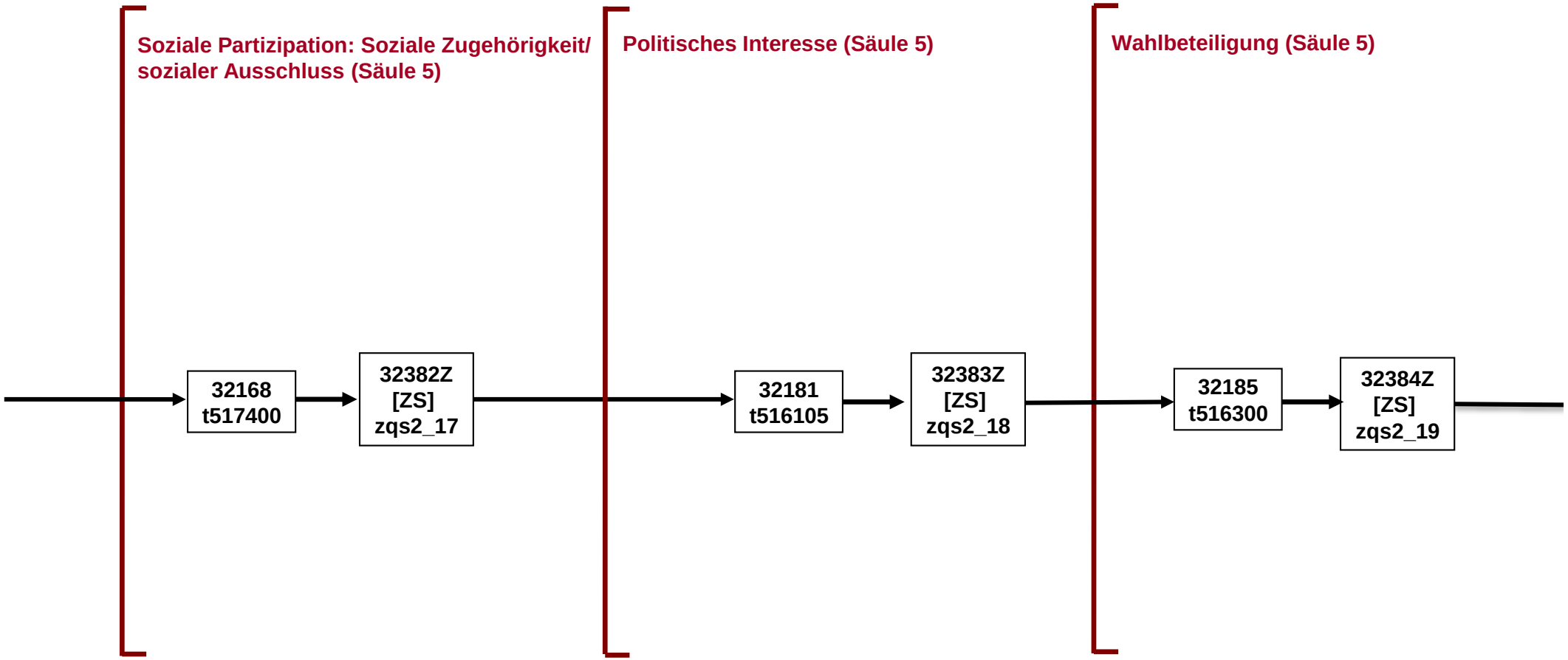
Soziale Partizipation: Soziale Zugehörigkeit/ sozialer Ausschluss (Säule 5)
Politisches Interesse (Säule 5)
Wahlbeteiligung (Säule 5)
32168 t517400
32382Z [ZS] zqs2_17
32181 t516105
32383Z [ZS] zqs2_18
32185 t516300
32384Z [ZS] zqs2_19

# 3242QS2

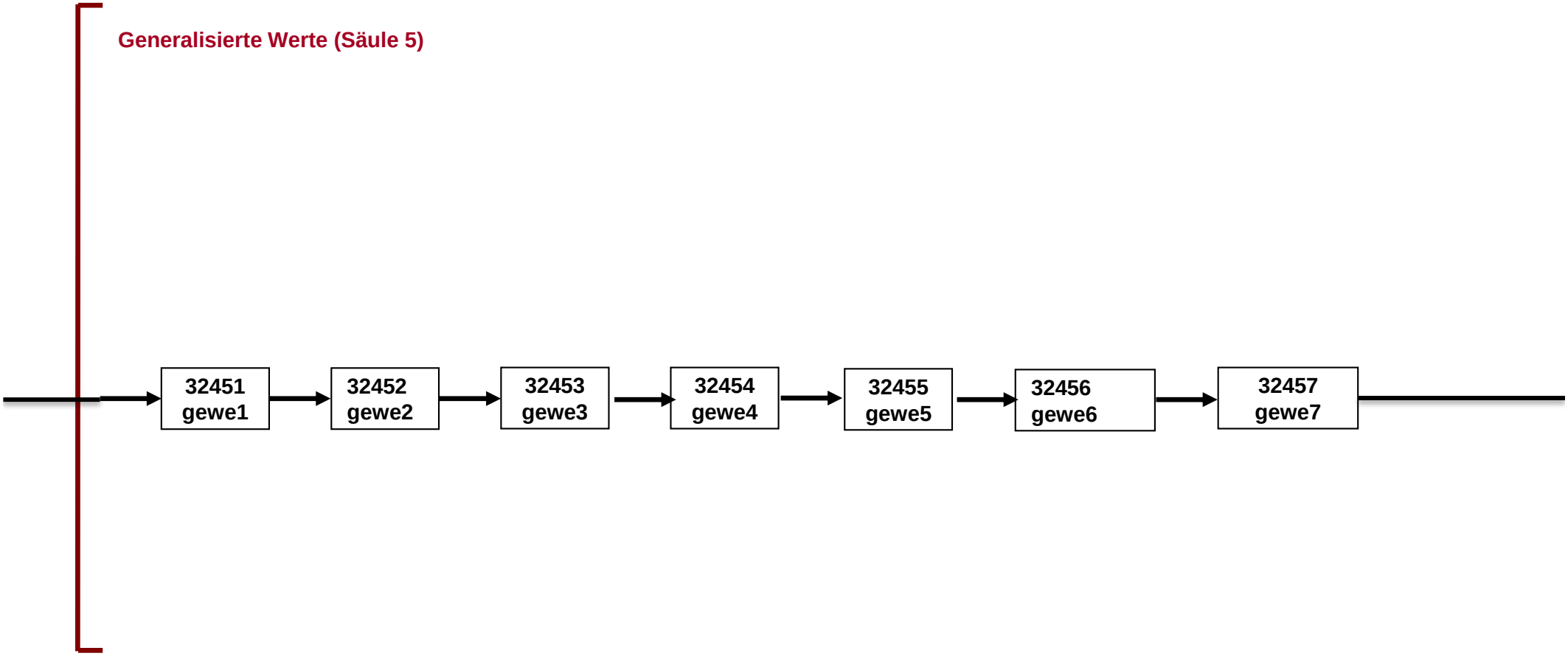
Generalisierte Werte (Säule 5)
32451 gewe1
32452 gewe2
32453 gewe3
32454 gewe4
32455 gewe5
32456 gewe6
32457 gewe7

3242QS2

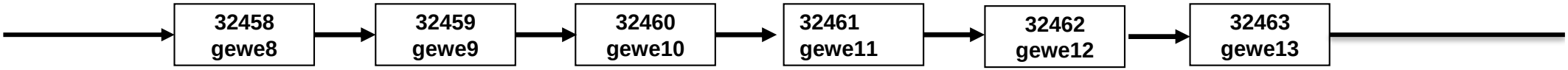
32458
gewe8
32459
gewe9
32460
gewe10
32461
gewe11
32462
gewe12
32463
gewe13

3242QS2

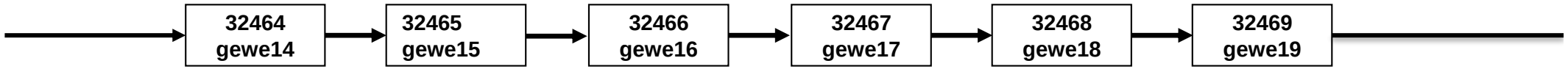
32464
gewe14
32465
gewe15
32466
gewe16
32467
gewe17
32468
gewe18
32469
gewe19

# 3242QS2

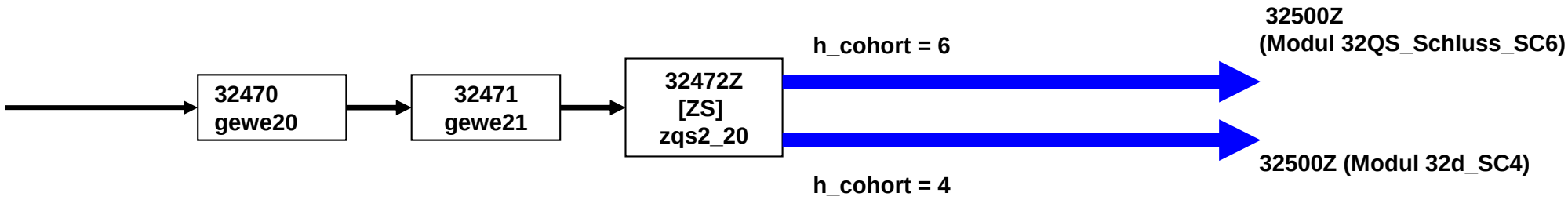
32470
gewe20
32471
gewe21
32472Z
[ZS]
zqs2_20
h_cohort = 6
h_cohort = 4
32500Z
(Modul 32QS_Schluss_SC6)
32500Z (Modul 32d_SC4)

# 32d_SC4 E8P (1 von 3)

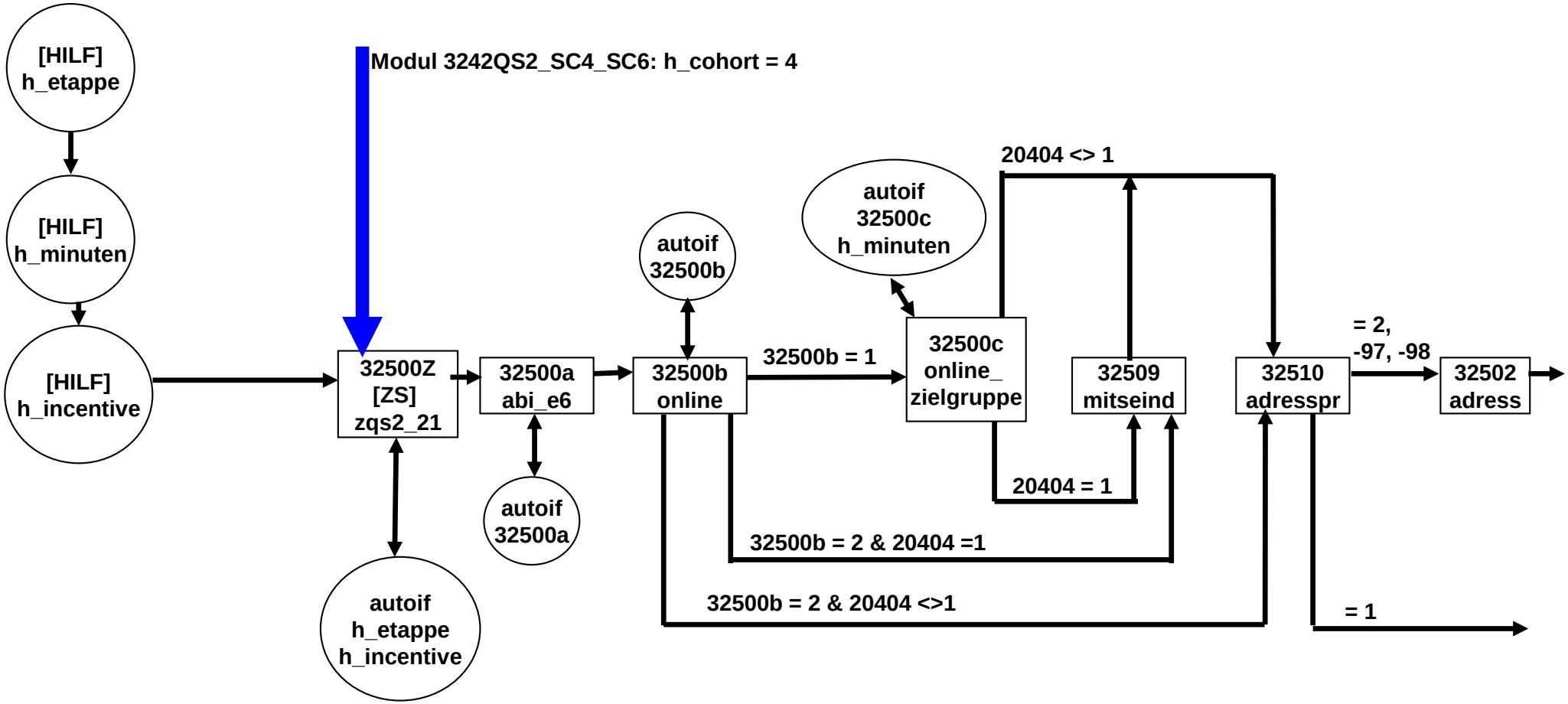

# 32d_SC4 E8P (2 von 3)

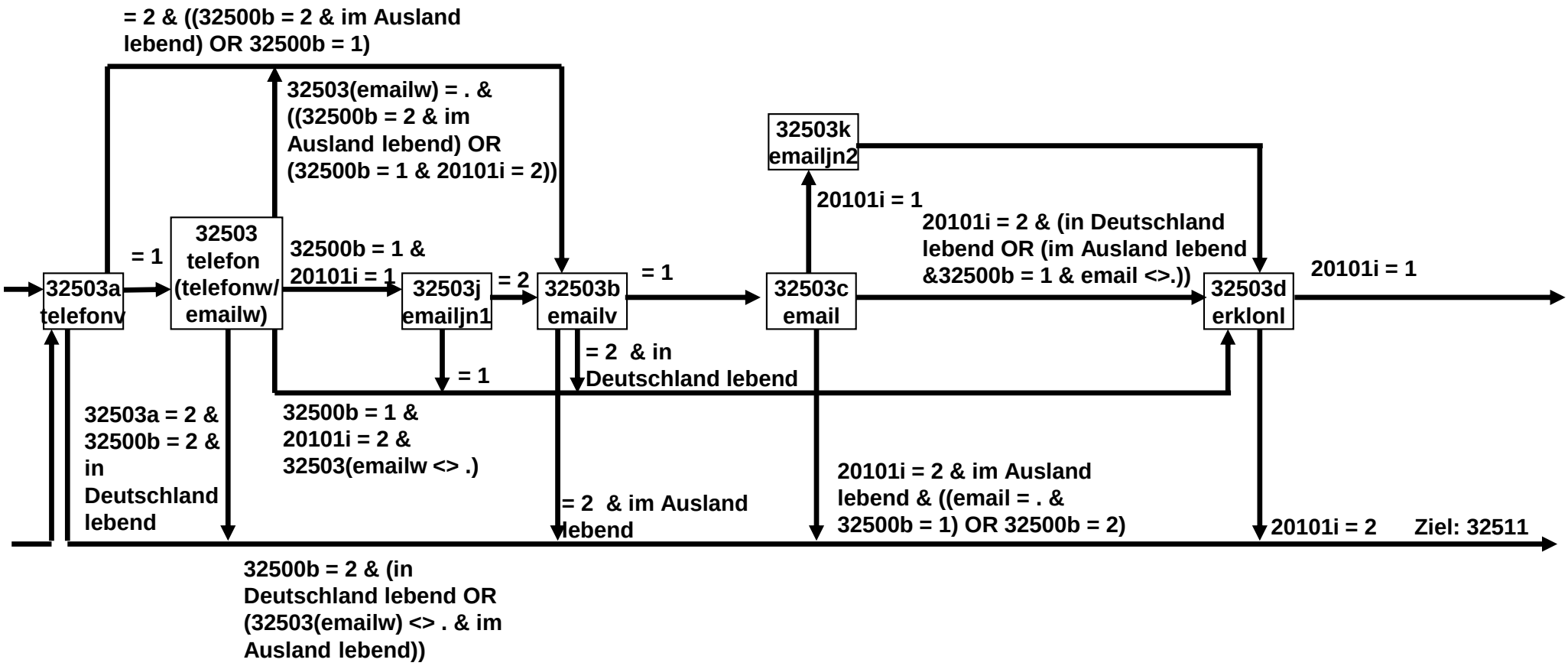

# 32d_SC4 E8P (3 von 3)

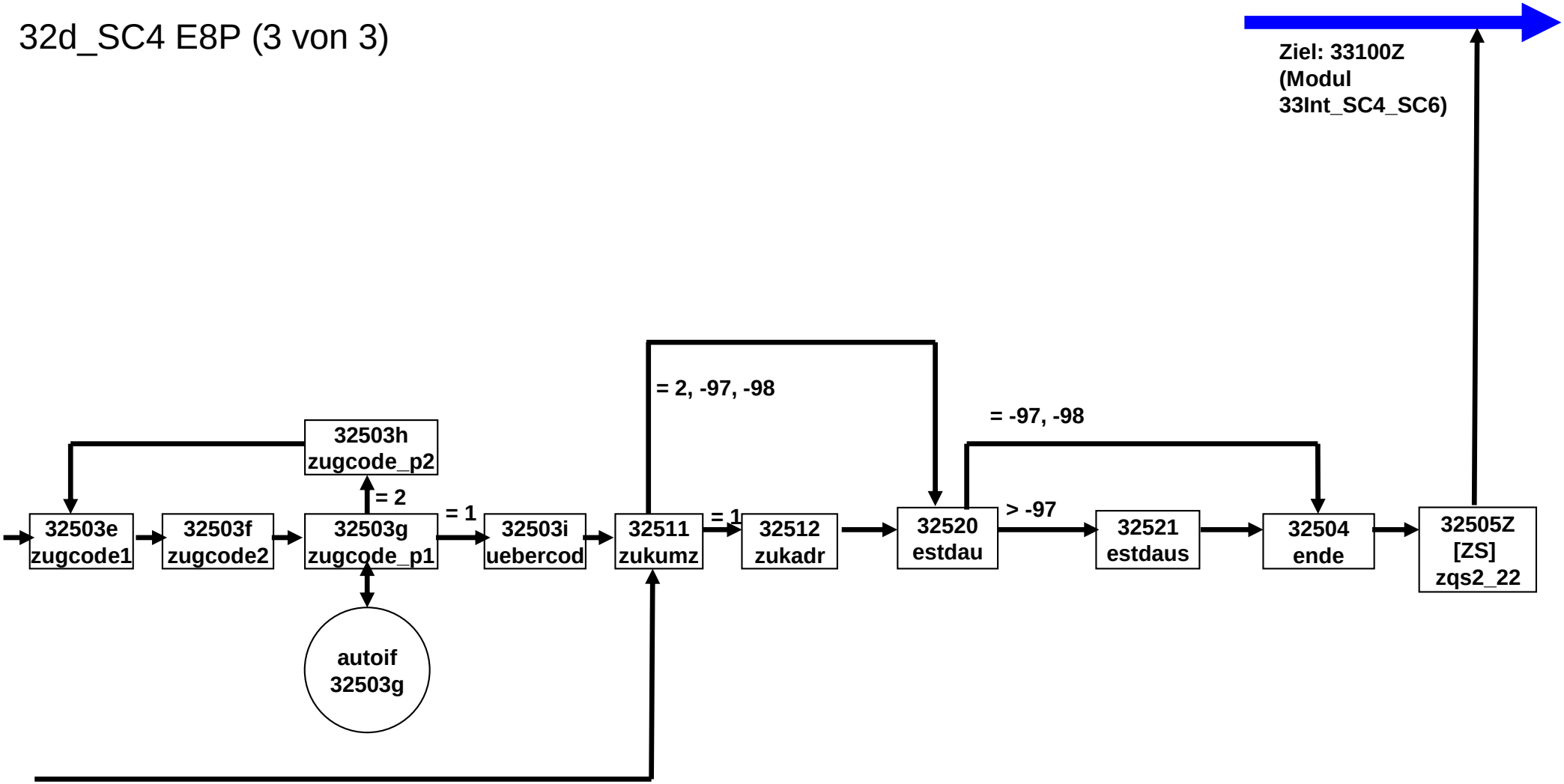

# B144_B135_33Int_SC4_SC6

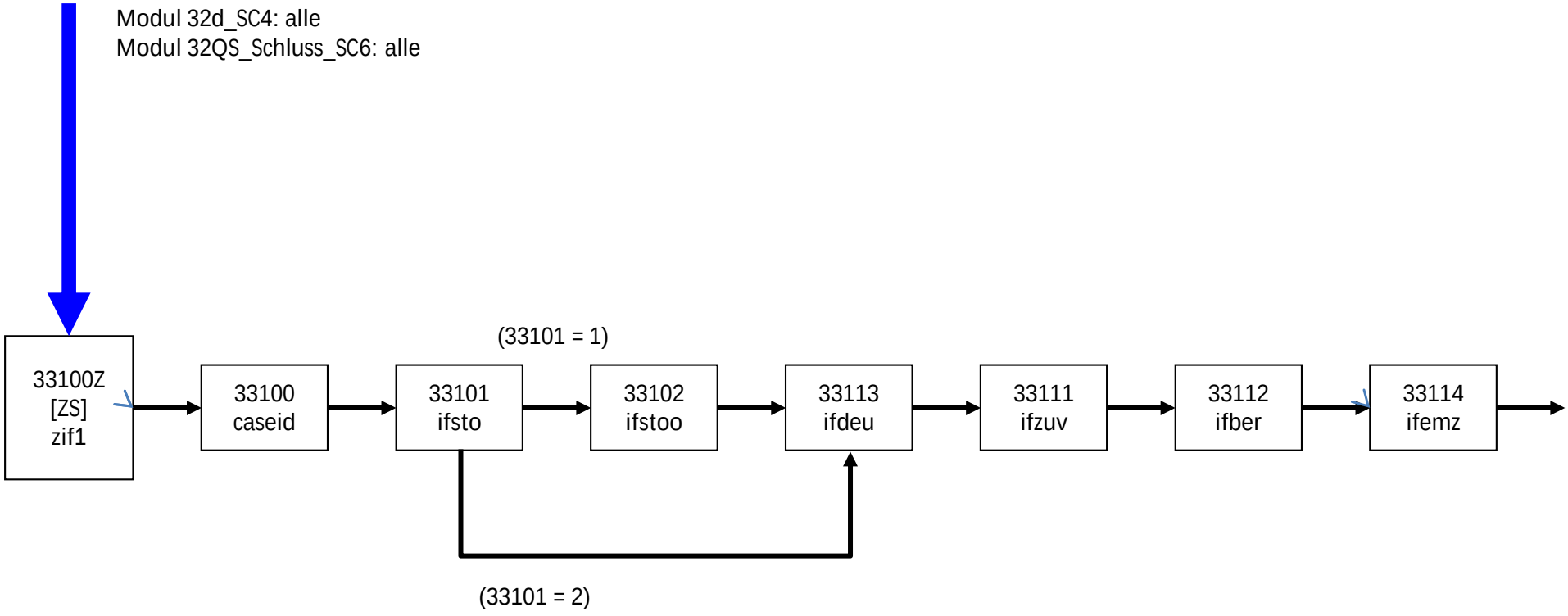


Interviwende

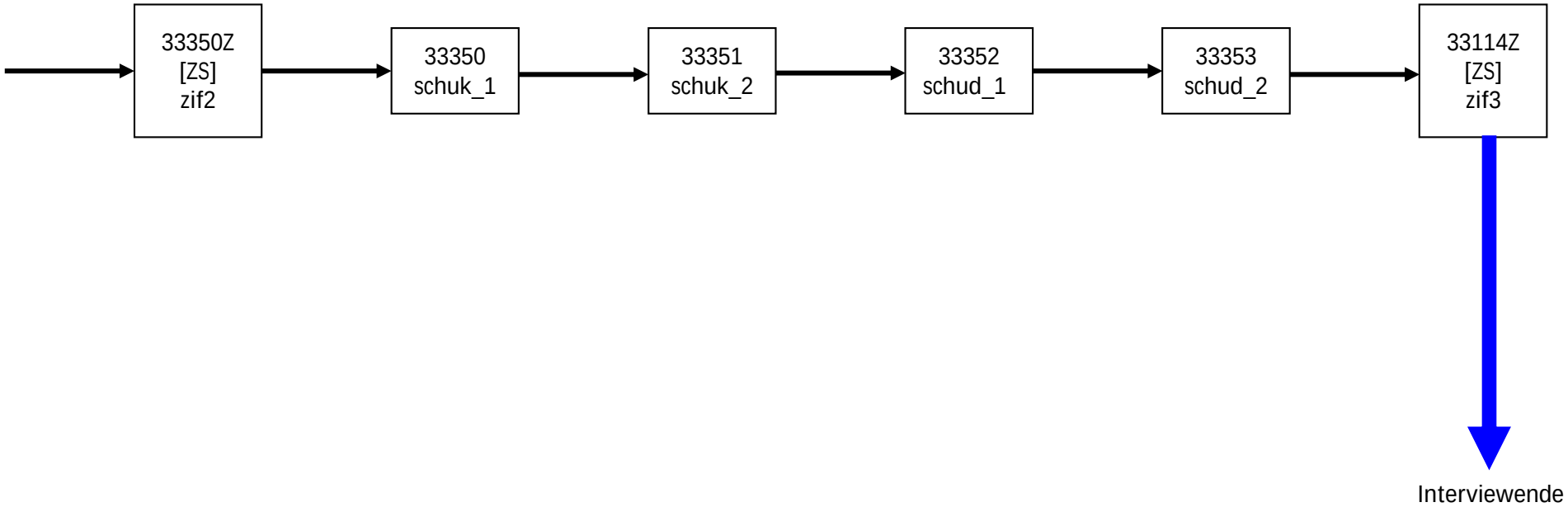
33350Z
[ZS]
zif2
33350
schuk_1
33351
schuk_2
33352
schud_1
33353
schud_2
33114Z
[ZS]
zif3
Interviewende

# 3 Individuelle Nachverfolgung, CAWI

## 3.1 Programmiervorlage

Seite 1

| | |
|---|---|
| | --st: **Screeningmodul_SC4**<br>**Online B135**<br><br>**Grundlage: Feldversion V4 B110**<br>**Version 1.02**<br>**Stand: 25.05.2018**<br>--end-- |
| **55200Z** | --va: **[ZS] ZS1a**<br>--fn: **55200Z**<br><br>--vb: Zeitstempel 1 Screening<br>--fr: [ZS] Zeitstempel 1 Screening<br><br>--af: **goto 55200**<br>--end-- |
| | --va: **[HILF] h_cohort**<br><br>--vb: Startkohorte<br>--fr: [HILF] Startkohorte<br><br>--we:<br>1: Startkohorte 1<br>2: Startkohorte 2<br>3: Startkohorte 3<br>4: Startkohorte 4<br>5: Startkohorte 5<br>6: Startkohorte 6<br>--end-- |
| **55200** | --va: **caseid**<br>--fn: **55200**<br><br>--vb: Personennummer<br>--fr: [AUTO] Personennummer<br><br>--ac: **autoif () h_cohort = 4**<br><br>--af: **goto 55201**<br>--end-- |

| | |
|---|---|
| | --st: **Screeningmodul_SC4**<br><br>**Online B135**<br><br>**Grundlage: Feldversion V4 B110**<br><br>**Version 1.02**<br>**Stand: 25.05.2018**<br>--end-- |
| **55200Z** | --va: **[ZS] ZS1a**<br>--fn: **55200Z**<br><br>--vb: Zeitstempel 1 Screening<br>--fr: [ZS] Zeitstempel 1 Screening<br><br>--af: **goto 55200**<br>--end-- |
| | --va: **[HILF] h_cohort**<br><br>--vb: Startkohorte<br>--fr: [HILF] Startkohorte<br><br>--we:<br>1: Startkohorte 1<br>2: Startkohorte 2<br>3: Startkohorte 3<br>4: Startkohorte 4<br>5: Startkohorte 5<br>6: Startkohorte 6<br>--end-- |
| **55200** | --va: **caseid**<br>--fn: **55200**<br><br>--vb: Personennummer<br>--fr: [AUTO] Personennummer<br><br>--ac: **autoif () h_cohort = 4**<br><br>--af: **goto 55201**<br>--end-- |

| | |
|---|---|
| **55201** | --va: **intro1**<br>--fn: **55201**<br><br>--vb: intro1<br>--fr: Vielen Dank, dass Sie bereits am persönlichen Interview teilgenommen haben.<br><br>Herzlich willkommen zur Online-Befragung!<br>Nach der Teilnahme an diesem zweiten Teil erhalten Sie das Ihnen zugesagte Dankeschön.<br><br>Die Teilnahme an dieser Befragung ist freiwillig. Wir versichern Ihnen, dass alle Daten streng vertraulich behandelt und nur für wissenschaftliche Zwecke genutzt werden.<br>Für Ihre Mitwirkung an dieser wichtigen Studie möchten wir uns sehr herzlich bei Ihnen bedanken.<br><br>Ihr NEPS-Team<br><br>--we:<br>1: weiter<br><br>--af: **goto 55202**<br>--end-- |
| **55202** | --va: **intro2**<br>--fn: **55202**<br><br>--vb: intro2<br>--fr: Hier finden Sie noch ein paar Hinweise zum Ausfüllen des Fragebogens:<br><br>Benutzen Sie bitte zum Blättern ausschließlich die auf jeder Fragebogenseite unten eingeblendeten Buttons.<br><br>In den meisten Fällen können Sie Ihre Antwort durch einen Mausklick im Antwortfeld geben. Sollten Sie sich einmal geirrt haben, klicken Sie einfach erneut in das richtige Antwortfeld. Mit dem Button ZURÜCK können Sie sich die Antworten auf der vorherigen Bildschirmseite ansehen.<br><br>Sie können die Befragung auch unterbrechen und zu einem späteren Zeitpunkt fortsetzen.<br>Bitte nutzen Sie dann den gleichen Zugangsweg, den Sie auch beim ersten Mal genutzt haben.<br><br>--we:<br>1: weiter<br><br>--af: **goto 55203b**<br>--end-- |

| | |
|---|---|
| **55203b** | --va: **screening2**<br>--fn: **55203b**<br><br>--vb: Screening 2<br>--fr: Die Fragen in dieser Online-Befragung unterscheiden sich je nachdem, wo Sie sich in Ihrer Bildungslaufbahn derzeit befinden. Geben Sie darum bitte zunächst noch einmal an, was Sie zurzeit !!hauptsächlich!! machen.<br><br>--we:<br>1: Ich besuche eine Schule, um ein (Fach-)Abitur zu machen.<br>2: Ich mache eine berufliche Ausbildung.<br>3: Ich mache beides: eine berufliche Ausbildung und gleichzeitig das (Fach-)Abitur .<br>4: Ich studiere (auch Duales Studium, Verwaltungsfachhochschule etc.).<br>[-90: keine Angabe]<br><br>--af:<br><br>**goto 55108b**<br>--end-- |
| **55108b** | --va: **gruppe**<br>--fn: **55108b**<br><br>--vb: Zielgruppe in der Onlinebefragung<br>--fr: [AUTO] Zielgruppe in der Onlinebefragung<br><br>--we:<br>2: gymnasiale Oberstufe Etappe 6<br>3: Auszubildende im letzten Ausbildungsjahr<br>4: Studierende<br>5: kann keiner Zielgruppe zugeordnet werden<br><br>--ac:<br>**autoif (55203b = -90) 55108b = 5**<br>**autoif (55203b = 1 ) 55108b = 2**<br>**autoif (55203b = 2, 3) 55108b = 3**<br>**autoif (55203b = 4) 55108b = 4**<br><br>--af: **goto 55202Z**<br>--end-- |

| | |
|---|---|
| **55202Z** | --va: **[ZS] ZS1**<br>--fn: **55202Z**<br><br>--vb: Zeitstempel 2 Screening<br>--fr: [ZS] Zeitstempel 2 Screening<br><br>--af:<br>**if (55108b = 5) goto 55312Z (Feedbackmodul_SC4)**<br>**if (55108b = 2) goto 55204Z (Schulscreening_SC4)**<br>**if (55108b = 3) goto 26606Z (Task-Modul_SC3_SC4)**<br>**if (55108b = 4) goto 67100Z (Studierenden-Modul_SC3_SC4)**<br>--end-- |

+

| | |
|---|---|
| | --st: **Schulscreening_SC4**<br><br>**Online B135**<br><br>**Grundlage: Schulscreeningmodul Feldversion V3 B110**;<br><br>**Version 1.02**<br>**Stand: 23.05.2018**<br>--end-- |
| **55204Z** | --va: **[ZS] ZS_Schul1**<br>--fn: **55204Z**<br><br>--vb: Zeitstempel Schulscreening 1<br>--fr: [ZS] Zeitstempel Schulscreening 1<br><br>--af: **goto 55204**<br><br>--ef: **Screening-Modul_SC4 : 55108b = 2**<br>--end-- |
| | --st: **Fragen zum Schulbesuch**<br>--end-- |
| **55204** | --va: **intro3**<br>--fn: **55204**<br><br>--vb: Intro Schüler<br>--fr: Sie haben angegeben, dass Sie eine Schule besuchen, um das (Fach-)Abitur zu machen. Daher werden sich die folgenden Fragen auf die Themen Schule, Ausbildung und Beruf beziehen. Wir fragen Sie auch zu Ihrem Umfeld, wie zum Beispiel zu Ihrer Familie und Ihren Freunden, und gegebenenfalls zu Ihrer Gesundheit.<br><br>--we:<br>1: weiter<br><br>--af:<br>**goto 55109**<br>--end-- |

| | |
|---|---|
| **55109** | --va: **QSC4o**<br>--fn: **55109**<br><br>--vb: Wie lautet der Name Ihrer Schule?<br>--fr: Wie lautet der Name Ihrer Schule?<br><br>--we:<br>[OFFEN]: _____<br>[-90: keine Angabe]<br><br>--af:<br>**goto 55111**<br>--end-- |
| **55111** | --va: **QSC6**<br>--fn: **55111**<br><br>--vb: Welche Trägerschaft hat diese Schule? Handelt es sich um ...<br>--fr: Welche Trägerschaft hat diese Schule? Handelt es sich um ...<br><br>--we:<br>1: …eine öffentliche Schule<br>2: …eine kirchliche Schule<br>3: …oder eine andere private bzw. freie Schule?<br>-98: weiß nicht<br>[-90: keine Angabe]<br><br>--af:<br>**if (55111 = 2) goto 55112**<br>**if (55111 = 1, 3, -98, -90) goto 55114**<br>--end-- |
| **55112** | --va: **QSC6a**<br>--fn: **55112**<br><br>--vb: Welchen kirchlichen Träger hat diese Schule genau? Handelt es sich um ...<br>--fr: Welchen kirchlichen Träger hat diese Schule genau? Handelt es sich um ...<br><br>--we:<br>1: …eine katholische Schule (z.B. Caritas)<br>2: …eine evangelische bzw. protestantische Schule (z.B. Diakonie)<br>-98: weiß nicht<br>[-90: keine Angabe]<br><br>--af: **goto 55114**<br>--end-- |

| | |
|---|---|
| **55114** | --va: **QSC8 (QSC8 / QSC8_3o)**<br>--fn: **55114**<br><br>--vb: Jahrgangsstufe/Klassenstufe Schulabschluss<br>--fr: In welcher Jahrgangsstufe/Klassenstufe werden Sie den Schulabschluss machen?<br><br>--in: Zutreffendes bitte anklicken.<br><br>--we:<br>1: Jahrgangs-/Klassenstufe 12<br>2: Jahrgangs-/Klassenstufe 13<br>3: andere:<br>[OFFEN QS8_3o]: _____<br>[-90: keine Angabe]<br><br>--af: **goto 55115**<br>--end-- |
| **55115** | --va: **QSC9 (QSC9 / QSC9_5o)**<br>--fn: **55115**<br><br>--vb: aktuelle Jahrgangsstufe/Klassenstufe<br>--fr: In welcher Jahrgangsstufe/Klassenstufe sind Sie zur Zeit?<br><br>--in: Zutreffendes bitte anklicken.<br><br>--we:<br>1: Jahrgangs-/Klassenstufe 10<br>2: Jahrgangs-/Klassenstufe 11<br>3: Jahrgangs-/Klassenstufe 12<br>4: Jahrgangs-/Klassenstufe 13<br>5: andere:<br>[OFFEN QS9_5o]: _____<br>[-90: keine Angabe]<br><br>--af:<br>**goto 55115Z**<br>--end-- |
| **55115Z** | --va: **[ZS] ZS_Schul2**<br>--fn: **55115Z**<br><br>--vb: Zeitstempel 2 Schulscreening<br>--fr: [ZS] Zeitstempel 2 Schulscreening<br><br>--af:<br>**if (55115 = 1,2) goto 55121Z (K11-Modul_SC4)**<br>**if (55115 = 3, 4, 5, -90) goto 55209a (K12,13-Modul_SC4)**<br>--end-- |

| | |
|---|---|
| | --st: **E5-K11_Online_SC4**<br>**Befragung beruflicher Abiturienten B135**<br><br>**Grundlage: Feldversion V2 B110**<br><br>**Version 1.02**<br>**Stand: 23.05.2018**<br>--end-- |
| **55121Z** | --va:**[ZS] ZS10**<br>--fn:**55121Z**<br><br>--vb: Zeitstempel Z10 Sie und die Schule<br>--fr: [ZS] Zeitstempel Sie und die Schule<br><br>--af: **goto 55123**<br><br>--ef: **Modul Schulscreening_SC4: 55115 = 1, 2**<br>--end-- |
| | --st: **Sie und die Schule**<br>--end-- |

| | |
|---|---|
| **55123** | --va: **Q9 (Q9_a / Q9_b / Q9_c / Q9_d / Q9_e / Q9_f / Q9_g / Q9_h)**<br>--fn: **55123**<br><br>--vb: Wie viele Unterrichtsstunden haben Sie pro Woche in … (… Deutsch? / … Mathematik? / … Englisch? / … Biologie? / … Chemie? / … Physik? / … Technik? / … Naturwissenschaften?)<br>--fr: **[MF]** Wie viele Unterrichtsstunden haben Sie pro Woche in …<br><br>--in: <<Klicken Sie bitte in jeder Zeile ein Kästchen an.>><br><br>--we:<br>**Q9_a** 1: … Deutsch?<br>**Q9_b** 2: … Mathematik?<br><br>1: 2 Wochenstunden<br>2: 3 Wochenstunden<br>3: 4 Wochenstunden<br>4: 5 Wochenstunden<br>5: 6 Wochenstunden<br>6: mehr als 6 Wochenstunden<br>[-90: keine Angabe]<br><br>**Q9_c** 3: … Englisch?<br>**Q9_d** 4: … Biologie?<br>**Q9_e** 5: … Chemie?<br>**Q9_f** 6: … Physik?<br>**Q9_g** 7: … Technik?<br>**Q9_h** 8: … Naturwissenschaften?<br><br>0: Kurs nicht belegt<br>1: 2 Wochenstunden<br>2: 3 Wochenstunden<br>3: 4 Wochenstunden<br>4: 5 Wochenstunden<br>5: 6 Wochenstunden<br>6: mehr als 6 Wochenstunden<br>[-90: keine Angabe]<br><br>--af: **goto 55124**<br>--end-- |

| | |
|---|---|
| **55124** | --va: **Q10 (Q10_a / Q10_b / Q10_c / Q10_d / Q10_e / Q10_f / Q10_g / Q10_h)**<br>--fn: **55124**<br><br>--vb: Welches Kurs-Anforderungsniveau belegen Sie in den folgenden Fächern? (in Deutsch / in Mathematik / in Englisch / in Biologie / in Chemie / in Physik / in Technik / in Naturwissenschaften)<br>--fr: **[MF]** Wir bitten Sie nun anzugeben, auf welchem Anforderungsniveau Sie die Kurse belegen. In allen Bundesländern gibt es die Differenzierung in ‚grundlegendes Anforderungsniveau' und ‚erhöhtes Anforderungsniveau'. In den verschiedenen Bundesländern werden jedoch unterschiedliche Begriffe verwandt.<br>Kurse auf erhöhtem Anforderungsniveau heißen auch Leistungskurs, Leistungsfach, Kernfach, Hauptfach, Profilfach oder Schwerpunktfach.<br>Kurse auf grundlegendem Anforderungsniveau werden auch Grundkurs oder Grundfach genannt.<br><br>Welches Kurs-Anforderungsniveau belegen Sie in den folgenden Fächern?<br><br>--in: <<Klicken Sie bitte in jeder Zeile ein Kästchen an.>><br><br>--we:<br>**Q10_a** 1: in Deutsch<br>**Q10_b** 2: in Mathematik<br><br>1: grundlegendes Anforderungsniveau (z.B. Grundkurs, Grundfach)<br>2: erhöhtes Anforderungsniveau (z.B. Leistungskurs, Leistungsfach)<br>[-90: keine Angabe]<br><br>**Q10_c** 3: in Englisch<br>**Q10_d** 4: in Biologie<br>**Q10_e** 5: in Chemie<br>**Q10_f** 6: in Physik<br>**Q10_g** 7: in Technik<br>**Q10_h** 8: in Naturwissenschaften<br><br>0: Kurs nicht belegt / wird nicht angeboten<br>1: grundlegendes Anforderungsniveau (z.B. Grundkurs, Grundfach)<br>2: erhöhtes Anforderungsniveau (z.B. Leistungskurs, Leistungsfach)<br>[-90: keine Angabe]<br><br>--af: **goto 55125**<br>--end-- |

| | |
|---|---|
| **55125** | --va: **Q11 (Q11_a / Q11_b / Q11_c / Q11_d / Q11_e / Q11_f / Q11_g / Q11_h)**<br>--fn: **55125**<br><br>--vb: In welchen Klassen haben oder hatten Sie Englisch als benotetes Unterrichtsfach in der Schule? (Englisch in mindestens einer der Klassen 1 bis 4 / Englisch in der 5. Klasse / Englisch in der 6. Klasse / Englisch in der 7. Klasse / Englisch in der 8. Klasse / Englisch in der 9. Klasse / Englisch in der 10. Klasse / Englisch in der 11. Klasse)<br>--fr: **[MF]** In welchen Klassen haben oder hatten Sie Englisch als benotetes Unterrichtsfach in der Schule?<br><br>--in: <<Bitte für jede Klasse für Sie Zutreffendes anklicken.>><br><br>--we:<br>**Q11_a** 1: Englisch in mindestens einer der Klassen 1 bis 4<br>**Q11_b** 2: Englisch in der 5. Klasse<br>**Q11_c** 3: Englisch in der 6. Klasse<br>**Q11_d** 4: Englisch in der 7. Klasse<br>**Q11_e** 5: Englisch in der 8. Klasse<br>**Q11_f** 6: Englisch in der 9. Klasse<br>**Q11_g** 7: Englisch in der 10. Klasse<br>**Q11_h** 8: Englisch in der 11. Klasse<br><br>1: ja<br>2: nein<br>[-90: keine Angabe]<br><br>--af: **goto 55126**<br>--end-- |

| | |
|---|---|
| **55126** | --va: **Q12 (Q12_a / Q12_b / Q12_c / Q12_d / Q12_e / Q12_f / Q12_g / Q12_h / Q12_i / Q12_j / Q12_k / Q12_l)**<br>--fn: **55126**<br><br>--vb: Wie sehr treffen die folgenden Aussagen auf Sie zu? Ich lerne für die Schule, … (…weil ich die Schule erfolgreich abschließen möchte. / …weil ich zu den Besten gehören möchte. / …um später gute Berufschancen zu haben. / …weil ich gute Leistungen bringen möchte. / …weil ich zeigen möchte, dass ich intelligenter bin als andere. / …um später ein finanziell abgesichertes Leben führen zu können. / …weil mir der Schulerfolg viel bedeutet. / …weil ich herausragende Leistungen zeigen möchte. / …um später einen gut bezahlten Beruf ausüben zu können. / …weil ich bei den Prüfungen möglichst gut abschneiden möchte. / …weil ich in den Prüfungen besser abschneiden möchte als andere. / …um meine Einstellungschancen zu erhöhen.)<br>--fr: **[MF]** Wie sehr treffen die folgenden Aussagen auf Sie zu? Ich lerne für die Schule, …<br><br>--in: <<Bitte in jeder Zeile ein Kästchen anklicken.>><br><br>--we:<br>**Q12_a** 1: …weil ich die Schule erfolgreich abschließen möchte.<br>**Q12_b** 2: …weil ich zu den Besten gehören möchte.<br>**Q12_c** 3: …um später gute Berufschancen zu haben.<br>**Q12_d** 4: …weil ich gute Leistungen bringen möchte.<br>**Q12_e** 5: …weil ich zeigen möchte, dass ich intelligenter bin als andere.<br>**Q12_f** 6: …um später ein finanziell abgesichertes Leben führen zu können.<br>**Q12_g** 7: …weil mir der Schulerfolg viel bedeutet.<br>**Q12_h** 8: …weil ich herausragende Leistungen zeigen möchte.<br>**Q12_i** 9: …um später einen gut bezahlten Beruf ausüben zu können.<br>**Q12_j** 10: …weil ich bei den Prüfungen möglichst gut abschneiden möchte.<br>**Q12_k** 11: …weil ich in den Prüfungen besser abschneiden möchte als andere.<br>**Q12_l** 12: …um meine Einstellungschancen zu erhöhen.<br><br>1: trifft gar nicht zu<br>2: trifft eher nicht zu<br>3: trifft eher zu<br>4: trifft völlig zu<br>[-90: keine Angabe]<br><br>--af: **goto 55127**<br>--end-- |

| | |
|---|---|
| **55127** | --va: **Q13 (Q13_a / Q13_b / Q13_c / Q13_d / Q13_e / Q13_f / Q13_g / Q13_h)**<br>--fn: **55127**<br><br>--vb: Wie sehr treffen die folgenden Aussagen auf Sie zu? (Ich lerne im Fach Deutsch, weil mir die Arbeit mit den Inhalten Spaß macht. / Ich lerne im Fach Deutsch, weil die Inhalte meinen persönlichen Neigungen entsprechen. / Ich lerne im Fach Deutsch, weil ich die Inhalte für sehr bedeutsam halte. / Ich lerne im Fach Deutsch, weil ich großes Interesse an den Inhalten habe. / Ich lerne im Fach Mathematik, weil mir die Arbeit mit den Inhalten Spaß macht. / Ich lerne im Fach Mathematik, weil die Inhalte meinen persönlichen Neigungen entsprechen. / Ich lerne im Fach Mathematik, weil ich die Inhalte für sehr bedeutsam halte. / Ich lerne im Fach Mathematik, weil ich großes Interesse an den Inhalten habe.)<br>--fr: **[MF]** Wie sehr treffen die folgenden Aussagen auf Sie zu?<br><br>--in: <<Bitte in jeder Zeile ein Kästchen anklicken.>><br><br>--we:<br>**Q13_a** 1: Ich lerne im Fach Deutsch, weil mir die Arbeit mit den Inhalten Spaß macht.<br>**Q13_b** 2: Ich lerne im Fach Deutsch, weil die Inhalte meinen persönlichen Neigungen entsprechen.<br>**Q13_c** 3: Ich lerne im Fach Deutsch, weil ich die Inhalte für sehr bedeutsam halte.<br>**Q13_d** 4: Ich lerne im Fach Deutsch, weil ich großes Interesse an den Inhalten habe.<br>**Q13_e** 5: Ich lerne im Fach Mathematik, weil mir die Arbeit mit den Inhalten Spaß macht.<br>**Q13_f** 6: Ich lerne im Fach Mathematik, weil die Inhalte meinen persönlichen Neigungen entsprechen.<br>**Q13_g** 7: Ich lerne im Fach Mathematik, weil ich die Inhalte für sehr bedeutsam halte.<br>**Q13_h** 8: Ich lerne im Fach Mathematik, weil ich großes Interesse an den Inhalten habe.<br><br>1: trifft gar nicht zu<br>2: trifft eher nicht zu<br>3: trifft eher zu<br>4: trifft völlig zu<br>[-90: keine Angabe]<br><br>--af: **goto 55128**<br>--end-- |

| | |
|---|---|
| **55128** | --va: **Q14 (Q14_a / Q14_b / Q14_c / Q14_d / Q14_e / Q14_f / Q14_g / Q14_h / Q14_i)**<br>--fn: **55128**<br><br>--vb: Wie sehr treffen die folgenden Aussagen auf Sie zu? (Ich mache für die Schule mehr, als ich eigentlich muss. / Ich gebe nicht auf, bis ich eine Aufgabe erfolgreich beendet habe. / Ich bin erst zufrieden, wenn ich mein Bestes gebe und mich wirklich anstrenge. / Für Mathematik mache ich nur das, was ich unbedingt muss. / Wenn eine Aufgabe in Mathematik für mich schwer ist, gebe ich gleich auf. / In Mathematik strenge ich mich ganz besonders an. / Für Deutsch mache ich nur das, was ich unbedingt muss. / Wenn eine Aufgabe in Deutsch für mich schwer ist, gebe ich gleich auf. / In Deutsch strenge ich mich ganz besonders an.)<br>--fr: **[MF]** Wie sehr treffen die folgenden Aussagen auf Sie zu?<br><br>--in: <<Bitte in jeder Zeile ein Kästchen anklicken.>><br><br>--we:<br>**Q14_a** 1: Ich mache für die Schule mehr, als ich eigentlich muss.<br>**Q14_b** 2: Ich gebe nicht auf, bis ich eine Aufgabe erfolgreich beendet habe.<br>**Q14_c** 3: Ich bin erst zufrieden, wenn ich mein Bestes gebe und mich wirklich anstrenge.<br>**Q14_d** 4: Für Mathematik mache ich nur das, was ich unbedingt muss.<br>**Q14_e** 5: Wenn eine Aufgabe in Mathematik für mich schwer ist, gebe ich gleich auf.<br>**Q14_f** 6: In Mathematik strenge ich mich ganz besonders an.<br>**Q14_g** 7: Für Deutsch mache ich nur das, was ich unbedingt muss.<br>**Q14_h** 8: Wenn eine Aufgabe in Deutsch für mich schwer ist, gebe ich gleich auf.<br>**Q14_i** 9: In Deutsch strenge ich mich ganz besonders an.<br><br>1: trifft gar nicht zu<br>2: trifft eher nicht zu<br>3: trifft eher zu<br>4: trifft völlig zu<br>[-90: keine Angabe]<br><br>--af: **goto 55129**<br>--end-- |

| | |
|---|---|
| **55129** | --va: **Q15 (Q15_a / Q15_b / Q15_c / Q15_d / Q15_e / Q15_f / Q15_g / Q15_h / Q15_i / Q15_j / Q15_k / Q15_l)**<br>--fn: **55129**<br><br>--vb: Wenn Sie einmal an den Unterricht in der Schule im Allgemeinen denken – wie sehr treffen die folgenden Aussagen zu? (Im Unterricht machen wir oft Aufgaben, bei denen man wirklich sieht, ob man etwas verstanden hat. / Die meisten Lehrerinnen und Lehrer achten darauf, dass möglichst alle Schülerinnen und Schüler etwas aktiv erarbeiten. / Im Unterricht wenden wir, wenn wir üben, das Gelernte oft auf andere Dinge an. / Die meisten Lehrerinnen und Lehrer können gut erklären. / Die meisten Lehrerinnen und Lehrer gehen auf aktuelle Wünsche von Schülerinnen und Schülern ein. / Die meisten Lehrerinnen und Lehrer können auch trockenen Stoff wirklich interessant machen. / Im Unterricht bekommen wir häufig Stoffe und Themen zur Auswahl. / Die meisten Lehrerinnen und Lehrer lassen uns bei Fragen genug Zeit zum Nachdenken. / Wenn ich zusätzlich Hilfe brauche, bekomme ich sie von meinen Lehrerinnen und Lehrern. / Im Unterricht gibt es klare Regeln, an die wir uns halten müssen. / Alles, was wir machen, ist sorgfältig geplant. / Im Unterricht wird häufig das Wichtigste nochmals zusammengefasst.)<br>--fr: **[MF]** Wenn Sie einmal an den Unterricht in der Schule im Allgemeinen denken – wie sehr treffen die folgenden Aussagen zu?<br><br>--in: <<Bitte in jeder Zeile ein Kästchen anklicken.>><br><br>--we:<br>**Q15_a** 1: Im Unterricht machen wir oft Aufgaben, bei denen man wirklich sieht, ob man etwas verstanden hat.<br>**Q15_b** 2: Die meisten Lehrerinnen und Lehrer achten darauf, dass möglichst alle Schülerinnen und Schüler etwas aktiv erarbeiten.<br>**Q15_c** 3: Im Unterricht wenden wir, wenn wir üben, das Gelernte oft auf andere Dinge an.<br>**Q15_d** 4: Die meisten Lehrerinnen und Lehrer können gut erklären.<br>**Q15_e** 5: Die meisten Lehrerinnen und Lehrer gehen auf aktuelle Wünsche von Schülerinnen und Schülern ein.<br>**Q15_f** 6: Die meisten Lehrerinnen und Lehrer können auch trockenen Stoff wirklich interessant machen.<br>**Q15_g** 7: Im Unterricht bekommen wir häufig Stoffe und Themen zur Auswahl.<br>**Q15_h** 8: Die meisten Lehrerinnen und Lehrer lassen uns bei Fragen genug Zeit zum Nachdenken.<br>**Q15_i** 9: Wenn ich zusätzlich Hilfe brauche, bekomme ich sie von meinen Lehrerinnen und Lehrern.<br>**Q15_j** 10: Im Unterricht gibt es klare Regeln, an die wir uns halten müssen.<br>**Q15_k** 11: Alles, was wir machen, ist sorgfältig geplant.<br>**Q15_l** 12: Im Unterricht wird häufig das Wichtigste nochmals zusammengefasst.<br><br>1: trifft gar nicht zu<br>2: trifft eher nicht zu<br>3: trifft eher zu<br>4: trifft völlig zu<br>[-90: keine Angabe]<br><br>--af: **goto 55130**<br>--end-- |

| | |
|---|---|
| **55130** | --va: **Q16 (Q16_a / Q16_b / Q16_c / Q16_d)**<br>--fn: **55130**<br><br>--vb: Wie beurteilen Sie die Situation an Ihrer Schule? (Insgesamt bin ich mit meiner Schule zufrieden. / Hätte ich nochmals die Wahl, würde ich eher auf eine andere Schule gehen. / Es gibt viele Dinge in meiner Schule, die mir nicht gefallen. / Ich kann anderen den Besuch meiner Schule sehr empfehlen.)<br>--fr: **[MF]** Wie beurteilen Sie die Situation an Ihrer Schule?<br><br>--in: <<Bitte in jeder Zeile ein Kästchen anklicken.>><br><br>--we:<br>**Q16_a** 1: Insgesamt bin ich mit meiner Schule zufrieden.<br>**Q16_b** 2: Hätte ich nochmals die Wahl, würde ich eher auf eine andere Schule gehen.<br>**Q16_c** 3: Es gibt viele Dinge in meiner Schule, die mir nicht gefallen.<br>**Q16_d** 4: Ich kann anderen den Besuch meiner Schule sehr empfehlen.<br><br>1: trifft gar nicht zu<br>2: trifft eher nicht zu<br>3: trifft eher zu<br>4: trifft völlig zu<br>[-90: keine Angabe]<br><br>--af: **goto 55130Z**<br>--end-- |
| **55130Z** | --va:**[ZS] ZS11**<br>--fn:**55130Z**<br><br>--vb: Zeitstempel ZS11 Schulabschluss und Ausbildung<br>--fr: [ZS] Zeitstempel Schulabschluss und Ausbildung<br><br>--af: **goto 55131**<br>--end-- |
| | --st: **SCHULABSCHLUSS UND AUSBILDUNG**<br>--end-- |

| | |
|---|---|
| **55131** | --va: **Q17o**<br>--fn: **55131**<br><br>--vb: Stellen Sie sich vor, Sie hätten alle Möglichkeiten zu werden, was Sie wollen. Was wäre dann Ihr Wunschberuf?<br>--fr: Stellen Sie sich vor, Sie hätten alle Möglichkeiten zu werden, was Sie wollen. Was wäre dann Ihr Wunschberuf?<br><br>--we:<br>Bitte eintragen [OFFEN]: _____<br>[-90: keine Angabe]<br><br>--af:<br>**if (55131 = -90) goto 55134**<br>**if (55131 <>-90) goto 55132**<br>--end-- |
| **55132** | --va: **Q18**<br>--fn: **55132**<br><br>--vb: Welchen schulischen Abschluss haben die meisten Personen, die den von Ihnen angegebenen Beruf heutzutage in Deutschland ergreifen?<br>--fr: Welchen !!schulischen!! Abschluss haben die meisten Personen, die den von Ihnen angegebenen Beruf <Q17o> heutzutage in Deutschland ergreifen?<br><br>--in: <<Bitte nur eine Antwort anklicken.>><br><br>--we:<br>1: keinen Schulabschluss<br>2: Hauptschulabschluss<br>3: Realschulabschluss/Mittlere Reife<br>4: Abitur<br>-98: weiß nicht<br>[-90: keine Angabe]<br><br>--af: **goto 55133**<br>--end-- |

| | |
|---|---|
| **55133** | --va: **Q19**<br>--fn: **55133**<br><br>--vb: Und welchen beruflichen Abschluss haben die meisten Personen, die den von Ihnen angegebenen Beruf heutzutage in Deutschland ergreifen?<br>--fr: Und welchen !!beruflichen!! Abschluss haben die meisten Personen, die den von Ihnen angegebenen Beruf <Q17o> heutzutage in Deutschland ergreifen?<br><br>--in: <<Bitte nur eine Antwort anklicken.>><br><br>--we:<br>1: keine Ausbildung<br>2: Lehre/betriebliche Ausbildung<br>3: Vollzeitschulische Berufsausbildung (z.B. Besuch einer Fachschule)<br>4: Studium<br>-98: weiß nicht<br>[-90: keine Angabe]<br><br>--af: **goto 55134**<br>--end-- |
| **55134** | --va: **Q20o**<br>--fn: **55134**<br><br>--vb: Denken Sie einmal an alles, was Sie gerade wissen. Welchen Beruf werden Sie wohl später tatsächlich haben?<br>--fr: Denken Sie einmal an alles, was Sie gerade wissen. Welchen Beruf werden Sie wohl später tatsächlich haben?<br><br>--in: << Wenn Sie sich noch nicht sicher sind, dann tragen Sie den Beruf ein, der Ihrer Meinung nach am wahrscheinlichsten ist.>><br><br>--we:<br>Bitte eintragen [OFFEN]: _____<br>[-90: keine Angabe]<br><br>--af:<br>**if (55134 = -90) goto 55137**<br>**if (55134 <> -90) goto 55135**<br>--end-- |

| | |
|---|---|
| **55135** | --va: **Q21**<br>--fn: **55135**<br><br>--vb: Welchen schulischen Abschluss haben die meisten Personen, die den von Ihnen angegebenen Beruf heutzutage in Deutschland ergreifen?<br>--fr: Welchen !!schulischen!! Abschluss haben die meisten Personen, die den von Ihnen angegebenen Beruf <Q20o> heutzutage in Deutschland ergreifen?<br><br>--in: <<Bitte nur eine Antwort anklicken.>><br><br>--we:<br>1: keinen Schulabschluss<br>2: Hauptschulabschluss<br>3: Realschulabschluss/Mittlere Reife<br>4: Abitur<br>-98: weiß nicht<br>[-90: keine Angabe]<br><br>--af: **goto 55136**<br>--end-- |
| **55136** | --va: **Q22**<br>--fn: **55136**<br><br>--vb: Und welchen beruflichen Abschluss haben die meisten Personen, die den von Ihnen angegebenen Beruf heutzutage in Deutschland ergreifen?<br>--fr: Und welchen !!beruflichen!! Abschluss haben die meisten Personen, die den von Ihnen angegebenen Beruf <Q20o> heutzutage in Deutschland ergreifen?<br><br>--in: <<Bitte nur eine Antwort anklicken.>><br><br>--we:<br>1: keine Ausbildung<br>2: Lehre/betriebliche Ausbildung<br>3: Vollzeitschulische Berufsausbildung (z.B. Besuch einer Fachschule)<br>4: Studium<br>-98: weiß nicht<br>[-90: keine Angabe]<br><br>--af: **goto 55137**<br>--end-- |

| | |
|---|---|
| **55137** | --va: **Q23**<br>--fn: **55137**<br><br>--vb: Egal, welche Schule Sie gerade besuchen und wie gut Ihre Noten sind: Welchen Schulabschluss wünschen Sie sich?<br>--fr: Egal, welche Schule Sie gerade besuchen und wie gut Ihre Noten sind: Welchen Schulabschluss wünschen Sie sich?<br><br>--in: <<Bitte nur eine Antwort anklicken.>><br><br>--we:<br>1: Fachhochschulreife/fachgebundene Hochschulreife/“Fachabitur“<br>2: Abitur (allgemeine Hochschulreife)<br>3: Schule ohne Hochschulzugangsberechtigung verlassen<br>[-90: keine Angabe]<br><br>--af: **goto 55138**<br>--end-- |
| **55138** | --va: **Q24**<br>--fn: **55138**<br><br>--vb: Wenn Sie einmal an alles denken, was Sie jetzt wissen: Mit welchem Abschluss werden Sie wohl tatsächlich die Schule verlassen?<br>--fr: Wenn Sie einmal an alles denken, was Sie jetzt wissen: Mit welchem Abschluss werden Sie wohl tatsächlich die Schule verlassen?<br><br>--in: <<Bitte nur eine Antwort anklicken.>><br><br>--we:<br>1: Fachhochschulreife/fachgebundene Hochschulreife/“Fachabitur“<br>2: Abitur (allgemeine Hochschulreife)<br>3: Schule ohne Hochschulzugangsberechtigung verlassen<br>[-90: keine Angabe]<br><br>--af: **goto 55139**<br>--end-- |

| | |
|---|---|
| **55139** | --va: **Q25**<br>--fn: **55139**<br><br>--vb: Wenn es allein nach Ihren Wünschen ginge: Welche Art von Ausbildung würden Sie nach Beendigung der Schule am liebsten machen?<br>--fr: Wenn es allein nach Ihren Wünschen ginge: Welche Art von Ausbildung würden Sie nach Beendigung der Schule !!am liebsten!! machen?<br><br>--in: << !!Bitte nur eine Antwort!! anklicken. Wenn Sie vorhaben, nach der Schule zunächst ein Freiwilliges Soziales Jahr, ein Praktikum o.Ä. zu machen, geben Sie die Art von Ausbildung an, die Sie danach am liebsten machen würden.>><br><br>--we:<br>1: ein Studium<br>2: eine berufliche Ausbildung<br>3: keine Ausbildung<br>[-90: keine Angabe]<br><br>--af:<br>**if (55139 = 1) goto 55140**<br>**if (55139 = 2) goto 55141**<br>**if (55139 = 3, -90) goto 55147**<br>--end-- |
| **55140** | --va: **Q25_a (Q25_a / Q25a_5o)**<br>--fn: **55140**<br><br>--vb: und zwar an folgendem Hochschultyp:<br>--fr: und zwar an folgendem Hochschultyp:<br><br>--we:<br>1: Universität (auch Kunst- oder Musikhochschule, Pädagogische Hochschule etc.)<br>2: Fachhochschule<br>3: Duale Hochschule<br>4: Berufsakademie<br>5: Verwaltungsfachhochschule<br>6: andere Hochschule:<br>Bitte eintragen [OFFEN Q25a_5o]: _____<br>[-90: keine Angabe]<br><br>--af: **goto 55142**<br>--end-- |

| | |
|---|---|
| **55141** | --va: **Q25_b (Q25_b / Q25b_4o)**<br>--fn: **55141**<br><br>--vb: und zwar:<br>--fr: und zwar:<br><br>--we:<br>1: eine betriebliche Lehre<br>2: eine Berufsfachschule oder eine sonstige berufsbildende Schule besuchen (Eine schulische Berufsausbildung findet vor allem in sozialen Berufen wie z.B. Altenpflege statt, aber auch in technischen Assistenzberufen, wie z.B. Pharmazeutisch-Technische Assistenten.)<br>3: eine Beamtenausbildung für den mittleren Dienst<br>4: etwas anderes:<br>Bitte eintragen [OFFEN Q25b_4o]: _____<br>[-90: keine Angabe]<br><br>--af: **goto 55145**<br>--end-- |
| **55142** | --va: **Q26 (Q26_1o / Q26_2o)**<br>--fn: **55142**<br><br>--vb: Welches Fach würden Sie am liebsten studieren?<br>--fr: Welches Fach würden Sie !!am liebsten!! studieren?<br><br>--in: <<Falls Sie am liebsten mehrere Fächer in Kombination oder gleichzeitig studieren oder ein Lehramtsstudium aufnehmen würden, tragen Sie dies hier bitte entsprechend ein.>><br><br>--we:<br>Studienfach:<br>[OFFEN Q26_1o] _____<br>[-90: keine Angabe]<br>… in Kombination mit dem Fach/den Fächern:<br>[OFFEN Q26_2o] _____<br>[-90: keine Angabe]<br><br>--af: **goto 55143**<br>--end-- |

| | |
|---|---|
| **55143** | --va: **Q26_3**<br>--fn: **55143**<br><br>--vb: Möchten Sie dieses Fach/diese Fächer im Rahmen eines lehramtsbezogenen Studiengangs studieren?<br>--fr: Möchten Sie dieses Fach/diese Fächer im Rahmen eines lehramtsbezogenen Studiengangs studieren?<br><br>--we:<br>2: nein<br>1: ja<br>[-90: keine Angabe]<br><br>--af: **goto 55144**<br>--end-- |
| **55144** | --va: **Q27**<br>--fn: **55144**<br><br>--vb: Schätzen Sie ein: (Wie hoch schätzen Sie Ihre Chancen ein, einen Studienplatz in Ihrem angestrebten Studienfach/in Ihrer angestrebten Studienfachkombination zu bekommen?)<br>--fr: **[MF]** Schätzen Sie ein:<br><br>--in: <<Bitte nur eine Antwort anklicken.>><br><br>--we:<br>**Q27:** Wie hoch schätzen Sie Ihre Chancen ein, einen Studienplatz in Ihrem angestrebten Studienfach/in Ihrer angestrebten Studienfachkombination zu bekommen?<br><br>1: sehr gering<br>2: eher gering<br>3: eher hoch<br>4: sehr hoch<br>[-90: keine Angabe]<br><br>--af: **goto 55147**<br>--end-- |

| | |
|---|---|
| **55145** | --va: **Q28o**<br>--fn: **55145**<br><br>--vb: In welchem Ausbildungsberuf würden Sie am liebsten eine Ausbildung aufnehmen?<br>--fr: In welchem Ausbildungsberuf würden Sie !!am liebsten!! eine Ausbildung aufnehmen?<br><br>--in: <<Bitte geben Sie die genaue Ausbildungsbezeichnung an.>><br><br>--we:<br>Bitte eintragen: _____<br>[-90: keine Angabe]<br><br>--af:<br>**if (55145 = -90) goto 55147**<br>**if (55145 <> -90) goto 55146**<br><br>--end-- |
| **55146** | --va: **Q29**<br>--fn: **55146**<br><br>--vb: Schätzen Sie ein: (Wie hoch schätzen Sie Ihre Chancen ein, eine Ausbildungsstelle in Ihrem angestrebten Beruf zu bekommen?)<br>--fr: **[MF]** Schätzen Sie ein:<br><br>--in: <<Bitte nur eine Antwort anklicken.>><br><br>--we:<br>**Q29**: Wie hoch schätzen Sie Ihre Chancen ein, eine Ausbildungsstelle in Ihrem angestrebten Beruf zu bekommen?<br><br>1: sehr gering<br>2: eher gering<br>3: eher hoch<br>4: sehr hoch<br>[-90: keine Angabe]<br><br>--af: **goto 55147**<br>--end-- |

| | |
|---|---|
| **55147** | --va: **Q30**<br>--fn: **55147**<br><br>--vb: Und wenn Sie einmal an alles denken, was Sie derzeit wissen: Welche Art von Ausbildung werden Sie nach Beendigung der Schule wahrscheinlich machen?<br>--fr: Und wenn Sie einmal an alles denken, was Sie derzeit wissen: Welche Art von Ausbildung werden Sie nach Beendigung der Schule !!wahrscheinlich!! machen?<br><br>--in: << !!Bitte nur eine Antwort anklicken!!. Wenn Sie vorhaben, nach der Schule zunächst ein Freiwilliges Soziales Jahr, ein Praktikum o.Ä. zu machen, geben Sie die Art von Ausbildung an, die Sie danach wahrscheinlich machen werden.>><br><br>--we:<br>1: ein Studium<br>2: eine berufliche Ausbildung<br>3: keine Ausbildung<br>[-90: keine Angabe]<br><br>--af:<br>**if (55147 = 1) goto 55148**<br>**if (55147 = 2) goto 55149**<br>**if (55147 = 3, -90) goto 55153**<br>--end-- |
| **55148** | --va: **Q30_a (Q30_a / Q30a_6o)**<br>--fn: **55148**<br><br>--vb: und zwar an folgendem Hochschultyp:<br>--fr: und zwar an folgendem Hochschultyp:<br><br>--we:<br>1: Universität (auch Kunst- oder Musikhochschule, Pädagogische Hochschule etc.)<br>2: Fachhochschule<br>3: Duale Hochschule<br>4: Berufsakademie<br>5: Verwaltungsfachhochschule<br>6: andere Hochschule:<br>Bitte eintragen [OFFEN Q30a_6o]: _____<br>[-90: keine Angabe]<br><br>--af: **goto 55150**<br>--end-- |

| | |
|---|---|
| **55149** | --va: **Q30_b (Q30_b / Q30b_4o)**<br>--fn: **55149**<br><br>--vb: und zwar:<br>--fr: und zwar:<br><br>--we:<br>1: eine betriebliche Lehre<br>2: eine Berufsfachschule oder eine sonstige berufsbildende Schule besuchen (Eine schulische Berufsausbildung findet vor allem in sozialen Berufen wie z.B. Altenpflege statt, aber auch in technischen Assistenzberufen, wie z.B. Pharmazeutisch-Technische Assistenten.)<br>3: eine Beamtenausbildung für den mittleren Dienst<br>4: etwas anderes:<br>Bitte eintragen [OFFEN Q30b_4o]: _____<br>[-90: keine Angabe]<br><br>--af: **goto 55152**<br>--end-- |
| **55150** | --va: **Q31 (Q31_1o / Q31_2o)**<br>--fn: **55150**<br><br>--vb: Welches Fach werden Sie wahrscheinlich studieren?<br>--fr: Welches Fach werden Sie !!wahrscheinlich!! studieren?<br><br>--in: <<Falls Sie vorhaben mehrere Fächer in Kombination oder gleichzeitig zu studieren oder ein Lehramtsstudium aufzunehmen, tragen Sie dies hier bitte entsprechend ein.>><br><br>--we:<br>Studienfach:<br>[OFFEN Q31_1o] _____<br>[-90: keine Angabe]<br>… in Kombination mit dem Fach/den Fächern:<br>[OFFEN Q31_2o] _____<br>[-90: keine Angabe]<br><br>--af: **goto 55151**<br>--end-- |

| | |
|---|---|
| **55151** | --va: **Q31_3**<br>--fn: **55151**<br><br>--vb: Werden Sie dieses Fach/diese Fächer wahrscheinlich im Rahmen eines lehramtsbezogenen Studiengangs studieren?<br>--fr: Werden Sie dieses Fach/diese Fächer wahrscheinlich im Rahmen eines lehramtsbezogenen Studiengangs studieren?<br><br>--we:<br>2: nein<br>1: ja<br>[-90: keine Angabe]<br><br>--af: **goto 55153**<br>--end-- |
| **55152** | --va: **Q32o**<br>--fn: **55152**<br><br>--vb: In welchem Ausbildungsberuf werden Sie wahrscheinlich eine Ausbildung aufnehmen?<br>--fr: In welchem Ausbildungsberuf werden Sie !!wahrscheinlich!! eine Ausbildung aufnehmen?<br><br>--in: <<Bitte geben Sie die genaue Ausbildungsbezeichnung an.>><br><br>--we:<br>Bitte eintragen: _____<br>[-90: keine Angabe]<br><br>--af: **goto 55153**<br>--end-- |

| | |
|---|---|
| **55153** | --va: **Q33 (Q33_a / Q33_b / Q33_c)**<br>--fn: **55153**<br><br>--vb: Wie viele Gedanken haben Sie sich bereits über Ihre berufliche Zukunft gemacht? (Ich informiere mich bereits genau, welche Berufe für mich in Frage kommen. / Ich weiß schon genau, was ich später beruflich machen will. / Ich weiß schon genau, bei welcher Fachschule/Hochschule/bei welchem Lehrbetrieb ich mich bewerben werde.)<br>--fr: **[MF]** Wie viele Gedanken haben Sie sich bereits über Ihre berufliche Zukunft gemacht?<br><br>--in: <<Bitte in jeder Zeile ein Kästchen anklicken.>><br><br>--we:<br>**Q33_a** 1: Ich informiere mich bereits genau, welche Berufe für mich in Frage kommen.<br>**Q33_b** 2: Ich weiß schon genau, was ich später beruflich machen will.<br>**Q33_c** 3: Ich weiß schon genau, bei welcher Fachschule/Hochschule/bei welchem Lehrbetrieb ich mich bewerben werde.<br><br>1: trifft gar nicht zu<br>2: trifft eher nicht zu<br>3: trifft eher zu<br>4: trifft völlig zu<br>[-90: keine Angabe]<br><br>--af: **goto 55154**<br>--end-- |
| **55154** | --va: **Q34**<br>--fn: **55154**<br><br>--vb: Es gibt ja verschiedene Schul- und Ausbildungssysteme in Deutschland. Wissen Sie, was in Deutschland als „Duales Ausbildungssystem“ bezeichnet wird?<br>--fr: Es gibt ja verschiedene Schul- und Ausbildungssysteme in Deutschland. Wissen Sie, was in Deutschland als „Duales Ausbildungssystem“ bezeichnet wird?<br><br>--in: <<Bitte klicken Sie die richtige Antwort an.>><br><br>--we:<br>1: bezeichnet den Besitz von zwei Ausbildungsabschlüssen<br>2: bezeichnet die Tatsache, dass jemand eine Ausbildung gemacht hat und dann noch studiert<br>3: bezeichnet die Kombination von schulischer Ausbildung in der Berufsschule und praktischer Ausbildung im Betrieb<br>4: bezeichnet die Trennung zwischen dem ersten und dem zweiten Lehrjahr<br>-98: weiß nicht<br>[-90: keine Angabe]<br><br>--af: **goto 55155**<br>--end-- |

| | |
|---|---|
| **55155** | --va: **Q35**<br>--fn: **55155**<br><br>--vb: Und wissen Sie, was man unter der „Fachhochschulreife“ versteht?<br>--fr: Und wissen Sie, was man unter der „Fachhochschulreife“ versteht?<br><br>--in: <<Bitte klicken Sie die richtige Antwort an.>><br><br>--we:<br>1: den Abschluss einer Meisterausbildung<br>2: ein abgeschlossenes Studium an einer Fachhochschule<br>3: ein Abschluss, der zum Studium an einer Fachhochschule berechtigt<br>4: ein anderes Wort für Abitur<br>-98: weiß nicht<br>[-90: keine Angabe]<br><br>--af: **goto 55156**<br>--end-- |
| **55156** | --va: **Q36 (Q36_a / Q36_b / Q36_c / Q36_d / Q36_e)**<br>--fn: **55156**<br><br>--vb: Bitte geben Sie im Folgenden an, welchen schulischen Abschluss die meisten Personen haben, die heutzutage in Deutschland folgende Berufe ergreifen. (Verkäufer/in / Apotheker/in / Bankkaufmann/-frau / Augenoptiker/in / Steuerfachangestellte/r)<br>--fr: **[MF]** Unterschiedliche Berufe oder Ausbildungen erfordern auch unterschiedliche schulische Abschlüsse.<br>Bitte geben Sie im Folgenden an, welchen !!schulischen!! Abschluss die meisten Personen haben, die heutzutage in Deutschland folgende Berufe ergreifen.<br><br>--in: <<Bitte in jeder Zeile ein Kästchen anklicken.>><br><br>--we:<br>**Q36_a** 1: Verkäufer/in<br>**Q36_b** 2: Apotheker/in<br>**Q36_c** 3: Bankkaufmann/-frau<br>**Q36_d** 4: Augenoptiker/in<br>**Q36_e** 5: Steuerfachangestellte/r<br><br>1: keinen Schulabschluss<br>2: Hauptschulabschluss<br>3: Realschulabschluss/ Mittlere Reife<br>4: Abitur<br>-98: weiß nicht<br>[-90: keine Angabe]<br><br>--af: **goto 55157**<br>--end-- |

| | |
|---|---|
| **55157** | --va: **Q37 (Q37_a / Q37_b / Q37_c / Q37_d / Q37_e)**<br>--fn: **55157**<br><br>--vb: Bitte geben Sie im Folgenden an, welchen beruflichen Abschluss die meisten Personen haben, die heutzutage in Deutschland folgende Berufe ergreifen. (Verkäufer/in / Apotheker/in / Bankkaufmann/-frau / Augenoptiker/in / Steuerfachangestellte/r)<br>--fr: **[MF]** Unterschiedliche Berufe oder Ausbildungen erfordern auch unterschiedliche Ausbildungsabschlüsse.<br>Bitte geben Sie im Folgenden an, welchen !!beruflichen!! Abschluss die meisten Personen haben, die heutzutage in Deutschland folgende Berufe ergreifen.<br><br>--in: <<Bitte in jeder Zeile ein Kästchen anklicken.>><br><br>--we:<br>**Q37_a** 1: Verkäufer/in<br>**Q37_b** 2: Apotheker/in<br>**Q37_c** 3: Bankkaufmann/-frau<br>**Q37_d** 4: Augenoptiker/in<br>**Q37_e** 5: Steuerfachangestellte/r<br><br>1: keine Ausbildung<br>2: abgeschlossene Ausbildung<br>3: Studium<br>-98: weiß nicht<br>[-90: keine Angabe]<br><br>--af: **goto 55157Z**<br>--end-- |
| **55157Z** | --va:**[ZS] ZS12**<br>--fn:**55157Z**<br><br>--vb: Zeitstempel ZS12 Ihre Eltern und Freunde<br>--fr: [ZS] Zeitstempel Ihre Eltern und Freunde<br><br>--af: **goto 55158**<br>--end-- |
| | --st: **Ihre Eltern und Freunde**<br>--end-- |

| | |
|---|---|
| **55158** | --va: **Q38**<br>--fn: **55158**<br><br>--vb: Welche Ausbildung wünschen sich Ihre Eltern für Sie nach der Schule?<br>--fr: In den folgenden Fragen geht es darum, was Ihre Eltern von Ihnen in der Schule und für Ihre berufliche Zukunft erwarten.<br>Welche Ausbildung wünschen sich Ihre Eltern für Sie nach der Schule?<br>Meine Eltern wünschen sich, dass ich …<br><br>--in: <<Bitte nur eine Antwort anklicken.>><br><br>--we:<br>1: … studiere.<br>2: … eine berufliche Ausbildung mache.<br>3: Meine Eltern haben keine Meinung dazu.<br>[-90: keine Angabe]<br><br>--af:<br>**if (55158 = 1) goto 55158_a**<br>**if (55158 = 2, 3, -90) goto 55159**<br>--end-- |
| **55158_a** | --va: **Q38_a**<br>--fn: **55158_a**<br><br>--vb: und zwar an folgendem Hochschultyp:<br>--fr: und zwar an folgendem Hochschultyp:<br><br>--in: <<Bitte nur eine Antwort anklicken.>><br><br>--we:<br>1: Universität (auch Kunst- oder Musikhochschule, Pädagogische Hochschule etc.)<br>2: Fachhochschule, Verwaltungsfachhochschule<br>3: Berufsakademie, Duale Hochschule<br>4: Meine Eltern haben keine Meinung dazu.<br>[-90: keine Angabe]<br><br>--af: **goto 55159**<br>--end-- |

| | |
|---|---|
| **55159** | --va: **Q39 (Q39_a / Q39_b)**<br>--fn: **55159**<br><br>--vb: Wie wichtig ist es Ihren Eltern, … (… dass Sie gute Schulnoten haben? / … dass Sie später einmal beruflich ganz weit nach vorn kommen?)<br>--fr: **[MF]** Wie wichtig ist es Ihren Eltern, …<br><br>--in: <<Bitte Zutreffendes anklicken.>><br><br>--we:<br>**Q39_a** 1: … dass Sie gute Schulnoten haben?<br>**Q39_b** 2: … dass Sie später einmal beruflich ganz weit nach vorn kommen?<br><br>1: sehr unwichtig<br>2: eher unwichtig<br>3: teils/teils<br>4: eher wichtig<br>5: sehr wichtig<br>6: meine Eltern haben keine Meinung dazu<br>[-90: keine Angabe]<br><br>--af: **goto 55160**<br>--end-- |
| **55160** | --va: **Q40**<br>--fn: **55160**<br><br>--vb: Wie wichtig ist es Ihnen insgesamt, … (…was Ihre Eltern von Ihnen in der Schule und für Ihre berufliche Zukunft erwarten?)<br>--fr: **[MF]** Wie wichtig ist es Ihnen insgesamt, …<br><br>--in: <<Bitte nur eine Antwort anklicken.>><br><br>--we:<br>**Q40**: …was Ihre Eltern von Ihnen in der Schule und für Ihre berufliche Zukunft erwarten?<br><br>1: sehr unwichtig<br>2: eher unwichtig<br>3: teils/teils<br>4: eher wichtig<br>5: sehr wichtig<br>[-90: keine Angabe]<br><br>--af: **goto 55161**<br>--end-- |

| | |
|---|---|
| **55161** | --va: **Q41 (Q41_a / Q41_b / Q41_c / Q41_d)**<br>--fn: **55161**<br><br>--vb: Wie sehr treffen die folgenden Dinge auf Sie und Ihre Eltern zu? (Ich weiß aus Erfahrung, dass ich mir bei meinen Eltern Rat holen kann. / Meine Eltern achten darauf, dass ich mich auf Tests und Arbeiten gut vorbereite. / Meine Eltern helfen mir, wenn ich Probleme mit dem Unterrichtsstoff habe. / Meine Eltern fragen mich oft, wie es in der Schule war.)<br>--fr: **[MF]** Wie sehr treffen die folgenden Dinge auf Sie und Ihre Eltern zu?<br><br>--in: <<Bitte in jeder Zeile ein Kästchen anklicken.>><br><br>--we:<br>**Q41_a** 1: Ich weiß aus Erfahrung, dass ich mir bei meinen Eltern Rat holen kann.<br>**Q41_b** 2: Meine Eltern achten darauf, dass ich mich auf Tests und Arbeiten gut vorbereite.<br>**Q41_c** 3: Meine Eltern helfen mir, wenn ich Probleme mit dem Unterrichtsstoff habe.<br>**Q41_d** 4: Meine Eltern fragen mich oft, wie es in der Schule war.<br><br>1: trifft gar nicht zu<br>2: trifft eher nicht zu<br>3: teils/teils<br>4: trifft eher zu<br>5: trifft völlig zu<br>[-90: keine Angabe]<br><br>--af: **goto 55162**<br>--end-- |

| | |
|---|---|
| **55162** | --va: **Q42 (Q42_a / Q42_b / Q42_c / Q42_d)**<br>--fn: **55162**<br><br>--vb: Wie sehr treffen die folgenden Dinge auf Ihre Familie zu? (In unserer Familie gibt es einen starken Zusammenhalt. / In unserer Familie sprechen wir nur selten über unsere Angelegenheiten. / Wir teilen uns in der Familie mit, was uns an den anderen stört. / Die Mitglieder unserer Familie sind gefühlsmäßig eng miteinander verbunden.)<br>--fr: **[MF]** Jetzt geht es um das Zusammenleben in Ihrer Familie. Wie sehr treffen die folgenden Dinge auf Ihre Familie zu?<br><br>--in: <<Bitte in jeder Zeile ein Kästchen anklicken.>><br><br>--we:<br>**Q42_a** 1: In unserer Familie gibt es einen starken Zusammenhalt.<br>**Q42_b** 2: In unserer Familie sprechen wir nur selten über unsere Angelegenheiten.<br>**Q42_c** 3: Wir teilen uns in der Familie mit, was uns an den anderen stört.<br>**Q42_d** 4: Die Mitglieder unserer Familie sind gefühlsmäßig eng miteinander verbunden.<br><br>1: trifft gar nicht zu<br>2: trifft eher nicht zu<br>3: teils/teils<br>4: trifft eher zu<br>5: trifft völlig zu<br>[-90: keine Angabe]<br><br>--af: **goto 55163**<br>--end-- |

| | |
|---|---|
| **55163** | --va: **Q43 (Q43_a / Q43_b / Q43_c)**<br>--fn: **55163**<br><br>--vb: Wie viele Personen aus Ihrem Freundeskreis … (… haben einen Migrationshintergrund, d. h. sie selbst oder mindestens ein Elternteil sind im Ausland geboren? / … haben vor zu studieren? / … haben vor, eine berufliche Ausbildung zu machen?)<br>--fr: **[MF]** Jetzt geht es um Ihre Freundinnen und Freunde. Damit sind alle Personen gemeint, mit denen Sie befreundet sind, egal, ob sie auf Ihre Schule gehen oder nicht.<br>Wie viele Personen aus Ihrem Freundeskreis …<br><br>--in: <<Bitte in jeder Zeile ein Kästchen anklicken.>><br><br>--we:<br>**Q43_a** 1: … haben einen Migrationshintergrund, d. h. sie selbst oder mindestens ein Elternteil sind im Ausland geboren?<br>**Q43_b** 2: … haben vor zu studieren?<br>**Q43_c** 3: … haben vor, eine berufliche Ausbildung zu machen?<br><br>1: keine<br>2: fast keine<br>3: weniger als die Hälfte<br>4: ungefähr die Hälfte<br>5: mehr als die Hälfte<br>6: fast alle<br>7: alle<br>[-90: keine Angabe]<br><br>--af: **goto 55164**<br>--end-- |

| | |
|---|---|
| **55164** | --va: **Q44 (Q44_a / Q44_b / Q44_c / Q44_d)**<br>--fn: **55164**<br><br>--vb: Inwieweit treffen die folgenden Aussagen auf Ihre Freundinnen und Freunde zu? (Die meisten meiner Freundinnen und Freunde sind in der Schule sehr ehrgeizig. / Die meisten meiner Freundinnen und Freunde erwarten von mir, dass ich mich in der Schule sehr anstrenge. / Den meisten meiner Freundinnen und Freunde ist es egal, wie gut sie in der Schule sind. / Den meisten meiner Freundinnen und Freunde ist es sehr wichtig, später einmal beruflich ganz weit nach vorn zu kommen.)<br>--fr: **[MF]** Inwieweit treffen die folgenden Aussagen auf Ihre Freundinnen und Freunde zu?<br><br>--in: <<Bitte in jeder Zeile ein Kästchen anklicken.>><br><br>--we:<br>**Q44_a** 1: Die meisten meiner Freundinnen und Freunde sind in der Schule sehr ehrgeizig.<br>**Q44_b** 2: Die meisten meiner Freundinnen und Freunde erwarten von mir, dass ich mich in der Schule sehr anstrenge.<br>**Q44_c** 3: Den meisten meiner Freundinnen und Freunde ist es egal, wie gut sie in der Schule sind.<br>**Q44_d** 4: Den meisten meiner Freundinnen und Freunde ist es sehr wichtig, später einmal beruflich ganz weit nach vorn zu kommen.<br><br>1: trifft gar nicht zu<br>2: trifft eher nicht zu<br>3: teils/teils<br>4: trifft eher zu<br>5: trifft völlig zu<br>[-90: keine Angabe]<br><br>--af: **goto 55165**<br>--end-- |

| | |
|---|---|
| **55165** | --va: **Q46 (Q46_a / Q46_b / Q46_c)**<br>--fn: **55165**<br><br>--vb: Inwieweit treffen die folgenden Aussagen auf Ihre Mitschülerinnen und Mitschüler zu? (Die meisten meiner Mitschülerinnen und Mitschüler sind in der Schule sehr ehrgeizig. / Die meisten meiner Mitschülerinnen und Mitschüler erwarten von mir, dass ich mich in der Schule sehr anstrenge. / Den meisten meiner Mitschülerinnen und Mitschüler ist es egal, wie gut sie in der Schule sind.)<br>--fr: **[MF]** Inwieweit treffen die folgenden Aussagen auf Ihre Mitschülerinnen und Mitschüler zu?<br><br>--in: <<Bitte in jeder Zeile ein Kästchen anklicken.>><br><br>--we:<br>**Q46_a** 1: Die meisten meiner Mitschülerinnen und Mitschüler sind in der Schule sehr ehrgeizig.<br>**Q46_b** 2: Die meisten meiner Mitschülerinnen und Mitschüler erwarten von mir, dass ich mich in der Schule sehr anstrenge.<br>**Q46_c** 3: Den meisten meiner Mitschülerinnen und Mitschüler ist es egal, wie gut sie in der Schule sind.<br><br>1: trifft gar nicht zu<br>2: trifft eher nicht zu<br>3: teils/teils<br>4: trifft eher zu<br>5: trifft völlig zu<br>[-90: keine Angabe]<br><br>--af: **goto 55166**<br>--end-- |

| | |
|---|---|
| **55166** | --va: **Q47**<br>--fn: **55166**<br><br>--vb: Wie wahrscheinlich ist es, dass Ihnen jemand aus Ihrem persönlichen Umfeld Informationen und Tipps zu Studienmöglichkeiten geben könnte?<br>--fr: Die folgenden Fragen beziehen sich auf Personen aus Ihrem persönlichen Umfeld, egal ob Sie sie sehr gut oder weniger gut kennen.<br>Stellen Sie sich vor, Sie überlegen, nach dem Abitur ein Studium zu beginnen. Wie wahrscheinlich ist es, dass Ihnen jemand aus Ihrem persönlichen Umfeld Informationen und Tipps zu Studienmöglichkeiten geben könnte?<br><br>--in: <<Bitte nur eine Antwort anklicken.>><br><br>--we:<br>1: sehr unwahrscheinlich<br>2: eher unwahrscheinlich<br>3: eher wahrscheinlich<br>4: sehr wahrscheinlich<br>[-90: keine Angabe]<br><br>--af:<br>**if (55166 = 3, 4) goto 55167**<br>**if ((55166 = 1, 2, -90) goto 55312Z**<br>--end-- |

| | |
|---|---|
| **55167** | --va: **Q48 (Q48_1 / Q48_2 / Q48_3 / Q48_4 / Q48_5 / Q48_6 / Q48_7)**<br>--fn: **55167**<br><br>--vb: An wen haben Sie bei der letzten Frage gedacht? (Ihre Eltern / Ihre Geschwister / andere Personen aus Ihrer Familie oder Verwandtschaft / eine Lehrerin oder einen Lehrer an Ihrer Schule / jemand, den Sie aus einem Praktikum, Nebenjob oder Arbeit zur Probe kennen / Ihre Freundinnen und Freunde / sonstige Bekannte)<br>--fr: **[MF]** An wen haben Sie bei der letzten Frage gedacht?<br><br>--in: <<Bitte klicken Sie alle zutreffenden Antworten an.>><br><br>--we:<br>**Q48_1** 1: Ihre Eltern<br>**Q48_2** 2: Ihre Geschwister<br>**Q48_3** 3: andere Personen aus Ihrer Familie oder Verwandtschaft<br>**Q48_4** 4: eine Lehrerin oder einen Lehrer an Ihrer Schule<br>**Q48_5** 5: jemand, den Sie aus einem Praktikum, Nebenjob oder Arbeit zur Probe kennen<br>**Q48_6** 6: Ihre Freundinnen und Freunde<br>**Q48_7** 7: sonstige Bekannte<br><br>[0: nicht genannt]<br>[1: genannt]<br>[-90: keine Angabe]<br><br>--af: **goto 55168**<br>--end-- |
| **55168** | --va: **Q49**<br>--fn: **55168**<br><br>--vb: An wie viele Personen haben Sie bei den letzten beiden Fragen insgesamt gedacht?<br>--fr: An wie viele Personen haben Sie bei den letzten beiden Fragen insgesamt gedacht?<br><br>--in: <<Bitte nur eine Antwort anklicken.>><br><br>--we:<br>1: eine Person<br>2: zwei Personen<br>3: drei oder mehr Personen<br>[-90: keine Angabe]<br><br>--af:<br>**if (55168 = 1) goto 55169**<br>**if (55168 = 2) goto 55170**<br>**if (55168 = 3) goto 55171**<br>**if (55168 = 90) goto 55312Z**<br>--end-- |

| | |
|---|---|
| **55169** | --va: **Q49_1**<br>--fn: **55169**<br><br>--vb: Hat diese Person einen Migrationshintergrund?<br>--fr: Hat diese Person einen Migrationshintergrund? Migrationshintergrund heißt, dass die Person selbst oder mindestens ein Elternteil der Person im Ausland geboren wurde.<br><br>--in: <<Zutreffendes bitte anklicken.>><br><br>--we:<br>1: ja<br>2: nein<br>[-90: keine Angabe]<br><br>--af: **goto 55172**<br>--end-- |
| **55170** | --va: **Q49_2**<br>--fn: **55170**<br><br>--vb: Wie viele davon haben einen Migrationshintergrund?<br>--fr: Wie viele davon haben einen Migrationshintergrund? Migrationshintergrund heißt, dass die Person selbst oder mindestens ein Elternteil der Person im Ausland geboren wurde.<br><br>--in: <<Bitte nur eine Antwort anklicken.>><br><br>--we:<br>1: beide<br>2: eine<br>3: keine<br>[-90: keine Angabe]<br><br>--af: **goto 55173**<br>--end-- |

| | |
|---|---|
| **55171** | --va: **Q49_3**<br>--fn: **55171**<br><br>--vb: Wie viele dieser Personen haben einen Migrationshintergrund?<br>--fr: Wie viele dieser Personen haben einen Migrationshintergrund? Migrationshintergrund heißt, dass die Person selbst oder mindestens ein Elternteil der Person im Ausland geboren wurde.<br><br>--in: <<Bitte nur eine Antwort anklicken.>><br><br>--we:<br>1: keine<br>2: fast keine<br>3: weniger als die Hälfte<br>4: ungefähr die Hälfte<br>5: mehr als die Hälfte<br>6: fast alle<br>7: alle<br>[-90: keine Angabe]<br><br>--af: **goto 55174**<br>--end-- |
| **55172** | --va: **Q49_4**<br>--fn: **55172**<br><br>--vb: Und hat diese Person Abitur?<br>--fr: Und hat diese Person Abitur?<br><br>--in: <<Zutreffendes bitte anklicken.>><br><br>--we:<br>1: ja<br>2: nein<br>[-90: keine Angabe]<br><br>--af: **goto 55175**<br>--end-- |

| | |
|---|---|
| **55173** | --va: **Q49_5**<br>--fn: **55173**<br><br>--vb: Und wie viele davon haben Abitur?<br>--fr: Und wie viele davon haben Abitur?<br><br>--in: <<Bitte nur eine Antwort anklicken.>><br><br>--we:<br>1: beide<br>2: eine<br>3: keine<br>[-90: keine Angabe]<br><br>--af: **goto 55176**<br>--end-- |
| **55174** | --va: **Q49_6**<br>--fn: **55174**<br><br>--vb: Und wie viele dieser Personen haben Abitur?<br>--fr: Und wie viele dieser Personen haben Abitur?<br><br>--in: <<Bitte nur eine Antwort anklicken.>><br><br>--we:<br>1: keine<br>2: fast keine<br>3: weniger als die Hälfte<br>4: ungefähr die Hälfte<br>5: mehr als die Hälfte<br>6: fast alle<br>7: alle<br>[-90: keine Angabe]<br><br>--af: **goto 55177**<br>--end-- |

| | |
|---|---|
| **55175** | --va: **Q49_7**<br>--fn: **55175**<br><br>--vb: Und ist diese Person eine Frau?<br>--fr: Und ist diese Person eine Frau?<br><br>--in: <<Zutreffendes bitte anklicken.>><br><br>--we:<br>1: ja<br>2: nein<br>[-90: keine Angabe]<br><br>--af:<br>**goto 55312Z**<br>--end-- |
| **55176** | --va: **Q49_8**<br>--fn: **55176**<br><br>--vb: Und wie viele davon sind Frauen?<br>--fr: Und wie viele davon sind Frauen?<br><br>--in: <<Bitte nur eine Antwort anklicken.>><br><br>--we:<br>1: beide<br>2: eine<br>3: keine<br>[-90: keine Angabe]<br><br>--af:<br>**goto 55312Z**<br>--end-- |

| | |
|---|---|
| **55177** | --va: **Q49_9**<br>--fn: **55177**<br><br>--vb: Und wie viele dieser Personen sind Frauen?<br>--fr: Und wie viele dieser Personen sind Frauen?<br><br>--in: <<Bitte nur eine Antwort anklicken.>><br><br>--we:<br>1: keine<br>2: fast keine<br>3: weniger als die Hälfte<br>4: ungefähr die Hälfte<br>5: mehr als die Hälfte<br>6: fast alle<br>7: alle<br>[-90: keine Angabe]<br><br>--af: **goto 55312Z (Feedbackmodul_SC4)**<br>--end-- |

| | |
|---|---|
| | --st: **E5-K12,K13_Online_SC4**<br>**Berufliche Abiturienten B135**<br><br>**Grundlage: Feldversion V2 B110**<br><br>**Version 1.03**<br>**Stand: 11.09.2018**<br>--end-- |
| | --st: **Fragen zu Ihnen**<br>--end-- |
| **55209a** | --va: **Q7_K12_a**<br>--fn: **55209a**<br><br>--vb: chronischer Stress<br>--fr: Nun geht es um Ihre persönliche Situation im Allgemeinen. Denken Sie dabei bitte an alle Lebensbereiche. Inwiefern treffen folgende Aussagen auf Sie zu?<br><br>Wenn mir eine Tätigkeit keinen Spaß macht, muss ich sie in der Regel auch nicht tun.<br><br>--in: Bitte in jeder Zeile ein Kästchen anklicken.<br><br>--we:<br>1: trifft gar nicht zu<br>2: trifft eher nicht zu<br>3: teils/teils<br>4: trifft eher zu<br>5: trifft völlig zu<br>[-90: keine Angabe]<br><br>--af: **goto 55209b**<br><br>--ef: **Modul Schulscreening_SC4: 55115 = 3, 4, 5, -90**<br>--end-- |

| | |
|---|---|
| **55209b** | --va: **Q7_K12_b**<br>--fn: **55209b**<br><br>--vb: chronischer Stress<br>--fr: [NCS] Nun geht es um Ihre persönliche Situation im Allgemeinen. Denken Sie dabei bitte an alle Lebensbereiche. Inwiefern treffen folgende Aussagen auf Sie zu?<br><br>Wenn ich mich nicht selbst um etwas kümmere, tut es keiner.<br><br>--in: Bitte in jeder Zeile ein Kästchen anklicken.<br><br>--we:<br>1: trifft gar nicht zu<br>2: trifft eher nicht zu<br>3: teils/teils<br>4: trifft eher zu<br>5: trifft völlig zu<br>[-90: keine Angabe]<br><br>--af: **goto 55209c**<br>--end-- |
| **55209c** | --va: **Q7_K12_c**<br>--fn: **55209c**<br><br>--vb: chronischer Stress<br>--fr: [NCS] Nun geht es um Ihre persönliche Situation im Allgemeinen. Denken Sie dabei bitte an alle Lebensbereiche. Inwiefern treffen folgende Aussagen auf Sie zu?<br><br>Ich übe sinnvolle Tätigkeiten aus.<br><br>--in: Bitte in jeder Zeile ein Kästchen anklicken.<br><br>--we:<br>1: trifft gar nicht zu<br>2: trifft eher nicht zu<br>3: teils/teils<br>4: trifft eher zu<br>5: trifft völlig zu<br>[-90: keine Angabe]<br><br>--af: **goto 55209d**<br>--end-- |

| | |
|---|---|
| **55209d** | --va: **Q7_K12_d**<br>--fn: **55209d**<br><br>--vb: chronischer Stress<br>--fr: [NCS] Nun geht es um Ihre persönliche Situation im Allgemeinen. Denken Sie dabei bitte an alle Lebensbereiche. Inwiefern treffen folgende Aussagen auf Sie zu?<br><br>Ich fühle mich oft einsam.<br><br>--in: Bitte in jeder Zeile ein Kästchen anklicken.<br><br>--we:<br>1: trifft gar nicht zu<br>2: trifft eher nicht zu<br>3: teils/teils<br>4: trifft eher zu<br>5: trifft völlig zu<br>[-90: keine Angabe]<br><br>--af: **goto 55209e**<br>--end-- |
| **55209e** | --va: **Q7_K12_e**<br>--fn: **55209e**<br><br>--vb: chronischer Stress<br>--fr: [NCS] Nun geht es um Ihre persönliche Situation im Allgemeinen. Denken Sie dabei bitte an alle Lebensbereiche. Inwiefern treffen folgende Aussagen auf Sie zu?<br><br>Meine Leistungen werden angemessen gewürdigt.<br><br>--in: Bitte in jeder Zeile ein Kästchen anklicken.<br><br>--we:<br>1: trifft gar nicht zu<br>2: trifft eher nicht zu<br>3: teils/teils<br>4: trifft eher zu<br>5: trifft völlig zu<br>[-90: keine Angabe]<br><br>--af: **goto 55209f**<br>--end-- |

| | |
|---|---|
| **55209f** | --va: **Q7_K12_f**<br>--fn: **55209f**<br><br>--vb: chronischer Stress<br>--fr: [NCS] Nun geht es um Ihre persönliche Situation im Allgemeinen. Denken Sie dabei bitte an alle Lebensbereiche. Inwiefern treffen folgende Aussagen auf Sie zu?<br><br>Es gibt Menschen, auf die ich mich verlassen kann.<br><br>--in: Bitte in jeder Zeile ein Kästchen anklicken.<br><br>--we:<br>1: trifft gar nicht zu<br>2: trifft eher nicht zu<br>3: teils/teils<br>4: trifft eher zu<br>5: trifft völlig zu<br>[-90: keine Angabe]<br><br>--af: **goto 55209g**<br>--end-- |
| **55209g** | --va: **Q7_K12_g**<br>--fn: **55209g**<br><br>--vb: chronischer Stress<br>--fr: [NCS] Nun geht es um Ihre persönliche Situation im Allgemeinen. Denken Sie dabei bitte an alle Lebensbereiche. Inwiefern treffen folgende Aussagen auf Sie zu?<br><br>In der Regel habe ich einen erholsamen Schlaf.<br><br>--in: Bitte in jeder Zeile ein Kästchen anklicken.<br><br>--we:<br>1: trifft gar nicht zu<br>2: trifft eher nicht zu<br>3: teils/teils<br>4: trifft eher zu<br>5: trifft völlig zu<br>[-90: keine Angabe]<br><br>--af: **goto 55209h**<br>--end-- |

| | |
|---|---|
| **55209h** | --va: **Q7_K12_h**<br>--fn: **55209h**<br><br>--vb: chronischer Stress<br>--fr: [NCS] Nun geht es um Ihre persönliche Situation im Allgemeinen. Denken Sie dabei bitte an alle Lebensbereiche. Inwiefern treffen folgende Aussagen auf Sie zu?<br><br>Ich denke viel über Probleme nach.<br><br>--in: Bitte in jeder Zeile ein Kästchen anklicken.<br><br>--we:<br>1: trifft gar nicht zu<br>2: trifft eher nicht zu<br>3: teils/teils<br>4: trifft eher zu<br>5: trifft völlig zu<br>[-90: keine Angabe]<br><br>--af: **goto 55209i**<br>--end-- |
| **55209i** | --va: **Q7_K12_i**<br>--fn: **55209i**<br><br>--vb: chronischer Stress<br>--fr: [NCS] Nun geht es um Ihre persönliche Situation im Allgemeinen. Denken Sie dabei bitte an alle Lebensbereiche. Inwiefern treffen folgende Aussagen auf Sie zu?<br><br>Nach einem normalen Tag fühle ich mich erschöpft.<br><br>--in: Bitte in jeder Zeile ein Kästchen anklicken.<br><br>--we:<br>1: trifft gar nicht zu<br>2: trifft eher nicht zu<br>3: teils/teils<br>4: trifft eher zu<br>5: trifft völlig zu<br>[-90: keine Angabe]<br><br>--af: **goto 55209j**<br>--end-- |

| | |
|---|---|
| **55209j** | --va: **Q7_K12_j**<br>--fn: **55209j**<br><br>--vb: chronischer Stress<br>--fr: [NCS] Nun geht es um Ihre persönliche Situation im Allgemeinen. Denken Sie dabei bitte an alle Lebensbereiche. Inwiefern treffen folgende Aussagen auf Sie zu?<br><br>Ich habe Angst davor, wie mein Leben in drei Jahren aussehen könnte.<br><br>--in: Bitte in jeder Zeile ein Kästchen anklicken.<br><br>--we:<br>1: trifft gar nicht zu<br>2: trifft eher nicht zu<br>3: teils/teils<br>4: trifft eher zu<br>5: trifft völlig zu<br>[-90: keine Angabe]<br><br>--af: **goto 55209k**<br>--end-- |
| **55209k** | --va: **Q7_K12_k**<br>--fn: **55209k**<br><br>--vb: chronischer Stress<br>--fr: [NCS] Nun geht es um Ihre persönliche Situation im Allgemeinen. Denken Sie dabei bitte an alle Lebensbereiche. Inwiefern treffen folgende Aussagen auf Sie zu?<br><br>Ich freue mich auf die Zukunft.<br><br>--in: Bitte in jeder Zeile ein Kästchen anklicken.<br><br>--we:<br>1: trifft gar nicht zu<br>2: trifft eher nicht zu<br>3: teils/teils<br>4: trifft eher zu<br>5: trifft völlig zu<br>[-90: keine Angabe]<br><br>--af:<br>**if (intdat <= 09.2015 OR intdat >= 09.2016) goto 55210a**<br>**if (intdat > 09.2015 & intdat < 09.2016) goto 55211a**<br>--end-- |

| | |
|---|---|
| **55210a** | --va: **Q8_K12_a**<br>--fn: **55210a**<br><br>--vb: Interessenorientierung<br>--fr: Wie sehr interessieren Sie die folgenden Dinge?<br><br>Interesse: IILS-II-R-Item1 (ICA-D-Item1)<br><br>--in: Bitte in jeder Zeile ein Kästchen anklicken.<br><br>--we:<br>1: das interessiert mich sehr wenig; das tue ich gar nicht gerne<br>2: das interessiert mich wenig<br>3: das interessiert mich etwas<br>4: das interessiert mich ziemlich<br>5: das interessiert mich sehr; das tue ich sehr gerne<br>[-90: keine Angabe]<br><br>--af: **goto 55210b**<br>--end-- |
| **55210b** | --va: **Q8_K12_b**<br>--fn: **55210b**<br><br>--vb: Interessenorientierung<br>--fr: [NCS] Wie sehr interessieren Sie die folgenden Dinge?<br><br>Interesse: IILS-II-I-Item1 (AIST-R-Item20)<br><br>--in: Bitte in jeder Zeile ein Kästchen anklicken.<br><br>--we:<br>1: das interessiert mich sehr wenig; das tue ich gar nicht gerne<br>2: das interessiert mich wenig<br>3: das interessiert mich etwas<br>4: das interessiert mich ziemlich<br>5: das interessiert mich sehr; das tue ich sehr gerne<br>[-90: keine Angabe]<br><br>--af: **goto 55210c**<br>--end-- |

| | |
|---|---|
| **55210c** | --va: **Q8_K12_c**<br>--fn: **55210c**<br><br>--vb: Interessenorientierung<br>--fr: [NCS] Wie sehr interessieren Sie die folgenden Dinge?<br><br>Interesse: IILS-II-A-Item1 (ICA-D-Item3)<br><br>--in: Bitte in jeder Zeile ein Kästchen anklicken.<br><br>--we:<br>1: das interessiert mich sehr wenig; das tue ich gar nicht gerne<br>2: das interessiert mich wenig<br>3: das interessiert mich etwas<br>4: das interessiert mich ziemlich<br>5: das interessiert mich sehr; das tue ich sehr gerne<br>[-90: keine Angabe]<br><br>--af: **goto 55210d**<br>--end-- |
| **55210d** | --va: **Q8_K12_d**<br>--fn: **55210d**<br><br>--vb: Interessenorientierung<br>--fr: [NCS] Wie sehr interessieren Sie die folgenden Dinge?<br><br>Interesse: IILS-II-S-Item1 (AIST-R-Item34)<br><br>--in: Bitte in jeder Zeile ein Kästchen anklicken.<br><br>--we:<br>1: das interessiert mich sehr wenig; das tue ich gar nicht gerne<br>2: das interessiert mich wenig<br>3: das interessiert mich etwas<br>4: das interessiert mich ziemlich<br>5: das interessiert mich sehr; das tue ich sehr gerne<br>[-90: keine Angabe]<br><br>--af: **goto 55210e**<br>--end-- |

| | |
|---|---|
| **55210e** | --va: **Q8_K12_e**<br>--fn: **55210e**<br><br>--vb: Interessenorientierung<br>--fr: [NCS] Wie sehr interessieren Sie die folgenden Dinge?<br><br>Interesse: IILS-II-E-Item1 (AIST-R-Item53)<br><br>--in: Bitte in jeder Zeile ein Kästchen anklicken.<br><br>--we:<br>1: das interessiert mich sehr wenig; das tue ich gar nicht gerne<br>2: das interessiert mich wenig<br>3: das interessiert mich etwas<br>4: das interessiert mich ziemlich<br>5: das interessiert mich sehr; das tue ich sehr gerne<br>[-90: keine Angabe]<br><br>--af: **goto 55210f**<br>--end-- |
| **55210f** | --va: **Q8_K12_f**<br>--fn: **55210f**<br><br>--vb: Interessenorientierung<br>--fr: [NCS] Wie sehr interessieren Sie die folgenden Dinge?<br><br>Interesse: IILS-II-C-Item1 (AIST-R-Item42)<br><br>--in: Bitte in jeder Zeile ein Kästchen anklicken.<br><br>--we:<br>1: das interessiert mich sehr wenig; das tue ich gar nicht gerne<br>2: das interessiert mich wenig<br>3: das interessiert mich etwas<br>4: das interessiert mich ziemlich<br>5: das interessiert mich sehr; das tue ich sehr gerne<br>[-90: keine Angabe]<br><br>--af: **goto 55210g**<br>--end-- |

| | |
|---|---|
| **55210g** | --va: **Q8_K12_g**<br>--fn: **55210g**<br><br>--vb: Interessenorientierung<br>--fr: [NCS] Wie sehr interessieren Sie die folgenden Dinge?<br><br>Interesse: IILS-II-R-Item2 (AIST-R-Item55)<br><br>--in: Bitte in jeder Zeile ein Kästchen anklicken.<br><br>--we:<br>1: das interessiert mich sehr wenig; das tue ich gar nicht gerne<br>2: das interessiert mich wenig<br>3: das interessiert mich etwas<br>4: das interessiert mich ziemlich<br>5: das interessiert mich sehr; das tue ich sehr gerne<br>[-90: keine Angabe]<br><br>--af: **goto 55210h**<br>--end-- |
| **55210h** | --va: **Q8_K12_h**<br>--fn: **55210h**<br><br>--vb: Interessenorientierung<br>--fr: [NCS] Wie sehr interessieren Sie die folgenden Dinge?<br><br>Interesse: IILS-II-I-Item2 (AIST-R-Item2)<br><br>--in: Bitte in jeder Zeile ein Kästchen anklicken.<br><br>--we:<br>1: das interessiert mich sehr wenig; das tue ich gar nicht gerne<br>2: das interessiert mich wenig<br>3: das interessiert mich etwas<br>4: das interessiert mich ziemlich<br>5: das interessiert mich sehr; das tue ich sehr gerne<br>[-90: keine Angabe]<br><br>--af: **goto 55210i**<br>--end-- |

| | |
|---|---|
| **55210i** | --va: **Q8_K12_i**<br>--fn: **55210i**<br><br>--vb: Interessenorientierung<br>--fr: [NCS] Wie sehr interessieren Sie die folgenden Dinge?<br><br>Interesse: IILS-II-A-Item2 (AIST-R-Item3)<br><br>--in: Bitte in jeder Zeile ein Kästchen anklicken.<br><br>--we:<br>1: das interessiert mich sehr wenig; das tue ich gar nicht gerne<br>2: das interessiert mich wenig<br>3: das interessiert mich etwas<br>4: das interessiert mich ziemlich<br>5: das interessiert mich sehr; das tue ich sehr gerne<br>[-90: keine Angabe]<br><br>--af: **goto 55210j**<br>--end-- |
| **55210j** | --va: **Q8_K12_j**<br>--fn: **55210j**<br><br>--vb: Interessenorientierung<br>--fr: [NCS] Wie sehr interessieren Sie die folgenden Dinge?<br><br>Interesse: IILS-II-S-Item2 (ICA-D-Item22)<br><br>--in: Bitte in jeder Zeile ein Kästchen anklicken.<br><br>--we:<br>1: das interessiert mich sehr wenig; das tue ich gar nicht gerne<br>2: das interessiert mich wenig<br>3: das interessiert mich etwas<br>4: das interessiert mich ziemlich<br>5: das interessiert mich sehr; das tue ich sehr gerne<br>[-90: keine Angabe]<br><br>--af: **goto 55210k**<br>--end-- |

| | |
|---|---|
| **55210k** | --va: **Q8_K12_k**<br>--fn: **55210k**<br><br>--vb: Interessenorientierung<br>--fr: [NCS] Wie sehr interessieren Sie die folgenden Dinge?<br><br>Interesse: IILS-II-E-Item2 (AIST-R-Item41)<br><br>--in: Bitte in jeder Zeile ein Kästchen anklicken.<br><br>--we:<br>1: das interessiert mich sehr wenig; das tue ich gar nicht gerne<br>2: das interessiert mich wenig<br>3: das interessiert mich etwas<br>4: das interessiert mich ziemlich<br>5: das interessiert mich sehr; das tue ich sehr gerne<br>[-90: keine Angabe]<br><br>--af: **goto 55210l**<br>--end-- |
| **55210l** | --va: **Q8_K12_l**<br>--fn: **55210l**<br><br>--vb: Interessenorientierung<br>--fr: [NCS] Wie sehr interessieren Sie die folgenden Dinge?<br><br>Interesse: IILS-II-C-Item2 (ICA-D-Item18)<br><br>--in: Bitte in jeder Zeile ein Kästchen anklicken.<br><br>--we:<br>1: das interessiert mich sehr wenig; das tue ich gar nicht gerne<br>2: das interessiert mich wenig<br>3: das interessiert mich etwas<br>4: das interessiert mich ziemlich<br>5: das interessiert mich sehr; das tue ich sehr gerne<br>[-90: keine Angabe]<br><br>--af: **goto 55210m**<br>--end-- |

| | |
|---|---|
| **55210m** | --va: **Q8_K12_m**<br>--fn: **55210m**<br><br>--vb: Interessenorientierung<br>--fr: [NCS] Wie sehr interessieren Sie die folgenden Dinge?<br><br>Interesse: IILS-II-R-Item3 (AIST-R--Item13)<br><br>--in: Bitte in jeder Zeile ein Kästchen anklicken.<br><br>--we:<br>1: das interessiert mich sehr wenig; das tue ich gar nicht gerne<br>2: das interessiert mich wenig<br>3: das interessiert mich etwas<br>4: das interessiert mich ziemlich<br>5: das interessiert mich sehr; das tue ich sehr gerne<br>[-90: keine Angabe]<br><br>--af: **goto 55210n**<br>--end-- |
| **55210n** | --va: **Q8_K12_n**<br>--fn: **55210n**<br><br>--vb: Interessenorientierung<br>--fr: [NCS] Wie sehr interessieren Sie die folgenden Dinge?<br><br>Interesse: IILS-II-I-Item3 (ICA-D-Item20)<br><br>--in: Bitte in jeder Zeile ein Kästchen anklicken.<br><br>--we:<br>1: das interessiert mich sehr wenig; das tue ich gar nicht gerne<br>2: das interessiert mich wenig<br>3: das interessiert mich etwas<br>4: das interessiert mich ziemlich<br>5: das interessiert mich sehr; das tue ich sehr gerne<br>[-90: keine Angabe]<br><br>--af: **goto 55210o**<br>--end-- |

| | |
|---|---|
| **55210o** | --va: **Q8_K12_o**<br>--fn: **55210o**<br><br>--vb: Interessenorientierung<br>--fr: [NCS] Wie sehr interessieren Sie die folgenden Dinge?<br><br>Interesse: IILS-II-A-Item3 (AIST-R-Item15)<br><br>--in: Bitte in jeder Zeile ein Kästchen anklicken.<br><br>--we:<br>1: das interessiert mich sehr wenig; das tue ich gar nicht gerne<br>2: das interessiert mich wenig<br>3: das interessiert mich etwas<br>4: das interessiert mich ziemlich<br>5: das interessiert mich sehr; das tue ich sehr gerne<br>[-90: keine Angabe]<br><br>--af: **goto 55210p**<br>--end-- |
| **55210p** | --va: **Q8_K12_p**<br>--fn: **55210p**<br><br>--vb: Interessenorientierung<br>--fr: [NCS] Wie sehr interessieren Sie die folgenden Dinge?<br><br>Interesse: IILS-II-S-Item3 (AIST-R-Item46)<br><br>--in: Bitte in jeder Zeile ein Kästchen anklicken.<br><br>--we:<br>1: das interessiert mich sehr wenig; das tue ich gar nicht gerne<br>2: das interessiert mich wenig<br>3: das interessiert mich etwas<br>4: das interessiert mich ziemlich<br>5: das interessiert mich sehr; das tue ich sehr gerne<br>[-90: keine Angabe]<br><br>--af: **goto 55210q**<br>--end-- |

| | |
|---|---|
| **55210q** | --va: **Q8_K12_q**<br>--fn: **55210q**<br><br>--vb: Interessenorientierung<br>--fr: [NCS] Wie sehr interessieren Sie die folgenden Dinge?<br><br>Interesse: IILS-II-E-Item3 (ICA-D-Item17)<br><br>--in: Bitte in jeder Zeile ein Kästchen anklicken.<br><br>--we:<br>1: das interessiert mich sehr wenig; das tue ich gar nicht gerne<br>2: das interessiert mich wenig<br>3: das interessiert mich etwas<br>4: das interessiert mich ziemlich<br>5: das interessiert mich sehr; das tue ich sehr gerne<br>[-90: keine Angabe]<br><br>--af: **goto 55210r**<br>--end-- |
| **55210r** | --va: **Q8_K12_r**<br>--fn: **55210r**<br><br>--vb: Interessenorientierung<br>--fr: [NCS] Wie sehr interessieren Sie die folgenden Dinge?<br><br>Interesse: IILS-II-C-Item3 (AIST-R-Item54)<br><br>--in: Bitte in jeder Zeile ein Kästchen anklicken.<br><br>--we:<br>1: das interessiert mich sehr wenig; das tue ich gar nicht gerne<br>2: das interessiert mich wenig<br>3: das interessiert mich etwas<br>4: das interessiert mich ziemlich<br>5: das interessiert mich sehr; das tue ich sehr gerne<br>[-90: keine Angabe]<br><br>--af: **goto 55211a**<br>--end-- |

| | |
|---|---|
| **55211a** | --va: **Q9_K12_a**<br>--fn: **55211a**<br><br>--vb: Selbstwertgefühl<br>--fr: Inwieweit treffen folgende Aussagen auf Sie zu?<br><br>Alles in allem bin ich mit mir selbst zufrieden.<br><br>--in: Bitte in jeder Zeile ein Kästchen anklicken.<br><br>--we:<br>1: trifft gar nicht zu<br>2: trifft eher nicht zu<br>3: teils/teils<br>4: trifft eher zu<br>5: trifft völlig zu<br>[-90: keine Angabe]<br><br>--af: **goto 55211b**<br>--end-- |
| **55211b** | --va: **Q9_K12_b**<br>--fn: **55211b**<br><br>--vb: Selbstwertgefühl<br>--fr: [NCS] Inwieweit treffen folgende Aussagen auf Sie zu?<br><br>Hin und wieder denke ich, dass ich gar nichts tauge.<br><br>--in: Bitte in jeder Zeile ein Kästchen anklicken.<br><br>--we:<br>1: trifft gar nicht zu<br>2: trifft eher nicht zu<br>3: teils/teils<br>4: trifft eher zu<br>5: trifft völlig zu<br>[-90: keine Angabe]<br><br>--af: **goto 55211c**<br>--end-- |

| | |
|---|---|
| **55211c** | --va: **Q9_K12_c**<br>--fn: **55211c**<br><br>--vb: Selbstwertgefühl<br>--fr: [NCS] Inwieweit treffen folgende Aussagen auf Sie zu?<br><br>Ich besitze eine Reihe guter Eigenschaften.<br><br>--in: Bitte in jeder Zeile ein Kästchen anklicken.<br><br>--we:<br>1: trifft gar nicht zu<br>2: trifft eher nicht zu<br>3: teils/teils<br>4: trifft eher zu<br>5: trifft völlig zu<br>[-90: keine Angabe]<br><br>--af: **goto 55211d**<br>--end-- |
| **55211d** | --va: **Q9_K12_d**<br>--fn: **55211d**<br><br>--vb: Selbstwertgefühl<br>--fr: [NCS] Inwieweit treffen folgende Aussagen auf Sie zu?<br><br>Ich kann vieles genauso gut wie die meisten anderen Menschen auch.<br><br>--in: Bitte in jeder Zeile ein Kästchen anklicken.<br><br>--we:<br>1: trifft gar nicht zu<br>2: trifft eher nicht zu<br>3: teils/teils<br>4: trifft eher zu<br>5: trifft völlig zu<br>[-90: keine Angabe]<br><br>--af: **goto 55211e**<br>--end-- |

| | |
|---|---|
| **55211e** | --va: **Q9_K12_e**<br>--fn: **55211e**<br><br>--vb: Selbstwertgefühl<br>--fr: [NCS] Inwieweit treffen folgende Aussagen auf Sie zu?<br><br>Ich fürchte, es gibt nicht viel, worauf ich stolz sein kann.<br><br>--in: Bitte in jeder Zeile ein Kästchen anklicken.<br><br>--we:<br>1: trifft gar nicht zu<br>2: trifft eher nicht zu<br>3: teils/teils<br>4: trifft eher zu<br>5: trifft völlig zu<br>[-90: keine Angabe]<br><br>--af: **goto 55211f**<br>--end-- |
| **55211f** | --va: **Q9_K12_f**<br>--fn: **55211f**<br><br>--vb: Selbstwertgefühl<br>--fr: [NCS] Inwieweit treffen folgende Aussagen auf Sie zu?<br><br>Ich fühle mich von Zeit zu Zeit richtig nutzlos.<br><br>--in: Bitte in jeder Zeile ein Kästchen anklicken.<br><br>--we:<br>1: trifft gar nicht zu<br>2: trifft eher nicht zu<br>3: teils/teils<br>4: trifft eher zu<br>5: trifft völlig zu<br>[-90: keine Angabe]<br><br>--af: **goto 55211g**<br>--end-- |

| | |
|---|---|
| **55211g** | --va: **Q9_K12_g**<br>--fn: **55211g**<br><br>--vb: Selbstwertgefühl<br>--fr: [NCS] Inwieweit treffen folgende Aussagen auf Sie zu?<br><br>Ich halte mich für einen wertvollen Menschen, jedenfalls bin ich nicht weniger wertvoll als andere auch.<br><br>--in: Bitte in jeder Zeile ein Kästchen anklicken.<br><br>--we:<br>1: trifft gar nicht zu<br>2: trifft eher nicht zu<br>3: teils/teils<br>4: trifft eher zu<br>5: trifft völlig zu<br>[-90: keine Angabe]<br><br>--af: **goto 55211h**<br>--end-- |
| **55211h** | --va: **Q9_K12_h**<br>--fn: **55211h**<br><br>--vb: Selbstwertgefühl<br>--fr: [NCS] Inwieweit treffen folgende Aussagen auf Sie zu?<br><br>Ich wünschte, ich könnte vor mir selbst mehr Achtung haben.<br><br>--in: Bitte in jeder Zeile ein Kästchen anklicken.<br><br>--we:<br>1: trifft gar nicht zu<br>2: trifft eher nicht zu<br>3: teils/teils<br>4: trifft eher zu<br>5: trifft völlig zu<br>[-90: keine Angabe]<br><br>--af: **goto 55211i**<br>--end-- |

| | |
|---|---|
| **55211i** | --va: **Q9_K12_i**<br>--fn: **55211i**<br><br>--vb: Selbstwertgefühl<br>--fr: [NCS] Inwieweit treffen folgende Aussagen auf Sie zu?<br><br>Alles in allem neige ich dazu, mich für eine Versagerin oder einen Versager zu halten.<br><br>--in: Bitte in jeder Zeile ein Kästchen anklicken.<br><br>--we:<br>1: trifft gar nicht zu<br>2: trifft eher nicht zu<br>3: teils/teils<br>4: trifft eher zu<br>5: trifft völlig zu<br>[-90: keine Angabe]<br><br>--af: **goto 55211j**<br>--end-- |
| **55211j** | --va: **Q9_K12_j**<br>--fn: **55211j**<br><br>--vb: Selbstwertgefühl<br>--fr: [NCS] Inwieweit treffen folgende Aussagen auf Sie zu?<br><br>Ich habe eine positive Einstellung zu mir selbst gefunden.<br><br>--in: Bitte in jeder Zeile ein Kästchen anklicken.<br><br>--we:<br>1: trifft gar nicht zu<br>2: trifft eher nicht zu<br>3: teils/teils<br>4: trifft eher zu<br>5: trifft völlig zu<br>[-90: keine Angabe]<br><br>--af: **goto 55212a**<br>--end-- |

| | |
|---|---|
| **55212a** | --va: **Q10_K12_a**<br>--fn: **55212a**<br><br>--vb: ICQ: Durchsetzungsfähigkeit/Konfliktfähigkeit<br>--fr: Im Folgenden finden Sie eine Reihe möglicher Handlungsweisen aufgelistet. Lesen Sie bitte jede der Aussagen gründlich durch und bewerten Sie, wie Sie sich üblicherweise in der jeweiligen Situation verhalten, wie gut bzw. schlecht es Ihnen gewöhnlich gelingt, den jeweiligen Situationsanforderungen gerecht zu werden.<br><br>Einer Freundin/einem Freund sagen, dass Sie die Art, wie Sie von ihr /ihm behandelt werden, nicht mögen.<br><br>--in: Bitte in jeder Zeile ein Kästchen anklicken.<br><br>--we:<br>1: gelingt schlecht<br>2: gelingt eher schlecht<br>3: gelingt mittelmäßig<br>4: gelingt eher gut<br>5: gelingt gut<br>[-90: keine Angabe]<br><br>--af: **goto 55212b**<br>--end-- |
| **55212b** | --va: **Q10_K12_b**<br>--fn: **55212b**<br><br>--vb: ICQ: Durchsetzungsfähigkeit/Konfliktfähigkeit<br>--fr: [NCS] Im Folgenden finden Sie eine Reihe möglicher Handlungsweisen aufgelistet. Lesen Sie bitte jede der Aussagen gründlich durch und bewerten Sie, wie Sie sich üblicherweise in der jeweiligen Situation verhalten, wie gut bzw. schlecht es Ihnen gewöhnlich gelingt, den jeweiligen Situationsanforderungen gerecht zu werden.<br><br>Wenn eine Uneinigkeit mit einer guten Freundin/einem guten Freund in einen handfesten Streit umzukippen droht, zugeben können, dass Sie eventuell im Unrecht sind.<br><br>--in: Bitte in jeder Zeile ein Kästchen anklicken.<br><br>--we:<br>1: gelingt schlecht<br>2: gelingt eher schlecht<br>3: gelingt mittelmäßig<br>4: gelingt eher gut<br>5: gelingt gut<br>[-90: keine Angabe]<br><br>--af: **goto 55212c**<br>--end-- |

| | |
|---|---|
| **55212c** | --va: **Q10_K12_c**<br>--fn: **55212c**<br><br>--vb: ICQ: Durchsetzungsfähigkeit/Konfliktfähigkeit<br>--fr: [NCS] Im Folgenden finden Sie eine Reihe möglicher Handlungsweisen aufgelistet. Lesen Sie bitte jede der Aussagen gründlich durch und bewerten Sie, wie Sie sich üblicherweise in der jeweiligen Situation verhalten, wie gut bzw. schlecht es Ihnen gewöhnlich gelingt, den jeweiligen Situationsanforderungen gerecht zu werden.<br><br>‚Nein' sagen, wenn eine Freundin/ein Freund Sie um etwas bittet, was Sie nicht tun wollen.<br><br>--in: Bitte in jeder Zeile ein Kästchen anklicken.<br><br>--we:<br>1: gelingt schlecht<br>2: gelingt eher schlecht<br>3: gelingt mittelmäßig<br>4: gelingt eher gut<br>5: gelingt gut<br>[-90: keine Angabe]<br><br>--af: **goto 55212d**<br>--end-- |
| **55212d** | --va: **Q10_K12_d**<br>--fn: **55212d**<br><br>--vb: ICQ: Durchsetzungsfähigkeit/Konfliktfähigkeit<br>--fr: [NCS] Im Folgenden finden Sie eine Reihe möglicher Handlungsweisen aufgelistet. Lesen Sie bitte jede der Aussagen gründlich durch und bewerten Sie, wie Sie sich üblicherweise in der jeweiligen Situation verhalten, wie gut bzw. schlecht es Ihnen gewöhnlich gelingt, den jeweiligen Situationsanforderungen gerecht zu werden.<br><br>Während eines Streits mit einer guten Freundin/einem guten Freund Gefühle des Widerwillens und der Abneigung unterdrücken können.<br><br>--in: Bitte in jeder Zeile ein Kästchen anklicken.<br><br>--we:<br>1: gelingt schlecht<br>2: gelingt eher schlecht<br>3: gelingt mittelmäßig<br>4: gelingt eher gut<br>5: gelingt gut<br>[-90: keine Angabe]<br><br>--af: **goto 55212e**<br>--end-- |

| | |
|---|---|
| **55212e** | --va: **Q10_K12_e**<br>--fn: **55212e**<br><br>--vb: ICQ: Durchsetzungsfähigkeit/Konfliktfähigkeit<br>--fr: [NCS] Im Folgenden finden Sie eine Reihe möglicher Handlungsweisen aufgelistet. Lesen Sie bitte jede der Aussagen gründlich durch und bewerten Sie, wie Sie sich üblicherweise in der jeweiligen Situation verhalten, wie gut bzw. schlecht es Ihnen gewöhnlich gelingt, den jeweiligen Situationsanforderungen gerecht zu werden.<br><br>Während eines Streits die Perspektive des Partners übernehmen und ihren/seinen Standpunkt wirklich verstehen können.<br><br>--in: Bitte in jeder Zeile ein Kästchen anklicken.<br><br>--we:<br>1: gelingt schlecht<br>2: gelingt eher schlecht<br>3: gelingt mittelmäßig<br>4: gelingt eher gut<br>5: gelingt gut<br>[-90: keine Angabe]<br><br>--af: **goto 55212f**<br>--end-- |
| **55212f** | --va: **Q10_K12_f**<br>--fn: **55212f**<br><br>--vb: ICQ: Durchsetzungsfähigkeit/Konfliktfähigkeit<br>--fr: [NCS] Im Folgenden finden Sie eine Reihe möglicher Handlungsweisen aufgelistet. Lesen Sie bitte jede der Aussagen gründlich durch und bewerten Sie, wie Sie sich üblicherweise in der jeweiligen Situation verhalten, wie gut bzw. schlecht es Ihnen gewöhnlich gelingt, den jeweiligen Situationsanforderungen gerecht zu werden.<br><br>Eine Freundin/einen Freund auf ein Verhalten hinweisen, das Sie in Verlegenheit bringt.<br><br>--in: Bitte in jeder Zeile ein Kästchen anklicken.<br><br>--we:<br>1: gelingt schlecht<br>2: gelingt eher schlecht<br>3: gelingt mittelmäßig<br>4: gelingt eher gut<br>5: gelingt gut<br>[-90: keine Angabe]<br><br>--af: **goto 55212g**<br>--end-- |

| | |
|---|---|
| **55212g** | --va: **Q10_K12_g**<br>--fn: **55212g**<br><br>--vb: ICQ: Durchsetzungsfähigkeit/Konfliktfähigkeit<br>--fr: [NCS] Im Folgenden finden Sie eine Reihe möglicher Handlungsweisen aufgelistet. Lesen Sie bitte jede der Aussagen gründlich durch und bewerten Sie, wie Sie sich üblicherweise in der jeweiligen Situation verhalten, wie gut bzw. schlecht es Ihnen gewöhnlich gelingt, den jeweiligen Situationsanforderungen gerecht zu werden.<br><br>Es unterlassen Dinge zu sagen, die eine Uneinigkeit in einen handfesten Streit umkippen lassen können.<br><br>--in: Bitte in jeder Zeile ein Kästchen anklicken.<br><br>--we:<br>1: gelingt schlecht<br>2: gelingt eher schlecht<br>3: gelingt mittelmäßig<br>4: gelingt eher gut<br>5: gelingt gut<br>[-90: keine Angabe]<br><br>--af: **goto 55212h**<br>--end-- |
| **55212h** | --va: **Q10_K12_h**<br>--fn: **55212h**<br><br>--vb: ICQ: Durchsetzungsfähigkeit/Konfliktfähigkeit<br>--fr: [NCS] Im Folgenden finden Sie eine Reihe möglicher Handlungsweisen aufgelistet. Lesen Sie bitte jede der Aussagen gründlich durch und bewerten Sie, wie Sie sich üblicherweise in der jeweiligen Situation verhalten, wie gut bzw. schlecht es Ihnen gewöhnlich gelingt, den jeweiligen Situationsanforderungen gerecht zu werden.<br><br>Eine gute Freundin/einen guten Freund zur Rede stellen, wenn sie/er ein Versprechen gebrochen hat.<br><br>--in: Bitte in jeder Zeile ein Kästchen anklicken.<br><br>--we:<br>1: gelingt schlecht<br>2: gelingt eher schlecht<br>3: gelingt mittelmäßig<br>4: gelingt eher gut<br>5: gelingt gut<br>[-90: keine Angabe]<br><br>--af: **goto 55212i**<br>--end-- |

| | |
|---|---|
| **55212i** | --va: **Q10_K12_i**<br>--fn: **55212i**<br><br>--vb: ICQ: Durchsetzungsfähigkeit/Konfliktfähigkeit<br>--fr: [NCS] Im Folgenden finden Sie eine Reihe möglicher Handlungsweisen aufgelistet. Lesen Sie bitte jede der Aussagen gründlich durch und bewerten Sie, wie Sie sich üblicherweise in der jeweiligen Situation verhalten, wie gut bzw. schlecht es Ihnen gewöhnlich gelingt, den jeweiligen Situationsanforderungen gerecht zu werden.<br><br>Einer Freundin/einem Freund sagen, dass sie/er etwas getan hat, was Sie verärgert hat.<br><br>--in: Bitte in jeder Zeile ein Kästchen anklicken.<br><br>--we:<br>1: gelingt schlecht<br>2: gelingt eher schlecht<br>3: gelingt mittelmäßig<br>4: gelingt eher gut<br>5: gelingt gut<br>[-90: keine Angabe]<br><br>--af: **goto 55212j**<br>--end-- |
| **55212j** | --va: **Q10_K12_j**<br>--fn: **55212j**<br><br>--vb: ICQ: Durchsetzungsfähigkeit/Konfliktfähigkeit<br>--fr: [NCS] Im Folgenden finden Sie eine Reihe möglicher Handlungsweisen aufgelistet. Lesen Sie bitte jede der Aussagen gründlich durch und bewerten Sie, wie Sie sich üblicherweise in der jeweiligen Situation verhalten, wie gut bzw. schlecht es Ihnen gewöhnlich gelingt, den jeweiligen Situationsanforderungen gerecht zu werden.<br><br>Sich beherrschen, um nicht gleich ‚vor Wut zu platzen' (selbst wenn es vielleicht gerechtfertigt wäre), um einen zerstörerischen Konflikt mit einer guten Freundin/einem guten Freund zu vermeiden.<br><br>--in: Bitte in jeder Zeile ein Kästchen anklicken.<br><br>--we:<br>1: gelingt schlecht<br>2: gelingt eher schlecht<br>3: gelingt mittelmäßig<br>4: gelingt eher gut<br>5: gelingt gut<br>[-90: keine Angabe]<br><br>--af: **goto 55212Z**<br>--end-- |

| | |
|---|---|
| **55212Z** | --va: **[ZS] ZS3**<br>--fn: **55212Z**<br><br>--vb: Zeitstempel ZS3 Sie und die Schule<br>--fr: [ZS] Zeitstempel Sie und die Schule<br><br>--af: **goto 55213a**<br>--end-- |
| | --st: **Sie und die Schule**<br>--end-- |
| **55213a** | --va: **Q11_K12_a**<br>--fn: **55213a**<br><br>--vb: Schulzufriedenheit<br>--fr: Wie beurteilen Sie die Situation an Ihrer Schule?<br><br>Insgesamt bin ich mit meiner Schule zufrieden.<br><br>--in: Bitte in jeder Zeile ein Kästchen anklicken.<br><br>--we:<br>1: trifft überhaupt nicht zu<br>2: trifft eher nicht zu<br>3: trifft eher zu<br>4: trifft völlig zu<br>[-90: keine Angabe]<br><br>--af: **goto 55213b**<br>--end-- |

| | |
|---|---|
| **55213b** | --va: **Q11_K12_b**<br>--fn: **55213b**<br><br>--vb: Schulzufriedenheit<br>--fr: [NCS] Wie beurteilen Sie die Situation an Ihrer Schule?<br><br>Hätte ich nochmals die Wahl, würde ich eher auf eine andere Schule gehen.<br><br>--in: Bitte in jeder Zeile ein Kästchen anklicken.<br><br>--we:<br>1: trifft überhaupt nicht zu<br>2: trifft eher nicht zu<br>3: trifft eher zu<br>4: trifft völlig zu<br>[-90: keine Angabe]<br><br>--af: **goto 55213c**<br>--end-- |
| **55213c** | --va: **Q11_K12_c**<br>--fn: **55213c**<br><br>--vb: Schulzufriedenheit<br>--fr: [NCS] Wie beurteilen Sie die Situation an Ihrer Schule?<br><br>Es gibt viele Dinge in meiner Schule, die mir nicht gefallen.<br><br>--in: Bitte in jeder Zeile ein Kästchen anklicken.<br><br>--we:<br>1: trifft überhaupt nicht zu<br>2: trifft eher nicht zu<br>3: trifft eher zu<br>4: trifft völlig zu<br>[-90: keine Angabe]<br><br>--af: **goto 55213d**<br>--end-- |

| | |
|---|---|
| **55213d** | --va: **Q11_K12_d**<br>--fn: **55213d**<br><br>--vb: Schulzufriedenheit<br>--fr: [NCS] Wie beurteilen Sie die Situation an Ihrer Schule?<br><br>Ich kann anderen den Besuch meiner Schule sehr empfehlen.<br><br>--in: Bitte in jeder Zeile ein Kästchen anklicken.<br><br>--we:<br>1: trifft überhaupt nicht zu<br>2: trifft eher nicht zu<br>3: trifft eher zu<br>4: trifft völlig zu<br>[-90: keine Angabe]<br><br>--af: **goto 55214a**<br>--end-- |
| **55214a** | --va: **Q12_K12_a**<br>--fn: **55214a**<br><br>--vb: Selbstkonzept (verbal)<br>--fr: Wie schätzen Sie sich in der Schule ein?<br><br>Im Fach Deutsch bin ich ein hoffnungsloser Fall.<br><br>--in: Bitte in jeder Zeile ein Kästchen anklicken.<br><br>--we:<br>1: trifft gar nicht zu<br>2: trifft eher nicht zu<br>3: trifft eher zu<br>4: trifft völlig zu<br>[-90: keine Angabe]<br><br>--af: **goto 55214b**<br>--end-- |

| | |
|---|---|
| **55214b** | --va: **Q12_K12_b**<br>--fn: **55214b**<br><br>--vb: Selbstkonzept (verbal)<br>--fr: [NCS] Wie schätzen Sie sich in der Schule ein?<br><br>Im Fach Deutsch lerne ich schnell.<br><br>--in: Bitte in jeder Zeile ein Kästchen anklicken.<br><br>--we:<br>1: trifft gar nicht zu<br>2: trifft eher nicht zu<br>3: trifft eher zu<br>4: trifft völlig zu<br>[-90: keine Angabe]<br><br>--af: **goto 55214c**<br>--end-- |
| **55214c** | --va: **Q12_K12_c**<br>--fn: **55214c**<br><br>--vb: Selbstkonzept (verbal)<br>--fr: [NCS] Wie schätzen Sie sich in der Schule ein?<br><br>Im Fach Deutsch bekomme ich gute Noten.<br><br>--in: Bitte in jeder Zeile ein Kästchen anklicken.<br><br>--we:<br>1: trifft gar nicht zu<br>2: trifft eher nicht zu<br>3: trifft eher zu<br>4: trifft völlig zu<br>[-90: keine Angabe]<br><br>--af: **goto 55214d**<br>--end-- |

| | |
|---|---|
| **55214d** | --va: **Q12_K12_d**<br>--fn: **55214d**<br><br>--vb: Selbstkonzept (Mathematik)<br>--fr: [NCS] Wie schätzen Sie sich in der Schule ein?<br><br>Im Fach Mathematik bekomme ich gute Noten.<br><br>--in: Bitte in jeder Zeile ein Kästchen anklicken.<br><br>--we:<br>1: trifft gar nicht zu<br>2: trifft eher nicht zu<br>3: trifft eher zu<br>4: trifft völlig zu<br>[-90: keine Angabe]<br><br>--af: **goto 55214e**<br>--end-- |
| **55214e** | --va: **Q12_K12_e**<br>--fn: **55214e**<br><br>--vb: Selbstkonzept (Mathematik)<br>--fr: [NCS] Wie schätzen Sie sich in der Schule ein?<br><br>Mathematik ist eines meiner besten Fächer.<br><br>--in: Bitte in jeder Zeile ein Kästchen anklicken.<br><br>--we:<br>1: trifft gar nicht zu<br>2: trifft eher nicht zu<br>3: trifft eher zu<br>4: trifft völlig zu<br>[-90: keine Angabe]<br><br>--af: **goto 55214f**<br>--end-- |

| | |
|---|---|
| **55214f** | --va: **Q12_K12_f**<br>--fn: **55214f**<br><br>--vb: Selbstkonzept (Mathematik)<br>--fr: [NCS] Wie schätzen Sie sich in der Schule ein?<br><br>Ich war schon immer gut in Mathematik.<br><br>--in: Bitte in jeder Zeile ein Kästchen anklicken.<br><br>--we:<br>1: trifft gar nicht zu<br>2: trifft eher nicht zu<br>3: trifft eher zu<br>4: trifft völlig zu<br>[-90: keine Angabe]<br><br>--af: **goto 55214g**<br>--end-- |
| **55214g** | --va: **Q12_K12_g**<br>--fn: **55214g**<br><br>--vb: Schulisches Selbstkonzept<br>--fr: [NCS] Wie schätzen Sie sich in der Schule ein?<br><br>In den meisten Schulfächern lerne ich schnell.<br><br>--in: Bitte in jeder Zeile ein Kästchen anklicken.<br><br>--we:<br>1: trifft gar nicht zu<br>2: trifft eher nicht zu<br>3: trifft eher zu<br>4: trifft völlig zu<br>[-90: keine Angabe]<br><br>--af: **goto 55214h**<br>--end-- |

| | |
|---|---|
| **55214h** | --va: **Q12_K12_h**<br>--fn: **55214h**<br><br>--vb: Schulisches Selbstkonzept<br>--fr: [NCS] Wie schätzen Sie sich in der Schule ein?<br><br>In den meisten Schulfächern schneide ich in Klassenarbeiten gut ab.<br><br>--in: Bitte in jeder Zeile ein Kästchen anklicken.<br><br>--we:<br>1: trifft gar nicht zu<br>2: trifft eher nicht zu<br>3: trifft eher zu<br>4: trifft völlig zu<br>[-90: keine Angabe]<br><br>--af: **goto 55214i**<br>--end-- |
| **55214i** | --va: **Q12_K12_i**<br>--fn: **55214i**<br><br>--vb: Schulisches Selbstkonzept<br>--fr: [NCS] Wie schätzen Sie sich in der Schule ein?<br><br>Ich bin in den meisten Schulfächern gut.<br><br>--in: Bitte in jeder Zeile ein Kästchen anklicken.<br><br>--we:<br>1: trifft gar nicht zu<br>2: trifft eher nicht zu<br>3: trifft eher zu<br>4: trifft völlig zu<br>[-90: keine Angabe]<br><br>--af: **goto 55215a**<br>--end-- |

| | |
|---|---|
| **55215a** | --va: **Q13_K12_a**<br>--fn: **55215a**<br><br>--vb: Note Jahreszeugnis Deutsch<br>--fr: Welche Note hatten Sie im letzten Jahreszeugnis? Bitte geben Sie die Punkte ein, die Sie erhalten haben in…<br><br>… Deutsch.<br><br>--in: Punktesystem: 0 bis 15 Punkte.<br><br>--we:<br>OFFEN:_ _<br>[-90: keine Angabe]<br><br>--ra: **0 to 15, -90**<br><br>--af: **goto 55215b**<br>--end-- |
| **55215b** | --va: **Q13_K12_b**<br>--fn: **55215b**<br><br>--vb: Note Jahreszeugnis Mathematik<br>--fr: [NCS] Welche Note hatten Sie im letzten Jahreszeugnis? Bitte geben Sie die Punkte ein, die Sie erhalten haben in…<br><br>… Mathematik.<br><br>--in: Punktesystem: 0 bis 15 Punkte.<br><br>--we:<br>OFFEN:_ _<br>[-90: keine Angabe]<br><br>--ra: **0 to 15, -90**<br><br>--af: **goto 55215c**<br>--end-- |

| | |
|---|---|
| **55215c** | --va: **Q13_K12_c**<br>--fn: **55215c**<br><br>--vb: Note Jahreszeugnis Englisch<br>--fr: [NCS] Welche Note hatten Sie im letzten Jahreszeugnis? Bitte geben Sie die Punkte ein, die Sie erhalten haben in…<br><br>… Englisch.<br><br>--in: Punktesystem: 0 bis 15 Punkte.<br><br>--we:<br>OFFEN:_ _<br>[16: keine Punkte erhalten/nicht belegt]<br>[-90: keine Angabe]<br><br>--ra: **0 to 15, -90**<br><br>--af:<br>**if (55115 = 3, 5, -90) goto 55215d**<br>**if (55115 = 4) goto 55216a**<br>--end-- |
| **55215d** | --va: **Q13_K12_d**<br>--fn: **55215d**<br><br>--vb: Note Jahreszeugnis Informatik<br>--fr: [NCS] Welche Note hatten Sie im letzten Jahreszeugnis? Bitte geben Sie die Punkte ein, die Sie erhalten haben in…<br><br>… Informatik.<br><br>--in: Punktesystem: 0 bis 15 Punkte.<br><br>--we:<br>OFFEN:_ _<br>[16: keine Punkte erhalten/nicht belegt]<br>[-90: keine Angabe]<br><br>--ra: **0 to 15, -90**<br><br>--af: **goto 55216a**<br>--end-- |

| | |
|---|---|
| **55216a** | --va: **Q14_K12_a**<br>--fn: **55216a**<br><br>--vb: Unterrichtsstunden Deutsch<br>--fr: Wie viele Unterrichtsstunden haben Sie pro Woche in …<br><br>… Deutsch?<br><br>--in: Klicken Sie bitte in jeder Zeile ein Kästchen an.<br><br>--we:<br>1: 2 Wochenstunden<br>2: 3 Wochenstunden<br>3: 4 Wochenstunden<br>4: 5 Wochenstunden<br>5: mehr als 5 Wochenstunden<br>[-90: keine Angabe]<br><br>--af: **goto 55216b**<br>--end-- |
| **55216b** | --va: **Q14_K12_b**<br>--fn: **55216b**<br><br>--vb: Unterrichtsstunden Mathematik<br>--fr: [NCS] Wie viele Unterrichtsstunden haben Sie pro Woche in …<br><br>… Mathematik?<br><br>--in: Klicken Sie bitte in jeder Zeile ein Kästchen an.<br><br>--we:<br>1: 2 Wochenstunden<br>2: 3 Wochenstunden<br>3: 4 Wochenstunden<br>4: 5 Wochenstunden<br>5: mehr als 5 Wochenstunden<br>[-90: keine Angabe]<br><br>--af: **goto 55216c**<br>--end-- |

| | |
|---|---|
| **55216c** | --va: **Q14_K12_c**<br>--fn: **55216c**<br><br>--vb: Unterrichtsstunden Englisch<br>--fr: [NCS] Wie viele Unterrichtsstunden haben Sie pro Woche in …<br><br>… Englisch?<br><br>--in: Klicken Sie bitte in jeder Zeile ein Kästchen an.<br><br>--we:<br>0: Kurs nicht belegt<br>1: 2 Wochenstunden<br>2: 3 Wochenstunden<br>3: 4 Wochenstunden<br>4: 5 Wochenstunden<br>5: mehr als 5 Wochenstunden<br>[-90: keine Angabe]<br><br>--af: **goto 55217**<br>--end-- |
| **55217** | --va: **Q15_K12**<br>--fn: **55217**<br><br>--vb: intro: Unterschiedliche Anforderungsniveaus<br>--fr: Wir bitten Sie nun anzugeben, auf welchem Anforderungsniveau Sie die Kurse belegen. Beachten Sie dazu die folgenden Hinweise:<br>In vielen Bundesländern gibt es die Unterscheidung in ‚grundlegendes Anforderungsniveau' und ‚erhöhtes Anforderungsniveau'. In den verschiedenen Bundesländern werden dafür unterschiedliche Begriffe verwandt.<br>Kurse auf !!erhöhtem Anforderungsniveau!! heißen auch Leistungskurs, Leistungsfach, Kernfach, Hauptfach, Profilfach oder Schwerpunktfach. Sie werden meistens mit mehr Wochenstunden unterrichtet als Kurse auf grundlegendem Niveau.<br>Kurse auf !!grundlegendem Anforderungsniveau!! werden auch Grundkurs oder Grundfach genannt.<br><br>--we:<br>1: weiter<br><br>--af: **goto 55217a**<br>--end-- |

| | |
|---|---|
| **55217a** | --va: **Q15_K12_a**<br>--fn: **55217a**<br><br>--vb: Angebot unterschiedliche Anforderungsniveaus Deutsch<br>--fr: Werden die folgenden Fächer in Ihrer Jahrgangsstufe in unterschiedlichen Anforderungsniveaus angeboten?<br><br>… in Deutsch<br><br>--in: Klicken Sie bitte in jeder Zeile ein Kästchen an.<br><br>--we:<br>1: !!Ja!!, es werden unterschiedliche Anforderungsniveaus angeboten.<br>2: !!Nein!!, es werden !!keine!! unterschiedlichen Anforderungsniveaus angeboten.<br>[-90: keine Angabe]<br><br>--af: **goto 55217b**<br>--end-- |
| **55217b** | --va: **Q15_K12_b**<br>--fn: **55217b**<br><br>--vb: Angebot unterschiedliche Anforderungsniveaus Mathematik<br>--fr: [NCS] Werden die folgenden Fächer in Ihrer Jahrgangsstufe in unterschiedlichen Anforderungsniveaus angeboten?<br><br>… in Mathematik<br><br>--in: Klicken Sie bitte in jeder Zeile ein Kästchen an.<br><br>--we:<br>1: !!Ja!!, es werden unterschiedliche Anforderungsniveaus angeboten.<br>2: !!Nein!!, es werden !!keine!! unterschiedlichen Anforderungsniveaus angeboten.<br>[-90: keine Angabe]<br><br>--af: **goto 55217c**<br>--end-- |

| | |
|---|---|
| **55217c** | --va: **Q15_K12_c**<br>--fn: **55217c**<br><br>--vb: Angebot unterschiedliche Anforderungsniveaus Englisch<br>--fr: [NCS] Werden die folgenden Fächer in Ihrer Jahrgangsstufe in unterschiedlichen Anforderungsniveaus angeboten?<br><br>…in Englisch<br><br>--in: Klicken Sie bitte in jeder Zeile ein Kästchen an.<br><br>--we:<br>1: !!Ja!!, es werden unterschiedliche Anforderungsniveaus angeboten.<br>2: !!Nein!!, es werden !!keine!! unterschiedlichen Anforderungsniveaus angeboten.<br>[-90: keine Angabe]<br><br>--af: **goto 55218a**<br>--end-- |
| **55218a** | --va: **Q16_K12_a**<br>--fn: **55218a**<br><br>--vb: Anforderungsniveau Deutsch<br>--fr: Welches Kurs-Anforderungsniveau belegen Sie in den folgenden Fächern?<br><br>…in Deutsch<br><br>--in: Klicken Sie bitte in jeder Zeile ein Kästchen an.<br><br>--we:<br>1: grundlegendes Anforderungsniveau (z.B. Grundkurs, Grundfach)<br>2: erhöhtes Anforderungsniveau (z.B. Leistungskurs, Leistungsfach)<br>-98: weiß nicht<br>[-90: keine Angabe]<br><br>--af: **goto 55218b**<br>--end-- |

| | |
|---|---|
| **55218b** | --va: **Q16_K12_b**<br>--fn: **55218b**<br><br>--vb: Anforderungsniveau Mathematik<br>--fr: [NCS] Welches Kurs-Anforderungsniveau belegen Sie in den folgenden Fächern?<br><br>…in Mathematik<br><br>--in: Klicken Sie bitte in jeder Zeile ein Kästchen an.<br><br>--we:<br>1: grundlegendes Anforderungsniveau (z.B. Grundkurs, Grundfach)<br>2: erhöhtes Anforderungsniveau (z.B. Leistungskurs, Leistungsfach)<br>-98: weiß nicht<br>[-90: keine Angabe]<br><br>--af: **goto 55218c**<br>--end-- |
| **55218c** | --va: **Q16_K12_c**<br>--fn: **55218c**<br><br>--vb: Anforderungsniveau Englisch<br>--fr: [NCS] Welches Kurs-Anforderungsniveau belegen Sie in den folgenden Fächern?<br><br>…in Englisch<br><br>--in: Klicken Sie bitte in jeder Zeile ein Kästchen an.<br><br>--we:<br>0: Kurs nicht belegt / wird nicht angeboten<br>1: grundlegendes Anforderungsniveau (z.B. Grundkurs, Grundfach)<br>2: erhöhtes Anforderungsniveau (z.B. Leistungskurs, Leistungsfach)<br>-98: weiß nicht<br>[-90: keine Angabe]<br><br>--af: **goto 55219a**<br>--end-- |

| | |
|---|---|
| **55219a** | --va: **Q17_K12_a**<br>--fn: **55219a**<br><br>--vb: kein weiteres Fach auf erhöhtem Anforderungsniveau<br>--fr: Welche weiteren Fächer belegen Sie auf !!erhöhtem!! Anforderungsniveau?<br><br>kein weiteres Fach<br><br>--in: Bitte geben Sie hier die Fächer ein, die Sie auf !!erhöhtem Anforderungsniveau!! belegen, die !!noch nicht genannt!! wurden.<br><br>--we:<br>0: nicht genannt<br>1: genannt<br>[-90: keine Angabe]<br><br>--af:<br>**if (55219a <> 1) goto 55219b**<br>**if (55219a = 1 & (55114 = 1, 3, -90)) goto 55221a**<br>**if (55219a = 1 & 55114 = 2 & 55115 = 4) goto 55221a**<br>**if (55219a = 1 & 55114 = 2 & (55115 = 3, 5, -90)) goto 55222a**<br>--end-- |
| **55219b** | --va: **Q17_K12_b**<br>--fn: **55219b**<br><br>--vb: 1. weiteres Fach auf erhöhtem Anforderungsniveau<br>--fr: [NCS] Welche weiteren Fächer belegen Sie auf !!erhöhtem!! Anforderungsniveau?<br><br>1. Fach<br><br>--in: Bitte geben Sie hier die Fächer ein, die Sie auf !!erhöhtem Anforderungsniveau!! belegen, die !!noch nicht genannt!! wurden.<br><br>--we:<br>OFFEN: _ _ _ _ _ _ _ _ _ _ _ _ _ _ _ _ _ _ _ _ _ _ _ _ _ _ _ _ _ _ _ _<br>[-90: keine Angabe]<br><br>--af: **goto 55219c**<br>--end-- |

| | |
|---|---|
| **55219c** | --va: **Q17_K12_c**<br>--fn: **55219c**<br><br>--vb: 2. weiteres Fach auf erhöhtem Anforderungsniveau<br>--fr: [NCS] Welche weiteren Fächer belegen Sie auf !!erhöhtem!! Anforderungsniveau?<br><br>2. Fach<br><br>--in: Bitte geben Sie hier die Fächer ein, die Sie auf !!erhöhtem Anforderungsniveau!! belegen, die !!noch nicht genannt!! wurden.<br><br>--we:<br>OFFEN: _ _ _ _ _ _ _ _ _ _ _ _ _ _ _ _ _ _ _ _ _ _ _ _ _ _ _ _ _ _<br>[-90: keine Angabe]<br><br>--af: **goto 55219d**<br>--end-- |
| **55219d** | --va: **Q17_K12_d**<br>--fn: **55219d**<br><br>--vb: 3. weiteres Fach auf erhöhtem Anforderungsniveau<br>--fr: [NCS] Welche weiteren Fächer belegen Sie auf !!erhöhtem!! Anforderungsniveau?<br><br>3. Fach<br><br>--in: Bitte geben Sie hier die Fächer ein, die Sie auf !!erhöhtem Anforderungsniveau!! belegen, die !!noch nicht genannt!! wurden.<br><br>--we:<br>OFFEN: _ _ _ _ _ _ _ _ _ _ _ _ _ _ _ _ _ _ _ _ _ _ _ _ _ _ _ _ _ _<br>[-90: keine Angabe]<br><br>--af: **goto 55219e**<br>--end-- |

| | |
|---|---|
| **55219e** | --va: **Q17_K12_e**<br>--fn: **55219e**<br><br>--vb: 4. weiteres Fach auf erhöhtem Anforderungsniveau<br>--fr: [NCS] Welche weiteren Fächer belegen Sie auf !!erhöhtem!! Anforderungsniveau?<br><br>4. Fach<br><br>--in: Bitte geben Sie hier die Fächer ein, die Sie auf !!erhöhtem Anforderungsniveau!! belegen, die !!noch nicht genannt!! wurden.<br><br>--we:<br>OFFEN: _ _ _ _ _ _ _ _ _ _ _ _ _ _ _ _ _ _ _ _ _ _ _ _ _ _ _ _ _ _<br>[-90: keine Angabe]<br><br>--af: **goto 55219f**<br>--end-- |
| **55219f** | --va: **Q17_K12_f**<br>--fn: **55219f**<br><br>--vb: weiß nicht<br>--fr: [NCS] Welche weiteren Fächer belegen Sie auf !!erhöhtem!! Anforderungsniveau?<br><br>weiß nicht<br><br>--in: Bitte geben Sie hier die Fächer ein, die Sie auf !!erhöhtem Anforderungsniveau!! belegen, die !!noch nicht genannt!! wurden.<br><br>--we:<br>0: nicht genannt<br>1: genannt<br>[-90: keine Angabe]<br><br>--af:<br>**if (55114 = 1, 3, -90) goto 55221a**<br>**if (55114 = 2 & 55115 = 4) goto 55221a**<br>**if (55114 = 2 & (55115 = 3, 5, -90)) goto 55222a**<br>--end-- |

| | |
|---|---|
| **55221a** | --va: **Q19_K12_a**<br>--fn: **55221a**<br><br>--vb: Prüfungsfach1<br>--fr: Bitte tragen Sie sowohl die Fächer ein, in denen Sie im Abitur mündlich geprüft werden, als auch die Fächer, in denen Sie schriftlich geprüft werden. Sollte eine ‚besondere Leistung', z.B. ein Seminarkurs, die Teilnahme an einem Wettbewerb oder eine Präsentationsprüfung als Prüfungsleistung abgelegt werden, führen Sie diese bitte auch als Prüfungsfach mit auf.<br>Kreuzen Sie jeweils an, ob Sie in diesem Fach eine mündliche oder eine schriftliche Prüfung ablegen und auf welchem Anforderungsniveau die Prüfung absolviert wird.<br><br>1. Prüfungsfach<br><br>--we:<br>OFFEN:_ _ _ _ _ _ _ _ _ _ _ _ _ _ _<br>[-90: keine Angabe]<br><br>--af: **goto 55221a1**<br>--end-- |
| **55221a1** | --va: **Q19_K12_a1**<br>--fn: **55221a1**<br><br>--vb: Prüfungsfach1 (mündlich/schriftlich)<br>--fr: [NCS] Bitte tragen Sie sowohl die Fächer ein, in denen Sie im Abitur mündlich geprüft werden, als auch die Fächer, in denen Sie schriftlich geprüft werden. Sollte eine ‚besondere Leistung', z.B. ein Seminarkurs, die Teilnahme an einem Wettbewerb oder eine Präsentationsprüfung als Prüfungsleistung abgelegt werden, führen Sie diese bitte auch als Prüfungsfach mit auf.<br>Kreuzen Sie jeweils an, ob Sie in diesem Fach eine mündliche oder eine schriftliche Prüfung ablegen und auf welchem Anforderungsniveau die Prüfung absolviert wird.<br><br>1. Prüfungsfach<br><br>--we:<br>1: mündlich<br>2: schriftlich<br>[-90: keine Angabe]<br><br>--af: **goto 55221a2**<br>--end-- |

| | |
|---|---|
| **55221a2** | --va: **Q19_K12_a2**<br>--fn: **55221a2**<br><br>--vb: Prüfungsfach1 (grund/erhöht Anforderungsniveau)<br>--fr: [NCS] Bitte tragen Sie sowohl die Fächer ein, in denen Sie im Abitur mündlich geprüft werden, als auch die Fächer, in denen Sie schriftlich geprüft werden. Sollte eine ‚besondere Leistung', z.B. ein Seminarkurs, die Teilnahme an einem Wettbewerb oder eine Präsentationsprüfung als Prüfungsleistung abgelegt werden, führen Sie diese bitte auch als Prüfungsfach mit auf.<br>Kreuzen Sie jeweils an, ob Sie in diesem Fach eine mündliche oder eine schriftliche Prüfung ablegen und auf welchem Anforderungsniveau die Prüfung absolviert wird.<br><br>1. Prüfungsfach<br><br>--we:<br>1: grundlegendes Anf.niveau<br>2: erhöhtes Anf.niveau<br>-98: weiß nicht<br>[-90: keine Angabe]<br><br>--af: **goto 55221b**<br>--end-- |
| **55221b** | --va: **Q19_K12_b**<br>--fn: **55221b**<br><br>--vb: Prüfungsfach2<br>--fr: Bitte tragen Sie sowohl die Fächer ein, in denen Sie im Abitur mündlich geprüft werden, als auch die Fächer, in denen Sie schriftlich geprüft werden. Sollte eine ‚besondere Leistung', z.B. ein Seminarkurs, die Teilnahme an einem Wettbewerb oder eine Präsentationsprüfung als Prüfungsleistung abgelegt werden, führen Sie diese bitte auch als Prüfungsfach mit auf.<br>Kreuzen Sie jeweils an, ob Sie in diesem Fach eine mündliche oder eine schriftliche Prüfung ablegen und auf welchem Anforderungsniveau die Prüfung absolviert wird.<br><br>2. Prüfungsfach<br><br>--we:<br>OFFEN:_ _ _ _ _ _ _ _ _ _ _ _ _ _ _<br>[-90: keine Angabe]<br><br>--af: **goto 55221b1**<br>--end-- |

| | |
|---|---|
| **55221b1** | --va: **Q19_K12_b1**<br>--fn: **55221b1**<br><br>--vb: Prüfungsfach2 (mündlich/schriftlich)<br>--fr: [NCS] Bitte tragen Sie sowohl die Fächer ein, in denen Sie im Abitur mündlich geprüft werden, als auch die Fächer, in denen Sie schriftlich geprüft werden. Sollte eine ‚besondere Leistung', z.B. ein Seminarkurs, die Teilnahme an einem Wettbewerb oder eine Präsentationsprüfung als Prüfungsleistung abgelegt werden, führen Sie diese bitte auch als Prüfungsfach mit auf.<br>Kreuzen Sie jeweils an, ob Sie in diesem Fach eine mündliche oder eine schriftliche Prüfung ablegen und auf welchem Anforderungsniveau die Prüfung absolviert wird.<br><br>2. Prüfungsfach<br><br>--we:<br>1: mündlich<br>2: schriftlich<br>[-90: keine Angabe]<br><br>--af: **goto 55221b2**<br>--end-- |
| **55221b2** | --va: **Q19_K12_b2**<br>--fn: **55221b2**<br><br>--vb: Prüfungsfach2 (grund/erhöht Anforderungsniveau)<br>--fr: [NCS] Bitte tragen Sie sowohl die Fächer ein, in denen Sie im Abitur mündlich geprüft werden, als auch die Fächer, in denen Sie schriftlich geprüft werden. Sollte eine ‚besondere Leistung', z.B. ein Seminarkurs, die Teilnahme an einem Wettbewerb oder eine Präsentationsprüfung als Prüfungsleistung abgelegt werden, führen Sie diese bitte auch als Prüfungsfach mit auf.<br>Kreuzen Sie jeweils an, ob Sie in diesem Fach eine mündliche oder eine schriftliche Prüfung ablegen und auf welchem Anforderungsniveau die Prüfung absolviert wird.<br><br>2. Prüfungsfach<br><br>--we:<br>1: grundlegendes Anf.niveau<br>2: erhöhtes Anf.niveau<br>-98: weiß nicht<br>[-90: keine Angabe]<br><br>--af: **goto 55221c**<br>--end-- |

| | |
|---|---|
| **55221c** | --va: **Q19_K12_c**<br>--fn: **55221c**<br><br>--vb: Prüfungsfach3<br>--fr: Bitte tragen Sie sowohl die Fächer ein, in denen Sie im Abitur mündlich geprüft werden, als auch die Fächer, in denen Sie schriftlich geprüft werden. Sollte eine ‚besondere Leistung', z.B. ein Seminarkurs, die Teilnahme an einem Wettbewerb oder eine Präsentationsprüfung als Prüfungsleistung abgelegt werden, führen Sie diese bitte auch als Prüfungsfach mit auf.<br>Kreuzen Sie jeweils an, ob Sie in diesem Fach eine mündliche oder eine schriftliche Prüfung ablegen und auf welchem Anforderungsniveau die Prüfung absolviert wird.<br><br>3. Prüfungsfach<br><br>--we:<br>OFFEN:_ _ _ _ _ _ _ _ _ _ _ _ _ _ _<br>[-90: keine Angabe]<br><br>--af: **goto 55221c1**<br>--end-- |
| **55221c1** | --va: **Q19_K12_c1**<br>--fn: **55221c1**<br><br>--vb: Prüfungsfach3 (mündlich/schriftlich)<br>--fr: [NCS] Bitte tragen Sie sowohl die Fächer ein, in denen Sie im Abitur mündlich geprüft werden, als auch die Fächer, in denen Sie schriftlich geprüft werden. Sollte eine ‚besondere Leistung', z.B. ein Seminarkurs, die Teilnahme an einem Wettbewerb oder eine Präsentationsprüfung als Prüfungsleistung abgelegt werden, führen Sie diese bitte auch als Prüfungsfach mit auf.<br>Kreuzen Sie jeweils an, ob Sie in diesem Fach eine mündliche oder eine schriftliche Prüfung ablegen und auf welchem Anforderungsniveau die Prüfung absolviert wird.<br><br>3. Prüfungsfach<br><br>--we:<br>1: mündlich<br>2: schriftlich<br>[-90: keine Angabe]<br><br>--af: **goto 55221c2**<br>--end-- |

| | |
|---|---|
| **55221c2** | --va: **Q19_K12_c2**<br>--fn: **55221c2**<br><br>--vb: Prüfungsfach3 (grund/erhöht Anforderungsniveau)<br>--fr: [NCS] Bitte tragen Sie sowohl die Fächer ein, in denen Sie im Abitur mündlich geprüft werden, als auch die Fächer, in denen Sie schriftlich geprüft werden. Sollte eine ‚besondere Leistung', z.B. ein Seminarkurs, die Teilnahme an einem Wettbewerb oder eine Präsentationsprüfung als Prüfungsleistung abgelegt werden, führen Sie diese bitte auch als Prüfungsfach mit auf.<br>Kreuzen Sie jeweils an, ob Sie in diesem Fach eine mündliche oder eine schriftliche Prüfung ablegen und auf welchem Anforderungsniveau die Prüfung absolviert wird.<br><br>3. Prüfungsfach<br><br>--we:<br>1: grundlegendes Anf.niveau<br>2: erhöhtes Anf.niveau<br>-98: weiß nicht<br>[-90: keine Angabe]<br><br>--af: **goto 55221d**<br>--end-- |
| **55221d** | --va: **Q19_K12_d**<br>--fn: **55221d**<br><br>--vb: Prüfungsfach4<br>--fr: Bitte tragen Sie sowohl die Fächer ein, in denen Sie im Abitur mündlich geprüft werden, als auch die Fächer, in denen Sie schriftlich geprüft werden. Sollte eine ‚besondere Leistung', z.B. ein Seminarkurs, die Teilnahme an einem Wettbewerb oder eine Präsentationsprüfung als Prüfungsleistung abgelegt werden, führen Sie diese bitte auch als Prüfungsfach mit auf.<br>Kreuzen Sie jeweils an, ob Sie in diesem Fach eine mündliche oder eine schriftliche Prüfung ablegen und auf welchem Anforderungsniveau die Prüfung absolviert wird.<br><br>4. Prüfungsfach<br><br>--we:<br>OFFEN:_ _ _ _ _ _ _ _ _ _ _ _ _ _ _<br>[-90: keine Angabe]<br><br>--af: **goto 55221d1**<br>--end-- |

| | |
|---|---|
| **55221d1** | --va: **Q19_K12_d1**<br>--fn: **55221d1**<br><br>--vb: Prüfungsfach4 (mündlich/schriftlich)<br>--fr: [NCS] Bitte tragen Sie sowohl die Fächer ein, in denen Sie im Abitur mündlich geprüft werden, als auch die Fächer, in denen Sie schriftlich geprüft werden. Sollte eine ‚besondere Leistung', z.B. ein Seminarkurs, die Teilnahme an einem Wettbewerb oder eine Präsentationsprüfung als Prüfungsleistung abgelegt werden, führen Sie diese bitte auch als Prüfungsfach mit auf.<br>Kreuzen Sie jeweils an, ob Sie in diesem Fach eine mündliche oder eine schriftliche Prüfung ablegen und auf welchem Anforderungsniveau die Prüfung absolviert wird.<br><br>4. Prüfungsfach<br><br>--we:<br>1: mündlich<br>2: schriftlich<br>[-90: keine Angabe]<br><br>--af: **goto 55221d2**<br>--end-- |
| **55221d2** | --va: **Q19_K12_d2**<br>--fn: **55221d2**<br><br>--vb: Prüfungsfach4 (grund/erhöht Anforderungsniveau)<br>--fr: [NCS] Bitte tragen Sie sowohl die Fächer ein, in denen Sie im Abitur mündlich geprüft werden, als auch die Fächer, in denen Sie schriftlich geprüft werden. Sollte eine ‚besondere Leistung', z.B. ein Seminarkurs, die Teilnahme an einem Wettbewerb oder eine Präsentationsprüfung als Prüfungsleistung abgelegt werden, führen Sie diese bitte auch als Prüfungsfach mit auf.<br>Kreuzen Sie jeweils an, ob Sie in diesem Fach eine mündliche oder eine schriftliche Prüfung ablegen und auf welchem Anforderungsniveau die Prüfung absolviert wird.<br><br>4. Prüfungsfach<br><br>--we:<br>1: grundlegendes Anf.niveau<br>2: erhöhtes Anf.niveau<br>-98: weiß nicht<br>[-90: keine Angabe]<br><br>--af: **goto 55221e**<br>--end-- |

| | |
|---|---|
| **55221e** | --va: **Q19_K12_e**<br>--fn: **55221e**<br><br>--vb: Prüfungsfach5<br>--fr: Bitte tragen Sie sowohl die Fächer ein, in denen Sie im Abitur mündlich geprüft werden, als auch die Fächer, in denen Sie schriftlich geprüft werden. Sollte eine ‚besondere Leistung', z.B. ein Seminarkurs, die Teilnahme an einem Wettbewerb oder eine Präsentationsprüfung als Prüfungsleistung abgelegt werden, führen Sie diese bitte auch als Prüfungsfach mit auf.<br>Kreuzen Sie jeweils an, ob Sie in diesem Fach eine mündliche oder eine schriftliche Prüfung ablegen und auf welchem Anforderungsniveau die Prüfung absolviert wird.<br><br>5. Prüfungsfach<br><br>--we:<br>OFFEN:_ _ _ _ _ _ _ _ _ _ _ _ _ _ _<br>[-90: keine Angabe]<br><br>--af: **goto 55221e1**<br>--end-- |
| **55221e1** | --va: **Q19_K12_e1**<br>--fn: **55221e1**<br><br>--vb: Prüfungsfach5 (mündlich/schriftlich)<br>--fr: [NCS] Bitte tragen Sie sowohl die Fächer ein, in denen Sie im Abitur mündlich geprüft werden, als auch die Fächer, in denen Sie schriftlich geprüft werden. Sollte eine ‚besondere Leistung', z.B. ein Seminarkurs, die Teilnahme an einem Wettbewerb oder eine Präsentationsprüfung als Prüfungsleistung abgelegt werden, führen Sie diese bitte auch als Prüfungsfach mit auf.<br>Kreuzen Sie jeweils an, ob Sie in diesem Fach eine mündliche oder eine schriftliche Prüfung ablegen und auf welchem Anforderungsniveau die Prüfung absolviert wird.<br><br>5. Prüfungsfach<br><br>--we:<br>1: mündlich<br>2: schriftlich<br>[-90: keine Angabe]<br><br>--af: **goto 55221e2**<br>--end-- |

| | |
|---|---|
| **55221e2** | --va: **Q19_K12_e2**<br>--fn: **55221e2**<br><br>--vb: Prüfungsfach5 (grund/erhöht Anforderungsniveau)<br>--fr: [NCS] Bitte tragen Sie sowohl die Fächer ein, in denen Sie im Abitur mündlich geprüft werden, als auch die Fächer, in denen Sie schriftlich geprüft werden. Sollte eine ‚besondere Leistung', z.B. ein Seminarkurs, die Teilnahme an einem Wettbewerb oder eine Präsentationsprüfung als Prüfungsleistung abgelegt werden, führen Sie diese bitte auch als Prüfungsfach mit auf.<br>Kreuzen Sie jeweils an, ob Sie in diesem Fach eine mündliche oder eine schriftliche Prüfung ablegen und auf welchem Anforderungsniveau die Prüfung absolviert wird.<br><br>5. Prüfungsfach<br><br>--we:<br>1: grundlegendes Anf.niveau<br>2: erhöhtes Anf.niveau<br>-98: weiß nicht<br>[-90: keine Angabe]<br><br>--af: **goto 55222a**<br>--end-- |
| **55222a** | --va: **Q20_K12_a**<br>--fn: **55222a**<br><br>--vb: Angebote an Ihrer Schule außerhalb des Unterrichts Hausaufgabenhilfe/Hausaufgabenbetreuung<br>--fr: Nehmen Sie an den folgenden Angeboten an Ihrer Schule außerhalb des Unterrichts teil?<br><br>Hausaufgabenhilfe/Hausaufgabenbetreuung<br><br>--in: Bitte in jeder Zeile ein Kästchen anklicken.<br><br>--we:<br>1: ja<br>2: nein<br>[-90: keine Angabe]<br><br>--af: **goto 55222b**<br>--end-- |

| | |
|---|---|
| **55222b** | --va: **Q20_K12_b**<br>--fn: **55222b**<br><br>--vb: Angebote an Ihrer Schule außerhalb des Unterrichts Fördergruppen/Förderunterricht<br>--fr: [NCS] Nehmen Sie an den folgenden Angeboten an Ihrer Schule außerhalb des Unterrichts teil?<br><br>Fördergruppen/Förderunterricht<br><br>--in: Bitte in jeder Zeile ein Kästchen anklicken.<br><br>--we:<br>1: ja<br>2: nein<br>[-90: keine Angabe]<br><br>--af: **goto 55222c**<br>--end-- |
| **55222c** | --va: **Q20_K12_c**<br>--fn: **55222c**<br><br>--vb: Angebote an Ihrer Schule außerhalb des Unterrichts Fachbezogene Lernangebote<br>--fr: [NCS] Nehmen Sie an den folgenden Angeboten an Ihrer Schule außerhalb des Unterrichts teil?<br><br>Fachbezogene Lernangebote (z. B. Zusatz- oder Erweiterungskurse in Mathematik oder Deutsch)<br><br>--in: Bitte in jeder Zeile ein Kästchen anklicken.<br><br>--we:<br>1: ja<br>2: nein<br>[-90: keine Angabe]<br><br>--af: **goto 55222d**<br>--end-- |

| | |
|---|---|
| **55222d** | --va: **Q20_K12_d**<br>--fn: **55222d**<br><br>--vb: Angebote an Ihrer Schule außerhalb des Unterrichts AGs/Kurse/fachunabhängige Projekte<br>--fr: [NCS] Nehmen Sie an den folgenden Angeboten an Ihrer Schule außerhalb des Unterrichts teil?<br><br>AGs/Kurse/fachunabhängige Projekte (z. B. Theater-AG, Sport-AG, Computer-AG)<br><br>--in: Bitte in jeder Zeile ein Kästchen anklicken.<br><br>--we:<br>1: ja<br>2: nein<br>[-90: keine Angabe]<br><br>--af: **goto 55222e**<br>--end-- |
| **55222e** | --va: **Q20_K12_e**<br>--fn: **55222e**<br><br>--vb: Angebote an Ihrer Schule außerhalb des Unterrichts Freizeitangebote<br>--fr: [NCS] Nehmen Sie an den folgenden Angeboten an Ihrer Schule außerhalb des Unterrichts teil?<br><br>Freizeitangebote (z. B. eine regelmäßige Spielerunde)<br><br>--in: Bitte in jeder Zeile ein Kästchen anklicken.<br><br>--we:<br>1: ja<br>2: nein<br>[-90: keine Angabe]<br><br>--af: **goto 55222f**<br>--end-- |

| | |
|---|---|
| **55222f** | --va: **Q20_K12_f**<br>--fn: **55222f**<br><br>--vb: Angebote an Ihrer Schule außerhalb des Unterrichts Projekttage/Projektwochen<br>--fr: [NCS] Nehmen Sie an den folgenden Angeboten an Ihrer Schule außerhalb des Unterrichts teil?<br><br>Projekttage/Projektwochen<br><br>--in: Bitte in jeder Zeile ein Kästchen anklicken.<br><br>--we:<br>1: ja<br>2: nein<br>[-90: keine Angabe]<br><br>--af: **goto 55222g**<br>--end-- |
| **55222g** | --va: **Q20_K12_g**<br>--fn: **55222g**<br><br>--vb: Angebote an Ihrer Schule außerhalb des Unterrichts Dauerprojekte<br>--fr: [NCS] Nehmen Sie an den folgenden Angeboten an Ihrer Schule außerhalb des Unterrichts teil?<br><br>Dauerprojekte (z. B. Schülerzeitung, Schulgarten)<br><br>--in: Bitte in jeder Zeile ein Kästchen anklicken.<br><br>--we:<br>1: ja<br>2: nein<br>[-90: keine Angabe]<br><br>--af: **goto 55222h**<br>--end-- |

| | |
|---|---|
| **55222h** | --va: **Q20_K12_h**<br>--fn: **55222h**<br><br>--vb: Angebote an Ihrer Schule außerhalb des Unterrichts keine Teilnahme<br>--fr: [NCS]Nehmen Sie an den folgenden Angeboten an Ihrer Schule außerhalb des Unterrichts teil?<br><br>Ich nehme an keinem dieser Angebote teil.<br><br>--in: Bitte in jeder Zeile ein Kästchen anklicken.<br><br>--we:<br>0: nicht genannt<br>1: genannt<br>[-90: keine Angabe]<br><br>--ac:<br>**autoif (55222a = 2 & 55222b = 2 & 55222c = 2 & 55222d = 2 & 55222e = 2 & 55222f = 2 & 55222g = 2) 55222h = 1**<br>**autoif (55222a = -90 & 55222b = -90 & 55222c = -90 & 55222d = -90 & 55222e = -90 & 55222f = -90 & 55222g = -90 & 55222h = 0) 55222h = -90**<br><br>--af:<br>**if (55222a=1 OR 55222b=1 OR 55222c=1 OR 55222d=1 OR 55222e=1 OR 55222f=1 OR 55222g=1) goto 55223**<br>**if ((55222a= -90, 2) & (55222b=-90, 2) & (55222c= -90, 2) & (55222d= -90, 2) & (55222e= -90, 2) & (55222f=-90, 2) & (55222g=-90, 2)) goto 55225**<br><br>--end-- |
| **55223** | va: **Q21_K12**<br>--fn: **55223**<br><br>--vb: Schüler außerunterrichtliche Angebote Nutzungsdauer<br>--fr: Wie viele Stunden pro Woche nehmen Sie an diesen Angeboten insgesamt teil? Falls die Angebote nicht regelmäßig stattfinden, schätzen Sie bitte so gut Sie können.<br><br>--in: Zahlen bitte eingeben.<br><br>--we:<br>OFFEN: _ _ Stunden pro Woche<br>[-90: keine Angabe]<br><br>--ra: **0 to 99, -90**<br><br>--af: **goto 55224a**<br>--end-- |

| | |
|---|---|
| **55224a** | --va: **Q22_K12_a**<br>--fn: **55224a**<br><br>--vb: Außerunterrichtliche Angebote<br>--fr: Inwieweit stimmen Sie den folgenden Aussagen zu den Angeboten zu?<br><br>Die meisten Angebote machen mir Spaß.<br><br>--in: Bitte in jeder Zeile ein Kästchen anklicken.<br><br>--we:<br>1: stimme nicht zu<br>2: stimme eher nicht zu<br>3: stimme eher zu<br>4: stimme völlig zu<br>[-90: keine Angabe]<br><br>--af: **goto 55224b**<br>--end-- |
| **55224b** | --va: **Q22_K12_b**<br>--fn: **55224b**<br><br>--vb: Außerunterrichtliche Angebote<br>--fr: [NCS] Inwieweit stimmen Sie den folgenden Aussagen zu den Angeboten zu?<br><br>Ich lerne dabei Dinge, die mir beim Lernen im Unterricht helfen.<br><br>--in: Bitte in jeder Zeile ein Kästchen anklicken.<br><br>--we:<br>1: stimme nicht zu<br>2: stimme eher nicht zu<br>3: stimme eher zu<br>4: stimme völlig zu<br>[-90: keine Angabe]<br><br>--af: **goto 55224c**<br>--end-- |

| | |
|---|---|
| **55224c** | --va: **Q22_K12_c**<br>--fn: **55224c**<br><br>--vb: Außerunterrichtliche Angebote<br>--fr: [NCS] Inwieweit stimmen Sie den folgenden Aussagen zu den Angeboten zu?<br><br>Ich wünsche mir mehr Angebote, die mir Spaß machen.<br><br>--in: Bitte in jeder Zeile ein Kästchen anklicken.<br><br>--we:<br>1: stimme nicht zu<br>2: stimme eher nicht zu<br>3: stimme eher zu<br>4: stimme völlig zu<br>[-90: keine Angabe]<br><br>--af: **goto 55224d**<br>--end-- |
| **55224d** | --va: **Q22_K12_d**<br>--fn: **55224d**<br><br>--vb: Außerunterrichtliche Angebote<br>--fr: [NCS] Inwieweit stimmen Sie den folgenden Aussagen zu den Angeboten zu?<br><br>Ich lerne dabei vieles, was ich im Unterricht vermisse.<br><br>--in: Bitte in jeder Zeile ein Kästchen anklicken.<br><br>--we:<br>1: stimme nicht zu<br>2: stimme eher nicht zu<br>3: stimme eher zu<br>4: stimme völlig zu<br>[-90: keine Angabe]<br><br>--af: **goto 55224e**<br>--end-- |

| | |
|---|---|
| **55224e** | --va: **Q22_K12_e**<br>--fn: **55224e**<br><br>--vb: Außerunterrichtliche Angebote<br>--fr: [NCS] Inwieweit stimmen Sie den folgenden Aussagen zu den Angeboten zu?<br><br>Ich hätte lieber mehr freie Zeit, als an Angeboten teilzunehmen.<br><br>--in: Bitte in jeder Zeile ein Kästchen anklicken.<br><br>--we:<br>1: stimme nicht zu<br>2: stimme eher nicht zu<br>3: stimme eher zu<br>4: stimme völlig zu<br>[-90: keine Angabe]<br><br>--af: **goto 55224f**<br>--end-- |
| **55224f** | --va: **Q22_K12_f**<br>--fn: **55224f**<br><br>--vb: Außerunterrichtliche Angebote<br>--fr: [NCS] Inwieweit stimmen Sie den folgenden Aussagen zu den Angeboten zu?<br><br>In den Angeboten habe ich neue Freunde oder Freundinnen kennengelernt.<br><br>--in: Bitte in jeder Zeile ein Kästchen anklicken.<br><br>--we:<br>1: stimme nicht zu<br>2: stimme eher nicht zu<br>3: stimme eher zu<br>4: stimme völlig zu<br>[-90: keine Angabe]<br><br>--af: **goto 55224g**<br>--end-- |

| | |
|---|---|
| **55224g** | --va: **Q22_K12_g**<br>--fn: **55224g**<br><br>--vb: Außerunterrichtliche Angebote<br>--fr: [NCS] Inwieweit stimmen Sie den folgenden Aussagen zu den Angeboten zu?<br><br>Ich lerne dabei Dinge, die meine Noten verbessern.<br><br>--in: Bitte in jeder Zeile ein Kästchen anklicken.<br><br>--we:<br>1: stimme nicht zu<br>2: stimme eher nicht zu<br>3: stimme eher zu<br>4: stimme völlig zu<br>[-90: keine Angabe]<br><br>--af: **goto 55224h**<br>--end-- |
| **55224h** | --va: **Q22_K12_h**<br>--fn: **55224h**<br><br>--vb: Außerunterrichtliche Angebote<br>--fr: [NCS] Inwieweit stimmen Sie den folgenden Aussagen zu den Angeboten zu?<br><br>Ich bin froh, dass ich nachmittags nicht so oft alleine bin.<br><br>--in: Bitte in jeder Zeile ein Kästchen anklicken.<br><br>--we:<br>1: stimme nicht zu<br>2: stimme eher nicht zu<br>3: stimme eher zu<br>4: stimme völlig zu<br>[-90: keine Angabe]<br><br>--af: **goto 55225**<br>--end-- |

| | |
|---|---|
| **55225** | --va: **Q23_K12 (Q23_K12_a / Q23_K12_b / Q23_K12_c / Q23_K12_d / Q23_K12_e / Q23_K12_f)**<br>--fn: **55225**<br><br>--vb: Engagement Schule (Schüler: Engagement Schule: Klassensprecher/-in / Schüler: Engagement Schule: Schulsprecher/-in / Schüler: Engagement Schule: Streitschlichter/-in / Schüler: Engagement Schule: Schülermentor/-in / Schüler: Engagement Schule: Schülersanitäter/-in / Schüler: Engagement Schule: Sonstiges / Schüler: Engagement Schule: Sonstiges, Text)<br>--fr: **[MF]** Neben der Nutzung von unterschiedlichen Angeboten gibt es ja auch andere Möglichkeiten in der Schule aktiv zu sein. In welchen Bereichen sind Sie gerade aktiv oder waren schon einmal aktiv?<br><br>--in: Bitte alle zutreffenden Antworten anklicken.<br><br>--we:<br>**Q23_a** 1**:** als Klassensprecherin oder Klassensprecher<br>**Q23_b** 2**:** als Schulsprecherin oder Schulsprecher<br>**Q23_c** 3**:** als Streitschlichterin oder Streitschlichter<br>**Q23_d** 4**:** als Schülermentorin oder Schülermentor<br>**Q23_e** 5**:** als Schülersanitäterin oder Schülersanitäter<br>**Q23_f** 6**:** sonstiges, und zwar:<br>**Q23_fo** OFFEN: _ _ _ _ _ _ _ _ _ _ _ _ _ _ _ _ _ _ _ _ _ _ _ _ _ _ _ _ _ _ _ _ _ _ _ _ _ _ _ _ _ _ _ _ _ _ _ _ _<br><br>[0: nicht genannt]<br>[1: genannt]<br>[-90: keine Angabe]<br><br>--af: **goto 55225Z**<br>--end-- |
| **55225Z** | --va: **[ZS] ZS4**<br>--fn: **55225Z**<br><br>--vb: Zeitstempel ZS4 Schulabschluss und Ausbildung<br>--fr: [ZS] Schulabschluss und Ausbildung<br><br>--af:<br>**if (55115 = 3, 5, -90) goto 55226**<br>**if (55115 = 4) goto 55226b**<br>--end-- |
| | --st: **SCHULABSCHLUSS UND AUSBILDUNG**<br>--end-- |

| | |
|---|---|
| **55226** | --va: **Q24_K12**<br>--fn: **55226**<br><br>--vb: Aspirationen<br>--fr: Was, glauben Sie, werden Sie nach der 12. Klasse machen?<br>Ich werde wahrscheinlich …<br><br>--in: Zutreffendes bitte anklicken.<br><br>--we:<br>1: … weiter zur Schule gehen.<br>2: … eine betriebliche Lehre machen.<br>3: … eine Berufsfachschule oder eine sonstige berufsbildende Schule besuchen. (Eine schulische Berufsausbildung findet vor allem in sozialen Berufen, wie z. B. Altenpflege, statt, aber auch in technischen Assistenzberufen, wie z. B. Pharmazeutisch-technische Assistenten. Dazu zählt auch die Ausbildung an Fachoberschulen und Handelsschulen.)<br>4: … eine berufsvorbereitende Maßnahme machen (z. B. ein Berufsvorbereitungsjahr (BVJ) oder Berufsgrundbildungsjahr (BGJ)).<br>5: …ein Studium aufnehmen (dazu zählt auch ein duales Studium).<br>6: …ein Praktikum machen.<br>7: …erst einmal arbeiten/jobben.<br>8: …ins Ausland gehen.<br>9: …ein freiwilliges soziales Jahr, Bundesfreiwilligendienst oder einen freiwilligen Wehrdienst machen.<br>10: …nichts davon machen.<br>[-90: keine Angabe]<br><br>--af: **goto 55227**<br>--end-- |

| | |
|---|---|
| **55226b** | --va: **Q24_K12_b**<br>--fn: **55226b**<br><br>--vb: Aspirationen<br>--fr: Was, glauben Sie, werden Sie nach der 13. Klasse machen?<br>Ich werde wahrscheinlich …<br><br>--in: Zutreffendes bitte anklicken.<br><br>--we:<br>1: … weiter zur Schule gehen.<br>2: … eine betriebliche Lehre machen.<br>3: … eine Berufsfachschule oder eine sonstige berufsbildende Schule besuchen. (Eine schulische Berufsausbildung findet vor allem in sozialen Berufen, wie z. B. Altenpflege, statt, aber auch in technischen Assistenzberufen, wie z. B. Pharmazeutisch-technische Assistenten. Dazu zählt auch die Ausbildung an Fachoberschulen und Handelsschulen.)<br>4: … eine berufsvorbereitende Maßnahme machen. (z. B. ein Berufsvorbereitungsjahr (BVJ) oder Berufsgrundbildungsjahr (BGJ)).<br>5: …ein Studium aufnehmen (dazu zählt auch ein duales Studium).<br>6: …ein Praktikum machen.<br>7: …erst einmal arbeiten/jobben.<br>8: …ins Ausland gehen.<br>9: …ein freiwilliges soziales Jahr, Bundesfreiwilligendienst oder einen freiwilligen Wehrdienst machen.<br>10: …nichts davon machen.<br>[-90: keine Angabe]<br><br>--af: **goto 55227**<br>--end-- |
| **55227** | --va: **Q25_K12**<br>--fn: **55227**<br><br>--vb: Idealistische Bildungsaspiration - höchster Schulabschluss<br>--fr: Egal, welche Schule Sie gerade besuchen und wie gut Ihre Noten sind: Welchen Schulabschluss wünschen Sie sich?<br><br>--in: Zutreffendes bitte anklicken.<br><br>--we:<br>1: Fachhochschulreife/fachgebundene Hochschulreife/“Fachabitur“<br>2: Abitur (allgemeine Hochschulreife)<br>3: Schule ohne Hochschulzugangsberechtigung verlassen<br>[-90: keine Angabe]<br><br>--af: **goto 55228**<br>--end-- |

| | |
|---|---|
| **55228** | --va: **Q26_K12**<br>--fn: **55228**<br><br>--vb: Realistische Bildungsaspiration - höchster Schulabschluss<br>--fr: Wenn Sie einmal an alles denken, was Sie jetzt wissen: Mit welchem Abschluss werden Sie wohl tatsächlich die Schule verlassen?<br><br>--in: Zutreffendes bitte anklicken.<br><br>--we:<br>1: Fachhochschulreife/fachgebundene Hochschulreife/“Fachabitur“<br>2: Abitur (allgemeine Hochschulreife)<br>3: Schule ohne Hochschulzugangsberechtigung verlassen<br>[-90: keine Angabe]<br><br>--af: **goto 55229a**<br>--end-- |
| **55229a** | --va: **Q27_K12_a**<br>--fn: **55229a**<br><br>--vb: Subjektive Informiertheit Ausbildung<br>--fr: Es gibt verschiedene Möglichkeiten, was Sie nach der Schule machen können. Unter bestimmten Bedingungen können Sie ein Studium beginnen oder auch eine berufliche Ausbildung machen.<br>Wie gut fühlen Sie sich über die Möglichkeiten, Beschränkungen und generell die Regeln für …<br><br>… eine berufliche Ausbildung informiert?<br><br>--in: Bitte in jeder Zeile ein Kästchen anklicken.<br><br>--we:<br>1: sehr schlecht<br>2: eher schlecht<br>3: teils/teils<br>4: eher gut<br>5: sehr gut<br>[-90: keine Angabe]<br><br>--af: **goto 55229b**<br>--end-- |

| | |
|---|---|
| **55229b** | --va: **Q27_K12_b**<br>--fn: **55229b**<br><br>--vb: Subjektive Informiertheit Studium<br>--fr: [NCS] Es gibt verschiedene Möglichkeiten, was Sie nach der Schule machen können. Unter bestimmten Bedingungen können Sie ein Studium beginnen oder auch eine berufliche Ausbildung machen.<br>Wie gut fühlen Sie sich über die Möglichkeiten, Beschränkungen und generell die Regeln für …<br><br>… ein Studium informiert?<br><br>--in: Bitte in jeder Zeile ein Kästchen anklicken.<br><br>--we:<br>1: sehr schlecht<br>2: eher schlecht<br>3: teils/teils<br>4: eher gut<br>5: sehr gut<br>[-90: keine Angabe]<br><br>--af: **goto 55230**<br>--end-- |
| **55230** | --va: **Q28_K12**<br>--fn: **55230**<br><br>--vb: Zeithorizont nach Schule<br>--fr: Wie häufig denken Sie darüber nach, was Sie nach der Schule machen wollen?<br><br>--in: Zutreffendes bitte anklicken.<br><br>--we:<br>1: nie<br>2: selten<br>3: manchmal<br>4: oft<br>5: sehr oft<br>[-90: keine Angabe]<br><br>--af: **goto 55231a**<br>--end-- |

| | |
|---|---|
| **55231a** | --va: **Q29_K12_a**<br>--fn: **55231a**<br><br>--vb: Informiertheit berufliche Zukunft<br>--fr: Wie viele Gedanken haben Sie sich bereits über Ihre berufliche Zukunft gemacht?<br><br>Ich informiere mich bereits genau, welche Berufe für mich in Frage kommen.<br><br>--in: Bitte in jeder Zeile ein Kästchen anklicken.<br><br>--we:<br>1: trifft gar nicht zu<br>2: trifft eher nicht zu<br>3: trifft eher zu<br>4: trifft völlig zu<br>[-90: keine Angabe]<br><br>--af: **goto 55231b**<br>--end-- |
| **55231b** | --va: **Q29_K12_b**<br>--fn: **55231b**<br><br>--vb: Klarheit berufliche Zukunft<br>--fr: [NCS] Wie viele Gedanken haben Sie sich bereits über Ihre berufliche Zukunft gemacht?<br><br>Ich weiß schon genau, was ich später beruflich machen will.<br><br>--in: Bitte in jeder Zeile ein Kästchen anklicken.<br><br>--we:<br>1: trifft gar nicht zu<br>2: trifft eher nicht zu<br>3: trifft eher zu<br>4: trifft völlig zu<br>[-90: keine Angabe]<br><br>--af: **goto 55231c**<br>--end-- |

| | |
|---|---|
| **55231c** | --va: **Q29_K12_c**<br>--fn: **55231c**<br><br>--vb: Berufswahl - weiß schon genau wo<br>--fr: [NCS] Wie viele Gedanken haben Sie sich bereits über Ihre berufliche Zukunft gemacht?<br><br>Ich weiß schon genau, bei welcher Fachschule/Hochschule bzw. bei welchem Lehrbetrieb ich mich bewerben werde.<br><br>--in: Bitte in jeder Zeile ein Kästchen anklicken.<br><br>--we:<br>1: trifft gar nicht zu<br>2: trifft eher nicht zu<br>3: trifft eher zu<br>4: trifft völlig zu<br>[-90: keine Angabe]<br><br>--af: **goto 55232**<br>--end-- |
| **55232** | --va: **Q30_K12**<br>--fn: **55232**<br><br>--vb: Beginn Informationssuche Ausbildungs- und Studienmöglichkeit<br>--fr: Wann haben Sie begonnen, sich aktiv über Ausbildungs- und Studienmöglichkeiten zu informieren?<br><br>--in: Zutreffendes bitte anklicken.<br><br>--we:<br>1: <u>vor Eintritt</u> in die gymnasiale Oberstufe<br>2: <u>zu Beginn</u> der gymnasialen Oberstufe<br>3: in diesem Schuljahr<br>4: noch gar nicht<br>[-90: keine Angabe]<br><br>--af: **goto 55233a**<br>--end-- |

| | |
|---|---|
| **55233a** | --va: **Q31_K12_a**<br>--fn: **55233a**<br><br>--vb: Informationsangebote Teil eines Unterrichtsfachs<br>--fr: Gibt es an Ihrer Schule Informationsangebote zu Ausbildungs- und Studienmöglichkeiten und wenn ja, fanden Sie diese hilfreich?<br><br>Informations- und Beratungsangebote als regulärer Teil eines Unterrichtsfachs<br><br>--in: Bitte in jeder Zeile ein Kästchen anklicken.<br><br>--we:<br>1: gar nicht hilfreich<br>2: eher nicht hilfreich<br>3: teils/teils<br>4: eher hilfreich<br>5: sehr hilfreich<br>6: wurde nicht angeboten<br>[-90: keine Angabe]<br><br>--af: **goto 55233b**<br>--end-- |
| **55233b** | --va: **Q31_K12_b**<br>--fn: **55233b**<br><br>--vb: Informationsangebote Gesprächsthema im Unterricht<br>--fr: [NCS] Gibt es an Ihrer Schule Informationsangebote zu Ausbildungs- und Studienmöglichkeiten und wenn ja, fanden Sie diese hilfreich?<br><br>Informations- und Beratungsangebote als Gesprächsthema im Unterricht<br><br>--in: Bitte in jeder Zeile ein Kästchen anklicken.<br><br>--we:<br>1: gar nicht hilfreich<br>2: eher nicht hilfreich<br>3: teils/teils<br>4: eher hilfreich<br>5: sehr hilfreich<br>6: wurde nicht angeboten<br>[-90: keine Angabe]<br><br>--af: **goto 55233c**<br>--end-- |

| | |
|---|---|
| **55233c** | --va: **Q31_K12_c**<br>--fn: **55233c**<br><br>--vb: Informationsangebote Besuch von Hochschulen<br>--fr: [NCS] Gibt es an Ihrer Schule Informationsangebote zu Ausbildungs- und Studienmöglichkeiten und wenn ja, fanden Sie diese hilfreich?<br><br>Besuch von Hochschulen<br><br>--in: Bitte in jeder Zeile ein Kästchen anklicken.<br><br>--we:<br>1: gar nicht hilfreich<br>2: eher nicht hilfreich<br>3: teils/teils<br>4: eher hilfreich<br>5: sehr hilfreich<br>6: wurde nicht angeboten<br>[-90: keine Angabe]<br><br>--af: **goto 55233d**<br>--end-- |
| **55233d** | --va: **Q31_K12_d**<br>--fn: **55233d**<br><br>--vb: Informationsangebote Besuch von Betrieben<br>--fr: [NCS] Gibt es an Ihrer Schule Informationsangebote zu Ausbildungs- und Studienmöglichkeiten und wenn ja, fanden Sie diese hilfreich?<br><br>Besuch von Betrieben<br><br>--in: Bitte in jeder Zeile ein Kästchen anklicken.<br><br>--we:<br>1: gar nicht hilfreich<br>2: eher nicht hilfreich<br>3: teils/teils<br>4: eher hilfreich<br>5: sehr hilfreich<br>6: wurde nicht angeboten<br>[-90: keine Angabe]<br><br>--af: **goto 55233e**<br>--end-- |

| | |
|---|---|
| **55233e** | --va: **Q31_K12_e**<br>--fn: **55233e**<br><br>--vb: Informationsangebote Berufsinformationszentrums/Berufsberatung<br>--fr: [NCS] Gibt es an Ihrer Schule Informationsangebote zu Ausbildungs- und Studienmöglichkeiten und wenn ja, fanden Sie diese hilfreich?<br><br>Besuch des Berufsinformationszentrums (BIZ) oder der Berufsberatung<br><br>--in: Bitte in jeder Zeile ein Kästchen anklicken.<br><br>--we:<br>1: gar nicht hilfreich<br>2: eher nicht hilfreich<br>3: teils/teils<br>4: eher hilfreich<br>5: sehr hilfreich<br>6: wurde nicht angeboten<br>[-90: keine Angabe]<br><br>--af: **goto 55233f**<br>--end-- |
| **55233f** | --va: **Q31_K12_f**<br>--fn: **55233f**<br><br>--vb: Informationsangebote persönliches Gespräch mit dem Lehrer<br>--fr: [NCS] Gibt es an Ihrer Schule Informationsangebote zu Ausbildungs- und Studienmöglichkeiten und wenn ja, fanden Sie diese hilfreich?<br><br>persönliches Gespräch mit dem Lehrer oder der Lehrerin<br><br>--in: Bitte in jeder Zeile ein Kästchen anklicken.<br><br>--we:<br>1: gar nicht hilfreich<br>2: eher nicht hilfreich<br>3: teils/teils<br>4: eher hilfreich<br>5: sehr hilfreich<br>6: wurde nicht angeboten<br>[-90: keine Angabe]<br><br>--af: **goto 55233g**<br>--end-- |

| | |
|---|---|
| **55233g** | --va: **Q31_K12_g**<br>--fn: **55233g**<br><br>--vb: Informationsangebote Projekt-/Berufsorientierungswoche<br>--fr: [NCS] Gibt es an Ihrer Schule Informationsangebote zu Ausbildungs- und Studienmöglichkeiten und wenn ja, fanden Sie diese hilfreich?<br><br>Projekt-/Berufsorientierungswoche<br><br>--in: Bitte in jeder Zeile ein Kästchen anklicken.<br><br>--we:<br>1: gar nicht hilfreich<br>2: eher nicht hilfreich<br>3: teils/teils<br>4: eher hilfreich<br>5: sehr hilfreich<br>6: wurde nicht angeboten<br>[-90: keine Angabe]<br><br>--af: **goto 55234**<br>--end-- |
| **55234** | --va: **Q32_K12**<br>--fn: **55234**<br><br>--vb: Allein oder mit Freunden im BIZ<br>--fr: Waren Sie schon mal ohne die Schule, also alleine oder z. B. mit einer Freundin oder einem Freund, im Berufsinformationszentrum (BIZ)?<br><br>--in: Zutreffendes bitte anklicken.<br><br>--we:<br>1: ja<br>2: nein<br>[-90: keine Angabe]<br><br>--af: **goto 55235**<br>--end-- |

| | |
|---|---|
| **55235** | --va: **Q33_K12**<br>--fn: **55235**<br><br>--vb: Berufsberatung<br>--fr: Waren Sie schon mal bei einem persönlichen Gespräch mit einer Berufsberaterin oder einem Berufsberater der Arbeitsagentur?<br><br>--in: Zutreffendes bitte anklicken.<br><br>--we:<br>1: ja<br>2: nein<br>[-90: keine Angabe]<br><br>--af: **goto 55236**<br>--end-- |
| **55236** | --va: **Q34_K12**<br>--fn: **55236**<br><br>--vb: Idealistische Berufsaspirationen- Berufswunsch<br>--fr: Stellen Sie sich vor, Sie hätten alle Möglichkeiten zu werden, was Sie wollen. Was wäre dann Ihr Wunschberuf?<br><br>--we:<br>OFFEN: _ _ _ _ _ _ _ _ _ _ _ _ _ _ _ _ _ _ _ _ _ _ _ _ _ _ _ _ _ _ _ _ _ _ _ _ _ _ _ _<br>[-90: keine Angabe]<br><br>--af: **goto 55237**<br>--end-- |
| **55237** | --va: **Q35_K12**<br>--fn: **55237**<br><br>--vb: Realistische Berufsaspirationen- Berufswunsch<br>--fr: Denken Sie einmal an alles, was Sie gerade wissen. Welchen Beruf werden Sie wohl später tatsächlich haben?<br><br>--in: Wenn Sie sich noch nicht sicher sind, dann geben Sie den Beruf ein, der Ihrer Meinung nach am wahrscheinlichsten ist.<br><br>--we:<br>OFFEN: _ _ _ _ _ _ _ _ _ _ _ _ _ _ _ _ _ _ _ _ _ _ _ _ _ _ _ _ _ _ _ _ _ _ _ _ _ _ _ _<br>[-90: keine Angabe]<br><br>--af: **goto 55240a**<br>--end-- |

| | |
|---|---|
| **55240a** | --va: **Q38_K12_a**<br>--fn: **55240a**<br><br>--vb: Generalisierte Einstellung zu Schulbildung verlorene Zeit<br>--fr: Wie stark stimmen Sie den folgenden Aussagen zu?<br><br>Lange zur Schule zu gehen ist Zeitverschwendung.<br><br>--in: Bitte in jeder Zeile ein Kästchen anklicken.<br><br>--we:<br>1: stimme gar nicht zu<br>2: stimme eher nicht zu<br>3: teils/teils<br>4: stimme eher zu<br>5: stimme völlig zu<br>[-90: keine Angabe]<br><br>--af: **goto 55240b**<br>--end-- |
| **55240b** | --va: **Q38_K12_b**<br>--fn: **55240b**<br><br>--vb: Generalisierte Einstellung zu Schämen ohne Gymnasialbesuch<br>--fr: [NCS] Wie stark stimmen Sie den folgenden Aussagen zu?<br><br>Ohne Abitur muss man sich schon ein wenig schämen.<br><br>--in: Bitte in jeder Zeile ein Kästchen anklicken.<br><br>--we:<br>1: stimme gar nicht zu<br>2:stimme eher nicht zu<br>3: teils/teils<br>4: stimme eher zu<br>5: stimme völlig zu<br>[-90: keine Angabe]<br><br>--af: **goto 55240c**<br>--end-- |

| | |
|---|---|
| **55240c** | --va: **Q38_K12_c**<br>--fn: **55240c**<br><br>--vb: Generalisierte Einstellung zu wichtigere Dinge im Leben<br>--fr: [NCS] Wie stark stimmen Sie den folgenden Aussagen zu?<br><br>Es gibt im Leben wichtigere Dinge als einen Studienabschluss.<br><br>--in: Bitte in jeder Zeile ein Kästchen anklicken.<br><br>--we:<br>1: stimme gar nicht zu<br>2:stimme eher nicht zu<br>3: teils/teils<br>4: stimme eher zu<br>5: stimme völlig zu<br>[-90: keine Angabe]<br><br>--af: **goto 55240d**<br>--end-- |
| **55240d** | --va: **Q38_K12_d**<br>--fn: **55240d**<br><br>--vb: Generalisierte Einstellung zu Arroganz<br>--fr: [NCS] Wie stark stimmen Sie den folgenden Aussagen zu?<br><br>Wenn Menschen zu lange zur Schule gehen, werden sie nur hochnäsig.<br><br>--in: Bitte in jeder Zeile ein Kästchen anklicken.<br><br>--we:<br>1: stimme gar nicht zu<br>2:stimme eher nicht zu<br>3: teils/teils<br>4: stimme eher zu<br>5: stimme völlig zu<br>[-90: keine Angabe]<br><br>--af: **goto 55240e**<br>--end-- |

| | |
|---|---|
| **55240e** | --va: **Q38_K12_e**<br>--fn: **55240e**<br><br>--vb: Generalisierte Einstellung zu geistiger Horizont<br>--fr: [NCS] Wie stark stimmen Sie den folgenden Aussagen zu?<br><br>Eine hohe Bildung erweitert den geistigen Horizont der Menschen.<br><br>--in: Bitte in jeder Zeile ein Kästchen anklicken.<br><br>--we:<br>1: stimme gar nicht zu<br>2:stimme eher nicht zu<br>3: teils/teils<br>4: stimme eher zu<br>5: stimme völlig zu<br>[-90: keine Angabe]<br><br>--af: **goto 55240f**<br>--end-- |
| **55240f** | --va: **Q38_K12_f**<br>--fn: **55240f**<br><br>--vb: Generalisierte Einstellung zu lange Studieren Zeitverschwendung<br>--fr: [NCS] Wie stark stimmen Sie den folgenden Aussagen zu?<br><br>Lange zu studieren ist Zeitverschwendung.<br><br>--in: Bitte in jeder Zeile ein Kästchen anklicken.<br><br>--we:<br>1: stimme gar nicht zu<br>2:stimme eher nicht zu<br>3: teils/teils<br>4: stimme eher zu<br>5: stimme völlig zu<br>[-90: keine Angabe]<br><br>--af: **goto 55240g**<br>--end-- |

| | |
|---|---|
| **55240g** | --va: **Q38_K12_g**<br>--fn: **55240g**<br><br>--vb: Generalisierte Einstellung zu kulturelles Leben<br>--fr: [NCS] Wie stark stimmen Sie den folgenden Aussagen zu?<br><br>Ein hohes Bildungsniveau ist für das kulturelle Leben in unserem Land unverzichtbar.<br><br>--in: Bitte in jeder Zeile ein Kästchen anklicken.<br><br>--we:<br>1: stimme gar nicht zu<br>2:stimme eher nicht zu<br>3: teils/teils<br>4: stimme eher zu<br>5: stimme völlig zu<br>[-90: keine Angabe]<br><br>--af: **goto 55240h**<br>--end-- |
| **55240h** | --va: **Q38_K12_h**<br>--fn: **55240h**<br><br>--vb: Generalisierte Einstellung zu Job ohne Studium<br>--fr: [NCS] Wie stark stimmen Sie den folgenden Aussagen zu?<br><br>Ohne Studium kann man heute kaum noch einen guten Job bekommen.<br><br>--in: Bitte in jeder Zeile ein Kästchen anklicken.<br><br>--we:<br>1: stimme gar nicht zu<br>2:stimme eher nicht zu<br>3: teils/teils<br>4: stimme eher zu<br>5: stimme völlig zu<br>[-90: keine Angabe]<br><br>--af: **goto 55240i**<br>--end-- |

| | |
|---|---|
| **55240i** | --va: **Q38_K12_i**<br>--fn: **55240i**<br><br>--vb: Generalisierte Einstellung zu Abitur um jeden Preis<br>--fr: [NCS] Wie stark stimmen Sie den folgenden Aussagen zu?<br><br>Schülerinnen und Schüler sollten um jeden Preis Abitur machen.<br><br>--in: Bitte in jeder Zeile ein Kästchen anklicken.<br><br>--we:<br>1: stimme gar nicht zu<br>2:stimme eher nicht zu<br>3: teils/teils<br>4: stimme eher zu<br>5: stimme völlig zu<br>[-90: keine Angabe]<br><br>--af: **goto 55241**<br>--end-- |
| **55241** | --va: **Q39_K12_i**<br>--fn: **55241**<br><br>--vb: intro: Idealistische Bildungsaspiration - Ausbildungsabschluss<br>--fr: Im Folgenden interessieren wir uns für Ihre Ausbildungswünsche.<br><br>Zunächst fragen wir Sie danach, welche Art von Ausbildung Sie !!am liebsten!! machen würden, wenn es allein nach Ihren Wünschen ginge.<br><br>Später stellen wir Ihnen Fragen zu der Art von Ausbildung, die Sie !!wahrscheinlich!! tatsächlich machen werden.<br><br>Es ist wichtig, dass Sie die Fragen zu beiden Aspekten beantworten, auch wenn es sich beides Mal um die gleiche Ausbildungsart handelt.<br><br>--we:<br>1: weiter<br><br>--af: **goto 55241a**<br>--end-- |

| | |
|---|---|
| **55241a** | --va: **Q39_K12**<br>--fn: **55241a**<br><br>--vb: Idealistische Bildungsaspiration - Ausbildungsabschluss<br>--fr: Wenn es allein nach Ihren Wünschen ginge: Welche Art von Ausbildung würden Sie nach Beendigung der Schule !!am liebsten!! machen?<br><br>--in: Bitte nur eine Antwort anklicken. Wenn Sie vorhaben, nach der Schule zunächst ein Freiwilliges Soziales Jahr, ein Praktikum o.Ä. zu machen, geben Sie die Art von Ausbildung an, die Sie danach am liebsten machen würden.<br><br>--we:<br>1: ein Studium<br>2: eine berufliche Ausbildung<br>3: keine Ausbildung<br>[-90: keine Angabe]<br><br>--af:<br>**if (55241a = 1) goto 55242**<br>**if (55241a = 2) goto 55243**<br>**if (55241a = 3, -90) goto 55259**<br>--end-- |
| **55242** | --va: **Q39_K12_a (Q39_K12_a / Q39_K12_ao)**<br>--fn: **55242**<br><br>--vb: Idealistische Bildungsaspiration – Hochschultyp<br>--fr: und zwar an folgendem Hochschultyp:<br><br>--we:<br>1: Universität (auch Kunst- oder Musikhochschule, Pädagogische Hochschule etc.)<br>2: Fachhochschule<br>3: Duale Hochschule<br>4: Berufsakademie<br>5: Verwaltungsfachhochschule<br>6: andere Hochschule:<br>Q39_ao OFFEN: _ _ _ _ _ _ _ _ _ _ _ _ _ _ _ _ _ _ _ _ _ _ _ _ _ _ _ _ _ _<br>[-90: keine Angabe]<br><br>--af: **goto 55244a**<br>--end-- |

| | |
|---|---|
| **55243** | --va: **Q39_K12_b (Q39_K12_b / Q39_K12_bo)**<br>--fn: **55243**<br><br>--vb: Idealistische Bildungsaspiration - Ausbildungstyp<br>--fr: und zwar:<br><br>--we:<br>1: eine betriebliche Lehre<br>2: eine Berufsfachschule oder eine sonstige berufsbildende Schule besuchen (Eine schulische Berufsausbildung findet vor allem in sozialen Berufen wie z.B. Altenpflege statt, aber auch in technischen Assistenzberufen, wie z.B. Pharmazeutisch-Technische Assistenten.)<br>3: eine Beamtenausbildung für den mittleren Dienst<br>4: etwas anderes:<br>Q39_bo OFFEN: _ _ _ _ _ _ _ _ _ _ _ _ _ _ _ _ _ _ _ _ _ _ _ _ _ _ _ _ _ _ _ _ _ _ _ _ _ _ _ _<br>[-90: keine Angabe]<br><br>--af: **goto 55247**<br>--end-- |
| **55244a** | --va: **Q40_K12_a**<br>--fn: **55244a**<br><br>--vb: Studienfach<br>--fr: Welches Fach würden Sie !!am liebsten!! studieren?<br><br>Studienfach:<br><br>--in: Falls Sie am liebsten mehrere Fächer in Kombination oder gleichzeitig studieren oder ein Lehramtsstudium aufnehmen wollen würden, geben Sie bitte die gewünschten Studienfächer bzw. die Fächerkombination ein.<br><br>--we:<br>Q40_a OFFEN: _ _ _ _ _ _ _ _ _ _ _ _ _ _ _ _ _ _ _ _ _ _ _ _ _ _ _ _ _ _ _ _ _ _ _ _ _ _ _ _<br>[-90: keine Angabe]<br><br>--af: **goto 55244b**<br>--end-- |

| | |
|---|---|
| **55244b** | --va: **Q40_K12_b**<br>--fn: **55244b**<br><br>--vb: Studienfach<br>--fr: [NCS] Welches Fach würden Sie !!am liebsten!! studieren?<br><br>… in Kombination mit dem Fach/den Fächern:<br><br>--in: Falls Sie am liebsten mehrere Fächer in Kombination oder gleichzeitig studieren oder ein Lehramtsstudium aufnehmen wollen würden, geben Sie bitte die gewünschten Studienfächer bzw. die Fächerkombination ein.<br><br>--we:<br>OFFEN: _ _ _ _ _ _ _ _ _ _ _ _ _ _ _ _ _ _ _ _ _ _ _ _ _ _ _ _ _ _ _ _ _ _ _ _ _ _ _ _<br>[-90: keine Angabe]<br><br>--af: **goto 55245**<br>--end-- |
| **55245** | --va: **Q40_K12_c**<br>--fn: **55245**<br><br>--vb: lehramtsbezogen<br>--fr: [NCS] Möchten Sie dieses Fach/diese Fächer im Rahmen eines lehramtsbezogenen Studiengangs studieren?<br><br>--we:<br>1: ja<br>2: nein<br>[-90: keine Angabe]<br><br>--af: **goto 55246**<br>--end-- |

| | |
|---|---|
| **55246** | --va: **Q41_K12**<br>--fn: **55246**<br><br>--vb: Studienplatz (Einschätzung)<br>--fr: Wie hoch schätzen Sie Ihre Chancen ein, einen Studienplatz in Ihrem angestrebten Studienfach/in Ihrer angestrebten Studienfachkombination zu bekommen?<br><br>--in: Bitte nur eine Antwort anklicken.<br><br>--we:<br>1: sehr gering<br>2: eher gering<br>3: eher hoch<br>4: sehr hoch<br>[-90: keine Angabe]<br><br>--af: **goto 55249a**<br>--end-- |
| **55247** | --va: **Q42_K12**<br>--fn: **55247**<br><br>--vb: Ausbildungsberuf<br>--fr: In welchem Ausbildungsberuf würden Sie !!am liebsten!! eine Ausbildung aufnehmen?<br><br>--in: Bitte geben Sie die genaue Ausbildungsbezeichnung an.<br><br>--we:<br>OFFEN: _ _ _ _ _ _ _ _ _ _ _ _ _ _ _ _ _ _ _ _ _ _ _ _ _ _ _ _ _ _ _<br>[-90: keine Angabe]<br><br>--af: **goto 55248**<br>--end-- |

| | |
|---|---|
| **55248** | --va: **Q43_K12**<br>--fn: **55248**<br><br>--vb: Ausbildungsstelle (Einschätzung)<br>--fr: Wie hoch schätzen Sie Ihre Chancen ein, eine Ausbildungsstelle in Ihrem angestrebten Beruf zu bekommen?<br><br>--in: Bitte nur eine Antwort anklicken.<br><br>--we:<br>1: sehr gering<br>2: eher gering<br>3: eher hoch<br>4: sehr hoch<br>[-90: keine Angabe]<br><br>--af: **goto 55249a**<br>--end-- |
| **55249a** | --va: **Q44_K12_a**<br>--fn: **55249a**<br><br>--vb: Wahrscheinlichkeit berufliche Ausbildung schaffen<br>--fr: Wie wahrscheinlich ist es Ihrer Meinung nach, dass Sie …<br><br>… eine berufliche Ausbildung schaffen könnten?<br><br>--in: Bitte in jeder Zeile ein Kästchen anklicken.<br><br>--we:<br>1: sehr unwahrscheinlich<br>2: eher unwahrscheinlich<br>3: ungefähr 50 zu 50<br>4: eher wahrscheinlich<br>5:sehr wahrscheinlich<br>[-90: keine Angabe]<br><br>--af: **goto 55249b**<br>--end-- |

| | |
|---|---|
| **55249b** | --va: **Q44_K12_b**<br>--fn: **55249b**<br><br>--vb: Wahrscheinlichkeit ein Studium schaffen<br>--fr: [NCS] Wie wahrscheinlich ist es Ihrer Meinung nach, dass Sie …<br><br>… ein Studium schaffen könnten?<br><br>--in: Bitte in jeder Zeile ein Kästchen anklicken.<br><br>--we:<br>1: sehr unwahrscheinlich<br>2: eher unwahrscheinlich<br>3: ungefähr 50 zu 50<br>4: eher wahrscheinlich<br>5:sehr wahrscheinlich<br>[-90: keine Angabe]<br><br>--af: **goto 55250a**<br>--end-- |
| **55250a** | --va: **Q45_K12_a**<br>--fn: **55250a**<br><br>--vb: Aussichten gut bezahlter Job beruflicher Ausbildungsabschluss)<br>--fr: Was glauben Sie, wie gut wären die Aussichten, später einen gut bezahlten Job zu bekommen, …<br><br>… wenn Sie einen beruflichen Ausbildungsabschluss machen würden?<br><br>--in: Bitte in jeder Zeile ein Kästchen anklicken.<br><br>--we:<br>1: sehr schlecht<br>2: eher schlecht<br>3: teils/teils<br>4: eher gut<br>5:sehr gut<br>[-90: keine Angabe]<br><br>--af: **goto 55250b**<br>--end-- |

| | |
|---|---|
| **55250b** | --va: **Q45_K12_b**<br>--fn: **55250b**<br><br>--vb: Aussichten gut bezahlter Job Studienabschluss<br>--fr: [NCS] Was glauben Sie, wie gut wären die Aussichten, später einen gut bezahlten Job zu bekommen, …<br><br>… wenn Sie einen Studienabschluss machen würden?<br><br>--in: Bitte in jeder Zeile ein Kästchen anklicken.<br><br>--we:<br>1: sehr schlecht<br>2: eher schlecht<br>3: teils/teils<br>4: eher gut<br>5:sehr gut<br>[-90: keine Angabe]<br><br>--af: **goto 55251a**<br>--end-- |
| **55251a** | --va: **Q46_K12_a**<br>--fn: **55251a**<br><br>--vb: Aussichten angesehenen Job beruflicher Ausbildungsabschluss<br>--fr: Und wie gut wären die Aussichten, später einen in der Gesellschaft angesehenen Job zu bekommen, …<br><br>… wenn Sie einen beruflichen Ausbildungsabschluss machen würden?<br><br>--in: Bitte in jeder Zeile ein Kästchen anklicken.<br><br>--we:<br>1: sehr schlecht<br>2: eher schlecht<br>3: teils/teils<br>4: eher gut<br>5:sehr gut<br>[-90: keine Angabe]<br><br>--af: **goto 55251b**<br>--end-- |

| | |
|---|---|
| **55251b** | --va: **Q46_K12_b**<br>--fn: **55251b**<br><br>--vb: Aussichten angesehenen Job Studienabschluss)<br>--fr: [NCS] Und wie gut wären die Aussichten, später einen in der Gesellschaft angesehenen Job zu bekommen, …<br><br>… wenn Sie einen Studienabschluss machen würden?<br><br>--in: Bitte in jeder Zeile ein Kästchen anklicken.<br><br>--we:<br>1: sehr schlecht<br>2: eher schlecht<br>3: teils/teils<br>4: eher gut<br>5:sehr gut<br>[-90: keine Angabe]<br><br>--af: **goto 55252a**<br>--end-- |
| **55252a** | --va: **Q47_K12_a**<br>--fn: **55252a**<br><br>--vb: Aussichten interessanten Job beruflicher Ausbildungsabschluss<br>--fr: Wie gut wären die Aussichten, später einen interessanten Job zu bekommen, …<br><br>… wenn Sie einen beruflichen Ausbildungsabschluss machen würden?<br><br>--in: Bitte in jeder Zeile ein Kästchen anklicken.<br><br>--we:<br>1: sehr schlecht<br>2: eher schlecht<br>3: teils/teils<br>4: eher gut<br>5:sehr gut<br>[-90: keine Angabe]<br><br>--af: **goto 55252b**<br>--end-- |

| | |
|---|---|
| **55252b** | --va: **Q47_K12_b**<br>--fn: **55252b**<br><br>--vb: Aussichten interessanten Job Studienabschluss<br>--fr: [NCS] Wie gut wären die Aussichten, später einen interessanten Job zu bekommen, …<br><br>… wenn Sie einen Studienabschluss machen würden?<br><br>--in: Bitte in jeder Zeile ein Kästchen anklicken.<br><br>--we:<br>1: sehr schlecht<br>2: eher schlecht<br>3: teils/teils<br>4: eher gut<br>5:sehr gut<br>[-90: keine Angabe]<br><br>--af: **goto 55253a**<br>--end-- |
| **55253a** | --va: **Q48_K12_a**<br>--fn: **55253a**<br><br>--vb: Risiko arbeitslos beruflicher Ausbildungsabschluss<br>--fr: Wie hoch wäre das Risiko, arbeitslos zu werden, …<br><br>… wenn Sie einen beruflichen Ausbildungsabschluss machen würden?<br><br>--in: Bitte in jeder Zeile ein Kästchen anklicken.<br><br>--we:<br>1: sehr gering<br>2: eher gering<br>3: teils/teils<br>4: eher hoch<br>5: sehr hoch<br>[-90: keine Angabe]<br><br>--af: **goto 55253b**<br>--end-- |

| | |
|---|---|
| **55253b** | --va: **Q48_K12_b**<br>--fn: **55253b**<br><br>--vb: Risiko arbeitslos Studienabschluss<br>--fr: [NCS] Wie hoch wäre das Risiko, arbeitslos zu werden, …<br><br>… wenn Sie einen Studienabschluss machen würden?<br><br>--in: Bitte in jeder Zeile ein Kästchen anklicken.<br><br>--we:<br>1: sehr gering<br>2: eher gering<br>3: teils/teils<br>4: eher hoch<br>5: sehr hoch<br>[-90: keine Angabe]<br><br>--af: **goto 55254a**<br>--end-- |
| **55254a** | --va: **Q49_K12_a**<br>--fn: **55254a**<br><br>--vb: Dinge bezahlen beruflicher Ausbildungsabschluss<br>--fr: Während einer beruflichen Ausbildung oder eines Studiums müssen verschiedene Dinge bezahlt werden, z. B. Fahrtkosten, Bücher oder auch Gebühren.<br>Wie schwer würde es Ihnen und Ihrer Familie fallen, diese Kosten zu übernehmen, wenn Sie …<br><br>… eine berufliche Ausbildung machen würden?<br><br>--in: Bitte in jeder Zeile ein Kästchen anklicken.<br><br>--we:<br>1: sehr schwer<br>2: eher schwer<br>3: weder noch<br>4: eher leicht<br>5: sehr leicht<br>[-90: keine Angabe]<br><br>--af: **goto 55254b**<br>--end-- |

| | |
|---|---|
| **55254b** | --va: **Q49_K12_b**<br>--fn: **55254b**<br><br>--vb: Dinge bezahlen Studienabschluss<br>--fr: [NCS] Während einer beruflichen Ausbildung oder eines Studiums müssen verschiedene Dinge bezahlt werden, z. B. Fahrtkosten, Bücher oder auch Gebühren.<br>Wie schwer würde es Ihnen und Ihrer Familie fallen, diese Kosten zu übernehmen, wenn Sie …<br><br>… studieren würden?<br><br>--in: Bitte in jeder Zeile ein Kästchen anklicken.<br><br>--we:<br>1: sehr schwer<br>2: eher schwer<br>3: weder noch<br>4: eher leicht<br>5: sehr leicht<br>[-90: keine Angabe]<br><br>--af: **goto 55255a**<br>--end-- |
| **55255a** | --va: **Q50_K12_a**<br>--fn: **55255a**<br><br>--vb: Einkommensverlust Arbeitslosigkeit<br>--fr: Ebenso können Sie während einer beruflichen Ausbildung oder eines Studiums nur bedingt eigenes Geld verdienen und Ihren Lebensunterhalt bestreiten.<br>Wie groß wäre für Sie der Einkommensverlust, wenn Sie …<br><br>… eine berufliche Ausbildung machen würden?<br><br>--in: Bitte in jeder Zeile ein Kästchen anklicken.<br><br>--we:<br>1: sehr gering<br>2: eher gering<br>3: teils/teils<br>4: eher hoch<br>5: sehr hoch<br>[-90: keine Angabe]<br><br>--af: **goto 55255b**<br>--end-- |

| | |
|---|---|
| **55255b** | --va: **Q50_K12_b**<br>--fn: **55255b**<br><br>--vb: Einkommensverlust Studium<br>--fr: [NCS] Ebenso können Sie während einer beruflichen Ausbildung oder eines Studiums nur bedingt eigenes Geld verdienen und Ihren Lebensunterhalt bestreiten.<br>Wie groß wäre für Sie der Einkommensverlust, wenn Sie …<br><br>… studieren würden?<br><br>--in: Bitte in jeder Zeile ein Kästchen anklicken.<br><br>--we:<br>1: sehr gering<br>2: eher gering<br>3: teils/teils<br>4: eher hoch<br>5: sehr hoch<br>[-90: keine Angabe]<br><br>--af: **goto 55256a**<br>--end-- |
| **55256a** | --va: **Q51_K12_a**<br>--fn: **55256a**<br><br>--vb: ähnlich guten oder besseren Beruf Mutter<br>--fr: Wie wichtig ist es Ihnen, später einen ähnlich guten oder besseren Beruf zu haben …<br><br>… als Ihre Mutter?<br><br>--in: Wenn Ihre Eltern derzeit nicht arbeiten, denken Sie bitte an ihren letzten Beruf.<br>Bitte in jeder Zeile ein Kästchen anklicken.<br><br>--we:<br>1: sehr unwichtig<br>2: eher unwichtig<br>3: teils/teils<br>4: eher wichtig<br>5: sehr wichtig<br>6: hat noch nie einen Beruf gehabt<br>7: ist unbekannt<br>[-90: keine Angabe]<br><br>--af: **goto 55256b**<br>--end-- |

| | |
|---|---|
| **55256b** | --va: **Q51_K12_b**<br>--fn: **55256b**<br><br>--vb: ähnlich guten oder besseren Beruf Vater<br>--fr: [NCS] Wie wichtig ist es Ihnen, später einen ähnlich guten oder besseren Beruf zu haben …<br><br>… als Ihr Vater?<br><br>--in: Wenn Ihre Eltern derzeit nicht arbeiten, denken Sie bitte an ihren letzten Beruf.<br>Bitte in jeder Zeile ein Kästchen anklicken.<br><br>--we:<br>1: sehr unwichtig<br>2: eher unwichtig<br>3: teils/teils<br>4: eher wichtig<br>5: sehr wichtig<br>6: hat noch nie einen Beruf gehabt<br>7: ist unbekannt<br>[-90: keine Angabe]<br><br>--af: **goto 55257a**<br>--end-- |
| **55257a** | --va: **Q52_K12_a**<br>--fn: **55257a**<br><br>--vb: Aussichten ähnlich guten oder besseren Beruf / Mutter beruflicher Ausbildungsabschluss<br>--fr: Wie wären die Aussichten auf einen ähnlich guten oder besseren Beruf als den Ihrer !!Mutter!!, …<br><br>… wenn Sie einen beruflichen Ausbildungsabschluss machen würden?<br><br>--in: Wenn Ihre Mutter derzeit nicht arbeitet, denken Sie bitte an ihren letzten Beruf.<br>Bitte in jeder Zeile ein Kästchen anklicken.<br><br>--we:<br>1: sehr schlecht<br>2: eher schlecht<br>3: teils/teils<br>4: eher gut<br>5:sehr gut<br>6: Mutter hat noch nie einen Beruf gehabt<br>7: Mutter ist unbekannt<br>[-90: keine Angabe]<br><br>--af: **goto 55257b**<br>--end-- |

| | |
|---|---|
| **55257b** | --va: **Q52_K12_b**<br>--fn: **55257b**<br><br>--vb: Aussichten ähnlich guten oder besseren Beruf / Mutter Studienabschluss<br>--fr: [NCS] Wie wären die Aussichten auf einen ähnlich guten oder besseren Beruf als den Ihrer !!Mutter!!, …<br><br>… wenn Sie einen Studienabschluss machen würden?<br><br>--in: Wenn Ihre Mutter derzeit nicht arbeitet, denken Sie bitte an ihren letzten Beruf.<br>Bitte in jeder Zeile ein Kästchen anklicken.<br><br>--we:<br>1: sehr schlecht<br>2: eher schlecht<br>3: teils/teils<br>4: eher gut<br>5:sehr gut<br>6: Mutter hat noch nie einen Beruf gehabt<br>7: Mutter ist unbekannt<br>[-90: keine Angabe]<br><br>--af: **goto 55258a**<br>--end-- |
| **55258a** | --va: **Q53_K12_a**<br>--fn: **55258a**<br><br>--vb: Aussichten ähnlich guten oder besseren Beruf / Vater beruflicher Ausbildungsabschluss<br>--fr: Wie wären die Aussichten auf einen ähnlich guten oder besseren Beruf als den Ihres !!Vaters!!, …<br><br>… wenn Sie einen beruflichen Ausbildungsabschluss machen würden?<br><br>--in: Wenn Ihr Vater derzeit nicht arbeitet, denken Sie bitte an seinen letzten Beruf.<br>Bitte in jeder Zeile ein Kästchen anklicken.<br><br>--we:<br>1: sehr schlecht<br>2: eher schlecht<br>3: teils/teils<br>4: eher gut<br>5:sehr gut<br>6: Vater hat noch nie einen Beruf gehabt<br>7: Vater ist unbekannt<br>[-90: keine Angabe]<br><br>--af: **goto 55258b**<br>--end-- |

| | |
|---|---|
| **55258b** | --va: **Q53_K12_b**<br>--fn: **55258b**<br><br>--vb: Aussichten ähnlich guten oder besseren Beruf Vater / Studium<br>--fr: [NCS] Wie wären die Aussichten auf einen ähnlich guten oder besseren Beruf als den Ihres !!Vaters!!, …<br><br>…wenn Sie einen Studienabschluss machen würden?<br><br>--in: Wenn Ihr Vater derzeit nicht arbeitet, denken Sie bitte an ihren letzten Beruf.<br>Bitte in jeder Zeile ein Kästchen anklicken.<br><br>--we:<br>1: sehr schlecht<br>2: eher schlecht<br>3: teils/teils<br>4: eher gut<br>5:sehr gut<br>6: Vater hat noch nie einen Beruf gehabt<br>7: Vater ist unbekannt<br>[-90: keine Angabe]<br><br>--af: **goto 55259**<br>--end-- |
| **55259** | --va: **Q54_K12**<br>--fn: **55259**<br><br>--vb: Realistische Bildungsaspiration - Ausbildungsabschluss<br>--fr: Und wenn Sie einmal an alles denken, was Sie derzeit wissen: Welche Art von Ausbildung werden Sie nach Beendigung der Schule !!wahrscheinlich!! machen?<br><br>--in:!!Bitte nur eine Antwort anklicken!!. Wenn Sie vorhaben, nach der Schule zunächst ein Freiwilliges Soziales Jahr, ein Praktikum o.Ä. zu machen, geben Sie die Art von Ausbildung an, die Sie danach wahrscheinlich machen werden.<br><br>--we:<br>1: ein Studium<br>2: eine berufliche Ausbildung<br>3: keine Ausbildung<br>[-90: keine Angabe]<br><br>--af:<br>**if (55259 = 1) goto 55260**<br>**if (55259 = 2) goto 55261**<br>**if (55259 = 3, -90) goto 55285Z**<br>--end-- |

| | |
|---|---|
| **55260** | --va: **Q54_K12_a (Q54_K12_a / Q54_K12_ao)**<br>--fn: **55260**<br><br>--vb: Realistische Bildungsaspiration - Ausbildungsabschluss - ein Studium<br>--fr: und zwar an folgendem Hochschultyp:<br><br>--we:<br>1: Universität (auch Kunst- oder Musikhochschule, Pädagogische Hochschule etc.)<br>2: Fachhochschule<br>3: Duale Hochschule<br>4: Berufsakademie<br>5: Verwaltungsfachhochschule<br>6: andere Hochschule:<br>Q54_ao OFFEN: _ _ _ _ _ _ _ _ _ _ _ _ _ _ _ _ _ _ _ _ _ _ _ _ _ _ _ _ _ _ _ _<br>[-90: keine Angabe]<br><br>--af: **goto 55262a**<br>--end-- |
| **55261** | --va: **Q54_K12_b (Q54_K12_b / Q54_K12_bo)**<br>--fn: **55261**<br><br>--vb: Realistische Bildungsaspiration - Ausbildungsabschluss - berufliche Ausbildung<br>--fr: und zwar:<br><br>--we:<br>1: eine betriebliche Lehre<br>2: eine Berufsfachschule oder eine sonstige berufsbildende Schule besuchen (Eine schulische Berufsausbildung findet vor allem in sozialen Berufen wie z.B. Altenpflege statt, aber auch in technischen Assistenzberufen, wie z.B. Pharmazeutisch-Technische Assistenten.)<br>3: eine Beamtenausbildung für den mittleren Dienst<br>4: etwas anderes:<br>Q54_bo OFFEN: _ _ _ _ _ _ _ _ _ _ _ _ _ _ _ _ _ _ _ _ _ _ _ _ _ _ _ _ _ _ _ _<br>[-90: keine Angabe]<br><br>--af: **goto 55271**<br>--end-- |

| | |
|---|---|
| **55262a** | --va: **Q55_K12_a**<br>--fn: **55262a**<br><br>--vb: Realistische Bildungsaspiration Studienfach<br>--fr: Welches Fach werden Sie !!wahrscheinlich!! studieren?<br><br>Studienfach:<br><br>--in: Falls Sie vorhaben mehrere Fächer in Kombination oder gleichzeitig zu studieren oder ein Lehramtsstudium aufzunehmen, geben Sie dies hier bitte entsprechend ein.<br><br>--we:<br>OFFEN: _ _ _ _ _ _ _ _ _ _ _ _ _ _ _ _ _ _ _ _ _ _ _ _ _ _ _ _ _ _ _ _ _ _ _ _ _ _ _ _ _ _ _ _ _ _ _ _<br>[-90: keine Angabe]<br><br>--af: **goto 55262b**<br>--end-- |
| **55262b** | --va: **Q55_K12_b**<br>--fn: **55262b**<br><br>--vb: Realistische Bildungsaspiration Studienfach<br>--fr: [NCS] Welches Fach werden Sie !!wahrscheinlich!! studieren?<br><br>… in Kombination mit dem Fach/den Fächern:<br><br>--in: Falls Sie vorhaben mehrere Fächer in Kombination oder gleichzeitig zu studieren oder ein Lehramtsstudium aufzunehmen, geben Sie dies hier bitte entsprechend ein.<br><br>--we:<br>OFFEN: _ _ _ _ _ _ _ _ _ _ _ _ _ _ _ _ _ _ _ _ _ _ _ _ _ _ _ _ _ _ _ _ _ _ _ _ _ _ _ _ _ _ _ _ _ _ _ _<br>[-90: keine Angabe]<br><br>--af: **goto 55263**<br>--end-- |

| | |
|---|---|
| **55263** | --va: **Q55_K12_c**<br>--fn: **55263**<br><br>--vb: Realitische Bildungsaspiration Studienfach im Rahmen eines lehramtsbezogenen Studiums<br>--fr: [NCS] Werden Sie dieses Fach/diese Fächer wahrscheinlich im Rahmen eines lehramtsbezogenen Studiengangs studieren?<br><br>--we:<br>1: ja<br>2: nein<br>[-90: keine Angabe]<br><br>--af: **goto 55264**<br>--end-- |
| **55264** | --va: **Q56_K12**<br>--fn: **55264**<br><br>--vb: Möglichkeiten Finanzierung eines Studiums<br>--fr: Wie stark haben Sie sich bereits mit Möglichkeiten der Finanzierung eines Studiums beschäftigt?<br><br>--in: Zutreffendes bitte anklicken.<br><br>--we:<br>1: gar nicht<br>2: kaum<br>3: mittelmäßig<br>4: stark<br>5: sehr stark<br>[-90: keine Angabe]<br><br>--af: **goto 55265**<br>--end-- |

| | |
|---|---|
| **55265** | --va: **Q57_K12**<br>--fn: **55265**<br><br>--vb: Beteiligung an den Kosten<br>--fr: Haben Sie sich mit Ihren Eltern schon über deren Beteiligung an den Kosten eines möglichen Studiums verständigt? Denken Sie bitte bei den Kosten sowohl an die Ausgaben für das Studium selbst, als auch an die Ausgaben für die Lebenshaltung wie Miete und Lebensmittel.<br><br>--in: Zutreffendes bitte anklicken.<br><br>--we:<br>1: ja<br>2: ja, aber noch nicht abschließend<br>3: nein, noch nicht<br>4: nein, werde ich nicht tun<br>[-90: keine Angabe]<br><br>--af: **goto 55266**<br>--end-- |
| **55266** | --va: **Q58_K12**<br>--fn: **55266**<br><br>--vb: Hochschulstudium finanzielle Unterstützung durch Eltern<br>--fr: Was denken Sie: In welchem Maße würden Ihre Eltern Sie bei einem Hochschulstudium finanziell unterstützen?<br><br>--in: Zutreffendes bitte anklicken.<br><br>--we:<br>1: gar nicht<br>2: kaum<br>3: mittelmäßig<br>4: stark<br>5: sehr stark<br>[-90: keine Angabe]<br><br>--af: **goto 55267**<br>--end-- |

| | |
|---|---|
| **55267** | --va: **Q59_K12 (Q59_K12_a / Q59_K12_b / Q59_K12_c / Q59_K12_co / Q59_K12_d)**<br>--fn: **55267**<br><br>--vb: Information Möglichkeiten der Studienförderung<br>--fr: **[MF]** Haben Sie sich bereits über Möglichkeiten der Studienförderung informiert?<br><br>--in: Bitte !!alle!! zutreffenden Antworten anklicken.<br><br>--we:<br>Ja, ich habe mich informiert, und zwar…<br>**Q59_a** 1: … über die staatliche Förderung nach dem BAföG.<br>**Q59_b** 2: … über die Möglichkeiten der Förderung nach Stipendien.<br>**Q59_c:** 3: … über andere Fördermöglichkeiten und zwar:<br>**Q59_co** OFFEN: _ _ _ _ _ _ _ _ _ _ _ _ _ _ _ _ _ _ _ _ _ _ _ _ _ _ _ _ _ _ _ _ _<br>**Q59_d** 4: nein<br><br>[0: nicht genannt]<br>[1: genannt]<br>[-90: keine Angabe]<br><br>--af: **goto 55268**<br>--end-- |
| **55268** | --va: **Q60_K12**<br>--fn: **55268**<br><br>--vb: Wahrscheinlich finanzielle Unterstützung<br>--fr: Halten Sie es für wahrscheinlich, dass Sie für das Studium einen Antrag auf finanzielle Förderung durch BAföG (Bundesausbildungsförderungsgesetz) stellen werden?<br><br>--in: Zutreffendes bitte anklicken.<br><br>--we:<br>1: ja<br>2: nein<br>3: Ich kenne BAföG nicht.<br>[-90: keine Angabe]<br><br>--af: **goto 55269**<br>--end-- |

| | |
|---|---|
| **55269** | --va: **Q61_K12**<br>--fn: **55269**<br><br>--vb: Antrag Stipendium für Studium<br>--fr: Halten Sie es für wahrscheinlich, dass Sie für das Studium ein Stipendium beantragen werden?<br><br>--in: Zutreffendes bitte anklicken.<br><br>--we:<br>1: ja<br>2: nein<br>[-90: keine Angabe]<br><br>--af: **goto 55270**<br>--end-- |
| **55270** | --va: **Q62_K12 (Q62_K12_a / Q62_K12_b / Q62_K12_c / Q62_K12_d / Q62_K12_e / Q62_K12_f / Q62_K12_g / Q62_K12_h / Q62_K12_ho / Q62_K12_i)**<br>--fn: **55270**<br><br>--vb: Voraussichtliche Studienfinanzierung<br>--fr: **[MF]** Wenn Sie an die verschiedenen Möglichkeiten der Finanzierung eines Studiums denken: Wie werden Sie Ihr Studium voraussichtlich finanzieren?<br><br>--in: Falls Sie voraussichtlich mehrere dieser Möglichkeiten nutzen werden, können Sie auch mehr als ein Kästchen anklicken.<br><br>--we:<br>**Q62_a** 1: Familie / Partner / Verwandte<br>**Q62_b** 2: Jobben<br>**Q62_c** 3: finanzielle Rücklagen<br>**Q62_d** 4: BAföG<br>**Q62_e** 5: Stipendium<br>**Q62_f** 6: Duales Studium<br>**Q62_g** 7: Bildungskredit<br>**Q62_h** 8: auf eine andere Art, und zwar:<br>**Q62_ho** OFFEN: _ _ _ _ _ _ _ _ _ _ _ _ _ _ _ _ _ _ _ _ _ _ _ _ _ _ _ _ _ _ _ _ _ _ _ _ _ _ _ _ _ _ _ _ _ _ _ _ _<br>**Q62_i** 9: weiß ich noch nicht<br><br>[0: nicht genannt]<br>[1: genannt]<br>[-90: keine Angabe]<br><br>--af: **goto 55285Z**<br>--end-- |

| | |
|---|---|
| **55271** | --va: **Q63_K12**<br>--fn: **55271**<br><br>--vb: Kosten Entscheidung gegen Studium<br>--fr: Wie sehr stimmen Sie der folgenden Aussage zu?<br>Die gesamten Kosten, die während eines Studiums entstehen, haben großen Einfluss auf meine Entscheidung gegen ein Studium.<br><br>--in: Zutreffendes bitte anklicken.<br><br>--we:<br>1: stimme gar nicht zu<br>2:stimme eher nicht zu<br>3: teils/teils<br>4: stimme eher zu<br>5: stimme völlig zu<br>[-90: keine Angabe]<br><br>--af: **goto 55272**<br>--end-- |
| **55272** | --va: **Q64_K12**<br>--fn: **55272**<br><br>--vb: Realistische Bildungsaspirarion- Ausbildung<br>--fr: In welchem Ausbildungsberuf werden Sie !!wahrscheinlich!! eine Ausbildung aufnehmen?<br><br>--in: Bitte geben Sie die genaue Ausbildungsbezeichnung an.<br><br>--we:<br>OFFEN: _ _ _ _ _ _ _ _ _ _ _ _ _ _ _ _ _ _ _ _ _ _ _ _ _ _ _ _ _ _<br>[-90: keine Angabe]<br><br>--af: **goto 55273**<br>--end-- |

| | |
|---|---|
| **55273** | --va: **Q65_K12**<br>--fn: **55273**<br><br>--vb: Ausbildungsstelle oder Zusage an Berufs(fach)schule<br>--fr: Haben Sie bereits eine Ausbildungsstelle oder eine Zusage für einen Platz an einer Berufs(fach)schule?<br><br>--we:<br>1: ja, und zwar für folgende Ausbildung:<br>OFFEN: _ _ _ _ _ _ _ _ _ _ _ _ _ _ _ _ _ _ _ _ _ _ _ _ _ _ _ _ _ _ _ _ _ _ _ _ _ _ _<br>2: nein<br>[-90: keine Angabe]<br><br>--af:<br>**if (55273= 1) goto 55285Z**<br>**if ((55273 = 2, -90) & (55115 = 3, 5, -90)) goto 55274**<br>**if ((55273 = 2, -90) & 55115 = 4) goto 55274b**<br>--end-- |
| **55274** | --va: **Q66_K12**<br>--fn: **55274**<br><br>--vb: Planung Bewerbung Ausbildungsstelle in Klasse 12<br>--fr: Haben Sie vor, sich im Laufe der 12. Klasse auf Ausbildungsstellen zu bewerben?<br><br>--in: Zutreffendes bitte anklicken.<br><br>--we:<br>1: ja<br>2: nein<br>[-90: keine Angabe]<br><br>--af:<br>**if (55274 = 1) goto 55275a**<br>**if (55274 = 2, -90) goto 55285Z**<br>--end-- |

| | |
|---|---|
| **55274b** | --va: **Q66b_K12**<br>--fn: **55274b**<br><br>--vb: Planung Bewerbung Ausbildungsstelle in Klasse 13<br>--fr: Haben Sie vor, sich im Laufe der 13. Klasse auf Ausbildungsstellen zu bewerben?<br><br>--in: Zutreffendes bitte anklicken.<br><br>--we:<br>1: ja<br>2: nein<br>[-90: keine Angabe]<br><br>--af:<br>**if (55274b = 1) goto 55275a**<br>**if (55274b = 2, -90) goto 55285Z**<br>--end-- |
| **55275a** | --va: **Q67_K12_a**<br>--fn: **55275a**<br><br>--vb: Informationsmöglichkeiten Ausbildungsstelle Jobcenter…<br>--fr: Wenn Sie eine freie Ausbildungsstelle suchen, wie wichtig sind dann die folgenden Informationsmöglichkeiten für Sie?<br><br>Jobcenter/Berufsberatung/Arbeitsagentur/ Berufsinformationszentrum (BIZ)<br><br>--in: Bitte in jeder Zeile ein Kästchen anklicken.<br><br>--we:<br>1: sehr unwichtig<br>2: eher unwichtig<br>3: eher wichtig<br>4: sehr wichtig<br>[-90: keine Angabe]<br><br>--af: **goto 55275b**<br>--end-- |

| | |
|---|---|
| **55275b** | --va: **Q67_K12_b**<br>--fn: **55275b**<br><br>--vb: Informationsmöglichkeiten Ausbildungsstelle Medien<br>--fr: [NCS] Wenn Sie eine freie Ausbildungsstelle suchen, wie wichtig sind dann die folgenden Informationsmöglichkeiten für Sie?<br><br>Medien (Internet, Zeitungen/Zeitschriften, Fernsehen/Radio)<br><br>--in: Bitte in jeder Zeile ein Kästchen anklicken.<br><br>--we:<br>1: sehr unwichtig<br>2: eher unwichtig<br>3: eher wichtig<br>4: sehr wichtig<br>[-90: keine Angabe]<br><br>--af: **goto 55275c**<br>--end-- |
| **55275c** | --va: **Q67_K12_c**<br>--fn: **55275c**<br><br>--vb: Informationsmöglichkeiten Ausbildungsstelle Eltern<br>--fr: [NCS] Wenn Sie eine freie Ausbildungsstelle suchen, wie wichtig sind dann die folgenden Informationsmöglichkeiten für Sie?<br><br>Eltern<br><br>--in: Bitte in jeder Zeile ein Kästchen anklicken.<br><br>--we:<br>1: sehr unwichtig<br>2: eher unwichtig<br>3: eher wichtig<br>4: sehr wichtig<br>[-90: keine Angabe]<br><br>--af: **goto 55275d**<br>--end-- |

| | |
|---|---|
| **55275d** | --va: **Q67_K12_d**<br>--fn: **55275d**<br><br>--vb: Informationsmöglichkeiten Ausbildungsstelle andere Verwandte<br>--fr: [NCS] Wenn Sie eine freie Ausbildungsstelle suchen, wie wichtig sind dann die folgenden Informationsmöglichkeiten für Sie?<br><br>andere Verwandte (Geschwister, Tante, Onkel …)<br><br>--in: Bitte in jeder Zeile ein Kästchen anklicken.<br><br>--we:<br>1: sehr unwichtig<br>2: eher unwichtig<br>3: eher wichtig<br>4: sehr wichtig<br>[-90: keine Angabe]<br><br>--af: **goto 55275e**<br>--end-- |
| **55275e** | --va: **Q67_K12_e**<br>--fn: **55275e**<br><br>--vb: Informationsmöglichkeiten Ausbildungsstelle Freundinnen und Freunde<br>--fr: [NCS] Wenn Sie eine freie Ausbildungsstelle suchen, wie wichtig sind dann die folgenden Informationsmöglichkeiten für Sie?<br><br>Freundinnen und Freunde<br><br>--in: Bitte in jeder Zeile ein Kästchen anklicken.<br><br>--we:<br>1: sehr unwichtig<br>2: eher unwichtig<br>3: eher wichtig<br>4: sehr wichtig<br>[-90: keine Angabe]<br><br>--af: **goto 55275f**<br>--end-- |

| | |
|---|---|
| **55275f** | --va: **Q67_K12_f**<br>--fn: **55275f**<br><br>--vb: Informationsmöglichkeiten Ausbildungsstelle Lehrerinnen und Lehrer<br>--fr: [NCS] Wenn Sie eine freie Ausbildungsstelle suchen, wie wichtig sind dann die folgenden Informationsmöglichkeiten für Sie?<br><br>Lehrerinnen und Lehrer<br><br>--in: Bitte in jeder Zeile ein Kästchen anklicken.<br><br>--we:<br>1: sehr unwichtig<br>2: eher unwichtig<br>3: eher wichtig<br>4: sehr wichtig<br>[-90: keine Angabe]<br><br>--af: **goto 55275g**<br>--end-- |
| **55275g** | --va: **Q67_K12_g**<br>--fn: **55275g**<br><br>--vb: Informationsmöglichkeiten Ausbildungsstelle Berufsberater/Sozialpäd<br>--fr: [NCS] Wenn Sie eine freie Ausbildungsstelle suchen, wie wichtig sind dann die folgenden Informationsmöglichkeiten für Sie?<br><br>Berufsberaterinnen und Berufsberater oder Sozialpädagoginnen und Sozialpädagogen an der Schule<br><br>--in: Bitte in jeder Zeile ein Kästchen anklicken.<br><br>--we:<br>1: sehr unwichtig<br>2: eher unwichtig<br>3: eher wichtig<br>4: sehr wichtig<br>[-90: keine Angabe]<br><br>--af: **goto 55275h**<br>--end-- |

| | |
|---|---|
| **55275h** | --va: **Q67_K12_h**<br>--fn: **55275h**<br><br>--vb: Informationsmöglichkeiten Ausbildungsstelle Praktikum<br>--fr: [NCS] Wenn Sie eine freie Ausbildungsstelle suchen, wie wichtig sind dann die folgenden Informationsmöglichkeiten für Sie?<br><br>Praktikum<br><br>--in: Bitte in jeder Zeile ein Kästchen anklicken.<br><br>--we:<br>1: sehr unwichtig<br>2: eher unwichtig<br>3: eher wichtig<br>4: sehr wichtig<br>[-90: keine Angabe]<br><br>--af: **goto 55276**<br>--end-- |
| **55276** | --va: **Q68_K12**<br>--fn: **55276**<br><br>--vb: Wunschberuf (Bewerbung)<br>--fr: Auf welchen Beruf möchten Sie sich bewerben? Falls Sie sich auf mehrere Berufe bewerben möchten, nennen Sie bitte den Beruf, auf den Sie sich als erstes bewerben möchten:<br><br>--in: Bitte nur einen Beruf nennen.<br><br>--we:<br>OFFEN: _ _ _ _ _ _ _ _ _ _ _ _ _ _ _ _ _ _ _ _ _ _ _ _ _ _ _ _ _ _ _ _<br>[-90: keine Angabe]<br><br>--af: **goto 55277**<br>--end-- |

| | |
|---|---|
| **55277** | --va: **Q69_K12**<br>--fn: **55277**<br><br>--vb: Chancen Ausbildungsstelle<br>--fr: Wie hoch sind Ihre Chancen, dass Sie für diesen Beruf eine Ausbildungsstelle bekommen?<br><br>--in: Zutreffendes bitte anklicken.<br><br>--we:<br>1: sehr gering<br>2: eher gering<br>3: eher hoch<br>4: sehr hoch<br>[-90: keine Angabe]<br><br>--af: **goto 55278**<br>--end-- |
| **55278** | --va: **Q70_K12**<br>--fn: **55278**<br><br>--vb: Freunde gleicher Beruf - lernen<br>--fr: Wie viele Ihrer Freundinnen und Freunde wollen diesen Beruf ebenfalls erlernen?<br><br>--in: Zutreffendes bitte anklicken.<br><br>--we:<br>1: keine<br>2: fast keine<br>3: weniger als die Hälfte<br>4: ungefähr die Hälfte<br>5: mehr als die Hälfte<br>6: fast alle<br>7: alle<br>[-90: keine Angabe]<br><br>--af: **goto 55279**<br>--end-- |

| | |
|---|---|
| **55279** | --va: **Q71_K12 (Q71_K12_a / Q71_K12_b / Q71_K12_c / Q71_K12_d / Q71_K12_e)**<br>--fn: **55279**<br><br>--vb: Familie/Freunde gleicher Beruf - arbeiten (nein / ... ja, meine Mutter / ja, mein Vater / ja, andere Verwandte (Geschwister, Tante, Onkel …) / ja, Freundinnen und Freunde oder Bekannte.)<br>--fr: **[MF]** Gibt es in Ihrer Familie oder in Ihrem Freundes- und Bekanntenkreis Personen, die in diesem Beruf arbeiten?<br><br>--in: Bitte alle zutreffenden Antworten anklicken.<br><br>--we:<br>**Q71_a** 1: Nein, ich kenne niemanden, der in diesem Beruf arbeitet.<br><br>Ja, ich kenne jemanden, der in diesem Beruf arbeitet, und zwar…<br>**Q71_b** 2: … meine Mutter.<br>**Q71_c** 3: … mein Vater.<br>**Q71_d** 4: … andere Verwandte (Geschwister, Tante, Onkel …).<br>**Q71_e** 5: … Freundinnen und Freunde oder Bekannte.<br><br>[0: nicht genannt]<br>[1: genannt]<br>[-90: keine Angabe]<br><br>--af: **goto 55280**<br>--end-- |
| **55280** | --va: **Q72_K12**<br>--fn: **55280**<br><br>--vb: Wissen um Ausbildungsstelle zu bekommen<br>--fr: Wie gut wissen Sie Bescheid, was Sie tun müssen, um für diesen Beruf eine Ausbildungsstelle zu bekommen?<br><br>--in: Zutreffendes bitte anklicken.<br><br>--we:<br>1: sehr schlecht<br>2: eher schlecht<br>3: eher gut<br>4: sehr gut<br>[-90: keine Angabe]<br><br>--af: **goto 55281**<br>--end-- |

| | |
|---|---|
| **55281** | --va: **Q73_K12 / Q73o_K12**<br>--fn: **55281**<br><br>--vb: Bewerbung Ausbildungsstelle / Bewerbung Anzahl<br>--fr: Haben Sie sich bereits auf eine Ausbildungsstelle für diesen Beruf beworben?<br><br>--in: Falls ja, geben Sie bitte die Anzahl Ihrer Bewerbungen ein.<br><br>--we:<br>1: Ja, ich habe mich bereits auf [OFFEN Q73o]: ____ Ausbildungsstellen für diesen Beruf beworben.<br>2: nein<br>[-90: keine Angabe]<br><br>--ra: **0 to 99, -90**<br><br>--af: **goto 55282**<br>--end-- |
| **55282** | --va: **Q74_K12 / Q74o_K12**<br>--fn: **55282**<br><br>--vb: Vorstellungsgespräch / Vorstellungsgespräch Anzahl<br>--fr: Sind Sie schon zu einem Vorstellungsgespräch für diesen Beruf eingeladen worden?<br><br>--in: Falls ja, geben Sie bitte die Anzahl Ihrer Einladungen ein.<br><br>--we:<br>1: Ja, ich bin bereits zu [OFFEN Q74o]: ____ Vorstellungsgesprächen eingeladen worden.<br>2: nein<br>[-90: keine Angabe]<br><br>--ra: **0 to 99, -90**<br><br>--af: **goto 55283**<br>--end-- |

| | |
|---|---|
| **55283** | --va: **Q75_K12 / Q75o_K12**<br>--fn: **55283**<br><br>--vb: weitere Berufe / weitere Berufe Anzahl<br>--fr: Möchten Sie sich in diesem Schuljahr noch auf weitere Berufe bewerben?<br><br>--in: Falls ja, geben Sie bitte die Anzahl der Berufe ein, auf die Sie sich zusätzlich bewerben möchten.<br><br>--we:<br>1: Ja, und zwar auf [OFFEN Q75o]: ____ weitere Berufe.<br>2: nein<br>[-90: keine Angabe]<br><br>--ra: **0 to 99, -90**<br><br>--af:<br>**if (55283 = 1) goto 55284**<br>**if (55283 = 2, -90) goto 55285Z**<br>--end-- |
| **55284** | --va: **Q76_K12 / Q76o_K12**<br>--fn: **55284**<br><br>--vb: Bewerbung weitere Berufe / Bewerbung weitere Berufe Anzahl<br>--fr: Und haben Sie sich bereits für weitere Ausbildungsstellen beworben?<br><br>--in: Falls ja, geben Sie hier bitte die Anzahl Ihrer weiteren Bewerbungen ein.<br><br>--we:<br>1: Ja, ich habe mich bereits auf [OFFEN Q76o]: ____ weitere Ausbildungsstellen beworben.<br>2: nein<br>[-90: keine Angabe]<br><br>--ra: **0 to 99, -90**<br><br>--af: **goto 55285**<br>--end-- |

| | |
|---|---|
| **55285** | --va: **Q77_K12 / Q77o_K12**<br>--fn: **55285**<br><br>--vb: Vorstellungsgespräche weitere Berufe / Vorstellungsgespräche weitere Berufe Anzahl<br>--fr: Sind Sie zu weiteren Vorstellungsgesprächen eingeladen worden?<br><br>--in: Falls ja, geben Sie hier bitte die Anzahl Ihrer Einladungen zu weiteren Vorstellungsgesprächen ein.<br><br>--we:<br>1: Ja, ich bin zu [OFFEN Q77o]: ____ weiteren Vorstellungsgesprächen eingeladen worden.<br>2: nein<br>[-90: keine Angabe]<br><br>--ra: **0 to 99, -90**<br><br>--af: **goto 55285Z**<br>--end-- |
| **55285Z** | --va: **[ZS] ZS5**<br>--fn: **55285Z**<br><br>--vb: Zeitstempel ZS5 Ihre Eltern und Freunde<br>--fr: [ZS] Ihre Eltern und Freunde<br><br>--af: **goto 55286a**<br>--end-- |
| | --st: **Ihre Eltern und Freunde**<br>--end-- |

| | |
|---|---|
| **55286a** | --va: **Q78_K12_a**<br>--fn: **55286a**<br><br>--vb: Unterstützung schulische Angelegenheiten Elter Lernmaterialien<br>--fr: Im Folgenden geht es darum, wie häufig Ihre Eltern Sie bei schulischen Angelegenheiten unterstützen.<br>Wie häufig…<br><br>… kaufen Ihre Eltern zusätzliche Lernmaterialien oder Bücher für Sie, um Sie beim Lernen zu unterstützen?<br><br>--in: Bitte in jeder Zeile ein Kästchen anklicken.<br><br>--we:<br>1: nie<br>2: selten<br>3: manchmal<br>4: oft<br>[-90: keine Angabe]<br><br>--af: **goto 55286b**<br>--end-- |
| **55286b** | --va: **Q78_K12_b**<br>--fn: **55286b**<br><br>--vb: Unterstützung schulische Angelegenheiten Elter Vorträge/Referate<br>--fr: [NCS] Im Folgenden geht es darum, wie häufig Ihre Eltern Sie bei schulischen Angelegenheiten unterstützen.<br>Wie häufig…<br><br>… unterstützen Ihre Eltern Sie bei Vorträgen oder Referaten für den Unterricht?<br><br>--in: Bitte in jeder Zeile ein Kästchen anklicken.<br><br>--we:<br>1: nie<br>2: selten<br>3: manchmal<br>4: oft<br>[-90: keine Angabe]<br><br>--af: **goto 55286c**<br>--end-- |

| | |
|---|---|
| **55286c** | --va: **Q78_K12_c**<br>--fn: **55286c**<br><br>--vb: Unterhaltung mit Eltern über Unterrichtsthemen<br>--fr: [NCS] Im Folgenden geht es darum, wie häufig Ihre Eltern Sie bei schulischen Angelegenheiten unterstützen.<br>Wie häufig…<br><br>... unterhalten sich Ihre Eltern mit Ihnen über Themen, die im Unterricht behandelt werden?<br><br>--in: Bitte in jeder Zeile ein Kästchen anklicken.<br><br>--we:<br>1: nie<br>2: selten<br>3: manchmal<br>4: oft<br>[-90: keine Angabe]<br><br>--af: **goto 55286d**<br>--end-- |
| **55286d** | --va: **Q78_K12_d**<br>--fn: **55286d**<br><br>--vb: Unterhaltung mit Eltern über schulische Probleme<br>--fr: [NCS] Im Folgenden geht es darum, wie häufig Ihre Eltern Sie bei schulischen Angelegenheiten unterstützen.<br>Wie häufig…<br><br>… unterhalten sich Ihre Eltern mit Ihnen über Probleme in der Schule?<br><br>--in: Bitte in jeder Zeile ein Kästchen anklicken.<br><br>--we:<br>1: nie<br>2: selten<br>3: manchmal<br>4: oft<br>[-90: keine Angabe]<br><br>--af: **goto 55287**<br>--end-- |

| | |
|---|---|
| **55287** | --va: **Q79_K12**<br>--fn: **55287**<br><br>--vb: Tipps zu Studienmöglichkeiten aus persönlichem Umfeld<br>--fr: Die folgenden Fragen beziehen sich auf Personen aus Ihrem persönlichen Umfeld, egal ob Sie sie sehr gut oder weniger gut kennen.<br>Stellen Sie sich vor, Sie überlegen, nach dem Abitur ein Studium zu beginnen. Wie wahrscheinlich ist es, dass Ihnen jemand aus Ihrem persönlichen Umfeld Informationen und Tipps zu Studienmöglichkeiten geben könnte?<br><br>--in: Bitte nur eine Antwort anklicken.<br><br>--we:<br>1: sehr unwahrscheinlich<br>2: eher unwahrscheinlich<br>3: eher wahrscheinlich<br>4: sehr wahrscheinlich<br>[-90: keine Angabe]<br><br>--af:<br>**if (55287 = 3, 4) goto 55288**<br>**if (55287 = 1, 2, -90) goto 55298Z**<br>--end-- |

| | |
|---|---|
| **55288** | --va: **Q80_K12 (Q80_K12_a / Q80_K12_b / Q80_K12_c / Q80_K12_d / Q80_K12_e / Q80_K12_f / Q80_K12_g)**<br>--fn: **55288**<br><br>--vb: Information - Info Studium (Information - Info Studium: Eltern / Information - Info Studium: Geschwister / Information - Info Studium: Verwandtschaft / Information - Info Studium: Lehrer Information - Info Studium: Praktikum, Nebenjob oder Arbeit zur Probe / Information - Info Studium: Freunde / Information - Info Studium: sonstige Bekannte)<br>--fr: **[MF]** An wen haben Sie bei der letzten Frage gedacht?<br><br>--in: Bitte klicken Sie alle zutreffenden Antworten an.<br><br>--we:<br>**Q80_a** 1: Ihre Eltern<br>**Q80_b** 2: Ihre Geschwister<br>**Q80_c** 3: andere Personen aus Ihrer Familie oder Verwandtschaft<br>**Q80_d** 4: eine Lehrerin oder einen Lehrer an Ihrer Schule<br>**Q80_e** 5: jemand, den Sie aus einem Praktikum, Nebenjob oder Arbeit zur Probe kennen<br>**Q80_f** 6: Ihre Freundinnen und Freunde<br>**Q80_g** 7: sonstige Bekannte<br><br>[0: nicht genannt]<br>[1: genannt]<br>[-90: keine Angabe]<br><br>--af: **goto 55289**<br>--end-- |
| **55289** | --va: **Q81_K12**<br>--fn: **55289**<br><br>--vb: Information - Anzahl Info Ausbildung<br>--fr: An wie viele Personen haben Sie bei den letzten beiden Fragen insgesamt gedacht?<br><br>--in: Zutreffendes bitte anklicken.<br><br>--we:<br>1: eine Person<br>2: zwei Personen<br>3: drei oder mehr Personen<br>[-90: keine Angabe]<br><br>--af:<br>**if (55289 = 1) goto 55290**<br>**if (55289 = 2) goto 55291**<br>**if (55289 = 3) goto 55292**<br>**if (55289 = -90) goto 55298Z**<br>--end-- |

| | |
|---|---|
| **55290** | --va: **Q81_K12_a1**<br>--fn: **55290**<br><br>--vb: Hat diese Person einen Migrationshintergrund?<br>--fr: Hat diese Person einen Migrationshintergrund? Migrationshintergrund heißt, dass die Person selbst oder mindestens ein Elternteil der Person im Ausland geboren wurde.<br><br>--in: Zutreffendes bitte anklicken.<br><br>--we:<br>1: ja<br>2: nein<br>[-90: keine Angabe]<br><br>--af: **goto 55293**<br>--end-- |
| **55291** | --va: **Q81_K12_b1**<br>--fn: **55291**<br><br>--vb: Wie viele davon haben einen Migrationshintergrund?<br>--fr: Wie viele davon haben einen Migrationshintergrund? Migrationshintergrund heißt, dass die Person selbst oder mindestens ein Elternteil der Person im Ausland geboren wurde.<br><br>--in: Zutreffendes bitte anklicken.<br><br>--we:<br>1: beide<br>2: eine<br>3: keine<br>[-90: keine Angabe]<br><br>--af: **goto 55294**<br>--end-- |

| | |
|---|---|
| **55292** | --va: **Q81_K12_c1**<br>--fn: **55292**<br><br>--vb: Wie viele dieser Personen haben einen Migrationshintergrund?<br>--fr: Wie viele dieser Personen haben einen Migrationshintergrund? Migrationshintergrund heißt, dass die Person selbst oder mindestens ein Elternteil der Person im Ausland geboren wurde.<br><br>--in: Zutreffendes bitte anklicken.<br><br>--we:<br>1: keine<br>2: fast keine<br>3: weniger als die Hälfte<br>4: ungefähr die Hälfte<br>5: mehr als die Hälfte<br>6: fast alle<br>7: alle<br>[-90: keine Angabe]<br><br>--af: **goto 55295**<br>--end-- |
| **55293** | --va: **Q81_K12_a2**<br>--fn: **55293**<br><br>--vb: Und hat diese Person Abitur?<br>--fr: Und hat diese Person Abitur?<br><br>--in: Zutreffendes bitte anklicken.<br><br>--we:<br>1: ja<br>2: nein<br>[-90: keine Angabe]<br><br>--af: **goto 55296**<br>--end-- |

| | |
|---|---|
| **55294** | --va: **Q81_K12_b2**<br>--fn: **55294**<br><br>--vb: Und wie viele davon haben Abitur?<br>--fr: Und wie viele davon haben Abitur?<br><br>--in: Bitte nur eine Antwort anklicken.<br><br>--we:<br>1: beide<br>2: eine<br>3: keine<br>[-90: keine Angabe]<br><br>--af: **goto 55297**<br>--end-- |
| **55295** | --va: **Q81_K12_c2**<br>--fn: **55295**<br><br>--vb: Und wie viele dieser Personen haben Abitur?<br>--fr: Und wie viele dieser Personen haben Abitur?<br><br>--in: Bitte nur eine Antwort anklicken.<br><br>--we:<br>1: keine<br>2: fast keine<br>3: weniger als die Hälfte<br>4: ungefähr die Hälfte<br>5: mehr als die Hälfte<br>6: fast alle<br>7: alle<br>[-90: keine Angabe]<br><br>--af: **goto 55298**<br>--end-- |

| | |
|---|---|
| **55296** | --va: **Q81_K12_a3**<br>--fn: **55296**<br><br>--vb: Und ist diese Person eine Frau?<br>--fr: Und ist diese Person eine Frau?<br><br>--in: Zutreffendes bitte anklicken.<br><br>--we:<br>1: ja<br>2: nein<br>[-90: keine Angabe]<br><br>--af: **goto 55298Z**<br>--end-- |
| **55297** | --va: **Q81_K12_b3**<br>--fn: **55297**<br><br>--vb: Und wie viele davon sind Frauen?<br>--fr: Und wie viele davon sind Frauen?<br><br>--in: Bitte nur eine Antwort anklicken.<br><br>--we:<br>1: beide<br>2: eine<br>3: keine<br>[-90: keine Angabe]<br><br>--af: **goto 55298Z**<br>--end-- |

| | |
|---|---|
| **55298** | --va: **Q81_K12_c3**<br>--fn: **55298**<br><br>--vb: Und wie viele dieser Personen sind Frauen?<br>--fr: Und wie viele dieser Personen sind Frauen?<br><br>--in: Bitte nur eine Antwort anklicken.<br><br>--we:<br>1: keine<br>2: fast keine<br>3: weniger als die Hälfte<br>4: ungefähr die Hälfte<br>5: mehr als die Hälfte<br>6: fast alle<br>7: alle<br>[-90: keine Angabe]<br><br>--af: **goto 55298Z**<br>--end-- |
| **55298Z** | --va: **[ZS] ZS6**<br>--fn: **55298Z**<br><br>--vb: Zeitstempel ZS6 Gesundheitsstatus<br>--fr: [ZS] Gesundheitsstatus<br><br>--af: **goto 55299**<br>--end-- |
| | --st: **Gesundheitsstatus**<br>--end-- |

| | |
|---|---|
| **55299** | --va: **Q82_K12**<br>--fn: **55299**<br><br>--vb: Abwesenheitstage<br>--fr: An wie vielen Schultagen waren Sie in den letzten vier Schulwochen nicht in der Schule, weil Sie krank waren?<br><br>--in: Wenn Sie nicht wegen Krankheit gefehlt haben, dann geben Sie bitte<br>eine „Null“ (0) an.<br>Zahlen bitte eingeben.<br><br>--we:<br>OFFEN:etwa _ _ Tage<br>-98: weiß nicht<br>[-90: keine Angabe]<br><br>--ra: **0 to 20, -90, -98**<br><br>--af: **goto 55308Z**<br>--end-- |
| **55308Z** | --va: **[ZS] ZS7**<br>--fn: **55308Z**<br><br>--vb: Zeitstempel ZS7 Ihre Zukunftsplanung<br>--fr: [ZS] Ihre Zukunftsplanung<br><br>--af:<br>**if ((55115 = 3, 5, -90) & intdat <= 09.2016) goto 55309**<br>**if (55115 = 4 OR intdat > 09.2016) goto 55313Z**<br>--end-- |
| | --st: **Ihre Zukunftsplanung**<br>--end-- |

| | |
|---|---|
| **55309** | --va: **Q92_K12**<br>--fn: **55309**<br><br>--vb: Wichtigkeit Familiengründung<br>--fr: Wie wichtig ist es Ihnen, später einmal Kinder zu haben?<br><br>--in: Bitte nur eine Antwort anklicken.<br><br>--we:<br>1: sehr unwichtig<br>2: eher unwichtig<br>3: teils/teils<br>4: eher wichtig<br>5: sehr wichtig<br>[-90: keine Angabe]<br><br>--af: **goto 55310**<br>--end-- |
| **55310** | --va: **Q93_K12**<br>--fn: **55310**<br><br>--vb: Alter Familiengründung<br>--fr: In welchem Alter können Sie sich vorstellen, Ihr erstes Kind zu bekommen?<br><br>--in: Bitte nur eine Antwort anklicken.<br><br>--we:<br>1: unter 20<br>2: 20-24<br>3: 25-29<br>4: 30-34<br>5: ab 35<br>6: niemals<br>[-90: keine Angabe]<br><br>--af: **goto 55313Z**<br>--end-- |
| **55313Z** | --va: **[ZS] ZS8**<br>--fn: **55313Z**<br><br>--vb: Zeitstempel ZS8 ENDE<br>--fr: [ZS] ENDE<br><br>--af: **goto 55312Z (Feedbackmodul_SC4)**<br>--end-- |

| | |
|---|---|
| | --st: **Studierenden-Modul_SC4**<br><br>**Online B132 und B135**<br><br>**Grundlage: B110 Feldversion V4**<br><br>**Version 1.02**<br>**Stand: 23.05.2018**<br>--end-- |
| **67100Z** | --va: **[ZS] zstud1**<br>--fn: **67100Z**<br><br>--vb: Zeitstempel 1 Studium<br>--fr: **[ZS]** Zeitstempel 1 Studium<br><br>--af: **goto 67100a**<br><br>--ef:<br>**Modul Screening_SC4: 55108b = 4**<br>**Modul Screening_SC3: 55108b = 4**<br>--end-- |
| **67100a** | --va: **caseid**<br>--fn: **67100a**<br><br>--vb: Personennummer<br>--fr: [AUTO] Personennummer<br><br>--af: **goto 67100b**<br>--end-- |
| **67100b** | --va: **intro_stud**<br>--fn: **67100b**<br><br>--vb: Intro Studiumsfragen<br>--fr: In den folgenden Fragen geht es nun um Ihr Studium.<br><br>--we:<br>1: weiter<br><br>--af: **goto 67100**<br>--end-- |

| | |
|---|---|
| | --st: **Studium allgemein**<br>--end-- |
| | --hin: Fragen 67100 und 67101 auf einem Screen darstellen.<br>--end-- |
| **67100** | --va: **abs1**<br>--fn: **67100**<br><br>--vb: angestrebter Studienabschluss<br>--fr: Zu welchem Abschluss führt Ihr derzeitiges Studium als Nächstes?<br><br>--we:<br>1: Bachelor (auch mit dem Ziel Lehramt)<br>2: Master (auch mit dem Ziel Lehramt)<br>3: anderer Studienabschluss (z. B. Diplom, Magister, Staatsexamen oder künstlerisches Examen) : **[NCS: 67101]**<br>[-90: keine Angabe]<br><br>--af:<br>**if (67100 = 3) goto 67101**<br>**if (67100 <> 3) goto 67101Z**<br>--end-- |
| **67101** | --va: **abs1s**<br>--fn: **67101**<br><br>--vb: anderer Studienabschluss<br>--fr: **[NCS]**<br><br>--we:<br>**OFFEN**:_____<br>[-90: keine Angabe]<br><br>--af: **goto 67101Z**<br>--end-- |
| **67101Z** | --va: **[ZS] zstud2**<br>--fn: **67101Z**<br><br>--vb: Zeitstempel 2 Studium<br>--fr: **[ZS]** Zeitstempel 2 Studium |

| | |
|---|---|
| | --af: **goto 55203e**<br>--end-- |
| | --hin: Frage 55203e und 55203f auf einem Screen darstellen.<br>Ausfüllanweisung „Gemeint sind …“ kursiv.<br>Sofern die Anzahl der Fachsemester die Anzahl der Hochschulsemester um mehr als 2 übersteigt (if ((55203f - 55203e) => 2)), bitte folgenden Hinweistext<br>„Sie haben mehr Fachsemester als Hochschulsemester angegeben. Da so etwas nur sehr selten vorkommt, bitten wir Sie, Ihre Angabe noch einmal zu prüfen.“<br>als message box einblenden. In diesem Fall bitte auch „Angabe korrekt“-Button einblenden, der es der Zielperson ermöglicht zu bestätigen, dass die bisherigen Angaben richtig sind und über den Zeitstempel 55203fZ auf 67102 weitergeleitet zu werden.<br>--end-- |
| **55203e** | --va: **hssem**<br>--fn: **55203e**<br><br>--vb: Anzahl Hochschulsemester<br>--fr: Seit wie vielen Semestern (einschließlich des laufenden Semesters) sind Sie !!bisher insgesamt!! an einer Hochschule in Deutschland eingeschrieben?<br><br>--in: Gemeint sind die Semester im derzeitigen Studiengang plus ggf. in einem anderen Studiengang absolvierte Semester sowie Urlaubssemester und Praxissemester.<br><br>--we:<br>**OFFEN**: Anzahl __ Semester<br>[-90: keine Angabe]<br><br>--ra: **1 to 15, -90**<br><br>--af: **goto 55203f**<br>--end-- |
| **55203f** | --va: **fachsem**<br>--fn: **55203f**<br><br>--vb: Anzahl Fachsemester<br>--fr: Seit wie vielen Fachsemestern (einschließlich des laufenden Semesters) sind Sie !!in Ihrem derzeitigen Studiengang!! eingeschrieben?<br><br>--we:<br>**OFFEN**: Anzahl _ Semester<br>[-90: keine Angabe] |

| | |
|---|---|
| | --ra: **1 to 9, -90**<br><br>--af: **goto 55203fZ**<br>--end-- |
| **55203fZ** | --va: **[ZS] zstud2b**<br>--fn: **55203fZ**<br><br>--vb: Zeitstempel 2b Studium<br>--fr: **[ZS]** Zeitstempel 2b Studium<br><br>--af: **goto 67102**<br>--end-- |
| | --st: **Idealistische und realistische Aspirationen (Säule 3)**<br>--end-- |
| | --hin: Fragen 67102, 67103 auf einem Screen darstellen.<br>--end-- |
| **67102** | --va: **abs_ideal**<br>--fn: **67102**<br><br>--vb: Idealistische Bildungsaspirationen: gewünschter Studienabschluss<br>--fr: Unabhängig davon, wie Ihr Studium gerade läuft, welchen höchsten Studienabschluss wünschen Sie sich?<br><br>--we:<br>1: Bachelor<br>2: Master, Diplom, Magister, Staatsexamen<br>3: Promotion/Habilitation<br>4: kein abgeschlossenes Studium<br>-98: weiß nicht<br>[-90: keine Angabe]<br><br>--af: **goto 67103**<br>--end-- |
| **67103** | --va: **abs_real**<br>--fn: **67103**<br><br>--vb: Realistische Bildungsaspirationen: erwarteter Studienabschluss<br>--fr: Und wenn Sie einmal an alles denken, was Sie jetzt wissen: welchen Studienabschluss werden Sie wohl tatsächlich erwerben?<br><br>--we: |

| | |
|---|---|
| | 1: Bachelor<br>2: Master, Diplom, Magister, Staatsexamen<br>3: Promotion/Habilitation<br>4: kein abgeschlossenes Studium<br>-98: weiß nicht<br>[-90: keine Angabe]<br><br>--af: **goto 67103Z**<br>--end-- |
| **67103Z** | --va: **[ZS] zstud2a**<br>--fn: **67103Z**<br><br>--vb: Zeitstempel 2a Studium<br>--fr: **[ZS]** Zeitstempel 2a Studium<br><br>--af: **goto 67104**<br>--end-- |
| | --hin: Fragen 67104, 67105 auf einem Screen darstellen.<br>--end-- |
| **67104** | --va: **beruf_ideal**<br>--fn: **67104**<br><br>--vb: Idealistische Bildungsaspirationen: Wunschberuf<br>--fr: Unabhängig von Ihrer aktuellen Situation, welchen Beruf würden Sie später einmal am liebsten ergreifen?<br><br>--we:<br>**OFFEN: _____**<br>-98: weiß nicht<br>[-90: keine Angabe]<br><br>--af: **goto 67105**<br>--end-- |
| **67105** | --va: **beruf_real**<br>--fn: **67105**<br><br>--vb: Realistische Bildungsaspirationen: erwarteter Beruf<br>--fr:<br>Und wenn Sie einmal an alles denken, was Sie jetzt wissen: welchen Beruf werden Sie wohl tatsächlich einmal ergreifen?<br><br>--we:<br>**OFFEN: _____**<br>-20: habe noch keine Vorstellung |

| | |
|---|---|
| | -98: weiß nicht<br>[-90: keine Angabe]<br><br>--af: **goto 67105Z**<br>--end-- |
| **67105Z** | --va: **[ZS] zstud3**<br>--fn: **67105Z**<br><br>--vb: Zeitstempel 3 Studium<br>--fr: **[ZS]** Zeitstempel 3 Studium<br><br>--af: **if (67100 <> 2 & 55203f = 1) goto 67106**<br>**if (67100 = 2) goto 67112**<br>**if (67100 <> 2 & 55203f <>1 & (55203e = 2, 3)) goto 67108**<br>**if (67100 <> 2 & 55203f <>1 & (55203e <> 2, 3)) goto 67112**<br>--end-- |
| | --hin: Frage 67106 auf eigenem Screen darstellen.<br>--end-- |
| **67106** | --va: **stud_alternativ**<br>--fn: **67106**<br><br>--vb: Studium Alternative<br>--fr: Hätten Sie statt eines Studiums lieber etwas anderes begonnen?<br><br>--we:<br>1: ja<br>2: nein<br>[-90: keine Angabe]<br><br>--af: **goto 67106Z**<br>--end-- |
| **67106Z** | --va: **[ZS] zstud4**<br>--fn: **67106Z**<br><br>--vb: Zeitstempel 4 Studium<br>--fr: **[ZS]** Zeitstempel 4 Studium<br><br>--af:<br>**if (67106 = 1) goto 67107** |

| | |
|---|---|
| | **if (67106<> 1) goto 67107Z**<br>--end-- |
| | --hin: Frage 67107 auf eigenem Screen darstellen. Ausfüllhinweis „Bitte nur eine Antwort anklicken.“ kursiv.<br>--end-- |
| **67107** | --va: **bev_taet**<br>--fn: **67107**<br><br>--vb: bevorzugte Tätigkeit<br>--fr: Bitte geben Sie an, was Sie statt eines Studiums bevorzugt hätten:<br><br>Ich hätte gerne…<br><br>--in: Bitte nur eine Antwort anklicken.<br><br>--we:<br>1: … eine betriebliche Lehre gemacht.<br>2: … eine Berufsfachschule oder eine sonstige berufsbildende Schule besucht.<br>(Eine schulische Berufsausbildung findet vor allem in sozialen Berufen, wie z. B. Altenpflege, statt, aber auch in technischen Assistenzberufen, wie z. B. Pharmazeutisch-technische Assistenten bzw. Assistentinnen.)<br>3: …ein Praktikum gemacht.<br>4: …erst einmal gearbeitet/gejobbt.<br>5: …einen Auslandsaufenthalt gemacht (Work & Travel, Au-pair, …).<br>6: …ein freiwilliges soziales oder ökologisches Jahr, Bundesfreiwilligendienst oder einen freiwilligen Wehrdienst gemacht.<br>7: …etwas ganz anderes gemacht.<br>[-90: keine Angabe]<br><br>--af: **goto 67107Z**<br>--end-- |
| **67107Z** | --va: **[ZS] zstud5**<br>--fn: **67107Z**<br><br>--vb: Zeitstempel 5 Studium<br>--fr: **[ZS]** Zeitstempel 5 Studium<br><br>--af:<br><br>**if (55203e = 2, 3) goto 67108**<br>**if (55203e <> 2, 3) goto 67112** |

| | |
|---|---|
| | --end-- |
| | --st: **Beginn: Übergang in die Hochschule**<br>--end-- |
| | --hin: Fragen 67108, 67109, 67110, 67111 auf einem Screen darstellen.<br>Programmierhinweise für Itembatterie Fragen 67108 – 67111:<br>Radio-Button-Matrix; Werte-Labels als Spaltenüberschrift der Matrix; letzter Satz des jeweiligen Fragetextes in Radio-Button-Zeile; Ausfüllanweisung "Bitte markieren…" kursiv.<br>--end-- |
| **67108** | --va: **preptech**<br>--fn: **67108**<br><br>--vb: gute Vorbereitung in Arbeitstechniken<br>--fr: Jetzt haben wir noch einige inhaltliche Fragen zu Ihrem Studium. Zunächst geht es darum, wie gut Sie sich auf das Studium vorbereitet fühlten.<br>Wenn Sie an die Zeit bei Studienbeginn zurückdenken: Wie beurteilen Sie die folgenden Aussagen?<br><br>Bei Studienbeginn war ich in ausreichendem Maße mit den im Studium geforderten Arbeitstechniken (richtiges Zitieren, Protokoll einer Diskussion anfertigen, Experimente planen usw.) vertraut.<br><br>--in: Bitte markieren Sie die jeweils zutreffende Antwortalternative.<br><br>--we:<br>1: trifft gar nicht zu<br>2: trifft eher nicht zu<br>3: trifft eher zu<br>4: trifft völlig zu<br>[-90: keine Angabe]<br><br>--af: **goto 67109**<br>--end-- |
| **67109** | --va: **prepwiss**<br>--fn: **67109** |

| | |
|---|---|
| | --vb: Kenntnisse ausreichend für erstes Semester<br>--fr: **[NCS]** Meine bei Studienbeginn vorhandenen Kenntnisse reichten aus, um dem Lehrstoff des ersten Semesters ohne größere Schwierigkeiten folgen zu können.<br><br>--we:<br>1: trifft gar nicht zu<br>2: trifft eher nicht zu<br>3: trifft eher zu<br>4: trifft völlig zu<br>[-90: keine Angabe]<br><br>--af: **goto 67110**<br>--end-- |
| **67110** | --va: **prepmeth**<br>--fn: **67110**<br><br>--vb: Vermittlung wiss. Methoden in Schule, Vertrautheit mit wiss. Methoden<br>--fr: **[NCS]** Bei Studienbeginn war ich mit den Grundzügen wissenschaftlicher Methoden meines Faches vertraut.<br><br>--we:<br>1: trifft gar nicht zu<br>2: trifft eher nicht zu<br>3: trifft eher zu<br>4: trifft völlig zu<br>[-90: keine Angabe]<br><br>--af: **goto 67111**<br>--end-- |
| **67111** | --va: **prepfehl**<br>--fn: **67111**<br><br>--vb: im Studium notwendige Kenntnisse fehlen<br>--fr: **[NCS]** Ich habe festgestellt, dass mir Kenntnisse und Fähigkeiten fehlten, die im Studium vorausgesetzt werden.<br><br>--we:<br>1: trifft gar nicht zu<br>2: trifft eher nicht zu<br>3: trifft eher zu |

| | |
|---|---|
| | 4: trifft völlig zu<br>[-90: keine Angabe]<br><br>--af: **goto 67111Z**<br>--end-- |
| **67111Z** | --va: **[ZS] zstud6**<br>--fn: **67111Z**<br><br>--vb: Zeitstempel 6 Studium<br>--fr: **[ZS]** Zeitstempel 6 Studium<br><br>--af: **goto 67112**<br>--end-- |
| | --st: **Beginn: Akademisches Selbstkonzept**<br>--end-- |
| | --hin: Fragen 67112, 67113, 67114, 67115 auf einem Screen darstellen.<br>Programmierhinweise für Fragen 67112 – 67115:<br>Radio-Buttons; keine Gesamtmatrix, da die Value-Labels bei jeder Frage wechseln; Werte-Labels als Spaltenüberschrift; letzter Satz des jeweiligen Fragetextes in Radio-Button-Zeile; Ausfüllanweisung "Bitte markieren…" kursiv.<br>--end-- |
| **67112** | --va: **aask1**<br>--fn: **67112**<br><br>--vb: akademisches Selbstkonzept: Begabung<br>--fr: Wie schätzen Sie sich selbst hinsichtlich Ihres Studiums ein?<br><br>Ich halte meine Begabung für das Studium für ...<br><br>--in: Bitte markieren Sie jeweils auf der Skala die Antwort, die am ehesten Ihrer Einschätzung entspricht.<br><br>--we:<br>1: niedrig<br>2:3:<br>4:<br>5:<br>6:<br>7: hoch |

| | |
|---|---|
| | [-90: keine Angabe]<br><br>--af: **goto 67113**<br>--end-- |
| **67113** | --va: **aask2**<br>--fn: **67113**<br><br>--vb: akademisches Selbstkonzept: neues lernen<br>--fr: **[NCS]** Neues zu lernen im Studium fällt mir ...<br><br>--we:<br>1: schwer<br>2:3:<br>4:<br>5:<br>6:<br>7: leicht<br>[-90: keine Angabe]<br><br>--af: **goto 67114**<br>--end-- |
| **67114** | --va: **aask4**<br>--fn: **67114**<br><br>--vb: akademisches Selbstkonzept: studienbezogene Fähigkeiten<br>--fr: **[NCS]**Meine studienbezogenen Fähigkeiten sind ...<br><br>--we:<br>1: niedrig<br>2:3:<br>4:<br>5:<br>6:<br>7: hoch<br>[-90: keine Angabe]<br><br>--af: **goto 67115**<br>--end-- |

| | |
|---|---|
| **67115** | --va: **aask5**<br>--fn: **67115**<br><br>--vb: akademisches Selbstkonzept: Aufgabenbewältigung<br>--fr: **[NCS]** Aufgaben im Rahmen des Studiums fallen mir ...<br><br>--we:<br>1: schwer<br>2:3:<br>4:<br>5:<br>6:<br>7: leicht<br>[-90: keine Angabe]<br><br>--af: **goto 67115Z**<br>--end-- |
| **67115Z** | --va: **[ZS] zstud7**<br>--fn: **67115Z**<br><br>--vb: Zeitstempel 7 Studium<br>--fr: **[ZS]** Zeitstempel 7 Studium<br><br>--af: **goto 67116**<br>--end-- |
| | --st: **Beginn: Zeitbudget**<br>--end-- |
| | --hin: Fragen 67116, 67117, 67118, 67119 auf einem Screen darstellen.<br>Programmierhinweise für die Fragen 67116 – 67119:<br>Sollen eine gemeinsame Matrixfrage werden:<br><br>_____\| Vorlesungszeit \| vorlesungsfreie Zeit<br>Studium<br>Job<br><br>Ausfüllhinweis „Markieren Sie …“ kursiv.<br>Bei Angaben außerhalb der Ranges soll der Fragetext des falsch beantworteten Items rot markiert werden und es soll die Fehlernachricht:<br>„Beim Ausfüllen der rot markierten Frage(n) ist Ihnen anscheinend ein Fehler unterlaufen. Bitte geben Sie nur ganze Zahlen ein oder löschen Sie Ihre Angabe.“ |

| | |
|---|---|
| | als message box erscheinen.<br>Vorlesungsfreie Zeit soll erst ab dem 2. Hochschulsemester (55203e >= 2) eingeblendet werden, wenn kein Masterstudium (67100 <> 2) vorliegt. Wenn ein Masterstudium (67100 = 2) erfolgt, soll die vorlesungsfreie Zeit immer eingeblendet werden.<br>--end-- |
| **67116** | --va: **zb1_stud**<br>--fn: **67116**<br><br>--vb: Zeitbudget Semester: Studienbezogene Tätigkeiten<br>--fr: Kommen wir kurz zu einem anderen Thema: Zeit.<br>Wie viele Stunden wenden Sie in einer !!typischen Woche!! während der !!Vorlesungszeit!! und der !!vorlesungsfreien Zeit!! für die folgenden Tätigkeiten auf?<br><br>Machen Sie bitte zu jeder Tätigkeit eine Angabe und runden Sie auf volle Stunden.<br><br>!!Studium (Besuch von Lehrveranstaltungen, Hausarbeiten, Klausuren, Selbststudium und sonstige studienbezogene Tätigkeiten)!!<br><br>--in: Markieren Sie "kein Zeitaufwand/trifft nicht zu", wenn Sie für eine Tätigkeit keine Zeit aufwenden bzw. eine Tätigkeit auf Sie nicht zutrifft.<br><br>--we:<br>**OFFEN:** _ _ Stunden pro Woche<br>-93: kein Zeitaufwand / trifft nicht zu<br>[-90: keine Angabe]<br><br>--ra: **0 to 99, -90, -93**<br><br>--af: **goto 67117**<br>--end-- |
| **67117** | --va: **zb1_job**<br>--fn: **67117**<br><br>--vb: Zeitbudget Semester: Erwerbstätigkeit<br>--fr: **[NCS]** !!Erwerbstätigkeit!!<br><br>--we:<br>**OFFEN:** _ _ Stunden pro Woche<br>-93: kein Zeitaufwand / trifft nicht zu<br>[-90: keine Angabe]<br><br>--ra: **0 to 99, -90, -93 / (67116 + 67117) < 168** |

| | |
|---|---|
| | --af:<br>**if (55203e >=2) goto 67118**<br>**if (55203e < 2) goto 67119Z**<br>--end-- |
| **67118** | --va: **zb2_stud**<br>--fn: **67118**<br><br>--vb: Zeitbudget Ferien: Studienbezogene Tätigkeiten<br>--fr: **[NCS]** !!Studium (Besuch von Lehrveranstaltungen, Hausarbeiten, Klausuren, Selbststudium und sonstige studienbezogene Tätigkeiten)!!<br><br>--we:<br>**OFFEN:** _ _ Stunden pro Woche<br>-93: kein Zeitaufwand/trifft nicht zu<br>[-90: keine Angabe]<br><br>--ra: **0 to 99, -90, -93**<br><br>--af: **goto 67119**<br>--end-- |
| **67119** | --va: **zb2_job**<br>--fn: **67119**<br><br>--vb: Zeitbudget Ferien: Erwerbstätigkeit<br>--fr: **[NCS]** !!Erwerbstätigkeit!!<br><br>--we:<br>**OFFEN:** _ _ Stunden pro Woche<br>-93: kein Zeitaufwand/trifft nicht zu<br>[-90: keine Angabe]<br><br>--ra: **0 to 99, -90, -93 / (67118 + 67119) < 168**<br><br>--af: **goto 67119Z**<br>--end-- |

| | |
|---|---|
| **67119Z** | --va: **[ZS] zstud8**<br>--fn: **67119Z**<br><br>--vb: Zeitstempel 8 Studium<br>--fr: [ZS] Zeitstempel 8 Studium<br><br>--af:<br>**if (55203f = 2, 3) goto 67120**<br>**if (55203f <> 2, 3) goto 67127**<br>--end-- |
| | --st: **Beginn Formale Lernumwelt**<br>--end-- |
| | --st: **Bezugsfachabfrage**<br>--end-- |
| | --hin: Fragen 67120 und 67121 auf einem Screen darstellen.<br>--end-- |
| **67120** | --va: **reffach**<br>--fn: **67120**<br><br>--vb: Bezugsfach Lernumwelt<br>--fr: Im Folgenden geht es um Ihre Erfahrungen in Ihrem derzeitigen Studiengang. Wenn Sie mehrere Fächer studieren, können diese z. B. hinsichtlich der inhaltlichen Ausrichtung und/oder der Organisation der Lehre sehr verschieden sein.<br><br>Aus diesem Grund bitten wir Sie, das Haupt- bzw. Unterrichtsfach auszuwählen, auf das Sie Ihre Angaben bei den nächsten Fragen beziehen möchten.<br><br>--in: Bitte geben Sie den Namen Ihres Haupt- bzw. Unterrichtsfachs ein und wählen Sie die genaue Bezeichnung aus der untenstehenden Liste. Klicken Sie anschließend auf den grauen Pfeil, um ihre Auswahl zu bestätigen.<br><br>--we:<br>**[**Studienfachliste**]**<br>-96: Wert nicht in Liste **[NCS: 67121]**<br>[-90: keine Angabe]<br><br>--af:<br>**if (67120 = -96) goto 67121**<br>**if (67120 <> -96) goto 67121Z**<br>--end-- |

| | |
|---|---|
| | |
| **67121** | --va: **reffachs**<br>--fn: **67121**<br><br>--vb: Studienfach Sonstiges<br>--fr: **[NCS]** Sonstiges, und zwar?<br><br>--we:<br>OFFEN:_____<br>[-90: keine Angabe]<br><br>--af: **goto 67121Z**<br>--end-- |
| **67121Z** | --va: **[ZS] zstud9**<br>--fn: **67121Z**<br><br>--vb: Zeitstempel 9 Studium<br>--fr: **[ZS]** Zeitstempel 9 Studium<br><br>--af: **goto 67122**<br>--end-- |
| | --hin: Fragen 67122, 67123, 67124, 67125, 67126 auf einem Screen darstellen<br>Programmierhinweise für Itembatterie Fragen 67122– 67126:<br>Radio-Button-Matrix; Werte-Labels als Spaltenüberschrift der Matrix; letzter Satz des jeweiligen Fragetextes in Radio-Button-Zeile; Ausfüllanweisung "Bitte markieren…" kursiv<br>--end-- |
| **67122** | --va: **ssco_c11**<br>--fn: **67122**<br><br>--vb: SSCO: hohe Leistungsnormen<br>--fr: Wie stark ist Ihr Studiengang an Ihrer Hochschule charakterisiert durch ...<br><br>hohe Leistungsnormen/-ansprüche?<br><br>--in: Bitte markieren Sie die jeweils zutreffende Antwortalternative.<br><br>--we:<br>1: sehr wenig |

| | |
|---|---|
| | 2: eher wenig<br>3: teils/teils<br>4: eher stark<br>5: sehr stark<br>[-90: keine Angabe]<br><br>--af: **goto 67123**<br>--end-- |
| **67123** | --va: **ssco_o11**<br>--fn: **67123**<br><br>--vb: SSCO: Forschungsbezug<br>--fr: **[NCS]** Forschungsbezug in der Lehre?<br><br>--we:<br>1: sehr wenig<br>2: eher wenig<br>3: teils/teils<br>4: eher stark<br>5: sehr stark<br>[-90: keine Angabe]<br><br>--af: **goto 67124**<br>--end-- |
| **67124** | --va: **ssco_o25**<br>--fn: **67124**<br><br>--vb: SSCO: enger Link Theorie-Praxis<br>--fr: **[NCS]** eine enge Verknüpfung zwischen Theorie und Praxis?<br><br>--we:<br>1: sehr wenig<br>2: eher wenig<br>3: teils/teils<br>4: eher stark<br>5: sehr stark<br>[-90: keine Angabe]<br><br>--af: **goto 67125**<br>--end-- |

| | |
|---|---|
| **67125** | --va: **ssco_o21**<br>--fn: **67125**<br><br>--vb: SSCO: enger Praxisbezug<br>--fr: **[NCS]** einen engen Praxisbezug?<br><br>--we:<br>1: sehr wenig<br>2: eher wenig<br>3: teils/teils<br>4: eher stark<br>5: sehr stark<br>[-90: keine Angabe]<br><br>--af: **goto 67126**<br>--end-- |
| **67126** | --va: **ssco_c14**<br>--fn: **67126**<br><br>--vb: SSCO: hohe Prüfungsbelastung<br>--fr: **[NCS]** eine hohe Prüfungsbelastung?<br><br>--we:<br>1: sehr wenig<br>2: eher wenig<br>3: teils/teils<br>4: eher stark<br>5: sehr stark<br>[-90: keine Angabe]<br><br>--af: **goto 67126Z**<br>--end-- |
| **67126Z** | --va: **[ZS] zstud10**<br>--fn: **67126Z**<br><br>--vb: Zeitstempel 10 Studium<br>--fr: **[ZS]** Zeitstempel 10 Studium<br><br>--af: **goto 67128**<br>--end-- |

| | |
|---|---|
| | --st: Fragen 67128, 67129, 67130, 67131 auf einem Screen darstellen.<br>Programmierhinweise für Itembatterie Fragen 67128– 67130:<br>Radio-Button-Matrix; Werte-Labels als Spaltenüberschrift der Matrix; letzter Satz des jeweiligen Fragetextes in Radio-Button-Zeile; Ausfüllanweisung "Bitte markieren…" kursiv;<br>Frage 67131 als separate Frage mit Radio-Buttons auf gleicher Seite;<br>--end-- |
| **67128** | --va: **ssco_c25**<br>--fn: **67128**<br><br>--vb: SSCO: Wert auf selbstständiges Denken<br>--fr: Wie beurteilen Sie die Anforderungen, die in Ihrem Studiengang an Studierende gestellt werden? Wie viel Wert wird in Ihrem Studiengang auf folgende Aspekte gelegt?<br><br>selbstständig zu denken und zu arbeiten<br><br>--in: Bitte markieren Sie die jeweils zutreffende Antwortalternative.<br><br>--we:<br>1: sehr wenig Wert<br>2: wenig Wert<br>3: einiger Wert<br>4: viel Wert<br>5: sehr viel Wert<br>[-90: keine Angabe]<br><br>--af: **goto 67129**<br>--end-- |
| **67129** | --va: **ssco_c22**<br>--fn: **67129**<br><br>--vb: SSCO: Wert auf Verstehen von Zusammenhängen<br>--fr: **[NCS]** grundlegende Zusammenhänge zu verstehen<br><br>--we:<br>1: sehr wenig Wert<br>2: wenig Wert<br>3: einiger Wert<br>4: viel Wert<br>5: sehr viel Wert<br>[-90: keine Angabe] |

| | |
|---|---|
| | --af: **goto 67130**<br>--end-- |
| **67130** | --va: **ssco_c24**<br>--fn: **67130**<br><br>--vb: SSCO: Wert auf kritischen Theorievergleich<br>--fr: **[NCS]** verschiedene Theorien und Konzepte kritisch vergleichen und beurteilen zu können<br><br>--we:<br>1: sehr wenig Wert<br>2: wenig Wert<br>3: einiger Wert<br>4: viel Wert<br>5: sehr viel Wert<br>[-90: keine Angabe]<br><br>--af: **goto 67131**<br>--end-- |
| **67131** | --va: **ssco_o12**<br>--fn: **67131**<br><br>--vb: SSCO: Lehrende sprechen Fragen der laufenden Forschung an<br>--fr: Wie häufig werden von den Lehrenden in den Veranstaltungen Fragen der laufenden Forschung behandelt?<br><br>--in: Bitte markieren Sie die zutreffende Antwortalternative.<br><br>--we:<br>1: sehr selten<br>2: selten<br>3: manchmal<br>4: oft<br>5: sehr oft<br>[-90: keine Angabe]<br><br>--af: **goto 67131Z**<br>--end-- |

| | |
|---|---|
| **67131Z** | --va: **[ZS] zstud12**<br>--fn: **67131Z**<br><br>--vb: Zeitstempel 12 Studium<br>--fr: **[ZS]** Zeitstempel 12 Studium<br><br>--af: **goto 67132**<br>--end-- |
| | --hin: Fragen 67132, 67133, 67134 auf einem Screen darstellen.<br>Programmierhinweise für Itembatterie Fragen 67132 – 67134:<br>Radio-Button-Matrix; Werte-Labels als Spaltenüberschrift der Matrix; letzter Satz des jeweiligen Fragetextes in Radio-Button-Zeile; Ausfüllanweisung "Bitte markieren…" kursiv;<br>--end-- |
| **67132** | --va: **ssco_su41**<br>--fn: **67132**<br><br>--vb: SSCO: Lehrende stellen Stoff interessant dar<br>--fr: Inwieweit beschreiben die folgenden Aussagen die Lehre in Ihrem Studiengang?<br><br>Die Lehrenden stellen den Stoff interessant dar.<br><br>--in: Bitte markieren Sie jeweils auf der Skala die Antwort, die am ehesten Ihrer Einschätzung entspricht.<br><br>--we:<br>1: trifft gar nicht zu<br>2: trifft eher nicht zu<br>3: teils/teils<br>4: trifft eher zu<br>5: trifft völlig zu<br>[-90: keine Angabe]<br><br>--af: **goto 67133**<br>--end-- |
| **67133** | --va: **ssco_su42**<br>--fn: **67133**<br><br>--vb: SSCO: Lehrende vermitteln Freude am Fach<br>--fr: **[NCS]** Die Lehrenden vermitteln den Studierenden Freude am Fach. |

| | |
|---|---|
| | --we:<br>1: trifft gar nicht zu<br>2: trifft eher nicht zu<br>3: teils/teils<br>4: trifft eher zu<br>5: trifft völlig zu<br>[-90: keine Angabe]<br><br>--af: **goto 67134**<br>--end-- |
| **67134** | --va: **ssco_su43**<br>--fn: **67134**<br><br>--vb: SSCO: Lehrende interessieren Studierende für Stoff<br>--fr: **[NCS]** Die Lehrenden schaffen es, die Studierenden für das Gebiet/den Stoff zu interessieren.<br><br>--we:<br>1: trifft gar nicht zu<br>2: trifft eher nicht zu<br>3: teils/teils<br>4: trifft eher zu<br>5: trifft völlig zu<br>[-90: keine Angabe]<br><br>--af: **goto 67134Z**<br>--end-- |
| **67134Z** | --va: **[ZS] zstud13**<br>--fn: **67134Z**<br><br>--vb: Zeitstempel 13 Studium<br>--fr: **[ZS]** Zeitstempel 13 Studium<br><br>--af: **goto 67135**<br>--end-- |
| | --hin: Fragen 67135, 67136, 67137, 67138, 67139 auf einem Screen darstellen.<br>Programmierhinweise für Itembatterie Fragen 67135 – 67139:<br>Radio-Button-Matrix; Werte-Labels als Spaltenüberschrift der Matrix; letzter Satz des jeweiligen Fragetextes in Radio-Button-Zeile; Ausfüllanweisung "Bitte markieren…" kursiv; der Satz "Trifft auf…" in Frage 67135 unmittelbar oberhalb der Radio-Button- |

| | |
|---|---|
| | Matrix;<br>--end-- |
| **67135** | --va: **ssco_c31**<br>--fn: **67135**<br><br>--vb: SSCO: Lehrende fördern aktive Mitarbeit der Stud.<br>--fr: Bitte schätzen Sie ein, auf wie viele der Lehrveranstaltungen in Ihrem derzeitigen Studiengang die folgenden Aussagen zutreffen.<br><br>Trifft auf ... Lehrveranstaltungen zu<br><br>Die Lehrenden fördern die aktive Mitarbeit der Studierenden.<br><br>--in: Bitte markieren Sie die jeweils zutreffende Antwortalternative.<br><br>--we:<br>1: keine<br>2: wenige<br>3: etwa die Hälfte<br>4: die meisten<br>5: alle<br>-93: keine Präsenzveranstaltungen besucht<br>[-90: keine Angabe]<br><br>--af: **goto 67136**<br>--end-- |
| **67136** | --va: **ssco_c34**<br>--fn: **67136**<br><br>--vb: SSCO: Lehrende ermöglichen Diskussionen<br>--fr: **[NCS]** Die Lehrenden bieten Diskussionsmöglichkeiten an.<br><br>--we:<br>1: keine<br>2: wenige<br>3: etwa die Hälfte<br>4: die meisten<br>5: alle<br>[-90: keine Angabe]<br>-93: keine Präsenzveranstaltungen besucht |

| | |
|---|---|
| | --af: **goto 67137**<br>--end-- |
| **67137** | --va: **ssco_c32**<br>--fn: **67137**<br><br>--vb: SSCO: Anregung zum Mitdenken<br>--fr: **[NCS]** Es wird zum Mitdenken und Durchdenken des Stoffes angeregt.<br><br>--we:<br>1: keine<br>2: wenige<br>3: etwa die Hälfte<br>4: die meisten<br>5: alle<br>[-90: keine Angabe]<br>-93: keine Präsenzveranstaltungen besucht<br><br>--af: **goto 67138**<br>--end-- |
| **67138** | --va: **ssco_c33**<br>--fn: **67138**<br><br>--vb: SSCO: ausgewogene Mischung von Instruktion und Diskussion<br>--fr: **[NCS]** Die Mischung aus Wissensvermittlung und Diskussion ist ausgewogen.<br><br>--we:<br>1: keine<br>2: wenige<br>3: etwa die Hälfte<br>4: die meisten<br>5: alle<br>-93: keine Präsenzveranstaltungen besucht<br>[-90: keine Angabe]<br><br>--af: **goto 67139**<br>--end-- |
| **67139** | --va: **ssco_o13**<br>--fn: **67139**<br><br>--vb: SSCO: Einführung in Anwendung von Forschungsmethoden |

| | |
|---|---|
| | --fr: **[NCS]** Die Lehrenden führen in die Anwendung von Forschungsmethoden ein.<br><br>--we:<br>1: keine<br>2: wenige<br>3: etwa die Hälfte<br>4: die meisten<br>5: alle<br>-93: keine Präsenzveranstaltungen besucht<br>[-90: keine Angabe]<br><br>--af: **goto 67139Z**<br>--end-- |
| **67139Z** | --va: **[ZS] zstud14**<br>--fn: **67139Z**<br><br>--vb: Zeitstempel 14 Studium<br>--fr: **[ZS]** Zeitstempel 14 Studium<br><br>--af: **goto 67140**<br>--end-- |
| | --hin: Fragen 67140, 67141, 67142 auf einem Screen darstellen.<br>Programmierhinweise für Itembatterie Fragen 67140 – 67142:<br>Radio-Button-Matrix; Werte-Labels als Spaltenüberschrift der Matrix; letzter Satz des jeweiligen Fragetextes in Radio-Button-Zeile; Ausfüllanweisung "Bitte markieren…" kursiv<br>--end-- |
| **67140** | --va: **ssco_c23**<br>--fn: **67140**<br><br>--vb: SSCO: Förderung kritische Auseinandersetzung mit Studieninhalten<br>--fr: Bitte geben Sie an, inwieweit folgende Aspekte in Ihrem Studiengang gefördert werden.<br><br>kritische Auseinandersetzung mit den Studieninhalten<br><br>--in: Bitte markieren Sie jeweils auf der Skala die Antwort, die am ehesten Ihrer Einschätzung entspricht.<br><br>--we: |

| | |
|---|---|
| | 1: gar nicht gefördert<br>2: wenig gefördert<br>3: teils/teils<br>4: stark gefördert<br>5: sehr stark gefördert<br>[-90: keine Angabe]<br><br>--af: **goto 67141**<br>--end-- |
| **67141** | --va: **ssco_o14**<br>--fn: **67141**<br><br>--vb: SSCO: Förderung Fähigkeit zur selbstständigen Forschung<br>--fr: **[NCS]** Fähigkeit, selbstständig forschend tätig zu sein<br><br>--we:<br>1: gar nicht gefördert<br>2: wenig gefördert<br>3: teils/teils<br>4: stark gefördert<br>5: sehr stark gefördert<br>[-90: keine Angabe]<br><br>--af: **goto 67142**<br>--end-- |
| **67142** | --va: **ssco_o24**<br>--fn: **67142**<br><br>--vb: SSCO: Förderung von berufspraktischen Fähigkeiten<br>--fr: **[NCS]**berufspraktische Fähigkeiten<br><br>--we:<br>1: gar nicht gefördert<br>2: wenig gefördert<br>3: teils/teils<br>4: stark gefördert<br>5: sehr stark gefördert<br>[-90: keine Angabe]<br><br>--af: **goto 67142Z** |

| | |
|---|---|
| | --end-- |
| **67142Z** | --va: **[ZS] zstud15**<br>--fn: **67142Z**<br><br>--vb: Zeitstempel 15 Studium<br>--fr: **[ZS]** Zeitstempel 15 Studium<br><br>--af: **goto 67143**<br>--end-- |
| | --hin: Fragen 67143, 67144, 67145, 67146, 67147, 67148, 67149 auf einem Screen darstellen.<br>Programmierhinweise für Itembatterie Fragen 67143 – 67149:<br>Radio-Button-Matrix; Werte-Labels als Spaltenüberschrift der Matrix; letzter Satz des jeweiligen Fragetextes in Radio-Button-Zeile; Ausfüllanweisung "Bitte markieren…" kursiv<br>--end-- |
| **67143** | --va: **ssco_su17**<br>--fn: **67143**<br><br>--vb: SSCO: Lehrende gehen auf Studienprobleme ein<br>--fr: Inwieweit stimmen die folgenden Aussagen mit dem überein, was Sie in Ihrem Studiengang typischerweise erleben?<br><br>Die Lehrenden gehen auf Schwierigkeiten ein, die Studierende im Studium haben.<br><br>--in: Bitte markieren Sie die jeweils zutreffende Antwortalternative.<br><br>--we:<br>1: stimmt gar nicht<br>2: stimmt überwiegend nicht<br>3: teils/teils<br>4: stimmt überwiegend<br>5: stimmt genau<br>[-90: keine Angabe]<br><br>--af: **goto 67144**<br>--end-- |
| **67144** | --va: **ssco_su21**<br>--fn: **67144** |

| | |
|---|---|
| | --vb: SSCO: Studierende helfen sich gegenseitig<br>--fr: **[NCS]** Im Allgemeinen unterstützen sich die Studierenden gegenseitig.<br><br>--we:<br>1: stimmt gar nicht<br>2: stimmt überwiegend nicht<br>3: teils/teils<br>4: stimmt überwiegend<br>5: stimmt genau<br>[-90: keine Angabe]<br><br>--af: **goto 67145**<br>--end-- |
| **67145** | --va: **ssco_su15**<br>--fn: **67145**<br><br>--vb: SSCO: Lehrende sind kooperativ<br>--fr: **[NCS]** Die Lehrenden sind kooperativ und aufgeschlossen.<br><br>--we:<br>1: stimmt gar nicht<br>2: stimmt überwiegend nicht<br>3: teils/teils<br>4: stimmt überwiegend<br>5: stimmt genau<br>[-90: keine Angabe]<br><br>--af: **goto 67146**<br>--end-- |
| **67146** | --va: **ssco_su23**<br>--fn: **67146**<br><br>--vb: SSCO: Studierende arbeiten gemeinsam<br>--fr: **[NCS]** Es ist üblich, dass Studierende gemeinsam für das Studium arbeiten.<br><br>--we:<br>1: stimmt gar nicht<br>2: stimmt überwiegend nicht<br>3: teils/teils<br>4: stimmt überwiegend |

| | |
|---|---|
| | 5: stimmt genau<br>[-90: keine Angabe]<br><br>--af: **goto 67147**<br>--end-- |
| **67147** | --va: **ssco_su14**<br>--fn: **67147**<br><br>--vb: SSCO: Lehrende gehen auf Studierende ein<br>--fr: **[NCS]** Die Lehrenden nehmen sich Zeit, auf die Studierenden einzugehen.<br><br>--we:<br>1: stimmt gar nicht<br>2: stimmt überwiegend nicht<br>3: teils/teils<br>4: stimmt überwiegend<br>5: stimmt genau<br>[-90: keine Angabe]<br><br>--af: **goto 67148**<br>--end-- |
| **67148** | --va: **ssco_c13**<br>--fn: **67148**<br><br>--vb: SSCO: Studium lässt genügend Freizeit<br>--fr: **[NCS]** Die Anforderungen meines Studiengangs lassen den Studierenden genügend Zeit für andere Aktivitäten.<br><br>--we:<br>1: stimmt gar nicht<br>2: stimmt überwiegend nicht<br>3: teils/teils<br>4: stimmt überwiegend<br>5: stimmt genau<br>[-90: keine Angabe]<br><br>--af: **goto 67149**<br>--end-- |

| | |
|---|---|
| **67149** | --va: **ssco_su22**<br>--fn: **67149**<br><br>--vb: SSCO: Studierende verhalten sich solidarisch<br>--fr: **[NCS]** Die Studierenden verhalten sich untereinander solidarisch.<br><br>--we:<br>1: stimmt gar nicht<br>2: stimmt überwiegend nicht<br>3: teils/teils<br>4: stimmt überwiegend<br>5: stimmt genau<br>[-90: keine Angabe]<br><br>--af: **goto 67149Z**<br>--end-- |
| **67149Z** | --va: **[ZS] zstud16**<br>--fn: **67149Z**<br><br>--vb: Zeitstempel 16 Studium<br>--fr: **[ZS]** Zeitstempel 16 Studium<br><br>--af: **goto 67127**<br>--end-- |
| | --hin: Frage 67127 auf eigenem Screen darstellen<br>--end-- |
| **67127** | --va: **joball**<br>--fn: **67127**<br><br>--vb: Arbeitsmarktchancen allgemein: Deutschland<br>--fr: Wie schätzen Sie allgemein die Arbeitsmarktchancen für Absolventen und Absolventinnen Ihres Studienganges in Deutschland ein?<br><br>--we:<br>1: sehr schlecht<br>2: eher schlecht<br>3: mittelmäßig<br>4: eher gut<br>5: sehr gut<br>-98: kann ich nicht beurteilen |

| | |
|---|---|
| | [-90: keine Angabe]<br><br>--af: **goto 67127Z**<br>--end-- |
| **67127Z** | --va: **[ZS] zstud11**<br>--fn: **67127Z**<br><br>--vb: Zeitstempel 11<br>--fr: **[ZS]** Zeitstempel 11<br><br>--af:<br>**if (67100 = 1 & 55203e >= 2 & 55203f >= 4) goto 67176**<br>**if (67100 = 1 & 55203e >= 2 & 55203f < 4) goto 67150**<br>**if (67100 = 1 & 55203e < 2 & 55203f >= 4) goto 67177**<br>**if (67100 = 1 & 55203e < 2 & 55203f < 4) goto 67178**<br>**if (67100 = 2) goto 67176**<br>**if ((67100 = 3, -90) & 55203e >= 2) goto 67150if ((67100 = 3, -90) & 55203e < 2) goto 67178**<br>--end-- |
| | --st: **Arbeitsmarktchancen Master**<br>--end-- |
| | --hin: Frage 67176 auf eigenem Screen darstellen.<br>Ausfüllanweisung „ Bitte markieren Sie …“ kursiv.<br>--end-- |
| **67176** | --va: **jobbama**<br>--fn: **67176**<br><br>--vb: Arbeitsmarktchancen Bachelor im Vergleich zu Master<br><br>--fr: Wie schätzen Sie die Arbeitsmarktchancen von Bachelorabsolventen und -absolventinnen gegenüber Masterabsolventen und -absolventinnen in Ihrem Studienfach ein?<br><br>--in: Bitte markieren Sie die Antwort, die am ehesten Ihrer Einschätzung entspricht.<br><br>--we:<br>1: sehr viel schlechter<br>2: schlechter<br>3: genauso gut<br>4: besser<br>5: sehr viel besser<br>-98: kann ich nicht beurteilen |

| | |
|---|---|
| | [-90: keine Angabe]<br><br>--af: **goto 67176Z**<br>--end-- |
| **67176Z** | --va: **[ZS] zstud27**<br>--fn: **67176Z**<br><br>--vb: Zeitstempel 27<br>--fr: **[ZS]** Zeitstempel 27<br><br>--af: **goto 67150**<br>--end-- |
| | --st: **Beginn: Akademische Integration**<br>--end-- |
| | --hin: Fragen 67150, 67151, 67152, 67153, 67154, 67155 auf einem Screen darstellen.<br>Programmierhinweise für Itembatterie Fragen 67150 – 67155:<br>Radio-Button-Matrix; Werte-Labels als Spaltenüberschrift der Matrix; letzter Satz des jeweiligen Fragetextes in Radio-Button-Zeile; Ausfüllanweisung "Bitte markieren…" kursiv<br>--end-- |
| **67150** | --va: **acom7**<br>--fn: **67150**<br><br>--vb: Studienbindung: Freude am Studium<br>--fr: Wir möchten nun darauf zu sprechen kommen, wie Sie mit dem Studium zurechtkommen.<br>Wie sehr treffen die folgenden Aussagen auf Sie und Ihr Studium zu?<br><br>Mein Studium bereitet mir sehr viel Freude.<br><br>--in: Bitte die jeweils zutreffende Antwortalternative markieren.<br><br>--we:<br>1: trifft gar nicht zu<br>2: trifft eher nicht zu<br>3: teils/teils<br>4: trifft eher zu<br>5: trifft völlig zu<br>[-90: keine Angabe] |

| | |
|---|---|
| | --af: **goto 67151**<br>--end-- |
| **67151** | --va: **acom4**<br>--fn: **67151**<br><br>--vb: Studienbindung: tue nicht mehr als erforderlich<br>--fr: **[NCS]** Ich tue für mein Studium nicht mehr, als unbedingt erforderlich ist.<br><br>--we:<br>1: trifft gar nicht zu<br>2: trifft eher nicht zu<br>3: teils/teils<br>4: trifft eher zu<br>5: trifft völlig zu<br>[-90: keine Angabe]<br><br>--af: **goto 67152**<br>--end-- |
| **67152** | --va: **acom5**<br>--fn: **67152**<br><br>--vb: Studienbindung: hohe Leistungsansprüche an sich selbst<br>--fr: **[NCS]** Wenn es um Leistungen in meinem Studium geht, stelle ich an mich selbst höchste Ansprüche.<br><br>--we:<br>1: trifft gar nicht zu<br>2: trifft eher nicht zu<br>3: teils/teils<br>4: trifft eher zu<br>5: trifft völlig zu<br>[-90: keine Angabe]<br><br>--af: **goto 67153**<br>--end-- |
| **67153** | --va: **acom8**<br>--fn: **67153**<br><br>--vb: Studienbindung: wenig Spaß am Studium |

| | |
|---|---|
| | --fr: **[NCS]** Offen gestanden macht mir mein Studium wenig Spaß.<br><br>--we:<br>1: trifft gar nicht zu<br>2: trifft eher nicht zu<br>3: teils/teils<br>4: trifft eher zu<br>5: trifft völlig zu<br>[-90: keine Angabe]<br><br>--af: **goto 67154**<br>--end-- |
| **67154** | --va: **acom3**<br>--fn: **67154**<br><br>--vb: Studienbindung: investiere viel Energie für Studienerfolg<br>--fr: **[NCS]** Ich investiere sehr viel Energie, um in meinem Studium erfolgreich zu sein.<br><br>--we:<br>1: trifft gar nicht zu<br>2: trifft eher nicht zu<br>3: teils/teils<br>4: trifft eher zu<br>5: trifft völlig zu<br>[-90: keine Angabe]<br><br>--af: **goto 67155**<br>--end-- |
| **67155** | --va: **acom1**<br>--fn: **67155**<br><br>--vb: Studienbindung: Identifikation<br>--fr: **[NCS]** Ich kann mich mit meinem Studium voll identifizieren.<br><br>--we:<br>1: trifft gar nicht zu<br>2: trifft eher nicht zu<br>3: teils/teils<br>4: trifft eher zu<br>5: trifft völlig zu<br>[-90: keine Angabe] |

| | |
|---|---|
| | --af: **goto 67155Z**<br>--end-- |
| **67155Z** | --va: **[ZS] zstud17**<br>--fn: **67155Z**<br><br>--vb: Zeitstempel 17 Studium<br>--fr: **[ZS]** Zeitstempel 17 Studium<br><br>--af:<br>**if (67100 = 1 & 55203f =>4) goto 67177**<br>**if (67100 = 1 & 55203f < 4) goto 67178**<br>**if (67100 <> 1 ) goto 67178**<br>--end-- |
| | --st: **Absicht Master zu machen**<br>--end-- |
| | --hin: Frage 67177 auf eigenem Screen darstellen.<br>--end-- |
| **67177** | --va: **stud_maplan**<br>--fn: **67177**<br><br>--vb: Masterabsicht<br>--fr: Haben Sie die Absicht, noch ein Masterstudium zu absolvieren?<br><br>--we:<br>1: ja<br>2: nein<br>-98: weiß nicht<br>[-90: keine Angabe]<br><br>--af: **goto 67177Z**<br>--end-- |
| **67177Z** | --va: **[ZS] zstud 28**<br>--fn: **67177Z**<br><br>--vb: Zeitstempel 28<br>--fr: **[ZS]** Zeitstempel 28<br><br>--af: **goto 67178** |

| | |
|---|---|
| | --end-- |
| | --st: **Beginn: Urteil Studium (Säule 3)**<br>--end-- |
| | --hin: Frage 67178 auf eigenem Screen darstellen.<br>Programmierhinweis: Radio-Buttons; Werte-Labels als Spaltenüberschrift der Matrix;<br>--end-- |
| **67178** | --va: **t321106**<br>--fn: **67178**<br>--vb: Anteil Freunde mit/im Studium<br><br>--fr: Jetzt geht es um Ihre Freunde und Freundinnen.<br><br>Wie viele Ihrer Freunde und Freundinnen studieren oder haben ein Studium abgeschlossen?<br><br>--we:<br>1: niemand<br>2: fast niemand<br>3: weniger als die Hälfte<br>4: ungefähr die Hälfte<br>5: mehr als die Hälfte<br>6: fast alle<br>7: alle<br>[-90: keine Angabe]<br><br>--af: **goto 67179**<br>--end-- |
| | --hin: Frage 67179 bis 67181 auf einem Screen darstellen.<br>Programmierhinweise für Fragen 67179 bis 67181:<br>Radio-Button-Matrix; Werte-Labels als Spaltenüberschrift der Matrix; letzter Satz des jeweiligen Fragetextes in Radio-Button-Zeile; Ausfüllanweisung "Bitte markieren…" kursiv<br>--end-- |
| **67179** | --va: **t320110**<br>--fn: **67179**<br><br>--vb: Sozialkapital: Freunde – Studium erfolgreich abschließen<br>--fr**:** Wie sehr treffen die folgenden Aussagen auf Ihre Freunde und Freundinnen zu?<br><br>Die meisten meiner Freunde und Freundinnen erwarten von mir, dass ich mein Studium erfolgreich abschließe.<br><br>--in: Bitte markieren Sie jeweils auf der Skala die Antwort, die am ehesten Ihrer |

| | |
|---|---|
| | Einschätzung entspricht.<br><br>--we:<br>1: trifft gar nicht zu<br>2: trifft eher nicht zu<br>3: teils/teils<br>4: trifft eher zu<br>5: trifft völlig zu<br>[-90: keine Angabe]<br><br>--af: **goto 67180**<br>--end-- |
| **67180** | --va: **t321133**<br>--fn: **67180**<br><br>--vb: Sozialkapital. Freunde - beruflich ganz weit nach vorn kommen<br>--fr**: [NCS]**<br><br>Den meisten meiner Freundinnen und Freunde ist es sehr wichtig, später einmal beruflich ganz weit nach vorn zu kommen.<br><br>--we:<br>1: trifft gar nicht zu<br>2: trifft eher nicht zu<br>3: teils/teils<br>4: trifft eher zu<br>5: trifft völlig zu<br>[-90: keine Angabe]<br><br>--af: **goto 67181**<br>--end-- |
| | --hin: Frage 67181 leicht versetzt unter 67179 und 67180. Fragetext „Wie sehr trifft ..“ unmittelbar über der Frage „Die meisten meiner …“ einblenden.<br>--end-- |
| **67181** | --va: **t321201**<br>--fn: **67181**<br><br>--vb: Sozialkapital: Kommilitonen – im Studium sehr ehrgeizig<br>--fr: Wie sehr trifft die folgende Aussage zu? Die meisten meiner Kommilitoninnen und Kommilitonen sind im Studium sehr ehrgeizig.<br><br>--we:<br>1: trifft gar nicht zu<br>2: trifft eher nicht zu<br>3: teils/teils<br>4: trifft eher zu |

| | |
|---|---|
| | 5: trifft völlig zu<br>[-90: keine Angabe]<br><br>--af: **goto 67182**<br>--end-- |
| | --hin: Frage 67182 bis 67183 auf einem Screen darstellen.<br>Programmierhinweise für Fragen 67182 bis 67183:<br>Radio-Button-Matrix; Werte-Labels als Spaltenüberschrift der Matrix; letzter Satz des jeweiligen Fragetextes in Radio-Button-Zeile; der Satz „Wie wichtig…“ unmittelbar oberhalb der Werte-Labels. Ausfüllanweisung "Bitte markieren…" kursiv<br>--end-- |
| **67182** | --va: **t320410**<br>--fn: **67182**<br><br>--vb: Sozialkapital: Eltern – Wichtigkeit Abschluss Studium<br>--fr**:** Wie wichtig ist es Ihren Eltern, ...<br><br>dass Sie Ihr Studium erfolgreich abschließen?<br><br>--in: Bitte markieren Sie jeweils auf der Skala die Antwort, die am ehesten Ihrer Einschätzung entspricht.<br><br>--we:<br>1: sehr unwichtig<br>2: eher unwichtig<br>3: teils/teils<br>4: eher wichtig<br>5: sehr wichtig<br>[-90: keine Angabe]<br><br>--af: **goto 67183**<br>--end-- |
| **67183** | --va: **t320405**<br>--fn: **67183**<br><br>--vb: Sozialkapital: Eltern – Wichtigkeit Abschluss Studium<br>--fr**:** **[NCS]**<br><br>dass Sie einmal beruflich ganz weit nach vorne kommen?<br><br>--we:<br>1: sehr unwichtig<br>2: eher unwichtig<br>3: teils/teils<br>4: eher wichtig |

| | |
|---|---|
| | 5: sehr wichtig<br>[-90: keine Angabe]<br><br>--af: **goto 67183Z**<br>--end-- |
| **67183Z** | --va: **[ZS] zstud 29**<br>--fn: **67183Z**<br><br>--vb: Zeitstempel 29<br>--fr: [ZS] Zeitstempel 29<br><br>--af:<br>**if (67100 = 1 & 55203f >= 4) goto 67218**<br>**if (67100 = 1 & (55203f = 2, 3)) goto 67223**<br>**if (67100 <> 2 & (55203f = 1, -90)) goto 67156**<br>**if ((67100 = 3, -90) & 55203f > 1) goto 67223**<br>**if (67100 = 2 & (55203f = 2, 3)) goto 67184**<br>**if (67100 = 2 & (55203f <> 2, 3)) goto 67223**<br>--end-- |
| | --st: **Vorbereitung Masterstudium**<br>--end-- |
| | --hin: Fragen 67184 bis 67189 auf einem Screen darstellen.<br>Programmierhinweise: Ausfüllanweisung „Bitte markieren Sie …“ kursiv.<br>Radio-Button-Matrix. Werte-Labels als Spaltenüberschrift der Matrix. Letzter Satz des jeweiligen Fragetextes in Radio-Button-Zeile.<br>--end-- |
| **67184** | --va: **vorbe_ma1**<br>--fn: **67184**<br><br>--vb: Vorbereitung Masterstudium: Grundlagenwissen<br>--fr: Wenn Sie an die Zeit zu Beginn Ihres Masterstudiums denken, wie gut fühlten Sie sich hinsichtlich der nachfolgend genannten Aspekte auf das Masterstudium vorbereitet?<br><br>Grundlagenwissen<br><br>--in: Bitte markieren Sie jeweils die Antwort, die am ehesten Ihrer Einschätzung entspricht.<br><br>--we:<br>1: sehr schlecht<br>2: eher schlecht |

| | |
|---|---|
| | 3: mittelmäßig<br>4: eher gut<br>5: sehr gut<br>[-90: keine Angabe]<br><br>--af: **goto 67185**<br>--end-- |
| **67185** | --va: **vorbe_ma2**<br>--fn: **67185**<br><br>--vb: Vorbereitung Masterstudium: spezielles Fachwissen<br>--fr: spezielles Fachwissen<br><br>--we:<br>1: sehr schlecht<br>2: eher schlecht<br>3: mittelmäßig<br>4: eher gut<br>5: sehr gut<br>[-90: keine Angabe]<br><br>--af: **goto 67186**<br>--end-- |
| **67186** | --va: **vorbe_ma3**<br>--fn: **67186**<br><br>--vb: Vorbereitung Masterstudium: Theorien und Konzepte<br>--fr: Theorien und Konzepte<br><br>--we:<br>1: sehr schlecht<br>2: eher schlecht<br>3: mittelmäßig<br>4: eher gut<br>5: sehr gut<br>[-90: keine Angabe]<br><br>--af: **goto 67187**<br>--end-- |

| | |
|---|---|
| **67187** | --va: **vorbe_ma4**<br>--fn: **67187**<br><br>--vb: Vorbereitung Masterstudium: Forschungsmethoden<br>--fr: Forschungsmethoden<br><br>--we:<br>1: sehr schlecht<br>2: eher schlecht<br>3: mittelmäßig<br>4: eher gut<br>5: sehr gut<br>[-90: keine Angabe]<br><br>--af: **goto 67188**<br>--end-- |
| **67188** | --va: **vorbe_ma5**<br>--fn: **67188**<br><br>--vb: Vorbereitung Masterstudium: berufspraktische Kenntnisse<br>--fr: berufspraktische Kenntnisse und Fähigkeiten<br><br>--we:<br>1: sehr schlecht<br>2: eher schlecht<br>3: mittelmäßig<br>4: eher gut<br>5: sehr gut<br>[-90: keine Angabe]<br><br>--af: **goto 67189**<br>--end-- |
| **67189** | --va: **vorbe_ma6**<br>--fn: **67189**<br><br>--vb: Vorbereitung Masterstudium: wissenschaftliche Arbeitsweise<br>--fr: wissenschaftliche Arbeitsweise<br><br>--we:<br>1: sehr schlecht<br>2: eher schlecht<br>3: mittelmäßig<br>4: eher gut<br>5: sehr gut<br>[-90: keine Angabe] |

| | |
|---|---|
| | --af: **goto 67189Z**<br>--end-- |
| **67189Z** | --va: **[ZS] zstud30**<br>--fn: **67189Z**<br><br>--vb: Zeitstempel 30<br>--fr: **[ZS]** Zeitstempel 30<br><br>--af: **goto 67190**<br>--end-- |
| | --hin: Frage 67190 etwas versetzt unter Itembatterie 67184 bis 67189 auf dem Screen darstellen.<br>Ausfüllanweisung „Bitte markieren Sie …“ kursiv.<br>--end-- |
| **67190** | --va: **vorbe_ma8**<br>--fn: **67190**<br><br>--vb: Vorbereitung Masterstudium: Insgesamt<br>--fr: Und inwieweit trifft die folgende Aussage auf Sie zu?<br><br>Insgesamt war ich gut auf mein Masterstudium vorbereitet.<br><br>--in: Bitte markieren Sie jeweils die Antwort, die am ehesten Ihrer Einschätzung entspricht.<br><br>--we:<br>1: trifft gar nicht zu<br>2: trifft eher nicht zu<br>3: teils/teils<br>4: trifft eher zu<br>5: trifft völlig zu<br>[-90: keine Angabe]<br><br>--af: **goto 67190Z**<br>--end-- |

| | |
|---|---|
| **67190Z** | --va: **[ZS] zstud31**<br>--fn: **67190Z**<br><br>--vb: Zeitstempel 31<br>--fr: **[ZS]** Zeitstempel 31<br><br>--af: **goto 67191**<br>--end-- |
| | --st: **Zulassungsvoraussetzungen**<br>--end-- |
| | --hin: Fragen 67191 bis 67204 auf einem Screen darstellen.<br>--end-- |
| **67191** | --va: **zulass_ma1**<br>--fn: **67191**<br><br>--vb: Zulassung Masterstudium: Mindestnote<br>--fr: Mussten Sie die folgenden Zulassungsvoraussetzungen für das Masterstudium erfüllen?<br><br>Studienabschluss mit einer Mindestnote<br><br>--we:<br>1: ja<br>2: nein<br>-98: weiß nicht<br>[-90: keine Angabe]<br><br>--af: **goto 67192**<br>--end-- |
| **67192** | --va: **zulass_ma2**<br>--fn: **67192**<br><br>--vb: Zulassung Masterstudium: Aufnahmeprüfung<br>--fr: fachspezifische Aufnahmeprüfung/Eignungsfeststellungsprüfung<br><br>--we:<br>1: ja<br>2: nein<br>-98: weiß nicht<br>[-90: keine Angabe]<br><br>--af: **goto 67193** |

| | |
|---|---|
| | --end-- |
| **67193** | --va: **zulass_ma3**<br>--fn: **67193**<br><br>--vb: Zulassung Masterstudium: Fremdsprachennachweis<br>--fr: Fremdsprachenprüfung bzw. entsprechende Nachweise<br><br>--we:<br>1: ja<br>2: nein<br>-98: weiß nicht<br>[-90: keine Angabe]<br><br>--af: **goto 67194**<br>--end-- |
| **67194** | --va: **zulass_ma4**<br>--fn: **67194**<br><br>--vb: Zulassung Masterstudium: Aufnahmegespräch<br>--fr: Aufnahmegespräch<br><br>--we:<br>1: ja<br>2: nein<br>-98: weiß nicht<br>[-90: keine Angabe]<br><br>--af: **goto 67195**<br>--end-- |
| **67195** | --va: **zulass_ma5**<br>--fn: **67195**<br><br>--vb: Zulassung Masterstudium: Abschluss Fachrichtung<br>--fr: Abschluss in einem bestimmten Studienfach oder in einer bestimmten Fachrichtung<br><br>--we:<br>1: ja<br>2: nein<br>-98: weiß nicht<br>[-90: keine Angabe]<br><br>--af: **goto 67196**<br>--end-- |

| | |
|---|---|
| | |
| **67196** | --va: **zulass_ma6**<br>--fn: **67196**<br><br>--vb: Zulassung Masterstudium: Hochschulart<br>--fr: Abschluss an einer bestimmten Hochschulart (z. B. Universität statt Fachhochschule)<br><br>--we:<br>1: ja<br>2: nein<br>-98: weiß nicht<br>[-90: keine Angabe]<br><br>--af: **goto 67197**<br>--end-- |
| **67197** | --va: **zulass_ma7**<br>--fn: **67197**<br><br>--vb: Zulassung Masterstudium: formale Leistungsnachweise<br>--fr: formale Leistungsnachweise (z. B. bestimmte Scheine, Module, Leistungspunkte)<br><br>--we:<br>1: ja<br>2: nein<br>-98: weiß nicht<br>[-90: keine Angabe]<br><br>--af: **goto 67198**<br>--end-- |
| **67198** | --va: **zulass_ma8**<br>--fn: **67198**<br><br>--vb: Zulassung Masterstudium: berufliche Vorbildung<br>--fr: berufliche Vorbildung<br><br>--we:<br>1: ja<br>2: nein<br>-98: weiß nicht<br>[-90: keine Angabe]<br><br>--af: **goto 67199**<br>--end-- |

| | |
|---|---|
| | |
| **67199** | --va: **zulass_ma9**<br>--fn: **67199**<br><br>--vb: Zulassung Masterstudium: Praxiserfahrung<br>--fr: einschlägige Praxiserfahrung oder Praktika<br><br>--we:<br>1: ja<br>2: nein<br>-98: weiß nicht<br>[-90: keine Angabe]<br><br>--af: **goto 67200**<br>--end-- |
| **67200** | --va: **zulass_ma10**<br>--fn: **67200**<br><br>--vb: Zulassung Masterstudium: Empfehlungsschreiben<br>--fr: Empfehlungsschreiben<br><br>--we:<br>1: ja<br>2: nein<br>-98: weiß nicht<br>[-90: keine Angabe]<br><br>--af: **goto 67201**<br>--end-- |
| **67201** | --va: **zulass_ma11**<br>--fn: **67201**<br><br>--vb: Zulassung Masterstudium: Motivationsbegründung<br>--fr: Motivationsbegründung<br><br>--we:<br>1: ja<br>2: nein<br>-98: weiß nicht<br>[-90: keine Angabe]<br><br>--af: **goto 67202**<br>--end-- |

| | |
|---|---|
| **67202** | --va: **zulass_ma12**<br>--fn: **67202**<br><br>--vb: Zulassung Masterstudium: Arbeitsprobe<br>--fr: Arbeitsprobe<br><br>--we:<br>1: ja<br>2: nein<br>-98: weiß nicht<br>[-90: keine Angabe]<br><br>--af: **goto 67203**<br>--end-- |
| **67203** | --va: **zulass_ma13**<br>--fn: **67203**<br><br>--vb: Zulassung Masterstudium: Sonstiges<br>--fr: Sonstiges, und zwar: **[NCS: zulass_ma13s]**<br><br>--we:<br>1: ja<br>2: nein<br>-98: weiß nicht<br>[-90: keine Angabe]<br><br>--af:<br>**if (67203 = 1) goto 67204**<br>**if (67203 <> 1) goto 67204Z**<br>--end-- |
| **67204** | --va: **zulass_ma13s**<br>--fn: **67204**<br><br>--vb: Zulassung Masterstudium: Sonstiges offen<br>--fr: **[NCS]**<br><br>--we:<br>**OFFEN: _____**<br>[-90: keine Angabe]<br><br>--af: **goto 67204Z**<br>--end-- |

| | |
|---|---|
| **67204Z** | --va: **[ZS] zstud32**<br>--fn: **67204Z**<br><br>--vb: Zeitstempel 32<br>--fr: **[ZS]** Zeitstempel 32<br><br>--af: **goto 67205**<br>--end-- |
| | --st: **Informationsquellen weiterführendes Studium**<br>--end-- |
| | --hin: Fragen 67205 bis 67211 auf einem Screen darstellen.<br>Radio-Button-Matrix. Werte-Labels als Spaltenüberschrift der Matrix. Letzter Satz des jeweiligen Fragetextes in Radio-Button-Zeile. Ausfüllanweisung: „Bitte markieren Sie…“ kursiv.<br>--end-- |
| **67205** | --va: **infoueber01**<br>--fn: **67205**<br><br>--vb: Nutzen Infoquelle Familienmitglieder<br>--fr: Wie hilfreich waren Informationen der nachfolgenden Personen und Medien bei Ihrer Entscheidung ein Masterstudium aufzunehmen und bei Ihrer weiteren Studienplanung?<br><br>Familienmitglieder<br><br>--in: Bitte markieren Sie jeweils auf der Skala die Antwort, die am ehesten Ihrer Einschätzung entspricht.<br><br>--we:<br>1: gar nicht hilfreich<br>2: eher nicht hilfreich<br>3: eher hilfreich<br>4: sehr hilfreich<br>-93: nicht genutzt/nicht angeboten<br>[-90: keine Angabe]<br><br>--af: **goto 67206**<br>--end-- |

| | |
|---|---|
| **67206** | --va: **infoueber02**<br>--fn: **67206**<br><br>--vb: Nutzen Infoquelle Freunde<br>--fr: Freunde/Freundinnen<br><br>--we:<br>1: gar nicht hilfreich<br>2: eher nicht hilfreich<br>3: eher hilfreich<br>4: sehr hilfreich<br>-93: nicht genutzt/nicht angeboten<br>[-90: keine Angabe]<br><br>--af: **goto 67207**<br>--end-- |
| **67207** | --va: **infoueber03**<br>--fn: **67207**<br><br>--vb: Nutzen Infoquelle Studierende im Masterstudium<br><br>--fr: Studierende im Masterstudium<br><br>--we:<br>1: gar nicht hilfreich<br>2: eher nicht hilfreich<br>3: eher hilfreich<br>4: sehr hilfreich<br>-93: nicht genutzt/nicht angeboten<br>[-90: keine Angabe]<br><br>--af: **goto 67208**<br>--end-- |
| **67208** | --va: **infoueber04**<br>--fn: **67208**<br><br>--vb: Nutzen Infoquelle Dozenten<br>--fr: Dozenten/Dozentinnen an der Hochschule<br><br>--we:<br>1: gar nicht hilfreich<br>2: eher nicht hilfreich<br>3: eher hilfreich<br>4: sehr hilfreich<br>-93: nicht genutzt/nicht angeboten |

| | |
|---|---|
| | [-90: keine Angabe]<br><br>--af: **goto 67209**<br>--end-- |
| **67209** | --va: **infoueber05**<br>--fn: **67209**<br><br>--vb: Nutzen Infoquelle Berufstätige<br>--fr: Berufstätige aus den mich interessierenden Bereichen<br><br>--we:<br>1: gar nicht hilfreich<br>2: eher nicht hilfreich<br>3: eher hilfreich<br>4: sehr hilfreich<br>-93: nicht genutzt/nicht angeboten<br>[-90: keine Angabe]<br><br>--af: **goto 67210**<br>--end-- |
| **67210** | --va: **infoueber06**<br>--fn: **67210**<br><br>--vb: Nutzen Infoquelle Ratgeberliteratur<br>--fr: spezielle Informationsmaterialien zur Berufs- und Studienwahl (z.B. Flyer, Broschüren, Bücher und Zeitschriften)<br><br>--we:<br>1: gar nicht hilfreich<br>2: eher nicht hilfreich<br>3: eher hilfreich<br>4: sehr hilfreich<br>-93: nicht genutzt/nicht angeboten<br>[-90: keine Angabe]<br><br>--af: **goto 67211**<br>--end-- |

| | |
|---|---|
| **67211** | --va: **infoueber07**<br>--fn: **67211**<br><br>--vb: Nutzen Infoquelle Medien allg.<br>--fr: Medien (Zeitungen, Internet, Fernsehen oder Bücher)<br><br>--we:<br>1: gar nicht hilfreich<br>2: eher nicht hilfreich<br>3: eher hilfreich<br>4: sehr hilfreich<br>-93: nicht genutzt/nicht angeboten<br>[-90: keine Angabe]<br><br>--af: **goto 67211Z**<br>--end-- |
| **67211Z** | --va: **[ZS] zstud33**<br>--fn: **67211Z**<br><br>--vb: Zeitstempel 33<br>--fr: **[ZS]** Zeitstempel 33<br><br>--af: **goto 67212**<br>--end-- |
| | --hin: Fragen 67212 - 67217 auf eigenem Screen darstellen.<br>Radio-Button-Matrix. Werte-Labels als Spaltenüberschrift der Matrix. Letzter Satz des jeweiligen Fragetextes in Radio-Button-Zeile. Ausfüllanweisung „Bitte markieren Sie...“ kursiv.<br>--end-- |
| **67212** | --va: **infoueber08**<br>--fn: **67212**<br><br>--vb: Nutzen Infoquelle BA<br>--fr: Und wie hilfreich für Ihre Entscheidung, ein Masterstudium aufzunehmen und für Ihre Studienplanung, waren Informationen, die Sie von den nachfolgend aufgeführten Institutionen und aus sonstigen Quellen erhalten haben?<br><br>Arbeitsagentur, Berufsinformationszentrum (BIZ)<br><br>--in: Bitte markieren Sie jeweils auf der Skala die Antwort, die am ehesten Ihrer Einschätzung entspricht.<br><br>--we: |

| | |
|---|---|
| | 1: gar nicht hilfreich<br>2: eher nicht hilfreich<br>3: eher hilfreich<br>4: sehr hilfreich<br>-93: nicht genutzt/nicht angeboten<br>[-90: keine Angabe]<br><br>--af: **goto 67213**<br>--end-- |
| **67213** | --va: **infoueber09**<br>--fn: **67213**<br><br>--vb: Nutzen Infoquelle Betriebe<br>--fr: Betriebe, Behörden<br><br>--we:<br>1: gar nicht hilfreich<br>2: eher nicht hilfreich<br>3: eher hilfreich<br>4: sehr hilfreich<br>-93: nicht genutzt/nicht angeboten<br>[-90: keine Angabe]<br><br>--af: **goto 67214**<br>--end-- |
| **67214** | --va: **infoueber10**<br>--fn: **67214**<br><br>--vb: Nutzen Infoquelle Berufsverbände<br>--fr: Wirtschafts- und Berufsverbände, Gewerkschaften, Kammern<br><br>--we:<br>1: gar nicht hilfreich<br>2: eher nicht hilfreich<br>3: eher hilfreich<br>4: sehr hilfreich<br>-93: nicht genutzt/nicht angeboten<br>[-90: keine Angabe]<br><br>--af: **goto 67215**<br>--end-- |

| | |
|---|---|
| **67215** | --va: **infoueber11**<br>--fn: **67215**<br><br>--vb: Nutzen Infoquelle Hochschulen<br>--fr: Hochschulen<br><br>--we:<br>1: gar nicht hilfreich<br>2: eher nicht hilfreich<br>3: eher hilfreich<br>4: sehr hilfreich<br>-93: nicht genutzt/nicht angeboten<br>[-90: keine Angabe]<br><br>--af: **goto 67216**<br>--end-- |
| | --hin: Frage 67216 etwas versetzt unter der Itembatterie 67212-67215 anzeigen.<br>--end-- |
| **67216** | --va: **infoueber12**<br>--fn: **67216**<br><br>--vb: Nutzen sonstige Informationsquellen<br>--fr: Sonstige Informationsquellen, und zwar: **[NCS: infoueber12s]**<br><br>--we:<br>1: gar nicht hilfreich<br>2: eher nicht hilfreich<br>3: eher hilfreich<br>4: sehr hilfreich<br>-93: nicht genutzt/nicht angeboten<br>[-90: keine Angabe]<br><br>--af: **goto 67217**<br>--end-- |
| **67217** | --va: **infoueber12s**<br>--fn: **67217**<br><br>--vb: sonstige Informationsquellen, offen<br>--fr: **[NCS]**<br><br>--we:<br>**OFFEN:** und zwar: _____<br>[-90: keine Angabe]<br><br>--af: **goto 67217Z** |

| | |
|---|---|
| | --end-- |
| **67217Z** | --va: **[ZS] zstud34**<br>--fn: **67217Z**<br><br>--vb: Zeitstempel 34<br>--fr: **[ZS]** Zeitstempel 34<br><br>--af: **goto 67218**<br>--end-- |
| | --st: **Qualifizierungs- und Informationsangebote  Angebot und Nutzung**<br>--end-- |
| | --hin: Fragen 67218 auf eigenem Screen darstellen. Ausfüllanweisung „Bitte markieren Sie…“ kursiv. Fragen infqualan1_kd und infqualan1_wn leicht versetzt unter Itembatterie.<br>Es soll nicht möglich sein, inqualan1_kd bzw. infqualan1_wn anzugeben und gleichzeitig eine andere Kategorie.<br>--end-- |
| **67218** | --va: **infqualan1_ (infqualan1_1/ infqualan1_2/ infqualan1_3/ infqualan1_4/ infqualan1_5/ infqualan1_6/ infqualan1_7/ infqualan1_8/ infqualan1_kd/ infqualan1_wn)**<br>--fn: **67218**<br><br>--vb: Angebot: spezielle Zusatzqualifikationen/ Angebot: soft skills / Angebot: Kurse/ Angebot: Berufspraktische Workshops/ Angebot: Angebote Frauen Übergang/ Angebot: Angebote Frauen wiss. Karriere/ Angebot: Forschungsprojekte Hochschule/ Angebot: Dozenten aus Praxis/ Angebot: keines davon/ Angebot: weiß nicht<br><br>--fr: **[MF]**<br>**if (67100 <> 2)** Welche der folgenden Informations- und Qualifizierungsmöglichkeiten wurden an Ihrer Hochschule angeboten, um den Berufseinstieg bzw. den Übergang ins Masterstudium zu erleichtern?<br><br>**if (67100 = 2)** Welche der folgenden Informations- und Qualifizierungsmöglichkeiten wurden an Ihrer Hochschule angeboten, um den Berufseinstieg bzw. den Übergang ins Masterstudium zu erleichtern? Falls Sie nach Ihrem (Bachelor-)Studium die Hochschule gewechselt haben, denken Sie bitte bei Ihren Angaben an beide Hochschulen. |

| | |
|---|---|
| | --in: Bitte markieren Sie alles Zutreffende.<br><br>--we:<br>**infqualan1_1** 1: Angebote zum Erwerb spezieller Zusatzqualifikationen (z. B. EDV, Fremdsprachenkenntnisse, Projektmanagement, Wirtschaftskenntnisse für Geistes- und Sozialwissenschaftler und -wissenschaftlerinnen)<br>**infqualan1_2** 2: Kurse/Veranstaltungen zu "soft skills" (z. B. Rhetorik, Präsentationsfähigkeiten, soziale Kompetenzen)<br>**infqualan1_3** 3: Bewerbungstraining (z.B. Kurse/Workshops)<br>**infqualan1_4** 4: berufspraktische Workshops<br>**infqualan1_5** 5: Angebote, die gezielt Frauen beim Übergang vom Studium in den Beruf unterstützen (z. B. Mentoringprogramme für Frauen)<br>**infqualan1_6** 6: Angebote, die gezielt Frauen bei ihrem wissenschaftlichen Werdegang unterstützen<br>**inqualan1_7** 7: Möglichkeit, im Rahmen des Studiums Forschungsprojekte durchzuführen<br>**infqualan1_8** 8: Lehrveranstaltungen, die von Dozenten/Dozentinnen aus der Praxis durchgeführt werden<br><br>**infqualan1_kd**: keines davon<br>**infqualan1_wn**: weiß nicht<br><br>[0: nicht genannt]<br>[1: genannt]<br><br>--af: **goto 67218Z**<br>--end-- |
| **67218Z** | --va: **[ZS] zstud35**<br>--fn: **67218Z**<br><br>--vb: Zeitstempel 35<br>--fr: **[ZS]** Zeitstempel 35<br><br>--af:<br>**if (67218(infqualan1_1) = 1 OR 67218(infqualan1_2) = 1 OR 67218(infqualan1_3) = 1 OR 67218(infqualan1_4) = 1 OR 67218(infqualan1_5) = 1 OR 67218(infqualan1_6) = 1 OR 67218(infqualan1_7) = 1 OR 67218(infqualan1_8) = 1) goto 67219**<br>**if (67218(infqualan1_1) <> 1 & 67218(infqualan1_2) <> 1 & 67218(infqualan1_3) <> 1 & 67218(infqualan1_4) <> 1 & 67218(infqualan1_5) <> 1 & 67218(infqualan1_6) <> 1 & 67218(infqualan1_7) <> 1 & 67218(infqualan1_8) <> 1) goto 67220**<br>--end-- |

| | |
|---|---|
| | --hin: Frage 67219 auf einem Screen darstellen. Ausfüllanweisung „ Bitte markieren Sie…“ kursiv.<br>Programmierhinweis: Nur die Items, die in der vorherigen Frage genannt wurden, sollen auf einer Seite eingeblendet werden.<br>--end-- |
| **67219** | --va: **infqualnutz1_ (infqualnutz1_1/ infqualnutz1_2/ infqualnutz1_3/ infqualnutz1_4/ infqualnutz1_5/ infqualnutz1_6/ infqualnutz1_7/ infqualnutz1_8/ infqualnutz1_kd)**<br>--fn: **67219**<br><br>--vb: Nutzung: spezielle Zusatzqualifikationen/ Nutzung: soft skills / Nutzung: Kurse/ Nutzung: Berufspraktische Workshops/ Nutzung: Angebote Frauen Übergang/ Nutzung: Angebote Frauen wiss. Karriere/ Nutzung: Forschungsprojekte Hochschule/ Nutzung: Dozenten aus Praxis/ Nutzung: keines davon<br><br>--fr: **[MF]** Und welche der Informations- und Qualifikationsmöglichkeiten haben Sie bereits genutzt bzw. werden Sie voraussichtlich noch nutzen?<br><br>--in: Bitte markieren Sie alles Zutreffende.<br><br>--we:<br>**if (67218(infqualan1_1) = 1) infqualnutz1_1** 1: Angebote zum Erwerb spezieller Zusatzqualifikationen (z. B. EDV, Fremdsprachenkenntnisse, Projektmanagement, Wirtschaftskenntnisse für Geistes- und Sozialwissenschaftler und -wissenschaftlerinnen)<br>**if (67218(infqualan1_2) = 1) infqualnutz1_2** 2: Kurse/Veranstaltungen zu "soft skills" (z. B. Rhetorik, Präsentationsfähigkeiten, soziale Kompetenzen)<br>**if (67218(infqualan1_3) = 1) infqualnutz1_3** 3: Bewerbungstraining (z.B. Kurse/Workshops)<br>**if (67218(infqualan1_4) = 1) inqualnutz1_4** 4: berufspraktische Workshops<br>**if (67218(infqualan1_5) = 1) inqualnutz1_5** 5: Angebote, die gezielt Frauen beim Übergang vom Studium in den Beruf unterstützen (z. B. Mentoringprogramme für Frauen)<br>**if (67218(infqualan1_6) = 1) infqualnutz1_6** 6: Angebote, die gezielt Frauen bei ihrem wissenschaftlichen Werdegang unterstützen<br>**if (67218(infqualan1_7) = 1) infqualnutz1_7** 7: Möglichkeit, im Rahmen des Studiums Forschungsprojekte durchzuführen<br>**if (67218(infqualan1_8) = 1) infqualnutz1_8** 8: Lehrveranstaltungen, die von Dozenten/Dozentinnen aus der Praxis durchgeführt werden<br><br>**infqualnutz1_kd**: keines davon<br><br>[0: nicht genannt]<br>[1: genannt]<br><br>--af: **goto 67219Z**<br>--end-- |

| | |
|---|---|
| **67219Z** | --va: **[ZS] zstud36**<br>--fn: **67219Z**<br><br>--vb: Zeitstempel 36<br>--fr: **[ZS]** Zeitstempel 36<br><br>--af: **goto 67220**<br>--end-- |
| | --hin: Frage 67220 auf einem Screen. Ausfüllanweisung „ Bitte markieren Sie …“ kursiv. Frage infqualan2_wn leicht versetzt unter Itembatterie.<br>Es soll nicht möglich sein, inqualan2_kd bzw. infqualan2_wn anzugeben und gleichzeitig eine andere Kategorie.<br>--end-- |
| **67220** | --va: **infqualan2_ (infqualan2_9/ infqualan2_10/ infqualan2_11/ infqualan2_12/ infqualan2_13/ infqualan2_14/ infqualan2_15/ infqualan2_16/ infqualan2_16s/ infqualan2_kd/ infqualan2_wn)**<br>--fn: **67220**<br><br>--vb: Angebot: Alumni/ Angebot: Coaching/ Angebot: Firmenkontaktmessen/ Angebot: Stellen-/Jobbörse/ Angebot: Infoveranstaltung Berufseinstieg/ Angebot: Infoveranstaltung Master/ Angebot: Existenzgründung/ Angebot: Sonstiges / Angebot: keines davon/ Angebot: weiß nicht<br><br>--fr: **[MF]** Und welche weiteren Informations- und Qualifizierungsmöglichkeiten wurden an Ihrer Hochschule angeboten, um den Berufseinstieg bzw. den Übergang ins Masterstudium zu erleichtern?<br><br>--in: Bitte markieren Sie alles Zutreffende.<br><br>--we:<br>**infqualan2_9** 1: Erfahrungsaustausch mit ehemaligen Studierenden (Alumni)<br>**infqualan2_10** 2: Einzelberatungsgespräch, z. B. mit einer Berufsberaterin bzw. einem Berufsberater oder Dozentin oder Dozenten<br>**infqualan2_11** 3: Firmenkontaktmessen/Firmenpräsentationen/Job Speed Dating<br>**infqualan2_12** 4: Stellen-/Jobbörse<br>**infqualan2_13** 5: Informationsveranstaltungen zum Thema Berufseinstieg<br>**infqualan2_14** 6: Informationsveranstaltungen zum Masterstudium<br>**infqualan2_15** 7: Veranstaltungen/Beratung zur Existenzgründung<br>**infqualan2_16** 8: sonstige Informations- und Qualifizierungsmöglichkeiten **[NCS: infqualan2_16s]**<br><br>**infqualan2_kd**: keines davon<br>**infqualan2_wn**: weiß nicht |

| | |
|---|---|
| | [0: nicht genannt]<br>[1: genannt]<br><br>--af:<br>**if (67220(infqualan2_16) = 1) goto 67221**<br>**if (67220(infqualan2_16) <> 1) goto 67221Z**<br>--end-- |
| **67221** | --va: **infqualan16s**<br>--fn: **67221**<br><br>--vb: sonstige Informations- und Qualifizierungsmöglichkeiten, offen<br>--fr: **[NCS]**<br><br>--we:<br>**OFFEN:** und zwar: _____<br>[-90: keine Angabe]<br><br>--af: **goto 67221Z**<br>--end-- |
| **67221Z** | --va: **[ZS] zstud37**<br>--fn: **67221Z**<br><br>--vb: Zeitstempel 37<br>--fr: **[ZS]** Zeitstempel 37<br><br>--af:<br>**if (67220(infqualan2_9) = 1 OR 67220(infqualan2_10) = 1 OR 67220(infqualan2_11) = 1 OR 67220(infqualan2_12) = 1 OR 67220(infqualan2_13) = 1 OR 67220(infqualan2_14) = 1 OR 67220(infqualan2_15) = 1 OR 67220(infqualan2_16) = 1) goto 67222**<br>**if (67220(infqualan2_9) <> 1 & 67220(infqualan2_10) <> 1 & 67220(infqualan2_11) <> 1 & 67220(infqualan2_12) <> 1 & 67220(infqualan2_13) <> 1 & 67220(infqualan2_14) <> 1 & 67220(infqualan2_15) <> 1 & 67220(infqualan2_16) <> 1) goto 67223**<br>--end-- |
| | --hin: Frage 67222 auf einem Screen darstellen. Ausfüllanweisung „Bitte markieren Sie…“ kursiv.<br>Programmierhinweis: Nur Items, die in der vorherigen Frage genannt wurden, sollen auf einer Seite eingeblendet werden.<br>--end-- |

| | |
|---|---|
| **67222** | --va: **infqualnutz2_ (infqualnutz2_9/ infqualnutz2_10/ infqualnutz2_11/ infqualnutz2_12/ infqualnutz2_13/ infqualnutz2_14/ infqualnutz2_15/ infqualnutz2_16/ infqualnutz2_16s/ infqualnutz2_kd)**<br>--fn: **67222**<br><br>--vb: Nutzung: Alumni/ Nutzung: Coaching/ Nutzung: Firmenkontaktmessen/ Nutzung: Stellen-/Jobbörse/ Nutzung: Infoveranstaltung Berufseinstieg/ Nutzung: Infoveranstaltung Master/ Nutzung: Existenzgründung/ Nutzung: Sonstiges/ Nutzung: keines davon<br><br>--fr: **[MF]** Und welche der Informations- und Qualifikationsmöglichkeiten haben Sie bereits genutzt bzw. werden Sie voraussichtlich noch nutzen?<br><br>--in: Bitte markieren Sie alles Zutreffende.<br><br>--we:<br>**if (67220(infqualan2_9) = 1) infqualnutz2_9** 1: Erfahrungsaustausch mit ehemaligen Studierenden (Alumni)<br>**if (67220(infqualan2_10) = 1) infqualnutz2_10** 2: Einzelberatungsgespräch, z. B. mit einer Berufsberaterin bzw. einem Berufsberater oder Dozentin oder Dozenten<br>**if (67220(infqualan2_11) = 1) infqualnutz2_11** 3: Firmenkontaktmessen/Firmenpräsentationen/Job Speed Dating<br>**if (67220(infqualan2_12) = 1) infqualnutz2_12** 4: Stellen-/Jobbörse<br>**if (67220(infqualan2_13) = 1) infqualnutz2_13** 5: Informationsveranstaltungen zum Thema Berufseinstieg<br>**if (67220(infqualan2_14) = 1) infqualnutz2_14** 6: Informationsveranstaltungen zum Masterstudium<br>**if (67220(infqualan2_15) = 1) infqualnutz2_15** 7: Veranstaltungen/Beratung zur Existenzgründung<br>**if (67220(infqualan2_16) = 1) infqualnutz2_16** 8: Sonstiges: **<infqualan16s>**<br><br>**infqualnutz2_kd**: keines davon<br><br>[0: nicht genannt]<br>[1: genannt]<br><br>--af: **goto 67222Z**<br>--end-- |
| **67222Z** | --va: **[ZS] zstud38**<br>--fn: **67222Z**<br><br>--vb: Zeitstempel 38<br>--fr: **[ZS]** Zeitstempel 38<br><br>--af: **goto 67223** |

| | |
|---|---|
| | --end-- |
| | --st: **Bewerbungsverhalten**<br>--end-- |
| | --hin: Frage 67223 auf eigenem Screen.<br>--end-- |
| **67223** | --va: **arbsu**<br>--fn: **67223**<br><br>--vb: Bewerbungsverhalten<br>--fr: Haben Sie schon angefangen, sich für die Zeit !!nach Ihrem Studium!! auf Arbeitsplätze zu bewerben?<br><br>--we:<br>1: ja<br>2: nein<br>[-90: keine Angabe]<br><br>--af:<br>**if (67223 = 1) goto 67224**<br>**if (67223 <> 1) goto 67225Z**<br>--end-- |
| | --hin: Frage 67224 auf eigenem Screen. Ausfüllanweisung „Bitte markieren Sie…“ kursiv.<br>Programmierhinweis: Mehrfachnennungen zulässig.<br>--end-- |
| **67224** | --va: **arbsu_art (arbsu_art1/ arbsu_art2/ arbsu_art3/ arbsu_art4/ arbsu_art5)**<br>--fn: **67224**<br><br>--vb: Art der Stellen: Referendariat/ Art der Stellen: Praktikum/ Art der Stellen: <30h/Woche/ Art der Stellen: >30h/Woche/ Art der Stellen: Sonstiges<br><br>--fr: **[MF]** Auf welche Tätigkeiten für die Zeit nach Ihrem Studium haben Sie sich bereits beworben?<br><br>--in: Bitte markieren Sie alles Zutreffende.<br><br>--we:<br>**arbsu_art1** 1: ein Referendariat, Volontariat, Praktisches Jahr, Anerkennungsjahr, Traineeprogramm, Vikariat oder ein ähnliches Ausbildungsverhältnis<br>**arbsu_art2** 2: ein Praktikum (nicht gemeint sind Pflichtpraktika im Rahmen des |

| | |
|---|---|
| | Studienverlaufs)<br>**arbsu_art3** 3: eine Erwerbstätigkeit von mehr als 30 Stunden/Woche<br>**arbsu_art4** 4: eine Erwerbstätigkeit von bis zu 30 Stunden/Woche<br>**arbsu_art5** 5: Sonstiges **[NCS: arbsu_arts]**<br><br>[0: nicht genannt]<br>[1: genannt]<br><br>--af:<br>**if (67224(arbsu_art5) <> 1) goto 67225Z**<br>**if (67224(arbsu_art5) = 1) goto 67225**<br>--end-- |
| **67225** | --va: **arbsu_arts**<br>--fn: **67225**<br><br>--vb: **[NCS]** OFFEN:_____<br>[-90: keine Angabe]<br><br>--af: **goto 67225Z**<br><br>--end-- |
| **67225Z** | --va: **[ZS] zstud 39**<br>--fn: **67225Z**<br><br>--vb: Zeitstempel 39<br>--fr: **[ZS]** Zeitstempel 39<br><br>--af:<br>**if (67100 = 1 & 55203f => 4) goto 67226**<br>**if (67100 = 1 & 55203f < 4) goto 67156**<br>**if (67100 <> 1) goto 67156**<br>--end-- |
| | --st: **Sozialkapital: Master prospektiv**<br>--end-- |
| | --hin: Frage 67226 auf eigenem Screen darstellen.<br>Radio-Button-Matrix. Werte-Labels als Spaltenüberschrift der Matrix. Letzter Satz des jeweiligen Fragetextes in Radio-Button-Zeile.<br>--end-- |

| | |
|---|---|
| **67226** | --va: **t32402**<br>--fn: **67226**<br><br>--vb: Sozialkapital - Information - Wahrscheinlichkeit Info weiteres Studium<br>--fr: Stellen Sie sich vor, Sie überlegen, nach dem Abschluss Ihres jetzigen Studiums ein weiteres Studium zu beginnen (z. B. Masterstudium). Wie wahrscheinlich ist es, dass Ihnen jemand aus Ihrem persönlichen Umfeld Informationen und Tipps zu Studienmöglichkeiten geben könnte?<br><br>--we:<br>1: sehr unwahrscheinlich<br>2: eher unwahrscheinlich<br>3: eher wahrscheinlich<br>4: sehr wahrscheinlich<br>[-90: keine Angabe]<br><br>--af: **goto 67226Z**<br>--end-- |
| **67226Z** | --va: **[ZS] zstud40**<br>--fn: **67226Z**<br><br>--vb: Zeitstempel 40<br>--fr: **[ZS]** Zeitstempel 40<br><br>--af:<br>**if (67226 = 3, 4) goto 67227**<br>**if (67226 <> 3, 4) goto 67231Z**<br>--end-- |
| | --hin: Frage 67227 auf eigenem Screen darstellen. Ausfüllanweisung „ Bitte markieren Sie …“ kursiv.<br>--end-- |
| **67227** | --va: **t32402a (t32402a1/t32402a2/t32402a3/t32402a4/t32402a5/t32402a6/t32402a7/t32402a8)**<br>--fn: **67227**<br><br>--vb: Info weiteres Studium: Partner/ Info weiteres Studium: Mutter/ Info weiteres Studium: Vater/ Info weiteres Studium: Geschwister/ Info weiteres Studium: Verwandte/ Info weiteres Studium: Freunde/ Info weiteres Studium: Kommilitonen/ Info weiteres Studium: Sonstiges<br>--fr: **[MF]** An wen haben Sie gerade gedacht?<br><br>--in: Bitte markieren Sie alles Zutreffende.<br><br>--we: |

| | |
|---|---|
| | **t32402a1** 1: Ihren (Ehe-)Partner/Ihre (Ehe-)Partnerin<br>**t32402a2** 2: Ihre Mutter (Stiefmutter/Pflegemutter)<br>**t32402a3** 3: Ihren Vater (Stiefvater/Pflegevater)<br>**t32402a4** 4: Ihre Geschwister<br>**t32402a5** 5: andere Personen aus Ihrer Familie oder Verwandtschaft<br>**t32402a6** 6: Ihre Freunde und Freundinnen<br>**t32402a7** 7: Ihre Kommilitonen und Kommilitoninnen<br>**t32402a8** 8: sonstige Bekannte<br><br>[0: nicht genannt]<br>[1: genannt]<br><br>--ac:<br>**autoif (67227(t32402a1) = 1 & 67227(t32402a2) = 1 & 67227 (t32402a3) = 1 & 67227(t32402a4) <> 1 & 67227(t32402a5) <> 1 & 67227(t32402a6) <> 1 & 67227(t32402a7) <> 1 & 67227(t32402a8) <> 1) 67228 = 3**<br>**autoif (67227(t32402a1) = 1 & 67227(t32402a2) = 1 & 67227(t32402a3) <> 1 & 67227(t32402a4) <> 1 & 67227(t32402a5) <> 1 & 67227(t32402a6) <> 1 & 67227(t32402a7) <> 1 & 67227(t32402a8) <> 1) 67228 = 2**<br>**autoif (67227(t32402a1) = 1 & 67227(t32402a2) <> 1 & 67227(t32402a3) = 1 & 67227(t32402a4) <> 1 & 67227(t32402a5) <> 1 & 67227(t32402a6) <> 1 & 67227(t32402a7) <> 1 & 67227(t32402a8) <> 1) 67228 = 2**<br>**autoif (67227(t32402a1) <> 1 & 67227(t32402a2) = 1 & 67227(t32402a3) = 1 & 67227(t32402a4) <> 1 & 67227(t32402a5) <> 1 & 67227(t32402a6) <> 1 & 67227(t32402a7) <> 1 & 67227(t32402a8) <> 1) 67228 = 2**<br>**autoif (67227(t32402a1) = 1 & 67227(t32402a2) <> 1 & 67227(t32402a3) <> 1 & 67227(t32402a4) <> 1 & 67227(t32402a5) <> 1 & 67227(t32402a6) <> 1 & 67227(t32402a7) <> 1 & 67227(t32402a8) <> 1) 67228 = 1**<br>**autoif (67227(t32402a1) <> 1 & 67227(t32402a2) = 1 & 67227(t32402a3) <> 1 & 67227(t32402a4) <> 1 & 67227(t32402a5) <> 1 & 67227(t32402a6) <> 1 & 67227(t32402a7) <> 1 & 67227(t32402a8) <> 1) 67228 = 1**<br>**autoif (67227(t32402a1) <> 1 & 67227(t32402a2) <> 1 & 67227(t32402a3) = 1 & 67227(t32402a4) <> 1 & 67227(t32402a5) <> 1 & 67227(t32402a6) <> 1 & 67227(t32402a7) <> 1 & 67227(t32402a8) <> 1) 67228 = 1**<br>**autoif (67227(t32402a1) <> 1 & 67227(t32402a2) = 1 & 67227(t32402a3) = 1 & 67227(t32402a4) <> 1 & 67227(t32402a5) <> 1 & 67227(t32402a6) <> 1 & 67227(t32402a7) <> 1 & 67227(t32402a8) <> 1) 67231 = 4**<br>**autoif (67227(t32402a1) <>1 & 67227(t32402a2) = 1 & 67227(t32402a3) <> 1 & 67227(t32402a4) <> 1 & 67227(t32402a5) <> 1 & 67227(t32402a6) <> 1 & 67227(t32402a7) <> 1 & 67227(t32402a8) <> 1) 67231 = 7**<br>**autoif (67227(t32402a1) <> 1 & 67227(t32402a2) <> 1 & 67227(t32402a3) = 1 & 67227(t32402a4) <> 1 & 67227(t32402a5) <> 1 & 67227(t32402a6) <> 1 & 67227(t32402a7) <> 1 & 67227(t32402a8) <> 1) 67231 = 1**<br><br>--af: **goto 67255Z**<br>--end-- |

| | |
|---|---|
| **67255Z** | --va: **[ZS] zstud41**<br>--fn: **67255Z**<br><br>--vb: Zeitstempel 41<br>--fr: **[ZS]** Zeitstempel 41<br><br>--af:<br>**if (67227(t32402a4) = 1 OR 67227(t32402a5) = 1 OR 67227(t32402a6) = 1 OR 67227(t32402a7) = 1 OR 67227(t32402a8) = 1) goto 67228**<br>**if ((67227(t32402a1) = 1 OR 67227(t32402a2) = 1 OR 67227(t32402a3) = 1)) & 67227(t32402a4) <> 1 & 67227(t32402a5) <> 1 & 67227(t32402a6) <> 1 & 67227(t32402a7) <> 1 & 67227(t32402a8) <> 1) goto 67229**<br>**if (67227(t32402a1) <>1 & 67227(t32402a2) <>1 & 67227(t32402a3) <>1 & 67227(t32402a4) <>1 & 67227(t32402a5) <>1 & 67227(t32402a6) <>1 & 67227(t32402a7) <>1 & 67227(t32402a8) <>1) goto 67231Z**<br>--end-- |
| | --hin: Frage 67228 auf eigenem Screen darstellen. Die Antwortkategorie 1 soll nicht eingeblendet werden, wenn 2 Antwortkategorien und mehr in 67227 genannt wurden (count(t32402a4 + t32402a5 + t32402a6 + t32402a7 + t32402a8) >= 2).<br>--end-- |
| **67228** | --va: **t32402b**<br>--fn: **67228**<br><br>--vb: Sozialkapital - Information – Anzahl Info weiteres Studium<br>--fr: An wie viele Personen haben Sie insgesamt gedacht?<br><br>--we:<br>1: eine Person<br>2: zwei Personen<br>3: mehr als zwei Personen<br>[-90: keine Angabe]<br><br>--af:<br>**if (67228 <> -90) goto 67228Z**<br>**if (67228 = -90) goto 67231Z**<br>--end-- |

| | |
|---|---|
| **67228Z** | --va: **[ZS] zstud42**<br>--fn: **67228Z**<br><br>--vb: Zeitstempel 42<br>--fr: **[ZS]** Zeitstempel 42<br><br>--af: **goto 67229**<br>--end-- |
| | --hin: Fragen 67229 - 67231 auf eigenem Screen darstellen.<br>--end-- |
| **67229** | --va: **t32402d**<br>--fn: **67229**<br><br>--vb: Sozialkapital - Information – Migrationshg Info weiteres Studium<br>--fr:<br>**if (67228 = 1)** Hat diese Person einen Migrationshintergrund? Das heißt, sie selbst oder mindestens ein Elternteil wurde im Ausland geboren.<br><br>**if (67228 <> 1))** Wie viele von diesen Personen haben einen Migrationshintergrund? Das heißt, sie selbst oder mindestens ein Elternteil sind im Ausland geboren.<br><br>--we:<br>**if (67228 = 1)** 1: nein<br>**if (67228= 2)** 1: keine<br>**if (67228 <> 1, 2)** 1: niemand<br>**if (67228 <> 1, 2)** 2: fast niemand<br>**if (67228 <> 1, 2)** 3: weniger als die Hälfte<br>**if (67228 = 2)** 4: eine<br>**if (67228 <> 1, 2)** 4: (ungefähr) die Hälfte<br>**if (67228 <> 1, 2)** 5: mehr als die Hälfte<br>**if (67228 <> 1, 2)** 6: fast alle<br>**if (67228 = 1)** 7: ja<br>**if (67228 = 2)** 7: beide<br>**if (67228 <> 1, 2)** 7: alle<br>[-90: keine Angabe]<br><br>--af: **goto 67230**<br>--end-- |
| **67230** | --va: **t32402e**<br>--fn: **67230**<br>--vb: Sozialkapital - Information – studiert Info weiteres Studium<br><br>--fr:<br>**if (67228 = 1)** |

| | |
|---|---|
| | Und hat diese Person studiert?<br><br>**if (67228 <> 1)**<br>Und wie viele von diesen Personen haben studiert?<br><br>--we:<br>**if (67228 = 1)** 1: nein<br>**if (67228 = 2)** 1: keine<br>**if (67228 <> 1, 2)** 1: niemand<br>**if (67228 <> 1, 2)** 2: fast niemand<br>**if (67228 <> 1, 2)** 3: weniger als die Hälfte<br>**if (67228 = 2)** 4: eine<br>**if (67228 <> 1, 2)** 4: (ungefähr) die Hälfte<br>**if (67228 <> 1, 2)** 5: mehr als die Hälfte<br>**if (67228 <> 1, 2)** 6: fast alle<br>**if (67228 = 1)** 7: ja<br>**if (67228 = 2)** 7: beide<br>**if (67228 <> 1, 2)** 7: alle<br>[-90: keine Angabe]<br><br>--af:<br>**if (67227(t32402a1) = 1 OR 67227(t32402a4) = 1 OR 67227(t32402a5) = 1 OR 67227(t32402a6) = 1 OR 67227(t32402a7) = 1 OR 67227(t32402a8) = 1) goto 67231**<br>**if ((67227(t32402a2) = 1 OR 67227(t32402a3) = 1) & 67227(t32402a1) <> 1 & 67227(t32402a4) <> 1 & 67227(t32402a5) <> 1 & 67227(t32402a6) <> 1 & 67227(t32402a7) <> 1 & 67227(t32402a8) <> 1) goto 67231Z**<br>--end-- |
| **67231** | --va: **t32402c**<br>--fn: **67231**<br><br>--vb: Sozialkapital - Information – Geschlecht Info weiteres Studium<br>--fr:<br>**if (67228 = 1)**<br>Und ist diese Person eine Frau?<br><br>**if (67228 <> 1)**<br>Und wie viele dieser Personen sind Frauen?<br><br>--we:<br>**if (67228 = 1)** 1: nein<br>**if (67228 = 2)** 1: keine<br>**if (67228 <> 1, 2)** 1: niemand<br>**if (67228 <> 1, 2)** 2: fast niemand<br>**if (67228 <> 1, 2)** 3: weniger als die Hälfte<br>**if (67228 = 2)** 4: eine<br>**if (67228 <> 1, 2)** 4: (ungefähr) die Hälfte<br>**if (67228 <> 1, 2)** 5: mehr als die Hälfte |

| | |
|---|---|
| | **if (67228 <> 1, 2)** 6: fast alle<br>**if (67228 = 1)** 7: ja<br>**if (67228 = 2)** 7: beide<br>**if (67228 <> 1, 2)** 7: alle<br>[-90: keine Angabe]<br><br>--af: **goto 67231Z**<br>--end-- |
| **67231Z** | --va: **[ZS] zstud43**<br>--fn: **67231Z**<br><br>--vb: Zeitstempel 43<br>--fr: **[ZS]** Zeitstempel 43<br><br>--af: **goto 67156**<br>--end-- |
| | --st: **Beginn: Leistungsindikatoren & Abbruch- /Fachwechselintention**<br>--end-- |
| | --hin: Frage 67156 auf eigenem Screen darstellen.<br>--end-- |
| **67156** | --va: **lst4**<br>--fn: **67156**<br><br>--vb: Bewertung Studienleistungen verglichen mit Studienkollegen<br>--fr: Im Folgenden geht es um Ihre bisherigen Studienleistungen. Darüber hinaus interessiert uns, wie Sie Ihre eigenen Anstrengungen und Leistungen selbst einschätzen.<br><br>Wie bewerten Sie Ihre bisherigen Studienleistungen in Ihrem derzeitigen Studiengang im Vergleich zu Ihren Kommilitonen und Kommilitoninnen? Meine Studienleistungen sind insgesamt gesehen ...<br><br>--we:<br>1: viel besser<br>2: etwas besser<br>3: genauso gut<br>4: etwas schlechter<br>5: viel schlechter<br>-98: kann ich nicht beurteilen<br>[-90: keine Angabe] |

| | |
|---|---|
| | --af: **goto 67156Z**<br>--end-- |
| **67156Z** | --va: **[ZS] zstud18**<br>--fn: **67156Z**<br><br>--vb: Zeitstempel 18 Studium<br>--fr: **[ZS]** Zeitstempel 18 Studium<br><br>--af: **goto 67157**<br>--end-- |
| | --hin: Fragen 67157, 67158, 67159, 67160, 67161, 67162, 67163, 67164, 67165, 67166, 67167 auf einem Screen darstellen.<br>Programmierhinweise für Itembatterie Fragen 67157 – 67167:<br>Radio-Button-Matrix; Werte-Labels als Spaltenüberschrift der Matrix; letzter Satz des jeweiligen Fragetextes in Radio-Button-Zeile; Ausfüllanweisung "Bitte markieren…" kursiv<br>--end-- |
| **67157** | --va: **abint2**<br>--fn: **67157**<br><br>--vb: Abbruchintention: Abschluss des Studiums auf jeden Fall<br>--fr: Wie sehr treffen die folgenden Aussagen auf Sie und Ihr Studium zu?<br><br>Ich werde mein Studium auf jeden Fall bis zum Abschluss weiterführen.<br><br>--in: Bitte markieren Sie die zutreffende Antwortalternative.<br><br>--we:<br>1: trifft gar nicht zu<br>2: trifft eher nicht zu<br>3: trifft eher zu<br>4: trifft völlig zu<br>[-90: keine Angabe]<br><br>--af: **goto 67158**<br>--end-- |
| **67158** | --va: **lerw4**<br>--fn: **67158** |

| | |
|---|---|
| | --vb: Studienleistungen: zufrieden mit Leistungen<br>--fr: **[NCS]** Mit meiner Studienleistung bin ich zufrieden.<br><br>--we:<br>1: trifft gar nicht zu<br>2: trifft eher nicht zu<br>3: trifft eher zu<br>4: trifft völlig zu<br>[-90: keine Angabe]<br><br>--af: **goto 67159**<br>--end-- |
| **67159** | --va: **abint4**<br>--fn: **67159**<br><br>--vb: Abbruchintention: anderes Studienfach bei nochmaliger Entscheidung<br>--fr: **[NCS]** Wenn ich nochmals wählen könnte, würde ich mich für ein anderes Studienfach entscheiden.<br><br>--we:<br>1: trifft gar nicht zu<br>2: trifft eher nicht zu<br>3: trifft eher zu<br>4: trifft völlig zu<br>[-90: keine Angabe]<br><br>--af: **goto 67160**<br>--end-- |
| **67160** | --va: **lerw1**<br>--fn: **67160**<br><br>--vb: Studienleistungen: besser als erwartet<br>--fr: **[NCS]** Meine Leistungen im Studium sind besser, als ich ursprünglich erwartet hatte.<br><br>--we:<br>1: trifft gar nicht zu<br>2: trifft eher nicht zu<br>3: trifft eher zu<br>4: trifft völlig zu |

| | |
|---|---|
| | [-90: keine Angabe]<br><br>--af: **goto 67161**<br>--end-- |
| **67161** | --va: **lst2**<br>--fn: **67161**<br><br>--vb: Abschluss des Studiums als eine(r) der Besten<br><br>--fr: **[NCS]** Ich werde mein Studium als eine(r) der Besten meines Semesters abschließen.<br><br>--we:<br>1: trifft gar nicht zu<br>2: trifft eher nicht zu<br>3: trifft eher zu<br>4: trifft völlig zu<br>[-90: keine Angabe]<br><br>--af: **goto 67162**<br>--end-- |
| **67162** | --va: **abint1**<br>--fn: **67162**<br>--vb: Abbruchintention: oft an Studienabbruch gedacht<br><br>--fr**:** **[NCS]** Ich habe schon öfter daran gedacht, das Studium abzubrechen.<br><br>--we:<br>1: trifft gar nicht zu<br>2: trifft eher nicht zu<br>3: trifft eher zu<br>4: trifft völlig zu<br>[-90: keine Angabe]<br><br>--af: **goto 67163**<br>--end-- |
| **67163** | --va: **lst1**<br>--fn: **67163**<br><br>--vb: erfolgreich im Studium verglichen mit anderen |

| | |
|---|---|
| | --fr: **[NCS]** Verglichen mit anderen bin ich im Studium sehr erfolgreich.<br><br>--we:<br>1: trifft gar nicht zu<br>2: trifft eher nicht zu<br>3: trifft eher zu<br>4: trifft völlig zu<br>[-90: keine Angabe]<br><br>--af: **goto 67164**<br>--end-- |
| **67164** | --va: **abint3**<br>--fn: **67164**<br><br>--vb: Abbruchintention: ernsthafter Gedanke an Studienabbruch<br>--fr: **[NCS]** Ich denke ernsthaft daran, das Studium ganz aufzugeben.<br><br>--we:<br>1: trifft gar nicht zu<br>2: trifft eher nicht zu<br>3: trifft eher zu<br>4: trifft völlig zu<br>[-90: keine Angabe]<br><br>--af: **goto 67165**<br>--end-- |
| **67165** | --va: **lerw6**<br>--fn: **67165**<br><br>--vb: Studienleistungen: Leistungsansprüche erfüllt<br>--fr: **[NCS]** Meine Leistungserwartungen und -ansprüche haben sich im Studium voll erfüllt.<br><br>--we:<br>1: trifft gar nicht zu<br>2: trifft eher nicht zu<br>3: trifft eher zu<br>4: trifft völlig zu<br>[-90: keine Angabe]<br><br>--af: **goto 67166** |

| | |
|---|---|
| | --end-- |
| **67166** | --va: **lst3**<br>--fn: **67166**<br><br>--vb: gehöre zu den Besten des Semesters<br>--fr: **[NCS]** Ich gehöre zu den Besten meines Semesters.<br><br>--we:<br>1: trifft gar nicht zu<br>2: trifft eher nicht zu<br>3: trifft eher zu<br>4: trifft völlig zu<br>[-90: keine Angabe]<br><br>--af: **goto 67167**<br>--end-- |
| **67167** | --va: **abint5**<br>--fn: **67167**<br><br>--vb: Abbruchintention: ernsthafter Gedanke an Fachwechsel<br>--fr: **[NCS]** Ich denke ernsthaft daran, mein Hauptfach zu wechseln.<br><br>--we:<br>1: trifft gar nicht zu<br>2: trifft eher nicht zu<br>3: trifft eher zu<br>4: trifft völlig zu<br>[-90: keine Angabe]<br><br>--af: **goto 67167Z**<br>--end-- |
| **67167Z** | --va: **[ZS] zstud19**<br>--fn: **67167Z**<br><br>--vb: Zeitstempel 19 Studium<br>--fr: **[ZS]** Zeitstempel 19 Studium<br><br>--af: **goto 67168**<br>--end-- |

| | |
|---|---|
| | --hin: Frage 67168 auf eigenem Screen darstellen.<br>Programmierhinweise für Frage 67168:<br>Note mit Komma zwischen den Ziffern programmieren; Wertebereiche 1-6 & 0-9 zulassen<br>Bei Angaben außerhalb der Ranges soll der Fragetext rot markiert werden und es soll die Fehlernachricht:<br>„Beim Ausfüllen der rot markierten Frage ist Ihnen anscheinend ein Fehler unterlaufen. Bitte geben Sie eine Zahl zwischen 1,0 und 6,0 ein.“<br>als message box erscheinen.<br>--end-- |
| **67168** | --va: **studnote**<br>--fn: **67168**<br><br>--vb: Note für bisherige Studienleistungen<br>--fr: Mit welcher Note wurden Ihre bisherigen Studienleistungen in Ihrem derzeitigen Studiengang im Durchschnitt bewertet?<br><br>--we:<br>**OFFEN:** Note: _ , _ (z. B. 2,3)<br>-28: Meine Studienleistungen wurden/werden nach einem Punktesystem bewertet.<br>-29: Meine Studienleistungen wurden bisher nicht bewertet.<br>-98: weiß nicht<br>[-90: keine Angabe]<br><br>--ra: **1,0 to 6,0, -28, -29, -90, -98**<br>--af: **goto 67168Z**<br>--end-- |
| **67168Z** | --va: **[ZS] zstud20**<br>--fn: **67168Z**<br><br>--vb: Zeitstempel 20 Studium<br>--fr: **[ZS]** Zeitstempel 20 Studium<br><br>--af:<br>**if (67168 = -28) goto 67169**<br>**if (67168 <> -28) goto 67169Z**<br>--end-- |
| | --hin: Frage 67169 auf eigenem Screen darstellen.<br>Bei Angaben außerhalb der Ranges soll der Fragetext rot markiert werden und es soll die Fehlernachricht: |

| | |
|---|---|
| | „Beim Ausfüllen der rot markierten Frage ist Ihnen anscheinend ein Fehler unterlaufen. Bitte geben Sie eine Zahl zwischen 1,0 und 9999,0 ein“<br>als message box erscheinen.<br>--end-- |
| **67169** | --va: **studpkt**<br>--fn: **67169**<br><br>--vb: Punkte für bisherige Studienleistungen<br>--fr: Mit wie vielen Punkten wurden Ihre bisherigen Studienleistungen in Ihrem derzeitigen Studiengang im Durchschnitt bewertet? (Gemeint sind nicht die Leistungs-/Kreditpunkte (Credits), sondern die durchschnittliche Punktzahl, wenn Leistungen nach einem Punktesystem benotet werden.)<br><br>--we:<br>**OFFEN:** Punktzahl: _ _ _ _ , _ (z. B. 8,0)<br>-98: weiß nicht<br>[-90: keine Angabe]<br><br>--ra: **1,0 to 9999,0, -90, -98**<br><br>--af: **goto 67169Z**<br>--end-- |
| **67169Z** | --va: **[ZS] zstud21**<br>--fn: **67169Z**<br><br>--vb: Zeitstempel 21 Studium<br>--fr: **[ZS]** Zeitstempel 21 Studium<br><br>--af: **goto 67170**<br>--end-- |
| | --hin: Frage 67170 auf eigenem Screen darstellen.<br>Programmierhinweise für Frage 67170:<br>Radio-Buttons; Werte-Labels als Spaltenüberschrift der Matrix; der Satz "Ich habe…" unmittelbar oberhalb der Werte-Labels<br>--end-- |
| **67170** | --va: **studfor**<br>--fn: **67170**<br><br>--vb: Entsprechung Studienpensum mit Studienordnung? |

| | |
|---|---|
| | --fr: Wenn Sie an Ihr bisheriges Studium in Ihrem derzeitigen Studiengang denken: Inwieweit entspricht Ihr bisher absolviertes Studienpensum (Anzahl besuchter Lehrveranstaltungen/Kurse, Anzahl erfolgreich absolvierter Studien-/Prüfungsleistungen, erhaltene Leistungspunkte etc.) den Vorgaben Ihrer Studienordnung?<br><br>Ich habe ... absolviert.<br><br>--we:<br>1: viel weniger<br>2: etwas weniger<br>3: etwa genau so viel<br>4: etwas mehr<br>5: viel mehr<br>-93: kann ich nicht beurteilen<br>[-90: keine Angabe]<br><br>--af: **goto 67170Z**<br>--end-- |
| **67170Z** | --va: **[ZS] zstud22**<br>--fn: **67170Z**<br><br>--vb: Zeitstempel 22 Studium<br>--fr: **[ZS]** Zeitstempel 22 Studium<br><br>--af: **goto 67171**<br>--end-- |
| | --st: **Beginn: Studienfinanzierung**<br>--end-- |
| | --hin: Fragen 67171 und 67172 auf einem Screen darstellen. Ausfüllhinweis „Bitte markieren Sie alles Zutreffende.“ kursiv.<br>--end-- |
| **67171** | --va: **t53122 (t531220/ t531221/ t531222/ t531223/ t531224/ t531225/ t531226/ t531227/ t531228/ t53122vw/ t53122wn)**<br>--fn: **67171**<br><br>--vb: Finanzquelle: Eltern / Finanzquelle: BAföG / Finanzquelle: Bankenkredit / Finanzquelle: Verdienst / Finanzquelle: Ausbildungsvergütung / Finanzquelle: eigene Mittel / Finanzquelle: Stipendium / Finanzquelle: staatliche Leistungen / Finanzquelle: Sonstiges / Finanzquelle: verweigert / Finanzquelle: weiß nicht |

| | |
|---|---|
| | --fr: **[MF]** Zum Schluss noch einige Fragen zu Ihrer Studienfinanzierung.<br><br>Aus welchen Quellen finanzieren Sie aktuell Ihren Lebensunterhalt?<br><br>--in: Bitte markieren Sie alles Zutreffende.<br><br>--we:<br>**t531220** 1: Zuwendungen von Eltern, Partner bzw. Partnerin oder Verwandten<br>**t531221** 2: Ausbildungsförderung nach BAföG<br>**t531222** 3: Bankenkredit zur Studienfinanzierung (z. B. Bildungskredit (beantragt beim Bundesverwaltungsamt, ausgezahlt durch die KfW Bankengruppe), Studienkredit von der KfW Bankengruppe oder Kredite zur Studienfinanzierung einer anderen Bank oder Sparkasse)<br>**t531223** 4: eigener Verdienst aus Erwerbstätigkeit<br>**t531224** 5: Ausbildungsvergütung, z. B. aus einem dualen Studium<br>**t531225** 6: eigene Mittel, die vor dem Studium erworben bzw. angespart wurden<br>**t531226** 7: Stipendium, außer BAföG<br>**t531227** 8: staatliche Leistungen, z. B. Kindergeld, Wohngeld, Waisengeld oder Waisenrente, aber nicht BAföG<br>**t531228** 9: andere Finanzquelle, und zwar: **[NCS: 67172]**<br><br>**t53122vw** verweigert<br>**t53122wn** weiß nicht<br><br>[0: nicht genannt]<br>[1: genannt]<br><br>--af:<br>**if (67171(t531228) = 1) goto 67172**<br>**if (67171(t531228) <> 1) goto 67172Z**<br>--end-- |
| **67172** | --va: **t531229**<br>--fn: **67172**<br><br>--vb: sonstige Finanzquelle, offen<br>--fr: **[NCS]**<br><br>--we:<br>OFFEN: _____<br>-98: weiß nicht<br>[-90: keine Angabe] |

| | |
|---|---|
| | --af: **goto 67172Z**<br>--end-- |
| **67172Z** | --va: **[ZS] zstud23**<br>--fn: **67172Z**<br><br>--vb: Zeitstempel 23 Studium<br>--fr: **[ZS]** Zeitstempel 23 Studium<br><br>--af: **goto 67173**<br>--end-- |
| | --hin: Fragen 67173 auf eigenem Screen darstellen. Ausfüllhinweis „Bitte runden Sie …“ kursiv.<br>Bei Angaben außerhalb der Ranges soll der Fragetext rot markiert werden und es soll die Fehlernachricht:<br>„Beim Ausfüllen der rot markierten Frage ist Ihnen anscheinend ein Fehler unterlaufen. Bitte geben Sie nur ganze Zahlen ein oder löschen Sie Ihre Angabe.“<br>als message box erscheinen.<br>--end— |
| **67173** | --va: **t531231**<br>--fn: **67173**<br><br>--vb: Finanzielle Mittel insgesamt<br>--fr: Wie viel Geld steht Ihnen durchschnittlich !!im Monat!! zur Verfügung?<br>Denken Sie bitte dabei an alle zuvor genannten Finanzquellen. Bitte berücksichtigen Sie keine Beträge, die andere Personen für Sie direkt an Dritte zahlen, z. B. Überweisung der Miete an Ihren Vermieter.<br><br>--in:Bitte runden Sie Cent-Beträge auf volle Euro-Beträge.<br>--we:<br>OFFEN: _ _ _ _ _ Euro pro Monat<br>-98: weiß nicht<br>[-90: keine Angabe]<br><br>--ra: **0 to 20000, -90, -98**<br><br>--af: **goto 67173Z**<br>--end-- |
| **67173Z** | --va: **[ZS] zstud24**<br>--fn: **67173Z** |

| | |
|---|---|
| | --vb: Zeitstempel 24 Studium<br>--fr: **[ZS]** Zeitstempel 24 Studium<br><br>--af: **goto 67174**<br>--end-- |
| | --hin: Fragen 67174 auf eigenem Screen darstellen. Ausfüllhinweis „Als indirekte …“ kursiv.<br>Bei Angaben außerhalb der Ranges soll der Fragetext rot markiert werden und es soll die Fehlernachricht:<br>„Beim Ausfüllen der rot markierten Frage ist Ihnen anscheinend ein Fehler unterlaufen. Bitte geben Sie nur ganze Zahlen ein oder löschen Sie Ihre Angabe.“<br>als message box erscheinen.<br>--end-- |
| **67174** | --va: **t531230**<br>--fn: **67174**<br><br>--vb: indirekte finanz. Zuwendung Dritter<br>--fr: In welcher Höhe erhalten Sie durchschnittlich !!im Monat!! indirekte finanzielle Zuwendungen von anderen (z. B. Eltern, Partner/Partnerin)?<br><br>--in: Als indirekte finanzielle Zuwendungen gelten beispielsweise die Überweisung der Miete direkt an den Vermieter sowie die Bezahlung von Lebensmitteln und Getränken, Kleidung, Lernmitteln, laufenden Ausgaben für ein Auto, Ausgaben für öffentliche Verkehrsmittel, Krankenversicherungsbeitrag, Arztkosten und Medikamente, Telefon- und Internetkosten, Rundfunk- und Fernsehgebühren, aber auch die Übernahme von Ausgaben für Freizeit, Kultur und Sport.<br>Sollten Sie keinen genauen Betrag angeben können, bitten wir Sie, diesen zu schätzen.<br><br>--we:<br>**OFFEN:** _ _ _ _ Euro pro Monat<br>-93: ich erhalte keine indirekten finanziellen Zuwendungen<br>[-90: keine Angabe]<br><br>--ra: **0 to 9999, -90, -93**<br><br>--af: **goto 67174Z**<br>--end-- |
| **67174Z** | --va: **[ZS] zstud25**<br>--fn: **67174Z** |

| | |
|---|---|
| | --vb: Zeitstempel 25 Studium<br>--fr: **[ZS]** Zeitstempel 25 Studium<br><br>--af: **goto 67175**<br>--end-- |
| | --hin: Fragen 67175 auf eigenem Screen darstellen. Ausfüllhinweis „Bitte markieren Sie …“ kursiv.<br>--end-- |
| **67175** | --va: **t531206**<br>--fn: **67175**<br><br>--vb: Auskommen mit dem verfügbaren Geld<br>--fr: Wie kommen Sie mit dem Geld aus, das Sie durchschnittlich im Monat zur Verfügung haben?<br><br>--in: Bitte markieren Sie die Antwortalternative, die am ehesten Ihrer Einschätzung entspricht.<br><br>--we:<br>1: sehr schlecht<br>2: eher schlecht<br>3: mittelmäßig<br>4: eher gut<br>5: sehr gut<br>-98: weiß nicht<br>[-90: keine Angabe]<br><br>--af: **goto 67175Z**<br>--end-- |
| **67175Z** | --va: **[ZS] zstud26**<br>--fn: **67175Z**<br><br>--vb: Zeitstempel 26 Studium<br>--fr: **[ZS]** Zeitstempel 26 Studium<br><br>--af:<br>**if (h_cohort = 4) goto 55312Z (Feedbackmodul_SC4)**<br>**if (h_cohort = 3) goto 55312Z (Feedbackmodul_SC3)**<br>--end-- |

| | |
|---|---|
| | --st: **TaskModul_SC3_SC4 Online B132 und B135**<br><br>**Grundlage: Feldversion V2 B108**<br><br>**Version 1.02**<br>**Stand: 23.05.2018**<br>--end-- |
| **26606Z** | --va: **[ZS] ztask1**<br>--fn: **26606Z**<br><br>--vb: Zeitstempel 1 Tasks<br>--fr: [ZS] Zeitstempel 1 Tasks<br><br>--af: **goto 26606**<br><br>--ef:<br>**Screening-Modul_SC4: 55108b = 3**<br>**Screening-Modul_SC3: 55108b = 3**<br>--end-- |
| | --st: **Für Befragte im letzten Ausbildungsjahr**<br>--end-- |

| | |
|---|---|
| **26606** | --va: **taskl1**<br>--fn: **26606**<br><br>--vb: Lesen von 1-seitigen Texten<br>--fr: In den nächsten Fragen geht es darum, was Sie aktuell in Ihrer Ausbildung regelmäßig machen.<br><br>Denken Sie dabei bitte nur an Ihre Arbeit im Betrieb und nicht an die Berufsschule.<br><br>Lesen Sie im Rahmen Ihrer Ausbildung im Betrieb Texte, die jeweils mindestens eine Seite oder länger sind?<br><br>--in: <<Hier sind zusammenhängende Texte von mindestens einer Seite gemeint und nicht mehrere kürzere Texte, die zusammen eine Seite ergeben.>><br><br>--we:<br>1: ja<br>2: nein<br>[-90: keine Angabe]<br><br>--af:<br>**if (26606 = 1) goto 26607**<br>**if (26606 = 2, -90) goto 26609**<br>--end-- |
| **26607** | --va: **taskl5**<br>--fn: **26607**<br><br>--vb: Lesen von 5-seitigen Texten<br>--fr: Lesen Sie im Rahmen Ihrer Ausbildung im Betrieb 5-seitige oder längere Texte?<br><br>--in: <<Hier sind zusammenhängende Texte von mindestens fünf Seiten gemeint und nicht mehrere kürzere Texte, die zusammen fünf Seiten ergeben.>><br><br>--we:<br>1: ja<br>2: nein<br>[-90: keine Angabe]<br><br>--af:<br>**if (26607 = 1) goto 26608**<br>**if (26607 = 2, -90) goto 26610**<br>--end-- |

| | |
|---|---|
| **26608** | --va: **taskl25**<br>--fn: **26608**<br><br>--vb: Lesen von 25-seitigen Texten<br>--fr: Lesen Sie im Rahmen Ihrer Ausbildung im Betrieb 25-seitige oder längere Texte?<br><br>--in: <<Hier sind zusammenhängende Texte von mindestens 25 Seiten gemeint und nicht mehrere kürzere Texte, die zusammen 25 Seiten ergeben.>><br><br>--we:<br>1: ja<br>2: nein<br>[-90: keine Angabe]<br><br>--af: **goto 26610**<br>--end-- |
| **26609** | --va: **taskl**<br>--fn: **26609**<br><br>--vb: Lesen von Texten<br>--fr: Lesen Sie im Rahmen der Ausbildung im Betrieb irgendetwas, auch wenn es sich nur um sehr kurze Notizen handelt, oder um Anweisungen, die nur ein paar Sätze lang sind?<br><br>--we:<br>1: ja<br>2: nein<br>[-90: keine Angabe]<br><br>--af: **goto 26610**<br>--end-- |

| | |
|---|---|
| **26610** | --va: **tasks1**<br>--fn: **26610**<br><br>--vb: Schreiben von 1-seitigen Texten<br>--fr: In den nächsten Fragen geht es darum, ob Sie im Rahmen Ihrer Ausbildung im Betrieb regelmäßig etwas schreiben müssen. Bitte denken Sie an alles, was Sie schreiben, egal ob Sie es per Hand, Schreibmaschine oder Computer aufschreiben. Schreiben Sie im Rahmen Ihrer Ausbildung im Betrieb Texte, die jeweils mindestens eine Seite oder länger sind?<br><br>--in: <<Hier sind zusammenhängende Texte von mindestens einer Seite gemeint und nicht mehrere kürzere Texte, die zusammen eine Seite ergeben.>><br><br>--we:<br>1: ja<br>2: nein<br>[-90: keine Angabe]<br><br>--af:<br>**if (26610 = 1) goto 26611**<br>**if (26610 = 2, -90) goto 26613**<br>--end-- |
| **26611** | --va: **tasks5**<br>--fn: **26611**<br><br>--vb: Schreiben von 5-seitigen Texten<br>--fr: Schreiben Sie im Rahmen Ihrer Ausbildung im Betrieb 5-seitige oder längere Texte?<br><br>--in: <<Hier sind zusammenhängende Texte von mindestens fünf Seiten gemeint und nicht mehrere kürzere Texte, die zusammen fünf Seiten ergeben.>><br><br>--we:<br>1: ja<br>2: nein<br>[-90: keine Angabe]<br><br>--af:<br>**if (26611 = 1) goto 26612**<br>**if (26611 = 2, -90) goto 26614**<br>--end-- |

| | |
|---|---|
| **26612** | --va: **tasks25**<br>--fn: **26612**<br><br>--vb: Schreiben von 25-seitigen Texten<br>--fr: Schreiben Sie im Rahmen Ihrer Ausbildung im Betrieb 25-seitige oder längere Texte?<br><br>--in: <<Hier sind zusammenhängende Texte von mindestens 25 Seiten gemeint und nicht mehrere kürzere Texte, die zusammen 25 Seiten ergeben.>><br><br>--we:<br>1: ja<br>2: nein<br>[-90: keine Angabe]<br><br>--af: **goto 26614**<br>--end-- |
| **26613** | --va: **tasks**<br>--fn: **26613**<br><br>--vb: Schreiben von Texten<br>--fr: Schreiben Sie im Rahmen Ihrer Ausbildung im Betrieb irgendetwas, auch wenn es sich nur um sehr kurze Notizen handelt oder um Anweisungen, die nur ein paar Sätze lang sind?<br><br>--we:<br>1: ja<br>2: nein<br>[-90: keine Angabe]<br><br>--af: **goto 26614**<br>--end-- |

| | |
|---|---|
| **26614** | --va: **taskrz**<br>--fn: **26614**<br><br>--vb: Rechnen: Umgang mit Zahlen<br>--fr: In den folgenden Fragen geht es um die Verwendung von Zahlen und Mathematik einschließlich aller Berechnungen, die Sie mithilfe eines Taschenrechners oder Computers vornehmen. Wenden Sie im Rahmen Ihrer Ausbildung im Betrieb irgendwelche mathematischen Fähigkeiten an oder haben Sie mit Zahlen zu tun?<br><br>--we:<br>1: ja<br>2: nein<br>[-90: keine Angabe]<br><br>--af:<br>**if (26614 = 1) goto 26617**<br>**if (26614 = 2, -90) goto 26615**<br>--end-- |
| **26615** | --va: **taskrg**<br>--fn: **26615**<br><br>--vb: Rechnen: Arbeiten mit Bargeld<br>--fr: Arbeiten Sie im Rahmen Ihrer Ausbildung im Betrieb an einer Kasse oder arbeiten Sie anderweitig mit Bargeld?<br><br>--we:<br>1: ja<br>2: nein<br>[-90: keine Angabe]<br><br>--af:<br>**if (26615 = 1) goto 26622**<br>**if (26615 = 2, -90) goto 26616**<br>--end-- |

| | |
|---|---|
| **26616** | --va: **taskrm**<br>--fn: **26616**<br><br>--vb: Rechnen: Ausmessen/Zählen<br>--fr: Müssen Sie im Rahmen Ihrer Ausbildung im Betrieb irgendetwas ausmessen oder zählen?<br><br>--we:<br>1: ja<br>2: nein<br>[-90: keine Angabe]<br><br>--af: **goto 26622**<br>--end-- |
| **26617** | --va: **taskre**<br>--fn: **26617**<br><br>--vb: Rechnen: einfache Berechnungen<br>--fr: Müssen Sie im Rahmen Ihrer Ausbildung im Betrieb einfache Berechnungen vornehmen, also Dinge zusammenzählen, voneinander abziehen, malnehmen oder teilen?<br><br>--we:<br>1: ja<br>2: nein<br>[-90: keine Angabe]<br><br>--af:<br>**if (26617 = 1) goto 26618**<br>**if (26617 = 2, -90) goto 26622**<br>--end-- |
| **26618** | --va: **taskrb**<br>--fn: **26618**<br><br>--vb: Rechnen: Bruch/-Prozentrechnung<br>--fr: Verwenden Sie im Rahmen Ihrer Ausbildung im Betrieb Bruchrechnung oder Prozentrechnung?<br><br>--we:<br>1: ja<br>2: nein<br>[-90: keine Angabe]<br><br>--af: **goto 26620**<br>--end-- |

| | |
|---|---|
| **26620** | --va: **taskrf**<br>--fn: **26620**<br><br>--vb: Rechnen: Flächen-/Kreis-/Volumenberechnungen<br>--fr: Müssen Sie im Rahmen Ihrer Ausbildung im Betrieb Flächen, Kreise oder Volumen berechnen?<br><br>--we:<br>1: ja<br>2: nein<br>[-90: keine Angabe]<br><br>--af: **goto 26621**<br>--end-- |
| **26621** | --va: **taskrh**<br>--fn: **26621**<br><br>--vb: Rechnen: höhere Mathematik<br>--fr: Müssen Sie im Rahmen Ihrer Ausbildung im Betrieb höhere Mathematik anwenden, wie z. B. Integralrechnung, Inferenzstatistik oder Regressionsanalysen?<br><br>--we:<br>1: ja<br>2: nein<br>[-90: keine Angabe]<br><br>--af: **goto 26622**<br>--end-- |

| | |
|---|---|
| **26622** | --va: **taskcn**<br>--fn: **26622**<br><br>--vb: ICT: Verwendung Computer<br>--fr: Verwenden Sie im Rahmen Ihrer Ausbildung im Betrieb einen Computer?<br><br>--in: <<Unter Computer verstehen wir hier Personal Computer (PCs), Workstations, Großrechner oder auch Tablets, wenn diese für Aufgaben im Rahmen Ihrer Ausbildung im Betrieb verwendet werden. Wir verstehen darunter keine Spielkonsolen, Taschenrechner, PDAs, Smartphones oder sonstige Kleingeräte sowie keine Geräte ohne eine Tastatur, die der einer Schreibmaschine vergleichbar ist.>><br><br>--we:<br>1: ja<br>2: nein<br>[-90: keine Angabe]<br><br>--af:<br>**if (26622 = 1) goto 26623**<br>**if (26622 = 2, -90) goto 26627**<br>--end-- |
| **26623** | --va: **taskcs**<br>--fn: **26623**<br><br>--vb: ICT: Verwendung Standardsoftware<br>--fr: Man kann Computer für viele unterschiedliche Aufgaben verwenden. Bitte denken Sie im Folgenden ausschließlich an die Dinge, für die Sie den Computer während Ihrer Arbeitszeit verwenden. Verwenden Sie im Rahmen Ihrer Ausbildung im Betrieb ein oder mehrere Standard-Büroprogramme wie z. B. Microsoft Office, Open Office oder ein E-Mail-Programm?<br><br>--we:<br>1: ja<br>2: nein<br>[-90: keine Angabe]<br><br>--af:<br>**if (26623 = 1) goto 26623a**<br>**if (26623 = 2, -90) goto 26624**<br>--end-- |

| | |
|---|---|
| **26623a** | --va: **taskcf**<br>--fn: **26623a**<br><br>--vb: ICT: Programmfunktionen Standardsoftware<br>--fr: Nutzen Sie dabei regelmäßig fortgeschrittene Programmfunktionen, wie z. B. das Schreiben von Makros oder anderen Skripten?<br><br>--we:<br>1: ja<br>2: nein<br>[-90: keine Angabe]<br><br>--af: **goto 26624**<br>--end-- |
| **26624** | --va: **taskce**<br>--fn: **26624**<br><br>--vb: ICT: Verwendung spezieller Software<br>--fr: Benutzen Sie im Rahmen Ihrer Ausbildung im Betrieb irgendwelche speziellen Computerprogramme, z. B. CAD-Programme, Programme für Desktop-Publishing oder für statistische Analysen?<br><br>--we:<br>1: ja<br>2: nein<br>[-90: keine Angabe]<br><br>--af:<br>**if (26624 = 1) goto 26624a**<br>**if (26624 = 2, -90) goto 26626**<br>--end-- |
| **26624a** | --va: **taskcg**<br>--fn: **26624a**<br><br>--vb: ICT: Programmfunktionen spezielle Software<br>--fr: Nutzen Sie dabei regelmäßig fortgeschrittene Programmfunktionen, wie z. B. das Schreiben von Skripten?<br><br>--we:<br>1: ja<br>2: nein<br>[-90: keine Angabe]<br><br>--af: **goto 26626**<br>--end-- |

| | |
|---|---|
| **26626** | --va: **taskcp**<br>--fn: **26626**<br><br>--vb: ICT: Programmiersprache<br>--fr: Verwenden Sie im Rahmen Ihrer Ausbildung im Betrieb eine Programmiersprache wie z. B. C++, um Ihre eigenen Softwareprogramme zu schreiben?<br><br>--we:<br>1: ja<br>2: nein<br>[-90: keine Angabe]<br><br>--af: **goto 26627**<br>--end-- |
| **26627** | --va: **taskanp**<br>--fn: **26627**<br><br>--vb: Routine: Lösen schwieriger Probleme<br>--fr: Im Folgenden geht es um das Lösen schwieriger Probleme. Darunter verstehen wir Probleme, die sich nicht einfach sofort lösen lassen. Wie häufig müssen Sie im Rahmen Ihrer Ausbildung im Betrieb solche schwierigen Probleme lösen?<br><br>--we:<br>1: immer bzw. sehr häufig<br>2: häufig<br>3: manchmal<br>4: selten<br>5: sehr selten bzw. nie<br>[-90: keine Angabe]<br><br>--af: **goto 26629**<br>--end-- |

| | |
|---|---|
| **26629** | --va: **taskann**<br>--fn: **26629**<br><br>--vb: Routine: Neues dazulernen<br>--fr: Wie häufig müssen Sie im Rahmen Ihrer Ausbildung im Betrieb Neues dazulernen?<br><br>--we:<br>1: immer bzw. sehr häufig<br>2: häufig<br>3: manchmal<br>4: selten<br>5: sehr selten bzw. nie<br>[-90: keine Angabe]<br><br>--af: **goto 26628**<br>--end-- |
| **26628** | --va: **taskrtw**<br>--fn: **26628**<br><br>--vb: Routine: Kurze, sich wiederholende Aufgaben<br>--fr: Wie häufig müssen Sie bei Ihrer täglichen Arbeit im Betrieb kurze, sich wiederholende Aufgaben erledigen?<br>--we:<br>1: immer bzw. sehr häufig<br>2: häufig<br>3: manchmal<br>4: selten<br>5: sehr selten bzw. nie<br>[-90: keine Angabe]<br><br>--af: **goto 26628a**<br>--end-- |

| | |
|---|---|
| **26628a** | --va: **taskrta**<br>--fn: **26628a**<br><br>--vb: Routine: Arbeitstag gleicht dem anderen<br>--fr: Wie häufig gleicht bei Ihnen ein Arbeitstag im Betrieb dem anderen?<br><br>--we:<br>1: immer bzw. sehr häufig<br>2: häufig<br>3: manchmal<br>4: selten<br>5: sehr selten bzw. nie<br>[-90: keine Angabe]<br><br>--af: **goto 26628b**<br>--end-- |
| **26628b** | --va: **taskrtei**<br>--fn: **26628b**<br><br>--vb: Routine: einarbeiten<br>--fr: Wie häufig kommt es vor, dass Sie bei Ihrer Arbeit Aufgaben bekommen, in die Sie sich erst einarbeiten müssen?<br><br>--we:<br>1: immer bzw. sehr häufig<br>2: häufig<br>3: manchmal<br>4: selten<br>5: sehr selten bzw. nie<br>[-90: keine Angabe]<br><br>--af: **goto 26628c**<br>--end-- |

| | |
|---|---|
| **26628c** | --va: **taskrtus**<br>--fn: **26628c**<br><br>--vb: Routine: auf unvorhergesehene Situationen reagieren<br>--fr: Wie häufig müssen Sie bei Ihrer Arbeit im Betrieb auf Situationen reagieren, die Sie nicht vorhersehen konnten?<br><br>--we:<br>1: immer bzw. sehr häufig<br>2: häufig<br>3: manchmal<br>4: selten<br>5: sehr selten bzw. nie<br>[-90: keine Angabe]<br><br>--af: **goto 26628d**<br>--end-- |
| **26628d** | --va: **taskrtwa**<br>--fn: **26628d**<br><br>--vb: Routine: wechselnde Aufgaben<br>--fr: Wie häufig wechseln die Aufgaben, die Sie bei Ihrer Arbeit im Betrieb erledigen müssen?<br><br>--we:<br>1: immer bzw. sehr häufig<br>2: häufig<br>3: manchmal<br>4: selten<br>5: sehr selten bzw. nie<br>[-90: keine Angabe]<br><br>--af: **goto 26628e**<br>--end-- |

| | |
|---|---|
| **26628e** | --va: **taskrtn**<br>--fn: **26628e**<br><br>--vb: Routine: neue Dinge tun<br>--fr: Wie häufig müssen Sie im Rahmen Ihrer Ausbildung im Betrieb Dinge tun, die Sie bisher nicht getan haben?<br><br>--we:<br>1: immer bzw. sehr häufig<br>2: häufig<br>3: manchmal<br>4: selten<br>5: sehr selten bzw. nie<br>[-90: keine Angabe]<br><br>--af: **goto 26628f**<br>--end-- |
| **26628f** | --va: **taskrte**<br>--fn: **26628f**<br><br>--vb: Routine: Einzelheiten vorgegeben<br>--fr: Wie häufig kommt es vor, dass Ihnen bis in alle Einzelheiten vorgegeben ist, wie Sie Ihre Arbeit im Betrieb erledigen müssen?<br><br>--we:<br>1: immer bzw. sehr häufig<br>2: häufig<br>3: manchmal<br>4: selten<br>5: sehr selten bzw. nie<br>[-90: keine Angabe]<br><br>--af: **goto 26630**<br>--end-- |

| | |
|---|---|
| **26630** | --va: **taskas**<br>--fn: **26630**<br><br>--vb: Autonomie: Arbeit selbst einteilen<br>--fr: Wie häufig können Sie sich Ihre Arbeit im Betrieb selbst einteilen?<br><br>--we:<br>1: immer bzw. sehr häufig<br>2: häufig<br>3: manchmal<br>4: selten<br>5: sehr selten bzw. nie<br>[-90: keine Angabe]<br><br>--af: **goto 26631**<br>--end-- |
| **26631** | --va: **taskaa**<br>--fn: **26631**<br><br>--vb: Autonomie: neue Aufgaben suchen<br>--fr: Wie häufig haben Sie in Ihrer Arbeit im Betrieb die Möglichkeit, sich selbst immer wieder neue Aufgaben zu suchen?<br><br>--we:<br>1: immer bzw. sehr häufig<br>2: häufig<br>3: manchmal<br>4: selten<br>5: sehr selten bzw. nie<br>[-90: keine Angabe]<br><br>--af: **goto 26632**<br>--end-- |

| | |
|---|---|
| **26632** | --va: **taskat**<br>--fn: **26632**<br><br>--vb: Autonomie: Arbeitstempo<br>--fr: Wie häufig können Sie Ihr Arbeitstempo im Betrieb selbst bestimmen?<br><br>--we:<br>1: immer bzw. sehr häufig<br>2: häufig<br>3: manchmal<br>4: selten<br>5: sehr selten bzw. nie<br>[-90: keine Angabe]<br><br>--af: **goto 26633**<br>--end-- |
| **26633** | --va: **taskaq**<br>--fn: **26633**<br><br>--vb: Autonomie: Überprüfung Qualität<br>--fr: Wie häufig wird die Qualität Ihrer Arbeit im Betrieb überprüft?<br><br>--we:<br>1: immer bzw. sehr häufig<br>2: häufig<br>3: manchmal<br>4: selten<br>5: sehr selten bzw. nie<br>[-90: keine Angabe]<br><br>--af: **goto 26634**<br>--end-- |

| | |
|---|---|
| **26634** | --va: **taskif**<br>--fn: **26634**<br><br>--vb: Interaktion: Qualität prüfen<br>--fr: Wie häufig müssen Sie im Rahmen Ihrer Ausbildung im Betrieb die Qualität der Arbeit anderer überprüfen?<br><br>--we:<br>1: immer bzw. sehr häufig<br>2: häufig<br>3: manchmal<br>4: selten<br>5: sehr selten bzw. nie<br>[-90: keine Angabe]<br><br>--af: **goto 26635**<br>--end-- |
| **26635** | --va: **taskae**<br>--fn: **26635**<br><br>--vb: Autonomie: strategische Entscheidungen<br>--fr: Wie häufig sind Sie im Rahmen Ihrer Ausbildung im Betrieb persönlich an wichtigen strategischen Entscheidungen Ihrer Firma beteiligt, z. B. hinsichtlich der hergestellten Produkte und Dienstleistungen, der Beschäftigtenzahl oder der Finanzen?<br><br>--we:<br>1: immer bzw. sehr häufig<br>2: häufig<br>3: manchmal<br>4: selten<br>5: sehr selten bzw. nie<br>[-90: keine Angabe]<br><br>--af: **goto 26636**<br>--end-- |

| | |
|---|---|
| **26636** | --va: **taskks**<br>--fn: **26636**<br><br>--vb: Körperliche Anstrengung: Stehen<br>--fr: Bitte denken Sie nun an die körperlichen Aktivitäten, die Sie im Rahmen Ihrer Ausbildung im Betrieb regelmäßig ausüben müssen. Wie häufig müssen Sie bei der Arbeit mindestens zwei Stunden am Stück stehen?<br><br>--in: <<Hier ist nicht gemeint, wenn man auf dem Weg zur oder von der Arbeit steht (z. B. im Bus oder der Bahn), sondern nur, wenn man bei der Arbeit stehen muss.>><br><br>--we:<br>1: immer bzw. sehr häufig<br>2: häufig<br>3: manchmal<br>4: selten<br>5: sehr selten bzw. nie<br>[-90: keine Angabe]<br><br>--af: **goto 26637**<br>--end-- |
| **26637** | --va: **taskkl**<br>--fn: **26637**<br><br>--vb: Körperliche Anstrengung: Laufen/Radfahren<br>--fr: Wie häufig müssen Sie bei der Arbeit im Betrieb längere Strecken gehen, laufen oder mit dem Rad fahren?<br><br>--in: <<Hier ist nicht gemeint, wenn man den Weg zur oder von der Arbeit mit dem Rad oder zu Fuß zurücklegt, sondern nur, wenn man bei der Arbeit laufen (wie z. B. Briefträger) oder mit dem Rad fahren muss (z. B. Fahrradkurier).>><br><br>--we:<br>1: immer bzw. sehr häufig<br>2: häufig<br>3: manchmal<br>4: selten<br>5: sehr selten bzw. nie<br>[-90: keine Angabe]<br><br>--af: **goto 26638**<br>--end-- |

| | |
|---|---|
| **26638** | --va: **taskkh**<br>--fn: **26638**<br><br>--vb: Körperliche Anstrengung: Heben<br>--fr: Wie häufig müssen Sie im Rahmen Ihrer Ausbildung im Betrieb eine Last von mindestens 10 kg heben oder tragen?<br><br>--we:<br>1: immer bzw. sehr häufig<br>2: häufig<br>3: manchmal<br>4: selten<br>5: sehr selten bzw. nie<br>[-90: keine Angabe]<br><br>--af: **goto 26639**<br>--end-- |
| **26639** | --va: **taskku**<br>--fn: **26639**<br><br>--vb: Körperliche Anstrengung: Unangenehme Körperhaltung<br>--fr: Wie häufig müssen Sie bei der Arbeit im Betrieb eine unangenehme Körperhaltung einnehmen, wie z. B. über dem Kopf arbeiten, sich bücken, kriechen, liegen, knien oder hocken?<br><br>--we:<br>1: immer bzw. sehr häufig<br>2: häufig<br>3: manchmal<br>4: selten<br>5: sehr selten bzw. nie<br>[-90: keine Angabe]<br><br>--af: **goto 26640**<br>--end-- |

| | |
|---|---|
| **26640** | --va: **taskkhi**<br>--fn: **26640**<br><br>--vb: Körperliche Anstrengung: Hitze/Kälte<br>--fr: Wie häufig sind Sie bei der Arbeit im Betrieb großer Hitze oder Kälte ausgesetzt?<br><br>--we:<br>1: immer bzw. sehr häufig<br>2: häufig<br>3: manchmal<br>4: selten<br>5: sehr selten bzw. nie<br>[-90: keine Angabe]<br><br>--af: **goto 26642**<br>--end-- |
| **26642** | --va: **taskik**<br>--fn: **26642**<br><br>--vb: Interaktion: Kundenkontakt<br>--fr: Wie häufig haben Sie bei Ihrer Arbeit im Betrieb auch mit Menschen zu tun, die nicht Ihre Kollegen sind, also z. B. mit Kunden, mit Klienten, mit Patienten oder mit der Öffentlichkeit?<br><br>--we:<br>1: immer bzw. sehr häufig<br>2: häufig<br>3: manchmal<br>4: selten<br>5: sehr selten bzw. nie<br>[-90: keine Angabe]<br><br>--af: **goto 26643**<br>--end-- |

| | |
|---|---|
| **26643** | --va: **taskia**<br>--fn: **26643**<br><br>--vb: Interaktion: einfache Auskünfte<br>--fr: Wie häufig müssen Sie im Rahmen Ihrer Ausbildung im Betrieb anderen Menschen einfache Auskünfte erteilen?<br><br>--we:<br>1: immer bzw. sehr häufig<br>2: häufig<br>3: manchmal<br>4: selten<br>5: sehr selten bzw. nie<br>[-90: keine Angabe]<br><br>--af: **goto 26644**<br>--end-- |
| **26644** | --va: **taskib**<br>--fn: **26644**<br><br>--vb: Interaktion: Beraten<br>--fr: Wie häufig müssen Sie im Rahmen Ihrer Ausbildung im Betrieb andere Menschen beraten, z. B. in Finanz- oder Rechtsfragen?<br><br>--we:<br>1: immer bzw. sehr häufig<br>2: häufig<br>3: manchmal<br>4: selten<br>5: sehr selten bzw. nie<br>[-90: keine Angabe]<br><br>--af: **goto 26645**<br>--end-- |

| | |
|---|---|
| **26645** | --va: **taskih**<br>--fn: **26645**<br><br>--vb: Interaktion: Beistand<br>--fr: Wie häufig müssen Sie im Rahmen Ihrer Ausbildung im Betrieb anderen Menschen Beistand leisten oder ihnen bei ihren persönlichen Problemen helfen?<br><br>--we:<br>1: immer bzw. sehr häufig<br>2: häufig<br>3: manchmal<br>4: selten<br>5: sehr selten bzw. nie<br>[-90: keine Angabe]<br><br>--af: **goto 26646**<br>--end-- |
| **26646** | --va: **taskiu**<br>--fn: **26646**<br><br>--vb: Interaktion: Unterrichten/Ausbilden<br>--fr: Wie häufig müssen Sie im Rahmen Ihrer Ausbildung im Betrieb andere Menschen unterrichten oder ausbilden?<br><br>--we:<br>1: immer bzw. sehr häufig<br>2: häufig<br>3: manchmal<br>4: selten<br>5: sehr selten bzw. nie<br>[-90: keine Angabe]<br><br>--af: **goto 26647**<br>--end-- |

| | |
|---|---|
| **26647** | --va: **taskig**<br>--fn: **26647**<br><br>--vb: Interaktion: Bewerbungsgespräche<br>--fr: Wie häufig müssen Sie im Rahmen Ihrer Ausbildung im Betrieb Gespräche mit Antragstellern oder Bewerbern führen, z. B. mit Menschen, die einen Kredit beantragen oder sich um Sozialleistungen, um einen Arbeitsplatz oder Ähnliches bewerben?<br><br>--we:<br>1: immer bzw. sehr häufig<br>2: häufig<br>3: manchmal<br>4: selten<br>5: sehr selten bzw. nie<br>[-90: keine Angabe]<br><br>--af: **goto 26650Z**<br>--end-- |
| **26650Z** | --va: **[ZS] ztask2**<br>--fn: **26650Z**<br><br>--vb: Zeitstempel 2 Tasks<br>--fr: [ZS] Zeitstempel 2 Tasks<br><br>--af:<br>**if (h_cohort = 4) goto 55312Z (Feedbackmodul_SC4)**<br>**if (h_cohort = 3) goto 55312Z (Feedbackmodul_SC3)**<br>--end-- |

| | |
|---|---|
| | --st: **Feedbackmodul_SC4 Online B135**<br><br>**Grundlage: Feldversion V3 B110**<br><br>**Version 1.02**<br>**Stand: 07.06.2018**<br>--end-- |
| **55312Z** | --va: **[ZS] zend_1**<br>--fn: **55312Z**<br><br>--vb: Zeitstempel 1 Feedback<br>--fr: [ZS] Zeitstempel 1 Feedback<br><br>--af: **goto 55312**<br><br>--ef:<br>**Modul Screeningmodul_SC4: 55108b = 5**<br>**Modul Task_SC3_SC4: alle**<br>**Modul Studierende_SC3_SC4: alle**<br>**Modul K11_SC4: alle**<br>**Modul K12,13_SC4: alle**<br>--end-- |
| **55312** | --va: **caseid**<br>--fn: **55312**<br><br>--vb: Personennummer<br>--fr: [AUTO] Personennummer<br><br>--af: **goto 55312a**<br>--end-- |

| | |
|---|---|
| **55312a** | --va: **egend**<br>--fn: **55312a**<br><br>--vb: Nutzung Endgerät Ende Online-Befragung<br>--fr: Nun noch einige Fragen zu dieser Online-Befragung:<br><br>Welches der folgenden Geräte nutzen Sie gerade für die Online-Befragung?<br><br>--in: Bitte nur eine Antwort anklicken.<br><br>--we:<br>1: Stationärer Computer/PC<br>2: Laptop/Notebook<br>3: Tablet<br>4: Smartphone<br>5: Fernseher mit Internetzugang<br>6: Anderes Gerät **[NCS: 55312b]**<br>[-90: keine Angabe]<br><br>--af:<br>**if (55312a = 6) goto 55312b**<br>**if (55312a <> 6) goto 55312c**<br>--end-- |
| **55312b** | --va: **egend_o**<br>--fn: **55312b**<br><br>--vb: Nutzung Endgerät Ende Online-Befragung, offen<br>--fr: **[NCS]** Bitte eintragen.<br><br>--we:<br>**OFFEN:** _ _ _ _ _ _ _ _ _ _ _ _ _ _ _ _ _ _ _ _ _ _ _ _ _ _ _ _ _ _<br>[-90: keine Angabe]<br><br>--af: **goto 55312c**<br>--end-- |

| | |
|---|---|
| **55312c** | --va: **egunt**<br>--fn: **55312c**<br><br>--vb: Unterbrechung(en) Online-Befragung<br>--fr: Haben Sie die Online-Befragung zwischenzeitlich unterbrochen und zu einem späteren Zeitpunkt fortgeführt?<br><br>--in: Bitte nur eine Antwort anklicken.<br><br>--we:<br>1: Nein, nicht unterbrochen.<br>2: Ja, 1-mal unterbrochen.<br>3: Ja, 2-mal unterbrochen.<br>4: Ja, 3-mal unterbrochen.<br>5: Ja, mehr als 3-mal unterbrochen.<br>[-90: keine Angabe]<br><br>--af:<br>**if (55312c = 2 to 5) goto 55312d**<br>**if (55312c = 1, -90) goto 55312eZ**<br>--end-- |
| **55312d** | --va: **egst**<br>--fn: **55312d**<br><br>--vb: Nutzung Endgerät Start Online-Befragung<br>--fr: Mit welchem der folgenden Geräte haben Sie die Online-Befragung zum ersten Mal aufgerufen?<br><br>--in: Bitte nur eine Antwort anklicken.<br><br>--we:<br>1: Stationärer Computer/PC<br>2: Laptop/Notebook<br>3: Tablet<br>4: Smartphone<br>5: Fernseher mit Internetzugang<br>6: Anderes Gerät **[NCS: 55312e]**<br>[-90: keine Angabe]<br><br>--af:<br>**if (55312d = 6) goto 55312e**<br>**if (55312d <> 6) goto 55312eZ**<br>--end-- |

| | |
|---|---|
| **55312e** | --va: **egst_o**<br>--fn: **55312e**<br><br>--vb: Nutzung Endgerät Start Online-Befragung, offen<br>--fr: **[NCS]** Bitte eintragen.<br><br>--we:<br>**OFFEN:** _ _ _ _ _ _ _ _ _ _ _ _ _ _ _ _ _ _ _ _ _ _ _ _ _ _ _ _ _ _ _ _ _ _ _ _ _ _ _ _<br>[-90: keine Angabe]<br><br>--af: **goto 55312eZ**<br>--end-- |
| **55312eZ** | --va: **[ZS] zend_1a**<br>--fn: **55312eZ**<br><br>--vb: Zeitstempel 1a Feedback<br>--fr: [ZS] Zeitstempel 1a Feedback<br><br>--af: **goto 55311a**<br>--end-- |
| **55311a** | --va: **Q94_K12_a**<br>--fn: **55311a**<br><br>--vb: Feedback pro<br>--fr: Was hat Ihnen an diesem Fragebogen gefallen?<br><br>--we:<br>OFFEN: _ _ _ _ _ _ _ _ _ _ _ _ _ _ _ _ _ _ _ _ _ _ _ _ _ _ _ _ _ _ _ _ _ _ _ _ _ _ _ _<br>[-90: keine Angabe]<br><br>--af: **goto 55311b**<br>--end-- |
| **55311b** | --va: **Q94_K12_b**<br>--fn: **55311b**<br><br>--vb: Feedback contra<br>--fr: Was hat Ihnen an diesem Fragebogen nicht gefallen?<br><br>--we:<br>OFFEN: _ _ _ _ _ _ _ _ _ _ _ _ _ _ _ _ _ _ _ _ _ _ _ _ _ _ _ _ _ _ _ _ _ _ _ _ _ _ _ _<br>[-90: keine Angabe]<br><br>--af: **goto 55314Z**<br>--end-- |

| | |
|---|---|
| **55314Z** | --va: **[ZS] zend_2**<br>--fn: **55314Z**<br><br>--vb: Zeitstempel 2 Feedback<br>--fr: [ZS] Zeitstempel 2 Feedback<br><br>--end-- |

## 3.2 Ablaufplan

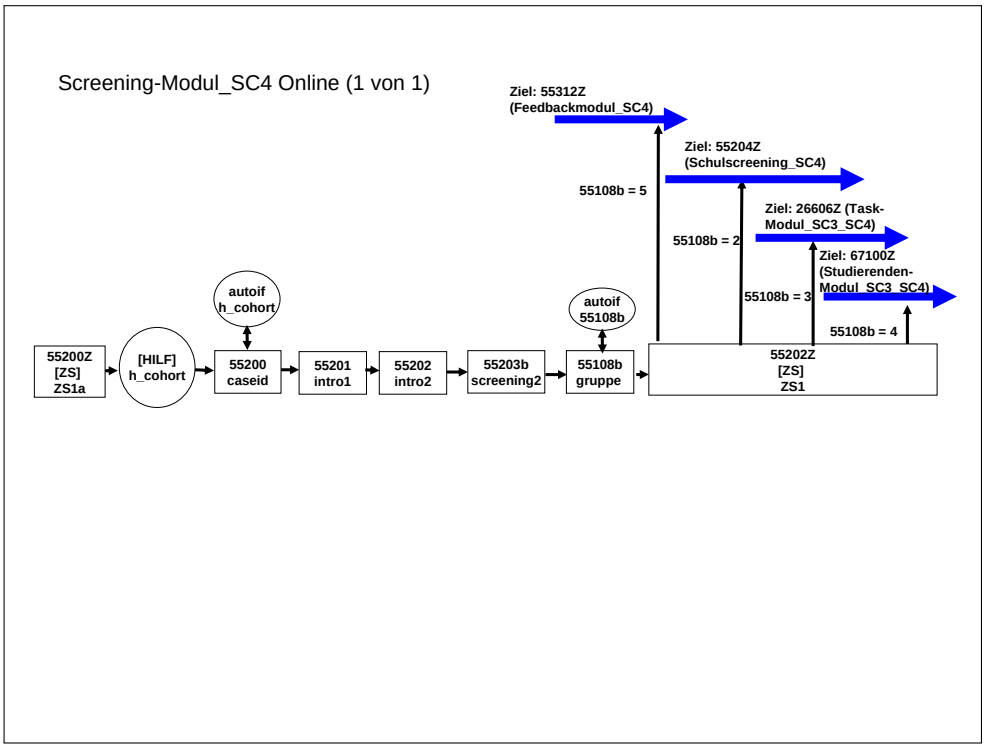

# Screening-Modul_SC4 Online (1 von 1)

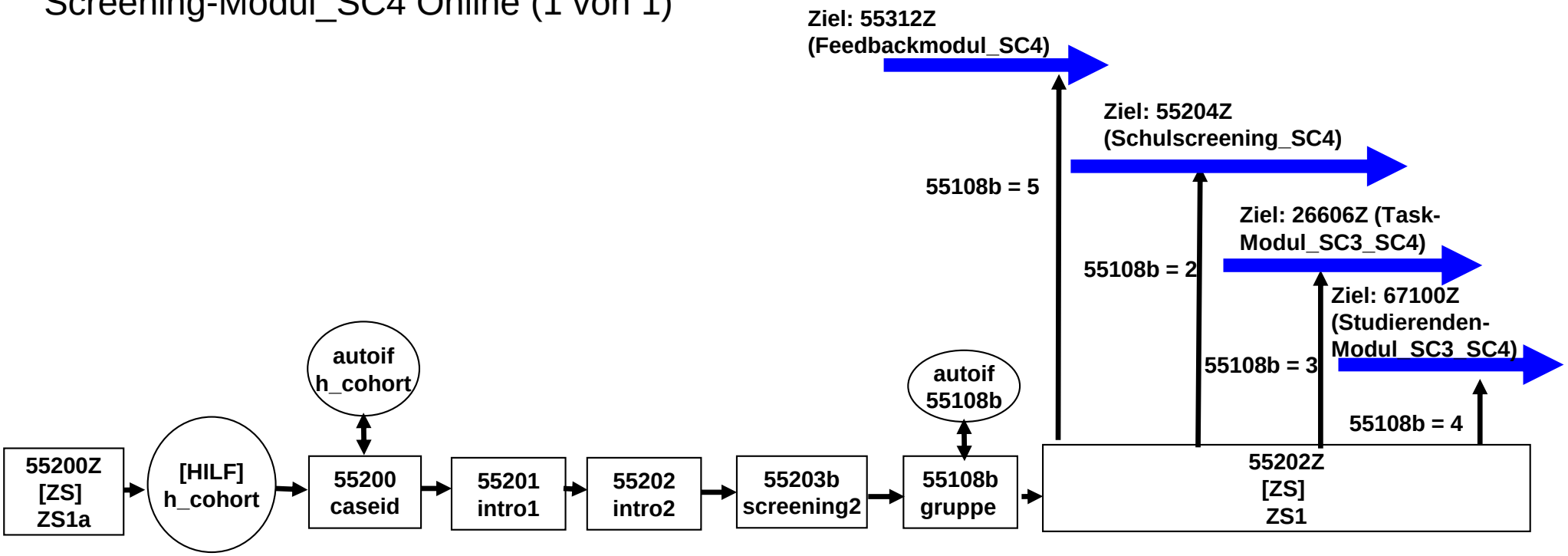

# K11 Online_SC4 (1 von 6)

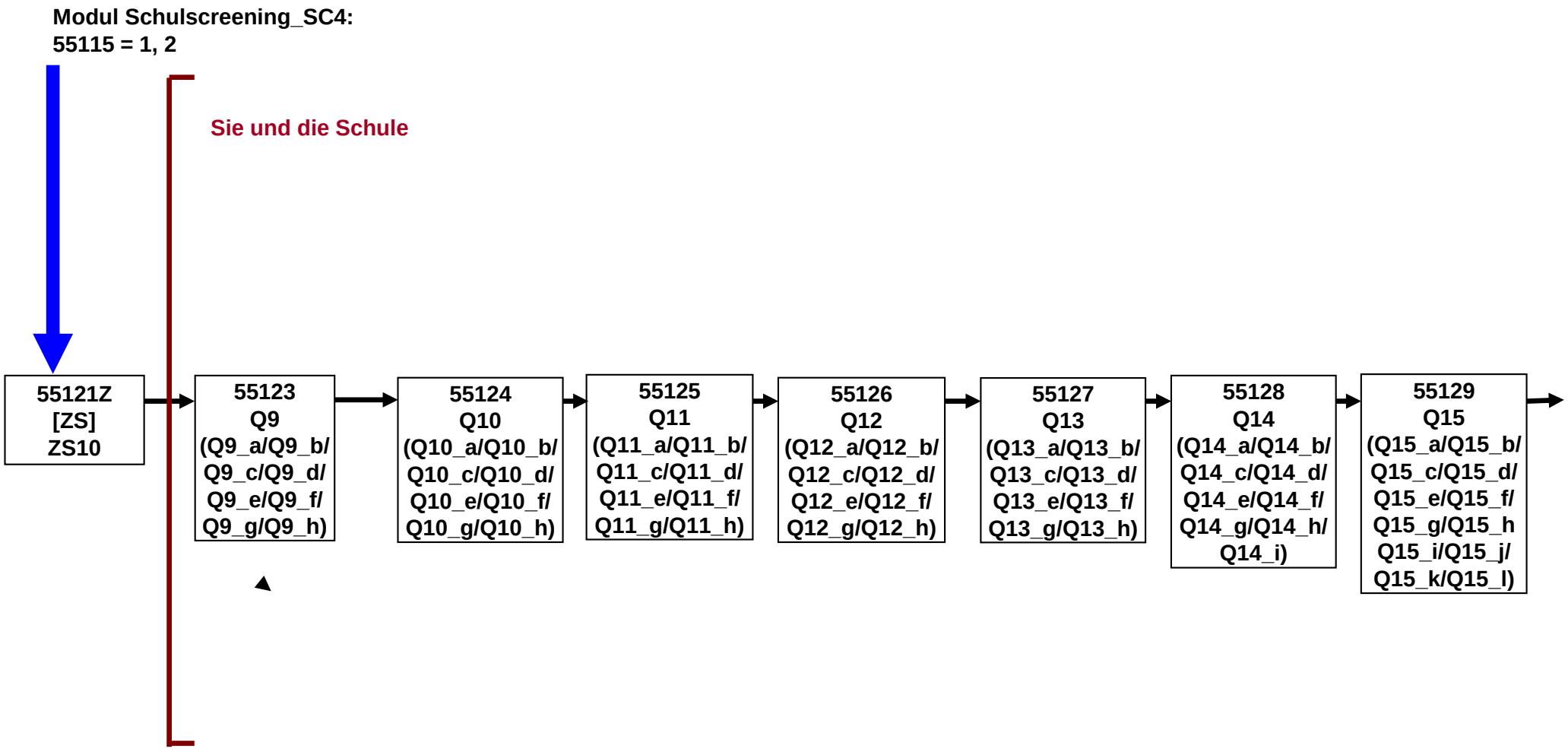

# K11 Online_SC4 (2 von 6)

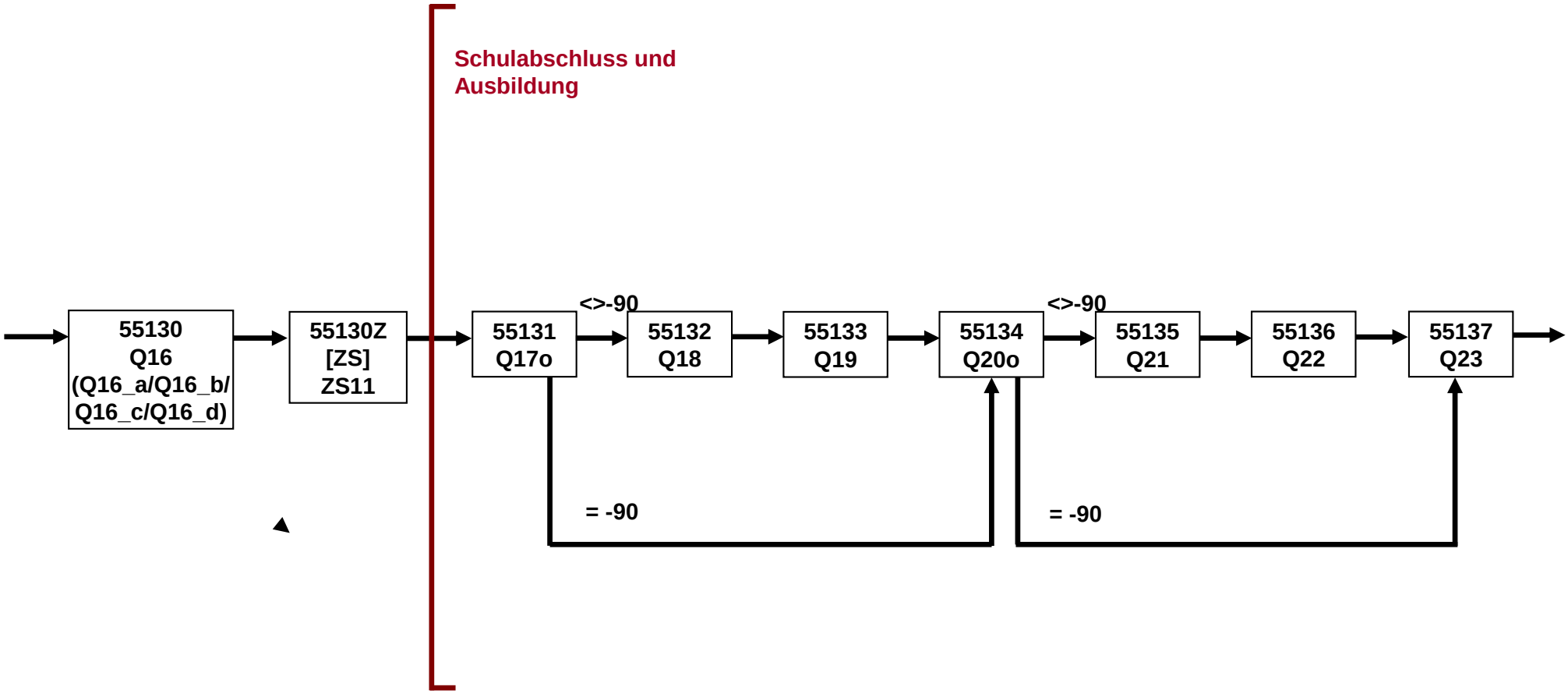

# K11 Online_SC4 (3 von 6)

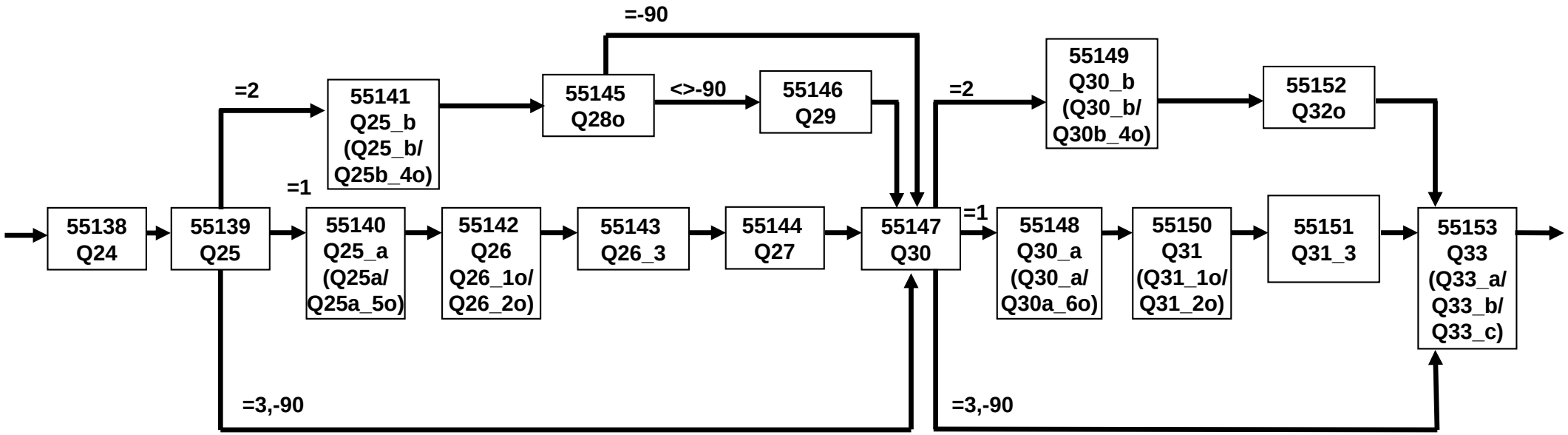

# K11 Online_SC4 (4 von 6)

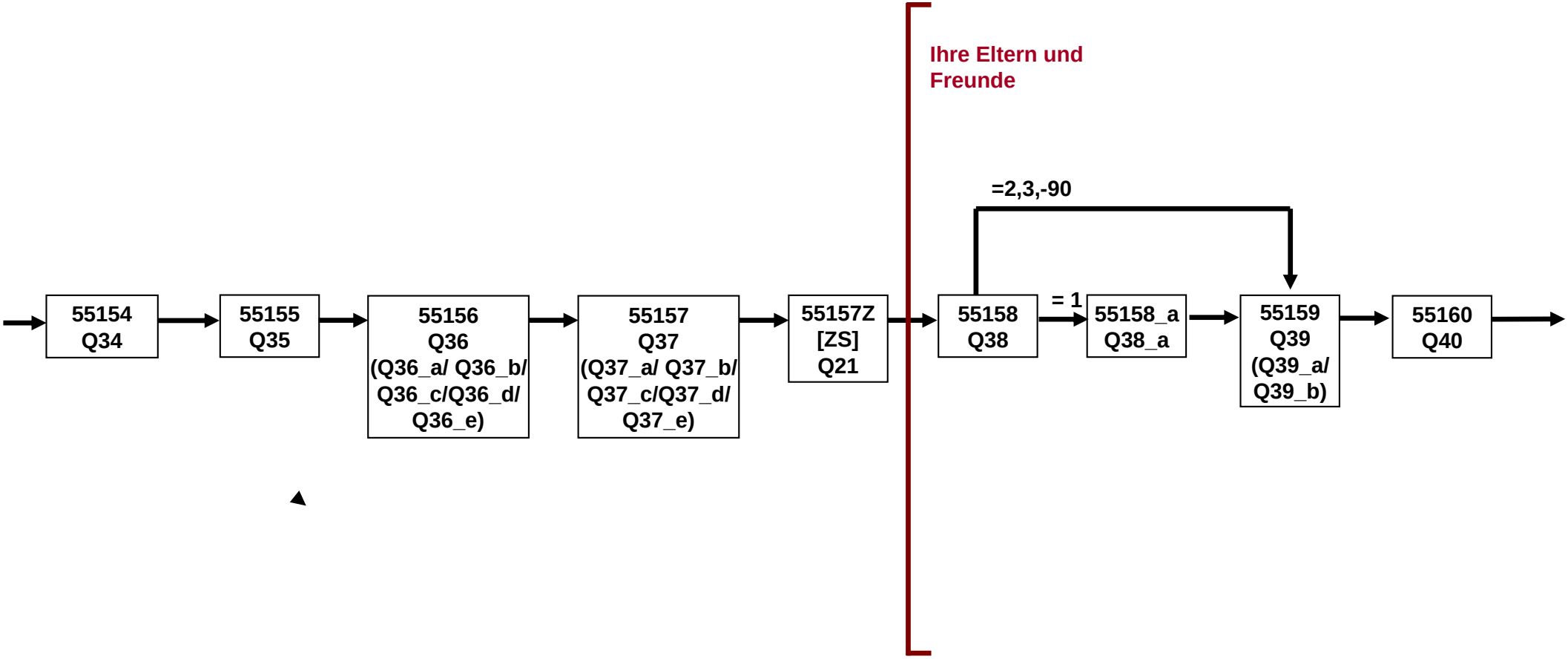

# K11 Online_SC4 (5 von 6)

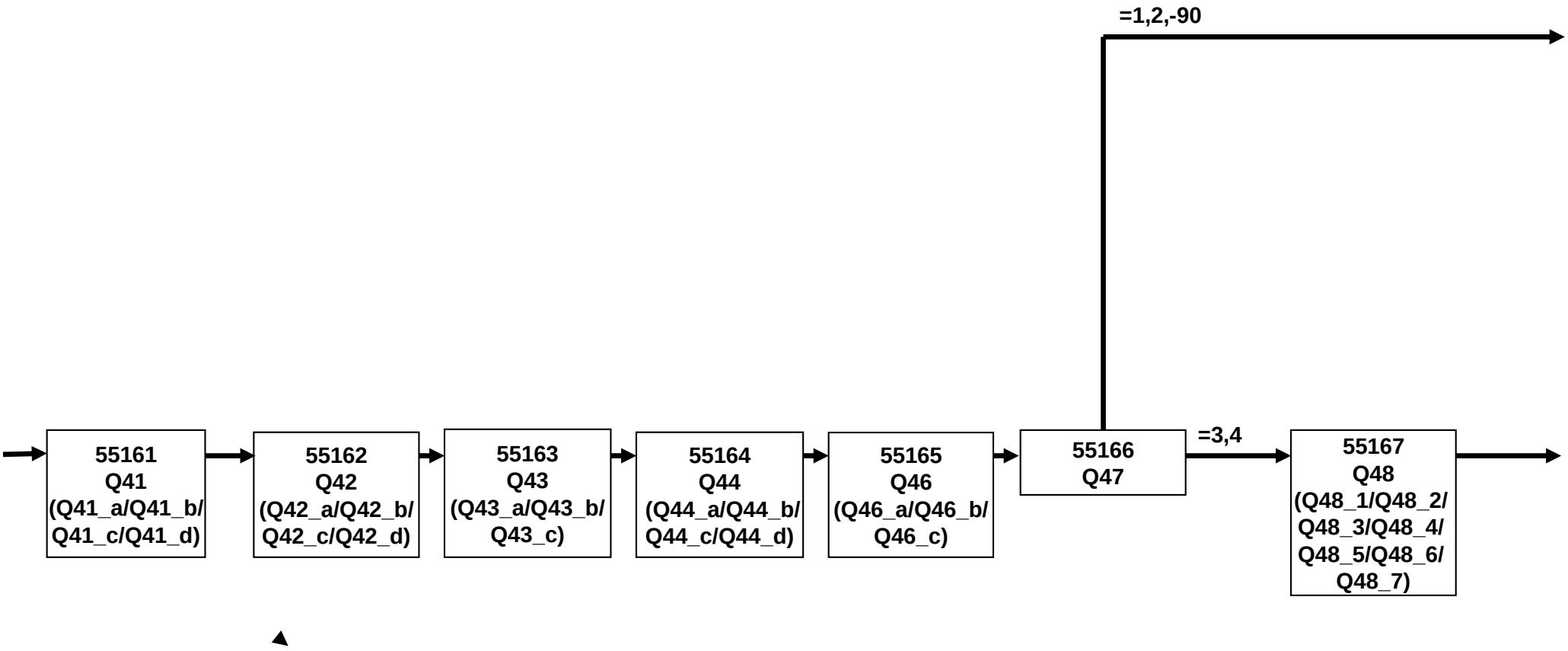

# K11 Online_SC4 (6 von 6)

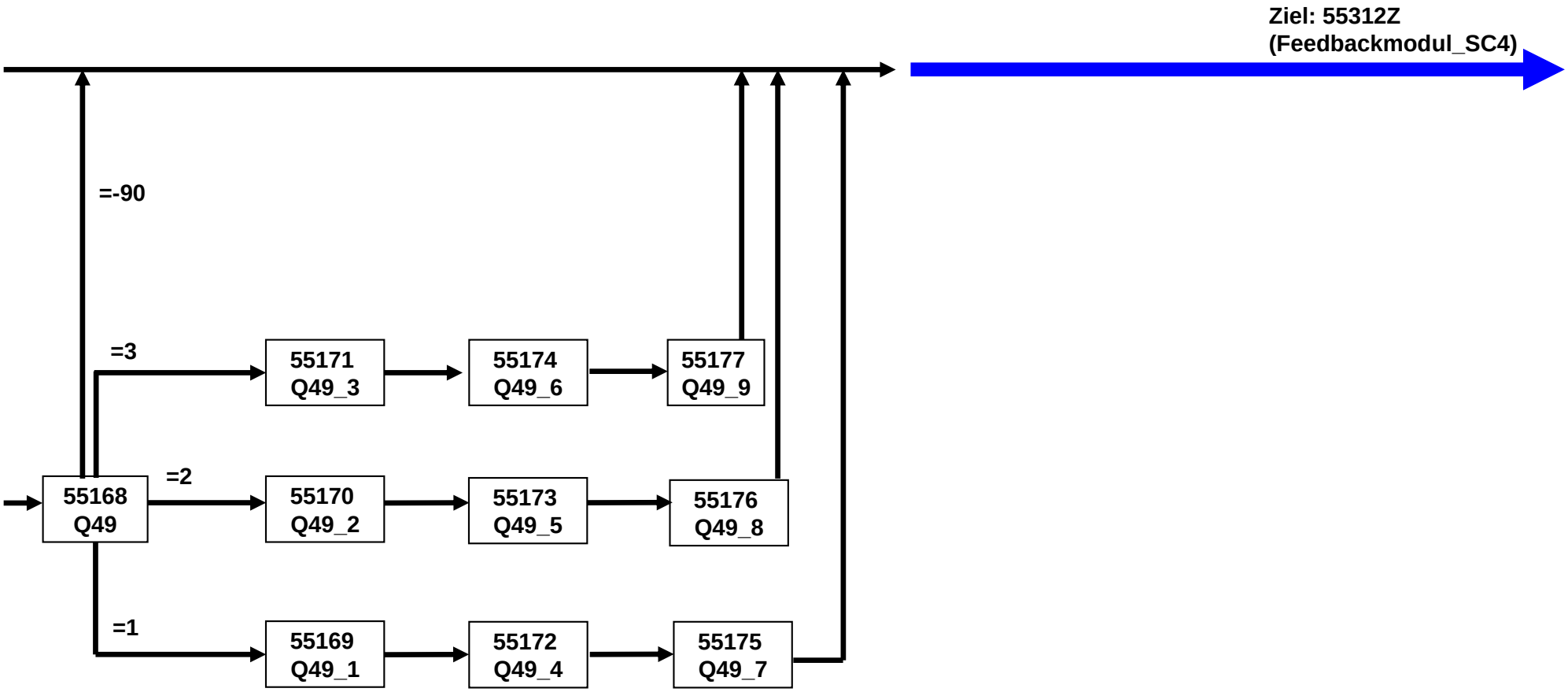

# Schulscreening_SC4 Online (1 von 2)

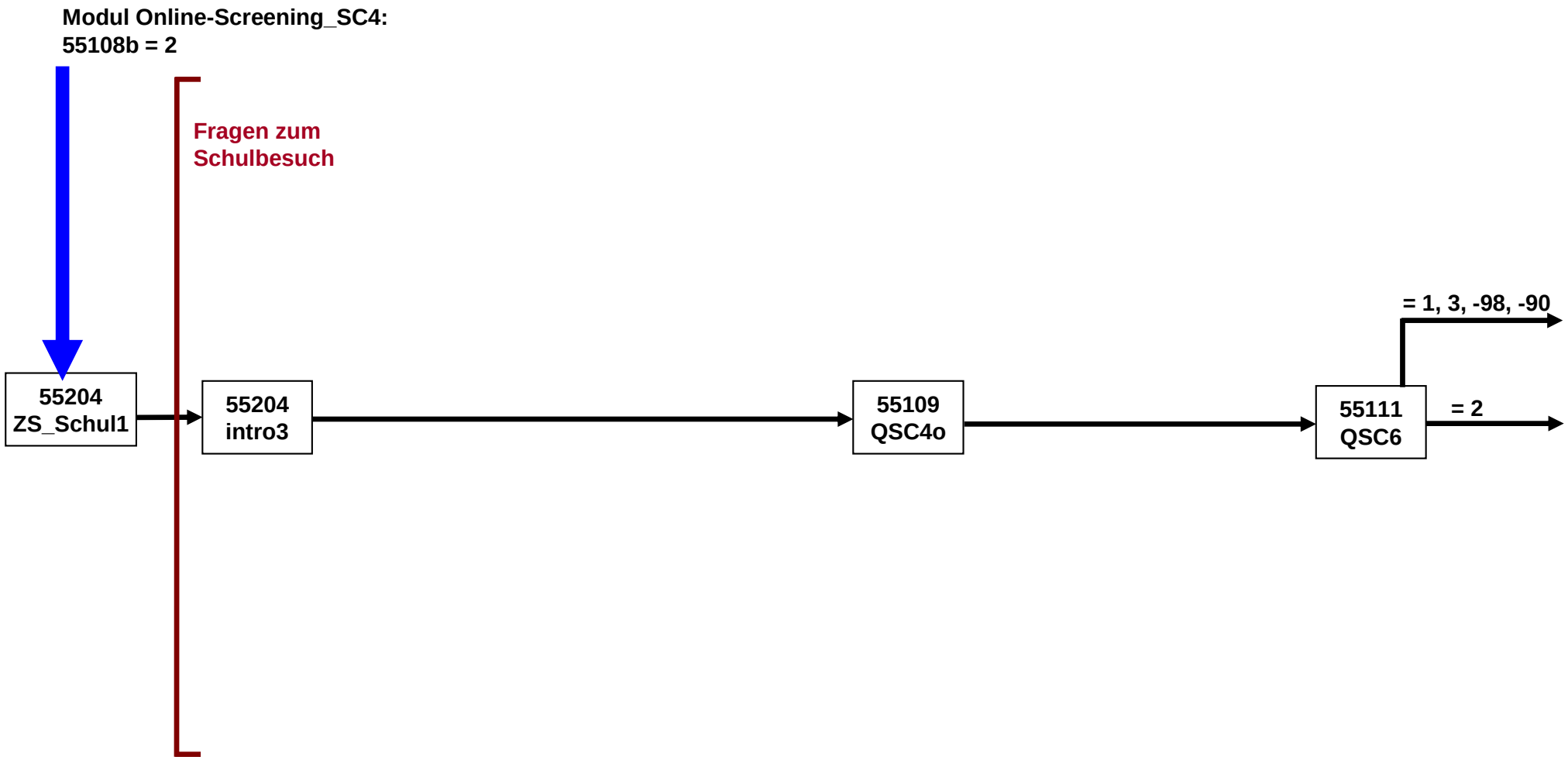

# Schulscreening_SC4 Online (2 von 2)

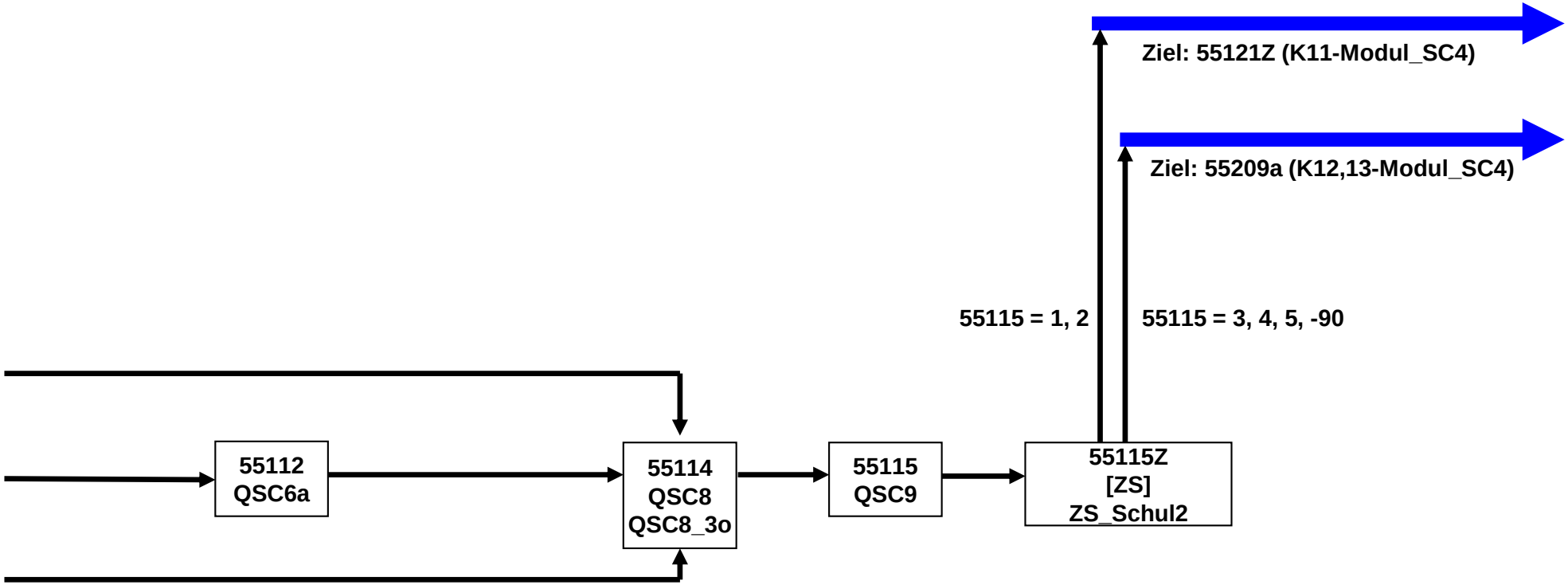

# K12, K13 Online_SC4 (1 von 28)

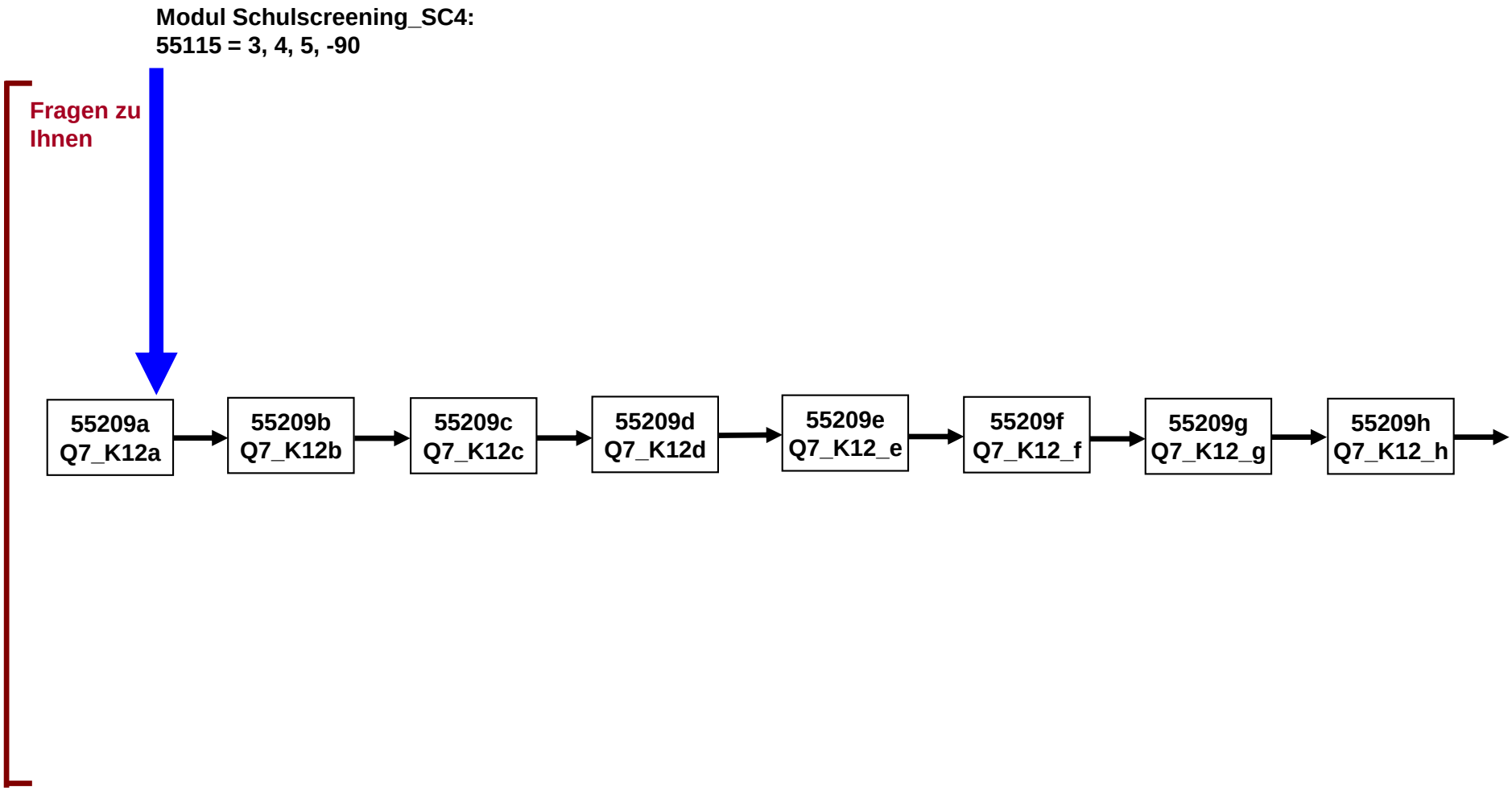

# K12, K13 Online_SC4 (2 von 28)

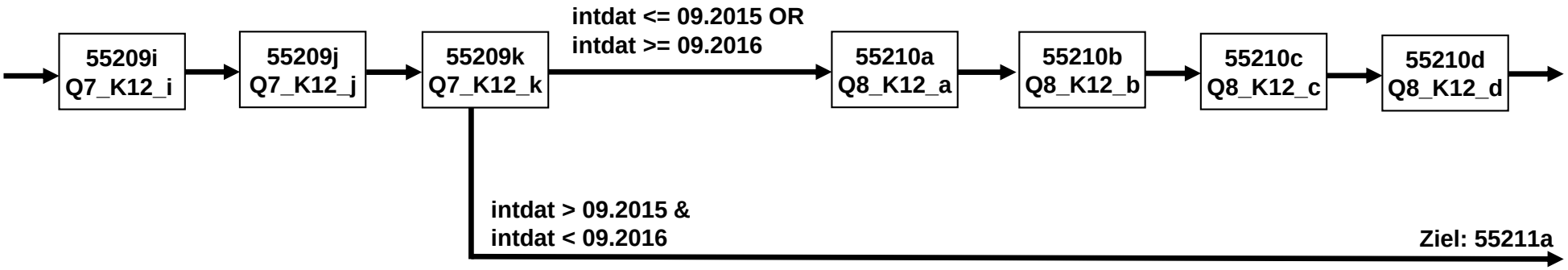

# K12, K13 Online_SC4 (3 von 28)

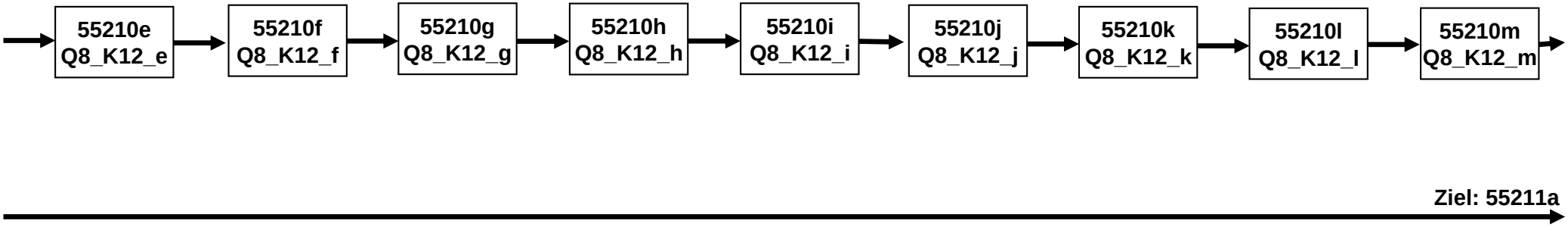

K12, K13 Online_SC4 (4 von 28)

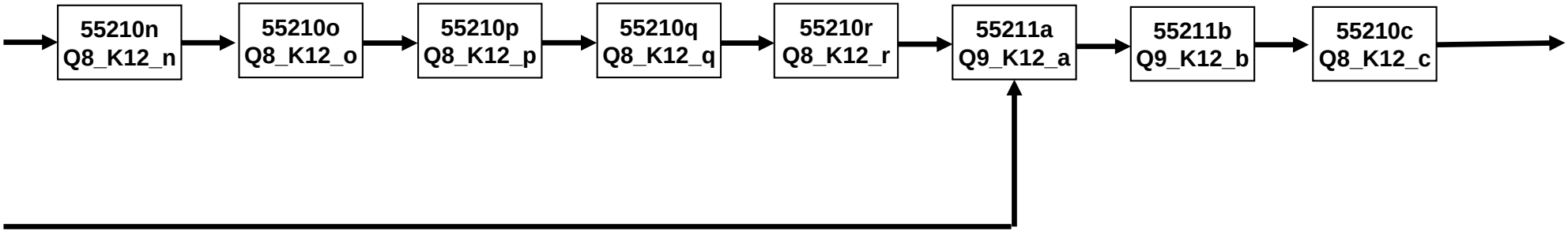

K12, K13 Online_SC4 (5 von 28)

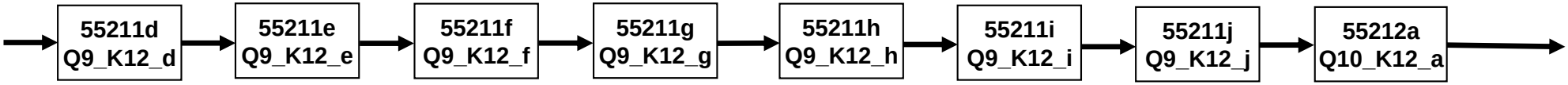

K12, K13 Online_SC4 (6 von 28)

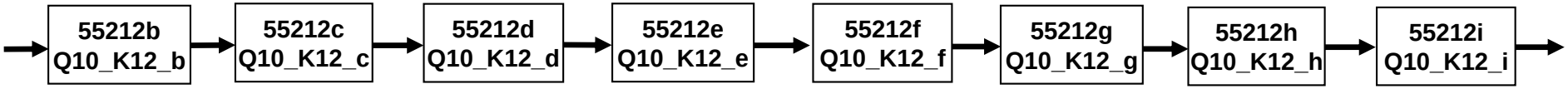

# K12, K13 Online_SC4 (7 von 28)

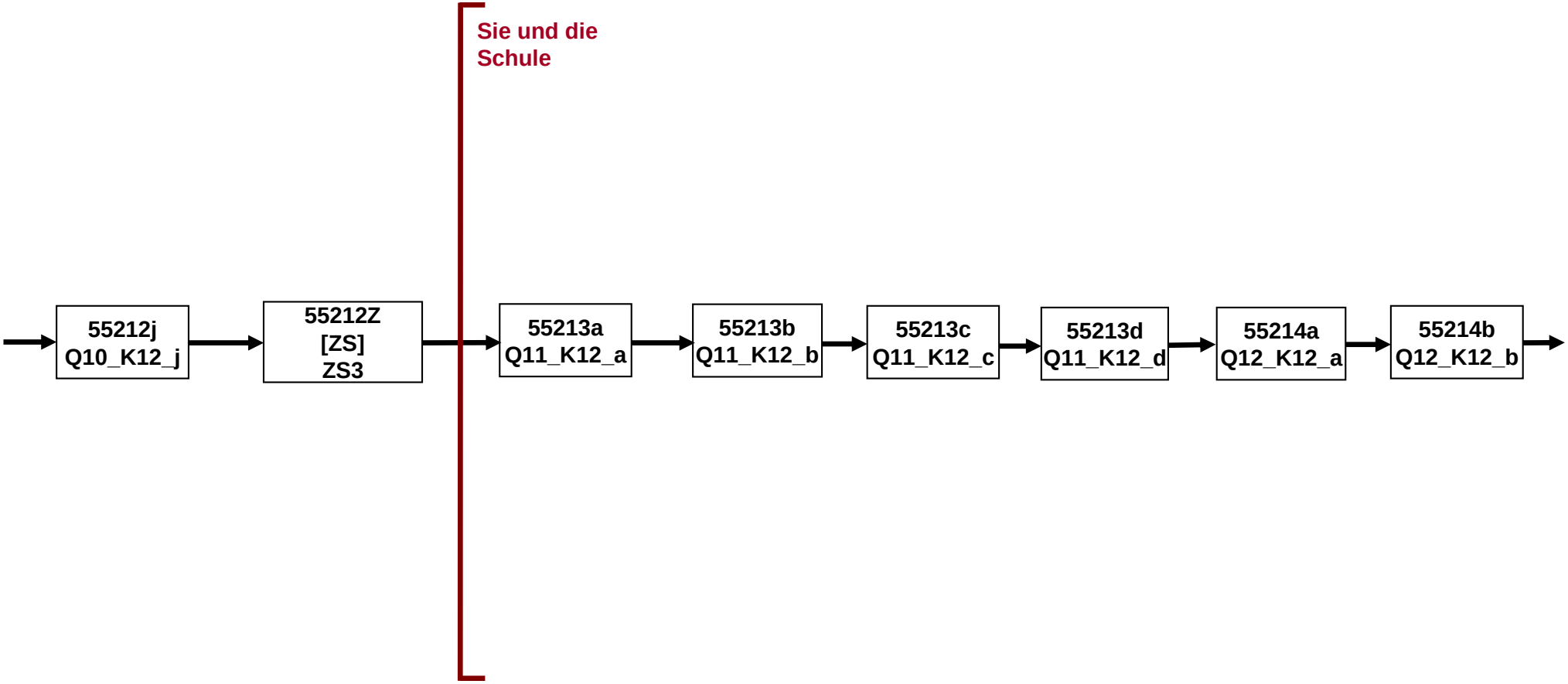

# K12, K13 Online_SC4 (8 von 28)

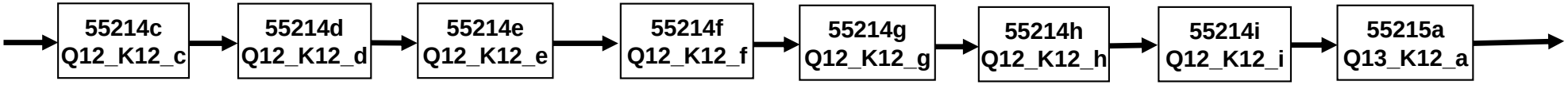

# K12, K13 Online_SC4 (9 von 28)

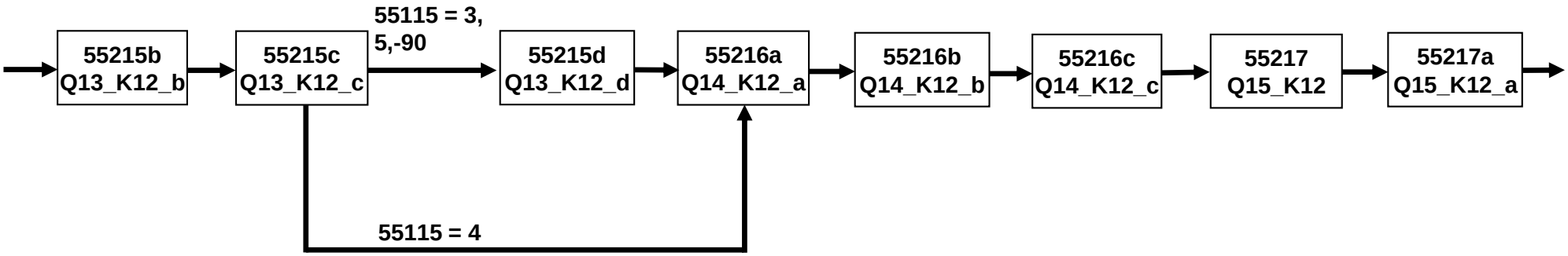

# K12, K13 Online_SC4 (10 von 28)

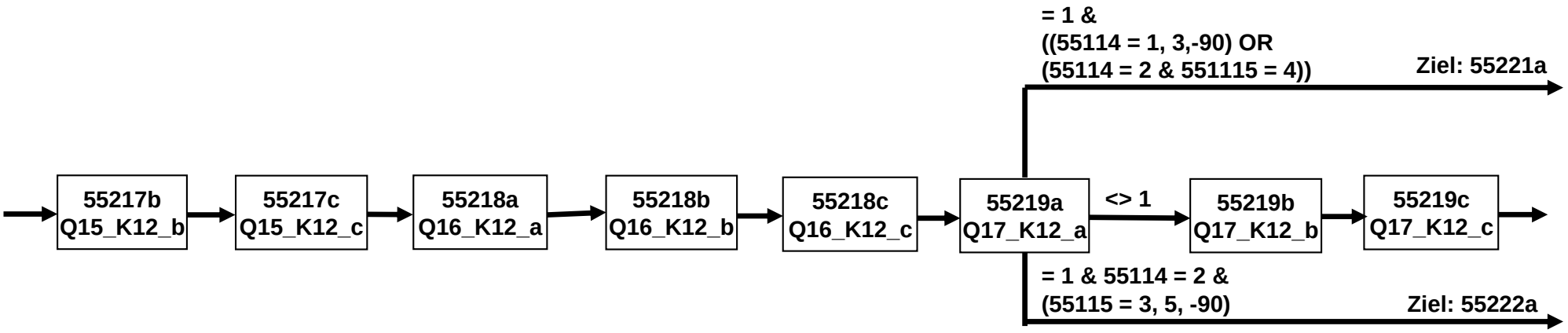

# K12, K13 Online_SC4 (11 von 28)

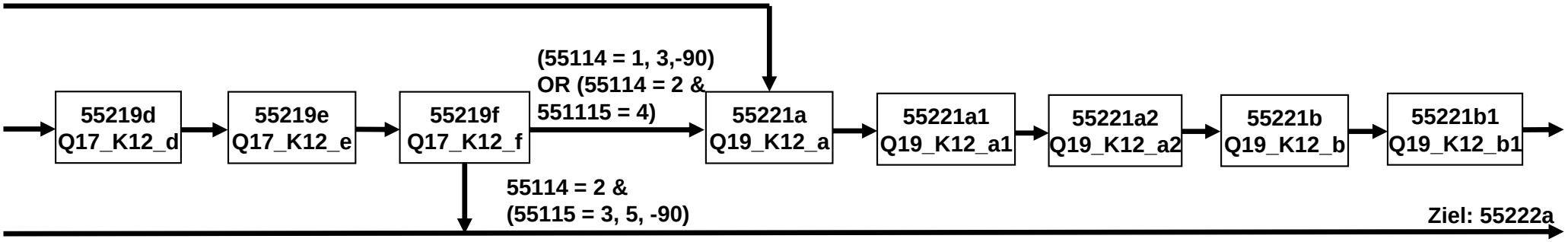

# K12, K13 Online_SC4 (12 von 28)

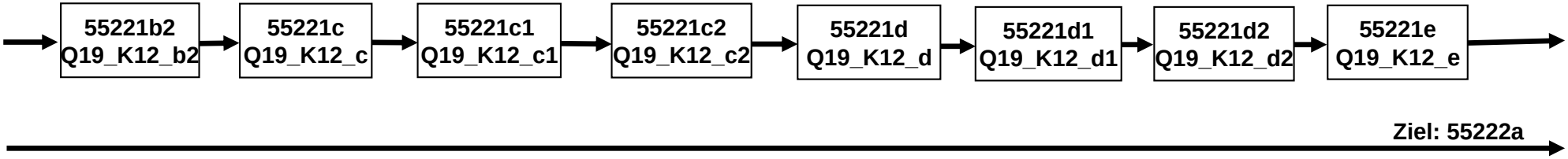

K12, K13 Online_SC4 (13 von 28)

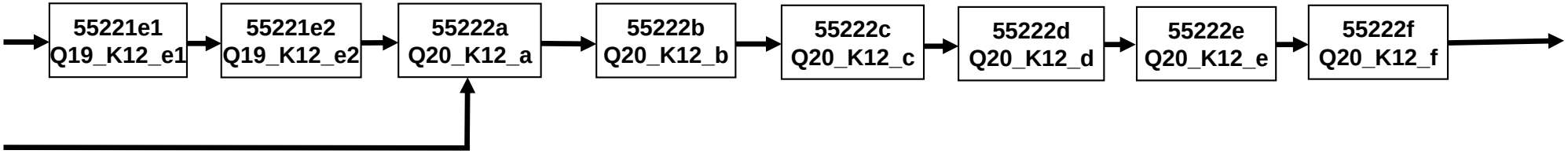

# K12, K13 Online_SC4 (14 von 28)

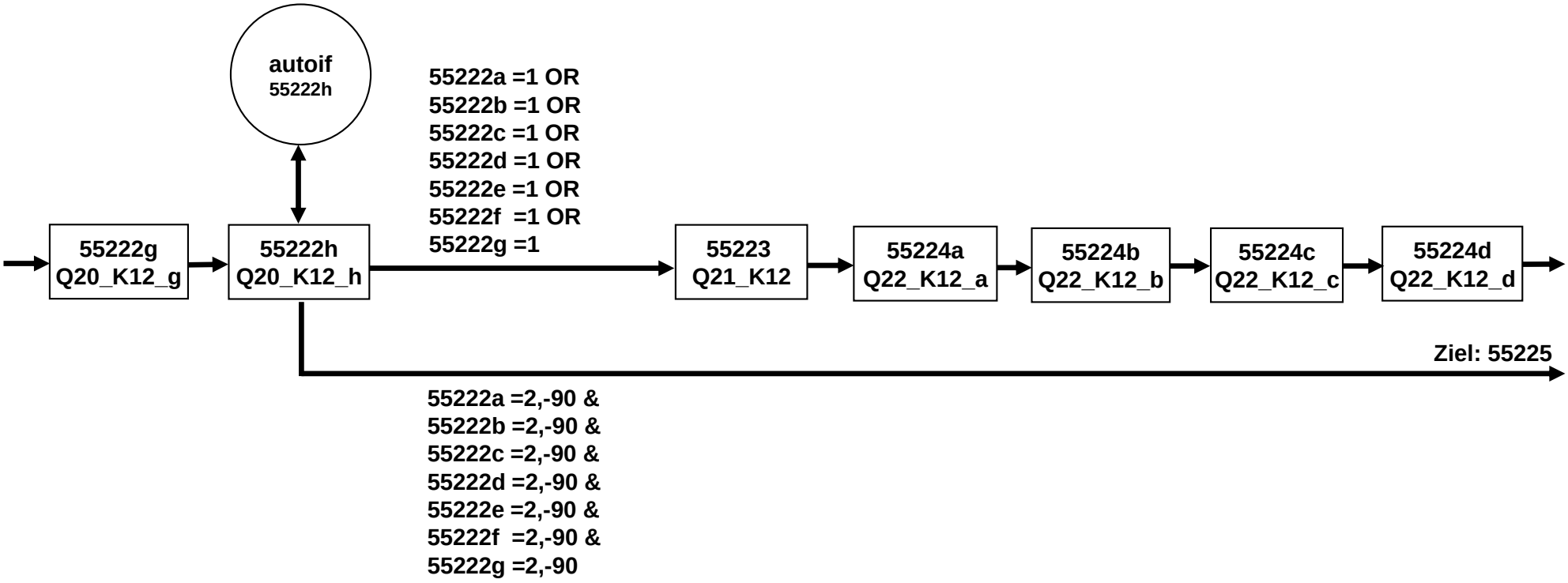

# K12, K13 Online_SC4 (15 von 28)

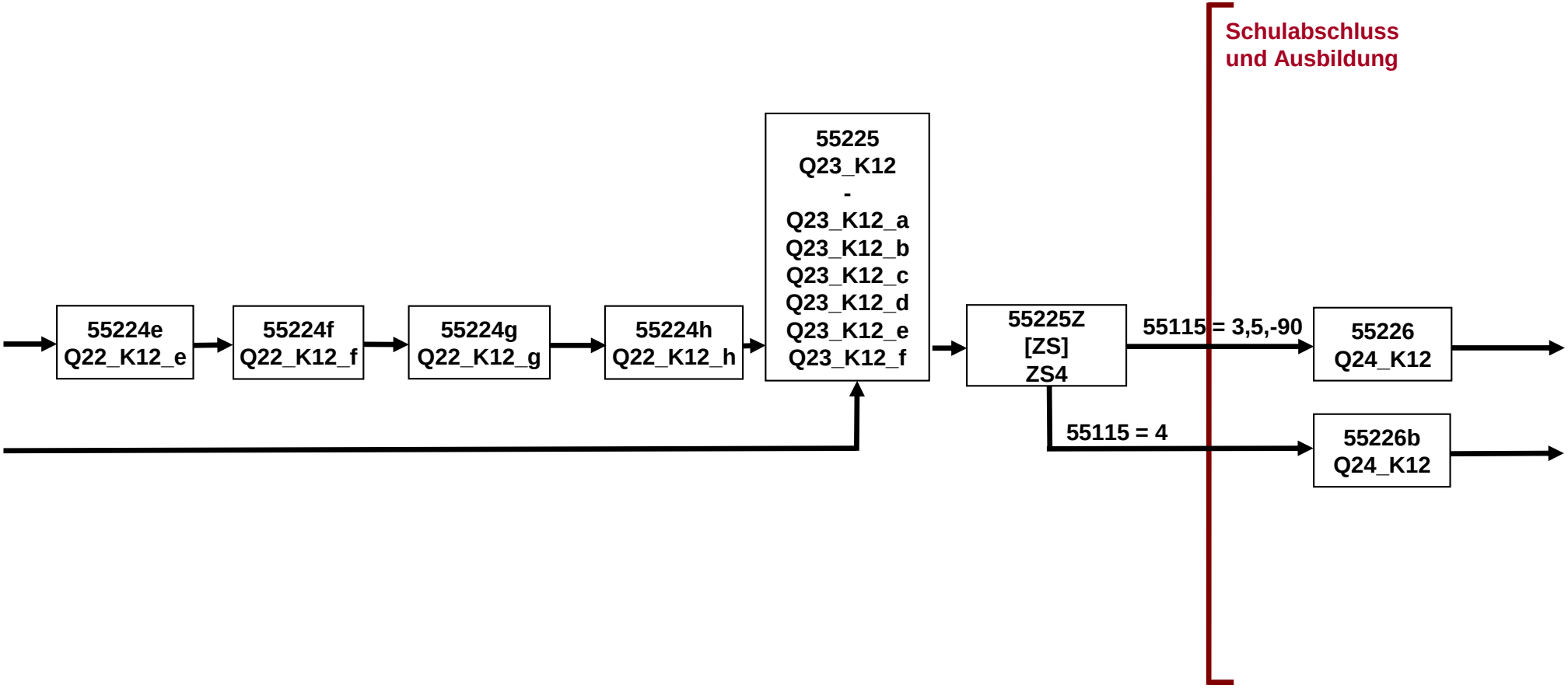

K12, K13 Online_SC4 (16 von 28)

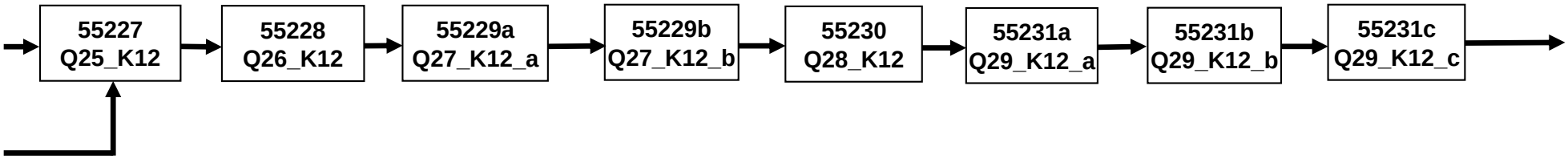

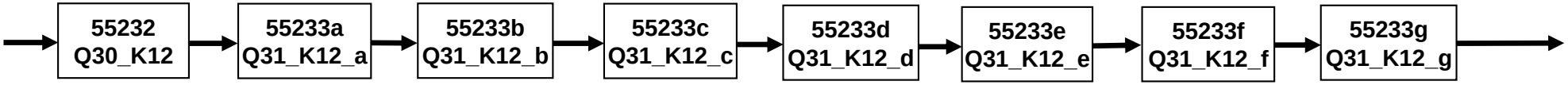
55232
Q30_K12
55233a
Q31_K12_a
55233b
Q31_K12_b
55233c
Q31_K12_c
55233d
Q31_K12_d
55233e
Q31_K12_e
55233f
Q31_K12_f
55233g
Q31_K12_g

K12, K13 Online_SC4 (18 von 28)

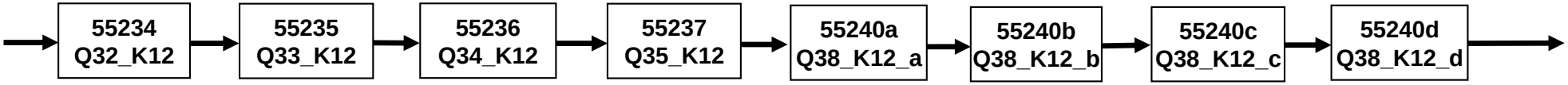

# K12, K13 Online_SC4 (19 von 28)

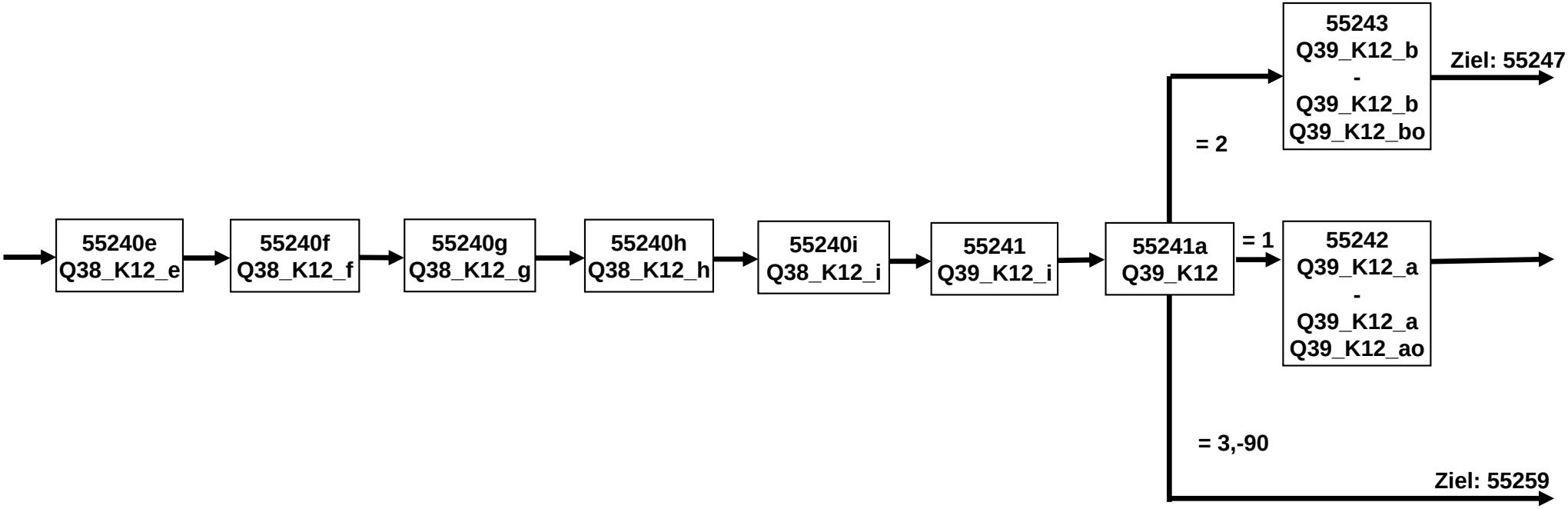

# K12, K13 Online_SC4 (20 von 28)

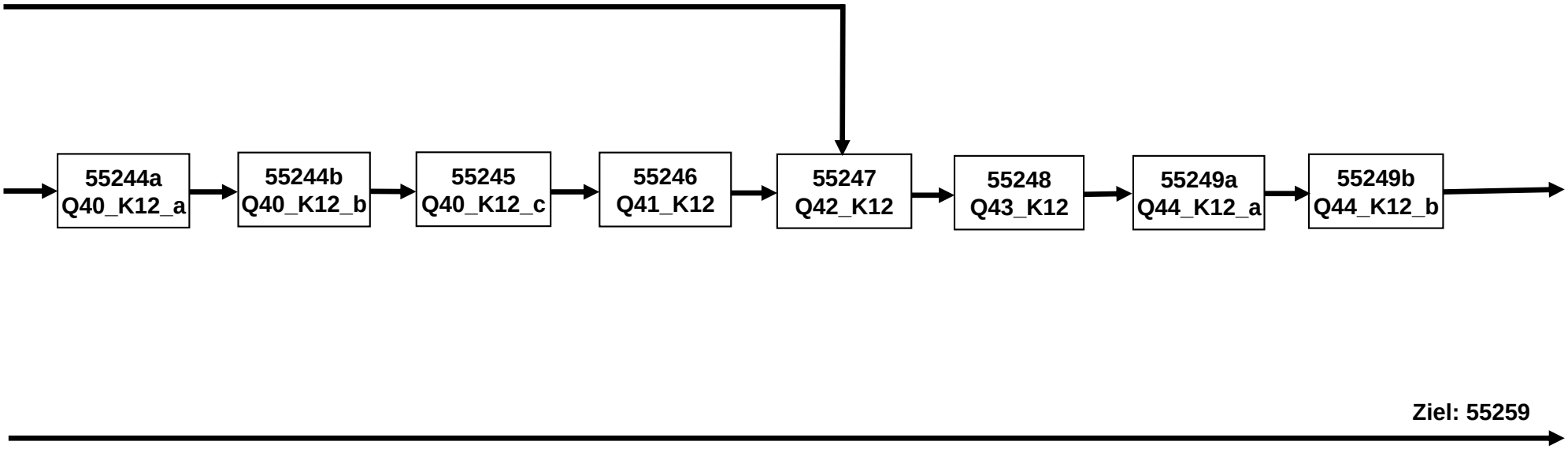

# K12, K13 Online_SC4 (21 von 28)

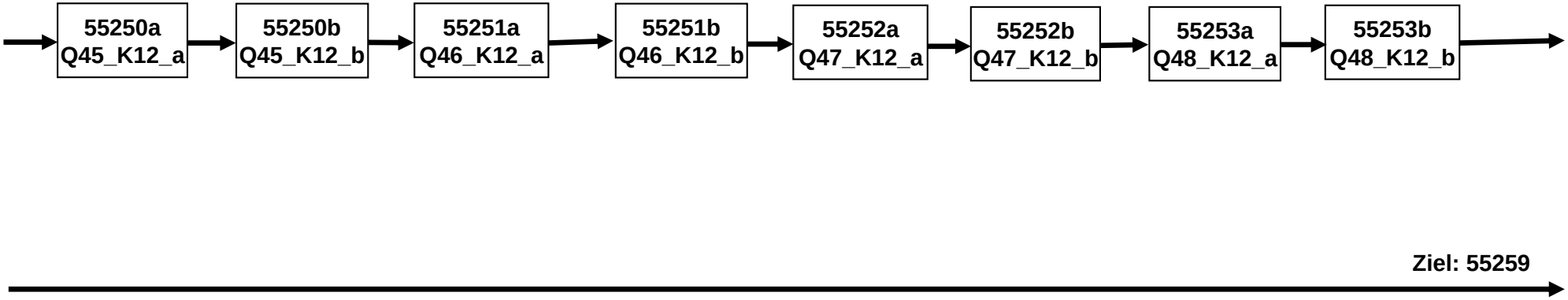

# K12, K13 Online_SC4 (22 von 28)

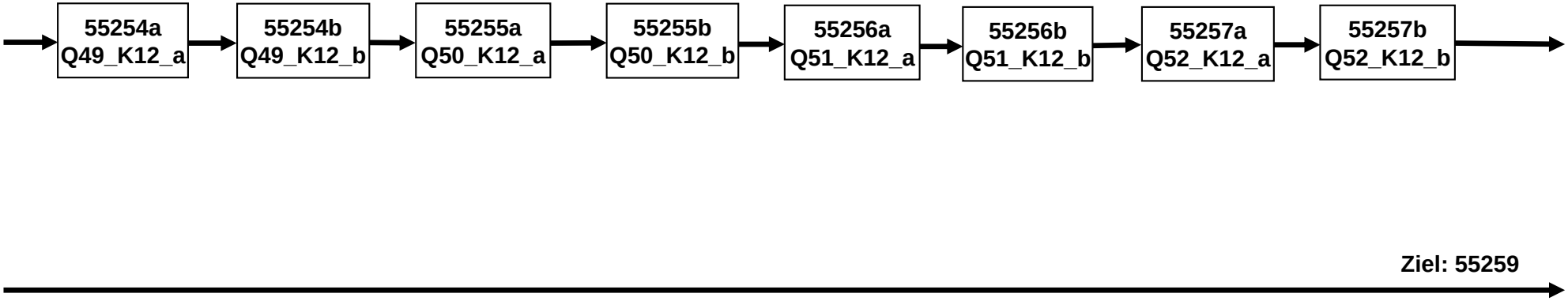

# K12, K13 Online_SC4 (23 von 28)

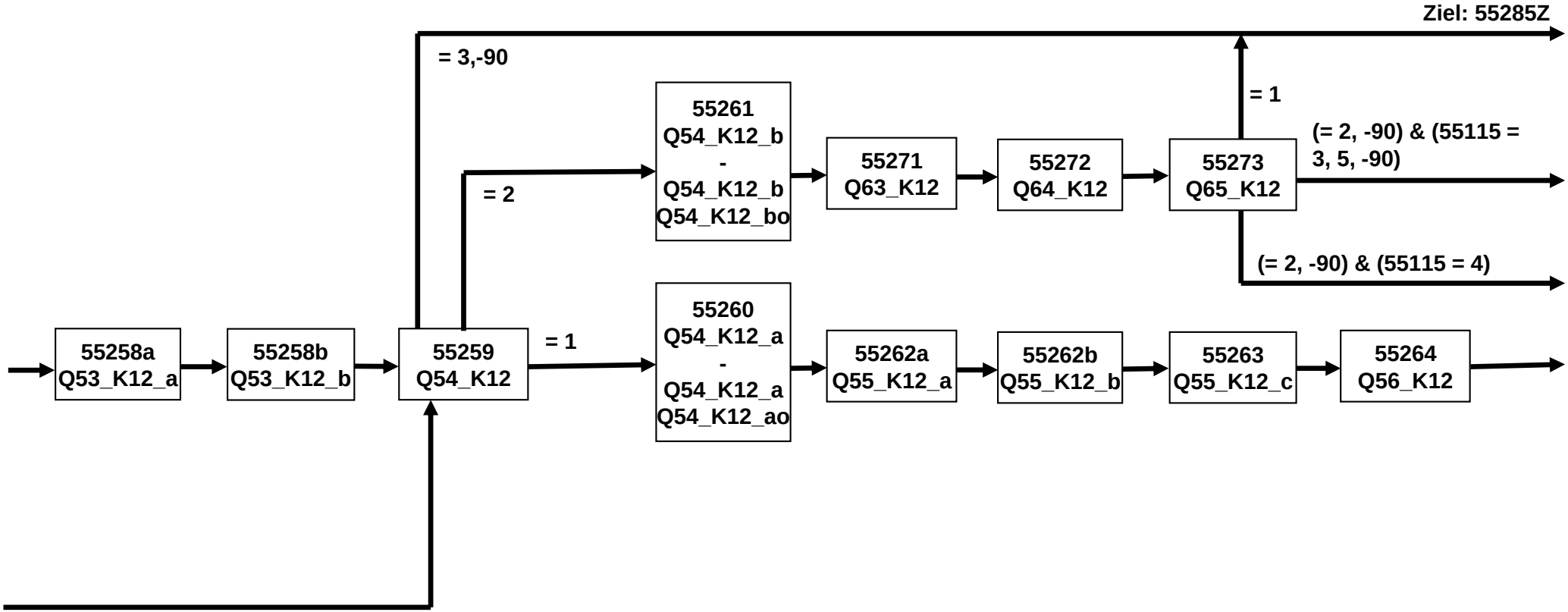

# K12, K13 Online_SC4 (24 von 28)

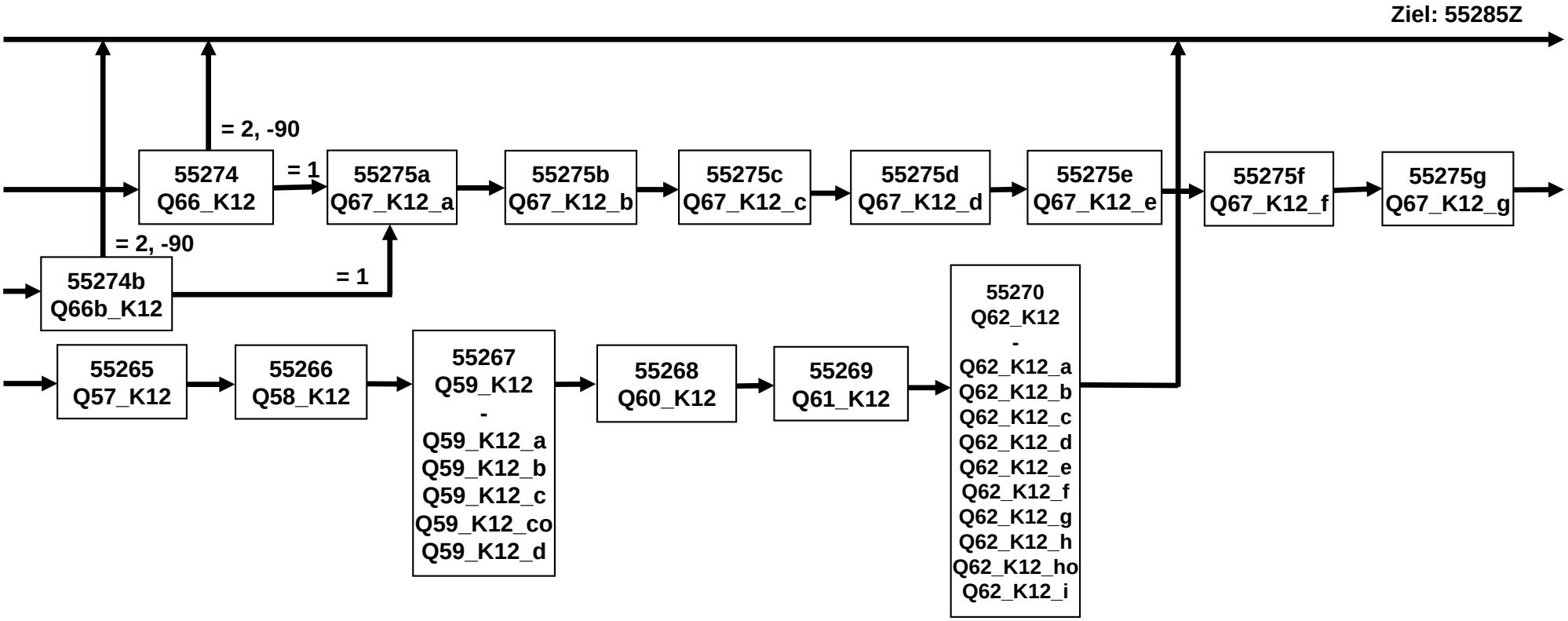

# K12, K13 Online_SC4 (25 von 28)

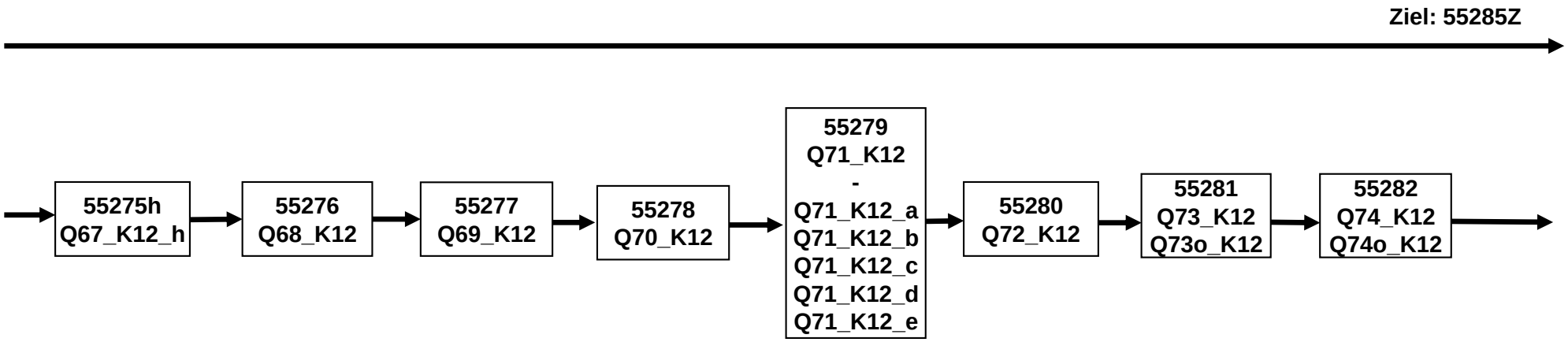

# K12, K13 Online_SC4 (26 von 28)

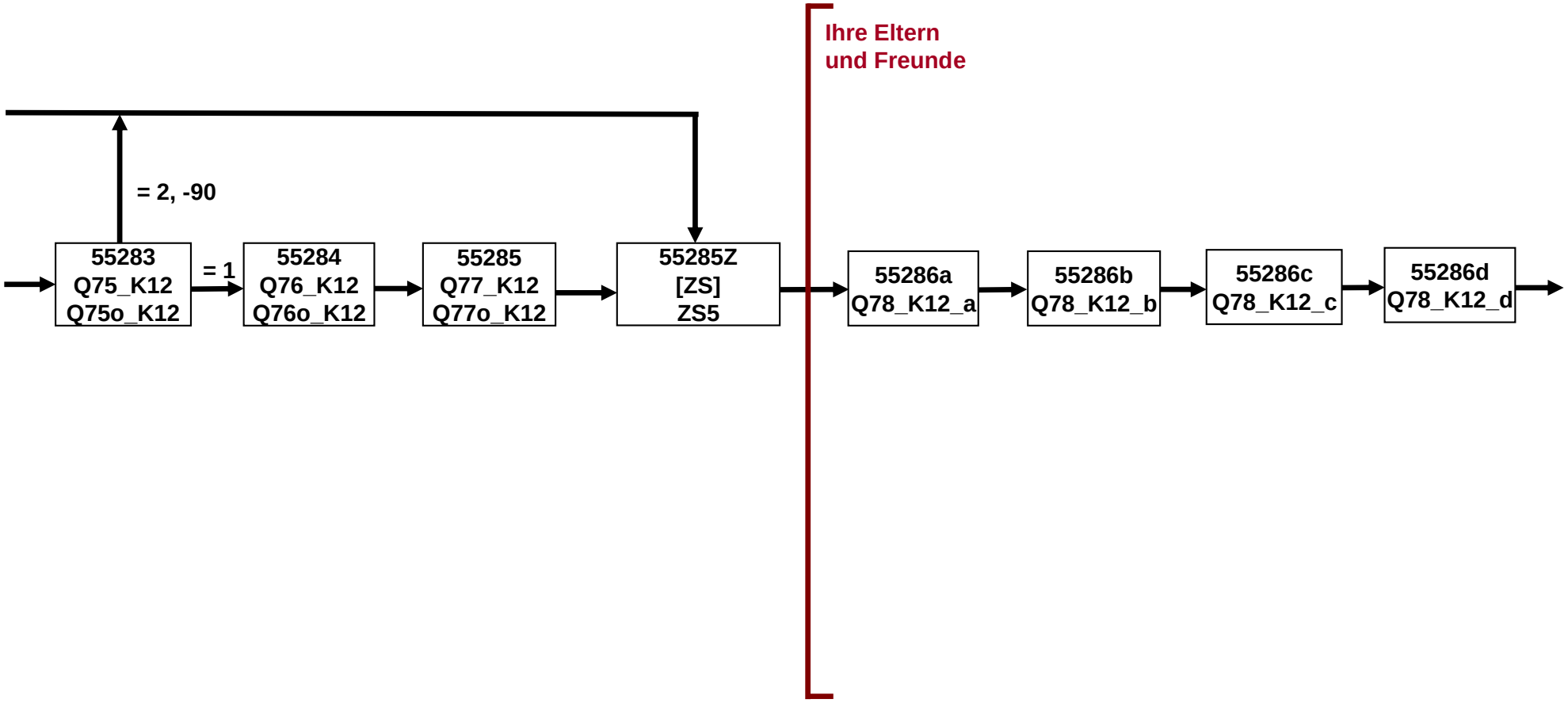

# K12, K13 Online_SC4 (27 von 28)

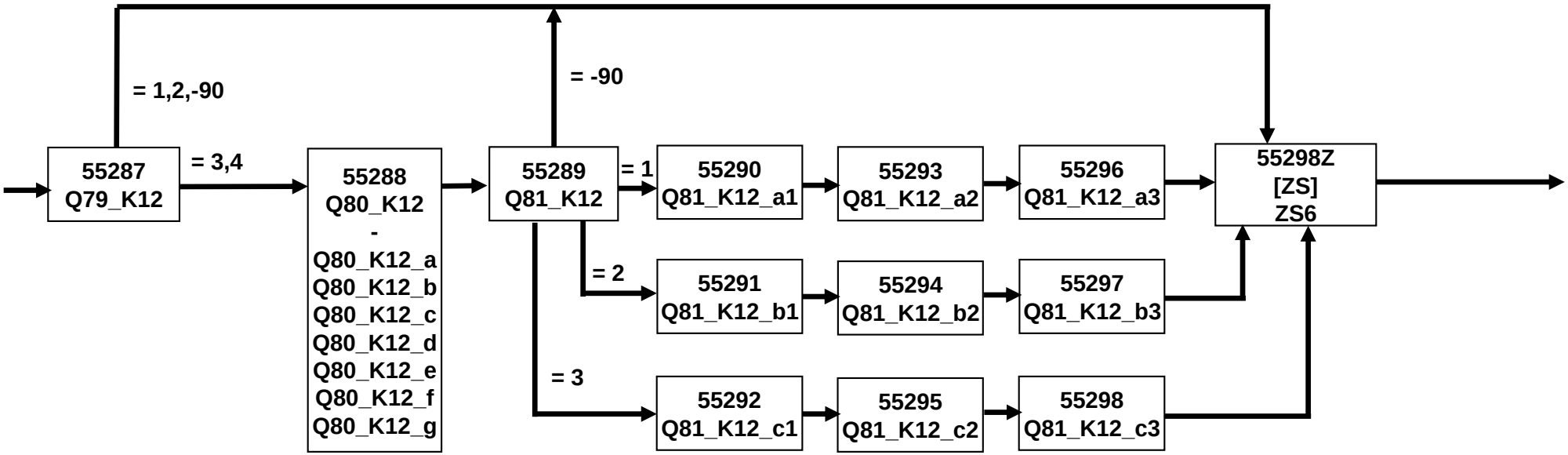

# K12, K13 Online_SC4 (28 von 28)

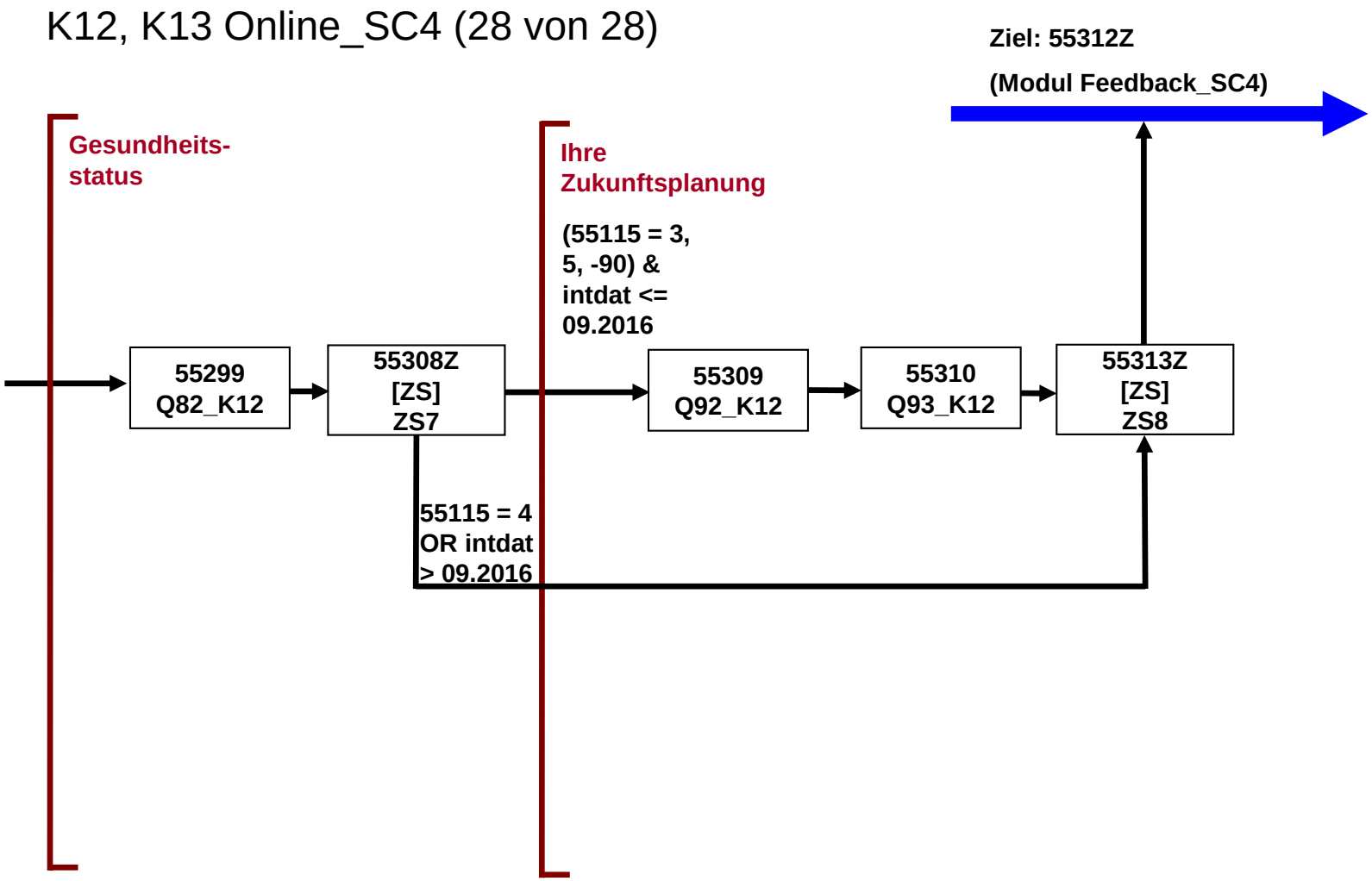

# Online-Studierende_SC3_SC4 (1 von 28)

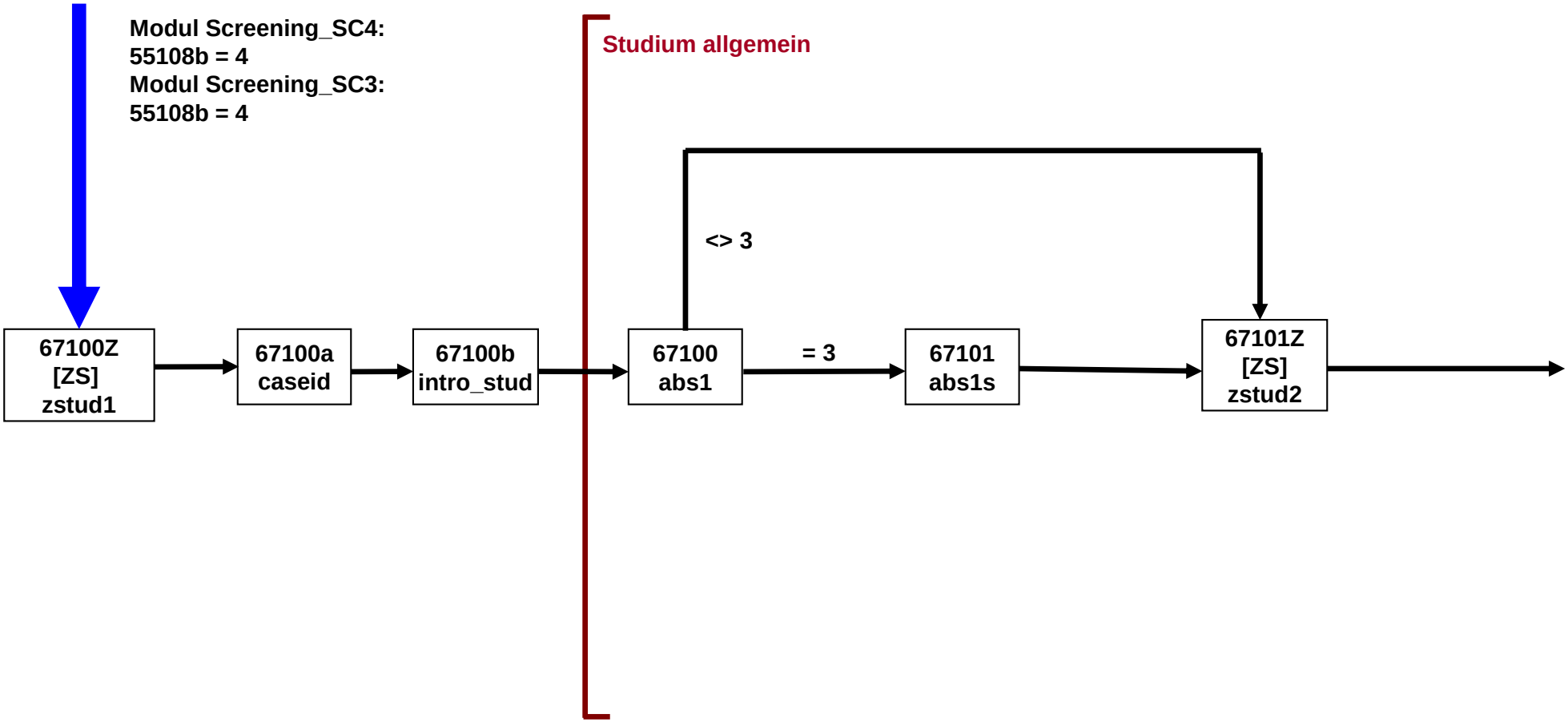

# Online-Studierende_SC3_SC4 (2 von 28)

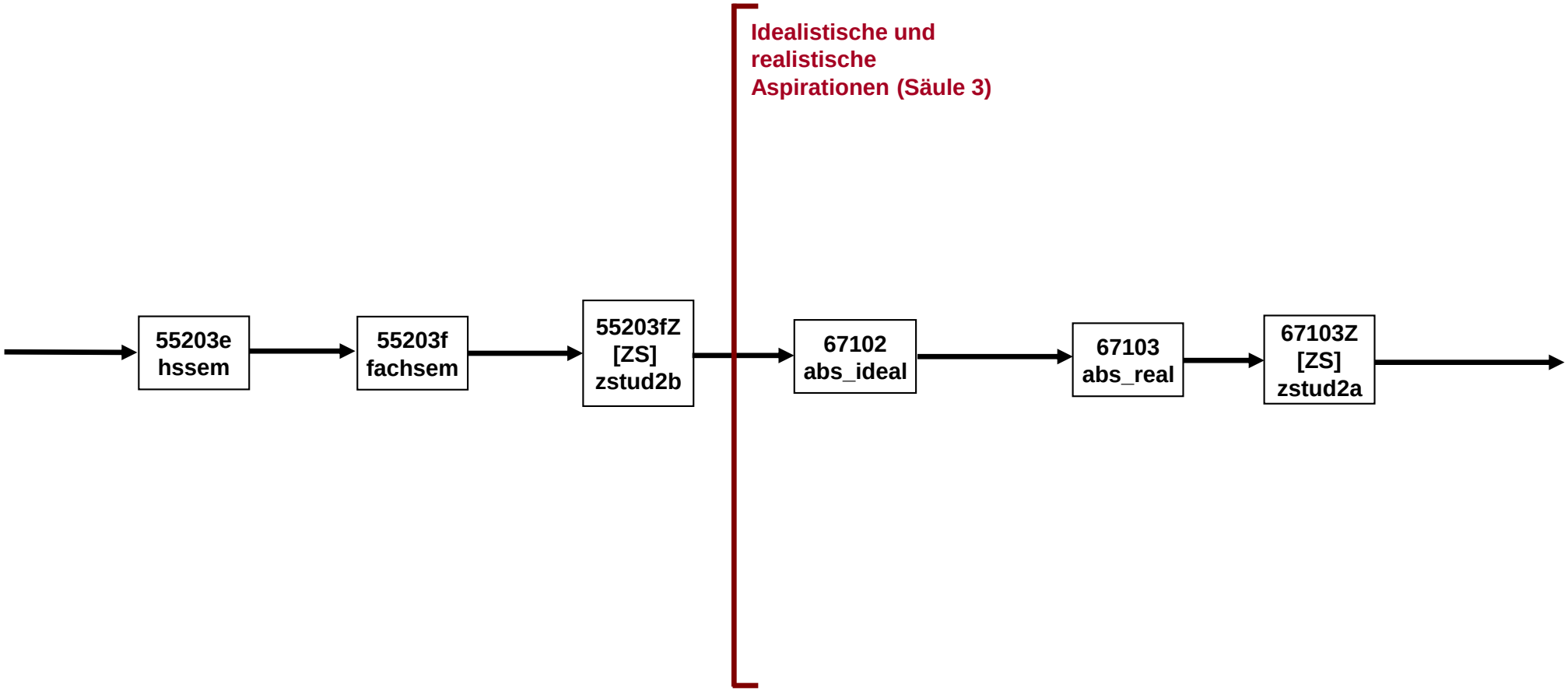

# Online-Studierende_SC3_SC4 (3 von 28)

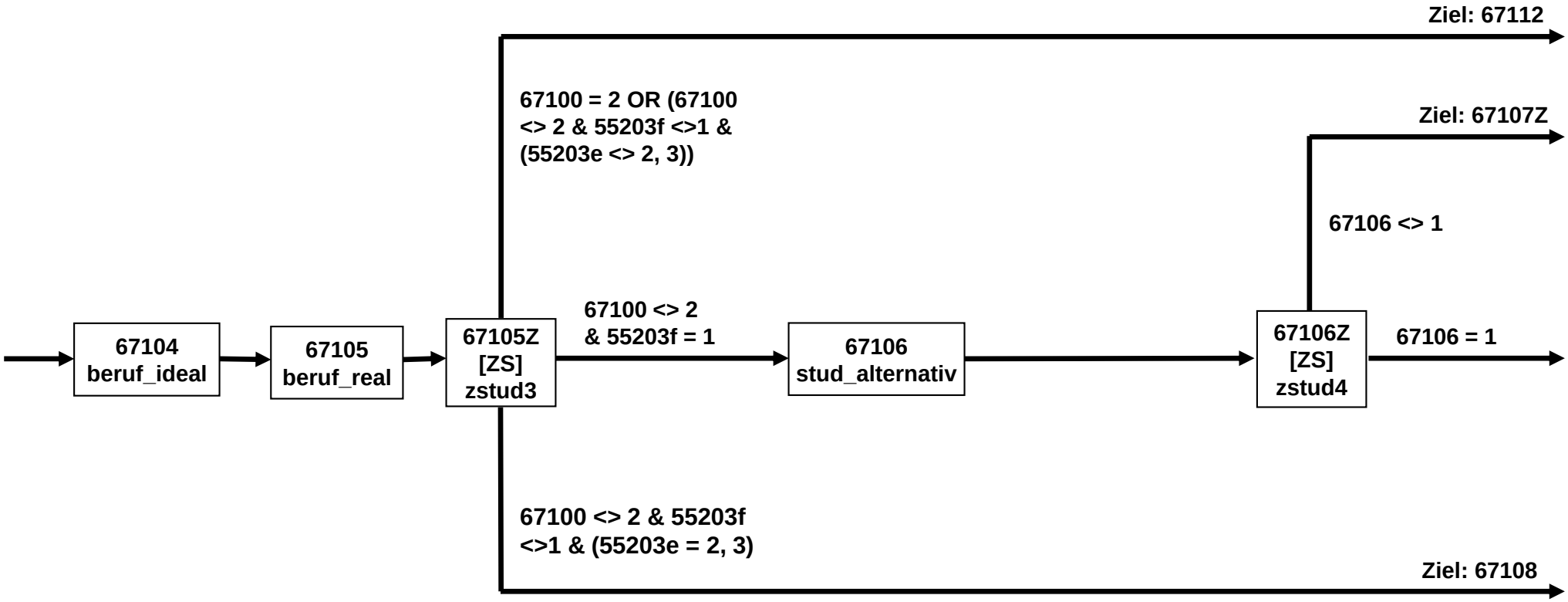

# Online-Studierende_SC3_SC4 (4 von 28)

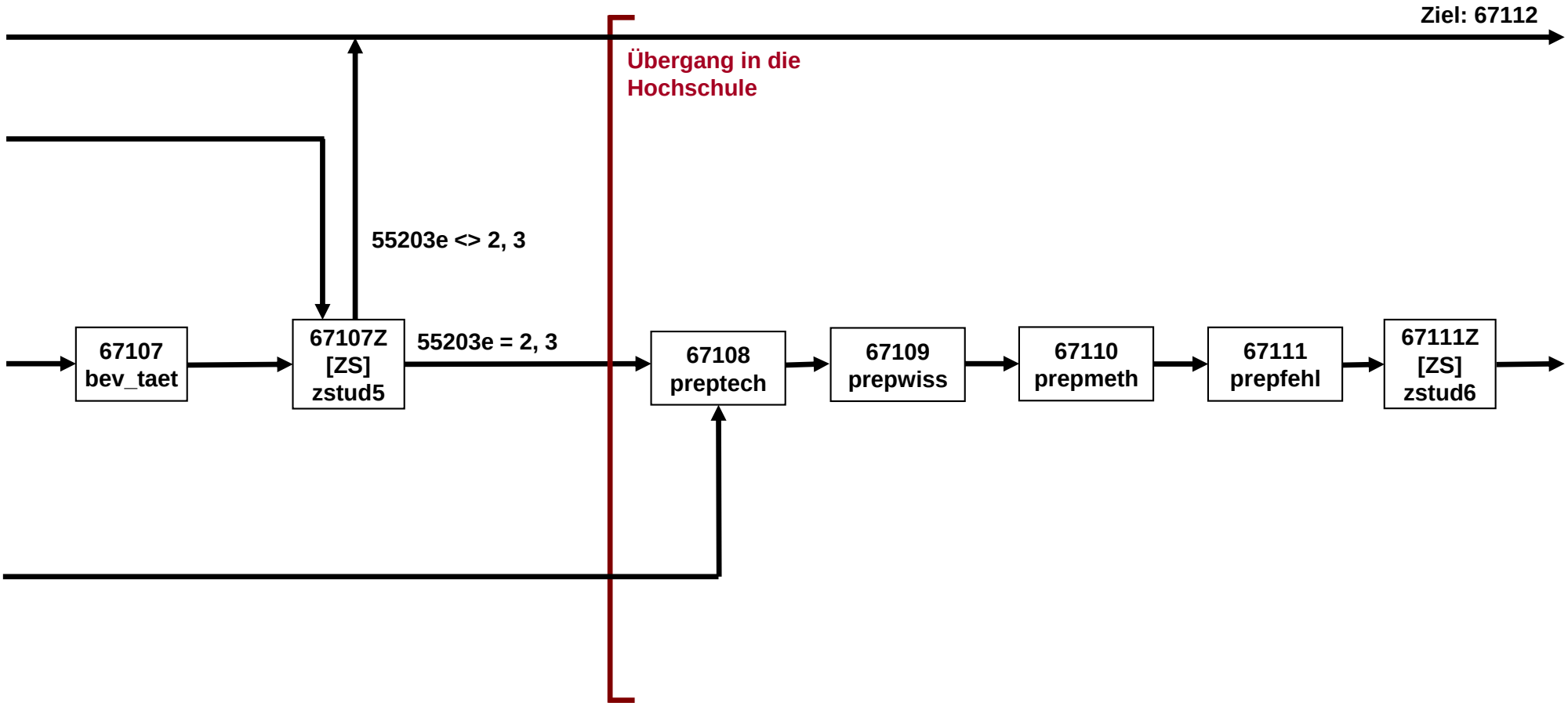

# Online-Studierende_SC3_SC4 (5 von 28)

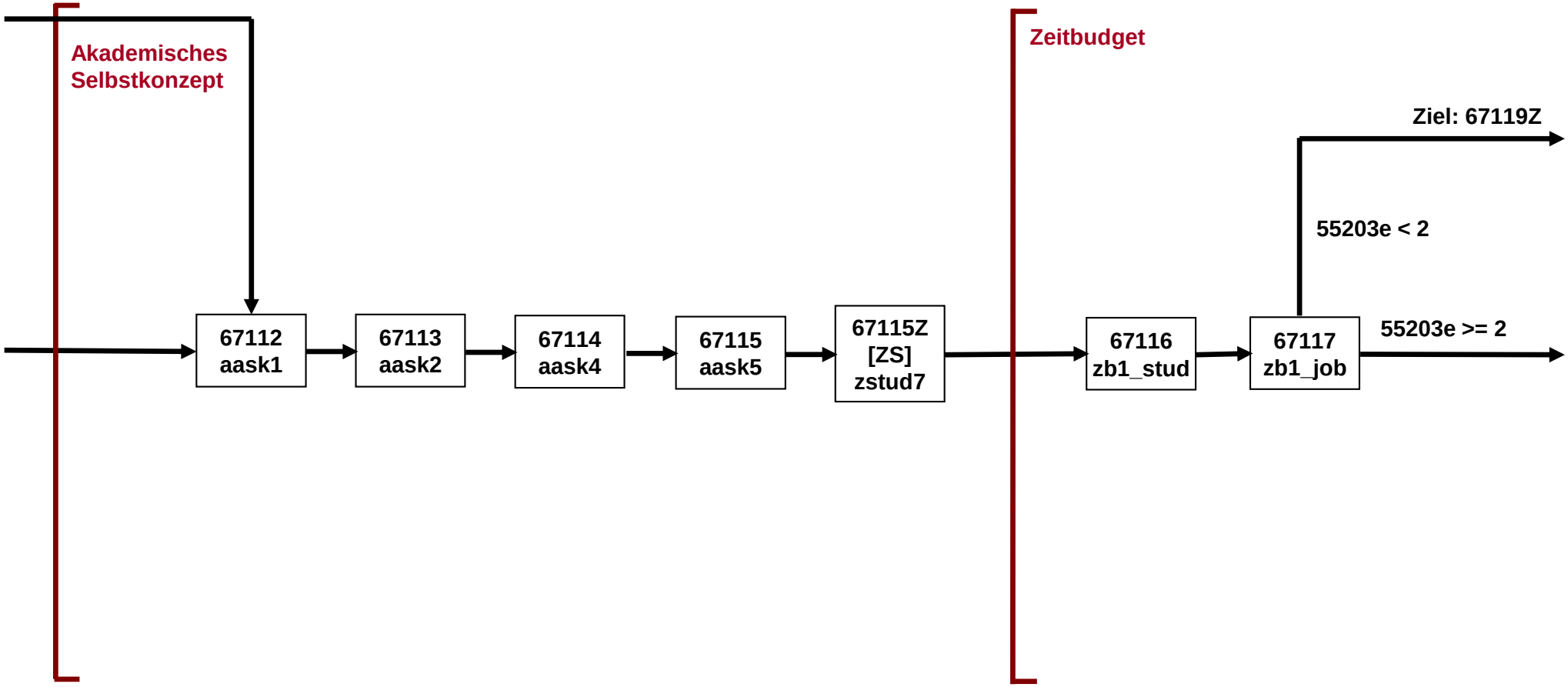

# Online-Studierende_SC3_SC4 (6 von 28)

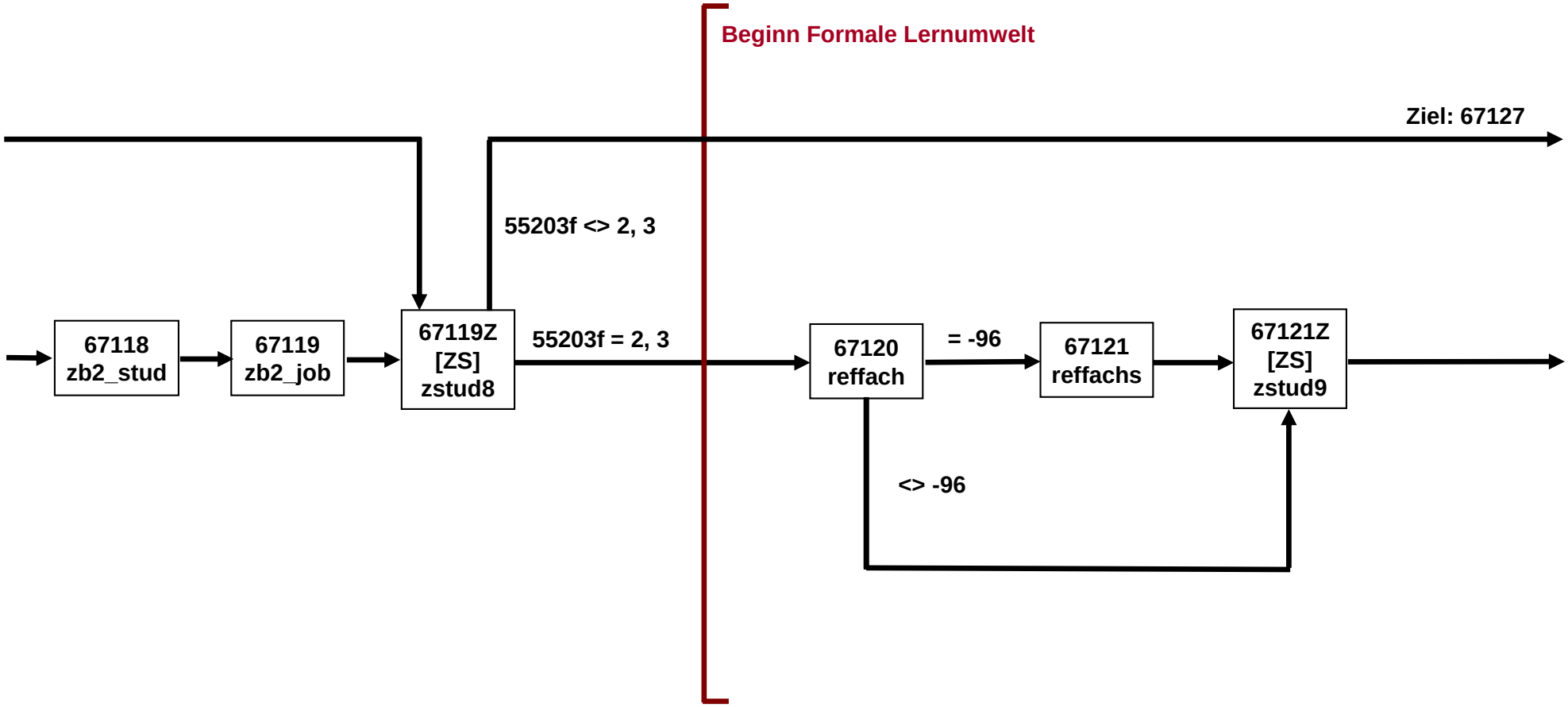

# Online-Studierende_SC3_SC4 (7 von 28)

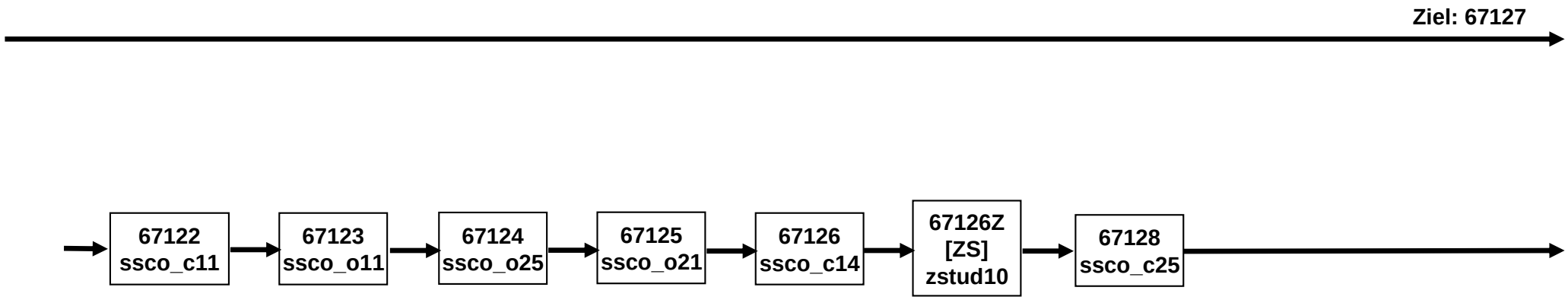

# Online-Studierende_SC3_SC4 (8 von 28)

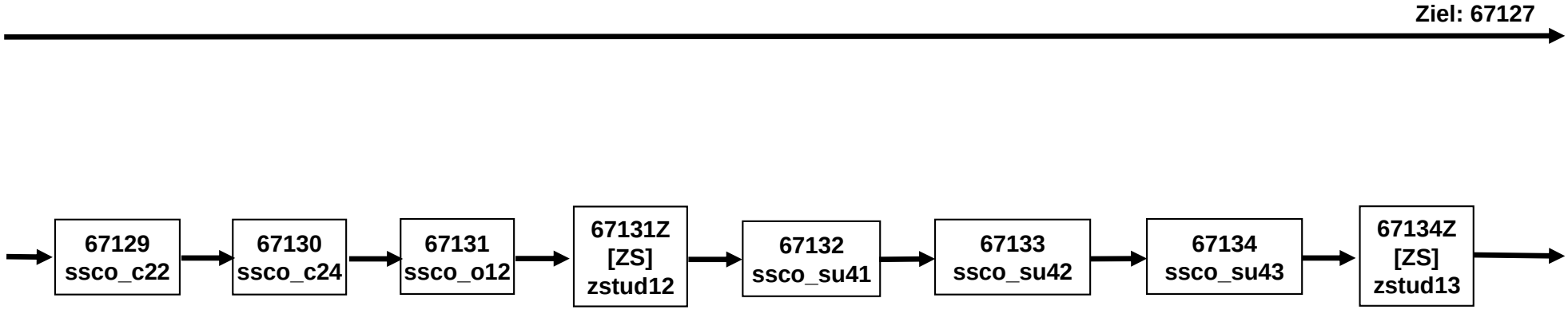

# Online-Studierende_SC3_SC4 (9 von 28)

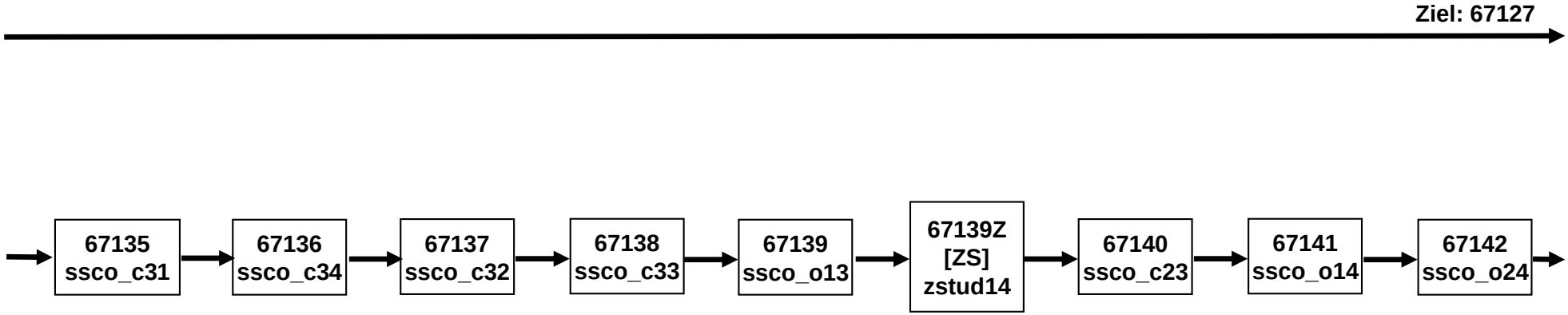

# Online-Studierende_SC3_SC4 (10 von 28)

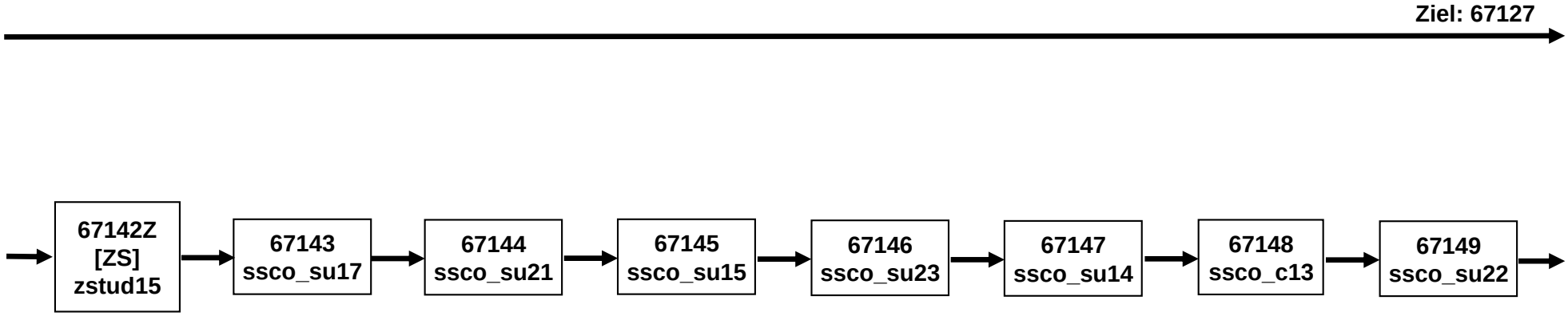

# Online-Studierende_SC3_SC4 (11 von 28)

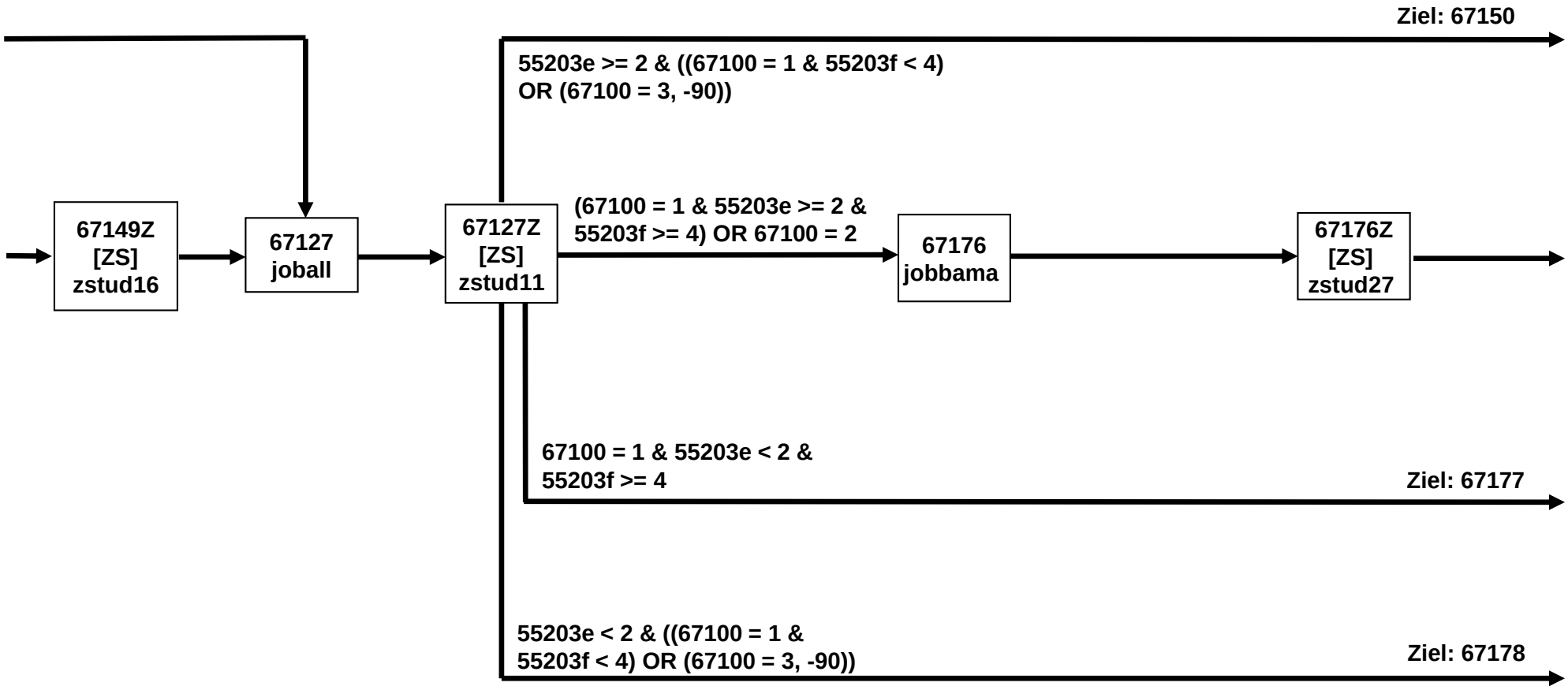

# Online-Studierende_SC3_SC4 (12 von 28)

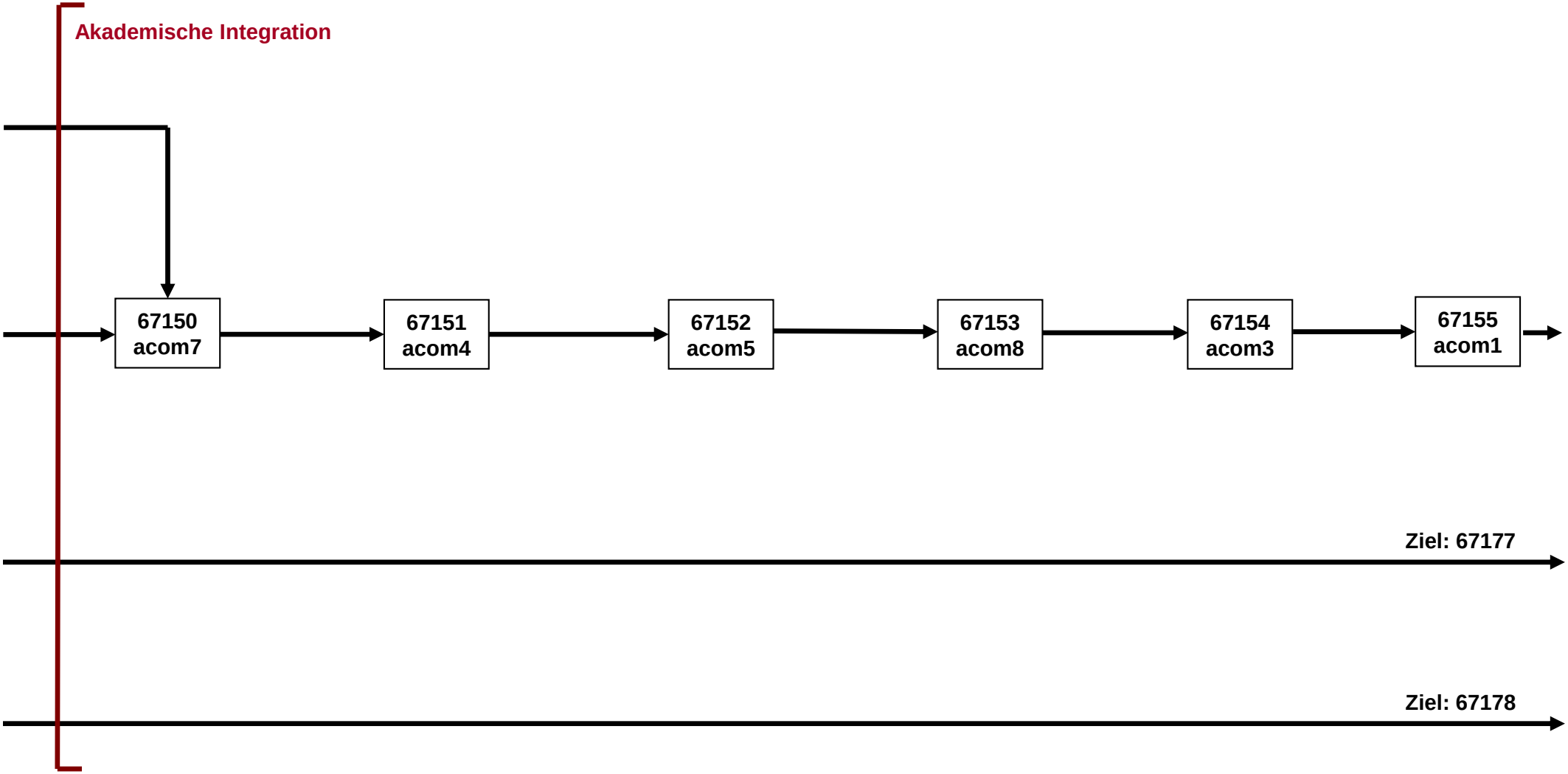

# Online-Studierende_SC3_SC4 (13 von 28)

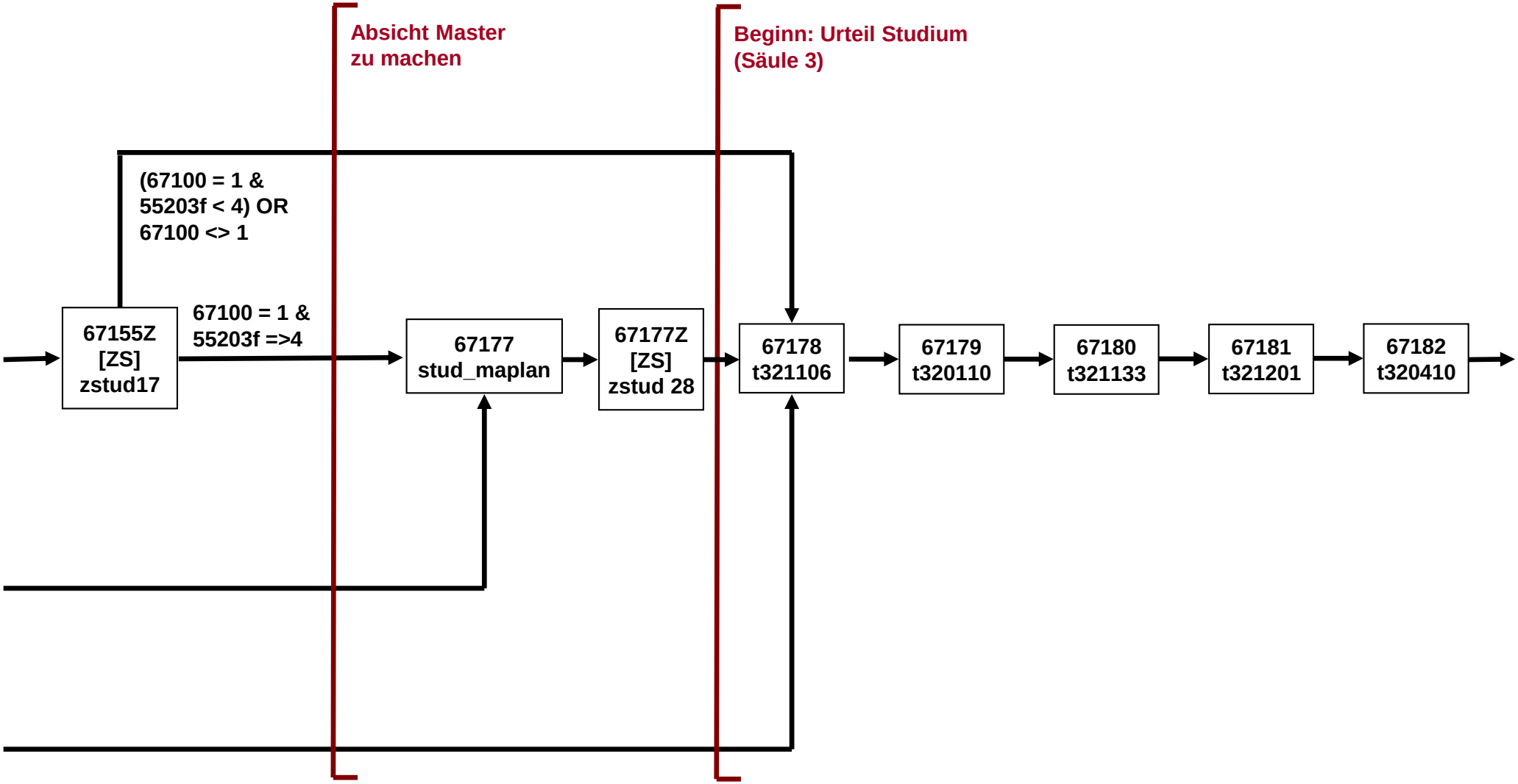

# Online-Studierende_SC3_SC4 (14 von 28)

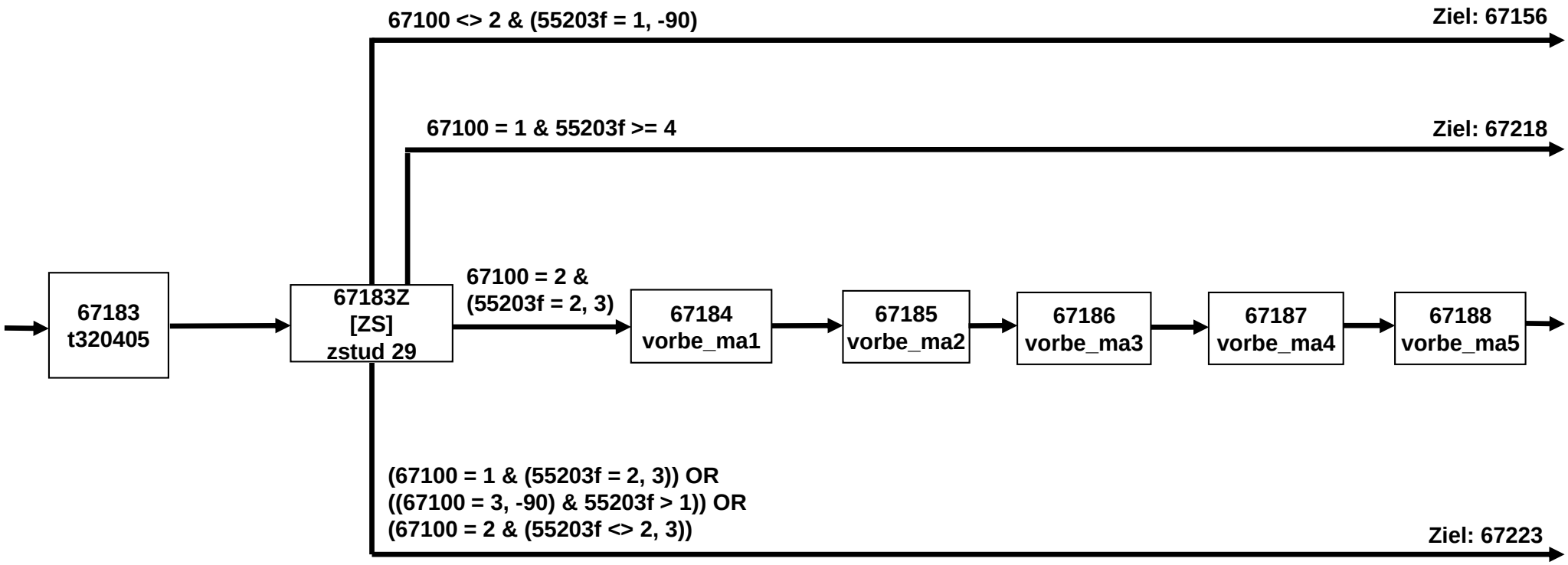

# Online-Studierende_SC3_SC4 (15 von 28)

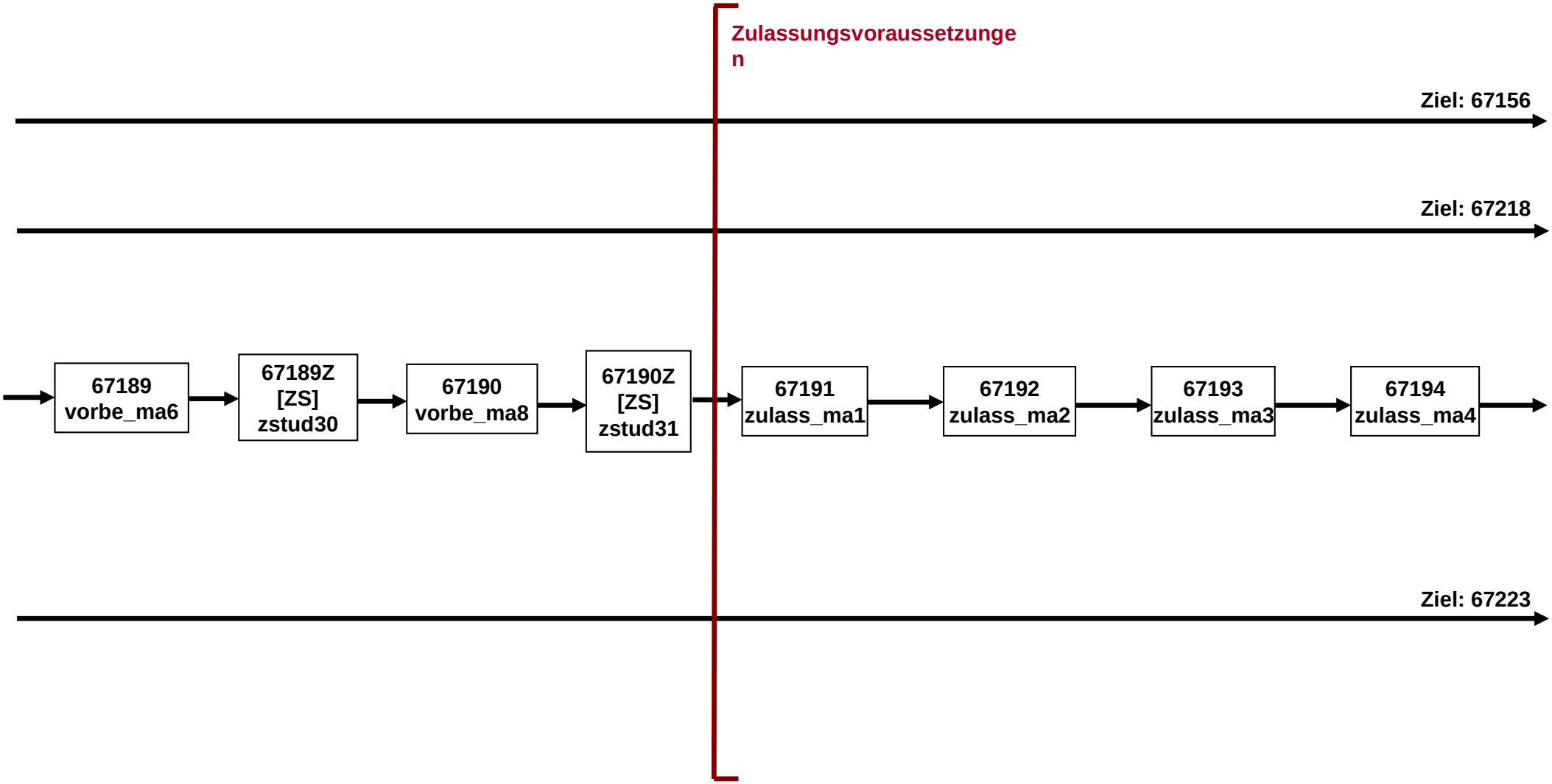

# Online-Studierende_SC3_SC4 (16 von 28)

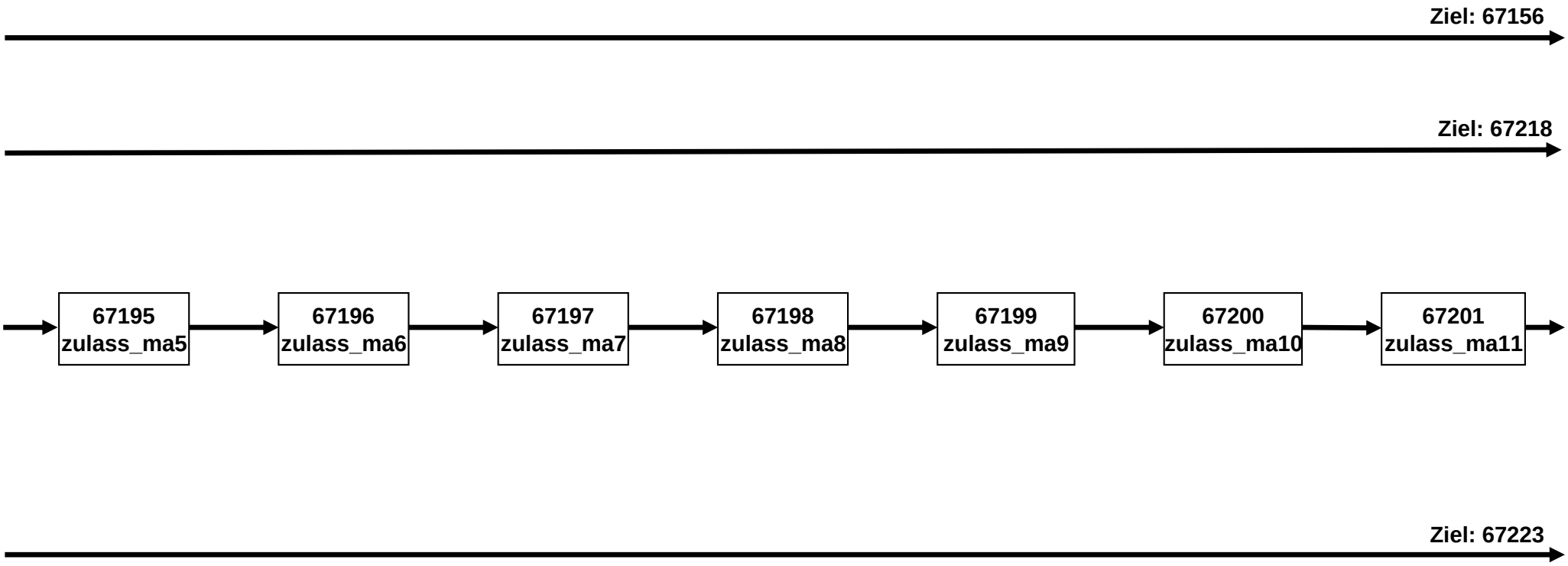

# Online-Studierende_SC3_SC4 (17 von 28)

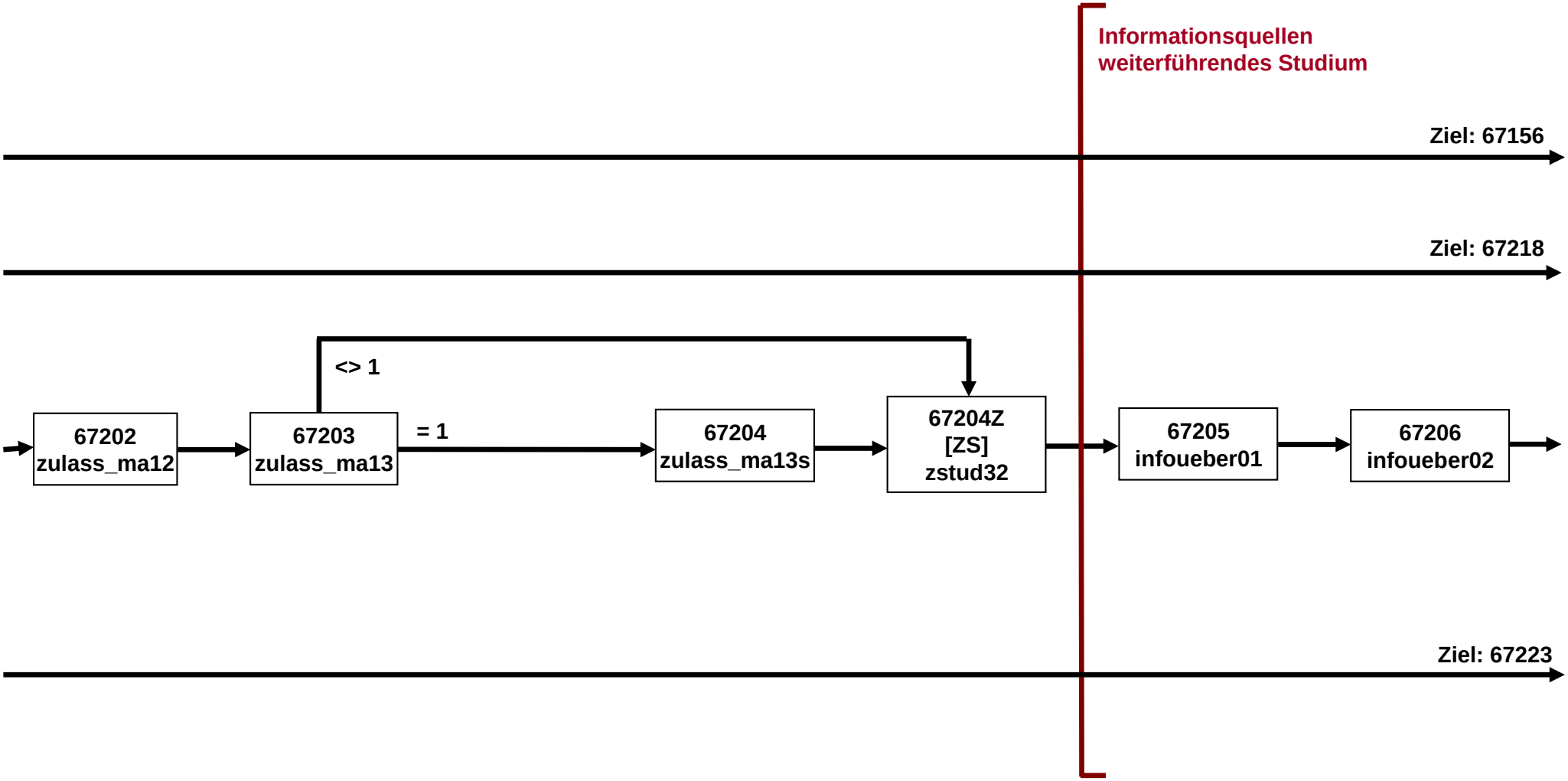

# Online-Studierende_SC3_SC4 (18 von 28)

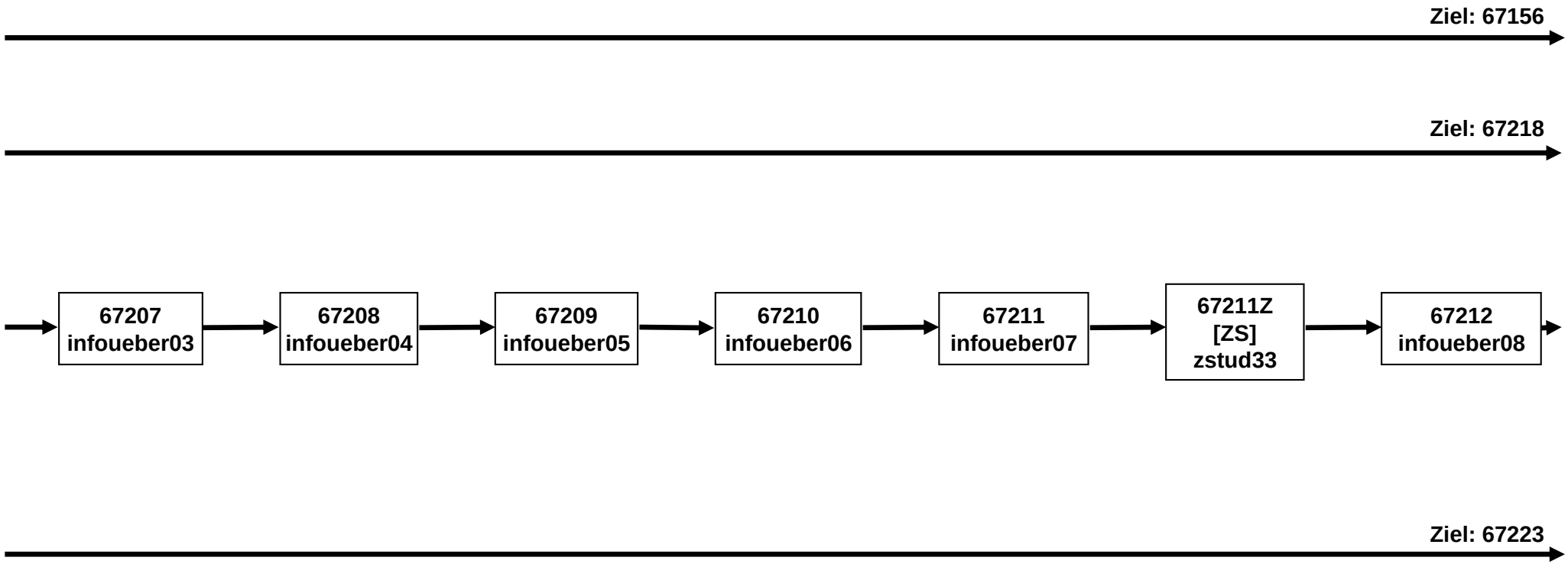

# Online-Studierende_SC3_SC4 (19 von 28)

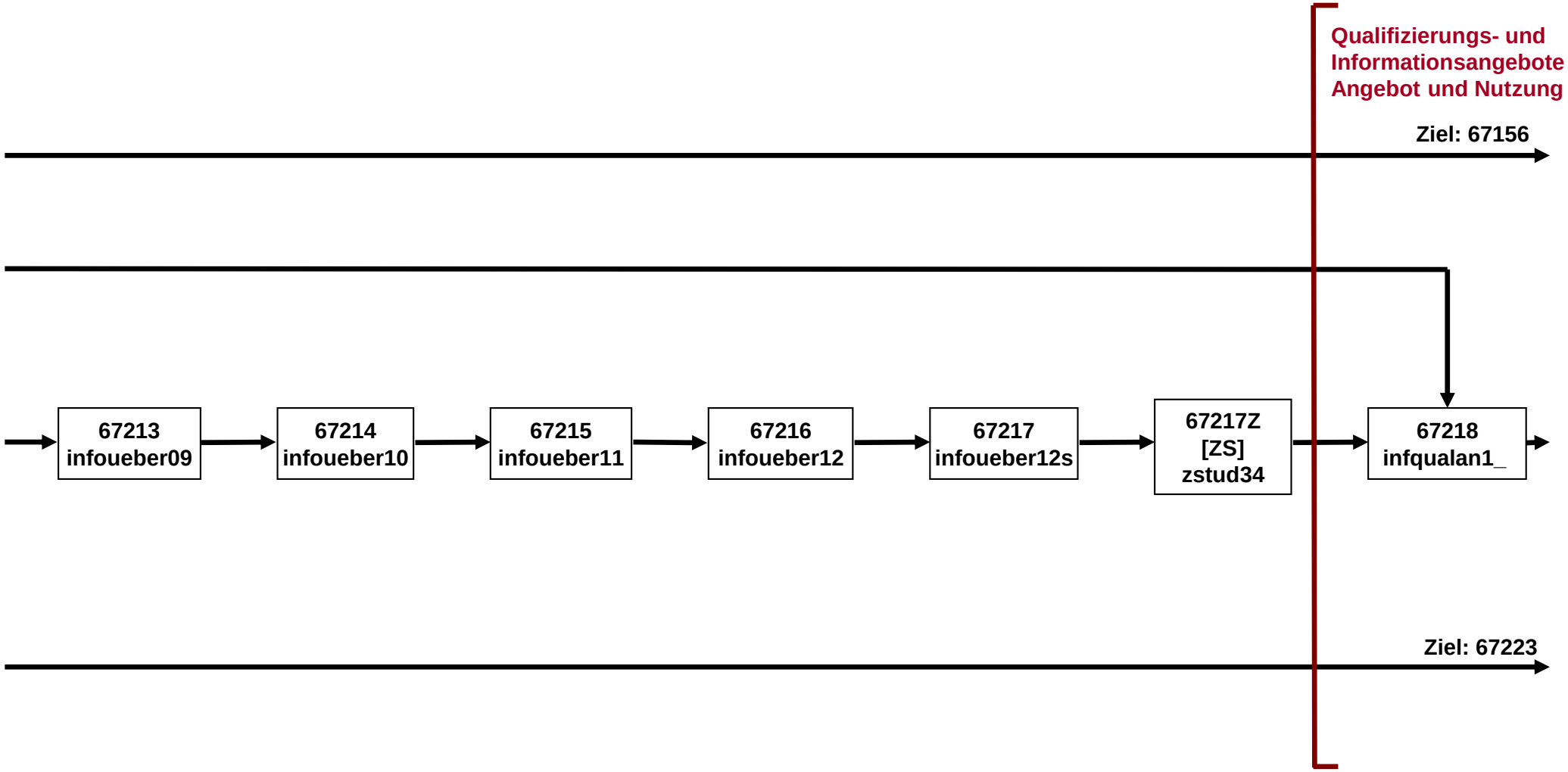

# Online-Studierende_SC3_SC4 (20 von 28)

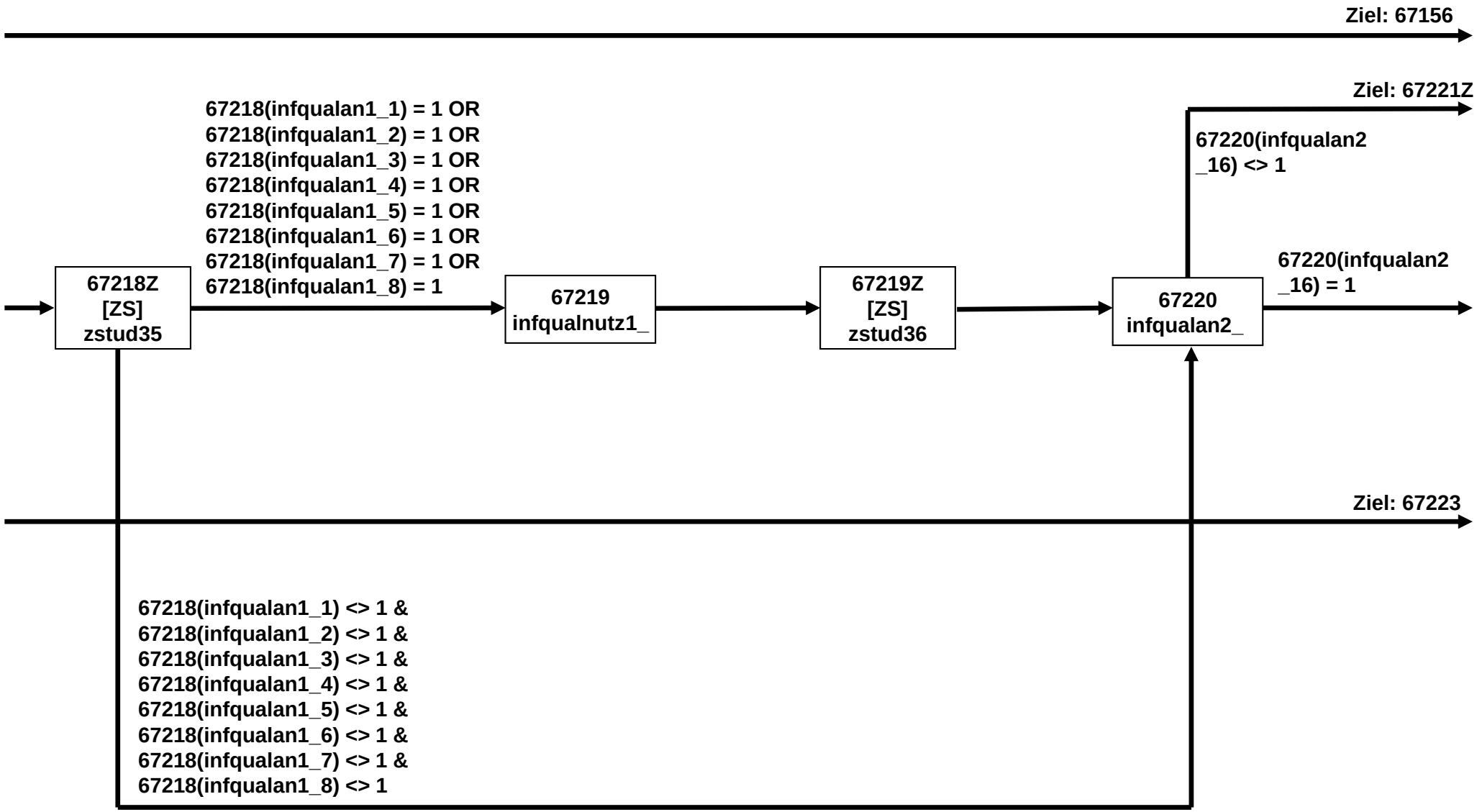

# Online-Studierende_SC3_SC4 (21 von 28)

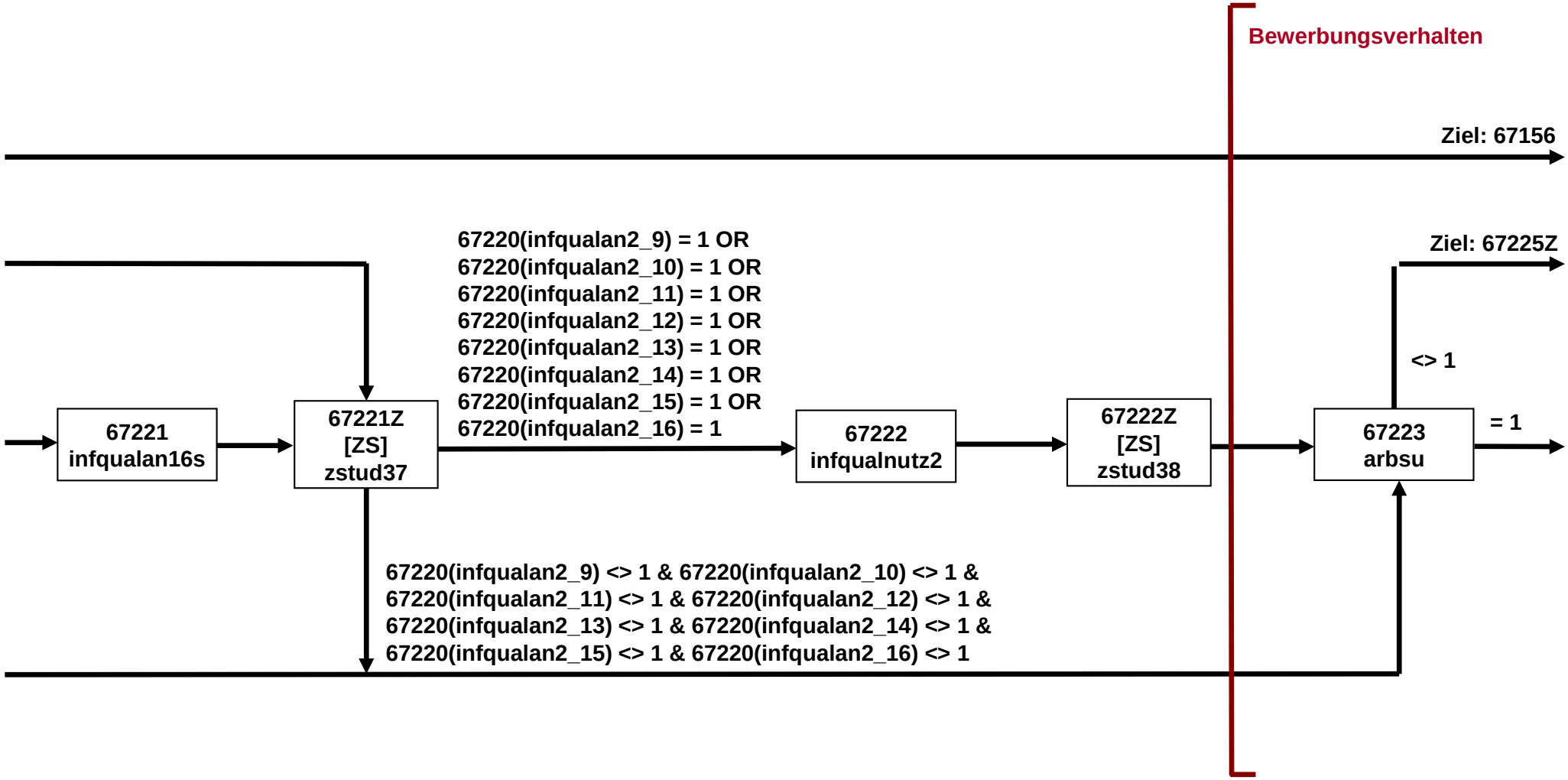

# Online-Studierende_SC3_SC4 (22 von 28)

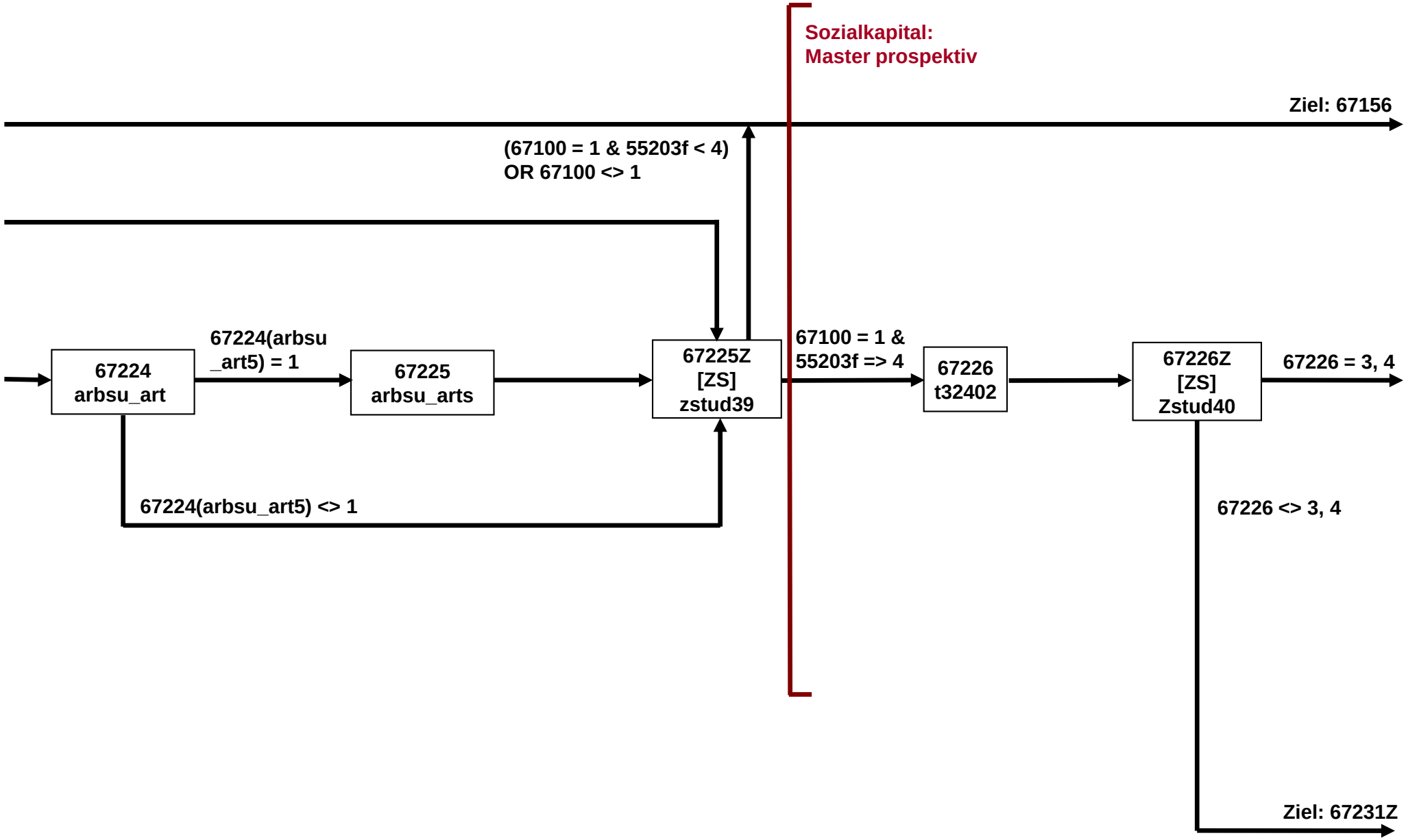

# Online-Studierende_SC3_SC4 (23 von 28)

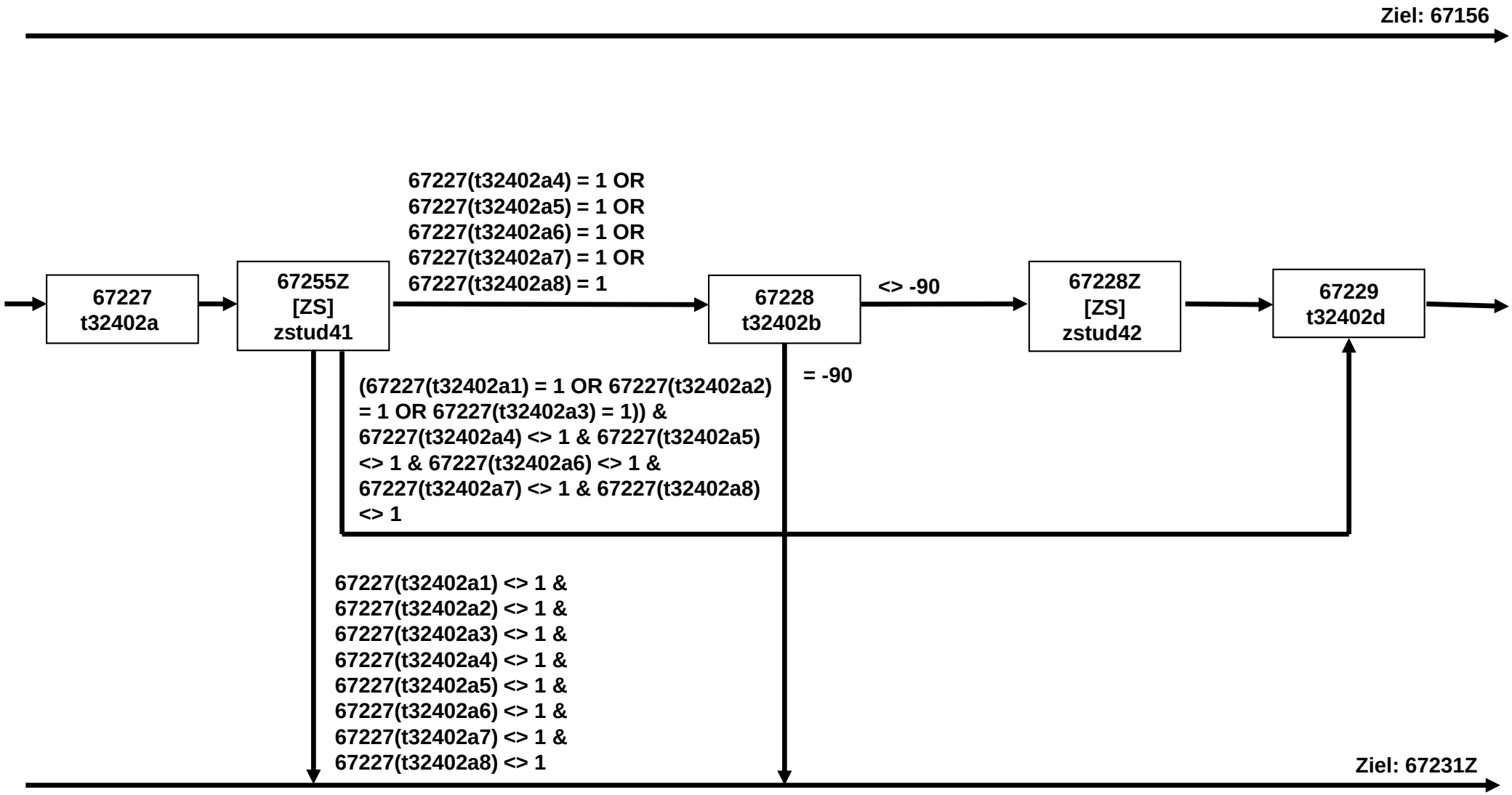

# Online-Studierende_SC3_SC4 (24 von 28)

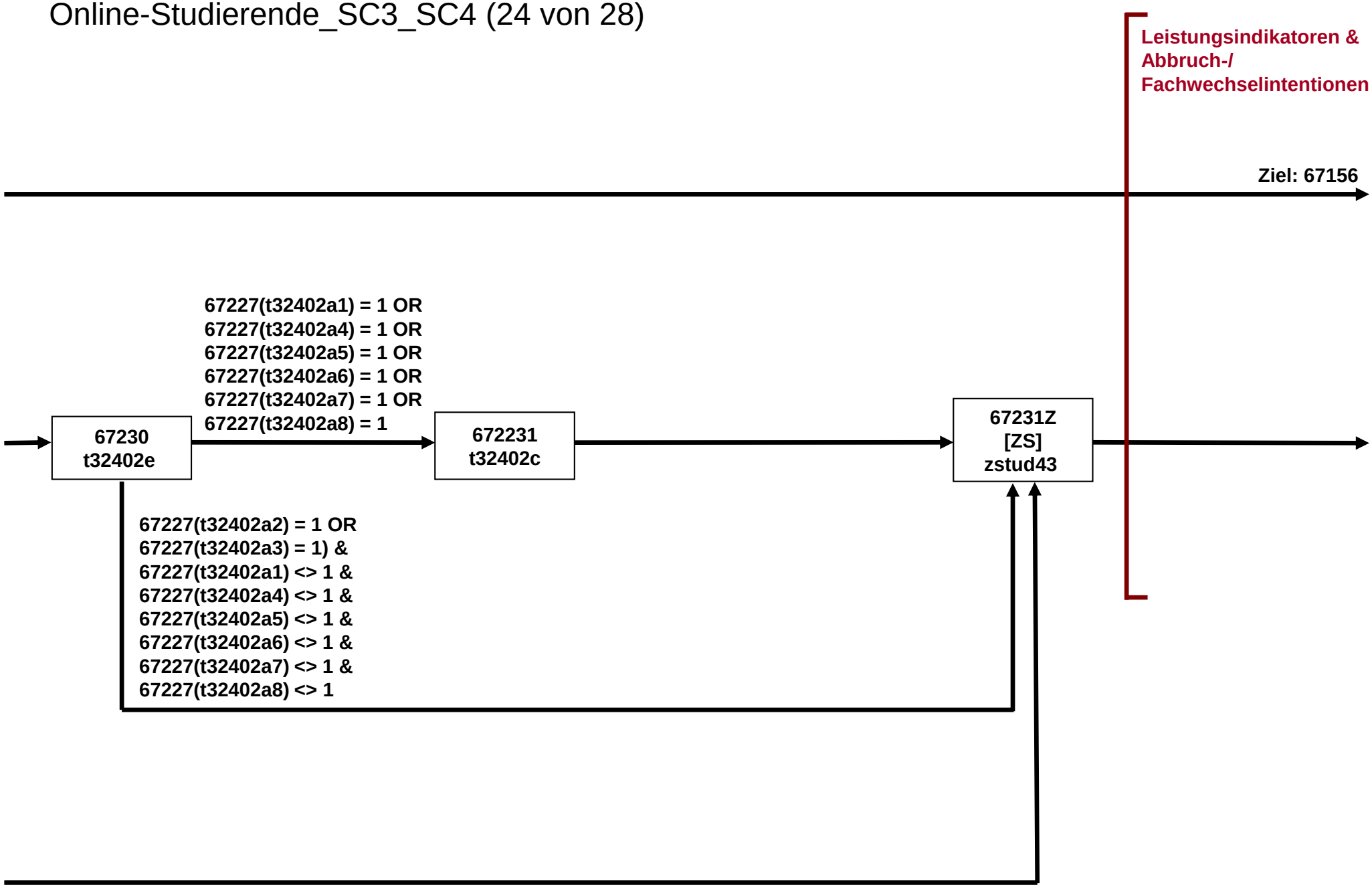

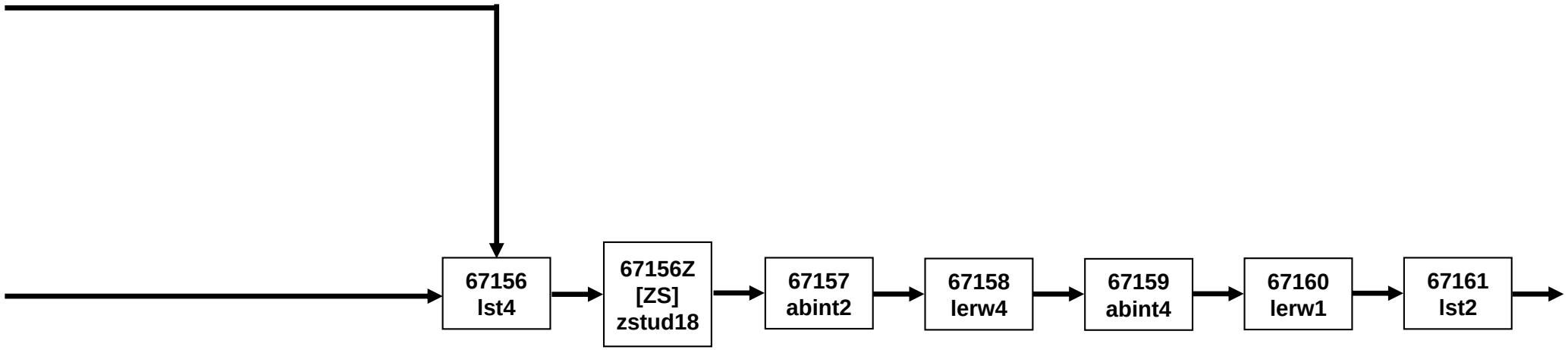
67156
lst4
67156Z
[ZS]
zstud18
67157
abint2
67158
lerw4
67159
abint4
67160
lerw1
67161
lst2

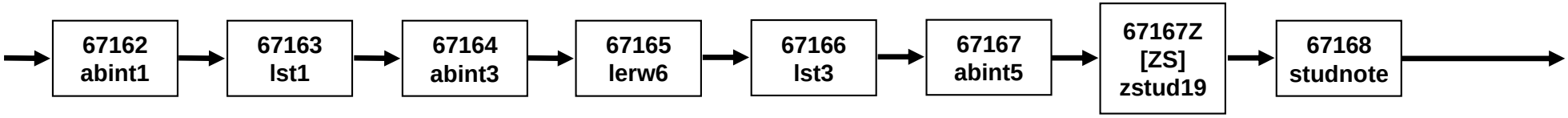
67162
abint1
67163
lst1
67164
abint3
67165
lerw6
67166
lst3
67167
abint5
67167Z
[ZS]
zstud19
67168
studnote

# Online-Studierende_SC3_SC4 (27 von 28)

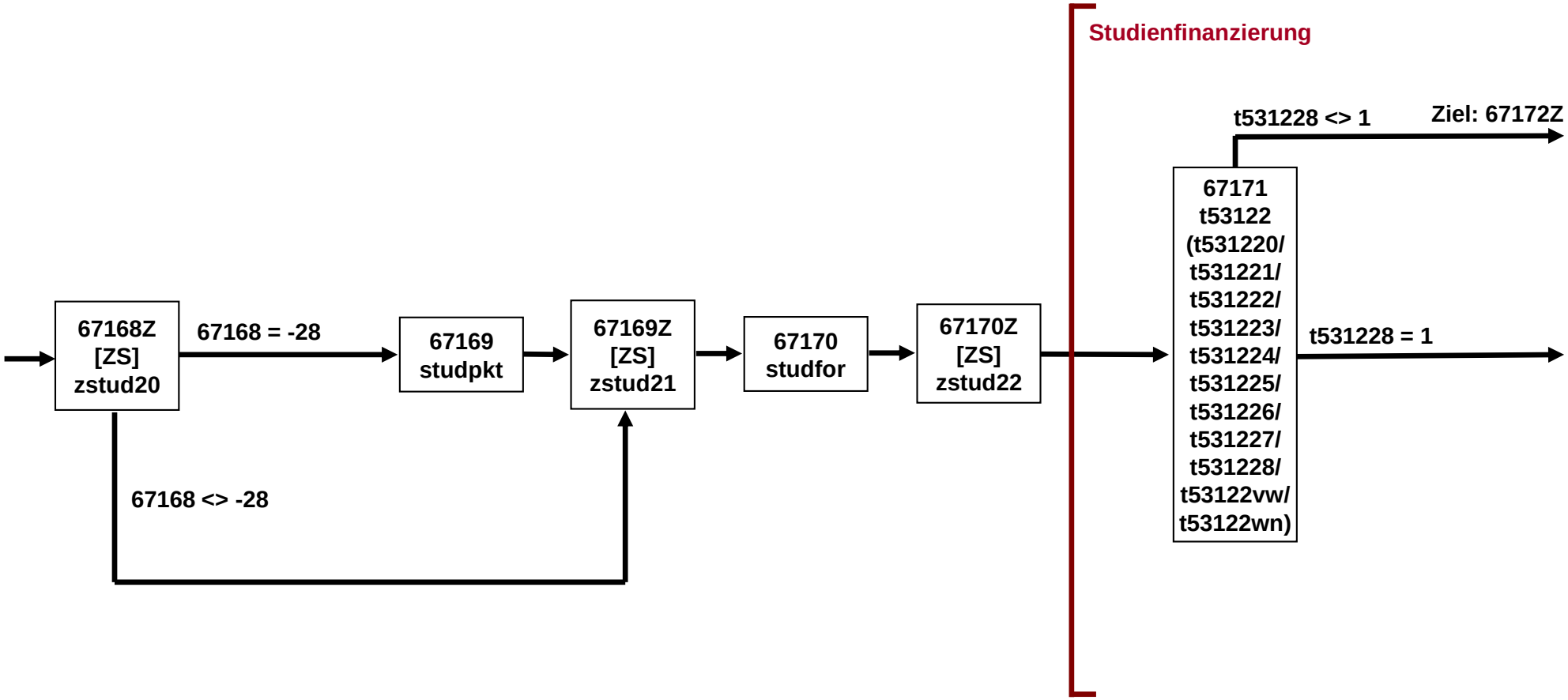

# Online-Studierende_SC3_SC4 (28 von 28)

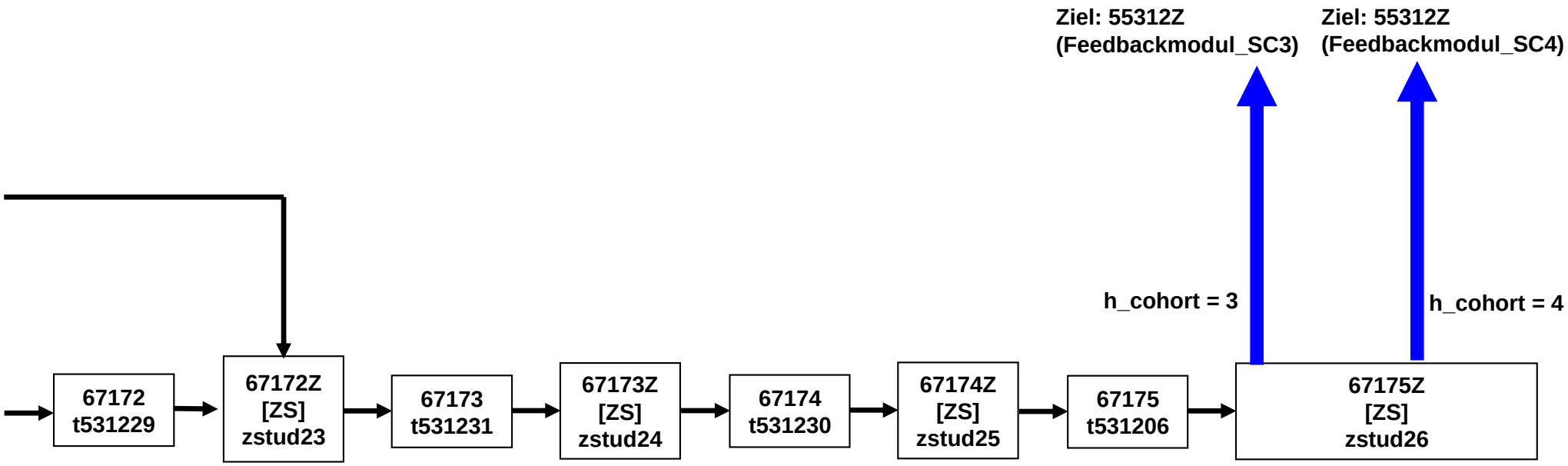

# TaskModul_SC3_SC4 Online (1 von 5)

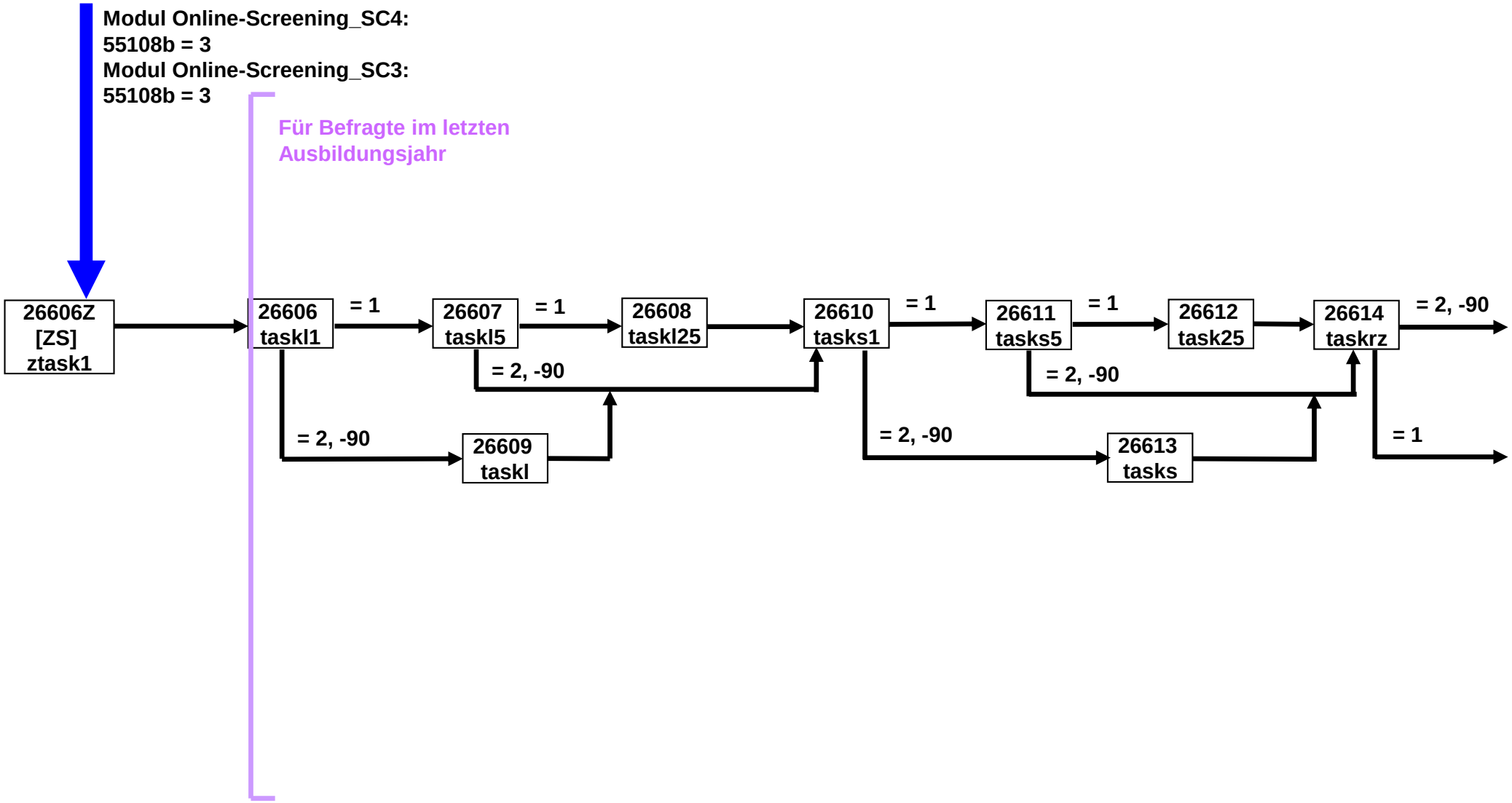

# TaskModul_SC3_SC4 Online (2 von 5)

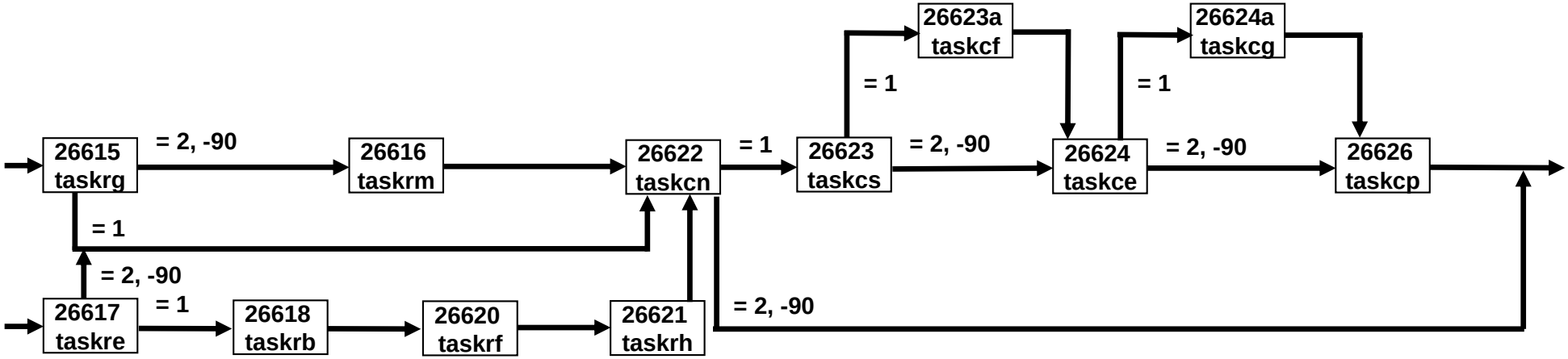

# TaskModul_SC3_SC4 Online (3 von 5)

# TaskModul_SC3_SC4 Online (4 von 5)

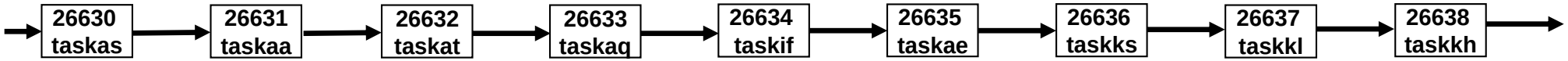

# TaskModul_SC3_SC4 Online (5 von 5)

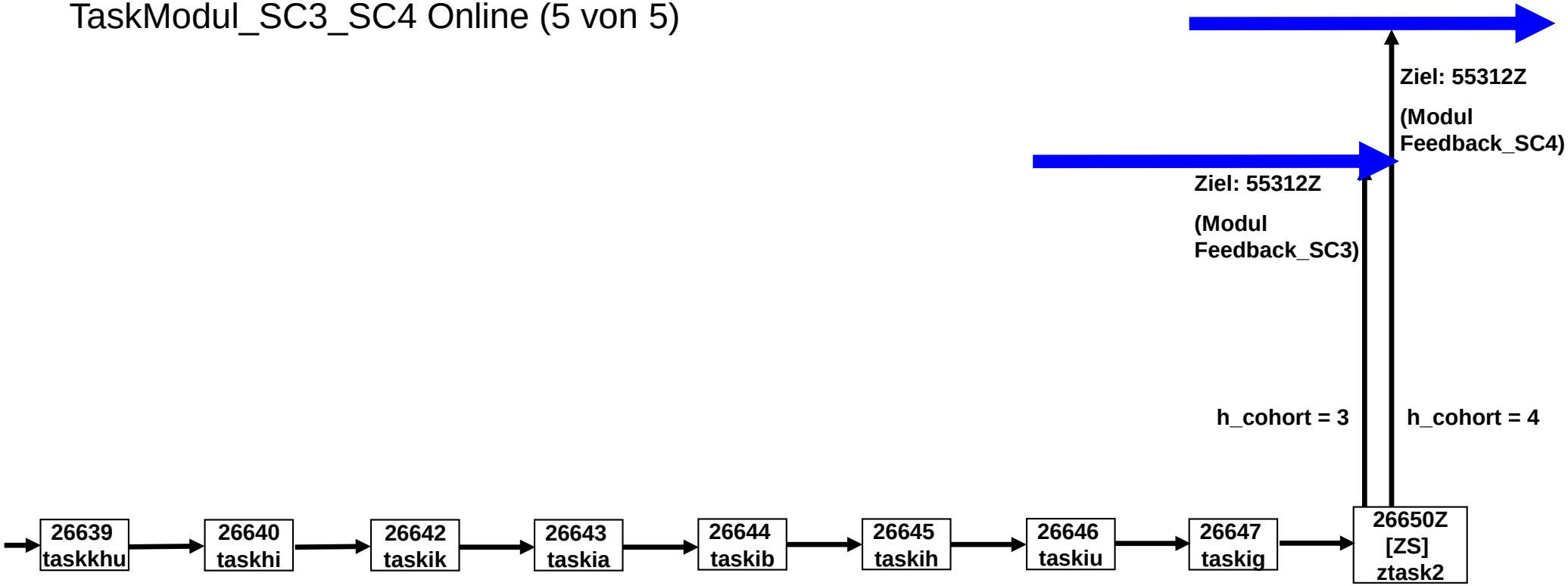

# Feedbackmodul_SC4 Online (1 von 1)

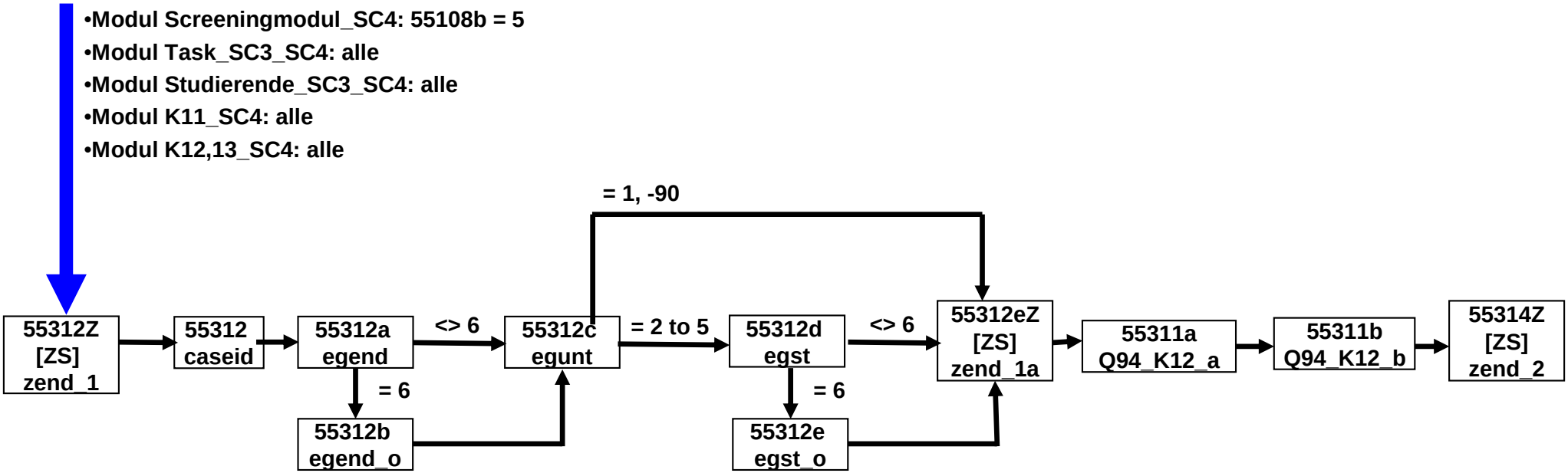

## 3.3 Screenshots

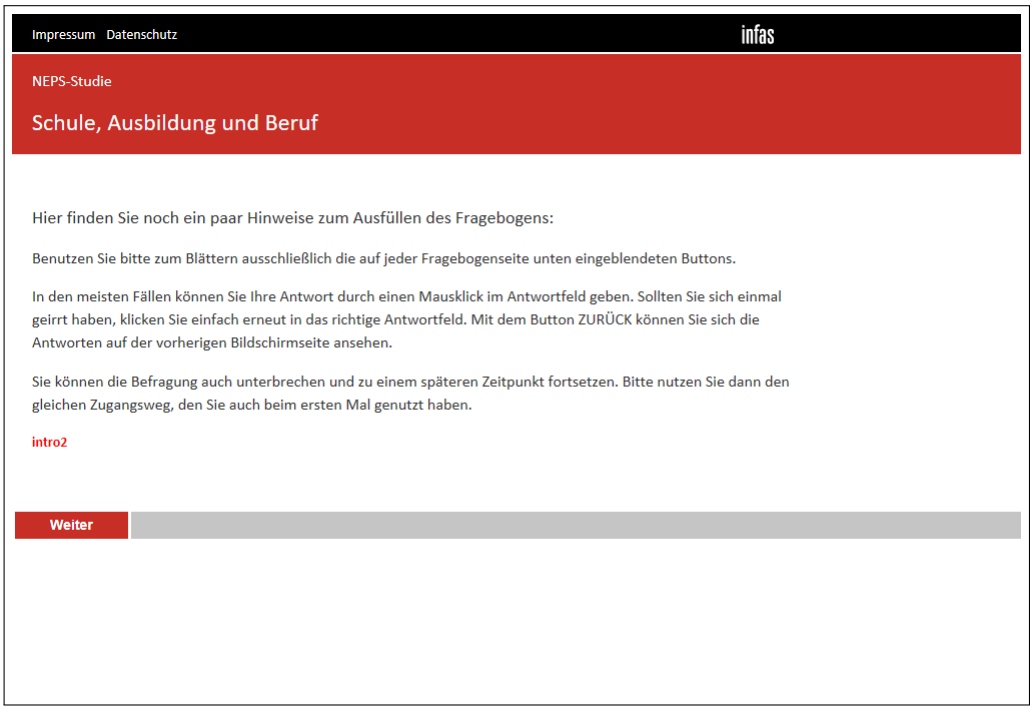

NEPS-Studie

# Schule, Ausbildung und Beruf

Hier finden Sie noch ein paar Hinweise zum Ausfüllen des Fragebogens:

Benutzen Sie bitte zum Blättern ausschließlich die auf jeder Fragebogenseite unten eingeblendeten Buttons.

In den meisten Fällen können Sie Ihre Antwort durch einen Mausklick im Antwortfeld geben. Sollten Sie sich einmal geirrt haben, klicken Sie einfach erneut in das richtige Antwortfeld. Mit dem Button ZURÜCK können Sie sich die Antworten auf der vorherigen Bildschirmseite ansehen.

Sie können die Befragung auch unterbrechen und zu einem späteren Zeitpunkt fortsetzen. Bitte nutzen Sie dann den gleichen Zugangsweg, den Sie auch beim ersten Mal genutzt haben.

intro2

NEPS-Studie

# Schule, Ausbildung und Beruf

**Die Fragen in dieser Online-Befragung unterscheiden sich je nachdem, wo Sie sich in Ihrer Bildungslaufbahn derzeit befinden. Geben Sie darum bitte zunächst noch einmal an, was Sie zurzeit hauptsächlich machen.**

screening2

- ○ Ich besuche eine Schule, um ein (Fach-)Abitur zu machen.
- ○ Ich mache eine berufliche Ausbildung.
- ○ Ich mache beides: eine berufliche Ausbildung und gleichzeitig das (Fach-)Abitur.
- ○ Ich studiere (auch Duales Studium, Verwaltungsfachhochschule etc.).

NEPS-Studie

# Schule, Ausbildung und Beruf

Sie haben angegeben, dass Sie eine Schule besuchen, um das (Fach-)Abitur zu machen. Daher werden sich die folgenden Fragen auf die Themen Schule, Ausbildung und Beruf beziehen. Wir fragen Sie auch zu Ihrem Umfeld, wie zum Beispiel zu Ihrer Familie und Ihren Freunden, und gegebenenfalls zu Ihrer Gesundheit.

intro3

NEPS-Studie

# Schule, Ausbildung und Beruf

**Zunächst stellen wir Ihnen einige Fragen zum Schulbesuch. Bitte beantworten Sie diese, auch wenn Sie ähnliche Fragen schon im ersten Befragungsteil (am Telefon oder im persönlichen Interview) beantwortet haben.**
**Besuchen Sie eine Schule in Deutschland oder im Ausland?**

QSC1

*Zutreffendes bitte anklicken.*

- ○ Deutschland
- ○ Ausland

NEPS-Studie

# Schule, Ausbildung und Beruf

**In welchem Bundesland gehen Sie zur Schule?**

QSC2

*Zutreffendes bitte anklicken.*

- ○ Schleswig-Holstein
- ○ Hamburg
- ○ Niedersachsen
- ○ Bremen
- ○ Nordrhein-Westfalen
- ○ Hessen
- ○ Rheinland-Pfalz
- ○ Baden-Württemberg
- ○ Bayern
- ○ Saarland
- ○ Berlin
- ○ Brandenburg
- ○ Mecklenburg-Vorpommern
- ○ Sachsen
- ○ Sachsen-Anhalt
- ○ Thüringen

NEPS-Studie

# Schule, Ausbildung und Beruf

**Wie lautet der Name Ihrer Schule?**

QSC4o

Zurück Weiter

NEPS-Studie

# Schule, Ausbildung und Beruf

**In welchem Ort bzw. welcher Gemeinde befindet sich Ihre Schule?**

QSC5o

*Bitte geben Sie den Namen Ihrer Gemeinde ein und wählen Sie die genaue Bezeichnung aus der untenstehenden Liste. Klicken Sie anschließend auf den grauen Pfeil, um Ihre Auswahl zu bestätigen.*

Eingabe:

Ihre Auswahl:

NEPS-Studie

# Schule, Ausbildung und Beruf

**Welche Trägerschaft hat diese Schule? Handelt es sich um ...**

QSC6

- ○ ...eine öffentliche Schule
- ○ ...eine kirchliche Schule
- ○ ...oder eine andere private bzw. freie Schule?
- ○ weiß nicht

# Schule, Ausbildung und Beruf

**Welchen kirchlichen Träger hat diese Schule genau? Handelt es sich um ...**

QSC6a

- ○ ...eine katholische Schule (z.B. Caritas)
- ○ ...eine evangelische bzw. protestantische Schule (z.B. Diakonie)
- ○ weiß nicht

NEPS-Studie

# Schule, Ausbildung und Beruf

**In welcher Jahrgangsstufe/Klassenstufe werden Sie den Schulabschluss machen?**

QSC8

*Zutreffendes bitte anklicken.*

| | | |
|---|---|---|
| ○ | Jahrgangs-/Klassenstufe 12 | |
| ○ | Jahrgangs-/Klassenstufe 13 | |
| ○ | andere: | |

NEPS-Studie

# Schule, Ausbildung und Beruf

**In welcher Jahrgangsstufe/Klassenstufe sind Sie zur Zeit?**

QSC9

*Zutreffendes bitte anklicken.*

- ○ Jahrgangs-/Klassenstufe 10
- ○ Jahrgangs-/Klassenstufe 11
- ○ Jahrgangs-/Klassenstufe 12
- ○ Jahrgangs-/Klassenstufe 13
- ○ andere: _____

NEPS-Studie

# Schule, Ausbildung und Beruf

**Wie viele Unterrichtsstunden haben Sie pro Woche in...**

Q9_a

*Bitte in jeder Zeile ein Kästchen anklicken.*

| | 2 Wochen-stunden | 3 Wochen-stunden | 4 Wochen-stunden | 5 Wochen-stunden | 6 Wochen-stunden | mehr als 6 Wochen-stunden |
|---|---|---|---|---|---|---|
| ...Deutsch? | ○ | ○ | ○ | ○ | ○ | ○ |
| ...Mathematik? | ○ | ○ | ○ | ○ | ○ | ○ |

Q9_c

| | Kurs nicht belegt | 2 Wochen-stunden | 3 Wochen-stunden | 4 Wochen-stunden | 5 Wochen-stunden | 6 Wochen-stunden | mehr als 6 Wochen-stunden |
|---|---|---|---|---|---|---|---|
| ...Englisch? | ○ | ○ | ○ | ○ | ○ | ○ | ○ |
| ...Biologie? | ○ | ○ | ○ | ○ | ○ | ○ | ○ |
| ...Chemie? | ○ | ○ | ○ | ○ | ○ | ○ | ○ |
| ...Physik? | ○ | ○ | ○ | ○ | ○ | ○ | ○ |
| ...Technik? | ○ | ○ | ○ | ○ | ○ | ○ | ○ |
| ...Naturwissenschaften? | ○ | ○ | ○ | ○ | ○ | ○ | ○ |

NEPS-Studie

# Schule, Ausbildung und Beruf

**Wir bitten Sie nun anzugeben, auf welchem Anforderungsniveau Sie die Kurse belegen. In allen Bundesländern gibt es die Differenzierung in ‚grundlegendes Anforderungsniveau' und 'erhöhtes Anforderungsniveau'. In den verschiedenen Bundesländern werden jedoch unterschiedliche Begriffe verwandt. Kurse auf erhöhtem Anforderungsniveau heißen auch Leistungskurs, Leistungsfach, Kernfach, Hauptfach, Profilfach oder Schwerpunktfach.**
**Kurse auf grundlegendem Anforderungsniveau werden auch Grundkurs oder Grundfach genannt.**

**Welches Kurs-Anforderungsniveau belegen Sie in den folgenden Fächern?**

Q10_a

*Bitte in jeder Zeile ein Kästchen anklicken.*

| | grundlegendes Anforderungsniveau (z.B. Grundkurs, Grundfach) | erhöhtes Anforderungsniveau (z.B. Leistungskurs, Leistungsfach) |
|---|---|---|
| in Deutsch | ○ | ○ |
| in Mathematik | ○ | ○ |

Q10_c

| | Kurs nicht belegt / wird nicht angeboten | grundlegendes Anforderungsniveau (z.B. Grundkurs, Grundfach) | erhöhtes Anforderungsniveau (z.B. Leistungskurs, Leistungsfach) |
|---|---|---|---|
| in Englisch | ○ | ○ | ○ |
| in Biologie | ○ | ○ | ○ |
| in Chemie | ○ | ○ | ○ |
| in Physik | ○ | ○ | ○ |
| in Technik | ○ | ○ | ○ |
| in Naturwissenschaften | ○ | ○ | ○ |

NEPS-Studie

# Schule, Ausbildung und Beruf

**In welchen Klassen haben oder hatten Sie Englisch als benotetes Unterrichtsfach in der Schule?**

Q11

*Bitte für jede Klasse für Sie Zutreffendes anklicken.*

| | ja | nein |
|---|---|---|
| Englisch in mindestens einer der Klassen 1 bis 4 | ○ | ○ |
| Englisch in der 5. Klasse | ○ | ○ |
| Englisch in der 6. Klasse | ○ | ○ |
| Englisch in der 7. Klasse | ○ | ○ |
| Englisch in der 8. Klasse | ○ | ○ |
| Englisch in der 9. Klasse | ○ | ○ |
| Englisch in der 10. Klasse | ○ | ○ |
| Englisch in der 11. Klasse | ○ | ○ |

NEPS-Studie

# Schule, Ausbildung und Beruf

**Wie sehr treffen die folgenden Aussagen auf Sie zu? Ich lerne für die Schule,...**

Q12

*Bitte in jeder Zeile ein Kästchen anklicken.*

| | trifft gar nicht zu | trifft eher nicht zu | trifft eher zu | trifft völlig zu |
|---|---|---|---|---|
| ...weil ich die Schule erfolgreich abschließen möchte. | ○ | ○ | ○ | ○ |
| ...weil ich zu den Besten gehören möchte. | ○ | ○ | ○ | ○ |
| ...um später gute Berufschancen zu haben. | ○ | ○ | ○ | ○ |
| ...weil ich gute Leistungen bringen möchte. | ○ | ○ | ○ | ○ |
| ...weil ich zeigen möchte, dass ich intelligenter bin als andere. | ○ | ○ | ○ | ○ |
| ...um später ein finanziell abgesichertes Leben führen zu können. | ○ | ○ | ○ | ○ |
| ...weil mir der Schulerfolg viel bedeutet. | ○ | ○ | ○ | ○ |
| ...weil ich herausragende Leistungen zeigen möchte. | ○ | ○ | ○ | ○ |
| ...um später einen gut bezahlten Beruf ausüben zu können. | ○ | ○ | ○ | ○ |
| ...weil ich bei den Prüfungen möglichst gut abschneiden möchte. | ○ | ○ | ○ | ○ |
| ...weil ich in den Prüfungen besser abschneiden möchte als andere. | ○ | ○ | ○ | ○ |
| ...um meine Einstellungschancen zu erhöhen. | ○ | ○ | ○ | ○ |

NEPS-Studie

# Schule, Ausbildung und Beruf

**Wie sehr treffen die folgenden Aussagen auf Sie zu?**

Q13

*Bitte in jeder Zeile ein Kästchen anklicken.*

| | trifft gar nicht zu | trifft eher nicht zu | trifft eher zu | trifft völlig zu |
|---|---|---|---|---|
| Ich lerne im Fach Deutsch, weil mir die Arbeit mit den Inhalten Spaß macht. | ○ | ○ | ○ | ○ |
| Ich lerne im Fach Deutsch, weil die Inhalte meinen persönlichen Neigungen entsprechen. | ○ | ○ | ○ | ○ |
| Ich lerne im Fach Deutsch, weil ich die Inhalte für sehr bedeutsam halte. | ○ | ○ | ○ | ○ |
| Ich lerne im Fach Deutsch, weil ich großes Interesse an den Inhalten habe. | ○ | ○ | ○ | ○ |
| Ich lerne im Fach Mathematik, weil mir die Arbeit mit den Inhalten Spaß macht. | ○ | ○ | ○ | ○ |
| Ich lerne im Fach Mathematik, weil die Inhalte meinen persönlichen Neigungen entsprechen. | ○ | ○ | ○ | ○ |
| Ich lerne im Fach Mathematik, weil ich die Inhalte für sehr bedeutsam halte. | ○ | ○ | ○ | ○ |
| Ich lerne im Fach Mathematik, weil ich großes Interesse an den Inhalten habe. | ○ | ○ | ○ | ○ |

NEPS-Studie

# Schule, Ausbildung und Beruf

**Wie sehr treffen die folgenden Aussagen auf Sie zu?**

Q14

*Bitte in jeder Zeile ein Kästchen anklicken.*

| | trifft gar nicht zu | trifft eher nicht zu | trifft eher zu | trifft völlig zu |
|---|---|---|---|---|
| Ich mache für die Schule mehr, als ich eigentlich muss. | ○ | ○ | ○ | ○ |
| Ich gebe nicht auf, bis ich eine Aufgabe erfolgreich beendet habe. | ○ | ○ | ○ | ○ |
| Ich bin erst zufrieden, wenn ich mein Bestes gebe und mich wirklich anstrenge. | ○ | ○ | ○ | ○ |
| Für Mathematik mache ich nur das, was ich unbedingt muss. | ○ | ○ | ○ | ○ |
| Wenn eine Aufgabe in Mathematik für mich schwer ist, gebe ich gleich auf. | ○ | ○ | ○ | ○ |
| In Mathematik strenge ich mich ganz besonders an. | ○ | ○ | ○ | ○ |
| Für Deutsch mache ich nur das, was ich unbedingt muss. | ○ | ○ | ○ | ○ |
| Wenn eine Aufgabe in Deutsch für mich schwer ist, gebe ich gleich auf. | ○ | ○ | ○ | ○ |
| In Deutsch strenge ich mich ganz besonders an. | ○ | ○ | ○ | ○ |

NEPS-Studie

# Schule, Ausbildung und Beruf

**Wenn Sie einmal an den Unterricht in der Schule im Allgemeinen denken – wie sehr treffen die folgenden Aussagen zu?**

Q15

*Bitte in jeder Zeile ein Kästchen anklicken.*

| | trifft gar nicht zu | trifft eher nicht zu | trifft eher zu | trifft völlig zu |
|---|---|---|---|---|
| Im Unterricht machen wir oft Aufgaben, bei denen man wirklich sieht, ob man etwas verstanden hat. | ○ | ○ | ○ | ○ |
| Die meisten Lehrerinnen und Lehrer achten darauf, dass möglichst alle Schülerinnen und Schüler etwas aktiv erarbeiten. | ○ | ○ | ○ | ○ |
| Im Unterricht wenden wir, wenn wir üben, das Gelernte oft auf andere Dinge an. | ○ | ○ | ○ | ○ |
| Die meisten Lehrerinnen und Lehrer können gut erklären. | ○ | ○ | ○ | ○ |
| Die meisten Lehrerinnen und Lehrer gehen auf aktuelle Wünsche von Schülerinnen und Schülern ein. | ○ | ○ | ○ | ○ |
| Die meisten Lehrerinnen und Lehrer können auch trockenen Stoff wirklich interessant machen. | ○ | ○ | ○ | ○ |
| Im Unterricht bekommen wir häufig Stoffe und Themen zur Auswahl. | ○ | ○ | ○ | ○ |
| Die meisten Lehrerinnen und Lehrer lassen uns bei Fragen genug Zeit zum Nachdenken. | ○ | ○ | ○ | ○ |
| Wenn ich zusätzlich Hilfe brauche, bekomme ich sie von meinen Lehrerinnen und Lehrern. | ○ | ○ | ○ | ○ |
| Im Unterricht gibt es klare Regeln, an die wir uns halten müssen. | ○ | ○ | ○ | ○ |
| Alles, was wir machen, ist sorgfältig geplant. | ○ | ○ | ○ | ○ |
| Im Unterricht wird häufig das Wichtigste nochmals zusammengefasst. | ○ | ○ | ○ | ○ |

# Schule, Ausbildung und Beruf

**Wie beurteilen Sie die Situation an Ihrer Schule?**

Q16

*Bitte in jeder Zeile ein Kästchen anklicken.*

| | trifft gar nicht zu | trifft eher nicht zu | trifft eher zu | trifft völlig zu |
|---|---|---|---|---|
| Insgesamt bin ich mit meiner Schule zufrieden. | ○ | ○ | ○ | ○ |
| Hätte ich nochmals die Wahl, würde ich eher auf eine andere Schule gehen. | ○ | ○ | ○ | ○ |
| Es gibt viele Dinge in meiner Schule, die mir nicht gefallen. | ○ | ○ | ○ | ○ |
| Ich kann anderen den Besuch meiner Schule sehr empfehlen. | ○ | ○ | ○ | ○ |

NEPS-Studie

# Schule, Ausbildung und Beruf

**Stellen Sie sich vor, Sie hätten alle Möglichkeiten zu werden, was Sie wollen. Was wäre dann Ihr Wunschberuf?**

Q17o

# Schule, Ausbildung und Beruf

**Welchen schulischen Abschluss haben die meisten Personen, die den von Ihnen angegebenen Beruf heutzutage in Deutschland ergreifen?**

Q18

*Bitte nur eine Antwort anklicken.*

- ○ keinen Schulabschluss
- ○ Hauptschulabschluss
- ○ Realschulabschluss/Mittlere Reife
- ○ Abitur
- ○ weiß nicht

NEPS-Studie

# Schule, Ausbildung und Beruf

**Und welchen beruflichen Abschluss haben die meisten Personen, die den von Ihnen angegebenen Beruf heutzutage in Deutschland ergreifen?**

Q19

*Bitte nur eine Antwort anklicken.*

- ○ keine Ausbildung
- ○ Lehre/betriebliche Ausbildung
- ○ Vollzeitschulische Berufsausbildung (z.B. Besuch einer Fachschule)
- ○ Studium
- ○ weiß nicht

NEPS-Studie

# Schule, Ausbildung und Beruf

**Denken Sie einmal an alles, was Sie gerade wissen. Welchen Beruf werden Sie wohl später tatsächlich haben?**

Q20o

*Wenn Sie sich noch nicht sicher sind, dann tragen Sie den Beruf ein, der Ihrer Meinung nach am wahrscheinlichsten ist.*

# Schule, Ausbildung und Beruf

**Welchen schulischen Abschluss haben die meisten Personen, die den von Ihnen angegebenen Beruf heutzutage in Deutschland ergreifen?**

Q21

*Bitte nur eine Antwort anklicken.*

- ○ keinen Schulabschluss
- ○ Hauptschulabschluss
- ○ Realschulabschluss/Mittlere Reife
- ○ Abitur
- ○ weiß nicht

NEPS-Studie

# Schule, Ausbildung und Beruf

**Und welchen beruflichen Abschluss haben die meisten Personen, die den von Ihnen angegebenen Beruf heutzutage in Deutschland ergreifen?**

Q22

*Bitte nur eine Antwort anklicken.*

- ○ keine Ausbildung
- ○ Lehre/betriebliche Ausbildung
- ○ Vollzeitschulische Berufsausbildung (z.B. Besuch einer Fachschule)
- ○ Studium
- ○ weiß nicht

NEPS-Studie

# Schule, Ausbildung und Beruf

**Egal, welche Schule Sie gerade besuchen und wie gut Ihre Noten sind: Welchen Schulabschluss wünschen Sie sich?**

Q23

*Bitte nur eine Antwort anklicken.*

- ○ Fachhochschulreife/fachgebundene Hochschulreife/“Fachabitur“
- ○ Abitur (allgemeine Hochschulreife)
- ○ Schule ohne Hochschulzugangsberechtigung verlassen

NEPS-Studie

# Schule, Ausbildung und Beruf

**Wenn Sie einmal an alles denken, was Sie jetzt wissen: Mit welchem Abschluss werden Sie wohl tatsächlich die Schule verlassen?**

Q24

*Bitte nur eine Antwort anklicken.*

- ○ Fachhochschulreife/fachgebundene Hochschulreife/“Fachabitur“
- ○ Abitur (allgemeine Hochschulreife)
- ○ Schule ohne Hochschulzugangsberechtigung verlassen

# Schule, Ausbildung und Beruf

**Wenn es allein nach Ihren Wünschen ginge: Welche Art von Ausbildung würden Sie nach Beendigung der Schule am liebsten machen?**

Q25

*Bitte nur eine Antwort anklicken. Wenn Sie vorhaben, nach der Schule zunächst ein Freiwilliges Soziales Jahr, ein Praktikum o. Ä. zu machen, geben Sie die Art von Ausbildung an, die Sie danach am liebsten machen würden.*

- ○ ein Studium
- ○ eine berufliche Ausbildung
- ○ keine Ausbildung

# Schule, Ausbildung und Beruf

**und zwar an folgendem Hochschultyp:**

Q25_a

| | | |
|---|---|---|
| ○ | Universität (auch Kunst- oder Musikhochschule, Pädagogische Hochschule etc.) | |
| ○ | Fachhochschule | |
| ○ | Duale Hochschule | |
| ○ | Berufsakademie | |
| ○ | Verwaltungsfachhochschule | |
| ○ | andere Hochschule: | |

# Schule, Ausbildung und Beruf

**Welches Fach würden Sie am liebsten studieren?**

Q26

*Falls Sie am liebsten mehrere Fächer in Kombination oder gleichzeitig studieren oder ein Lehramtsstudium aufnehmen würden, tragen Sie dies hier bitte entsprechend ein.*

| | | |
|---|---|---|
| ☐ | Studienfach: | |
| ☐ | ...in Kombination mit dem Fach/den Fächern: | |

NEPS-Studie

# Schule, Ausbildung und Beruf

**Möchten Sie dieses Fach/diese Fächer im Rahmen eines lehramtsbezogenen Studiengangs studieren?**

Q26_3

- ○ nein
- ○ ja

# Schule, Ausbildung und Beruf

**Wie hoch schätzen Sie Ihre Chancen ein, einen Studienplatz in Ihrem angestrebten Studienfach/in Ihrer angestrebten Studienfachkombination zu bekommen?**

Q27

*Bitte nur eine Antwort anklicken.*

- ○ sehr gering
- ○ eher gering
- ○ eher hoch
- ○ sehr hoch

# Schule, Ausbildung und Beruf

**und zwar:**

Q25_b

| | | |
|---|---|---|
| ○ | eine betriebliche Lehre | |
| ○ | eine Berufsfachschule oder eine sonstige berufsbildende Schule besuchen (Eine schulische Berufsausbildung findet vor allem in sozialen Berufen wie z.B. Altenpflege statt, aber auch in technischen Assistenzberufen, wie z.B. Pharmazeutisch-Technische Assistenten.) | |
| ○ | eine Beamtenausbildung für den mittleren Dienst | |
| ○ | etwas anderes: | |

NEPS-Studie

# Schule, Ausbildung und Beruf

**In welchem Ausbildungsberuf würden Sie am liebsten eine Ausbildung aufnehmen?**

Q28o

*Bitte geben Sie die genaue Ausbildungsbezeichnung an.*

NEPS-Studie

# Schule, Ausbildung und Beruf

**Wie hoch schätzen Sie Ihre Chancen ein, eine Ausbildungsstelle in Ihrem angestrebten Beruf zu bekommen?**

Q29

*Bitte nur eine Antwort anklicken.*

- ○ sehr gering
- ○ eher gering
- ○ eher hoch
- ○ sehr hoch

NEPS-Studie

# Schule, Ausbildung und Beruf

**Und wenn Sie einmal an alles denken, was Sie derzeit wissen: Welche Art von Ausbildung werden Sie nach Beendigung der Schule wahrscheinlich machen?**

Q30

*Bitte nur eine Antwort anklicken. Wenn Sie vorhaben, nach der Schule zunächst ein Freiwilliges Soziales Jahr, ein Praktikum o. Ä. zu machen, geben Sie die Art von Ausbildung an, die Sie danach wahrscheinlich machen werden.*

- ○ ein Studium
- ○ eine berufliche Ausbildung
- ○ keine Ausbildung

# Schule, Ausbildung und Beruf

**und zwar an folgendem Hochschultyp:**

Q30_a

| | | |
|---|---|---|
| ○ | Universität (auch Kunst- oder Musikhochschule, Pädagogische Hochschule etc.) | |
| ○ | Fachhochschule | |
| ○ | Duale Hochschule | |
| ○ | Berufsakademie | |
| ○ | Verwaltungsfachhochschule | |
| ○ | andere Hochschule: | |

NEPS-Studie

# Schule, Ausbildung und Beruf

**Welches Fach werden Sie wahrscheinlich studieren?**

Q31

*Falls Sie vorhaben mehrere Fächer in Kombination oder gleichzeitig zu studieren oder ein Lehramtsstudium aufzunehmen, tragen Sie dies hier bitte entsprechend ein*

| | | |
|---|---|---|
| ☐ | Studienfach: | |
| ☐ | ...in Kombination mit dem Fach/den Fächern: | |

NEPS-Studie

# Schule, Ausbildung und Beruf

**Werden Sie dieses Fach/diese Fächer wahrscheinlich im Rahmen eines lehramtsbezogenen Studiengangs studieren?**

Q31_3

- ○ nein
- ○ ja

# Schule, Ausbildung und Beruf

**und zwar:**

Q30_b

| | | |
|---|---|---|
| ○ | eine betriebliche Lehre | |
| ○ | eine Berufsfachschule oder eine sonstige berufsbildende Schule besuchen (Eine schulische Berufsausbildung findet vor allem in sozialen Berufen wie z.B. Altenpflege statt, aber auch in technischen Assistenzberufen, wie z.B. Pharmazeutisch-Technische Assistenten.) | |
| ○ | eine Beamtenausbildung für den mittleren Dienst | |
| ○ | etwas anderes: | |

# Schule, Ausbildung und Beruf

**In welchem Ausbildungsberuf werden Sie wahrscheinlich eine Ausbildung aufnehmen?**

Q32o

*Bitte geben Sie die genaue Ausbildungsbezeichnung an.*

NEPS-Studie

# Schule, Ausbildung und Beruf

**Wie viele Gedanken haben Sie sich bereits über Ihre berufliche Zukunft gemacht?**

Q33

*Bitte in jeder Zeile ein Kästchen anklicken.*

| | trifft gar nicht zu | trifft eher nicht zu | trifft eher zu | trifft völlig zu |
|---|---|---|---|---|
| Ich informiere mich bereits genau, welche Berufe für mich in Frage kommen. | ○ | ○ | ○ | ○ |
| Ich weiß schon genau, was ich später beruflich machen will. | ○ | ○ | ○ | ○ |
| Ich weiß schon genau, bei welcher Fachschule/Hochschule/bei welchem Lehrbetrieb ich mich bewerben werde. | ○ | ○ | ○ | ○ |

# Schule, Ausbildung und Beruf

**Es gibt ja verschiedene Schul- und Ausbildungssysteme in Deutschland. Wissen Sie, was in Deutschland als „Duales Ausbildungssystem" bezeichnet wird?**

Q34

*Bitte klicken Sie die richtige Antwort an.*

- ○ bezeichnet den Besitz von zwei Ausbildungsabschlüssen
- ○ bezeichnet die Tatsache, dass jemand eine Ausbildung gemacht hat und dann noch studiert
- ○ bezeichnet die Kombination von schulischer Ausbildung in der Berufsschule und praktischer Ausbildung im Betrieb
- ○ bezeichnet die Trennung zwischen dem ersten und dem zweiten Lehrjahr
- ○ weiß nicht

NEPS-Studie

# Schule, Ausbildung und Beruf

**Und wissen Sie, was man unter der „Fachhochschulreife“ versteht?**

Q35

*Bitte klicken Sie die richtige Antwort an.*

- ○ den Abschluss einer Meisterausbildung
- ○ ein abgeschlossenes Studium an einer Fachhochschule
- ○ ein Abschluss, der zum Studium an einer Fachhochschule berechtigt
- ○ ein anderes Wort für Abitur
- ○ weiß nicht

NEPS-Studie

# Schule, Ausbildung und Beruf

**Unterschiedliche Berufe oder Ausbildungen erfordern auch unterschiedliche schulische Abschlüsse.**
**Bitte geben Sie im Folgenden an, welchen schulischen Abschluss die meisten Personen haben, die heutzutage in Deutschland folgende Berufe ergreifen.**

Q36

*Bitte in jeder Zeile ein Kästchen anklicken.*

| | keinen Schulabschluss | Hauptschulabschluss | Realschulabschluss/ Mittlere Reife | Abitur | weiß nicht |
|---|---|---|---|---|---|
| Verkäufer/in | ○ | ○ | ○ | ○ | ○ |
| Apotheker/in | ○ | ○ | ○ | ○ | ○ |
| Bankkaufmann/-frau | ○ | ○ | ○ | ○ | ○ |
| Augenoptiker/in | ○ | ○ | ○ | ○ | ○ |
| Steuerfachangestellte/r | ○ | ○ | ○ | ○ | ○ |

NEPS-Studie

# Schule, Ausbildung und Beruf

**Unterschiedliche Berufe oder Ausbildungen erfordern auch unterschiedliche Ausbildungsabschlüsse.**
**Bitte geben Sie im Folgenden an, welchen beruflichen Abschluss die meisten Personen haben, die heutzutage in Deutschland folgende Berufe ergreifen.**

Q37

*Bitte in jeder Zeile ein Kästchen anklicken.*

| | keine Ausbildung | abgeschlossene Ausbildung | Studium | weiß nicht |
|---|---|---|---|---|
| Verkäufer/in | ○ | ○ | ○ | ○ |
| Apotheker/in | ○ | ○ | ○ | ○ |
| Bankkaufmann/-frau | ○ | ○ | ○ | ○ |
| Augenoptiker/in | ○ | ○ | ○ | ○ |
| Steuerfachangestellte/r | ○ | ○ | ○ | ○ |

NEPS-Studie

# Schule, Ausbildung und Beruf

**In den folgenden Fragen geht es darum, was Ihre Eltern von Ihnen in der Schule und für Ihre berufliche Zukunft erwarten.**
**Welche Ausbildung wünschen sich Ihre Eltern für Sie nach der Schule?**
**Meine Eltern wünschen sich, dass ich...**

Q38

*Bitte nur eine Antwort anklicken.*

- ○ ...studiere.
- ○ ...eine berufliche Ausbildung mache.
- ○ Meine Eltern haben keine Meinung dazu.

# Schule, Ausbildung und Beruf

**und zwar an folgendem Hochschultyp:**

Q38_a

*Bitte nur eine Antwort anklicken.*

- ○ Universität (auch Kunst- oder Musikhochschule, Pädagogische Hochschule etc.)
- ○ Fachhochschule, Verwaltungsfachhochschule
- ○ Berufsakademie, Duale Hochschule
- ○ Meine Eltern haben keine Meinung dazu.

NEPS-Studie

# Schule, Ausbildung und Beruf

**Wie wichtig ist es Ihren Eltern,...**

Q39

*Bitte Zutreffendes anklicken.*

| | sehr unwichtig | eher unwichtig | teils/teils | eher wichtig | sehr wichtig | meine Eltern haben keine Meinung dazu |
|---|---|---|---|---|---|---|
| ...dass Sie gute Schulnoten haben? | ○ | ○ | ○ | ○ | ○ | ○ |
| ...dass Sie später einmal beruflich ganz weit nach vorn kommen? | ○ | ○ | ○ | ○ | ○ | ○ |

NEPS-Studie

# Schule, Ausbildung und Beruf

**Wie wichtig ist es Ihnen insgesamt,...**

**...was Ihre Eltern von Ihnen in der Schule und für Ihre berufliche Zukunft erwarten?**

Q40

*Bitte nur eine Antwort anklicken.*

- ○ sehr unwichtig
- ○ eher unwichtig
- ○ teils/teils
- ○ eher wichtig
- ○ sehr wichtig

# Schule, Ausbildung und Beruf

**Wie sehr treffen die folgenden Dinge auf Sie und Ihre Eltern zu?**

Q41

*Bitte in jeder Zeile ein Kästchen anklicken.*

| | trifft gar nicht zu | trifft eher nicht zu | teils/teils | trifft eher zu | trifft völlig zu |
|---|---|---|---|---|---|
| Ich weiß aus Erfahrung, dass ich mir bei meinen Eltern Rat holen kann. | ○ | ○ | ○ | ○ | ○ |
| Meine Eltern achten darauf, dass ich mich auf Tests und Arbeiten gut vorbereite. | ○ | ○ | ○ | ○ | ○ |
| Meine Eltern helfen mir, wenn ich Probleme mit dem Unterrichtsstoff habe. | ○ | ○ | ○ | ○ | ○ |
| Meine Eltern fragen mich oft, wie es in der Schule war. | ○ | ○ | ○ | ○ | ○ |

# Schule, Ausbildung und Beruf

**Jetzt geht es um das Zusammenleben in Ihrer Familie. Wie sehr treffen die folgenden Dinge auf Ihre Familie zu?**

Q42

*Bitte in jeder Zeile ein Kästchen anklicken.*

| | trifft gar nicht zu | trifft eher nicht zu | teils/teils | trifft eher zu | trifft völlig zu |
|---|---|---|---|---|---|
| In unserer Familie gibt es einen starken Zusammenhalt. | ○ | ○ | ○ | ○ | ○ |
| In unserer Familie sprechen wir nur selten über unsere Angelegenheiten. | ○ | ○ | ○ | ○ | ○ |
| Wir teilen uns in der Familie mit, was uns an den anderen stört. | ○ | ○ | ○ | ○ | ○ |
| Die Mitglieder unserer Familie sind gefühlsmäßig eng miteinander verbunden. | ○ | ○ | ○ | ○ | ○ |

# Schule, Ausbildung und Beruf

**Jetzt geht es um Ihre Freundinnen und Freunde. Damit sind alle Personen gemeint, mit denen Sie befreundet sind, egal, ob sie auf Ihre Schule gehen oder nicht.**
**Wie viele Personen aus Ihrem Freundeskreis...**

Q43

*Bitte in jeder Zeile ein Kästchen anklicken.*

| | keine | fast keine | weniger als die Hälfte | ungefähr die Hälfte | mehr als die Hälfte | fast alle | alle |
|---|---|---|---|---|---|---|---|
| ...haben einen Migrationshintergrund, d. h. sie selbst oder mindestens ein Elternteil sind im Ausland geboren? | ○ | ○ | ○ | ○ | ○ | ○ | ○ |
| ...haben vor zu studieren? | ○ | ○ | ○ | ○ | ○ | ○ | ○ |
| ...haben vor, eine berufliche Ausbildung zu machen? | ○ | ○ | ○ | ○ | ○ | ○ | ○ |

NEPS-Studie

# Schule, Ausbildung und Beruf

**Inwieweit treffen die folgenden Aussagen auf Ihre Freundinnen und Freunde zu?**

Q44

*Bitte in jeder Zeile ein Kästchen anklicken.*

| | trifft gar nicht zu | trifft eher nicht zu | teils/teils | trifft eher zu | trifft völlig zu |
|---|---|---|---|---|---|
| Die meisten meiner Freundinnen und Freunde sind in der Schule sehr ehrgeizig. | ○ | ○ | ○ | ○ | ○ |
| Die meisten meiner Freundinnen und Freunde erwarten von mir, dass ich mich in der Schule sehr anstrenge. | ○ | ○ | ○ | ○ | ○ |
| Den meisten meiner Freundinnen und Freunde ist es egal, wie gut sie in der Schule sind. | ○ | ○ | ○ | ○ | ○ |
| Den meisten meiner Freundinnen und Freunde ist es sehr wichtig, später einmal beruflich ganz weit nach vorn zu kommen. | ○ | ○ | ○ | ○ | ○ |

# Schule, Ausbildung und Beruf

**Inwieweit treffen die folgenden Aussagen auf Ihre Mitschülerinnen und Mitschüler zu?**

Q46

*Bitte in jeder Zeile ein Kästchen anklicken.*

| | trifft gar nicht zu | trifft eher nicht zu | teils/teils | trifft eher zu | trifft völlig zu |
|---|---|---|---|---|---|
| Die meisten meiner Mitschülerinnen und Mitschüler sind in der Schule sehr ehrgeizig. | ○ | ○ | ○ | ○ | ○ |
| Die meisten meiner Mitschülerinnen und Mitschüler erwarten von mir, dass ich mich in der Schule sehr anstrenge. | ○ | ○ | ○ | ○ | ○ |
| Den meisten meiner Mitschülerinnen und Mitschüler ist es egal, wie gut sie in der Schule sind. | ○ | ○ | ○ | ○ | ○ |

NEPS-Studie

# Schule, Ausbildung und Beruf

**Die folgenden Fragen beziehen sich auf Personen aus Ihrem persönlichen Umfeld, egal ob Sie sie sehr gut oder weniger gut kennen. Stellen Sie sich vor, Sie überlegen, nach dem Abitur ein Studium zu beginnen. Wie wahrscheinlich ist es, dass Ihnen jemand aus Ihrem persönlichen Umfeld Informationen und Tipps zu Studienmöglichkeiten geben könnte?**

Q47

*Bitte nur eine Antwort anklicken.*

- ○ sehr unwahrscheinlich
- ○ eher unwahrscheinlich
- ○ eher wahrscheinlich
- ○ sehr wahrscheinlich

# Schule, Ausbildung und Beruf

**An wen haben Sie bei der letzten Frage gedacht?**

Q48

*Bitte klicken Sie alle zutreffenden Antworten an.*

- [ ] Ihre Eltern
- [ ] Ihre Geschwister
- [ ] andere Personen aus Ihrer Familie oder Verwandtschaft
- [ ] eine Lehrerin oder einen Lehrer an Ihrer Schule
- [ ] jemand, den Sie aus einem Praktikum, Nebenjob oder Arbeit zur Probe kennen
- [ ] Ihre Freundinnen und Freunde
- [ ] sonstige Bekannte

NEPS-Studie

# Schule, Ausbildung und Beruf

**An wie viele Personen haben Sie bei den letzten beiden Fragen insgesamt gedacht?**

Q49

*Bitte nur eine Antwort anklicken.*

- ○ eine Person
- ○ zwei Personen
- ○ drei oder mehr Personen

NEPS-Studie

# Schule, Ausbildung und Beruf

**Hat diese Person einen Migrationshintergrund? Migrationshintergrund heißt, dass die Person selbst oder mindestens ein Elternteil der Person im Ausland geboren wurde.**

Q49_1

*Zutreffendes bitte anklicken.*

- ○ ja
- ○ nein

# Schule, Ausbildung und Beruf

**Und hat diese Person Abitur?**

Q49_4

*Zutreffendes bitte anklicken.*

- ○ ja
- ○ nein

NEPS-Studie

# Schule, Ausbildung und Beruf

**Und ist diese Person eine Frau?**

Q49_7

*Zutreffendes bitte anklicken.*

- ○ ja
- ○ nein

# Schule, Ausbildung und Beruf

**Wie viele davon haben einen Migrationshintergrund? Migrationshintergrund heißt, dass die Person selbst oder mindestens ein Elternteil der Person im Ausland geboren wurde.**

Q49_2

*Bitte nur eine Antwort anklicken.*

- ○ beide
- ○ eine
- ○ keine

# Schule, Ausbildung und Beruf

**Und wie viele davon haben Abitur?**

Q49_5

*Bitte nur eine Antwort anklicken.*

- ○ beide
- ○ eine
- ○ keine

# Schule, Ausbildung und Beruf

**Und wie viele davon sind Frauen?**

Q49_8

*Bitte nur eine Antwort anklicken.*

- ○ beide
- ○ eine
- ○ keine

NEPS-Studie

# Schule, Ausbildung und Beruf

**Wie viele dieser Personen haben einen Migrationshintergrund? Migrationshintergrund heißt, dass die Person selbst oder mindestens ein Elternteil der Person im Ausland geboren wurde.**

Q49_3

*Bitte nur eine Antwort anklicken.*

- ○ keine
- ○ fast keine
- ○ weniger als die Hälfte
- ○ ungefähr die Hälfte
- ○ mehr als die Hälfte
- ○ fast alle
- ○ alle

# Schule, Ausbildung und Beruf

**Und wie viele dieser Personen haben Abitur?**

Q49_6

*Bitte nur eine Antwort anklicken.*

- ○ keine
- ○ fast keine
- ○ weniger als die Hälfte
- ○ ungefähr die Hälfte
- ○ mehr als die Hälfte
- ○ fast alle
- ○ alle

# Schule, Ausbildung und Beruf

**Und wie viele dieser Personen sind Frauen?**

Q49_9

*Bitte nur eine Antwort anklicken.*

- ○ keine
- ○ fast keine
- ○ weniger als die Hälfte
- ○ ungefähr die Hälfte
- ○ mehr als die Hälfte
- ○ fast alle
- ○ alle

NEPS-Studie

# Schule, Ausbildung und Beruf

**Nun geht es um Ihre persönliche Situation im Allgemeinen. Denken Sie dabei bitte an alle Lebensbereiche. Inwiefern treffen folgende Aussagen auf Sie zu?**

Q7_K12_a

*Bitte in jeder Zeile ein Kästchen anklicken.*

| | trifft gar nicht zu | trifft eher nicht zu | teils/teils | trifft eher zu | trifft völlig zu |
|---|---|---|---|---|---|
| Wenn mir eine Tätigkeit keinen Spaß macht, muss ich sie in der Regel auch nicht tun. | ○ | ○ | ○ | ○ | ○ |
| Wenn ich mich nicht selbst um etwas kümmere, tut es keiner. | ○ | ○ | ○ | ○ | ○ |
| Ich übe sinnvolle Tätigkeiten aus. | ○ | ○ | ○ | ○ | ○ |
| Ich fühle mich oft einsam. | ○ | ○ | ○ | ○ | ○ |
| Meine Leistungen werden angemessen gewürdigt. | ○ | ○ | ○ | ○ | ○ |
| Es gibt Menschen, auf die ich mich verlassen kann. | ○ | ○ | ○ | ○ | ○ |
| In der Regel habe ich einen erholsamen Schlaf. | ○ | ○ | ○ | ○ | ○ |
| Ich denke viel über Probleme nach. | ○ | ○ | ○ | ○ | ○ |
| Nach einem normalen Tag fühle ich mich erschöpft. | ○ | ○ | ○ | ○ | ○ |
| Ich habe Angst davor, wie mein Leben in drei Jahren aussehen könnte. | ○ | ○ | ○ | ○ | ○ |
| Ich freue mich auf die Zukunft. | ○ | ○ | ○ | ○ | ○ |

NEPS-Studie

# Schule, Ausbildung und Beruf

**Wie sehr interessieren Sie die folgenden Dinge?**

Q8_K12_a

*Bitte in jeder Zeile ein Kästchen anklicken.*

| | das interessiert mich sehr wenig; das tue ich gar nicht gerne | das interessiert mich wenig | das interessiert mich etwas | das interessiert mich ziemlich | das interessiert mich sehr; das tue ich sehr gerne |
|---|---|---|---|---|---|
| etwas aufbauen oder zusammensetzen | ○ | ○ | ○ | ○ | ○ |
| etwas genau beobachten und analysieren | ○ | ○ | ○ | ○ | ○ |
| Bilder zeichnen | ○ | ○ | ○ | ○ | ○ |
| sich für die Anliegen anderer einsetzen | ○ | ○ | ○ | ○ | ○ |
| mit anderen Menschen verhandeln | ○ | ○ | ○ | ○ | ○ |
| über etwas Aufzeichnungen oder Listen führen | ○ | ○ | ○ | ○ | ○ |
| etwas nach einem Plan oder nach einer Skizze anfertigen | ○ | ○ | ○ | ○ | ○ |
| in einem Versuchslabor Experimente durchführen | ○ | ○ | ○ | ○ | ○ |
| etwas nach künstlerischen Gesichtspunkten gestalten | ○ | ○ | ○ | ○ | ○ |
| kranken Menschen helfen | ○ | ○ | ○ | ○ | ○ |
| für eine Sache in der Öffentlichkeit auftreten | ○ | ○ | ○ | ○ | ○ |
| Dinge zählen und sortieren | ○ | ○ | ○ | ○ | ○ |
| Metall/Holz bearbeiten, etwas aus Metall/Holz herstellen | ○ | ○ | ○ | ○ | ○ |
| etwas durch ein Mikroskop betrachten | ○ | ○ | ○ | ○ | ○ |
| Dichtung/Literatur lesen und interpretieren | ○ | ○ | ○ | ○ | ○ |
| hilfsbedürftige Kinder oder Erwachsene betreuen | ○ | ○ | ○ | ○ | ○ |
| anderen sagen, was sie machen sollen | ○ | ○ | ○ | ○ | ○ |
| die Einhaltung von Richtlinien überwachen | ○ | ○ | ○ | ○ | ○ |

NEPS-Studie

# Schule, Ausbildung und Beruf

**Inwieweit treffen folgende Aussagen auf Sie zu?**

Q9_K12_a

*Bitte in jeder Zeile ein Kästchen anklicken.*

| | trifft gar nicht zu | trifft eher nicht zu | teils/teils | trifft eher zu | trifft völlig zu |
|---|---|---|---|---|---|
| Alles in allem bin ich mit mir selbst zufrieden. | ○ | ○ | ○ | ○ | ○ |
| Hin und wieder denke ich, dass ich gar nichts tauge. | ○ | ○ | ○ | ○ | ○ |
| Ich besitze eine Reihe guter Eigenschaften. | ○ | ○ | ○ | ○ | ○ |
| Ich kann vieles genauso gut wie die meisten anderen Menschen auch. | ○ | ○ | ○ | ○ | ○ |
| Ich fürchte, es gibt nicht viel, worauf ich stolz sein kann. | ○ | ○ | ○ | ○ | ○ |
| Ich fühle mich von Zeit zu Zeit richtig nutzlos. | ○ | ○ | ○ | ○ | ○ |
| Ich halte mich für einen wertvollen Menschen, jedenfalls bin ich nicht weniger wertvoll als andere auch. | ○ | ○ | ○ | ○ | ○ |
| Ich wünschte, ich könnte vor mir selbst mehr Achtung haben. | ○ | ○ | ○ | ○ | ○ |
| Alles in allem neige ich dazu, mich für eine Versagerin oder einen Versager zu halten. | ○ | ○ | ○ | ○ | ○ |
| Ich habe eine positive Einstellung zu mir selbst gefunden. | ○ | ○ | ○ | ○ | ○ |

NEPS-Studie

# Schule, Ausbildung und Beruf

**Im Folgenden finden Sie eine Reihe möglicher Handlungsweisen aufgelistet. Lesen Sie bitte jede der Aussagen gründlich durch und bewerten Sie, wie Sie sich üblicherweise in der jeweiligen Situation verhalten, wie gut bzw. schlecht es Ihnen gewöhnlich gelingt, den jeweiligen Situationsanforderungen gerecht zu werden.**

Q10_K12_a

*Bitte in jeder Zeile ein Kästchen anklicken.*

| | gelingt schlecht | gelingt eher schlecht | gelingt mittelmäßig | gelingt eher gut | gelingt gut |
|---|---|---|---|---|---|
| Einer Freundin/einem Freund sagen, dass Sie die Art, wie Sie von ihr /ihm behandelt werden, nicht mögen. | ○ | ○ | ○ | ○ | ○ |
| Wenn eine Uneinigkeit mit einer guten Freundin/einem guten Freund in einen handfesten Streit umzukippen droht, zugeben können, dass Sie eventuell im Unrecht sind. | ○ | ○ | ○ | ○ | ○ |
| ‚Nein' sagen, wenn eine Freundin/ein Freund Sie um etwas bittet, was Sie nicht tun wollen. | ○ | ○ | ○ | ○ | ○ |
| Während eines Streits mit einer guten Freundin/einem guten Freund Gefühle des Widerwillens und der Abneigung unterdrücken können. | ○ | ○ | ○ | ○ | ○ |
| Während eines Streits die Perspektive des Partners übernehmen und ihren/seinen Standpunkt wirklich verstehen können. | ○ | ○ | ○ | ○ | ○ |
| Eine Freundin/einen Freund auf ein Verhalten hinweisen, das Sie in Verlegenheit bringt. | ○ | ○ | ○ | ○ | ○ |
| Es unterlassen Dinge zu sagen, die eine Uneinigkeit in einen handfesten Streit umkippen lassen können. | ○ | ○ | ○ | ○ | ○ |
| Eine gute Freundin/einen guten Freund zur Rede stellen, wenn sie/er ein Versprechen gebrochen hat. | ○ | ○ | ○ | ○ | ○ |
| Einer Freundin/einem Freund sagen, dass sie/er etwas getan hat, was Sie verärgert hat. | ○ | ○ | ○ | ○ | ○ |
| Sich beherrschen, um nicht gleich ‚vor Wut zu platzen' (selbst wenn es vielleicht gerechtfertigt wäre), um einen zerstörerischen Konflikt mit einer guten Freundin/einem guten Freund zu vermeiden. | ○ | ○ | ○ | ○ | ○ |

NEPS-Studie

# Schule, Ausbildung und Beruf

**Wie beurteilen Sie die Situation an Ihrer Schule?**

Q11_K12_a

*Bitte in jeder Zeile ein Kästchen anklicken.*

| | trifft überhaupt nicht zu | trifft eher nicht zu | trifft eher zu | trifft völlig zu |
|---|---|---|---|---|
| Insgesamt bin ich mit meiner Schule zufrieden. | ○ | ○ | ○ | ○ |
| Hätte ich nochmals die Wahl, würde ich eher auf eine andere Schule gehen. | ○ | ○ | ○ | ○ |
| Es gibt viele Dinge in meiner Schule, die mir nicht gefallen. | ○ | ○ | ○ | ○ |
| Ich kann anderen den Besuch meiner Schule sehr empfehlen. | ○ | ○ | ○ | ○ |

NEPS-Studie

# Schule, Ausbildung und Beruf

**Wie schätzen Sie sich in der Schule ein?**

Q12_K12_a

*Bitte in jeder Zeile ein Kästchen anklicken.*

| | trifft gar nicht zu | trifft eher nicht zu | trifft eher zu | trifft völlig zu |
|---|---|---|---|---|
| Im Fach Deutsch bin ich ein hoffnungsloser Fall. | ○ | ○ | ○ | ○ |
| Im Fach Deutsch lerne ich schnell. | ○ | ○ | ○ | ○ |
| Im Fach Deutsch bekomme ich gute Noten. | ○ | ○ | ○ | ○ |
| Im Fach Mathematik bekomme ich gute Noten. | ○ | ○ | ○ | ○ |
| Mathematik ist eines meiner besten Fächer. | ○ | ○ | ○ | ○ |
| Ich war schon immer gut in Mathematik. | ○ | ○ | ○ | ○ |
| In den meisten Schulfächern lerne ich schnell. | ○ | ○ | ○ | ○ |
| In den meisten Schulfächern schneide ich in Klassenarbeiten gut ab. | ○ | ○ | ○ | ○ |
| Ich bin in den meisten Schulfächern gut. | ○ | ○ | ○ | ○ |

# Schule, Ausbildung und Beruf

**Welche Note hatten Sie im letzten Jahreszeugnis? Bitte geben Sie die Punkte ein, die Sie erhalten haben in...**

Q13_K12_a

*Punktesystem: 0 bis 15 Punkte.*

| | | | |
|---|---|---|---|
| ... Deutsch. | | | |
| ... Mathematik. | | | |
| ... Englisch. | | ○ | keine Punkte erhalten/nicht belegt |
| ... Informatik. | | ○ | keine Punkte erhalten/nicht belegt |

NEPS-Studie

# Schule, Ausbildung und Beruf

**Wie viele Unterrichtsstunden haben Sie pro Woche in...**

Q14_K12_a

*Bitte in jeder Zeile ein Kästchen anklicken.*

| | 2 Wochenstunden | 3 Wochenstunden | 4 Wochenstunden | 5 Wochenstunden | mehr als 5 Wochenstunden |
|---|---|---|---|---|---|
| ... Deutsch? | ○ | ○ | ○ | ○ | ○ |
| ... Mathematik? | ○ | ○ | ○ | ○ | ○ |

Q14_K12_c

| | Kurs nicht belegt | 2 Wochenstunden | 3 Wochenstunden | 4 Wochenstunden | 5 Wochenstunden | mehr als 5 Wochenstunden |
|---|---|---|---|---|---|---|
| ... Englisch? | ○ | ○ | ○ | ○ | ○ | ○ |

NEPS-Studie

# Schule, Ausbildung und Beruf

Wir bitten Sie nun anzugeben, auf welchem Anforderungsniveau Sie die Kurse belegen. Beachten Sie dazu die folgenden Hinweise:
In vielen Bundesländern gibt es die Unterscheidung in „grundlegendes Anforderungsniveau“ und „erhöhtes Anforderungsniveau“. In den verschiedenen Bundesländern werden dafür unterschiedliche Begriffe verwandt.
Kurse auf erhöhtem Anforderungsniveau heißen auch Leistungskurs, Leistungsfach, Kernfach, Hauptfach, Profilfach oder Schwerpunktfach. Sie werden meistens mit mehr Wochenstunden unterrichtet als Kurse auf grundlegendem Niveau.
Kurse auf grundlegendem Anforderungsniveau werden auch Grundkurs oder Grundfach genannt.

Q15_K12

# Schule, Ausbildung und Beruf

**Werden die folgenden Fächer in Ihrer Jahrgangsstufe in unterschiedlichen Anforderungsniveaus angeboten?**

Q15_K12_a

*Bitte in jeder Zeile ein Kästchen anklicken.*

| | Ja, es werden unterschiedliche Anforderungsniveaus angeboten. | Nein, es werden keine unterschiedlichen Anforderungsniveaus angeboten. |
|---|---|---|
| ... in Deutsch | ○ | ○ |
| ... in Mathematik | ○ | ○ |
| ... in Englisch | ○ | ○ |

NEPS-Studie

# Schule, Ausbildung und Beruf

**Welches Kurs-Anforderungsniveau belegen Sie in den folgenden Fächern?**

Q16_K12_a

*Bitte in jeder Zeile ein Kästchen anklicken.*

| | grundlegendes Anforderungsniveau (z.B. Grundkurs, Grundfach) | erhöhtes Anforderungsniveau (z.B. Leistungskurs, Leistungsfach) | weiß nicht |
|---|---|---|---|
| ... in Deutsch | ○ | ○ | ○ |
| ... in Mathematik | ○ | ○ | ○ |

Q16_K12_c

| | Kurs nicht belegt / wird nicht angeboten | grundlegendes Anforderungsniveau (z.B. Grundkurs, Grundfach) | erhöhtes Anforderungsniveau (z.B. Leistungskurs, Leistungsfach) | weiß nicht |
|---|---|---|---|---|
| ... in Englisch | ○ | ○ | ○ | ○ |

# Schule, Ausbildung und Beruf

**Welche weiteren Fächer belegen Sie auf erhöhtem Anforderungsniveau?**

Q17_K12_a

*Bitte geben Sie hier die Fächer ein, die Sie auf erhöhtem Anforderungsniveau belegen, die noch nicht genannt wurden.*

| | | |
|---|---|---|
| ☐ | kein weiteres Fach | |
| ☐ | 1. Fach | |
| ☐ | 2. Fach | |
| ☐ | 3. Fach | |
| ☐ | 4. Fach | |
| ☐ | weiß nicht | |

NEPS-Studie

# Schule, Ausbildung und Beruf

**Bitte tragen Sie sowohl die Fächer ein, in denen Sie im Abitur mündlich geprüft werden, als auch die Fächer, in denen Sie schriftlich geprüft werden. Sollte eine ‚besondere Leistung', z.B. ein Seminarkurs, die Teilnahme an einem Wettbewerb oder eine Präsentationsprüfung als Prüfungsleistung abgelegt werden, führen Sie diese bitte auch als Prüfungsfach mit auf.**
**Klicken Sie jeweils an, ob Sie in diesem Fach eine mündliche oder eine schriftliche Prüfung ablegen und auf welchem Anforderungsniveau die Prüfung absolviert wird.**

Q19_K12_a

*1. Prüfungsfach*

Q19_K12_a1

- ○ mündlich
- ○ schriftlich

Q19_K12_a2

- ○ grundlegendes Anf.niveau
- ○ erhöhtes Anf.niveau
- ○ weiß nicht

NEPS-Studie

# Schule, Ausbildung und Beruf

**Bitte tragen Sie sowohl die Fächer ein, in denen Sie im Abitur mündlich geprüft werden, als auch die Fächer, in denen Sie schriftlich geprüft werden. Sollte eine ‚besondere Leistung', z.B. ein Seminarkurs, die Teilnahme an einem Wettbewerb oder eine Präsentationsprüfung als Prüfungsleistung abgelegt werden, führen Sie diese bitte auch als Prüfungsfach mit auf.**
**Klicken Sie jeweils an, ob Sie in diesem Fach eine mündliche oder eine schriftliche Prüfung ablegen und auf welchem Anforderungsniveau die Prüfung absolviert wird.**

Q19_K12_b

*2. Prüfungsfach*

Q19_K12_b1

- ○ mündlich
- ○ schriftlich

Q19_K12_b2

- ○ grundlegendes Anf.niveau
- ○ erhöhtes Anf.niveau
- ○ weiß nicht

NEPS-Studie

# Schule, Ausbildung und Beruf

**Bitte tragen Sie sowohl die Fächer ein, in denen Sie im Abitur mündlich geprüft werden, als auch die Fächer, in denen Sie schriftlich geprüft werden. Sollte eine ‚besondere Leistung', z.B. ein Seminarkurs, die Teilnahme an einem Wettbewerb oder eine Präsentationsprüfung als Prüfungsleistung abgelegt werden, führen Sie diese bitte auch als Prüfungsfach mit auf.**
**Klicken Sie jeweils an, ob Sie in diesem Fach eine mündliche oder eine schriftliche Prüfung ablegen und auf welchem Anforderungsniveau die Prüfung absolviert wird.**

Q19_K12_c

*3. Prüfungsfach*

Q19_K12_c1

- ○ mündlich
- ○ schriftlich

Q19_K12_c2

- ○ grundlegendes Anf.niveau
- ○ erhöhtes Anf.niveau
- ○ weiß nicht

NEPS-Studie

# Schule, Ausbildung und Beruf

**Bitte tragen Sie sowohl die Fächer ein, in denen Sie im Abitur mündlich geprüft werden, als auch die Fächer, in denen Sie schriftlich geprüft werden. Sollte eine ‚besondere Leistung', z.B. ein Seminarkurs, die Teilnahme an einem Wettbewerb oder eine Präsentationsprüfung als Prüfungsleistung abgelegt werden, führen Sie diese bitte auch als Prüfungsfach mit auf.**
**Klicken Sie jeweils an, ob Sie in diesem Fach eine mündliche oder eine schriftliche Prüfung ablegen und auf welchem Anforderungsniveau die Prüfung absolviert wird.**

Q19_K12_d

*4. Prüfungsfach*

Q19_K12_d1

- ○ mündlich
- ○ schriftlich

Q19_K12_d2

- ○ grundlegendes Anf.niveau
- ○ erhöhtes Anf.niveau
- ○ weiß nicht

NEPS-Studie

# Schule, Ausbildung und Beruf

**Bitte tragen Sie sowohl die Fächer ein, in denen Sie im Abitur mündlich geprüft werden, als auch die Fächer, in denen Sie schriftlich geprüft werden. Sollte eine ‚besondere Leistung', z.B. ein Seminarkurs, die Teilnahme an einem Wettbewerb oder eine Präsentationsprüfung als Prüfungsleistung abgelegt werden, führen Sie diese bitte auch als Prüfungsfach mit auf.**
**Klicken Sie jeweils an, ob Sie in diesem Fach eine mündliche oder eine schriftliche Prüfung ablegen und auf welchem Anforderungsniveau die Prüfung absolviert wird.**

Q19_K12_e

*5. Prüfungsfach*

Q19_K12_e1

- ○ mündlich
- ○ schriftlich

Q19_K12_e2

- ○ grundlegendes Anf.niveau
- ○ erhöhtes Anf.niveau
- ○ weiß nicht

NEPS-Studie

# Schule, Ausbildung und Beruf

**Nehmen Sie an den folgenden Angeboten an Ihrer Schule außerhalb des Unterrichts teil?**

Q20_K12_a

*Bitte in jeder Zeile ein Kästchen anklicken.*

| | ja | nein |
|---|---|---|
| Hausaufgabenhilfe/Hausaufgabenbetreuung | ○ | ○ |
| Fördergruppen/Förderunterricht | ○ | ○ |
| Fachbezogene Lernangebote (z. B. Zusatz- oder Erweiterungskurse in Mathematik oder Deutsch) | ○ | ○ |
| AGs/Kurse/fachunabhängige Projekte (z. B. Theater-AG, Sport-AG, Computer-AG) | ○ | ○ |
| Freizeitangebote (z. B. eine regelmäßige Spielerunde) | ○ | ○ |
| Projekttage/Projektwochen | ○ | ○ |
| Dauerprojekte (z. B. Schülerzeitung, Schulgarten) | ○ | ○ |

Q20_K12_h

| | |
|---|---|
| ○ | Ich nehme an keinem dieser Angebote teil. |

Zurück Weiter

NEPS-Studie

# Schule, Ausbildung und Beruf

**Wie viele Stunden pro Woche nehmen Sie an diesen Angeboten insgesamt teil? Falls die Angebote nicht regelmäßig stattfinden, schätzen Sie bitte so gut Sie können.**

Q21_K12

*Zahlen bitte eingeben.*

Stunden pro Woche

NEPS-Studie

# Schule, Ausbildung und Beruf

**Inwieweit stimmen Sie den folgenden Aussagen zu den Angeboten zu?**

Q22_K12_a

*Bitte in jeder Zeile ein Kästchen anklicken.*

| | stimme nicht zu | stimme eher nicht zu | stimme eher zu | stimme völlig zu |
|---|---|---|---|---|
| Die meisten Angebote machen mir Spaß. | ○ | ○ | ○ | ○ |
| Ich lerne dabei Dinge, die mir beim Lernen im Unterricht helfen. | ○ | ○ | ○ | ○ |
| Ich wünsche mir mehr Angebote, die mir Spaß machen. | ○ | ○ | ○ | ○ |
| Ich lerne dabei vieles, was ich im Unterricht vermisse. | ○ | ○ | ○ | ○ |
| Ich hätte lieber mehr freie Zeit, als an Angeboten teilzunehmen. | ○ | ○ | ○ | ○ |
| In den Angeboten habe ich neue Freunde oder Freundinnen kennengelernt. | ○ | ○ | ○ | ○ |
| Ich lerne dabei Dinge, die meine Noten verbessern. | ○ | ○ | ○ | ○ |
| Ich bin froh, dass ich nachmittags nicht so oft alleine bin. | ○ | ○ | ○ | ○ |

NEPS-Studie

# Schule, Ausbildung und Beruf

**Neben der Nutzung von unterschiedlichen Angeboten gibt es ja auch andere Möglichkeiten in der Schule aktiv zu sein. In welchen Bereichen sind Sie gerade aktiv oder waren schon einmal aktiv?**

Q23_K12

*Bitte alle zutreffenden Antworten anklicken.*

- [ ] als Klassensprecherin oder Klassensprecher
- [ ] als Schulsprecherin oder Schulsprecher
- [ ] als Streitschlichterin oder Streitschlichter
- [ ] als Schülermentorin oder Schülermentor
- [ ] als Schülersanitäterin oder Schülersanitäter
- [ ] sonstiges, und zwar: _____

NEPS-Studie

# Schule, Ausbildung und Beruf

**Was, glauben Sie, werden Sie nach der 12. Klasse machen?**
**Ich werde wahrscheinlich...**

Q24_K12

*Zutreffendes bitte anklicken.*

| | |
|---|---|
| ○ | ... weiter zur Schule gehen. |
| ○ | ... eine betriebliche Lehre machen. |
| ○ | ... eine Berufsfachschule oder eine sonstige berufsbildende Schule besuchen. (Eine schulische Berufsausbildung findet vor allem in sozialen Berufen, wie z. B. Altenpflege, statt, aber auch in technischen Assistenzberufen, wie z. B. Pharmazeutisch-technische Assistenten. Dazu zählt auch die Ausbildung an Fachoberschulen und Handelsschulen.) |
| ○ | ... eine berufsvorbereitende Maßnahme machen (z. B. ein Berufsvorbereitungsjahr (BVJ) oder Berufsgrundbildungsjahr (BGJ)). |
| ○ | ... ein Studium aufnehmen (dazu zählt auch ein duales Studium). |
| ○ | ... ein Praktikum machen. |
| ○ | ... erst einmal arbeiten/jobben. |
| ○ | ... ins Ausland gehen. |
| ○ | ... ein freiwilliges soziales Jahr, Bundesfreiwilligendienst oder einen freiwilligen Wehrdienst machen. |
| ○ | ... nichts davon machen. |

NEPS-Studie

# Schule, Ausbildung und Beruf

**Was, glauben Sie, werden Sie nach der 13. Klasse machen?**
**Ich werde wahrscheinlich...**

Q24_K12_b

*Zutreffendes bitte anklicken.*

| | |
|---|---|
| ○ | ... weiter zur Schule gehen. |
| ○ | ... eine betriebliche Lehre machen. |
| ○ | ... eine Berufsfachschule oder eine sonstige berufsbildende Schule besuchen. (Eine schulische Berufsausbildung findet vor allem in sozialen Berufen, wie z. B. Altenpflege, statt, aber auch in technischen Assistenzberufen, wie z. B. Pharmazeutisch-technische Assistenten. Dazu zählt auch die Ausbildung an Fachoberschulen und Handelsschulen.) |
| ○ | ... eine berufsvorbereitende Maßnahme machen. (z. B. ein Berufsvorbereitungsjahr (BVJ) oder Berufsgrundbildungsjahr (BGJ)). |
| ○ | ... ein Studium aufnehmen (dazu zählt auch ein duales Studium). |
| ○ | ... ein Praktikum machen. |
| ○ | ... erst einmal arbeiten/jobben. |
| ○ | ... ins Ausland gehen. |
| ○ | ... ein freiwilliges soziales Jahr, Bundesfreiwilligendienst oder einen freiwilligen Wehrdienst machen. |
| ○ | ... nichts davon machen. |

NEPS-Studie

# Schule, Ausbildung und Beruf

**Egal, welche Schule Sie gerade besuchen und wie gut Ihre Noten sind: Welchen Schulabschluss wünschen Sie sich?**

Q25_K12

*Zutreffendes bitte anklicken.*

- ○ Fachhochschulreife/fachgebundene Hochschulreife/“Fachabitur“
- ○ Abitur (allgemeine Hochschulreife)
- ○ Schule ohne Hochschulzugangsberechtigung verlassen

NEPS-Studie

# Schule, Ausbildung und Beruf

**Wenn Sie einmal an alles denken, was Sie jetzt wissen: Mit welchem Abschluss werden Sie wohl tatsächlich die Schule verlassen?**

Q26_K12

*Zutreffendes bitte anklicken.*

- ○ Fachhochschulreife/fachgebundene Hochschulreife/“Fachabitur“
- ○ Abitur (allgemeine Hochschulreife)
- ○ Schule ohne Hochschulzugangsberechtigung verlassen

NEPS-Studie

# Schule, Ausbildung und Beruf

**Es gibt verschiedene Möglichkeiten, was Sie nach der Schule machen können. Unter bestimmten Bedingungen können Sie ein Studium beginnen oder auch eine berufliche Ausbildung machen.**
**Wie gut fühlen Sie sich über die Möglichkeiten, Beschränkungen und generell die Regeln für...**

Q27_K12_a

*Bitte in jeder Zeile ein Kästchen anklicken.*

| | sehr schlecht | eher schlecht | teils/teils | eher gut | sehr gut |
|---|---|---|---|---|---|
| ... eine berufliche Ausbildung informiert? | ○ | ○ | ○ | ○ | ○ |
| ... ein Studium informiert? | ○ | ○ | ○ | ○ | ○ |

NEPS-Studie

# Schule, Ausbildung und Beruf

**Wie häufig denken Sie darüber nach, was Sie nach der Schule machen wollen?**

Q28_K12

*Zutreffendes bitte anklicken.*

- ○ nie
- ○ selten
- ○ manchmal
- ○ oft
- ○ sehr oft

NEPS-Studie

# Schule, Ausbildung und Beruf

**Wie viele Gedanken haben Sie sich bereits über Ihre berufliche Zukunft gemacht?**

Q29_K12_a

*Bitte in jeder Zeile ein Kästchen anklicken.*

| | trifft gar nicht zu | trifft eher nicht zu | trifft eher zu | trifft völlig zu |
|---|---|---|---|---|
| Ich informiere mich bereits genau, welche Berufe für mich in Frage kommen. | ○ | ○ | ○ | ○ |
| Ich weiß schon genau, was ich später beruflich machen will. | ○ | ○ | ○ | ○ |
| Ich weiß schon genau, bei welcher Fachschule/Hochschule bzw. bei welchem Lehrbetrieb ich mich bewerben werde. | ○ | ○ | ○ | ○ |

NEPS-Studie

# Schule, Ausbildung und Beruf

**Wann haben Sie begonnen, sich aktiv über Ausbildungs- und Studienmöglichkeiten zu informieren?**

Q30_K12

*Zutreffendes bitte anklicken.*

- ○ vor Eintritt in die gymnasiale Oberstufe
- ○ zu Beginn der gymnasialen Oberstufe
- ○ in diesem Schuljahr
- ○ noch gar nicht

NEPS-Studie

# Schule, Ausbildung und Beruf

**Gibt es an Ihrer Schule Informationsangebote zu Ausbildungs- und Studienmöglichkeiten und wenn ja, fanden Sie diese hilfreich?**

Q31_K12_a

*Bitte in jeder Zeile ein Kästchen anklicken.*

| | gar nicht hilfreich | eher nicht hilfreich | teils/teils | eher hilfreich | sehr hilfreich | wurde nicht angeboten |
|---|---|---|---|---|---|---|
| Informations- und Beratungsangebote als regulärer Teil eines Unterrichtsfachs | ○ | ○ | ○ | ○ | ○ | ○ |
| Informations- und Beratungsangebote als Gesprächsthema im Unterricht | ○ | ○ | ○ | ○ | ○ | ○ |
| Besuch von Hochschulen | ○ | ○ | ○ | ○ | ○ | ○ |
| Besuch von Betrieben | ○ | ○ | ○ | ○ | ○ | ○ |
| Besuch des Berufsinformationszentrums (BIZ) oder der Berufsberatung | ○ | ○ | ○ | ○ | ○ | ○ |
| persönliches Gespräch mit dem Lehrer oder der Lehrerin | ○ | ○ | ○ | ○ | ○ | ○ |
| Projekt-/Berufsorientierungswoche | ○ | ○ | ○ | ○ | ○ | ○ |

NEPS-Studie

# Schule, Ausbildung und Beruf

**Waren Sie schon mal ohne die Schule, also alleine oder z. B. mit einer Freundin oder einem Freund, im Berufsinformationszentrum (BIZ)?**

Q32_K12

*Zutreffendes bitte anklicken.*

- ○ ja
- ○ nein

NEPS-Studie

# Schule, Ausbildung und Beruf

**Waren Sie schon mal bei einem persönlichen Gespräch mit einer Berufsberaterin oder einem Berufsberater der Arbeitsagentur?**

Q33_K12

*Zutreffendes bitte anklicken.*

- ○ ja
- ○ nein

NEPS-Studie

# Schule, Ausbildung und Beruf

**Stellen Sie sich vor, Sie hätten alle Möglichkeiten zu werden, was Sie wollen. Was wäre dann Ihr Wunschberuf?**

Q34_K12

NEPS-Studie

# Schule, Ausbildung und Beruf

**Denken Sie einmal an alles, was Sie gerade wissen. Welchen Beruf werden Sie wohl später tatsächlich haben?**

Q35_K12

*Wenn Sie sich noch nicht sicher sind, dann geben Sie den Beruf ein, der Ihrer Meinung nach am wahrscheinlichsten ist.*

NEPS-Studie

# Schule, Ausbildung und Beruf

**Wie stark stimmen Sie den folgenden Aussagen zu?**

Q38_K12_a

*Bitte in jeder Zeile ein Kästchen anklicken.*

| | stimme gar nicht zu | stimme eher nicht zu | teils/teils | stimme eher zu | stimme völlig zu |
|---|---|---|---|---|---|
| Lange zur Schule zu gehen ist Zeitverschwendung. | ○ | ○ | ○ | ○ | ○ |
| Ohne Abitur muss man sich schon ein wenig schämen. | ○ | ○ | ○ | ○ | ○ |
| Es gibt im Leben wichtigere Dinge als einen Studienabschluss. | ○ | ○ | ○ | ○ | ○ |
| Wenn Menschen zu lange zur Schule gehen, werden sie nur hochnäsig. | ○ | ○ | ○ | ○ | ○ |
| Eine hohe Bildung erweitert den geistigen Horizont der Menschen. | ○ | ○ | ○ | ○ | ○ |
| Lange zu studieren ist Zeitverschwendung. | ○ | ○ | ○ | ○ | ○ |
| Ein hohes Bildungsniveau ist für das kulturelle Leben in unserem Land unverzichtbar. | ○ | ○ | ○ | ○ | ○ |
| Ohne Studium kann man heute kaum noch einen guten Job bekommen. | ○ | ○ | ○ | ○ | ○ |
| Schülerinnen und Schüler sollten um jeden Preis Abitur machen. | ○ | ○ | ○ | ○ | ○ |

NEPS-Studie

# Schule, Ausbildung und Beruf

Im Folgenden interessieren wir uns für Ihre Ausbildungswünsche.

Zunächst fragen wir Sie danach, welche Art von Ausbildung Sie am liebsten machen würden, wenn es allein nach Ihren Wünschen ginge.

Später stellen wir Ihnen Fragen zu der Art von Ausbildung, die sie Sie wahrscheinlich tatsächlich machen werden.

Es ist wichtig, dass Sie die Fragen zu beiden Aspekten beantworten, auch wenn es sich beides Mal um die gleiche Ausbildungsart handelt.

Q39_K12_i

# Schule, Ausbildung und Beruf

**Wenn es allein nach Ihren Wünschen ginge: Welche Art von Ausbildung würden Sie nach Beendigung der Schule am liebsten machen?**

Q39_K12

*Bitte nur eine Antwort anklicken. Wenn Sie vorhaben, nach der Schule zunächst ein Freiwilliges Soziales Jahr, ein Praktikum o. Ä. zu machen, geben Sie die Art von Ausbildung an, die Sie danach am liebsten machen würden.*

- ○ ein Studium
- ○ eine berufliche Ausbildung
- ○ keine Ausbildung

# Schule, Ausbildung und Beruf

**und zwar an folgendem Hochschultyp:**

Q39_K12_a

| | | |
|---|---|---|
| ○ | Universität (auch Kunst- oder Musikhochschule, Pädagogische Hochschule etc.) | |
| ○ | Fachhochschule | |
| ○ | Duale Hochschule | |
| ○ | Berufsakademie | |
| ○ | Verwaltungsfachhochschule | |
| ○ | andere Hochschule: | |

NEPS-Studie

# Schule, Ausbildung und Beruf

**Welches Fach würden Sie am liebsten studieren?**

Q40_K12_a

*Falls Sie am liebsten mehrere Fächer in Kombination oder gleichzeitig studieren oder ein Lehramtsstudium aufnehmen wollen würden, geben Sie bitte die gewünschten Studienfächer bzw. die Fächerkombination ein.*

| | | |
|---|---|---|
| ☐ | Studienfach: | |
| ☐ | ...in Kombination mit dem Fach/den Fächern: | |

NEPS-Studie

# Schule, Ausbildung und Beruf

**Möchten Sie dieses Fach/diese Fächer im Rahmen eines lehramtsbezogenen Studiengangs studieren?**

Q40_K12_c

- ○ ja
- ○ nein

# Schule, Ausbildung und Beruf

**Wie hoch schätzen Sie Ihre Chancen ein, einen Studienplatz in Ihrem angestrebten Studienfach/in Ihrer angestrebten Studienfachkombination zu bekommen?**

Q41_K12

*Bitte nur eine Antwort anklicken.*

- ○ sehr gering
- ○ eher gering
- ○ eher hoch
- ○ sehr hoch

# Schule, Ausbildung und Beruf

**und zwar:**

Q39_K12_b

| | | |
|---|---|---|
| ○ | eine betriebliche Lehre | |
| ○ | eine Berufsfachschule oder eine sonstige berufsbildende Schule besuchen (Eine schulische Berufsausbildung findet vor allem in sozialen Berufen wie z.B. Altenpflege statt, aber auch in technischen Assistenzberufen, wie z.B. Pharmazeutisch-Technische Assistenten.) | |
| ○ | eine Beamtenausbildung für den mittleren Dienst | |
| ○ | etwas anderes: | |

NEPS-Studie

# Schule, Ausbildung und Beruf

**In welchem Ausbildungsberuf würden Sie am liebsten eine Ausbildung aufnehmen?**

Q42_K12

*Bitte geben Sie die genaue Ausbildungsbezeichnung an.*

NEPS-Studie

# Schule, Ausbildung und Beruf

**Wie hoch schätzen Sie Ihre Chancen ein, eine Ausbildungsstelle in Ihrem angestrebten Beruf zu bekommen?**

Q43_K12

*Bitte nur eine Antwort anklicken.*

- ○ sehr gering
- ○ eher gering
- ○ eher hoch
- ○ sehr hoch

NEPS-Studie

# Schule, Ausbildung und Beruf

**Wie wahrscheinlich ist es Ihrer Meinung nach, dass Sie ...**

Q44_K12_a

*Bitte in jeder Zeile ein Kästchen anklicken.*

| | sehr unwahrscheinlich | eher unwahrscheinlich | ungefähr 50 zu 50 | eher wahrscheinlich | sehr wahrscheinlich |
|---|---|---|---|---|---|
| ... eine berufliche Ausbildung schaffen könnten? | ○ | ○ | ○ | ○ | ○ |
| ... ein Studium schaffen könnten? | ○ | ○ | ○ | ○ | ○ |

NEPS-Studie

# Schule, Ausbildung und Beruf

**Was glauben Sie, wie gut wären die Aussichten, später einen gut bezahlten Job zu bekommen, ...**

Q45_K12_a

*Bitte in jeder Zeile ein Kästchen anklicken.*

| | sehr schlecht | eher schlecht | teils/teils | eher gut | sehr gut |
|---|---|---|---|---|---|
| ... wenn Sie einen beruflichen Ausbildungsabschluss machen würden? | ○ | ○ | ○ | ○ | ○ |
| ... wenn Sie einen Studienabschluss machen würden? | ○ | ○ | ○ | ○ | ○ |

NEPS-Studie

# Schule, Ausbildung und Beruf

**Und wie gut wären die Aussichten, später einen in der Gesellschaft angesehenen Job zu bekommen, ...**

Q46_K12_a

*Bitte in jeder Zeile ein Kästchen anklicken.*

| | sehr schlecht | eher schlecht | teils/teils | eher gut | sehr gut |
|---|---|---|---|---|---|
| ... wenn Sie einen beruflichen Ausbildungsabschluss machen würden? | ○ | ○ | ○ | ○ | ○ |
| ... wenn Sie einen Studienabschluss machen würden? | ○ | ○ | ○ | ○ | ○ |

NEPS-Studie

# Schule, Ausbildung und Beruf

**Wie gut wären die Aussichten, später einen interessanten Job zu bekommen, ...**

Q47_K12_a

*Bitte in jeder Zeile ein Kästchen anklicken.*

| | sehr schlecht | eher schlecht | teils/teils | eher gut | sehr gut |
|---|---|---|---|---|---|
| ... wenn Sie einen beruflichen Ausbildungsabschluss machen würden? | ○ | ○ | ○ | ○ | ○ |
| ... wenn Sie einen Studienabschluss machen würden? | ○ | ○ | ○ | ○ | ○ |

NEPS-Studie

# Schule, Ausbildung und Beruf

**Wie hoch wäre das Risiko, arbeitslos zu werden, ...**

Q48_K12_a

*Bitte in jeder Zeile ein Kästchen anklicken.*

| | sehr gering | eher gering | teils/teils | eher hoch | sehr hoch |
|---|---|---|---|---|---|
| ... wenn Sie einen beruflichen Ausbildungsabschluss machen würden? | ○ | ○ | ○ | ○ | ○ |
| ... wenn Sie einen Studienabschluss machen würden? | ○ | ○ | ○ | ○ | ○ |

NEPS-Studie

# Schule, Ausbildung und Beruf

**Während einer beruflichen Ausbildung oder eines Studiums müssen verschiedene Dinge bezahlt werden, z.B. Fahrtkosten, Bücher oder auch Gebühren.**
**Wie schwer würde es Ihnen und Ihrer Familie fallen, diese Kosten zu übernehmen, wenn Sie ...**

Q49_K12_a

*Bitte in jeder Zeile ein Kästchen anklicken.*

| | sehr schwer | eher schwer | weder noch | eher leicht | sehr leicht |
|---|---|---|---|---|---|
| ... eine berufliche Ausbildung machen würden? | ○ | ○ | ○ | ○ | ○ |
| ... studieren würden? | ○ | ○ | ○ | ○ | ○ |

# Schule, Ausbildung und Beruf

**Ebenso können Sie während einer beruflichen Ausbildung oder eines Studiums nur bedingt eigenes Geld verdienen und Ihren Lebensunterhalt bestreiten.**
**Wie groß wäre für Sie der Einkommensverlust, wenn Sie ...**

Q50_K12_a

*Bitte in jeder Zeile ein Kästchen anklicken.*

| | sehr gering | eher gering | teils/teils | eher hoch | sehr hoch |
|---|---|---|---|---|---|
| ... eine berufliche Ausbildung machen würden? | ○ | ○ | ○ | ○ | ○ |
| ... studieren würden? | ○ | ○ | ○ | ○ | ○ |

NEPS-Studie

# Schule, Ausbildung und Beruf

**Wie wichtig ist es Ihnen, später einen ähnlich guten oder besseren Beruf zu haben ...**

Q51_K12_a

*Wenn Ihre Eltern derzeit nicht arbeiten, denken Sie bitte an ihren letzten Beruf. Bitte in jeder Zeile ein Kästchen anklicken.*

| | sehr unwichtig | eher unwichtig | teils/teils | eher wichtig | sehr wichtig | hat noch nie einen Beruf gehabt | ist unbekannt |
|---|---|---|---|---|---|---|---|
| ... als Ihre Mutter? | ○ | ○ | ○ | ○ | ○ | ○ | ○ |
| ... als Ihr Vater? | ○ | ○ | ○ | ○ | ○ | ○ | ○ |

# Schule, Ausbildung und Beruf

**Wie wären die Aussichten auf einen ähnlich guten oder besseren Beruf als den Ihrer Mutter, ...**

Q52_K12_a

*Wenn Ihre Mutter derzeit nicht arbeitet, denken Sie bitte an ihren letzten Beruf.*
*Bitte in jeder Zeile ein Kästchen anklicken.*

| | sehr schlecht | eher schlecht | teils/teils | eher gut | sehr gut | Mutter hat noch nie einen Beruf gehabt | Mutter ist unbekannt |
|---|---|---|---|---|---|---|---|
| ... wenn Sie einen beruflichen Ausbildungsabschluss machen würden? | ○ | ○ | ○ | ○ | ○ | ○ | ○ |
| ... wenn Sie einen Studienabschluss machen würden? | ○ | ○ | ○ | ○ | ○ | ○ | ○ |

NEPS-Studie

# Schule, Ausbildung und Beruf

**Wie wären die Aussichten auf einen ähnlich guten oder besseren Beruf als den Ihres Vaters, ...**

Q53_K12_a

*Wenn Ihr Vater derzeit nicht arbeitet, denken Sie bitte an seinen letzten Beruf.*
*Bitte in jeder Zeile ein Kästchen anklicken.*

| | sehr schlecht | eher schlecht | teils/teils | eher gut | sehr gut | Vater hat noch nie einen Beruf gehabt | Vater ist unbekannt |
|---|---|---|---|---|---|---|---|
| ... wenn Sie einen beruflichen Ausbildungsabschluss machen würden? | ○ | ○ | ○ | ○ | ○ | ○ | ○ |
| ... wenn Sie einen Studienabschluss machen würden? | ○ | ○ | ○ | ○ | ○ | ○ | ○ |

NEPS-Studie

# Schule, Ausbildung und Beruf

**Und wenn Sie einmal an alles denken, was Sie derzeit wissen: Welche Art von Ausbildung werden Sie nach Beendigung der Schule wahrscheinlich machen?**

Q54_K12

*Bitte nur eine Antwort anklicken. Wenn Sie vorhaben, nach der Schule zunächst ein Freiwilliges Soziales Jahr, ein Praktikum o. Ä. zu machen, geben Sie die Art von Ausbildung an, die Sie danach wahrscheinlich machen werden.*

- ○ ein Studium
- ○ eine berufliche Ausbildung
- ○ keine Ausbildung

# Schule, Ausbildung und Beruf

**und zwar an folgendem Hochschultyp:**

Q54_K12_a

| | |
|---|---|
| ○ | Universität (auch Kunst- oder Musikhochschule, Pädagogische Hochschule etc.) |
| ○ | Fachhochschule |
| ○ | Duale Hochschule |
| ○ | Berufsakademie |
| ○ | Verwaltungsfachhochschule |
| ○ | andere Hochschule: |

NEPS-Studie

# Schule, Ausbildung und Beruf

**Welches Fach werden Sie wahrscheinlich studieren?**

Q55_K12_a

*Falls Sie vorhaben mehrere Fächer in Kombination oder gleichzeitig zu studieren oder ein Lehramtsstudium aufzunehmen, geben Sie dies hier bitte entsprechend ein.*

| | | |
|---|---|---|
| ☐ | Studienfach: | |
| ☐ | ...in Kombination mit dem Fach/den Fächern: | |

NEPS-Studie

# Schule, Ausbildung und Beruf

**Werden Sie dieses Fach/diese Fächer wahrscheinlich im Rahmen eines lehramtsbezogenen Studiengangs studieren?**

Q55_K12_c

- ○ ja
- ○ nein

NEPS-Studie

# Schule, Ausbildung und Beruf

**Wie stark haben Sie sich bereits mit Möglichkeiten der Finanzierung eines Studiums beschäftigt?**

Q56_K12

*Zutreffendes bitte anklicken.*

- ○ gar nicht
- ○ kaum
- ○ mittelmäßig
- ○ stark
- ○ sehr stark

# Schule, Ausbildung und Beruf

**Haben Sie sich mit Ihren Eltern schon über deren Beteiligung an den Kosten eines möglichen Studiums verständigt? Denken Sie bitte bei den Kosten sowohl an die Ausgaben für das Studium selbst, als auch an die Ausgaben für die Lebenshaltung wie Miete und Lebensmittel.**

Q57_K12

*Zutreffendes bitte anklicken.*

- ○ ja
- ○ ja, aber noch nicht abschließend
- ○ nein, noch nicht
- ○ nein, werde ich nicht tun

# Schule, Ausbildung und Beruf

**Was denken Sie: In welchem Maße würden Ihre Eltern Sie bei einem Hochschulstudium finanziell unterstützen?**

Q58_K12

*Zutreffendes bitte anklicken.*

- ○ gar nicht
- ○ kaum
- ○ mittelmäßig
- ○ stark
- ○ sehr stark

# Schule, Ausbildung und Beruf

**Haben Sie sich bereits über Möglichkeiten der Studienförderung informiert?**

Q59_K12

*Bitte alle zutreffenden Antworten anklicken.*

Ja, ich habe mich informiert, und zwar...

- [ ] ... über die staatliche Förderung nach dem BAföG.
- [ ] ... über die Möglichkeiten der Förderung nach Stipendien.
- [ ] ... über andere Fördermöglichkeiten und zwar: _____
- [ ] nein

NEPS-Studie

# Schule, Ausbildung und Beruf

**Halten Sie es für wahrscheinlich, dass Sie für das Studium einen Antrag auf finanzielle Förderung durch BAföG (Bundesausbildungsförderungsgesetz) stellen werden?**

Q60_K12

*Zutreffendes bitte anklicken.*

- ○ ja
- ○ nein
- ○ Ich kenne BAföG nicht.

NEPS-Studie

# Schule, Ausbildung und Beruf

**Halten Sie es für wahrscheinlich, dass Sie für das Studium ein Stipendium beantragen werden?**

Q61_K12

*Zutreffendes bitte anklicken.*

- ○ ja
- ○ nein

NEPS-Studie

# Schule, Ausbildung und Beruf

**Wenn Sie an die verschiedenen Möglichkeiten der Finanzierung eines Studiums denken: Wie werden Sie Ihr Studium voraussichtlich finanzieren?**

Q62_K12

*Falls Sie voraussichtlich mehrere dieser Möglichkeiten nutzen werden, können Sie auch mehr als ein Kästchen anklicken.*

- [ ] Familie / Partner / Verwandte
- [ ] Jobben
- [ ] finanzielle Rücklagen
- [ ] BAföG
- [ ] Stipendium
- [ ] Duales Studium
- [ ] Bildungskredit
- [ ] auf eine andere Art, und zwar: _____
- [ ] weiß ich noch nicht

# Schule, Ausbildung und Beruf

**und zwar:**

Q54_K12_b

| | | |
|---|---|---|
| ○ | eine betriebliche Lehre | |
| ○ | eine Berufsfachschule oder eine sonstige berufsbildende Schule besuchen (Eine schulische Berufsausbildung findet vor allem in sozialen Berufen wie z.B. Altenpflege statt, aber auch in technischen Assistenzberufen, wie z.B. Pharmazeutisch-Technische Assistenten.) | |
| ○ | eine Beamtenausbildung für den mittleren Dienst | |
| ○ | etwas anderes: | |

# Schule, Ausbildung und Beruf

**Wie sehr stimmen Sie der folgenden Aussage zu?**
**Die gesamten Kosten, die während eines Studiums entstehen, haben großen Einfluss auf meine Entscheidung gegen ein Studium.**

Q63_K12

*Zutreffendes bitte anklicken.*

- ○ stimme gar nicht zu
- ○ stimme eher nicht zu
- ○ teils/teils
- ○ stimme eher zu
- ○ stimme völlig zu

NEPS-Studie

# Schule, Ausbildung und Beruf

**In welchem Ausbildungsberuf werden Sie wahrscheinlich eine Ausbildung aufnehmen?**

Q64_K12

*Bitte geben Sie die genaue Ausbildungsbezeichnung an.*

NEPS-Studie

# Schule, Ausbildung und Beruf

**Haben Sie bereits eine Ausbildungsstelle oder eine Zusage für einen Platz an einer Berufs(fach)schule?**

Q65_K12

| | | |
|---|---|---|
| ○ | ja, und zwar für folgende Ausbildung: | |
| ○ | nein | |

NEPS-Studie

# Schule, Ausbildung und Beruf

**Haben Sie vor, sich im Laufe der 12. Klasse auf Ausbildungsstellen zu bewerben?**

Q66_K12

*Zutreffendes bitte anklicken.*

- ○ ja
- ○ nein

NEPS-Studie

# Schule, Ausbildung und Beruf

**Haben Sie vor, sich im Laufe der 13. Klasse auf Ausbildungsstellen zu bewerben?**

Q66b_K12

*Zutreffendes bitte anklicken.*

- ○ ja
- ○ nein

NEPS-Studie

# Schule, Ausbildung und Beruf

**Wenn Sie eine freie Ausbildungsstelle suchen, wie wichtig sind dann die folgenden Informationsmöglichkeiten für Sie?**

Q67_K12_a

*Bitte in jeder Zeile ein Kästchen anklicken.*

| | sehr unwichtig | eher unwichtig | eher wichtig | sehr wichtig |
|---|---|---|---|---|
| Jobcenter/Berufsberatung/Arbeitsagentur/ Berufsinformationszentrum (BIZ) | ○ | ○ | ○ | ○ |
| Medien (Internet, Zeitungen/Zeitschriften, Fernsehen/Radio) | ○ | ○ | ○ | ○ |
| Eltern | ○ | ○ | ○ | ○ |
| andere Verwandte (Geschwister, Tante, Onkel ...) | ○ | ○ | ○ | ○ |
| Freundinnen und Freunde | ○ | ○ | ○ | ○ |
| Lehrerinnen und Lehrer | ○ | ○ | ○ | ○ |
| Berufsberaterinnen und Berufsberater oder Sozialpädagoginnen und Sozialpädagogen an der Schule | ○ | ○ | ○ | ○ |
| Praktikum | ○ | ○ | ○ | ○ |

NEPS-Studie

# Schule, Ausbildung und Beruf

**Auf welchen Beruf möchten Sie sich bewerben? Falls Sie sich auf mehrere Berufe bewerben möchten, nennen Sie bitte den Beruf, auf den Sie sich als erstes bewerben möchten:**

Q68_K12

*Bitte nur einen Beruf nennen.*

NEPS-Studie

# Schule, Ausbildung und Beruf

**Wie hoch sind Ihre Chancen, dass Sie für diesen Beruf eine Ausbildungsstelle bekommen?**

Q69_K12

*Zutreffendes bitte anklicken.*

- ○ sehr gering
- ○ eher gering
- ○ eher hoch
- ○ sehr hoch

# Schule, Ausbildung und Beruf

**Wie viele Ihrer Freundinnen und Freunde wollen diesen Beruf ebenfalls erlernen?**

Q70_K12

*Zutreffendes bitte anklicken.*

- ○ keine
- ○ fast keine
- ○ weniger als die Hälfte
- ○ ungefähr die Hälfte
- ○ mehr als die Hälfte
- ○ fast alle
- ○ alle

# Schule, Ausbildung und Beruf

**Gibt es in Ihrer Familie oder in Ihrem Freundes- und Bekanntenkreis Personen, die in diesem Beruf arbeiten?**

Q71_K12

*Bitte alle zutreffenden Antworten anklicken.*

- [ ] Nein, ich kenne niemanden, der in diesem Beruf arbeitet.

Ja, ich kenne jemanden, der in diesem Beruf arbeitet, und zwar...

- [ ] ... meine Mutter.
- [ ] ... mein Vater.
- [ ] ... andere Verwandte (Geschwister, Tante, Onkel ...).
- [ ] ... Freundinnen und Freunde oder Bekannte.

NEPS-Studie

# Schule, Ausbildung und Beruf

**Wie gut wissen Sie Bescheid, was Sie tun müssen, um für diesen Beruf eine Ausbildungsstelle zu bekommen?**

Q72_K12

*Zutreffendes bitte anklicken.*

- ○ sehr schlecht
- ○ eher schlecht
- ○ eher gut
- ○ sehr gut

# Schule, Ausbildung und Beruf

**Haben Sie sich bereits auf eine Ausbildungsstelle für diesen Beruf beworben?**

Q73o_K12
Q73_K12

*Falls ja, geben Sie bitte die Anzahl Ihrer Bewerbungen ein.*

| | |
|---|---|
| ○ | Ja, ich habe mich bereits auf [ ] Ausbildungsstellen für diesen Beruf beworben. |
| ○ | nein |

# Schule, Ausbildung und Beruf

**Sind Sie schon zu einem Vorstellungsgespräch für diesen Beruf eingeladen worden?**

Q74o_K12
Q74_K12

*Falls ja, geben Sie bitte die Anzahl Ihrer Einladungen ein.*

| | |
|---|---|
| ○ | Ja, ich bin bereits zu [ ] Vorstellungsgesprächen eingeladen worden. |
| ○ | nein |

# Schule, Ausbildung und Beruf

**Möchten Sie sich in diesem Schuljahr noch auf weitere Berufe bewerben?**

Q75o_K12
Q75_K12

*Falls ja, geben Sie bitte die Anzahl der Berufe ein, auf die Sie sich zusätzlich bewerben möchten.*

- ○ Ja, und zwar auf [ ] weitere Berufe.
- ○ nein

# Schule, Ausbildung und Beruf

**Und haben Sie sich bereits für weitere Ausbildungsstellen beworben?**

Q76o_K12
Q76_K12

*Falls ja, geben Sie hier bitte die Anzahl Ihrer weiteren Bewerbungen ein.*

| | |
|---|---|
| ○ | Ja, ich habe mich bereits auf [ ] weitere Ausbildungsstellen beworben. |
| ○ | nein |

# Schule, Ausbildung und Beruf

**Sind Sie zu weiteren Vorstellungsgesprächen eingeladen worden?**

Q77o_K12
Q77_K12

*Falls ja, geben Sie hier bitte die Anzahl Ihrer Einladungen zu weiteren Vorstellungsgesprächen ein.*

| | |
|---|---|
| ○ | Ja, ich bin zu [ ] weiteren Vorstellungsgesprächen eingeladen worden. |
| ○ | nein |

NEPS-Studie

# Schule, Ausbildung und Beruf

**Im Folgenden geht es darum, wie häufig Ihre Eltern Sie bei schulischen Angelegenheiten unterstützen.**
**Wie häufig...**

Q78_K12_a

*Bitte in jeder Zeile ein Kästchen anklicken.*

| | nie | selten | manchmal | oft |
|---|---|---|---|---|
| ... kaufen Ihre Eltern zusätzliche Lernmaterialien oder Bücher für Sie, um Sie beim Lernen zu unterstützen? | ○ | ○ | ○ | ○ |
| ... unterstützen Ihre Eltern Sie bei Vorträgen oder Referaten für den Unterricht? | ○ | ○ | ○ | ○ |
| ... unterhalten sich Ihre Eltern mit Ihnen über Themen, die im Unterricht behandelt werden? | ○ | ○ | ○ | ○ |
| ... unterhalten sich Ihre Eltern mit Ihnen über Probleme in der Schule? | ○ | ○ | ○ | ○ |

NEPS-Studie

# Schule, Ausbildung und Beruf

**Die folgenden Fragen beziehen sich auf Personen aus Ihrem persönlichen Umfeld, egal ob Sie sie sehr gut oder weniger gut kennen. Stellen Sie sich vor, Sie überlegen, nach dem Abitur ein Studium zu beginnen. Wie wahrscheinlich ist es, dass Ihnen jemand aus Ihrem persönlichen Umfeld Informationen und Tipps zu Studienmöglichkeiten geben könnte?**

Q79_K12

*Bitte nur eine Antwort anklicken.*

- ○ sehr unwahrscheinlich
- ○ eher unwahrscheinlich
- ○ eher wahrscheinlich
- ○ sehr wahrscheinlich

# Schule, Ausbildung und Beruf

**An wen haben Sie bei der letzten Frage gedacht?**

Q80_K12

*Bitte klicken Sie alle zutreffenden Antworten an.*

- [ ] Ihre Eltern
- [ ] Ihre Geschwister
- [ ] andere Personen aus Ihrer Familie oder Verwandtschaft
- [ ] eine Lehrerin oder einen Lehrer an Ihrer Schule
- [ ] jemand, den Sie aus einem Praktikum, Nebenjob oder Arbeit zur Probe kennen
- [ ] Ihre Freundinnen und Freunde
- [ ] sonstige Bekannte

NEPS-Studie

# Schule, Ausbildung und Beruf

**An wie viele Personen haben Sie bei den letzten beiden Fragen insgesamt gedacht?**

Q81_K12

*Zutreffendes bitte anklicken.*

- ○ eine Person
- ○ zwei Personen
- ○ drei oder mehr Personen

NEPS-Studie

# Schule, Ausbildung und Beruf

**Hat diese Person einen Migrationshintergrund? Migrationshintergrund heißt, dass die Person selbst oder mindestens ein Elternteil der Person im Ausland geboren wurde.**

Q81_K12_a1

*Zutreffendes bitte anklicken.*

- ○ ja
- ○ nein

NEPS-Studie

# Schule, Ausbildung und Beruf

**Und hat diese Person Abitur?**

Q81_K12_a2

*Zutreffendes bitte anklicken.*

- ○ ja
- ○ nein

NEPS-Studie

# Schule, Ausbildung und Beruf

**Und ist diese Person eine Frau?**

Q81_K12_a3

*Zutreffendes bitte anklicken.*

- ja
- nein

# Schule, Ausbildung und Beruf

**Wie viele davon haben einen Migrationshintergrund? Migrationshintergrund heißt, dass die Person selbst oder mindestens ein Elternteil der Person im Ausland geboren wurde.**

Q81_K12_b1

*Zutreffendes bitte anklicken.*

- ○ beide
- ○ eine
- ○ keine

# Schule, Ausbildung und Beruf

**Und wie viele davon haben Abitur?**

Q81_K12_b2

*Zutreffendes bitte anklicken.*

- ○ beide
- ○ eine
- ○ keine

# Schule, Ausbildung und Beruf

**Und wie viele davon sind Frauen?**

Q81_K12_b3

*Zutreffendes bitte anklicken.*

- ○ beide
- ○ eine
- ○ keine

NEPS-Studie

# Schule, Ausbildung und Beruf

**Wie viele dieser Personen haben einen Migrationshintergrund? Migrationshintergrund heißt, dass die Person selbst oder mindestens ein Elternteil der Person im Ausland geboren wurde.**

Q81_K12_c1

*Zutreffendes bitte anklicken.*

- ○ keine
- ○ fast keine
- ○ weniger als die Hälfte
- ○ ungefähr die Hälfte
- ○ mehr als die Hälfte
- ○ fast alle
- ○ alle

# Schule, Ausbildung und Beruf

**Und wie viele dieser Personen haben Abitur?**

Q81_K12_c2

*Zutreffendes bitte anklicken.*

- ○ keine
- ○ fast keine
- ○ weniger als die Hälfte
- ○ ungefähr die Hälfte
- ○ mehr als die Hälfte
- ○ fast alle
- ○ alle

# Schule, Ausbildung und Beruf

**Und wie viele dieser Personen sind Frauen?**

Q81_K12_c3

*Zutreffendes bitte anklicken.*

- ○ keine
- ○ fast keine
- ○ weniger als die Hälfte
- ○ ungefähr die Hälfte
- ○ mehr als die Hälfte
- ○ fast alle
- ○ alle

# Schule, Ausbildung und Beruf

**An wie vielen Schultagen waren Sie in den letzten vier Schulwochen nicht in der Schule, weil Sie krank waren?**

Q82_K12

*Wenn Sie nicht wegen Krankheit gefehlt haben, dann geben Sie bitte eine „Null" (0) an.*
*Zahlen bitte eingeben.*

etwa [ ] Tage

Q82_K12b

○ weiß nicht

# Schule, Ausbildung und Beruf

**Wie wichtig ist es Ihnen, später einmal Kinder zu haben?**

Q92_K12

*Bitte nur eine Antwort anklicken.*

- ○ sehr unwichtig
- ○ eher unwichtig
- ○ teils/teils
- ○ eher wichtig
- ○ sehr wichtig

NEPS-Studie

# Schule, Ausbildung und Beruf

**In welchem Alter können Sie sich vorstellen, Ihr erstes Kind zu bekommen?**

Q93_K12

*Bitte nur eine Antwort anklicken.*

- ○ unter 20
- ○ 20-24
- ○ 25-29
- ○ 30-34
- ○ ab 35
- ○ niemals

NEPS-Studie

# Schule, Ausbildung und Beruf

**In den nächsten Fragen geht es darum, was Sie aktuell in Ihrer Ausbildung regelmäßig machen.**
**Denken Sie dabei bitte nur an Ihre Arbeit im Betrieb und nicht an die Berufsschule.**
**Lesen Sie im Rahmen Ihrer Ausbildung im Betrieb Texte, die jeweils mindestens eine Seite oder länger sind?**

*Hier sind zusammenhängende Texte von mindestens einer Seite gemeint und nicht mehrere kürzere Texte, die zusammen eine Seite ergeben.*

taskl1

- ○ ja
- ○ nein

NEPS-Studie

# Schule, Ausbildung und Beruf

**Lesen Sie im Rahmen Ihrer Ausbildung im Betrieb 5-seitige oder längere Texte?**

*Hier sind zusammenhängende Texte von mindestens fünf Seiten gemeint und nicht mehrere kürzere Texte, die zusammen fünf Seiten ergeben.*

taskl5

- ○ ja
- ○ nein

NEPS-Studie

# Schule, Ausbildung und Beruf

**Lesen Sie im Rahmen der Ausbildung im Betrieb irgendetwas, auch wenn es sich nur um sehr kurze Notizen handelt, oder um Anweisungen, die nur ein paar Sätze lang sind?**

taskl

- ○ ja
- ○ nein

NEPS-Studie

# Schule, Ausbildung und Beruf

**Lesen Sie im Rahmen Ihrer Ausbildung im Betrieb 25-seitige oder längere Texte?**

☞ *Hier sind zusammenhängende Texte von mindestens 25 Seiten gemeint und nicht mehrere kürzere Texte, die zusammen 25 Seiten ergeben.*

taskl25

- ○ ja
- ○ nein

NEPS-Studie

# Schule, Ausbildung und Beruf

**In den nächsten Fragen geht es darum, ob Sie im Rahmen Ihrer Ausbildung im Betrieb regelmäßig etwas schreiben müssen. Bitte denken Sie an alles, was Sie schreiben, egal ob Sie es per Hand, Schreibmaschine oder Computer aufschreiben. Schreiben Sie im Rahmen Ihrer Ausbildung im Betrieb Texte, die jeweils mindestens eine Seite oder länger sind?**

*Hier sind zusammenhängende Texte von mindestens einer Seite gemeint und nicht mehrere kürzere Texte, die zusammen eine Seite ergeben.*

tasks1

- ○ ja
- ○ nein

NEPS-Studie

# Schule, Ausbildung und Beruf

**Schreiben Sie im Rahmen Ihrer Ausbildung im Betrieb 5-seitige oder längere Texte?**

☞ *Hier sind zusammenhängende Texte von mindestens fünf Seiten gemeint und nicht mehrere kürzere Texte, die zusammen fünf Seiten ergeben.*

tasks5

- ○ ja
- ○ nein

NEPS-Studie

# Schule, Ausbildung und Beruf

**Schreiben Sie im Rahmen Ihrer Ausbildung im Betrieb irgendetwas, auch wenn es sich nur um sehr kurze Notizen handelt oder um Anweisungen, die nur ein paar Sätze lang sind?**

tasks

- ○ ja
- ○ nein

NEPS-Studie

# Schule, Ausbildung und Beruf

**Schreiben Sie im Rahmen Ihrer Ausbildung im Betrieb 25-seitige oder längere Texte?**

*Hier sind zusammenhängende Texte von mindestens 25 Seiten gemeint und nicht mehrere kürzere Texte, die zusammen 25 Seiten ergeben.*

tasks25

- ○ ja
- ○ nein

NEPS-Studie

# Schule, Ausbildung und Beruf

**In den folgenden Fragen geht es um die Verwendung von Zahlen und Mathematik einschließlich aller Berechnungen, die Sie mithilfe eines Taschenrechners oder Computers vornehmen. Wenden Sie im Rahmen Ihrer Ausbildung im Betrieb irgendwelche mathematischen Fähigkeiten an oder haben Sie mit Zahlen zu tun?**

taskrz

- ○ ja
- ○ nein

NEPS-Studie

# Schule, Ausbildung und Beruf

**Arbeiten Sie im Rahmen Ihrer Ausbildung im Betrieb an einer Kasse oder arbeiten Sie anderweitig mit Bargeld?**

taskrg

- ○ ja
- ○ nein

NEPS-Studie

# Schule, Ausbildung und Beruf

**Müssen Sie im Rahmen Ihrer Ausbildung im Betrieb irgendetwas ausmessen oder zählen?**

taskrm

- ○ ja
- ○ nein

NEPS-Studie

# Schule, Ausbildung und Beruf

**Müssen Sie im Rahmen Ihrer Ausbildung im Betrieb einfache Berechnungen vornehmen, also Dinge zusammenzählen, voneinander abziehen, malnehmen oder teilen?**

taskre

- ○ ja
- ○ nein

NEPS-Studie

# Schule, Ausbildung und Beruf

**Verwenden Sie im Rahmen Ihrer Ausbildung im Betrieb Bruchrechnung oder Prozentrechnung?**

taskrb

- ○ ja
- ○ nein

NEPS-Studie

# Schule, Ausbildung und Beruf

**Müssen Sie im Rahmen Ihrer Ausbildung im Betrieb Flächen, Kreise oder Volumen berechnen?**

taskrf

- ○ ja
- ○ nein

NEPS-Studie

# Schule, Ausbildung und Beruf

**Müssen Sie im Rahmen Ihrer Ausbildung im Betrieb höhere Mathematik anwenden, wie z. B. Integralrechnung, Inferenzstatistik oder Regressionsanalysen?**

taskrh

- ○ ja
- ○ nein

NEPS-Studie

# Schule, Ausbildung und Beruf

**Verwenden Sie im Rahmen Ihrer Ausbildung im Betrieb einen Computer?**

☞ *Unter Computer verstehen wir hier Personal Computer (PCs), Workstations, Großrechner oder auch Tablets, wenn diese für Aufgaben im Rahmen Ihrer Ausbildung im Betrieb verwendet werden. Wir verstehen darunter keine Spielkonsolen, Taschenrechner, PDAs, Smartphones oder sonstige Kleingeräte sowie keine Geräte ohne eine Tastatur, die der einer Schreibmaschine vergleichbar ist.*

taskcn

- ○ ja
- ○ nein

NEPS-Studie

# Schule, Ausbildung und Beruf

**Man kann Computer für viele unterschiedliche Aufgaben verwenden. Bitte denken Sie im Folgenden ausschließlich an die Dinge, für die Sie den Computer während Ihrer Arbeitszeit verwenden. Verwenden Sie im Rahmen Ihrer Ausbildung im Betrieb ein oder mehrere Standard-Büroprogramme wie z. B. Microsoft Office, Open Office oder ein E-Mail-Programm?**

taskcs

- ○ ja
- ○ nein

NEPS-Studie

# Schule, Ausbildung und Beruf

**Nutzen Sie dabei regelmäßig fortgeschrittene Programmfunktionen, wie z. B. das Schreiben von Makros oder anderen Skripten?**

taskcf

- ○ ja
- ○ nein

NEPS-Studie

# Schule, Ausbildung und Beruf

**Benutzen Sie im Rahmen Ihrer Ausbildung im Betrieb irgendwelche speziellen Computerprogramme, z. B. CAD-Programme, Programme für Desktop-Publishing oder für statistische Analysen?**

taskce

- ○ ja
- ○ nein

NEPS-Studie

# Schule, Ausbildung und Beruf

**Nutzen Sie dabei regelmäßig fortgeschrittene Programmfunktionen, wie z. B. das Schreiben von Skripten?**

taskcg

- ○ ja
- ○ nein

NEPS-Studie

# Schule, Ausbildung und Beruf

**Verwenden Sie im Rahmen Ihrer Ausbildung im Betrieb eine Programmiersprache wie z. B. C++, um Ihre eigenen Softwareprogramme zu schreiben?**

taskcp

- ○ ja
- ○ nein

NEPS-Studie

# Schule, Ausbildung und Beruf

**Im Folgenden geht es um das Lösen schwieriger Probleme. Darunter verstehen wir Probleme, die sich nicht einfach sofort lösen lassen. Wie häufig müssen Sie im Rahmen Ihrer Ausbildung im Betrieb solche schwierigen Probleme lösen?**

taskanp

- immer bzw. sehr häufig
- häufig
- manchmal
- selten
- sehr selten bzw. nie

NEPS-Studie

# Schule, Ausbildung und Beruf

**Wie häufig müssen Sie im Rahmen Ihrer Ausbildung im Betrieb Neues dazulernen?**

taskann

- ○ immer bzw. sehr häufig
- ○ häufig
- ○ manchmal
- ○ selten
- ○ sehr selten bzw. nie

NEPS-Studie

# Schule, Ausbildung und Beruf

**Wie häufig müssen Sie bei Ihrer täglichen Arbeit im Betrieb kurze, sich wiederholende Aufgaben erledigen?**

taskrtw

- ○ immer bzw. sehr häufig
- ○ häufig
- ○ manchmal
- ○ selten
- ○ sehr selten bzw. nie

NEPS-Studie

# Schule, Ausbildung und Beruf

**Wie häufig gleicht bei Ihnen ein Arbeitstag im Betrieb dem anderen?**

taskrta

- ○ immer bzw. sehr häufig
- ○ häufig
- ○ manchmal
- ○ selten
- ○ sehr selten bzw. nie

NEPS-Studie

# Schule, Ausbildung und Beruf

**Wie häufig kommt es vor, dass Sie bei Ihrer Arbeit Aufgaben bekommen, in die Sie sich erst einarbeiten müssen?**

taskrtei

- ○ immer bzw. sehr häufig
- ○ häufig
- ○ manchmal
- ○ selten
- ○ sehr selten bzw. nie

# Schule, Ausbildung und Beruf

**Wie häufig müssen Sie bei Ihrer Arbeit im Betrieb auf Situationen reagieren, die Sie nicht vorhersehen konnten?**

taskrtus

- ○ immer bzw. sehr häufig
- ○ häufig
- ○ manchmal
- ○ selten
- ○ sehr selten bzw. nie

# Schule, Ausbildung und Beruf

**Wie häufig wechseln die Aufgaben, die Sie bei Ihrer Arbeit im Betrieb erledigen müssen?**

taskrtwa

- ○ immer bzw. sehr häufig
- ○ häufig
- ○ manchmal
- ○ selten
- ○ sehr selten bzw. nie

NEPS-Studie

# Schule, Ausbildung und Beruf

**Wie häufig müssen Sie im Rahmen Ihrer Ausbildung im Betrieb Dinge tun, die Sie bisher nicht getan haben?**

taskrtn

- ○ immer bzw. sehr häufig
- ○ häufig
- ○ manchmal
- ○ selten
- ○ sehr selten bzw. nie

NEPS-Studie

# Schule, Ausbildung und Beruf

**Wie häufig kommt es vor, dass Ihnen bis in alle Einzelheiten vorgegeben ist, wie Sie Ihre Arbeit im Betrieb erledigen müssen?**

taskrte

- ○ immer bzw. sehr häufig
- ○ häufig
- ○ manchmal
- ○ selten
- ○ sehr selten bzw. nie

NEPS-Studie

# Schule, Ausbildung und Beruf

**Wie häufig können Sie sich Ihre Arbeit im Betrieb selbst einteilen?**

taskas

- ○ immer bzw. sehr häufig
- ○ häufig
- ○ manchmal
- ○ selten
- ○ sehr selten bzw. nie

# Schule, Ausbildung und Beruf

**Wie häufig haben Sie in Ihrer Arbeit im Betrieb die Möglichkeit, sich selbst immer wieder neue Aufgaben zu suchen?**

taskaa

- immer bzw. sehr häufig
- häufig
- manchmal
- selten
- sehr selten bzw. nie

NEPS-Studie

# Schule, Ausbildung und Beruf

**Wie häufig können Sie Ihr Arbeitstempo im Betrieb selbst bestimmen?**

taskat

- ○ immer bzw. sehr häufig
- ○ häufig
- ○ manchmal
- ○ selten
- ○ sehr selten bzw. nie

# Schule, Ausbildung und Beruf

**Wie häufig wird die Qualität Ihrer Arbeit im Betrieb überprüft?**

taskaq

- ○ immer bzw. sehr häufig
- ○ häufig
- ○ manchmal
- ○ selten
- ○ sehr selten bzw. nie

# Schule, Ausbildung und Beruf

**Wie häufig müssen Sie im Rahmen Ihrer Ausbildung im Betrieb die Qualität der Arbeit anderer überprüfen?**

taskif

- ○ immer bzw. sehr häufig
- ○ häufig
- ○ manchmal
- ○ selten
- ○ sehr selten bzw. nie

NEPS-Studie

# Schule, Ausbildung und Beruf

**Wie häufig sind Sie im Rahmen Ihrer Ausbildung im Betrieb persönlich an wichtigen strategischen Entscheidungen Ihrer Firma beteiligt, z. B. hinsichtlich der hergestellten Produkte und Dienstleistungen, der Beschäftigtenzahl oder der Finanzen?**

taskae

- immer bzw. sehr häufig
- häufig
- manchmal
- selten
- sehr selten bzw. nie

# Schule, Ausbildung und Beruf

**Bitte denken Sie nun an die körperlichen Aktivitäten, die Sie im Rahmen Ihrer Ausbildung im Betrieb regelmäßig ausüben müssen. Wie häufig müssen Sie bei der Arbeit mindestens zwei Stunden am Stück stehen?**

*Hier ist nicht gemeint, wenn man auf dem Weg zur oder von der Arbeit steht (z. B. im Bus oder der Bahn), sondern nur, wenn man bei der Arbeit stehen muss.*

taskks

- immer bzw. sehr häufig
- häufig
- manchmal
- selten
- sehr selten bzw. nie

# Schule, Ausbildung und Beruf

**Wie häufig müssen Sie bei der Arbeit im Betrieb längere Strecken gehen, laufen oder mit dem Rad fahren?**

☞ *Hier ist nicht gemeint, wenn man den Weg zur oder von der Arbeit mit dem Rad oder zu Fuß zurücklegt, sondern nur, wenn man bei der Arbeit laufen (wie z. B. Briefträger) oder mit dem Rad fahren muss (z. B. Fahrradkurier).*

taskkl

- ○ immer bzw. sehr häufig
- ○ häufig
- ○ manchmal
- ○ selten
- ○ sehr selten bzw. nie

NEPS-Studie

# Schule, Ausbildung und Beruf

**Wie häufig müssen Sie im Rahmen Ihrer Ausbildung im Betrieb eine Last von mindestens 10 kg heben oder tragen?**

taskkh

- ○ immer bzw. sehr häufig
- ○ häufig
- ○ manchmal
- ○ selten
- ○ sehr selten bzw. nie

NEPS-Studie

# Schule, Ausbildung und Beruf

**Wie häufig müssen Sie bei der Arbeit im Betrieb eine unangenehme Körperhaltung einnehmen, wie z. B. über dem Kopf arbeiten, sich bücken, kriechen, liegen, knien oder hocken?**

taskku

- ○ immer bzw. sehr häufig
- ○ häufig
- ○ manchmal
- ○ selten
- ○ sehr selten bzw. nie

# Schule, Ausbildung und Beruf

**Wie häufig sind Sie bei der Arbeit im Betrieb großer Hitze oder Kälte ausgesetzt?**

taskkhi

- ○ immer bzw. sehr häufig
- ○ häufig
- ○ manchmal
- ○ selten
- ○ sehr selten bzw. nie

NEPS-Studie

# Schule, Ausbildung und Beruf

**Wie häufig haben Sie bei Ihrer Arbeit im Betrieb auch mit Menschen zu tun, die nicht Ihre Kollegen sind, also z. B. mit Kunden, mit Klienten, mit Patienten oder mit der Öffentlichkeit?**

taskik

- ○ immer bzw. sehr häufig
- ○ häufig
- ○ manchmal
- ○ selten
- ○ sehr selten bzw. nie

# Schule, Ausbildung und Beruf

**Wie häufig müssen Sie im Rahmen Ihrer Ausbildung im Betrieb anderen Menschen einfache Auskünfte erteilen?**

taskia

- ○ immer bzw. sehr häufig
- ○ häufig
- ○ manchmal
- ○ selten
- ○ sehr selten bzw. nie

# Schule, Ausbildung und Beruf

**Wie häufig müssen Sie im Rahmen Ihrer Ausbildung im Betrieb andere Menschen beraten, z. B. in Finanz- oder Rechtsfragen?**

taskib

- ○ immer bzw. sehr häufig
- ○ häufig
- ○ manchmal
- ○ selten
- ○ sehr selten bzw. nie

NEPS-Studie

# Schule, Ausbildung und Beruf

**Wie häufig müssen Sie im Rahmen Ihrer Ausbildung im Betrieb anderen Menschen Beistand leisten oder ihnen bei ihren persönlichen Problemen helfen?**

taskih

- ○ immer bzw. sehr häufig
- ○ häufig
- ○ manchmal
- ○ selten
- ○ sehr selten bzw. nie

# Schule, Ausbildung und Beruf

**Wie häufig müssen Sie im Rahmen Ihrer Ausbildung im Betrieb andere Menschen unterrichten oder ausbilden?**

taskiu

- ○ immer bzw. sehr häufig
- ○ häufig
- ○ manchmal
- ○ selten
- ○ sehr selten bzw. nie

NEPS-Studie

# Schule, Ausbildung und Beruf

**Wie häufig müssen Sie im Rahmen Ihrer Ausbildung im Betrieb Gespräche mit Antragstellern oder Bewerbern führen, z. B. mit Menschen, die einen Kredit beantragen oder sich um Sozialleistungen, um einen Arbeitsplatz oder Ähnliches bewerben?**

taskig

- ○ immer bzw. sehr häufig
- ○ häufig
- ○ manchmal
- ○ selten
- ○ sehr selten bzw. nie

NEPS-Studie

# Schule, Ausbildung und Beruf

**In den folgenden Fragen geht es nun um Ihr Studium.**

intro_stud

NEPS-Studie

# Schule, Ausbildung und Beruf

**Zu welchem Abschluss führt Ihr derzeitiges Studium als Nächstes?**

abs1

- ○ Bachelor (auch mit dem Ziel Lehramt)
- ○ Master (auch mit dem Ziel Lehramt)
- ○ anderer Studienabschluss (z. B. Diplom, Magister, Staatsexamen oder künstlerisches Examen) [ ]

NEPS-Studie

# Schule, Ausbildung und Beruf

**Seit wie vielen Semestern (einschließlich des laufenden Semesters) sind Sie bisher insgesamt an einer Hochschule in Deutschland eingeschrieben?**

*Gemeint sind die Semester im derzeitigen Studiengang plus ggf. in einem anderen Studiengang absolvierte Semester sowie Urlaubssemester und Praxissemester.*

hssem

[ ] Hochschulsemester

fachsem

**Seit wie vielen Fachsemestern (einschließlich des laufenden Semesters) sind Sie in Ihrem derzeitigen Studiengang eingeschrieben?**

[ ] Fachsemester

hssem_pruef

○ Angabe korrekt

NEPS-Studie

# Schule, Ausbildung und Beruf

**Unabhängig davon, wie Ihr Studium gerade läuft, welchen höchsten Studienabschluss wünschen Sie sich?**

abs_ideal

- ○ Bachelor
- ○ Master, Diplom, Magister, Staatsexamen
- ○ Promotion/Habilitation
- ○ kein abgeschlossenes Studium

- ○ weiß nicht

abs_real

**Und wenn Sie einmal an alles denken, was Sie jetzt wissen: welchen Studienabschluss werden Sie wohl tatsächlich erwerben?**

- ○ Bachelor
- ○ Master, Diplom, Magister, Staatsexamen
- ○ Promotion/Habilitation
- ○ kein abgeschlossenes Studium

- ○ weiß nicht

NEPS-Studie

# Schule, Ausbildung und Beruf

**Unabhängig von Ihrer aktuellen Situation, welchen Beruf würden Sie später einmal am liebsten ergreifen?**

beruf_ideal

beruf_idealb

- weiß nicht

beruf_real

**Und wenn Sie einmal an alles denken, was Sie jetzt wissen: welchen Beruf werden Sie wohl tatsächlich einmal ergreifen?**

beruf_realb

- habe noch keine Vorstellung
- weiß nicht

Zurück Weiter

NEPS-Studie

# Schule, Ausbildung und Beruf

**Hätten Sie statt eines Studiums lieber etwas anderes begonnen?**

stud_alternativ

- ○ ja
- ○ nein

# Schule, Ausbildung und Beruf

**Bitte geben Sie an, was Sie statt eines Studiums bevorzugt hätten:**

**Ich hätte gerne...**

bev_taet

*Bitte nur eine Antwort anklicken.*

| | |
|---|---|
| ○ | ... eine betriebliche Lehre gemacht. |
| ○ | ... eine Berufsfachschule oder eine sonstige berufsbildende Schule besucht. (Eine schulische Berufsausbildung findet vor allem in sozialen Berufen, wie z. B. Altenpflege, statt, aber auch in technischen Assistenzberufen, wie z. B. Pharmazeutisch-technische Assistenten bzw. Assistentinnen.) |
| ○ | ... ein Praktikum gemacht. |
| ○ | ... erst einmal gearbeitet/gejobbt. |
| ○ | ... einen Auslandsaufenthalt gemacht (Work & Travel, Au-pair, ...). |
| ○ | ... ein freiwilliges soziales oder ökologisches Jahr, Bundesfreiwilligendienst oder einen freiwilligen Wehrdienst gemacht. |
| ○ | ... etwas ganz anderes gemacht. |

NEPS-Studie

# Schule, Ausbildung und Beruf

**Jetzt haben wir noch einige inhaltliche Fragen zu Ihrem Studium. Zunächst geht es darum, wie gut Sie sich auf das Studium vorbereitet fühlten. Wenn Sie an die Zeit bei Studienbeginn zurückdenken: Wie beurteilen Sie die folgenden Aussagen?**

preptech

*Bitte markieren Sie die jeweils zutreffende Antwortalternative.*

| | trifft gar nicht zu | trifft eher nicht zu | trifft eher zu | trifft völlig zu |
|---|---|---|---|---|
| Bei Studienbeginn war ich in ausreichendem Maße mit den im Studium geforderten Arbeitstechniken (richtiges Zitieren, Protokoll einer Diskussion anfertigen, Experimente planen usw.) vertraut. | ○ | ○ | ○ | ○ |
| Meine bei Studienbeginn vorhandenen Kenntnisse reichten aus, um dem Lehrstoff des ersten Semesters ohne größere Schwierigkeiten folgen zu können. | ○ | ○ | ○ | ○ |
| Bei Studienbeginn war ich mit den Grundzügen wissenschaftlicher Methoden meines Faches vertraut. | ○ | ○ | ○ | ○ |
| Ich habe festgestellt, dass mir Kenntnisse und Fähigkeiten fehlten, die im Studium vorausgesetzt werden. | ○ | ○ | ○ | ○ |

NEPS-Studie

# Schule, Ausbildung und Beruf

**Wie schätzen Sie sich selbst hinsichtlich Ihres Studiums ein?**

aask1

*Bitte markieren Sie jeweils auf der Skala die Antwort, die am ehesten Ihrer Einschätzung entspricht.*

| | niedrig | | | | | | hoch |
|---|---|---|---|---|---|---|---|
| Ich halte meine Begabung für das Studium für ... | ○ | ○ | ○ | ○ | ○ | ○ | ○ |

aask2

| | schwer | | | | | | leicht |
|---|---|---|---|---|---|---|---|
| Neues zu lernen im Studium fällt mir ... | ○ | ○ | ○ | ○ | ○ | ○ | ○ |

aask4

| | niedrig | | | | | | hoch |
|---|---|---|---|---|---|---|---|
| Meine studienbezogenen Fähigkeiten sind ... | ○ | ○ | ○ | ○ | ○ | ○ | ○ |

aask5

| | schwer | | | | | | leicht |
|---|---|---|---|---|---|---|---|
| Aufgaben im Rahmen des Studiums fallen mir ... | ○ | ○ | ○ | ○ | ○ | ○ | ○ |

Zurück Weiter

# Schule, Ausbildung und Beruf

**Kommen wir kurz zu einem anderen Thema: Zeit.**
**Wie viele Stunden wenden Sie in einer typischen Woche während der Vorlesungszeit für die folgenden Tätigkeiten auf?**

**Machen Sie bitte zu jeder Tätigkeit eine Angabe und runden Sie auf volle Stunden.**

*Markieren Sie "kein Zeitaufwand/trifft nicht zu", wenn Sie für eine Tätigkeit keine Zeit aufwenden bzw. eine Tätigkeit auf Sie nicht zutrifft.*

zb1_stud

*Vorlesungszeit*

| | Vorlesungszeit | |
|---|---|---|
| | Stunden pro Woche | kein Zeitaufwand/trifft nicht zu |
| Studium (Besuch von Lehrveranstaltungen, Hausarbeiten, Klausuren, Selbststudium und sonstige studienbezogene Tätigkeiten) | | ○ |
| Erwerbstätigkeit | | ○ |

zb2_stud

*vorlesungsfreie Zeit*

| | vorlesungsfreie Zeit | |
|---|---|---|
| | Stunden pro Woche | kein Zeitaufwand/trifft nicht zu |
| Studium (Besuch von Lehrveranstaltungen, Hausarbeiten, Klausuren, Selbststudium und sonstige studienbezogene Tätigkeiten) | | ○ |
| Erwerbstätigkeit | | ○ |

NEPS-Studie

# Schule, Ausbildung und Beruf

Im Folgenden geht es um Ihre Erfahrungen in Ihrem derzeitigen Studiengang.
Wenn Sie mehrere Fächer studieren, können diese z. B. hinsichtlich der inhaltlichen Ausrichtung und/oder der Organisation der Lehre sehr verschieden sein.

Aus diesem Grund bitten wir Sie, das Haupt- bzw. Unterrichtsfach auszuwählen, auf das Sie Ihre Angaben bei den nächsten Fragen beziehen möchten.

**reffach**

*Bitte geben Sie den Namen Ihres Haupt- bzw. Unterrichtsfachs ein und wählen Sie die genaue Bezeichnung aus der untenstehenden Liste. Klicken Sie anschließend auf den grauen Pfeil, um Ihre Auswahl zu bestätigen.*

Eingabe:

Ihre Auswahl:

NEPS-Studie

# Schule, Ausbildung und Beruf

**Wie stark ist Ihr Studiengang an Ihrer Hochschule charakterisiert durch ...**

ssco_c11

*Bitte markieren Sie die jeweils zutreffende Antwortalternative.*

| | sehr wenig | eher wenig | teils/teils | eher stark | sehr stark |
|---|---|---|---|---|---|
| hohe Leistungsnormen/-ansprüche? | ○ | ○ | ○ | ○ | ○ |
| Forschungsbezug in der Lehre? | ○ | ○ | ○ | ○ | ○ |
| eine enge Verknüpfung zwischen Theorie und Praxis? | ○ | ○ | ○ | ○ | ○ |
| einen engen Praxisbezug? | ○ | ○ | ○ | ○ | ○ |
| eine hohe Prüfungsbelastung? | ○ | ○ | ○ | ○ | ○ |

# Schule, Ausbildung und Beruf

**Wie beurteilen Sie die Anforderungen, die in Ihrem Studiengang an Studierende gestellt werden? Wie viel Wert wird in Ihrem Studiengang auf folgende Aspekte gelegt?**

ssco_c25

*Bitte markieren Sie die jeweils zutreffende Antwortalternative.*

| | sehr wenig Wert | wenig Wert | einiger Wert | viel Wert | sehr viel Wert |
|---|---|---|---|---|---|
| selbstständig zu denken und zu arbeiten | ○ | ○ | ○ | ○ | ○ |
| grundlegende Zusammenhänge zu verstehen | ○ | ○ | ○ | ○ | ○ |
| verschiedene Theorien und Konzepte kritisch vergleichen und beurteilen zu können | ○ | ○ | ○ | ○ | ○ |

ssco_o12

**Wie häufig werden von den Lehrenden in den Veranstaltungen Fragen der laufenden Forschung behandelt?**

*Bitte markieren Sie die zutreffende Antwortalternative.*

| sehr selten | selten | manchmal | oft | sehr oft |
|---|---|---|---|---|
| ○ | ○ | ○ | ○ | ○ |

NEPS-Studie

# Schule, Ausbildung und Beruf

**Inwieweit beschreiben die folgenden Aussagen die Lehre in Ihrem Studiengang?**

ssco_su41

*Bitte markieren Sie jeweils auf der Skala die Antwort, die am ehesten Ihrer Einschätzung entspricht.*

| | trifft gar nicht zu | trifft eher nicht zu | teils/teils | trifft eher zu | trifft völlig zu |
|---|---|---|---|---|---|
| Die Lehrenden stellen den Stoff interessant dar. | ○ | ○ | ○ | ○ | ○ |
| Die Lehrenden vermitteln den Studierenden Freude am Fach. | ○ | ○ | ○ | ○ | ○ |
| Die Lehrenden schaffen es, die Studierenden für das Gebiet/den Stoff zu interessieren. | ○ | ○ | ○ | ○ | ○ |

**Bitte schätzen Sie ein, auf wie viele der Lehrveranstaltungen in Ihrem derzeitigen Studiengang die folgenden Aussagen zutreffen.**

ssco_c31

*Bitte markieren Sie die jeweils zutreffende Antwortalternative.*

| | Trifft auf ... Lehrveranstaltungen zu | | | | | |
|---|---|---|---|---|---|---|
| | keine | wenige | etwa die Hälfte | die meisten | alle | keine Präsenz-veranstaltungen besucht |
| Die Lehrenden fördern die aktive Mitarbeit der Studierenden. | ○ | ○ | ○ | ○ | ○ | ○ |
| Die Lehrenden bieten Diskussionsmöglichkeiten an. | ○ | ○ | ○ | ○ | ○ | ○ |
| Es wird zum Mitdenken und Durchdenken des Stoffes angeregt. | ○ | ○ | ○ | ○ | ○ | ○ |
| Die Mischung aus Wissensvermittlung und Diskussion ist ausgewogen. | ○ | ○ | ○ | ○ | ○ | ○ |
| Die Lehrenden führen in die Anwendung von Forschungsmethoden ein. | ○ | ○ | ○ | ○ | ○ | ○ |

# Schule, Ausbildung und Beruf

**Bitte geben Sie an, inwieweit folgende Aspekte in Ihrem Studiengang gefördert werden.**

ssco_c23

*Bitte markieren Sie jeweils auf der Skala die Antwort, die am ehesten Ihrer Einschätzung entspricht.*

| | gar nicht gefördert | wenig gefördert | teils/teils | stark gefördert | sehr stark gefördert |
|---|---|---|---|---|---|
| kritische Auseinandersetzung mit den Studieninhalten | ○ | ○ | ○ | ○ | ○ |
| Fähigkeit, selbstständig forschend tätig zu sein | ○ | ○ | ○ | ○ | ○ |
| berufspraktische Fähigkeiten | ○ | ○ | ○ | ○ | ○ |

NEPS-Studie

# Schule, Ausbildung und Beruf

**Inwieweit stimmen die folgenden Aussagen mit dem überein, was Sie in Ihrem Studiengang typischerweise erleben?**

ssco_su17

*Bitte markieren Sie die jeweils zutreffende Antwortalternative.*

| | stimmt gar nicht | stimmt überwiegend nicht | teils/teils | stimmt überwiegend | stimmt genau |
|---|---|---|---|---|---|
| Die Lehrenden gehen auf Schwierigkeiten ein, die Studierende im Studium haben. | ○ | ○ | ○ | ○ | ○ |
| Im Allgemeinen unterstützen sich die Studierenden gegenseitig. | ○ | ○ | ○ | ○ | ○ |
| Die Lehrenden sind kooperativ und aufgeschlossen. | ○ | ○ | ○ | ○ | ○ |
| Es ist üblich, dass Studierende gemeinsam für das Studium arbeiten. | ○ | ○ | ○ | ○ | ○ |
| Die Lehrenden nehmen sich Zeit, auf die Studierenden einzugehen. | ○ | ○ | ○ | ○ | ○ |
| Die Anforderungen meines Studiengangs lassen den Studierenden genügend Zeit für andere Aktivitäten. | ○ | ○ | ○ | ○ | ○ |
| Die Studierenden verhalten sich untereinander solidarisch. | ○ | ○ | ○ | ○ | ○ |

# Schule, Ausbildung und Beruf

**Wie schätzen Sie allgemein die Arbeitsmarktchancen für Absolventen und Absolventinnen Ihres Studienganges in Deutschland ein?**

joball

- ○ sehr schlecht
- ○ eher schlecht
- ○ mittelmäßig
- ○ eher gut
- ○ sehr gut

- ○ kann ich nicht beurteilen

NEPS-Studie

# Schule, Ausbildung und Beruf

**Wie schätzen Sie die Arbeitsmarktchancen von Bachelorabsolventen und -absolventinnen gegenüber Masterabsolventen und -absolventinnen in Ihrem Studienfach ein?**

*Bitte markieren Sie die Antwort, die am ehesten Ihrer Einschätzung entspricht.*

jobbama

- ○ sehr viel schlechter
- ○ schlechter
- ○ genauso gut
- ○ besser
- ○ sehr viel besser

- ○ kann ich nicht beurteilen

NEPS-Studie

# Schule, Ausbildung und Beruf

**Wir möchten nun darauf zu sprechen kommen, wie Sie mit dem Studium zurechtkommen.**
**Wie sehr treffen die folgenden Aussagen auf Sie und Ihr Studium zu?**

acom7

*Bitte die jeweils zutreffende Antwortalternative markieren.*

| | trifft gar nicht zu | trifft eher nicht zu | teils/teils | trifft eher zu | trifft völlig zu |
|---|---|---|---|---|---|
| Mein Studium bereitet mir sehr viel Freude. | ○ | ○ | ○ | ○ | ○ |
| Ich tue für mein Studium nicht mehr, als unbedingt erforderlich ist. | ○ | ○ | ○ | ○ | ○ |
| Wenn es um Leistungen in meinem Studium geht, stelle ich an mich selbst höchste Ansprüche. | ○ | ○ | ○ | ○ | ○ |
| Offen gestanden macht mir mein Studium wenig Spaß. | ○ | ○ | ○ | ○ | ○ |
| Ich investiere sehr viel Energie, um in meinem Studium erfolgreich zu sein. | ○ | ○ | ○ | ○ | ○ |
| Ich kann mich mit meinem Studium voll identifizieren. | ○ | ○ | ○ | ○ | ○ |

NEPS-Studie

# Schule, Ausbildung und Beruf

**Haben Sie die Absicht, noch ein Masterstudium zu absolvieren?**

stud_maplan

- ○ ja
- ○ nein

- ○ weiß nicht

NEPS-Studie

# Schule, Ausbildung und Beruf

**Jetzt geht es um Ihre Freunde und Freundinnen.**

**Wie viele Ihrer Freunde und Freundinnen studieren oder haben ein Studium abgeschlossen?**

t321106

| niemand | fast niemand | weniger als die Hälfte | ungefähr die Hälfte | mehr als die Hälfte | fast alle | alle |
|---|---|---|---|---|---|---|
| ○ | ○ | ○ | ○ | ○ | ○ | ○ |

NEPS-Studie

# Schule, Ausbildung und Beruf

**Wie sehr treffen die folgenden Aussagen auf Ihre Freunde und Freundinnen zu?**

t320110

*Bitte markieren Sie jeweils auf der Skala die Antwort, die am ehesten Ihrer Einschätzung entspricht.*

| | trifft gar nicht zu | trifft eher nicht zu | teils/teils | trifft eher zu | trifft völlig zu |
|---|---|---|---|---|---|
| Die meisten meiner Freunde und Freundinnen erwarten von mir, dass ich mein Studium erfolgreich abschließe. | ○ | ○ | ○ | ○ | ○ |
| Den meisten meiner Freundinnen und Freunde ist es sehr wichtig, später einmal beruflich ganz weit nach vorn zu kommen. | ○ | ○ | ○ | ○ | ○ |

t321201

**Wie sehr trifft die folgende Aussage zu?**

| | trifft gar nicht zu | trifft eher nicht zu | teils/teils | trifft eher zu | trifft völlig zu |
|---|---|---|---|---|---|
| Die meisten meiner Kommilitoninnen und Kommilitonen sind im Studium sehr ehrgeizig. | ○ | ○ | ○ | ○ | ○ |

NEPS-Studie

# Schule, Ausbildung und Beruf

**Wie wichtig ist es Ihren Eltern, ...**

t320410

*Bitte markieren Sie jeweils auf der Skala die Antwort, die am ehesten Ihrer Einschätzung entspricht.*

| | sehr unwichtig | eher unwichtig | teils/teils | eher wichtig | sehr wichtig |
|---|---|---|---|---|---|
| dass Sie Ihr Studium erfolgreich abschließen? | ○ | ○ | ○ | ○ | ○ |
| dass Sie einmal beruflich ganz weit nach vorne kommen? | ○ | ○ | ○ | ○ | ○ |

NEPS-Studie

# Schule, Ausbildung und Beruf

**Wenn Sie an die Zeit zu Beginn Ihres Masterstudiums denken, wie gut fühlten Sie sich hinsichtlich der nachfolgend genannten Aspekte auf das Masterstudium vorbereitet?**

vorbe_ma1

*Bitte markieren Sie jeweils die Antwort, die am ehesten Ihrer Einschätzung entspricht.*

| | sehr schlecht | eher schlecht | mittelmäßig | eher gut | sehr gut |
|---|---|---|---|---|---|
| Grundlagenwissen | ○ | ○ | ○ | ○ | ○ |
| spezielles Fachwissen | ○ | ○ | ○ | ○ | ○ |
| Theorien und Konzepte | ○ | ○ | ○ | ○ | ○ |
| Forschungsmethoden | ○ | ○ | ○ | ○ | ○ |
| berufspraktische Kenntnisse und Fähigkeiten | ○ | ○ | ○ | ○ | ○ |
| wissenschaftliche Arbeitsweise | ○ | ○ | ○ | ○ | ○ |

vorbe_ma8

**Und inwieweit trifft die folgende Aussage auf Sie zu?**

| | trifft gar nicht zu | trifft eher nicht zu | teils/teils | trifft eher zu | trifft völlig zu |
|---|---|---|---|---|---|
| Insgesamt war ich gut auf mein Masterstudium vorbereitet. | ○ | ○ | ○ | ○ | ○ |

Zurück Weiter

NEPS-Studie

# Schule, Ausbildung und Beruf

**Mussten Sie die folgenden Zulassungsvoraussetzungen für das Masterstudium erfüllen?**

zulass_ma1

| | ja | nein | weiß nicht |
|---|---|---|---|
| Studienabschluss mit einer Mindestnote | ○ | ○ | ○ |
| fachspezifische Aufnahmeprüfung/Eignungsfeststellungsprüfung | ○ | ○ | ○ |
| Fremdsprachenprüfung bzw. entsprechende Nachweise | ○ | ○ | ○ |
| Aufnahmegespräch | ○ | ○ | ○ |
| Abschluss in einem bestimmten Studienfach oder in einer bestimmten Fachrichtung | ○ | ○ | ○ |
| Abschluss an einer bestimmten Hochschulart (z. B. Universität statt Fachhochschule) | ○ | ○ | ○ |
| formale Leistungsnachweise (z. B. bestimmte Scheine, Module, Leistungspunkte) | ○ | ○ | ○ |
| berufliche Vorbildung | ○ | ○ | ○ |
| einschlägige Praxiserfahrung oder Praktika | ○ | ○ | ○ |
| Empfehlungsschreiben | ○ | ○ | ○ |
| Motivationsbegründung | ○ | ○ | ○ |
| Arbeitsprobe | ○ | ○ | ○ |
| Sonstiges, und zwar: | ○ | ○ | ○ |

Zurück Weiter

NEPS-Studie

# Schule, Ausbildung und Beruf

**Wie hilfreich waren Informationen der nachfolgenden Personen und Medien bei Ihrer Entscheidung ein Masterstudium aufzunehmen und bei Ihrer weiteren Studienplanung?**

infoueber01

*Bitte markieren Sie jeweils auf der Skala die Antwort, die am ehesten Ihrer Einschätzung entspricht.*

| | gar nicht hilfreich | eher nicht hilfreich | eher hilfreich | sehr hilfreich | nicht genutzt/nicht angeboten |
|---|---|---|---|---|---|
| Familienmitglieder | ○ | ○ | ○ | ○ | ○ |
| Freunde/Freundinnen | ○ | ○ | ○ | ○ | ○ |
| Studierende im Masterstudium | ○ | ○ | ○ | ○ | ○ |
| Dozenten/Dozentinnen an der Hochschule | ○ | ○ | ○ | ○ | ○ |
| Berufstätige aus den mich interessierenden Bereichen | ○ | ○ | ○ | ○ | ○ |
| spezielle Informationsmaterialien zur Berufs- und Studienwahl (z.B. Flyer, Broschüren, Bücher und Zeitschriften) | ○ | ○ | ○ | ○ | ○ |
| Medien (Zeitungen, Internet, Fernsehen oder Bücher) | ○ | ○ | ○ | ○ | ○ |

# Schule, Ausbildung und Beruf

**Und wie hilfreich für Ihre Entscheidung, ein Masterstudium aufzunehmen und für Ihre Studienplanung, waren Informationen, die Sie von den nachfolgend aufgeführten Institutionen und aus sonstigen Quellen erhalten haben?**

infoueber08

*Bitte markieren Sie jeweils auf der Skala die Antwort, die am ehesten Ihrer Einschätzung entspricht.*

| | gar nicht hilfreich | eher nicht hilfreich | eher hilfreich | sehr hilfreich | nicht genutzt/nicht angeboten |
|---|---|---|---|---|---|
| Arbeitsagentur, Berufsinformationszentrum (BIZ) | ○ | ○ | ○ | ○ | ○ |
| Betriebe, Behörden | ○ | ○ | ○ | ○ | ○ |
| Wirtschafts- und Berufsverbände, Gewerkschaften, Kammern | ○ | ○ | ○ | ○ | ○ |
| Hochschulen | ○ | ○ | ○ | ○ | ○ |

infoueber12

| | gar nicht hilfreich | eher nicht hilfreich | eher hilfreich | sehr hilfreich | nicht genutzt/nicht angeboten |
|---|---|---|---|---|---|
| Sonstige Informationsquellen, und zwar: | ○ | ○ | ○ | ○ | ○ |

Zurück Weiter

NEPS-Studie

# Schule, Ausbildung und Beruf

**Welche der folgenden Informations- und Qualifizierungsmöglichkeiten wurden an Ihrer Hochschule angeboten, um den Berufseinstieg bzw. den Übergang ins Masterstudium zu erleichtern?**

**infqualan1**

*Bitte markieren Sie alles Zutreffende.*

- [ ] Angebote zum Erwerb spezieller Zusatzqualifikationen (z. B. EDV, Fremdsprachenkenntnisse, Projektmanagement, Wirtschaftskenntnisse für Geistes- und Sozialwissenschaftler und -wissenschaftlerinnen)
- [ ] Kurse/Veranstaltungen zu "soft skills" (z. B. Rhetorik, Präsentationsfähigkeiten, soziale Kompetenzen)
- [ ] Bewerbungstraining (z.B. Kurse/Workshops)
- [ ] berufspraktische Workshops
- [ ] Angebote, die gezielt Frauen beim Übergang vom Studium in den Beruf unterstützen (z. B. Mentoringprogramme für Frauen)
- [ ] Angebote, die gezielt Frauen bei ihrem wissenschaftlichen Werdegang unterstützen
- [ ] Möglichkeit, im Rahmen des Studiums Forschungsprojekte durchzuführen
- [ ] Lehrveranstaltungen, die von Dozenten/Dozentinnen aus der Praxis durchgeführt werden

- [ ] keines davon

- [ ] weiß nicht

Zurück Weiter

NEPS-Studie

# Schule, Ausbildung und Beruf

**Und welche der Informations- und Qualifikationsmöglichkeiten haben Sie bereits genutzt bzw. werden Sie voraussichtlich noch nutzen?**

infqualnutz1

*Bitte markieren Sie alles Zutreffende.*

- [ ] Angebote zum Erwerb spezieller Zusatzqualifikationen (z. B. EDV, Fremdsprachenkenntnisse, Projektmanagement, Wirtschaftskenntnisse für Geistes- und Sozialwissenschaftler und -wissenschaftlerinnen)
- [ ] Kurse/Veranstaltungen zu "soft skills" (z. B. Rhetorik, Präsentationsfähigkeiten, soziale Kompetenzen)
- [ ] Bewerbungstraining (z.B. Kurse/Workshops)
- [ ] berufspraktische Workshops
- [ ] Angebote, die gezielt Frauen beim Übergang vom Studium in den Beruf unterstützen (z. B. Mentoringprogramme für Frauen)
- [ ] Angebote, die gezielt Frauen bei ihrem wissenschaftlichen Werdegang unterstützen
- [ ] Möglichkeit, im Rahmen des Studiums Forschungsprojekte durchzuführen
- [ ] Lehrveranstaltungen, die von Dozenten/Dozentinnen aus der Praxis durchgeführt werden

- [ ] keines davon

Zurück Weiter

NEPS-Studie

# Schule, Ausbildung und Beruf

**Und welche weiteren Informations- und Qualifizierungsmöglichkeiten wurden an Ihrer Hochschule angeboten, um den Berufseinstieg bzw. den Übergang ins Masterstudium zu erleichtern?**

infqualan2

*Bitte markieren Sie alles Zutreffende.*

- [ ] Erfahrungsaustausch mit ehemaligen Studierenden (Alumni)
- [ ] Einzelberatungsgespräch, z. B. mit einer Berufsberaterin bzw. einem Berufsberater oder Dozentin oder Dozenten
- [ ] Firmenkontaktmessen/Firmenpräsentationen/Job Speed Dating
- [ ] Stellen-/Jobbörse
- [ ] Informationsveranstaltungen zum Thema Berufseinstieg
- [ ] Informationsveranstaltungen zum Masterstudium
- [ ] Veranstaltungen/Beratung zur Existenzgründung
- [ ] sonstige Informations- und Qualifizierungsmöglichkeiten, und zwar: _____

- [ ] keines davon

- [ ] weiß nicht

Zurück Weiter

NEPS-Studie

# Schule, Ausbildung und Beruf

**Und welche der Informations- und Qualifikationsmöglichkeiten haben Sie bereits genutzt bzw. werden Sie voraussichtlich noch nutzen?**

*Bitte markieren Sie alles Zutreffende.*

infqualnutz2

- [ ] Erfahrungsaustausch mit ehemaligen Studierenden (Alumni)
- [ ] Einzelberatungsgespräch, z. B. mit einer Berufsberaterin bzw. einem Berufsberater oder Dozentin oder Dozenten
- [ ] Firmenkontaktmessen/Firmenpräsentationen/Job Speed Dating
- [ ] Stellen-/Jobbörse
- [ ] Informationsveranstaltungen zum Thema Berufseinstieg
- [ ] Informationsveranstaltungen zum Masterstudium
- [ ] Veranstaltungen/Beratung zur Existenzgründung
- [ ] Sonstiges:

- [ ] keines davon

NEPS-Studie

# Schule, Ausbildung und Beruf

**Haben Sie schon angefangen, sich für die Zeit nach Ihrem Studium auf Arbeitsplätze zu bewerben?**

arbsu

- ○ ja
- ○ nein

NEPS-Studie

# Schule, Ausbildung und Beruf

**Auf welche Tätigkeiten für die Zeit nach Ihrem Studium haben Sie sich bereits beworben?**

arbsu_art

*Bitte markieren Sie alles Zutreffende.*

| | |
|---|---|
| ☐ | ein Referendariat, Volontariat, Praktisches Jahr, Anerkennungsjahr, Traineeprogramm, Vikariat oder ein ähnliches Ausbildungsverhältnis |
| ☐ | ein Praktikum (nicht gemeint sind Pflichtpraktika im Rahmen des Studienverlaufs) |
| ☐ | eine Erwerbstätigkeit von mehr als 30 Stunden/Woche |
| ☐ | eine Erwerbstätigkeit von bis zu 30 Stunden/Woche |
| ☐ | Sonstiges |

NEPS-Studie

# Schule, Ausbildung und Beruf

**Stellen Sie sich vor, Sie überlegen, nach dem Abschluss Ihres jetzigen Studiums ein weiteres Studium zu beginnen (z. B. Masterstudium). Wie wahrscheinlich ist es, dass Ihnen jemand aus Ihrem persönlichen Umfeld Informationen und Tipps zu Studienmöglichkeiten geben könnte?**

t32402

- ○ sehr unwahrscheinlich
- ○ eher unwahrscheinlich
- ○ eher wahrscheinlich
- ○ sehr wahrscheinlich

NEPS-Studie

# Schule, Ausbildung und Beruf

**An wen haben Sie gerade gedacht?**

t32402a

*Bitte markieren Sie alles Zutreffende.*

- [ ] Ihren (Ehe-)Partner/Ihre (Ehe-)Partnerin
- [ ] Ihre Mutter (Stiefmutter/Pflegemutter)
- [ ] Ihren Vater (Stiefvater/Pflegevater)
- [ ] Ihre Geschwister
- [ ] andere Personen aus Ihrer Familie oder Verwandtschaft
- [ ] Ihre Freunde und Freundinnen
- [ ] Ihre Kommilitonen und Kommilitoninnen
- [ ] sonstige Bekannte

# Schule, Ausbildung und Beruf

**An wie viele Personen haben Sie insgesamt gedacht?**

t32402b

- ○ eine Person
- ○ zwei Personen
- ○ mehr als zwei Personen

# Schule, Ausbildung und Beruf

**Wie viele von diesen Personen haben einen Migrationshintergrund? Das heißt, sie selbst oder mindestens ein Elternteil sind im Ausland geboren.**

t32402d

- ○ niemand
- ○ fast niemand
- ○ weniger als die Hälfte
- ○ (ungefähr) die Hälfte
- ○ mehr als die Hälfte
- ○ fast alle
- ○ alle

# Schule, Ausbildung und Beruf

**Und wie viele von diesen Personen haben studiert?**

t32402e

- ○ niemand
- ○ fast niemand
- ○ weniger als die Hälfte
- ○ (ungefähr) die Hälfte
- ○ mehr als die Hälfte
- ○ fast alle
- ○ alle

# Schule, Ausbildung und Beruf

**Und wie viele dieser Personen sind Frauen?**

t32402c

- ○ niemand
- ○ fast niemand
- ○ weniger als die Hälfte
- ○ (ungefähr) die Hälfte
- ○ mehr als die Hälfte
- ○ fast alle
- ○ alle

NEPS-Studie

# Schule, Ausbildung und Beruf

**Im Folgenden geht es um Ihre bisherigen Studienleistungen. Darüber hinaus interessiert uns, wie Sie Ihre eigenen Anstrengungen und Leistungen selbst einschätzen.**

**Wie bewerten Sie Ihre bisherigen Studienleistungen in Ihrem derzeitigen Studiengang im Vergleich zu Ihren Kommilitonen und Kommilitoninnen? Meine Studienleistungen sind insgesamt gesehen ...**

Ist4

- ○ viel besser
- ○ etwas besser
- ○ genauso gut
- ○ etwas schlechter
- ○ viel schlechter
- ○ kann ich nicht beurteilen

NEPS-Studie

# Schule, Ausbildung und Beruf

**Wie sehr treffen die folgenden Aussagen auf Sie und Ihr Studium zu?**

abint2

*Bitte markieren Sie die zutreffende Antwortalternative.*

| | trifft gar nicht zu | trifft eher nicht zu | trifft eher zu | trifft völlig zu |
|---|---|---|---|---|
| Ich werde mein Studium auf jeden Fall bis zum Abschluss weiterführen. | ○ | ○ | ○ | ○ |
| Mit meiner Studienleistung bin ich zufrieden. | ○ | ○ | ○ | ○ |
| Wenn ich nochmals wählen könnte, würde ich mich für ein anderes Studienfach entscheiden. | ○ | ○ | ○ | ○ |
| Meine Leistungen im Studium sind besser, als ich ursprünglich erwartet hatte. | ○ | ○ | ○ | ○ |
| Ich werde mein Studium als eine(r) der Besten meines Semesters abschließen. | ○ | ○ | ○ | ○ |
| Ich habe schon öfter daran gedacht, das Studium abzubrechen. | ○ | ○ | ○ | ○ |
| Verglichen mit anderen bin ich im Studium sehr erfolgreich. | ○ | ○ | ○ | ○ |
| Ich denke ernsthaft daran, das Studium ganz aufzugeben. | ○ | ○ | ○ | ○ |
| Meine Leistungserwartungen und -ansprüche haben sich im Studium voll erfüllt. | ○ | ○ | ○ | ○ |
| Ich gehöre zu den Besten meines Semesters. | ○ | ○ | ○ | ○ |
| Ich denke ernsthaft daran, mein Hauptfach zu wechseln. | ○ | ○ | ○ | ○ |

# Schule, Ausbildung und Beruf

**Mit welcher Note wurden Ihre bisherigen Studienleistungen in Ihrem derzeitigen Studiengang im Durchschnitt bewertet?**

studnote

Note: [ ] (z. B. 2,3)

studnoteb

- ○ Meine Studienleistungen wurden/werden nach einem Punktesystem bewertet.
- ○ Meine Studienleistungen wurden bisher nicht bewertet.

- ○ weiß nicht

NEPS-Studie

# Schule, Ausbildung und Beruf

**Mit wie vielen Punkten wurden Ihre bisherigen Studienleistungen in Ihrem derzeitigen Studiengang im Durchschnitt bewertet? (Gemeint sind nicht die Leistungs-/Kreditpunkte (Credits), sondern die durchschnittliche Punktzahl, wenn Leistungen nach einem Punktesystem benotet werden.)**

studpkt

Punktzahl: _____ (z. B. 8,0)

studpktb

○ weiß nicht

# Schule, Ausbildung und Beruf

**Wenn Sie an Ihr bisheriges Studium in Ihrem derzeitigen Studiengang denken: Inwieweit entspricht Ihr bisher absolviertes Studienpensum (Anzahl besuchter Lehrveranstaltungen/Kurse, Anzahl erfolgreich absolvierter Studien-/Prüfungsleistungen, erhaltene Leistungspunkte etc.) den Vorgaben Ihrer Studienordnung?**

studfor

Ich habe ... absolviert.

- ○ viel weniger
- ○ etwas weniger
- ○ etwa genau so viel
- ○ etwas mehr
- ○ viel mehr
- ○ kann ich nicht beurteilen

# Schule, Ausbildung und Beruf

**Zum Schluss noch einige Fragen zu Ihrer Studienfinanzierung.**

**Aus welchen Quellen finanzieren Sie aktuell Ihren Lebensunterhalt?**

t53122

*Bitte markieren Sie alles Zutreffende.*

- [ ] Zuwendungen von Eltern, Partner bzw. Partnerin oder Verwandten
- [ ] Ausbildungsförderung nach BAföG
- [ ] Bankenkredit zur Studienfinanzierung (z. B. Bildungskredit (beantragt beim Bundesverwaltungsamt, ausgezahlt durch die KfW Bankengruppe), Studienkredit von der KfW Bankengruppe oder Kredite zur Studienfinanzierung einer anderen Bank oder Sparkasse)
- [ ] eigener Verdienst aus Erwerbstätigkeit
- [ ] Ausbildungsvergütung, z. B. aus einem dualen Studium
- [ ] eigene Mittel, die vor dem Studium erworben bzw. angespart wurden
- [ ] Stipendium, außer BAföG
- [ ] staatliche Leistungen, z. B. Kindergeld, Wohngeld, Waisengeld oder Waisenrente, aber nicht BAföG
- [ ] andere Finanzquelle, und zwar: _____

- [ ] verweigert
- [ ] weiß nicht

Zurück | Weiter

# Schule, Ausbildung und Beruf

**Wie viel Geld steht Ihnen durchschnittlich im Monat zur Verfügung?**
**Denken Sie bitte dabei an alle zuvor genannten Finanzquellen. Bitte berücksichtigen Sie keine Beträge, die andere Personen für Sie direkt an Dritte zahlen, z. B. Überweisung der Miete an Ihren Vermieter.**

t531231

*Bitte runden Sie Cent-Beträge auf volle Euro-Beträge.*

[ ] Euro pro Monat

t531231b

○ weiß nicht

# Schule, Ausbildung und Beruf

**In welcher Höhe erhalten Sie durchschnittlich im Monat indirekte finanzielle Zuwendungen von anderen (z. B. Eltern, Partner/Partnerin)?**

t531230

☞ *Als indirekte finanzielle Zuwendungen gelten beispielsweise die Überweisung der Miete direkt an den Vermieter sowie die Bezahlung von Lebensmitteln und Getränken, Kleidung, Lernmitteln, laufenden Ausgaben für ein Auto, Ausgaben für öffentliche Verkehrsmittel, Krankenversicherungsbeitrag, Arztkosten und Medikamente, Telefon- und Internetkosten, Rundfunk- und Fernsehgebühren, aber auch die Übernahme von Ausgaben für Freizeit, Kultur und Sport.*
*Sollten Sie keinen genauen Betrag angeben können, bitten wir Sie, diesen zu schätzen.*

[ ] Euro pro Monat

t531230b

○ ich erhalte keine indirekten finanziellen Zuwendungen

NEPS-Studie

# Schule, Ausbildung und Beruf

**Wie kommen Sie mit dem Geld aus, das Sie durchschnittlich im Monat zur Verfügung haben?**

t531206

- ○ sehr schlecht
- ○ eher schlecht
- ○ mittelmäßig
- ○ eher gut
- ○ sehr gut

- ○ weiß nicht

NEPS-Studie

# Schule, Ausbildung und Beruf

**Nun noch einige Fragen zu dieser Online-Befragung:**

**Welches der folgenden Geräte nutzen Sie gerade für die Online-Befragung?**

egend

*Bitte nur eine Antwort anklicken.*

| | | |
|---|---|---|
| ○ | Stationärer Computer/PC | |
| ○ | Laptop/Notebook | |
| ○ | Tablet | |
| ○ | Smartphone | |
| ○ | Fernseher mit Internetzugang | |
| ○ | Anderes Gerät (bitte eintragen) | |

NEPS-Studie

# Schule, Ausbildung und Beruf

**Haben Sie die Online-Befragung zwischenzeitlich unterbrochen und zu einem späteren Zeitpunkt fortgeführt?**

egunt

*Bitte nur eine Antwort anklicken.*

- ○ Nein, nicht unterbrochen.
- ○ Ja, 1-mal unterbrochen.
- ○ Ja, 2-mal unterbrochen.
- ○ Ja, 3-mal unterbrochen.
- ○ Ja, mehr als 3-mal unterbrochen.

# Schule, Ausbildung und Beruf

**Mit welchem der folgenden Geräte haben Sie die Online-Befragung zum ersten Mal aufgerufen?**

egst

*Bitte nur eine Antwort anklicken.*

- ○ Stationärer Computer/PC
- ○ Laptop/Notebook
- ○ Tablet
- ○ Smartphone
- ○ Fernseher mit Internetzugang
- ○ Anderes Gerät (bitte eintragen) [ ]

NEPS-Studie

# Schule, Ausbildung und Beruf

**Was hat Ihnen an diesem Fragebogen gefallen?**

Q94_K12_a

Zurück Weiter

# Schule, Ausbildung und Beruf

**Was hat Ihnen an diesem Fragebogen nicht gefallen?**

Q94_K12_b

NEPS-Studie

# Schule, Ausbildung und Beruf

Damit sind wir am Ende unserer Befragung angekommen.

Um die Befragung abzuschließen, klicken Sie bitte auf den unten rechts stehenden Button „Befragung abschließen“.
Sie können dann nicht mehr zur Befragung zurück.

T_end