NEPS
Nationales Bildungspanel

Research Data

Erhebungsinstrumente (Feldversion)

NEPS Startkohorte 3 — Klasse 5

Wege durch die Sekundarstufe I — Bildungswege von Schülerinnen und Schülern ab Klassenstufe 5

Welle 11

LIfBi
LEIBNIZ-INSTITUT FÜR
BILDUNGSVERLÄUFE e.V.

Urheberrechtlich geschütztes Material
Leibniz-Institut für Bildungsverläufe e.V. (LIfBi)
Wilhelmsplatz 3, 96047 Bamberg
Direktorin: Prof. Dr. Cordula Artelt
Wissenschaftlich-koordinierende Geschäftsführerin: Dr. Jutta von Maurice
Kaufmännische Geschäftsführung: N.N.
Bamberg; 31. August 2020

Inhaltsverzeichnis

1 Übersicht **1**

2 Erstbefragung, CATI/CAPI **2**
2.1 Programmiervorlage 2
2.2 Ablaufplan 726

3 Panelbefragung, CATI/CAPI **935**
3.1 Programmiervorlage 935
3.2 Ablaufplan 1778

4 Online-Befragung, CAWI **2016**
4.1 Programmiervorlage 2016
4.2 Ablaufplan 2345

1 Übersicht

Hier befinden sich die Feldversionen der Programmiervorlagen sowie die Ablaufpläne der CATI/CAPI- und der Online-Befragung für die individuell nachverfolgten SchülerInnen und SchulabgängerInnen.

Individuell nachverfolgte SchülerInnen und SchulabgängerInnen wurden telefonisch (CATI) oder alternativ persönlich (CAPI) befragt. Darüber hinaus haben alle Befragungspersonen im Anschluss an das CATI/CAPI-Interview an einer nachgelagerten Online-Befragung (CAWI) teilgenommen.

Abgedeckt wird mit dem Erhebungsjahr 2019/2020 die Welle 11, deren Daten in Version 11.0.0 des Scientific Use File (SUF) der Startkohorte 3 (SC3) veröffentlicht werden. Weitere Hinweise zum Einsatz dieser Instrumente in Erhebungen oder zu Variablennamen, wie sie auch im SUF vorkommen, gibt es im entsprechenden Band "Startkohorte 3: Klasse 5 (SC3), Welle 11, Erhebungsinstrumente (SUF-Version 11.0.0)". Für die Arbeit mit den Daten ist die SUF-Version der Erhebungsinstrumente dem vorliegenden Band mit den Feldversionen vorzuziehen.

2 Erstbefragung, CATI/CAPI

2.1 Programmiervorlage

Seite 1

	--st: **22AS_in_SC3E - Schuleingangssteuerung Erstbefragung B133HS** **Grundlage: Haupterhebung E6 B132Erst V1.02 Feldversion** **Version 1.02** **Stand: 17.05.2019** --end--
22000Z	--va: **[ZS] zas01** --fn: **22000Z** --vb: Zeitstempel 1 Schule Eingangssteuerung --fr: [ZS] Zeitstempel 1 Schule Eingangssteuerung --af: **goto 22001** --ef: **Modul 20cUpS_SC3E: alle** --end--
	--va: **[HILF] h_etappe** --vb: Etappennummer --fr: [HILF] Etappennummer --we: 6: Etappe 6 7: Etappe 7 8: Etappe 8 --end--
22001	--va: **caseid** --fn: **22001** --vb: Personennummer --fr: [AUTO] Personennummer --ac: **autoif (20101a) h_etappe = 20101a** --af: **goto 22003Z** --end--

	--st: **22AS_in_SC3E - Schuleingangssteuerung Erstbefragung B133HS** **Grundlage: Haupterhebung E6 B132Erst V1.02 Feldversion** **Version 1.02** **Stand: 17.05.2019** --end--
22000Z	--va: **[ZS] zas01** --fn: **22000Z** --vb: Zeitstempel 1 Schule Eingangssteuerung --fr: [ZS] Zeitstempel 1 Schule Eingangssteuerung --af: **goto 22001** --ef: **Modul 20cUpS_SC3E: alle** --end--
	--va: **[HILF] h_etappe** --vb: Etappennummer --fr: [HILF] Etappennummer --we: 6: Etappe 6 7: Etappe 7 8: Etappe 8 --end--
22001	--va: **caseid** --fn: **22001** --vb: Personennummer --fr: [AUTO] Personennummer --ac: **autoif (20101a) h_etappe = 20101a** --af: **goto 22003Z** --end--

22003Z	--va: **[ZS] zas02** --fn: **22003Z** --vb: Zeitstempel 2 Schule Eingangssteuerung --fr: [ZS] Zeitstempel 2 Schule Eingangssteuerung --af: **goto 22100Z (Modul E6E_22AS)** --end--

	--st: **22AS_out_SC3E - Schulausgangssteuerung Erstbefragung B133HS** **Grundlage: Haupterhebung E6 B132Erst V1.02 Feldversion** **Version 1.01** **Stand: 22.05.2018** --end--
22200Z	--va: **[ZS] zas21** --fn: **22200Z** --vb: Zeitstempel 1 Schule Ausgangssteuerung --fr: [ZS] Zeitstempel 1 Schule Ausgangssteuerung --af: **goto 22201** --ef: **Modul E6E_22AS: alle** --end--
	--va: **[HILF] h_etappe** --vb: Etappennummer --fr: [HILF] Etappennummer --we: 6: Etappe 6 7: Etappe 7 8: Etappe 8 --end--
22201	--va: **caseid** --fn: **22201** --vb: Personennummer --fr: [AUTO] Personennummer --ac: **autoif (20101a) h_etappe = 20101a** --af: **goto 22202Z** --end--

22202Z	--va: **[ZS] zas22** --fn: **22202Z** --vb: Zeitstempel 2 Schule Ausgangssteuerung --fr: [ZS] Zeitstempel 2 Schule Ausgangssteuerung --af: **if (20102(intj) - 20106(gebj) < 30) goto 23100Z (Modul E6E_23BV)** **if (20102(intj) - 20106(gebj) >= 30) goto 23200Z (Modul 23BV_out_SC3E)** --end--

	--st: **23BV_out_SC3E - Berufsvorbereitung Ausgangssteuerung Erstbefragung B133HS** **Grundlage: Haupterhebung E6 B132Erst V1.02 Feldversion** **Version 1.01** **Stand: 22.05.2018** --end--
23200Z	--va: **[ZS] zbv21** --fn: **23200Z** --vb: Zeitstempel 1 Berufsvorbereitung Ausgangssteuerung --fr: [ZS] Zeitstempel 1 Berufsvorbereitung Ausgangssteuerung --af: **goto 23201** --ef: **Modul 22AS_out_SC3E: 20102(intj) - 20106(gebj) >= 30** **Modul E6E_23BV: alle** --end--
	--va: **[HILF] h_etappe** --vb: Etappennummer --fr: [HILF] Etappennummer --we: 6: Etappe 6 7: Etappe 7 8: Etappe 8 --end--
23201	--va: **caseid** --fn: **23201** --vb: Personennummer --fr: [AUTO] Personennummer --ac: **autoif (20101a) h_etappe = 20101a** --af: **if (ANY(23113 = 1 & h_bvdau2 = 2)) goto 43100Z (Modul E6E_43aFehlBV_SC3E)** **if (NO(23113 = 1 & h_bvdau2 = 2)) goto 23202Z** --end--

23202Z	--va: **[ZS] zbv22** --fn: **23202Z** --vb: Zeitstempel 2 Berufsvorbereitung Ausgangssteuerung --fr: [ZS] Zeitstempel 2 Berufsvorbereitung Ausgangssteuerung --af: **goto 24100Z (Modul E6E_24ABE6)** --ef: **Modul E6E_43aFehlBV_SC3E: alle** --end--

	--st: **24AB_out_SC3E - Ausbildung Ausgangssteuerung Erstbefragung B133HS** **Grundlage: Haupterhebung E6 B132Erst V1.02 Feldversion** **Version 1.01** **Stand: 06.06.2018** --end--
24200Z	--va: **[ZS] zab21** --fn: **24200Z** --vb: Zeitstempel 1 Ausbildung Ausgangssteuerung --fr: [ZS] Zeitstempel 1 Ausbildung Ausgangssteuerung --af: **goto 24201** --ef: **Modul E6E_24AB: alle** --end--
	--va: **[HILF] h_etappe** --vb: Etappennummer --fr: [HILF] Etappennummer --we: 6: Etappe 6 7: Etappe 7 8: Etappe 8 --end--
24201	--va: **caseid** --fn: **24201** --vb: Personennummer --fr: [AUTO] Personennummer --ac: **autoif (20101a) h_etappe = 20101a** --af: **goto 24202** --end--

24202	--va: **abab2** --fn: **24202** --vb: ZP hat eine Ausbildung erfolgreich abgeschlossen. --fr: [AUTO] ZP hat eine berufliche Ausbildung erfolgreich abgeschlossen. --we: 1: Ausbildungsabschluss vorhanden 2: kein Ausbildungsabschluss vorhanden --ac: **autoif () 24202 = 2** **autoif (ANY(24140 = 1 & h_abE6 = 1)) 24202= 1** --af: **if (ANY(24120 = 1 & h_abE6 = 1 & h_abdau2 = 2)) goto 43200Z (Modul E6E_43bFehlAB_SC3E)** **if (NO(24120 = 1 & h_abE6 = 1 & h_abdau2 = 2)) goto 24202Z** --end--
24202Z	--va: **[ZS] zab22** --fn: **24202Z** --vb: Zeitstempel 2 Ausbildung Ausgangssteuerung --fr: [ZS] Zeitstempel 2 Ausbildung Ausgangssteuerung --af: **goto 25100Z (Modul E6E_25WD)** --ef: **Modul E6E_43bFehlAB_SC3E: alle** --end--

	--st: **25WD_out_SC3E - Wehrdienst Ausgangssteuerung Erstbefragung B133HS** **Grundlage: Haupterhebung E6 B132Erst V1.02 Feldversion** **Version 1.01** **Stand: 22.05.2018** --end--
25200Z	--va: **[ZS] zwd21** --fn: **25200Z** --vb: Zeitstempel 1 Wehrdienst Ausgangssteuerung --fr: [ZS] Zeitstempel 1 Wehrdienst Ausgangssteuerung --af: **goto 25201** --ef: **Modul E6E_25WD: alle** --end--
	--va: **[HILF] h_etappe** --vb: Etappennummer --fr: [HILF] Etappennummer --we: 6: Etappe 6 7: Etappe 7 8: Etappe 8 --end--
25201	--va: **caseid** --fn: **25201** --vb: Personennummer --fr: [AUTO] Personennummer --ac: **autoif (20101a) h_etappe = 20101a** --af: **goto 25202Z** --end--

25202Z	--va: **[ZS] zwd22** --fn: **25202Z** --vb: Zeitstempel 2 Wehrdienst Ausgangssteuerung --fr: [ZS] Zeitstempel 2 Wehrdienst Ausgangssteuerung --af: **goto 26100Z (Modul E6E_26ET)** --end--

	--st: **26ET_out_SC3E - Erwerbstätigkeit Ausgangssteuerung Erstbefragung B133HS** **Grundlage: Haupterhebung E6 B132Erst V1.02 Feldversion** **Version 1.01** **Stand: 22.05.2018** --end--
26500Z	--va: **[ZS] zet51** --fn: **26500Z** --vb: Zeitstempel 1 Erwerbstätigkeit Ausgangssteuerung --fr: [ZS] Zeitstempel 1 Erwerbstätigkeit Ausgangssteuerung --af: **goto 26501** --ef: **Modul E6E_26ET: alle** --end--
	--va: **[HILF] h_etappe** --vb: Etappennummer --fr: [HILF] Etappennummer --we: 6: Etappe 6 7: Etappe 7 8: Etappe 8 --end--
26501	--va: **caseid** --fn: **26501** --vb: Personennummer --fr: [AUTO] Personennummer --ac: **autoif (20101a) h_etappe = 20101a** --af: **if (ANY(26124 = 1)) goto 43300Z (Modul E6E_43cFehlET_SC3E)** **if (NO(26124 = 1)) goto 26502Z** --end--

26502Z	--va: **[ZS] zet52** --fn: **26502Z** --vb: Zeitstempel 2 Erwerbstätigkeit Ausgangssteuerung --fr: [ZS] Zeitstempel 2 Erwerbstätigkeit Ausgangssteuerung --af: **goto 27100Z (Modul E6E_27AL)** --ef: **Modul E6E_43cFehlET_SC3E: alle** --end--

	--st: **27AL_out_SC3E - Arbeitslosigkeit Ausgangssteuerung Erstbefragung B133HS** **Grundlage: Haupterhebung E6 B132Erst V1.02 Feldversion** **Version 1.01** **Stand: 22.05.2018** --end--
27300Z	--va: **[ZS] zal31** --fn: **27300Z** --vb: Zeitstempel 1 Arbeitslosigkeit Ausgangssteuerung --fr: [ZS] Zeitstempel 1 Arbeitslosigkeit Ausgangssteuerung --af: **goto 27301** --ef: **Modul E6E_27AL: alle** --end--
	--va: **[HILF] h_etappe** --vb: Etappennummer --fr: [HILF] Etappennummer --we: 6: Etappe 6 7: Etappe 7 8: Etappe 8 --end--
27301	--va: **caseid** --fn: **27301** --vb: Personennummer --fr: [AUTO] Personennummer --ac: **autoif (20101a) h_etappe = 20101a** --af: **goto 27302Z** --end--

27302Z	--va: **[ZS] zal32** --fn: **27302Z** --vb: Zeitstempel 2 Erwerbstätigkeit Ausgangssteuerung --fr: [ZS] Zeitstempel 2 Erwerbstätigkeit Ausgangssteuerung --af: **goto 29100Z (Modul E6E_29KI)** --end--

	--st: **29KI_out_SC3E - Kinder Ausgangssteuerung Erstbefragung B133HS** **Grundlage: Haupterhebung E6 B132Erst V1.02 Feldversion** **Version 1.01** **Stand: 22.05.2018** --end--
29500Z	--va: **[ZS] zki51** --fn: **29500Z** --vb: Zeitstempel 1 Kinder Ausgangssteuerung --fr: [ZS] Zeitstempel 1 Kinder Ausgangssteuerung --af: **goto 29501** --ef: **Modul E6E_29KI: alle** --end--
	--va: **[HILF] h_etappe** --vb: Etappennummer --fr: [HILF] Etappennummer --we: 6: Etappe 6 7: Etappe 7 8: Etappe 8 --end--
29501	--va: **caseid** --fn: **29501** --vb: Personennummer --fr: [AUTO] Personennummer --ac: **autoif (20101a) h_etappe = 20101a** --af: **goto 29503Z** --end--

29503Z	--va: **[ZS] zki52** --fn: **29503Z** --vb: Zeitstempel 2 Kinder Ausgangssteuerung --fr: [ZS] Zeitstempel 2 Kinder Ausgangssteuerung --af: **goto 30100Z (Modul E6E_30X)** --end--

	--st: **30X_out_SC3E – X-Modul Ausgangssteuerung Erstbefragung B133HS** **Grundlage: Haupterhebung E6 B132Erst V1.02 Feldversion** **Version 1.02** **Stand: 17.05.2019** --end--
30600Z	--va: **[ZS] zsx61** --fn: **30600Z** --vb: Zeitstempel 1 X-Modul Ausgangssteuerung --fr: [ZS] Zeitstempel 1 X-Modul Ausgangssteuerung --af: **goto 30601** --ef: **Modul E6E_30X: alle** --end--
	--va: **[HILF] h_etappe** --vb: Etappennummer --fr: [HILF] Etappennummer --we: 6: Etappe 6 7: Etappe 7 8: Etappe 8 --end--
	--va: **[HILF] h_asabi** --vb: Abitur/FHS-Reife in Deutschland erworben (22106a, 22108, 22122, 22142, 22145, Prüfmodul) --fr: [HILF] Abitur/FHS-Reife in Deutschland erworben (nach Prüfmodul) --we: 0: kein Abitur/FHS-Reife 1: Abitur/FHS-Reife in Deutschland erworben 2: Abitur/FHS-Reife im Ausland erworben --end--

30601	--va: **caseid** --fn: **30601** --vb: Personennummer --fr: [AUTO] Personennummer --ac: **autoif () h_etappe = 20101a** **autoif () h_asabi = 22106a** **autoif (ANY((22122 = 4, 5) & 22108 = 2) & h_asabi <> 1) h_asabi = 2** **autoif (ANY((22122 = 4, 5) & (22108 = 1, -97, -98))) h_asabi = 1** --af: **goto 31200Z (Modul 31WB_SC3E)** --end--
30604	--va: **abab3** --fn: **30604** --vb: ZP hat jemals inklusive aktueller Welle eine Ausbildung erfolgreich abgeschlossen. --fr: [AUTO] ZP hat jemals inklusive aktueller Welle eine berufliche Ausbildung erfolgreich abgeschlossen. --we: 1: Ausbildungsabschluss vorhanden 2: kein Ausbildungsabschluss vorhanden --ac: **autoif (ANY(24140 = 1 & h_abE6 = 1)) 30604 = 1** **autoif (NO(24140 = 1 & h_abE6 = 1)) 30604 = 2** --af: **goto 64114Z (Modul 64bFÖSQS)** --ef: **Modul 31WB_SC3E: alle** --end--

30608a	--va: **studab_bachelor** --fn: **30608a** --vb: ZP hat jemals inklusive aktueller Welle ein Studium mit einem Bachelorabschluss erfolgreich abgeschlossen. --fr: [AUTO] ZP hat jemals inklusive aktueller Welle ein Studium mit einem Bachelorabschluss erfolgreich abgeschlossen. --we: 1: Studium mit Bachelorabschluss vorhanden 2: kein Studium mit Bachelorabschluss vorhanden --ac: **autoif (ANY(24140 = 1 & (24111 = 6 to 10) & (24141 = 8, 12, 13))) 30608a = 1** **autoif (NO(24140 = 1 & (24111 = 6 to 10) & (24141 = 8, 12, 13))) 30608a = 2** --af: **goto 30608b** --ef: **Modul 40ÜM_SC3E: alle** --end--
30608b	--va: **studab_anderer** --fn: **30608b** --vb: ZP hat jemals inklusive aktueller Welle ein Studium mit einem Master-/Diplom-/Magister-/Staatsexamen/anderem Abschluss erfolgreich abgeschlossen. --fr: [AUTO] ZP hat jemals inklusive aktueller Welle ein Studium mit einem Master-/Diplom-/Magister-/Staatsexamen/anderem Abschluss erfolgreich abgeschlossen. --we: 1: Studium mit anderem Abschluss vorhanden 2: kein Studium mit anderem Abschluss vorhanden --ac: **autoif (ANY(24140 = 1 & (24111 = 6 to 10) & (24141 <> 8, 12, 13))) 30608b = 1** **autoif (NO(24140 = 1 & (24111 = 6 to 10) & (24141 <> 8, 12, 13))) 30608b = 2** --af: **goto 30608** --end--

30608	--va: **studab** --fn: **30608** --vb: ZP hat jemals inklusive aktueller Welle ein Studium erfolgreich abgeschlossen. --fr: [AUTO] ZP hat jemals inklusive aktueller Welle ein Studium erfolgreich abgeschlossen. --we: 1: Studienabschluss vorhanden 2: kein Studienabschluss vorhanden --ac: **autoif (ANY(24140 = 1 & (24111 = 6 to 10))) 30608 = 1** **autoif (NO(24140 = 1 & (24111 = 6 to 10))) 30608 = 2** --af: **if (ANY(h_abE6 = 1 & 24120 = 2)) goto 61200Z (Modul 40cABretro_SC3E)** **if (NO(h_abE6 = 1 & 24120 = 2)) goto 30609** --end--
30609	--va: **abi_e6** --fn: **30609** --vb: Abiturbildungsgang in E6 --fr: [AUTO] Abiturbildungsgang in E6 --we: 1: ja 2: nein --ac: **autoif () 30609 = 2** **autoif (ANY((22114 = 10, 11) & 22120 = 1 & (22129 = 4, 5) & 22121 = 1) OR ANY((22115 = 11 to 29) & 22120 = 1 & (22129 = 4, 5) & 22121 = 1)) 30609 = 1** --af: **if (ANY(h_abE6 = 1 & 24120 = 1)) goto 40166Z (Modul 40bRC_SC3E)** **if (NO(h_abE6 = 1 & 24120 = 1)) goto 30610Z** --ef: **Modul 40cABretro_SC3E: alle** --end--

30610Z	--va: **[ZS] zsx62** --fn: **30610Z** --vb: Zeitstempel 2 X-Modul Ausgangssteuerung --fr: [ZS] Zeitstempel 2 X-Modul Ausgangssteuerung --af: **if (ANY(26124 = 1)) goto 65500Z (Modul 65kJM_SC3E)** **if (NO(26124 = 1)) goto 65100Z (Modul 65cIAsp_SC3E)** --ef: **Modul 61aÜAM_SC3E: NO(24119b = 1)** **Modul 41SozKaplab_SC3E: alle** --end--

	--st: **20a SCR Screening Startkohorte 3 (20aSCR_SC3E) Erstbefragung E6E B133HS** **Grundlage: Haupterhebung E6 B132Erst V1.02 Feldversion** **Version 1.02** **Stand: 23.05.2019** --end--
20100Z	--va: **[ZS] zscr1** --fn: **20100Z** --vb: Zeitstempel 1 Screening --fr: [ZS] Zeitstempel 1 Screening --af: **goto 20100** --ef: **ALLE** --end--
	--va: **[HILF] h_cohort** --vb: Startkohorte --fr: [HILF] Startkohorte --we: 1: Startkohorte 1 2: Startkohorte 2 3: Startkohorte 3 4: Startkohorte 4 5: Startkohorte 5 6: Startkohorte 6 --end--
20100	--va: **caseid** --fn: **20100** --vb: Personennummer --fr: [AUTO] Personennummer --ac: **autoif () h_cohort = 3** --af: **goto 20101P4** --end--

20101P4	--va: **migpre** --fn: **20101P4** --vb: Preload Migrationshintergrund Etappe 6 --fr: [AUTO] Preload Migrationshintergrund Etappe 6 --we: -1: kein Migrationshintergrund 1: selbst zugewandert 2: nur Mutter zugewandert 3: nur Vater zugewandert 4: Mutter und Vater aus dem selben Herkunftsland zugewandert 5: Mutter und Vater aus unterschiedlichen Herkunftsländern zugewandert --ac: **autoif (20101P4 = .) 20101P4 = -1** --af: **goto 20101P5** --end--
20101P5	--va: **staatPRE** --fn: **20101P5** --vb: Preload deutsche Staatsangehörigkeit --fr: [AUTO] Preload Haben Sie die deutsche Staatsangehörigkeit? --we: 1: ja 2: nein -20: staatenlos -97: verweigert -98: weiß nicht --af: **goto 20101a** --end--
20101a	--va: **etappe** --fn: **20101a** --vb: Etappenzugehörigkeit --fr: [AUTO] Etappenzugehörigkeit --we: 6: Etappe 6 7: Etappe 7 8: Etappe 8 --af: **goto 20102P33** --end--

20102P33	--va: **indnachPRE** --fn: **20102P33** --vb: Kontaktierungsinformation --fr: [AUTO] Kontaktierungsinformation - bereits als individuell Nachverfolgte/r befragt? --we: 1: nein, erstmalige Kontaktierung durch Umfrageinstitut 2: ja, bereits in Vorwelle befragt --af: **goto 20102P34** --end--
20102P34	--va: **B132PRE** --fn: **20102P34** --vb: Kontaktierungsinformation - Teilnahme in Vorwelle B132? --fr: [AUTO] Kontaktierungsinformation - Teilnahme in Vorwelle B132? --we: 1: nein, in Vorwelle B132 nicht befragt 2: ja, in Vorwelle B132 befragt --af: **goto 20101b** --end--
20101b	--va: **studnr** --fn: **20101b** --vb: Studiennummer --fr: [AUTO] Studiennummer --af: **goto 20102** --end--
20102	--va: **intdat (intt / intm / intj)** --fn: **20102** --vb: Interviewdatum --fr: [AUTO] Interviewdatum --ra: **(20102(intm) = 10 to 12 & 20102(intj) = 2018) OR (20102(intm) = 1 to 6 & 20102(intj) = 2019)** --af: **goto 20101e** --end--

20101e	--va: **startjahr** --fn: **20101e** --vb: Jahr in dem Erstbefragung der ZP gestartet ist --fr: [AUTO] Jahr in dem Erstbefragung der ZP gestartet ist --we: OFFEN: ____ Startjahr --ac: **autoif (20102(intm) > 7) 20101e = 20102(intj)** **autoif (20102(intm) <= 7) 20101e = 20102(intj) – 1** --af: **goto 20101P28a** --end--
20101P28a	--va: **IDSF_PRE** --fn: **20101P28a** --vb: Preload Schulform, an der ZP gezogen wurde (Infas Registerdaten) --fr: [AUTO] Schulform, an der ZP gezogen wurde (Infas Registerdaten) --we: 0: Grundschule 1: Hauptschule 2: Schule mit mehreren Bildungsgängen 3: Realschule 4: Gesamtschule 5: Gymnasium --af: **goto 20101P28** --end--

20101P28	--va: **IDSF_PRE_recode** --fn: **20101P28** --vb: rekodierter Preload Schulform, an der ZP gezogen wurde --fr: [AUTO] rekodierte Schulform, an der ZP gezogen wurde --we: 1: Grundschule oder Hauptschule 2: Schule mit mehreren Bildungsgängen 3: Realschule 4: Gesamtschule oder Gymnasium --ac: **autoif () 20101P28 = 20101P28a** **autoif (20101P28a = 0) 20101P28 = 1** **autoif (20101P28a = 5) 20101P28 = 4** --af: **goto 20101i** --end--
20101i	--va: **e_meth** --fn: **20101i** --vb: CATI/CAPI --fr: [AUTO] CATI/CAPI --we: 1: CAPI 2: CATI --af: **goto 20401** --end--
20401	--va: **intro_page** --fn: **20401** --fr: **if (in Deutschland lebend & 20102P33 = 1)** Es geht um die Befragung „Schule, Ausbildung und Beruf“ der NEPS-Studie. <<Sicherstellen, dass die Zielperson aus dem Adressfeld am Apparat ist!>> Diese Studie wird gemeinsam von dem Leibniz-Institut für Bildungsverläufe e.V. (LIfBi) an der Otto-Friedrich-Universität Bamberg und infas durchgeführt. Sie wurden bereits mehrfach im Klassenraum befragt. Nun möchten wir Sie fragen, wie es bei Ihnen weiter gegangen ist. Hierzu möchten wir Sie ab jetzt persönlich befragen, entweder per Telefon oder bei Ihnen zu Hause vor Ort. Uns interessiert besonders, ob Sie eine berufliche Ausbildung oder eine berufsvorbereitende Maßnahme machen oder ob Sie ein Studium aufgenommen haben oder weiterhin zur Schule gehen. Aber Schule und Ausbildung ist nicht alles im Leben. Deshalb stellen wir Ihnen auch Fragen zu Ihrer Familie und Ihrer Herkunft, zu

	Ihren Freunden und zu Themen wie Gesundheit, Religion und Politik. Das Interview dauert circa 60 Minuten. Als Dankeschön für Ihre Teilnahme an der Befragung erhalten Sie von uns 20 Euro. infas garantiert Ihnen, dass alle Ihre Angaben streng vertraulich behandelt werden und anonym bleiben, d.h. getrennt von Ihrer Adresse ausgewertet werden. Alle Mitarbeiterinnen und Mitarbeiter des infas-Instituts sind dazu verpflichtet, alle Ihre Angaben geheim zu halten. Eine Verwendung für andere Zwecke als nur für diese Untersuchung ist ausgeschlossen. Die Teilnahme an der Befragung ist freiwillig und wenn Sie nicht teilnehmen, entstehen Ihnen auch keine Nachteile. **if (in Deutschland lebend & 20102P33 = 2)** Guten Tag, mein Name ist ....., vom infas Institut in Bonn. <<Sicherstellen, dass die Zielperson aus dem Adressfeld am Apparat ist!>> Es geht um die Befragung „Schule, Ausbildung und Beruf“ der NEPS-Studie, an der Sie bereits seit Ihrer Schulzeit teilnehmen. Durch Ihre Mithilfe und die Teilnahme vieler anderer Personen haben wir schon einiges über das Leben von jungen Menschen in Deutschland erfahren. Nun möchten wir Sie fragen, wie es bei Ihnen weiter gegangen ist. Uns interessiert besonders, ob Sie eine berufliche Ausbildung oder eine berufsvorbereitende Maßnahme machen oder ob Sie ein Studium aufgenommen haben oder weiterhin zur Schule gehen. Aber Schule und Ausbildung ist nicht alles im Leben. Deshalb stellen wir Ihnen auch Fragen zu Ihrer Familie und Ihrer Herkunft, zu Ihren Freunden und zu Themen wie Gesundheit, Religion und Politik. Das Interview dauert circa 60 Minuten. Als Dankeschön für Ihre Teilnahme an der Befragung erhalten Sie von uns 20 Euro. infas garantiert Ihnen, dass alle Ihre Angaben streng vertraulich behandelt werden und anonym bleiben, d.h. getrennt von Ihrer Adresse ausgewertet werden. Alle Mitarbeiterinnen und Mitarbeiter des infas-Instituts sind dazu verpflichtet, alle Ihre Angaben geheim zu halten. Eine Verwendung für andere Zwecke als nur für diese Untersuchung ist ausgeschlossen. Die Teilnahme an der Befragung ist freiwillig und wenn Sie nicht teilnehmen, entstehen Ihnen auch keine Nachteile. **if (im Ausland lebend & 20102P33 = 1)** Es geht um die Befragung „Schule, Ausbildung und Beruf“ der NEPS-Studie. <<Sicherstellen, dass die Zielperson aus dem Adressfeld am Apparat ist!>> Es geht um die Befragung „Schule, Ausbildung und Beruf“ der NEPS-Studie, an der Sie bereits seit Ihrer Schulzeit teilnehmen. Diese Studie wird gemeinsam von dem Leibniz-Institut für Bildungsverläufe e.V. (LIfBi) an der Otto-Friedrich-Universität Bamberg und infas durchgeführt. Sie wurden bereits mehrfach im Klassenraum befragt. Nun möchten wir Sie fragen, wie es bei Ihnen weiter gegangen ist. Hierzu möchten wir Sie ab jetzt persönlich befragen, entweder per Telefon oder bei Ihnen zu Hause vor Ort. Uns interessiert besonders, ob Sie eine berufliche Ausbildung oder eine berufsvorbereitende Maßnahme machen oder ob Sie ein Studium aufgenommen haben oder weiterhin zur Schule gehen. Aber Schule und Ausbildung ist nicht alles im Leben. Deshalb stellen wir Ihnen auch Fragen zu Ihrer Familie und Ihrer Herkunft, zu

	Ihren Freunden und zu Themen wie Gesundheit, Religion und Politik. Das Interview dauert circa 60 Minuten. Als Dankeschön für Ihre Teilnahme per E-Mail einen Amazon-Gutschein in Höhe von 20 Euro. infas garantiert Ihnen, dass alle Ihre Angaben streng vertraulich behandelt werden und anonym bleiben, d.h. getrennt von Ihrer Adresse ausgewertet werden. Alle Mitarbeiterinnen und Mitarbeiter des infas-Instituts sind dazu verpflichtet, alle Ihre Angaben geheim zu halten. Eine Verwendung für andere Zwecke als nur für diese Untersuchung ist ausgeschlossen. Die Teilnahme an der Befragung ist freiwillig und wenn Sie nicht teilnehmen, entstehen Ihnen auch keine Nachteile. **if (im Ausland lebend & 20102P33 = 2)** Es geht um die Befragung „Schule, Ausbildung und Beruf“ der NEPS-Studie. <<Sicherstellen, dass die Zielperson aus dem Adressfeld am Apparat ist!>> Es geht um die Befragung „Schule, Ausbildung und Beruf“ der NEPS-Studie, an der Sie bereits seit Ihrer Schulzeit teilnehmen. Diese Studie wird gemeinsam von dem Leibniz-Institut für Bildungsverläufe e.V. (LIfBi) an der Otto-Friedrich-Universität Bamberg und infas durchgeführt. Durch Ihre Mithilfe und die Teilnahme vieler anderer Personen haben wir schon einiges über das Leben von jungen Menschen in Deutschland erfahren. Nun möchten wir Sie fragen, wie es bei Ihnen weiter gegangen ist. Uns interessiert besonders, ob Sie eine berufliche Ausbildung oder eine berufsvorbereitende Maßnahme machen oder ob Sie ein Studium aufgenommen haben oder weiterhin zur Schule gehen. Aber Schule und Ausbildung ist nicht alles im Leben. Deshalb stellen wir Ihnen auch Fragen zu Ihrer Familie und Ihrer Herkunft, zu Ihren Freunden und zu Themen wie Gesundheit, Religion und Politik. Das Interview dauert circa 60 Minuten. Als Dankeschön für Ihre Teilnahme per E-Mail einen Amazon-Gutschein in Höhe von 20 Euro. infas garantiert Ihnen, dass alle Ihre Angaben streng vertraulich behandelt werden und anonym bleiben, d.h. getrennt von Ihrer Adresse ausgewertet werden. Alle Mitarbeiterinnen und Mitarbeiter des infas-Instituts sind dazu verpflichtet, alle Ihre Angaben geheim zu halten. Eine Verwendung für andere Zwecke als nur für diese Untersuchung ist ausgeschlossen. Die Teilnahme an der Befragung ist freiwillig und wenn Sie nicht teilnehmen, entstehen Ihnen auch keine Nachteile. --in: **if (in Deutschland lebend)** <<Siehe Anschreiben Bei Fragen, woher wir die Adresse haben Ihre Adresse wurde uns zu Beginn der Studie von Ihren Eltern mitgeteilt. Die Telefonnummer wurde anhand von Telefonbucheintragungen ermittelt. Bei Fragen, wer die Studie durchführt Die Studie ist Teil eines großen Projekts zu Bildungsverläufen in Deutschland. Dieses Projekt hat seinen Sitz am Leibniz-Institut für Bildungsverläufe e.V. (LIfBi) an der Otto-Friedrich-Universität Bamberg und arbeitet eng mit vielen namhaften Forschungsinstituten zusammen. Bei Fragen nach weiteren Informationsmöglichkeiten Persönlicher Ansprechpartner bei infas ist Frau xxxx unter Telefon:

	xxxx (kostenfrei) oder per Mail unter xxxx. Bei Fragen nach den 20 Euro Die 20 Euro werden im Anschluss an die Befragung mit einem Dankschreiben per Post zugesendet.>> **if (im Ausland lebend)** <<Siehe Anschreiben Bei Fragen, woher wir die Adresse haben Ihre Adresse wurde uns zu Beginn der Studie von Ihren Eltern mitgeteilt. Die Telefonnummer wurde anhand von Telefonbucheintragungen ermittelt. Bei Fragen, wer die Studie durchführt Die Studie ist Teil eines großen Projekts zu Bildungsverläufen in Deutschland. Dieses Projekt hat seinen Sitz am Leibniz-Institut für Bildungsverläufe e.V. (LIfBi) an der Otto-Friedrich-Universität Bamberg und arbeitet eng mit vielen namhaften Forschungsinstituten zusammen. Bei Fragen nach weiteren Informationsmöglichkeiten Persönlicher Ansprechpartner bei infas ist Frau xxxx unter Telefon: xxxx (kostenfrei) oder per Mail unter xxxx. Bei Fragen nach den 20 Euro Die 20 Euro bekommen Sie in Form eines Amazon-Gutscheins. Im Anschluss an die Befragung wird Ihnen ein Amazon-Gutschein-Code per E-Mail zugesendet.>> --we: 1: weiter --af: **goto 20402** --end--
20402	--va: **einw** --fn: **20402** --vb: Einwilligung --fr: Dürfen wir jetzt mit der Befragung beginnen? --we: 1: ja, weiter 2: nein, ZP ist mit Befragung nicht einverstanden --in: <<Wenn Termin, NEUSTART und Terminmaske im INTRO!>> --af: **if (20402 = 1) goto 20103** **if (20402 = 2) goto 20200Z** --end--

20103	--va: **sex** --fn: **20103** --vb: Geschlecht --in: <<Bitte das Geschlecht der ZIELPERSON eingeben.>> --we: 1: männlich 2: weiblich --af: **goto 20104** --end--
20104	--va: **Psex1** --fn: **20104** --vb: Geschlechtsangabe korrekt? --fr: [AUTO] Prüfung (20103 = sex_Stichprobe) --we: 1: ja 2: nein --af: **if (20104 = 1) goto 20106** **if (20104 = 2) goto 20105** --end--
20105	--va: **Psex2** --fn: **20105** --vb: Überprüfung Geschlechtsangabe --fr: **[NCS]** --in: <<Abweichung im Geschlecht, bitte Eingabe überprüfen und sicherstellen, dass die richtige Zielperson aus dem Adressfeld am Apparat ist.>> --we: 1: Name der Zielperson stimmt mit dem Adressfeld überein. 2: Die Person ist nicht die Zielperson. --af: **if (20105 = 1) goto 20106** **if (20105 = 2) goto 20200Z** --end--

20106	--va: **gebdat (gebt / gebm / gebj)** --fn: **20106** --vb: Geburtsdatum --fr: Sagen Sie mir bitte zunächst Ihr Geburtsdatum! --we: Tag__ Monat __ Jahr ____ **BUTTONS: verweigert (-97), weiß nicht (-98)** --ra: **20106(gebt) = 1 to 31, -97, -98** **20106(gebm) = 1 to 12, -97, -98** **20106(gebj) = 1990 to 2004, -97, -98** --af: **if (20106(gebj) > 0) goto 20107a** **if (20106(gebj) = -97, -98) goto 20200Z** --end--
20107a	--va: **Pgeb1a** --fn: **20107a** --vb: Altersangabe korrekt? --fr: [AUTO] Prüfung (20106(gebj/gebm) = gebjahr/gebmonat_Stichprobe) --we: 1: ja 2: nein --af: **if (20107a = 1 & (20102(intm / intj) – 20106(gebm / gebj) <= 192)) goto 20200Z** **if (20107a = 1 & (20102(intm / intj) – 20106(gebm / gebj) > 192)) goto 20435** **if (20107a = 2) goto 20108** --end--

20108	--va: **Pgeb2** --fn: **20108** --vb: Überprüfung Altersangabe --fr: **[NCS]** --in: <<Abweichung im Alter. Bitte Eingabe überprüfen und sicherstellen, dass die richtige Zielperson am Apparat ist.>> --we: 1: Name der Zielperson stimmt mit dem Adressfeld überein. 2: Die Person ist nicht die Zielperson. --af: **if (20108 = 1 & & (20102(intm / intj) – 20106(gebm / gebj) <= 192)) goto 20200Z** **if (20108 = 1 & & (20102(intm / intj) – 20106(gebm / gebj) > 192)) goto 20435** **if (20108 = 2) goto 20200Z** --end--
20435	--va: **mitsup** --fn: **20435** --in: <<ACHTUNG, Frage nicht stellen! Haben Sie von der Supervision die Anweisung erhalten, das Interview aufzuzeichnen?>> --we: 1: ja 2: nein --af: **if (20435 = 1) goto 20403** **if (20435 = 2) goto 20200Z** --end--

20403	--va: **mitschn** --fn: **20403** --vb: Einverständnis zum Mitschnitt des Interviews --fr: Bevor wir das Interview beginnen, möchte ich Sie noch fragen, ob Sie damit einverstanden sind, dass wir das Gespräch mitschneiden. Die Aufzeichnung dient dabei ausschließlich dazu, die Interviews besser auswerten zu können. Und natürlich ist auch dabei absolut garantiert, dass alle Ihre Angaben anonym ausgewertet werden, also ohne Ihren Namen und Ihre Adresse. --in: <<Text vollständig vorlesen!>> --we: 1: ja, mit Aufzeichnung einverstanden 2: nein, NICHT mit Aufzeichnung einverstanden --af: **if (20403 = 1) goto 20404** **if (20403 = 2) goto 20200Z** --end--
20404	--va: **mitsa** --fn: **20404** --vb: Mitschnitt aktiviert --in: <<Frage nicht stellen! Ist der Mitschnitt aktiviert?>> --we: 1: ja, ist aktiviert 2: nein, technische Probleme --af: **goto 20200Z** --end--
20200Z	--va: **[ZS] zscr2** --fn: **20200Z** --vb: Zeitstempel 2 Screening --fr: [ZS] Zeitstempel 2 Screening --af: **if (20402 = 2) goto Ende** **if (20105 = 2 OR 20108 = 2) goto NEUSTART und Terminmaske im INTRO** **if (20402 <> 2 & 20105 <> 2 & 20108 <> 2) goto 20101Z (Modul 20bQS1_SC3E)** --end--

	--st: **20b QS1 Interviewstart / Querschnitt 1 Startkohorte 3 (20bQS1_SC3E)** **Erstbefragung B133HS** **Grundlage: Haupterhebung E6 B132Erst V1.02 Feldversion** **Version 1.02** **Stand: 21.05.2019** --end--
20101Z	--va: **[ZS] zqs1_1** --fn: **20101Z** --vb: Zeitstempel 1 Querschnitt 1 --fr: [ZS] Zeitstempel 1 Querschnitt 1 --af: **goto 20101** --ef: **Modul 20aSCR_SC3E: ALLE** --end--
	--va: **[HILF] h_etappe** --vb: Etappenummer --fr: [HILF] Etappenummer --we: 6: Etappe 6 7: Etappe 7 8: Etappe 8 --end--
20101	--va: **caseid** --fn: **20101** --vb: Personennummer --fr: [AUTO] Personennummer --ac: **autoif (20101a) h_etappe = 20101a** --af: **goto 20110a** --end--
	--st: **Zufriedenheit – Säule 5** --end--

20110a	--va: **t514001** --fn: **20110a** --vb: Zufriedenheit mit Leben --fr: Ich möchte Ihnen zu Beginn einige Fragen zu Ihrer gegenwärtigen Zufriedenheit mit unterschiedlichen Aspekten Ihres Lebens stellen. Bitte antworten Sie auf einer Skala von 0 bis 10. ‚0' bedeutet, dass Sie ‚ganz und gar !!un!!zufrieden' sind, ‚10' bedeutet, Sie sind ‚ganz und gar zufrieden'. Mit den Zahlen dazwischen können Sie Ihr Urteil abstufen. Wie zufrieden sind Sie gegenwärtig, alles in allem, mit Ihrem Leben? --we: 0: ganz und gar unzufrieden 1: 1 2: 2 3: 3 4: 4 5: 5 6: 6 7: 7 8: 8 9: 9 10: ganz und gar zufrieden **BUTTONS: verweigert (-97), weiß nicht (-98)** --af: **goto 20110b** --end--

20110b	--va: **t514002** --fn: **20110b** --vb: Zufriedenheit mit Lebensstandard --fr: Wie zufrieden sind Sie mit dem, was Sie haben? Denken Sie dabei an Geld, Einkommen und Dinge, die Sie besitzen. --in: <<Bei Bedarf Skalenanweisungen wiederholen: Bitte antworten Sie auf einer Skala von 0 bis 10. ‚0' bedeutet, dass Sie ‚ganz und gar !!un!!zufrieden' sind, ‚10' bedeutet, Sie sind ‚ganz und gar zufrieden'. Mit den Zahlen dazwischen können Sie Ihr Urteil abstufen.>> --we: 0: ganz und gar unzufrieden 1: 1 2: 2 3: 3 4: 4 5: 5 6: 6 7: 7 8: 8 9: 9 10: ganz und gar zufrieden **BUTTONS: verweigert (-97), weiß nicht (-98)** --af: **goto 20110c** --end--

20110c	--va: **t514003** --fn: **20110c** --vb: Zufriedenheit mit Gesundheit --fr: Wie zufrieden sind Sie mit Ihrer Gesundheit? --in: <<Bei Bedarf Skalenanweisungen wiederholen: Bitte antworten Sie auf einer Skala von 0 bis 10. ‚0' bedeutet, dass Sie ‚ganz und gar !!un!!zufrieden' sind, ‚10' bedeutet, Sie sind ‚ganz und gar zufrieden'. Mit den Zahlen dazwischen können Sie Ihr Urteil abstufen.>> --we: 0: ganz und gar unzufrieden 1: 1 2: 2 3: 3 4: 4 5: 5 6: 6 7: 7 8: 8 9: 9 10: ganz und gar zufrieden **BUTTONS: verweigert (-97), weiß nicht (-98)** --af: **goto 20110d** --end--

20110d	--va: **t514004** --fn: **20110d** --vb: Zufriedenheit mit Familienleben --fr: Wie zufrieden sind Sie mit Ihrem Familienleben? --in: <<Bei Bedarf Skalenanweisungen wiederholen: Bitte antworten Sie auf einer Skala von 0 bis 10. ‚0' bedeutet, dass Sie ‚ganz und gar !!un!!zufrieden' sind, ‚10' bedeutet, Sie sind ‚ganz und gar zufrieden'. Mit den Zahlen dazwischen können Sie Ihr Urteil abstufen. Mit Familie sind die Personen gemeint, die Sie persönlich als Ihre Familie bezeichnen würden.>> --we: 0: ganz und gar unzufrieden 1: 1 2: 2 3: 3 4: 4 5: 5 6: 6 7: 7 8: 8 9: 9 10: ganz und gar zufrieden **BUTTONS: trifft nicht zu (-93), verweigert (-97), weiß nicht (-98)** --af: **goto 20110e** --end--

20110e	--va: **t514005** --fn: **20110e** --vb: Zufriedenheit mit Bekannten- und Freundeskreis --fr: Wie zufrieden sind Sie mit Ihrem Bekannten- und Freundeskreis? --in: <<Bei Bedarf Skalenanweisungen wiederholen: Bitte antworten Sie auf einer Skala von 0 bis 10. ‚0' bedeutet, dass Sie ‚ganz und gar !!un!!zufrieden' sind, ‚10' bedeutet, Sie sind ‚ganz und gar zufrieden'. Mit den Zahlen dazwischen können Sie Ihr Urteil abstufen.>> --we: 0: ganz und gar unzufrieden 1: 1 2: 2 3: 3 4: 4 5: 5 6: 6 7: 7 8: 8 9: 9 10: ganz und gar zufrieden **BUTTONS: trifft nicht zu (-93), verweigert (-97), weiß nicht (-98)** --af: **goto 20110f** --end--

20110f	--va: **t514007** --fn: **20110f** --vb: Zufriedenheit mit Ausbildung --fr: Bitte beantworten Sie die folgende Frage nur, wenn Sie sich aktuell in einer Ausbildung bzw. Berufsvorbereitung befinden. Anderenfalls geben Sie bitte „trifft nicht zu“ an. Wie zufrieden sind Sie mit Ihrer Ausbildung bzw. Ihrer Berufsvorbereitung? --in: << Für Personen, die keine Ausbildung oder Berufsvorbereitung machen, bitte TNZ ankreuzen. Bei Bedarf Skalenanweisungen wiederholen: Bitte antworten Sie auf einer Skala von 0 bis 10. ‚0’ bedeutet, dass Sie ‚ganz und gar !!un!!zufrieden’ sind, ‚10’ bedeutet, Sie sind ‚ganz und gar zufrieden’. Mit den Zahlen dazwischen können Sie Ihr Urteil abstufen. Dazu zählen auch Praktikum, Freiwilliges Soziales Jahr.>> --we: 0: ganz und gar unzufrieden 1: 1 2: 2 3: 3 4: 4 5: 5 6: 6 7: 7 8: 8 9: 9 10: ganz und gar zufrieden **BUTTONS: trifft nicht zu (-93), verweigert (-97), weiß nicht (-98)** --af: **goto 20110h** --end--

20110h	--va: **t514006** --fn: **20110h** --vb: Zufriedenheit mit Schule --fr: Bitte beantworten Sie die folgende Frage nur, wenn Sie aktuell eine Schule oder Berufsschule besuchen. Anderenfalls geben Sie bitte „trifft nicht zu“ an. Wie zufrieden sind Sie mit Ihrer schulischen Situation? --in: << Für Personen, die keine Schule besuchen, bitte TNZ ankreuzen. Bei Bedarf Skalenanweisungen wiederholen: Bitte antworten Sie auf einer Skala von 0 bis 10. ‚0’ bedeutet, dass Sie ‚ganz und gar !!un!!zufrieden’ sind, ‚10’ bedeutet, Sie sind ‚ganz und gar zufrieden’. Mit den Zahlen dazwischen können Sie Ihr Urteil abstufen.>> --we: 0: ganz und gar unzufrieden 1: 1 2: 2 3: 3 4: 4 5: 5 6: 6 7: 7 8: 8 9: 9 10: ganz und gar zufrieden **BUTTONS: trifft nicht zu (-93), verweigert (-97), weiß nicht (-98)** --af: **goto 20110i** --end--

20110i	--va: **t514008** --fn: **20110i** --vb: Zufriedenheit mit Studium --fr: Bitte beantworten Sie die folgende Frage nur, wenn Sie sich aktuell in einem Studium befinden. Anderenfalls geben Sie bitte „trifft nicht zu“ an. Wie zufrieden sind Sie mit Ihrem Studium? --in: << Für Personen, die kein Studium absolvieren, bitte TNZ ankreuzen. Bei Bedarf Skalenanweisungen wiederholen: Bitte antworten Sie auf einer Skala von 0 bis 10. ‚0’ bedeutet, dass Sie ‚ganz und gar !!un!!zufrieden’ sind, ‚10’ bedeutet, Sie sind ‚ganz und gar zufrieden’. Mit den Zahlen dazwischen können Sie Ihr Urteil abstufen.>> --we: 0: ganz und gar unzufrieden 1: 1 2: 2 3: 3 4: 4 5: 5 6: 6 7: 7 8: 8 9: 9 10: ganz und gar zufrieden **BUTTONS: trifft nicht zu (-93), verweigert (-97), weiß nicht (-98)** --af: **goto 20115Z** --end--
20115Z	--va: **[ZS] zqs1b_1** --fn: **20115Z** --vb: Zeitstempel 1b Querschnitt 1 --fr: [ZS] Zeitstempel 1b Querschnitt 1 --af: **goto 20122Z** --end--

20122Z	--va: **[ZS] zqs1c_1** --fn: **20122Z** --vb: Zeitstempel 1c Querschnitt 1 --fr: [ZS] Zeitstempel 1c Querschnitt 1 --af: **goto 20421** --end--
20421	--va: **wohnort** --fn: **20421** --vb: Wohngemeinde --fr: Wo wohnen Sie heute? Nennen Sie mir bitte den genauen Namen dieses Ortes bzw. der Gemeinde! --in: <<Bitte Ortsname aus Liste auswählen!>> --we: [Gemeindeliste] **BUTTONS: Ort liegt im Ausland (-5), Ort nicht in Liste (-96), verweigert (-97), weiß nicht (-98)** --af: **if (20421 <> -5, -96, 1011) goto 20424Z** **if (20421 = -5) goto 20424** **if (20421 = -96) goto 20422** **if (20421 = 1011) goto 20422b** --end--
20422	--va: **wohnorts** --fn: **20422** --vb: Wohngemeinde (offen) --fr: Dieser Ort kommt nicht in unserer Liste vor. Damit wir den Ortsnamen in unsere Liste aufnehmen können, nennen Sie mir bitte noch einmal den Ort genau! --in: <<Bitte Ortsname genau und in korrekter Schreibweise erfassen!>> --we: OFFEN: _____ **BUTTONS: verweigert (-97), weiß nicht (-98)** --af: **if (20422 <> -97, -98) goto 20423** **if (20422 = -97, -98) goto 20424Z** --end--

20423	--va: **wohnbl** --fn: **20423** --vb: Bundesland des Wohnorts --fr: Zu welchem Bundesland gehört dieser Ort? --in: <<Nicht vorlesen, zutreffenden Code markieren! Bei Rückfragen: gemeint ist der Name des Bundeslands zu dem der Ort !!heute!! gehört.>> --we: 1: Schleswig-Holstein 2: Hamburg 3: Niedersachsen 4: Bremen 5: Nordrhein-Westfalen 6: Hessen 7: Rheinland-Pfalz 8: Baden-Württemberg 9: Bayern 10 :Saarland 11: Berlin(Gesamt) 12: Brandenburg 13: Mecklenburg-Vorpommern 14: Sachsen 15: Sachsen-Anhalt 16: Thüringen **BUTTONS: verweigert (-97), weiß nicht (-98)** --af: **if (20423 = 11) goto 20422b** **if (20423 <> 11) goto 20424Z** --end--

20422b	--va: **wohnortb** --fn: **20422b** --vb: Wohnort in Berlin --fr: Um welchen Berliner Bezirk handelt es sich dabei? --in: <<Vorgaben nicht vorlesen. Falls Doppelbezeichnungen genannt werden (z.B. Friedrichshain-Kreuzberg), bitte nachfragen, um welchen der beiden Bezirke es sich handelt. Falls Bezeichnungen genannt werden, die nicht in der Liste vorhanden sind (z.B. Mahlsdorf, Moabit, Rudow usw.), bitte nachfragen: „Und zu welchem Bezirk gehört das?“>> --we: 1: Charlottenburg 2: Friedrichshain 3: Hellersdorf 4: Hohenschönhausen 5: Köpenick 6: Kreuzberg 7: Lichtenberg 8: Marzahn 9: Mitte 10: Neukölln 11: Pankow 12: Prenzlauer Berg 13: Reinickendorf 14: Schöneberg 15: Spandau 16: Steglitz 17: Tempelhof 18: Tiergarten 19: Treptow 20: Wedding 21: Weißensee 22: Wilmersdorf 23: Zehlendorf **BUTTONS: Bezirk nicht in Liste (-96), verweigert (-97), weiß nicht (-98)** --af: **if (20422b = 9) goto 20422c** **if (20422b = 11) goto 20422d** **if (20422b = 7) goto 20422e** **if (20422b <> 7, 9, 11) goto 20424Z** --end--

20422c	--va: **wohnortb9** --fn: **20422c** --vb: Wohnort in Berlin Mitte --fr: Der heutige Bezirk Mitte setzt sich ja aus den früheren Bezirken Mitte, Tiergarten und Wedding zusammen. Um welchen dieser Bezirke handelt es sich: um Mitte, Tiergarten oder Wedding? --we: 9: Mitte 18: Tiergarten 20: Wedding **BUTTONS: verweigert (-97), weiß nicht (-98)** --ra: **9, 18, 20, -97, -98** --ac: **autoif (20422c > 0) 20422b = 20422c** --af: **goto 20424Z** --end--
20422d	--va: **wohnortb11** --fn: **20422d** --vb: Wohnort in Berlin Pankow --fr: Der heutige Bezirk Pankow setzt sich ja aus den früheren Bezirken Pankow, Prenzlauer Berg und Weißensee zusammen. Um welchen dieser Bezirke handelt es sich: um Pankow, Prenzlauer Berg oder Weißensee? --we: 11: Pankow 12: Prenzlauer Berg 21: Weißensee **BUTTONS: verweigert (-97), weiß nicht (-98)** --ra: **11, 12, 21, -97, -98** --ac: **autoif (20422d > 0) 20422b = 20422d** --af: **goto 20424Z** --end--

20422e	--va: **wohnortb7** --fn: **20422e** --vb: Wohnort in Berlin Lichtenberg --fr: Der heutige Bezirk Lichtenberg setzt sich ja aus den früheren Bezirken Lichtenberg und Hohenschönhausen zusammen. Um welchen dieser Bezirke handelt es sich: um Lichtenberg oder Hohenschönhausen? --we: 4: Hohenschönhausen 7: Lichtenberg **BUTTONS: verweigert (-97), weiß nicht (-98)** --ra: **4, 7, -97, -98** --ac: **autoif (20422e > 0) 20422b = 20422e** --af: **goto 20424Z** --end--
20424	--va: **wohnland** --fn: **20424** --vb: Land des Wohnorts (im Ausland) --fr: Und in welchem Land liegt dieser Ort? --in: <<Bitte Ländernamen aus Liste wählen!>> --we: [Länderliste] **BUTTONS: Land nicht in Liste (-96), verweigert (-97), weiß nicht (-98)** --af: **if (20424 = -96) goto 20425** **if (20424 <> -96) goto 20424Z** --end--

20425	--va: **woh_ausls** --fn: **20425** --vb: Land des Wohnorts (offen) --fr: Dieses Land kommt nicht in unserer Liste vor. Damit wir es in unsere Liste aufnehmen können, nennen Sie mir bitte noch einmal das Land genau. --in: <<Bitte Namen des Landes genau und in korrekter Schreibweise erfassen.>> --we: OFFEN: _____ **BUTTONS: verweigert (-97), weiß nicht (-98)** --af: **goto 20424Z** --end--
20424Z	--va: **[ZS] zqs1d_1** --fn: **20424Z** --vb: Zeitstempel 1d Querschnitt 1 --fr: [ZS] Zeitstempel 1d Querschnitt 1 --af: **goto 20426** --end--
20426	--va: **zweitwohn** --fn: **20426** --vb: Zweitwohnsitz vorhanden --fr: Und leben Sie außer an diesem Ort noch an einem anderen Ort? Denken Sie bitte auch an Orte, in denen Sie z.B. wegen einer Ausbildung bzw. einer Berufstätigkeit leben, auch wenn Sie gleichzeitig bei Ihrer Familie wohnen. --we: 1: ja 2: nein **BUTTONS: verweigert (-97), weiß nicht (-98)** --af: **if (20426 = 1) goto 20430** **if (20426 = 2, -97, -98) goto 20312Z** --end--

20430	--va: **land_zws** --fn: **20430** --vb: Zweitwohnsitz in Deutschland oder im Ausland --fr: Und liegt dieser Ort in Deutschland? --we: 1: ja 2: nein **BUTTONS: verweigert (-97), weiß nicht (-98)** --af: **if (20430 = 1) goto 20431** **if (20430 = 2) goto 20434** **if (20430 = -97, -98) goto 20312Z** --end--
20431	--va: **ort_zws** --fn: **20431** --vb: Gemeinde Zweitwohnsitz --fr: Nennen Sie mir bitte den genauen Namen dieses Ortes bzw. der Gemeinde! --in: <<Bitte Ortsname aus Liste auswählen!>> --we: [Gemeindeliste] **BUTTONS: Ort nicht in Liste (-96), verweigert (-97), weiß nicht (-98)** --af: **if (20431 <> -96, 1011) goto 20312Z** **if (20431 = -96) goto 20432** **if (20431 = 1011) goto 20432b** --end--

20432	--va: **ort_zwss** --fn: **20432** --vb: Gemeinde Zweitwohnsitz (offen) --fr: Dieser Ort kommt nicht in unserer Liste vor. Damit wir den Ortsnamen in unsere Liste aufnehmen können, nennen Sie mir bitte noch einmal den Ort genau! --in: <<Bitte Ortsname genau und in korrekter Schreibweise erfassen!>> --we: OFFEN: _____ **BUTTONS: verweigert (-97), weiß nicht (-98)** --af: **if (20432 <> -97, -98) goto 20433** **if (20432 = -97, -98) goto 20312Z** --end--
20433	--va: **bl_zws** --fn: **20433** --vb: Bundesland des Zweitwohnsitzes --fr: Zu welchem Bundesland gehört dieser Ort? --in: <<Nicht vorlesen, zutreffenden Code markieren! Bei Rückfragen: gemeint ist der Name des Bundeslands zu dem der Ort !!heute!! gehört.>> --we: 1: Schleswig-Holstein 2: Hamburg 3: Niedersachsen 4: Bremen 5: Nordrhein-Westfalen 6: Hessen 7: Rheinland-Pfalz 8: Baden-Württemberg 9: Bayern 10 :Saarland 11: Berlin(Gesamt) 12: Brandenburg 13: Mecklenburg-Vorpommern 14: Sachsen 15: Sachsen-Anhalt 16: Thüringen **BUTTONS: verweigert (-97), weiß nicht (-98)** --af: **if (20433 = 11) goto 20432b** **if (20433 <> 11) goto 20312Z** --end--

20432b	--va: **ort_zwsb** --fn: **20432b** --vb: Ort Zweitwohnsitz in Berlin --fr: Um welchen Berliner Bezirk handelt/handelte es sich dabei? --in: <<Vorgaben nicht vorlesen. Falls Doppelbezeichnungen genannt werden (z.B. Friedrichshain-Kreuzberg), bitte nachfragen, um welchen der beiden Bezirke es sich handelt. Falls Bezeichnungen genannt werden, die nicht in der Liste vorhanden sind (z.B. Mahlsdorf, Moabit, Rudow usw.), bitte nachfragen: „Und zu welchem Bezirk gehört das?“>> --we: 1: Charlottenburg 2: Friedrichshain 3: Hellersdorf 4: Hohenschönhausen 5: Köpenick 6: Kreuzberg 7: Lichtenberg 8: Marzahn 9: Mitte 10: Neukölln 11: Pankow 12: Prenzlauer Berg 13: Reinickendorf 14: Schöneberg 15: Spandau 16: Steglitz 17: Tempelhof 18: Tiergarten 19: Treptow 20: Wedding 21: Weißensee 22: Wilmersdorf 23: Zehlendorf **BUTTONS: Bezirk nicht in Liste (-96), verweigert (-97), weiß nicht (-98)** --af: **if (20432b = 9) goto 20432c** **if (20432b = 11) goto 20432d** **if (20432b = 7) goto 20432e** **if (20432b <> 7, 9, 11) goto 20312Z** --end--

20432c	--va: **ort_zwsb9** --fn: **20432c** --vb: Ort Zweitwohnsitz in Berlin Mitte --fr: Der heutige Bezirk Mitte setzt sich ja aus den früheren Bezirken Mitte, Tiergarten und Wedding zusammen. Um welchen dieser Bezirke handelt es sich: um Mitte, Tiergarten oder Wedding? --we: 9: Mitte 18: Tiergarten 20: Wedding **BUTTONS: verweigert (-97), weiß nicht (-98)** --ra: **9, 18, 20, -97, -98** --ac: **autoif (20432c > 0) 20432b = 20432c** --af: **goto 20312Z** --end--
20432d	--va: **ort_zwsb11** --fn: **20432d** --vb: Ort Zweitwohnsitz in Berlin Pankow --fr: Der heutige Bezirk Pankow setzt sich ja aus den früheren Bezirken Pankow, Prenzlauer Berg und Weißensee zusammen. Um welchen dieser Bezirke handelt es sich: um Pankow, Prenzlauer Berg oder Weißensee? --we: 11: Pankow 12: Prenzlauer Berg 21: Weißensee **BUTTONS: verweigert (-97), weiß nicht (-98)** --ra: **11, 12, 21, -97, -98** --ac: **autoif (20432d > 0) 20432b = 20432d** --af: **goto 20312Z** --end--

20432e	--va: **ort_zwsb7** --fn: **20432e** --vb: Ort Zweitwohnsitz in Berlin Lichtenberg --fr: Der heutige Bezirk Lichtenberg setzt sich ja aus den früheren Bezirken Lichtenberg und Hohenschönhausen zusammen. Um welchen dieser Bezirke handelt es sich: um Lichtenberg oder Hohenschönhausen? --we: 4: Hohenschönhausen 7: Lichtenberg **BUTTONS: verweigert (-97), weiß nicht (-98)** --ra: **4, 7, -97, -98** --ac: **autoif (20432e > 0) 20432b = 20432e** --af: **goto 20312Z** --end--
20434	--va: **land_zws_X** --fn: **20434** --vb: Land des Zweitwohnsitzes (Ausland) --fr: In welchem Land liegt dieser Ort? --in: <<Bitte Ländernamen aus Liste wählen!>> --we: [Länderliste] **BUTTONS: Anderes Land / Land nicht in Liste (-96), verweigert (-97), weiß nicht (-98)** --af: **if (20434 = -96) goto 20434a** **if (20434 <> -96) goto 20312Z** --end--

20434a	--va: **land_zwss** --fn: **20434a** --vb: Land des Zweitwohnsitzes (offen) --fr: Dieses Land kommt nicht in unserer Liste vor. Damit wir es in unsere Liste aufnehmen können, nennen Sie mir bitte noch einmal das Land genau. --in: <<Bitte Namen des Landes genau und in korrekter Schreibweise erfassen.>> --we: OFFEN: _____ **BUTTONS: verweigert (-97), weiß nicht (-98)** --af: **goto 20312Z** --end--
20312Z	--va: **[ZS] zqs1_2** --fn: **20312Z** --vb: Zeitstempel 2 Querschnitt 1 --fr: [ZS] Zeitstempel 2 Querschnitt 1 --af: **if (20102P34 = 1) goto 20500Z (20dMigB_SC3E)** **if (20102P34 = 2) goto 20200aZ (20cUpS_SC3E)** --end--

	--st: **20d – Migrationsbiographie Startkohorte 3 (20dMigB_SC3E) Erstbefragung E6E B133HS** **Grundlage: Haupterhebung E6 B132Erst V1.03 Feldversion** **Version 1.02** **Stand: 21.05.2019** --end--
20500Z	--va: **[ZS] ZS20d1** --fn: **20500Z** --vb: Zeitstempel 1 Beginn Migrationsbiographie --fr: [ZS] Zeitstempel 1 Beginn Migrationsbiographie --af: **goto 20501a** --ef: **Modul 20bQS1_SC3E: 20102P34 = 1** --end--
20501a	--va: **caseid** --fn: **20501a** --vb: Personennummer --fr: [AUTO] Personennummer --af: **goto 20501** --end--
20501	--va: **t405500** --fn: **20501** --vb: Befragter in Deutschland geboren? --fr: Vor einiger Zeit haben wir schon einmal erfasst, in welchem Land Sie, Ihre Eltern und Ihre Großeltern geboren sind. Um sicher zu gehen, dass wir diese Information einheitlich von allen Personen haben, wollen wir diese Information nochmals auffrischen. Kommen wir zunächst zu Ihnen selbst. Wo sind Sie geboren? --we: 1: in Deutschland 2: im Ausland **BUTTONS: verweigert (-97), weiß nicht (-98)** --af: **goto 20115** --end--

20115	--va: **gebland** --fn: **20115** --vb: Geburt in Deutschland oder im Ausland --fr: [AUTO] Geburt in Deutschland oder im Ausland --we: 1: in Deutschland 3: im Ausland -97: verweigert -98: weiß nicht --ac: **if () 20115 = 20501** **if (20115 = 2) 20115 = 3** --af: **if (20501 = 2) goto 20502** **if (20501 <> 2) goto 20411** --end--
20411	--va: **gebort** --fn: **20411** --vb: Geburtsgemeinde --fr: Nennen Sie mir bitte den genauen (heutigen) Namen des Ortes bzw. der Gemeinde, in der Sie geboren sind! --in: <<Bitte Ortsname aus Liste auswählen! Nach heutigem Gebietsstand zuordnen!>> --we: [Gemeindeliste] **BUTTONS: Ort nicht in Liste (-96), verweigert (-97), weiß nicht (-98)** --af: **if (20411 <> -96, 1011) goto 20507** **if (20411 = -96) goto 20412** **if (20411 = 1011) goto 20412b** --end--

20412	--va: **geborts** --fn: **20412** --vb: Geburtsgemeinde (offen) --fr: Dieser Ort kommt nicht in unserer Liste vor. Damit wir den Ortsnamen in unsere Liste aufnehmen können, nennen Sie mir bitte noch einmal den Ort genau! --in: <<Bitte Ortsname genau und in korrekter Schreibweise erfassen!>> --we: OFFEN: _____ **BUTTONS: verweigert (-97), weiß nicht (-98)** --af: **if (20412 <> -97, -98) goto 20413** **if (20412 = -97, -98) goto 20507** --end--

20413	--va: **gebbl** --fn: **20413** --vb: Bundesland des Geburtsorts --fr: Zu welchem Bundesland gehört dieser Ort heute? --in: <<Nicht vorlesen, zutreffenden Code markieren! Bei Rückfragen: gemeint ist der Name des Bundeslands zu dem der Ort !!heute!! gehört.>> --we: 1: Schleswig-Holstein 2: Hamburg 3: Niedersachsen 4: Bremen 5: Nordrhein-Westfalen 6: Hessen 7: Rheinland-Pfalz 8: Baden-Württemberg 9: Bayern 10: Saarland 11: Berlin(Gesamt) 12: Brandenburg 13: Mecklenburg-Vorpommern 14: Sachsen 15: Sachsen-Anhalt 16: Thüringen **BUTTONS: verweigert (-97), weiß nicht (-98)** --af: **if (20413 = 11) goto 20412b** **if (20413 <> 11) goto 20507** --end--

20412b	--va: **gebortb** --fn: **20412b** --vb: Geburtsort in Berlin --fr: Um welchen Berliner Bezirk handelt es sich dabei? --in: <<Vorgaben nicht vorlesen. Falls Doppelbezeichnungen genannt werden (z.B. Friedrichshain-Kreuzberg), bitte nachfragen, um welchen der beiden Bezirke es sich handelt. Falls Bezeichnungen genannt werden, die nicht in der Liste vorhanden sind (z.B. Mahlsdorf, Moabit, Rudow usw.), bitte nachfragen: „Und zu welchem Bezirk gehört das?“>> --we: 1: Charlottenburg 2: Friedrichshain 3: Hellersdorf 4: Hohenschönhausen 5: Köpenick 6: Kreuzberg 7: Lichtenberg 8: Marzahn 9: Mitte 10: Neukölln 11: Pankow 12: Prenzlauer Berg 13: Reinickendorf 14: Schöneberg 15: Spandau 16: Steglitz 17: Tempelhof 18: Tiergarten 19: Treptow 20: Wedding 21: Weißensee 22: Wilmersdorf 23: Zehlendorf **BUTTONS: Bezirk nicht in Liste (-96), verweigert (-97), weiß nicht (-98)** --af: **if (20412b = 9) goto 20412c** **if (20412b = 11) goto 20412d** **if (20412b = 7) goto 20412e** **if (20412b <> 7, 9, 11) goto 20507** --end--

20412c	--va: **gebortb9** --fn: **20412c** --vb: Geburtsort in Berlin Mitte --fr: Der heutige Bezirk Mitte setzt sich ja aus den früheren Bezirken Mitte, Tiergarten und Wedding zusammen. Um welchen dieser Bezirke handelt es sich: um Mitte, Tiergarten oder Wedding? --we: 9: Mitte 18: Tiergarten 20: Wedding **BUTTONS: verweigert (-97), weiß nicht (-98)** --ra: **9, 18, 20, -97, -98** --ac: **autoif (20412c > 0) 20412b = 20412c** --af: **goto 20507** --end--
20412d	--va: **gebortb11** --fn: **20412d** --vb: Geburtsort in Berlin Pankow --fr: Der heutige Bezirk Pankow setzt sich ja aus den früheren Bezirken Pankow, Prenzlauer Berg und Weißensee zusammen. Um welchen dieser Bezirke handelt es sich: um Pankow, Prenzlauer Berg oder Weißensee? --we: 11: Pankow 12: Prenzlauer Berg 21: Weißensee **BUTTONS: verweigert (-97), weiß nicht (-98)** --ra: **11, 12, 21, -97, -98** --ac: **autoif (20412d > 0) 20412b = 20412d** --af: **goto 20507** --end--

20412e	--va: **gebortb7** --fn: **20412e** --vb: Geburtsort in Berlin Lichtenberg --fr: Der heutige Bezirk Lichtenberg setzt sich ja aus den früheren Bezirken Lichtenberg und Hohenschönhausen zusammen. Um welchen dieser Bezirke handelt es sich: um Lichtenberg oder Hohenschönhausen? --we: 4: Hohenschönhausen 7: Lichtenberg **BUTTONS: verweigert (-97), weiß nicht (-98)** --ra: **4, 7, -97, -98** --ac: **autoif (20412e > 0) 20412b = 20412e** --af: **goto 20507** --end--
20502	--va: **t405510** --fn: **20502** --vb: Geburtsland Befragter --fr: In welchem Land sind Sie geboren? --we: [Länderliste] **BUTTONS: verweigert (-97), weiß nicht (-98), Land nicht in Liste (-96)** --af: **if (20502 = -96) goto 20503** **if (20502 <> -96) goto 20504** --end--

20503	--va: **t405511** --fn: **20503** --vb: Geburtsland Befragter (offen) --fr: Dieses Land kommt nicht in meiner Liste vor. Damit ich das Land in meiner Liste aufnehmen kann, nennen Sie mir bitte noch einmal genau das Land, in dem Sie geboren sind! --in: <<Bitte Name des Landes in korrekter Schreibweise erfassen!>> --we: OFFEN: _____ **BUTTONS: verweigert (-97), weiß nicht (-98)** --af: **goto 20504** --end--
20504	--va: **t40552 (t40552m / t40552j)** --fn: **20504** --vb: Zuzugsdatum (Zuzugsmonat, Zuzugsjahr) nach Deutschland Befragter --fr: Wann sind Sie nach Deutschland gezogen? Nennen Sie mir bitte Monat und Jahr. --in: <<Falls die Person mehrmals nach Deutschland gezogen ist: „Bitte nennen Sie mir den Zeitpunkt, an dem Sie zum ersten Mal für mindestens ein Jahr nach Deutschland gezogen sind.“ Falls sich die befragte Person hinsichtlich des Monats nicht sicher ist: „Bitte sagen Sie mir ungefähr, in welchem Monat das war.“>> --we: Monat ____Jahr_____ **BUTTONS: verweigert (-97), weiß nicht (-98)** --ra: **20504(t40552m) = -97, -98, 1 to 12** **20504(t40552j) = -97, -98, 20106(gebj) to 20102(intj)** **if ((20106(gebj) = -97, -98): 20504(t40552j) = -97, -98, 1900 to 20102(intj)** --af: **goto 20505** --end--

20505	--va: **t405530** --fn: **20505** --vb: Zuwanderungsstatus Befragter --fr: Es gibt verschiedene Gründe, weshalb man nach Deutschland kommen kann. Unter welchen Umständen sind Sie damals nach Deutschland gekommen? --in: <<Antwortvorgaben bitte vorlesen. Formulierung der Antwortkategorien bitte an Geschlecht anpassen.>> --we: 1: als Aussiedler/in oder Spätaussiedler/in 2: als Asylbewerber/in oder Flüchtling (auch Kontingentflüchtlinge) 3: als Familienangehörige/r 6: oder aus einem anderen Grund **BUTTONS: verweigert (-97), weiß nicht (-98)** --af: **if (20505 = 6) goto 20506** **if (20505 <> 6) goto 20519Z** --end--
20506	--va: **t405531** --fn: **20506** --vb: Zuwanderungsstatus sonstiges --fr: [NCS] Und aus welchem anderen Grund war das? --we: OFFEN: _____ **BUTTONS: verweigert (-97), weiß nicht (-98)** --af: **goto 20519Z** --end--

20507	--va: **t405560** --fn: **20507** --vb: Geburtsland Mutter Befragter --fr: In welchem Land ist Ihre Mutter geboren? --we: [Länderliste] **BUTTONS: verweigert (-97), weiß nicht (-98), Land nicht in Liste (-96), Mutter nicht vorhanden/unbekannt (-20)** --af: **if (20507 = -96) goto 20508** **if (20507 <> -96 & 20507 <> 71) goto 20513** **if (20507 = 71) goto 20509** --end--
20508	--va: **t405561** --fn: **20508** --vb: Geburtsland Mutter Befragter (offen) --fr: Dieses Land kommt nicht in meiner Liste vor. Damit ich das Land in meiner Liste aufnehmen kann, nennen Sie mir bitte noch einmal genau das Land! --in: <<Bitte Name des Landes in korrekter Schreibweise erfassen!>> --we: OFFEN: _____ **BUTTONS: verweigert (-97), weiß nicht (-98)** --af: **goto 20513** --end--

20509	--va: **t405570** --fn: **20509** --vb: Geburtsland Großmutter mütterlicherseits --fr: Und die Mutter Ihrer Mutter? In welchem Land ist die Mutter Ihrer Mutter geboren? --in: <<Gehörte das Gebiet, in welchem die Großmutter mütterlicherseits geboren wurde, zum Zeitpunkt ihrer Geburt zu Deutschland, soll als Geburtsland entsprechend „Deutschland“ eingegeben werden.>> --we: [Länderliste] **BUTTONS: verweigert (-97), weiß nicht (-98), Land nicht in Liste (-96), Großmutter nicht vorhanden/unbekannt (-20)** --af: **if (20509 = -96) goto 20510** **if (20509 <> -96) goto 20511** --end--
20510	--va: **t405571** --fn: **20510** --vb: Geburtsland Großmutter mütterlicherseits (offen) --fr: Dieses Land kommt nicht in meiner Liste vor. Damit ich das Land in meiner Liste aufnehmen kann, nennen Sie mir bitte noch einmal genau das Land! --in: <<Bitte Name des Landes in korrekter Schreibweise erfassen!>> --we: OFFEN: _____ **BUTTONS: verweigert (-97), weiß nicht (-98)** --af: **goto 20511** --end--

20511	--va: **t405580** --fn: **20511** --vb: Geburtsland Großvater mütterlicherseits --fr: Und der Vater Ihrer Mutter? In welchem Land ist der Vater Ihrer Mutter geboren? --in: <<Gehörte das Gebiet, in welchem der Großvater mütterlicherseits geboren wurde, zum Zeitpunkt seiner Geburt zu Deutschland, soll als Geburtsland entsprechend „Deutschland“ eingegeben werden.>> --we: [Länderliste] **BUTTONS: verweigert (-97), weiß nicht (-98), Land nicht in Liste (-96), Großvater nicht vorhanden/unbekannt (-20)** --af: **if (20511 = -96) goto 20512** **if (20511 <> -96) goto 20513** --end--
20512	--va: **t405581** --fn: **20512** --vb: Geburtsland Großvater mütterlicherseits (offen) --fr: Dieses Land kommt nicht in meiner Liste vor. Damit ich das Land in meiner Liste aufnehmen kann, nennen Sie mir bitte noch einmal genau das Land! --in: <<Bitte Name des Landes in korrekter Schreibweise erfassen!>> --we: OFFEN: _____ **BUTTONS: verweigert (-97), weiß nicht (-98)** --af: **goto 20513** --end--

20513	--va: **t405600** --fn: **20513** --vb: Geburtsland Vater Befragter --fr: Und in welchem Land ist Ihr Vater geboren? --we: [Länderliste] **BUTTONS: verweigert (-97), weiß nicht (-98), Land nicht in Liste (-96), Vater nicht vorhanden/unbekannt (-20)** --af: **if (20513 = -96) goto 20514** **if (20513 <> -96 & 20513 <> 71) goto 20519Z** **if (20513 = 71) goto 20515** --end--
20514	--va: **t405601** --fn: **20514** --vb: Geburtsland Vater Befragter (offen) --fr: Dieses Land kommt nicht in meiner Liste vor. Damit ich das Land in meiner Liste aufnehmen kann, nennen Sie mir bitte noch einmal genau das Land! --in: <<Bitte Name des Landes in korrekter Schreibweise erfassen!>> --we: OFFEN: _____ **BUTTONS: verweigert (-97), weiß nicht (-98)** --af: **goto 20519Z** --end--

20515	--va: **t405610** --fn: **20515** --vb: Geburtsland Großmutter väterlicherseits --fr: Und die Mutter Ihres Vaters? In welchem Land ist die Mutter Ihres Vaters geboren? --in: <<Gehörte das Gebiet, in welchem die Großmutter väterlicherseits geboren wurde, zum Zeitpunkt ihrer Geburt zu Deutschland, soll als Geburtsland entsprechend „Deutschland“ eingegeben werden.>> --we: [Länderliste] **BUTTONS: verweigert (-97), weiß nicht (-98), Land nicht in Liste (-96), Großmutter nicht vorhanden/unbekannt (-20)** --af: **if (20515 = -96) goto 20516** **if (20515 <> -96) goto 20517** --end--
20516	--va: **t405611** --fn: **20516** --vb: Geburtsland Großmutter väterlicherseits (offen) --fr: Dieses Land kommt nicht in meiner Liste vor. Damit ich das Land in meiner Liste aufnehmen kann, nennen Sie mir bitte noch einmal genau das Land! --in: <<Bitte Name des Landes in korrekter Schreibweise erfassen!>> --we: OFFEN: _____ **BUTTONS: verweigert (-97), weiß nicht (-98)** --af: **goto 20517** --end--

20517	--va: **t405620** --fn: **20517** --vb: Geburtsland Großvater väterlicherseits --fr: Und der Vater Ihres Vaters? In welchem Land ist der Vater Ihres Vaters geboren? --in: <<Gehörte das Gebiet, in welchem der Großvater väterlicherseits geboren wurde, zum Zeitpunkt seiner Geburt zu Deutschland, soll als Geburtsland entsprechend „Deutschland“ eingegeben werden.>> --we: [Länderliste] **BUTTONS: verweigert (-97), weiß nicht (-98), Land nicht in Liste (-96), Großvater nicht vorhanden/unbekannt (-20)** --af: **if (20517 = -96) goto 20518** **if (20517 <> -96) goto 20519Z** --end--
20518	--va: **t405621** --fn: **20518** --vb: Geburtsland Großvater väterlicherseits, offen --fr: Dieses Land kommt nicht in meiner Liste vor. Damit ich das Land in meiner Liste aufnehmen kann, nennen Sie mir bitte noch einmal genau das Land! --in: <<Bitte Name des Landes in korrekter Schreibweise erfassen!>> --we: OFFEN: _____ **BUTTONS: verweigert (-97), weiß nicht (-98)** --af: **goto 20519Z** --end--
20519Z	--va: **[ZS] ZS20d2** --fn: **20519Z** --vb: Zeitstempel 2 Ende Migrationsbiographie --fr: [ZS] Zeitstempel 2 Ende Migrationsbiographie --af: **goto 20200aZ (20cUpS_SC3E)** --end--

	--st: **20c Update Staatsangehörigkeit Startkohorte 3 (20cUpS_SC3E)** **Erstbefragung E6 B133** **Grundlage: Haupterhebung E6 B108HS V1.02 Feldversion** **Version 1.02** **Stand: 22.05.2019** --end--
20200aZ	--va: **[ZS] zqs_c1** --fn: **20200aZ** --vb: Zeitstempel 1 Querschnitt 1c --fr: [ZS] Zeitstempel 1 Querschnitt 1c --af: **goto 20200a** --ef: **Modul 20bQS1_SC3E: 20102P34 = 2** **Modul 20dMigB_SC3E: alle** --end--
20200a	--va: **caseid** --fn: **20200a** --vb: Personennummer --fr: [AUTO] Personennummer --ac: **autoif (20101P5 = 1, -97, -98) 20201 = 20101P5** --af: **if (20101P5 = .) goto 20201** **if (20101P5 = 2, -20) goto 20201a** **if (20101P5 = 1, -97, -98) goto 20340aZ** --end--

20201a	--va: **staatintro** --fn: **20201a** --vb: Intro Staatsangehörigkeit Befragter --fr: Als wir Sie das letzte Mal zu Ihrer Staatsangehörigkeit befragt haben, hatten Sie ja angegeben, dass Sie nicht die deutsche Staatsangehörigkeit haben. --we: 1: Zielperson widerspricht nicht 2: Zielperson widerspricht --ac: **autoif (20201a = 2) 20201 = 1** --af: **if (20201a = 2) goto 20205** **if (20201a = 1) goto 20201** --end--
20201	--va: **staat** --fn: **20201** --vb: Staatsangehörigkeit Befragter --fr: **if (20201P5 = .)** Haben Sie die deutsche Staatsangehörigkeit? **if (20201P5 = 2, -20)** Hat sich hieran etwas geändert? --we: **if (20201P5 = .)** 1: ja 2: nein **BUTTONS: verweigert (-97), weiß nicht (-98), staatenlos (-20)** **if (20201P5 = 2, -20)** 1: ja, habe inzwischen die deutsche Staatsangehörigkeit angenommen 2: nein **BUTTONS: verweigert (-97), weiß nicht (-98), staatenlos (-20)** --ac: **autoif (20201 = 2 & 20101P5 = -20) 20201 = 20101P5** --af: **if (20201 = 1 & 20101P5 = .) goto 20205** **if (20201 = 1 & (20101P5 = 2, -20)) goto 20206** **if (20201 = 2 & 20101P5 = .) goto 20207** **if (20201 = -20 & 20101P5 = .) goto 20209** **if ((20201 = 2, -20) & (20101P5 = 2, -20)) goto 20209** **if (20201 = -97, -98) goto 20340aZ** --end--

20205	--va: **einbu** --fn: **20205** --vb: deutsche Staatsbürgerschaft seit Geburt --fr: Haben Sie die deutsche Staatsangehörigkeit seit Geburt? --we: 1: ja 2: nein **BUTTONS: verweigert (-97), weiß nicht (-98)** --af: **if (20205 = 1, -97, -98) goto 20340aZ** **if (20205 = 2) goto 20206** --end--
20206	--va: **einbu (einbum / einbuj)** --fn: **20206** --vb: Einbürgerungsdatum --fr: Wann haben Sie die deutsche Staatsangehörigkeit erworben? --in: <<Falls die Zielperson sich nur an Jahreszeiten erinnert, bitte folgende Nummern eingeben: 21: Jahresanfang/Winter 24: Frühjahr/Ostern 27: Jahresmitte/Sommer 30: Herbst 32: Jahresende>> --we: Monat __ Jahr ____ **BUTTONS: verweigert (-97), weiß nicht (-98)** --ra: **20206(einbum) = -97, -98, 1 to 12, 21, 24, 27, 30, 32** **20206(einbuj) = -97, -98, 20106(gebj) to 20102(intj)** --af: **goto 20340aZ** --end--

20207	--va: **nation** --fn: **20207** --vb: andere Nationalität --fr: Welche Staatsangehörigkeit haben Sie? --in: <<Bitte Ländernamen aus Liste auswählen! Bei mehreren weiteren Staatsangehörigkeiten die wichtigste nennen lassen.>> --we: [Länderliste] **BUTTONS: Land nicht in Liste (-96), verweigert (-97), weiß nicht (-98), staatenlos (-20)** --af: **if (20207 = -96) goto 20208** **if (20207 <> -96) goto 20209** --end--
20208	--va: **nations** --fn: **20208** --vb: andere Nationalität (offen) --fr: Diese Staatsangehörigkeit kommt nicht in unserer Liste vor. Damit wir sie in unsere Liste aufnehmen können, nennen Sie mir bitte noch einmal Ihre Staatsangehörigkeit genau. --in: <<Bitte Namen des Landes genau und in korrekter Schreibweise erfassen.>> --we: OFFEN: _____ **BUTTONS: verweigert (-97), weiß nicht (-98)** --af: **goto 20209** --end--
20209	--va: **einbabs** --fn: **20209** --vb: Einbürgerungsabsicht --fr: Planen Sie, die deutsche Staatsbürgerschaft zu beantragen, oder haben Sie diese bereits beantragt? --we: 1: ja, ich plane sie zu beantragen 2: ja, ich habe sie bereits beantragt 3: nein, weder noch **BUTTONS: verweigert (-97), weiß nicht (-98)** --af: **goto 20212** --end--

20212	--va: **migstat1** --fn: **20212** --vb: Aufenthaltserlaubnis --fr: Ist Ihr Aufenthalt in Deutschland rechtlich befristet oder rechtlich unbefristet? --in: <<Befristeter Aufenthalt ist z. B. Aufenthaltserlaubnis, Sichtvermerk (Visum), Blaue Karte EU, Duldung. Unbefristeter Aufenthalt ist z. B. Niederlassungserlaubnis, Erlaubnis zum Daueraufenthalt-EU.>> --we: 1: rechtlich befristet 2: rechtlich unbefristet **BUTTONS: verweigert (-97), weiß nicht (-98)** --af: **if (20212 = 1, -97, -98) goto 20213** **if (20212 = 2) goto 20340aZ** --end--
20213	--va: **migstat2** --fn: **20213** --vb: Arbeitserlaubnis --fr: Haben Sie zur Zeit das Recht zur Ausübung einer Erwerbstätigkeit in Deutschland? --we: 1: ja 2: nein **BUTTONS: verweigert (-97), weiß nicht (-98)** --af: **goto 20340aZ** --end--
20340aZ	--va: **[ZS] zqs_c2** --fn: **20340aZ** --vb: Zeitstempel 2 Querschnitt 1c --fr: [ZS] Zeitstempel 2 Querschnitt 1c --af: **goto 22000Z (Modul 22AS_in_SC3E)** --end--

	--st: **22AS - Schule** **Erstbefragung SC3 B133** **Grundlage: Haupterhebung SC3 B132Erst V1.03 Feldversion** **Version 1.05** **Stand: 07.01.2020** --end--
22100Z	--va: **[ZS] zas1** --fn: **22100Z** --vb: Zeitstempel 1 Schulgeschichte --fr: [ZS] Zeitstempel 1 Schulgeschichte --af: **goto 22101** --ef: **Modul 22AS_in_SC3E: alle** --end--
	--va: **[HILF] h_etappe** --vb: Etappenummer --fr: [HILF] Etappenummer --we: 6: Etappe 6 7: Etappe 7 8: Etappe 8 --end--
22101	--va: **caseid** --hin: **(ID_t)** --fn: **22101** --vb: Personennummer --fr: [AUTO] Personennummer --ac: **autoif (20101a) h_etappe = 20101a** --af: **goto 22101a** --end--

22101a	--va: **asqkg1** --hin: **(tf11113)** --fn: **22101a** --vb: Kindergartenbesuch vor Einschulung --fr: Nun möchte ich Ihnen einige Fragen zu Ihrer Kindergarten- und Schulzeit stellen. Sind Sie vor der Einschulung irgendwann einmal in den Kindergarten gegangen? --in: << Hinweis: In einigen Bundesländern gibt es die Bezeichnung Kindergärten nicht, hier werden sie als Kindertagesstätten bezeichnet.>> --we: 1: ja 2: nein **BUTTONS: verweigert (-97), weiß nicht (-98)** --af: **goto 22107Z** --end--
	--st: **BEGINN der Schulepisodenschleife** --end--
22107Z	--va: **[ZS] zas1b** --fn: **22107Z** --vb: Zeitstempel 1b Schulgeschichte --fr: [ZS] Zeitstempel 1b Schulgeschichte --af: **goto 22103** --ef: **Modul 30; 30300 = 2 OR 30302 = 1** --end--
	--va: **[HILF] h_dauertan** --vb: Episode dauert an --fr: [HILF] Episode dauert an --we: 1: Episode dauert an 2: Episode endet zum Interviewmonat 3: Episode endet vor Interviewmonat 4: Episodenende = Missing --end--

22103	--va: **asmod** --hin: **(ts11400)** --fn: **22103** --vb: Episodenmodus --fr: [AUTO] Episodenmodus --we: 1: Erstbefragung 4: im X-Modul ergänzt --ac: **autoif (30300 <> 2) 22103 = 1** **autoif (30300 = 2) 22103 = 4** --af: **goto 22107** --end--
22107	--va: **asnr** --fn: **22107** --vb: Schulepisodennummer --fr: [AUTO] Nummer der Schulepisode --af: **goto 22108** --end--

22108	--va: **asinaus** --hin: **(ts11103)** --fn: **22108** --vb: Schulbesuch in Deutschland? --fr: **if (22103 = 1 & 22107 = 1)** Kommen wir nun zu Ihrer Schulzeit. Hier wollen wir alle allgemeinbildenden Schulen, z.B. Grundschule, Hauptschule, Realschule oder Gymnasium, erfassen, die Sie jemals besucht haben. Hierzu gehören auch alle Schulwechsel oder Unterbrechungen der Schulzeit beispielsweise wegen längerer Krankheit oder einem Umzug. Die erste Schule, die Sie je besucht haben, war das eine Schule in Deutschland? **if (22103 = 4 OR 22107 > 1)** War das eine Schule in Deutschland? --in: << Hier sollen nur Schulen aufgenommen werden, die (auch) zu einem allgemeinbildenden Schulabschluss (d.h. Hauptschulabschluss, Mittlere Reife, Fachhochschulreife, Abitur) führen. Außerdem auch Grundschulen aufnehmen. Auf Nachfrage: Längere Krankheit bedeutet mindestens 3 Monate Schulunterbrechung. >> --we: 1: ja 2: nein **BUTTONS: verweigert (-97), weiß nicht (-98)** --af: **if (22108 = 1) goto 22109** **if (22108 = 2) goto 22112** **if (22108 = -97, -98) goto 22114** --end--

22109	--va: **asgem** --hin: **(ts11202)** --fn: **22109** --vb: Gemeinde der Schule --fr: Können Sie mir den Ort bzw. die Gemeinde nennen, in dem sich diese Schule befindet/befand? --in: <<Bitte nach heutigem Gebietsstand zuordnen!>> --we: [Gemeindeliste] **BUTTONS: Ort nicht in Liste (-96), verweigert (-97), weiß nicht (-98)** --af: **if (22109 <> -96, 1011) goto 22114** **if (22109 = 1011) goto 22111b** **if (22109 = -96) goto 22110** --end--
22110	--va: **asgems** --fn: **22110** --vb: Gemeindename der Schule (offen) --fr: Dieser Ort kommt nicht in unserer Liste vor. Damit wir den Ortsnamen in unsere Liste aufnehmen können, nennen Sie mir bitte noch einmal den Ort der Schule genau! --in: <<Bitte Ortsnamen genau und in korrekter Schreibweise erfassen!>> --we: OFFEN: _____ **BUTTONS: verweigert (-97), weiß nicht (-98)** --af: **if (22110 <> -97, -98) goto 22111** **if (22110 = -97, -98) goto 22114** --end--

22111	--va: **asbl** --fn: **22111** --vb: Bundesland der Schule --fr: Zu welchem Bundesland gehört dieser Ort heute? --in: <<Nicht vorlesen, zutreffenden Code markieren! Bei Rückfragen: gemeint ist der Name des Bundeslands zu dem der Ort !!heute!! gehört.>> --we: 1: Schleswig-Holstein 2: Hamburg 3: Niedersachsen 4: Bremen 5: Nordrhein-Westfalen 6: Hessen 7: Rheinland-Pfalz 8: Baden-Württemberg 9: Bayern 10: Saarland 11: Berlin(Gesamt) 12: Brandenburg 13: Mecklenburg-Vorpommern 14: Sachsen 15: Sachsen-Anhalt 16: Thüringen **BUTTONS: verweigert (-97), weiß nicht (-98)** --af: **if (22111 = 11) goto 22111b** **if (22111 <> 11) goto 22114** --end--

22111b	--va: **asgemb** --fn: **22111b** --vb: Schulbesuch in Berlin --fr: Um welchen Berliner Bezirk handelt/handelte es sich dabei? --in: <<Vorgaben nicht vorlesen. Falls Doppelbezeichnungen genannt werden (z.B. Friedrichshain-Kreuzberg) bitte nachfragen, um welchen der beiden Bezirke es sich handelt. Falls Bezeichnungen genannt werden, die nicht in der Liste vorhanden sind (z.B. Mahlsdorf, Moabit, Rudow usw.), bitte nachfragen: „Und zu welchem Bezirk gehört das?“>> --we: 1: Charlottenburg 2: Friedrichshain 3: Hellersdorf 4: Hohenschönhausen 5: Köpenick 6: Kreuzberg 7: Lichtenberg 8: Marzahn 9: Mitte 10: Neukölln 11: Pankow 12: Prenzlauer Berg 13: Reinickendorf 14: Schöneberg 15: Spandau 16: Steglitz 17: Tempelhof 18: Tiergarten 19: Treptow 20: Wedding 21: Weißensee 22: Wilmersdorf 23: Zehlendorf **BUTTONS: Bezirk nicht in Liste (-96), verweigert (-97), weiß nicht (-98)** --af: **if (22111b = 9) goto 22111c** **if (22111b = 11) goto 22111d** **if (22111b = 7) goto 22111e** **if (22111b <> 7, 9, 11) goto 22114** --end--

22111c	--va: **asgemb9** --fn: **22111c** --vb: Schulbesuch in Berlin Mitte --fr: Der heutige Bezirk Mitte setzt sich ja aus den früheren Bezirken Mitte, Tiergarten und Wedding zusammen. Um welchen dieser Bezirke handelt es sich: um Mitte, Tiergarten oder Wedding? --we: 9: Mitte 18: Tiergarten 20: Wedding **BUTTONS: verweigert (-97), weiß nicht (-98)** --ra: **9, 18, 20, -97, -98** --ac: **autoif (22111c > 0) 22111b = 22111c** --af: **goto 22114** --end--
22111d	--va: **asgemb11** --fn: **22111d** --vb: Schulbesuch in Berlin Pankow --fr: Der heutige Bezirk Pankow setzt sich ja aus den früheren Bezirken Pankow, Prenzlauer Berg und Weißensee zusammen. Um welchen dieser Bezirke handelt es sich: um Pankow, Prenzlauer Berg oder Weißensee? --we: 11: Pankow 12: Prenzlauer Berg 21: Weißensee **BUTTONS: verweigert (-97), weiß nicht (-98)** --ra: **11, 12, 21, -97, -98** --ac: **autoif (22111d > 0) 22111b = 22111d** --af: **goto 22114** --end--

22111e	--va: **asgemb7** --fn: **22111e** --vb: Schulbesuch in Berlin Lichtenberg --fr: Der heutige Bezirk Lichtenberg setzt sich ja aus den früheren Bezirken Lichtenberg und Hohenschönhausen zusammen. Um welchen dieser Bezirke handelt es sich: um Lichtenberg oder Hohenschönhausen? --we: 4: Hohenschönhausen 7: Lichtenberg **BUTTONS: verweigert (-97), weiß nicht (-98)** --ra: **4, 7, -97, -98** --ac: **autoif (22111e > 0) 22111b = 22111e** --af: **goto 22114** --end--
22112	--va: **asland** --hin: **(ts1120s)** --fn: **22112** --vb: Land der Schule --fr: In welchem Land war die Schule? --we: [Länderliste] **BUTTONS: Land nicht in Liste (-96), verweigert (-97), weiß nicht (-98)** --af: **if (22112 = -96) goto 22113** **if (22112 <> -96) goto 22114** --end--

22113	--va: **aslands** --fn: **22113** --vb: Land der Schule offen --fr: Dieses Land kommt nicht in unserer Liste vor. Damit wir das Land in unsere Liste aufnehmen können, nennen Sie mir bitte noch einmal das Land, in dem die Schule lag/liegt, genau! --in: <<Bitte den Namen des Landes genau und in korrekter Schreibweise erfassen.>> --we: OFFEN: _____ **BUTTONS: verweigert (-97), weiß nicht (-98)** --af: **goto 22114** --end--
22114	--va: **astyp** --hin: **(ts11204)** --fn: **22114** --vb: Schulform --fr: **if (22108 <> 2)** Was für eine Schule haben Sie da besucht? (War das z.B. eine Grundschule, eine Hauptschule, eine Realschule, ein Gymnasium?) **if (22108 = 2)** Welche Schule haben Sie da besucht? Bitte geben Sie den entsprechenden deutschen Schultyp an. --in: <<Vorgaben nicht vorlesen. Hier sollen nur Schulen aufgenommen werden, die (auch) zu einem allgemeinbildenden Schulabschluss führen. Außerdem auch Grundschulen aufnehmen. Wenn „Sekundarschule“ angegeben wird, bitte nachfragen, ob sich die Schule in Berlin befindet. Wenn ja, dann zu Kategorie 10 zuordnen, wenn nein, zu Kategorie 6 zuordnen.>> --we: 1: Grundschule 2: Orientierungsstufe, auch Erprobungsstufe und Förderstufe z.B. in Meckl.-Vorpommern, Rheinland-Pfalz 4: Hauptschule 5: Realschule 6: verbundene Haupt- und Realschule, auch Sekundar-, Regel-, Mittel-, Ober- und Wirtschaftsschule, Regionale Schule, Regionalschulen, Erweiterte Realschule, Realschule plus, Gemeinschaftsschule, Werkrealschule, Stadtteilschule, Mittelstufenschule, Duale Oberschule 8: Gymnasium, auch Kolleg 10: Gesamtschule, auch integrierte Schulen, integrierte Sekundarschule (Berlin) 11: Waldorfschule 12: Sonder-/Förderschule, auch Förderzentrum

	13: berufliche Schule zur Erreichung eines allgemeinbildenden Schulabschlusses, z.B. Fachoberschule 14: andere Schule **BUTTONS: verweigert (-97), weiß nicht (-98)** --ac: **autoif (22114 = 1, 2) 22121 = 1** --af: **if ((22114 = 1 to 5, 11, 12) OR 22108 = 2) goto 22118** **if ((22114 = 6, 10) & 22108 <> 2) goto 22117b** **if ((22114 = 8, 13, 14) & 22108 <> 2) goto 22115** **if ((22114 = -97, -98) & 22108 <> 2) goto 22117** --end--
22115	--va: **astyps1** --hin: **(ts11205)** --fn: **22115** --vb: Form der Schule --fr: **if (22114 = 14)** Was war das für eine Schule genau? **if (22114 = 13)** Was war das für eine berufliche Schule? **if (22114 = 8)** Was war das für ein Gymnasium genau? --in: <<Hier sollen nur Schulen aufgenommen werden, die (auch) zu einem allgemeinbildenden Schulabschluss führen. Unter „andere berufliche Gymnasien“ zählen alle !!beruflichen!! Gymnasien z.B. mit agrarwissenschaftlicher, biotechnologischer, ernährungswissenschaftlicher oder sozialwissenschaftlicher Ausrichtung, !!aber nicht!! Wirtschaftsgymnasien und Technische Gymnasien. Diese werden extra kodiert.>> --we: **if (22114 = 13, 14)** [Schulliste A] **if (22114 = 8)** [Schulliste B] **BUTTONS: Schule nicht in Liste (-96), verweigert (-97), weiß nicht (-98)** --af: **if (22115 = 2, 8 to 10, 14 to 17, 19 to 27, 30 to 32) goto 22116a** **if (22115 = 1, 3 to 6, 11 to 13, 18, 28, 29, -97, -98) goto 22117** **if (22115 = -96) goto 22116** --end--

22116	--va: **astyps2** --hin: **(ts11206_O)** --fn: **22116** --vb: andere Schulform --fr: Diese Schule kommt nicht in unserer Liste vor. Damit wir die Schule in unsere Liste aufnehmen können, nennen Sie mir bitte noch einmal die genaue Bezeichnung der Schule! --we: OFFEN: _____ **BUTTONS: verweigert (-97), weiß nicht (-98)** --af: **goto 22116a** --end--
22116a	--va: **asbszug** --hin: **(ts11224)** --fn: **22116a** --vb: Berufliche Schule Zugangsvoraussetzung --fr: Um einen bestimmten Bildungsgang oder eine bestimmte Schule besuchen zu können, benötigt man manchmal sogar mehrjährige Berufserfahrung oder eine abgeschlossene Ausbildung. Mussten Sie auch solche Voraussetzungen erfüllen, um Ihre aktuelle Schule zu besuchen? --we: 1: ja 2: nein **BUTTONS: verweigert (-97), weiß nicht (-98)** --af: **goto 22117** --end--
22117	--va: **asberuf** --hin: **(ts11207)** --fn: **22117** --vb: Integrierte Berufsausbildung --fr: War das ein Ausbildungsgang, bei dem Sie die Möglichkeit hatten, auch eine Berufsausbildung zu machen? --we: 1: ja 2: nein **BUTTONS: verweigert (-97), weiß nicht (-98)** --af: **goto 22118** --end--

22117b	--va: **astypd4_2** --hin: **(ts11225)** --fn: **22117b** --vb: Schulzweig Gesamtschule/SmB --fr: Welchen Zweig besuchten Sie da? --in: <<Antwortmöglichkeiten bitte vorlesen. Falls der Befragte angibt, dass es (noch) keine Trennung in Schulzweige gibt / gab, bitte BUTTON benutzen!>> --we: 1: Hauptschule 2: Realschule 3: Gymnasialer Zweig **BUTTONS: keine Trennung in Schulzweige (-20), verweigert (-97), weiß nicht (-98)** --af: **goto 22118** --end--
22118	--va: **asstdat (asstm / asstj)** --hin: **(ts1111m / y)** --fn: **22118** --vb: Startdatum (-monat/-jahr) Schulepisode --fr: **if (22107 > 1)** Von wann bis wann haben Sie diese Schule besucht? **if (22107 = 1)** In der Regel kommt man mit 6 oder 7 Jahren in die Schule, manche Kinder auch schon mit 5 Jahren. Sie sind ja **<20106(gebj)>** geboren. Wie war das bei Ihnen? Von wann bis wann haben Sie diese Schule besucht? --in: **if (22114 = 1, 2)** << Hilfe beim Berechnen der Datumsangabe ist hier ausdrücklich erlaubt! Falls ZP sich nicht an das Startjahr der Schulepisode erinnert: „Wie alt waren Sie denn, als Sie in diese Schule kamen?“ und anhand des Alters und des Geburtsjahrs (**<20106(gebj)>**) mit ZP zusammen das Startjahr berechnen. Wenn ZP unsicher ist, wann das Schuljahr beginnt: „Wann beginnt bei Ihnen (in Ihrem Bundesland) üblicherweise das Schuljahr? Ist das im Juli, August oder September.“ Erinnert sich ZP nur an Jahreszeiten, bitte folgende Nummern eingeben: 21 = Jahresanfang/Winter, 24 = Frühjahr/Ostern, 27 = Jahresmitte/Sommer, 30 = Herbst, 32 = Jahresende.>> **if (22114 <> 1, 2)** << Falls ZP sich nicht an das Startjahr der Schulepisode erinnert: „Wie alt waren Sie denn, als Sie in diese Schule kamen?“ und anhand des Alters und des Geburtsjahrs (**<20106(gebj)>**) mit ZP zusammen das Startjahr berechnen.

	Wenn ZP unsicher ist, wann das Schuljahr beginnt: „Wann beginnt bei Ihnen (in Ihrem Bundesland) üblicherweise das Schuljahr? Ist das im Juli, August oder September.“ Erinnert sich ZP nur an Jahreszeiten, bitte folgende Nummern eingeben: 21 = Jahresanfang/Winter, 24 = Frühjahr/Ostern, 27 = Jahresmitte/Sommer, 30 = Herbst, 32 = Jahresende.>> --we: von Monat ____ Jahr _____ **BUTTONS: verweigert (-97), weiß nicht (-98)** --af: **goto 22119** --end--

22119	--va: **asenddat (asendm / asendj)** --hin: **(ts1112m / y)** --fn: **22119** --vb: Enddatum (-monat/-jahr) Schulepisode --fr: (Bis wann haben Sie diese Schule besucht?) --in: <<Falls ZP sich nicht an das Endjahr der Schulepisode erinnert: „Wie alt waren Sie denn, als Sie diese Schule verlassen haben?“ und anhand des Alters und des Geburtsjahrs (**<20106(gebj)>**) mit ZP zusammen das Endjahr berechnen. Erinnert sich ZP nur an Jahreszeiten, bitte folgende Nummern eingeben: 21 = Jahresanfang/Winter, 24 = Frühjahr/Ostern, 27 = Jahresmitte/Sommer, 30 = Herbst, 32 = Jahresende>> --we: bis Monat ____ Jahr _____ **BUTTONS: besucht noch diese Schule (-5), verweigert (-97), weiß nicht (-98)** --ac: **autoif (22119 = -5) h_dauertan = 1** **autoif (22119 = 20102(intm/intj)) h_dauertan = 2** **autoif (22119 > 0 & 22119 < 20102(intm/intj)) h_dauertan = 3** **autoif (22119 = -97, -98) h_dauertan = 4** **autoif (22119 = -5) 22120 = 1** **autoif (22119 = -5) 22119 = 20102(intm/intj)** **autoif ((22119 – 20106(gebm/gebj) <= 168) & (22114 <> 1, 2)) 22121 = 1** --af: **if ((h_dauertan = 1, 4) & (22114 <> 1, 2)) goto 22121** **if ((h_dauertan = 1, 3, 4) & (22114 = 1, 2)) goto 22133aZ** **if (h_dauertan = 2) goto 22120** **if (h_dauertan = 3 & (22119 – 20106(gebm/gebj) <= 168) & (22114 <> 1, 2)) goto 22122** **if (h_dauertan = 3 & (22119 – 20106(gebm/gebj) > 168) & (22114 <> 1, 2)) goto 22121** --end--

22120	--va: **asiz** --hin: **(ts1112c)** --fn: **22120** --vb: Andauern der Schulepisode --fr: Besuchen Sie heute noch diese Schule? --we: 1: ja, besuche diese Schule noch 2: nein **BUTTONS: verweigert (-97), weiß nicht (-98)** --ac: **autoif (22120 = 1) h_dauertan = 1** --af: **if (22114 <> 1, 2) goto 22121** **if (22114 = 1, 2) goto 22133aZ** --end--
22121	--va: **asvz** --hin: **(ts11208)** --fn: **22121** --vb: Haupt-/Nebentätigkeit --fr: **if (h_dauertan = 1)** Besuchen Sie diese Schule hauptsächlich oder nebenher, d.h. neben einer Erwerbstätigkeit oder Ausbildung? **if (h_dauertan = 2, 3, 4)** Haben Sie diese Schule hauptsächlich oder nebenher, d.h. neben einer Erwerbstätigkeit oder Ausbildung, besucht? --in: << Mit hauptsächlich ist gemeint, dass die Schule in Vollzeit besucht wird, mit nebenher ist gemeint, dass die Schule in Teilzeit besucht wird.>> --we: 1: hauptsächlich 2: nebenher **BUTTONS: verweigert (-97), weiß nicht (-98)** --af: **if (h_dauertan = 2, 3, 4) goto 22122** **if (h_dauertan = 1) goto 22129** --end--
22122	--va: **asz** --hin: **(ts11209)** --fn: **22122** --vb: Schulabschluss

	--fr: **if (22108 = 1, -97, -98)** Und welchen Schulabschluss haben Sie dort gemacht? **if (22108 = 2)** Und welchen Schulabschluss haben Sie dort gemacht? Bitte nennen Sie mir den entsprechenden deutschen Schulabschluss. --in: <<Vorgaben nicht vorlesen. Wenn Fachabitur angegeben wird, bitte nachfragen, ob damit die Zugangsberechtigung für ein Studium an einer Fachhochschule oder an einer Universität erworben wurde. Wenn Fachhochschule, dann zu Kategorie 4 zuordnen, wenn Universität, zu Kategorie 5 zuordnen.>> --we: 1: einfacher Hauptschulabschluss auch: Berufsbildungsreife, Berufsreife, Erster allgemeinbildender Schulabschluss, Mittelschulabschluss (in Bayern) 2: qualifizierender oder qualifizierter Hauptschulabschluss auch: Erweiterte Berufsbildungsreife, Berufsreife mit Leistungsfeststellung, Sekundarabschluss I – Hauptschulabschluss, Hauptschulabschluss nach Klasse 10, qualifizierender Mittelschulabschluss (in Bayern) 3: Realschulabschluss auch: Mittlere Reife, Mittlerer Schulabschluss, Wirtschaftsschulabschluss, Fachschulabschluss, Fachoberschulreife, Mittlerer Abschluss, Mittlerer Bildungsabschluss, Erweiterter/Qualifizierter Sekundarabschluss, Erweiterter/Qualifizierter Realschulabschluss 4: Fachhochschulreife 5: andere Hochschulreife (Abitur) 6: Sonder-/Förderschulabschluss 7: anderer Abschluss **BUTTONS: ohne Abschluss (-5), es war kein Abschluss vorgesehen (-6), verweigert (-97), weiß nicht (-98)** --af: **if ((22122 = 1, 2, 3, 6) & 22108 = 2) goto 22126** **if ((22122 = 1, 2, 3, 6) & (22108 = 1, -97, -98)) goto 22133** **if (22122 = 4) goto 22123** **if (22122 = 5) goto 22124** **if (22122 = 7) goto 22125** **if (22122 = -5) goto 22129** **if (22122 = -6, -97, -98) goto 22133aZ** --end--

22123	--va: **aszfh** --hin: **(ts11210)** --fn: **22123** --vb: Typ Fachhochschulreife --fr: Handelt es sich dabei um eine fachgebundene Fachhochschulreife, den schulischen Teil der Fachhochschulreife (z.B. nach Verlassen des Gymnasiums 12. Klasse) oder um eine volle Fachhochschulreife? --in: <<Fachhochschulreife (FHR): berechtigt zum Studium an einer Fachhochschule (FH); fachgebundene FHR: Studienberechtigung auf bestimmte Fachrichtungen an einer FH beschränkt; schulischer Teil der FHR – volle FHR: Die "volle" FHR besteht aus einem schulischen Teil und einer fachpraktischen Vorbildung. Der schulische Teil kann in der Regel nach Abschluss der 12. Klasse einer höheren Schule erworben werden. Erst zusammen mit dem berufsbezogenen Teil ist die Aufnahme eines FH-Studiums möglich.>> --we: 1: eine fachgebundene Fachhochschulreife 2: den schulischen Teil der Fachhochschulreife 3: eine volle Fachhochschulreife **BUTTONS: verweigert (-97), weiß nicht (-98)** --af: **if (22108 = 2) goto 22126** **if (22108 = 1, -97, -98) goto 22133** --end--
22124	--va: **aszabi** --hin: **(ts11211)** --fn: **22124** --vb: Typ Abitur --fr: Handelt es sich dabei um eine fachgebundene Hochschulreife oder um eine allgemeine Hochschulreife? --in: <<Eine allgemeine Hochschulreife berechtigt zum Studium aller Fächer an allen Hochschularten, bei einer fachgebundenen Hochschulreife ist die Berechtigung auf bestimmte Fachrichtungen beschränkt.>> --we: 1: eine fachgebundene Hochschulreife 2: eine allgemeine Hochschulreife **BUTTONS: verweigert (-97), weiß nicht (-98)** --af: **if (22108 = 2) goto 22126** **if (22108 = 1, -97, -98) goto 22133** --end--

22125	--va: **aszs** --fn: **22125** --vb: anderer Schulabschluss --fr: Wie heißt dieser andere Schulabschluss? --we: OFFEN: _____ **BUTTONS: verweigert (-97), weiß nicht (-98)** --af: **if (22108 = 2) goto 22126** **if (22108 = 1, -97, -98) goto 22133** --end--
22126	--va: **asza** --hin: **(ts11213)** --fn: **22126** --vb: Anerkennung des Schulabschlusses in Deutschland --fr: Wurde dieser Abschluss in Deutschland als gleichwertig anerkannt? --in: <<Wenn Antrag nicht erforderlich, bitte 1=ja angeben! Wenn Anerkennungsverfahren nicht existent oder Anerkennung nicht beantragt, bitte 2=nein eintragen.>> --we: 1: ja 2: nein **BUTTONS: verweigert (-97), weiß nicht (-98)** --af: **goto 22133aZ** --end--
22129	--va: **aszz** --hin: **(ts11214)** --fn: **22129** --vb: angestrebter Schulabschluss --fr: **if (h_dauertan = 1)** Welchen Schulabschluss wollen Sie machen? **if ((h_dauertan = 2, 3, 4) & (22108 = 1, -97, -98))** Welchen Schulabschluss wollten Sie machen? **if ((h_dauertan = 2, 3, 4) & 22108 = 2)** Welchen Schulabschluss wollten Sie machen? Bitte nennen Sie mir den entsprechenden deutschen Schulabschluss. --in: <<Vorgaben nicht vorlesen. Wenn Fachabitur angegeben wird, bitte nachfragen, ob damit die Zugangsberechtigung für ein Studium an einer Fachhochschule oder an einer Universität

	erworben wurde. Wenn Fachhochschule, dann zu Kategorie 4 zuordnen, wenn Universität, zu Kategorie 5 zuordnen.>> --we: 1: einfacher Hauptschulabschluss auch: Berufsbildungsreife, Berufsreife, Erster allgemeinbildender Schulabschluss, Mittelschulabschluss (in Bayern) 2: qualifizierender oder qualifizierter Hauptschulabschluss auch: Erweiterte Berufsbildungsreife, Berufsreife mit Leistungsfeststellung, Sekundarabschluss I – Hauptschulabschluss, Hauptschulabschluss nach Klasse 10, qualifizierender Mittelschulabschluss (in Bayern) 3: Realschulabschluss auch: Mittlere Reife, Mittlerer Schulabschluss, Wirtschaftsschulabschluss, Fachschulabschluss, Fachoberschulreife, Mittlerer Abschluss, Mittlerer Bildungsabschluss, Erweiterter/Qualifizierter Sekundarabschluss, Erweiterter/Qualifizierter Realschulabschluss 4: Fachhochschulreife 5: andere Hochschulreife (Abitur) 6: Sonder-/Förderschulabschluss 7: anderer Abschluss **BUTTONS: verweigert (-97), weiß nicht (-98)** --af: **if (22129 = 4) goto 22130** **if (22129 = 5) goto 22131** **if (22129 = 7) goto 22132** **if (22129 = 1 to 3, 6, -97, -98) goto 22133aZ** --end--

22130	--va: **aszzfh** --hin: **(ts11215)** --fn: **22130** --vb: Typ angestrebte Fachhochschulreife --fr: Wäre das eine fachgebundene Fachhochschulreife, der schulische Teil der Fachhochschulreife (z.B. nach Verlassen des Gymnasiums 12. Klasse) oder die volle Fachhochschulreife (gewesen)? --in: <<Fachhochschulreife (FHR): berechtigt zum Studium an einer Fachhochschule (FH); fachgebundene FHR: Studienberechtigung auf bestimmte Fachrichtungen an einer FH beschränkt; schulischer Teil der FHR – volle FHR: Die "volle" FHR besteht aus einem schulischen Teil und einer fachpraktischen Vorbildung. Der schulische Teil kann in der Regel nach Abschluss der 12. Klasse einer höheren Schule erworben werden. Erst zusammen mit dem berufsbezogenen Teil ist die Aufnahme eines FH-Studiums möglich.>> --we: 1: eine fachgebundene Fachhochschulreife 2: den schulischen Teil der Fachhochschulreife 3: eine volle Fachhochschulreife **BUTTONS: verweigert (-97), weiß nicht (-98)** --af: **goto 22133aZ** --end--
22131	--va: **aszzabi** --hin: **(ts11216)** --fn: **22131** --vb: Typ angestrebtes Abitur --fr: Wäre das eine fachgebundene Hochschulreife oder eine allgemeine Hochschulreife (gewesen)? --in: <<Eine allgemeine Hochschulreife berechtigt zum Studium aller Fächer an allen Hochschularten, bei einer fachgebundenen Hochschulreife ist die Berechtigung auf bestimmte Fachrichtungen beschränkt.>> --we: 1: eine fachgebundene Hochschulreife 2: eine allgemeine Hochschulreife **BUTTONS: verweigert (-97), weiß nicht (-98)** --af: **goto 22133aZ** --end--

22132	--va: **aszzs** --fn: **22132** --vb: anderer angestrebter Schulabschluss --fr: Wie heißt dieser andere Schulabschluss? --we: OFFEN: _____ **BUTTONS: verweigert (-97), weiß nicht (-98)** --af: **goto 22133aZ** --end--
22133	--va: **asnot** --hin: **(tf11218)** --fn: **22133** --vb: Gesamtnote Abschlusszeugnis --fr: Welche Gesamtnote hatten Sie bei diesem Schulabschluss auf dem Abschlusszeugnis? --in: <<Es ist eine Dezimalstelle zugelassen. Wenn nur die Punktzahl bekannt ist, Button "nur Punktzahl bekannt" drücken. Wenn keine Gesamtnote vorhanden, dann bitte den Notendurchschnitt angeben.>> --we: OFFEN: ___,_ (eine Dezimalstelle) **BUTTONS: es gab keine Note (-6), nur Punktzahl bekannt (-93), verweigert (-97), weiß nicht (-98)** --ra: **0,5 to 6,0, -6, -93, -97, -98** --af: **if (22133 = -93) goto 22133a** **if (22133 = -98) goto 22133a2** **if (22133 <> -93, -98) goto 22133b** --end--

22133a	--va: **aspkt** --hin: **(ts11226)** --fn: **22133a** --vb: Punktzahl Abschlusszeugnis --fr: Und wie viele Punkte hatten Sie auf Ihrem Abschlusszeugnis? --we: OFFEN: ___ **BUTTONS: verweigert (-97), weiß nicht (-98)** --ra: **0 to 15, -97, -98** --af: **goto 22133b** --end--
22133a2	--va: **asnots** --hin: **(neu)** --fn: **22133a2** --vb: Gesamtnote Abschlusszeugnis – geschätzt --fr: Können Sie mir sagen, ob Ihre Gesamtnote im Einser-, Zweier-, Dreier-, Vierer-, Fünfer- oder Sechserbereich lag? --in: <<In den Einserbereich fallen Noten von 0,7 bis 1,5, Zweierbereich: 1,6 bis 2,5, Dreierbereich: 2,6 bis 3,5, Viererbereich: 3,6 bis 4,5, Fünferbereich: 4,6 bis 5,5, Sechserbereich: 5,6 bis 6,0 >> --we: 1: Einserbereich 2: Zweierbereich 3: Dreierbereich 4: Viererbereich 5: Fünferbereich 6: Sechserbereich **BUTTONS: verweigert (-97), weiß nicht (-98)** --af: **goto 22133b** --end--

22133b	--va: **asnotmat** --hin: **(ts11227)** --fn: **22133b** --vb: letzte Halbjahresnote Mathematik --fr: **if (22122 = 4, 5)** Welches war Ihre letzte Halbjahresnote in Mathematik? **if (22122 <> 4, 5)** Welche Note hatten Sie bei diesem Schulabschluss in Mathematik? --in: <<Es ist eine Dezimalstelle zugelassen. Notenangaben wie "2 plus" oder "3 minus" als Dezimalzahl erfassen: also als 1,7 bzw. 3,3 usw. (Note "1 plus" als 0,7). Wenn nur die Punktzahl bekannt ist, Button "nur Punktzahl bekannt" drücken.>> --we: OFFEN: ___,_ (eine Dezimalstelle) **BUTTONS: es gab keine Note (-6), nur Punktzahl bekannt (-93), verweigert (-97), weiß nicht (-98)** --ra: **0,5 to 6,0, -6, -93, -97, -98** --af: **if (22133b <> -93) goto 22133d** **if (22133b = -93) goto 22133c** --end--
22133c	--va: **aspktmat** --hin: **(ts11228)** --fn: **22133c** --vb: letzte Halbjahrespunktzahl Mathematik --fr: **if (22122 = 4, 5)** Und wie viele Punkte hatten Sie in Ihrem letzten Schulhalbjahr in Mathematik? **if (22122 <> 4, 5)** Und wie viele Punkte hatten Sie bei diesem Schulabschluss in Mathematik? --we: OFFEN: ___ **BUTTONS: verweigert (-97), weiß nicht (-98)** --ra: **0 to 15, -97, -98** --af: **goto 22133d** --end--

22133d	--va: **asnotde** --hin: **(ts11229)** --fn: **22133d** --vb: letzte Halbjahresnote Deutsch --fr: **if (22122 = 4, 5)** Und welches war Ihre letzte Halbjahresnote in Deutsch? **if (22122 <> 4, 5)** Welche Note hatten Sie bei diesem Schulabschluss in Deutsch? --in: <<Es ist eine Dezimalstelle zugelassen. Notenangaben wie "2 plus" oder "3 minus" als Dezimalzahl erfassen: also als 1,7 bzw. 3,3 usw. (Note "1 plus" als 0,7). Wenn nur die Punktzahl bekannt ist, Button "nur Punktzahl bekannt" drücken.>> --we: OFFEN: ___,_ (eine Dezimalstelle) **BUTTONS: es gab keine Note (-6), nur Punktzahl bekannt (-93), verweigert (-97), weiß nicht (-98)** --ra: **0,5 to 6,0, -6, -93, -97, -98** --af: **if (22133d <> -93) goto 22133e1** **if (22133d = -93) goto 22133e** --end--
22133e	--va: **aspktde** --hin: **(ts11230)** --fn: **22133e** --vb: letzte Halbjahrespunktzahl Deutsch --fr: **if (22122 = 4, 5)** Und wie viele Punkte hatten Sie in Ihrem letzten Schulhalbjahr in Deutsch? **if (22122 <> 4, 5)** Und wie viele Punkte hatten Sie bei diesem Schulabschluss in Deutsch? --we: OFFEN: ___ **BUTTONS: verweigert (-97), weiß nicht (-98)** --ra: **0 to 15, -97, -98** --af: **goto 22133e1** --end--

22133e1	--va: **askopfnot1** --hin: **(neu)** --fn: **22133e1** --vb: Kopfnoten in Abschlusszeugnis – vorhanden? --fr: Gab es in diesem Zeugnis auch so genannte "Kopfnoten", d.h. Noten oder Bewertungen für Verhalten oder Unterrichtsbeteiligung? --in: <<Dazu zählen auch ausformulierte Bewertungen in Textform.>> --we: 1: ja 2: nein **BUTTONS: verweigert (-97), weiß nicht (-98)** --af: **if (22133e1 = 1) goto 22133e2** **if (22133e1 = 2, -97, -98) goto 22133e3** --end--
22133e2	--va: **askopfnot2** --hin: **(neu)** --fn: **22133e2** --vb: Kopfnoten in Abschlusszeugnis – Bewertung --fr: Welche Noten oder Bewertungen hatten Sie da durchschnittlich? --in: <<Antwortkategorien bitte vorlesen. Falls mehrere Kopfnoten erhalten wurden, bitte den Durchschnitt angeben.>> --we: 1: sehr gute 2: gute 3: befriedigende 4: ausreichende 5: mangelhafte 6: ungenügende **BUTTONS: verweigert (-97), weiß nicht (-98)** --af: **goto 22133e3** --end--

22133e3	--va: **asfehl1** --hin: **(neu)** --fn: **22133e3** --vb: unentschuldigte Fehltage/-stunden in Abschlusszeugnis – vorhanden? --fr: Konnten in dem Zeugnis auch unentschuldigte Fehltage oder Fehlstunden eingetragen werden? --we: 1: ja 2: nein **BUTTONS: verweigert (-97), weiß nicht (-98)** --af: **if (22133e3 = 1) goto 22133e4** **if ((22133e3 = 2, -97, -98) & (22122 = 4, 5)) goto 22133f** **if ((22133e3 = 2, -97, -98) & (22122 <> 4, 5)) goto 22133aZ** --end--
22133e4	--va: **asfehl2** --hin: **(neu)** --fn: **22133e4** --vb: unentschuldigte Fehltage in Abschlusszeugnis – Anzahl --fr: Wie viele unentschuldigte Fehltage hatten Sie? --in: <<Wenn nur Fehlstunden angegeben wurden, bitte Button "nur Fehlstunden angegeben" drücken.>> --we: OFFEN: ___ **BUTTONS: nur Fehlstunden angegeben (-93), verweigert (-97), weiß nicht (-98)** --ra: **0 to 200, -93, -97, -98** --af: **goto 22133e5** --end--

22133e5	--va: **asfehl3** --hin: **(neu)** --fn: **22133e5** --vb: unentschuldigte Fehlstunden in Abschlusszeugnis – Anzahl --fr: Und wie viele unentschuldigte Fehlstunden hatten Sie? --in: <<Wenn nur Fehltage angegeben wurden, bitte Button "nur Fehltage angegeben" drücken.>> --we: OFFEN: ___ **BUTTONS: nur Fehltage angegeben (-93), verweigert (-97), weiß nicht (-98)** --ra: **0 to 999, -93, -97, -98** --af: **if (22122 = 4, 5) goto 22133f** **if (22122 <> 4, 5) goto 22133aZ** --end--
22133f	--va: **asfach1** --hin: **(ts11231)** --fn: **22133f** --vb: 1. Abiturfach --fr: Welches waren Ihre Prüfungsfächer im Abitur bzw. in Ihrer Schulabschlussprüfung? --in: <<Bitte 1. Fach aus Liste auswählen. Es können maximal fünf Fächer angegeben werden. Bitte auch mündliche Abiturfächer erfassen.>> --we: [Liste Schulfächer] **BUTTONS: Fach nicht in Liste (-96), verweigert (-97), weiß nicht (-98)** --af: **if (22133f > 0) goto 22133h** **if (22133f = -96) goto 22133g** **if (22133f = -97, -98) goto 22133aZ** --end--

22133g	--va: **asfach1s** --hin: **(ts11251_O)** --fn: **22133g** --vb: 1. Abiturfach, offen --fr: Dieses Fach kommt nicht in unserer Liste vor. Damit wir es in unsere Liste aufnehmen können, nennen Sie mir bitte noch einmal das Fach genau. --we: OFFEN: _____ **BUTTONS: verweigert (-97), weiß nicht (-98)** --af: **goto 22133h** --end--
22133h	--va: **asfach2** --hin: **(ts11232) Prüfung, ob Fach bereits in Frage 22133f erhoben wurde.** --fn: **22133h** --vb: 2. Abiturfach --fr: (Und welches war Ihr zweites Abiturfach bzw. Ihr zweites Fach in Ihrer Schulabschlussprüfung?) --in: <<Bitte 2. Fach aus Liste auswählen. Bitte auch mündliche Abiturfächer erfassen.>> --we: [Liste Schulfächer] **BUTTONS: Fach nicht in Liste (-96), verweigert (-97), weiß nicht (-98)** --af: **if (22133h > 0) goto 22133j** **if (22133h = -96) goto 22133i** **if (22133h= -97, -98) goto 22133aZ** --end--
22133i	--va: **asfach2s** --hin: **(ts11252_O)** --fn: **22133i** --vb: 2. Abiturfach, offen --fr: Dieses Fach kommt nicht in unserer Liste vor. Damit wir es in unsere Liste aufnehmen können, nennen Sie mir bitte noch einmal das Fach genau. --we: OFFEN: _____ **BUTTONS: verweigert (-97), weiß nicht (-98)** --af: **goto 22133j** --end--

22133j	--va: **asfach3** --hin: **(ts11233) Prüfung, ob Fach bereits in Frage 22133f, 22133h erhoben wurde.** --fn: **22133j** --vb: 3. Abiturfach --fr: (Und welches war Ihr drittes Abiturfach bzw. Ihr drittes Fach in Ihrer Schulabschlussprüfung?) --in: <<Bitte 3. Fach aus Liste auswählen. Bitte auch mündliche Abiturfächer erfassen.>> --we: [Liste Schulfächer] **BUTTONS: Fach nicht in Liste (-96), verweigert (-97), weiß nicht (-98)** --af: **if (22133j > 0) goto 22133l** **if (22133j = -96) goto 22133k** **if (22133j = -97, -98) goto 22133aZ** --end--
22133k	--va: **asfach3s** --hin: **(ts11253_O)** --fn: **22133k** --vb: 3. Abiturfach, offen --fr: Dieses Fach kommt nicht in unserer Liste vor. Damit wir es in unsere Liste aufnehmen können, nennen Sie mir bitte noch einmal das Fach genau. --we: OFFEN: _____ **BUTTONS: verweigert (-97), weiß nicht (-98)** --af: **goto 22133l** --end--

22133l	--va: **asfach4** --hin: **(ts11234) Prüfung, ob Fach bereits in Frage 22133f, 22133h, 22133j erhoben wurde.** --fn: **22133l** --vb: 4. Abiturfach --fr: (Und welches war Ihr viertes Abiturfach bzw. Ihr viertes Fach in Ihrer Schulabschlussprüfung?) --in: <<Bitte 4. Fach aus Liste auswählen. Bitte auch mündliche Abiturfächer erfassen.>> --we: [Liste Schulfächer] **BUTTONS: Fach nicht in Liste (-96), verweigert (-97), weiß nicht (-98)** --af: **if (22133l > 0) goto 22133n** **if (22133l = -96) goto 22133m** **if (22133l = -97, -98) goto 22133aZ** --end--
22133m	--va: **asfach4s** --hin: **(ts11254_O)** --fn: **22133m** --vb: 4. Abiturfach, offen --fr: Dieses Fach kommt nicht in unserer Liste vor. Damit wir es in unsere Liste aufnehmen können, nennen Sie mir bitte noch einmal das Fach genau. --we: OFFEN: _____ **BUTTONS: verweigert (-97), weiß nicht (-98)** --af: **goto 22133n** --end--

22133n	--va: **asfach5** --hin: **(ts11235) Prüfung, ob Fach bereits in Frage 22133f, 22133h, 22133j, 22133l erhoben wurde.** --fn: **22133n** --vb: 5. Abiturfach --fr: (Und welches war Ihr fünftes Abiturfach bzw. Ihr fünftes Fach in Ihrer Schulabschlussprüfung?) --in: <<Bitte 5. Fach aus Liste auswählen. Falls kein fünftes Abiturfach bzw. kein fünftes Schulabschlussprüfungsfach vorhanden, Button "kein 5. Fach" drücken. Bitte auch mündliche Abiturfächer erfassen.>> --we: [Liste Schulfächer] **BUTTONS: kein 5. Fach (-93), Fach nicht in Liste (-96), verweigert (-97), weiß nicht (-98)** --af: **if (22133n = -96) goto 22133o** **if (22133n <> -96) goto 22133aZ** --end--
22133o	--va: **asfach5s** --hin: **(ts11255_O)** --fn: **22133o** --vb: 5. Abiturfach, offen --fr: Dieses Fach kommt nicht in unserer Liste vor. Damit wir es in unsere Liste aufnehmen können, nennen Sie mir bitte noch einmal das Fach genau. --we: OFFEN: _____ **BUTTONS: verweigert (-97), weiß nicht (-98)** --af: **goto 22133aZ** --end--
22133aZ	--va: **[ZS] zas1b_2** --fn: **22133aZ** --vb: Zeitstempel 1b_2 Schulgeschichte --fr: [ZS] Zeitstempel 1b_2 Schulgeschichte --af: **if ((22115 = 2, 8 to 10, 14 to 17, 19 to 27, 30 to 32) & h_dauertan > 1) goto 22133p** **if ((22115 <> 2, 8 to 10, 14 to 17, 19 to 27, 30 to 32) OR h_dauertan = 1) goto 22133Z** --end--

22133p	--va: **asbsfach** --hin: **(ts11236)** --fn: **22133p** --vb: Fachrichtung Bildungsgang --fr: Was war Ihre berufliche Fachrichtung? --in: <<Antwortvorgaben bitte vorlesen.>> --we: 1: Wirtschaft und Verwaltung 2: Ernährung und Hauswirtschaft 3: Technik 4: Gesundheit und Soziales, Pflege 5: Gestaltung und Design, Kunst 6: Landwirtschaft, Agrarwirtschaft 7: Medien, Mediengestaltung, Kommunikation 8: Farbtechnik und Raumgestaltung 9: Biotechnologie 11: Informatik 10: eine andere Fachrichtung **BUTTONS: es gab keine Fachrichtung (-93), verweigert (-97), weiß nicht (-98)** --af: **if (22133p = 10) goto 22133q** **if (22133p <> 10) goto 22133r** --end--
22133q	--va: **asbsfacho** --fn: **22133q** --vb: Fachrichtung Bildungsgang, offen --fr: Bitten nennen Sie mir die genaue Bezeichnung Ihrer Fachrichtung. --we: OFFEN: _____ **BUTTONS: verweigert (-97), weiß nicht (-98)** --af: **goto 22133r** --end--

22133r	--va: **asbsunter1** --hin: **(ts11237)** --fn: **22133r** --vb: fachpraktischer Unterricht --fr: Hatten Sie neben dem theoretischen Unterricht auch praktischen Unterricht? Gemeint ist zum Beispiel Unterricht in schuleigenen Lehrwerkstätten, Lehrküchen oder Schülerbüros, aber kein Praktikum in einem richtigen Betrieb. --we: 1: ja 2: nein **BUTTONS: verweigert (-97), weiß nicht (-98)** --af: **if (22133r = 1) goto 22133s** **if (22133r = 2, -97, -98) goto 22133t** --end--
22133s	--va: **asbsunter2** --hin: **(ts11238)** --fn: **22133s** --vb: Zeit fachpraktischer Unterricht --fr: Und wie viel Zeit haben Sie in diesem praktischen Unterricht verbracht? --in: <<Antwortvorgaben bitte vorlesen.>> --we: 1: sehr wenig Zeit 2: wenig Zeit 3: etwa die Hälfte der Zeit 4: viel Zeit 5: sehr viel Zeit **BUTTONS: verweigert (-97), weiß nicht (-98)** --af: **goto 22133t** --end--

22133t	--va: **asbspra** --hin: **(ts11239)** --fn: **22133t** --vb: Berufliche Schule Praktikum --fr: An einigen beruflichen Schulen findet der praktische Teil des Unterrichts als Praktikum in einem Betrieb, in einer sozialen Einrichtung oder in einer Firma statt. Wie war das in Ihrem Bildungsgang? Haben Sie in dieser Zeit ein Praktikum absolviert? --we: 1: ja 2: nein **BUTTONS: verweigert (-97), weiß nicht (-98)** --af: **if (22133t = 1) goto 22133u** **if ((22133t = 2, -97, -98) & 22133p <> -93) goto 22133v** **if ((22133t = 2, -97, -98) & 22133p = -93) goto 22133Z** --end--
22133u	--va: **asbspraz** --hin: **(ts11240)** --fn: **22133u** --vb: Berufliche Schule Praktikum Dauer --fr: Und wie viele Wochen Praktikum waren das insgesamt? --we: OFFEN:____ **BUTTONS: verweigert (-97), weiß nicht (-98)** --ra: **1 to 99, -97, -98** --af: **if (22133p <> -93) goto 22133v** **if (22133p = -93) goto 22133Z** --end--

22133v	--va: **asbsefeld** --hin: **(ts11241)** --fn: **22133v** --vb: Einblick Berufsfeld --fr: Was denken Sie, wie viel Einblick in Ihre Fachrichtung haben Sie durch den Besuch dieser beruflichen Schule erhalten? --in: <<Antwortvorgaben bitte vorlesen.>> --we: 1: gar keinen 2: eher wenig 3: eher viel 4: sehr viel **BUTTONS: verweigert (-97), weiß nicht (-98)** --af: **goto 22133Z** --end--
22133Z	--va: **[ZS] zas1c** --fn: **22133Z** --vb: Zeitstempel 1c Schulgeschichte --fr: [ZS] Zeitstempel 1c Schulgeschichte --af: **if ((22108 = 1, -97, -98) & (22119 – 20106(gebm/gebj) > 168) & h_dauertan > 1) goto 22134** **if ((22108 = 2 OR (22119 – 20106(gebm/gebj) <= 168) OR h_dauertan = 1) & 22103 = 1) goto 22105** **if ((22108 = 2 OR (22119 – 20106(gebm/gebj) <= 168) OR h_dauertan = 1) & 22103 = 4) goto 22134Z** --end--

22134	--va: **asat** --hin: **(ts11219)** --fn: **22134** --vb: Schulbesuch für mind. 1 Monat im Ausland --fr: Haben Sie in dieser Zeit von **<22118>** bis **<22119>** für mindestens einen Monat eine Schule in einem anderen Land als in Deutschland besucht? --in: <<Nicht erfasst werden sollen kurze Besuche an Partnerschulen.>> --we: 1: ja 2: nein **BUTTONS: verweigert (-97), weiß nicht (-98)** --af: **if (22103 = 1) goto 22105** **if (22103 = 4) goto 22134Z** --end--
22105	--va: **asintro1** --fn: **22105** --vb: Intro Schulen --fr: Haben Sie (außer dieser Schule/diesen Schulen) noch eine weitere allgemeinbildende Schule besucht oder sind Sie zu einer anderen Schule gewechselt? Wir meinen hier !!nicht!! Berufsschulen, die Sie im Rahmen von Ausbildungen oder berufsvorbereitenden Maßnahmen besucht haben. --in: << Hier sollen nur Schulen aufgenommen werden, die (auch) zu einem allgemeinbildenden Schulabschluss (d.h. Hauptschulabschluss, Mittlere Reife, Fachhochschulreife, Abitur) führen. Außerdem auch Grundschulen aufnehmen.>> --we: 1: ja 2: nein **BUTTONS: verweigert (-97), weiß nicht (-98)** --af: **goto 22134Z** --end--

22134Z	--va: **[ZS] zas2** --fn: **22134Z** --vb: Zeitstempel 2 Schulgeschichte --fr: [ZS] Zeitstempel 2 Schulgeschichte, ZS für jede Episode --af: **if (22103 = 1 & (22105 = 2, -97, -98)) goto 22106** **if (22103 = 1 & 22105 =1) goto 22107Z** **if (22103 = 4) goto 30150** --end--
	--st: **ENDE der Schulepisodenschleife** --end--
	--st: **Beginn zuerkannter Schulabschluss** --end--
22106	--va: **asintro2** --fn: **22106** --vb: Intro Abschlüsse --fr: Haben Sie (außer den Schulabschlüssen, die Sie mir bereits genannt haben) noch einen (weiteren) allgemeinbildenden Schulabschluss erreicht oder zuerkannt bekommen, zum Beispiel durch die erfolgreiche Teilnahme an einer berufsvorbereitenden Maßnahme, durch das Erreichen der 11. Klasse des Gymnasiums oder über eine Externenprüfung? --in: <<Als Teilnehmer einer Externenprüfung zählt man, wenn man nicht am vorbereitenden Unterricht zum Erreichen des entsprechenden Schulabschlusses teilnimmt, sondern sich selbstständig oder durch einen anderen Unterricht vorbereitet. Allgemeinbildende Abschlüsse sind z.B. Hauptschulabschluss, Mittlere Reife, Fachhochschulreife oder Abitur; sie sind keine Ausbildung für einen Beruf.>> --we: 1: ja 2: nein **BUTTONS: verweigert (-97), weiß nicht (-98)** --af: **if (22106 = 1) goto 22140Z** **if (22106 = 2, -97, -98) goto 22135** --end--
	--st: **Beginn Schleife zuerkannter Schulabschluss** --end--

22140Z	--va: **[ZS] zas2b** --fn: **22140Z** --vb: Zeitstempel 2b zuerkannte Schulabschlüsse --fr: [ZS] Zeitstempel 2b zuerkannte Schulabschlüsse --af: **goto 22141** --end--
22141	--va: **asznr** --fn: **22141** --vb: Nummer zuerkannter Abschluss --fr: [AUTO] Nummer zuerkannter Abschluss --af: **goto 22142** --end--
22142	--va: **aszinaus** --hin: **(ts11300)** --fn: **22142** --vb: zuerkannter Abschluss in Deutschland? --fr: Haben Sie diesen Schulabschluss in Deutschland erworben? --we: 1: ja 2: nein **BUTTONS: verweigert (-97), weiß nicht (-98)** --af: **if (22142 = 1, -97, -98) goto 22144** **if (22142 = 2) goto 22143** --end--

22143	--va: **aszland** --hin: **(ts11301)** --fn: **22143** --vb: Land des zuerkannten Schulabschlusses --fr: In welchem Land haben Sie den Schulabschluss gemacht? --we: [Länderliste] **BUTTONS: Land nicht in Liste (-96), verweigert (-97), weiß nicht (-98)** --af: **if (22143 = -96) goto 22143a** **if (22143 <> -96) goto 22144** --end--
22143a	--va: **aszlands** --fn: **22143a** --vb: Land des Schulabschlusses (offen) --fr: Dieses Land kommt nicht in unserer Liste vor. Damit wir es in unsere Liste aufnehmen können, nennen Sie mir bitte noch einmal das Land genau, in dem Sie diesen Schulabschluss gemacht haben. --in: <<Bitte Namen des Landes genau und in korrekter Schreibweise erfassen.>> --we: OFFEN: _____ **BUTTONS: verweigert (-97), weiß nicht (-98)** --af: **goto 22144** --end--

22144	--va: **aszdat (aszm / aszj)** --hin: **(ts1130m / y)** --fn: **22144** --vb: Datum (-monat/-jahr) der Zuerkennung des Abschlusses --fr: Wann haben Sie diesen Abschluss erreicht bzw. zuerkannt bekommen? --in: <<Erinnert sich ZP nur an Jahreszeiten, bitte folgende Nummern eingeben: 21 = Jahresanfang/Winter, 24 = Frühjahr/Ostern, 27 = Jahresmitte/Sommer, 30 = Herbst, 32 = Jahresende>> --we: bis Monat ____ Jahr _____ **BUTTONS: in diesem Monat (-5), verweigert (-97), weiß nicht (-98)** --ac: **autoif (22144 = -5) 22144 = 20102(intm/intj)** --af: **goto 22145** --end--
22145	--va: **aszu** --hin: **(ts11302)** --fn: **22145** --vb: zuerkannter Schulabschluss --fr: **if (22142 = 1, -97, -98)** Und welchen Schulabschluss haben Sie da erreicht bzw. zuerkannt bekommen? **if (22142 = 2)** Und welchen Schulabschluss haben Sie da erreicht bzw. zuerkannt bekommen? Bitte nennen Sie mir den entsprechenden deutschen Schulabschluss. --in: <<Vorgaben nicht vorlesen. Wenn Fachabitur angegeben wird, bitte nachfragen, ob damit die Zugangsberechtigung für ein Studium an einer Fachhochschule oder an einer Universität erworben wurde. Wenn Fachhochschule, dann zu Kategorie 4 zuordnen, wenn Universität, zu Kategorie 5 zuordnen.>> --we: 1: einfacher Hauptschulabschluss auch: Berufsbildungsreife, Berufsreife, Erster allgemeinbildender Schulabschluss, Mittelschulabschluss (in Bayern) 2: qualifizierender oder qualifizierter Hauptschulabschluss auch: Erweiterte Berufsbildungsreife, Berufsreife mit Leistungsfeststellung, Sekundarabschluss I – Hauptschulabschluss, Hauptschulabschluss nach Klasse 10, qualifizierender Mittelschulabschluss (in Bayern) 3: Realschulabschluss auch: Mittlere Reife, Mittlerer Schulabschluss, Wirtschaftsschulabschluss,

	Fachschulabschluss, Fachoberschulreife, Mittlerer Abschluss, Mittlerer Bildungsabschluss, Erweiterter/Qualifizierter Sekundarabschluss, Erweiterter/Qualifizierter Realschulabschluss 4: Fachhochschulreife 5: andere Hochschulreife (Abitur) 6: Sonder-/Förderschulabschluss 7: anderer Abschluss **BUTTONS: verweigert (-97), weiß nicht (-98)** --af: **if ((22145 = 1, 2, 3, 6) & 22142 = 2) goto 22145d** **if ((22145 = 1, 2, 3, 6) & (22142 = 1, -97, -98)) goto 22147** **if (22145 = 4) goto 22145a** **if (22145 = 5) goto 22145b** **if (22145 = 7) goto 22145c** **if (22145 = -97, -98) goto 22147** --end--
22145a	--va: **aszufh** --hin: **(ts11303)** --fn: **22145a** --vb: zuerkannter Typ Fachhochschulreife --fr: Handelt es sich dabei um eine fachgebundene Fachhochschulreife, den schulischen Teil der Fachhochschulreife (z.B. nach Verlassen des Gymnasiums 12. Klasse) oder um eine volle Fachhochschulreife? --in: <<Fachhochschulreife (FHR): berechtigt zum Studium an einer Fachhochschule (FH); fachgebundene FHR: Studienberechtigung auf bestimmte Fachrichtungen an einer FH beschränkt; schulischer Teil der FHR – volle FHR: Die "volle" FHR besteht aus einem schulischen Teil und einer fachpraktischen Vorbildung. Der schulische Teil kann in der Regel nach Abschluss der 12. Klasse einer höheren Schule erworben werden. Erst zusammen mit dem berufsbezogenen Teil ist die Aufnahme eines FH-Studiums möglich.>> --we: 1: eine fachgebundene Fachhochschulreife 2: den schulischen Teil der Fachhochschulreife 3: eine volle Fachhochschulreife **BUTTONS: verweigert (-97), weiß nicht (-98)** --af: **if (22142 = 2) goto 22145d** **if (22142 = 1, -97, -98) goto 22147** --end--

22145b	--va: **aszuabi** --hin: **(ts11304)** --fn: **22145b** --vb: zuerkannter Typ Abitur --fr: Handelt es sich dabei um eine fachgebundene Hochschulreife oder um eine allgemeine Hochschulreife? --in: <<Eine allgemeine Hochschulreife berechtigt zum Studium aller Fächer an allen Hochschularten, bei einer fachgebundenen Hochschulreife ist die Berechtigung auf bestimmte Fachrichtungen beschränkt.>> --we: 1: eine fachgebundene Hochschulreife 2: eine allgemeine Hochschulreife **BUTTONS: verweigert (-97), weiß nicht (-98)** --af: **if (22142 = 2) goto 22145d** **if (22142 = 1, -97, -98) goto 22147** --end--
22145c	--va: **aszus** --hin: **(ts11305_O)** --fn: **22145c** --vb: zuerkannter anderer Schulabschluss --fr: Wie heißt dieser andere Schulabschluss? --we: OFFEN: _____ **BUTTONS: verweigert (-97), weiß nicht (-98)** --af: **if (22142 = 2) goto 22145d** **if (22142 = 1, -97, -98) goto 22147** --end--

22145d	--va: **aszua** --hin: **(ts11306)** --fn: **22145d** --vb: Anerkennung des zuerkannten Schulabschlusses in Deutschland --fr: Wurde dieser Abschluss in Deutschland als gleichwertig anerkannt? --in: <<Wenn Antrag nicht erforderlich, bitte 1=ja angeben! Wenn Anerkennungsverfahren nicht existent oder Anerkennung nicht beantragt, bitte 2=nein eintragen.>> --we: 1: ja 2: nein **BUTTONS: verweigert (-97), weiß nicht (-98)** --af: **goto 22146** --end--
22147	--va: **asznot** --hin: **(ts11308)** --fn: **22147** --vb: Gesamtnote Abschlusszeugnis (zuerkannter Abschluss) --fr: Welche Gesamtnote hatten Sie bei diesem Schulabschluss auf dem Abschlusszeugnis? --in: <<Es ist eine Dezimalstelle zugelassen. Wenn nur die Punktzahl bekannt ist, Button "nur Punktzahl bekannt" drücken. Wenn keine Gesamtnote vorhanden, dann bitte den Notendurchschnitt angeben.>> --we: OFFEN: ___,_ (eine Dezimalstelle) **BUTTONS: es gab keine Note (-6), nur Punktzahl bekannt (-93), verweigert (-97), weiß nicht (-98)** --ra: **0,5 to 6,0, -6, -93, -97, -98** --af: **if (22147 = -98) goto 22147a2** **if (22147 <> -93, -98) goto 22147b** **if (22147 = -93) goto 22147a** --end--

22147a	--va: **aszpkt** --hin: **(ts11309)** --fn: **22147a** --vb: Punktzahl Abschlusszeugnis (zuerkannter Abschluss) --fr: Und wie viele Punkte hatten Sie auf Ihrem Abschlusszeugnis? --we: OFFEN: ___ **BUTTONS: verweigert (-97), weiß nicht (-98)** --ra: **0 to 15, -97, -98** --af: **goto 22147b** --end--
22147a2	--va: **asznots** --hin: **(neu)** --fn: **22147a2** --vb: Gesamtnote Abschlusszeugnis – geschätzt (zuerkannter Abschluss) --fr: Können Sie mir sagen, ob Ihre Gesamtnote im Einser-, Zweier-, Dreier-, Vierer-, Fünfer- oder Sechserbereich lag? --in: <<In den Einserbereich fallen Noten von 0,7 bis 1,5, Zweierbereich: 1,6 bis 2,5, Dreierbereich: 2,6 bis 3,5, Viererbereich: 3,6 bis 4,5, Fünferbereich: 4,6 bis 5,5, Sechserbereich: 5,6 bis 6,0 >> --we: 1: Einserbereich 2: Zweierbereich 3: Dreierbereich 4: Viererbereich 5: Fünferbereich 6: Sechserbereich **BUTTONS: verweigert (-97), weiß nicht (-98)** --af: **goto 22147b** --end--

22147b	--va: **asznotmat** --hin: **(ts11310)** --fn: **22147b** --vb: letzte Halbjahresnote Mathematik (zuerkannter Abschluss) --fr: Welche Note hatten Sie bei diesem Schulabschluss in Mathematik? --in: <<Es ist eine Dezimalstelle zugelassen. Notenangaben wie "2 plus" oder "3 minus" als Dezimalzahl erfassen: also als 1,7 bzw. 3,3 usw. (Note "1 plus" als 0,7). Wenn nur die Punktzahl bekannt ist, Button "nur Punktzahl bekannt" drücken.>> --we: OFFEN: ___,_ (eine Dezimalstelle) **BUTTONS: es gab keine Note (-6), nur Punktzahl bekannt (-93), verweigert (-97), weiß nicht (-98)** --ra: **0,5 to 6,0, -6, -93, -97, -98** --af: **if (22147b <> -93) goto 22147d** **if (22147b = -93) goto 22147c** --end--
22147c	--va: **aszpktmat** --hin: **(ts11311)** --fn: **22147c** --vb: letzte Halbjahrespunktzahl Mathematik (zuerkannter Abschluss) --fr: Und wie viele Punkte hatten Sie bei diesem Schulabschluss in Mathematik? --we: OFFEN: ___ **BUTTONS: verweigert (-97), weiß nicht (-98)** --ra: **0 to 15, -97, -98** --af: **goto 22147d** --end--

22147d	--va: **asznotde** --hin: **(ts11312)** --fn: **22147d** --vb: letzte Halbjahresnote Deutsch (zuerkannter Abschluss) --fr: Welche Note hatten Sie bei diesem Schulabschluss in Deutsch? --in: <<Es ist eine Dezimalstelle zugelassen. Notenangaben wie "2 plus" oder "3 minus" als Dezimalzahl erfassen: also als 1,7 bzw. 3,3 usw. (Note "1 plus" als 0,7). Wenn nur die Punktzahl bekannt ist, Button "nur Punktzahl bekannt" drücken.>> --we: OFFEN: ___,_ (eine Dezimalstelle) **BUTTONS: es gab keine Note (-6), nur Punktzahl bekannt (-93), verweigert (-97), weiß nicht (-98)** --ra: **0,5 to 6,0, -6, -93, -97, -98** --af: **if (22147d <> -93 & (22145 = 4, 5)) goto 22147f** **if (22147d <> -93 & (22145 <> 4, 5)) goto 22146** **if (22147d = -93) goto 22147e** --end--
22147e	--va: **aszpktde** --hin: **(ts11313)** --fn: **22147e** --vb: letzte Halbjahrespunktzahl Deutsch (zuerkannter Abschluss) --fr: Und wie viele Punkte hatten Sie bei diesem Schulabschluss in Deutsch? --we: OFFEN: ___ **BUTTONS: verweigert (-97), weiß nicht (-98)** --ra: **0 to 15, -97, -98** --af: **if (22145 = 4, 5) goto 22147f** **if (22145 <> 4, 5) goto 22146** --end--

22147f	--va: **aszfach1** --hin: **(ts11314)** --fn: **22147f** --vb: 1. Abiturfach (zuerkannter Abschluss) --fr: Welches waren Ihre Prüfungsfächer im Abitur bzw. in Ihrer Schulabschlussprüfung? --in: <<Bitte 1. Fach aus Liste auswählen. Es können maximal fünf Fächer angegeben werden. Bitte auch mündliche Abiturfächer erfassen.>> --we: [Liste Schulfächer] **BUTTONS: Fach nicht in Liste (-96), verweigert (-97), weiß nicht (-98)** --af: **if (22147f > 0) goto 22147h** **if (22147f = -96) goto 22147g** **if (22147f = -97, -98) goto 22146** --end--
22147g	--va: **aszfach1s** --hin: **(ts11324_O)** --fn: **22147g** --vb: 1. Abiturfach, offen (zuerkannter Abschluss) --fr: Dieses Fach kommt nicht in unserer Liste vor. Damit wir es in unsere Liste aufnehmen können, nennen Sie mir bitte noch einmal das Fach genau. --we: OFFEN: _____ **BUTTONS: verweigert (-97), weiß nicht (-98)** --af: **goto 22147h** --end--

22147h	--va: **aszfach2** --hin: **(ts11315) Prüfung, ob Fach bereits in Frage 22147f erhoben wurde.** --fn: **22147h** --vb: 2. Abiturfach (zuerkannter Abschluss) --fr: (Und welches war Ihr zweites Abiturfach bzw. Ihr zweites Fach in Ihrer Schulabschlussprüfung?) --in: <<Bitte 2. Fach aus Liste auswählen. Bitte auch mündliche Abiturfächer erfassen.>> --we: [Liste Schulfächer] **BUTTONS: Fach nicht in Liste (-96), verweigert (-97), weiß nicht (-98)** --af: **if (22147h > 0) goto 22147j** **if (22147h = -96) goto 22147i** **if (22147h = -97, -98) goto 22146** --end--
22147i	--va: **aszfach2s** --hin: **(ts11325_O)** --fn: **22147i** --vb: 2. Abiturfach, offen (zuerkannter Abschluss) --fr: Dieses Fach kommt nicht in unserer Liste vor. Damit wir es in unsere Liste aufnehmen können, nennen Sie mir bitte noch einmal das Fach genau. --we: OFFEN: _____ **BUTTONS: verweigert (-97), weiß nicht (-98)** --af: **goto 22147j** --end--

22147j	--va: **aszfach3** --hin: **(ts11316) Prüfung, ob Fach bereits in Frage 22147f, 22147h erhoben wurde.** --fn: **22147j** --vb: 3. Abiturfach (zuerkannter Abschluss) --fr: (Und welches war Ihr drittes Abiturfach bzw. Ihr drittes Fach in Ihrer Schulabschlussprüfung?) --in: <<Bitte 3. Fach aus Liste auswählen. Bitte auch mündliche Abiturfächer erfassen.>> --we: [Liste Schulfächer] **BUTTONS: Fach nicht in Liste (-96), verweigert (-97), weiß nicht (-98)** --af: **if (22147j > 0) goto 22147l** **if (22147j = -96) goto 22147k** **if (22147j = -97, -98) goto 22146** --end--
22147k	--va: **aszfach3s** --hin: **(ts11326_O)** --fn: **22147k** --vb: 3. Abiturfach, offen (zuerkannter Abschluss) --fr: Dieses Fach kommt nicht in unserer Liste vor. Damit wir es in unsere Liste aufnehmen können, nennen Sie mir bitte noch einmal das Fach genau. --we: OFFEN: _____ **BUTTONS: verweigert (-97), weiß nicht (-98)** --af: **goto 22147l** --end--

22147l	--va: **aszfach4** --hin: **(ts11317) Prüfung, ob Fach bereits in Frage 22147f, 22147h, 22147j erhoben wurde.** --fn: **22147l** --vb: 4. Abiturfach (zuerkannter Abschluss) --fr: (Und welches war Ihr viertes Abiturfach bzw. Ihr viertes Fach in Ihrer Schulabschlussprüfung?) --in: <<Bitte 4. Fach aus Liste auswählen. Bitte auch mündliche Abiturfächer erfassen.>> --we: [Liste Schulfächer] **BUTTONS: Fach nicht in Liste (-96), verweigert (-97), weiß nicht (-98)** --af: **if (22147l > 0) goto 22147n** **if (22147l = -96) goto 22147m** **if (22147l = -97, -98) goto 22146** --end--
22147m	--va: **aszfach4s** --hin: **(ts11327_O)** --fn: **22147m** --vb: 4. Abiturfach, offen (zuerkannter Abschluss) --fr: Dieses Fach kommt nicht in unserer Liste vor. Damit wir es in unsere Liste aufnehmen können, nennen Sie mir bitte noch einmal das Fach genau. --we: OFFEN: _____ **BUTTONS: verweigert (-97), weiß nicht (-98)** --af: **goto 22147n** --end--

22147n	--va: **aszfach5** --hin: **(ts11318) Prüfung, ob Fach bereits in Frage 22147f, 22147h, 22147j, 22147l erhoben wurde.** --fn: **22147n** --vb: 5. Abiturfach (zuerkannter Abschluss) --fr: (Und welches war Ihr fünftes Abiturfach bzw. Ihr fünftes Fach in Ihrer Schulabschlussprüfung?) --in: <<Bitte 5. Fach aus Liste auswählen. Falls kein fünftes Abiturfach bzw. kein fünftes Schulabschlussprüfungsfach vorhanden, Button "kein 5. Fach" drücken. Bitte auch mündliche Abiturfächer erfassen.>> --we: [Liste Schulfächer] **BUTTONS: kein 5. Fach (-93), Fach nicht in Liste (-96), verweigert (-97), weiß nicht (-98)** --af: **if (22147n = -96) goto 22147o** **if (22147n <> -96) goto 22146** --end--
22147o	--va: **aszfach5s** --hin: **(ts11328_O)** --fn: **22147o** --vb: 5. Abiturfach, offen (zuerkannter Abschluss) --fr: Dieses Fach kommt nicht in unserer Liste vor. Damit wir es in unsere Liste aufnehmen können, nennen Sie mir bitte noch einmal das Fach genau. --we: OFFEN: _____ **BUTTONS: verweigert (-97), weiß nicht (-98)** --af: **goto 22146** --end--

22146	--va: **aszintro2** --fn: **22146** --vb: Intro zuerkannte Abschlüsse --fr: Haben Sie (außer den Schulabschlüssen, die Sie mir bereits genannt haben) einen weiteren allgemeinbildenden Schulabschluss erreicht oder zuerkannt bekommen, zum Beispiel durch die erfolgreiche Teilnahme an einer berufsvorbereitenden Maßnahme, durch das Erreichen der 11. Klasse des Gymnasiums oder über eine Externenprüfung? --in: <<Als Teilnehmer einer Externenprüfung zählt man, wenn man nicht am vorbereitenden Unterricht zum Erreichen des entsprechenden Schulabschlusses teilnimmt, sondern sich selbstständig oder durch einen anderen Unterricht vorbereitet. Allgemeinbildende Abschlüsse sind z.B. Hauptschulabschluss, Mittlere Reife, Fachhochschulreife oder Abitur; sie sind keine Ausbildung für einen Beruf.>> --we: 1: ja 2: nein **BUTTONS: verweigert (-97), weiß nicht (-98)** --af: **goto 22147Z** --end--
22147Z	--va: **[ZS] zas2c** --fn: **22147Z** --vb: Zeitstempel 2c zuerkannte Schulabschlüsse --fr: [ZS] Zeitstempel 2c zuerkannte Schulabschlüsse, ZS für jedes Ereignis --af: **if (22146 = 1) goto 22140Z** **if (22146 = 2, -97, -98) goto 22135** --end--
	--st: **Ende Schleife zuerkannter Schulabschluss** --end--
	--st: **Schulquerschnitt** --end--

22135	--va: **aswdh** --hin: **(tf725000)** --fn: **22135** --vb: Sitzengeblieben/wiederholt --fr: Bitte denken Sie noch einmal an Ihre gesamte Schulzeit zurück! Sind Sie irgendwann einmal sitzen geblieben oder haben eine Klassenstufe wiederholt? --we: 1: ja 2: nein **BUTTONS: verweigert (-97), weiß nicht (-98)** --af: **if (22135 = 1) goto 22137** **if (22135 = 2, -97, -98) goto 22137b** --end--

22137	--va: **asjwdhk (asjwdhk01 / asjwdhk02 / asjwdhk03 / asjwdhk04 / asjwdhk05 / asjwdhk06 / asjwdhk07 / asjwdhk08 / asjwdhk09 / asjwdhk10 / asjwdhk11 / asjwdhk12 / asjwdhk13 / asjwdhkvw / asjwdhkwn)** --hin: **(tf725001 - 13)** --fn: **22137** --vb: wiederholte Klassenstufen --fr: **[MF]** Welche Klasse/n haben Sie wiederholt? --in: <<Mehrfachnennungen möglich!>> --we: **asjwdhk01**: 1. Klassenstufe **asjwdhk02**: 2. Klassenstufe **asjwdhk03**: 3. Klassenstufe **asjwdhk04**: 4. Klassenstufe **asjwdhk05**: 5. Klassenstufe **asjwdhk06**: 6. Klassenstufe **asjwdhk07**: 7. Klassenstufe **asjwdhk08**: 8. Klassenstufe **asjwdhk09**: 9. Klassenstufe **asjwdhk10**: 10. Klassenstufe **asjwdhk11**: 11. Klassenstufe **asjwdhk12**: 12. Klassenstufe **asjwdhk13**: 13. Klassenstufe **asjwdhkvw**: verweigert **asjwdhkwn**: weiß nicht [0: nicht genannt] [1: genannt] **BUTTONS: verweigert [asjwdhkvw], weiß nicht [asjwdhkwn]** --af: **goto 22137b** --end--

22137b	--va: **asqus** --hin: **(tf11120)** --fn: **22137b** --vb: Klasse übersprungen --fr: Haben Sie irgendwann einmal eine Klassenstufe übersprungen? --we: 1: ja 2: nein **BUTTONS: verweigert (-97), weiß nicht (-98)** --af: **if (22137b = 1) goto 22137c** **if (22137b = 2, -97, -98) goto 22137d** --end--
22137c	--va: **asqu (asqu01 / asqu02 / asqu03 / asqu04 / asqu05 / asqu06 / asqu07 / asqu08 / asqu09 / asqu10 / asqu11 / asqu12 / asqu13 / asquvw / asquwn)** --hin: **(tf11121 - 33)** --fn: **22137c** --vb: Klassenstufe übersprungen, welche? --fr: **[MF]** Welche Klasse/n haben Sie übersprungen? --in: <<Mehrfachnennungen möglich!>> --we: **asqu01:** 1. Klassenstufe **asqu02:** 2. Klassenstufe **asqu03:** 3. Klassenstufe **asqu04:** 4. Klassenstufe **asqu05:** 5. Klassenstufe **asqu06:** 6. Klassenstufe **asqu07:** 7. Klassenstufe **asqu08:** 8. Klassenstufe **asqu09:** 9. Klassenstufe **asqu10:** 10. Klassenstufe **asqu11:** 11. Klassenstufe **asqu12:** 12. Klassenstufe **asqu13:** 13. Klassenstufe **asquvw:** verweigert **asquwn:** weiß nicht [0: nicht genannt] [1: genannt] **BUTTONS: verweigert [asquvw], weiß nicht [asquwn]** --af: **goto 22137d** --end--

22137d	--va: **asqfb** --hin: **(tf11140)** --fn: **22137d** --vb: Feststellung sonderpädagogischer Förderbedarf --fr: Wurde bei Ihnen vor der Schule oder im Verlauf der Schulzeit ein sonderpädagogischer Förderbedarf festgestellt? --in: << Bei Rückfragen: Ich meine damit, dass eine Sonderpädagogin oder ein Sonderpädagoge ein Gutachten über Ihre Lernmöglichkeiten erstellt hat. >> --we: 1: ja 2: nein **BUTTONS: verweigert (-97), weiß nicht (-98)** --af: **if (22137d = 1) goto 22137e** **if (22137d = 2, -97, -98) goto 22137i** --end--

22137e	--va: **asqfba2 (asqfba21, asqfba22, asqfba23, asqfba24, asqfba25, asqfba26, asqfba27, asqfba28, asqfbavw, asqfbawn, asqfband)** --hin: **(tf11141 - 48)** --fn: **22137e** --vb: Förderbedarf, welche Art? (Lernen / Sprache / Körperbehinderung / Erziehungshilfe / geistige Behinderung / Sehbehinderung / Hörgeschädigt / Autismus) --fr: **[MF]** Welcher sonderpädagogische Förderbedarf war das? Schwerpunkt… --in: <<Mehrfachnennung möglich>> --we: **asqfba21:** …Lernen (Lernhilfe)? **asqfba22:** …Sprache (Sprachheilschule)? **asqfba23:** …körperliche und motorische Entwicklung (Körperbehinderte)? **asqfba24:** …emotionale und soziale Entwicklung (Erziehungshilfe)? **asqfba25:** …geistige Entwicklung (geistig Behinderte)? **asqfba26:** …Sehen (Sehbehinderte, Blinde)? **asqfba27:** …Hören (Hörgeschädigte, Schwerhörige, Gehörlose)? **asqfba28:** …Autismus? **asqfbavw:** verweigert **asqfbawn:** weiß nicht **asqfband:** nichts davon [0: nicht genannt] [1: genannt] **BUTTONS: verweigert [asqfbavw], weiß nicht [asqfbawn], nichts davon [asqfband]** --af: **goto 22137f** --end--
22137f	--va: **asqfbdj** --hin: **(tf1115y)** --fn: **22137f** --vb: Zeitpunkt sonderpädagogischer Förderbedarf --fr: In welchem Jahr wurde der sonderpädagogische Förderbedarf für Sie festgestellt? --we: Jahr ____ **BUTTONS: verweigert (-97), weiß nicht (-98)** --ra: **20106(gebj) to 20102(intj), -97, -98** --af: **if (22137f = -97, -98) goto 22137j** **if (22137f > 0) goto 22137g** --end--

22137j	--va: **asqfbk** --hin: **(tf11155)** --fn: **22137j** --vb: Klassenstufe sonderpädagogischer Förderbedarf --fr: Sie können mir auch sagen, in welcher Klasse Sie waren, als der Förderbedarf festgestellt wurde. Oder war das, bevor Sie zur Schule gegangen sind? --we: Klasse: ____ **BUTTONS: bereits vor der Schulzeit (-93), verweigert (-97), weiß nicht (-98)** --ra: **1 to 13, -93, -97, -98** --af: **goto 22137g** --end--
22137g	--va: **asqfös1** --hin: **(tf11153)** --fn: **22137g** --vb: Gemeinsamer Unterricht – Besuch einer GU-Klasse --fr: Wie Sie vielleicht wissen, gibt es an einigen Schulen die Möglichkeit, dass Schülerinnen und Schüler mit und ohne sonderpädagogischen Förderbedarf gemeinsam in einer Klasse unterrichtet werden. Waren Sie in einer solchen Klasse mit gemeinsamem Unterricht? --in: <<Bei Verständnisfragen des Befragten zu „sonderpädagogischer Förderbedarf“: Sonderpädagogischer Förderbedarf heißt, dass jemand Einschränkungen im Lernen, Sehen, Hören, Verhalten oder in der Sprache hat oder aber Körperbehinderungen aufweist.>> --we: 1: ja 2: nein **BUTTONS: verweigert (-97), weiß nicht (-98)** --af: **goto 22137i** --end--

22137i	--va: **asqlrs** --hin: **(tf11154)** --fn: **22137i** --vb: Feststellung LRS --fr: Wurde bei Ihnen eine Lese-Rechtschreib-Schwäche, auch Legasthenie genannt, festgestellt? --in: << auch LRS genannt. Diese kann mit einer Notenaussetzung im Fach Deutsch zusammenhängen. >> --we: 1: ja 2: nein **BUTTONS: verweigert (-97), weiß nicht (-98)** --af: **goto 22106a** --end--
22106a	--va: **asabi** --hin: **(tf11105)** --fn: **22106a** --vb: Abitur/FHS-Reife in Deutschland erworben (22106a, 22108, 22122, 22142, 22145) --fr: [AUTO] Abitur/FHS-Reife in Deutschland erworben --we: 0: kein Abitur/FHS-Reife 1: Abitur/FHS-Reife in Deutschland erworben 2: Abitur/FHS-Reife im Ausland erworben --ac: **autoif () 22106a = 0** **autoif (ANY((22122 = 4, 5) & 22108 = 2) & 22106a <> 1) 22106a = 2** **autoif (ANY((22122 = 4, 5) & (22108 = 1, -97, -98))) 22106a = 1** **autoif (ANY((22145 = 4, 5) & 22142 = 2) & 22106a <> 1) 22106a = 2** **autoif (ANY((22145 = 4, 5) & (22142 = 1, -97, -98))) 22106a = 1** --af: **goto 22137Z** --end--
22137Z	--va: **[ZS] zas3** --fn: **22137Z** --vb: Zeitstempel 3 Schulgeschichte --fr: [ZS] Zeitstempel 3 Schulgeschichte --af: **goto 22200Z (Modul 22AS_out_SC3E)** --end--

	--st: **23BV - Berufsvorbereitung** **Erstbefragung SC3 B133** **Grundlage: Haupterhebung SC3 B132Erst V1.02 Feldversion** **Version 1.02** **Stand: 22.08.2019** --end--
23100Z	--va: **[ZS] zbv1** --fn: **23100Z** --vb: Zeitstempel 1 Berufsvorbereitung --fr: [ZS] Zeitstempel 1 Berufsvorbereitung --af: **goto 23101** --ef: **Modul 22AS_out_SC3E: (20102(intj) - 20106(gebj) < 30)** --end--
	--va: **[HILF] h_etappe** --vb: Etappenummer --fr: [HILF] Etappenummer --we: 6: Etappe 6 7: Etappe 7 8: Etappe 8 --end--
23101	--va: **caseid** --hin: **(ID_t)** --fn: **23101** --vb: Personennummer --fr: [AUTO] Personennummer --ac: **autoif (20101a) h_etappe = 20101a** --af: **goto 23105** --end--

23105	--va: **bvintro** --fn: **23105** --vb: Intro Berufsvorbereitung --fr: Haben Sie schon einmal eine berufsvorbereitende Maßnahme begonnen, also zum Beispiel ein Berufsvorbereitungsjahr, ein Berufsgrundbildungsjahr, eine Einstiegsqualifizierung oder eine berufsvorbereitende Bildungsmaßnahme? Gemeint sind alle Maßnahmen, mit denen Sie !!keinen!! anerkannten Ausbildungsabschluss machen können. Wir meinen hier keine Freiwilligendienste wie zum Beispiel das Freiwillige Soziale Jahr oder den Bundesfreiwilligendienst. --in: <<Bei Bedarf weitere Beispiele / Präzisierungen nennen: Berufsvorbereitungsjahr, kurz BVJ einjährige Berufsfachschule speziell zur Berufsvorbereitung zweijährige Berufsfachschule, um einen höheren Schulabschluss zu erwerben Einstiegsqualifizierung, kurz EQ oder Einstiegsqualifizierungsjahr, kurz EQJ berufsvorbereitende Bildungsmaßnahme, kurz BvB>> --we: 1: ja 2: nein **BUTTONS: verweigert (-97), weiß nicht (-98)** --af: **if (23105 = 1) goto 23107Z** **if (23105 = 2, -97, -98) goto 23144Z** --end--
	--st: **BEGINN der Berufsvorbereitungsschleife** --end--
23107Z	--va: **[ZS] zbv1b** --fn: **23107Z** --vb: Zeitstempel 1b Berufsvorbereitung --fr: [ZS] Zeitstempel 1b Berufsvorbereitung --af: **goto 23103** --ef: **Modul30: 30300 = 3 OR 30302 = 2** --end--

	--va: **[HILF] h_dauertan** --vb: Episode dauert an --fr: [HILF] Episode dauert an --we: 1: Episode dauert an 2: Episode endet zum Interviewmonat 3: Episode endet vor Interviewmonat 4: Episodenende = Missing --end--
	--va: **[HILF] h_bvdau** --vb: Dauer der BV --fr: [HILF] Dauer der BV (aktuell oder abgeschlossen) --we: OFFEN: ___ Monate -5: Wegen Datumsmissing nicht berechenbar --end--
	--va: **[HILF] h_bvdau2** --vb: Dauer der BV dichotom --fr: [HILF] Dauer der BV dichotom --we: 1: weniger als 2 Monate 2: 2 Monate und länger oder unbekannt --end--
23103	--va: **bvmod2** --hin: **(ts13301)** --fn: **23103** --vb: Episodenmodus --fr: [AUTO] Episodenmodus --we: 1: Erstbefragung 4: im X-Modul ergänzt --ac: **autoif (30300 <> 3) 23103 = 1** **autoif (30300 = 3) 23103 = 4** --af: **goto 23110** --end--

23110	--va: **bvnr** --fn: **23110** --vb: Episodennummer BV-Maßnahme --fr: [AUTO] Nummer der BV-Maßnahme --af: **goto 23109** --end--
23109	--va: **bvmn** --hin: **(ts13103)** --fn: **23109** --vb: Maßnahmeart --fr: **if (23110 = 1 & 23103 <> 4)** Beginnen wir mit der ersten Maßnahme. Was für eine Maßnahme war das? **if (23110 > 1 OR 23103 = 4)** Was für eine Maßnahme war das? --in: <<Antworten bitte vorlesen.>> --we: 1: Berufsvorbereitungsjahr, kurz BVJ 2: Berufsgrundbildungsjahr, kurz BGJ 3: einjährige Berufsfachschule speziell zur Berufsvorbereitung 5: Einstiegsqualifizierung, kurz EQ oder Einstiegsqualifizierungsjahr, kurz EQJ 6: zweijährige Berufsfachschule, um einen höheren Schulabschluss zu erwerben 7: berufsvorbereitende Bildungsmaßnahme, kurz BvB 8: Berufseinstiegsjahr, kurz BEJ 9: Eine andere Maßnahme, in der man sich auf eine Ausbildung vorbereiten kann **BUTTONS: verweigert (-97), weiß nicht (-98)** --af: **if (23109 = 1 to 8, -97, -98) goto 23111** **if (23109 = 9) goto 23109a** --end--

23109a	--va: **bvmno** --fn: **23109a** --vb: BV Maßnahmeart offen --fr: Bitte nennen Sie die genaue Bezeichnung der Maßnahme. --we: [OFFEN]: _____ **BUTTONS: verweigert (-97), weiß nicht (-98)** --af: **goto 23111** --end--
23111	--va: **bvstdat (bvstm / bvstj)** --hin: **(ts1311m / y)** --fn: **23111** --vb: Beginn Berufsvorbereitung --fr: Wann haben Sie diese berufsvorbereitende Maßnahme begonnen? --in: <<Sofern Maßnahme unterbrochen wurde, den gesamten Zeitraum erfassen. Erinnert sich ZP nur an Jahreszeiten, bitte folgende Nummern eingeben: 21=Jahresanfang/Winter, 24=Frühjahr/Ostern, 27=Jahresmitte/Sommer, 30=Herbst, 32=Jahresende>> --we: von Monat ____ Jahr _____ **BUTTONS: verweigert (-97), weiß nicht (-98)** --af: **goto 23112** --end--
23112	--va: **bvenddat (bvendm / bvendj)** --hin: **(ts1312m / y)** --fn: **23112** --vb: Enddatum (-monat/-jahr) Berufsvorbereitung --fr: Bis wann haben Sie diese Maßnahme besucht? --in: <<Erinnert sich ZP nur an Jahreszeiten, bitte folgende Nummern eingeben: 21=Jahresanfang/Winter, 24=Frühjahr/Ostern, 27=Jahresmitte/Sommer, 30=Herbst, 32=Jahresende>>

	--we: bis Monat ____ Jahr _____ **BUTTONS: bis heute (-5), verweigert (-97), weiß nicht (-98)** --ac: **autoif (23112 = -5) h_dauertan = 1** **autoif (23112 = 20102(intm/intj)) h_dauertan = 2** **autoif (23112 > 0 & 23112 < 20102(intm/intj)) h_dauertan = 3** **autoif (23112 = -97, -98) h_dauertan = 4** **autoif (23112 = -5) 23113 = 1** **autoif (23112 = -5) 23112 = 20102(intm/intj)** **autoif ((23111(bvstm) = 1 to 12) & (23112(bvendm) = 1 to 12)) h_bvdau = (((23112(bvendj) – 1900) * 12) + 23112(bvendm)) – (((23111(bvstj) – 1900) * 12) + 23111(bvstm)) + 1** **autoif ((23111(bvstm) = 1 to 12) & (23112(bvendm) = 21 to 32)) h_bvdau = (((23112(bvendj) – 1900) * 12) + 23112(bvendm) – 20) – (((23111(bvstj) – 1900) * 12) + 23111(bvstm)) + 1** **autoif ((23111(bvstm) = 21 to 32) & (23112(bvendm) = 1 to 12)) h_bvdau = (((23112(bvendj) – 1900) * 12) + 23112(bvendm)) – (((23111(bvstj) – 1900) * 12) + 23111(bvstm) – 20)) + 1** **autoif ((23111(bvstm) = 21 to 32) & (23112(bvendm) = 21 to 32)) h_bvdau = (((23112(bvendj) – 1900) * 12) + 23112(bvendm) - 20) – (((23111(bvstj) – 1900) * 12) + 23111(bvstm) – 20)) + 1** **autoif (23111(bvstm) < 0 OR 23111(bvstj) < 0 OR 23112(bvendm) < 0 OR 23112(bvendj) < 0) h_bvdau = -5** **autoif (h_bvdau = 1, 2) h_bvdau2 = 1** **autoif (h_bvdau > 2 or h_bvdau = -5) h_bvdau2 = 2** --af: **if (h_dauertan <> 2) goto 23113a** **if (h_dauertan = 2) goto 23113** --end--
23113	--va: **bviz** --hin: **(ts1312c)** --fn: **23113** --vb: Andauern des Berufsvorbereitungsjahres --fr: Nehmen Sie derzeit noch an dieser Maßnahme teil? --we: 1: ja, nehme noch teil 2: nein **BUTTONS: verweigert (-97), weiß nicht (-98)** --ac: **autoif (23113 = 1) h_dauertan = 1** --af: **goto 23113a** --end--

23113a	--va: **bvvz** --hin: **(ts13104)** --fn: **23113a** --vb: Berufsvorbereitung Vollzeit - Teilzeit --fr: Besuchen/Besuchten Sie diese Berufsvorbereitung hauptsächlich oder nebenher? --in: <<„Hauptsächlich“ meint, dass die Berufsvorbereitung in Vollzeit, und „nebenher“, dass diese in Teilzeit gemacht wird.>> --we: 1: Vollzeit 2: Teilzeit **BUTTONS: verweigert (-97), weiß nicht (-98)** --af: **goto 23114** --end--
23114	--va: **bvgem** --hin: **(ts13105)** --fn: **23114** --vb: Gemeinde der Maßnahme --fr: Nennen Sie mir bitte den Ort bzw. die Gemeinde, in dem die Maßnahme stattfand/stattfindet! --in: <<Bitte nach heutigem Gebietsstand zuordnen!>> --we: [Gemeindeliste] **BUTTONS: Ort im Ausland (-5), Ort nicht in Liste (-96), verweigert (-97), weiß nicht (-98)** --af: **if (23114 <> -96, 1011) goto 23114Z** **if (23114 = -96) goto 23114a** **if (23114 = 1011) goto 23114c** --end--

23114a	--va: **bvgems** --fn: **23114a** --vb: Gemeindename der Maßnahme (offen) --fr: Dieser Ort kommt nicht in unserer Liste vor. Damit wir den Ortsnamen in unsere Liste aufnehmen können, nennen Sie mir bitte noch einmal den Ort genau! --in: <<Bitte Ortsnamen genau und in korrekter Schreibweise erfassen!>> --we: OFFEN: _____ **BUTTONS: Ort im Ausland (-5), verweigert (-97), weiß nicht (-98)** --af: **if (23114a <> -5, -97, -98) goto 23114b** **if (23114a = -5, -97, -98) goto 23114Z** --end--

23114b	--va: **bvbl** --fn: **23114b** --vb: Bundesland der Maßnahme --fr: Zu welchem Bundesland gehört dieser Ort heute? --in: <<Nicht vorlesen, zutreffenden Code markieren! Bei Rückfragen: gemeint ist der Name des Bundeslands zu dem der Ort !!heute!! gehört.>> --we: 1: Schleswig-Holstein 2: Hamburg 3: Niedersachsen 4: Bremen 5: Nordrhein-Westfalen 6: Hessen 7: Rheinland-Pfalz 8: Baden-Württemberg 9: Bayern 10: Saarland 11: Berlin(Gesamt) 12: Brandenburg 13: Mecklenburg-Vorpommern 14: Sachsen 15: Sachsen-Anhalt 16: Thüringen **BUTTONS: verweigert (-97), weiß nicht (-98)** --af: **if (23114b = 11) goto 23114c** **if (23114b <> 11) goto 23114Z** --end--

23114c	--va: **bvortb** --fn: **23114c** --vb: Maßnahme in Berlin --fr: Um welchen Berliner Bezirk handelt/handelte es sich dabei? --in: <<Vorgaben nicht vorlesen. Falls Doppelbezeichnungen genannt werden (z.B. Friedrichshain-Kreuzberg), bitte nachfragen, um welchen der beiden Bezirke es sich handelt. Falls Bezeichnungen genannt werden, die nicht in der Liste vorhanden sind (z.B. Mahlsdorf, Moabit, Rudow usw.), bitte nachfragen: „Und zu welchem Bezirk gehört das?“>> --we: 1: Charlottenburg 2: Friedrichshain 3: Hellersdorf 4: Hohenschönhausen 5: Köpenick 6: Kreuzberg 7: Lichtenberg 8: Marzahn 9: Mitte 10: Neukölln 11: Pankow 12: Prenzlauer Berg 13: Reinickendorf 14: Schöneberg 15: Spandau 16: Steglitz 17: Tempelhof 18: Tiergarten 19: Treptow 20: Wedding 21: Weißensee 22: Wilmersdorf 23: Zehlendorf **BUTTONS: Bezirk nicht in Liste (-96), verweigert (-97), weiß nicht (-98)** --af: **if (23114c = 9) goto 23114d** **if (23114c = 11) goto 23114e** **if (23114c = 7) goto 23114f** **if (23114c <> 7, 9, 11) goto 23114Z** --end--

23114d	--va: **bvortb9** --fn: **23114d** --vb: Maßnahme in Berlin Mitte --fr: Der heutige Bezirk Mitte setzt sich ja aus den früheren Bezirken Mitte, Tiergarten und Wedding zusammen. Um welchen dieser Bezirke handelt es sich: um Mitte, Tiergarten oder Wedding? --we: 9: Mitte 18: Tiergarten 20: Wedding **BUTTONS: verweigert (-97), weiß nicht (-98)** --ra: **9, 18, 20, -97, -98** --ac: **autoif (23114d > 0) 23114c = 23114d** --af: **goto 23114Z** --end--
23114e	--va: **bvortb11** --fn: **23114e** --vb: Maßnahme in Berlin Pankow --fr: Der heutige Bezirk Pankow setzt sich ja aus den früheren Bezirken Pankow, Prenzlauer Berg und Weißensee zusammen. Um welchen dieser Bezirke handelt es sich: um Pankow, Prenzlauer Berg oder Weißensee? --we: 11: Pankow 12: Prenzlauer Berg 21: Weißensee **BUTTONS: verweigert (-97), weiß nicht (-98)** --ra: **11, 12, 21, -97, -98** --ac: **autoif (23114e > 0) 23114c = 23114e** --af: **goto 23114Z** --end--

23114f	--va: **bvortb7** --fn: **23114f** --vb: Maßnahme in Berlin Lichtenberg --fr: Der heutige Bezirk Lichtenberg setzt sich ja aus den früheren Bezirken Lichtenberg und Hohenschönhausen zusammen. Um welchen dieser Bezirke handelt es sich: um Lichtenberg oder Hohenschönhausen? --we: 4: Hohenschönhausen 7: Lichtenberg **BUTTONS: verweigert (-97), weiß nicht (-98)** --ra: **4, 7, -97, -98** --ac: **autoif (23114f > 0) 23114c = 23114f** --af: **goto 23114Z** --end--
23114Z	--va: **[ZS] zbv1b2** --fn: **23114Z** --vb: Zeitstempel 1b2 Berufsvorbereitung --fr: [ZS] Zeitstempel 1b2 Berufsvorbereitung --af: **if (h_dauertan = 1) goto 23119** **if (h_dauertan > 1) goto 23115** --end--

23115	--va: **bvabb** --hin: **(ts13201)** --fn: **23115** --vb: Abbruch Berufsvorbereitung --fr: Haben Sie die Maßnahme vorzeitig beendet oder haben Sie bis zum Ende teilgenommen? --in: <<Personen, die gerade in einer Unterbrechungsphase sind, bitte bei vorzeitig beendet (=1) einordnen.>> --we: 1: vorzeitig beendet 2: bis zum Ende teilgenommen **BUTTONS: verweigert (-97), weiß nicht (-98)** --af: **if (23115 = 1) goto 23115aZ** **if (23115 = 2, -97, -98) goto 23115Z** --end--
23115aZ	--va: **[ZS] zbv1c** --fn: **23115aZ** --vb: Zeitstempel 1c Berufsvorbereitung --fr: [ZS] Zeitstempel 1c Berufsvorbereitung --af: **goto 23115a** --end--
23115a	--va: **bvabba** --hin: **(ts13202)** --fn: **23115a** --vb: Abbruch Berufsvorbereitung Schule BA --fr: Wie kam es dazu? Hat die Arbeitsagentur, die Berufsschule oder der Betrieb die Berufsvorbereitung beendet, haben Sie die Berufsvorbereitung selbst beendet oder wurde die Berufsvorbereitung in beiderseitigem Einvernehmen beendet? --we: 1: Beendigung durch BA, Berufsschule oder Betrieb 2: eigene Beendigung 3: Beendigung in beiderseitigem Einvernehmen **BUTTONS: verweigert (-97), weiß nicht (-98)** --af: **if (23115a = 1) goto 23115b** **if (23115a = 2, 3) goto 23115h** **if (23115a = -97, -98) goto 23115Z** --end--

23115b	--va: **bvabschl** --hin: **(ts13203)** --fn: **23115b** --vb: Abbruch BV Kündigung: Schließung --fr: Welche Gründe wurden dafür angegeben, dass die Berufsvorbereitung beendet wurde? Wurde die Berufsvorbereitung beendet… … weil der Betrieb geschlossen wurde? --we: 0: nein 1: ja **BUTTONS: verweigert (-97), weiß nicht (-98)** --af: **goto 23115d** --end--
23115d	--va: **bvabfehl** --hin: **(ts13204)** --fn: **23115d** --vb: Abbruch BV Kündigung: Fehlzeiten --fr: [NCS] …weil Sie während der Berufsvorbereitung längere Zeit gefehlt haben? --we: 0: nein 1: ja **BUTTONS: verweigert (-97), weiß nicht (-98)** --af: **goto 23115f** --end--
23115f	--va: **bvabk** --hin: **(ts13205)** --fn: **23115f** --vb: Abbruch BV Kündigung: Konflikte --fr: [NCS] … weil Sie Probleme mit Lehrerinnen oder Lehrern, Vorgesetzten oder mit anderen Jugendlichen in der Berufsvorbereitung hatten? --we: 0: nein 1: ja **BUTTONS: verweigert (-97), weiß nicht (-98)** --af: **goto 23115Z** --end--

23115h	--va: **bvabarb** --hin: **(ts13206)** --fn: **23115h** --vb: Abbruchgründe Berufsvorbereitung Ausbildungsplatz --fr: Eine Berufsvorbereitung kann man aus verschiedenen Gründen vorzeitig beenden. Bitte sagen Sie mir nun für jeden der folgenden Gründe, ob er auf Sie zutrifft. Haben Sie die Berufsvorbereitung beendet,… …weil Sie einen Ausbildungsplatz erhalten haben oder in Aussicht hatten? --we: 0: nein 1: ja **BUTTONS: verweigert (-97), weiß nicht (-98)** --af: **goto 23115i** --end--
23115i	--va: **bvabarb2** --hin: **(ts13207)** --fn: **23115i** --vb: Abbruch Arbeit --fr: [NCS] …weil Sie Geld verdienen wollten? --we: 0: nein 1: ja **BUTTONS: verweigert (-97), weiß nicht (-98)** --af: **goto 23115k** --end--
23115k	--va: **bvabbvor** --hin: **(ts13208)** --fn: **23115k** --vb: Abbruch Berufsvorbereitung Konflikte --fr: [NCS] …. weil Sie Schwierigkeiten mit Vorgesetzten, Kolleginnen oder Kollegen, Lehrerinnen oder Lehrern oder anderen Jugendlichen in der Berufsvorbereitung hatten? --we: 0: nein 1: ja **BUTTONS: nicht zutreffend (-96), verweigert (-97), weiß nicht (-98),** --af: **goto 23115n** --end--

23115n	--va: **bvabun** --hin: **(ts13209)** --fn: **23115n** --vb: Abbruch Berufsvorbereitung Unterforderung --fr: [NCS] …weil die Berufsvorbereitung zu leicht war? --we: 0: nein 1: ja **BUTTONS: verweigert (-97), weiß nicht (-98)** --af: **if (23115n = 1) goto 23115q** **if (23115n = 0, -97, -98) goto 23115o** --end--
23115o	--va: **bvabueb** --hin: **(ts13210)** --fn: **23115o** --vb: Abbruch Berufsvorbereitung Überforderung --fr: [NCS] …weil die Berufsvorbereitung zu schwierig war? --we: 0: nein 1: ja **BUTTONS: verweigert (-97), weiß nicht (-98)** --af: **goto 23115q** --end--
23115q	--va: **bvabsp** --hin: **(ts13211)** --fn: **23115q** --vb: Abbruch Berufsvorbereitung Spaß --fr: [NCS] …weil Ihnen die Maßnahme keinen Spaß gemacht hat? --we: 0: nein 1: ja **BUTTONS: verweigert (-97), weiß nicht (-98)** --af: **goto 23115t** --end--

23115t	--va: **bvabkra** --hin: **(ts13212)** --fn: **23115t** --vb: Abbruch Berufsvorbereitung Krankheit --fr: [NCS] …weil Sie während der Berufsvorbereitung längere Zeit gefehlt haben, z.B. wegen Krankheiten, Allergien oder Schwangerschaft? --we: 0: nein 1: ja **BUTTONS: verweigert (-97), weiß nicht (-98)** --af: **goto 23115Z** --end--
23115Z	--va: **[ZS] zbv1d** --fn: **23115Z** --vb: Zeitstempel 1d Berufsvorbereitung --fr: [ZS] Zeitstempel 1d Berufsvorbereitung --af: **if (23115 = 1) goto 23116** **if (23115 = 2, -97, -98) goto 23119** --end--

23116	--va: **bvdauer (bvdauerw / bvdauerm)** --hin: **(ts13214 / ts13213)** --fn: **23116** --vb: Gesamtdauer --fr: Wie lange hätte die Maßnahme für Sie insgesamt dauern sollen, also vom Beginn bis zum Ende? --in: <<Wenn Maßnahme nur wenige Wochen dauert: genaue Wochenanzahl erfragen, dann eintragen. Jahresangaben bitte in Monate umrechnen.>> --we: OFFEN: _ _ Wochen OFFEN: _ _ Monate -6: nicht genannt **BUTTONS: verweigert (-97), weiß nicht (-98)** --ac: **autoif (23116(bvdauerw) = . & 23116(bvdauerm) <> .) 23116(bvdauerw) = -6** **autoif (23116(bvdauerm) = . & 23116(bvdauerw) <> .) 23116(bvdauerm) = -6** --ra: **23116(bvdauerw): 0 to 120, -97, -98 & 23116(bvdauerm): -6** **23116(bvdauerm): 0 to 36, -97, -98 & 23116(bvdauerw): -6** --af: **goto 23119** --end--

23119	--va: **bvfeld (bvfeld1 / bvfeld2 / bvfeld3 / bvfeld4 / bvfeld5 / bvfeld6 / bvfeld7 / bvfeld8 / bvfeld9 / bvfeld10 / bvfeld11 / bvfeld12 / bvfeld13 / bvfeld14 / bvfeld15 / bvfeld16 / bvfeld17 / bvfeld18 / bvfeldkb / bvfeldvw / bvfeldwn)** --hin: **(ts13221 - 38)** --fn: **23119** --vb: Berufsfeld der Berufsvorbereitung – Bezeichnung (Wirtschaft und Verwaltung / Metall / Elektro / Bau / Holz / Textil und Bekleidung / Chemie, Physik und Biologie / Gesundheit und Medizin, Kosmetik / Erziehung und Soziales / Ernährung und Hauswirtschaft, Gastronomie / Kraftfahrzeugtechnik / Agrarwirtschaft, Garten- und Landschaftsbau / Gestaltung und Kunst / Lager und Logistik / anderes Berufsfeld / kein Berufsfeld / verweigert / weiß nicht) --fr: **[MF]** Nun geht es um den Schwerpunkt Ihrer Berufsvorbereitung. Bitten sagen Sie mir, welchem Berufsfeld bzw. welchen Berufsfeldern die Maßnahme zugeordnet ist/war. --in: <<Vorgaben bitte nur bei Bedarf vorlesen. Mehrfachnennungen möglich.>> --we: **bvfeld1** 1: Wirtschaft und Verwaltung**,** !!zum Beispiel Einzelhandel**!!** **bvfeld2** 2: Metall **bvfeld3** 3: Elektro **bvfeld4** 4: Bau **bvfeld5** 5: Holz **bvfeld6** 6: Textil und Bekleidung **bvfeld7** 7: Chemie, Physik und Biologie **bvfeld8** 8: Druck **bvfeld9** 9: Farbtechnik und Raumgestaltung **bvfeld10** 10: Körperpflege **bvfeld11** 11: Gesundheit und Medizin, Kosmetik **bvfeld12** 12: Erziehung und Soziales **bvfeld13** 13: Ernährung und Hauswirtschaft, Gastronomie **bvfeld14** 14: Kraftfahrzeugtechnik **bvfeld15** 15: Agrarwirtschaft, Garten- und Landschaftsbau **bvfeld16** 16: Gestaltung und Kunst **bvfeld18** 18: Lager und Logistik **bvfeld17** 17: ein anderes Berufsfeld **bvfeldkb**: kein Berufsfeld **bvfeldvw**: verweigert **bvfeldwn**: weiß nicht [0: nicht genannt] [1: genannt] **BUTTONS: kein Berufsfeld [bvfeldkb], verweigert [bvfeldvw], weiß nicht [bvfeldwn]** --af: **if (bvfeld17 = 1) goto 23119a** **if (h_dauertan > 1 & bvfeld17 = 0) goto 23123** **if (h_dauertan = 1 & (bvfeldkb = 1 OR bvfeldvw = 1 OR bvfeldwn = 1)) goto 23127** **if (h_dauertan = 1 & bvfeld17 = 0 & bvfeldkb = 0 & bvfeldvw = 0 & bvfeldwn = 0) goto 23120a** --end--

23119a	--va: **bvfeldo** --fn: **23119a** --vb: Berufsfeld der Berufsvorbereitung – Bezeichnung, offen --fr: Und um welches andere Berufsfeld handelt/e es sich? --we: [OFFEN]: _____ **BUTTONS: verweigert (-97), weiß nicht (-98)** --af: **if (h_dauertan > 1) goto 23123** **if (h_dauertan = 1 & (23119a = -97, -98)) goto 23127** **if (h_dauertan = 1 & (23119a <> -97, -98)) goto 23120a** --end--
23120a	--va: **bvgrbf1** --hin: **(ts13281)** --fn: **23120a** --vb: Gründe für Berufsfeld: Interesse --fr: Aus welchen Gründen nehmen Sie an einer Maßnahme in diesem Berufsfeld teil? Wenn sich Ihre Maßnahme auf mehrere Berufsfelder bezieht, denken Sie bitte an das für Sie wichtigste Berufsfeld. Ich lese Ihnen einige Möglichkeiten vor. Sagen Sie mir bitte zu jedem Grund, ob dieser auf Sie zutrifft: Ich habe das Berufsfeld aus Interesse selbst gewählt. --we: 0: nein 1: ja **BUTTONS: verweigert (-97), weiß nicht (-98)** --af: **goto 23120b** --end--

23120b	--va: **bvgrbf2** --hin: **(ts13282)** --fn: **23120b** --vb: Gründe für Berufsfeld: Arbeitsagentur --fr: [NCS] Das Berufsfeld wurde mir von der Arbeitsagentur bzw. vom Arbeitsamt vermittelt. --we: 0: nein 1: ja **BUTTONS: verweigert (-97), weiß nicht (-98)** --af: **goto 23120c** --end--
23120c	--va: **bvgrbf3** --hin: **(ts13283)** --fn: **23120c** --vb: Gründe für Berufsfeld: Eltern, Freunde oder Familienmitglieder --fr: [NCS] Meine Eltern, Freunde oder Familienmitglieder haben mir dazu geraten. --we: 0: nein 1: ja **BUTTONS: verweigert (-97), weiß nicht (-98)** --af: **goto 23120d** --end--
23120d	--va: **bvgrbf4** --hin: **(ts13284)** --fn: **23120d** --vb: Gründe für Berufsfeld: Lehrerinnen oder Lehrer --fr: [NCS] Meine Lehrerinnen oder Lehrer haben mir dieses Berufsfeld vorgeschlagen. --we: 0: nein 1: ja **BUTTONS: verweigert (-97), weiß nicht (-98)** --af: **goto 23120e** --end--

23120e	--va: **bvgrbf5** --hin: **(ts13285)** --fn: **23120e** --vb: Gründe für Berufsfeld: mangelndes Angebot --fr: [NCS] Mein Wunschberufsfeld wurde nicht angeboten. --we: 0: nein 1: ja **BUTTONS: verweigert (-97), weiß nicht (-98)** --af: **goto 23120f** --end--
23120f	--va: **bvgrbf6** --hin: **(ts13286)** --fn: **23120f** --vb: Gründe für Berufsfeld: andere --fr: [NCS] Es gab andere Gründe. --we: 0: nein 1: ja **BUTTONS: verweigert (-97), weiß nicht (-98)** --af: **goto 23127** --end--
23127	--va: **bvsab1a** --hin: **(ts13292)** --fn: **23127** --vb: allgemeinbildender Schulabschluss - geplant --fr: Können Sie in dieser Maßnahme einen Schulabschluss erwerben? --in: <<Antwortvorgaben nicht vorlesen.>> --we: 1: ja 2: nein **BUTTONS: verweigert (-97), weiß nicht (-98)** --af: **if (23127 = 1) goto 23128** **if ((23127 = 2, -97, -98) & 23103 = 1) goto 23137** **if ((23127 = 2, -97, -98) & 23103 = 4) goto 23137Z** --end--

23128	--va: **bvsab1b** --hin: **(ts13293)** --fn: **23128** --vb: Art allgemeinbildender Schulabschluss - geplant --fr: Und um welchen Schulabschluss handelt es sich? --in: <<Antwortvorgaben vorlesen.>> --we: 1: einfacher Hauptschulabschluss auch: Berufsbildungsreife, Berufsreife, Erster allgemeinbildender Schulabschluss, Mittelschulabschluss (in Bayern) 2: qualifizierender oder qualifizierter Hauptschulabschluss auch: Erweiterte Berufsbildungsreife, Berufsreife mit Leistungsfeststellung, Sekundarabschluss I – Hauptschulabschluss, Hauptschulabschluss nach Klasse 10, qualifizierender Mittelschulabschluss (in Bayern) 3: Realschulabschluss auch: Mittlere Reife, Mittlerer Schulabschluss, Wirtschaftsschulabschluss, Fachschulabschluss, Fachoberschulreife, Mittlerer Abschluss, Mittlerer Bildungsabschluss, Erweiterter/Qualifizierter Sekundarabschluss, Erweiterter/Qualifizierter Realschulabschluss 4: Fachhochschulreife 7: anderer Abschluss **BUTTONS: verweigert (-97), weiß nicht (-98)** --af: **if (23103 = 1) goto 23137** **if (23103 = 4) goto 23137Z** --end--

23123	--va: **bvlerno1** --hin: **(ts13289)** --fn: **23123** --vb: Lernort Berufsschule --fr: Eine Berufsvorbereitung kann an verschiedenen Orten stattfinden. Oft ist man in einer Schule, aber kann auch in einem Betrieb oder in einer anderen Einrichtung sein. Wie viel Zeit haben Sie in einer Berufsschule, in einem Berufskolleg oder einer anderen Schule verbracht? --in: <<Antworten bitte vorlesen. Bei Rückfragen bitte erklären, dass sich die Zeitangaben auf die gesamte Dauer, die der Befragte in der Maßnahme verbracht hat, beziehen.>> --we: 1: gar keine Zeit 2: wenig Zeit 3: etwa die Hälfte der Zeit 4: viel Zeit 5: sehr viel Zeit **BUTTONS: verweigert (-97), weiß nicht (-98)** --af: **goto 23124** --end--
23124	--va: **bvlerno2** --hin: **(ts13290)** --fn: **23124** --vb: Lernort Betrieb --fr: Und wie viel Zeit haben Sie in einem Betrieb oder in einer Firma verbracht? Ich meine zum Beispiel auch ein Geschäft, einen Produktions- oder Fertigungsbetrieb, eine soziale Einrichtung oder eine Behörde. --in: <<Antworten bitte vorlesen. Bei Rückfragen bitte erklären, dass sich die Zeitangaben auf die gesamte Dauer, die der Befragte in der Maßnahme verbracht hat, beziehen.>> --we: 1: gar keine Zeit 2: wenig Zeit 3: etwa die Hälfte der Zeit 4: viel Zeit 5: sehr viel Zeit **BUTTONS: verweigert (-97), weiß nicht (-98)** --af: **goto 23125** --end--

23125	--va: **bvlerno3** --hin: **(ts13291)** --fn: **23125** --vb: Lernort Ausbildungsstätte --fr: Wie viel Zeit haben Sie in einer Ausbildungsstätte verbracht, also bei einem Bildungsträger oder in einer Einrichtung, die nur für die Ausbildung von Jugendlichen zuständig ist? --in: <<Antworten bei Bedarf vorlesen.>> --we: 1: gar keine Zeit 2: wenig Zeit 3: etwa die Hälfte der Zeit 4: viel Zeit 5: sehr viel Zeit **BUTTONS: verweigert (-97), weiß nicht (-98)** --af: **if (23123 = 2 to 5) goto 23132** **if (23123 = 1, -97, -98) goto 23133a** --end--
23132	--va: **bvunter1** --hin: **(ts13294)** --fn: **23132** --vb: fachpraktischer Unterricht --fr: Nun noch einmal zu Ihrem Unterricht in der beruflichen Schule: Hatten Sie neben dem theoretischen Unterricht auch praktischen Unterricht? Ich meine zum Beispiel Unterricht in einer schuleigenen Lehrwerkstatt, Lehrküche oder in einem Lernbüro, aber kein Praktikum in einem richtigen Betrieb. --we: 1: ja 2: nein **BUTTONS: verweigert (-97), weiß nicht (-98)** --af: **if (23132 = 1) goto 23133** **if (23132 = 2, -97, -98) goto 23133a** --end--

23133	--va: **bvunter2** --hin: **(ts13295)** --fn: **23133** --vb: Zeit fachpraktischer Unterricht --fr: Und wie viel Zeit haben Sie mit diesem praktischen Unterricht verbracht? --in: <<Antwortvorgaben vorlesen.>> --we: 1: sehr wenig Zeit 2: wenig Zeit 3: etwa die Hälfte der Zeit 4: viel Zeit 5: sehr viel Zeit **BUTTONS: verweigert (-97), weiß nicht (-98)** --af: **goto 23133a** --end--
23133a	--va: **bvpra** --hin: **(ts13296)** --fn: **23133a** --vb: Berufsvorbereitung Praktikum --fr: Manchmal findet der praktische Teil der Berufsvorbereitung auch als Praktikum in einem Betrieb oder in einer Firma statt oder es kann zusätzlich ein Praktikum gemacht werden. Wie viele Praktika haben Sie während Ihrer Berufsvorbereitung gemacht? --in: <<Antwortvorgaben bitte vorlesen.>> --we: 1: kein Praktikum 2: ein Praktikum 3: mehrere Praktika in demselben Betrieb 4: mehrere Praktika in verschiedenen Betrieben **BUTTONS: verweigert (-97), weiß nicht (-98)** --af: **if ((23133a = 1, -97, -98) & 23109 <> 2) goto 23134** **if ((23133a = 1, -97, -98) & 23109 = 2) goto 23121** **if (23133a = 2, 3, 4) goto 23133b** --end--

23133b	--va: **bvpraz** --hin: **(ts13297)** --fn: **23133b** --vb: Berufsvorbereitung Praktikum Dauer --fr: Und wie viele Wochen Praktikum waren das insgesamt? --we: OFFEN: _ _ Wochen **BUTTONS: verweigert (-97), weiß nicht (-98)** --ra: **1 to 99, -97, -98** --af: **if (23109 <> 2) goto 23134** **if (23109 = 2) goto 23121** --end--
23121	--va: **bvanrbgj1** --hin: **(ts13287)** --fn: **23121** --vb: Vorvertrag BGJ für Ausbildung --fr: Nun geht es noch einmal um Ihr Berufsgrundbildungsjahr: Haben Sie im Rahmen dieses BGJ einen Vorvertrag für eine zukünftige Berufsausbildung erhalten? --in: <<Hinweis: Diese Möglichkeit besteht nur in einigen Bundesländern. Den Befragten bei Unsicherheit oder Rückfragen bitte nochmals darauf hinweisen.>> --we: 1: ja 2: nein **BUTTONS: verweigert (-97), weiß nicht (-98)** --af: **goto 23134** --end--

23134	--va: **bvbetr** --hin: **(ts13298)** --fn: **23134** --vb: Betreuung während der Berufsvorbereitung --fr: Hatten Sie während der Maßnahme auch eine Betreuerin oder einen Betreuer, die oder der zum Beispiel Bewerbungstrainings mit Ihnen durchgeführt hat oder Sie bei der Suche nach einem Ausbildungsplatz unterstützt hat? --in: <<Bei Unklarheit zum Begriff Betreuer weitere Beispiele nennen: z.B. eine Vertrauensperson in der Bildungseinrichtung oder Sozialpädagogen o. ä.>> --we: 1: ja 2: nein **BUTTONS: verweigert (-97), weiß nicht (-98)** --af: **if (23134 = 1) goto 23136** **if ((23134 = 2, -97, -98) & 23103 = 1) goto 23137** **if ((23134 = 2, -97, -98) & 23103 = 4) goto 23137Z** --end--
23136	--va: **bvbetrhil** --hin: **(ts13299)** --fn: **23136** --vb: Hilfestellung Betreuer --fr: Und wie hilfreich war diese Betreuung für Sie? --in: <<Antwortvorgaben vorlesen.>> --we: 1: gar nicht hilfreich 2: eher nicht hilfreich 3: eher hilfreich 4: sehr hilfreich **BUTTONS: verweigert (-97), weiß nicht (-98)** --af: **if (23103 = 1) goto 23137** **if (23103 = 4) goto 23137Z** --end--

23137	--va: **bvintro2** --fn: **23137** --vb: Intro2 Berufsvorbereitung --fr: Haben Sie noch an einer weiteren berufsvorbereitenden Maßnahme teilgenommen, von der Sie bisher noch nicht berichtet haben? --in: <<Bei Bedarf Beispiele nennen: Berufsvorbereitungsjahr, kurz BVJ Berufsgrundbildungsjahr einjährige Berufsfachschule speziell zur Berufsvorbereitung zweijährige Berufsfachschule, um einen höheren Schulabschluss zu erwerben Einstiegsqualifizierung, kurz EQ oder Einstiegsqualifizierungsjahr, kurz EQJ berufsvorbereitende Bildungsmaßnahme, kurz BvB>> --we: 1: ja 2: nein **BUTTONS: verweigert (-97), weiß nicht (-98)** --af: **goto 23137Z** --end--
23137Z	--va: **[ZS] zbv2** --fn: **23137Z** --vb: Zeitstempel 2 Berufsvorbereitung --fr: [ZS] Zeitstempel 2 Berufsvorbereitung, ZS für jede Episode --af: **if (23103 = 1 & 23137 = 1) goto 23107Z** **if (23103 = 1 & (23137 = 2, -97, -98) & ANY(23113 = 1 & 23109 <> 2)) goto 23122a** **if (23103 = 1 & (23137 = 2, -97, -98) & ANY(23113 = 1 & 23109 = 2)) goto 23122** **if (23103 = 1 & (23137 = 2, -97, -98) & NO(23113 = 1)) goto 23144Z** **if (23103 = 4) goto 30150** --end--
	--st: **Ende der Berufsvorbereitungsschleife** --end--

23122	--va: **bvanrbgj2** --hin: **(ts13288)** --fn: **23122** --vb: Anrechnung BGJ auf Ausbildung --fr: Denken Sie jetzt bitte nur noch an die Maßnahme, an der Sie zur Zeit teilnehmen: In einigen Bundesländern besteht die Möglichkeit, das Berufsgrundbildungsjahr als das erste Jahr einer Berufsausbildung anrechnen zu lassen. Wie ist das bei Ihnen? Kann Ihr BGJ auch auf eine Ausbildung angerechnet werden? --we: 1: ja 2: nein **BUTTONS: verweigert (-97), weiß nicht (-98)** --af: **goto 23122a** --end--
23122a	--va: **bvlern** --hin: **(neu)** --fn: **23122a** --vb: Gelernt in Berufsvorbereitung --fr: Denken Sie jetzt bitte nur noch an die Maßnahme, an der Sie zurzeit teilnehmen. Wie sehr treffen die folgenden Aussagen auf diese Maßnahme zu? Ich habe in dieser Maßnahme bisher viel gelernt. --in: <<Antwortvorgaben vorlesen. Wenn es mehrere aktuelle Berufsvorbereitungsmaßnahmen gibt, beziehen sich die folgenden Fragen auf die zuletzt genannte andauernde Maßnahme.>> --we: 1: trifft gar nicht zu 2: trifft eher nicht zu 3: teils/teils 4: trifft eher zu 5: trifft völlig zu **BUTTONS: verweigert (-97), weiß nicht (-98)** --af: **goto 23122b** --end--

23122b	--va: **bvorient3** --hin: **(neu)** --fn: **23122b** --vb: Interessenfindung durch Berufsvorbereitung --fr: Diese Maßnahme hilft mir herauszufinden, welcher Beruf der richtige für mich ist. --in: <<Vorgaben bei Bedarf vorlesen.>> --we: 1: trifft gar nicht zu 2: trifft eher nicht zu 3: teils/teils 4: trifft eher zu 5: trifft völlig zu **BUTTONS: verweigert (-97), weiß nicht (-98)** --af: **goto 23122c** --end--
23122c	--va: **bvchance2** --hin: **(neu)** --fn: **23122c** --vb: Chancen durch Berufsvorbereitung --fr: Durch die Teilnahme an dieser Maßnahme habe ich bessere Chancen, einen Ausbildungsplatz zu bekommen. --in: <<Vorgaben bei Bedarf vorlesen.>> --we: 1: trifft gar nicht zu 2: trifft eher nicht zu 3: teils/teils 4: trifft eher zu 5: trifft völlig zu **BUTTONS: verweigert (-97), weiß nicht (-98)** --af: **goto 23143a** --end--

23143a	--va: **bvbew1** --hin: **(tf13305)** --fn: **23143a** --vb: Berufsvorbereitung Bewerbung --fr: Haben Sie vor, sich noch während der Berufsvorbereitung auf eine Ausbildungsstelle zu bewerben? --we: 1: ja 2: nein **BUTTONS: verweigert (-97), weiß nicht (-98)** --af: **if (23143a = 1) goto 23143b** **if (23143a = 2, -97, -98) goto 23144Z** --end--
23143b	--va: **bvbew2** --hin: **(tf13306)** --fn: **23143b** --vb: Berufsvorbereitung Bewerbung Beruf --fr: Auf welchen Beruf möchten Sie sich bewerben? Wenn Sie sich für verschiedene Ausbildungsberufe bewerben möchten, nennen Sie mir bitte den für Sie wichtigsten Beruf. --we: OFFEN: _____ **BUTTONS: verweigert (-97), weiß nicht (-98)** --af: **if (23143b = -97, -98) goto 23144Z** **if (23143b <> -97, -98) goto 23143c** --end--

23143c	--va: **bvbew3** --hin: **(tf13307)** --fn: **23143c** --vb: Berufsvorbereitung Bewerbung weitere Ausbildungsplätze --fr: Falls es noch weitere Berufe gibt, für die Sie sich um einen Ausbildungsplatz bewerben möchten: Wie viele Berufe sind das? --we: Anzahl der Berufe: _____ **BUTTONS: keine weiteren Berufe (-6), verweigert (-97), weiß nicht (-98)** --ra: **1 to 50, -6, -97, -98** --af: **goto 23144Z** --end--
23144Z	--va: **[ZS] zbv3** --fn: **23144Z** --vb: Zeitstempel 3 Berufsvorbereitung --fr: [ZS] Zeitstempel 3 Berufsvorbereitung --af: **goto 23200Z (Modul 23BV_out_SC3E)** --end--

	--st: **43aFehlBV_SC3E – Fehltage BV** **Erstbefragung E6E HSB133** **Grundlage: Haupterhebung E6 B132Erst V 1.03 Feldversion** **Version 1.01** **Stand: 03.08.2018** --end--
43100Z	--va: **[ZS] zsfbv1** --fn: **43100Z** --vb: Zeitstempel 1 Fehltage BV --fr: [ZS] Zeitstempel 1 Fehltage BV --af: **goto 43101** --ef: **Modul 23BV_out_SC3E: ANY(23113 = 1 & h_bvdau2 = 2)** --end--
43101	--va: **caseid** --fn: **43101** --vb: Personennummer --fr: [AUTO] Personennummer --af: **goto 43103** --end--
43103	--va: **t523005** --fn: **43103** --vb: Fehltage Krankheit - Berufsvorbereitung --fr: An wie vielen ganzen Tagen haben Sie in den letzten zwei Monaten bei Ihrer berufsvorbereitenden Maßnahme ungefähr gefehlt, weil Sie krank waren? --in: <<Für keine Fehltage wegen Krankheit bitte eine „0“ eingeben. Bei Bedarf: „Hier interessieren uns nur die Tage, an denen Sie wirklich krank waren, egal, ob und wann Sie ein Attest vorgelegt haben.“>> --we: OFFEN: etwa _ _ Tage **BUTTONS: verweigert (-97), weiß nicht (-98)** --ra: **0 to 62, -97, -98** --af: **goto 43106Z** --end--

43106Z	--va: **[ZS] zsfbv2** --fn: **43106Z** --vb: Zeitstempel 2 Fehltage BV --fr: [ZS] Zeitstempel 2 Fehltage BV --af: **goto 23202Z (Modul: 23BV_out_SC3E)** --end--

	--st: **24AB - Ausbildung** **Erstbefragung SC3 B133** **Grundlage: Haupterhebung SC3 B132Erst V1.04 Feldversion** **Version 1.04** **Stand: 27.08.2019** --end--
24100Z	--va: **[ZS] zsab1** --fn: **24100Z** --vb: Zeitstempel 1 Ausbildung --fr: [ZS] Zeitstempel 1 Ausbildung --af: **goto 24101** --ef: **Modul 23BV_out_SC3E: alle** --end--
	--va: **[HILF] h_etappe** --vb: Etappenummer --fr: [HILF] Etappenummer --we: 6: Etappe 6 7: Etappe 7 8: Etappe 8 --end--
	--va: **[HILF] h_age** --vb: Alter der Zielperson in Monaten --fr: [HILF] Alter der Zielperson in Monaten --we: OFFEN: ___ Monate --end--

	--va: **[HILF] h_kursaktiv** --vb: Kurserfassung Modul und Aktivität --fr: [HILF] Kurserfassung Modul und Aktivität --we: 2401: dieser Zeit --end--
	--va: **[HILF] h_kursherk** --vb: Kurserfassung Schleifennummer im Herkunftsmodul --fr: [HILF] Kurserfassung Schleifennummer im Herkunftsmodul --end--
	--va: **[HILF] h_kursstart (h_kursstartm / h_kursstartj)** --vb: Kurserfassung Startdatum --fr: [HILF] Kurserfassung Startdatum --we: von Monat ____ Jahr ____ --end--
	--va: **[HILF] h_kursende (h_kursendem / h_kursendej)** --vb: Kurserfassung Enddatum --fr: [HILF] Kurserfassung Enddatum --we: bis Monat ____ Jahr ____ --end--
	--va: **[HILF] h_kursdauertan** --vb: Kurserfassung Kurs dauert an --fr: [HILF] Kurserfassung Kurs dauert an --we: 1: ja 2: nein -97: verweigert -98: weiß nicht --end--

24101	--va: **caseid** --hin: **(ID_t)** --fn: **24101** --vb: Personennummer --fr: [AUTO] Personennummer --ac: **autoif (20101a) h_etappe = 20101a** **autoif (24101) h_age = 20101(intm / intj) – 20106(gebm / gebj)** --af: **goto 24105** --end--
24105	--va: **abintro1** --fn: **24105** --vb: Intro Ausbildung 1 --fr: **if (h_age <= 275)** Haben Sie schon einmal eine berufliche Ausbildung oder ein Studium begonnen? Denken Sie an alles, was zu einem Berufsabschluss oder einem Hochschulabschluss führt, zum Beispiel: eine schulische Ausbildung an einer Schule des Gesundheitswesens, einer Berufsfachschule, Kolleg- oder Fachschule, eine Lehre oder an ein Studium an einer Fachhochschule oder Universität. **if (h_age > 275)** Haben Sie schon einmal eine berufliche Ausbildung oder ein Studium begonnen? Denken Sie an alles, was zu einem Berufsabschluss oder einem Hochschulabschluss führt, zum Beispiel: eine schulische Ausbildung an einer Schule des Gesundheitswesens, einer Berufsfachschule, Kolleg- oder Fachschule, an eine Lehre, an ein Studium an einer Fachhochschule oder Universität oder an eine Promotion. --in: << Nicht dazu gehören: Anlernzeit, Referendariat, Volontariat, Anerkennungsjahr oder Anerkennungspraktikum, Trainee, Vikariat, pharmazeutisches Praktikum und andere Praktika. Diese Phasen werden später als Erwerbstätigkeit erfasst. Auch kurze berufsbezogene Fort- und Weiterbildungen hier nicht erfassen.>> --we: 1: ja 2: nein **BUTTONS: verweigert (-97), weiß nicht (-98)** --af: **if (24105 = 1) goto 24108Z** **if (24105 = 2, -97, -98) goto 24106** --end--

24106	--va: **abintro2** --fn: **24106** --vb: Intro Ausbildung 2 --fr: Uns interessieren auch ein Vorbereitungsdienst im öffentlichen Dienst, Meister- oder Technikerausbildungen, Lehrgänge bei einem Verband oder einer Kammer, wie z. B. IHK-Lehrgänge oder -Ausbildungen, sowie Umschulungen. Haben Sie schon einmal so einen Lehrgang bzw. so eine Ausbildung begonnen? --in: << Nicht dazu gehören: Anlernzeit, Referendariat, Volontariat, Anerkennungsjahr oder Anerkennungspraktikum, Trainee, Vikariat, pharmazeutisches Praktikum und andere Praktika. Diese Phasen werden später als Erwerbstätigkeit erfasst. Auch kurze berufsbezogene Fort- und Weiterbildungen hier nicht erfassen.>> --we: 1: ja 2: nein **BUTTONS: verweigert (-97), weiß nicht (-98)** --af: **if (24106 = 1) goto 24108Z** **if (24106 = 2, -97, -98) goto 24107** --end--
	--st: **BEGINN der Ausbildungsepisodenschleife** --end--
24108Z	--va: **[ZS] zsab2** --fn: **24108Z** --vb: Zeitstempel 2 Ausbildung --fr: [ZS] Zeitstempel 2 Ausbildung (für jede Episode) --af: **goto 24103** --ef: **Modul30; 30300 = 4 OR 30302 = 2** --end--
	--va: **[HILF] h_abart** --hin: **(ts15107)** --vb: Ausbildungsschleifenart --fr: [HILF] Ausbildungsschleifenart --we: 1: Ausbildung 2: Umschulung --end--

	--va: **[HILF] h_dauertan** --vb: Episode dauert an --fr: [HILF] Episode dauert an --we: 1: Episode dauert an 2: Episode endet zum Interviewmonat 3: Episode endet vor Interviewmonat 4: Episodenende = Missing --end--
	--va: **[HILF] h_abdau** --vb: Dauer der Ausbildung --fr: [HILF] Dauer der Ausbildung (aktuell oder abgeschlossen) --we: OFFEN: ___ Monate -5: Wegen Datumsmissing nicht berechenbar --end--
	--va: **[HILF] h_abdau2** --vb: Dauer der Ausbildung dichotom --fr: [HILF] Dauer der Ausbildung dichotom --we: 1: weniger als 2 Monate 2: 2 Monate und länger oder unbekannt --end--
	--va: **[HILF] h_abort** --hin: **(ts15106)** --vb: Ausbildungsort --fr: [HILF] Ausbildungsort --we: 1: betrieblich 2: außerbetrieblich oder unbekannt 3: schulisch oder kein Ausbildungsvertrag --end--

	--va: **[HILF] h_abE6** --hin: **(ts15105)** --vb: E6 berufliche Ausbildung --fr: [HILF] E6 berufliche Ausbildung (h_etappe = 6 & (24111 = 1 to 4)) --we: 0: trifft nicht zu 1: trifft zu --end--
24103	--va: **abmod** --hin: **(ts15300)** --fn: **24103** --vb: Episodenmodus --fr: [AUTO] Episodenmodus --we: 1: Erstbefragung 4: im X-Modul ergänzt --ac: **autoif (30300 <> 4 & 30302 <> 2) 24103 = 1** **autoif (30300 = 4 OR 30302 = 2) 24103 = 4** --af: **goto 24109** --end--
24109	--va: **abnr** --fn: **24109** --vb: Ausbildungsepisode --fr: [AUTO] Nummer der Ausbildungsepisode --ac: **autoif (24109 = 1 & 24105 = 1) h_abart = 1** **autoif (24109 = 1 & 24106 = 1) h_abart = 2** **autoif (24109 > 1 & 24149A (n-1) = 1) h_abart = 1** **autoif (24109 > 1 & 24149B (n-1) = 1) h_abart = 2** --af: **goto 24111** --end--
24111	--va: **abtyp** --hin: **(ts15201)** --fn: **24111** --vb: Ausbildungstyp --fr:

	if (24109 = 1 & 24103 = 1) Beginnen wir mit Ihrer ersten Ausbildung. Bitte sagen Sie mir, was für eine Art von Ausbildung das war/ist. Handelt/e es sich beispielsweise um eine schulische Ausbildung an einer Berufsfachschule, an einer Schule des Gesundheitswesens, Fachschule, um eine Lehre oder um ein Studium an einer Universität oder Fachhochschule? **if (24109 > 1 OR 24103 = 4)** Was für eine Art von Ausbildung war/ist das? Handelt/e es sich beispielsweise um eine schulische Ausbildung an einer Berufsfachschule, an einer Schule des Gesundheitswesens, Fachschule, um eine Lehre oder um ein Studium an einer Universität oder Fachhochschule? --in: << Vorgaben bitte nur bei Bedarf vorlesen! Achtung: Kranken- und Gesundheitspfleger machen !!meistens!! eine schulische Ausbildung an einer Schule des Gesundheitswesens und damit keine Lehre; bitte genau nachfragen! Wenn nur Studium angegeben wird, nach der Art der Hochschule fragen (Fachhochschule, Universität, Berufsakademie/duale Hochschule, Verwaltungsfachhochschule, Verwaltungs- und Wirtschaftsakademie). Mit Universität sind auch Kunst-, Musik-, Sporthochschulen, Pädagogische, Theologische, Technische Hochschulen oder Gesamthochschulen gemeint! Falls ZP „Umschulung“ angibt, bitte den Typ der Umschulung genau einordnen lassen (Umschulungen können sein: Lehre, Berufsfachschule, Fachschule, Lehrgänge).>> --we: 1: Lehre (Facharbeiter-, duale Berufsausbildung; kaufmännisch, betrieblich, gewerblich, landwirtschaftlich) 2: Ausbildung an einer Schule des Gesundheitswesens 3: Berufsfachschulausbildung (schulische oder vollzeitschulische Ausbildung) 4: Ausbildung an einer anderen Fachschule 5: Meister- oder Technikerausbildung 6: Studium an einer Verwaltungs- und Wirtschaftsakademie (VWA) 7: Studium an einer Berufsakademie, Dualen Hochschule 8: Studium an einer Verwaltungsfachhochschule 9: Studium an einer Fachhochschule, auch Hochschule für angewandte Wissenschaften oder University of Applied Sciences genannt (nicht Verwaltungsfachhochschule) 10: Studium an einer Universität, auch pädagogische Hochschule, Kunst- und Musikhochschule 11: Facharztausbildung 12: ein Lehrgang zur Vorbereitung auf eine Laufbahnprüfung im öffentlichen Dienst 13: ein Lehrgang bei einem Verband oder einer Kammer (IHK-Lehrgang) **if (h_age > 275)** 15: Promotion **if (h_age > 275)** 16: Habilitation 17: eine andere Ausbildung **BUTTONS: verweigert (-97), weiß nicht (-98)** --ac: **autoif (24111 = 1 to 4) h_abE6 = 1** **autoif (24111 = 5 to 17, -97, -98) h_abE6 = 0** --af: **if (24111 = 17) goto 24112** **if (24111 = 1 to 5, 11 to 13, -97, -98) goto 24116** **if (24111 = 7, 9, 10) goto 24180** **if (24111 = 6, 8) goto 24114** **if (24111 = 15, 16) goto 24116a1_2**

	--end--
24112	--va: **abtyps** --fn: **24112** --vb: andere Ausbildung --fr: Was war / ist das genau? --we: OFFEN: _____ **BUTTONS: verweigert (-97), weiß nicht (-98)** --af: **goto 24116** --end--
24180	--va: **abfern** --hin: **(ts15402)** --fn: **24180** --vb: Fern-/Präsenzstudium --fr: Handelt/e es sich bei Ihrem Studium um ein Präsenzstudium oder ein Fernstudium? --in: <<Bei einem Präsenzstudium wird während des Semesters die regelmäßige Anwesenheit an der Hochschule erwartet.>> --we: 1: Präsenzstudium 2: Fernstudium **BUTTONS: verweigert (-97), weiß nicht (-98)** --af: **goto 24181** --end--
24181	--va: **abbeg** --hin: **(ts15403)** --fn: **24181** --vb: berufsbegleitendes Studium --fr: Handelt/e es sich bei Ihrem Studiengang um ein spezielles Angebot für Berufstätige, das berufsbegleitend absolviert wird? --we: 1: ja 2: nein **BUTTONS: verweigert (-97), weiß nicht (-98)** --af: **goto 24114** --end--

24114	--va: **abdstud** --hin: **(ts15204)** --fn: **24114** --vb: dualer Studiengang --fr: War / Ist das ein dualer Studiengang, bei dem Sie die Möglichkeit hatten / haben, auch eine Berufsausbildung zu machen? --in: <<Nicht gemeint sind Studiengänge, die zu zwei Studienabschlüssen führen.>> --we: 1: ja 2: nein **BUTTONS: verweigert (-97), weiß nicht (-98)** --af: **if (24114 = 1) goto 24183** **if ((24114 = 2, -97, -98) & 22106a = 0) goto 24115** **if ((24114 = 2, -97, -98) & (22106a = 1, 2)) goto 24116a1_2** --end--
24183	--va: **abdualb** --hin: **(ts15296)** --fn: **24183** --vb: Ausbildungsberuf dualer Studiengang --fr: In welchem Beruf genau machen/machten Sie die Berufsausbildung im Rahmen Ihres dualen Studiums? Bitte nennen Sie mir die ganz genaue Bezeichnung, wie sie zum Beispiel in Ihrem Ausbildungsvertrag steht. --we: OFFEN: _____ **BUTTONS: trifft nicht zu, kein Ausbildungsberuf (-93), verweigert (-97), weiß nicht (-98)** --af: **if (22106a = 0) goto 24115** **if (22106a = 1, 2) goto 24116a1_2** --end--

24115	--va: **abstudb** --hin: **(ts15205)** --fn: **24115** --vb: Studienberechtigung --fr: Auf welchem Weg haben Sie die Studienberechtigung erworben? --we: 1: Sonderprüfung für Begabte (Prüfung für die Zulassung zum Studium ohne Reifezeugnis) 2: als beruflich Qualifizierter 3: Eignungsprüfung (für Kunst-, Sport- und Musikhochschulen) 4: allgemeine Hochschulreife (Abitur) oder Fachhochschulreife **BUTTONS: verweigert (-97), weiß nicht (-98)** --af: **goto 24116a1_2** --end--
24116	--va: **abtypss1** --hin: **(ts15291)** --fn: **24116** --vb: Berufs-/Fachbezeichnung --fr: **if (24111 = 1 to 5, 17, -97, -98)** In welchem Beruf genau haben Sie diese Ausbildung gemacht bzw. machen Sie diese derzeit? Bitte nennen Sie mir die ganz genaue Bezeichnung, wie sie zum Beispiel in Ihrem Ausbildungsvertrag steht. **if (24111 = 11)** Welchen Facharzt haben Sie gemacht bzw. machen Sie derzeit? Bitte nennen Sie mir die genaue Bezeichnung. **if (24111 = 12, 13)** Um was ging bzw. geht es bei diesem Lehrgang genau? Bitte nennen Sie mir die genaue Bezeichnung. --in: <<Bitte genaue Berufsbezeichnung aufnehmen, wenn Schwerpunkt oder Fachrichtung genannt wird (z. B. Fachinformatiker mit Fachrichtung Systemintegration). >> --we: OFFEN: _____ **BUTTONS: verweigert (-97), weiß nicht (-98)** --af: **if (24111 = 1 to 4, 12) goto 24116c** **if (24111 = 5, 11, 13, 17, -97, -98) goto 24116Z** --end--

24116a1_2	--va: **abfach1_2** --hin: **(ts15404)** --fn: **24116a1_2** --vb: Studien-, Promotions-, Habilitationsfach 1 --fr: **if (24111 = 6 to 10)** Welches Fach haben Sie studiert bzw. studieren Sie derzeit? Wenn Sie mehr als ein Fach studiert haben bzw. studieren, geben Sie bitte alle Fächer an. Bitte nennen Sie mir die genauen Bezeichnungen. **if (24111 = 15)** In welchem Fach haben Sie promoviert bzw. promovieren Sie derzeit? Bitte nennen Sie mir die genaue Bezeichnung. **if (24111 = 16)** In welchem Fach haben Sie habilitiert bzw. habilitieren Sie derzeit? Bitte nennen Sie mir die genaue Bezeichnung. --in: **if (24111 = 6 to 10)** <<Gemeint sind nicht Module, Kurse oder Lehrveranstaltungen. Es sind bis zu drei Nennungen möglich. Hier bitte das 1. Fach aufnehmen, in den Folgefragen ggf. weitere Fächer. Bei Lehramtsstudierenden ggf. Erläuterung, dass die Unterrichtsfächer angegeben werden sollen. Ein Doppelstudium soll als zwei unterschiedliche Episoden abgelegt werden.>> --we: [Studienfachliste_2018] **BUTTONS: Fach nicht in Liste (-96), verweigert (-97), weiß nicht (-98)** --af: **if ((24116a1_2 <> -96, -97, -98) & (24111 = 6 to 10)) goto 24116a2_2** **if (24116a1_2 <> -96 & (24111 = 15, 16)) goto 24116Z** **if ((24116a1_2 = -97, -98)) & (24111 = 6 to 10)) goto 24116d** **if (24116a1_2 = -96) goto 24116b1** --end--

24116b1	--va: **abfach1s** --fn: **24116b1** --vb: Studien-, Promotions-, Habilitationsfach 1, offen --fr: Diese Bezeichnung kommt leider nicht in unserer Liste vor. Um das Fach in die Liste aufnehmen zu können, nennen Sie mir bitte die Bezeichnung noch einmal ganz genau! --in: <<Bitte Namen des Faches genau und in korrekter Schreibweise erfassen.>> --we: OFFEN: _____ **BUTTONS: verweigert (-97), weiß nicht (-98)** --af: **if (24111 = 6 to 10) goto 24116a2_2** **if (24111 = 15, 16) goto 24116Z** --end--
24116a2_2	--va: **abfach2_2** --hin: **(ts15405)** --fn: **24116a2_2** --vb: Studienfach 2 --fr: (Wie heißt das 2. Fach, das Sie studiert haben bzw. derzeit studieren?) --we: [Studienfachliste_2018] **BUTTONS: kein weiteres Fach (-93), Fach nicht in Liste (-96), verweigert (-97), weiß nicht (-98)** --ac: **autoif (24116a2_2 = -93) 24116a3_2 = -93** --af: **if (24116a2_2 <> -93, -96, -97, -98) goto 24116a3_2** **if (24116a2_2 = -93, -97, -98) goto 24116d** **if (24116a2_2 = -96) goto 24116b2** --end--

24116b2	--va: **abfach2s** --fn: **24116b2** --vb: Studienfach 2, offen --fr: Diese Bezeichnung kommt leider nicht in unserer Liste vor. Um das Fach in die Liste aufnehmen zu können, nennen Sie mir bitte die Bezeichnung noch einmal ganz genau! --in: <<Bitte Namen des Faches genau und in korrekter Schreibweise erfassen.>> --we: OFFEN: _____ **BUTTONS: verweigert (-97), weiß nicht (-98)** --af: **goto 24116a3_2** --end--
24116a3_2	--va: **abfach3_2** --hin: **(ts15406)** --fn: **24116a3_2** --vb: Studienfach 3 --fr: (Wie heißt das 3. Fach, das Sie studiert haben bzw. derzeit studieren?) --we: [Studienfachliste_2018] **BUTTONS: kein weiteres Fach (-93), Fach nicht in Liste (-96), verweigert (-97), weiß nicht (-98)** --af: **if (24116a3_2 <> -96) goto 24116d** **if (24116a3_2 = -96) goto 24116b3** --end--
24116b3	--va: **abfach3s** --fn: **24116b3** --vb: Studienfach 3, offen --fr: Diese Bezeichnung kommt leider nicht in unserer Liste vor. Um das Fach in die Liste aufnehmen zu können, nennen Sie mir bitte die Bezeichnung noch einmal ganz genau! --in: <<Bitte Namen des Faches genau und in korrekter Schreibweise erfassen.>> --we: OFFEN: _____ **BUTTONS: verweigert (-97), weiß nicht (-98)** --af: **goto 24116d** --end--

24116c	--va: **t30044** --hin: **(ts15225)** --fn: **24116c** --vb: Ideal. Aspiration Ausbildung: Wunschberuf --fr: Wie sehr trifft die folgende Aussage auf diesen Beruf zu? Dieser Beruf ist mein Wunschberuf. --in: <<Vorgaben vorlesen.>> --we: 1: trifft gar nicht zu 2: trifft eher nicht zu 3: teils/teils 4: trifft eher zu 5: trifft völlig zu **BUTTONS: verweigert (-97), weiß nicht (-98)** --af: **if (20101P28 = 5 OR 24111 = 12) goto 24116Z** **if ((20101P28 = 1 to 4, 8) & (24111 = 1 to 4)) goto 24116f** --end--
24116f	--va: **intbb9** --hin: **(ts15450)** --fn: **24116f** --vb: theoriereduzierte Ausbildung --fr: Bei manchen Ausbildungen gibt es die Möglichkeit einen normalen Theorieteil zu machen oder einen Theorieteil, der einfacher ist. Ist bzw. war bei Ihrer Ausbildung der Theorieteil vereinfacht? --in: <<Bei Bedarf: „Ausbildungen wie Fachpraktiker oder Fachwerker sind Ausbildungen, die einen vereinfachten Theorieteil haben.“>> --we: 1: ja 2: nein **BUTTONS: verweigert (-97), weiß nicht (-98)** --af: **goto 24116Z** --end--

24116d	--va: **t31043** --hin: **(ts15407)** --fn: **24116d** --vb: Ideal. Aspiration Studium: Wunschstudium --fr: Wie sehr treffen die folgenden Aussagen auf dieses Studium zu? Dieses Studium ist mein Wunschstudium. --in: <<Vorgaben vorlesen.>> --we: 1: trifft gar nicht zu 2: trifft eher nicht zu 3: teils/teils 4: trifft eher zu 5: trifft völlig zu **BUTTONS: verweigert (-97), weiß nicht (-98)** --af: **goto 24116e** --end--
24116e	--va: **hochschule** --hin: **(ts15408)** --fn: **24116e** --vb: Ideal. Aspiration Studium: Hochschule --fr: Ich konnte das Studium an der Hochschule beginnen, an der ich ursprünglich studieren wollte. --in: <<Vorgaben bei Bedarf vorlesen.>> --we: 1: trifft gar nicht zu 2: trifft eher nicht zu 3: teils/teils 4: trifft eher zu 5: trifft völlig zu **BUTTONS: verweigert (-97), weiß nicht (-98)** --af: **goto 24116Z** --end--

24116Z	--va: **[ZS] zsab2_1** --fn: **24116Z** --vb: Zeitstempel 2_1 Ausbildung --fr: [ZS] Zeitstempel 2_1 Ausbildung (für jede Episode) --af: **if (h_abE6 = 1) goto 24127a** **if (h_abE6 = 0) goto 24128Z** --end--
24127a	--va: **abav** --hin: **(ts15234)** --fn: **24127a** --vb: Ausbildungsvertrag --fr: Haben/Hatten Sie einen Ausbildungsvertrag abgeschlossen? --we: 1: ja 2: nein **BUTTONS: verweigert (-97), weiß nicht (-98)** --ac: **autoif (24127a = 2, -97, -98) h_abort = 3** --af: **if (24127a = 1) goto 24127b** **if (24127a = 2, -97, -98) goto 24128Z** --end--

24127b	--va: **abav2** --hin: **(ts15235)** --fn: **24127b** --vb: Ausbildungsvertrag2 --fr: Mit wem haben / hatten Sie Ihren Ausbildungsvertrag abgeschlossen? Ist / War das …? --in: <<Angaben bitte vorlesen. Bei Bedarf bitte den Begriff der Ausbildungsstätte erläutern: In diesem Zusammenhang ist mit Ausbildungsstätte eine Einrichtung gemeint, die !!nur!! dazu da ist, um Leute auszubilden.>> --we: 1: ein richtiger Ausbildungsbetrieb, z. B. eine Firma, ein Geschäft, eine Behörde oder eine Praxis 2: eine Ausbildungsstätte oder ein Berufsbildungswerk, wo nur ausgebildet wird 3: eine berufliche Schule **BUTTONS: verweigert (-97), weiß nicht (-98)** --ac: **autoif (24127b = 1) h_abort = 1** **autoif (24127b = 2, -97, -98) h_abort = 2** **autoif (24127b = 3) h_abort = 3** --af: **if (h_abort = 1) goto 24128b** **if (h_abort = 2, 3) goto 24128Z** --end--
24128b	--va: **ablobtvb** --hin: **(ts15236)** --fn: **24128b** --vb: Lernorte: Ausbildungsbetrieb ein oder mehrere --fr: Es gibt die Möglichkeit, die Ausbildung in einem einzigen Ausbildungsbetrieb oder in mehreren Betrieben zu absolvieren. Wie ist / war das bei Ihnen geregelt? --in: <<Gemeint sind mehrere unabhängige Firmen oder Betriebe. Unterschiedliche Standorte/Filialen/Zweigstellen eines Betriebes zählen als ein Ausbildungsbetrieb. >> --we: 1: ein Ausbildungsbetrieb 2: mehrere verschiedene Ausbildungsbetriebe **BUTTONS: verweigert (-97), weiß nicht (-98)** --af: **goto 24128Z** --end--

24128Z	--va: **[ZS] zsab2_2** --fn: **24128Z** --vb: Zeitstempel 2_2 Ausbildung --fr: [ZS] Zeitstempel 2_2 Ausbildung (für jede Episode) --af: **goto 24121** --end--
24121	--va: **abinaus** --hin: **(ts15206)** --fn: **24121** --vb: Ausbildung im In- oder Ausland --fr: **if (24111 = 1 to 5, 11 to 13, 17, -97, -98)** Befindet/Befand sich die Ausbildungsstätte in Deutschland oder im Ausland? **if (24111 = 6 to 10, 15, 16)** Befindet/Befand sich die Hochschule oder Akademie in Deutschland oder im Ausland? --in: << Falls mehrere Länder, bitte nachfragen, wo die Ausbildung überwiegend gemacht wurde. Bei Bedarf bitte den Begriff der Ausbildungsstätte erläutern: Mit Ausbildungsstätte ist die Einrichtung gemeint in der Sie Ihre Ausbildung machen/ gemacht haben.>> --we: 1: in Deutschland 2: im Ausland **BUTTONS: verweigert (-97), weiß nicht (-98)** --af: **if (24121 = 1 & (24111 = 7 to 10, 15, 16)) goto 24126Z** **if (24121 = 1 & (24111 <> 7 to 10, 15, 16)) goto 24122** **if (24121 = 2) goto 24125** **if (24121 = -97, -98) goto 24126Z** --end--

24122	--va: **abgem** --hin: **(ts15207)** --fn: **24122** --vb: Gemeinde der Ausbildungsstätte --fr: **if (24111 = 1 to 5, 11 to 13, 17, -97, -98)** Nennen Sie mir bitte den Ort bzw. die Gemeinde, in dem sich die Ausbildungsstätte befand/befindet! **if (24111 = 6 to 10, 15, 16)** Nennen Sie mir bitte den Ort bzw. die Gemeinde, in dem sich die Hochschule oder Akademie befand/befindet! --in: <<Bei Bedarf bitte den Begriff der Ausbildungsstätte erläutern: Mit Ausbildungsstätte ist die Einrichtung gemeint in der Sie Ihre Ausbildung machen/ gemacht haben.>> --we: [Gemeindeliste] **BUTTONS: Ort nicht in Liste (-96), verweigert (-97), weiß nicht (-98)** --af: **if (24122 <> -96, 1011) goto 24126Z** **if (24122 = -96) goto 24123** **if (24122 = 1011) goto 24124b** --end--
24123	--va: **abgems** --fn: **24123** --vb: Gemeindename der Ausbildungsstätte (offen) --fr: Dieser Ort kommt nicht in unserer Liste vor. Damit wir den Ortsnamen in unsere Liste aufnehmen können, nennen Sie mir bitte noch einmal den Ort genau! --in: <<Bitte Ortsnamen genau und in korrekter Schreibweise erfassen!>> --we: OFFEN: _____ **BUTTONS: verweigert (-97), weiß nicht (-98)** --af: **if (24123 <> -97, -98) goto 24124** **if (24123 = -97, -98) goto 24126Z** --end--

24124	--va: **abbl** --fn: **24124** --vb: Bundesland der Ausbildungsstätte --fr: Zu welchem Bundesland gehört dieser Ort? --in: <<Nicht vorlesen, zutreffenden Code markieren!>> --we: 1: Schleswig-Holstein 2: Hamburg 3: Niedersachsen 4: Bremen 5: Nordrhein-Westfalen 6: Hessen 7: Rheinland-Pfalz 8: Baden-Württemberg 9: Bayern 10: Saarland 11: Berlin(Gesamt) 12: Brandenburg 13: Mecklenburg-Vorpommern 14: Sachsen 15: Sachsen-Anhalt 16: Thüringen **BUTTONS: verweigert (-97), weiß nicht (-98)** --af: **if (24124 = 11) goto 24124b** **if (24124 <> 11) goto 24126Z** --end--

24124b	--va: **abortb** --fn: **24124b** --vb: Ausbildungsstätte in Berlin --fr: Um welchen Berliner Bezirk handelt/handelte es sich dabei? --in: <<Vorgaben nicht vorlesen. Falls Doppelbezeichnungen genannt werden (z.B. Friedrichshain-Kreuzberg), bitte nachfragen, um welchen der beiden Bezirke es sich handelt. Falls Bezeichnungen genannt werden, die nicht in der Liste vorhanden sind (z.B. Mahlsdorf, Moabit, Rudow usw.), bitte nachfragen: „Und zu welchem Bezirk gehört das?“>> --we: 1: Charlottenburg 2: Friedrichshain 3: Hellersdorf 4: Hohenschönhausen 5: Köpenick 6: Kreuzberg 7: Lichtenberg 8: Marzahn 9: Mitte 10: Neukölln 11: Pankow 12: Prenzlauer Berg 13: Reinickendorf 14: Schöneberg 15: Spandau 16: Steglitz 17: Tempelhof 18: Tiergarten 19: Treptow 20: Wedding 21: Weißensee 22: Wilmersdorf 23: Zehlendorf **BUTTONS: Bezirk nicht in Liste (-96), verweigert (-97), weiß nicht (-98)** --af: **if (24124b = 9) goto 24124c** **if (24124b = 11) goto 24124d** **if (24124b = 7) goto 24124e** **if ((24124b <> 7, 9, 11) goto 24126Z** --end--

24124c	--va: **abortb9** --fn: **24124c** --vb: Ausbildungsstätte in Berlin Mitte --fr: Der heutige Bezirk Mitte setzt sich ja aus den früheren Bezirken Mitte, Tiergarten und Wedding zusammen. Um welchen dieser Bezirke handelt es sich: um Mitte, Tiergarten oder Wedding? --we: 9: Mitte 18: Tiergarten 20: Wedding **BUTTONS: verweigert (-97), weiß nicht (-98)** --ra: **9, 18, 20, -97, -98** --ac: **autoif (24124c > 0) 24124b = 24124c** --af: **goto 24126Z** --end--
24124d	--va: **abortb11** --fn: **24124d** --vb: Ausbildungsstätte in Berlin Pankow --fr: Der heutige Bezirk Pankow setzt sich ja aus den früheren Bezirken Pankow, Prenzlauer Berg und Weißensee zusammen. Um welchen dieser Bezirke handelt es sich: um Pankow, Prenzlauer Berg oder Weißensee? --we: 11: Pankow 12: Prenzlauer Berg 21: Weißensee **BUTTONS: verweigert (-97), weiß nicht (-98)** --ra: **11, 12, 21, -97, -98** --ac: **autoif (24124d > 0) 24124b = 24124d** --af: **goto 24126Z** --end--

24124e	--va: **abortb7** --fn: **24124e** --vb: Ausbildungsstätte in Berlin Lichtenberg --fr: Der heutige Bezirk Lichtenberg setzt sich ja aus den früheren Bezirken Lichtenberg und Hohenschönhausen zusammen. Um welchen dieser Bezirke handelt es sich: um Lichtenberg oder Hohenschönhausen? --we: 4: Hohenschönhausen 7: Lichtenberg **BUTTONS: verweigert (-97), weiß nicht (-98)** --ra: **4, 7, -97, -98** --ac: **autoif (24124e > 0) 24124b = 24124e** --af: **goto 24126Z** --end--
24125	--va: **abland** --hin: **(ts1521s)** --fn: **24125** --vb: Land der Ausbildung --fr: **if (24111 = 1 to 5, 11 to 13, 17, -97, -98)** In welchem Land befindet/befand sich die Ausbildungsstätte? **if (24111= 6 to 10, 15, 16)** In welchem Land befindet/befand sich die Hochschule oder Akademie? --in: <<Bei Bedarf bitte den Begriff der Ausbildungsstätte erläutern: Mit Ausbildungsstätte ist die Einrichtung gemeint in der Sie Ihre Ausbildung machen/ gemacht haben.>> --we: [Länderliste] **BUTTONS: Land nicht in Liste (-96), verweigert (-97), weiß nicht (-98)** --af: **if (24125 = -96) goto 24126** **if (24125 <> -96) goto 24126Z** --end--

24126	--va: **ablands** --fn: **24126** --vb: Land der Ausbildung (offen) --fr: Dieses Land kommt nicht in unserer Liste vor. Damit wir es in unsere Liste aufnehmen können, nennen Sie mir bitte noch einmal dieses Land genau. --in: <<Bitte Namen des Landes genau und in korrekter Schreibweise erfassen.>> --we: OFFEN: _____ **BUTTONS: verweigert (-97), weiß nicht (-98)** --af: **goto 24126Z** --end--
24126Z	--va: **[ZS] zsab2_3** --fn: **24126Z** --vb: Zeitstempel 2_3 Ausbildung --fr: [ZS] Zeitstempel 2_3 Ausbildung (für jede Episode) --af: **if ((24111 = 7 to 10, 15, 16) & 24121 = 1) goto 24126a** **if ((24111 = 6 to 10, 15, 16) & (24121 = 2, -97, -98)) goto 24118** **if (24111 = 6 & 24121 = 1) goto 24126b** **if (24111 = 1 to 5, 11 to 13, 17, -97, -98) goto 24118** --end--

24126a	--va: **abhs** --hin: **(ts15401)** --fn: **24126a** --vb: Hochschule --fr: **if (24111 = 7, 8, 9, 10)** Sagen Sie mir bitte zunächst den Ort der Hochschule (bzw. Berufsakademie), an der Sie studiert haben/studieren, und dann den genauen Namen der Hochschule. **if (24111 = 15)** Sagen Sie mir bitte zunächst den Ort der Hochschule, an der Sie promoviert haben/promovieren, und dann den genauen Namen der Hochschule. **if (24111 = 16)** Sagen Sie mir bitte zunächst den Ort der Hochschule, an dem Sie sich habilitiert haben/habilitieren, und dann den genauen Namen der Hochschule. --in: <<Bitte zunächst den genannten Ort suchen und dann die Hochschule aus der Liste auswählen. Die ausgewählte Hochschule von der bzw. dem Befragten bestätigen lassen. Bei Hochschulen mit mehreren Standorten unbedingt darauf achten, den richtigen Standort/die richtige Abteilung zu erfassen.>> --we: [Hochschulliste.Signatur] **BUTTONS: Hochschule nicht in Liste (-96), verweigert (-97), weiß nicht (-98)** --ac: **autoif (24126a > 0) 24122 = 24126a(Hochschulliste.Gemeinde)** **autoif (24126a < 0) 24122 = 24126a** --af: **if (24126a <> -96) goto 24118** **if (24126a = -96) goto 24126b** --end--

24126b	--va: **abhss** --fn: **24126b** --vb: Hochschule, offen --fr: **if (24111 = 7, 8, 9, 10, 15, 16)** Diese Hochschule kommt nicht in unserer Liste vor. Damit wir sie in unsere Liste aufnehmen können, nennen Sie mi r bitte noch einmal die Hochschule genau. **if (24111 = 6)** Bitte nennen Sie mir den genauen Namen der Hochschule (bzw. Berufsakademie) an der Sie studiert haben / studieren. --in: **if (24111 = 7, 8, 9, 10, 15, 16)** <<Bitte Namen und Ort der Hochschule genau und in korrekter Schreibweise erfassen.>> **if (24111 = 6)** <<Bitte Namen der Hochschule genau und in korrekter Schreibweise erfassen.>> --we: OFFEN: _____ **BUTTONS: verweigert (-97), weiß nicht (-98)** --af: **goto 24126c** --end--

24126c	--va: **abhsbl** --hin: **(ts15429)** --fn: **24126c** --vb: Bundesland des Hochschulorts --fr: Zu welchem Bundesland gehört dieser Studienort? --in: <<Nicht vorlesen, zutreffenden Code markieren!>> --we: 1: Schleswig-Holstein 2: Hamburg 3: Niedersachsen 4: Bremen 5: Nordrhein-Westfalen 6: Hessen 7: Rheinland-Pfalz 8: Baden-Württemberg 9: Bayern 10: Saarland 11: Berlin(Gesamt) 12: Brandenburg 13: Mecklenburg-Vorpommern 14: Sachsen 15: Sachsen-Anhalt 16: Thüringen **BUTTONS: verweigert (-97), weiß nicht (-98)** --af: **goto 24118** --end--

24118	--va: **abstdat (abstm / abstj)** --hin: **(ts1511m / y)** --fn: **24118** --vb: Startdatum (-monat/-jahr) Ausbildungsepisode --fr: **if (24111= 1 to 5, 17, -97, -98)** Wann haben Sie diese Ausbildung begonnen? **if (24111 = 6 to 10)** Wann haben Sie genau dieses Studium begonnen, d. h., dasselbe Fach /dieselben Fächer an der gleichen Hochschule/Akademie studiert? **if (24111 = 15)** Wann haben Sie begonnen in diesem Fach zu promovieren? **if (24111 = 16)** Wann haben Sie begonnen in diesem Fach zu habilitieren? **if (24111 = 11)** Wann haben Sie diesen Facharzt begonnen? **if (24111 = 12, 13)** Wann haben Sie diesen Lehrgang begonnen? --in: **if (24111 <> 6 to 10)** << Erinnert sich ZP nur an Jahreszeiten, bitte folgende Nummern eingeben: 21 = Jahresanfang/Winter, 24 = Frühjahr/Ostern, 27 = Jahresmitte/Sommer, 30 = Herbst, 32 = Jahresende>> **if (24111 = 6 to 10)** << Jeder Fach- oder Hochschulwechsel wird in einer neuen Episode erfasst. Erinnert sich ZP nur an Jahreszeiten, bitte folgende Nummern eingeben: 21 = Jahresanfang/Winter, 24 = Frühjahr/Ostern, 27 = Jahresmitte/Sommer, 30 = Herbst, 32 = Jahresende>> --we: von Monat ____ Jahr _____ **BUTTONS: verweigert (-97), weiß nicht (-98)** --af: **goto 24119** --end--
24119	--va: **abenddat (abendm / abendj)**

	--hin: **(ts1512m / y)** --fn: **24119** --vb: Enddatum (-monat/-jahr) Ausbildungsepisode --fr: **if (24111 = 1 to 5, 17, -97, -98)** Bis wann haben Sie diese Ausbildung gemacht? **if (24111 = 6 to 10)** Bis wann haben Sie dieses Fach/diese Fächer an der gleichen Hochschule/Akademie studiert? **if (24111 = 15)** Bis wann haben Sie in diesem Fach promoviert? **if (24111 = 16)** Bis wann haben Sie in diesem Fach habilitiert? **if (24111 = 11)** Bis wann haben Sie diesen Facharzt gemacht? **if (24111 = 12, 13)** Bis wann haben Sie diesen Lehrgang gemacht? --in: **if (24111 <> 6 to 10)** << Erinnert sich ZP nur an Jahreszeiten, bitte folgende Nummern eingeben: 21 = Jahresanfang/Winter, 24 = Frühjahr/Ostern, 27 = Jahresmitte/Sommer, 30 = Herbst, 32 = Jahresende>> **if (24111 = 6 to 10)** << Jeder Fach- oder Hochschulwechsel wird in einer neuen Episode erfasst. Erinnert sich ZP nur an Jahreszeiten, bitte folgende Nummern eingeben: 21 = Jahresanfang/Winter, 24 = Frühjahr/Ostern, 27 = Jahresmitte/Sommer, 30 = Herbst, 32 = Jahresende>> --we: bis Monat ____ Jahr _____ **BUTTONS: bis heute (-5), verweigert (-97), weiß nicht (-98)** --ac: **autoif (24119 = -5) h_dauertan = 1** **autoif (24119 = 20102(intm/intj)) h_dauertan = 2** **autoif (24119 > 0 & 24119 < 20102(intm/intj)) h_dauertan = 3** **autoif (24119 = -97, -98) h_dauertan = 4**

	autoif (24119 = -5) 24120 = 1 **autoif (24119 = -5) 24119 = 20102(intm/intj)** **autoif ((24118(abstm) = 1 to 12) & (24119(abendm) = 1 to 12)) h_abdau = (((24119(abendj) – 1900) * 12) + 24119(abendm)) – (((24118(abstj) – 1900) * 12) + 24118(abstm)) + 1** **autoif ((24118(abstm) = 1 to 12) & (24119(abendm) = 21 to 32)) h_abdau = (((24119(abendj) – 1900) * 12) + 24119(abendm) – 20) – (((24118(abstj) – 1900) * 12) + 24118(abstm)) + 1** **autoif ((24118(abstm) = 21 to 32) & (24119(abendm) = 1 to 12)) h_abdau = (((24119(abendj) – 1900) * 12) + 24119(abendm)) – (((24118(abstj) – 1900) * 12) + 24118(abstm) – 20)) + 1** **autoif ((24118(abstm) = 21 to 32) & (24119(abendm) = 21 to 32)) h_abdau = (((24119(abendj) – 1900) * 12) + 24119(abendm) - 20) – (((24118(abstj) – 1900) * 12) + 24118(abstm) – 20)) + 1** **autoif (24118(abstm) < 0 OR 24118(abstj) < 0 OR 24118(abendm) < 0 OR 24118(abendj) < 0) h_abdau = -5** **autoif (h_abdau = 1, 2) h_abdau2 = 1** **autoif (h_abdau > 2 OR h_abdau = -5) h_abdau2 = 2** --af: **if (h_dauertan = 2) goto 24120** **if ((h_dauertan = 1, 3, 4) & (24111 = 2, 4)) goto 24113** **if (h_dauertan = 1 & (24111 = 1, 3)) goto 24120a** **if ((h_dauertan = 3, 4) & (24111 = 1, 3)) goto 24127** **if ((h_dauertan = 1, 3, 4) & h_abE6 = 0) goto 24127** --end--

24120	--va: **abiz** --hin: **(ts1512c)** --fn: **24120** --vb: Andauern der Ausbildungsepisode --fr: **if (24111 = 1 to 5, 17, -97, -98)** Machen Sie diese Ausbildung derzeit noch? **if (24111 = 6 to 10)** Studieren Sie derzeit noch dieses Fach/diese Fächer an der gleichen Hochschule/Akademie? **if (24111 = 15)** Promovieren Sie derzeit noch? **if (24111 = 16)** Habilitieren Sie derzeit noch? **if (24111 = 11)** Machen Sie derzeit noch die Facharztausbildung? **if (24111 = 12, 13)** Machen Sie derzeit noch diesen Lehrgang? --in: **if (24111 = 6 to 10)** << Jeder Fach- oder Hochschulwechsel wird in einer neuen Episode erfasst.>> --we: 1: ja 2: nein **BUTTONS: verweigert (-97), weiß nicht (-98)** --ac: **autoif (24120 = 1) h_dauertan = 1** --af: **if (24111 = 2, 4) goto 24113** **if (h_dauertan = 1 & (24111 = 1, 3)) goto 24120a** **if (h_dauertan = 2 & (24111 = 1, 3)) goto 24127** **if (h_abE6 = 0) goto 24127** --end--

24113	--va: **abfsges** --hin: **(ts15203)** --fn: **24113** --vb: übliche Ausbildungsdauer --fr: Dauert diese Ausbildung, wenn man sie Vollzeit macht, in der Regel ein Jahr, zwei Jahre, drei Jahre oder mehr als drei Jahre? --in: <<Bei genauen Angaben (zum Beispiel 2,5 Jahre) bitte abrunden (im Beispiel auf 2 Jahre). Falls weniger als 1 Jahr, bitte ein Jahr eintragen.>> --we: 1: ein Jahr 2: zwei Jahre 3: drei Jahre 4: mehr als drei Jahre **BUTTONS: verweigert (-97), weiß nicht (-98)** --af: **if (h_dauertan = 1) goto 24120a** **if (h_dauertan > 1) goto 24127** --end--
24120a	--va: **abdau** --hin: **(ts15227)** --fn: **24120a** --vb: Ausbildungsdauer --fr: Und wie lange wird diese Ausbildung bei !!Ihnen!! voraussichtlich insgesamt dauern? --in: <<Gemeint ist die Gesamtdauer der Ausbildung>> --we: 1: kürzer als 2 Jahre 2: 2 Jahre 3: 2,5 Jahre 4: 3 Jahre 5: 3,5 Jahre 6: länger als 3,5 Jahre **BUTTONS: verweigert (-97), weiß nicht (-98)** --af: **goto 24127** --end--

24127	--va: **abvz** --hin: **(ts15211)** --fn: **24127** --vb: Ausbildung nebenher oder hauptsächlich --fr: **if (24111 = 1 to 5, 17, -97, -98)** Machen/Machten Sie diese Ausbildung hauptsächlich oder nebenher, z.B. neben einer Erwerbstätigkeit? **if (24111 = 6 to 10)** Studieren/Studierten Sie dieses Fach/diese Fächer hauptsächlich oder nebenher, z.B. neben einer Erwerbstätigkeit? **if (24111 = 15)** Promovieren/Promovierten Sie hauptsächlich oder nebenher, z.B. neben einer Erwerbstätigkeit oder Arbeitslosigkeit? **if (24111 = 16)** Habilitieren/Habilitierten Sie hauptsächlich oder nebenher, z.B. neben einer Erwerbstätigkeit oder Arbeitslosigkeit? **if (24111 = 11)** Machen/Machten Sie den Facharzt hauptsächlich oder nebenher, z.B. neben einer Erwerbstätigkeit oder Arbeitslosigkeit? **if (24111 = 12, 13)** Machen/Machten Sie diesen Lehrgang hauptsächlich oder nebenher, z.B. neben einer Erwerbstätigkeit? --in: <<“Hauptsächlich“ meint, dass die Ausbildung in Vollzeit, und „nebenher“, dass diese in Teilzeit gemacht wird. >> --we: 1: hauptsächlich 2: nebenher **BUTTONS: verweigert (-97), weiß nicht (-98)** --af: **if (h_abE6 = 1) goto 24120b** **if (h_abE6 = 0) goto 24120Z** --end--

24120b	--va: **abtq** --hin: **(ts15228)** --fn: **24120b** --vb: Anrechnung von Teilqualifikationen aus vorherigem beruflichen Bildungsgang --fr: Konnten Sie die Dauer der Ausbildung verkürzen, weil Ihnen eine schulische oder berufliche Qualifikation, wie zum Beispiel eine vorherige Ausbildung oder berufsvorbereitende Maßnahme, angerechnet wurde? --we: 1: ja 2: nein **BUTTONS: verweigert (-97), weiß nicht (-98)** --af: **if (24120b = 1) goto 24120c** **if (24120b = 2, -97, -98) goto 24120Z** --end--
24120c	--va: **abtqa** --hin: **(ts15229)** --fn: **24120c** --vb: Anrechnung von Teilqualifikationen aus vorherigem beruflichen Bildungsgang: Art der Anrechnung --fr: Können Sie mir bitte genau sagen, was bei Ihnen angerechnet wurde? --in: <<Angaben vorlesen.>> --we: 1: eine frühere abgeschlossene Ausbildung 2: eine frühere abgebrochene Ausbildung 3: eine berufsvorbereitende Maßnahme (z. B. Berufsgrundbildungsjahr, Einstiegsqualifizierung) 6: ein höherer Schulabschluss (z. B. Realschulabschluss oder Abitur) 4: ein Praktikum 7: ein früheres abgeschlossenes Studium 8: ein früheres abgebrochenes Studium 5: eine andere Qualifikation **BUTTONS: verweigert (-97), weiß nicht (-98)** --af: **goto 24120Z** --end--

24120Z	--va: **[ZS] zsab2_4** --fn: **24120Z** --vb: Zeitstempel 2_4 Ausbildung --fr: [ZS] Zeitstempel 2_4 Ausbildung (für jede Episode) --af: **if (h_abE6 = 1 & (h_abort = 1, 2)) goto 24132n** **if (h_abE6 = 1 & h_abort = 3) goto 24132i** **if (h_abE6 = 0) goto 24133Z** --end--
24132n	--va: **abfinbt** --hin: **(ts15244)** --fn: **24132n** --vb: Nettogehalt Ausbildungsbetrieb Anfang --fr: Jetzt noch ein paar Fragen zu Ihrer Ausbildung: Wie hoch war Ihr Ausbildungsgehalt zu Beginn Ihrer Ausbildung? Wir meinen nur das Geld, das Sie im ersten Ausbildungsmonat ausbezahlt bekommen haben. --in: <<Bitte nur bei Bedarf erläutern Wir meinen das Nettogehalt, also das Geld, das Sie nach Abzug der Steuern und Sozialversicherungsbeiträge erhalten haben.>> --we: Netto_Ausbildungsvergütung OFFEN: _____ **BUTTONS: verweigert (-97), weiß nicht (-98)** --ra: **0 to 2500, -97, -98** --af: **if (24132n = -98, -97) goto 24132o** **if (24132n >= 0 & h_abort = 1) goto 24132** **if (24132n >= 0 & h_abort = 2) goto 24132a** --end--

24132o	--va: **abfinbt2** --hin: **(ts15245)** --fn: **24132o** --vb: Finanzierung_Ausbildung_Ausbildungsbetrieb --fr: Uns würde auch schon eine ungefähre Angabe helfen. Waren das: --we: 1: weniger als 250 Euro 2: 250 bis unter 500 Euro 3: 500 bis unter 750 Euro 4: 750 Euro und mehr **BUTTONS: verweigert (-97), weiß nicht (-98)** --af: **if (h_abort = 1) goto 24132** **if (h_abort = 2) goto 24132a** --end--
24132	--va: **abbg** --hin: **(ts15215)** --fn: **24132** --vb: Betriebsgröße des Ausbildungsbetriebs --fr: Wie viele Personen sind/waren in Ihrem Ausbildungsbetrieb beschäftigt? --in: <<Angaben vorlesen bis Zielperson zustimmt. Betrieb meint die Betriebsstätte, also die Beschäftigten am Standort. Anzahl der Beschäftigten inkl. des/der Befragten.>> --we: 1: 1 bis unter 5 2: 5 bis unter 10 3: 10 bis unter 20 4: 20 bis unter 50 5: 50 bis unter 100 6: 100 bis unter 200 7: 200 bis unter 250 8: 250 bis unter 500 9: 500 bis unter 1.000 10: 1.000 bis unter 2.000 11: 2.000 und mehr **BUTTONS: verweigert (-97), weiß nicht (-98)** --af: **goto 24132p** --end--

24132p	--va: **abbazu** --hin: **(ts15246)** --fn: **24132p** --vb: Azubis im Ausbildungsbetrieb --fr: Und wie viele Auszubildende waren/sind Sie dort insgesamt? --in: << Angaben vorlesen bis Zielperson zustimmt. Gemeint sind alle Auszubildenden in allen Ausbildungsjahrgängen zusammen.>> --we: 1: 1 (nur Befragter) 2: 2 bis unter 5 Auszubildende 3: 5 bis unter 10 Auszubildende 4: 10 bis unter 15 Auszubildende 5: 15 bis unter 20 Auszubildende 6: 20 bis unter 50 Auszubildende 7: 50 bis unter 100 Auszubildende 8: mehr als 100 Auszubildende **BUTTONS: verweigert (-97), weiß nicht (-98)** --af: **goto 24132Z** --end--
24132a	--va: **ababtgr** --hin: **(ts15237)** --fn: **24132a** --vb: außerbetriebliche Einrichtung - Größe --fr: Schätzen Sie bitte, wie viele Auszubildende an Ihrem Standort insgesamt ausgebildet werden/wurden. --in: << Angaben vorlesen bis Zielperson zustimmt. Gemeint sind alle Auszubildenden in allen Ausbildungsjahrgängen zusammen.>> --we: 1: bis unter 20 Auszubildende 2: 20 bis unter 50 Auszubildende 3: 50 bis unter 100 Auszubildende 4: 100 bis unter 200 Auszubildende 5: 200 bis unter 300 Auszubildende 6: 300 bis unter 500 Auszubildende 7: 500 Auszubildende und mehr **BUTTONS: verweigert (-97), weiß nicht (-98)** --af: **goto 24132Z** --end--

24132i	--va: **abfinsg** --hin: **(ts15240)** --fn: **24132i** --vb: Schulgeld --fr: Müssen / Mussten Sie für diese Ausbildung Schulgeld bezahlen? --we: 1: ja 2: nein **BUTTONS: verweigert (-97), weiß nicht (-98)** --af: **if (24132i = 1) goto 24132j** **if (24132i = 2, -97, -98) goto 24132Z** --end--
24132j	--va: **abfinsg2** --hin: **(ts15241)** --fn: **24132j** --vb: Schulgeld_Höhe --fr: Können Sie mir sagen, wie viel Schulgeld Sie im ersten Monat dieser Ausbildung bezahlt haben? --in: <<Bei Unsicherheit: Näherungsweise Angabe reicht!>> --we: Schulgeld je Monat OFFEN: _____ Euro **BUTTONS: verweigert (-97), weiß nicht (-98)** --ra: **0 to 2500, -97, -98** --af: **goto 24132Z** --end--
24132Z	--va: **[ZS] zsab2_5** --fn: **24132Z** --vb: Zeitstempel 2_5 Ausbildung --fr: [ZS] Zeitstempel 2_5 Ausbildung (für jede Episode) --af: **if (h_dauertan = 1 & h_abort = 1) goto 24173** **if (h_dauertan = 1 & h_abort = 2) goto 24176** **if (h_dauertan = 1 & h_abort = 3) goto 24177** **if (h_dauertan > 1) goto 24133Z** --end--

	--st: **Beginn Panelfragen (jedes Mal gefragt, so lange die Episode noch andauert)** --end--
24173	--va: **abbtprs** --hin: **(ts15266)** --fn: **24173** --vb: Einbindung fachpraktische Ausbildung_Arbeitsprozessorientierung --fr: Jetzt geht es um den betrieblichen Teil Ihrer Ausbildung. Wie häufig arbeiten Sie an tatsächlich anstehenden Arbeiten und Aufgaben Ihres Betriebes? Geschieht das nie, selten, manchmal, oft oder sehr oft? --in: <<Gemeint sind Arbeiten, die im Betrieb regulär anfallen, im Unterschied zu Arbeiten, die ausschließlich dem Ausbildungszweck dienen.>> --we: 1: nie 2: selten 3: manchmal 4: oft 5: sehr oft **BUTTONS: verweigert (-97), weiß nicht (-98)** --af: **goto 24175** --end--

24175	--va: **abbtzuf** --hin: **(ts15267)** --fn: **24175** --vb: Zufriedenheit Betrieb --fr: Wenn Sie einmal an alles denken, was mit Ihrer Ausbildung im Betrieb zusammenhängt, wie zufrieden sind Sie mit der Ausbildung dort? Bitte antworten Sie auf einer Skala von 0 bis 10. ‚0' bedeutet, dass Sie ‚ganz und gar !!un!!zufrieden' sind, ‚10' bedeutet, Sie sind ‚ganz und gar zufrieden'. Mit den Zahlen dazwischen können Sie Ihr Urteil abstufen. --we: 0: ganz und gar unzufrieden 1: 1 2: 2 3: 3 4: 4 5: 5 6: 6 7: 7 8: 8 9: 9 10: ganz und gar zufrieden **BUTTONS: verweigert (-97), weiß nicht (-98)** --af: **goto 24177** --end--

24176	--va: **ababtzuf** --hin: **(ts15268)** --fn: **24176** --vb: außerbetriebliche Einrichtung – Zufriedenheit --fr: Wenn Sie einmal an alles denken, was mit Ihrer Ausbildungseinrichtung zusammenhängt, wie zufrieden sind Sie mit der Ausbildung dort? Bitte antworten Sie auf einer Skala von 0 bis 10. ‚0' bedeutet, dass Sie ‚ganz und gar !!un!!zufrieden' sind, ‚10' bedeutet, Sie sind ‚ganz und gar zufrieden'. Mit den Zahlen dazwischen können Sie Ihr Urteil abstufen. --we: 0: ganz und gar unzufrieden 1: 1 2: 2 3: 3 4: 4 5: 5 6: 6 7: 7 8: 8 9: 9 10: ganz und gar zufrieden **BUTTONS: verweigert (-97), weiß nicht (-98)** --af: **goto 24177** --end--

24177	--va: **abbsprax** --hin: **(ts15269)** --fn: **24177** --vb: Berufsschule_praktische Anteile --fr: **if (h_abort = 1, 2)** Jetzt habe ich noch zwei Fragen zum Berufsschulunterricht. Haben Sie in der Berufsschule auch fachpraktischen Unterricht, z. B. in einer schuleigenen Lehrwerkstatt, einem Lernbüro oder einer Schülerfirma? **if (h_abort = 3)** Im Folgenden habe ich noch zwei Fragen zu Ihrer aktuellen Ausbildung. Haben Sie in der Berufsschule auch fachpraktischen Unterricht, z. B. in einer schuleigenen Lehrwerkstatt, einem Lernbüro oder einer Schülerfirma? --we: 1: ja 2: nein **BUTTONS: verweigert (-97), weiß nicht (-98)** --af: **goto 24178** --end--

24178	--va: **abbszuf** --hin: **(ts15270)** --fn: **24178** --vb: Berufsschule_Zufriedenheit --fr: Wenn Sie einmal an alles denken, was mit dem Unterricht an der Berufsschule zusammenhängt, wie zufrieden sind Sie mit Ihrer Ausbildung in der Berufsschule? Bitte antworten Sie wieder auf einer Skala von 0 bis 10. ‚0' bedeutet, dass Sie ‚ganz und gar !!un!!zufrieden' sind, ‚10' bedeutet, Sie sind ‚ganz und gar zufrieden'. Mit den Zahlen dazwischen können Sie Ihr Urteil abstufen. --we: 0: ganz und gar unzufrieden 1: 1 2: 2 3: 3 4: 4 5: 5 6: 6 7: 7 8: 8 9: 9 10: ganz und gar zufrieden **BUTTONS: verweigert (-97), weiß nicht (-98)** --af: **if (20101P28 = 5) goto 24210f** **if (20101P28 = 1 to 4, 8) goto 24178a** --end--

24178a	--va: **intbb12** --hin: **(ts15459)** --fn: **24178a** --vb: subj. Einschätzung Unterstützung --fr: Wie zufrieden sind Sie mit der Unterstützung, die Sie während der Ausbildung erhalten? --in: << Bei Bedarf wiederholen: „Bitte antworten Sie wieder auf einer Skala von 0 bis 10. ‚0' bedeutet, dass Sie ‚ganz und gar !!un!!zufrieden' sind, ‚10' bedeutet, Sie sind ‚ganz und gar zufrieden'. Mit den Zahlen dazwischen können Sie Ihr Urteil abstufen." >> --we: 0: ganz und gar unzufrieden 1: 1 2: 2 3: 3 4: 4 5: 5 6: 6 7: 7 8: 8 9: 9 10: ganz und gar zufrieden **BUTTONS: verweigert (-97), weiß nicht (-98)** --af: **goto 24210f** --end--
24210f	--va: **abdabwub** --hin: **(neu)** --fn: **24210f** --vb: Abbruchdeterminanten: Beruf anders vorgestellt --fr: Ich lese Ihnen nun einige Aussagen zu Ihrer Ausbildung vor. Bitte sagen Sie mir, wie sehr diese Aussagen für Sie zutreffen. Der Beruf ist anders als ich ihn mir vorgestellt habe. --we: 1: trifft gar nicht zu 2: trifft eher nicht zu 3: teils/teils 4: trifft eher zu 5: trifft völlig zu **BUTTONS: verweigert (-97), weiß nicht (-98)** --af: **goto 24210b** --end--

24210b	--va: **abdabkol** --hin: **(neu)** --fn: **24210b** --vb: Abbruchdeterminanten: Konflikte Lehrer --fr: [NCS] Ich lese Ihnen nun einige Aussagen zu Ihrer Ausbildung vor. Bitte sagen Sie mir, wie sehr diese Aussagen für Sie zutreffen. Ich habe oft Probleme oder Konflikte mit meinen Lehrerinnen und Lehrern in der Berufsschule. --we: 1: trifft gar nicht zu 2: trifft eher nicht zu 3: teils/teils 4: trifft eher zu 5: trifft völlig zu **BUTTONS: verweigert (-97), weiß nicht (-98)** --af: **if (h_abort = 1) goto 24210c** **if (h_abort = 2) goto 24210j** **if (h_abort = 3) goto 24210k** --end--
24210c	--va: **abdabkob** --hin: **(neu)** --fn: **24210c** --vb: Abbruchdeterminanten: Konflikte Betrieb --fr: [NCS] Ich lese Ihnen nun einige Aussagen zu Ihrer Ausbildung vor. Bitte sagen Sie mir, wie sehr diese Aussagen für Sie zutreffen. Ich habe oft Probleme oder Konflikte mit Ausbilderinnen oder Ausbildern, Kolleginnen oder Kollegen oder anderen Auszubildenden im Betrieb. --we: 1: trifft gar nicht zu 2: trifft eher nicht zu 3: teils/teils 4: trifft eher zu 5: trifft völlig zu **BUTTONS: verweigert (-97), weiß nicht (-98)** --af: **goto 24210k** --end--

24210j	--va: **abdabkoa** --hin: **(neu)** --fn: **24210j** --vb: Abbruchdeterminanten: Konflikte außerbetriebliche Einrichtung --fr: [NCS] Ich lese Ihnen nun einige Aussagen zu Ihrer Ausbildung vor. Bitte sagen Sie mir, wie sehr diese Aussagen für Sie zutreffen. Ich habe oft Probleme oder Konflikte mit Ausbilderinnen oder Ausbildern, Kolleginnen oder Kollegen oder anderen Auszubildenden in meiner Ausbildungseinrichtung. --we: 1: trifft gar nicht zu 2: trifft eher nicht zu 3: teils/teils 4: trifft eher zu 5: trifft völlig zu **BUTTONS: verweigert (-97), weiß nicht (-98)** --af: **goto 24210k** --end--
24210k	--va: **abdabunt** --hin: **(neu)** --fn: **24210k** --vb: Abbruchdeterminanten: Unterforderung --fr: [NCS] Ich lese Ihnen nun einige Aussagen zu Ihrer Ausbildung vor. Bitte sagen Sie mir, wie sehr diese Aussagen für Sie zutreffen. Meine Ausbildung ist zu leicht. --we: 1: trifft gar nicht zu 2: trifft eher nicht zu 3: teils/teils 4: trifft eher zu 5: trifft völlig zu **BUTTONS: verweigert (-97), weiß nicht (-98)** --af: **goto 24210d** --end--

24210d	--va: **abdabuebk** --hin: **(neu)** --fn: **24210d** --vb: Abbruchdeterminanten: Überforderung körperlich --fr: [NCS] Ich lese Ihnen nun einige Aussagen zu Ihrer Ausbildung vor. Bitte sagen Sie mir, wie sehr diese Aussagen für Sie zutreffen. Meine Ausbildung strengt mich körperlich zu sehr an. --we: 1: trifft gar nicht zu 2: trifft eher nicht zu 3: teils/teils 4: trifft eher zu 5: trifft völlig zu **BUTTONS: verweigert (-97), weiß nicht (-98)** --af: **goto 24210e** --end--
24210e	--va: **abdabuebg** --hin: **(neu)** --fn: **24210e** --vb: Abbruchdeterminanten: Überforderung geistig --fr: [NCS] Ich lese Ihnen nun einige Aussagen zu Ihrer Ausbildung vor. Bitte sagen Sie mir, wie sehr diese Aussagen für Sie zutreffen. Meine Ausbildung strengt mich geistig zu sehr an. --we: 1: trifft gar nicht zu 2: trifft eher nicht zu 3: teils/teils 4: trifft eher zu 5: trifft völlig zu **BUTTONS: verweigert (-97), weiß nicht (-98)** --af: **goto 24210g** --end--

24210g	--va: **abdabq** --hin: **(neu)** --fn: **24210g** --vb: Abbruchdeterminanten: Qualität --fr: [NCS] Ich lese Ihnen nun einige Aussagen zu Ihrer Ausbildung vor. Bitte sagen Sie mir, wie sehr diese Aussagen für Sie zutreffen. Man bringt mir zu wenig von dem bei, was ich eigentlich in der Ausbildung lernen sollte. --we: 1: trifft gar nicht zu 2: trifft eher nicht zu 3: teils/teils 4: trifft eher zu 5: trifft völlig zu **BUTTONS: verweigert (-97), weiß nicht (-98)** --af: **goto 24210h** --end--
24210h	--va: **abdabfin** --hin: **(neu)** --fn: **24210h** --vb: Abbruchdeterminanten: finanzielle Gründe --fr: [NCS] Ich lese Ihnen nun einige Aussagen zu Ihrer Ausbildung vor. Bitte sagen Sie mir, wie sehr diese Aussagen für Sie zutreffen. Ich bin unzufrieden mit dem Geld, das ich später verdienen werde. --we: 1: trifft gar nicht zu 2: trifft eher nicht zu 3: teils/teils 4: trifft eher zu 5: trifft völlig zu **BUTTONS: verweigert (-97), weiß nicht (-98)** --af: **goto 24210a** --end--

24210a	--va: **abdabau** --hin: **(neu)** --fn: **24210a** --vb: Abbruchdeterminanten: andere Ausbildungsstelle --fr: [NCS] Ich lese Ihnen nun einige Aussagen zu Ihrer Ausbildung vor. Bitte sagen Sie mir, wie sehr diese Aussagen für Sie zutreffen. Ich habe einen neuen Ausbildungsplatz in Aussicht. --we: 1: trifft gar nicht zu 2: trifft eher nicht zu 3: teils/teils 4: trifft eher zu 5: trifft völlig zu **BUTTONS: verweigert (-97), weiß nicht (-98)** --af: **goto 24211a** --end--
24211a	--va: **ablstbs** --hin: **(neu)** --fn: **24211a** --vb: Bewertung der Leistungen in der Berufsschule verglichen mit anderen --fr: Im Folgenden geht es um Ihre bisherigen Leistungen in der Ausbildung. Wie bewerten Sie Ihre bisherigen Leistungen in der Berufsschule in Ihrer derzeitigen Ausbildung im Vergleich zu den anderen Auszubildenden? Meine Leistungen sind insgesamt gesehen ... --we: 1: viel besser 2: etwas besser 3: genauso gut 4: etwas schlechter 5: viel schlechter **BUTTONS: kann ich nicht beurteilen (-6), verweigert (-97), weiß nicht (-98)** --af: **if (h_abort = 1) goto 24211b** **if (h_abort = 2) goto 24211c** **if (h_abort = 3) goto 24212a** --end--

24211b	--va: **ablstbet** --hin: **(neu)** --fn: **24211b** --vb: Bewertung der Leistungen im Ausbildungsbetrieb verglichen mit anderen --fr: Und wie bewerten Sie Ihre bisherigen Leistungen in Ihrem derzeitigen Ausbildungsbetrieb im Vergleich zu den anderen Auszubildenden? Meine Leistungen sind insgesamt gesehen ... --in: << Wenn keine anderen Auszubildenden im Betrieb sind, dann mit „kann ich nicht beurteilen“ erfassen.>> --we: 1: viel besser 2: etwas besser 3: genauso gut 4: etwas schlechter 5: viel schlechter **BUTTONS: kann ich nicht beurteilen (-6), verweigert (-97), weiß nicht (-98)** --af: **goto 24212a** --end--
24211c	--va: **ablstaub** --hin: **(neu)** --fn: **24211c** --vb: Bewertung der Leistungen in außerbetrieblicher Einrichtung verglichen mit anderen --fr: Und wie bewerten Sie Ihre bisherigen Leistungen in Ihrer Ausbildungseinrichtung im Vergleich zu den anderen Auszubildenden? Meine Leistungen sind insgesamt gesehen ... --in: << Wenn keine anderen Auszubildenden in der Ausbildungseinrichtung sind, dann mit „kann ich nicht beurteilen“ erfassen.>> --we: 1: viel besser 2: etwas besser 3: genauso gut 4: etwas schlechter 5: viel schlechter **BUTTONS: kann ich nicht beurteilen (-6), verweigert (-97), weiß nicht (-98)** --af: **goto 24212a** --end--

24212a	--va: **ablerwbs** --hin: **(neu)** --fn: **24212a** --vb: Ausbildungsleistung: zufrieden mit Leistung in der Berufsschule --fr: Wie sehr trifft die folgende Aussage auf Sie und Ihre Ausbildung zu? Mit meiner bisherigen Leistung in der Berufsschule bin ich zufrieden. --we: 1: trifft gar nicht zu 2: trifft eher nicht zu 3: trifft eher zu 4: trifft völlig zu **BUTTONS: verweigert (-97), weiß nicht (-98)** --af: **if (h_abort = 1) goto 24212b** **if (h_abort = 2) goto 24212c** **if (h_abort = 3) goto 24119b** --end--
24212b	--va: **ablerwbet** --hin: **(neu)** --fn: **24212b** --vb: Ausbildungsleistung: zufrieden mit Leistung im Betrieb --fr: [NCS] Wie sehr trifft die folgende Aussage auf Sie und Ihre Ausbildung zu? Mit meiner bisherigen Leistung in meinem derzeitigen Betrieb bin ich zufrieden. --we: 1: trifft gar nicht zu 2: trifft eher nicht zu 3: trifft eher zu 4: trifft völlig zu **BUTTONS: verweigert (-97), weiß nicht (-98)** --af: **goto 24119b** --end--

24212c	--va: **ablerwaub** --hin: **(neu)** --fn: **24212c** --vb: Ausbildungsleistung: zufrieden mit Leistung in außerbetrieblicher Einrichtung --fr: [NCS] Wie sehr trifft die folgende Aussage auf Sie und Ihre Ausbildung zu? Mit meiner bisherigen Leistung in meiner Ausbildungseinrichtung bin ich zufrieden. --we: 1: trifft gar nicht zu 2: trifft eher nicht zu 3: trifft eher zu 4: trifft völlig zu **BUTTONS: verweigert (-97), weiß nicht (-98)** --af: **goto 24119b** --end--
24119b	--va: **abljahr** --hin: **(ts15226)** --fn: **24119b** --vb: Letztes Ausbildungsjahr --fr: Um das für uns noch mal klarzustellen: Befinden Sie sich jetzt im letzten Ausbildungsjahr? --in: <<Gemeint ist das Jahr der Ausbildungsabschlussprüfung.>> --we: 1: ja 2: nein **BUTTONS: verweigert (-97), weiß nicht (-98)** --af: **goto 24119Z** --end--
24119Z	--va: **[ZS] zsab2_6** --fn: **24119Z** --vb: Zeitstempel 2_6 Ausbildung --fr: [ZS] Zeitstempel 2_6 Ausbildung (für jede Episode) --af: **goto 24132k** --end--
	--st: **Ende Panelfragen** --end--

24132k	--va: **absa** --hin: **(ts15242)** --fn: **24132k** --vb: allgemeinbildender Schulabschluss --fr: Im Rahmen einer beruflichen Ausbildung ist es auch möglich einen allgemeinbildenden Schulabschluss, z. B. den Haupt- oder Realschulabschluss, den Mittleren Schulabschluss oder die Fachhochschulreife, zu erwerben. Haben Sie das vor? --we: 1: ja 2: nein **BUTTONS: verweigert (-97), weiß nicht (-98)** --af: **if (24132k = 1) goto 24132l** **if (24132k = 2, -97, -98) goto 24133Z** --end--
24132l	--va: **absa1** --hin: **(ts15243)** --fn: **24132l** --vb: allgemeinbildender Schulabschluss_1 --fr: Um welchen Schulabschluss handelt es sich hierbei? --in: <<Vorgaben nicht vorlesen>> --we: 1: einfacher Hauptschulabschluss auch: Berufsbildungsreife, Berufsreife, Erster allgemeinbildender Schulabschluss, Mittelschulabschluss (in Bayern) 2: qualifizierender oder qualifizierter Hauptschulabschluss auch: Erweiterte Berufsbildungsreife, Berufsreife mit Leistungsfeststellung, Sekundarabschluss I – Hauptschulabschluss, Hauptschulabschluss nach Klasse 10, qualifizierender Mittelschulabschluss (in Bayern) 3: Realschulabschluss auch: Mittlere Reife, Mittlerer Schulabschluss, Wirtschaftsschulabschluss, Fachschulabschluss, Fachoberschulreife, Mittlerer Abschluss, Mittlerer Bildungsabschluss, Erweiterter/Qualifizierter Sekundarabschluss, Erweiterter/Qualifizierter Realschulabschluss 4: schulischer Teil der Fachhochschulreife 5: Fachhochschulreife 6: andere Hochschulreife (Abitur) 7: anderer Abschluss **BUTTONS: verweigert (-97), weiß nicht (-98)** --af: **goto 24133Z** --end--

24133Z	--va: **[ZS] zsab2_7** --fn: **24133Z** --vb: Zeitstempel 2_7 Ausbildung --fr: [ZS] Zeitstempel 2_7 Ausbildung (für jede Episode) --af: **if (h_dauertan = 1 & (24111 <> 6 to 10)) goto 24147Z** **if (h_dauertan = 1 & (24111 = 6 to 10)) goto 24305b** **if (h_dauertan > 1 & (24111 = 6 to 10) goto 24303** **if (h_dauertan > 1 & h_abE6 = 1) goto 24300a** **if (h_dauertan > 1 & (24111 = 5, 11 to 17, -97, -98) & (24121 = 1, -97, -98)) goto 24148** **if (h_dauertan > 1 & (24111 = 5, 11, 15, 16)) & 24121 = 2) goto 24140** **if (h_dauertan > 1 & (24111 = 12, 13, 17, -97, -98) & 24121 = 2) goto 24133** --end--
	--st: **Beginn Fragen an abgeschlossene Ausbildungsepisoden** --end--
24300a	--va: **intbb10** --hin: **(ts15451)** --fn: **24300a** --vb: ausbildungsbegleitende Hilfen --fr: Haben Sie irgendwann während dieser Ausbildung sogenannte ausbildungsbegleitende Hilfen bekommen? --in: <<Bei Bedarf: „Jugendliche erhalten ausbildungsbegleitende Hilfen, wenn der Abbruch der Ausbildung droht oder generell Unterstützung notwendig ist. Die Maßnahmen werden bei der Agentur für Arbeit beantragt.“ >> --we: 1: ja 2: nein **BUTTONS: verweigert (-97), weiß nicht (-98)** --af: **if (20101P28 = 5) goto 24300** **if (20101P28 = 1 to 4, 8) goto 24300b** --end--

24300b	--va: **intbb11 (intbb11_01 / intbb11_02 / intbb11_03 / intbb11_04 / intbb11_05 / intbb11_06 / intbb11_nd / intbb11_vw / intbb11_wn)** --hin: **(ts15452 - 57)** --fn: **24300b** --vb: Unterstützung während Ausbildung Förderunterricht / Unterstützung während Ausbildung mehr Prüfungszeit / Unterstützung während Ausbildung leichtere Aufgaben / Unterstützung während Ausbildung therapeutische Maßnahmen / Unterstützung während Ausbildung psychologische Unterstützung / Unterstützung während Ausbildung Sonstiges / Unterstützung während Ausbildung nichts davon / Unterstützung während Ausbildung verweigert / Unterstützung während Ausbildung weiß nicht --fr: Haben Sie irgendwann während Ihrer Ausbildung folgende Formen der Unterstützung erhalten? --in: <<Mehrfachnennungen möglich. Vorgaben vorlesen.>> --we: **intbb11_01** 1: Stütz- und Förderunterricht **intbb11_02** 2: Mehr Zeit in Prüfungen **intbb11_03** 3: Leichtere Aufgaben in Prüfungen **intbb11_04** 4: Therapeutische Maßnahmen, z.B. Krankengymnastik **intbb11_05** 5: Psychologische Unterstützung **intbb11_06** 6: Sonstige Unterstützung **intbb11_nd** nichts davon **intbb11_vw** verweigert **intbb11_wn** weiß nicht [0: nicht genannt 1: genannt] **BUTTONS: nichts davon [intbb11_nd], verweigert [intbb11_vw], weiß nicht [intbb11_wn]** --af: **if (24300b(intbb11_06) = 1) goto 24300c** **if (24300b(intbb11_06) = 0) goto 24300** --end--
24300c	--va: **intbb11_o** --hin: **(ts15458_O)** --fn: **24300c** --vb: Unterstützung während Ausbildung Sonstige, offen --fr: Welche sonstige Unterstützung haben Sie während Ihrer Ausbildung erhalten? --we: **OFFEN: _____** **BUTTONS: verweigert (-97), weiß nicht (-98)** --af: **goto 24300** --end--

24300	--va: **t531062** --hin: **(ts15271)** --fn: **24300** --vb: Berufsausbildungsbeihilfe Antrag --fr: Wir möchten Ihnen nun gerne noch einige Fragen zur Finanzierung dieser Ausbildung stellen. Insbesondere geht es darum, ob Sie für diese Ausbildung eine finanzielle Förderung erhalten haben. Haben Sie für diese Ausbildung jemals die Berufausbildungsbeihilfe (BAB) beantragt? --in: <<Falls der/die Befragte gerade studiert, bitte darauf aufmerksam machen, dass nicht das Studium, sondern die gerade thematisierte Ausbildungsepisode gemeint ist. Falls der/die Befragte nicht weiß, was Berufsausbildungsbeihilfe ist: „Berufsausbildungsbeihilfe ist eine Förderung, die man bei der Agentur für Arbeit beantragen und unter bestimmten Bedingungen während einer Ausbildung bekommen kann.“ >> --we: 1: ja 2: nein **BUTTONS: verweigert (-97), weiß nicht (-98)** --af: **if (24300 = 1) goto 24301** **if (24300 = 2) goto 24302** **if (24300 = -97, -98) goto 24303** --end--
24301	--va: **t531063** --hin: **(ts15272)** --fn: **24301** --vb: Berufsausbildungsbeihilfe --fr: Und haben Sie während dieser Ausbildung, wenn auch nur zeitweise, Berufsausbildungsbeihilfe erhalten? --we: 1: ja 2: nein **BUTTONS: verweigert (-97), weiß nicht (-98)** --af: **goto 24303** --end--

24302	--va: **t53108 (t531081/ t531082/ t531083/ t531084/ t53108vw/ t53108wn)** --hin: **(ts15273 - 76)** --fn: **24302** --vb: Gründe kein Antrag Berufsausbildungsbeihilfe --fr: **[MF]** Warum haben Sie damals keinen Antrag gestellt? --in: << Mehrfachnennungen möglich. Vorgaben vorlesen.>> --we: **t531081** 1: Ich war nicht anspruchsberechtigt. **t531082** 2: Ich kannte die Förderung nicht. **t531083** 3: Ich habe keine finanzielle Förderung benötigt. **t531084** 4: andere Gründe/ nichts davon **t53108vw**: verweigert **t53108wn**: weiß nicht [0: nicht genannt 1: genannt] **BUTTONS: verweigert [t53108vw], weiß nicht [t53108wn]** --af: **goto 24303** --end--

24303	--va: **t531092** --hin: **(ts15279)** --fn: **24303** --vb: Ausbildung: BAföG Antrag --fr: **if (h_abE6 = 1)** Haben Sie für diese Ausbildung jemals Ausbildungsförderung nach dem Bundesausbildungsförderungsgesetz, umgangssprachlich auch BAföG genannt, beantragt? **if (h_abE6 = 0)** Haben Sie für dieses Studium jemals Ausbildungsförderung nach dem Bundesausbildungsförderungsgesetz, umgangssprachlich auch BAföG genannt, beantragt? --in: **if (h_abE6 = 1)** << Falls der/die Befragte nicht weiß, was dies ist: „Das Bundesausbildungsförderungsgesetz besagt, dass man während der Ausbildung unter bestimmten Bedingungen Anspruch auf eine Förderung hat. Eine Bedingung ist zum Beispiel, dass nur bestimmte Ausbildungen nach diesem Gesetz gefördert werden. Einen Antrag auf Förderung nach dem BAföG stellt man meist bei dem Amt für Ausbildungsförderung.” >> --we: 1: ja 2: nein **BUTTONS: verweigert (-97), weiß nicht (-98)** --af: **if (24303 = 1) goto 24304** **if (24303 = 2) goto 24305** **if (24303 = -97,-98) goto 24305Z** --end--

24304	--va: **t531093** --hin: **(ts15280)** --fn: **24304** --vb: Ausbildung: BAföG --fr: **if (h_abE6 = 1)** Und haben Sie während dieser Ausbildung, wenn auch nur zeitweise, BAföG erhalten? **if (h_abE6 = 0)** Und haben Sie während dieses Studiums, wenn auch nur zeitweise, BAföG erhalten? --in: << Bei Rückfragen: "BAföG erhalten" meint, nach dem Bundesausbildungsförderungsgesetz gefördert zu werden.>> --we: 1: ja 2: nein **BUTTONS: verweigert (-97), weiß nicht (-98)** --af: **goto 24305Z** --end--
24305	--va: **t53111 (t531111/ t531112/ t531113/ t531114/ t53111vw/ t53111wn)** --hin: **(ts15281 - 84)** --fn: **24305** --vb: Ausbildung: Gründe kein Antrag BAföG --fr: **[MF]** Warum haben Sie damals keinen Antrag gestellt? --in: << Mehrfachnennungen möglich. Vorgaben vorlesen.>> --we: **t531111** 1: Ich war nicht anspruchsberechtigt **t531112** 2: Ich kannte die Förderung nicht **t531113** 3: Ich habe keine finanzielle Förderung benötigt. **t531114** 4: andere Gründe/ nichts davon **t53111vw**: verweigert **t53111wn**: weiß nicht [0: nicht genannt 1: genannt] **BUTTONS: verweigert [t53111vw], weiß nicht [t53111wn]** --af: **goto 24305Z** --end--

24305Z	--va: **[ZS] zsab2_7b** --fn: **24305Z** --vb: Zeitstempel Ende Bildungsfinanzierung --fr: [ZS] Zeitstempel Ende Bildungsfinanzierung --af: **if (h_abort = 2, 3) goto 24132q** **if (h_abort = 1 & (24121 = 1, -97, -98)) goto 24148** **if (h_abort = 1 & 24121 = 2) goto 24140** **if (24111 = 6 to 10) goto 24305b** --end--
24305b	--va: **t531210** --hin: **(t531007)** --fn: **24305b** --vb: Zahlung von Studiengebühren? --fr: **if (h_dauertan = 1)** Zahlen Sie derzeit Studiengebühren bzw. Studienbeiträge? Damit meinen wir allgemeine Studiengebühren z.B. für ein Erststudium, Langzeitstudiengebühren oder Gebühren für ein Zweitstudium. !!Nicht!! gemeint sind die obligatorischen Semesterbeiträge wie Verwaltungsgebühren, Studentenwerksbeitrag und Semesterticket. **if (h_dauertan > 1)** Haben Sie in Ihrem letzten Semester Studiengebühren bzw. Studienbeiträge gezahlt? Damit meinen wir allgemeine Studiengebühren z.B. für ein Erststudium, Langzeitstudiengebühren oder Gebühren für ein Zweitstudium. !!Nicht!! gemeint sind die obligatorischen Semesterbeiträge wie Verwaltungsgebühren, Studentenwerksbeitrag und Semesterticket. --in: <<Wenn ZP angibt, sie sei von Studiengebühren befreit oder die Studiengebühren würden von einer Stipendienorganisation übernommen, bitte Code 2 für „nein“ erfassen.>> --we: 1: ja 2: nein **BUTTONS: verweigert (-97), weiß nicht (-98)** --af: **if (24305b = 1) goto 24305c** **if ((24305b = 2, -97, -98) & h_dauertan = 1) goto 24146a** **if ((24305b = 2, -97, -98) & h_dauertan > 1 & (24121 = 1, -97, -98)) goto 24148** **if ((24305b = 2, -97, -98) & h_dauertan > 1 & 24121 =2) goto 24140** --end--

24305c	--va: **t531211** --hin: **(t531011)** --fn: **24305c** --vb: Höhe Studiengebühren --fr: **if (h_dauertan = 1)** Und wie viel Studiengebühren bzw. Studienbeiträge müssen Sie für das aktuelle Semester zahlen? **if (h_dauertan > 1)** Und wie viel Studiengebühren bzw. Studienbeiträge mussten Sie für das letzte Semester zahlen? --in: <<Bei anderem Bezahlungsrhytmus (z.B, Trimester oder monatlicher Bezahlung) bitte umrechnen lassen.>> --we: OFFEN: _ _ _ _ _ Euro **BUTTONS: verweigert (-97), weiß nicht (-98)** --ra: **0 to 99999, -97, -98** --af: **if (h_dauertan = 1) goto 24146a** **if (h_dauertan > 1 & (24121 = 1, -97, -98)) goto 24148** **if (h_dauertan > 1 & 24121 =2) goto 24140** --end--

24146a	--va: **abzzst** --hin: **(ts15411)** --fn: **24146a** --vb: angestrebter Studienabschluss --fr: Welchen Abschluss wollen Sie in Ihrem derzeitigen Studiengang als Nächstes machen? --in: <<Vorgaben nicht vorlesen. Bei dualen Studiengängen bitte den Hochschulabschluss erfassen. Wird bei Abschluss an einer Universität unspezifisch Bachelor, Master oder Staatsexamen genannt, bitte nachfragen: "Führt Ihr Bachelor-/Masterstudium auf einen Lehramtsabschluss hin? Bzw.: Handelt es sich bei dem Staatsexamen um einen Lehramtsabschluss?" und zutreffenden Code auswählen.>> --we: 7: Diplom 8: Bachelor 9: Master 10: Fachhochschuldiplom (Dipl(FH)) 11: Universitätsdiplom 12: Bachelor Lehramt 13: Bachelor (ohne Lehramt) 14: Master Lehramt 15: Master (ohne Lehramt) 16: Magister 17: Erstes Staatsexamen Lehramt 18: Erstes Staatsexamen (ohne Lehramt) 19: Zweites/Drittes Staatsexamen 29: anderer Hochschulabschluss (z.B. kirchliche Prüfung, künstlerisches Examen) **BUTTONS: verweigert (-97), weiß nicht (-98)** --af: **if (24146a = 29) goto 24147a** **if (24146a = 7 to 19, -97, -98) goto 24147b** --end--
24147a	--va: **abzzsst** --fn: **24147a** --vb: sonstiger Studienabschluss (offen) --fr: Was ist das für ein sonstiger Abschluss? --we: OFFEN: _____ **BUTTONS: verweigert (-97), weiß nicht (-98)** --af: **goto 24147b** --end--

24147b	--va: **abfachs** --hin: **(ts15413)** --fn: **24147b** --vb: Anzahl Fachsemester (offen) --fr: Im wievielten Fachsemester sind Sie derzeit? --in: << Gemeint sind die Semester im derzeitigen Studiengang. Nicht gemeint sind die Semester, die in einem anderen Studiengang absolviert wurden, sowie Urlaubs- und Praxissemester.>> --we: Fachsemesteranzahl: ____ **BUTTONS: verweigert (-97), weiß nicht (-98)** --ra: **0 to 40, -97, -98** --af: **goto 24147Z** --end--
24132q	--va: **abprumfend** --hin: **(ts15247)** --fn: **24132q** --vb: Praktikumsumfang --fr: Wie viele Wochen Praktikum haben Sie während Ihrer Ausbildung !!insgesamt!! gemacht? --in: << Wenn die Zielperson kein Praktikum gemacht hat, bitte 0 eintragen.>> --we: OFFEN: ____ Wochen **BUTTONS: verweigert (-97), weiß nicht (-98)** --ra: **0 to 120, -97, -98** --af: **if (24121 = 1, -97, -98) goto 24148** **if (24121 = 2) goto 24140** --end--

24148	--va: **abat** --hin: **(ts15223)** --fn: **24148** --vb: Ausbildung mind. 1 Monat im Ausland absolviert --fr: **if (24111 = 1 to 5, 17, -97, -98)** Haben Sie diese Ausbildung mindestens einen Monat im Ausland absolviert? **if (24111 = 6 to 10)** Haben Sie dieses Studium mindestens einen Monat im Ausland absolviert? **if (24111 = 15)** Haben Sie mindestens einen Monat im Ausland an Ihrer Promotion gearbeitet? **if (24111 = 16)** Haben Sie mindestens einen Monat im Ausland an Ihrer Habilitation gearbeitet? **if (24111 = 11)** Haben Sie diese Facharztausbildung mindestens einen Monat im Ausland absolviert? **if (24111 = 12, 13)** Haben Sie diesen Lehrgang mindestens einen Monat im Ausland absolviert? --we: 1: ja 2: nein **BUTTONS: verweigert (-97), weiß nicht (-98)** --af: **if (24111 = 12, 13, 17, -97, -98) goto 24133** **if (24111 = 1 to 5, 11, 15, 16) goto 24140** **if (24148 = 1 & (24111 = 6 to 10)) goto 24196** **if ((24148 = 2, -97, -98) & (24111 = 6 to 10)) goto 24140** --end--

24196	--va: **abausland1** --hin: **(ts15294)** --fn: **24196** --vb: 1. Land Auslandsaufenthalt --fr: Und in welchem Land waren Sie da? --in: <<Bitte aus Liste auswählen. Bei mehreren genannten Länder bitte den Auslandsaufenthalt erfassen, der für das Studium am wichtigsten war.>> --we: [Länderliste] **BUTTONS: Land nicht in Liste (-96), verweigert (-97), weiß nicht (-98)** --af: **if (24196 <> -96) goto 24198** **if (24196 = -96) goto 24197** --end--
24197	--va: **abausland1s** --fn: **24197** --vb: 1. Land der Ausbildung, offen --fr: Dieses Land kommt nicht in unserer Liste vor. Damit wir das Land in unsere Liste aufnehmen können, nennen Sie mir bitte noch einmal das Land genau! --in: <<Bitte Namen des Landes genau und in korrekter Schreibweise erfassen.>> --we: OFFEN: _____ **BUTTONS: verweigert (-97), weiß nicht (-98)** --af: **goto 24198** --end--

24198	--va: **abausland2** --hin: **(ts15295)** --fn: **24198** --vb: 2. Land Auslandsaufenthalt --fr: Waren Sie während dieser Zeit noch in einem anderen Land zu Studienzwecken? --in: << Falls ZP angibt, noch in einem anderen Land gewesen zu sein, 2. Land hier erfassen. Sonst Button "kein 2. Land" benutzen. Bitte aus Liste auswählen. Bei mehreren genannten Länder bitte den Auslandsaufenthalt erfassen, der für das Studium am zweitwichtigsten war.>> --we: [Länderliste] **BUTTONS: kein 2. Land (-93), Land nicht in Liste (-96), verweigert (-97), weiß nicht (-98)** --af: **if (24198 <> -96) goto 24140** **if (24198 = -96) goto 24199** --end--
24199	--va: **abausland2s** --fn: **24199** --vb: 2. Land der Ausbildung, offen --fr: Dieses Land kommt nicht in unserer Liste vor. Damit wir das Land in unsere Liste aufnehmen können, nennen Sie mir bitte noch einmal das Land genau! --in: <<Bitte Namen des Landes genau und in korrekter Schreibweise erfassen.>> --we: OFFEN: _____ **BUTTONS: verweigert (-97), weiß nicht (-98)** --af: **goto 24140** --end--

24133	--va: **abt** --hin: **(ts15216)** --fn: **24133** --vb: Kurs / Lehrgang mit Abschluss oder Teilnahmebestätigung --fr: **if (24111 = 12, 13)** War vorgesehen, den Lehrgang mit einem Abschluss, mit einer Teilnahmebestätigung, mit einer anerkannten Lizenz, mit einem anderen Zertifikat oder mit nichts davon zu beenden? **if (24111 = 17, -97, -98)** War vorgesehen, die Ausbildung mit einem Abschluss oder einer Teilnahmebestätigung zu beenden oder war keines von beiden vorgesehen? --we: 1: Abschluss 2: Teilnahmebestätigung 4: anerkannte Lizenz 5: anderes Zertifikat 6: nichts davon **BUTTONS: verweigert (-97), weiß nicht (-98)** --af: **if (24133 = 1, 4, 5) goto 24140** **if (24133 = 2, 6, -97, -98) goto 24134** --end--
24134	--va: **abva** --hin: **(ts15217)** --fn: **24134** --vb: Abschluss des Kurses / Lehrgangs --fr: **if (24111 = 12, 13)** Haben Sie an diesem Lehrgang bis zum Ende teilgenommen oder haben Sie ihn vorzeitig beendet? **if (24111 = 17, -97, -98)** Haben Sie an dieser Ausbildung bis zum Ende teilgenommen oder haben Sie die Ausbildung vorzeitig beendet? --we: 1: bis zum Ende teilgenommen 2: vorzeitig beendet **BUTTONS: verweigert (-97), weiß nicht (-98)** --af: **goto 24134Z** --end--

24140	--va: **ababf** --hin: **(ts15218)** --fn: **24140** --vb: Erfolgreicher Abschluss der Ausbildung --fr: **if (24111 = 1 to 5, 17, -97, -98)** Haben Sie diese Ausbildung am Ende erfolgreich abgeschlossen? **if (24111 = 6 to 10)** Haben Sie dieses Studium am Ende erfolgreich abgeschlossen? **if (24111 = 11)** Haben Sie diese Facharztausbildung am Ende erfolgreich abgeschlossen? **if (24111 = 15)** Haben Sie diese Promotion am Ende erfolgreich abgeschlossen? **if (24111 = 16)** Haben Sie diese Habilitation am Ende erfolgreich abgeschlossen? **if (24111 = 12, 13)** Haben Sie diesen Lehrgang am Ende erfolgreich abgeschlossen? --we: 1: ja 2: nein **BUTTONS: verweigert (-97), weiß nicht (-98)** --ac: **autoif (24140 = 1 & 24111 = 15) 24141 = 20** **autoif (24140 = 1 & 24111 = 16) 24141 = 21** **autoif ((24140 = 2, -97, -98) & 24111 = 15) 24146 = 20** **autoif ((24140 = 2, -97, -98) & 24111 = 16) 24146 = 21** --af: **if (24140 = 1 & (24111 <> 15, 16)) goto 24141** **if (24140 = 1 & 24111 = 15) goto 24144a** **if ((24140 = 2, -97, -98) OR (24140 = 1 & 24111 = 16)) goto 24134Z** --end--
24141	--va: **abz** --hin: **(ts15219)** --fn: **24141** --vb: Ausbildungsabschluss --fr: **if (24111 = 12)** Welche Laufbahnprüfung haben Sie gemacht?

	if (24111 <> 12) Welche Art von Abschluss haben Sie gemacht? --in: <<Vorgaben nicht vorlesen. Bei dualen Studiengängen bitte den Hochschulabschluss erfassen. Wird bei Abschluss an einer Universität unspezifisch Bachelor, Master oder Staatsexamen genannt, bitte nachfragen: "Führte Ihr Bachelor-/Masterstudium auf einen Lehramtsabschluss hin? Bzw.: Handelte es sich bei dem Staatsexamen um einen Lehramtsabschluss?" und zutreffenden Code auswählen.>> --we: **if (24111 <> 6 to 12, 15, 16)** 1: Abschluss einer Lehre (kaufmännisch, betrieblich, gewerblich, landwirtschaftlich), Gesellen- oder Gehilfenbrief (Facharbeiterbrief), duale Ausbildung **if (24111 <> 6 to 12, 15, 16)** 2: Abschluss einer Schule des Gesundheitswesens **if (24111 <> 6 to 12, 15, 16)** 3: Berufsfachschulabschluss, Handelsschulabschluss **if (24111 <> 6 to 12, 15, 16)** 4: anderer Fachschulabschluss **if (24111 <> 6 to 12, 15, 16)** 5: Meisterbrief **if (24111 <> 6 to 12, 15, 16)** 6: Technikerabschluss **if (24111 = 6 to 9, -97, -98)** 7: Diplom **if (24111 = 6 to 9, -97, -98)** 8: Bachelor **if (24111 = 6 to 9, -97, -98)** 9: Master **if (24111 = 10, 17, -97, -98)** 10: Fachhochschuldiplom (Dipl(FH)) **if (24111 = 10, 17, -97, -98)** 11: Universitätsdiplom **if (24111 = 10, 17, -97, -98)** 12: Bachelor Lehramt **if (24111 = 10, 17, -97, -98)** 13: Bachelor (ohne Lehramt) **if (24111 = 10, 17, -97, -98)** 14: Master Lehramt **if (24111 = 10, 17, -97, -98)** 15: Master (ohne Lehramt) **if (24111 = 10, 17, -97, -98)** 16: Magister **if (24111 = 10, 17, -97, -98)** 17: Erstes Staatsexamen Lehramt **if (24111 = 10, 17, -97, -98)** 18: Erstes Staatsexamen (ohne Lehramt) **if (24111 = 10, 17, -97, -98)** 19: Zweites/Drittes Staatsexamen **if (24111 = 9, 10, 17, -97, -98)** 29: anderer Hochschulabschluss (z.B. kirchliche Prüfung, künstlerisches Examen) **if (24111 = 15, 17, -97, -98)** 20: Promotion **if (24111 = 16, 17, -97, -98)** 21: Habilitation **if (24111 = 11, 17, -97, -98)** 22: Facharzt **if (24111 = 12, 17, -97, -98)** 24: Laufbahnprüfung für den mittleren Dienst **if (24111 = 12, 17, -97, -98)** 25: Laufbahnprüfung für den gehobenen Dienst **if (24111 = 12, 17, -97, -98)** 26: Laufbahnprüfung für den höheren Dienst **if (24111 = 13, 17, -97, -98)** 27: IHK-Prüfung 28: sonstiger Abschluss **BUTTONS: ohne Abschluss (-6), verweigert (-97), weiß nicht (-98)** --af: **if (24141 = 28, 29) goto 24143** **if (24141 = -6, 21) goto 24134Z** **if (24141 = 1 to 6, 22, 24 to 27, -97, -98) goto 24144** **if (24141 = 7 to 19) goto 24144b** **if (24141 = 20) goto 24144a** --end--

24143	--va: **abzs** --fn: **24143** --vb: sonstiger Ausbildungsabschluss --fr: Was ist/war das für ein sonstiger Abschluss? --we: OFFEN: _____ **BUTTONS: verweigert (-97), weiß nicht (-98)** --af: **if (24141 = 28) goto 24144** **if (24141 = 29) goto 24144b** --end--
24144	--va: **abnot** --hin: **(ts15265)** --fn: **24144** --vb: Note Ausbildung --fr: Mit welcher Gesamtnote haben Sie Ihre Ausbildung abgeschlossen? --in: <<Eine ungefähre Gesamtnote genügt. Punkte und Prozentzahlen (wenn möglich) von der Zielperson in eine Note umwandeln lassen.>> --we: OFFEN: _,_ Gesamtnote **BUTTONS: es gab keine Note (-6), verweigert (-97), weiß nicht (-98)** --ra: **0 to 9.9, -6, -97, -98** --af: **if (h_abE6 = 0) goto 24134Z** **if (h_abE6 = 1 & (h_abort = 1, 2)) goto 24132r** **if (h_abE6 = 1 & h_abort = 3) goto 24132t** --end--

24144a	--va: **abspuk** --hin: **(t724501)** --fn: **24144a** --vb: Note Promotion --fr: Mit welcher Gesamtnote haben Sie Ihre Promotion abgeschlossen? --in: <<Vorgaben nicht vorlesen!>> --we: 0: summa cum laude/mit Auszeichnung/ausgezeichnet 1: magna cum laude/sehr gut 2: cum laude/gut 3: satis bene/befriedigend 4: rite/ausreichend **BUTTONS: es gab keine Note (-6), verweigert (-97), weiß nicht (-98)** --af: **goto 24134Z** --end--
24144b	--va: **abnotst** --hin: **(ts15414)** --fn: **24144b** --vb: Note Studium --fr: Mit welcher Gesamtnote – oder gegebenenfalls Punktzahl – haben Sie das Studium abgeschlossen? --in: <<Falls Punktzahl, z.B. bei Juristen, angegeben wird, Button "Punktzahl genannt" betätigen und Punktzahl in der nächsten Frage erfassen. Eine Null vor dem Komma ist möglich, z.B. 0,7.>> --we: OFFEN: _,_ Gesamtnote **BUTTONS: Punktzahl genannt (-93), es gab keine Note (-6), verweigert (-97), weiß nicht (-98)** --ra: **0 to 6.0, -6, -93, -97, -98** --af: **if (24144b = -93) goto 24144c** **if (24144b <> -93) goto 24132g** --end--

24144c	--va: **abspkt** --hin: **(ts15415)** --fn: **24144c** --vb: Punktzahl Studienabschluss --fr: (Mit welcher Punktzahl insgesamt haben Sie das Studium abgeschlossen?) --we: OFFEN:Punktzahl: _ _,_ **BUTTONS: verweigert (-97), weiß nicht (-98)** --ra: **0 to 99.9, -97, -98** --af: **goto 24132g** --end--
24132r	--va: **abfinbtend** --hin: **(ts15248)** --fn: **24132r** --vb: Ausbildungsgehalt_Ende --fr: Wie hoch war Ihr Ausbildungsgehalt am Ende Ihrer Ausbildung? Wir meinen das Nettogehalt, also das Geld, das Sie im letzten Ausbildungsmonat ausbezahlt bekommen haben. --we: Netto_Ausbildungsvergütung_Ende OFFEN: ____ Euro **BUTTONS: verweigert (-97), weiß nicht (-98)** --ra: **0 to 2500, -97, -98** --af: **if (24132r >= 0) goto 24134Z** **if (24132r = -97, -98) goto 24132s** --end--

24132s	--va: **abfinbt2end** --hin: **(ts15249)** --fn: **24132s** --vb: Ausbildungsgehalt_Ende_2 --fr: Uns würde auch schon eine ungefähre Angabe helfen. Waren das: --we: 1:weniger als 250 Euro 2: 250 bis unter 500 Euro 3: 500 bis unter 750 Euro 4: 750 Euro und mehr **BUTTONS: verweigert (-97), weiß nicht (-98)** --af: **goto 24134Z** --end--
24132t	--va: **abfinsgend** --hin: **(ts15250)** --fn: **24132t** --vb: Schulgeld_Ende --fr: Mussten Sie am Ende Ihrer Ausbildung Schulgeld bezahlen? --we: 1: ja 2: nein **BUTTONS: verweigert (-97), weiß nicht (-98)** --af: **if (24132t = 1) goto 24132u** **if (24132t = 2, -97, -98) goto 24132g** --end--

24132u	--va: **abfinsg2end** --hin: **(ts15251)** --fn: **24132u** --vb: Schulgeld_2_Ende --fr: Können Sie mir sagen, wie viel Schulgeld Sie im letzten Monat Ihrer Ausbildung bezahlt haben? --in: <<Bei Unsicherheit: Näherungsweise Angabe reicht!>> --we: Schulgeld je Monat_Ende OFFEN: ____ Euro **BUTTONS: verweigert (-97), weiß nicht (-98)** --ra: **0 to 2500, -97, -98** --af: **goto 24132g** --end--

24132g	--va: **abprakanp** --hin: **(ts15238)** --fn: **24132g** --vb: Betriebspraktika_Anerkennungspraktikum --fr: **if (24141 = 1 to 6, 28, -97, -98)** War es in Ihrer Ausbildung vorgesehen, dass Sie nach Abschluss des schulischen Teils der Ausbildung ein Anerkennungspraktikum oder Anerkennungsjahr machen? **if (24141 = 7 to 19, 29)** War es in Ihrem Studium vorgesehen, dass Sie nach Abschluss des Studiums ein Anerkennungspraktikum oder Anerkennungsjahr machen? --in: **if (24141 = 1 to 6, 28, -97, -98)** <<Gemeint ist das Praktikum, welches benötigt wird um den erlernten Beruf ausüben zu dürfen. Andere Bezeichnungen können sein: Berufspraktikum oder berufspraktisches Jahr. Gemeint sind !!nicht!! Praktika, die !!während!! der Ausbildung absolviert werden.>> **if (24141 = 7 to 19, 29)** <<Gemeint ist das Praktikum, welches benötigt wird um den erlernten Beruf ausüben zu dürfen, z. B. bei Sozialarbeitern und Sozialpädagogen. Andere Bezeichnungen können sein: Berufspraktikum oder berufspraktisches Jahr. Gemeint sind !!nicht!! Praktika, die !!während!! des Studiums absolviert werden.>> --we: 1: ja 2: nein **BUTTONS: verweigert (-97), weiß nicht (-98)** --af: **if (24132g = 1) goto 24132h** **if (24132g = 2, -97, -98) goto 24134Z** --end--

24132h	--va: **abprakanp2** --hin: **(ts15239)** --fn: **24132h** --vb: Betriebspraktika_Anerkennungspraktikum_Dauer --fr: Wie lang muss dieses Praktikum sein? --in: <<z. B. 4 Monate; halbes Jahr; Angabe bitte in Monate umwandeln>> --we: OFFEN: ___ Monate **BUTTONS: verweigert (-97), weiß nicht (-98)** --ra: **1 to 24, -97, -98** --af: **goto 24134Z** --end--
24134Z	--va: **[ZS] zsab2_8** --fn: **24134Z** --vb: Zeitstempel 2_8 Ausbildung --fr: [ZS] Zeitstempel 2_8 Ausbildung (für jede Episode) --af: **if ((24133 = 2, 3, -97, -98) OR (24140 = 1 & 24141 <> -6)) goto 24147Z** **if ((24140 = 2, -97, -98) & (h_abE6 = 1 OR (24111 = 6 to 10))) goto 24140a** **if (((24140 = 2, -97, -98) & (24111 = 5, 11 to 12, 17, -97, -98)) OR 24141 = -6) goto 24146** **if ((24140 = 2, -97, -98) & (24111 = 15, 16)) goto 24147Z** --end--

24140a	--va: **ababf_2** --hin: **(ts15253)** --fn: **24140a** --vb: Abbruchzeitpunkt --fr: **if (24111 <> 6 to 10)** Haben Sie die Ausbildung vorzeitig beendet oder haben Sie bis zum Ende teilgenommen, aber keinen Abschluss gemacht? **if (24111 = 6 to 10)** Haben Sie das Studium vorzeitig beendet oder haben Sie bis zum Ende teilgenommen, aber keinen Abschluss gemacht, oder haben Sie die Hochschule/Akademie gewechselt? --we: 1: vorzeitig beendet 2: bis zum Ende durchgeführt, aber keinen Abschluss gemacht **if (24111 = 6 to 10)** 3: die Hochschule/Akademie gewechselt **BUTTONS: verweigert (-97), weiß nicht (-98)** --af: **if (24140a = 1 & (h_abort = 1, 2)) goto 24140a1** **if (24140a = 1 & h_abort = 3) goto 24140a2** **if (24140a = 1 & (24111 = 6 to 10)) goto 24140b3** **if (24140a = 2, 3, -97, -98) goto 24146Z** --end--
24140a1	--va: **ababdu** --hin: **(ts15254)** --fn: **24140a1** --vb: Abbruch Ausbildung dual --fr: Wie kam es dazu? Hat man Ihnen gekündigt, haben Sie die Ausbildung selber beendet oder haben Sie die Ausbildung in beiderseitigem Einvernehmen beendet? --we: 1: Kündigung durch Betrieb 2: Beendigung durch Befragten 3: Beendigung in beiderseitigem Einvernehmen **BUTTONS: verweigert (-97), weiß nicht (-98)** --af: **if (24140a1 = 1) goto 24140a4** **if (24140a1 = 2, 3) goto 24220a** **if (24140a1 = -97, -98) goto 24146Z** --end--

24140a2	--va: **ababsch** --hin: **(ts15255)** --fn: **24140a2** --vb: Abbruch Ausbildung schulisch --fr: Wie kam es dazu? Hat die Schule die Ausbildung beendet, haben Sie die Ausbildung selber beendet oder haben Sie die Ausbildung in beiderseitigem Einvernehmen beendet? --we: 1: Beendigung durch Schule 2: Beendigung durch Befragten 3: Beendigung durch beide Seiten **BUTTONS: verweigert (-97), weiß nicht (-98)** --af: **if (24140a2 = 2, 3) goto 24220a** **if (24140a2 = 1, -97, -98) goto 24146Z** --end--
24140a4	--va: **ababkb** --hin: **(ts15256)** --fn: **24140a4** --vb: Abbruch Ausbildung: Kündigung Betrieb: Betriebsschließung/-verlagerung --fr: Wurde das Ausbildungsverhältnis gekündigt, weil der Betrieb geschlossen oder an einen anderen Ort verlagert wurde? --we: 0: nein 1: ja **BUTTONS: verweigert (-97), weiß nicht (-98)** --af: **goto 24146Z** --end--

24220a	--va: **ababau2** --hin: **(neu)** --fn: **24220a** --vb: Abbruch seitens des Auszubildenden: andere Ausbildungsstelle --fr: Eine Ausbildung kann man aus verschiedenen Gründen beenden. Bitte sagen Sie mir für jeden der folgenden Gründe, ob er auf Sie zutrifft. Ich habe die Ausbildung beendet, …weil ich einen neuen Ausbildungsplatz erhalten bzw. in Aussicht habe. --we: 1: trifft gar nicht zu 2: trifft eher nicht zu 3: teils/teils 4: trifft eher zu 5: trifft völlig zu **BUTTONS: verweigert (-97), weiß nicht (-98)** --af: **goto 24220h** --end--
24220h	--va: **ababvor2** --hin: **(neu)** --fn: **24220h** --vb: Abbruch seitens des Auszubildenden: Wunschberuf --fr: [NCS] Ich habe die Ausbildung beendet, … weil der Beruf anders war, als ich ihn mir vorgestellt hatte. --we: 1: trifft gar nicht zu 2: trifft eher nicht zu 3: teils/teils 4: trifft eher zu 5: trifft völlig zu **BUTTONS: verweigert (-97), weiß nicht (-98)** --af: **goto 24220b** --end--

24220b	--va: **ababkol2** --hin: **(neu)** --fn: **24220b** --vb: Abbruch seitens des Auszubildenden: Konflikte Lehrer --fr: [NCS] Ich habe die Ausbildung beendet, … weil ich oft Probleme oder Konflikte mit meinen Lehrerinnen und Lehrern in der Berufsschule hatte. --we: 1: trifft gar nicht zu 2: trifft eher nicht zu 3: teils/teils 4: trifft eher zu 5: trifft völlig zu **BUTTONS: verweigert (-97), weiß nicht (-98)** --af: **if (h_abort = 1) goto 24220c** **if (h_abort = 2) goto 24220d** **if (h_abort = 3) goto 24220e** --end--
24220c	--va: **ababkob2** --hin: **(neu)** --fn: **24220c** --vb: Abbruch seitens des Auszubildenden: Konflikte Betrieb --fr: [NCS] Ich habe die Ausbildung beendet, … weil ich oft Probleme oder Konflikte mit Ausbilderinnen oder Ausbildern, Kolleginnen oder Kollegen oder anderen Auszubildenden im Betrieb hatte. --we: 1: trifft gar nicht zu 2: trifft eher nicht zu 3: teils/teils 4: trifft eher zu 5: trifft völlig zu **BUTTONS: verweigert (-97), weiß nicht (-98)** --af: **goto 24220e** --end--

24220d	--va: **ababkoa2** --hin: **(neu)** --fn: **24220d** --vb: Abbruch seitens des Auszubildenden: Konflikte außerbetriebliche Einrichtung --fr: [NCS] Ich habe die Ausbildung beendet, … weil ich oft Probleme oder Konflikte mit Ausbilderinnen oder Ausbildern, Kolleginnen oder Kollegen oder anderen Auszubildenden in meiner Ausbildungseinrichtung hatte. --we: 1: trifft gar nicht zu 2: trifft eher nicht zu 3: teils/teils 4: trifft eher zu 5: trifft völlig zu **BUTTONS: verweigert (-97), weiß nicht (-98)** --af: **goto 24220e** --end--
24220e	--va: **ababunt** --hin: **(neu)** --fn: **24220e** --vb: Abbruch seitens des Auszubildenden: Unterforderung --fr: [NCS] Ich habe die Ausbildung beendet, …weil die Ausbildung zu leicht war. --we: 1: trifft gar nicht zu 2: trifft eher nicht zu 3: teils/teils 4: trifft eher zu 5: trifft völlig zu **BUTTONS: verweigert (-97), weiß nicht (-98)** --af: **goto 24220f** --end--

24220f	--va: **ababuebk2** --hin: **(neu)** --fn: **24220f** --vb: Abbruch seitens des Auszubildenden: Überforderung körperlich --fr: [NCS] Ich habe die Ausbildung beendet, …weil mich die Ausbildung körperlich zu sehr angestrengt hat. --we: 1: trifft gar nicht zu 2: trifft eher nicht zu 3: teils/teils 4: trifft eher zu 5: trifft völlig zu **BUTTONS: verweigert (-97), weiß nicht (-98)** --af: **goto 24220g** --end--
24220g	--va: **ababuebg2** --hin: **(neu)** --fn: **24220g** --vb: Abbruch seitens des Auszubildenden: Überforderung geistig --fr: [NCS] Ich habe die Ausbildung beendet, …weil mich die Ausbildung geistig zu sehr angestrengt hat. --we: 1: trifft gar nicht zu 2: trifft eher nicht zu 3: teils/teils 4: trifft eher zu 5: trifft völlig zu **BUTTONS: verweigert (-97), weiß nicht (-98)** --af: **goto 24220i** --end--

24220i	--va: **ababq2** --hin: **(neu)** --fn: **24220i** --vb: Abbruch seitens des Auszubildenden: Qualität --fr: [NCS] Ich habe die Ausbildung beendet, …weil man mir zu wenig von dem beigebracht hat, was ich eigentlich in der Ausbildung lernen sollte. --we: 1: trifft gar nicht zu 2: trifft eher nicht zu 3: teils/teils 4: trifft eher zu 5: trifft völlig zu **BUTTONS: verweigert (-97), weiß nicht (-98)** --af: **goto 24220j** --end--
24220j	--va: **ababfin2** --hin: **(neu)** --fn: **24220j** --vb: Abbruch seitens des Auszubildenden: finanzielle Gründe --fr: [NCS] Ich habe die Ausbildung beendet, … weil ich mit dem Geld unzufrieden war, das ich später verdient hätte. --we: 1: trifft gar nicht zu 2: trifft eher nicht zu 3: teils/teils 4: trifft eher zu 5: trifft völlig zu **BUTTONS: verweigert (-97), weiß nicht (-98)** --af: **goto 24220k** --end--

24220k	--va: **ababper2** --hin: **(neu)** --fn: **24220k** --vb: Abbruch seitens des Auszubildenden: persönliche Gründe --fr: **if (20103 = 2)** [NCS] Ich habe die Ausbildung beendet, …weil ich während der Ausbildung aus persönlichen Gründen längere Zeit gefehlt habe, z.B. wegen Krankheit oder Schwangerschaft. **if (20103 = 1)** [NCS] Ich habe die Ausbildung beendet, …weil ich während der Ausbildung aus persönlichen Gründen längere Zeit gefehlt habe, z.B. wegen Krankheit. --in: <<Gemeint ist alles was mit den persönlichen Lebensumständen der Jugendlichen zu tun hat.>> --we: 1: trifft gar nicht zu 2: trifft eher nicht zu 3: teils/teils 4: trifft eher zu 5: trifft völlig zu **BUTTONS: verweigert (-97), weiß nicht (-98)** --af: **goto 24146Z** --end--
24140b3	--va: **abgr2** --hin: **(ts15420)** --fn: **24140b3** --vb: Abbruch seitens des Studierenden: nicht bestandene Prüfungen --fr: Ein Studium kann man aus verschiedenen Gründen beenden. Bitte sagen Sie mir für jeden der folgenden Gründe, ob er auf Sie zutrifft. Haben Sie das Studium beendet, …weil Sie die Prüfungen nicht bestanden haben? --we: 0: nein 1: ja **BUTTONS: verweigert (-97), weiß nicht (-98)** --af: **goto 24140b4** --end--

24140b4	--va: **abgr7** --hin: **(ts15421)** --fn: **24140b4** --vb: Abbruch seitens des Studierenden: zu hohe Studienanforderungen --fr: [NCS] …weil die Studienanforderungen zu hoch waren? --we: 0: nein 1: ja **BUTTONS: verweigert (-97), weiß nicht (-98)** --af: **goto 24140b5** --end--
24140b5	--va: **abgr8** --hin: **(ts15422)** --fn: **24140b5** --vb: Abbruch seitens des Studierenden: kein Interesse am Fach --fr: [NCS] …weil Ihr Interesse am Fach nachgelassen hatte? --we: 0: nein 1: ja **BUTTONS: verweigert (-97), weiß nicht (-98)** --af: **goto 24140b6** --end--
24140b6	--va: **abgr9** --hin: **(ts15423)** --fn: **24140b6** --vb: Abbruch seitens des Studierenden: mangelnde Studienorganisation --fr: [NCS] …weil die Organisation des Studiums mangelhaft war? --we: 0: nein 1: ja **BUTTONS: verweigert (-97), weiß nicht (-98)** --af: **goto 24140b7** --end--

24140b7	--va: **abgr12** --hin: **(ts15424)** --fn: **24140b7** --vb: Abbruch seitens des Studierenden: keine Betreuung durch Lehrende --fr: [NCS] …weil es an der Betreuung durch Lehrende gefehlt hat? --we: 0: nein 1: ja **BUTTONS: verweigert (-97), weiß nicht (-98)** --af: **goto 24140b8** --end--
24140b8	--va: **abgr13** --hin: **(ts15425)** --fn: **24140b8** --vb: Abbruch seitens des Studierenden: falsche Erwartungen --fr: [NCS] …weil Sie falsche Erwartungen in Bezug auf das Studium hatten? --we: 0: nein 1: ja **BUTTONS: verweigert (-97), weiß nicht (-98)** --af: **goto 24140b11** --end--
24140b11	--va: **abgr14** --hin: **(ts15426)** --fn: **24140b11** --vb: Abbruch-, Unterbrechungsgrund: Finanzprobleme --fr: [NCS] ...weil Sie finanzielle Engpässe hatten? --we: 0: nein 1: ja **BUTTONS: verweigert (-97), weiß nicht (-98)** --af: **goto 24140b9** --end--

24140b9	--va: **abgr15** --hin: **(ts15427)** --fn: **24140b9** --vb: Abbruch seitens des Studierenden: kein berufliches Interesse --fr: [NCS] …weil Sie sich nicht für die Berufe interessiert haben, die das Studium ermöglicht? --we: 0: nein 1: ja **BUTTONS: verweigert (-97), weiß nicht (-98)** --af: **goto 24140b10** --end--
24140b10	--va: **abstper** --hin: **(ts15428)** --fn: **24140b10** --vb: Abbruch seitens des Studierenden: persönliche Gründe --fr: **if (20103 = 2)** [NCS]…weil Sie während des Studiums aus persönlichen Gründen längere Zeit gefehlt haben, z.B. wegen Krankheit, Schwangerschaft oder familiären Verpflichtungen? **if (20103 = 1)** [NCS]…weil Sie während des Studiums aus persönlichen Gründen längere Zeit gefehlt haben, z.B. wegen Krankheit oder familiären Verpflichtungen? --in: <<Gemeint ist alles was mit den persönlichen Lebensumständen der Studierenden zu tun hat.>> --we: 0: nein 1: ja **BUTTONS: verweigert (-97), weiß nicht (-98)** --af: **goto 24146Z** --end--
24146Z	--va: **[ZS] zsab2_9** --fn: **24146Z** --vb: Zeitstempel 2_9 Ausbildung --fr: [ZS] Zeitstempel 2_9 Ausbildung (für jede Episode) --af: **goto 24146** --end--
24146	--va: **abzz** --hin: **(ts15221)**

	--fn: **24146** --vb: angestrebter Ausbildungsabschluss --fr: **if (24111 = 12)** Welche Laufbahnprüfung wollten Sie machen? **if (24111 <> 12)** Welche Art von Abschluss wollten Sie machen? --in: <<Vorgaben nicht vorlesen. Bei dualen Studiengängen bitte den Hochschulabschluss erfassen. Wird bei Abschluss an einer Universität unspezifisch Bachelor, Master oder Staatsexamen genannt, bitte nachfragen: "Führte Ihr Bachelor-/Masterstudium auf einen Lehramtsabschluss hin? Bzw.: Handelte es sich bei dem Staatsexamen um einen Lehramtsabschluss?" und zutreffenden Code auswählen.>> --we: **if (24111 <> 6 to 12, 15, 16, -97, -98)** 1: Abschluss einer Lehre (kaufmännisch, betrieblich, gewerblich, landwirtschaftlich), Gesellen- oder Gehilfenbrief (Facharbeiterbrief), duale Ausbildung **if (24111 <> 6 to 12, 15, 16, -97, -98)** 2: Abschluss einer Schule des Gesundheitswesens **if (24111 <> 6 to 12, 15, 16, -97, -98)** 3: Berufsfachschulabschluss, Handelsschulabschluss **if (24111 <> 6 to 12, 15, 16, -97, -98)** 4: anderer Fachschulabschluss **if (24111 <> 6 to 12, 15, 16, -97, -98)** 5: Meisterbrief **if (24111 <> 6 to 12, 15, 16, -97, -98)** 6: Technikerabschluss **if (24111 = 6 to 9, -97, -98)** 7: Diplom **if (24111 = 6 to 9, -97, -98)** 8: Bachelor **if (24111 = 6 to 9, -97, -98)** 9: Master **if (24111 = 10, 17, -97, -98)** 10: Fachhochschuldiplom (Dipl(FH)) **if (24111 = 10, 17, -97, -98)** 11: Universitätsdiplom **if (24111 = 10, 17, -97, -98)** 12: Bachelor Lehramt **if (24111 = 10, 17, -97, -98)** 13: Bachelor (ohne Lehramt) **if (24111 = 10, 17, -97, -98)** 14: Master Lehramt **if (24111 = 10, 17, -97, -98)** 15: Master (ohne Lehramt) **if (24111 = 10, 17, -97, -98)** 16: Magister **if (24111 = 10, 17, -97, -98)** 17: Erstes Staatsexamen Lehramt **if (24111 = 10, 17, -97, -98)** 18: Erstes Staatsexamen (ohne Lehramt) **if (24111 = 10, 17, -97, -98)** 19: Zweites/Drittes Staatsexamen **if (24111 = 6 to 10, -97, -98)** 29: anderer Hochschulabschluss (z.B. kirchliche Prüfung, künstlerisches Examen) **if (24111 = 15, 17, -97, -98)** 20: Promotion **if (24111 = 16, 17, -97, -98)** 21: Habilitation **if (24111 = 11, 17, -97, -98)** 22: Facharzt **if (24111 = 12, 17, -97, -98)** 24: Laufbahnprüfung für den mittleren Dienst **if (24111 = 12, 17, -97, -98)** 25: Laufbahnprüfung für den gehobenen Dienst **if (24111 = 12, 17, -97, -98)** 26: Laufbahnprüfung für den höheren Dienst **if (24111 = 13, 17, -97, -98)** 27: IHK-Prüfung 28: sonstiger Abschluss **BUTTONS: verweigert (-97), weiß nicht (-98)** --af:

	if (24146 = 28, 29) goto 24147 **if (24146 = 1 to 27, -97, -98) goto 24147Z** --end--
24147	--va: **abzzs** --fn: **24147** --vb: sonstiger Ausbildungsabschluss (offen) --fr: Was wäre das für ein sonstiger Abschluss gewesen? --we: OFFEN: _____ **BUTTONS: verweigert (-97), weiß nicht (-98)** --af: **goto 24147Z** --end--
	--st: **Ende Fragen an abgeschlossene Ausbildungsepisoden** --end--
24147Z	--va: **[ZS] zsab2_10** --fn: **24147Z** --vb: Zeitstempel 2_10 Ausbildung --fr: [ZS] Zeitstempel 2_10 Ausbildung (für jede Episode) --af: **if (24103 = 1 & h_abart = 1) goto 24149A** **if (24103 = 1 & h_abart = 2) goto 24149B** **if (24103 = 4) goto 24149Z** --end--

24149A	--va: **abintro11** --fn: **24149A** --vb: Intro Ausbildung 11 --fr: **if (24111 = 1 to 5, 11 to 13, 17, -97, -98)** Haben Sie eine weitere berufliche Ausbildung oder ein Studium begonnen, die bzw. das zu einem Berufsabschluss oder einem Hochschulabschluss führt? **if (24111 = 6 to 10, 15, 16)** Haben Sie ein weiteres Studium oder eine berufliche Ausbildung begonnen, das bzw. die zu einem Hochschulabschluss oder einem Berufsabschluss führt? --in: << Nicht dazu gehören: Anlernzeit, Referendariat, Volontariat, Anerkennungsjahr oder Anerkennungspraktikum, Trainee, Vikariat, pharmazeutisches Praktikum und andere Praktika. Diese Phasen werden später als Erwerbstätigkeit erfasst. Auch kurze berufsbezogene Fort- und Weiterbildungen hier nicht erfassen.>> --we: 1: ja 2: nein **BUTTONS: verweigert (-97), weiß nicht (-98)** --af: **if (24149A = 1) goto 24149Z** **if (24149A = 2, -97, -98) goto 24149B** --end--

24149B	--va: **abintro12** --fn: **24149B** --vb: Intro Ausbildung 12 --fr: **if (h_abart = 1)** Uns interessieren auch ein Vorbereitungsdienst im öffentlichen Dienst, Meister- oder Technikerausbildungen, Lehrgänge bei einem Verband oder einer Kammer, wie z. B. IHK-Lehrgänge oder -Ausbildungen, sowie Umschulungen. Haben Sie schon einmal so einen Lehrgang bzw. so eine Ausbildung begonnen? **if (h_abart = 2)** Haben Sie noch eine weitere solche Ausbildung begonnen (z. B. Vorbereitungsdienst im öffentlichen Dienst, Meister- oder Technikerausbildung, Lehrgang bei einem Verband oder einer Kammer)? --in: << Nicht dazu gehören: Anlernzeit, Referendariat, Volontariat, Anerkennungsjahr oder Anerkennungspraktikum, Trainee, Vikariat, pharmazeutisches Praktikum und andere Praktika. Diese Phasen werden später als Erwerbstätigkeit erfasst. Auch kurze berufsbezogene Fort- und Weiterbildungen hier nicht erfassen.>> --we: 1: ja 2: nein **BUTTONS: verweigert (-97), weiß nicht (-98)** --af: **goto 24149Z** --end--
24149Z	--va: **[ZS] zsab3** --fn: **24149Z** --vb: Zeitstempel 3 Ausbildung --fr: [ZS] Zeitstempel 3 Ausbildung (für jede Episode) --af: **if (24103 = 4) goto 30150** **if (24103 = 1 & (24149A = 1 OR 24149B = 1)) goto 24108Z** **if (24103 = 1 & (24149B = 2, -97, -98) goto 24107** --end--
	--st: **ENDE der Ausbildungsepisodenschleife** --end--

24107	--va: **abintro3** --fn: **24107** --vb: Intro Ausbildung 3 --fr: Denken Sie bitte auch an Kurse und Lehrgänge für den Erwerb von anerkannten Lizenzen, wie z. B. Rettungssanitäter, Netzwerkadministrator, Sporttrainer-Lizenzen, Schweißer- oder Gabelstaplerschein. Haben Sie in den letzten 12 Monaten einen solchen Kurs oder Lehrgang gemacht, den Sie bisher noch nicht genannt haben? --in: <<Nicht dazu gehören: Anlernzeit, Referendariat, Volontariat, Anerkennungsjahr oder Anerkennungspraktikum, Trainee, Vikariat, pharmazeutisches Praktikum und andere Praktika. Diese Phasen werden später als Erwerbstätigkeit erfasst.>> --we: 1: ja 2: nein **BUTTONS: verweigert (-97), weiß nicht (-98)** --ac: **autoif (24107 = 1) h_kursherk = 0** **autoif (24107 = 1) h_kursstart = 20102(intm / intj - 1)** **autoif (24107 = 1) h_kursende = 20102(intm / intj)** **autoif (24107 = 1) h_kursdauertan = 1** **autoif (24107 = 1) h_kursaktiv = 2401** --af: **if (24107 = 1) goto 35100Z** **if (24107 = 2, -97, -98) goto 24108** --end--
24108	--va: **abintro4** --fn: **24108** --vb: Intro Ausbildung 4 --fr: **if (h_age <= 275)** Personen, die einige Zeit in einem Beruf gearbeitet haben, können den Abschluss auch ohne Ausbildung erwerben, wenn sie eine Prüfung machen. Diese Prüfung nennt man Externenprüfung. Auch manche Personen, die eine rein schulische Ausbildung gemacht haben, können diese Externenprüfung ablegen, z.B. als sonstige Kammerprüfung. Haben Sie irgendwann eine solche Prüfung gemacht? **if (h_age > 275)** Haben Sie irgendwann einen Abschluss erworben, in dem Sie z.B. eine Externen- oder Facharztprüfung abgelegt bzw. ein Examen gemacht haben (z.B. Staatsexamen, theologisches Examen)? --in: **if (h_age <= 275)** <<Hier ist nur die berufliche und !!nicht!! die schulische Externenprüfung gemeint. Die schulische Externenprüfung wird im Schulmodul erfasst. Wenn der/die Befragte mit dem Begriff 'Externenprüfung' nichts anfangen kann, bitte 'nein' eingeben. >>

	if (h_age > 275) <<Bei einer Externenprüfung bereitet man sich eigenständig und durch Berufserfahrung auf eine Abschlussprüfung für einen anerkannten Ausbildungsberuf vor. !!Mit Staatsexamensprüfungen!! sind hier !!zweite und dritte!! Staatsexamina gemeint, die einen nach Abschluss des Studiums aufgenommenen Vorbereitungsdienst (z. B. Referendariat, Vikariat, Pharmazeutisches Praktikum) beenden, z. B.: Zweites Staatsexamen im Bereich Lehramt oder Jura Zweites Theologisches Examen im Bereich Theologie Drittes Staatsexamen im Bereich Pharmazie oder Lebensmittelchemie. !!Nicht gemeint!! sind Staatsexamensprüfungen !!als Abschluss eines Universitätsstudiums!!, z. B.: Erstes Staatsexamen im Bereich Lehramt oder Jura Erstes Theologisches Examen im Bereich Theologie Zweites Staatsexamen im Bereich Pharmazie Zweites oder Drittes Staatsexamen im Bereich Humanmedizin>> --we: 1: ja 2: nein **BUTTONS: verweigert (-97), weiß nicht (-98)** --af: **if (24108 = 1) goto 24160Z** **if (24108 = 2, -97, -98) goto 24150Z** --ef: **Modul35: (35102 = 2401)** --end--
	--st: **BEGINN der Externenprüfungsschleife** --end--
24160Z	--va: **[ZS] zsab3a** --fn: **24160Z** --vb: Zeitstempel 3a Externenprüfung --fr: [ZS] Zeitstempel 3a Externenprüfung (für jedes Ereignis) --af: **goto 24160** --end--
24160	--va: **abexnr** --fn: **24160** --vb: Externenprüfungsereignis --fr: [AUTO] Nummer der Externenprüfungsereignis --af: **goto 24161** --end--

24161	--va: **abextypss1** --hin: **(ts15301)** --fn: **24161** --vb: Berufs-/Fachbezeichnung --fr: Welchen beruflichen Abschluss haben Sie erworben? Bitte nennen Sie mir die genaue Bezeichnung. --in: <<Bitte Angaben von Person genau aufnehmen.>> --we: OFFEN: _____ **BUTTONS: verweigert (-97), weiß nicht (-98)** --af: **goto 24162** --end--
24162	--va: **abexenddat (abexendm / abexendj)** --hin: **(ts1530m / y)** --fn: **24162** --vb: Datum (-monat/-jahr) Externenprüfung --fr: Wann haben Sie diesen Abschluss gemacht? --in: <<Erinnert sich ZP nur an Jahreszeiten, bitte folgende Nummern eingeben: 21 = Jahresanfang/Winter, 24 = Frühjahr/Ostern, 27 = Jahresmitte/Sommer, 30 = Herbst, 32 = Jahresende>> --we: bis Monat ____ Jahr _____ **BUTTONS: verweigert (-97), weiß nicht (-98)** --af: **goto 24164** --end--

24164	--va: **abexinaus** --hin: **(ts15302)** --fn: **24164** --vb: Externenprüfung im In- oder Ausland --fr: Haben Sie diesen Ausbildungsabschluss in Deutschland oder im Ausland gemacht? --in: <<Bitte nach heutigem Gebietsstand zuordnen! Falls mehrere Länder, bitte nachfragen, wo Ausbildung überwiegend gemacht wurde.>> --we: 1: in Deutschland 2: im Ausland **BUTTONS: verweigert (-97), weiß nicht (-98)** --af: **if (24164 = 1, -97, -98) goto 24166** **if (24164 = 2) goto 24165** --end--
24165	--va: **abexland** --hin: **(ts15303)** --fn: **24165** --vb: Land der Externenprüfung --fr: In welchem Land haben Sie diesen Ausbildungsabschluss gemacht? --we: [Länderliste] **BUTTONS: Land nicht in Liste (-96), verweigert (-97), weiß nicht (-98)** --af: **if (24165 <> -96) goto 24166** **if (24165 = -96) goto 24165a** --end--

24165a	--va: **abexlands** --fn: **24165a** --vb: Land der Externenprüfung (offen) --fr: Dieses Land kommt nicht in unserer Liste vor. Damit wir es in unsere Liste aufnehmen können, nennen Sie mir bitte noch einmal dieses Land genau. --in: <<Bitte Namen des Landes genau und in korrekter Schreibweise erfassen.>> --we: OFFEN: _____ **BUTTONS: verweigert (-97), weiß nicht (-98)** --af: **goto 24166** --end--
24166	--va: **abexz** --hin: **(ts15304)** --fn: **24166** --vb: Externenprüfungsabschluss --fr: Welchen Abschluss haben Sie gemacht? --in: <<Vorgaben nicht vorlesen.>> --we: 1: Abschluss einer Lehre (kaufmännisch, betrieblich, gewerblich, landwirtschaftlich), Gesellen- oder Gehilfenbrief (Facharbeiterbrief), duale Ausbildung 2: Abschluss einer Schule des Gesundheitswesens 3: Berufsfachschulabschluss, Handelsschulabschluss 4: anderer Fachschulabschluss 5: Meisterbrief 6: Technikerabschluss 10: Fachhochschuldiplom (Dipl(FH)) 11: Universitätsdiplom 12: Bachelor Lehramt 13: Bachelor (ohne Lehramt) 14: Master Lehramt 15: Master (ohne Lehramt) 16: Magister 17: Erstes Staatsexamen Lehramt 18: Erstes Staatsexamen (ohne Lehramt) 19: Zweites/Drittes Staatsexamen 29: anderer Hochschulabschluss (z.B. kirchliche Prüfung, künstlerisches Examen) 20: Promotion 21: Habilitation 22: Facharzt 24: Laufbahnprüfung für den mittleren Dienst 25: Laufbahnprüfung für den gehobenen Dienst 26: Laufbahnprüfung für den höhere Dienst 27: IHK-Prüfung

	28: sonstiger Abschluss **BUTTONS: ohne Abschluss (-6), verweigert (-97), weiß nicht (-98)** --af: **if (24166 = 28, 29) goto 24167** **if (24166 = 1 to 27, -6, -97, -98) goto 24171** --end--
24167	--va: **abexzs** --hin: **(ts15305_O)** --fn: **24167** --vb: sonstiger Externenprüfungsabschluss --fr: Was war das für ein sonstiger Abschluss? --we: OFFEN: _____ **BUTTONS: verweigert (-97), weiß nicht (-98)** --af: **goto 24171** --end--

24171	--va: **abintro14** --fn: **24171** --vb: Intro Ausbildung 14 --fr: **if (h_age <= 275)** Haben Sie noch einen weiteren Abschluss erworben, mit dem Sie erworbene berufliche Fähigkeiten und Kenntnisse durch eine externe Prüfung belegt haben? Gemeint sind hiermit Externen- oder Nichtschulprüfungen, aber auch sonstige Kammerprüfungen. **if (h_age > 275)** Haben Sie noch einen weiteren Abschluss erworben, indem Sie z.B. eine Externen- oder Facharztprüfung abgelegt bzw. ein Examen gemacht haben (z.B. Staatsexamen, theologisches Examen)? --in: **if (h_age <= 275)** <<Bei einer Externenprüfung bereitet man sich eigenständig und durch Berufserfahrung auf eine Abschlussprüfung für einen anerkannten Ausbildungsberuf vor.>> **if (h_age > 275)** <<Mit Staatsexamensprüfungen sind hier zweite und dritte Staatsexamina nach einer vorausgegangenen praktischen Ausbildung/Referendariat gemeint, z.B. in Medizin, Jura, Theologie oder im Lehramt. Nicht gemeint sind Staatsexamensprüfungen als Abschluss eines Universitätsstudiums.>> --we: 1: ja 2: nein **BUTTONS: verweigert (-97), weiß nicht (-98)** --af: **goto 24171Z** --end--
24171Z	--va: **[ZS] zsab3b** --fn: **24171Z** --vb: Zeitstempel 3b Externenprüfung --fr: [ZS] Zeitstempel 3b Externenprüfung (für jede Ereignis) --af: **if (24171 = 1) goto 24160Z** **if (24171 = 2, -97, -98) goto 24150Z** --end--
	--st: **Ende der Externenprüfungsschleife** --end--

24150Z	--va: **[ZS] zsab4** --fn: **24150Z** --vb: Zeitstempel 4 Ausbildung --fr: [ZS] Zeitstempel 4 Ausbildung --af: **goto 24200Z (Modul 24AB_out_SC3E)** --end--

	--st: **43bFehlAB_SC3E – Fehltage AB** **Erstbefragung E6E B133** **Grundlage: Haupterhebung E6 B132Erst V 1.03 Feldversion** **Version 1.01** **Stand: 03.08.2018** --end--
43200Z	--va: **[ZS] zsfab1** --fn: **43200Z** --vb: Zeitstempel 1 Fehltage AB --fr: [ZS] Zeitstempel 1 Fehltage AB --af: **goto 43201** --ef: **Modul 24AB_out_SC3E: ANY(24120 = 1 & h_abE6 = 1 & h_abdau2 = 2)** --end--
43201	--va: **caseid** --fn: **43201** --vb: Personennummer --fr: [AUTO] Personennummer --af: **goto 43203** --end--
43203	--va: **t523004** --fn: **43203** --vb: Fehltage Krankheit - Ausbildung --fr: An wie vielen ganzen Tagen haben Sie in den letzten zwei Monaten in der Berufsschule und im Betrieb ungefähr gefehlt, weil Sie krank waren? --in: <<Für keine Fehltage wegen Krankheit bitte eine „0“ eingeben. Bei Bedarf: „Hier interessieren uns nur die Tage, an denen Sie wirklich krank waren, egal, ob und wann Sie ein Attest vorgelegt haben.“>> --we: OFFEN: etwa _ _ Tage **BUTTONS: verweigert (-97), weiß nicht (-98)** **--ra: 0 to 62, -97, -98** --af: **goto 43206Z** --end--

43206Z	--va: **[ZS] zsfab2** --fn: **43206Z** --vb: Zeitstempel 2 Fehltage AB --fr: [ZS] Zeitstempel 2 Fehltage AB --af: **goto 24202Z (Modul: 24AB_out_SC3E)** --end--

	--st: **25WD - Wehrdienst** **Erstbefragung SC3 B133** **Grundlage: Haupterhebung SC3 B132Erst V1.02 Feldversion** **Version 1.02** **Stand: 03.06.2019** --end--
25100Z	--va: **[ZS] zwd1** --fn: **25100Z** --vb: Zeitstempel 1 Wehrdienst --fr: [ZS] Zeitstempel 1 Wehrdienst --af: **goto 25101** --ef: **Modul 24AB_out_SC3E: alle** --end--
	--va: **[HILF] h_etappe** --vb: Etappenummer --fr: [HILF] Etappenummer --we: 6: Etappe 6 7: Etappe 7 8: Etappe 8 --end--
25101	--va: **caseid** --hin: **(ID_t)** --fn: **25101** --vb: Personennummer --fr: [AUTO] Personennummer --ac: **autoif (20101a) h_etappe = 20101a** --af: **goto 25105** --end--

25105	--va: **wdintro2** --fn: **25105** --vb: Wehr-/Zivil-/Wehr-Ersatzdienst/FSJ --fr: Kommen wir nun zu Freiwilligendiensten. Haben Sie irgendwann einmal in Deutschland oder im Ausland einen Freiwilligendienst geleistet, wie zum Beispiel einen Bundesfreiwilligendienst, ein Freiwilliges Soziales oder Ökologisches Jahr, einen freiwilligen Wehrdienst oder einen Internationalen Freiwilligendienst? --in: <<NICHT erfasst werden Zeit- oder Berufssoldaten, da diese als Erwerbstätigkeiten verstanden werden! Ebenfalls NICHT erfasst werden Zeiten als aktiver Reservist.>> --we: 1: ja 2: nein **BUTTONS: verweigert (-97), weiß nicht (-98)** --af: **if (25105 = 1) goto 25106Z** **if (25105 = 2, -97, -98) goto 25148Z** --end--
	--st: **Beginn Wehrdienstepisodenschleife** --end--
25106Z	--va: **[ZS] zwd2** --fn: **25106Z** --vb: Zeitstempel 2 Wehrdienst --fr: [ZS] Zeitstempel 2 Wehrdienst (für jede Episode) --af: **goto 25103** --ef: **Modul30; 30300 = 5** --end--
	--va: **[HILF] h_dauertan** --vb: Episode dauert an --fr: [HILF] Episode dauert an --we: 1: Episode dauert an 2: Episode endet zum Interviewmonat 3: Episode endet vor Interviewmonat 4: Episodenende = Missing --end--

	--va: **[HILF] h_aktwd** --hin: **(ts21120)** --vb: Hilfsvariable aktuelle Wehrdienstepisode --fr: [HILF] Hilfsvariable aktuelle Wehrdienstepisode --we: 1: Ende Wehrdienstepisode liegt max. 12 Monate zurück 0: Ende Wehrdienstepisode liegt mehr als 12 Monate zurück --end--
	--va: **[HILF] h_kursaktiv** --vb: Kurserfassung Modul und Aktivität --fr: [HILF] Kurserfassung Modul und Aktivität --we: 254: dieses Freiwilligen Sozialen oder Ökologischen Jahres 255: dieses Bundesfreiwilligendienstes 256: dieses freiwilligen Wehrdienstes 257: dieses Freiwilligendienstes im Ausland 258: den Freiwilligendienst **< 25108a>** --end--
	--va: **[HILF] h_kursherk** --vb: Kurserfassung Episodennummer im Herkunftsmodul --fr: [HILF] Kurserfassung Episodennummer im Herkunftsmodul --end--
	--va: **[HILF] h_kursstart (h_kursstartm / h_kursstartj)** --vb: Kurserfassung Startdatum Episode --fr: [HILF] Kurserfassung Startdatum Episode --we: von Monat ____ Jahr ____ --end--
	--va: **[HILF] h_kursende (h_kursendem / h_kursendej)** --vb: Kurserfassung Enddatum Episode --fr: [HILF] Kurserfassung Enddatum Episode --we: bis Monat ____ Jahr ____ --end--

	--va: **[HILF] h_kursdauertan** --vb: Kurserfassung Episode dauert an --fr: [HILF] Kurserfassung Episode dauert an --we: 1: ja 2: nein -97: verweigert -98: weiß nicht --end--
25103	--va: **wdmod** --hin: **(ts21300)** --fn: **25103** --vb: Episodenmodus --fr: [AUTO] Episodenmodus --we: 1: Erstbefragung 4: im X-Modul ergänzt --ac: **autoif (30300 <> 5) 25103 = 1** **autoif (30300 = 5) 25103 = 4** --af: **goto 25107** --end--
25107	--va: **wdnr** --fn: **25107** --vb: Wehrdienstepisodennummer --fr: [AUTO] Nummer der Wehrdienstepisode --af: **goto 25108** --end--

25108	--va: **wdtyp** --hin: **(ts21201)** --fn: **25108** --vb: Typ der Wehrdienstepisode --fr: **if (25107 = 1 & 25103 = 1)** Wir wollen jede dieser Phasen einzeln aufnehmen. Beginnen Sie mit der ersten! Was genau haben Sie als Erstes gemacht? **if (25107 > 1 OR 25103 = 4)** Was genau haben Sie da gemacht? --we: 4: Freiwilliges Soziales oder Ökologisches Jahr 5: Bundesfreiwilligendienst 6: Freiwilliger Wehrdienst 7: Freiwilligendienst im Ausland, z. B. Internationaler Freiwilligendienst, Europäischer Freiwilligendienst (z. B. Internationaler Jugendfreiwilligendienst, „weltwärts“, „kulturweit“, UN Volunteers) 8: sonstiger Freiwilligendienst **BUTTONS: verweigert (-97), weiß nicht (-98)** --af: **if (25108 <> 8) goto 25109** **if (25108 = 8) goto 25108a** --end--
25108a	--va: **wdtyps** --fn: **25108a** --vb: sonstiger Freiwilligendienst (25108a) --fr: Was war / ist das für ein sonstiger Freiwilligendienst? --we: OFFEN: _____ **BUTTONS: verweigert (-97), weiß nicht (-98)** --af: **goto 25109** --end--
25109	--va: **wdstdat (wdstm / wdstj)** --hin: **(ts2111m / y)** --fn: **25109** --vb: Start Wehrdienstepisode --fr: **if (25108 = 4)** Von wann bis wann haben Sie ein Freiwilliges Soziales oder Ökologisches Jahr absolviert? **if (25108 = 5)**

	Von wann bis wann haben Sie den Bundesfreiwilligendienst geleistet? **if (25108 = 6)** Von wann bis wann haben Sie den freiwilligen Wehrdienst geleistet? **if (25108 = 7)** Von wann bis wann haben Sie diesen Freiwilligendienst im Ausland geleistet? **if (25108 = 8)** Von wann bis wann haben Sie den Freiwilligendienst **<25108a>** geleistet? **if (25108 = -97, -98)** Von wann bis wann haben Sie das gemacht? --in: <<Erinnert sich ZP nur an Jahreszeiten, bitte folgende Nummern eingeben: 21=Jahresanfang/Winter, 24=Frühjahr/Ostern, 27=Jahresmitte/Sommer, 30=Herbst, 32=Jahresende>> --we: von Monat ____ Jahr _____ **BUTTONS: verweigert (-97), weiß nicht (-98)** --af: **goto 25110** --end--
25110	--va: **wdenddat (wdendm / wdendj)** --hin: **(ts2112m / y)** --fn: **25110** --vb: Ende Wehrdienstepisode --fr: **if (25108 = 4)** (Bis wann haben Sie ein Freiwilliges Soziales oder Ökologisches Jahr absolviert?) **if (25108 = 5)** (Bis wann haben Sie den Bundesfreiwilligendienst geleistet?) **if (25108 = 6)** (Bis wann haben Sie den freiwilligen Wehrdienst geleistet?) **if (25108 = 7)** (Bis wann haben Sie diesen Freiwilligendienst im Ausland geleistet?) **if (25108 = 8)** (Bis wann haben Sie den Freiwilligendienst **<25108a>** geleistet?) **if (25108 = -97, -98)**

	(Bis wann haben Sie das gemacht?) --in: <<Erinnert sich ZP nur an Jahreszeiten, bitte folgende Nummern eingeben: 21=Jahresanfang/Winter, 24=Frühjahr/Ostern, 27=Jahresmitte/Sommer, 30=Herbst, 32=Jahresende>> --we: bis Monat ____ Jahr _____ **BUTTONS: bis heute (-5), verweigert (-97), weiß nicht (-98)** --ac: **autoif (25110 = -5) h_dauertan = 1** **autoif (25110 = 20102(intm/intj)) h_dauertan = 2** **autoif (25110 > 0 & 25110 < 20102(intm/intj)) h_dauertan = 3** **autoif (25110 = -97, -98) h_dauertan = 4** **autoif (25110 = -5) 25111 = 1** **autoif (25110 = -5) 25110 = 20102(intm/intj)** --af: **if (h_dauertan = 1, 3, 4) goto 25112** **if (h_dauertan = 2) goto 25111** --end--

25111	--va: **wdiz** --hin: **(ts2112c)** --fn: **25111** --vb: Andauern der Wehrdienstepisode --fr: **if (25108 = 4)** Absolvieren Sie heute noch ein Freiwilliges Soziales oder Ökologisches Jahr? **if (25108 = 5)** Leisten Sie heute noch den Bundesfreiwilligendienst? **if (25108 = 6)** Leisten Sie heute noch den freiwilligen Wehrdienst? **if (25108 = 7)** Leisten Sie heute noch diesen Freiwilligendienst im Ausland? **if (25108 = 8)** Leisten Sie heute noch den Freiwilligendienst **<25108a>**? **if (25108 = -97, -98)** Machen Sie das heute noch? --we: 1: ja, dauert noch an 2: nein, beendet **BUTTONS: verweigert (-97), weiß nicht (-98)** --ac: **autoif (25111 = 1) h_dauertan = 1** --af: **goto 25112** --end--
25112	--va: **wdfb** --hin: **(ts21202)** --fn: **25112** --vb: Besuch von Lehrgängen/Kursen während Wehrdienst --fr: **if (25108 = 4)** Nun geht es um Ihre berufliche Fortbildung während dieses Freiwilligen Sozialen oder Ökologischen Jahres. Haben Sie während dieser Zeit von **<25109>** bis **<25110>** Lehrgänge oder Kurse besucht, von denen Sie bisher noch nicht berichtet haben? **if (25108 = 5)** Nun geht es um Ihre berufliche Fortbildung während dieses Bundesfreiwilligendienstes. Haben Sie während dieser Zeit von **<25109>** bis **<25110>** Lehrgänge oder Kurse besucht, von denen Sie bisher noch nicht berichtet haben? **if (25108 = 6)**

	Nun geht es um Ihre berufliche Fortbildung während dieses freiwilligen Wehrdienstes. Haben Sie während dieser Zeit von **<25109>** bis **<25110>** Lehrgänge oder Kurse besucht, von denen Sie bisher noch nicht berichtet haben? **if (25108 = 7)** Nun geht es um Ihre berufliche Fortbildung während dieses Freiwilligendienstes im Ausland. Haben Sie während dieser Zeit von **<25109>** bis **<25110>** Lehrgänge oder Kurse besucht, von denen Sie bisher noch nicht berichtet haben? **if (25108 = 8)** Nun geht es um Ihre berufliche Fortbildung während des Freiwilligendienstes **<25108a>**. Haben Sie während dieser Zeit von **<25109>** bis **<25110>** Lehrgänge oder Kurse besucht, von denen Sie bisher noch nicht berichtet haben? **if (25108 = -97, -98)** Nun geht es um Ihre berufliche Fortbildung. Haben Sie während dieser Zeit von **<25109>** bis **<25110>** Lehrgänge oder Kurse besucht, von denen Sie bisher noch nicht berichtet haben? --we: 1: ja 2: nein **BUTTONS: verweigert (-97), weiß nicht (-98)** --ac: **autoif (25112 = 1) h_kursherk = 25107** **autoif (25112 = 1) h_kursstart = 25109** **autoif (25112 = 1) h_kursende = 25110** **autoif (25112 = 1) h_kursdauertan = 25111** **autoif (25112 = 1 & (25108 = -97, -98)) h_kursaktiv = 250** **autoif (25112 = 1 & 25108 = 4) h_kursaktiv = 254** **autoif (25112 = 1 & 25108 = 5) h_kursaktiv = 255** **autoif (25112 = 1 & 25108 = 6) h_kursaktiv = 256** **autoif (25112 = 1 & 25108 = 7) h_kursaktiv = 257** **autoif (25112 = 1 & 25108 = 8) h_kursaktiv = 258** **autoif () h_aktwd = 0** **autoif (25111 = 1) h_ aktwd = 1** **autoif (25111 <> 1 & (25110 >= 20102(intm/intj) – 12)) h_aktwd = 1** **autoif (25111 <> 1 & 25110(wdendm) < 0 & 25110(wdendj) = 20102(intj)) h_aktwd = 1** **autoif (25111 <> 1 & 25110(wdendm) < 0 & 25110(wdendj) = (20102(intj) – 1) & 20102(intm) < 7) h_aktwd = 1** --af: **if (25112 = 1 & h_aktwd = 1) goto 35100Z** **if (25103 = 1 & (h_aktwd = 0 OR (25112 = 2, -97, -98))) goto 25113** **if (25103 = 4 & (h_aktwd = 0 OR (25112 = 2, -97, -98))) goto 25114Z** --end--

25113	--va: **wdintro12** --fn: **25113** --vb: Wehr-/Zivil-/Wehr-Ersatzdienst/FSJ --fr: Haben Sie danach noch einmal in Deutschland oder im Ausland einen Freiwilligendienst geleistet, wie zum Beispiel einen Bundesfreiwilligendienst, ein Freiwilliges Soziales oder Ökologisches Jahr, einen freiwilligen Wehrdienst oder einen Internationalen Jugendfreiwilligendienst? --in: <<NICHT erfasst werden Zeit- oder Berufssoldaten, da diese als Erwerbstätigkeiten verstanden werden! Ebenfalls NICHT erfasst werden Zeiten als aktiver Reservist.>> --we: 1: ja 2: nein **BUTTONS: verweigert (-97), weiß nicht (-98)** --af: **goto 25114Z** --ef: **Modul35: 35102 = 250, 254, 255, 256, 257, 258** --end--
25114Z	--va: **[ZS] zwd3** --fn: **25114Z** --vb: Zeitstempel 3 Wehrdienst --fr: [ZS] Zeitstempel 3 Wehrdienst (für jede Episode) --af: **if (25103 = 4) goto 30150** **if (25103 = 1 & 25113 = 1) goto 25106Z** **if (25103 = 1 & (25113 = 2, -97, -98)) goto 25148Z** --end--
	--st: **Ende Wehrdienstepisodenschleife** --end--
25148Z	--va: **[ZS] zwd4** --fn: **25148Z** --vb: Zeitstempel 4 Wehrdienst --fr: [ZS] Zeitstempel 4 Wehrdienst --af: **goto 25200Z (Modul 25WD_out_SC3E)** --end--

	--st: **26ET - Erwerbstätigkeiten** **Erstbefragung SC3 B133** **Grundlage: Haupterhebung SC3 B132Erst V1.06 Feldversion** **Version 1.04** **Stand: 27.08.2019** --end--
26100Z	--va: **[ZS] zet1** --fn: **26100Z** --vb: Zeitstempel 1 Erwerbstätigkeit --fr: [ZS] Zeitstempel 1 Erwerbstätigkeit --af: **goto 26101** --ef: **Modul 25WD_out_SC3E: alle** --end--
	--va: **[HILF] h_etappe** --vb: Etappenummer --fr: [HILF] Etappenummer --we: 6: Etappe 6 7: Etappe 7 8: Etappe 8 --end--
	--va: **[HILF] h_etkurz** --hin: **(tf23913)** --vb: unter 21 und keine abgeschlossene Berufsausbildung --fr: [HILF] unter 21 und keine abgeschlossene Berufsausbildung --we: 1: unter 21 Jahre und keine AB 0: 21 Jahre und älter oder abgeschlossene AB --end--

	--va: **[HILF] h_etstud** --hin: **(tf23915)** --vb: ZP studierte seit letztem Interviewzeitpunkt --fr: [HILF] ZP studierte seit letztem Interviewzeitpunkt --we: 1: ja 0: nein --end--
26101	--va: **caseid** --hin: **(ID_t)** --fn: **26101** --vb: Personennummer --fr: [AUTO] Personennummer --ac: **autoif (20101a) h_etappe = 20101a** **autoif ((20102(intm/intj) – 20106(gebm/gebj) < 252) & 24202 <> 1) h_etkurz = 1** **autoif ((20102(intm/intj) – 20106(gebm/gebj) >= 252) OR 24202 = 1) h_etkurz = 0** **autoif (ANY(24111 = 6 to 10)) h_etstud = 1** **autoif (NO(24111 = 6 to 10)) h_etstud = 0** --af: **goto 26105** --end--
26105	--va: **etintro2** --fn: **26105** --vb: Erwerbstätigkeiten --fr: **if (h_etkurz = 0)** Nun kommen wir zu Ihrer Erwerbstätigkeit. Haben Sie schon einmal eine berufliche Tätigkeit ausgeübt? Denken Sie bitte auch an Beschäftigungen, die Sie !!parallel!! zu einer Ausbildung oder einer anderen Beschäftigung ausgeübt haben. **if (h_etkurz = 1)** Nun kommen wir zu Ihrer Erwerbstätigkeit. Haben Sie schon einmal eine berufliche Tätigkeit ausgeübt? Unter einer beruflichen Tätigkeit verstehen wir auch • ein Praktikum, • ein Volontariat, • ein Traineeprogramm, • ein Anerkennungsjahr oder Anerkennungspraktikum, • ein Ferienjob oder Minijob, • eine geringfügige Beschäftigung oder • eine mithelfende Tätigkeit. Denken Sie bitte auch an Beschäftigungen, die Sie !!parallel!! zu einer Ausbildung oder einer anderen Beschäftigung ausgeübt haben.

	--in: <<Gemeint sind auch bezahlte oder unbezahlte Praktika nach Ende der Schulzeit. Nicht gemeint sind: • Ferienjobs und Praktika !!während der Schulzeit!!, • berufliche Ausbildungen, • berufsvorbereitende Maßnahmen wie z.B. die Einstiegsqualifizierung (EQ), • Freiwilligendienste oder Wehrdienst.>> --we: 1: ja 2: nein **BUTTONS: verweigert (-97), weiß nicht (-98)** --af: **if (26105 = 1) goto 26107Z** **if ((26105 = 2, -97, -98) & h_etkurz = 0) goto 26106** **if ((26105 = 2, -97, -98) & h_etkurz = 1 & (20102(intm / intj) – 20106(gebm / gebj) > 216)) goto 26400** **if ((26105 = 2, -97, -98) & h_etkurz = 1 & (20102(intm / intj) – 20106(gebm / gebj) <= 216)) goto 26401Z** --end--
26106	--va: **etintro3** --fn: **26106** --vb: Erwerbstätigkeiten mit Ausbildungscharakter --fr: Unter einer Beschäftigung verstehen wir auch • ein Praktikum, • ein Volontariat, • ein Referendariat bzw. Vikariat, • ein Traineeprogramm, • ein Anerkennungsjahr oder Anerkennungspraktikum, • ein pharmazeutisches Praktikum. Sind Sie schon einmal einer solchen Beschäftigung nachgegangen? --in: << Gemeint sind bezahlte oder unbezahlte Praktika nach Ende der Schulzeit. Nicht gemeint sind: • Ferienjobs und Praktika !!während der Schulzeit!!, • berufliche Ausbildungen, • berufsvorbereitende Maßnahmen wie z.B. die Einstiegsqualifizierung (EQ), • Freiwilligendienste oder Wehrdienst.>> --we: 1: ja 2: nein **BUTTONS: verweigert (-97), weiß nicht (-98)** --af:

	if (26106 = 1) goto 26107Z **if (26106 = 2, -97, -98) goto 26107** --end--
26107	--va: **etintro4** --fn: **26107** --vb: Aktuelle Nebentätigkeiten --fr: Üben Sie zur Zeit eine bezahlte Nebentätigkeit aus? Damit meinen wir Ferienjobs, Minijobs, geringfügige Beschäftigungen und nebenberufliche oder mithelfende Tätigkeiten. --in: <<Gemeint sind auch bezahlte oder unbezahlte Praktika nach Ende der Schulzeit. Nicht gemeint sind: • Ferienjobs und Praktika !!während der Schulzeit!!, • berufliche Ausbildungen, • berufsvorbereitende Maßnahmen wie z.B. die Einstiegsqualifizierung (EQ), • Freiwilligendienste oder Wehrdienst.>> --we: 1: ja 2: nein **BUTTONS: verweigert (-97), weiß nicht (-98)** --af: **if (26107 = 1) goto 26107Z** **if ((26107 = 2, -97, -98) & (20102(intm / intj) – 20106(gebm / gebj) > 216)) goto 26400** **if ((26107 = 2, -97, -98) & (20102(intm / intj) – 20106(gebm / gebj) <= 216)) goto 26401Z** --end--
	--st: **BEGINN der Erwerbstätigkeitsepisodenschleife** --end--
26107Z	--va: **[ZS] zet1b** --fn: **26107Z** --vb: Zeitstempel 1b Erwerbstätigkeit --fr: [ZS] Zeitstempel 1b Erwerbstätigkeit (für jede Episode) --af: **goto 26103** --ef: **Modul30; 30300 = 1** --end--

	--va: **[HILF] h_etepi** --hin: **(ts23910)** --vb: Herkunft Episode --fr: [HILF] Herkunft Episode --we: 1: ET allgemein 2: Ausbildungs-ET 3: aktuelle Neben-ET 4: im X-Modul ergänzt --end--
	--va: **[HILF] h_akt** --hin: **(ts23901)** --vb: Hilfsvariable aktuelle Erwerbstätigkeit --fr: [HILF] Hilfsvariable aktuelle Erwerbstätigkeit --we: 1: aktuell erwerbstätig 2: innerhalb des letzten Jahres erwerbstätig, aber nicht aktuell 3: nicht innerhalb des letzten Jahres erwerbstätig / Ende nicht zuordenbar --end--
	--va: **[HILF] h_ettyp** --hin: **(ts23911)** --vb: Beschäftigtentyp --fr: [HILF] Beschäftigtentyp --we: 1: Arbeiter/ Angestellte/ Beamte/ Soldaten / nicht zuordenbar 2: Zeit-/Saisonarbeiter 3: 2. Arbeitsmarkt / Ausbildungstätigkeiten 4: Selbständige / Mithelfende / Freie Mitarbeiter --end--
	--va: **[HILF] h_dauertan** --vb: Episode dauert an --fr: [HILF] Episode dauert an --we: 1: Episode dauert an 2: Episode endet zum Interviewmonat 3: Episode endet vor Interviewmonat 4: Episodenende = Missing --end--

	--va: **[HILF] h_kursaktiv** --vb: Kurserfassung Modul und Aktivität --fr: [HILF] Kurserfassung Modul und Aktivität --we: 260: dieser Tätigkeit 261: dieses Volontariats 262: dieses Traineeprogrammes 263: dieses Anerkennungsjahres bzw. Anerkennungspraktikums 264: dieses pharmazeutischen Praktikums 266: dieses Praktikums 267: dieser ABM-Stelle 268: dieses Ein-Euro-Jobs/dieser Arbeitsgelegenheit 269: dieses Referendariats --end--
	--va: **[HILF] h_kursherk** --vb: Kurserfassung Episodennummer im Herkunftsmodul --fr: [HILF] Kurserfassung Episodennummer im Herkunftsmodul --end--
	--va: **[HILF] h_kursstart (h_kursstartm / h_kursstartj)** --vb: Kurserfassung Startdatum Episode --fr: [HILF] Kurserfassung Startdatum Episode --we: von Monat ____ Jahr ____ --end--
	--va: **[HILF] h_kursende (h_kursendem / h_kursendej)** --vb: Kurserfassung Enddatum Episode --fr: [HILF] Kurserfassung Enddatum Episode --we: bis Monat ____ Jahr ____ --end--

	--va: **[HILF] h_kursdauertan** --vb: Kurserfassung Episode dauert an --fr: [HILF] Kurserfassung Episode dauert an --we: 1: ja 2: nein -97: verweigert -98: weiß nicht --end--
26103	--va: **etmod** --hin: **(ts23550)** --fn: **26103** --vb: Episodenmodus --fr: [AUTO] Episodenmodus --we: 1: Erstbefragung 4: im X-Modul ergänzt --ac: **autoif (30300 <> 1) 26103 = 1** **autoif (30300 = 1) 26103 = 4** --af: **goto 26108** --end--
26108	--va: **etnr** --fn: **26108** --vb: Nummer der Erwerbsepisode --fr: [AUTO] Nummer der Erwerbsepisode --ac: **autoif (26103 = 1 & 26108 = 1 & 26105 = 1) h_etepi = 1** **autoif (26103 = 1 & 26108 = 1 & 26106 = 1) h_etepi = 2** **autoif (26103 = 1 & 26108 = 1 & 26107 = 1) h_etepi = 3** **autoif (26103 = 1 & 26108 > 1 & 26216a(n-1) = 1) h_etepi = 1** **autoif (26103 = 1 & 26108 > 1 & 26216b(n-1) = 1) h_etepi = 2** **autoif (26103 = 1 & 26108 > 1 & 26216c(n-1) = 1) h_etepi = 3** **autoif (26103 = 4) h_etepi = 4** --af: **goto 26109** --end--

26109	--va: **etberuf** --hin: **(ts23201)** --fn: **26109** --vb: Berufsbezeichnung --fr: **if ((h_etepi = 1, 2) & 26108 = 1)** Beginnen wir mit der ersten Beschäftigung, die Sie ausgeübt haben. Sagen Sie mir bitte, welche berufliche Tätigkeit Sie da ausgeübt haben! **if (h_etepi = 4 OR 26108 > 1 OR (h_etepi = 3 & 26108 = 1))** Sagen Sie mir bitte, welche berufliche Tätigkeit Sie da ausgeübt haben! --in: <<Genaue Berufsbezeichnung bzw. Tätigkeit nachfragen. Bitte z.B. nicht „Mechaniker“, sondern „Fein- oder Kfz-Mechaniker“; nicht „Lehrer“, sondern „Gymnasiallehrer für Geschichte“. Falls es sich um Zeitarbeit handelt, nach der überwiegenden beruflichen Tätigkeit bei der gleichen Zeitarbeitsfirma fragen!>> --we: OFFEN: _____ **BUTTONS: verweigert (-97), weiß nicht (-98)** --ac: **autoif (h_etepi = 2) 26111 = 8** --af: **if (26109 <> -97, -98) goto 26110** **if ((26109 = -97, -98) & h_etstud = 1) goto 26108a** **if ((26109 = -97, -98) & h_etstud = 0) goto 26111Z** --end--
26110	--va: **etberuf2** --hin: **(ts23201)** --fn: **26110** --vb: Berufsbezeichnung 2. Nennung --fr: Können Sie mir diese berufliche Tätigkeit noch konkreter benennen? Hat das, was Sie gemacht haben bzw. machen, noch eine genauere Bezeichnung? --we: OFFEN: _____ **BUTTONS: verweigert (-97), weiß nicht (-98)** --af: **if (h_etstud = 1) goto 26108a** **if (h_etstud = 0) goto 26111Z** --end--

26108a	--va: **etzuord** --hin: **(ts23256)** --fn: **26108a** --vb: studentische oder andere Erwerbstätigkeit --fr: Handelt es sich hierbei um eine Erwerbstätigkeit, die Sie im Studium begonnen haben? --in: <<Auch Erwerbstätigkeiten, die während der vorlesungsfreien Zeit begonnen werden, sind studentische Erwerbstätigkeiten. Erwerbstätigkeiten, die während einer Studienunterbrechung (z. B. Urlaubssemester) oder nach Beendigung des Studiums begonnen werden, sind keine studentischen Erwerbstätigkeiten.>> --we: 1: ja 2: nein **BUTTONS: verweigert (-97), weiß nicht (-98)** --af: **if (26108a = 1) goto 26190** **if (26108a = 2, -97, -98) goto 26111Z** --end--
26190	--va: **etstzdbez** --hin: **(ts23257)** --fn: **26190** --vb: Studienbezug/-relevanz (studentische ET) --fr: In welchem Maße hatte diese Erwerbstätigkeit fachlich, inhaltlich etwas mit diesem Studium zu tun? --in: <<Antwortvorgaben vorlesen. Gemeint ist jeweils das Studium, während dessen die Erwerbstätigkeit absolviert wurde.>> --we: 1: in keinem bzw. in sehr geringem Maße 2: in geringem Maße 3: in mittlerem Maße 4: in starkem Maße 5: in sehr starkem Maße **BUTTONS: verweigert (-97), weiß nicht (-98)** --af: **goto 26111Z** --end--

26111Z	--va: **[ZS] zet1y** --fn: **26111Z** --vb: Zeitstempel 1y Erwerbstätigkeit --fr: [ZS] Zeitstempel 1y Erwerbstätigkeit (für jede Episode) --af: **if (h_etepi = 2) goto 26118** **if ((h_etepi = 1, 3, 4) & h_etkurz = 0) goto 26111** **if ((h_etepi = 1, 4) & h_etkurz = 1) goto 26111a** --end--
26111a	--va: **etbs2** --hin: **(ts23250)** --fn: **26111a** --vb: Berufliche Stellung Kurzversion --fr: **if (h_etstud = 0)** Ist bzw. war das eine Erwerbstätigkeit zur Vorbereitung auf einen Beruf, z.B. ein Praktikum, ein Volontariat, ein Traineeprogramm, ein Anerkennungsjahr oder Anerkennungspraktikum? **if (h_etstud = 1)** Ist bzw. war das eine Erwerbstätigkeit zur Vorbereitung auf einen Beruf, z.B. ein Praktikum, ein Volontariat, ein Traineeprogramm, ein Anerkennungsjahr oder Anerkennungspraktikum oder eine Stelle als studentische Hilfskraft? --we: 1: ja 2: nein **BUTTONS: verweigert (-97), weiß nicht (-98)** --af: **if (26111a = 1) goto 26118** **if (26111a = 2, -97, -98) goto 26122** --end--

26111	--va: **etbs** --hin: **(ts23203)** --fn: **26111** --vb: Berufliche Stellung --fr: Welche berufliche Stellung hatten bzw. haben Sie da? --in: <<Vorgaben vorlesen. Zeit- und Berufssoldaten sind zwar Beamte, sollen aber trotzdem in Kategorie 4 eingeordnet werden. Bei Zeitarbeit bzw. Saisonarbeit nach der überwiegenden beruflichen Stellung beim gleichen Arbeitgeber fragen! Bei Tätigkeiten im Ausland: Welche berufliche Stellung entspricht dieser Tätigkeit in Deutschland ungefähr?>> --we: 1: Arbeiter/in 2: Angestellte/r, auch Angestellte/r des öffentlichen Dienstes 3: Beamter/Beamtin, auch Richter/in, außer Soldaten 4: Zeit-/Berufssoldat/in 5: Selbständige/r 6: Mithelfende/r Familienangehörige/r 7: Freie/r Mitarbeiter/in 8: Erwerbstätigkeit zur Vorbereitung auf einen Beruf, z.B. Praktikum, Volontariat, Referendariat, studentische Hilfskraft **BUTTONS: verweigert (-97), weiß nicht (-98)** --af: **if (26111 = 1 to 4) goto 26112** **if (26111 = 5) goto 26113** **if (26111 = 6, 7) goto 26121a** **if (26111 = -97, -98) goto 26116** **if (26111 = 8) goto 26118** --end--
26112	--va: **etdbs** --hin: **(ts23204)** --fn: **26112** --vb: genaue berufliche Stellung --fr: **if (26111 = 1)** Welche berufliche Stellung hatten bzw. haben Sie da genau? **if (26111 = 2)** Um welche Art von Tätigkeit handelte bzw. handelt es sich dabei genau? **if (26111 = 3)** In welcher Laufbahngruppe waren bzw. sind Sie da genau? **if (26111 = 4)** In welchem Rang waren bzw. sind Sie Zeit- oder Berufssoldat/in? --in: <<Vorgaben vorlesen. Bei Tätigkeiten im Ausland: Welche berufliche Stellung entspricht

	dieser Tätigkeit in Deutschland ungefähr?>> --we: **if (26111 = 1)** 10: ungelernte/r Arbeiter/in **if (26111 = 1)** 11: angelernte/r Arbeiter/in, Teilfacharbeiter/in **if (26111 = 1)** 12: Facharbeiter/in, Geselle/Gesellin **if (26111 = 1)** 13: Vorarbeiter/in, Kolonnenführer/in, Brigadier/in **if (26111 = 1)** 14: Meister/in, Polier/in **if (26111 = 2)** 20: einfache Tätigkeit, z.B. Verkäufer/in **if (26111 = 2)** 21: qualifizierte Tätigkeit, z.B. Sachbearbeiter/in, technische/r Zeichner/in **if (26111 = 2)** 22: hoch qualifizierte Tätigkeit oder Leitungsfunktion, z.B. Ingenieur/in, wissenschaftliche/r Mitarbeiter/in, Abteilungsleiter/in **if (26111 = 2)** 23: Tätigkeit mit umfassenden Führungsaufgaben, z.B. Direktor/in, Geschäftsführer/in, Mitglied des Vorstandes **if (26111 = 2)** 24: Industrie- oder Werkmeister/in **if (26111 = 3)** 30: im einfachen Dienst, bis einschl. Oberamtsmeister/in **if (26111 = 3)** 31: im mittleren Dienst, von Assistent/in bis einschl. Hauptsekretär/in bzw. Amtsinspektor/in **if (26111 = 3)** 32: im gehobenen Dienst, von Inspektor/in bis einschl. Amtsrat/-rätin bzw. Oberamtsrat/-rätin sowie Grund-, Haupt- oder Realschullehrer/in **if (26111 = 3)** 33: im höheren Dienst, einschließlich Richter/in, z.B. Lehrer/in ab Studienrat/-rätin, Regierungsdirektor/in **if (26111 = 4)** 40: Mannschaftsdienstgrad **if (26111 = 4)** 41: Unteroffizier, z.B. Stabsunteroffizier, Feldwebel, Oberfeldwebel **if (26111 = 4)** 42: einfacher Offizier bis einschließlich Hauptmann **if (26111 = 4)** 43: Stabsoffizier ab Major sowie General oder Admiral **BUTTONS: verweigert (-97), weiß nicht (-98)** --af: **if (26112 <> 23) goto 26116** **if (26112 = 23) goto 26117** --end--

26116	--va: **etleit1** --hin: **(ts23212)** --fn: **26116** --vb: Leitungsposition --fr: Waren bzw. sind Sie bei Ihrer Tätigkeit in einer leitenden Position tätig? --we: 1: ja 2: nein **BUTTONS: verweigert (-97), weiß nicht (-98)** --af: **if (26116 = 1) goto 26117** **if ((26116 = 2, -97, -98) & (26111 = 1, 2, -97, -98)) goto 26119a** **if ((26116 = 2, -97, -98) & (26111 = 3, 4)) goto 26121a** --end--
26117	--va: **etleit2** --hin: **(ts23213)** --fn: **26117** --vb: Leitungsposition: Anzahl Mitarbeiter --fr: Wie viele Mitarbeiter waren bzw. sind Ihnen unterstellt? --in: <<Unterstellt bedeutet, dass Sie für diese Personen die Führungsverantwortung haben.>> --we: 0: 0 Mitarbeiter 1: 1-2 Mitarbeiter 2: 3-9 Mitarbeiter 3: 10 und mehr Mitarbeiter **BUTTONS: verweigert (-97), weiß nicht (-98)** --af: **if (26111 = 1, 2, -97, -98) goto 26119a** **if (26111 = 3, 4) goto 26121a** --end--

26119a	--va: **etmj** --hin: **(neu)** --fn: **26119a** --vb: Beschäftigung Mini-Job --fr: Ist bzw. war Ihre Tätigkeit eine geringfügige Beschäftigung, auch Mini-Job genannt, mit einer Bezahlung von 450 Euro oder weniger im Monat? --in: << Bis 2012 lag die Höchstgrenze für den Verdienst bei Mini-Jobs bei 400 Euro. Seit 2013 kann in Minijobs bis zu 450 Euro verdient werden. >> --we: 1: ja 2: nein **BUTTONS: verweigert (-97), weiß nicht (-98)** --af: **goto 26119** --end--

26119	--va: **etba** --hin: **(ts23215)** --fn: **26119** --vb: Beschäftigung im 2. Arbeitsmarkt --fr: War das eine Arbeitsbeschaffungsmaßnahme (ABM), ein Ein-Euro-Job bzw. eine Arbeitsgelegenheit oder nichts davon? --in: << Bei Unklarheiten: !!Arbeitsbeschaffungsmaßnahmen!! sind von der Arbeitsagentur bezuschusste Tätigkeiten, um Arbeitssuchenden bei der Wiedereingliederung in eine Beschäftigung zu helfen oder ihnen ein geringes Einkommen zu sichern. Sie werden aber auch an andere Personen vermittelt z.B. an junge Erwachsene unter 25 Jahren, die !!keine!! abgeschlossene Berufsausbildung haben und für die die ABM-Stelle mit einer berufsvorbereitenden Bildungsmaßnahme verbunden ist. Seit dem 1. April 2012 werden keine neuen Arbeitsbeschaffungsmaßnahmen mehr gefördert. !!Ein-Euro-Jobs bzw. Arbeitsgelegenheiten!! sind sozialversicherungsfreie Beschäftigungen mit Mehraufwandsentschädigung für Arbeitslose. Die Mehraufwandsentschädigung wird als Zuschuss zum Arbeitslosengeld II gewährt. Durch diese Tätigkeit entsteht aber kein reguläres Arbeitsverhältnis. >> --we: 1: Arbeitsbeschaffungsmaßnahme (ABM) 2: Ein-Euro-Job bzw. Arbeitsgelegenheit 3: nichts davon **BUTTONS: verweigert (-97), weiß nicht (-98)** --af: **if (26119 = 1, 2) goto 26121a** **if (26119 = 3, -97, -98) goto 26120** --end--

26120	--va: **etzeit** --hin: **(ts23216)** --fn: **26120** --vb: Zeitarbeit --fr: Waren Sie da als Zeitarbeiter/in oder Leiharbeiter/in beschäftigt? --in: << Wenn ZP nicht weiß, ob sie Zeitarbeiter/in ist, dann Code 2 erfassen. Jeder Zeitarbeiter weiß das genau! Bei Unklarheiten: Zeitarbeit wird auch Leiharbeit oder Arbeitnehmerüberlassung genannt. Bei Zeitarbeit sind Sie als Arbeitnehmerin oder Arbeitnehmer bei einer Zeitarbeitsfirma angestellt, die Sie an Betriebe ausleiht. Ihre Arbeit erbringen Sie also für andere Unternehmen. Zeitarbeit ist somit ein festes Arbeitsverhältnis, bei dem häufig die Einsatzorte wechseln. Auch gemeint sind Beschäftigungen in einer Personalserviceagentur.>> --we: 1: ja 2: nein **BUTTONS: verweigert (-97), weiß nicht (-98)** --af: **if (26120 = 1) goto 26121a** **if (26120 = 2, -97, -98) goto 26121** --end--
26121	--va: **etsais** --hin: **(ts23217)** --fn: **26121** --vb: Saisonarbeit --fr: Haben Sie da als Saisonarbeiter/in gearbeitet? --in: <<Wenn ZP nicht weiß, ob sie Saisonarbeiter/in ist, dann Code 2 erfassen. Jeder Saisonarbeiter weiß das genau! Bei Unklarheiten: Als Saisonarbeiter bezeichnet man Personen, die nur zu bestimmten Zeiten im Jahr eine Erwerbstätigkeit ausüben, wie z.B. Erntehelfer in der Erntezeit, Zimmermädchen während der touristischen Hochsaison oder Lifthelfer in Wintersportgebieten. Jede Saison als eigene Episode aufnehmen!>> --we: 1: ja 2: nein **BUTTONS: verweigert (-97)** --af: **goto 26121a** --end--

26118	--va: **etaus** --hin: **(ts23214)** --fn: **26118** --vb: Art der Ausbildungsbeschäftigung --fr: Um was für eine Art von Beschäftigung handelt/e es sich dabei? --in: <<Vorgaben vorlesen.>> --we: **if (h_etkurz = 0)** 1: Volontariat 2: Referendariat bzw. Vikariat 3: Traineeprogramm 4: Anerkennungsjahr oder Anerkennungspraktikum 5: pharmazeutisches Praktikum 7: Stelle als studentische Hilfskraft an einer Hochschule oder einem Forschungsinstitut 8: Stelle als studentische Hilfskraft/Werkstudent in einer Firma 9: (anderes) Praktikum **BUTTONS: verweigert (-97), weiß nicht (-98)** **if (h_etkurz = 1 & h_etstud = 0)** 1: Volontariat 3: Traineeprogramm 4: Anerkennungsjahr oder Anerkennungspraktikum 9: (anderes) Praktikum **BUTTONS: verweigert (-97), weiß nicht (-98)** **if (h_etkurz = 1 & h_etstud = 1)** 1: Volontariat 3: Traineeprogramm 4: Anerkennungsjahr oder Anerkennungspraktikum 7: Stelle als studentische Hilfskraft an einer Hochschule oder einem Forschungsinstitut 8: Stelle als studentische Hilfskraft/Werkstudent in einer Firma 9: (anderes) Praktikum **BUTTONS: verweigert (-97), weiß nicht (-98)** --af: **if (h_etkurz = 0) goto 26121a** **if (h_etkurz = 1) goto 26122** --end--

26113	--va: **etselb1** --hin: **(ts23209)** --fn: **26113** --vb: Bereich der Selbständigkeit --fr: Waren Sie da Selbständige/r in einem Freien Beruf, also z.B. Arzt/Ärztin, Rechtsanwalt/-anwältin oder Architekt/in, selbständige/r Landwirt/in oder ein/e andere/r Selbständige/r bzw. Unternehmer/in? --we: 1: Selbständige/r in einem Freien Beruf, z.B. Arzt/Ärztin, Rechtsanwalt/-anwältin, Architekt/in 2: Selbständige/r Landwirt/in 3: sonstige/r Selbständige/r oder Unternehmer/in **BUTTONS: verweigert (-97), weiß nicht (-98)** --af: **goto 26115** --end--
26115	--va: **etselb3** --hin: **(ts23211)** --fn: **26115** --vb: Art der Selbständigkeit zu Beginn --fr: Welche Art der Selbständigkeit war das zu Beginn? --in: <<Vorgaben vorlesen.>> --we: 3: eine durch Gründungszuschuss geförderte Selbstständigkeit (ab 8/2006) 4: eine nicht-geförderte Selbstständigkeit **BUTTONS: verweigert (-97), weiß nicht (-98)** --af: **goto 26121a** --end--

26121a	--va: **ettyp** --hin: **(ts23251)** --fn: **26121a** --vb: Beschäftigtentyp --fr: [AUTO] Beschäftigtentyp --we: 1: Arbeiter / Angestellte / Beamte / Soldaten / nicht zuordenbar 2: Zeit- / Saisonarbeiter 3: 2. Arbeitsmarkt / Ausbildungstätigkeiten 4: Selbständige / Mithelfende / Freie Mitarbeiter --ac: **autoif ((26111 = 1 to 4, -97, -98) & (26119 <> 1, 2) & 26120 <> 1 & 26121 <> 1)) 26121a = 1** **autoif (26120 = 1 OR 26121 = 1) 26121a = 2** **autoif (26111 = 8 OR (26119 = 1, 2)) 26121a = 3** **autoif (26111 = 5, 6, 7) 26121a = 4** **autoif (26121a) h_ettyp = 26121a** --af: **goto 26122** --end--
26122	--va: **etstdat (etstm / etstj)** --hin: **(ts2311m / y)** --fn: **26122** --vb: Start Erwerbsepisode --fr: **if (((h_ettyp = 1) & (h_etepi = 1, 2, 4)) OR h_etkurz = 1)** Von wann bis wann haben Sie diese Tätigkeit beim gleichen Arbeitgeber ausgeübt? **if (26120 = 1 & (h_etepi = 1, 2, 4))** Von wann bis wann haben Sie als Zeitarbeiter/in bei der gleichen Zeitarbeitsfirma gearbeitet? **if (26121 = 1 & (h_etepi = 1, 2, 4))** Von wann bis wann haben Sie diese Tätigkeit als Saisonarbeiter/in ausgeübt? Wenn Sie diese Tätigkeit einmal für mindestens eine komplette Saison unterbrochen haben, möchten wir hier nur den Zeitraum bis zu dieser Unterbrechung aufnehmen. **if (26119 = 1 & (h_etepi = 1, 2, 4))** Von wann bis wann haben Sie diese ABM-Stelle gehabt? **if (26119 = 2 & (h_etepi = 1, 2, 4))** Von wann bis wann haben Sie diesen Ein-Euro-Job bzw. diese Arbeitsgelegenheit gehabt? **if (26111 = 5 & (h_etepi = 1, 2, 4))** Von wann bis wann haben Sie diese Tätigkeit selbstständig ausgeübt? **if (26111 = 6 & (h_etepi = 1, 2, 4))**

	Von wann bis wann haben Sie diese Tätigkeit als mithelfende/r Familienangehörige/r ausgeübt? **if (26111 = 7 & (h_etepi = 1, 2, 4))** Von wann bis wann haben Sie diese Tätigkeit als freie/r Mitarbeiter/in ausgeübt? **if (26118 = 1 & (h_etepi = 1, 2, 4) & h_etkurz = 0)** Von wann bis wann haben Sie dieses Volontariat gemacht? **if (26118 = 2 & (h_etepi = 1, 2, 4) & h_etkurz = 0)** Von wann bis wann haben Sie dieses Referendariat bzw. Vikariat gemacht? **if (26118 = 3 & (h_etepi = 1, 2, 4) & h_etkurz = 0)** Von wann bis wann haben Sie dieses Traineeprogramm gemacht? **if (26118 = 4 & (h_etepi = 1, 2, 4) & h_etkurz = 0)** Von wann bis wann haben Sie dieses Anerkennungsjahr bzw. Anerkennungspraktikum gemacht? **if (26118 = 5 & (h_etepi = 1, 2, 4) & h_etkurz = 0)** Von wann bis wann haben Sie dieses pharmazeutische Praktikum gemacht? **if ((26118 = 7, 8) & (h_etepi = 1, 2, 4) & h_etkurz = 0)** Von wann bis wann haben Sie diese Stelle als studentische Hilfskraft gehabt? **if ((26118 = 9, -97, -98) & (h_etepi = 1, 2, 4) & h_etkurz = 0)** Von wann bis wann haben Sie dieses Praktikum gemacht? **if (h_etepi = 3)** Seit wann üben Sie diese Nebentätigkeit aus? --in: **if (26121 = 1)** <<Achtung, Saisonarbeiter arbeiten meist nur in bestimmen Monaten des Jahres. Wir wollen hier aber den gesamten Zeitraum aufnehmen, vom Beginn der Phase, in der die ZP immer wieder jedes Jahr als Saisonarbeiter tätig war, bis zum Ende der Phase. Erinnert sich ZP nur an Jahreszeiten, bitte folgende Nummern eingeben: 21=Jahresanfang/Winter, 24=Frühjahr/Ostern, 27=Jahresmitte/Sommer, 30=Herbst, 32=Jahresende>> **if (26121 <> 1)** << Erinnert sich ZP nur an Jahreszeiten, bitte folgende Nummern eingeben: 21=Jahresanfang/Winter, 24=Frühjahr/Ostern, 27=Jahresmitte/Sommer, 30=Herbst, 32=Jahresende>>

	--we: von Monat ____ Jahr _____ **BUTTONS: verweigert (-97), weiß nicht (-98)** --ra: **(20112(gebm/gebj) + 168) to 20102(intm/intj)** --ac: **autoif (h_etepi = 3) h_dauertan = 1** **autoif (h_etepi = 3) 26124 = 1** **autoif (h_etepi = 3) 26123 = 20102(intm/intj)** --af: **if (h_etepi = 1, 2, 4) goto 26123** **if (h_etepi = 3) goto 26125** --end--
26123	--va: **etenddat (etendm / etendj)** --hin: **(ts2312m / y)** --fn: **26123** --vb: Ende Erwerbsepisode --fr: **[NCS]** (Bis wann haben Sie das gemacht) --in: <<Erinnert sich ZP nur an Jahreszeiten, bitte folgende Nummern eingeben: 21=Jahresanfang/Winter, 24=Frühjahr/Ostern, 27=Jahresmitte/Sommer, 30=Herbst, 32=Jahresende>> --we: bis Monat ____ Jahr _____ **BUTTONS: verweigert (-97), weiß nicht (-98), bis heute (-5)** --ac: **autoif (26123 = -5) h_dauertan = 1** **autoif (26123 = 20102(intm/intj)) h_dauertan = 2** **autoif (26123 > 0 & 26123 < 20102(intm/intj)) h_dauertan = 3** **autoif (26123 = -97, -98) h_dauertan = 4** **autoif (26123 = -5) 26124 = 1** **autoif (26123 = -5) 26123 = 20102(intm/intj)** --af: **if ((h_dauertan = 1, 3, 4) & h_etkurz = 0) goto 26125** **if ((h_dauertan = 1, 3, 4) & h_etkurz = 1) goto 26126** **if (h_dauertan = 2) goto 26124** --end--

26124	--va: **etiz** --hin: **(ts2312c)** --fn: **26124** --vb: Andauern der Erwerbsepisode --fr: **if (26121 = 1)** Und sind Sie heute noch immer Saisonarbeiter/in? **if (26121 <> 1)** Und machen Sie das heute immer noch? --we: 1: ja 2: nein, im Interviewmonat beendet **BUTTONS: verweigert (-97), weiß nicht (-98)** --ac: **autoif (26124 = 1) h_dauertan = 1** --af: **if (h_etkurz = 0) goto 26125** **if (h_etkurz = 1) goto 26126** --end--
26125	--va: **etvt1** --hin: **(ts23218)** --fn: **26125** --vb: Stellenumfang zu Beginn --fr: Wenn Sie sich an den Beginn dieser Tätigkeit im **<26122>** zurückerinnern, haben Sie da Vollzeit oder Teilzeit gearbeitet? --we: 1: Vollzeit 2: Teilzeit **BUTTONS: verweigert (-97), weiß nicht (-98)** --af: **goto 26126** --end--

26126	--va: **etazv** --hin: **(ts23219)** --fn: **26126** --vb: vertragliche/reale Arbeitszeit Beginn der Tätigkeit --fr: **if ((h_ettyp = 1, 2, 3) & 26121 <> 1 & h_etkurz = 0)** Wie viele Stunden pro Woche betrug Ihre !!vertraglich vereinbarte!! Arbeitszeit zu Beginn dieser Tätigkeit, also im **<26122>**? **if (h_ettyp = 4 OR h_etkurz = 1)** Wie viele Stunden pro Woche betrug Ihre durchschnittliche Arbeitszeit zu Beginn dieser Tätigkeit, also im **<26122>**? **if (26121 = 1)** Wie viele Stunden pro Woche betrug Ihre durchschnittliche Arbeitszeit in der Saison zu Beginn Ihrer Tätigkeit, also im **<26122>**? --in: **if (h_etkurz = 0)** <<Es sind zwei Dezimalstellen zugelassen! Bei Lehrer/innen, Lehramtsreferendar/innen ist nicht das Lehrdeputat, sondern die gesamte Stelle gemeint.>> **if (h_etkurz = 1)** <<Es sind zwei Dezimalstellen zugelassen! >> --we: OFFEN: _ _,_ _ Stunden pro Woche 94: mehr als 90 Stunden pro Woche 95: keine festgelegte Arbeitszeit **BUTTONS: verweigert (-97), weiß nicht (-98)** --ra: **0 to 90, 94, 95, -97, -98** --ac: **autoif () h_akt = 3** **autoif (26124 = 1) h_akt = 1** **autoif (26124 <> 1 & (26123 >= 20102(intm/intj) – 12)) h_akt = 2** **autoif (26124 <> 1 & 26123(etendm) < 0 & 26123(etendj) = 20102(intj)) h_akt = 2** **autoif (26124 <> 1 & 26123(etendm) < 0 & 26123(etendj) = (20102(intj) – 1) & 20102(intm) < 7) h_akt = 2** --af: **if (26126 = 51 to 90, 94) goto 26127** **if (26126 < 51 OR 26126 = 95) goto 26127Z** --end--

26127	--va: **etazvk** --fn: **26127** --vb: Arbeitszeit zu Beginn der Tätigkeit: mehr als 50 Std. --fr: Sie haben angegeben, dass Ihre Arbeitszeit mehr als 50 Stunden betrug. Ist das korrekt? --we: 1: Angabe korrekt 2: Angabe korrigieren --af: **if (26127 = 1) goto 26127Z** **if (26127 = 2) goto 26126** --end--
26127Z	--va: **[ZS] zet1c_1** --fn: **26127Z** --vb: Zeitstempel 1c_1 Erwerbstätigkeit --fr: [ZS] Zeitstempel 1c_1 Erwerbstätigkeit (für jede Episode) --af: **if (h_etkurz = 0) goto 26128** **if (h_etkurz = 1 & (h_akt = 1, 2)) goto 26129** **if (h_etkurz = 1 & h_akt = 3) goto 26160** --end--

26128	--va: **etvt2** --hin: **(ts23221)** --fn: **26128** --vb: Stellenumfang am Ende/heute --fr: **if (h_akt = 1)** Und wie ist das heute? Arbeiten Sie zur Zeit Vollzeit oder Teilzeit? **if (h_akt = 2, 3)** Und wie war das am Ende dieser Tätigkeit im **<26123>**? Haben Sie da Vollzeit oder Teilzeit gearbeitet? --we: 1: Vollzeit 2: Teilzeit **BUTTONS: verweigert (-97), weiß nicht (-98)** --af: **if ((h_akt = 1, 2) & 26121 = 1) goto 26130** **if ((h_akt = 1, 2) & 26121 <> 1) goto 26129** **if (h_akt = 3) goto 26140** --end--

26129	--va: **etazv2** --hin: **(ts23219)** --fn: **26129** --vb: vertragliche Arbeitszeit derzeit/am Ende --fr: **if (h_akt = 1)** Wie viele Stunden pro Woche beträgt Ihre !!vertraglich vereinbarte!! Arbeitszeit derzeit? **if (h_akt = 2)** Wie viele Stunden pro Woche betrug Ihre !!vertraglich vereinbarte!! Arbeitszeit am Ende dieser Tätigkeit, also im **<26123>**? --in: <<Es sind zwei Dezimalstellen zugelassen! Bei Lehrer/innen, Lehramtsreferendar/innen ist nicht das Lehrdeputat, sondern die gesamte Stelle gemeint.>> --we: OFFEN: _ _,_ _ Stunden pro Woche 94: mehr als 90 Stunden pro Woche 95: keine festgelegte Arbeitszeit **BUTTONS: verweigert (-97), weiß nicht (-98)** --ra: **0 to 90, 94, 95, -97, -98** --af: **if (26129 = 51 to 90, 94) goto 26129a** **if ((26129 < 51 OR 26129 = 95) goto 26130** --end--
26129a	--va: **etazvk2** --fn: **26129a** --vb: vertragliche Arbeitszeit derzeit/am Ende: mehr als 50 Std. --fr: **if (h_akt = 1)** Sie haben angegeben, dass Ihre Arbeitszeit mehr als 50 Stunden beträgt. Ist das korrekt? **if (h_akt = 2)** Sie haben angegeben, dass Ihre Arbeitszeit mehr als 50 Stunden betrug. Ist das korrekt? --we: 1: Angabe korrekt 2: Angabe korrigieren --af: **if (26129a = 1) goto 26130** **if (26129a = 2) goto 26129** --end--

26130	--va: **etazr** --hin: **(ts23223)** --fn: **26130** --vb: Tatsächliche Wochenarbeitszeit derzeit/am Ende --fr: **if (h_akt = 1)** Und wie viele Stunden pro Woche arbeiten Sie dort derzeit !!tatsächlich!!? **if (h_akt = 2)** Und wie viele Stunden pro Woche haben Sie am Ende dieser Tätigkeit, also im **<26123>** !!tatsächlich!! gearbeitet? --in: **if (h_etkurz = 0)** <<Es sind zwei Dezimalstellen zugelassen! Bei Lehrer/innen, Lehramtsreferendar/innen ist nicht das Lehrdeputat, sondern die gesamte Arbeitszeit gemeint.>> **if (h_etkurz = 1)** <<Es sind zwei Dezimalstellen zugelassen! >> --we: OFFEN: _ _,_ _ Stunden pro Woche 94: mehr als 90 Stunden pro Woche 95: keine festgelegte Arbeitszeit **BUTTONS: verweigert (-97), weiß nicht (-98)** --ra: **0 to 90, 94, 95, -97, -98** --af: **if ((h_ettyp = 1, 2) & h_etkurz = 0) goto 26133** **if ((h_ettyp = 3, 4) & h_etkurz = 0) goto 26140** **if (h_etkurz = 1) goto 26160** --end--

26133	--va: **etueb** --hin: **(ts23224)** --fn: **26133** --vb: Überstunden --fr: **if (h_akt = 1)** Kommt es bei Ihrer Tätigkeit als **<26109>** vor, dass Sie Überstunden leisten? **if (h_akt = 2)** Kam es bei Ihrer Tätigkeit als **<26109>** vor, dass Sie Überstunden geleistet haben? --we: 1: ja 2: nein **BUTTONS: verweigert (-97), weiß nicht (-98)** --af: **if (26133 = 1) goto 26134** **if (26133 = 2, -97, -98) goto 26140** --end--
26134	--va: **etuebv** --hin: **(ts23225)** --fn: **26134** --vb: Art der Abgeltung von Überstunden --fr: **if (h_akt = 1)** Werden Ihre Überstunden in der Regel abgefeiert, bezahlt oder gar nicht abgegolten? **if (h_akt = 2)** Wurden Ihre Überstunden in der Regel abgefeiert, bezahlt oder gar nicht abgegolten? --we: 1: abgefeiert 2: Teils abgefeiert/teils bezahlt 3: Bezahlt 4: Gar nicht abgegolten **BUTTONS: verweigert (-97), weiß nicht (-98)** --af: **if (h_akt = 1) goto 26135** **if (h_akt = 2) goto 26140** --end--

26135	--va: **etuem** --hin: **(ts23226)** --fn: **26135** --vb: Überstunden letzter Monat --fr: Wie war das im letzten Monat? Haben Sie da Überstunden geleistet? --we: 1: ja 2: nein **BUTTONS: verweigert (-97), weiß nicht (-98)** --af: **if (26135 = 1) goto 26136** **if (26135 = 2, -97, -98) goto 26140** --end--
26136	--va: **etueanz** --hin: **(ts23227)** --fn: **26136** --vb: Anzahl Überstunden letzter Monat --fr: Wie viele Überstunden waren das? --we: OFFEN: _ _ Stunden **BUTTONS: verweigert (-97), weiß nicht (-98), mehr als 90 Stunden (-6)** --ra: **0 to 90, -6, -97, -98** --af: **goto 26140** --end--

26140	--va: **etab** --hin: **(ts23228)** --fn: **26140** --vb: Art der erforderlichen Ausbildung --fr: **if (26120 <> 1 & 26121 <> 1)** Welche Art von Ausbildung ist für die Ausübung dieser Tätigkeit in der Regel erforderlich? **if (26120 = 1)** Welche Art von Ausbildung ist für Ihre Einsätze überwiegend erforderlich? **if (26121 = 1)** Welche Art von Ausbildung ist für Ihre Arbeit als Saisonarbeiter/in überwiegend erforderlich? --in: <<Vorgaben vorlesen bis Zielperson zustimmt.>> --we: 1: keine Ausbildung 2: eine Anlernausbildung 3: eine abgeschlossene berufliche Ausbildung 4: eine abgeschlossene Fachschulausbildung 5: ein Meister- oder Technikerabschluss 6: ein abgeschlossenes Hochschulstudium (Fachhochschule oder Hochschule) 7: eine Promotion oder Habilitation **BUTTONS: verweigert (-97), weiß nicht (-98)** --af: **if (h_ettyp = 1, 2)) goto 26141** **if (h_ettyp = 3, 4) goto 26147** --end--
	--st: **Fragen an aktuell oder im letzten Jahr Erwerbstätige** --end--
26141	--va: **wb_betrieb1** --hin: **(ts23229)** --fn: **26141** --vb: Weiterbildung im Betrieb: Betriebsvereinbarung --fr: **if (h_akt = 1 & h_ettyp = 1)** Nun geht es um Ihre berufliche Fortbildung während Ihrer Tätigkeit als **<26109>** von **<26122>** bis heute. Gibt es in Ihrem Betrieb eine Betriebsvereinbarung über Weiterbildung? **if (h_akt = 1 & 26120 = 1)** Nun geht es um Ihre berufliche Fortbildung während Ihrer Tätigkeit als Zeitarbeiter/in von **<26122>** bis heute. Gibt es in Ihrer Zeitarbeitsfirma eine Betriebsvereinbarung über Weiterbildung?

	if (h_akt = 1 & 26121 = 1) Nun geht es um Ihre berufliche Fortbildung während Ihrer Tätigkeit als Saisonarbeiter/in von **<26122>** bis heute. Gibt es in Ihrem Betrieb eine Betriebsvereinbarung über Weiterbildung? **if ((h_akt = 2, 3) & h_ettyp = 1)** Nun geht es um Ihre berufliche Fortbildung während Ihrer Tätigkeit als **<26109>** von **<26122>** bis **<26123>**. Gab es in dem Betrieb, in dem Sie beschäftigt waren, eine Betriebsvereinbarung über Weiterbildung? **if ((h_akt = 2, 3) & 26120 = 1)** Nun geht es um Ihre berufliche Fortbildung während Ihrer Tätigkeit als Zeitarbeiter/in von **<26122>** bis **<26123>**. Gab es in Ihrer Zeitarbeitsfirma eine Betriebsvereinbarung über Weiterbildung? **if ((h_akt = 2, 3) & 26121 = 1)** Nun geht es um Ihre berufliche Fortbildung während Ihrer Tätigkeit als Saisonarbeiter/in von **<26122>** bis **<26123>**. Gab es in dem Betrieb, in dem Sie überwiegend gearbeitet haben, eine Betriebsvereinbarung über Weiterbildung? --we: 1: ja 2: nein **BUTTONS: verweigert (-97), weiß nicht (-98)** --af: **goto 26142** --end--
26142	--va: **wb_betrieb2** --hin: **(ts23230)** --fn: **26142** --vb: Weiterbildung im Betrieb: Planung --fr: **if (h_akt = 1)** Gibt es dort eine regelmäßige Weiterbildungsplanung für die Mitarbeiter? **if (h_akt = 2, 3)** Gab es dort eine regelmäßige Weiterbildungsplanung für die Mitarbeiter? --we: 1: ja 2: nein **BUTTONS: verweigert (-97), weiß nicht (-98)** --af: **goto 26143** --end--

26143	--va: **wb_betrieb3** --hin: **(ts23231)** --fn: **26143** --vb: Weiterbildung im Betrieb: Finanzierung --fr: **if (h_akt = 1)** Werden von Ihrem Betrieb Kurse oder Lehrgänge angeboten oder finanziert? **if (h_akt = 2, 3)** Wurden von dem Betrieb Kurse oder Lehrgänge angeboten oder finanziert? --we: 1: ja 2: nein **BUTTONS: verweigert (-97), weiß nicht (-98)** --af: **goto 26144** --end--
26144	--va: **wb_betrieb4** --hin: **(ts23232)** --fn: **26144** --vb: Weiterbildung im Betrieb: Zuständiger --fr: **if (h_akt = 1)** Gibt es dort eine für Bildung oder Weiterbildung zuständige Person, Einheit oder Abteilung? **if (h_akt = 2, 3)** Gab es dort eine für Bildung oder Weiterbildung zuständige Person, Einheit oder Abteilung? --we: 1: ja 2: nein **BUTTONS: verweigert (-97), weiß nicht (-98)** --af: **goto 26145** --end--
	--st: **Ende Fragen an aktuell oder im letzten Jahr Erwerbstätige** --end--

26145	--va: **etwb1** --hin: **(ts23233)** --fn: **26145** --vb: Berufliche Fortbildung: Angebot von Arbeitszeit freizustellen --fr: **if (h_akt = 1)** Hat Ihnen Ihr derzeitiger Arbeitgeber angeboten, Sie für den Besuch von Lehrgängen und Kursen von der Arbeitszeit freizustellen? **if (h_akt = 2)** Hat Ihnen Ihr damaliger Arbeitgeber angeboten, Sie für den Besuch von Lehrgängen und Kursen von der Arbeitszeit freizustellen? **if (h_akt = 3 & h_ettyp = 1)** Nun geht es um Ihre berufliche Fortbildung während Ihrer Tätigkeit als **<26109>** von **<26122>** bis **<26123>**. Hat Ihnen Ihr damaliger Arbeitgeber angeboten, Sie für den Besuch von Lehrgängen und Kursen von der Arbeitszeit freizustellen? **if (h_akt = 3 & 26120 = 1)** Nun geht es um Ihre berufliche Fortbildung während Ihrer Tätigkeit als Zeitarbeiter/in von **<26122>** bis **<26123>**. Hat Ihnen Ihr damaliger Arbeitgeber angeboten, Sie für den Besuch von Lehrgängen und Kursen von der Arbeitszeit freizustellen? **if (h_akt = 3 & 26121 = 1)** Nun geht es um Ihre berufliche Fortbildung während Ihrer Tätigkeit als Saisonarbeiter/in von **<26122>** bis **<26123>**. Hat Ihnen Ihr damaliger Arbeitgeber angeboten, Sie für den Besuch von Lehrgängen und Kursen von der Arbeitszeit freizustellen? --we: 1: ja 2: nein **BUTTONS: verweigert (-97), weiß nicht (-98)** --af: **goto 26146** --end--

26146	--va: **etwb2** --hin: **(ts23234)** --fn: **26146** --vb: Berufliche Fortbildung: Angebot der finanziellen Unterstützung --fr: **if (h_akt = 1)** Hat Ihr derzeitiger Arbeitgeber angeboten, Ihnen den Besuch von Lehrgängen und Kursen zu bezahlen, einen Zuschuss zu geben oder Sie dabei anderweitig finanziell zu unterstützen? **if (h_akt = 2, 3)** Hat Ihr damaliger Arbeitgeber angeboten, Ihnen den Besuch von Lehrgängen und Kursen zu bezahlen, einen Zuschuss zu geben oder Sie dabei anderweitig finanziell zu unterstützen? --we: 1: ja 2: nein **BUTTONS: verweigert (-97), weiß nicht (-98)** --af: **goto 26147** --end--
26147	--va: **etfwb** --hin: **(ts23235)** --fn: **26147** --vb: Besuch von Lehrgängen oder Kursen --fr: **if (h_akt = 1 & h_ettyp = 1)** Haben Sie während Ihrer Tätigkeit als **<26109>** von **<26122>** bis heute Lehrgänge oder Kurse besucht, von denen Sie bisher noch nicht berichtet haben? **if ((h_akt = 2, 3) & h_ettyp = 1)** Haben Sie während Ihrer Tätigkeit als **<26109>** von **<26122>** bis **<26123>** Lehrgänge oder Kurse besucht, von denen Sie bisher noch nicht berichtet haben? **if (h_akt = 1 & (h_ettyp = 2, 3, 4))** Haben Sie während Ihrer Tätigkeit von **<26122>** bis heute Lehrgänge oder Kurse besucht, von denen Sie bisher noch nicht berichtet haben? **if ((h_akt = 2, 3) & (h_ettyp = 2, 3, 4))** Haben Sie während Ihrer Tätigkeit von **<26122>** bis **<26123>** Lehrgänge oder Kurse besucht, von denen Sie bisher noch nicht berichtet haben? --we: 1: ja 2: nein **BUTTONS: verweigert (-97), weiß nicht (-98)** --ac: **autoif (26147 = 1) h_kursherk = 26108**

	autoif (26147 = 1) h_kursstart = 26122 **autoif (26147 = 1) h_kursende = 26123** **autoif (26147 = 1) h_kursdauertan = 26124** **autoif (26147 = 1 & (26118 <> 1 to 6, 9) & (26119 <> 1, 2)) h_kursaktiv = 260** **autoif (26147 = 1 & 26118 = 1) h_kursaktiv = 261** **autoif (26147 = 1 & 26118 = 3) h_kursaktiv = 262** **autoif (26147 = 1 & 26118 = 4) h_kursaktiv = 263** **autoif (26147 = 1 & 26118 = 5) h_kursaktiv = 264** **autoif (26147 = 1 & 26118 = 9) h_kursaktiv = 266** **autoif (26147 = 1 & 26119 = 1) h_kursaktiv = 267** **autoif (26147 = 1 & 26119 = 2) h_kursaktiv = 268** **autoif (26147 = 1 & 26118 = 2) h_kursaktiv = 269** --af: **if (26147 = 1 & (h_akt = 1, 2)) goto 35100Z** **if (26147 = 1 & h_akt = 3) goto 26160** **if (26147 = 2, -97, -98) goto 26160** --end--

26160	--va: **etinaus** --hin: **(ts23236)** --fn: **26160** --vb: Arbeitsstätte im In-/Ausland --fr: **if (h_akt = 1 & ((h_ettyp <> 2 & 26111 <> 5) OR h_etkurz = 1))** Wo befindet sich Ihre Arbeitsstätte, in Deutschland oder im Ausland? **if ((h_akt = 2, 3) & ((h_ettyp <> 2 & 26111 <> 5) OR h_etkurz = 1))** Wo befand sich Ihre Arbeitsstätte, in Deutschland oder im Ausland? **if (h_akt = 1 & h_ettyp = 2)** Wo sind Sie überwiegend eingesetzt, in Deutschland oder im Ausland? **if ((h_akt = 2, 3) & h_ettyp = 2)** Wo waren Sie überwiegend eingesetzt, in Deutschland oder im Ausland? **if (h_akt = 1 & 26111 = 5)** Wo befindet sich Ihr Unternehmen, in Deutschland oder im Ausland? **if ((h_akt = 2, 3) & 26111 = 5)** Wo befand sich Ihr Unternehmen, in Deutschland oder im Ausland? --we: 1: in Deutschland 2: im Ausland **BUTTONS: verweigert (-97), weiß nicht (-98)** --af: **if (26160 = 1) goto 26161** **if (26160 = 2) goto 26164** **if ((26160 = -97, -98) & h_etkurz = 0) goto 26166** **if ((26160 = -97, -98) & h_etkurz = 1) goto 26169Z** --ef: **Modul35: 35102 = 260 to 269** --end--

26161	--va: **etgem** --hin: **(ts23237)** --fn: **26161** --vb: Ort der Arbeitsstätte --fr: **if (h_akt = 1 & ((h_ettyp <> 2 & 26111 <> 5) OR h_etkurz = 1))** Können Sie mir den Ort bzw. die Gemeinde nennen, in dem sich Ihre Arbeitsstätte befindet? **if ((h_akt = 2, 3) & ((h_ettyp <> 2 & 26111 <> 5) OR h_etkurz = 1))** Können Sie mir den Ort bzw. die Gemeinde nennen, in dem sich Ihre Arbeitsstätte befand? **if (h_akt = 1 & h_ettyp = 2)** Können Sie mir den Ort bzw. die Gemeinde nennen, in dem Sie überwiegend eingesetzt sind? **if ((h_akt = 2, 3) & h_ettyp = 2)** Können Sie mir den Ort bzw. die Gemeinde nennen, in dem Sie überwiegend eingesetzt waren? **if (h_akt = 1 & 26111 = 5)** Können Sie mir den Ort bzw. die Gemeinde nennen, in dem sich Ihr Unternehmen befindet? **if ((h_akt = 2, 3) & 26111 = 5)** Können Sie mir den Ort bzw. die Gemeinde nennen, in dem sich Ihr Unternehmen befand? --in: <<Bitte Ortsnamen aus Liste auswählen! Nach heutigem Gebietsstand zuordnen!>> --we: [Gemeindeliste] **BUTTONS: wechselnde Orte (-5), Ort nicht in Liste (-96), verweigert (-97), weiß nicht (-98)** --af: **if ((26161 <> -96, 1011) & h_etkurz = 0) goto 26166** **if ((26161 <> -96, 1011) & h_etkurz = 1) goto 26169Z** **if (26161 = 1011) goto 26163b** **if (26161 = -96) goto 26162** --end--

26162	--va: **etgem2** --fn: **26162** --vb: Ort der Arbeitsstätte, offen --fr: Dieser Ort kommt nicht in unserer Liste vor. Damit wir den Ortsnamen in unsere Liste aufnehmen können, nennen Sie mir bitte noch einmal den Ort genau! --in: <<Bitte Ortsnamen in korrekter Schreibweise erfassen.>> --we: OFFEN: _____ **BUTTONS: verweigert (-97), weiß nicht (-98)** --af: **goto 26163** --end--
26163	--va: **etbl** --fn: **26163** --vb: Bundesland der Arbeitsstätte --fr: In welchem Bundesland liegt dieser Ort? --in: <<Nicht vorlesen, zutreffenden Code markieren. Bei Unsicherheiten: gemeint ist heutiges Bundesland.>> --we: 1: Schleswig-Holstein 2: Hamburg 3: Niedersachsen 4: Bremen 5: Nordrhein-Westfalen 6: Hessen 7: Rheinland-Pfalz 8: Baden-Württemberg 9: Bayern 10: Saarland 11: Berlin(Gesamt) 12: Brandenburg 13: Mecklenburg-Vorpommern 14: Sachsen 15: Sachsen-Anhalt 16: Thüringen **BUTTONS: verweigert (-97), weiß nicht (-98)** --af: **if (26163 = 11) goto 26163b** **if (26163 <> 11 & h_etkurz = 0) goto 26166** **if (26163 <> 11 & h_etkurz = 1) goto 26169Z** --end--

26163b	--va: **etortb** --fn: **26163b** --vb: Arbeitsstätte in Berlin --fr: Um welchen Berliner Bezirk handelt/handelte es sich dabei? --in: <<Vorgaben nicht vorlesen. Falls Doppelbezeichnungen genannt werden (z.B. Friedrichshain-Kreuzberg), bitte nachfragen, um welchen der beiden Bezirke es sich handelt. Falls Bezeichnungen genannt werden, die nicht in der Liste vorhanden sind (z.B. Mahlsdorf, Moabit, Rudow usw.), bitte nachfragen: „Und zu welchem Bezirk gehört das?“>> --we: 1: Charlottenburg 2: Friedrichshain 3: Hellersdorf 4: Hohenschönhausen 5: Köpenick 6: Kreuzberg 7: Lichtenberg 8: Marzahn 9: Mitte 10: Neukölln 11: Pankow 12: Prenzlauer Berg 13: Reinickendorf 14: Schöneberg 15: Spandau 16: Steglitz 17: Tempelhof 18: Tiergarten 19: Treptow 20: Wedding 21: Weißensee 22: Wilmersdorf 23: Zehlendorf **BUTTONS: Bezirk nicht in Liste (-96), verweigert (-97), weiß nicht (-98)** --af: **if (26163b = 9) goto 26163c** **if (26163b = 11) goto 26163d** **if (26163b = 7) goto 26163e** **if ((26163b <> 7, 9, 11) & h_etkurz = 0) goto 26166** **if ((26163b <> 7, 9, 11) & h_etkurz = 1) goto 26169Z** --end--

26163c	--va: **etortb9** --fn: **26163c** --vb: Arbeitsstätte in Berlin Mitte --fr: Der heutige Bezirk Mitte setzt sich ja aus den früheren Bezirken Mitte, Tiergarten und Wedding zusammen. Um welchen dieser Bezirke handelt es sich: um Mitte, Tiergarten oder Wedding? --we: 9: Mitte 18: Tiergarten 20: Wedding **BUTTONS: verweigert (-97), weiß nicht (-98)** --ra: **9, 18, 20, -97, -98** --ac: **autoif (26163c > 0) 26163b = 26163c** --af: **if (h_etkurz = 0) goto 26166** **if (h_etkurz = 1) goto 26169Z** --end--
26163d	--va: **etortb11** --fn: **26163d** --vb: Arbeitsstätte in Berlin Pankow --fr: Der heutige Bezirk Pankow setzt sich ja aus den früheren Bezirken Pankow, Prenzlauer Berg und Weißensee zusammen. Um welchen dieser Bezirke handelt es sich: um Pankow, Prenzlauer Berg oder Weißensee? --we: 11: Pankow 12: Prenzlauer Berg 21: Weißensee **BUTTONS: verweigert (-97), weiß nicht (-98)** --ra: **11, 12, 21, -97, -98** --ac: **autoif (26163d > 0) 26163b = 26163d** --af: **if (h_etkurz = 0) goto 26166** **if (h_etkurz = 1) goto 26169Z** --end--

26163e	--va: **etortb7** --fn: **26163e** --vb: Arbeitsstätte in Berlin Lichtenberg --fr: Der heutige Bezirk Lichtenberg setzt sich ja aus den früheren Bezirken Lichtenberg und Hohenschönhausen zusammen. Um welchen dieser Bezirke handelt es sich: um Lichtenberg oder Hohenschönhausen? --we: 4: Hohenschönhausen 7: Lichtenberg **BUTTONS: verweigert (-97), weiß nicht (-98)** --ra: **4, 7, -97, -98** --ac: **autoif (26163e > 0) 26163b = 26163e** --af: **if (h_etkurz = 0) goto 26166** **if (h_etkurz = 1) goto 26169Z** --end--
26164	--va: **etland** --hin: **(ts23239)** --fn: **26164** --vb: Land der Arbeitsstätte --fr: **if (h_akt = 1)** In welchem Land ist das? **if (h_akt = 2, 3)** In welchem Land war das? --in: <<Bitte Ländernamen aus Liste auswählen.>> --we: [Länderliste] **BUTTONS: Land nicht in Liste (-96), verweigert (-97), weiß nicht (-98)** --af: **if (26164 = -96) goto 26165** **if (26164 <> -96 & h_etkurz = 0) goto 26166** **if (26164 <> -96 & h_etkurz = 1) goto 26169Z** --end--

26165	--va: **etlands** --fn: **26165** --vb: Land der Arbeitsstätte (offen) --fr: Dieses Land kommt nicht in unserer Liste vor. Damit wir es in unsere Liste aufnehmen können, nennen Sie mir bitte noch einmal dieses Land genau. --in: <<Bitte Namen des Landes genau und in korrekter Schreibweise erfassen.>> --we: OFFEN: _____ **BUTTONS: verweigert (-97), weiß nicht (-98)** --af: **if (h_etkurz = 0) goto 26166** **if (h_etkurz = 1) goto 26169Z** --end--
26166	--va: **etbra** --hin: **(ts23240)** --fn: **26166** --vb: Wirtschaftszweig --fr: **if (h_ettyp <> 2 & (26111 <> 5, 7) & h_akt = 1)** Zu welcher Branche bzw. zu welchem Wirtschaftszweig gehört der Betrieb, in dem Sie tätig sind? **if (h_ettyp <> 2 & (26111 <> 5, 7) & (h_akt = 2, 3))** Zu welcher Branche bzw. zu welchem Wirtschaftszweig gehörte der Betrieb, in dem Sie tätig waren? **if (h_ettyp = 2 & h_akt = 1)** Zu welcher Branche bzw. zu welchem Wirtschaftszweig gehört der Betrieb, in dem Sie überwiegend eingesetzt sind? **if (h_ettyp = 2 & (h_akt = 2, 3))** Zu welcher Branche bzw. zu welchem Wirtschaftszweig gehörte der Betrieb, in dem Sie überwiegend eingesetzt waren? **if (26111 = 7 & h_akt = 1)** Zu welcher Branche bzw. zu welchem Wirtschaftszweig gehört der Auftraggeber, für den Sie überwiegend arbeiten? **if (26111 = 7 & (h_akt = 2, 3))** Zu welcher Branche bzw. zu welchem Wirtschaftszweig gehörte der Auftraggeber, für den Sie überwiegend gearbeitet haben? **if (26111 = 5 & h_akt = 1)** Zu welcher Branche bzw. zu welchem Wirtschaftszweig gehört Ihr Unternehmen?

	if (26111 = 5 & (h_akt = 2, 3)) Zu welcher Branche bzw. zu welchem Wirtschaftszweig gehörte Ihr Unternehmen? --in: <<Genau nachfragen, ob Produktionsbetrieb, Groß- oder Einzelhandel, welche Dienstleistung, die Art des Gewerbes. Z.B. nicht Industrie, sondern Elektroindustrie; nicht Handel, sondern Einzelhandel; nicht öffentlicher Dienst, sondern Krankenhaus. Mit Betrieb ist die örtliche Betriebseinheit gemeint.>> --we: OFFEN: _____ **BUTTONS: verweigert (-97), weiß nicht (-98)** --af: **if (26111 <> 5, 6) goto 26167** **if (26111 = 5, 6) goto 26169** --end--
26167	--va: **etoed** --hin: **(ts23241)** --fn: **26167** --vb: Öffentlicher Dienst --fr: **if ((h_ettyp = 1, 3) & h_akt = 1)** Sind Sie im öffentlichen Dienst beschäftigt? **if ((h_ettyp = 1, 3) & (h_akt = 2, 3))** Waren Sie da im öffentlichen Dienst beschäftigt? **if ((h_ettyp = 2 OR 26111 = 7) & h_akt = 1)** Sind Sie überwiegend im öffentlichen Dienst beschäftigt? **if ((h_ettyp = 2 OR 26111 = 7) & (h_akt = 2, 3))** Waren Sie da überwiegend im öffentlichen Dienst beschäftigt? --in: <<Bei Unklarheiten: Bei einer Beschäftigung im öffentlichen Dienst ist der Arbeitgeber in der Regel die Gemeinde, der Kreis, der Bezirk oder eine Behörde des Bundes oder der Länder. Zum öffentlichen Dienst gehören z.B. das Sozialamt, Jugendamt oder Finanzamt, Schulen oder öffentliche Krankenhäuser. >> --we: 1: ja 2: nein **BUTTONS: verweigert (-97), weiß nicht (-98)** --af: **if (h_ettyp = 2 OR 26111 = 7) goto 26168** **if (h_ettyp = 1, 3) goto 26169** --end--

26168	--va: **etlei** --hin: **(ts23242)** --fn: **26168** --vb: Anzahl Einsatzbetriebe --fr: **if (26120 = 1)** In wie vielen verschiedenen Betrieben waren Sie während Ihrer Tätigkeit als Zeitarbeiter/in von **<26122>** bis **<26123>** eingesetzt? **if (26121 = 1)** Für wie viele verschiedene Betriebe haben Sie während der Zeit von **<26122>** bis **<26123>**als Saisonarbeiter/in gearbeitet? **if (26111 = 7)** Für wie viele Auftraggeber haben Sie während Ihrer Tätigkeit als Freie/r Mitarbeiter/in von **<26122>** bis **<26123>** gearbeitet? --in: <<Bei Bedarf ungefähre Zahl schätzen lassen.>> --we: OFFEN: ___ Anzahl Betriebe -5: in keinem Betrieb eingesetzt **BUTTONS: verweigert (-97), weiß nicht (-98)** --af: **goto 26169** --end--
26169	--va: **etbg** --hin: **(ts23243)** --fn: **26169** --vb: Betriebsgröße --fr: **if (h_akt = 1 & 26120 <> 1 & 26121 <> 1 & (26111<> 5, 7))** Wie viele Personen, Sie selbst mit eingerechnet, sind in diesem Betrieb beschäftigt? **if ((h_akt = 2, 3) & 26120 <> 1 & 26121 <> 1 & (26111<> 5, 7))** Wie viele Personen, Sie selbst mit eingerechnet, waren in diesem Betrieb beschäftigt? **if (h_akt = 1 & 26120 = 1)** Wie viele Personen, Sie selbst mit eingerechnet, sind in der Zeitarbeitsfirma beschäftigt? **if ((h_akt = 2, 3) & 26120 = 1)** Wie viele Personen, Sie selbst mit eingerechnet, waren in der Zeitarbeitsfirma beschäftigt? **if (h_akt = 1 & (26121 = 1 OR 26111 = 7))** Wie viele Personen, Sie selbst mit eingerechnet, sind dort (in etwa) beschäftigt? **if ((h_akt = 2, 3) & (26121 = 1 OR 26111 = 7))** Wie viele Personen, Sie selbst mit eingerechnet, waren dort (in etwa) beschäftigt?

	if (h_akt = 1 & 26111 = 5) Wie viele Beschäftigte haben Sie in Ihrem Betrieb? **if ((h_akt = 2, 3) & 26111 = 5)** Wie viele Beschäftigte hatten Sie in Ihrem Betrieb (am Ende)? --in: <<Vorgaben nur bei Bedarf vorlesen. Mit Betrieb ist die örtliche Betriebseinheit gemeint. Der Button „keine Beschäftigten“ ist nur zu verwenden, wenn Selbstständige angeben, in ihrem Betrieb keine Beschäftigten außer sich selbst zu haben.>> --we: 1: 1 bis unter 5 2: 5 bis unter 10 3: 10 bis unter 20 4: 20 bis unter 50 5: 50 bis unter 100 6: 100 bis unter 200 7: 200 bis unter 250 8: 250 bis unter 500 9: 500 bis unter 1.000 10: 1.000 bis unter 2.000 11: 2.000 und mehr **BUTTONS: verweigert (-97), weiß nicht (-98), Keine Beschäftigten (0)** --af: **goto 26169Z** --end--
26169Z	--va: **[ZS] zet1e** --fn: **26169Z** --vb: Zeitstempel 1e Erwerbstätigkeit --fr: [ZS] Zeitstempel 1e Erwerbstätigkeit (für jede Episode) --af: **if (h_etkurz = 0 & h_ettyp = 1, 2, 3) goto 26179b** **if (h_etkurz = 1 OR h_ettyp = 4) goto 26183bZ** --end--
26179b	--va: **etfrist1** --hin: **(ts23310)** --fn: **26179b** --vb: Befristung --fr: **if (h_ettyp = 1, 3)** Kommen wir zurück auf Ihre Tätigkeit als **<26109>.** Wenn Sie an den Beginn dieser Beschäftigung im **<26122>** zurückdenken, waren Sie da befristet oder unbefristet beschäftigt? **if (26120 = 1)** Kommen wir zurück auf Ihre Tätigkeit als Zeitarbeiter/in. Wenn Sie an den Beginn dieser

	Beschäftigung im **<26122>** zurückdenken, waren Sie da befristet oder unbefristet beschäftigt? **if (26121 = 1)** Kommen wir zurück auf Ihre Tätigkeit als Saisonarbeiter/in. Wenn Sie an den Beginn dieser Beschäftigung im **<26122>** zurückdenken, waren Sie da befristet oder unbefristet beschäftigt? --in: <<Probe- und Einarbeitungszeit gilt nicht als Befristung.>> --we: 1: befristet 2: unbefristet **BUTTONS: verweigert (-97), weiß nicht (-98)** --af: **if (26179b = 1) goto 26180b** **if (26179b = 2, -97, -98) goto 26183bZ** --end--
26180b	--va: **etent1** --hin: **(ts23320)** --fn: **26180b** --vb: Entfristung --fr: **if (h_akt = 1)** Wurde diese Stelle in der Zeit seit **<26122>** in ein unbefristetes Arbeitsverhältnis umgewandelt? **if (h_akt = 2, 3)** Wurde diese Stelle in der Zeit zwischen **<26122>** und **<26123>** in ein unbefristetes Arbeitsverhältnis umgewandelt? --we: 1: ja 2: nein **BUTTONS: verweigert (-97), weiß nicht (-98)** --af: **if (26180b = 1) goto 26181b** **if (26180b = 2, -97, -98) goto 26183bZ** --end--

26181b	--va: **etentdat1 (etent1m / etent1j)** --hin: **(ts2332m / y)** --fn: **26181b** --vb: Datum der Entfristung --fr: Und wann wurde die Stelle in ein unbefristetes Arbeitsverhältnis umgewandelt? --in: <<Erinnert sich ZP nur an Jahreszeiten, bitte folgende Nummern eingeben: 21=Jahresanfang/Winter, 24=Frühjahr/Ostern, 27=Jahresmitte/Sommer, 30=Herbst, 32=Jahresende>> --we: Monat ____ Jahr _____ **BUTTONS: verweigert (-97), weiß nicht (-98)** --af: **goto 26183bZ** --end--
26183bZ	--va: **[ZS] zet1f** --fn: **26183bZ** --vb: Zeitstempel 1f Erwerbstätigkeit --fr: [ZS] Zeitstempel 1f Erwerbstätigkeit (für jede Episode) --af: **if (h_akt = 1 OR h_ettyp = 4 OR ((h_akt = 2, 3) & h_etkurz = 1 & 26111a <> 1)) goto 26187Z** **if ((h_akt = 2, 3) & h_etkurz = 0 & h_ettyp = 1) goto 26183b** **if ((h_akt = 2, 3) & ((h_etkurz = 0 & h_ettyp = 2, 3) OR (h_etkurz = 1 & 26111a = 1))) goto 26184b** --end--

26183b	--va: **etgb1** --hin: **(ts23244)** --fn: **26183b** --vb: Anschlusstätigkeit beim gleichen Arbeitgeber --fr: Nun zum Ende Ihrer Tätigkeit als **<26109>** im **<26123>**. Haben Sie damals direkt im Anschluss eine andere Tätigkeit !!bei diesem Arbeitgeber!! aufgenommen? --in: <<Gemeint ist !!nicht!! eine berufliche Ausbildung beim gleichen Arbeitgeber, sondern nur eine weitere berufliche Tätigkeit.>> --we: 1: ja 2: nein -6: nein, aber eine berufliche Ausbildung **BUTTONS: verweigert (-97), weiß nicht (-98)** --af: **if 26183b = 1 goto 26187Z** **if (26183b = 2, -6, -97, -98) goto 26186** --end--
26184b	--va: **etue1** --hin: **(ts23245)** --fn: **26184b** --vb: Übernahmeangebot am Ende der Beschäftigung --fr: **if (26120 = 1)** Haben Sie am Ende dieser Tätigkeit als Zeitarbeiter/in im **<26123>** ein Übernahmeangebot von einem Ihrer Einsatzbetriebe erhalten? **if (26121 = 1)** Haben Sie am Ende dieser Tätigkeit als Saisonarbeiter/in im **<26123>** ein Übernahmeangebot von einem Arbeitgeber erhalten? **if (26118 = 1)** Haben Sie am Ende dieser Beschäftigung im **<26123>** ein Übernahmeangebot von dem Betrieb erhalten, in dem Sie dieses Volontariat gemacht haben? **if (26118 = 2)** Haben Sie am Ende dieser Beschäftigung im **<26123>** ein Übernahmeangebot von dem Betrieb erhalten, in dem Sie dieses Referendariat bzw. Vikariat gemacht haben? **if (26118 = 3)** Haben Sie am Ende dieser Beschäftigung im **<26123>** ein Übernahmeangebot von dem Betrieb erhalten, in dem Sie das Traineeprogramm gemacht haben? **if (26118 = 4)** Haben Sie am Ende dieser Beschäftigung im **<26123>** ein Übernahmeangebot von dem Betrieb erhalten, in dem Sie dieses Anerkennungsjahr bzw. Anerkennungspraktikum gemacht

	haben? **if (26118 = 5)** Haben Sie am Ende dieser Beschäftigung im **<26123>** ein Übernahmeangebot von dem Betrieb erhalten, in dem Sie dieses pharmazeutische Praktikum gemacht haben? **if (26118 = 7, 8)** Haben Sie am Ende dieser Beschäftigung im **<26123>** ein Übernahmeangebot von dem Betrieb/der Hochschule erhalten, in dem/ an der Sie studentische Hilfskraft waren? **if (26118 = 9)** Haben Sie am Ende dieser Beschäftigung im **<26123>** ein Übernahmeangebot von dem Betrieb erhalten, in dem Sie dieses Praktikum gemacht haben? **if (26118 = -97, -98)** Haben Sie am Ende dieser Beschäftigung im **<26123>** ein Übernahmeangebot von dem Betrieb erhalten? **if (26119 = 1)** Haben Sie am Ende dieser Beschäftigung im **<26123>** ein Übernahmeangebot von dem Betrieb erhalten, in dem Sie diese ABM-Stelle hatten? **if (26119 = 2)** Haben Sie am Ende dieser Beschäftigung im **<26123>** ein Übernahmeangebot von dem Betrieb erhalten, in dem Sie diesen Ein-Euro-Job bzw. diese Arbeitsgelegenheit hatten? --in: <<Gemeint ist !!nicht!! eine berufliche Ausbildung beim gleichen Arbeitgeber, sondern nur eine weitere berufliche Tätigkeit.>> --we: 1: ja 2: nein -6: nein, aber eine berufliche Ausbildung **BUTTONS: verweigert (-97), weiß nicht (-98)** --af: **if (26184b = 1) goto 26185b** **if (26184b = 2, -6, -97, -98) goto 26186** --end--

26185b	--va: **etuea1** --hin: **(ts23246)** --fn: **26185b** --vb: Übernahmeangebot angenommen --fr: Haben Sie dieses Angebot angenommen? --we: 1: ja 2: nein **BUTTONS: verweigert (-97), weiß nicht (-98)** --af: **goto 26187Z** --end--
26186	--va: **etgbg** --hin: **(neu)** --fn: **26186** --vb: Kündigung --fr: **if (26179b <> 1 OR 26180b <> 2)** Haben Sie am Ende dieser Tätigkeit selbst gekündigt oder wurde Ihnen gekündigt? **if (26179b = 1 & 26180b = 2)** Haben Sie am Ende dieser Tätigkeit selbst gekündigt, wurde Ihnen gekündigt oder endete das befristete Arbeitsverhältnis vereinbarungsgemäß? --in: << Gab es eine Auflösung des Arbeitsvertrags in gegenseitigem Einvernehmen, bitte fragen Sie, von wem die Initiative ausging und erfassen Sie die Vertragsauflösung entsprechend als Kündigung durch den Arbeitsnehmer (selbst gekündigt) oder durch den Arbeitsgeber (wurde gekündigt). Vorgaben nicht vorlesen. >> --we: 1: selbst gekündigt 2: wurde gekündigt **(if 26179b = 1 & 26180b = 2)** 3: das befristete Arbeitsverhältnis endete vereinbarungsgemäß -21: trifft nicht zu: Befragter ist in Rente, Pension oder Vorruhestand gegangen -22: trifft nicht zu: Befragter ist in Elternzeit gegangen **BUTTONS: verweigert (-97), weiß nicht (-98)** --af: **goto 26187Z** --end--

26187Z	--va: **[ZS] zet1g** --fn: **26187Z** --vb: Zeitstempel 1g Erwerbstätigkeit --fr: [ZS] Zeitstempel 1g Erwerbstätigkeit (für jede Episode) --af: **if (26180b = 1 OR (26180b <> 1 & 26179b = 1 & h_akt <> 1)) goto 26187** **if (26180b <> 1 & (26179b <> 1 OR h_akt = 1) goto 26201Z** --end--
26187	--va: **etkett** --hin: **(neu)** --fn: **26187** --vb: Kettenverträge --fr: **if (26180b <> 1)** Wie viele befristete Arbeitsverträge hatten Sie am Ende Ihrer Tätigkeit bei diesem Arbeitgeber? **if (26180b = 1)** Wie viele befristete Arbeitsverträge hatten Sie bis zur Entfristung Ihrer Tätigkeit bei diesem Arbeitgeber? --in: << Bei Unklarheiten: Bitte zählen Sie hier Ihren ersten befristeten Arbeitsvertrag und alle Vertragsverlängerungen bei diesem Arbeitgeber zusammen. Falls nicht genau bekannt: ungefähre Anzahl schätzen lassen.>> --we: OFFEN: ___ Anzahl der befristeten Arbeitsverträge **BUTTONS: verweigert (-97), weiß nicht (-98)** --ra: **0 to 99, -97, -98** --af: **goto 26201Z** --end--
	--st: **Fragen zum Einkommen (aktuelle und abgeschlossene Erwerbstätigkeiten)** --end--
26201Z	--va: **[ZS] zet1x** --fn: **26201Z** --vb: Zeitstempel 1x Erwerbstätigkeit --fr: [ZS] Zeitstempel 1x Erwerbstätigkeit (für jede Episode) --af: **goto 26201** --end--

26201	--va: **etnv** --hin: **(ts23410)** --fn: **26201** --vb: Nettoerwerbseinkommen, offen --fr: **if (26111 <> 5 & h_etkurz = 0 & h_akt = 1)** Wie hoch war im letzten Monat Ihr !!Netto!!-Arbeitsverdienst für Ihre Tätigkeit als **<26109>**? Bitte geben Sie die Summe an, die Sie !!nach!! Abzug der Steuern und Sozialversicherungsbeiträge erhalten haben. Wenn Sie im letzten Monat Sonderzahlungen hatten, z.B. Urlaubsgeld oder Nachzahlungen, rechnen Sie diese bitte nicht mit. Entgelt für Überstunden rechnen Sie dagegen mit. **if (26111 <> 5 & h_etkurz = 0 & (h_akt = 2, 3))** Wie hoch war Ihr !!Netto!!-Arbeitsverdienst im letzten Monat Ihrer Tätigkeit als **<26109>**? Bitte geben Sie die Summe an, die Sie !!nach!! Abzug der Steuern und Sozialversicherungsbeiträge erhalten haben. Wenn Sie im letzten Monat dieser Tätigkeit Sonderzahlungen hatten, z.B. Urlaubsgeld oder Nachzahlungen, rechnen Sie diese bitte nicht mit. Entgelt für Überstunden rechnen Sie dagegen mit. **if (h_etkurz = 1 & h_akt = 1)** Wie hoch war im letzten Monat Ihr !!Netto!!-Arbeitsverdienst für Ihre Tätigkeit als **<26109>**? Wir meinen nur das Geld, das Sie im letzten Monat ausbezahlt bekommen haben. **if (h_etkurz = 1 & (h_akt = 2, 3))** Wie hoch war Ihr !!Netto!!-Arbeitsverdienst im letzten Monat Ihrer Tätigkeit als **<26109>**? Wir meinen nur das Geld, das Sie im letzten Monat dieser Tätigkeit ausbezahlt bekommen haben. **if (26111 = 5 & h_akt = 1)** Bitte schätzen Sie Ihren derzeitigen monatlichen Gewinn !!nach!! Steuer für Ihre Tätigkeit als **<26109>**. **if (26111 = 5 & (h_akt = 2, 3))** Bitte schätzen Sie Ihren monatlichen Gewinn !!nach!! Steuer am Ende Ihrer Tätigkeit als **<26109>**. --in: **if (h_etkurz = 0)** <<Falls nicht genau bekannt: monatlichen Betrag schätzen lassen.>> **if (h_etkurz = 1)** <<Falls nicht genau bekannt: monatlichen Betrag schätzen lassen. Bitte nur bei Bedarf erläutern: Wir meinen das Nettogehalt, also das Geld, das Sie nach Abzug der Steuern und Sozialversicherungsbeiträge erhalten haben.>> --we: OFFEN: _____ Euro **BUTTONS: verweigert (-97), weiß nicht (-98)** --ra: **0 to 99999999, -97, -98** --af:

	if (26201 >= 0 & h_etkurz = 0) goto 26205 **if ((26201 = -97, -98) & h_etkurz = 0) goto 26202** **if (h_etkurz = 1) goto 26214aZ** --end--
26202	--va: **etnvs1** --hin: **(ts23411)** --fn: **26202** --vb: Nettoerwerbseinkommen, Split --fr: **if (h_akt = 1)** Es würde uns schon helfen, wenn Sie sich zumindest grob einer der folgenden Kategorien zuordnen könnten. Beträgt Ihr Netto-Arbeitsverdienst/Gewinn nach Steuer weniger als 1.500 Euro, 1.500 bis unter 3.000 Euro oder 3.000 Euro und mehr im Monat? **if (h_akt = 2, 3)** Es würde uns schon helfen, wenn Sie sich zumindest grob einer der folgenden Kategorien zuordnen könnten. Hat Ihr Netto-Arbeitsverdienst/Gewinn nach Steuer im letzten Monat Ihrer Tätigkeit weniger als 1.500 Euro, 1.500 bis unter 3.000 Euro oder 3.000 Euro und mehr betragen? --we: 1: weniger als 1.500 Euro 2: 1.500 bis unter 3.000 Euro 3: 3.000 Euro und mehr **BUTTONS: verweigert (-97), weiß nicht (-98)** --af: **if (26202 = 1) goto 26203** **if (26202 = 2) goto 26204** **if (26202 = 3) goto 26216** **if (26202 = -97, -98) goto 26205** --end--

26203	--va: **etnvs2** --hin: **(ts23412)** --fn: **26203** --vb: Nettoerwerbseinkommen, Klassen unter 1.500 Euro --fr: **if (h_akt = 1)** Können Sie mir jetzt noch sagen, ob er weniger als 500 Euro, 500 bis unter 1.000 Euro oder 1.000 Euro und mehr im Monat beträgt? **if (h_akt = 2, 3)** Können Sie mir jetzt noch sagen, ob er weniger als 500 Euro, 500 bis unter 1.000 Euro oder 1.000 Euro und mehr im Monat betragen hat? --we: 1: weniger als 500 Euro 2: 500 bis unter 1.000 Euro 3: 1.000 bis unter 1.500 Euro **BUTTONS: verweigert (-97), weiß nicht (-98)** --af: **goto 26205** --end--
26204	--va: **etnvs3** --hin: **(ts23413)** --fn: **26204** --vb: Nettoerwerbseinkommen, Klassen 1.500 - 3.000 Euro --fr: **if (h_akt = 1)** Können Sie mir jetzt noch sagen, ob er weniger als 2.000 Euro, 2.000 bis unter 2.500 Euro oder 2.500 Euro und mehr im Monat beträgt? **if (h_akt = 2, 3)** Können Sie mir jetzt noch sagen, ob er weniger als 2.000 Euro, 2.000 bis unter 2.500 Euro oder 2.500 Euro und mehr im Monat betragen hat? --we: 1: 1.500 bis unter 2.000 Euro 2: 2.000 bis unter 2.500 Euro 3: 2.500 Euro bis unter 3.000 Euro **BUTTONS: verweigert (-97), weiß nicht (-98)** --af: **goto 26205** --end--

26216	--va: **etnvs4** --hin: **(ts23414)** --fn: **26216** --vb: Nettoerwerbseinkommen, Klassen über 3.000 Euro --fr: **if (h_akt = 1)** Können Sie mir jetzt noch sagen, ob er weniger als 4.000 Euro, 4.000 bis unter 5.000 Euro oder 5.000 Euro und mehr im Monat beträgt? **if (h_akt = 2, 3)** Können Sie mir jetzt noch sagen, ob er weniger als 4.000 Euro, 4.000 bis unter 5.000 Euro oder 5.000 Euro und mehr betragen hat? --we: 1: 3.000 bis unter 4.000 Euro 2: 4.000 bis unter 5.000 Euro 3: 5.000 Euro und mehr **BUTTONS: verweigert (-97), weiß nicht (-98)** --af: **goto 26205** --end--

26205	--va: **etbv** --hin: **(ts23510)** --fn: **26205** --vb: Bruttoerwerbseinkommen, offen --fr: **if (26111 <> 5 & h_akt = 1)** Und wie hoch war im letzten Monat Ihr !!Brutto!!-Arbeitsverdienst für Ihre Tätigkeit als **<26109>**? Bitte geben Sie die Summe an, die Sie !!vor!! Abzug der Steuern und Sozialversicherungsbeiträge erhalten haben. Wenn Sie im letzten Monat Sonderzahlungen hatten, z.B. Urlaubsgeld oder Nachzahlungen, rechnen Sie diese bitte nicht mit. Entgelt für Überstunden rechnen Sie dagegen mit. **if (26111 <> 5 & (h_akt = 2, 3))** Und wie hoch war Ihr !!Brutto!!-Arbeitsverdienst im letzten Monat Ihrer Tätigkeit als **<26109>**? Bitte geben Sie die Summe an, die Sie !!vor!! Abzug der Steuern und Sozialversicherungsbeiträge erhalten haben. Wenn Sie im letzten Monat dieser Tätigkeit Sonderzahlungen hatten, z.B. Urlaubsgeld oder Nachzahlungen, rechnen Sie diese bitte nicht mit. Entgelt für Überstunden rechnen Sie dagegen mit. **if (26111 = 5 & h_akt = 1)** Bitte schätzen Sie Ihren derzeitigen monatlichen Gewinn !!vor!! Steuer für Ihre Tätigkeit als **<26109>**. **if (26111 = 5 & (h_akt = 2, 3))** Bitte schätzen Sie Ihren monatlichen Gewinn !!vor!! Steuer am Ende Ihrer Tätigkeit als **<26109>**. --in: <<Falls nicht genau bekannt: monatlichen Betrag schätzen lassen.>> --we: OFFEN: _____ Euro **BUTTONS: verweigert (-97), weiß nicht (-98)** --ra: **0 to 99999999, -97, -98** --af: **if (26205 >= 0 & (26201 <> -97, -98)) goto 26206** **if (26205 >= 0 & (26201 = -97, -98)) goto 26212Z** **if (26205 = -97, -98) goto 26209** --end--

26206	--va: **petbv1** --fn: **26206** --vb: Verdienstangaben korrekt? --fr: [AUTO] Prüfung Netto-Brutto, Verdienstangaben korrekt? --we: 1: ja 2: nein --ac: **autoif (26205 >= 26201) 26206 = 1** **autoif (26205 < 26201) 26206 = 2** --af: **if (26206 = 1) goto 26212Z** **if (26206 = 2) goto 26207** --end--
26207	--va: **petbv2** --fn: **26207** --vb: Überprüfung Brutto-Verdienst --fr: **if (h_akt = 1)** Sie haben angegeben, dass Ihr Bruttoverdienst, bei dem es keine Abzüge gibt, niedriger ist als Ihr Nettoverdienst, bei dem Steuern und Versicherungsbeiträge abgezogen werden. Das kann eigentlich nicht sein. Eventuell habe ich das falsch notiert. Für Ihren Bruttoverdienst habe ich **<26205>** Euro notiert. Ist das richtig oder soll ich den Betrag korrigieren? **if (h_akt = 2, 3)** Sie haben angegeben, dass Ihr Bruttoverdienst, bei dem es keine Abzüge gab, niedriger war als Ihr Nettoverdienst, bei dem Steuern und Versicherungsbeiträge abgezogen wurden. Das kann eigentlich nicht sein. Eventuell habe ich das falsch notiert. Für Ihren Bruttoverdienst habe ich **<26205>** Euro notiert. Ist das richtig oder soll ich den Betrag korrigieren? --in: <<Abweichung in Verdienstangaben. Bitte Eingabe überprüfen und sicherstellen, dass der Bruttoverdienst größer als der Nettoverdienst ist.>> --we: OFFEN: _____ Euro **BUTTONS: Diese Angabe ist richtig (-5), verweigert (-97), weiß nicht (-98)** --ra: **0 to 99999999, -5, -97, -98** --af: **goto 26208** --end--

26208	--va: **petbv3** --fn: **26208** --vb: Überprüfung Netto-Verdienst --fr: Und für Ihren Nettoverdienst habe ich **<26201>** Euro notiert. Ist das richtig oder soll ich den Betrag korrigieren? --in: <<Abweichung in Verdienstangaben. Bitte Eingabe überprüfen und sicherstellen, dass der Bruttoverdienst größer als der Nettoverdienst ist.>> --we: OFFEN: _____ Euro **BUTTONS: Diese Angabe ist richtig (-5), verweigert (-97), weiß nicht (-98)** --ra: **0 to 99999999, -5, -97, -98** --af: **goto 26212Z** --end--
26209	--va: **etbvs1** --hin: **(ts23511)** --fn: **26209** --vb: Bruttoerwerbseinkommen, Split --fr: **if (h_akt = 1)** Es würde uns schon helfen, wenn Sie sich zumindest grob einer der folgenden Kategorien zuordnen könnten. Beträgt Ihr Brutto-Arbeitsverdienst/Gewinn vor Steuer weniger als 1.500 Euro, 1.500 bis unter 3.000 Euro oder 3.000 Euro und mehr im Monat? **if (h_akt = 2, 3)** Es würde uns schon helfen, wenn Sie sich zumindest grob einer der folgenden Kategorien zuordnen könnten. Betrug Ihr Brutto-Arbeitsverdienst/Gewinn vor Steuer weniger als 1.500 Euro, 1.500 bis unter 3.000 Euro oder 3.000 Euro und mehr im Monat? --we: 1: unter 1.500 Euro 2: 1.500 bis unter 3.000 Euro 3: 3.000 Euro und mehr **BUTTONS: verweigert (-97), weiß nicht (-98)** --af: **if (26209 = 1) goto 26210** **if (26209 = 2) goto 26211** **if (26209 = 3) goto 26217** **if (26209 = -97, -98) goto 26214aZ** --end--

26210	--va: **etbvs2** --hin: **(ts23512)** --fn: **26210** --vb: Bruttoerwerbseinkommen, Klassen unter 1.500 Euro --fr: **if (h_akt = 1)** Können Sie mir jetzt noch sagen, ob er weniger als 500 Euro, 500 bis unter 1.000 Euro oder 1.000 Euro und mehr im Monat beträgt? **if (h_akt = 2, 3)** Können Sie mir jetzt noch sagen, ob er weniger als 500 Euro, 500 bis unter 1.000 Euro oder 1.000 Euro und mehr im Monat betrug? --we: 1: weniger als 500 Euro 2: 500 bis unter 1.000 Euro 3: 1.000 bis unter 1.500 Euro **BUTTONS: verweigert (-97), weiß nicht (-98)** --af: **if (26210 = 1 to 3) goto 26212Z** **if (26210 = -97, -98) goto 26214aZ** --end--
26211	--va: **etbvs3** --hin: **(ts23513)** --fn: **26211** --vb: Bruttoerwerbseinkommen, Klassen 1.500 – 3.000 Euro --fr: **if (h_akt = 1)** Können Sie mir jetzt noch sagen, ob er weniger als 2.000 Euro, 2.000 bis unter 2.500 Euro oder 2.500 Euro und mehr im Monat beträgt? **if (h_akt = 2, 3)** Können Sie mir jetzt noch sagen, ob er weniger als 2.000 Euro, 2.000 bis unter 2.500 Euro oder 2.500 Euro und mehr im Monat betrug? --we: 1: 1.500 bis unter 2.000 Euro 2: 2.000 bis unter 2.500 Euro 3: 2.500 Euro bis unter 3.000 Euro **BUTTONS: verweigert (-97), weiß nicht (-98)** --af: **if (26211 = 1 to 3) goto 26212Z** **if (26211 = -97, -98) goto 26214aZ** --end--

26217	--va: **etbvs4** --hin: **(ts23514)** --fn: **26217** --vb: Bruttoerwerbseinkommen, Klassen über 3.000 Euro --fr: **if (h_akt = 1)** Können Sie mir jetzt noch sagen, ob er weniger als 4.000 Euro, 4.000 bis unter 5.000 Euro oder 5.000 Euro und mehr im Monat beträgt? **if (h_akt = 2, 3)** Können Sie mir jetzt noch sagen, ob er weniger als 4.000 Euro, 4.000 bis unter 5.000 Euro oder 5.000 Euro und mehr im Monat betrug? --we: 1: 3.000 bis unter 4.000 Euro 2: 4.000 bis unter 5.000 Euro 3: 5.000 Euro und mehr **BUTTONS: verweigert (-97), weiß nicht (-98)** --af: **if (26217 = 1 to 3) goto 26212Z** **if (26217 = -97, -98) goto 26214aZ** --end--
26212Z	--va: **[ZS] zet1h** --fn: **26212Z** --vb: Zeitstempel 1h Erwerbstätigkeit --fr: [ZS] Zeitstempel 1h Erwerbstätigkeit (für jede Episode) --af: **if (h_akt = 1) goto 26212** **if (h_akt = 2, 3) goto 26216Z** --end--
26214aZ	--va: **[ZS] zet1z** --fn: **26214aZ** --vb: Zeitstempel 1z Erwerbstätigkeit --fr: [ZS] Zeitstempel 1z Erwerbstätigkeit (für jede Episode) --af: **if (h_etkurz = 0 & h_akt = 1 & h_ettyp = 1 & (26122(etstj) <= 20102(intj) – 2)) goto 26214a** **if (h_etkurz = 1 OR (h_akt = 2, 3) OR (h_etkurz = 0 & h_akt = 1 & ((h_ettyp = 2 to 4) OR (26122(etstj) > 20102(intj) – 2)))) goto 26216Z** --end--

26212	--va: **etbvki** --hin: **(ts23521)** --fn: **26212** --vb: Kindergeld im Bruttoverdienst enthalten --fr: **if ((26205 <> -97, -98) & 26206 = 1)** Sind in der von Ihnen genannten Summe Kindergeld, Kinderzuschläge oder Familienzuschläge enthalten? **if ((26205 <> -97, -98) & 26206 = 2)** Sind in dem von Ihnen genannten Bruttoverdienst/Gewinn vor Steuer Kindergeld, Kinderzuschläge oder Familienzuschläge enthalten? **if (26205 = -97, -98)** Sind in diesem Betrag Kindergeld, Kinderzuschläge oder Familienzuschläge enthalten? --we: 1: ja 2: nein **BUTTONS: verweigert (-97), weiß nicht (-98)** --af: **if (26212 = 1) goto 26213** **if ((26212 = 2, -97, -98) & h_ettyp = 1 & (26122(etstj) <= 20102(intj) – 2)) goto 26214a** **if ((26212 = 2, -97, -98) & ((h_ettyp = 2, 3, 4) OR (26122(etstj) > 20102(intj) – 2))) goto 26216Z** --end--
26213	--va: **etbvkanz** --hin: **(ts23522)** --fn: **26213** --vb: Anzahl der Kinder mit Kindergeldbezug --fr: Für wie viele Kinder erhalten Sie Kindergeld (Kinderzuschläge, Familienzuschläge)? --in: <<Beamte können Familienzuschläge erhalten, auch wenn sie keine Kinder haben. In diesem Fall Kinderzahl 0 eintragen.>> --we: OFFEN: __ Kinder **BUTTONS: verweigert (-97), weiß nicht (-98)** --ra: **0 to 99, -97, -98** --af: **if (h_ettyp = 1 & (26122(etstj) <= 20102(intj) – 2)) goto 26214a** **if ((h_ettyp = 2, 3, 4) OR (26122(etstj) > 20102(intj) – 2)) goto 26216Z** --end--

26214a	--va: **ts23531_w3** --hin: **(ts23531)** --fn: **26214a** --vb: Sondervergütung1 --fr: Haben Sie letztes Jahr von Ihrem Arbeitgeber ein 13. Monatsgehalt erhalten? --we: 1: ja 2: nein **BUTTONS: verweigert (-97), weiß nicht (-98)** --af: **if (26214a = 1) goto 26215a** **if (26214a = 2, -97, -98) goto 26214b** --end--
26215a	--va: **etszh1** --hin: **(ts23541)** --fn: **26215a** --vb: Brutto Sondervergütung1 --fr: Wie hoch war das 13. Monatsgehalt (in brutto)? --in: <<Falls nicht genau bekannt: Betrag schätzen lassen.>> --we: OFFEN: _____ Euro **BUTTONS: verweigert (-97), weiß nicht (-98)** --ra: **0 to 9999999, -97, -98** --af: **goto 26214b** --end--

26214b	--va: **ts23532_w3** --hin: **(ts23532)** --fn: **26214b** --vb: Sondervergütung2 --fr: Haben Sie letztes Jahr von Ihrem Arbeitgeber ein 14. Monatsgehalt erhalten? --we: 1: ja 2: nein **BUTTONS: verweigert (-97), weiß nicht (-98)** --af: **if (26214b = 1) goto 26215b** **if (26214b = 2, -97, -98) goto 26214c** --end--
26215b	--va: **etszh2** --hin: **(ts23542)** --fn: **26215b** --vb: Brutto Sondervergütung2 --fr: Wie hoch war das 14. Monatsgehalt (in brutto)? --in: <<Falls nicht genau bekannt: Betrag schätzen lassen.>> --we: OFFEN: _____ Euro **BUTTONS: verweigert (-97), weiß nicht (-98)** --ra: **0 to 9999999, -97, -98** --af: **goto 26214c** --end--

26214c	--va: **ts23533_w3** --hin: **(ts23533)** --fn: **26214c** --vb: Sondervergütung3 --fr: Haben Sie letztes Jahr von Ihrem Arbeitgeber zusätzliches Weihnachtsgeld erhalten? --we: 1: ja 2: nein **BUTTONS: verweigert (-97), weiß nicht (-98)** --af: **if (26214c = 1) goto 26215c** **if (26214c = 2, -97, -98) goto 26214d** --end--
26215c	--va: **etszh3** --hin: **(ts23543)** --fn: **26215c** --vb: Brutto Sondervergütung3 --fr: Wie hoch war das zusätzliche Weihnachtsgeld (in brutto)? --in: <<Falls nicht genau bekannt: Betrag schätzen lassen.>> --we: OFFEN: _____ Euro **BUTTONS: verweigert (-97), weiß nicht (-98)** --ra: **0 to 9999999, -97, -98** --af: **goto 26214d** --end--

26214d	--va: **ts23534_w3** --hin: **(ts23534)** --fn: **26214d** --vb: Sondervergütung4 --fr: Haben Sie letztes Jahr von Ihrem Arbeitgeber Urlaubsgeld erhalten? --we: 1: ja 2: nein **BUTTONS: verweigert (-97), weiß nicht (-98)** --af: **if (26214d = 1) goto 26215d** **if (26214d = 2, -97, -98) goto 26214e** --end--
26215d	--va: **etszh4** --hin: **(ts23544)** --fn: **26215d** --vb: Brutto Sondervergütung4 --fr: Wie hoch war das Urlaubsgeld (in brutto)? --in: <<Falls nicht genau bekannt: Betrag schätzen lassen.>> --we: OFFEN: _____ Euro **BUTTONS: verweigert (-97), weiß nicht (-98)** --ra: **0 to 9999999, -97, -98** --af: **goto 26214e** --end--

26214e	--va: **ts23535_w3** --hin: **(ts23535)** --fn: **26214e** --vb: Sondervergütung5 --fr: Haben Sie letztes Jahr von Ihrem Arbeitgeber eine Prämie (Gewinnbeteiligung, Gratifikation) erhalten? --we: 1: ja 2: nein **BUTTONS: verweigert (-97), weiß nicht (-98)** --af: **if (26214e = 1) goto 26215e** **if (26214e = 2, -97, -98) goto 26214f** --end--
26215e	--va: **etszh5** --hin: **(ts23545)** --fn: **26215e** --vb: Brutto Sondervergütung5 --fr: Wie hoch war die Prämie (Gewinnbeteiligung, Gratifikation) (in brutto)? --in: <<Falls nicht genau bekannt: Betrag schätzen lassen.>> --we: OFFEN: _____ Euro **BUTTONS: verweigert (-97), weiß nicht (-98)** --ra: **0 to 9999999, -97, -98** --af: **goto 26214f** --end--

26214f	--va: **ts23536_w3** --hin: **(ts23536)** --fn: **26214f** --vb: Sondervergütung6 --fr: Haben Sie letztes Jahr von Ihrem Arbeitgeber eine sonstige Sonderzahlung erhalten? --we: 1: ja 2: nein **BUTTONS: verweigert (-97), weiß nicht (-98)** --af: **if (26214f = 1) goto 26215f** **if (26214f = 2, -97, -98) goto 26216Z** --end--
26215f	--va: **etszh6** --hin: **(ts23546)** --fn: **26215f** --vb: Brutto Sondervergütung6 --fr: Wie hoch war die sonstige Sonderzahlung (in brutto)? --in: <<Falls nicht genau bekannt: Betrag schätzen lassen.>> --we: OFFEN: _____ Euro **BUTTONS: verweigert (-97), weiß nicht (-98)** --ra: **0 to 9999999, -97, -98** --af: **goto 26216Z** --end--
	--st: **Ende Fragen zur aktuellen Erwerbstätigkeit** --end--

26216Z	--va: **[ZS] zet1d** --fn: **26216Z** --vb: Zeitstempel 1d Erwerbstätigkeit --fr: [ZS] Zeitstempel 1d Erwerbstätigkeit (für jede Episode) --af: **if (h_etepi = 1) goto 26216a** **if (h_etepi = 2) goto 26216b** **if (h_etepi = 3) goto 26216c** **if (h_etepi = 4) goto 26220Z** --end--

26216a	--va: **etintro12** --fn: **26216a** --vb: weitere Erwerbstätigkeiten --fr: **if (h_etkurz = 0)** Waren Sie noch einmal erwerbstätig? Denken Sie bitte auch an Beschäftigungen, die Sie !!parallel!! zu einer Ausbildung oder einer anderen Beschäftigung ausgeübt haben. **if (h_etkurz = 1)** Waren Sie noch einmal erwerbstätig? Unter einer Beschäftigung verstehen wir auch • ein Praktikum, • ein Volontariat, • ein Traineeprogramm, • ein Anerkennungsjahr oder Anerkennungspraktikum, • ein Ferienjob oder Minijob, • eine geringfügige Beschäftigung oder • eine mithelfende Tätigkeit. Denken Sie bitte auch an Beschäftigungen, die Sie !!parallel!! zu einer Ausbildung oder einer anderen Beschäftigung ausgeübt haben. --in: <<Gemeint sind auch bezahlte oder unbezahlte Praktika nach Ende der Schulzeit. Nicht gemeint sind: • Ferienjobs und Praktika !!während der Schulzeit!!, • berufliche Ausbildungen, • berufsvorbereitende Maßnahmen wie z.B. die Einstiegsqualifizierung (EQ), • Freiwilligendienste oder Wehrdienst.>> --we: 1: ja 2: nein **BUTTONS: verweigert (-97), weiß nicht (-98)** --af: **if (26216a = 1 OR h_etkurz = 1) goto 26220Z** **if ((26216a = 2, -97, -98) & h_etkurz = 0) goto 26216b** --end--
26216b	--va: **etintro13** --fn: **26216b** --vb: weitere Erwerbstätigkeiten mit Ausbildungscharakter --fr: **if (h_etepi = 1)** Unter einer Beschäftigung verstehen wir auch • ein Praktikum, • ein Volontariat, • ein Referendariat bzw. Vikariat, • ein Traineeprogramm,

	• ein Anerkennungsjahr oder Anerkennungspraktikum, • ein pharmazeutisches Praktikum, Sind Sie schon einmal einer solchen Beschäftigung nachgegangen, von der Sie bisher noch nicht berichtet haben? **if (h_etepi = 2)** Sind Sie noch einer weiteren solchen Beschäftigung nachgegangen (Volontariat, Referendariat, Vikariat, betriebliches Praktikum, Traineeprogramm, Anerkennungsjahr oder Anerkennungspraktikum, pharmazeutisches Praktikum, Arzt im Praktikum), von der Sie bisher noch nicht berichtet haben? --in: <<Gemeint sind bezahlte oder unbezahlte Praktika nach Ende der Schulzeit. Nicht gemeint sind: • Ferienjobs und Praktika !!während der Schulzeit!!, • berufliche Ausbildungen, • berufsvorbereitende Maßnahmen wie z.B. die Einstiegsqualifizierung (EQ), • Freiwilligendienste oder Wehrdienst.>> --we: 1: ja 2: nein **BUTTONS: verweigert (-97), weiß nicht (-98)** --af: **if (26216b = 1) goto 26220Z** **if (26216b = 2, -97, -98) goto 26216c** --end--

26216c	--va: **etintro14** --fn: **26216c** --vb: Aktuelle Nebentätigkeiten --fr: **if (h_etepi = 1, 2)** Üben Sie zur Zeit eine bezahlte Nebentätigkeit aus, die Sie mir noch nicht genannt haben? Damit meinen wir Ferienjobs, Minijobs, geringfügige Beschäftigungen und nebenberufliche oder mithelfende Tätigkeiten. **if (h_etepi = 3)** Üben Sie zur Zeit noch eine weitere bezahlte Nebentätigkeit (wie z.B. Ferienjobs, Minijobs, geringfügige Beschäftigungen und nebenberufliche oder mithelfende Tätigkeiten) aus, die Sie mir noch nicht genannt haben? --in: <<Gemeint sind auch bezahlte oder unbezahlte Praktika nach Ende der Schulzeit. Nicht gemeint sind: • Ferienjobs und Praktika !!während der Schulzeit!!, • berufliche Ausbildungen, • berufsvorbereitende Maßnahmen wie z.B. die Einstiegsqualifizierung (EQ), • Freiwilligendienste oder Wehrdienst.>> --we: 1: ja 2: nein **BUTTONS: verweigert (-97), weiß nicht (-98)** --af: **goto 26220Z** --end--
26220Z	--va: **[ZS] zet2** --fn: **26220Z** --vb: Zeitstempel 2 Erwerbstätigkeit --fr: [ZS] Zeitstempel 2 Erwerbstätigkeit (für jede Episode) --af: **if ((h_etepi = 1 to 3) & (26216a = 1 OR 26216b = 1 OR 26216c = 1)) goto 26107Z** **if ((h_etepi = 1 to 3) & ((h_etkurz = 0 & (26216c = 2, -97, -98)) OR (h_etkurz = 1 & (26216a = 2, -97, -98))) & (20102(intm / intj) – 20106(gebm / gebj) <= 216)) goto 26401Z** **if ((h_etepi = 1 to 3) & ((h_etkurz = 0 & (26216c = 2, -97, -98)) OR (h_etkurz = 1 & (26216a = 2, -97, -98))) & (20102(intm / intj) – 20106(gebm / gebj) > 216)) goto 26400** **if (h_etepi = 4) goto 30150** --end--
	--st: **ENDE Erwerbstätigkeitsepisodenschleife** --end--

26400	--va: **einvzusp** --fn: **26400** --vb: Einverständnis Zuspielung Sozialversicherungsdaten --fr: Um das Interview im Folgenden möglichst kurz zu halten, würden wir gerne bei der Auswertung der Befragung Auszüge aus Daten einbeziehen, die beim Institut für Arbeitsmarkt- und Berufsforschung der Bundesagentur für Arbeit in Nürnberg vorliegen. Dabei handelt es sich zum Beispiel um Informationen zu Beschäftigungsverhältnissen, Phasen der Arbeitslosigkeit und Teilnahmen an Maßnahmen während einer Arbeitslosigkeit sowie um betriebliche Merkmale. Zum Zweck der Zuspielung dieser Daten an die Interviewdaten möchte ich Sie herzlich um Ihr Einverständnis bitten. Werden diese Informationen ausgewertet, so ist absolut sichergestellt, dass alle datenschutzrechtlichen Bestimmungen strengstens eingehalten werden und keine Weitergabe der Daten an Dritte erfolgen wird. Ihr Einverständnis ist selbstverständlich freiwillig. Sie können es auch jederzeit bei der Ansprechpartnerin bei infas widerrufen. Sind Sie mit der Zuspielung von Daten des Instituts für Arbeitsmarkt- und Berufsforschung der Bundesagentur für Arbeit einverstanden? --in: <<Vorgaben, Mailadresse und Nummer der Ansprechpartnerin sind im Anschreiben enthalten. Das Einverständnis ist für die Auswertung der Studie von großer Bedeutung, daher bitte alle Nachfragen der Zielpersonen kompetent und souverän beantworten. Intensive Vertrautheit mit Datenschutzblatt ist zentral!>> --we: 1: ja 2: nein --af: **goto 26401Z** --end--
26401Z	--va: **[ZS] zet3** --fn: **26401Z** --vb: Zeitstempel 3 Erwerbstätigkeit --fr: [ZS] Zeitstempel 3 Erwerbstätigkeit --af: **goto 26500Z (Modul 26ET_out_SC3E)** --end--

	--st: **43cFehlET_SC3E – Fehltage ET** **Erstbefragung E6E B133** **Grundlage: Haupterhebung E6 B132Erst V 1.02 Feldversion** **Version 1.02** **Stand: 05.08.2018** --end--
43300Z	--va: **[ZS] zsfet1** --fn: **43300Z** --vb: Zeitstempel 1 Fehltage ET --fr: [ZS] Zeitstempel 1 Fehltage ET --af: **goto 43301** --ef: **Modul 26ET_out_SC3E: ANY(26124 = 1)** --end--
43301	--va: **caseid** --fn: **43301** --vb: Personennummer --fr: [AUTO] Personennummer --af: **goto 43302** --end--

43302	--va: **t523006** --fn: **43302** --vb: Fehltage Krankheit - erwerbstätig --fr: An wie vielen ganzen Tagen haben Sie in den letzten zwei Monaten bei Ihrer Erwerbstätigkeit insgesamt ungefähr gefehlt, weil Sie krank waren? --in: <<Für keine Fehltage wegen Krankheit bitte eine „0“ eingeben. Bei Bedarf: „Hier interessieren uns nur die Tage, an denen Sie wirklich krank waren, egal, ob und wann Sie ein Attest vorgelegt haben.“ Bei mehreren parallelen Erwerbstätigkeiten bitte die Fehltage für alle Erwerbstätigkeiten addieren. Wenn Erwerbstätigkeit noch keine zwei Monate andauert, bitte Fehltage für die bisherige Dauer angeben.>> --we: OFFEN: etwa _ _ Tage **BUTTONS: verweigert (-97), weiß nicht (-98)** **--ra: 0 to 62, -97, -98** --af: **goto 43302Z** --end--
43302Z	--va: **[ZS] zsfet2** --fn: **43302Z** --vb: Zeitstempel 2 Fehltage ET --fr: [ZS] Zeitstempel 2 Fehltage ET --af: **goto 26502Z (Modul 26ET_out_SC3E)** --end--

	--st: **27AL - Arbeitslosigkeit** **Erstbefragung SC3 B133** **Grundlage: Haupterhebung SC3 B132Erst V1.02 Feldversion** **Version 1.01** **Stand: 06.06.2018** --end--
27100Z	--va: **[ZS] zal1** --fn: **27100Z** --vb: Zeitstempel 1 Arbeitslosigkeit --fr: [ZS] Zeitstempel 1 Arbeitslosigkeit --af: **goto 27101** --ef: **Modul 26ET_out_SC3E: alle** --end--
	--va: **[HILF] h_etappe** --vb: Etappenummer --fr: [HILF] Etappenummer --we: 6: Etappe 6 7: Etappe 7 8: Etappe 8 --end--
	--va: **[HILF] h_erwerb** --vb: Hilfsvariable: Person ist derzeit erwerbstätig --fr: [HILF] Hilfsvariable: Person ist derzeit erwerbstätig --we: 1: ja 0: nein --end--

27101	--va: **caseid** --hin: **(ID_t)** --fn: **27101** --vb: Personennummer --fr: [AUTO] Personennummer --ac: **autoif (20101a) h_etappe = 20101a** **autoif (ANY(26124 = 1)) h_erwerb = 1** **autoif (NO(26124 = 1)) h_erwerb = 0** --af: **goto 27105** --end--
27105	--va: **alintro2** --fn: **27105** --vb: Arbeitslosigkeit ja/nein --fr: Nun interessieren wir uns für Zeiten, in denen Sie arbeitslos waren, unabhängig davon, ob Sie arbeitslos gemeldet waren oder nicht. Bitte berichten Sie uns von allen Arbeitslosigkeiten, selbst wenn sie nur einen Monat dauerten. Waren Sie irgendwann einmal arbeitslos? --in: <<Unabhängig davon, ob arbeitslos gemeldet oder nicht! Bei Nachfrage, was unter „arbeitslos“ verstanden wird: man ist arbeitslos, wenn man nicht erwerbstätig ist, aber aktiv nach einer Arbeitsstelle sucht und dem Arbeitsmarkt zur Verfügung steht.>> --we: 1: ja 2: nein **BUTTONS: verweigert (-97), weiß nicht (-98)** --af: **if (27105 = 1) goto 27106Z** **if (27105 = 2, -97, -98) goto 27201** --end--
	--st: **Beginn der Arbeitslosigkeitsepisodenschleife** --end--
27106Z	--va: **[ZS] zal2** --fn: **27106Z** --vb: Zeitstempel 2 Arbeitslosigkeit --fr: [ZS] Zeitstempel 2 Arbeitslosigkeit (für jede Episode) --af: **goto 27103** --ef: **Modul30; 30300 = 8** --end--

	--va: **[HILF] h_dauertan** --vb: Episode dauert an --fr: [HILF] Episode dauert an --we: 1: Episode dauert an 2: Episode endet zum Interviewmonat 3: Episode endet vor Interviewmonat 4: Episodenende = Missing --end--
	--va: **[HILF] h_aktalo** --hin: **(ts25901)** --vb: Hilfsvariable aktuelle Arbeitslosigkeit --fr: [HILF] Hilfsvariable aktuelle Arbeitslosigkeit --we: 1: Ende Aloepisode liegt max. 12 Monate zurück 0: Ende Aloepisode liegt mehr als 12 Monate zurück --end--
	--va: **[HILF] h_kurs** --vb: Kurs/Fortbildung gemacht --fr: [HILF] Kurs/Fortbildung gemacht --we: 0: trifft nicht zu 1: trifft zu --end--
	--va: **[HILF] h_kursaktiv** --vb: Kurserfassung Modul und Aktivität --fr: [HILF] Kurserfassung Modul und Aktivität --we: 27: dieser Arbeitslosigkeit --end--
	--va: **[HILF] h_kursherk** --vb: Kurserfassung Episodennummer im Herkunftsmodul --fr: [HILF] Kurserfassung Episodennummer im Herkunftsmodul --end--

	--va: **[HILF] h_kursstart (h_kursstartm / h_kursstartj)** --vb: Kurserfassung Startdatum Episode --fr: [HILF] Kurserfassung Startdatum Episode --we: von Monat ____ Jahr ____ --end--
	--va: **[HILF] h_kursende (h_kursendem / h_kursendej)** --vb: Kurserfassung Enddatum Episode --fr: [HILF] Kurserfassung Enddatum Episode --we: bis Monat ____ Jahr ____ --end--
	--va: **[HILF] h_kursdauertan** --vb: Kurserfassung Episode dauert an --fr: [HILF] Kurserfassung Episode dauert an --we: 1: ja 2: nein -97: verweigert -98: weiß nicht --end--
27103	--va: **almod1** --hin: **(ts25300)** --fn: **27103** --vb: Episodenmodus --fr: [AUTO] Episodenmodus --we: 1: Erstbefragung 4: im X-Modul ergänzt --ac: **autoif (30300 <> 8) 27103 = 1** **autoif (30300 = 8) 27103 = 4** --af: **goto 27106** --end--

27106	--va: **alnr** --fn: **27106** --vb: Nummer der Arbeitslosigkeitsepisode --fr: [AUTO] Nummer der Arbeitslosigkeitsepisode --af: **goto 27107** --end--
27107	--va: **alstdat (alstm / alstj)** --hin: **(ts2511m / y)** --fn: **27107** --vb: Start Arbeitslosigkeitsepisode --fr: **if (27106 = 1 & 27103 <> 4)** Von wann bis wann waren Sie das erste Mal arbeitslos? **if (27106 > 1 OR 27103 = 4)** Von wann bis wann war das? --in: <<Erinnert sich ZP nur an Jahreszeiten, bitte folgende Nummern eingeben: 21 = Jahresanfang/Winter, 24 = Frühjahr/Ostern, 27 = Jahresmitte/Sommer, 30 = Herbst, 32 = Jahresende>> --we: von Monat ____ Jahr _____ **BUTTONS: verweigert (-97), weiß nicht (-98)** --af: **goto 27108** --end--

27108	--va: **alenddat (alendm / alendj)** --hin: **(ts2512m / y)** --fn: **27108** --vb: Ende Arbeitslosigkeitsepisode --fr: (Bis wann waren Sie arbeitslos?) --in: <<Erinnert sich ZP nur an Jahreszeiten, bitte folgende Nummern eingeben: 21 = Jahresanfang/Winter, 24 = Frühjahr/Ostern, 27 = Jahresmitte/Sommer, 30 = Herbst, 32 = Jahresende>> --we: bis Monat ____ Jahr _____ **BUTTONS: bis heute (-5), verweigert (-97), weiß nicht (-98)** --ac: **autoif (27108 = -5) h_dauertan = 1** **autoif (27108 = 20102(intm/intj)) h_dauertan = 2** **autoif (27108 > 0 & 27108 < 20102(intm/intj)) h_dauertan = 3** **autoif (27108 = -97, -98) h_dauertan = 4** **autoif (27108 = -5) 27109 = 1** **autoif (27108 = -5) 27108 = 20102(intm/intj)** --af: **if (h_dauertan = 2) goto 27109** **if (h_dauertan = 1, 3, 4) goto 27110** --end--
27109	--va: **aliz** --hin: **(ts2512c)** --fn: **27109** --vb: Andauern der Arbeitslosigkeit --fr: Sind Sie derzeit noch arbeitslos? --we: 1: ja 2: nein **BUTTONS: verweigert (-97), weiß nicht (-98)** --ac: **autoif (27109 = 1) h_dauertan = 1** --af: **goto 27110** --end--

27110	--va: **almb** --hin: **(ts25201)** --fn: **27110** --vb: Meldung der Arbeitslosigkeit gleich zu Beginn --fr: **if (27107 <> -97, -98)** Haben Sie sich gleich am Anfang dieser Arbeitslosigkeit, also im **<27107 >**, arbeitslos oder arbeitssuchend gemeldet? **if (27107 = -97, -98)** Haben Sie sich gleich am Anfang dieser Arbeitslosigkeit arbeitslos oder arbeitssuchend gemeldet? --we: 1: ja 2: nein **BUTTONS: verweigert (-97), weiß nicht (-98)** --ac: **autoif () h_aktalo = 0** **autoif (27109 = 1) h_aktalo = 1** **autoif (27109 <> 1 & (27108 >= 20102(intm/intj) – 12)) h_aktalo = 1** **autoif (27109 <> 1 & 27108(alendm) < 0 & 27108(alendj) = 20102(intj)) h_aktalo = 1** **autoif (27109 <> 1 & 27108(alendm) < 0 & 27108(alendj) = (20102(intj) – 1) & 20102(intm) < 7) h_aktalo = 1** --af: **if (27110 = 1) goto 27111** **if (27110 = 2, -97, -98) goto 27112** --end--

27111	--va: **algb** --hin: **(ts25202)** --fn: **27111** --vb: Erhalt von Arbeitslosengeld oder -hilfe zu Beginn --fr: **if (27107 > 12/2004)** Haben Sie gleich am Anfang, also im **<27107 >**, Arbeitslosengeld (auch Unterhaltsgeld, Arbeitslosengeld 1), Arbeitslosengeld 2 (z. B. durch Hartz IV) oder keine solche Unterstützung vom Arbeitsamt bekommen? **if (27107 <= 12/2004)** Haben Sie gleich am Anfang, also im **<27107 >**, Arbeitslosengeld (auch Unterhaltsgeld), Arbeitslosenhilfe oder keine solche Unterstützung vom Arbeitsamt bekommen? --in: <<Falls ALG1 und ALG2 gezahlt werden, ALG1 eintragen! Das “Arbeitslosengeld bei beruflicher Weiterbildung“ wird dem Arbeitslosengeld/ Unterhaltsgeld zugeordnet! Statt Arbeitsamt kann auch "Agentur für Arbeit", "ARGE" oder "Jobcenter" genannt sein.>> --we: 1: Arbeitslosengeld (auch Unterhaltsgeld, Arbeitslosengeld 1) **if (27107 > 12/2004)** 2: Arbeitslosengeld 2 (z. B. durch Hartz IV) **if (27107 <= 12/2004)** 3: Arbeitslosenhilfe 4: keine solche Unterstützung vom Arbeitsamt **BUTTONS: verweigert (-97), weiß nicht (-98)** --af: **goto 27112** --end--

27112	--va: **alme** --hin: **(ts25203)** --fn: **27112** --vb: gemeldete Arbeitslosigkeit derzeit/zu Ende --fr: **if (h_dauertan = 1)** Sind Sie derzeit arbeitslos oder arbeitssuchend gemeldet? **if (h_dauertan = 2, 3)** Waren Sie am Ende, also im **<27108 >**, arbeitslos oder arbeitssuchend gemeldet? **if (h_dauertan = 4)** Waren Sie am Ende arbeitslos oder arbeitssuchend gemeldet? --we: 1: ja 2: nein **BUTTONS: verweigert (-97), weiß nicht (-98)** --af: **if (27112 = 1) goto 27113** **if ((27112 = 2, -97, -98) & h_aktalo = 1) goto 27114** **if ((27112 = 2, -97, -98) & h_aktalo = 0) goto 27117** --end--

27113	--va: **alge** --hin: **(ts25204)** --fn: **27113** --vb: Erhalt von Arbeitslosengeld oder -hilfe derzeit/zu Ende --fr: **if (h_dauertan = 1)** Bekommen Sie derzeit Arbeitslosengeld (auch Unterhaltsgeld, Arbeitslosengeld 1), Arbeitslosengeld 2 (z. B. durch Hartz IV) oder keine solche Unterstützung vom Arbeitsamt? **if ((h_dauertan = 2, 3) & 27108 > 12/2004)** Haben Sie am Ende, also im **<27108 >**, Arbeitslosengeld (auch Unterhaltsgeld, Arbeitslosengeld 1), Arbeitslosengeld 2 (z. B. durch Hartz IV) oder keine solche Unterstützung vom Arbeitsamt bekommen? **if ((h_dauertan = 3) & 27108 <= 12/2004)** Haben Sie am Ende, also im **<27108 >**, Arbeitslosengeld (auch Unterhaltsgeld, Arbeitslosengeld 1), Arbeitslosenhilfe oder keine solche Unterstützung vom Arbeitsamt bekommen? **if (h_dauertan = 4)** Haben Sie am Ende Arbeitslosengeld (auch Unterhaltsgeld, Arbeitslosengeld 1), Arbeitslosenhilfe, Arbeitslosengeld 2 (z. B. durch Hartz IV) oder keine solche Unterstützung vom Arbeitsamt bekommen? --we: 1: Arbeitslosengeld (auch Unterhaltsgeld, Arbeitslosengeld 1) **if (27108 > 12/2004 OR (27108 = -97, -98))** 2: Arbeitslosengeld 2 (z. B. durch Hartz IV) **if (27108 <= 12/2004 OR (27108 = -97, -98))** 3: Arbeitslosenhilfe 4: keine solche Unterstützung vom Arbeitsamt **BUTTONS: verweigert (-97), weiß nicht (-98)** --af: **if (h_aktalo = 1) goto 27114** **if (h_aktalo = 0) goto 27117** --end--

27114	--va: **albew** --hin: **(ts25205)** --fn: **27114** --vb: Anzahl Stellenbewerbungen --fr: **if ((h_dauertan = 2, 3) & (27107 <> -97, -98))** Wenn Sie jetzt einmal schätzen, wie oft haben Sie sich während Ihrer Arbeitslosigkeit vom **<27107 >** bis **<27108 >** auf eine Stelle beworben? **if ((h_dauertan = 2, 3, 4) & ((27107 = -97, -98) OR (27108 = -97, -98)))** Wenn Sie jetzt einmal schätzen, wie oft haben Sie sich während Ihrer Arbeitslosigkeit auf eine Stelle beworben? **if (h_dauertan = 1 & (27107 <> -97, -98))** Wenn Sie jetzt einmal schätzen, wie oft haben Sie sich während Ihrer Arbeitslosigkeit vom **<27107 >** bis heute auf eine Stelle beworben? **if (h_dauertan = 1 & (27107 = -97, -98))** Wenn Sie jetzt einmal schätzen, wie oft haben Sie sich während Ihrer Arbeitslosigkeit bis heute auf eine Stelle beworben? --in: <<Anzahl erfassen, notfalls schätzen lassen.>> --we: OFFEN: ___ Anzahl Bewerbungen **BUTTONS: verweigert (-97), weiß nicht (-98)** --ra: **0 to 999, -97, -98** --af: **goto 27115** --end--

27115	--va: **aleinl** --hin: **(ts25206)** --fn: **27115** --vb: Einladung zu Vorstellungsgesprächen --fr: **if ((h_dauertan = 2, 3) & (27107 <> -97, -98))** Wurden Sie während Ihrer Arbeitslosigkeit vom **<27107 >** bis **<27108 >** irgendwann einmal zu einem Vorstellungsgespräch eingeladen? **if ((h_dauertan = 2, 3, 4) & ((27107 = -97, -98) OR (27108 = -97, -98)))** Wurden Sie während Ihrer Arbeitslosigkeit irgendwann einmal zu einem Vorstellungsgespräch eingeladen? **if (h_dauertan = 1 & (27107 <> -97, -98))** Wurden Sie während Ihrer Arbeitslosigkeit vom **<27107 >** bis heute irgendwann einmal zu einem Vorstellungsgespräch eingeladen? **if (h_dauertan = 1 & (27107 = -97, -98))** Wurden Sie während Ihrer Arbeitslosigkeit bis heute irgendwann einmal zu einem Vorstellungsgespräch eingeladen? --we: 1: ja 2: nein **BUTTONS: verweigert (-97), weiß nicht (-98)** --af: **if (27115 = 1) goto 27116** **if (27115 = 2, -97, -98) goto 27117** --end--
27116	--va: **alvors** --hin: **(ts25207)** --fn: **27116** --vb: Anzahl Vorstellungsgespräche --fr: Und wie oft sind Sie in dieser Zeit zu Vorstellungsgesprächen gegangen? --in: <<Anzahl erfassen, notfalls schätzen lassen.>> --we: OFFEN: ___ Anzahl Vorstellungsgespräche **BUTTONS: verweigert (-97), weiß nicht (-98)** --ra: **0 to 999, -97, -98** --af: **goto 27117** --end--

27117	--va: **alfb** --hin: **(ts25208)** --fn: **27117** --vb: Besuch von Lehrgängen/Kursen während der Arbeitslosigkeit --fr: **if ((h_dauertan = 2, 3) & (27107 <> -97, -98))** Nun geht es um Ihre berufliche Fortbildung während dieser Arbeitslosigkeit. Haben Sie während dieser Zeit von **<27107 >** bis **<27108 >** Lehrgänge oder Kurse besucht, von denen Sie bisher noch nicht berichtet haben? **if ((h_dauertan = 2, 3, 4) & ((27107 = -97, -98) OR (27108 = -97, -98)))** Nun geht es um Ihre berufliche Fortbildung während dieser Arbeitslosigkeit. Haben Sie während dieser Zeit Lehrgänge oder Kurse besucht, von denen Sie bisher noch nicht berichtet haben? **if (h_dauertan = 1 & (27107 <> -97, -98))** Nun geht es um Ihre berufliche Fortbildung während dieser Arbeitslosigkeit. Haben Sie während dieser Zeit von **<27107 >** bis heute Lehrgänge oder Kurse besucht, von denen Sie bisher noch nicht berichtet haben? **if (h_dauertan = 1 & (27107 = -97, -98))** Nun geht es um Ihre berufliche Fortbildung während dieser Arbeitslosigkeit. Haben Sie während dieser Zeit bis heute Lehrgänge oder Kurse besucht, von denen Sie bisher noch nicht berichtet haben? --we: 1: ja 2: nein **BUTTONS: verweigert (-97), weiß nicht (-98)** --af: **goto 27118** --end--

27118	--va: **alaa** --hin: **(ts25209)** --fn: **27118** --vb: Teilnahme an von Arbeitsagentur finanzierten Programmen/Maßnahmen zur beruflichen Fortbildung --fr: Und haben Sie während dieser Zeit an vom Arbeitsamt (Arbeitsagentur, Jobcenter) finanzierten oder geförderten Programmen oder Maßnahmen zur beruflichen Fortbildung teilgenommen, von denen Sie bisher noch nicht berichtet haben? --we: 1: ja 2: nein **BUTTONS: verweigert (-97), weiß nicht (-98)** --ac: **autoif (27118 = 1 OR 27117 = 1) h_kurs = 1** **autoif ((27118 = 2, -97, -98) & (27117 = 2, -97, -98)) h_kurs = 0** **autoif (h_kurs = 1 & h_aktalo = 1) h_kursherk = 27106** **autoif (h_kurs = 1 & h_aktalo = 1) h_kursstart = 27107** **autoif (h_kurs = 1 & h_aktalo = 1) h_kursende = 27108** **autoif (h_kurs = 1 & h_aktalo = 1) h_kursdauertan = 27109** **autoif (h_kurs = 1 & h_aktalo = 1) h_kursaktiv = 27** --af: **if (h_kurs = 1 & h_aktalo = 1) goto 35100Z** **if (h_kurs = 0 OR (h_kurs = 1 & h_aktalo = 0)) goto 27118Z** --end--
27118Z	--va: **[ZS] zal2a** --fn: **27118Z** --vb: Zeitstempel 2a Arbeitslosigkeit --fr: [ZS] Zeitstempel 2a Arbeitslosigkeit (für jede Episode) --af: **if (27103 = 4) goto 27120Z** **if (27103 <> 4) goto 27119** --ef: (**(h_kurs = 1 & h_aktalo = 0) OR h_kurs = 0) OR Modul35: 35102 = 27** --end--

27119	--va: **alintro12** --fn: **27119** --vb: Arbeitslosigkeit ja/nein --fr: Waren Sie noch einmal arbeitslos? --in: <<Unabhängig davon, ob arbeitslos gemeldet oder nicht! Bei Nachfrage, was unter „arbeitslos“ verstanden wird: man ist arbeitslos, wenn man nicht erwerbstätig ist, aber aktiv nach einer Arbeitsstelle sucht und dem Arbeitsmarkt zur Verfügung steht.>> --we: 1: ja 2: nein **BUTTONS: verweigert (-97), weiß nicht (-98)** --af: **goto 27120Z** --end--
27120Z	--va: **[ZS] zal3** --fn: **27120Z** --vb: Zeitstempel 3 Arbeitslosigkeit --fr: [ZS] Zeitstempel 3 Arbeitslosigkeit (für jede Episode) --af: **if (27103 = 4) goto 30150** **if (27103 = 1 & (27119 = 2, -97, -98)) goto 27201** **if (27103 = 1 & 27119 = 1) goto 27106Z** --end--
	--st: **ENDE der Arbeitslosigkeitsepisodenschleife** **BEGINN Querschnitt: Sozialkapital Arbeitsmarkt** --end--

27201	--va: **ilo1** --hin: **(th09211)** --fn: **27201** --vb: Arbeitssuche letzte 4 Wochen --fr: **if (h_erwerb = 0)** Nun geht es um Ihre aktuelle Situation. Haben Sie in den letzten vier Wochen eine Arbeitsstelle, Lehrstelle oder bezahlte Tätigkeit gesucht? **if (h_erwerb = 1)** Nun geht es um Ihre aktuelle Situation. Haben Sie in den letzten vier Wochen eine andere oder weitere Arbeitsstelle, Lehrstelle oder bezahlte Tätigkeit gesucht? --we: 1: ja 2: nein **BUTTONS: verweigert (-97), weiß nicht (-98)** --af: **if (27201 = 1 & h_erwerb = 0) goto 27202** **if ((27201 = 1 & h_erwerb = 1) OR (27201 = 2, -97, -98)) goto 27202Z** --end--
27202	--va: **ilo2** --hin: **(th09212)** --fn: **27202** --vb: Verfügbarkeit --fr: Wenn Ihnen eine Tätigkeit angeboten würde, könnten Sie diese neue Tätigkeit innerhalb von zwei Wochen aufnehmen? --we: 1: ja 2: nein **BUTTONS: verweigert (-97), weiß nicht (-98)** --af: **goto 27202Z** --end--
27202Z	--va: **[ZS] zal4** --fn: **27202Z** --vb: Zeitstempel 4 Arbeitslosigkeit --fr: [ZS] Zeitstempel 4 Arbeitslosigkeit --af: **goto 27300Z (Modul 27AL_out_SC3E)** --end--

	--st: **29KI - Kinder** **Erstbefragung SC3 B133** **Grundlage: Haupterhebung SC3 B132Erst V1.03 Feldversion** **Version 1.05** **Stand: 11.12.2019** --end--
29100Z	--va: **[ZS] zki1** --fn: **29100Z** --vb: Zeitstempel 1 Kinder --fr: [ZS] Zeitstempel 1 Kinder --af: **goto 29101** --ef: **Modul 27AL_out_SC3E: alle** --end--
	--va: **[HILF] h_etappe** --vb: Etappenummer --fr: [HILF] Etappenummer --we: 6: Etappe 6 7: Etappe 7 8: Etappe 8 --end--
29101	--va: **caseid** --hin: **(ID_t)** --fn: **29101** --vb: Personennummer --fr: [AUTO] Personennummer --ac: **autoif (20101a) h_etappe = 20101a** --af: **goto 29106** --end--

29106	--va: **kiintro1** --fn: **29106** --vb: Eigene Kinder --fr: Jetzt möchte ich Ihnen einige Fragen zu Kindern stellen. Haben Sie eigene Kinder, Pflege- oder Adoptivkinder? --we: 1: ja 2: nein **BUTTONS: verweigert (-97), weiß nicht (-98)** --af: **if (29106 = 1) goto 29110Z** **if (29106 = 2, -97, -98) goto 29160** --end--
	--st: **BEGINN Kinderschleife** --end--
29110Z	--va: **[ZS] zki1a** --fn: **29110Z** --vb: Zeitstempel 1a Kinder --fr: [ZS] Zeitstempel 1a Kinder --af: **goto 29110** --end--
	--va: **[HILF] h_kiamonat** --vb: Hilfsvariable Alter des Kindes in Monaten --fr: [HILF] Alter des Kindes in Monaten --we: [OFFEN]: _ _ _ --end--

	--va: **[HILF] h_kialter** --hin: **(ts33103)** --vb: Hilfsvariable Alter des Kindes --fr: [HILF] Alter des Kindes --we: 1: unter 5 Jahre 2: 5 bis unter 8 Jahre 3: 8 bis unter 15 Jahre 4: 15 bis unter 35 Jahre 5: ab 35 Jahre -9: nicht zuordenbar --end--
	--va: **[HILF] h_kibvor** --vb: Kind derzeit in Betreuung --fr: : [HILF] Kind derzeit in Betreuung --we: 0: trifft nicht zu 1: trifft zu --end--
29110	--va: **kinr** --fn: **29110** --vb: Kindernummer --fr: [AUTO] Kindernummer --af: **goto 29111** --end--

29111	--va: **kin** --fn: **29111** --vb: Name des Kindes --fr: **if (29110 = 1 & 29106 = 1)** Ich würde gerne alle Kinder mit Ihnen durchgehen. Beginnen wir mit dem ältesten Kind. Wie heißt Ihr ältestes Kind? **if (29110 > 1 & 29157(n-1) = 1)** Wie heißt Ihr nächst jüngeres Kind (nach **<29111(n-1)>**)? --in: <<Mehrlinge bitte einzeln aufnehmen.>> --we: OFFEN: _____ **BUTTONS: Kind verstorben (-21), verweigert (-97), weiß nicht (-98)** --ac: **autoif (29111 = -21) 29115 = 2** --af: **if (29111 <> -21) goto 29112** **if (29111 = -21) goto 29157Z** --end--

29112	--va: **kigebdat (kigebm / kigebj)** --hin: **(ts3320m / y)** --fn: **29112** --vb: Geburtsdatum des Kindes --fr: Wann wurde **<29111>** geboren? Nennen Sie mit bitte Monat und Jahr! --in: <<Falls sich ZP nur an Alter erinnert, bitte entsprechendes Geburtsjahr vorschlagen! Falls die Zielperson sich nur an Jahreszeiten erinnert, bitte folgende Nummern eingeben: 21: Jahresanfang/Winter 24: Frühjahr/Ostern 27: Jahresmitte/Sommer 30: Herbst 32: Jahresende>> --we: Monat ____ Jahr _____ **BUTTONS: Kind verstorben (-21), verweigert (-97), weiß nicht (-98)** --ac: **autoif (29112(kigebm) = 1 to 12) h_kiamonat = (((20102(intj) – 1900) * 12) + 20102(intm)) - (((29112(kigebj) – 1900) * 12) + 29112(kigebm)) + 1** **autoif (29112(kigebm) = 21 to 32) h_kiamonat = (((20102(intj) – 1900) * 12) + 20102(intm)) - (((29112(kigebj) – 1900) * 12) + 29112(kigebm) – 20) + 1** **autoif (29112(kigebm) < 0 & 29112(kigebj) > 0) h_kiamonat = (((20102(intj) – 1900) * 12) + 20102(intm)) - (((29112(kigebj) – 1900) * 12) + 7) + 1** **autoif (29112(kigebj) < 0) h_kiamonat = -9** **autoif (29112 = -21) 29115 = 2** **autoif (h_kiamonat < 60 & h_kiamonat > 0) h_kialter = 1** **autoif (h_kiamonat >= 60 & h_kiamonat < 96) h_kialter = 2** **autoif (h_kiamonat >= 96 & h_kiamonat < 180) h_kialter = 3** **autoif (h_kiamonat >= 180 & h_kiamonat < 420) h_kialter = 4** **autoif (h_kiamonat >= 420) h_kialter = 5** **autoif (h_kiamonat = -9) h_kialter = -9** --af: **if (29112 <> -21 & (29112(kigebj) >= 20106(gebj) + 12)) goto 29113** **if (29112 <> -21 & (29112(kigebj) < 20106(gebj) + 12)) goto 29112a** **if (29112 = -21) goto 29157Z** --end--

29112a	--va: **kigebdatc** --fn: **29112a** --vb: Geburtsdatum des Kindes Prüfung --fr: Ich habe notiert, dass **<29111>** im **<29112>** geboren wurde. Habe ich das richtig aufgenommen? --we: 1: ja 2: nein **BUTTONS: verweigert (-97), weiß nicht (-98)** --af: **if (29112a = 1, -97, -98) goto 29113** **if (29112a = 2) goto 29112b** --end--

29112b	--va: **kigebdatk (kigebmk / kigebjk)** --fn: **29112b** --vb: Geburtsdatum des Kindes korrigiert --fr: Sagen Sie mir bitte noch einmal wann **<29111>** geboren wurde? Nennen Sie mir bitte Monat und Jahr! --in: <<Falls sich ZP nur an Alter erinnert, bitte entsprechendes Geburtsjahr vorschlagen! Falls die Zielperson sich nur an Jahreszeiten erinnert, bitte folgende Nummern eingeben: 21: Jahresanfang/Winter 24: Frühjahr/Ostern 27: Jahresmitte/Sommer 30: Herbst 32: Jahresende>> --we: Monat ____ Jahr _____ **BUTTONS: verweigert (-97), weiß nicht (-98)** --ac: **autoif (29112b) 29112 = 29112b** **autoif (29112(kigebm) = 1 to 12) h_kiamonat = (((20102(intj) – 1900) * 12) + 20102(intm)) - (((29112(kigebj) – 1900) * 12) + 29112(kigebm)) + 1** **autoif (29112(kigebm) = 21 to 32) h_kiamonat = (((20102(intj) – 1900) * 12) + 20102(intm)) - (((29112(kigebj) – 1900) * 12) + 29112(kigebm) – 20) + 1** **autoif (29112(kigebm) < 0 & 29112(kigebj) > 0) h_kiamonat = (((20102(intj) – 1900) * 12) + 20102(intm)) - (((29112(kigebj) – 1900) * 12) + 7) + 1** **autoif (29112(kigebj) < 0) h_kiamonat = -9** **autoif (h_kiamonat < 60 & h_kiamonat > 0) h_kialter = 1** **autoif (h_kiamonat >= 60 & h_kiamonat < 96) h_kialter = 2** **autoif (h_kiamonat >= 96 & h_kiamonat < 180) h_kialter = 3** **autoif (h_kiamonat >= 180 & h_kiamonat < 420) h_kialter = 4** **autoif (h_kiamonat >= 420) h_kialter = 5** **autoif (h_kiamonat = -9) h_kialter = -9** --af: **goto 29113** --end--

29113	--va: **kisex** --hin: **(ts33203)** --fn: **29113** --vb: Geschlecht des Kindes --fr: (Und **<29111>** ist männlich oder weiblich?) --in: <<Nur bei Unklarheit nachfragen!>> --we: 1: männlich 2: weiblich **BUTTONS: Kind verstorben (-21), verweigert (-97), weiß nicht (-98)** --ac: **autoif (29113 = -21) 29115 = 2** --af: **if (29113 <> -21) goto 29114** **if (29113 = -21) goto 29157Z** --end--
29114	--va: **kistat** --hin: **(ts33204)** --fn: **29114** --vb: leibliches, Adoptiv- oder Pflegekind --fr: Ist **<29111>** Ihr leibliches Kind, Ihr Adoptiv- oder Ihr Pflegekind? --we: 1: leibliches Kind 2: Adoptivkind 3: Pflegekind **BUTTONS: Kind verstorben (-21), verweigert (-97), weiß nicht (-98)** --ac: **autoif (29114 = -21) 29115 = 2** --af: **if (29114 <> -21) goto 29115** **if (29114 = -21) goto 29157Z** --end--

29115	--va: **kil** --hin: **(ts33205)** --fn: **29115** --vb: Kind lebt noch? --fr: Und **<29111>** lebt noch? --we: 1: Kind lebt 2: Kind verstorben **BUTTONS: verweigert (-97), weiß nicht (-98)** --af: **if (29115 = 1) goto 29118** **if (29115 = 2, -97, -98) goto 29157Z** --end--
29118	--va: **kijzl** --hin: **(ts33310)** --fn: **29118** --vb: Mit Kind in einem Haushalt gelebt --fr: Haben Sie jemals mit **<29111>** in einem Haushalt gelebt? --we: 1: ja 2: nein **BUTTONS: verweigert (-97), weiß nicht (-98)** --af: **if (29118 = 1) goto 29119Z** **if (29118 = 2 & (h_kialter = 2, 3, 4, 5, -9)) goto 29139rZ** **if (29118 = 2 & h_kialter = 1) goto 29157Z** **if ((29118 = -97, -98) & (h_kialter = 1, 2)) goto 29123** **if ((29118 = -97, -98) & (h_kialter = 3, 4, 5, -9)) goto 29139rZ** --end--
	--st: **BEGINN Subschleife Zusammenlebendatierung** --end--
29119Z	--va: **[ZS] zki1b** --fn: **29119Z** --vb: Zeitstempel 1b Kinder --fr: [ZS] Zeitstempel 1b Kinder --af: **goto 29119** --end--

	--va: **[HILF] h_dauertan** --vb: Episode dauert an --fr: [HILF] Episode dauert an --we: 1: Episode dauert an 2: Episode endet zum Interviewmonat 3: Episode endet vor Interviewmonat 4: Episodenende = Missing --end--
29119	--va: **kizlnr** --fn: **29119** --vb: Nr. Zusammenleben mit Kind --fr: [AUTO] Nr. Zusammenleben mit Kind --af: **goto 29119a** --end--

29119a	--va: **kizlstdat (kizlstm / kizlstj)** --hin: **(ts3331m / y)** --fn: **29119a** --vb: Startdatum Zusammenleben Kind --fr: **if (29119 = 1)** Von wann bis wann haben Sie mit **<29111>** in einem Haushalt gelebt? Falls Sie mehrmals mit **<29111>** in einem Haushalt gelebt haben, nennen Sie mir bitte den ersten Zeitraum! **if (29119 > 1)** Von wann bis wann haben Sie das nächste Mal mit **<29111>** in einem Haushalt gelebt? --in: <<Falls die Zielperson sich nur an Jahreszeiten erinnert, bitte folgende Nummern eingeben: 21: Jahresanfang/Winter 24: Frühjahr/Ostern 27: Jahresmitte/Sommer 30: Herbst 32: Jahresende>> --we: von Monat ____ Jahr _____ **BUTTONS: Seit der Geburt des Kindes (-5), verweigert (-97), weiß nicht (-98)** --ac: **autoif (29119a = -5) 29119a = 29112** --af: **goto 29120** --end--

29120	--va: **kizlenddat (kizlendm / kizlendj)** --hin: **(ts3332m / y)** --fn: **29120** --vb: Enddatum Zusammenleben Kind --fr: **[NCS]** (bis wann) --in: <<Falls die Zielperson sich nur an Jahreszeiten erinnert, bitte folgende Nummern eingeben: 21: Jahresanfang/Winter 24: Frühjahr/Ostern 27: Jahresmitte/Sommer 30: Herbst 32: Jahresende>> --we: bis Monat ____ Jahr _____ **BUTTONS: bis heute (-5), verweigert (-97), weiß nicht (-98)** --ac: **autoif (29120 = -5) h_dauertan = 1** **autoif (29120 = 20102(intm/intj)) h_dauertan = 2** **autoif (29120 > 0 & 29120 < 20102(intm/intj)) h_dauertan = 3** **autoif (29120 = -97, -98) h_dauertan = 4** **autoif (29120 = -5) 29121 = 1** **autoif (29120 = -5) 29120 = 20102(intm/intj)** --af: **if (h_dauertan = 1) goto 29122Z** **if (h_dauertan = 2) goto 29121** **if (h_dauertan = 3, 4) goto 29122** --end--
29121	--va: **kizliz** --hin: **(ts3332c)** --fn: **29121** --vb: derzeitiges Zusammenleben mit Kind --fr: Wohnen Sie derzeit noch mit **<29111>** in einem Haushalt? --we: 1: ja, wohne noch mit **<29111>** in einem Haushalt 2: nein, im Interviewmonat Zusammenleben beendet **BUTTONS: verweigert (-97), weiß nicht (-98)** --ac: **autoif (29121 = 1) h_dauertan = 1** --af: **goto 29122Z** --end--

29122	--va: **kizlws** --fn: **29122** --vb: weiteres späteres Zusammenleben mit Kind --fr: Haben Sie später noch einmal mit **<29111>** in einem Haushalt gelebt? --we: 1: ja 2: nein **BUTTONS: verweigert (-97), weiß nicht (-98)** --af: **goto 29122Z** --end--
29122Z	--va: **[ZS] zki1c** --fn: **29122Z** --vb: Zeitstempel 1c Kinder --fr: [ZS] Zeitstempel 1c Kinder --af: **if (29122 = 1 & (h_dauertan = 3, 4)) goto 29119Z** **if (29122 <> 1 & (h_kialter = 1, 2)) goto 29123** **if (29122 <> 1 & (h_kialter = 3, 4, 5, -9)) goto 29139Z** --end--
	--st: **ENDE Subschleife Zusammenlebendatierung** --end--
29123	--va: **kieu** --hin: **(ts33206)** --fn: **29123** --vb: Erziehungsurlaub, Babyjahr, Elternzeit für das Kind genommen --fr: Haben Sie selbst für **<29111>** Elternzeit genommen? --in: <<ZP kann in der Elternzeit 30 Std. pro Woche arbeiten.>> --we: 1: ja 2: nein **BUTTONS: verweigert (-97), weiß nicht (-98)** --af: **if (29123 = 1) goto 29126Z** **if (29123 = 2, -97, -98) goto 29124** --end--

29124	--va: **kieue** --hin: **(ts33207)** --fn: **29124** --vb: Möglichkeit Erziehungsurlaub, Babyjahr, Elternzeit zu nehmen --fr: Gab es für Sie die Möglichkeit, Elternzeit zu nehmen? --we: 1: ja 2: nein **BUTTONS: verweigert (-97), weiß nicht (-98)** --af: **goto 29139Z** --end--
	--st: **BEGINN Subschleife Elternzeitdatierung** --end--
29126Z	--va: **[ZS] zki1d** --fn: **29126Z** --vb: Zeitstempel 1d Kinder --fr: [ZS] Zeitstempel 1d Kinder --af: **goto 29126** --end--
	--va: **[HILF] h_dauertan2** --vb: Episode dauert an 2 --fr: [HILF] Episode dauert an 2 --we: 1: Episode dauert an 2: Episode endet zum Interviewmonat 3: Episode endet vor Interviewmonat 4: Episodenende = Missing --end--
	--va: **[HILF] h_aktelt** --vb: Hilfsvariable aktuelle Elternzeit --fr: [HILF] Hilfsvariable aktuelle Elternzeit --we: 1: Ende Elternzeitepisode liegt max. 12 Monate zurück 0: Ende Elternzeitepisode liegt mehr als 12 Monate zurück --end--

	--va: **[HILF] h_kursaktiv** --vb: Kurserfassung Modul und Aktivität --fr: [HILF] Kurserfassung Modul und Aktivität --we: 29: dieser Elternzeit (dieses Erziehungsurlaubs/Babyjahres) --end--
	--va: **[HILF] h_kursherk** --vb: Kurserfassung Kindernummer im Herkunftsmodul --fr: [HILF] Kurserfassung Kindernummer im Herkunftsmodul --end--
	--va: **[HILF] h_kursherk2** --vb: Kurserfassung Subepisodennummer im Herkunftsmodul --fr: [HILF] Kurserfassung Subepisodennummer im Herkunftsmodul --end--
	--va: **[HILF] h_kursstart (h_kursstartm / h_kursstartj)** --vb: Kurserfassung Startdatum Episode --fr: [HILF] Kurserfassung Startdatum Episode --we: von Monat ____ Jahr ____ --end--
	--va: **[HILF] h_kursende (h_kursendem / h_kursendej)** --vb: Kurserfassung Enddatum Episode --fr: [HILF] Kurserfassung Enddatum Episode --we: bis Monat ____ Jahr ____ --end--

	--va: **[HILF] h_kursdauertan** --vb: Kurserfassung Episode dauert an --fr: [HILF] Kurserfassung Episode dauert an --we: 1: ja 2: nein -97: verweigert -98: weiß nicht --end--
29126	--va: **kieunr** --fn: **29126** --vb: Elternzeitnummer --fr: [AUTO] Elternzeitnummer --af: **goto 29126a** --end--
29126a	--va: **kieustdat (kieustm / kieustj)** --hin: **(ts2711m / y)** --fn: **29126a** --vb: Beginn Erziehungsurlaub --fr: **if (29126 = 1)** Von wann bis wann haben Sie (das erste Mal) Elternzeit für **<29111>** genommen? **if (29126 > 1)** Von wann bis wann haben Sie das nächste Mal Elternzeit für **<29111>** genommen? --in: <<Falls die Zielperson sich nur an Jahreszeiten erinnert, bitte folgende Nummern eingeben: 21: Jahresanfang/Winter 24: Frühjahr/Ostern 27: Jahresmitte/Sommer 30: Herbst 32: Jahresende>> --we: von Monat ____ Jahr _____ **BUTTONS: Seit der Geburt des Kindes (-5), verweigert (-97), weiß nicht (-98)** --ac: **autoif (29126a = -5) 29126a = 29112** --af: **goto 29127** --end--

29127	--va: **kieuenddat (kieuendm / kieuendj)** --hin: **(ts2712m / y)** --fn: **29127** --vb: Ende Erziehungsurlaub --fr: **[NCS]** (bis wann) --in: <<Wird während der Elternzeit ein weiteres Kind geboren, endet die Elternzeit mit Geburt dieses Kindes. Falls die Zielperson sich nur an Jahreszeiten erinnert, bitte folgende Nummern eingeben: 21: Jahresanfang/Winter 24: Frühjahr/Ostern 27: Jahresmitte/Sommer 30: Herbst 32: Jahresende>> --we: bis Monat ____ Jahr _____ **BUTTONS: bis heute (-5), verweigert (-97), weiß nicht (-98)** --ac: **autoif (29127 = -5) h_dauertan2 = 1** **autoif (29127 = 20102(intm/intj)) h_dauertan2 = 2** **autoif (29127 > 0 & 29127 < 20102(intm/intj)) h_dauertan2 = 3** **autoif (29127 = -97, -98) h_dauertan2 = 4** **autoif (h_dauertan2 = 1) 29127 = 20102(intm/intj)** **autoif (h_dauertan2 = 1) 29128 = 1** **autoif (h_dauertan2 = 1) 29130 = 2** --af: **if (h_dauertan2 = 2) goto 29128** **if (h_dauertan2 = 1, 3, 4) goto 29129** --end--

29128	--va: **kieuiz** --hin: **(ts2712c)** --fn: **29128** --vb: Andauern des Erziehungsurlaubs --fr: Sind Sie heute noch in Elternzeit für **<29111>**? --we: 1: ja, bin noch in Elternzeit 2: nein, im Interviewmonat Elternzeit beendet **BUTTONS: verweigert (-97), weiß nicht (-98)** --ac: **autoif (29128 = 1) h_dauertan2 = 1** **autoif (h_dauertan2 = 1) 29130 = 2** --af: **goto 29129** --end--

29129	--va: **kifb** --hin: **(ts27103)** --fn: **29129** --vb: Besuch von Lehrgängen/Kursen während der Elternzeit --fr: **if (h_dauertan2 = 2, 3, 4)** Nun geht es um Ihre berufliche Fortbildung während dieser Elternzeit. Haben Sie während dieser Zeit von **<29126a>** bis **<29127>** Lehrgänge oder Kurse besucht, von denen Sie bisher noch nicht berichtet haben? **if (h_dauertan2 = 1)** Nun geht es um Ihre berufliche Fortbildung während dieser Elternzeit. Haben Sie während dieser Zeit von **<29126a>** bis heute Lehrgänge oder Kurse besucht, von denen Sie bisher noch nicht berichtet haben? --we: 1: ja 2: nein **BUTTONS: verweigert (-97), weiß nicht (-98)** --ac: **autoif (29129 = 1 & (29127 >= 20102(intm/intj) - 12)) h_kursaktiv = 29** **autoif (29129 = 1 & (29127 >= 20102(intm/intj) - 12)) h_kursherk = 29110** **autoif (29129 = 1 & (29127 >= 20102(intm/intj) - 12)) h_kursherk2 = 29126** **autoif (29129 = 1 & (29127 >= 20102(intm/intj) - 12)) h_kursstart = 29126a** **autoif (29129 = 1 & (29127 >= 20102(intm/intj) - 12)) h_kursende = 29127** **autoif (29129 = 1 & (29127 >= 20102(intm/intj) - 12)) h_kursdauertan = 29128** **autoif () h_aktelt = 0** **autoif (29128 = 1) h_aktelt = 1** **autoif (29128 <> 1 & (29127 >= 20102(intm/intj) – 12)) h_aktelt = 1** **autoif (29128 <> 1 & 29127(kieuendm) < 0 & 29127(kieuendj) = 20102(intj)) h_aktelt = 1** **autoif (29128 <> 1 & 29127(kieuendm) < 0 & 29127(kieuendj) = (20102(intj) – 1) & 20102(intm) < 7) h_aktelt = 1** --af: **if (29129=1 & h_aktelt = 1) goto 35100Z** **if (29129=1 & h_aktelt = 0 & (h_dauertan2 = 2, 3, 4)) goto 29129a** **if (29129=1 & h_aktelt = 0 & h_dauertan2 = 1) goto 29131Z** **if ((29129= 2, -97, -98) & (h_dauertan2 = 2, 3, 4)) goto 29129a** **if ((29129= 2, -97, -98) & h_dauertan2 = 1) goto 29131Z** --end--

29129a	--va: **kieuaf1** --hin: **(ts27104)** --fn: **29129a** --vb: Erwerbstätigkeit nach Elternzeit --fr: Waren Sie direkt im Anschluss an diese Elternzeit, also ab **<29127>**, (wieder) erwerbstätig? --we: 1: ja 2: nein **BUTTONS: verweigert (-97), weiß nicht (-98)** --af: **if 29129a = 1 goto 29129b** **if 29129a = 2, -97, -98 goto 29130** --ef: **Modul35: 35102 = 29 & 35106 <> 1** --end--
29129b	--va: **kieuaf2** --hin: **(ts27105)** --fn: **29129b** --vb: Vertragliche Arbeitszeit bei Wiedereinstieg --fr: Wie viele Stunden pro Woche betrug Ihre !!vertraglich vereinbarte!! Arbeitszeit unmittelbar bei Ihrem Wiedereinstieg? --we: OFFEN: _ _,_ _ Stunden pro Woche 94: mehr als 90 Stunden pro Woche 95: keine festgelegte Arbeitszeit **BUTTONS: verweigert (-97), weiß nicht (-98)** --ra: **0 to 90, 94, 95, -97, -98** --af: **if (29129b = 51 to 90, 94) goto 29129c** **if (29129b < 51 OR 29129b = 95) goto 29129d** --end--

29129c	--va: **kieuaf3** --fn: **29129c** --vb: Arbeitszeit nach Wiedereinstieg: mehr als 50 Std. --fr: Sie haben angegeben, dass Ihre Arbeitszeit mehr als 50 Stunden betrug. Ist das korrekt? --we: 1: Angabe korrekt 2: Angabe korrigieren --af: **if (29129c = 1) goto 29129d** **if (29129c = 2) goto 29129b** --end--
29129d	--va: **kieuaf4** --hin: **(ts27106)** --fn: **29129d** --vb: Erwerbstätigkeit nach Elternzeit, Arbeitgeberwechsel --fr: Haben Sie beim gleichen Arbeitgeber wieder angefangen zu arbeiten, bei dem Sie auch vor der Elternzeit gearbeitet haben? --we: 1: ja 2: nein 3: vor Elternzeit nicht erwerbstätig gewesen 4: vor Elternzeit selbständig gewesen **BUTTONS: verweigert (-97), weiß nicht (-98)** --af: **if (29129d = 2) goto 29129e** **if (29129d = 1, 3, 4, -97, -98) goto 29130** --end--
29129e	--va: **kieuaf5** --hin: **(ts27107)** --fn: **29129e** --vb: Arbeitgeberwechsel freiwillig --fr: Gab es für Sie die Möglichkeit, bei Ihrem alten Arbeitgeber wieder anzufangen? --we: 1: ja 2: nein **BUTTONS: verweigert (-97), weiß nicht (-98)** --af: **goto 29130** --end--

29130	--va: **kieuws** --fn: **29130** --vb: weiterer Erziehungsurlaub --fr: Haben Sie selbst für **<29111>** noch einmal Elternzeit genommen? --we: 1: ja 2: nein **BUTTONS: verweigert (-97), weiß nicht (-98)** --af: **goto 29131Z** --end--
29131Z	--va: **[ZS] zki1e** --fn: **29131Z** --vb: Zeitstempel 1e Kinder --fr: [ZS] Zeitstempel 1e Kinder --af: **if (29130 = 1) goto 29126Z** **if (29130 = 2, -97, -98) goto 29139Z** --ef: **Modul35: 35102 = 29 & 35106 = 1** --end--
	--st: **ENDE Subschleife Elternzeitdatierung** --end--
29139Z	--va: **[ZS] zki1ea** --fn: **29139Z** --vb: Zeitstempel 1f Kinder --fr: [ZS] Zeitstempel 1f Kinder --af: **if (h_kiamonat > 65 & h_kiamonat < 97) goto 29139a** **if (h_kialter > -9 & h_kiamonat < 66) goto 29139b** **if (h_kiamonat > 96 & h_kiamonat < 168) goto 29139b** **if (h_kiamonat > 167 OR h_kialter = -9) goto 29139rZ** --end--

29139a	--va: **kibs** --fn: **29139a** --vb: Besuch Grundschule --fr: Wir kommen nun zu den Themen Kinderbetreuung und Einschulung. Ist **<29111>** bereits eingeschult worden? --in: <<Bei Nachfragen: Unter Einschulung versteht man den Eintritt des Kindes in die Schule, d.h. das Kind geht zur Schule. Der Besuch einer Vorschule gilt als Schulvorbereitung und ist hier nicht gemeint.>> --we: 1: ja 2: nein **BUTTONS: verweigert (-97), weiß nicht (-98)** --af: **goto 29139b** --end--
29139b	--va: **kibg (kibga_1 / kibga_2 / kibga_3 / kibga_4 / kibga_5 / kibga_6 / kibga_7 / kibga_8 / kibga_9 / kibga_10 / kibga_11 / kibga_12 / kibga_13)** --fn: **29139b** --vb: Betreuung Kind aktuell (Betreuung Kind aktuell Einrichtung / Betreuung Kind aktuell Tagesmutter oder -vater / Betreuung Kind aktuell Kinderfrau oder -mann / Betreuung Kind aktuell Au-pair / Betreuung Kind aktuell anderes Elternteil / Betreuung Kind aktuell Großeltern / Betreuung Kind aktuell andere Verwandte / Betreuung Kind aktuell Bekannte oder Nachbarn / Betreuung Kind aktuell Hort oder Schulhort / Betreuung Kind aktuell professionelle außerschulische Betreuung nach dem Unterricht / Derzeit keine der genannten Betreuungen / Betreuung Kind aktuell verweigert / Betreuung Kind aktuell weiß nicht) --fr: **[MF]** Jetzt geht es um die Betreuung von **<29111>** in einer typischen Arbeitswoche. Wird **<29111>** derzeit in einer typischen Arbeitswoche in einer der folgenden Einrichtungen bzw. von einer der folgenden Personen betreut? --in: <<Mehrfachnennungen möglich. Vorgaben vorlesen.>> --we: **if (h_kiamonat < 66) OR 29139a = 2) kibga_1** 1: Krippe, Kindertagesstätte oder Kindergarten (Mit „Krippe, Kindertagesstätte oder Kindergarten“ meinen wir alle Formen der Tages- bzw. Betreuungseinrichtungen für Kinder, auch Eltern-Kind-Initiativen, also von Eltern und/oder Erzieherinnen und Erziehern selbstverwaltete Betreuungseinrichtungen.) **if (h_kiamonat < 66 OR 29139a = 2) kibga_2** 2: Tagesmutter oder Tagesvater (Als „Tagesmutter/-vater“ zählen nur gegen Bezahlung arbeitende Betreuerinnen und Betreuer, welche ein oder mehrere Kinder !!außerhalb!! des elterlichen Haushaltes betreuen. Die Betreuung findet entweder im Privathaushalt der betreuenden Person oder in einer von dieser Person für die Betreuung erworbenen / angemieteten Räumlichkeit statt.) **if (h_kiamonat < 66 OR 29139a = 2) kibga_3** 3: Kinderfrau oder -mann (Hierzu zählen die bezahlten Betreuerinnen und Betreuer, welche ein oder mehrere Kinder !!innerhalb!! des elterlichen Haushaltes betreuen.) **kibga_4** 4: Au-pair **kibga_5** 5: anderes Elternteil **kibga_6** 6: Großeltern **kibga_7** 7: andere Verwandte (Hierzu zählen auch die Partnerin oder der Partner, die Ehefrau, der Ehemann bzw. der oder

	die eingetragene Lebenspartner/in, wenn er oder sie nicht das andere Elternteil des Kindes ist.) **kibga_8** 8: Bekannte oder Nachbarn **if (h_kiamonat > 96 OR 29139a = 1) kibga_9** 9: Hort oder Schulhort **if (h_kiamonat > 96 OR 29139a = 1) kibga_10** 10: Eine andere außerschulische professionelle Betreuung nach dem Unterricht **kibga_11** 11: derzeit keine dieser Einrichtungen/Personen **kibga_12** 12: verweigert **kibga_13** 13: weiß nicht [0: nicht genannt 1: genannt] **BUTTONS: Derzeit keine dieser Einrichtungen/Personen [kibga_11], verweigert [kibga_12], weiß nicht [kibga_13]** --ac: **autoif () h_kibvor = 0** **autoif (kibga_1 = 1 OR kibga_2 = 1 OR kibga_3 = 1 OR kibga_4 = 1 OR kibga_5 = 1 OR kibga_6 = 1 OR kibga_7 = 1 OR kibga_8 = 1 OR kibga_9 = 1 OR kibga_10 = 1) h_kibvor = 1** --af: **if (h_kibvor = 0) goto 29139lZ** **if (kibga_1 = 1) goto 29139c** **if (kibga_1 = 0 & h_kibvor = 1) goto 29139cZ** --end--
29139c	--va: **kibga_1a** --fn: **29139c** --vb: Betreuung aktuell: Dauer Krippe, Kindertagesstätte, Kindergarten --fr: Wie lange wird **<29111>** normalerweise insgesamt in einer typischen Arbeitswoche in der Krippe, Kindertagesstätte oder im Kindergarten betreut? --in: <<Angaben bitte zuordnen!>> --we: 1: weniger als 10 Stunden 2: 10 bis unter 20 Stunden 3: 20 bis unter 30 Stunden 4: 30 bis unter 40 Stunden 5: 40 Stunden und mehr **BUTTONS: verweigert (-97), weiß nicht (-98)** --af: **goto 29139cZ** --end--

29139cZ	--va: **[ZS] zki1eb** --fn: **29139cZ** --vb: Zeitstempel 1eb Kinder --fr: [ZS] Zeitstempel 1eb Kinder --af: **if (29139b(kibga_2) = 1) goto 29139d** **if (29139b(kibga_2) = 0) goto 29139dZ** --end--
29139d	--va: **kibga_2a** --fn: **29139d** --vb: Betreuung aktuell: Dauer Tagesmutter/-vater --fr: Wie lange wird **<29111>** normalerweise insgesamt in einer typischen Arbeitswoche von dieser Tagesmutter bzw. diesem genannten Tagesvater betreut? --in: <<Angaben bitte zuordnen!>> --we: 1: weniger als 10 Stunden 2: 10 bis unter 20 Stunden 3: 20 bis unter 30 Stunden 4: 30 bis unter 40 Stunden 5: 40 Stunden und mehr **BUTTONS: verweigert (-97), weiß nicht (-98)** --af: **goto 29139dZ** --end--
29139dZ	--va: **[ZS] zki1ec** --fn: **29139dZ** --vb: Zeitstempel 1ec Kinder --fr: [ZS] Zeitstempel 1ec Kinder --af: **if (29139b(kibga_3) = 1) goto 29139e** **if (29139b(kibga_3) = 0) goto 29139eZ** --end--

29139e	--va: **kibga_3a** --fn: **29139e** --vb: Betreuung aktuell: Dauer Kinderfrau/-mann --fr: Wie lange wird **<29111>** normalerweise insgesamt in einer typischen Arbeitswoche von dieser Kinderfrau bzw. diesem genannten Kindermann betreut? --in: <<Angaben bitte zuordnen!>> --we: 1: weniger als 10 Stunden 2: 10 bis unter 20 Stunden 3: 20 bis unter 30 Stunden 4: 30 bis unter 40 Stunden 5: 40 Stunden und mehr **BUTTONS: verweigert (-97), weiß nicht (-98)** --af: **goto 29139eZ** --end--
29139eZ	--va: **[ZS] zki1ed** --fn: **29139eZ** --vb: Zeitstempel 1ed Kinder --fr: [ZS] Zeitstempel 1ed Kinder --af: **if (29139b(kibga_4) = 1) goto 29139f** **if (29139b(kibga_4) = 0) goto 29139fZ** --end--
29139f	--va: **kibga_4a** --fn: **29139f** --vb: Betreuung aktuell: Dauer Au-pair --fr: Wie lange wird **<29111>** normalerweise insgesamt in einer typischen Arbeitswoche von dieser bzw. diesem Au-pair betreut? --in: <<Angaben bitte zuordnen!>> --we: 1: weniger als 10 Stunden 2: 10 bis unter 20 Stunden 3: 20 bis unter 30 Stunden 4: 30 bis unter 40 Stunden 5: 40 Stunden und mehr **BUTTONS: verweigert (-97), weiß nicht (-98)** --af: **goto 29139fZ** --end--

29139fZ	--va: **[ZS] zki1ee** --fn: **29139fZ** --vb: Zeitstempel 1ee Kinder --fr: [ZS] Zeitstempel 1ee Kinder --af: **if (29139b(kibga_5) = 1) goto 29139g** **if (29139b(kibga_5) = 0) goto 29139gZ** --end--
29139g	--va: **kibga_5a** --fn: **29139g** --vb: Betreuung aktuell: Dauer anderes Elternteil --fr: Wie lange wird **<29111>** normalerweise insgesamt in einer typischen Arbeitswoche vom anderen Elternteil betreut? --in: <<Angaben bitte zuordnen!>> --we: 1: weniger als 10 Stunden 2: 10 bis unter 20 Stunden 3: 20 bis unter 30 Stunden 4: 30 bis unter 40 Stunden 5: 40 Stunden und mehr **BUTTONS: verweigert (-97), weiß nicht (-98)** --af: **goto 29139gZ** --end--
29139gZ	--va: **[ZS] zki1ef** --fn: **29139gZ** --vb: Zeitstempel 1ef Kinder --fr: [ZS] Zeitstempel 1ef Kinder --af: **if (29139b(kibga_6) = 1) goto 29139h** **if (29139b(kibga_6) = 0) goto 29139hZ** --end--

29139h	--va: **kibga_6a** --fn: **29139h** --vb: Betreuung aktuell: Dauer Großeltern --fr: Wie lange wird **<29111>** normalerweise insgesamt in einer typischen Arbeitswoche von den Großeltern betreut? --in: <<Angaben bitte zuordnen!>> --we: 1: weniger als 10 Stunden 2: 10 bis unter 20 Stunden 3: 20 bis unter 30 Stunden 4: 30 bis unter 40 Stunden 5: 40 Stunden und mehr **BUTTONS: verweigert (-97), weiß nicht (-98)** --af: **goto 29139hZ** --end--
29139hZ	--va: **[ZS] zki1eg** --fn: **29139hZ** --vb: Zeitstempel 1eg Kinder --fr: [ZS] Zeitstempel 1eg Kinder --af: **if (29139b(kibga_7) = 1) goto 29139i** **if (29139b(kibga_7) = 0) goto 29139iZ** --end--

29139i	--va: **kibga_7a** --fn: **29139i** --vb: Betreuung aktuell: Dauer andere Verwandte --fr: Wie lange wird **<29111>** normalerweise insgesamt in einer typischen Arbeitswoche von anderen Verwandten betreut? --in: <<Angaben bitte zuordnen! Dies umfasst auch die/den Ehepartner/in oder die/den eingetragene/n Lebenspartner/in, wenn diese/r nicht das andere Elternteil des Kindes ist. >> --we: 1: weniger als 10 Stunden 2: 10 bis unter 20 Stunden 3: 20 bis unter 30 Stunden 4: 30 bis unter 40 Stunden 5: 40 Stunden und mehr **BUTTONS: verweigert (-97), weiß nicht (-98)** --af: **goto 29139iZ** --end--
29139iZ	--va: **[ZS] zki1eh** --fn: **29139iZ** --vb: Zeitstempel 1eh Kinder --fr: [ZS] Zeitstempel 1eh Kinder --af: **if (29139b(kibga_8) = 1) goto 29139j** **if (29139b(kibga_8) = 0) goto 29139jZ** --end--

29139j	--va: **kibga_8a** --fn: **29139j** --vb: Betreuung aktuell: Dauer Bekannte oder Nachbarn --fr: Wie lange wird **<29111>** normalerweise insgesamt in einer typischen Arbeitswoche von Bekannten oder Nachbarn betreut? --in: <<Angaben bitte zuordnen!>> --we: 1: weniger als 10 Stunden 2: 10 bis unter 20 Stunden 3: 20 bis unter 30 Stunden 4: 30 bis unter 40 Stunden 5: 40 Stunden und mehr **BUTTONS: verweigert (-97), weiß nicht (-98)** --af: **goto 29139jZ** --end--
29139jZ	--va: **[ZS] zki1ei** --fn: **29139jZ** --vb: Zeitstempel 1ei Kinder --fr: [ZS] Zeitstempel 1ei Kinder --af: **if (29139b(kibga_9) = 1) goto 29139k** **if (29139b(kibga_9) = 0) goto 29139kZ** --end--
29139k	--va: **kibga_9a** --fn: **29139k** --vb: Betreuung aktuell: Dauer Hort oder Schulhort --fr: Wie lange wird **<29111>** normalerweise insgesamt in einer typischen Arbeitswoche im Hort oder Schulhort betreut? --in: <<Angaben bitte zuordnen!>> --we: 1: weniger als 10 Stunden 2: 10 bis unter 20 Stunden 3: 20 bis unter 30 Stunden 4: 30 bis unter 40 Stunden 5: 40 Stunden und mehr **BUTTONS: verweigert (-97), weiß nicht (-98)** --af: **goto 29139kZ** --end--

29139kZ	--va: **[ZS] zki1ej** --fn: **29139kZ** --vb: Zeitstempel 1ej Kinder --fr: [ZS] Zeitstempel 1ej Kinder --af: **if (29139b(kibga_10) = 1) goto 29139l** **if (29139b(kibga_10) = 0) goto 29139lZ** --end--
29139l	--va: **kibga_10a** --fn: **29139l** --vb: Betreuung aktuell: Dauer andere außerschulischen Betreuungseinrichtung --fr: Wie lange wird **<29111>** normalerweise insgesamt in einer typischen Arbeitswoche in einer anderen außerschulischen Betreuungseinrichtung betreut? --in: <<Angaben bitte zuordnen!>> --we: 1: weniger als 10 Stunden 2: 10 bis unter 20 Stunden 3: 20 bis unter 30 Stunden 4: 30 bis unter 40 Stunden 5: 40 Stunden und mehr **BUTTONS: verweigert (-97), weiß nicht (-98)** --af: **goto 29139lZ** --end--
29139lZ	--va: **[ZS] zki1ek** --fn: **29139lZ** --vb: Zeitstempel 1ek Kinder --fr: [ZS] Zeitstempel 1ek Kinder --af: **goto 29139m** --end--

29139m	--va: **kibgb** --fn: **29139m** --vb: Betreuung vorher --fr: **if (h_kibvor = 0)** Wurde **<29111>** irgendwann einmal !!professionell!! betreut? Uns interessiert, ob **<29111>** zum Beispiel in einer Krippe, einem Kindergarten, von einer Tagesmutter, Au-pair oder einer anderen professionellen Betreuungseinrichtung oder -person betreut wurde. **if (h_kibvor = 1)** Wurde **<29111>** vorher schon einmal woanders !!professionell!! betreut? Uns interessiert, ob **<29111>** vor der eben genannte Betreuung zum Beispiel schon einmal in einer Krippe, einem Kindergarten, von einer Tagesmutter, Au-pair oder einer anderen professionellen Betreuungseinrichtung oder -person betreut wurde. --in: <<Angaben bitte zuordnen!>> --we: 1: Ja 2: Nein **BUTTONS: verweigert (-97), weiß nicht (-98)** --af: **if (29139m = 1) goto 29139n** **if (29139m = 2, -97, -98) goto 29139pZ** --end--
29139n	--va: **kibgc** --fn: **29139n** --vb: Betreuung vorher: Erste Einrichtung oder Person --fr: In welcher Einrichtung beziehungsweise von wem wurde **<29111>** betreut, als **<29111>** zum !!ersten Mal!! professionell betreut wurde? --in: <<Antwortvorgaben bitte vorlesen! Falls im ersten Betreuungszeitraum mehrere Einrichtungen oder Personen genutzt wurden, sollen Angaben zu derjenigen Einrichtung oder Person gemacht werden, die am stärksten genutzt wurde (größter Stundenumfang in einer typischen Arbeitswoche).>> --we: 1: in einer Krippe, Kindertagesstätte oder einem Kindergarten 2: von einer Tagesmutter oder einem Tagesvater 3: von einer Kinderfrau oder einem -mann 4: von einer oder einem Au-pair 5: in einer anderen Einrichtung bzw. von einer anderen Person **BUTTONS: verweigert (-97), weiß nicht (-98)** --af: **if (29139n = 1, 2, 3, 4, 5) goto 29139o** **if (29139n = -97, -98) goto 29139pZ** --end--

29139o	--va: **kibgcdat(kibgcm / kibgcj)** --fn: **29139o** --vb: Beginn erste Betreuung --fr: Und wann begann diese Betreuung? Bitte nennen Sie mir Monat und Jahr! --in: <<Falls die Zielperson sich nicht an das Startjahr der Betreuung erinnert, bitte Hilfe anbieten: „Wie alt war ihr Kind denn, als es in diese Betreuung kam?“ Anhand des Alters und des Geburtsjahrs (**<29112(kigebj)>**) des Kindes dann zusammen das Startjahr der ersten Betreuung ausrechnen. Falls die Zielperson sich nur an Jahreszeiten erinnert, bitte folgende Nummern eingeben: 21: Jahresanfang/Winter 24: Frühjahr/Ostern 27: Jahresmitte/Sommer 30: Herbst 32: Jahresende>> --we: Monat ____ Jahr _____ **BUTTONS: verweigert (-97), weiß nicht (-98)** --ra: **29112(kigebdat) to 20102(intdat), -97, -98** --af: **goto 29139p** --end--
29139p	--va: **kibgd** --fn: **29139p** --vb: Erstes Betreuungsverhältnis: Dauer pro Woche --fr: Und wie lange wurde **<29111>** dort normalerweise insgesamt in einer typischen Arbeitswoche betreut? --in: <<Antwortvorgaben bitte zuordnen!>> --we: 1: weniger als 10 Stunden 2: 10 bis unter 20 Stunden 3: 20 bis unter 30 Stunden 4: 30 bis unter 40 Stunden 5: 40 Stunden und mehr **BUTTONS: verweigert (-97), weiß nicht (-98)** --af: **goto 29139pZ** --end--

29139pZ	--va: **[ZS] zki1el** --fn: **29139pZ** --vb: Zeitstempel 1el Kinder --fr: [ZS] Zeitstempel 1el Kinder --af: **goto 29139q** --end--
29139q	--va: **kibge** --fn: **29139q** --vb: Idealistische Bildungsaspiration --fr: Obwohl es bis dahin noch eine Weile dauert, geht es jetzt um Ihre Wünsche zum Schulabschluss von **<29111>**: Welchen Schulabschluss wünschen Sie sich für **<29111>**? !!Unabhängig vom derzeitigen Entwicklungsstand!! und auch unabhängig davon, welchen Schulabschluss **<29111>** später !!wahrscheinlich!! einmal machen wird. --in: <<Antwortvoraben bei Bedarf vorlesen!>> --we: 1: einfacher oder qualifizierter Hauptschulabschluss (auch: Berufsbildungsreife, erweiterte Berufsbildungsreife, Berufsreife, Erster Allgemeinbildender Schulabschluss, Sekundarabschluss I, Mittelschulabschluss oder qualifizierender Mittelschulabschluss (in Bayern)) 2: Realschulabschluss/Mittlere Reife (auch: Mittlerer Schulabschluss, Wirtschaftsschulabschluss, Fachschulabschluss, Fachoberschulreife, Mittlerer Abschluss, Mittlerer Bildungsabschluss, Erweiterter/Qualifizierter Sekundarabschluss, Erweiterter/Qualifizierter Realschulabschluss, Oberschulabschluss (in Sachsen)) 3: Abitur, Fachhochschulreife oder andere Hochschulreife 4: Sonder-/Förderschulabschluss 5: anderer Abschluss **BUTTONS: kein Schulabschluss (-5), verweigert (-97), weiß nicht (-98)** --af: **goto 29139r** --end--

29139r	--va: **kibgf** --fn: **29139r** --vb: Realistische Bildungsaspiration --fr: Denken Sie nun bitte an alles, was Sie derzeit über **<29111>** wissen: Mit welchem Abschluss wird **<29111>** wohl tatsächlich einmal die Schule verlassen? --in: <<Antwortvorgaben bei Bedarf vorlesen!>> --we: 1: einfacher oder qualifizierter Hauptschulabschluss (auch: Berufsbildungsreife, erweiterte Berufsbildungsreife, Berufsreife, Erster Allgemeinbildender Schulabschluss, Sekundarabschluss I, Mittelschulabschluss oder qualifizierender Mittelschulabschluss (in Bayern)) 2: Realschulabschluss/Mittlere Reife (auch: Mittlerer Schulabschluss, Wirtschaftsschulabschluss, Fachschulabschluss, Fachoberschulreife, Mittlerer Abschluss, Mittlerer Bildungsabschluss, Erweiterter/Qualifizierter Sekundarabschluss, Erweiterter/Qualifizierter Realschulabschluss, Oberschulabschluss (in Sachsen)) 3: Abitur, Fachhochschulreife oder andere Hochschulreife 4: Sonder-/Förderschulabschluss 5: anderer Abschluss **BUTTONS: kein Schulabschluss (-5), verweigert (-97), weiß nicht (-98)** --af: **goto 29139rZ** --end--
29139rZ	--va: **[ZS] zki1em** --fn: **29139rZ** --vb: Zeitstempel 1em Kinder --fr: [ZS] Zeitstempel 1em Kinder --af: **if (h_kialter = 1, 5) goto 29157Z** **if (h_kialter = 2 to 4, -9) goto 29140Z** --end--
29140Z	--va: **[ZS] zki1f** --fn: **29140Z** --vb: Zeitstempel 1f Kinder --fr: [ZS] Zeitstempel 1f Kinder --af: **if (h_kialter = 4, -9) goto 29140** **if (h_kialter = 2) goto 29142a** **if (h_kialter = 3) goto 29142** --end--

29140	--va: **kiet** --hin: **(ts33209)** --fn: **29140** --vb: Erwerbstätigkeit Kind --fr: Ist **<29111>** derzeit Voll- oder Teilzeit erwerbstätig, nebenher oder nicht erwerbstätig? --in: <<In Ausbildung (Schule, berufliche Ausbildung, Studium) gilt als nicht erwerbstätig. Mit nebenher erwerbstätig sind unter 15 Stunden in der Woche gemeint. Wenn jemand zwei Halbtagsstellen hat, dann gilt er als Vollzeit erwerbstätig.>> --we: 1: Vollzeit erwerbstätig 2: Teilzeit erwerbstätig 3: nebenher erwerbstätig 4: nicht erwerbstätig **BUTTONS: verweigert (-97), weiß nicht (-98)** --af: **if (29140 = 1, 2, -97, -98) goto 29144** **if (29140 = 3, 4) goto 29140a** --end--

29140a	--va: **kinet** --hin: **(ts33210)** --fn: **29140a** --vb: Nichterwerbstätigkeit Kind --fr: Was macht **<29111>** derzeit hauptsächlich? --in: <<Vorgaben nicht vorlesen. Bitte zuordnen. Nur bei Bedarf: Ist er/sie beispielsweise in der Schule oder Ausbildung, arbeitslos, Hausfrau/Hausmann oder was macht er/sie derzeit?>> --we: 1: arbeitslos 2: Kurzarbeit 3: 1-Euro-Job, ABM, oder ähnliche Maßnahme der BA/Jobcenter oder ARGE 4: Altersteilzeit, unabhängig von welcher Phase 5: allgemeinbildende Schulausbildung 6: berufliche Ausbildung 7: Meister-/Technikerausbildung 8: Studium 9: Promotion 10: Umschulung, Fort- oder Weiterbildung 11: in Elternzeit 12: Hausfrau/Hausmann 13: krank/vorübergehend arbeitsunfähig 14: Rentner/in, Pensionär/in, (Vor-)Ruhestand 15: (freiwilliger) Wehr-/Zivildienst, Bundesfreiwilligendienst, Freiwilliges Soziales/Ökologisches/Europäisches Jahr 16: etwas anderes **if <h_kialter = -9>** 17: Kind geht noch nicht zur Schule **BUTTONS: verweigert (-97), weiß nicht (-98)** --af: **if (29140a = 1, 2, 3, 4, 6 to 15, -97, -98) goto 29144** **if (29140a = 5) goto 29142** **if (29140a = 16) goto 29141** **if (29140a = 17) goto 29157Z** --end--
29141	--va: **kinets** --fn: **29141** --vb: Anderer Erwerbsstatus Kind (offene Angabe) --fr: Und was macht **<29111>** genau? --we: OFFEN: _____ **BUTTONS: verweigert (-97), weiß nicht (-98)** --af: **goto 29144** --end--

29142a	--va: **kischulintro** --hin: **(ts33229)** --fn: **29142a** --vb: Einschulung --fr: Besucht **<29111>** schon die Schule? --we: 1: ja 2: nein **BUTTONS: verweigert (-97), weiß nicht (-98)** --af: **if (29142a = 1) goto 29142** **if (29142a = 2, -97, -98) goto 29157Z** --end--
29142	--va: **kischultyp** --hin: **(ts33212)** --fn: **29142** --vb: Schulform Kind --fr: Welche Schule besucht **<29111>**? --in: <<Vorgaben nur bei Bedarf vorlesen, zuordnen lassen. Bei Schulbesuch im Ausland: Welcher Schule entspricht das in Deutschland ungefähr? Wenn „Sekundarschule“ angegeben wird, bitte nachfragen, ob sich die Schule in Berlin befindet. Wenn ja, dann zu Kategorie 10 zuordnen, wenn nein, zu Kategorie 6 zuordnen.>> --we: 1: Grundschule **if (h_kialter <> 2)** 2: Orientierungsstufe, auch Erprobungsstufe **if (h_kialter <> 2)** 3: Hauptschule **if (h_kialter <> 2)** 4: Realschule **if (h_kialter <> 2)** 5: Verbundene Haupt- und Realschule, auch Sekundar-, Regel-, Mittel-, Ober- und Wirtschaftsschule, Regionale Schule, Erweiterte Realschule, Realschule plus, Gemeinschaftsschule, Werkrealschule, Stadtteilschule, Mittelstufenschule **if (h_kialter <> 2)** 6: Gesamtschule, auch integrierte Schulen, integrierte Sekundarschule (Berlin) 7: Waldorfschule **if (h_kialter <> 2)** 8: Gymnasium, auch Kolleg 9: Sonderschule/Förderschule, auch Förderzentrum 10: andere Schule **BUTTONS: Schule beendet (-6), verweigert (-97), weiß nicht (-98)** --af: **if (29142 = 1 to 9, -97, -98) goto 29157Z** **if (29142 = 10) goto 29143** **if (29142= -6) goto 29144** --end--

29143	--va: **kischultyps** --fn: **29143** --vb: andere Schulform Kind --fr: Was für eine Schule ist das? --we: OFFEN: _____ **BUTTONS: verweigert (-97), weiß nicht (-98)** --af: **goto 29157Z** --end--

29144	--va: **kischul** --hin: **(ts33214)** --fn: **29144** --vb: Höchster Schulabschluss Kind --fr: Welchen höchsten allgemeinbildenden Schulabschluss hat **<29111>** derzeit? --in: <<Vorgaben nur bei Bedarf vorlesen, zuordnen lassen. Wenn Fachabitur angegeben wird, bitte nachfragen, ob damit die Zugangsberechtigung für ein Studium an einer Fachhochschule oder an einer Universität erworben wurde. Wenn Fachhochschule, dann zu Kategorie 4 zuordnen, wenn Universität, zu Kategorie 5 zuordnen. Bei Abschlüssen, die im Ausland erworben wurden, einordnen lassen: Was hätte diesem Abschluss in Deutschland ungefähr entsprochen?>> --we: 1: einfacher Hauptschulabschluss auch: Berufsbildungsreife, Berufsreife, Erster allgemeinbildender Schulabschluss, Mittelschulabschluss (in Bayern) 2: qualifizierender oder qualifizierter Hauptschulabschluss auch: Erweiterte Berufsbildungsreife, Berufsreife mit Leistungsfeststellung, Sekundarabschluss I – Hauptschulabschluss, Hauptschulabschluss nach Klasse 10, qualifizierender Mittelschulabschluss (in Bayern) 3: Realschulabschluss auch: Mittlere Reife, Mittlerer Schulabschluss, Wirtschaftsschulabschluss, Fachschulabschluss, Fachoberschulreife, Mittlerer Abschluss, Mittlerer Bildungsabschluss, Erweiterter/Qualifizierter Sekundarabschluss, Erweiterter/Qualifizierter Realschulabschluss 4: Fachhochschulreife 5: andere Hochschulreife (Abitur) 6: Sonder-/Förderschulabschluss 7: anderer Abschluss **BUTTONS: kein Schulabschluss (-5), verweigert (-97), weiß nicht (-98)** --af: **if ((29144 = 1 to 6, -5, -97, -98) & 29140a = 6) goto 29146** **if ((29144 = 1 to 6, -5, -97, -98) & 29140a = 8) goto 29148** **if ((29144 = 1 to 6, -5, -97, -98) & (29140a <> 6, 8)) goto 29150** **if (29144 = 7) goto 29145** --end--

29145	--va: **kischuls** --fn: **29145** --vb: anderer Schulabschluss Kind --fr: Was für ein Schulabschluss ist das? --we: OFFEN: _____ **BUTTONS: verweigert (-97), weiß nicht (-98)** --af: **if (29140a = 6) goto 29146** **if (29140a = 8) goto 29148** **if (29140a <> 6, 8) goto 29150** --end--
29146	--va: **kiausbtyp** --hin: **(ts33216)** --fn: **29146** --vb: Ausbildung Kind --fr: Was für eine Ausbildung macht **<29111>** derzeit? (z.B. eine Lehre, eine Meister- oder Technikerausbildung, eine Ausbildung an einer Berufsfachschule, Handelsschule oder Schule des Gesundheitswesens, eine Ausbildung an einer Fachschule oder eine Ausbildung als Beamter/Beamtin?) --we: 1: Lehre (kaufmännisch, betrieblich, gewerblich, landwirtschaftlich) 2: Meister- oder Technikerausbildung 3: Ausbildung an einer Berufsfachschule oder Handelsschule 4: Ausbildung an einer Schule des Gesundheitswesens 5: Ausbildung an einer Fachschule 6: Beamtenausbildung (Laufbahnprüfung) 7: andere Ausbildung **BUTTONS: verweigert (-97), weiß nicht (-98)** --af: **if (29146 =1 to 5, -97, -98) goto 29157Z** **if (29146 = 6) goto 29156** **if (29146 = 7) goto 29147** --end--

29147	--va: **kiausbtyps** --fn: **29147** --vb: andere Ausbildung Kind --fr: Was für eine Ausbildung ist das? --we: OFFEN: _____ **BUTTONS: verweigert (-97), weiß nicht (-98)** --af: **goto 29157Z** --end--
29148	--va: **kihstyp** --hin: **(ts33218)** --fn: **29148** --vb: Studieneinrichtung Kind --fr: An welcher Bildungseinrichtung studiert **<29111>** derzeit? An einer Berufsakademie oder Dualen Hochschule, einer Verwaltungsfachhochschule, einer Fachhochschule oder an einer Universität? --we: 1: Berufsakademie, Duale Hochschule 2: Verwaltungsfachhochschule 3: Fachhochschule 4: Universität (auch Technische, Medizinische, Kirchliche, Pädagogische oder Tierärztliche Hochschule, Musik- oder Kunsthochschule) 5: andere Einrichtung **BUTTONS: verweigert (-97), weiß nicht (-98)** --af: **if (29148 = 1, 2, 3, 4, -97, -98) goto 29157Z** **if (29148 = 5) goto 29149** --end--
29149	--va: **kihstyps** --fn: **29149** --vb: andere Studieneinrichtung Kind --fr: Was für eine Bildungseinrichtung ist das genau? --we: OFFEN: _____ **BUTTONS: verweigert (-97), weiß nicht (-98)** --af: **goto 29157Z** --end--
29150	--va: **kiausb** --hin: **(ts33220)**

--fn: **29150**

--vb: höchster beruflicher Ausbildungsabschluss Kind
--fr:
Welchen höchsten beruflichen Ausbildungsabschluss hat **<29111>** derzeit?

--in:
<< Damit meinen wir beispielsweise, ob er / sie eine Lehre oder einen Meister gemacht hat oder einen Studienabschluss wie etwa ein Diplom gemacht hat.
Vorgaben nicht vorlesen, Nennung zuordnen. Wenn kein Abschluss, sondern nur eine Einrichtung genannt wird: Nach Abschluss fragen.
Bei Abschlüssen, die im Ausland erworben wurden, einordnen lassen: Was hätte diesem Abschluss in Deutschland ungefähr entsprochen?>>

--we:
1: Abschluss einer Lehre (kaufmännisch, betrieblich, gewerblich, landwirtschaftlich), Gesellen- oder Gehilfenbrief, duale Ausbildung
2: Meister, Technikerabschluss
3: Beamtenausbildung (Laufbahnprüfung)
4: Abschluss einer Schule des Gesundheitswesens
5: Berufsfachschulabschluss, Handelsschulabschluss
6: Fachschulabschluss (auch Abschluss der Fachakademie)
8: Bachelor (z.B. B.A., B.Sc.)
9: Diplom, Master (M.A.)
10: Magister, Staatsexamen
11: Promotion, Habilitation
12: Berufsakademie, Duale Hochschule ohne nähere Angabe
13: Verwaltungsfachhochschule ohne nähere Angabe
14: Fachhochschule, ehem. Ingenieursschule ohne nähere Angabe
15: Universität ohne nähere Angabe
16: Hochschulabschluss (Studium) ohne nähere Angabe
17: Betriebliche Anlernausbildung
21: Anderer Ausbildungsabschluss
BUTTONS: kein beruflicher Ausbildungsabschluss (-5), verweigert (-97), weiß nicht (-98)

--ac:
autoif (29150 = 10) 29154 = 4
autoif (29150 = 11) 29154 = 4

--af:
if (29150 = 1, 2, 4 to 6, 11, 17, -5, -97, -98) goto 29157Z
if (29150 = 3) goto 29156
if (29150 = 8, 9) goto 29154
if (29150 = 10) goto 29155
if (29150 = 12 to 16) goto 29153
if (29150 = 21) goto 29151
--end--

29151	--va: **kiausbs** --fn: **29151** --vb: anderer Ausbildungsabschluss Kind (offen) --fr: Welcher andere Abschluss ist das? --we: OFFEN: _____ **BUTTONS: verweigert (-97), weiß nicht (-98)** --af: **goto 29152** --end--
29152	--va: **kiinstausbs** --fn: **29152** --vb: andere Bildungseinrichtung Kind (offen) --fr: An welcher Bildungseinrichtung hat **<29111>** diesen Abschluss gemacht? --we: OFFEN: _____ **BUTTONS: verweigert (-97), weiß nicht (-98)** --af: **goto 29155** --end--

29153	--va: **kiarths** --hin: **(ts33223)** --fn: **29153** --vb: Art Hochschulabschluss Kind --fr: Um was für eine Art von Abschluss handelte es sich dabei genau, also war das z.B. ein Bachelor, Diplom, Master, Magister, Staatsexamen oder eine Promotion? --in: <<Vorgaben bitte nicht vorlesen.>> --we: 1: Bachelor (z.B. B.A., B.Sc., B.Eng., LL.B.) 2: Diplom, Master (z.B. M.A., M.Sc., LL.M.) 3: Magister, Staatsexamen 4: Promotion 5: anderer Abschluss **BUTTONS: verweigert (-97), weiß nicht (-98)** --ac: **autoif (29153 = 3 & 29150 = 16) 29154 = 4** **autoif (29153 = 4 & 29150 = 16) 29154 = 4** --af: **if ((29153 = 1, 2, -97, -98) & 29150 = 16) goto 29154** **if (29153 = 3) goto 29155** **if (29153 = 4) goto 29157Z** **if (29153 = 1 & (29150 = 12 to 15)) goto 29157Z** **if (29153 = 5) goto 29153a** **if ((29153 = 2, -97, -98) & (29150 = 14, 15)) goto 29155** **if ((29153 = 2, -97, -98) & (29150 = 12, 13)) goto 29157Z** --end--
29153a	--va: **kiarthss** --fn: **29153a** --vb: Anderer Hochschulabschluss Kind (offen) --fr: Welcher andere Abschluss ist das? --we: OFFEN: _____ **BUTTONS: verweigert (-97), weiß nicht (-98)** --af: **if (29150 = 16) goto 29154** **if (29150 = 14, 15) goto 29155** **if (29150 = 12, 13) goto 29157Z** --end--

29154	--va: **kiinsths** --hin: **(ts33225)** --fn: **29154** --vb: Hochschulabschluss verleihende Institution Kind --fr: Und an welcher Bildungseinrichtung hat **<29111>** diesen Abschluss gemacht? War das an einer Berufsakademie oder Dualen Hochschule, an einer Verwaltungsfachhochschule, an einer Fachhochschule oder an einer Universität? --we: 1: Berufsakademie, Duale Hochschule 2: Verwaltungsfachhochschule 3: Fachhochschule 4: Universität (auch Technische, Medizinische, Kirchliche, Pädagogische oder Tierärztliche Hochschule, Musik- oder Kunsthochschule) 5: andere Einrichtung **BUTTONS: verweigert (-97), weiß nicht (-98)** --af: **if (29154 = 1, 2, -97, -98) goto 29157Z** **if ((29154 = 3, 4) & (29150 = 8 OR (29150 = 16 & (29153 = 1, -97, -98)))) goto 29157Z** **if ((29154 = 3, 4) & (29150 = 9 OR (29150 = 16 & (29153 = 2, 5)))) goto 29155** **if (29154 = 5) goto 29154a** --end--
29154a	--va: **kiinsthss** --fn: **29154a** --vb: Andere Hochschulabschluss verleihende Institution Kind (offen) --fr: Was für eine Bildungseinrichtung war das genau? --we: OFFEN: _____ **BUTTONS: verweigert (-97), weiß nicht (-98)** --af: **if (29150 = 8 OR (29150 = 16 & (29153 = 1, -97, -98))) goto 29157Z** **if (29150 = 9 OR (29150 = 16 & (29153 = 2, 5))) goto 29155** --end--

29155	--va: **kipromo** --hin: **(ts33227)** --fn: **29155** --vb: Promotion Kind --fr: Hat **<29111>** eine Promotion abgeschlossen oder promoviert er / sie derzeit? --we: 1: ja, Promotion abgeschlossen 2: ja, promoviert 3: nein **BUTTONS: verweigert (-97), weiß nicht (-98)** --af: **goto 29157Z** --end--
29156	--va: **kibeamtausb** --hin: **(ts33209)** --fn: **29156** --vb: Art Beamtenausbildung Kind --fr: Ist/War das eine Beamtenausbildung für den einfachen, mittleren, gehobenen oder höheren Dienst? --in: <<Frage nicht stellen, wenn Art der Beamtenausbildung aus dem genannten Abschluss hervorgeht; dann Angabe zuordnen.>> --we: 1: einfacher Dienst 2: mittlerer Dienst 3: gehobener Dienst 4: höherer Dienst **BUTTONS: verweigert (-97), weiß nicht (-98)** --af: **goto 29157Z** --end--
29157Z	--va: **[ZS] zki1i** --fn: **29157Z** --vb: Zeitstempel 1i Kinder --fr: [ZS] Zeitstempel 1i Kinder --af: **goto 29157** --end--

29157	--va: **kiintro11** --fn: **29157** --vb: Eigene Kinder --fr: Haben Sie noch weitere eigene Kinder, Pflege- oder Adoptivkinder? --we: 1: ja 2: nein **BUTTONS: verweigert (-97), weiß nicht (-98)** --af: **goto 29159Z** --end--
29159Z	--va: **[ZS] zki2** --fn: **29159Z** --vb: Zeitstempel 2 Kinder --fr: [ZS] Zeitstempel 2 Kinder --af: **if (29157 = 1) goto 29110Z** **if (29157 = 2, -97, -98) goto 29160** --end--
	--st: **ENDE Kinderschleife – BEGINN Querschnitt Kinder** --end--
29160	--va: **kimin** --hin: **(t742003)** --fn: **29160** --vb: minderjährige Kinder im HH --fr: [AUTO] Minderjährige Kinder im HH --we: 1: ja 2: nein --ac: **autoif (ANY((20102(intm/intj) – 29112 <= 215) & (29112 <> -97, -98) & 29121 = 1)) 29160 = 1** **autoif (NO((20102(intm/intj) – 29112 <= 215) & (29112 <> -97, -98) & 29121 = 1)) 29160 = 2** --af: **if (29160 = 1) goto 29161** **if (29160 = 2) goto 29163Z** --end--

29161	--va: **kibet** --hin: **(t744001)** --fn: **29161** --vb: Zeit Kinderbetreuung --fr: Wenn Sie einmal alles zusammennehmen, wie viele Stunden pro Tag entfallen bei Ihnen an einem durchschnittlichen Werktag auf die Betreuung der Kinder in Ihrem Haushalt? --in: <<Gemeint sind hier die eigenen (Pflege-/Adoptiv-) Kinder der ZP, nicht Geschwister, die mit der ZP in einem Haushalt leben.>> --we: OFFEN: __ Anzahl Stunden pro Tag **BUTTONS: verweigert (-97), weiß nicht (-98)** --ra: **0 to 24, -97, -98** --af: **goto 29162** --end--
29162	--va: **kihilf** --hin: **(t744002)** --fn: **29162** --vb: Hilfe Kinderbetreuung --fr: Gibt es jemanden in Ihrem persönlichen Umfeld, der für Sie kurzfristig drei Werktage hintereinander bei der Betreuung Ihrer Kinder einspringen könnte? --in: <<Mit persönlichem Umfeld meine ich z.B. Ihren Partner / Ihre Partnerin, Ihre Familie oder Verwandte, Ihre Freunde, (ehemalige) Arbeitskollegen oder sonstige Bekannte.>> --we: 1: ja 2: nein **BUTTONS: trifft nicht zu (z.B. Kind alt genug) (-6), verweigert (-97), weiß nicht (-98)** --af: **goto 29163Z** --end--
29163Z	--va: **[ZS] zki3** --fn: **29163Z** --vb: Zeitstempel 3 Kinder --fr: [ZS] Zeitstempel 3 Kinder --af: **goto 29163** --end--

29163	--va: **pflege** --hin: **(t745001)** --fn: **29163** --vb: Pflegetätigkeit letzte 12 Monate --fr: Wir interessieren uns auch dafür, wie Menschen einander helfen. Bei den nächsten Fragen geht es um Hilfe, insbesondere Pflegeleistungen, die Sie Menschen in Ihrem Umfeld gegeben haben. Haben Sie in den letzten zwölf Monaten eine Person aufgrund des schlechten Gesundheitszustandes privat oder ehrenamtlich betreut bzw. gepflegt oder haben Sie der Person regelmäßig Hilfe geleistet? --in: <<Nicht gemeint sind professionelle Pflegetätigkeiten, z.B. von Kranken- oder Altenpflegern, im Rahmen ihrer beruflichen Tätigkeit.>> --we: 1: ja 2: nein **BUTTONS: verweigert (-97), weiß nicht (-98)** --af: **if (29163 = 1) goto 29164** **if (29163 = 2, -97, -98) goto 29166Z** --end--
29164	--va: **pflhau** --hin: **(t745002)** --fn: **29164** --vb: Häufigkeit Pflegetätigkeit --fr: In den letzten zwölf Monaten, wie häufig haben Sie diese Art von Hilfe geleistet? --in: <<Vorgaben vorlesen. Wenn die ZP zu bestimmten Zeiten mehr Hilfe geleistet hat, bitten Sie sie, den Durchschnitt im letzten Jahr anzugeben.>> --we: 1: täglich oder mehrmals die Woche 2: einmal wöchentlich oder mehrmals im Monat 3: einmal monatlich oder fast jeden Monat 4: Seltener **BUTTONS: verweigert (-97), weiß nicht (-98)** --af: **goto 29166Z** --end--

29166Z	--va: **[ZS] zki4** --fn: **29166Z** --vb: Zeitstempel 4 Kinder --fr: [ZS] Zeitstempel 4 Kinder --af: **goto 29500Z (Modul 29KI_out_SC3E)** --end--

	--st: **50LU - Lückenepisode** **Erstbefragung SC3 B133** **Grundlage: Haupterhebung SC3 B132Erst V1.02 Feldversion** **Version 1.01** **Stand: 14.11.2017** --end--
50101	--va: **caseid** --hin: **(ID_t)** --fn: **50101** --vb: Personennummer --fr: [AUTO] Personennummer --af: **goto 50106Z** --end--
	--st: **Beginn Lückenepisodenschleife** --end--
50106Z	--va: **[ZS] zlud2** --fn: **50106Z** --vb: Zeitstempel 2 Lücke --fr: [ZS] Zeitstempel 2 Lücke (für jede Episode) --af: **goto 50103** --ef: **Modul30: ((30300 = 6, 7, 9, 10, 11, 13) OR (30300 = 12 & (30301 = 2 OR (30302 = 4, -97, -98))))** --end--
	--va: **[HILF] h_etappe** --vb: Etappenummer --fr: [HILF] Etappenummer --we: 6: Etappe 6 7: Etappe 7 8: Etappe 8 --end--

	--va: **[HILF] h_dauertan** --vb: Episode dauert an --fr: [HILF] Episode dauert an --we: 1: Episode dauert an 2: Episode endet zum Interviewmonat 3: Episode endet vor Interviewmonat 4: Episodenende = Missing --end--
	--va: **[HILF] h_kursaktiv** --vb: Kurserfassung Modul und Aktivität --fr: [HILF] Kurserfassung Modul und Aktivität --we: 306: dieser Zeit als Hausfrau/Hausmann 307: dieser Elternzeit (Erziehungsurlaub/ Babyjahr) 308: dieser Krankheit/vorübergehenden Arbeitsunfähigkeit 309: dieser Zeit als Rentner/Rentnerin 310: dieser Ferien/dieses Urlaubs 311: dieser Zeit 313: dieses Kurses/Lehrgangs --end--
	--va: **[HILF] h_kursherk** --vb: Kurserfassung Episodennummer im Herkunftsmodul --fr: [HILF] Kurserfassung Episodennummer im Herkunftsmodul --end--
	--va: **[HILF] h_kursstart (h_kursstartm / h_kursstartj)** --vb: Kurserfassung Startdatum Episode --fr: [HILF] Kurserfassung Startdatum Episode --we: von Monat ____ Jahr ____ --end--

	--va: **[HILF] h_kursende (h_kursendem / h_kursendej)** --vb: Kurserfassung Enddatum Episode --fr: [HILF] Kurserfassung Enddatum Episode --we: bis Monat ____ Jahr ____ --end--
	--va: **[HILF] h_kursdauertan** --vb: Kurserfassung Episode dauert an --fr: [HILF] Kurserfassung Episode dauert an --we: 1: ja 2: nein -97: verweigert -98: weiß nicht --end--
	--va: **[HILF] h_modak** --vb: Aktivität --fr: [HILF] Aktivität, grammatikalische Form 1 --we: 6: Hausfrau/Hausmann 7: in Elternzeit (Erziehungsurlaub/Babyjahr) 9: krank/arbeitsunfähig 10: in Rente 11: in Ferien/Urlaub 13: in einem Kurs/Lehrgang --end--
	--va: **[HILF] h_aktlue** --hin: **(ts29901)** --vb: Hilfsvariable aktuelle Lücke --fr: [HILF] Hilfsvariable aktuelle Lücke --we: 1: Ende Lückenepisode liegt max. 12 Monate zurück 0: Ende Lückenepisode liegt mehr als 12 Monate zurück --end--

50103	--va: **lumod** --hin: **(ts29300)** --fn: **50103** --vb: Episodenmodus --fr: [AUTO] Episodenmodus --we: 4: im X-Modul ergänzt --ac: **autoif (20101a) h_etappe = 20101a** **autoif () 50103 = 4** --af: **goto 50107** --end--
50107	--va: **lunr** --fn: **50107** --vb: Lückenepisodennummer --fr: [AUTO] Nummer der Lückenepisode --af: **goto 50108** --end--

50108	--va: **lutyp** --hin: **(ts29101)** --fn: **50108** --vb: Art der Lückenepisode --fr: [AUTO] Art der Lückenepisode --we: 6: Hausfrau/Hausmann 7: in Elternzeit (Erziehungsurlaub/Babyjahr) 9: krank/arbeitsunfähig 10: in Rente 11: in Ferien/Urlaub 12: etwas anderes gemacht 13: in Kurs/Lehrgang --ac: **autoif (50103 = 4) 50108 = 30300** **autoif (50103 = 4 & (30300 = 6, 7, 9, 10, 11, 13)) h_modak = 30300** --af: **if (50108 = 12) goto 50109** **if (50108 = 6, 7, 9, 10, 11, 13) goto 50110** --end--
50109	--va: **lutyps** --fn: **50109** --vb: sonstige Aktivität --fr: Was haben Sie da genau gemacht? --we: OFFEN: _____ **BUTTONS: verweigert (-97), weiß nicht (-98)** --af: **goto 50110** --end--

50110	--va: **lustdat (lustm / lustj)** --hin: **(ts2911m / y)** --fn: **50110** --vb: Startdatum Lücke --fr: **if (50108 = 6, 7, 9, 10, 11, 13)** Ab wann waren Sie **<h_modak>**? **if (50108 = 12)** Ab wann waren Sie **<50109>**? --in: <<Erinnert sich ZP nur an Jahreszeiten, bitte folgende Nummern eingeben: 21 = Jahresanfang/Winter, 24 = Frühjahr/Ostern, 27 = Jahresmitte/Sommer, 30 = Herbst, 32 = Jahresende>> --we: von Monat ____ Jahr ____ **BUTTONS: verweigert (-97), weiß nicht (-98)** --af: **goto 50111** --end--

50111	--va: **luenddat (luendm / luendj)** --hin: **(ts2912m / y)** --fn: **50111** --vb: Enddatum Lücke --fr: Und bis wann waren Sie das? --in: <<Erinnert sich ZP nur an Jahreszeiten, bitte folgende Nummern eingeben: 21 = Jahresanfang/Winter, 24 = Frühjahr/Ostern, 27 = Jahresmitte/Sommer, 30 = Herbst, 32 = Jahresende>> --we: bis Monat ____ Jahr ____ **BUTTONS: verweigert (-97), weiß nicht (-98), bis heute (-5)** --ac: **autoif (50111 = -5) h_dauertan = 1** **autoif (50111 = 20102(intm/intj)) h_dauertan = 2** **autoif (50111 > 0 & 50111 < 20102(intm/intj)) h_dauertan = 3** **autoif (50111 = -97, -98) h_dauertan = 4** **autoif (50111 = -5) 50112 = 1** **autoif (50111 = -5) 50111= 20102(intm/intj)** **autoif () h_aktlue = 0** **autoif (50112 = 1) h_aktlue = 1** **autoif (50112 <> 1 & (50111 >= 20102(intm/intj) – 12)) h_aktlue = 1** **autoif (50112 <> 1 & 50111(luendm) < 0 & 50111(luendj) = 20102(intj)) h_aktlue = 1** **autoif (50112 <> 1 & 50111(luendm) < 0 & 50111(luendj) = (20102(intj) – 1) & 20102(intm) < 7) h_aktlue = 1** --af: **if (h_dauertan = 1, 3, 4) goto 50112Z** **if (h_dauertan = 2) goto 50112** --end--

50112	--va: **luiz** --hin: **(ts2912c)** --fn: **50112** --vb: Andauern der Lücke --fr: Machen Sie das heute noch? --we: 1: ja 2: nein **BUTTONS: verweigert (-97), weiß nicht (-98)** --ac: **autoif (50112 = 1) h_dauertan = 1** --af: **goto 50112Z** --end--
50112Z	--va: **[ZS] zlud2a** --fn: **50112Z** --vb: Zeitstempel 2a Lücke --fr: [ZS] Zeitstempel 2a Lücke (für jede Episode) --ac: **autoif (50108 = 13) 50113 = 1** **autoif (50108 = 13) h_kursherk = 50107** **autoif (50108 = 13) h_kursstart = 50110** **autoif (50108 = 13) h_kursende = 50111** **autoif (50108 = 13) h_kursdauertan = 50112** **autoif (50108 = 13) h_kursaktiv = 313** --af: **if (50108 <> 13 OR h_aktlue = 0) goto 50113** **if (50108 = 13 & h_aktlue = 1) goto 35100Z** --end--

50113	--va: **lufb** --hin: **(ts29201)** --fn: **50113** --vb: Lehrgänge während Lücke --fr: **if (h_dauertan = 2, 3, 4)** Nun geht es um Ihre berufliche Fortbildung während dieser Zeit. Haben Sie von **<50110>** bis **<50111>** Lehrgänge oder Kurse besucht, von denen Sie bisher noch nicht berichtet haben? **if (h_dauertan = 1)** Nun geht es um Ihre berufliche Fortbildung während dieser Zeit. Haben Sie seit **<50110>** Lehrgänge oder Kurse besucht, von denen Sie bisher noch nicht berichtet haben? --we: 1: ja 2: nein **BUTTONS: verweigert (-97), weiß nicht (-98)** --ac: **autoif (50113 = 1) h_kursherk = 50107** **autoif (50113 = 1) h_kursstart = 50110** **autoif (50113 = 1) h_kursende = 50111** **autoif (50113 = 1) h_kursdauertan = 50112** **autoif (50113 = 1 & 50108 = 6) h_kursaktiv = 306** **autoif (50113 = 1 & 50108 = 7) h_kursaktiv = 307** **autoif (50113 = 1 & 50108 = 9) h_kursaktiv = 308** **autoif (50113 = 1 & 50108 = 10 h_kursaktiv = 309** **autoif (50113 = 1 & 50108 = 11) h_kursaktiv = 310** **autoif (50113 = 1 & 50108 = 12) h_kursaktiv = 311** --af: **if (((50113 = 2, -97, -98) OR h_aktlue = 0) & 50103 = 4) goto 50114Z** **if (50113 = 1 & h_aktlue = 1) goto 35100Z** --end--
50114Z	--va: **[ZS] zlu3** --fn: **50114Z** --vb: Zeitstempel 3 Lücke --fr: [ZS] Zeitstempel 3 Lücke (für jede Episode) --af: **if (50103 = 4) goto 30150** --ef: **Modul35: (35102 = 306, 308, 309, 310, 311, 313)** --end--
	--st: **Ende Lückeepisodenschleife** --end--

	--st: **35KU - Kurse** **Erstbefragung SC3 B133** **Grundlage: Haupterhebung SC3 B132Erst V1.03 Feldversion** **Version 1.04** **Stand: 06.05.2020** --end--
35100Z	--va: **[ZS] zku1** --fn: **35100Z** --vb: Zeitstempel 1 Kurse --fr: [ZS] Zeitstempel 1 Kurse --af: **goto 35101** --ef: **Modul24: (24107 = 1)** **Modul25: (25112 = 1 & (25110 >= 20102(intm/intj) – 12))** **Modul26: (26147 = 1 & (h_akt = 1, 2))** **Modul27: (h_kurs = 1 & h_aktalo = 1)** **Modul29: (29129 = 1 & (29127 >= 20102(intm/intj) – 12))** **Modul50: (50113 = 1 & h_aktlue = 1) OR (50108 = 13 & h_aktlue = 1)** --end--
	--va: **[HILF] h_epl** --vb: Lagerung Episodenstart --fr: [HILF] Lagerung Episodenstart --we: 1: Start vor mehr als 12 Monaten 2: Start innerhalb der letzten 12 Monate --end--
35101	--va: **caseid** --hin: **(ID_t)** --fn: **35101** --vb: Personennummer --fr: [AUTO] Personennummer --af: **goto 35102** --end--

35102	--va: **modak** --hin: **(t278000)** --fn: **35102** --vb: Modul und Aktivität --fr: [AUTO] Modul und Aktivität --we: 2401: dieser Zeit 250: dieses Dienstes 254: dieses Freiwilligen Sozialen oder Ökologischen Jahres 255: dieses Bundesfreiwilligendienstes 256: dieses freiwilligen Wehrdienstes 257: dieses Freiwilligendienstes im Ausland 258: des Freiwilligendienstes **<25108a>** 260: dieser Tätigkeit 261: dieses Volontariats 262: dieses Traineeprogramms 263: dieses Anerkennungsjahres bzw. Anerkennungspraktikums 264: dieses pharmazeutischen Praktikums 266: dieses Praktikums 267: dieser ABM-Stelle 268: dieses Ein-Euro-Jobs/dieser Arbeitsgelegenheit 269: dieses Referendariat 27: dieser Arbeitslosigkeit 29: dieser Elternzeit (dieses Erziehungsurlaubs/Babyjahres) 306: dieser Zeit als Hausfrau/Hausmann 307: dieser Elternzeit (dieses Erziehungsurlaubs/Babyjahres) 308: dieser Krankheit/vorübergehenden Arbeitsunfähigkeit 309: dieser Zeit als Rentner/Rentnerin 310: dieser Ferien/dieses Urlaubs 311: dieser Zeit 313: dieser Zeit --ac: **autoif (h_kursaktiv) 35102 = h_kursaktiv** --af: **goto 35103** --end--

35103	--va: **epnr** --fn: **35103** --vb: Episodennummer --fr: [AUTO] Episodennummer im Herkunftsmodul --ac: **autoif (h_kursherk) 35103 = h_kursherk** --af: **if (35102 = 29) goto 35103a** **if (35102 <> 29) goto 35104** --end--
35103a	--va: **epnr2** --fn: **35103a** --vb: Subepisodennummer --fr: [AUTO] Subepisodennummer im Herkunftsmodul --ac: **autoif (h_kursherk2) 35103a = h_kursherk2** --af: **goto 35104** --end--
35104	--va: **epstdat (epstm / epstj)** --hin: **(t27800a / b)** --fn: **35104** --vb: Startdatum Episode --fr: [AUTO] Startdatum Episode --we: von Monat ____ Jahr ____ -97: verweigert -98: weiß nicht --ac: **autoif (h_kursstart) 35104 = h_kursstart** --af: **goto 35105** --end--

35105	--va: **ependdat (ependm / ependj)** --hin: **(t27800c / d)** --fn: **35105** --vb: Enddatum Episode --fr: [AUTO] Enddatum Episode --we: bis Monat ____ Jahr ____ -97: verweigert -98: weiß nicht --ac: **autoif (h_kursende) 35105 = h_kursende** --af: **goto 35106** --end--
35106	--va: **epiz** --hin: **(t27800e)** --fn: **35106** --vb: Episode dauert an --fr: [AUTO] Episode dauert an --we: 1: ja 2: nein -97: verweigert -98: weiß nicht --ac: **autoif (h_kursdauertan) 35106 = h_kursdauertan** **autoif (35104 < 20102(intm/intj) – 12) h_epl = 1** **autoif (35104 >= 20102(intm/intj) – 12) h_epl = 2** **autoif (35102 = 313) 35107 = 1** --af: **if (35102 <> 313) goto 35107** **if (35102 = 313) goto 35108** --end--

35107	--va: **kuanz** --hin: **(t271000)** --fn: **35107** --vb: Anzahl der besuchten Lehrgänge/Kurse --fr: **if (h_epl = 1 & 35106 = 1)** Nun habe ich ein paar Fragen zu den Lehrgängen und Kursen, die Sie während **<35102 (Wertelabel)>** im vergangenen Jahr besucht haben. An wie vielen Lehrgängen oder Kursen haben Sie von **<20102(intm/intj) - 12>** bis heute teilgenommen? **if (h_epl = 1 & 35106 <> 1)** Nun habe ich ein paar Fragen zu den Lehrgängen und Kursen, die Sie während **<35102 (Wertelabel)>** im vergangenen Jahr besucht haben. An wie vielen Lehrgängen oder Kursen haben Sie von **<20102(intm/intj) - 12>** bis **<35105>** teilgenommen? **if (h_epl = 2 & 35106 = 1)** Nun habe ich ein paar Fragen zu den Lehrgängen und Kursen, die Sie während **<35102 (Wertelabel)>** besucht haben. An wie vielen Lehrgängen oder Kursen haben Sie von **<35104>** bis heute teilgenommen? **if (h_epl = 2 & 35106 <> 1)** Nun habe ich ein paar Fragen zu den Lehrgängen und Kursen, die Sie während **<35102 (Wertelabel)>** besucht haben. An wie vielen Lehrgängen oder Kursen haben Sie von **<35104>** bis **<35105>** teilgenommen? --in: <<Bei Nachfragen: Kurse, die vor mehr als 12 Monaten begonnen haben, aber im letzten Jahr geendet haben, sollen mitgezählt werden.>> --we: OFFEN: _ _ Kursanzahl **BUTTONS: keine Kurse im letzten Jahr besucht (-6), verweigert (-97), weiß nicht (-98)** --ra: **0 to 99, -6, -97, -98** --af: **if (35107 > 0) goto 35108** **if (35107 <= 0) goto 35120Z** --end--

35108	--va: **kugd** --hin: **(t271001)** --fn: **35108** --vb: Gesamtdauer der Lehrgänge und Kurse --fr: **if (35107 = 1)** Wie viele Stunden dauerte dieser Kurs/Lehrgang insgesamt? **if (35107 > 1)** Wenn Sie diese Lehrgänge und Kurse zusammennehmen: Wie viele Stunden dauerten diese insgesamt? --in: <<Gesamtdauer notfalls schätzen lassen! Bei Nachfragen: Auch Stunden, die früher als vor einem Jahr stattgefunden haben, mitzählen.>> --we: OFFEN: _ _ _ Stunde/n 999: Stunden und mehr **BUTTONS: verweigert (-97), weiß nicht (-98)** --ra: **0 to 999, -97, -98** --af: **goto 35109Z** --end--
	--st: **BEGINN der Kursschleife** --end--
35109Z	--va: **[ZS] zku2** --fn: **35109Z** --vb: Zeitstempel 2 Kurse --fr: [ZS] Zeitstempel 2 Kurse (für jede Episode) --af: **goto 35109** --end--

35109	--va: **kunr** --hin: **(course)** --fn: **35109** --vb: Kursnummer --fr: [AUTO] Nummer des Kurses, Beschränkung auf maximal 5 bzw. die Anzahl, die in 35107 genannt wurde (wenn < 5). Ausnahme im KI-Modul erfasste Elternzeiten: max. Anzahl = 3. --ra: **if (35102 = 29): 1 to 3** **if (35102 <> 29): 1 to 5** --af: **goto 35110** --end--
35110	--va: **kuinh** --hin: **(t272011)** --fn: **35110** --vb: Kursinhalt --fr: **if (35107 = 1)** Um was ging es in diesem Kurs/Lehrgang genau? **if (35107 > 1 & 35109 = 1)** Um was ging es in diesen Kursen/Lehrgängen genau? Beginnen Sie bitte mit dem Kurs/Lehrgang, den Sie während **<35102 (Wertelabel)>** zuletzt gemacht haben. **if (35107 > 1 & 35109 > 1)** Nun zu dem Kurs/Lehrgang, den Sie davor gemacht haben. Um was ging es bei diesem Kurs/Lehrgang genau? --in: <<So detailliert wie möglich erfassen; bei globalen Angaben wie "berufliche Weiterbildung" nach konkreten Inhalten nachfragen.>> --we: OFFEN: _____ **BUTTONS: verweigert (-97), weiß nicht (-98)** --ac: **autoif (35107 = 1) 35111 = 35108** --af: **if (35107 = 1) goto 35115** **if (35107 > 1) goto 35111** --end--

35111	--va: **kud** --hin: **(t271011)** --fn: **35111** --vb: Kursdauer --fr: Wie viele Stunden dauerte dieser Kurs/Lehrgang insgesamt? --in: <<Dauer notfalls schätzen lassen!>> --we: OFFEN: _ _ _ Stunde/n 999: 999 Stunden und mehr **BUTTONS: verweigert (-97), weiß nicht (-98)** --ra: **0 to 999, -97, -98** --af: **goto 35115** --end--
35115	--va: **kukint** --hin: **(neu)** --fn: **35115** --vb: berufliche/private Gründe --fr: Haben Sie an dem Kurs eher aus beruflichen Gründen teilgenommen oder eher aus privatem Interesse? --we: 1: aus beruflichen Gründen 2: aus privatem Interesse **BUTTONS: sowohl als auch (3), verweigert (-97), weiß nicht (-98)** --af: **goto 35116** --end--

35116	--va: **kukinit** --hin: **(neu)** --fn: **35116** --vb: Motivation Kursbesuch --fr: Wie sehr haben Sie sich darum bemüht, an diesem Kurs teilnehmen zu können? Haben Sie sich sehr bemüht, eher bemüht, eher nicht bemüht oder gar nicht bemüht? --we: 1: sehr bemüht 2: eher bemüht 3: eher nicht bemüht 4: gar nicht bemüht **BUTTONS: verweigert (-97), weiß nicht (-98)** --af: **goto 35117** --end--
35117	--va: **kukpfl** --hin: **(neu)** --fn: **35117** --vb: Pflicht/Angebot Kurs --fr: Waren Sie verpflichtet, an diesem Kurs teilzunehmen? --we: 1: ja 2: nein **BUTTONS: verweigert (-97), weiß nicht (-98)** --af: **if (35117 = 1) goto 35118** **if ((35117 = 2, -97, -98) & (35107 > 1 OR (35107 = 1 & 35102 <> 313))) goto 35112** **if ((35117 = 2, -97, -98) & 35107 = 1 & 35102 = 313 & 35106 = 1) goto 35114Z** **if ((35117 = 2, -97, -98) & 35107 = 1 & 35102 = 313 & 35106 <> 1) goto 35113** --end--

35118	--va: **kukqpfl** --hin: **(neu)** --fn: **35118** --vb: Wer hat verpflichtet? --fr: Wer hat Sie zur Teilnahme verpflichtet? --in: <<Vorgaben bitte vorlesen! Mit Arbeitsamt ist die Arbeitsagentur, eine ARGE (Arbeitsgemeinschaft, auch Hartz-4-Amt) oder ein zugelassener kommunaler Träger (Optionskommune) gemeint.>> --we: 1: Ihr Arbeitgeber 2: das Arbeitsamt 3: jemand anderes **BUTTONS: verweigert (-97), weiß nicht (-98)** --af: **if (35107 > 1 OR (35107 = 1 & 35102 <> 313)) goto 35112** **if (35107 = 1 & 35102 = 313 & 35106 = 1) goto 35114Z** **if (35107 = 1 & 35102 = 313 & 35106 <> 1) goto 35113** --end--
35112	--va: **kuiz** --hin: **(t271012)** --fn: **35112** --vb: Kurs dauert an --fr: Besuchen Sie diesen Kurs/Lehrgang heute immer noch? --we: 1: ja, Kurs findet noch statt 2: nein **BUTTONS: verweigert (-97), weiß nicht (-98)** --af: **if (35112 = 2, -97, -98) goto 35113** **if (35112 = 1) goto 35114Z** --end--

35113	--va: **kuabb** --hin: **(t271013)** --fn: **35113** --vb: Kursabbruch --fr: Haben Sie diesen Kurs/Lehrgang vorzeitig abgebrochen oder bis zum Ende teilgenommen? --we: 1: vorzeitig abgebrochen 2: bis zum Ende teilgenommen **BUTTONS: verweigert (-97), weiß nicht (-98)** --af: **if (35113 = 1) goto 35114Z** **if (35113 = 2, -97, -98) goto 35114** --end--
35114	--va: **kukz** --hin: **(neu)** --fn: **35114** --vb: Zertifikat --fr: Haben Sie für diesen Kurs/Lehrgang eine Teilnahmebescheinigung, eine anerkannte Lizenz, ein anderes Zertifikat oder nichts davon erhalten? --we: 1: Teilnahmebescheinigung 4: anerkannte Lizenz 5: anderes Zertifikat 6: nichts davon **BUTTONS: verweigert (-97), weiß nicht (-98)** --af: **goto 35114Z** --end--
35114Z	--va: **[ZS] zku3** --fn: **35114Z** --vb: Zeitstempel 3 Kurse --fr: [ZS] Zeitstempel 3 Kurse (für jede Episode) --af: **if ((35109 = 3 & 35102 = 29) OR (35109 = 5 & 35102 <> 29) OR 35109 = 35107) goto 35120Z** **if (((35109 < 3 & 35102 = 29) OR (35109 < 5 & 35102 <> 29)) & 35109 < 35107) goto 35109Z** --end--
	--st: **ENDE der Kursschleife** --end--

35120Z	--va: **[ZS] zku4** --fn: **35120Z** --vb: Zeitstempel 4 Kurse --fr: [ZS] Zeitstempel 4 Kurse --af: **if (35102 = 2401) goto 24108** **if (35102 = 250, 254, 255, 256, 257, 258) goto 25113** **if (35102 = 260 to 269) goto 26160** **if (35102 = 27) goto 27118Z** **if (35102 = 29 & 35106 <> 1) goto 29129a** **if (35102 = 29 & 35106 = 1) goto 29131Z** **if (35102 = 306 to 313) goto 50114Z** --end--

	--st: **30X - Prüfmodul** **Erstbefragung SC3 B133** **Grundlage: Haupterhebung SC3 B132Erst V1.03 Feldversion** **Version 1.02** **Stand: 19.03.2019** --end--
30100Z	--va: **[ZS] zsx1** --fn: **30100Z** --vb: Zeitstempel 1 X-Modul --fr: [ZS] Zeitstempel 1 X-Modul --af: **goto 30101** --ef: **Modul 29KI_out_SC3E: alle** --end--
	--va: **[HILF] h_etappe** --vb: Etappenummer --fr: [HILF] Etappenummer --we: 6: Etappe 6 7: Etappe 7 8: Etappe 8 --end--
30101	--va: **caseid** --fn: **30101** --vb: Personennummer --fr: [AUTO] Personennummer --ac: **autoif (30101) h_etappe = 20101a** --af: **goto 30102** --end--

30102	--va: **modako** --fn: **30102** --fr: [AUTO] offene Angaben 22114, 24116, 25108a, 26109, 23109a, 50109 --we: OFFEN: _____ --af: **goto 30103** --end--
30103	--va: **modak1** --fn: **30103** --vb: Modul und Aktivität 1 --fr: [AUTO] Modul und Aktivität, grammatikalische Form 1 --we: 22: eine allgemeinbildende Schule (**<30102>**) besucht (haben) 231: ein Berufsvorbereitungsjahr gemacht (haben) 232: ein Berufsgrundbildungsjahr gemacht (haben) 233: eine einjährige Berufsfachschulausbildung gemacht (haben) 234: eine berufsvorbereitende Maßnahme des Arbeitsamtes (Arbeitsagentur) gemacht (haben) 235: eine Einstiegsqualifizierung gemacht (haben) 236: eine zweijährige Berufsfachschulausbildung gemacht (haben) 237: eine berufsvorbereitende Bildungsmaßnahme gemacht (haben) 238: ein Berufseinstiegsjahr (BEJ) gemacht (haben) 239: eine berufsvorbereitende Maßnahme (**<30102>**) gemacht (haben) 241: eine Ausbildung (**<30102>**) gemacht (haben) 242: (**<30102>**) studiert (haben) 243: promoviert (haben) 244: habilitiert (haben) 245: einen Lehrgang/Kurs (**<30102>**) gemacht (haben) 254: ein Freiwilliges Soziales oder Ökologisches Jahr gemacht (haben) 255: einen Bundesfreiwilligendienst geleistet (haben) 256: einen freiwilligen Wehrdienst geleistet (haben) 257: einen Freiwilligendienst im Ausland geleistet (haben) 258: einen Freiwilligendienst (**<30102>**) geleistet (haben) 260: eine Tätigkeit (als **<30102>**) ausgeübt (haben) 261: ein Volontariat gemacht (haben) 262: ein Traineeprogramm gemacht (haben) 263: ein Anerkennungsjahr gemacht (haben) 264: ein pharmazeutisches Praktikum gemacht (haben) 266: ein Praktikum (**<30102>**) gemacht (haben) 267: eine ABM-Stelle (**<30102>**) (hatten) 268: einen Ein-Euro-Job/Arbeitsgelegenheit (**<30102>**) (hatten) 269: ein Referendariat gemacht (haben) 27: arbeitslos (waren) 29: in Elternzeit (Erziehungsurlaub/ Babyjahr) (waren) 306: Hausfrau/Hausmann (waren)

	307: in Elternzeit (Erziehungsurlaub/ Babyjahr) (waren) 308: krank/arbeitsunfähig (waren) 309: in Rente (waren) 310: Ferien/Urlaub gemacht (haben) 311: **<30102>** (gemacht haben/waren) 313: einen Kurs/Lehrgang gemacht (haben) --af: **goto 30104** --end--
30104	--va: **modak2** --fn: **30104** --vb: Modul und Aktivität 2 --fr: [AUTO] Modul und Aktivität, grammatikalische Form 2 --we: 22: diese Schulausbildung 231: dieses Berufsvorbereitungsjahr 232: dieses Berufsgrundbildungsjahr 233: diese einjährige Berufsfachschulausbildung 234: diese berufsvorbereitende Maßnahme des Arbeitsamtes (Arbeitsagentur) 235: diese Einstiegsqualifizierung 236: diese zweijährige Berufsfachschulausbildung 237: diese berufsvorbereitende Bildungsmaßnahme 238: dieses Berufseinstiegsjahr (BEJ) 239: diese berufsvorbereitende Maßnahme 241: diese Ausbildung 242: dieses Studium 243: diese Promotion 244: diese Habilitation 245: diesen Lehrgang/Kurs 254: dieses Freiwillige Soziale oder Ökologische Jahr 255: diesen Bundesfreiwilligendienst 256: diesen freiwilligen Wehrdienst 257: diesen Freiwilligendienst im Ausland 258: diesen Freiwilligendienst 260: diese Tätigkeit 261: dieses Volontariat 262: dieses Traineeprogramms 263: dieses Anerkennungsjahr 264: dieses pharmazeutische Praktikum 266: dieses Praktikum 267: diese ABM-Stelle 268: diesen Ein-Euro-Job/diese Arbeitsgelegenheit 269: dieses Referendariat 27: diese Arbeitslosigkeit 29: diese Elternzeit (Erziehungsurlaub/ Babyjahr) 306: diese Zeit als Hausfrau/Hausmann 307: diese Elternzeit (Erziehungsurlaub/ Babyjahr)

	308: diese Krankheit/vorübergehende Arbeitsunfähigkeit 309: diese Zeit als Rentner 310: diese Ferien/diesen Urlaub 311: **<30102>** 313: diesen Kurs/Lehrgang --af: **goto 30105** --end--
30105	--va: **modak3** --fn: **30105** --vb: Modul und Aktivität 3 --fr: [AUTO] Modul und Aktivität, grammatikalische Form 3 --we: 22: der Schulausbildung **<30102>** 231: dem Berufsvorbereitungsjahr 232: dem Berufsgrundbildungsjahr 233: der einjährigen Berufsfachschulausbildung 234: der berufsvorbereitenden Maßnahme des Arbeitsamtes (Arbeitsagentur) 235: der Einstiegsqualifizierung 236: der zweijährigen Berufsfachschulausbildung 237: der berufsvorbereitenden Bildungsmaßnahme 238: dem Berufseinstiegsjahr (BEJ) 239: der berufsvorbereitenden Maßnahme (**<30102>**) 241: der Ausbildung **<30102>** 242: dem Studium **<30102>** 243: der Promotion 244: der Habilitation 245: dem Lehrgang/Kurs **<30102>** 254: dem Freiwilligen Sozialen oder Ökologischen Jahr 255: dem Bundesfreiwilligendienst 256: dem freiwilligen Wehrdienst 257: dem Freiwilligendienst im Ausland 258: dem Freiwilligendienst (**<30102>**) 260: der Tätigkeit **<30102>** 261: dem Volontariat 262: dem Traineeprogramm 263: dem Anerkennungsjahr 264: dem pharmazeutischen Praktikum 266: dem Praktikum 267: der ABM-Stelle 268: dem Ein-Euro-Job/der Arbeitsgelegenheit 269: dem Referendariat 27: der Arbeitslosigkeit 29: der Elternzeit (Erziehungsurlaub/ Babyjahr) 306: der Zeit als Hausfrau/Hausmann 307: der Elternzeit (Erziehungsurlaub/ Babyjahr) 308: der Krankheit/vorübergehenden Arbeitsunfähigkeit

	309: der Zeit als Rentner 310: den Ferien/dem Urlaub 311: **<30102>** 313: dem Kurs/Lehrgang --af: **goto 30106** --end--
30106	--va: **modak4** --fn: **30106** --vb: Modul und Aktivität 4 --fr: [AUTO] Modul und Aktivität, grammatikalische Form 4 --we: 22: diese allgemeinbildende Schule **<30102>** besucht 231: dieses Berufsvorbereitungsjahr gemacht 232: dieses Berufsgrundbildungsjahr gemacht 233: diese einjährige Berufsfachschulausbildung gemacht 234: diese berufsvorbereitende Maßnahme des Arbeitsamtes (Arbeitsagentur) gemacht 235: diese Einstiegsqualifizierung gemacht 236: diese zweijährige Berufsfachschulausbildung gemacht 237: diese berufsvorbereitende Bildungsmaßnahme gemacht 238: dieses Berufseinstiegsjahr (BEJ) gemacht 239: diese berufsvorbereitende Maßnahme **<30102>** gemacht 241: diese Ausbildung **<30102>** gemacht 242: studiert (**<30102>**) 243: promoviert 244: habilitiert 245: diesen Lehrgang/Kurs **<30102>** gemacht 254: ein Freiwilliges Soziales oder Ökologisches Jahr gemacht 255: einen Bundesfreiwilligendienst geleistet 256: einen freiwilligen Wehrdienst geleistet 257: einen Freiwilligendienst im Ausland geleistet 258: einen Freiwilligendienst (**<30102>**) geleistet 260: die Tätigkeit **<30102>** ausgeübt 261: ein Volontariat gemacht 262: ein Traineeprogramm gemacht 263: ein Anerkennungsjahr gemacht 264: ein pharmazeutisches Praktikum gemacht 266: ein Praktikum **<30102>** gemacht 267: eine ABM-Stelle (**<30102>**) gehabt 268: einen Ein-Euro-Job/Arbeitsgelegenheit (**<30102>**) gehabt 269: ein Referendariat gemacht 27: arbeitslos 29: in Elternzeit (Erziehungsurlaub/ Babyjahr) 306: Hausfrau/Hausmann 307: in Elternzeit (Erziehungsurlaub/ Babyjahr) 308: krank/arbeitsunfähig 309: Rentner

	310: in Ferien/Urlaub 311: **<30102>** 313: einen Kurs/Lehrgang gemacht --af: **goto 30107** --end--
30107	--va: **epnr** --fn: **30107** --vb: Episodennummer --fr: [AUTO] Episodennummer im Herkunftsmodul --af: **goto 30108** --end--
30108	--va: **epstdat (epstm / epstj)** --fn: **30108** --vb: Startdatum Episode --fr: [AUTO] Startdatum Episode --we: von Monat ____ Jahr ____ --af: **goto 30109** --end--

30109	--va: **ependdat (ependm / ependj)** --fn: **30109** --vb: Enddatum Episode --fr: [AUTO] Enddatum Episode --we: bis Monat ____ Jahr ____ --ac: **autoif (epstm = 1 to 12) epstdat = ((epstj - 1900) * 12) – epstm** **autoif (epstm > 20) epstdat = ((epstj - 1900) * 12) - 20** **autoif ((epstm = -97, -98) & epstj = ependj) epstdat = ((epstj - 1900) * 12) + 1** **autoif ((epstm = -97, -98) & epstj < ependj) epstdat = ((epstj - 1900) * 12) + 7** **autoif ((epstm = -97, -98) & (ependj = -97, -98)) epstdat = ((epstj - 1900) * 12) + 7** **autoif ((epstm = -97, -98) & (epstj = -97, -98) & (ependj <> -97, -98)) epstdat = ependdat - 2** **autoif (ependm = 1 to 12) ependdat = ((ependj - 1900) * 12) – ependm** **autoif (ependm > 20) ependdat = ((ependj - 1900) * 12) - 20** **autoif ((ependm = -97, -98) & ependj = epstj) ependdat = ((ependj - 1900) * 12) + 12** **autoif ((ependm = -97, -98) & epstj < ependj) ependdat = ((ependj - 1900) * 12) + 6** **autoif ((ependm = -97, -98) & (epstj = -97, -98)) ependdat = ((ependj - 1900) * 12) + 6** **autoif ((ependm = -97, -98) & (ependj = -97, -98) & (epstj <> -97, -98)) ependdat = epstdat + 2** **autoif ((ependj = -97, -98) & (epstj = -97, -98)) ependdat = -1** --af: **goto 30110** --end--
30110	--va: **epiz** --fn: **30110** --vb: Episode dauert an --fr: [AUTO] Episode dauert an --we: 1: ja 2: nein -97: verweigert -98: weiß nicht --af: **goto 30111** --end--

30111	--va: **spnr** --fn: **30111** --vb: Spellnummer übergreifend --fr: [AUTO] Spellnummer --af: **goto 30112** --end--
30112	--va: **xpws1** --fn: **30112** --vb: Sortierung Episoden --fr: **if (30111 = 1)** Nun haben Sie uns ja ausführlich über alle Ereignisse in Ihrem Leben berichtet. Jetzt möchte ich mir Ihre Angaben noch einmal kurz ansehen, um sicherzustellen, dass ich alles korrekt notiert und auch nichts vergessen habe. **if (30111 > 1)** So, kommen wir nun zu **<30105>**. --we: 1: Episode nicht einsortierbar 2: Episode einsortierbar --ac: **autoif ((epstm = -97, -98) & (epstj = -97, -98) & (ependm = -97, -98) & (ependj = -97, -98)) 30111 = 1** --af: **if (30112 = 1) goto 30120** **if (30112 = 2 & 30111 < max(30111)) goto 30111** **if (30112 = 2 & 30111 = max(30111)) goto 30151** --ef: **30110<>.** --end--
	--st: **Beginn Schleife, wenn Episode nicht einsortiert werden kann [Sortierung nach Schätzwert: nicht einsortierbare Ereignisse an erster Stelle]** --end--

30120	--va: **xsort1** --fn: **30120** --vb: Einsortierung von automatisch nicht einsortierbaren Episoden --fr: **if (30120(n - 1) = .)** Hier ist mir noch etwas unklar. Ich habe hier notiert, dass Sie irgendwann **<30103>**. Haben Sie das vor **<30105(n+1)>** begonnen (vor **<epstm(n+1)>/<epstj(n+1)>**), gleichzeitig mit **<30105(n+1)>** begonnen (im **<epstm(n+1)>/<epstj(n+1)>**), nach Beginn aber vor Ende von **<30105(n+1)>** begonnen (nach **<epstm(n+1)>/<epstj(n+1)>** aber vor **<ependm(n+1)>/<ependj(n+1)>**), direkt nach dem Ende von **<30105(n+1)>** begonnen (im **<ependm(n+1)>/<ependj(n+1)>**) oder später begonnen (nach **<ependm(n+1)>/<ependj(n+1)>**)? **if (30120(n-1) <> .)** Haben Sie **<30104>** vor **<30105(n+1)>** begonnen (vor **<epstm(n+1)>/<epstj(n+1)>**), gleichzeitig mit **<30105(n+1)>** begonnen (im **<epstm(n+1)>/<epstj(n+1)>**), nach Beginn aber vor Ende von **<30105(n+1)>** begonnen (nach **<epstm(n+1)>/<epstj(n+1)>** aber vor **<ependm(n+1)>/<ependj(n+1)>**), direkt nach dem Ende von **<30105(n+1)>** begonnen (im **<ependm(n+1)>/<ependj(n+1)>**) oder später begonnen (nach **<ependm(n+1)>/<ependj(n+1)>**)? --we: 1: vorher begonnen 2: gleichzeitig mit **<30105(n+1)>** begonnen 3: nach Beginn aber vor Ende von **<30105(n+1)>** begonnen 4: direkt nach Ende von **<30105(n+1)>** begonnen 5: später begonnen 6: ZP kann (einige) Datumsangaben zu **<30105>** machen **BUTTONS: verweigert (-97), weiß nicht (-98)** --ac: **autoif (30120 = 1) epstdat = epstdat(n+1) - 1** **autoif (30120 = 2) epstdat = epstdat(n+1)** **autoif (30120 = 3) epstdat = epstdat(n+1) + 1** **autoif (30120 = 4) epstdat = ependdat (n+1)** **autoif (30120 = 5) epstdat = ependdat (n+1) + 1** --af: **if (30120 = 1 to 4, -97, -98) goto 30121** **if (30120 = 5) goto 30120** **if (30120 = 6) goto 30200** --end--

30121	--va: **xsort2** --fn: **30121** --vb: Einsortierung von automatisch nicht einsortierbaren Episoden --fr: **if (30121(n-1) = .)** Und bis wann haben/waren Sie **<30106>**? Haben Sie das vor **<30105(n+1)>** beendet (vor **<epstm(n+1)>/<epstj(n+1)>**), direkt mit Beginn von **<30105(n+1)>** beendet (im **<epstm(n+1)>/<epstj(n+1)>**), nach Beginn aber vor Ende von **<30105(n+1)>** beendet (nach **<epstm(n+1)>/<epstj(n+1)>** aber vor **<ependm(n+1)>/<ependj(n+1)>**), gleichzeitig mit **<30105(n+1)>** beendet (im **<ependm(n+1)>/<ependj(n+1)>**) oder später beendet (nach **<ependm(n+1)>/<ependj(n+1)>**)? **if (30121(n-1) <> .)** Haben Sie **<30104>** vor **<30105(n+1)>** beendet (vor **<epstm(n+1)>/<epstj(n+1)>**), direkt mit Beginn von **<30105(n+1)>** beendet (im **<epstm(n+1)>/<epstj(n+1)>**), nach Beginn aber vor Ende von **<30105(n+1)>** beendet (nach **<epstm(n+1)>/<epstj(n+1)>** aber vor **<ependm(n+1)>/<ependj(n+1)>**), gleichzeitig mit **<30105(n+1)>** beendet (im **<ependm(n+1)>/<ependj(n+1)>**) oder später beendet (nach **<ependm(n+1)>/<ependj(n+1)>**)? --we: 1: vorher beendet 2: direkt mit Beginn von **<30105(n+1)>** beendet 3: nach Beginn aber vor Ende von **<30105(n+1)>** beendet 4: gleichzeitig mit **<30105(n+1)>** beendet 5: später beendet 6: ZP kann (einige) Datumsangaben zu **<30105>** machen **BUTTONS: verweigert (-97), weiß nicht (-98)** --ac: **autoif (30121 = 1) ependdat = epstdat(n+1) - 1** **autoif (30121 = 2) ependdat = epstdat(n+1)** **autoif (30121 = 3) ependdat = epstdat(n+1) + 1** **autoif (30121 = 4) ependdat = ependdat(n+1)** **autoif (30121 = 5) ependdat = ependdat(n+1) + 1** --af: **if (30121 = 1 to 4, -97, -98) goto 30111** **if (30121 = 5) goto 30121** **if (30121 = 6) goto 30200** --end--
	--st: **Beginn Schleife, wenn alle Episode einsortiert wurden** --end--

30150	--va: **xws1** --fn: **30150** --vb: Grafische Darstellung der Prüfung --fr: [Tabellarische und grafische Darstellung der Schul-, Berufsvorbereitungs-, Ausbildungs-, Wehrdienst-, Erwerbstätigkeits-, Arbeitslosigkeits-, Erziehungsurlaubs-, Lückenepisoden (mit roten Problembalken)] --in: <<Bei Inkonsistenzen „Prüfen“ anklicken! Werden Episoden nachgeliefert, „Episode einfügen“ anklicken! Sollen Zeitangaben korrigiert werden, „Zeitkorrektur“ anklicken! Wurde eine Episode fälschlicherweise erfasst, „Episode löschen“ anklicken! Wenn alles korrekt ist, „Weiter“ anklicken!>> --we: **BUTTONS: Prüfen (1), Episode einfügen (2), Zeitkorrektur (3), Episode löschen (4) , Weiter (5)** --af: **if (30150 = 1) goto 30151** **if (30150 = 2) goto 30300** **if (30150 = 3) goto 30200** **if (30150 = 4) goto 30150** **if (30150 = 5) goto 30500** --end--
30151	--va: **xws2** --fn: **30151** --vb: Art der Inkonsistenz --fr: [AUTO] automatisierte Episodenprüfung in chronologischer Reihenfolge, d.h. erste Prüfung: Enddatum erste Episode mit Startdatum zweiter Episode (ab 9.Geburtstag) --we: 1: Keine Überschneidung>1 Monat, keine Lücken, keine unklaren Anschlüsse 2: Überschneidung>1 Monat 3: Lücke 4: Unklare Anschlüsse --ac: **autoif ((ependm <> -97, -98) & (ependj <> -97, -98) & (epstm(n+1) <> -97, -98) & (epstj(n+1) <> -97, -98) & (ependdat = epstdat(n+1) OR (ependdat = epstdat(n+1) – 1))) 30151 = 1** **autoif ((ependm <> -97, -98) & (ependj <> -97, -98) & (epstm(n+1) <> -97, -98) & (epstj(n+1) <> -97, -98) & (ependdat > epstdat(n+1))) 30151 = 2** **autoif ((ependm <> -97, -98) & (ependj <> -97, -98) & (epstm(n+1) <> -97, -98) & (epstj(n+1) <> -97, -98) & (ependdat <= epstdat(n+1) - 2)) 30151 = 3** **autoif ((ependm <> -97, -98) & (epstm(n+1) = -97, -98) & ependj = epstj(n+1) & (epstj(n+1) <> -97, -98)) 30151 = 4** **autoif ((ependm = -97, -98) & ependj = epstj(n+1) & (epstj(n+1) <> -97, -98) & (epstm(n+1) <> -97, -98)) 30151 = 4**

	autoif ((ependm = -97, -98) & (epstm(n+1) = -97, -98) & ependj = epstj(n+1) & (epstj(n+1) <> -97, -98) 30151 = 4 **autoif (ependm = 12 & (epstm(n+1) = -97, -98) & epstj(n+1) = ependj + 1) 30151 = 4** **autoif ((epstm(n+1) = -97, -98) & ((ependm < 12 & (epstj(n+1) = ependj + 1)) OR (epstj(n+1) > ependj + 1)) 30151 = 3** **autoif ((ependm = -97, -98) & epstm(n+1) = 1 & (epstj(n+1) = ependj + 1)30151 = 4** **autoif ((ependm = -97, -98) & (epstm(n+1) > 1 & (epstj(n+1) = ependj + 1)) OR (epstj(n+1) > ependj + 1)) 30151 = 3** **autoif ((ependm = -97, -98) & (epstm(n+1) = -97, -98) & (ependj + 1= epstj(n+1))) 30151 = 4** **autoif ((ependm = -97, -98) & (epstm(n+1) = -97, -98) & ependj > epstj(n+1)) 30151 = 2** **autoif ((ependm = -97, -98) & (epstm(n+1) = -97, -98) & (ependj + 1 < epstj(n+1))) 30151 = 3** **autoif ((ependm = -97, -98) & (ependj = -97, -98)) 30151 = 4** **autoif ((epstm(n+1) = -97, -98) & (epstj(n+1) = -97, -98)) 30151 = 4** **autoif ((ependm = -97, -98) & (ependj = -97, -98) & (epstm(n+1) = -97, -98) & (epstj(n+1) = -97, -98)) 30151 = 4** --af: **if (30151 = 1) goto 30150** **if (30151 = 2) goto 30160** **if (30151 = 3) goto 30170** **if (30151 = 4) goto 30180** --end--
30160	--va: **xwue** --fn: **30160** --vb: Überschneidung --fr: So wie ich das bisher notiert habe, haben Sie hier zwei Dinge gleichzeitig gemacht: Ich habe hier notiert, dass Sie von **<epstm/epstj>** bis **<ependm/ependj> <30103>** und gleichzeitig ab **<epstm(n+1)/epstj(n+1)> <30103>**. Das überschneidet sich. Habe ich die Zeiten richtig notiert und Sie haben beides gleichzeitig gemacht? --we: 1: ja, gleichzeitig 2: nein, Zeitangaben falsch **BUTTONS: verweigert (-97), weiß nicht (-98)** --af: **if (30160 = 1, -97, -98) goto 30150** **if (30160 = 2) goto 30200** --end--

30170	--va: **xwluea** --fn: **30170** --vb: Lücke --fr: **if (Lücke am Anfang)** Für den Zeitraum bis **<epstm/epstj>** habe ich noch keine Angaben. Ich habe hier notiert, dass Sie ab **<epstm/epstj> <30103>**. Da ist eine Lücke. Habe ich das richtig notiert und Sie haben vor **<epstm/epstj>** etwas anderes gemacht? **if (Lücke am Ende)** Für den Zeitraum ab **<ependm/ependj>** habe ich noch keine Angaben. Ich habe hier notiert, dass Sie bis **<ependm/ependj> <30103>**. Danach ist eine Lücke. Habe ich das richtig notiert und Sie haben seit **<ependm/ependj>** etwas anderes gemacht? **if (Lücke zwischen Episoden)** So wie ich das bisher notiert habe, ist hier eine Lücke. Ich habe hier notiert, dass Sie bis **<ependm/ependj> <30103>** und ab **<epstm(n+1)/epstj(n+1)> <30103(n+1)>**. Da ist eine Lücke. Habe ich das richtig notiert und Sie haben zwischen **<ependm/ependj>** und **<epstm(n+1)/epstj(n+1)>** etwas anderes gemacht? --in: <<Wenn die Zeitangaben korrekt sind, bitte "1, ja, neue Episode" angeben!>> --we: 1: ja, neue Episode 2: nein, Zeitangaben falsch 4: bereits genannte Episode hauptsächlich gemacht **BUTTONS: verweigert (-97), weiß nicht (-98)** --af: **if (30170 = 1) goto 30300** **if (30170 = 2) goto 30200** **if (30170 = 4, -97, -98) goto 30150** --end--
30180	--va: **xwua1** --fn: **30180** --vb: direkter Anschluss --fr: **if ((ependm <> -97, -98) & (ependj <> -97, -98) & (epstm(n+1) = -97, -98) & (epstj(n+1) <> -97, -98) & (ependm(n+1) <> -97, -98) & (ependj(n+1) <> -97, -98))** Hier ist mir etwas noch nicht ganz klar. Ich habe hier notiert, dass Sie von **<epstm/epstj>** bis **<ependm/ependj> <30103>** und irgendwann **<epstj(n+1)>** bis **<ependm(n+1)/ependj(n+1)> <30103(n+1)>.** Was **<30104(n+1)>** direkt im Anschluss an **<30104>**? **if ((ependm <> -97, -98) & (ependj <> -97, -98) & (epstm(n+1) = -97, -98) & (epstj(n+1) <> -97, -98) & ((ependm(n+1) = -97, -98) OR (ependj(n+1) = -97, -98)))** Hier ist mir etwas noch nicht ganz klar. Ich habe hier notiert, dass Sie von **<epstm/epstj>** bis **<ependm/ependj> <30103>** und irgendwann **<epstj(n+1)> <30103(n+1)>**. War **<30104(n+1)>** direkt im Anschluss an **<30104>**?

	if ((ependm = -97, -98) & (ependj <> -97, -98) & (epstm(n+1) <> -97, -98) & (epstj(n+1) <> -97, -98) & (ependm(n+1) <> -97, -98) & (ependj(n+1) <> -97, -98)) Hier ist mir etwas noch nicht ganz klar. Ich habe hier notiert, dass Sie von **<epstm/epstj>** bis irgendwann in **<ependj> <30103>** und von **<epstm(n+1)/epstj(n+1)>** bis **<ependm(n+1) /ependj(n+1)> <30103(n+1)>**. War **<30104(n+1)>** direkt im Anschluss an **<30104>**? **if ((ependm = -97, -98) & (ependj <> -97, -98) & (epstm(n+1) <> -97, -98) & (epstj(n+1) <> -97, -98) & ((ependm(n+1) = -97, -98) OR (ependj(n+1) = -97, -98)))** Hier ist mir etwas noch nicht ganz klar. Ich habe hier notiert, dass Sie von **<epstm/epstj>** bis irgendwann in **<ependj> <30103>** und von **<epstm(n+1)/epstj(n+1)> <30103(n+1)>**. War **<30104(n+1)>** direkt im Anschluss an **<30104>**? **if ((ependm = -97, -98) & (ependj <> -97, -98) & (epstm(n+1) = -97, -98) & (epstj(n+1) <> -97, -98) & (ependm(n+1) <> -97, -98) & (ependj(n+1) <> -97, -98))** Hier ist mir etwas noch nicht ganz klar. Ich habe hier notiert, dass Sie von **<epstm/epstj>** bis irgendwann in **<ependj> <30103>** und von irgendwann in **<epstj(n+1)>** bis **<ependm(n+1)/ependj(n+1)> <30103(n+1)>**. War **<30104(n+1)>** direkt im Anschluss an **<30104>**? **if ((ependm = -97, -98) & (ependj <> -97, -98) & (epstm(n+1) = -97, -98) & (epstj(n+1) <> -97, -98) & ((ependm(n+1) = -97, -98) OR (ependj(n+1) = -97, -98)))** Hier ist mir etwas noch nicht ganz klar. Ich habe hier notiert, dass Sie von **<epstm/epstj>** bis irgendwann in **<ependj> <30103>** und von irgendwann in **<epstj(n+1)> <30103(n+1)>**. War **<30104(n+1)>** direkt im Anschluss an **<30104>**? **if ((ependm = -97, -98) & (ependj = -97, -98) & (epstm(n+1) <> -97, -98) & (epstj(n+1) <> -97, -98) & (ependm(n+1) <> -97, -98) & (ependj(n+1) <> -97, -98))** Hier ist mir etwas noch nicht ganz klar. Ich habe hier notiert, dass Sie von **<epstm/epstj> <30103>** und von **<epstm(n+1)/epstj(n+1)>** bis **<ependm(n+1)/ependj(n+1)> <30103(n+1)>**. War **<30104(n+1)>** direkt im Anschluss an **<30104>**? **if ((ependm = -97, -98) & (ependj = -97, -98) & (epstm(n+1) <> -97, -98) & (epstj(n+1) <> -97, -98) & ((ependm(n+1) = -97, -98) OR (ependj(n+1) = -97, -98)))** Hier ist mir etwas noch nicht ganz klar. Ich habe hier notiert, dass Sie von **<epstm/epstj> <30103>** und von **<epstm(n+1)/epstj(n+1)> <30103(n+1)>**. War **<30104(n+1)>** direkt im Anschluss an **<30104>**? **if ((ependm <> -97, -98) & (ependj <> -97, -98) & (epstm(n+1) = -97, -98) & (epstj(n+1) = -97, -98) & (ependm(n+1) <> -97, -98) & (ependj(n+1) <> -97, -98))** Hier ist mir etwas noch nicht ganz klar. Ich habe hier notiert, dass Sie von **<epstm/epstj> <30103>** und von **<epstm(n+1)/epstj(n+1)>** bis **<ependm(n+1)/ependj(n+1)> <30103(n+1)>**. War **<30104(n+1)>** direkt im Anschluss an **<30104>**? **if ((ependm <> -97, -98) & (ependj <> -97, -98) & (epstm(n+1) = -97, -98) & (epstj(n+1) = -97, -98) & ((ependm(n+1) = -97, -98) OR (ependj(n+1) = -97, -98)))** Hier ist mir etwas noch nicht ganz klar. Ich habe hier notiert, dass Sie von **<epstm/epstj> <30103>** und von **<epstm(n+1)/epstj(n+1)> <30103(n+1)>**. War **<30104(n+1)>** direkt im Anschluss an **<30104>**? **if ((ependm = -97, -98) & (ependj = -97, -98) & (epstm(n+1) = -97, -98) & (epstj(n+1) = -97, -98) & (epend(n+1) <> -97, -98) & (ependj(n+1) <> -97, -98))** Hier ist mir etwas noch nicht ganz klar. Ich habe hier notiert, dass Sie von **<epstm/epstj> <30103>** und von irgendwann bis **<ependm(n+1)/ependj(n+1)> <30103(n+1)>**. War

	<30104(n+1)> direkt im Anschluss an **<30104>**? **if ((ependm = -97, -98) & (ependj = -97, -98) & (epstm(n+1) = -97, -98) & (epstj(n+1) = -97, -98) & (ependm(n+1) = -97, -98) & (ependj(n+1) <> -97, -98))** Hier ist mir etwas noch nicht ganz klar. Ich habe hier notiert, dass Sie von **<epstm/epstj> <30103>** und von irgendwann bis **<ependj(n+1)> <30103(n+1)>**. War **<30104(n+1)>** direkt im Anschluss an **<30104>**? **if ((ependm = -97, -98) & (ependj = -97, -98) & (epstm(n+1) = -97, -98) & (epstj(n+1) = -97, -98) & (ependm (n+1) = -97, -98) & (ependj(n+1) = -97, -98))** Hier ist mir etwas noch nicht ganz klar. Ich habe hier notiert, dass Sie von **<epstm/epstj> <30103>** und von irgendwann **<30103(n+1)>**. War **<30104(n+1)>** direkt im Anschluss an **<30104>**? --we: 1: ja 2: nein (weiterer Klärungsbedarf) 3: Zeitkorrektur (bestehendes Ereignis wird korrigiert) **BUTTONS: verweigert (-97), weiß nicht (-98)** --ac: **autoif (30180 = 1 & (((ependm <> -97, -98) & (epstm(n+1) = -97, -98) & ependj = epstj(n+1) & (epstj(n+1) <> -97, -98)) OR ((ependm = -97, -98) & (epstm(n+1) <> -97, -98) & ependj = epstj(n+1) & (epstj(n+1) <> -97, -98)))) epstdat(n+1) = ependdat** **autoif (30180 = 1 & (ependm = -97, -98) & (epstm(n+1) = -97, -98) & ependj = epstj(n+1) & (epstj(n+1) <> -97, -98)) ependdat = ((ependj – 1900) * 12) + 7, epstdat(n+1) = ependdat** **autoif (30180 = 1 & (ependm <> -97, -98) & (epstm(n+1) = -97, -98) & ependj < epstj(n+1) & (ependj <> -97, -98)) epstdat(n+1) = ((epstj(n+1) – 1900) * 12) + 1** **autoif (30180 = 1 & (ependm = -97, -98) & (epstm(n+1) <> -97, -98) & ependj < epstj(n+1) & (ependj <> -97, -98)) ependdat = ((ependj – 1900) * 12) + 12** **autoif (30180 = 1 & (ependm = -97, -98) & (epstm(n+1) = -97, -98) & ependj < epstj(n+1) & (ependj <> -97, -98)) ependdat =((ependj – 1900) * 12) + 12, epstdat(n+1) = ((epstj(n+1) – 1900) * 12) + 1** **autoif (30180 = 1 & (ependm = -97, -98) & (ependj = -97, -98) & (epstj(n+1) <> -97, -98)) ependdat = epstdat(n+1)** **autoif (30180 = 1 & (epstm(n+1) = -97, -98) & (ependj <> -97, -98) & (epstj(n+1) = -97, -98)) epstdat(n+1) = ependdat** **autoif (30180 = 1 & (ependm = -97, -98) & (ependj = -97, -98) & (epstm(n+1) = -97, -98) & (epstj(n+1) = -97, -98)) ependdat = (ependdat(n+1) - epstdat) / 2, epstdat(n+1) = ependdat** --af: **if (30180 = 1, -97, -98) goto 30150** **if (30180 = 2) goto 30181** **if (30180 = 3) goto 30200** --end--

30181	--va: **xwua2** --fn: **30181** --vb: Lücke vorhanden --fr: ... oder war da eine Lücke dazwischen? --we: 1: ja, neue Episode 2: nein (weiterer Klärungsbedarf) 3: Zeitkorrektur **BUTTONS: verweigert (-97), weiß nicht (-98)** --ac: **autoif (30181 = 1 & (epstm(n+1) = -97, -98) & (ependm <> -97, -98) & ependj = epstj(n+1) & (epstj(n+1) <> -97, -98)) epstdat(n+1) = ependdat - ((12 - ependm) / 2)** **autoif (30181 = 1 & (ependm = -97, -98) & (epstm(n+1) <> -97, -98) & ependj = epstj(n+1) & (epstj(n+1) <> -97,- 8)) ependdat = epstdat + ((12 - epstm(n+1)) / 2)** **autoif (30181 = 1 & (ependm = -97, -98) & (epstm(n+1) = -97, -98) & ependj = epstj(n+1) & (epstj(n+1) <> -97, -98)) ependdat = ((ependj – 1900) * 12) + 4, epstdat(n+1) = ((epstj(n+1) – 1900) * 12) + 8** **autoif (30181 = 1 & (epstm(n+1) = -97, -98) & (ependm <> -97, -98) & ependj < epstj(n+1) & (ependj <> -97, -98)) epstdat(n+1) = ((epstj(n+1) – 1900) * 12) + 6** **autoif (30181 = 1 & (ependm = -97, -98) & (epstm(n+1) <> -97, -98) & ependj < epstj(n+1) & (ependj <> -97, -98)) ependdat = ((ependj(n+1) – 1900) * 12) + 6** **autoif (30181 = 1 & (ependm = -97, -98) & (epstm(n+1) = -97, -98) & ependj < epstj(n+1) & (ependj <> -97, -98)) ependdat = ((ependj(n+1) – 1900) * 12) + 8, epstdat(n+1) = ((epstj(n+1) – 1900) * 12) + 4** **autoif (30181 = 1 & (ependm = -97, -98) & (ependj = -97, -98) & (epstm <> -97, -98) & (epstj <> -97, -98) & (epstm(n+1) <> -97, -98) & (epstj(n+1) <> -97, -98)) ependdat = epstdat + ((epstdat(n+1) - epstdat) / 12)** **autoif (30181 = 1 & (epstm(n+1) = -97, -98) & (epstj(n+1) = -97, -98) & (ependm <> -97, -98) & (ependj <> -97, -98) & (ependm(n+1) <> -97, -98) & (ependj(n+1) <> -97, -98)) epstdat(n+1) = ependdat + ((ependdat(n+1) - ependdat) / 2)** **autoif (30181 = 1 & (ependm = -97, -98) & (ependj = -97, -98) & (epstm(n+1) = -97, -98) & (epstj(n+1) = -97, -98) & (epstm <> -97, -98) & (epstj <> -97, -98) & (ependm(n+1) <> -97, -98) & (ependj(n+1) <> -97, -98)) ependdat = epstdat + ((ependdat(n+1) - epstdat) / 2), epstdat(n+1) = ependdat(n+1) - ((ependdat(n+1) - epstdat) / 2)** --af: **if (30181 = 1) goto 30300** **if (30181 = 2) goto 30182** **if (30181 = 3) goto 30200** **if (30181 = -97, -98) goto 30150** --end--

30182	--va: **xwua3** --fn: **30182** --vb: gleichzeitige Tätigkeiten --fr: ... oder haben Sie beides gleichzeitig gemacht? --we: 1: ja 2: nein 3: Zeitkorrektur **BUTTONS: verweigert (-97), weiß nicht (-98)** --ac: **autoif (30182 = 1 & (ependm <> -97, -98) & (epstm(n+1) = -97, -98) & ependj = epstj(n+1)) epstdat(n+1) = ((epstj(n+1) – 1900) * 12) + 1** **autoif (30182 = 1 & (ependm = -97, -98) & (epstm(n+1) <> -97, -98) & ependj = epstj(n+1)) ependdat = ((ependj -1900) * 12) + 12** **autoif (30182 = 1 & (ependm = -97, -98) & (epstm(n+1) = -97, -98) & ependj = epstj(n+1)) epstdat = ((epstj(n+1) – 1900) * 12) + 1, ependdat = ((ependj – 1900) * 12) + 12** **autoif (30182 = 1 & (ependm = -97, -98) & (ependj = -97, -98) & (epstj(n+1) <> -97, -98)) ependdat = epstdat(n+1) + ((ependdat(n+1) - epstdat(n+1)) / 2)** **autoif (30182 = 1 & (ependj <> -97, -98) & (epstm(n+1) = -97, -98) & (epstj(n+1) = -97, -98)) epstdat(n+1) = ependdat - ((ependdat - epstdat) / 2)** **autoif (30182 = 1 & (ependm = -97, -98) & (ependj = -97, -98) & (epstm(n+1) = -97, -98) & (epstj(n+1) = -97, -98)) ependdat = ependdat(n+1) - ((ependdat(n+1) - epstdat) / 3), epstdat(n+1) = epstdat - ((ependdat(n+1) - epstdat) / 3)** --af: **if (30182 = 1, 2, -97, -98) goto 30150** **if (30182 = 3) goto 30200** --end--
	--st: **BEGINN der Zeitkorrektur bereits erfasster Episoden** --end--

30200	--va: **xzkend (xzkendm / xzkendj)** --fn: **30200** --vb: korr. Enddatum Episode --fr: Bis wann haben Sie **<30103>**? --in: <<Erinnert sich ZP nur an Jahreszeiten, bitte folgende Nummern eingeben: 21 = Jahresanfang/Winter, 24 = Frühjahr/Ostern, 27 = Jahresmitte/Sommer, 30 = Herbst, 32 = Jahresende>> --we: bis Monat ____ Jahr ____ **BUTTONS: verweigert (-97), weiß nicht (-98), bis heute (-5)** --ac: **autoif (30200 = -5) 30200 = 20102(intm/intj)** --af: **goto 30200a** --end--
30200a	--va: **xmodend** --fn: **30200a** --vb: Enddatierung im X-Modul geändert --fr: [AUTO] Enddatierung im X-Modul geändert --we: 1: ja 2: nein --af: **goto 30201** --end--

30201	--va: **xzkst (xzkstm / xzkstj)** --fn: **30201** --vb: korr. Startdatum Episode(n+1) --fr: **[NCS]** Und seit wann haben Sie **<30103>**? --in: <<Erinnert sich ZP nur an Jahreszeiten, bitte folgende Nummern eingeben: 21 = Jahresanfang/Winter, 24 = Frühjahr/Ostern, 27 = Jahresmitte/Sommer, 30 = Herbst, 32 = Jahresende>> --we: von Monat ____ Jahr ____ **BUTTONS: verweigert (-97), weiß nicht (-98)** --af: **goto 30202** --end--
30202	--va: **xmodst** --fn: **30202** --vb: Startdatierung im X-Modul geändert --fr: [AUTO] Startdatierung im X-Modul geändert --we: 1: ja 2: nein --af: **goto 30150** --end--
	--st: **BEGINN Erfassung von Lückenaktivitäten** --end--
30300	--va: **xtyp** --fn: **30300** --vb: Lücke am Ende --fr: Was haben Sie damals gemacht? --in: <<Vorgaben bei Bedarf vorlesen!>> --we: 1: eine Erwerbstätigkeit oder Nebenerwerbstätigkeit ausgeübt oder ein Praktikum gemacht 2: eine allgemeinbildende Schule besucht 3: eine Berufsvorbereitung gemacht 4: eine berufliche Ausbildung oder Studium absolviert

	5: Freiwilligendienst geleistet (zum Beispiel Bundesfreiwilligendienst, Freiwilliges Soziales oder Ökologisches Jahr, freiwilliger Wehrdienst oder Internationaler Jugendfreiwilligendienst) **if (sum(29110) = . OR sum(29110) < 1)** 6: sich um Ihren Haushalt gekümmert **if (sum(29110) >= 1)** 6: sich um Ihren Haushalt oder um die Kinder gekümmert 7: war in Elternzeit (Erziehungsurlaub/ Babyjahr) 8: war arbeitslos 9: war krank/vorübergehend arbeitsunfähig 10: war in Rente (auch Berufs-/Erwerbsunfähigkeitsrente) 11: war in Ferien/Urlaub 13: einen Kurs oder Lehrgang absolviert 12: etwas anderes gemacht -6: versehentlich in Episodenaufnahme, zurück ins Prüfmodul --af: **if (30300= 1) goto 26107Z** **if (30300= 2) goto 22107Z** **if (30300= 3) goto 23107Z** **if (30300= 4) goto 24108Z** **if (30300= 5) goto 25106Z** **if (30300= 6, 7, 9, 10, 11, 13) goto 50106Z** **if (30300 = 12) goto 30301** **if (30300= 8) goto 27106Z** **if (30300= -6) goto 30150** --end--
30301	--va: **xbs** --fn: **30301** --vb: Berufsschule im X-Modul --in: <<ACHTUNG, Frage nicht stellen! Hat die Zielperson angegeben, in dieser Zeit eine BERUFSSCHULE zu besuchen?>> --we: 1: ja 2: nein --af: **if (30301 = 1) goto 30302** **if (30301 = 2) goto 50106Z** --end--

30302	--va: **xberufsschule** --fn: **30302** --vb: Zuordnung offene Angabe Berufsschule --fr: In einer Berufsschule gibt es viele Möglichkeiten: man kann zum Beispiel eine berufsvorbereitende Maßnahme machen, eine richtige Berufsausbildung beginnen oder einen allgemeinbildenden Schulabschluss erwerben. Welche dieser drei Möglichkeiten trifft auf Sie zu? --in: Bei Unsicherheiten bitte Beispiele nennen: 1: Berufsvorbereitung: Es kann !!kein!! anerkannter Berufsabschluss erreicht werden. Berufsvorbereitende Maßnahmen sind z.B. das Berufsvorbereitungsjahr, kurz BVJ oder das Berufsgrundbildungsjahr, kurz BGJ 2: Berufsausbildung, dual oder vollzeitschulisch: In der Berufsausbildung kann ein anerkannter Berufsabschluss erreicht werden. Die duale Ausbildung findet in Berufsschule und Betrieb statt, die vollzeitschulische Ausbildung nur in der Berufsschule oder in Schulen des Gesundheitswesens 3: Schulbesuch zum Erwerb eines allgemeinbildenden Schulabschlusses: z.B. eine Fachoberschule, ein Berufskolleg oder berufliches Gymnasium --we: 1: Berufsvorbereitung 2: Berufsausbildung oder Lehre 3: Schulbesuch zum Erwerb eines allgemeinbildenden Schulabschlusses 4: eine andere Aktivität **BUTTONS: verweigert (-97), weiß nicht (-98)** --af: **if (30302 = 4, -97, -98) goto 50106Z** **if (30302 = 1) goto 23107Z** **if (30302 = 2) goto 24108Z** **if (30302 = 3) goto 22107Z** --end--
30500	--va: **xendpr** --fn: **30500** --vb: Abschluss Prüfmodul --fr: **if (keine Korrektur notwendig)** Wie ich hier sehe, ist alles korrekt notiert. **if (Korrektur notwendig)** So, jetzt habe ich alles korrekt notiert. --we: 1: weiter --af: **goto 30501Z** --end--

30501Z	--va: **[ZS] zsx2** --fn: **30501Z** --vb: Zeitstempel 2 X-Modul --fr: [ZS] Zeitstempel 2 X-Modul --af: **goto 30600Z (Modul 30X_out_SC3E)** --end--

	--st: **31WB_SC3E Weiterbildung** **Erstbefragung E6E B133 Startkohorte 3** **Grundlage: Haupterhebung E6 B132Erst V1.03 Feldversion** **Version 1.02** **Stand: 20.05.2019** --end--
31200Z	--va: **[ZS] zwb1** --fn: **31200Z** --vb: Zeitstempel 1 Weiterbildung --fr: [ZS] Zeitstempel 1 Weiterbildung --af: **goto 31201** --ef: **Modul 30X_out_SC3E: alle** --end--
	--va: **[HILF] h_kursvorhanden** --vb: Anzahl bereits in Modul 35 erfasster Kurse --fr: [HILF] Anzahl bereits in Modul 35 erfasster Kurse --we: OFFEN: ____ --end--
31201	--va: **caseid** --hin: **(ID_t)** --fn: **31201** --vb: Personennummer --fr: [AUTO] Personennummer --ac: **autoif (count(35109) > 0) h_kursvorhanden = count(35109)** **autoif (count(35109) = 0) h_kursvorhanden = 0** --af: **if (h_kursvorhanden > 0) goto 31202** **if (h_kursvorhanden = 0) goto 31203** --end--

31202	--va: **wbzus1** --fn: **31202** --vb: Weitere Kurse --fr: Kommen wir noch einmal auf das Thema Weiterbildung. Bisher haben Sie berichtet, dass Sie in den letzten 12 Monaten folgende Kurse oder Lehrgänge besucht haben**: < [Kursliste] 35110>** Haben Sie darüber hinaus in den letzten 12 Monaten Kurse oder Lehrgänge besucht, die nicht Teil Ihrer beruflichen Ausbildung oder berufsvorbereitenden Maßnahme waren? --we: 1: ja 2: nein **BUTTONS: verweigert (-97), weiß nicht (-98)** --af: **if (31202 = 1) goto 31203Z** **if (31202 = 2, -97, -98) goto 31211** --end--
31203	--va: **wbzus2** --fn: **31203** --vb: Kurse besucht --fr: Kommen wir noch einmal auf das Thema Weiterbildung. Haben Sie in den letzten 12 Monaten Kurse oder Lehrgänge besucht, die nicht Teil Ihrer beruflichen Ausbildung oder berufsvorbereitenden Maßnahme waren? --we: 1: ja 2: nein **BUTTONS: verweigert (-97), weiß nicht (-98)** --af: **if (31203 = 1) goto 31203Z** **if (31203 = 2, -97, -98) goto 31211** --end--
	--st: **BEGINN Schleife weitere Kurse/Lehrgänge** --end--
31203Z	--va: **[ZS] zwb2** --fn: **31203Z** --vb: Zeitstempel 2 Weiterbildung --fr: [ZS] Zeitstempel 2 Weiterbildung für jede Episode] --af: **goto 31204** --end--

31204	--va: **wbnr** --fn: **31204** --vb: Kursnummer --fr: [AUTO] Nummer des Kurses --af: **goto 31205** --end--
31205	--va: **wbkinhs** --hin: **(t272000)** --fn: **31205** --vb: Kursinhalt --fr: Um was ging es in diesem Kurs/Lehrgang genau? --in: <<So detailliert wie möglich erfassen; bei globalen Angaben wie "berufliche Weiterbildung" nach konkreten Inhalten nachfragen.>> --we: OFFEN: _____ **BUTTONS: verweigert (-97), weiß nicht (-98)** --af: **goto 31206** --end--
31206	--va: **wbfbu** --hin: **(t271043)** --fn: **31206** --vb: Dauer des Kurses --fr: Wie viele Stunden dauert/e dieser Kurs/Lehrgang insgesamt? --in: <<Dauer notfalls schätzen lassen!>> --we: OFFEN: _ _ _ Stunden 999: 999 Stunden und mehr **BUTTONS: verweigert (-97), weiß nicht (-98)** --ra: **0 to 999, -97, -98** --af: **goto 31206a** --end--

31206a	--va: **wbkint** --hin: **(neu)** --fn: **31206a** --vb: berufliche/private Gründe --fr: Haben Sie an dem Kurs eher aus beruflichen Gründen teilgenommen oder eher aus privatem Interesse? --we: 1: aus beruflichen Gründen 2: aus privatem Interesse **BUTTONS: sowohl als auch (3), verweigert (-97), weiß nicht (-98)** --af: **goto 31206b** --end--
31206b	--va: **wbkinit** --hin: **(neu)** --fn: **31206b** --vb: Motivation Kursbesuch --fr: Wie sehr haben Sie sich darum bemüht, an diesem Kurs teilnehmen zu können? Haben Sie sich sehr bemüht, eher bemüht, eher nicht bemüht oder gar nicht bemüht? --we: 1: sehr bemüht 2: eher bemüht 3: eher nicht bemüht 4: gar nicht bemüht **BUTTONS: verweigert (-97), weiß nicht (-98)** --af: **goto 31206c** --end--

31206c	--va: **wbkpfl** --hin: **(neu)** --fn: **31206c** --vb: Pflicht/Angebot Kurs --fr: Waren Sie verpflichtet, an diesem Kurs teilzunehmen? --we: 1: ja 2: nein **BUTTONS: verweigert (-97), weiß nicht (-98)** --af: **if (31206c = 1) goto 31206d** **if (31206c = 2, -97, -98) goto 31207** --end--
31206d	--va: **wbkqpfl** --hin: **(neu)** --fn: **31206d** --vb: Wer hat verpflichtet? --fr: Wer hat Sie zur Teilnahme verpflichtet? --in: <<Vorgaben bitte vorlesen! Mit Arbeitsamt ist die Arbeitsagentur, eine ARGE (Arbeitsgemeinschaft, auch Hartz-4-Amt) oder ein zugelassener kommunaler Träger (Optionskommune) gemeint.>> --we: 1: Ihr Arbeitgeber 2: das Arbeitsamt 3: jemand anderes **BUTTONS: verweigert (-97), weiß nicht (-98)** --af: **goto 31207** --end--

31207	--va: **wbkiz** --hin: **(t271048)** --fn: **31207** --vb: Kurs dauert an --fr: Besuchen Sie diesen Kurs/Lehrgang heute immer noch? --we: 1: ja, Kurs findet noch statt 2: nein **BUTTONS: verweigert (-97), weiß nicht (-98)** --af: **if (31207 = 2, -97, -98) goto 31208** **if (31207 = 1) goto 31210** --end--
31208	--va: **wbkabb** --hin: **(t271049)** --fn: **31208** --vb: Abbruch Kurs --fr: Haben Sie diesen Kurs/Lehrgang vorzeitig abgebrochen oder bis zum Ende teilgenommen? --we: 1: vorzeitig abgebrochen 2: bis zum Ende teilgenommen **BUTTONS: verweigert (-97), weiß nicht (-98)** --af: **if (31208 = 2) goto 31209** **if (31208 = 1, -97, -98) goto 31210** --end--

31209	--va: **wbkz** --hin: **(t272043)** --fn: **31209** --vb: Zertifikat --fr: Haben Sie für diesen Kurs/Lehrgang eine Teilnahmebescheinigung, eine anerkannte Lizenz, ein anderes Zertifikat oder nichts davon erhalten? --we: 1: Teilnahmebescheinigung 4: anerkannte Lizenz 5: anderes Zertifikat 6: nichts davon **BUTTONS: verweigert (-97), weiß nicht (-98)** --af: **goto 31210** --end--
31210	--va: **wbzus11** --fn: **31210** --vb: Weitere Kurse --fr: Haben Sie in den letzten 12 Monaten einen weiteren Kurs/Lehrgang besucht, von dem Sie noch nicht berichtet haben und der nicht Teil Ihrer beruflichen Ausbildung oder berufsvorbereitenden Maßnahme war? --we: 1: ja 2: nein **BUTTONS: verweigert (-97), weiß nicht (-98)** --af: **goto 31210Z** --end--
31210Z	--va: **[ZS] zwb3** --fn: **31210Z** --vb: Zeitstempel 3 Weiterbildung --fr: [ZS] Zeitstempel 3 Weiterbildung für jede Episode --af: **if (31210 = 1) goto 31203Z** **if (31210 = 2, -97, -98) goto 31211** --end--
	--st: **ENDE Schleife weitere Kurse/Lehrgänge** --end--

31211	--va: **wbkinf** --hin: **(neu)** --fn: **31211** --vb: informelles Lernen --fr: Lernen kann ja auch gänzlich außerhalb von geregelten Lehrgängen oder Kursen stattfinden, z.B. durch das Lesen von Fachbüchern, durch Online-Lernprogramme oder durch den Besuch von Vorträgen oder Messen. Haben Sie in den letzten 12 Monaten so etwas gemacht? Bitte denken Sie nur an Dinge, die nicht Teil Ihrer beruflichen Ausbildung oder berufsvorbereitenden Maßnahme waren. --we: 1: ja 2: nein **BUTTONS: verweigert (-97), weiß nicht (-98)** --af: **goto 31211Z** --end--
31211Z	--va: **[ZS] zwb7** --fn: **31211Z** --vb: Zeitstempel 4 Weiterbildung --fr: [ZS] Zeitstempel 4 Weiterbildung --af: **goto 30604 (Modul 30X_out_SC3E)** --end--

	--st: **64bFÖSQS_SC3E Querschnittsfragen zu Förderschülern Erstbefragung E6E B133HS** **Grundlage: Haupterhebung E6 B132Erst V1.02 Feldversion** **Version 1.01** **Stand:28.05.2018** --end--
64114Z	--va: **[ZS] zs64b_1** --fn: **64114Z** --vb: Zeitstempel 1 64b --fr: [ZS] Zeitstempel 1 64b --af: **goto 64114** --ef: **Modul 30X_Out_SC3E: alle** --end--
64114	--va: **caseid** --fn: **64114** --vb: Personennummer --fr: [AUTO] Personennummer --af: **goto 64115** --end--
64115	--va: **intbb1** --fn: **64115** --vb: Berufsberatung durch Reha-Team --fr: Hatten Sie irgendwann einmal ein Gespräch mit einem Rehaberater oder einer Rehaberaterin von der !!Agentur für Arbeit!!? --in: <<Bei Bedarf: „Rehaberater und Rehaberaterinnen der Agentur für Arbeit sind für Menschen mit Behinderung zuständig.“ >> --we: 1: ja 2: nein **BUTTONS: verweigert (-97), weiß nicht (-98)** --af:**goto 64116** --end--

64116	--va: **intbb2 (intbb2_01 /intbb2_02/ intbb2_03 / intbb2_nd / intbb2_nag / intbb2_vw / intbb2_wn)** --fn: **64116** --vb: Unterstützung Ausbildungsplatzsuche Begleitung / Unterstützung Ausbildungsplatzsuche Vermittlung Praktikum / Unterstützung Ausbildungsplatzsuche Informationen Berufe / Unterstützung Ausbildungsplatzsuche nichts davon / Unterstützung Ausbildungsplatzsuche nie gesucht / Unterstützung Ausbildungsplatzsuche verweigert / Unterstützung Ausbildungsplatzsuche weiß nicht --fr: Als Sie auf der Suche nach einem Ausbildungsplatz waren, welche Unterstützung haben Sie !!durch andere Personen!! erhalten? --in: <<Vorgaben vorlesen. Mehrfachnennungen möglich.>> --we: **intbb2_01** 1: Begleitung zu wichtigen Terminen, z.B. zur Agentur für Arbeit **intbb2_02** 2: Vermittlung eines Praktikumsplatzes **intbb2_03** 3: Informationen über unterschiedliche Ausbildungsberufe **intbb2_nd** nichts davon **intbb2_nag** nie einen Ausbildungsplatz gesucht **intbb2_vw** verweigert **intbb2_wn** weiß nicht [0: nicht genannt] [1: genannt] **BUTTONS: nichts davon [intbb2_nd], nie einen Ausbildungsplatz gesucht [inbb2_nag], verweigert [intbb2_vw], weiß nicht [intbb2_wn]** --af: **if (64116(intbb2_01 = 1) OR 64116(intbb2_02 = 1) OR 64116(intbb2_03 = 1)) goto 64117** **if (64116(intbb2_01 = 0) & 64116(intbb2_02 = 0) & 64116(intbb2_03 = 0)) goto 64118** --end--

64117	--va: **intbb3 (intbb3_01 / intbb3_02 / intbb3_03 / intbb3_04 / intbb3_05 / intbb3_06 / intbb3_07 / intbb3_08 / intbb3_nd / intbb3_vw / intbb3_wn)** --fn: **64117** --vb: wahrgenommene Unterstützung Ausbildungsplatzsuche Eltern / wahrgenommene Unterstützung Ausbildungsplatzsuche Geschwister / wahrgenommene Unterstützung Ausbildungsplatzsuche Andere Personen / wahrgenommene Unterstützung Ausbildungsplatzsuche Lehrer / wahrgenommene Unterstützung Ausbildungsplatzsuche Sozialarbeiter / wahrgenommene Unterstützung Ausbildungsplatzsuche Agentur für Arbeit / wahrgenommene Unterstützung Ausbildungsplatzsuche Freunde / wahrgenommene Unterstützung Ausbildungsplatzsuche jemand anderes / wahrgenommene Unterstützung Ausbildungsplatzsuche niemand / wahrgenommene Unterstützung Ausbildungsplatzsuche verweigert / wahrgenommene Unterstützung Ausbildungsplatzsuche weiß nicht --fr: Welche Personen haben Sie dabei unterstützt? --in: <<Mehrfachnennungen möglich. Vorgaben vorlesen.>> --we: **intbb3_01** 1: Ihre Eltern **intbb3_02** 2: Ihre Geschwister **intbb3_03** 3: Andere Personen aus Ihrer Familie oder Verwandtschaft **intbb3_04** 4: Eine Lehrerin oder ein Lehrer von Ihrer alten Schule **intbb3_05** 5: Eine Sozialarbeiterin oder ein Sozialarbeiter **intbb3_06** 6: Jemand von der Agentur für Arbeit **intbb3_07** 7: Ihre Freundinnen und Freunde **intbb3_08** 8: Jemand anderes **intbb3_nd** niemand **intbb3_vw** verweigert **intbb3_wn** weiß nicht [0: nicht genannt] [1: genannt] **BUTTONS: niemand [intbb3_nd], verweigert [intbb3_vw], weiß nicht [intbb3_wn]** --af: **if (64117(intbb3_08) = 1) goto 64117a** **if (64117(intbb3_08) = 0) goto 64118** --end--
64117a	--va: **intbb3_o** --fn: **64117a** --vb: wahrgenommene Unterstützung Ausbildungsplatzsuche, offen --fr: Welche anderen Personen waren das? --we: **OFFEN: _____** **BUTTONS: verweigert (-97), weiß nicht (-98)** --af: **goto 64118** --end--

64118	--va: **intbb4** --fn: **64118** --vb: Berücksichtigung eigener Wünsche Ausbildung --fr: Wie sehr hatten Sie das Gefühl, dass Ihre Wünsche bei der Suche nach einem Ausbildungsplatz damals ernst genommen wurden? Bitte antworten Sie auf einer Skala von 0 bis 10. ‚0' bedeutet, dass Ihre Wünsche überhaupt nicht ernst genommen wurden. ‚10' bedeutet, dass Ihre Wünsche sehr ernst genommen wurden. Mit den Zahlen dazwischen können Sie Ihr Urteil abstufen. --in: << Bei Bedarf Frage wiederholen.>> --we: 0: überhaupt nicht ernst genommen 1: 1 2: 2 3: 3 4: 4 5: 5 6: 6 7: 7 8: 8 9: 9 10: sehr ernst genommen **BUTTONS: verweigert (-97), weiß nicht (-98), nie nach Ausbildungsplatz gesucht (-20)** --af: **goto 64119** --end--
64119	--va: **intbb5** --fn: **64119** --vb: Beantragung Reha-Status --fr: Man kann bei der Agentur für Arbeit einen Antrag stellen, um einen Reha-Status zu bekommen. Das kann man bei der Rehaberatung machen. Haben Sie so einen Antrag gestellt? --in: <<Bei Bedarf: „Wer einen Reha-Status hat, ist als beruflicher Rehabilitand anerkannt. Man bekommt dann eine besondere Unterstützung von der Agentur für Arbeit. Für den Antrag reicht man z.B. Unterlagen vom Arzt ein oder nimmt an einem medizinischen oder psychologischen Test teil."> --we: 1: ja 2: nein **BUTTONS: verweigert (-97), weiß nicht (-98)** --af: **if (64119 = 2) goto 64120** **if (64119 = 1, -97, -98) goto 64121** --end--

64120	--va: **intbb6** --fn: **64120** --vb: Beantragung Reha-Status Andere --fr: Hat jemand anderes für Sie den Antrag gestellt? --in: <<Bei Bedarf: „Wer einen Reha-Status hat, ist als beruflicher Rehabilitand anerkannt. Man bekommt dann eine besondere Unterstützung von der Agentur für Arbeit. Für den Antrag reicht man z.B. Unterlagen vom Arzt ein oder nimmt an einem medizinischen oder psychologischen Test teil.“>> --we: 1: ja 2: nein **BUTTONS: verweigert (-97), weiß nicht (-98)** --af: **goto 64121** --end--
64121	--va: **intbb7** --fn: **64121** --vb: Reha-Status --fr: Haben Sie einen Reha-Status? --in: <<Bei Bedarf: „Wer einen Reha-Status hat, ist als beruflicher Rehabilitand anerkannt. Man bekommt dann eine besondere Unterstützung von der Agentur für Arbeit. Für den Antrag reicht man z.B. Unterlagen vom Arzt ein oder nimmt an einem medizinischen oder psychologischen Test teil.“>> --we: 1: ja 2: nein **BUTTONS: verweigert (-97), weiß nicht (-98)** --af: **goto 64121aZ** --end--
64121aZ	--va: **[ZS] zs64b_2** --fn: **64121aZ** --vb: Zeitstempel 2 64b --fr: [ZS] Zeitstempel 2 64b --af: **goto 40100Z (Modul 40ÜM_SC3E)** --end--

	--st: **40ÜM_SC3E – Übergang Etappe 6** **Erstbefragung E6E B133HS** **Grundlage: Haupterhebung E6 B132Erst V 1.02 Feldversion** **Version 1.03** **Stand: 05.08.2019** --end--
40100Z	--va: **[ZS] zsue1** --fn: **40100Z** --vb: Zeitstempel 1 Übergangsmodul --fr: [ZS] Zeitstempel 1 Übergangsmodul --af: **goto 40101** --ef: **Modul 64bFÖSQS_SC3E: alle** --end--
	--va: **[HILF] h_uestatus** --vb: derzeitiger Status --fr: [HILF] derzeitiger Status --we: 1: in Ausbildung 2: in Übergangs-Aktivität 3: andere Aktivität 4: Studium --end--
	--va: **[HILF] h_dual** --vb: duale Ausbildung --fr: [HILF] duale Ausbildung --we: 1: duale Ausbildung 2: schulische Ausbildung 3: keine Ausbildung --end--

	--va: **[HILF] h_studabi** --vb: Studienberechtigt und/oder studierend --fr: [HILF] Studienberechtigt und/oder studierend? --we: 1: keine Studienberechtigung und nicht studierend 2: Studienberechtigung oder studierend --end--
	--va: **[HILF] h_migpre** --vb: Migrationshintergrund --fr: [HILF] Migrationshintergrund --we: -1: kein Migrationshintergrund 1: selbst zugewandert 2: nur Mutter zugewandert 3: nur Vater zugewandert 4: Mutter und Vater aus dem selben Herkunftsland zugewandert 5: Mutter und Vater aus unterschiedlichen Herkunftsländern zugewandert --end--
40101	--va: **caseid** --fn: **40101** --vb: Personennummer --fr: [AUTO] Personennummer --ac: **autoif (ANY(24120 = 1 & h_abE6 = 1)) h_uestatus = 1** **autoif (ANY(23113 = 1) & NO(24120 = 1 & h_abE6 =1)) h_uestatus = 2** **autoif (NO(24120 = 1 & h_abE6 = 1) & NO(23113 = 1)) h_uestatus = 3** **autoif (ANY((24111 = 6 to 10) & 24120 = 1)) h_uestatus = 4** **autoif (ANY(24120 = 1 & h_abE6 = 1 & 24111 <> 1)) h_dual = 2** **autoif (ANY(24120 = 1 & 24111 = 1)) h_dual = 1** **autoif (NO(24120 = 1 & h_abE6 = 1)) h_dual = 3** **autoif (h_asabi = 0 & (h_uestatus = 1, 2, 3)) h_studabi = 1** **autoif ((h_asabi = 1, 2) OR h_uestatus = 4) h_studabi = 2** **autoif (40101) h_migpre = 20101P4** --af: **goto 40103** --end--
40103	--va: **t_uber_01t (t_uber_01ta / t_uber_01tb / t_uber_01tc / t_uber_01te / t_uber_01tf / t_uber_01tg / t_uber_01ti / t_uber_01tj / t_uber_01tk / t_uber_01tl / t_uber_01tm / t_uber_01tn / t_uber_01tnd / t_uber_01tvw / t_uber_01twn)** --fn: **40103** --vb: Teilnahme Entscheidungsunterstützende Aktivitäten Bewerbungstraining / Teilnahme

	Entscheidungsunterstützende Aktivitäten Berufsberatung / Teilnahme Entscheidungsunterstützende Aktivitäten Einzelberatung / Teilnahme Entscheidungsunterstützende Aktivitäten Praktikum / Teilnahme Entscheidungsunterstützende Aktivitäten Aktionstag / Teilnahme Entscheidungsunterstützende Aktivitäten Betriebsbesichtigung / Teilnahme Entscheidungsunterstützende Aktivitäten Berufsmesse / Teilnahme Entscheidungsunterstützende Aktivitäten Eignungstest / Teilnahme Entscheidungsunterstützende Aktivitäten Studienberatung / Teilnahme Entscheidungsunterstützende Aktivitäten Hochschulbesuch / Teilnahme Entscheidungsunterstützende Aktivitäten Infotage / Teilnahme Entscheidungsunterstützende Aktivitäten Schnupperstudium /Teilnahme Entscheidungsunterstützende Aktivitäten nichts davon / Teilnahme Entscheidungsunterstützende Aktivitäten verweigert / Teilnahme Entscheidungsunterstützende Aktivitäten weiß nicht --fr: **[MF]** An welchen berufsvorbereitenden Aktivitäten haben Sie teilgenommen? --in: <<Vorgaben vorlesen, die Erläuterungen nur bei Bedarf vorlesen. Mehrfachnennungen möglich.>> --we: **t_uber_01ta** 1: Bewerbungstraining, z. B. Einüben von Bewerbungsschreiben; Einüben von Vorstellungsgesprächen **t_uber_01tb** 2: Berufsberatung in der Schulklasse **t_uber_01tc** 3: Einzelberatungsgespräch, z. B. mit einer Berufsberaterin bzw. einem Berufsberater oder einer Lehrerin bzw. einem Lehrer **t_uber_01te** 4: mehrtägiges Praktikum in einem Betrieb **t_uber_01tf** 5: Aktionstag, an dem Schülerinnen und Schüler die Gelegenheit haben, in einem Betrieb mitzuarbeiten, z. B. Schnuppertag oder Probearbeitstag **t_uber_01tg** 6: Besichtigungstag in einem Betrieb **t_uber_01ti** 7: Besuch einer Berufsmesse (Berufsmesse meint eine Veranstaltung, in denen sich Betriebe vorstellen und über Ausbildungsmöglichkeiten informieren) **t_uber_01tj** 8: Test bei der Arbeitsagentur oder dem Berufsinformationszentrum, für welche Berufe man geeignet ist **if (h_studabi = 2) t_uber_01tk** 9: Studienberatung in der Schule **if h_studabi = 2) t_uber_01tl** 10: Besuch von Hochschulen **if (h_studabi = 2) t_uber_01tm** 11: Informationstage an Hochschulen **if (h_studabi = 2) t_uber_01tn** 12: Schnupperstudium, Schüler(innen)-Universität **t_uber_01tnd:** nichts davon **t_uber_01tvw**: verweigert **t_uber_01twn**: weiß nicht [0: nicht genannt] [1: genannt] **BUTTONS: nichts davon [t_uber_01tnd], verweigert [t_uber_01tvw], weiß nicht t_uber_01twn]** --af: **if (h_studabi = 1) goto 40104** **if (h_studabi = 2) goto 40113** --end--

40104	--va: **t_uber_02tb** --fn: **40104** --vb: Relevanz von Informationsmöglichkeiten: Berufsvorbereitung durch Schule --fr: Nun geht es darum, wie hilfreich verschiedene Informationsmöglichkeiten für die Entscheidung über Ihre berufliche Zukunft waren. Wie hilfreich waren die Berufsvorbereitung oder die Berufsorientierung in der Schule? --in: <<Vorgaben vorlesen.>> --we: 1: gar nicht hilfreich 2: eher nicht hilfreich 3: eher hilfreich 4: sehr hilfreich **BUTTONS: nicht vorhanden (-5), nicht genutzt (-6), verweigert (-97), weiß nicht (-98)** --af: **goto 40105** --end--
40105	--va: **t_uber_02ta** --fn: **40105** --vb: Relevanz von Informationsmöglichkeiten: Berufsberatung, AA, BIZ --fr: [NCS] Nun geht es darum, wie hilfreich verschiedene Informationsmöglichkeiten für die Entscheidung über Ihre berufliche Zukunft waren. Wie hilfreich waren die Berufsberatung, die Arbeitsagentur oder das Berufsinformationszentrum dafür? --in: <<Vorgaben vorlesen.>> --we: 1: gar nicht hilfreich 2: eher nicht hilfreich 3: eher hilfreich 4: sehr hilfreich **BUTTONS: nicht genutzt (-6), verweigert (-97), weiß nicht (-98)** --af: **goto 40106** --end--

40106	--va: **t_uber_02tc** --fn: **40106** --vb: Relevanz von Informationsmöglichkeiten: Medien --fr: [NCS] Nun geht es darum, wie hilfreich verschiedene Informationsmöglichkeiten für die Entscheidung über Ihre berufliche Zukunft waren. Wie hilfreich waren die Medien, wie beispielsweise Zeitungen, das Internet, das Fernsehen oder Bücher dafür? --in: <<Vorgaben bei Bedarf vorlesen.>> --we: 1: gar nicht hilfreich 2: eher nicht hilfreich 3: eher hilfreich 4: sehr hilfreich **BUTTONS: nicht genutzt (-6), verweigert (-97), weiß nicht (-98)** --af: **goto 40107** --end--
40107	--va: **t_uber_02td** --fn: **40107** --vb: Relevanz von Informationsmöglichkeiten: Familie --fr: [NCS] Nun geht es darum, wie hilfreich verschiedene Informationsmöglichkeiten für die Entscheidung über Ihre berufliche Zukunft waren. Wie hilfreich waren Hinweise von Familienmitgliedern dafür? --in: <<Vorgaben bei Bedarf vorlesen.>> --we: 1: gar nicht hilfreich 2: eher nicht hilfreich 3: eher hilfreich 4: sehr hilfreich **BUTTONS: nicht vorhanden (-5), verweigert (-97), weiß nicht (-98)** --af: **goto 40108** --end--

40108	--va: **t_uber_02te** --fn: **40108** --vb: Relevanz von Informationsmöglichkeiten: Freunde u. Bekannte --fr: [NCS] Nun geht es darum, wie hilfreich verschiedene Informationsmöglichkeiten für die Entscheidung über Ihre berufliche Zukunft waren. Wie hilfreich waren Hinweise von Freunden oder Bekannten dafür? --in: <<Vorgaben bei Bedarf vorlesen.>> --we: 1: gar nicht hilfreich 2: eher nicht hilfreich 3: eher hilfreich 4: sehr hilfreich **BUTTONS: nicht vorhanden (-5), verweigert (-97), weiß nicht (-98)** --af: **goto 40109** --end--
40109	--va: **t_uber_02tf** --fn: **40109** --vb: Relevanz von Informationsmöglichkeiten: LehrerInnen --fr: [NCS] Nun geht es darum, wie hilfreich verschiedene Informationsmöglichkeiten für die Entscheidung über Ihre berufliche Zukunft waren. Wie hilfreich waren Hinweise von Lehrerinnen und Lehrern dafür? --in: <<Vorgaben bei Bedarf vorlesen.>> --we: 1: gar nicht hilfreich 2: eher nicht hilfreich 3: eher hilfreich 4: sehr hilfreich **BUTTONS: nicht vorhanden (-5), verweigert (-97), weiß nicht (-98)** --af: **goto 40110** --end--

40110	--va: **t_uber_02tg** --fn: **40110** --vb: Relevanz von Informationsmöglichkeiten: Praktika u. Jobs --fr: [NCS] Nun geht es darum, wie hilfreich verschiedene Informationsmöglichkeiten für die Entscheidung über Ihre berufliche Zukunft waren. Wie hilfreich waren Praktika oder Jobs dafür? --in: <<Vorgaben bei Bedarf vorlesen.>> --we: 1: gar nicht hilfreich 2: eher nicht hilfreich 3: eher hilfreich 4: sehr hilfreich **BUTTONS: nicht vorhanden (-5), nicht genutzt (-6), verweigert (-97), weiß nicht (-98)** --af: **goto 40113** --end--
40113	--va: **t_uber_03ta** --fn: **40113** --vb: Wahrgenommene Unterstützung: Schule: gut vorbereitet --fr: Ich lese Ihnen nun einige Aussagen vor. Bitte sagen Sie mir jeweils, wie sehr Sie der Aussage zustimmen. Durch die Schule bin ich insgesamt gut auf den Übergang in die Ausbildung und in das Arbeitsleben vorbereitet worden. --in: <<Vorgaben vorlesen.>> --we: 1: stimme gar nicht zu 2: stimme eher nicht zu 3: stimme eher zu 4: stimme völlig zu **BUTTONS: verweigert (-97), weiß nicht (-98)** --af: **if (h_studabi = 1) goto 40114** **if (h_studabi = 2) goto 40113b** --end--

40113b	--va: **t_uber_03td** --fn: **40113b** --vb: Wahrgenommene Unterstützung: Schule: gut vorbereitet Studium --fr: Durch die Schule bin ich insgesamt gut auf den Übergang in das Studium vorbereitet worden. --in: <<Vorgaben vorlesen.>> --we: 1: stimme gar nicht zu 2: stimme eher nicht zu 3: stimme eher zu 4: stimme völlig zu **BUTTONS: verweigert (-97), weiß nicht (-98)** --af: **goto 40114** --end--
40114	--va: **t_uber_03tb** --fn: **40114** --vb: Wahrgenommene Unterstützung: Schule: über Ausbildungsmöglichkeiten informiert --fr: Die Schule hat mich ausreichend über alle Ausbildungsmöglichkeiten, die mir offen stehen, informiert. --in: **if (h_studabi = 1)** <<Vorgaben vorlesen.>> **if (h_studabi = 2)** <<Vorgaben bei Bedarf vorlesen.>> --we: 1: stimme gar nicht zu 2: stimme eher nicht zu 3: stimme eher zu 4: stimme völlig zu **BUTTONS: verweigert (-97), weiß nicht (-98)** --af: **if (h_studabi = 1) goto 40115** **if (h_studabi = 2) goto 40114b** --end--

40114b	--va: **t_uber_03te** --fn: **40114b** --vb: Wahrgenommene Unterstützung: Schule: über Studienmöglichkeiten informiert --fr: Die Schule hat mich ausreichend über alle Studienmöglichkeiten, die mir offen stehen, informiert. --in: <<Vorgaben bei Bedarf vorlesen.>> --we: 1: stimme gar nicht zu 2: stimme eher nicht zu 3: stimme eher zu 4: stimme völlig zu **BUTTONS: verweigert (-97), weiß nicht (-98)** --af: **goto 40115** --end--
40115	--va: **t_uber_03tc** --fn: **40115** --vb: Wahrgenommene Unterstützung: Schule: bei berufl. Orientierung unterstützt --fr: Die Schule hat mich bei meiner beruflichen Orientierung ausreichend unterstützt. --in: <<Vorgaben bei Bedarf vorlesen.>> --we: 1: stimme gar nicht zu 2: stimme eher nicht zu 3: stimme eher zu 4: stimme völlig zu **BUTTONS: verweigert (-97), weiß nicht (-98)** --af: **goto 40116** --end--

40116	--va: **t_uber_04ta** --fn: **40116** --vb: Wahrgenommene Unterstützung: Berufsberatung, AA, BIZ: Information über Ausbildungsmöglichkeiten --fr: Nun geht es um die Berufsberatung bei der Arbeitsagentur oder beim Berufsinformationszentrum BIZ. Ich lese Ihnen wieder einige Aussagen vor. Bitte sagen Sie mir jeweils, wie sehr Sie der Aussage zustimmen. Der Berufsberater oder die Berufsberaterin hat mich ausreichend über alle Ausbildungsmöglichkeiten, die mir offen stehen, informiert. --in: <<Vorgaben bei Bedarf vorlesen.>> --we: 1: stimme gar nicht zu 2: stimme eher nicht zu 3: stimme eher zu 4: stimme völlig zu **BUTTONS: Berufsberatung nicht in Anspruch genommen (-6), verweigert (-97), weiß nicht (-98)** --af: **if (40116 = -6, -98) goto 40119Z** **if ((40116 = -97, 1 to 4) & h_studabi = 1) goto 40117** **if ((40116 = -97, 1 to 4) & h_studabi = 2) goto 40116b** --end--
40116b	--va: **t_uber_04te** --fn: **40116b** --vb: Wahrgenommene Unterstützung: Berufsberatung, AA, BIZ: Information über Studienmöglichkeiten --fr: [NCS] Nun geht es um die Berufsberatung bei der Arbeitsagentur oder beim Berufsinformationszentrum BIZ. Ich lese Ihnen wieder einige Aussagen vor. Bitte sagen Sie mir jeweils, wie sehr Sie der Aussage zustimmen. Der Berufsberater oder die Berufsberaterin hat mich ausreichend über alle Studienmöglichkeiten, die mir offen stehen, informiert. --in: <<Vorgaben bei Bedarf vorlesen.>> --we: 1: stimme gar nicht zu 2: stimme eher nicht zu 3: stimme eher zu 4: stimme völlig zu **BUTTONS: verweigert (-97), weiß nicht (-98)** --af: **goto 40117** --end--

40117	--va: **t_uber_04tb** --fn: **40117** --vb: Wahrgenommene Unterstützung: Berufsberatung, AA, BIZ: Zeit genommen --fr: [NCS] Nun geht es um die Berufsberatung bei der Arbeitsagentur oder beim Berufsinformationszentrum BIZ. Ich lese Ihnen wieder einige Aussagen vor. Bitte sagen Sie mir jeweils, wie sehr Sie der Aussage zustimmen. Der Berufsberater oder die Berufsberaterin hat sich ausreichend Zeit genommen, meine Fragen zu beantworten. --in: <<Vorgaben bei Bedarf vorlesen.>> --we: 1: stimme gar nicht zu 2: stimme eher nicht zu 3: stimme eher zu 4: stimme völlig zu **BUTTONS: verweigert (-97), weiß nicht (-98)** --af: **goto 40119** --end--
40119	--va: **t_uber_04td** --fn: **40119** --vb: Wahrgenommene Unterstützung: Berufsberatung, AA, BIZ: Informationen über freie ABstellen --fr: [NCS] Nun geht es um die Berufsberatung bei der Arbeitsagentur oder beim Berufsinformationszentrum BIZ. Ich lese Ihnen wieder einige Aussagen vor. Bitte sagen Sie mir jeweils, wie sehr Sie der Aussage zustimmen. Der Berufsberater oder die Berufsberaterin hat mich über interessante freie Ausbildungsstellen informiert. --in: <<Vorgaben bei Bedarf vorlesen.>> --we: 1: stimme gar nicht zu 2: stimme eher nicht zu 3: stimme eher zu 4: stimme völlig zu **BUTTONS: verweigert (-97), weiß nicht (-98)** --af: **goto 40119Z** --end--

40119Z	--va: **[ZS] zsue2** --fn: **40119Z** --vb: Zeitstempel 2 Übergangsmodul --fr: [ZS] Zeitstempel 2 Übergangsmodul --af: **goto 40120** --end--
40120	--va: **t32401a_r (t32401a_r1 / t32401a_r2 / t32401a_r3 / t32401a_r4 / t32401a_r5 / t32401a_r6 / t32401a_r7 / t32401a_rnd / t32401a_rvw / t32401a_rwn)** --fn: **40120** --vb: Retrospektives Sozialkapital: Information Eltern / Retrospektives Sozialkapital: Information Geschwister / Retrospektives Sozialkapital: Information Verwandtschaft / Retrospektives Sozialkapital: Information Lehrer / Retrospektives Sozialkapital: Information Arbeit / Retrospektives Sozialkapital: Information Freunde / Retrospektives Sozialkapital: Information sonstige / Retrospektives Sozialkapital: Information niemand / Retrospektives Sozialkapital: Information verweigert / Retrospektives Sozialkapital: Information weiß nicht --fr: **[MF]** Hat Sie jemand aus den folgenden Personengruppen über interessante freie Ausbildungsstellen informiert? --in: <<Mehrfachnennungen möglich. Vorgaben vorlesen.>> --we: **t32401a_r1** 1: Ihre Eltern **t32401a_r2** 2: Ihre Geschwister **t32401a_r3** 3: andere Personen aus Ihrer Familie oder Verwandtschaft **t32401a_r4** 4: eine Lehrerin oder ein Lehrer an Ihrer alten Schule **t32401a_r5** 5: jemand, den Sie aus einem Praktikum, Nebenjob oder Arbeit zur Probe kennen **t32401a_r6** 6: Ihre Freundinnen und Freunde **t32401a_r7** 7: sonstige Bekannte **t32401a_rnd**: niemand davon **t32401a_rvw**: verweigert **t32401a_rwn**: weiß nicht [0: nicht genannt 1: genannt] **BUTTONS: niemand davon [t32401a_rnd], verweigert [t32401a_rvw], weiß nicht [t32401a_rwn]** --af: **if (40120(t32401a_rnd) = 0 & 40120(t32401a_rvw) = 0 & 40120(t32401a_rwn) = 0) goto 40121** **if (40120(t32401a_rnd) = 1 OR 40120(t32401a_rvw) = 1 OR 40120(t32401a_rwn) = 1) goto 40125Z** --end--

40121	--va: **t32401b_r** --fn: **40121** --vb: Retrospektives Sozialkapital: Information Anzahl --fr: Wie viele Personen haben Ihnen insgesamt Informationen gegeben? --in: <<Vorgaben vorlesen.>> --we: 1: 1 Person 2: 2 Personen 3 3 bis 5 Personen 4: 6 bis 10 Personen 5: 11 bis 15 Personen 6: mehr als 15 Personen **BUTTONS: verweigert (-97), weiß nicht (-98)** --af: **if (40121 = 1 to 6) goto 40124** **if (40121 = -97, -98) goto 40125Z** --end--

40124	--va: **t42600** --fn: **40124** --vb: Retrospektives Sozialkapital: Information Migrationshintergrund --fr: **if (40121 = 1)** Stammt diese Person oder deren Eltern aus einem anderen Herkunftsland als Deutschland? **if (40121 = 2)** Wie viele dieser Personen oder deren Eltern stammen aus einem anderen Herkunftsland als Deutschland: keine, eine oder beide? **if (40121 = 3 to 6)** Wie viele dieser Personen oder deren Eltern stammen aus einem anderen Herkunftsland als Deutschland? Sind das keine, fast keine, weniger als die Hälfte, ungefähr die Hälfte, mehr als die Hälfte, fast alle oder alle? --in: <<Vorgaben nicht vorlesen.>> --we: **if (40121 = 1)** 1: nein **if (40121 = 2 to 6)** 1: keine **if (40121 = 3 to 6)** 2: fast keine **if (40121 = 3 to 6)** 3: weniger als die Hälfte **if (40121 = 2)** 4: eine **if (40121 = 3 to 6)** 4: ungefähr die Hälfte **if (40121 = 3 to 6)** 5: mehr als die Hälfte **if (40121 = 3 to 6)** 6: fast alle **if (40121 = 1)** 7: ja **if (40121 = 2)** 7: beide **if (40121 = 3 to 6)** 7: alle **BUTTONS: verweigert (-97), weiß nicht (-98)** --af: **goto 40122** --end--

40122	--va: **t32401e_r** --fn: **40122** --vb: Retrospektives Sozialkapital: Information Bildung --fr: **if (40121 = 1)** Hat diese Person Abitur? **if (40121 = 2)** Wie viele dieser Personen haben Abitur: keine, eine oder beide? **if (40121 = 3 to 6)** Wie viele dieser Personen haben Abitur? Sind das keine, fast keine, weniger als die Hälfte, ungefähr die Hälfte, mehr als die Hälfte, fast alle oder alle? --in: <<Vorgaben nicht vorlesen.>> --we: **if (40121 = 1)** 1: nein **if (40121 = 2 to 6)** 1: keine **if (40121 = 3 to 6)** 2: fast keine **if (40121 = 3 to 6)** 3: weniger als die Hälfte **if (40121 = 2)** 4: eine **if (40121 = 3 to 6)** 4: ungefähr die Hälfte **if (40121 = 3 to 6)** 5: mehr als die Hälfte **if (40121 = 3 to 6)** 6: fast alle **if (40121 = 1)** 7: ja **if (40121 = 2)** 7: beide **if (40121 = 3 to 6)** 7: alle **BUTTONS: verweigert (-97), weiß nicht (-98)** --af: **goto 40123** --end--

40123	--va: **t32401c_r** --fn: **40123** --vb: Retrospektives Sozialkapital: Informationen Geschlecht --fr: **if (40121 = 1)** Ist diese Person eine Frau? **if (40121 = 2)** Wie viele dieser Personen sind Frauen: keine, eine oder beide? **if (40121 = 3 to 6)** Wie viele dieser Personen sind Frauen? Sind das keine, fast keine, weniger als die Hälfte, ungefähr die Hälfte, mehr als die Hälfte, fast alle oder alle? --in: <<Vorgaben nicht vorlesen.>> --we: **if (40121 = 1)** 1: nein **if (40121 = 2 to 6)** 1: keine **if (40121 = 3 to 6)** 2: fast keine **if (40121 = 3 to 6)** 3: weniger als die Hälfte **if (40121 = 2)** 4: eine **if (40121 = 3 to 6)** 4: ungefähr die Hälfte **if (40121 = 3 to 6)** 5: mehr als die Hälfte **if (40121 = 3 to 6)** 6: fast alle **if (40121 = 1)** 7: ja **if (40121 = 2)** 7: beide **if (40121 = 3 to 6)** 7: alle **BUTTONS: verweigert (-97), weiß nicht (-98)** --af: **if ((h_migpre = 1, 2, 3, 4, 5) & 40124 > 1) goto 40125** **if (h_migpre = -1 OR 40124 <= 1) goto 40125Z** --end--
40125	--va: **t42601** --fn: **40125** --vb: Retrospektives Sozialkapital: Information Eigenethnie --fr: **if (40121 = 1) & (h_migpre = 1)** Stammt diese Person oder deren Eltern aus dem gleichen Land wie Sie selbst? **if (40121 = 2) & (h_migpre = 1)** Wie viele dieser Personen oder deren Eltern stammen aus dem gleichen Land wie Sie selbst: keine, eine oder beide? **if (40121 = 3 to 6) & (h_migpre = 1)** Wie viele dieser Personen oder deren Eltern stammen aus dem gleichen Land wie Sie selbst?

	Sind das keine, fast keine, weniger als die Hälfte, ungefähr die Hälfte, mehr als die Hälfte, fast alle oder alle? **if (40121 = 1) & (h_migpre = 2)** Stammen diese Person oder deren Eltern aus dem gleichen Land wie Ihre Mutter? **if (40121 = 2) & (h_migpre = 2)** Wie viele dieser Personen oder deren Eltern stammen aus dem gleichen Land wie Ihre Mutter: keine, eine oder beide? **if (40121 = 3 to 6) & (h_migpre = 2)** Wie viele dieser Personen oder deren Eltern stammen aus dem gleichen Land wie Ihre Mutter? Sind das keine, fast keine, weniger als die Hälfte, ungefähr die Hälfte, mehr als die Hälfte, fast alle oder alle? **if (40121 = 1) & (h_migpre = 3)** Stammen diese Person oder deren Eltern aus dem gleichen Land wie Ihr Vater? **if (40121 = 2) & (h_migpre = 3)** Wie viele dieser Personen oder deren Eltern stammen aus dem gleichen Land wie Ihr Vater: keine, eine oder beide? **if (40121 = 3 to 6) & (h_migpre = 3)** Wie viele dieser Personen oder deren Eltern stammen aus dem gleichen Land wie Ihr Vater? Sind das keine, fast keine, weniger als die Hälfte, ungefähr die Hälfte, mehr als die Hälfte, fast alle oder alle? **if (40121 = 1) & (h_migpre = 4)** Stammen diese Person oder deren Eltern aus dem gleichen Land wie Ihre Eltern? **if (40121 = 2) & (h_migpre = 4)** Wie viele dieser Personen oder deren Eltern stammen aus dem gleichen Land wie Ihre Eltern: keine, eine oder beide? **if (40121 = 3 to 6) & (h_migpre = 4)** Wie viele dieser Personen oder deren Eltern stammen aus dem gleichen Land wie Ihre Eltern? Sind das keine, fast keine, weniger als die Hälfte, ungefähr die Hälfte, mehr als die Hälfte, fast alle oder alle? **if (40121 = 1) & (h_migpre = 5)** Stammen diese Person oder deren Eltern aus dem gleichen Land wie Ihre Mutter beziehungsweise Ihr Vater? Denken Sie dabei bitte an das Herkunftsland Ihrer Eltern, dem Sie sich stärker verbunden fühlen. **if (40121 = 2) & (h_migpre = 5)** Wie viele dieser Personen oder deren Eltern stammen aus dem gleichen Land wie Ihre Mutter beziehungsweise Ihr Vater: keine, eine oder beide? Denken Sie dabei bitte an das Herkunftsland Ihrer Eltern, dem Sie sich stärker verbunden fühlen. **if (40121 = 3 to 6) & (h_migpre = 5)** Wie viele dieser Personen oder deren Eltern stammen aus dem gleichen Land wie Ihre Mutter beziehungsweise Ihr Vater? Sind das keine, fast keine, weniger als die Hälfte, ungefähr die

	Hälfte, mehr als die Hälfte, fast alle oder alle? Denken Sie dabei bitte an das Herkunftsland Ihrer Eltern, dem Sie sich stärker verbunden fühlen. --in: <<Vorgaben nicht vorlesen. Falls die Person angibt, einer ethnischen Minderheit anzugehören (z.B. Kurde oder Kurdin ist), soll sie die Fragen auf diese ethnische Minderheit beziehen.>> --we: **if (40121 = 1)** 1: nein **if (40121 = 2 to 6)** 1: keine **if (40121 = 3 to 6)** 2: fast keine **if (40121 = 3 to 6)** 3: weniger als die Hälfte **if (40121 = 2)** 4: eine **if (40121 = 3 to 6)** 4: ungefähr die Hälfte **if (40121 = 3 to 6)** 5: mehr als die Hälfte **if (40121 = 3 to 6)** 6: fast alle **if (40121 = 1)** 7: ja **if (40121 = 2)** 7: beide **if (40121 = 3 to 6)** 7: alle **BUTTONS: Befragte/r widerspricht: Genannter Migrationshintergrund trifft nicht zu (-20), verweigert (-97), weiß nicht (-98)** --ac: **autoif (40125=-20) h_migpre = -1** **autoif (40125=-20) 20101P4 = -1** --af: **goto 40125Z** --end--
40125Z	--va: **[ZS] zsue3** --fn: **40125Z** --vb: Zeitstempel 3 Übergangsmodul --fr: [ZS] Zeitstempel 3 Übergangsmodul --af: **goto 40300** --end--

40300	--va: **t32358 (t32358w / t32358o / t32358p / t32358y / t32358z / t32358q / t32358s / t32358_nd / t32358_vw / t32358_wn)** --fn: **40300** --vb: retrospektives Sozialkapital - Hilfe Bewerbung – Eltern / retrospektives Sozialkapital - Hilfe Bewerbung – Geschwister / retrospektives Sozialkapital - Hilfe Bewerbung – Verwandte / retrospektives Sozialkapital - Hilfe Bewerbung – Lehrer allg. Schule / retrospektives Sozialkapital - Hilfe Bewerbung – Praktikum/Job / retrospektives Sozialkapital - Hilfe Bewerbung – Freunde / retrospektives Sozialkapital - Hilfe Bewerbung – sonstige / retrospektives Sozialkapital - Hilfe Bewerbung – niemand / retrospektives Sozialkapital - Hilfe Bewerbung – verweigert / retrospektives Sozialkapital - Hilfe Bewerbung – weiß nicht --fr: **[MF]** Hat Ihnen jemand aus den folgenden Personengruppen beim Schreiben einer Bewerbung für einen Ausbildungsplatz geholfen? --in: <<Mehrfachnennungen möglich. Vorgaben vorlesen.>> --we: **t32358w** 1: Ihre Eltern **t32358o** 2: Ihre Geschwister **t32358p** 3: andere Personen aus Ihrer Familie oder Verwandtschaft **t32358y** 4: eine Lehrerin oder ein Lehrer an Ihrer alten Schule **t32358z** 5: jemand, den Sie aus einem Praktikum, Nebenjob oder Arbeit zur Probe kennen **t32358q** 6: Ihre Freundinnen und Freunde **t32358s** 7: sonstige Bekannte **t32358_nd**: niemand davon **t32358_vw**: verweigert **t32358_wn**: weiß nicht [0: nicht genannt 1: genannt] **BUTTONS: niemand davon [t32358_nd], verweigert [t32358_vw], weiß nicht [t32358_wn]** --af: **if (40300(t32358_nd) = 0 & 40300(t32358_vw) = 0 & 40300(t32358_wn) = 0) goto 40301** **if (40300(t32358_nd) = 1 OR 40300(t32358_vw) = 1 OR 40300(t32358_wn) = 1) goto 40305Z** --end--

40301	--va: **t32358b** --fn: **40301** --vb: retrospektives Sozialkapital - Hilfe Bewerbung – Anzahl Personen --fr: Wie viele Personen haben Ihnen insgesamt beim Schreiben einer Bewerbung für einen Ausbildungsplatz geholfen? --in: <<Vorgaben vorlesen.>> --we: 1: 1 Person 2: 2 Personen 3: 3 bis 5 Personen 4: 6 bis 10 Personen 5: 11 bis 15 Personen 6: mehr als 15 Personen **BUTTONS: verweigert (-97), weiß nicht (-98)** --af: **if (40301 = 1 to 6) goto 40302** **if (40301 = -97, -98) goto 40305Z** --end--

40302	--va: **t32358d** --fn: **40302** --vb: retrospektives Sozialkapital - Hilfe Bewerbung – Anteil Migrationshintergrund --fr: **if (40301 = 1)** Stammt diese Person oder deren Eltern aus einem anderen Herkunftsland als Deutschland? **if (40301 = 2)** Wie viele dieser Personen oder deren Eltern stammen aus einem anderen Herkunftsland als Deutschland: keine, eine oder beide? **if (40301 = 3 to 6)** Wie viele dieser Personen oder deren Eltern stammen aus einem anderen Herkunftsland als Deutschland? Sind das keine, fast keine, weniger als die Hälfte, ungefähr die Hälfte, mehr als die Hälfte, fast alle oder alle? --in: <<Vorgaben nicht vorlesen.>> --we: **if (40301 = 1)** 1: nein **if (40301 = 2 to 6)** 1: keine **if (40301 = 3 to 6)** 2: fast keine **if (40301 = 3 to 6)** 3: weniger als die Hälfte **if (40301 = 2)** 4: eine **if (40301 = 3 to 6)** 4: ungefähr die Hälfte **if (40301 = 3 to 6)** 5: mehr als die Hälfte **if (40301 = 3 to 6)** 6: fast alle **if (40301 = 1)** 7: ja **if (40301 = 2)** 7: beide **if (40301 = 3 to 6)** 7: alle **BUTTONS: verweigert (-97), weiß nicht (-98)** --af: **goto 40303** --end--

40303	--va: **t32358f** --fn: **40303** --vb: retrospektives Sozialkapital - Hilfe Bewerbung – Anteil Abitur --fr: **if (40301 = 1)** Hat diese Person Abitur? **if (40301 = 2)** Wie viele dieser Personen haben Abitur: keine, eine oder beide? **if (40301 = 3 to 6)** Wie viele dieser Personen haben Abitur? Sind das keine, fast keine, weniger als die Hälfte, ungefähr die Hälfte, mehr als die Hälfte, fast alle oder alle? --in: <<Vorgaben nicht vorlesen.>> --we: **if (40301 = 1)** 1: nein **if (40301 = 2 to 6)** 1: keine **if (40301 = 3 to 6)** 2: fast keine **if (40301 = 3 to 6)** 3: weniger als die Hälfte **if (40301 = 2)** 4: eine **if (40301 = 3 to 6)** 4: ungefähr die Hälfte **if (40301 = 3 to 6)** 5: mehr als die Hälfte **if (40301 = 3 to 6)** 6: fast alle **if (40301 = 1)** 7: ja **if (40301 = 2)** 7: beide **if (40301 = 3 to 6)** 7: alle **BUTTONS: verweigert (-97), weiß nicht (-98)** --af: **goto 40304** --end--

40304	--va: **t32358c** --fn: **40304** --vb: retrospektives Sozialkapital - Hilfe Bewerbung – Anteil Frauen --fr: **if (40301 = 1)** Ist diese Person eine Frau? **if (40301 = 2)** Wie viele dieser Personen sind Frauen: keine, eine oder beide? **if (40301 = 3 to 6)** Wie viele dieser Personen sind Frauen? Sind das keine, fast keine, weniger als die Hälfte, ungefähr die Hälfte, mehr als die Hälfte, fast alle oder alle? --in: <<Vorgaben nicht vorlesen.>> --we: **if (40301 = 1)** 1: nein **if (40301 = 2 to 6)** 1: keine **if (40301 = 3 to 6)** 2: fast keine **if (40301 = 3 to 6)** 3: weniger als die Hälfte **if (40301 = 2)** 4: eine **if (40301 = 3 to 6)** 4: ungefähr die Hälfte **if (40301 = 3 to 6)** 5: mehr als die Hälfte **if (40301 = 3 to 6)** 6: fast alle **if (40301 = 1)** 7: ja **if (40301 = 2)** 7: beide **if (40301 = 3 to 6)** 7: alle **BUTTONS: verweigert (-97), weiß nicht (-98)** --af: **if ((h_migpre = 1, 2, 3, 4, 5) & 40302 > 1) goto 40305** **if (h_migpre = -1 OR 40302 <= 1) goto 40305Z** --end--
40305	--va: **t32358g** --fn: **40305** --vb: retrospektives Sozialkapital - Hilfe Bewerbung – Anteil Eigenethnie --fr: **if (40301 = 1 & h_migpre = 1)** Stammt diese Person oder deren Eltern aus dem gleichen Land wie Sie selbst? **if (40301 = 2 & h_migpre = 1)** Wie viele dieser Personen oder deren Eltern stammen aus dem gleichen Land wie Sie selbst: keine, eine oder beide? **if ((40301 = 3 to 6) & h_migpre = 1)** Wie viele dieser Personen oder deren Eltern stammen aus dem gleichen Land wie Sie selbst?

	Sind das keine, fast keine, weniger als die Hälfte, ungefähr die Hälfte, mehr als die Hälfte, fast alle oder alle? **if (40301 = 1 & h_migpre = 2)** Stammen diese Person oder deren Eltern aus dem gleichen Land wie Ihre Mutter? **if (40301 = 2 & h_migpre = 2)** Wie viele dieser Personen oder deren Eltern stammen aus dem gleichen Land wie Ihre Mutter: keine, eine oder beide? **if ((40301 = 3 to 6) & h_migpre = 2)** Wie viele dieser Personen oder deren Eltern stammen aus dem gleichen Land wie Ihre Mutter? Sind das keine, fast keine, weniger als die Hälfte, ungefähr die Hälfte, mehr als die Hälfte, fast alle oder alle? **if (40301 = 1 & h_migpre = 3)** Stammen diese Person oder deren Eltern aus dem gleichen Land wie Ihr Vater? **if (40301 = 2 & h_migpre = 3)** Wie viele dieser Personen oder deren Eltern stammen aus dem gleichen Land wie Ihr Vater: keine, eine oder beide? **if ((40301 = 3 to 6) & h_migpre = 3)** Wie viele dieser Personen oder deren Eltern stammen aus dem gleichen Land wie Ihr Vater? Sind das keine, fast keine, weniger als die Hälfte, ungefähr die Hälfte, mehr als die Hälfte, fast alle oder alle? **if (40301 = 1 & h_migpre = 4)** Stammen diese Person oder deren Eltern aus dem gleichen Land wie Ihre Eltern? **if (40301 = 2 & h_migpre = 4)** Wie viele dieser Personen oder deren Eltern stammen aus dem gleichen Land wie Ihre Eltern: keine, eine oder beide? **if ((40301 = 3 to 6) & h_migpre = 4)** Wie viele dieser Personen oder deren Eltern stammen aus dem gleichen Land wie Ihre Eltern? Sind das keine, fast keine, weniger als die Hälfte, ungefähr die Hälfte, mehr als die Hälfte, fast alle oder alle? **if (40301 = 1 & h_migpre = 5)** Stammen diese Person oder deren Eltern aus dem gleichen Land wie Ihre Mutter beziehungsweise Ihr Vater? Denken Sie dabei bitte an das Herkunftsland Ihrer Eltern, dem Sie sich stärker verbunden fühlen. **if (40301 = 2 & h_migpre = 5)** Wie viele dieser Personen oder deren Eltern stammen aus dem gleichen Land wie Ihre Mutter beziehungsweise Ihr Vater: keine, eine oder beide? Denken Sie dabei bitte an das Herkunftsland Ihrer Eltern, dem Sie sich stärker verbunden fühlen. **if ((40301 = 3 to 6) & h_migpre = 5)** Wie viele dieser Personen oder deren Eltern stammen aus dem gleichen Land wie Ihre Mutter beziehungsweise Ihr Vater? Sind das keine, fast keine, weniger als die Hälfte, ungefähr die

	Hälfte, mehr als die Hälfte, fast alle oder alle? Denken Sie dabei bitte an das Herkunftsland Ihrer Eltern, dem Sie sich stärker verbunden fühlen. --in: <<Vorgaben nicht vorlesen. Falls die Person angibt, einer ethnischen Minderheit anzugehören (z.B. Kurde oder Kurdin ist), soll sie die Fragen auf diese ethnische Minderheit beziehen.>> --we: **if (40301 = 1)** 1: nein **if (40301 = 2 to 6)** 1: keine **if (40301 = 3 to 6)** 2: fast keine **if (40301 = 3 to 6)** 3: weniger als die Hälfte **if (40301 = 2)** 4: eine **if (40301 = 3 to 6)** 4: ungefähr die Hälfte **if (40301 = 3 to 6)** 5: mehr als die Hälfte **if (40301 = 3 to 6)** 6: fast alle **if (40301 = 1)** 7: ja **if (40301 = 2)** 7: beide **if (40301 = 3 to 6)** 7: alle **BUTTONS: Befragte/r widerspricht: Genannter Migrationshintergrund trifft nicht zu (-20), verweigert (-97), weiß nicht (-98)** --ac: **autoif (40305 =-20) h_migpre = -1** **autoif (40305 =-20) 20101P4 = -1** --af: **goto 40305Z** --end--
40305Z	--va: **[ZS] zsue3c_1** --fn: **40305Z** --vb: Zeitstempel 3c_1 Übergangsmodul --fr: [ZS] Zeitstempel 3c_1 Übergangsmodul --af: **if (h_studabi = 1) goto 40191Z** **if (h_studabi = 2) goto 40186** --end--

40186	--va: **t32452 (t32452k / t32452l / t32452m / t32452n / t32452o / t32452p / t32452s / t32452x / t32452u / t32452v)** --fn: **40186** --vb: Retrospektives Sozialkapital: Information Studium Eltern / Retrospektives Sozialkapital: Information Studium Geschwister / Retrospektives Sozialkapital: Information Studium Verwandtschaft / Retrospektives Sozialkapital: Information Studium Lehrer / Retrospektives Sozialkapital: Information Studium Arbeit / Retrospektives Sozialkapital: Information Studium Freunde / Retrospektives Sozialkapital: Information Studium sonstige / Retrospektives Sozialkapital: Information Studium niemand / Retrospektives Sozialkapital: Information Studium verweigert / Retrospektives Sozialkapital: Information Studium weiß nicht --fr: **[MF]** Hat Ihnen jemand aus den folgenden Personengruppen Informationen und Tipps zu Studienmöglichkeiten gegeben? --in: <<Mehrfachnennungen möglich. Vorgaben vorlesen.>> --we: **t32452k** 1: Ihre Eltern **t32452l** 2: Ihre Geschwister **t32452m** 3: andere Personen aus Ihrer Familie oder Verwandtschaft **t32452n** 4: eine Lehrerin oder ein Lehrer an Ihrer alten Schule **t32452o** 5: jemand, den Sie aus einem Praktikum, Nebenjob oder Arbeit zur Probe kennen **t32452p** 6: Ihre Freundinnen und Freunde **t32452s** 7: sonstige Bekannte **t32452x**: niemand davon **t32452u**: verweigert **t32452v**: weiß nicht [0: nicht genannt 1: genannt] **BUTTONS: niemand davon [t32452x], verweigert [t32452u], weiß nicht [t32452v]** --af: **if (40186(t32452x) = 0 & 40186(t32452u) = 0 & 40186(t32452v) = 0) goto 40187** **if (40186(t32452x) = 1 OR 40186(t32452u) = 1 OR 40186(t32452v) = 1) goto 40191Z** --end--

40187	--va: **t32452b** --fn: **40187** --vb: Retrospektives Sozialkapital: Information Studium Anzahl --fr: Wie viele Personen haben Ihnen insgesamt Informationen und Tipps gegeben? --in: <<Vorgaben vorlesen.>> --we: 1: 1 Person 2: 2 Personen 3 3 bis 5 Personen 4: 6 bis 10 Personen 5: 11 bis 15 Personen 6: mehr als 15 Personen **BUTTONS: verweigert (-97), weiß nicht (-98)** --af: **if (40187 = 1 to 6) goto 40188** **if (40187 = -97, -98) goto 40191Z** --end--

40188	--va: **t32452d** --fn: **40188** --vb: Retrospektives Sozialkapital: Information Studium Migrationshintergrund --fr: **if (40187 = 1)** Stammt diese Person oder deren Eltern aus einem anderen Herkunftsland als Deutschland? **if (40187 = 2)** Wie viele dieser Personen oder deren Eltern stammen aus einem anderen Herkunftsland als Deutschland: keine, eine oder beide? **if (40187 = 3 to 6)** Wie viele dieser Personen oder deren Eltern stammen aus einem anderen Herkunftsland als Deutschland? Sind das keine, fast keine, weniger als die Hälfte, ungefähr die Hälfte, mehr als die Hälfte, fast alle oder alle? --in: <<Vorgaben nicht vorlesen.>> --we: **if (40187 = 1)** 1: nein **if (40187 = 2 to 6)** 1: keine **if (40187 = 3 to 6)** 2: fast keine **if (40187= 3 to 6)** 3: weniger als die Hälfte **if (40187 = 2)** 4: eine **if (40187 = 3 to 6)** 4: ungefähr die Hälfte **if (40187 = 3 to 6)** 5: mehr als die Hälfte **if (40187 = 3 to 6)** 6: fast alle **if (40187 = 1)** 7: ja **if (40187 = 2)** 7: beide **if (40187 = 3 to 6)** 7: alle **BUTTONS: verweigert (-97), weiß nicht (-98)** --af: **goto 40189** --end--

40189	--va: **t32452f** --fn: **40189** --vb: Retrospektives Sozialkapital: Information Studium Bildung --fr: **if (40187 = 1)** Hat diese Person Abitur? **if (40187 = 2)** Wie viele dieser Personen haben Abitur: keine, eine oder beide? **if (40187 = 3 to 6)** Wie viele dieser Personen haben Abitur? Sind das keine, fast keine, weniger als die Hälfte, ungefähr die Hälfte, mehr als die Hälfte, fast alle oder alle? --in: <<Vorgaben nicht vorlesen.>> --we: **if (40187 = 1)** 1: nein **if (40187 = 2 to 6)** 1: keine **if (40187 = 3 to 6)** 2: fast keine **if (40187 = 3 to 6)** 3: weniger als die Hälfte **if (40187 = 2)** 4: eine **if (40187 = 3 to 6)** 4: ungefähr die Hälfte **if (40187 = 3 to 6)** 5: mehr als die Hälfte **if (40187 = 3 to 6)** 6: fast alle **if (40187 = 1)** 7: ja **if (40187 = 2)** 7: beide **if (40187 = 3 to 6)** 7: alle **BUTTONS: verweigert (-97), weiß nicht (-98)** --af: **goto 40190** --end--

40190	--va: **t32452c** --fn: **40190** --vb: Retrospektives Sozialkapital: Informationen Geschlecht --fr: **if (40187 = 1)** Ist diese Person eine Frau? **if (40187 = 2)** Wie viele dieser Personen sind Frauen: keine, eine oder beide? **if (40187 = 3 to 6)** Wie viele dieser Personen sind Frauen? Sind das keine, fast keine, weniger als die Hälfte, ungefähr die Hälfte, mehr als die Hälfte, fast alle oder alle? --in: <<Vorgaben nicht vorlesen.>> --we: **if (40187 = 1)** 1: nein **if (40187 = 2 to 6)** 1: keine **if (40187 = 3 to 6)** 2: fast keine **if (40187 = 3 to 6)** 3: weniger als die Hälfte **if (40187 = 2)** 4: eine **if (40187 = 3 to 6)** 4: ungefähr die Hälfte **if (40187 = 3 to 6)** 5: mehr als die Hälfte **if (40187 = 3 to 6)** 6: fast alle **if (40187 = 1)** 7: ja **if (40187 = 2)** 7: beide **if (40187 = 3 to 6)** 7: alle **BUTTONS: verweigert (-97), weiß nicht (-98)** --af: **if ((h_migpre = 1, 2, 3, 4, 5) & 40188 > 1) goto 40191** **if (h_migpre = -1 OR 40188 <= 1) goto 40191Z** --end--
40191	--va: **t32452g** --fn: **40191** --vb: Retrospektives Sozialkapital: Information Studium Eigenethnie --fr: **if (40187 = 1 & h_migpre = 1)** Stammt diese Person oder deren Eltern aus dem gleichen Land wie Sie selbst? **if (40187 = 2 & h_migpre = 1)** Wie viele dieser Personen oder deren Eltern stammen aus dem gleichen Land wie Sie selbst: keine, eine oder beide? **if ((40187 = 3 to 6) & h_migpre = 1)** Wie viele dieser Personen oder deren Eltern stammen aus dem gleichen Land wie Sie selbst?

	Sind das keine, fast keine, weniger als die Hälfte, ungefähr die Hälfte, mehr als die Hälfte, fast alle oder alle? **if (40187 = 1 & h_migpre = 2)** Stammen diese Person oder deren Eltern aus dem gleichen Land wie Ihre Mutter? **if (40187 = 2 & h_migpre = 2)** Wie viele dieser Personen oder deren Eltern stammen aus dem gleichen Land wie Ihre Mutter: keine, eine oder beide? **if ((40187 = 3 to 6) & h_migpre = 2))** Wie viele dieser Personen oder deren Eltern stammen aus dem gleichen Land wie Ihre Mutter? Sind das keine, fast keine, weniger als die Hälfte, ungefähr die Hälfte, mehr als die Hälfte, fast alle oder alle? **if (40187 = 1 & h_migpre = 3)** Stammen diese Person oder deren Eltern aus dem gleichen Land wie Ihr Vater? **if (40187 = 2 & h_migpre = 3)** Wie viele dieser Personen oder deren Eltern stammen aus dem gleichen Land wie Ihr Vater: keine, eine oder beide? **if ((40187 = 3 to 6) & h_migpre = 3)** Wie viele dieser Personen oder deren Eltern stammen aus dem gleichen Land wie Ihr Vater? Sind das keine, fast keine, weniger als die Hälfte, ungefähr die Hälfte, mehr als die Hälfte, fast alle oder alle? **if (40187 = 1 & h_migpre = 4)** Stammen diese Person oder deren Eltern aus dem gleichen Land wie Ihre Eltern? **if (40187 = 2 & h_migpre = 4)** Wie viele dieser Personen oder deren Eltern stammen aus dem gleichen Land wie Ihre Eltern: keine, eine oder beide? **if ((40187 = 3 to 6) & h_migpre = 4)** Wie viele dieser Personen oder deren Eltern stammen aus dem gleichen Land wie Ihre Eltern? Sind das keine, fast keine, weniger als die Hälfte, ungefähr die Hälfte, mehr als die Hälfte, fast alle oder alle? **if (40187 = 1 & h_migpre = 5)** Stammen diese Person oder deren Eltern aus dem gleichen Land wie Ihre Mutter beziehungsweise Ihr Vater? Denken Sie dabei bitte an das Herkunftsland Ihrer Eltern, dem Sie sich stärker verbunden fühlen. **if (40187 = 2 & h_migpre = 5)** Wie viele dieser Personen oder deren Eltern stammen aus dem gleichen Land wie Ihre Mutter beziehungsweise Ihr Vater: keine, eine oder beide? Denken Sie dabei bitte an das Herkunftsland Ihrer Eltern, dem Sie sich stärker verbunden fühlen. **if ((40187 = 3 to 6) & h_migpre = 5)** Wie viele dieser Personen oder deren Eltern stammen aus dem gleichen Land wie Ihre Mutter beziehungsweise Ihr Vater? Sind das keine, fast keine, weniger als die Hälfte, ungefähr die

	Hälfte, mehr als die Hälfte, fast alle oder alle? Denken Sie dabei bitte an das Herkunftsland Ihrer Eltern, dem Sie sich stärker verbunden fühlen. --in: <<Vorgaben nicht vorlesen. Falls die Person angibt, einer ethnischen Minderheit anzugehören (z.B. Kurde oder Kurdin ist), soll sie die Fragen auf diese ethnische Minderheit beziehen.>> --we: **if (40187 = 1)** 1: nein **if (40187 = 2 to 6)** 1: keine **if (40187 = 3 to 6)** 2: fast keine **if (40187 = 3 to 6)** 3: weniger als die Hälfte **if (40187 = 2)** 4: eine **if (40187 = 3 to 6)** 4: ungefähr die Hälfte **if (40187 = 3 to 6)** 5: mehr als die Hälfte **if (40187 = 3 to 6)** 6: fast alle **if (40187 = 1)** 7: ja **if (40187 = 2)** 7: beide **if (40187 = 3 to 6)** 7: alle **BUTTONS: Befragte/r widerspricht: Genannter Migrationshintergrund trifft nicht zu (-20), verweigert (-97), weiß nicht (-98)** --ac: **autoif (40191=-20) h_migpre = -1** **autoif (40191=-20) 20101P4 = -1** --af: **goto 40191Z** --end--
40191Z	--va: **[ZS] zsue3b** --fn: **40191Z** --vb: Zeitstempel 3b Übergangsmodul --fr: [ZS] Zeitstempel 3b Übergangsmodul --af: **if (h_studabi = 1) goto 40201Z** **if (h_studabi = 2) goto 40192** --end--

40192	--va: **e6stud_1** --fn: **40192** --vb: Studium beworben --fr: Haben Sie sich schon mal für Studienplätze beworben? Damit meinen wir sowohl Bewerbungen direkt an Hochschulen als auch Bewerbungen bei der Stiftung für Hochschulzulassung (SfH) oder Bewerbungen an Hochschulen im Ausland. --in: << Wenn ZP hinsichtlich des Begriffs „Stiftung für Hochschulzulassung“ unsicher ist: „Mit der Stiftung für Hochschulzulassung ist die ehemalige Zentralstelle für die Vergabe von Studienplätzen (ZVS), oder auch das Bewerbungsportal „Hochschulstart“ gemeint.“>> --we: 1: ja 2: nein **BUTTONS: verweigert (-97), weiß nicht (-98)** --af: **if (40192 = 1) goto 40192a** **if ((40192 = 2, -97, -98) & h_uestatus = 4) goto 40201a** **if ((40192 = 2, -97, -98) & h_uestatus = 1) goto 40201** **if ((40192 = 2, -97, -98) & (h_uestatus = 2, 3)) goto 40201Z** --end--
40192a	--va: **e6stud_1a** --fn: **40192a** --vb: Mobilität Bewerbungen Studium: Ausland --fr: Haben Sie sich an Hochschulen im Ausland beworben? --we: 1: ja 2: nein **BUTTONS: verweigert (-97), weiß nicht (-98)** --af: **goto 40192b** --end--

40192b	--va: **e6hstyp (e6hstyp_1 / e6hstyp_2 / e6hstyp_3 / e6hstyp_4 / e6hstyp_5 / e6hstyp_6 / e6hstyp_vw / e6hstyp_wn)** --fn: **40192b** --vb: Hochschultyp Universität / Hochschultyp Fachhochschule / Hochschultyp Duale Hochschule / Hochschultyp Berufsakademie / Hochschultyp Verwaltungsfachhochschule / Hochschultyp Andere Hochschule / Hochschultyp verweigert / Hochschultyp weiß nicht --fr: **[MF]** An welchen der folgenden Hochschultypen haben Sie sich beworben? --we: **e6hstyp_1** 1: Universität (auch Kunst- oder Musikhochschule, Pädagogische Hochschule etc.) **e6hstyp_2** 2: Fachhochschule, auch Hochschule für angewandte Wissenschaften oder University of Applied Sciences genannt **e6hstyp_3** 3: Duale Hochschule **e6hstyp_4** 4: Berufsakademie **e6hstyp_5** 5: Verwaltungsfachhochschule **e6hstyp_6** 6: Andere Hochschule **e6hstyp_vw:** verweigert **e6hstyp_wn:** weiß nicht [0: nicht genannt] [1: genannt] **BUTTONS: verweigert [e6hstyp_vn], weiß nicht [e6hstyp_wn]** --af: **goto 40193** --end--
40193	--va: **e6stud_2** --fn: **40193** --vb: Anzahl Bewerbung Studium --fr: Wenn Sie an !!alle!! Ihre Bewerbungen denken: Wie !!oft!! haben Sie sich insgesamt für Studienplätze beworben? --in: <<Wenn ZP unsicher ist: „Schätzen Sie einfach, eine ungefähre Zahl reicht“. Wenn ZP sich nicht beworben hat, dann bitte 0 eintragen.>> --we: Anzahl Bewerbungen: _____ **BUTTONS: verweigert (-97), weiß nicht (-98)** --ra: **0 to 200, -97, -98** --af: **if (40193 <> 0, -97) goto 40194a** **if ((40193 = 0, -97) & h_uestatus = 4) goto 40201a** **if ((40193 = 0, -97) & h_uestatus = 1) goto 40201** **if ((40193 = 0, -97) & (h_uestatus = 2, 3)) goto 40201Z** --end--

40194a	--va: **e6stud_fach1_1** --fn: **40194a** --vb: erste beworbene Fächerkombination – Fach 1 --fr: Für welche Studienfächer haben Sie sich beworben? Wenn Sie sich für !!verschiedene!! Studienfächer bzw. Fächerkombinationen beworben haben, nennen Sie mir bitte die beiden für Sie wichtigsten Studienfächer oder -kombinationen. Beginnen wir mit dem ersten Studienfach bzw. mit der ersten Fächerkombination auf die Sie sich beworben haben. --we: 1.Fach der Kombination: [Studienfachliste] **BUTTONS: Fach nicht in Liste (-96), verweigert (-97), weiß nicht (-98)** --af: **if (40194a = -96) goto 40194b** **if (40194a <> -96, -97, -98) goto 40194c** **if (40194a = -97, -98) goto 40197** --end--
40194b	--va: **e6stud_fach1_1o** --fn: **40194b** --vb: erste beworbene Fächerkombination – Fach 1 offen --fr: Diese Bezeichnung kommt leider nicht in unserer Liste vor. Um das Fach in die Liste aufnehmen zu können, nennen Sie mir bitte die Bezeichnung noch einmal ganz genau! --in: <<Bitte Namen des Faches genau und in korrekter Schreibweise erfassen.>> --we: OFFEN: _____ **BUTTONS: verweigert (-97), weiß nicht (-98)** --af: **goto 40194c** --end--

40194c	--va: **e6stud_fach1_2** --fn: **40194c** --vb: erste beworbene Fächerkombination – Fach 2 --fr: (Für welche Studienfächer haben Sie sich beworben? Wenn Sie sich für !!verschiedene!! Studienfächer bzw. Fächerkombinationen beworben haben, nennen Sie mir bitte die beiden für Sie wichtigsten Studienfächer oder -kombinationen. Beginnen wir mit dem ersten Studienfach bzw. mit der ersten Fächerkombination auf die Sie sich beworben haben.) --in: <<Wenn ZP eine Fächerkombination nennt, hier bitte das zweite Fach aufnehmen. Wenn keine Fächerkombination genannt wird, Button „kein weiteres Fach“ nutzen.>> --we: 2.Fach der Kombination: [Studienfachliste] **BUTTONS: kein weiteres Fach (-93), 2.Fach nicht in Liste (-96), verweigert (-97), weiß nicht (-98)** --ac: **autoif (40194c = -93) 40194e= -93** --af: **if (40194c = -96) goto 40194d** **if (40194c = -93, -97, -98) goto 40194g** **if (40194c <>-93, -96, -97, -98) goto 40194e** --end--
40194d	--va: **e6stud_fach1_2o** --fn: **40194d** --vb: erste beworbene Fächerkombination – Fach 2 offen --fr: Diese Bezeichnung kommt leider nicht in unserer Liste vor. Um das Fach in die Liste aufnehmen zu können, nennen Sie mir bitte die Bezeichnung noch einmal ganz genau! --in: <<Bitte Namen des Faches genau und in korrekter Schreibweise erfassen.>> --we: OFFEN: _____ **BUTTONS: verweigert (-97), weiß nicht (-98)** --af: **goto 40194e** --end--

40194e	--va: **e6stud_fach1_3** --fn: **40194e** --vb: erste beworbene Fächerkombination – Fach 3 --fr: (Für welche Studienfächer haben Sie sich beworben? Wenn Sie sich für !!verschiedene!! Studienfächer bzw. Fächerkombinationen beworben haben, nennen Sie mir bitte die beiden für Sie wichtigsten Studienfächer oder -kombinationen. Beginnen wir mit dem ersten Studienfach bzw. mit der ersten Fächerkombination auf die Sie sich beworben haben.) --in: <<Wenn ZP eine Fächerkombination mit mehr als zwei Fächern nennt, hier bitte das dritte Fach aufnehmen. Wenn Fächerkombination nur aus zwei Fächern besteht, Button „kein weiteres Fach“ nutzen.>> --we: 3.Fach der Kombination: [Studienfachliste] **BUTTONS: kein weiteres Fach (-93), 3.Fach nicht in Liste (-96), verweigert (-97), weiß nicht (-98)** --af: **if (40194e = -96) goto 40194f** **if (40194e <> -96) goto 40194g** --end--
40194f	--va: **e6stud_fach1_3o** --fn: **40194f** --vb: erste beworbene Fächerkombination – Fach 3 offen --fr: Diese Bezeichnung kommt leider nicht in unserer Liste vor. Um das Fach in die Liste aufnehmen zu können, nennen Sie mir bitte die Bezeichnung noch einmal ganz genau! --in: <<Bitte Namen des Faches genau und in korrekter Schreibweise erfassen.>> --we: OFFEN: _____ **BUTTONS: verweigert (-97), weiß nicht (-98)** --af: **goto 40194g** --end--

40194g	--va: **e6stud_fach1_l** --fn: **40194g** --vb: erste beworbene Fächerkombination – Lehramt --fr: War das ein lehramtsbezogener Studiengang? --we: 1: ja 2: nein **BUTTONS: verweigert (-97), weiß nicht (-98)** --af: **goto 40195a** --end--
40195a	--va: **e6stud_fach2_1** --fn: **40195a** --vb: zweite beworbene Fächerkombination – Fach 1 --fr: Für welches Studienfach bzw. welche Fachkombination haben Sie sich noch beworben? --we: 1.Fach der Kombination: [Studienfachliste] **BUTTONS: kein weiteres Studienfach (-6), Fach nicht in Liste (-96), verweigert (-97), weiß nicht (-98)** --af: **if (40195a = -96) goto 40195b** **if (40195a <> -6, -96, -97, -98) goto 40195c** **if (40195a = -6, -97, -98) goto 40197** --end--
40195b	--va: **e6stud_fach2_1o** --fn: **40195b** --vb: zweite beworbene Fächerkombination – Fach 1 offen --fr: Diese Bezeichnung kommt leider nicht in unserer Liste vor. Um das Fach in die Liste aufnehmen zu können, nennen Sie mir bitte die Bezeichnung noch einmal ganz genau! --in: <<Bitte Namen des Faches genau und in korrekter Schreibweise erfassen.>> --we: OFFEN: _____ **BUTTONS: verweigert (-97), weiß nicht (-98)** --af: **goto 40195c** --end--

40195c	--va: **e6stud_fach2_2** --fn: **40195c** --vb: zweite beworbene Fächerkombination – Fach 2 --fr: (Für welches Studienfach bzw. welche Fachkombination haben Sie sich noch beworben?) --in: <<Wenn ZP eine Fächerkombination nennt, hier bitte das zweite Fach aufnehmen. Wenn keine Fächerkombination genannt wird, Button „kein weiteres Fach“ nutzen.>> --we: 2.Fach der Kombination: [Studienfachliste] **BUTTONS: kein weiteres Fach (-93), 2.Fach nicht in Liste (-96), verweigert (-97), weiß nicht (-98)** --ac: **autoif (40195c = -93) 40195e= -93** --af: **if (40195c = -96) goto 40195d** **if (40195c = -93, -97, -98) goto 40195g** **if (40195c <>-93, -96, -97, -98) goto 40195e** --end--
40195d	--va: **e6stud_fach2_2o** --fn: **40195d** --vb: zweite beworbene Fächerkombination – Fach 2 offen --fr: Diese Bezeichnung kommt leider nicht in unserer Liste vor. Um das Fach in die Liste aufnehmen zu können, nennen Sie mir bitte die Bezeichnung noch einmal ganz genau! --in: <<Bitte Namen des Faches genau und in korrekter Schreibweise erfassen.>> --we: OFFEN: _____ **BUTTONS: verweigert (-97), weiß nicht (-98)** --af: **goto 40195e** --end--

40195e	--va: **e6stud_fach2_3** --fn: **40195e** --vb: zweite beworbene Fächerkombination – Fach 3 --fr: (Für welches Studienfach bzw. welche Fachkombination haben Sie sich noch beworben?) --in: <<Wenn ZP eine Fächerkombination mit mehr als zwei Fächern nennt, hier bitte das dritte Fach aufnehmen. Wenn Fächerkombination nur aus zwei Fächern besteht, Button „kein weiteres Fach“ nutzen.>> --we: 3.Fach der Kombination: [Studienfachliste] **BUTTONS: kein weiteres Fach (-93), 3.Fach nicht in Liste (-96), verweigert (-97), weiß nicht (-98)** --af: **if (40195e = -96) goto 40195f** **if (40195e <> -96) goto 40195g** --end--
40195f	--va: **e6stud_fach2_3o** --fn: **40195f** --vb: zweite beworbene Fächerkombination – Fach 3 offen --fr: Diese Bezeichnung kommt leider nicht in unserer Liste vor. Um das Fach in die Liste aufnehmen zu können, nennen Sie mir bitte die Bezeichnung noch einmal ganz genau! --in: <<Bitte Namen des Faches genau und in korrekter Schreibweise erfassen.>> --we: OFFEN: _____ **BUTTONS: verweigert (-97), weiß nicht (-98)** --af: **goto 40195g** --end--
40195g	--va: **e6stud_fach2_l** --fn: **40195g** --vb: zweite beworbene Fächerkombination – Lehramt --fr: War das ein lehramtsbezogener Studiengang? --we: 1: ja 2: nein **BUTTONS: verweigert (-97), weiß nicht (-98)** --af: **goto 40196** --end--

40196	--va: **e6stud_5** --fn: **40196** --vb: weitere beworbene Studienfächer --fr: Falls es noch weitere Studienfächer oder Fächerkombinationen gab, für die Sie sich beworben haben: Wie viele weitere Studienfächer oder -kombinationen waren das? --in: <<Wenn ZP unsicher ist: „Schätzen Sie einfach, eine ungefähre Zahl reicht".>> --we: Anzahl Studienfächer: _____ **BUTTONS: keine weiteren Studienfächer (-6), verweigert (-97), weiß nicht (-98)** --ra: **0 to 50, -6, -97, -98** --af: **goto 40197** --end--
40197	--va: **e6stud_6** --fn: **40197** --vb: Anzahl Hochschulen --fr: Und an wie vielen unterschiedlichen Hochschulen haben Sie sich beworben? --in: <<Bei Nachfragen: „Gemeint sind Hochschulen und Fachhochschulen, bei denen Sie sich direkt beworben haben." Wenn ZP unsicher ist: „Schätzen Sie einfach, eine ungefähre Zahl reicht".>> --we: Anzahl Hochschulen: _____ **BUTTONS: verweigert (-97), weiß nicht (-98)** --ra: **0 to 50, -97, -98** --af: **if (40197 <> 0, -97) goto 40198** **if (40197 = 0, -97) goto 40200** --end--

40198	--va: **e6stud_7** --fn: **40198** --vb: Mobilität Bewerbungen Studium: Entfernung --fr: **if (40197 > 1 OR 40197 = -98)** Und von diesen Hochschulen: Wie viele Kilometer sind es bis zu der Hochschule, die am weitesten von Ihrem damaligen Wohnort entfernt war? **if (40197 = 1)** Wie viele Kilometer sind es von Ihrem damaligen Wohnort bis zu dieser Hochschule? --in: << Vorgaben vorlesen. Wenn ZP unsicher ist: „Schätzen Sie einfach, eine ungefähre Zahl reicht".>> --we: 1: 0 bis 10 km 2: 11 bis 50 km 3: 51 bis 100 km 4: 101 bis 200 km 5: 201 bis 500 km 6: Mehr als 500 km **BUTTONS: verweigert (-97), weiß nicht (-98)** --af: **goto 40199** --end--
40199	--va: **e6stud_8** --fn: **40199** --vb: Mobilität Bewerbungen Studium: Umzug --fr: Hätten Sie umziehen müssen, um an dieser Hochschule zu studieren? --we: 1: ja 2: nein **BUTTONS: verweigert (-97), weiß nicht (-98)** --af: **goto 40200** --end--
40200	--va: **e6stud_9** --fn: **40200** --vb: Zulassungen Studienplätze Anzahl --fr: Wie viele Zulassungen für Studienplätze haben Sie insgesamt erhalten? --in: <<Wenn ZP unsicher ist hinsichtlich der Zulassungen: „Damit meinen wir die Zulassung für die Studienfächer, für die Sie sich beworben haben. Wenn Sie sich einfach einschreiben

	konnten, zählt dies !!nicht!! als Zulassung“. Wenn ZP keine Zulassungen bekommen hat, bitte 0 eintragen.>> --we: Zulassungen: _____ **BUTTONS: verweigert (-97), weiß nicht (-98)** --ra: **0 to 50, -97, -98** --af: **if (h_uestatus = 1) goto 40201** **if (h_uestatus = 4) goto 40201a** **if (h_uestatus = 2, 3) goto 40201Z** --end--
40201	--va: **e6stud_10** --fn: **40201** --vb: Studium geplant --fr: Planen Sie im Anschluss an Ihre Ausbildung zu studieren? --we: 1: ja 2: nein **BUTTONS: verweigert (-97), weiß nicht (-98)** --af: **goto 40201Z** --end--
40201a	--va: **e6stud_10a** --fn: **40201a** --vb: Zugangsvoraussetzung Studium: NC --fr: Waren für die Zulassung für Ihr jetziges Studium die Abiturnote oder Noten in bestimmten Fächern relevant? --in: <<Wenn ZP unsicher ist: „Wir wollen wissen, ob Sie eine bestimmte Note haben mussten, um für Ihr Studium zugelassen zu werden“.>> --we: 1: ja 2: nein **BUTTONS: verweigert (-97), weiß nicht (-98)** --af: **goto 40201b** --end--

40201b	--va: **e6stud_10b** --fn: **40201b** --vb: Zugangsvoraussetzung Studium: Prüfung --fr: Mussten Sie für Ihr jetziges Studium ein Auswahlverfahren durchlaufen? Damit sind zum Beispiel Tests oder Prüfungen, Auswahlgespräche, Essays oder Motivationsschreiben, Bewerbungsmappen, Assessment Center und ähnliche Auswahlverfahren gemeint. --we: 1: ja 2: nein **BUTTONS: verweigert (-97), weiß nicht (-98)** --af: **goto 40201Z** --end--
40201Z	--va: **[ZS] zsue3c** --fn: **40201Z** --vb: Zeitstempel 3c Übergangsmodul --fr: [ZS] Zeitstempel 3c Übergangsmodul --af: **goto 40128** --end--
40128	--va: **e6_2** --fn: **40128** --vb: Ausbildung beworben --fr: Haben Sie sich schon mal um eine Ausbildungsstelle beworben? --we: 1: ja 2: nein **BUTTONS: verweigert (-97), weiß nicht (-98)** --af: **if (40128 = 2) goto 40129** **if (40128 = 1, -97, -98) goto 40139** --end--

40129	--va: **e6_3** --fn: **40129** --vb: Gründe für Nicht-Bewerbung: Aussicht --fr: Warum haben Sie sich !!nicht!! um eine Ausbildungsstelle beworben? Weil Ihnen jemand eine Ausbildungsstelle in Aussicht gestellt hat? --we: 1: ja 2: nein **BUTTONS: verweigert (-97), weiß nicht (-98)** --af: **goto 40130** --end--
40130	--va: **e6_4** --fn: **40130** --vb: Gründe für Nicht-Bewerbung: Chancen --fr: [NCS] Warum haben Sie sich !!nicht!! um eine Ausbildungsstelle beworben? Weil Sie dachten, dass Sie keinen Ausbildungsplatz bekommen würden? --we: 1: ja 2: nein **BUTTONS: verweigert (-97), weiß nicht (-98)** --af: **goto 40131** --end--
40131	--va: **e6_5** --fn: **40131** --vb: Gründe für Nicht-Bewerbung: persönlich --fr: [NCS] Warum haben Sie sich !!nicht!! um eine Ausbildungsstelle beworben? Aus familiären oder gesundheitlichen Gründen? --we: 1: ja 2: nein **BUTTONS: verweigert (-97), weiß nicht (-98)** --af: **goto 40131a** --end--

40131a	--va: **e6_6** --fn: **40131a** --vb: Gründe für Nicht-Bewerbung: höherer Schulabschluss --fr: [NCS] Warum haben Sie sich !!nicht!! um eine Ausbildungsstelle beworben? Weil Sie zuerst noch einen höheren Schulabschluss machen wollten? --we: 1: ja 2: nein **BUTTONS: verweigert (-97), weiß nicht (-98)** --af: **goto 40131b** --end--
40131b	--va: **e6_6b** --fn: **40131b** --vb: Gründe für Nicht-Bewerbung: Studium --fr: [NCS] Warum haben Sie sich !!nicht!! um eine Ausbildungsstelle beworben? Weil Sie lieber ein Studium machen wollten? --we: 1: ja 2: nein **BUTTONS: verweigert (-97), weiß nicht (-98)** --af: **goto 40131c** --end--
40131c	--va: **e6_6c** --fn: **40131c** --vb: Gründe für Nicht-Bewerbung: Arbeiten/Jobben --fr: [NCS] Warum haben Sie sich !!nicht!! um eine Ausbildungsstelle beworben? Weil Sie erst einmal arbeiten oder jobben wollten? --we: 1: ja 2: nein **BUTTONS: verweigert (-97), weiß nicht (-98)** --af: **goto 40131d** --end--

40131d	--va: **e6_6d** --fn: **40131d** --vb: Gründe für Nicht-Bewerbung: Praktikum --fr: [NCS] Warum haben Sie sich !!nicht!! um eine Ausbildungsstelle beworben? Weil Sie erst einmal ein Praktikum machen wollten? --we: 1: ja 2: nein **BUTTONS: verweigert (-97), weiß nicht (-98)** --af: **goto 40132** --end--
40132	--va: **e6_7a** --fn: **40132** --vb: sonstige Gründe für Nicht-Bewerbung --fr: [NCS] Warum haben Sie sich !!nicht!! um eine Ausbildungsstelle beworben? Aus anderen Gründen? --we: 1: ja 2: nein **BUTTONS: verweigert (-97), weiß nicht (-98)** --af: **goto 40139** --end--

40139	--va: **e6_12** --fn: **40139** --vb: als Bewerber gemeldet --fr: Es gibt die Möglichkeit, sich bei der Arbeitsagentur, dem Job-Center oder der Stadt bzw. Gemeinde als Bewerber/in um eine Ausbildungsstelle zu melden. Haben Sie diese Möglichkeit genutzt? --in: <<Man kann sich dort melden, um dann Angebote für freie Ausbildungsstellen zu erhalten>> --we: 1: ja 2: nein **BUTTONS: Möglichkeit unbekannt (-6), verweigert (-97), weiß nicht (-98)** --af: **if (40139 = 1) goto 40139b** **if ((40139 = 2, -97, -98, -6) & 40128 = 1) goto 40140** **if ((40139 = 2, -97, -98, -6) & (40128 = 2, -97, -98) & h_uestatus = 1) goto 40144** **if ((40139 = 2, -97, -98, -6) & (40128 = 2, -97, -98) & (h_uestatus = 2, 3, 4)) goto 40150Z** --end--
40139b	--va: **e6_12b** --fn: **40139b** --vb: Ausbildungsstellenangebote durch die BA --fr: Hat man Ihnen dort Ausbildungsstellen angeboten? --we: 1: ja 2: nein **BUTTONS: Möglichkeit unbekannt (-6), verweigert (-97), weiß nicht (-98)** --af: **if (40128 = 1) goto 40140** **if ((40128 = 2, -97, -98) & h_uestatus = 1) goto 40144** **if ((40128 = 2, -97, -98) & (h_uestatus = 2, 3, 4)) goto 40150Z** --end--

40140	--va: **e6_13** --fn: **40140** --vb: Anzahl Bewerbungen --fr: Nun habe ich noch ein paar Fragen zu Ihren Bewerbungen. Wie oft haben Sie sich !!insgesamt!!, in allen Berufen zusammen, um eine Ausbildungsstelle beworben? --in: <<Wenn ZP unsicher ist: „Schätzen Sie einfach, eine ungefähre Zahl reicht“. Wenn ZP sich nie beworben hat, dann bitte 0 eintragen.>> --we: Bewerbungen: _____ **BUTTONS: verweigert (-97), weiß nicht (-98)** --ra: **0 to 200, -97, -98** --af: **if (40140 <> 0, -97) goto 40141a** **if ((40140 = 0, -97) & h_uestatus = 1) goto 40144** **if ((40140 = 0, -97) & (h_uestatus = 2, 3, 4)) goto 40150Z** --end--
40141a	--va: **e6_14a** --fn: **40141a** --vb: Erster beworbener Beruf --fr: **if (40140 > 1 OR 40140 = -98)** Für welche Berufe haben Sie sich um eine Ausbildungsstelle beworben? Wenn Sie sich um Ausbildungsstellen in !!verschiedenen!! Berufen beworben haben, nennen Sie mir bitte die beiden für Sie wichtigsten Berufe. Beginnen wir mit dem ersten Beruf. **if (40140 = 1)** Für welchen Beruf haben Sie sich um eine Ausbildungsstelle beworben? --we: OFFEN: _____ **BUTTONS: verweigert (-97), weiß nicht (-98)** --af: **if ((40141a <> -97, -98) & (40140 > 1 OR 40140 = -98)) goto 40141c** **if (40141a = -97, -98) goto 40143** **if ((40141a <> -97, -98) & 40140 = 1) goto 40143** --end--

40141c	--va: **e6_14c** --fn: **40141c** --vb: Zweiter beworbener Beruf --fr: Für welchen Beruf haben Sie sich noch um eine Ausbildungsstelle beworben? --we: OFFEN: _____ **BUTTONS: kein weiterer Beruf (-6), verweigert (-97), weiß nicht (-98)** --af: **if (40141c = -6, -97, -98) goto 40143** **if (40141c <> -6, -97, -98) goto 40142** --end--
40142	--va: **e6_15** --fn: **40142** --vb: weitere beworbene Berufe --fr: Falls es noch weitere Berufe gab, für die Sie sich um eine Ausbildungsstelle beworben haben: Wie viele weitere Berufe waren das? --we: Anzahl der Berufe: _____ **BUTTONS: keine weiteren Berufe (-6), verweigert (-97), weiß nicht (-98)** --ra: **0 to 50, -6, -97, -98** --af: **goto 40143** --end--

40143	--va: **e6_16** --fn: **40143** --vb: Mobilität Bewerbungen: Entfernung --fr: **if (40140 > 1 OR 40140 = -98)** Denken Sie bitte an die Ausbildungsstellen zurück, um die Sie sich beworben haben. Wie viele Kilometer sind es bis zu der Ausbildungsstelle, die am weitesten von Ihrem Wohnort entfernt war? **if (40140 = 1)** Wie viele Kilometer sind es bis zu dieser Ausbildungsstelle? --in: << Vorgaben vorlesen bis Zielperson zustimmt. Wenn ZP unsicher ist: „Schätzen Sie einfach, eine ungefähre Zahl reicht“.>> --we: 1: 0 bis 10 km 2: 11 bis 50 km 3: 51 bis 100 km 4: 101 bis 200 km 5: 201 bis 500 km 6: mehr als 500 km **BUTTONS: verweigert (-97), weiß nicht (-98)** --af: **goto 40143a** --end--

40143a	--va: **e6_17** --fn: **40143a** --vb: Mobilität Bewerbungen: Zeit --fr: Wie lange hätten Sie für den Weg von Ihrer Wohnung zu dieser Ausbildungsstelle gebraucht? --in: << Vorgaben vorlesen. Gemeint ist der einfache Weg. Wenn ZP unsicher ist: „Schätzen Sie einfach“. Wenn Sie mit dem Fahrrad gefahren wären, dann schätzen Sie die Zeit, die Sie mit dem Fahrrad gebraucht hätten, wenn Sie mit der Bahn gefahren wären, dann die Zeit, die Sie mit der Bahn gebraucht hätten usw.>> --we: 1: bis 20 Minuten 2: 21 bis 40 Minuten 3: 41 Minuten bis eine Stunde 4: über eine Stunde 5: ich hätte umziehen müssen **BUTTONS: verweigert (-97), weiß nicht (-98)** --af: **goto 40144** --end--
40144	--va: **e6_18** --fn: **40144** --vb: Anzahl Bewerbungsgespräche --fr: Wie oft wurden Sie !!insgesamt!! zu einem Vorstellungsgespräch, einem Eignungstest oder zum Probearbeiten eingeladen? --in: <<Wenn ZP unsicher ist: „Schätzen Sie einfach, eine ungefähre Zahl reicht“. Wenn ZP Anzahl Vorstellungsgespräche, Eignungsteste und Probearbeiten einzeln nennt, dann Gesamtsumme eintragen. Wenn ZP nie eingeladen wurde, dann bitte 0 eintragen.>> --we: Einladungen: _____ **BUTTONS: verweigert (-97), weiß nicht (-98)** --ra: **0 to 50, -97, -98** --af: **if (40144 = 0, -97) goto 40146** **if (40144 >= 1 OR 40144 = -98) goto 40145a** --end--

40145a	--va: **e6_19a** --fn: **40145a** --vb: Vorstellungsgespräche erster Beruf --fr: **if (40144 = 1)** Für welchen Beruf wurden Sie zum Vorstellungsgespräch, zum Eignungstest oder zum Probearbeiten eingeladen? **if (40144 > 1 OR 40144 = -98)** Für welche Berufe wurden Sie zum Vorstellungsgespräch, Eignungstest oder Probearbeiten eingeladen? Beginnen wir mit dem ersten Beruf. --we: OFFEN: _____ **BUTTONS: verweigert (-97), weiß nicht (-98)** --af: **if (40145a = -97, -98) goto 40146** **if ((40145a <> -97, -98) & 40144 = 1) goto 40146** **if ((40145a <> -97, -98) & (40144 > 1 OR 40144 = -98)) goto 40145c** --end--
40145c	--va: **e6_19c** --fn: **40145c** --vb: Vorstellungsgespräche zweiter Beruf --fr: Für welchen weiteren Beruf wurden Sie zum Vorstellungsgespräch, zum Eignungstest oder zum Probearbeiten eingeladen? --we: OFFEN: _____ **BUTTONS: kein weiterer Beruf (-6), verweigert (-97), weiß nicht (-98)** --af: **goto 40146** --end--

40146	--va: **e6_20** --fn: **40146** --vb: Ausbildungsplatzzusagen Anzahl --fr: Wie viele Zusagen haben Sie insgesamt erhalten? Nennen Sie mir bitte die Anzahl der Ausbildungsstellen, die Ihnen angeboten wurden. --in: << Wenn ZP keine Zusagen bekommen hat, bitte 0 eintragen.>> --we: Ausbildungsplatzangebote: _____ **BUTTONS: verweigert (-97), weiß nicht (-98)** --ra: **0 to 20, -97, -98** --af: **if ((40146 = 0, -97) & h_uestatus = 1) goto 40148** **if ((40146 = 0, -97) & (h_uestatus = 2, 3, 4)) goto 40150Z** **if (40146 >= 1 OR 40146 = -98) goto 40147a** --end--
40147a	--va: **e6_21a** --fn: **40147a** --vb: Ausbildungsplatzzusage erster Beruf --fr: **if (40146 = 1)** Und für welchen Beruf haben Sie eine Zusage für eine Ausbildungsstelle erhalten? **if (40146 > 1 OR 40146 = -98)** Und für welche Berufe haben Sie eine Zusage für eine Ausbildungsstelle erhalten? Beginnen wir mit dem ersten Beruf. --we: OFFEN: _____ **BUTTONS: verweigert (-97), weiß nicht (-98)** --af: **if ((40147a <> -97, -98) & 40146 <> 1) goto 40147c** **if ((40147a <> -97, -98) & 40146 = 1 & h_uestatus = 1) goto 40148** **if ((40147a <> -97, -98) & 40146 = 1 & (h_uestatus = 2, 3, 4)) goto 40150Z** **if ((40147a = -97, -98) & h_uestatus = 1) goto 40148** **if ((40147a = -97, -98) & (h_uestatus = 2, 3, 4)) goto 40150Z** --end--

40147c	--va: **e6_21c** --fn: **40147c** --vb: Ausbildungsplatzzusage zweiter Beruf --fr: Und für welchen Beruf haben Sie noch eine Zusage für eine Ausbildungsstelle erhalten? --we: OFFEN: _____ **BUTTONS: kein weiterer Beruf (-6), verweigert (-97), weiß nicht (-98)** --af: **if (h_uestatus = 1) goto 40148** **if (h_uestatus = 2, 3, 4) goto 40150Z** --end--
40148	--va: **e6_22** --fn: **40148** --vb: Gründe Ausbildungsstelle: Voraussetzungen --fr: Aus welchen Gründen haben Sie Ihre Ausbildungsstelle erhalten? Weil Sie die Voraussetzungen dafür erfüllen? --we: 1: ja 2: nein **BUTTONS: verweigert (-97), weiß nicht (-98)** --af: **if (h_dual = 1) goto 40149** **if (h_dual = 2) goto 40150** --end--
40149	--va: **e6_23** --fn: **40149** --vb: Gründe Ausbildungsstelle: Praktikum --fr: [NCS] Aus welchen Gründen haben Sie Ihre Ausbildungsstelle erhalten? Weil Sie vor dem Beginn Ihrer Ausbildung ein Praktikum oder einen Nebenjob in Ihrem Ausbildungsbetrieb gemacht haben? --we: 1: ja 2: nein **BUTTONS: verweigert (-97), weiß nicht (-98)** --af: **goto 40150** --end--

40150	--va: **e6_24 (e6_24a / e6_24b / e6_24c / e6_24f / e6_24g / e6_24h / e6_24nd / e6_24vw / e6_24wn)** --fn: **40150** --vb: Gründe Ausbildungsstelle: Sozialkapital Eltern / Gründe Ausbildungsstelle: Sozialkapital Geschwister / Gründe Ausbildungsstelle: Sozialkapital Verwandtschaft / Gründe Ausbildungsstelle: Sozialkapital Arbeit / Gründe Ausbildungsstelle: Sozialkapital Freunde / Gründe Ausbildungsstelle: Sozialkapital sonstige / Gründe Ausbildungsstelle: Sozialkapital niemand / Gründe Ausbildungsstelle: Sozialkapital verweigert / Gründe Ausbildungsstelle: Sozialkapital weiß nicht --fr: **[MF]** **if (h_dual = 1)** [NCS] Aus welchen Gründen haben Sie Ihre Ausbildungsstelle erhalten? Hat vorher jemand aus den folgenden Personengruppen in Ihrem Ausbildungsbetrieb gearbeitet? **if (h_dual = 2)** [NCS] Aus welchen Gründen haben Sie Ihre Ausbildungsstelle erhalten? Hat vorher jemand aus den folgenden Personengruppen in Ihrer Ausbildungseinrichtung gearbeitet? --in: <<Mehrfachnennungen möglich.>> --we: **e6_24a** 1: Ihre Eltern **e6_24b** 2: Ihre Geschwister **e6_24c** 3: andere Personen aus Ihrer Familie oder Verwandtschaft **e6_24f** 6: jemand, den Sie aus einem Praktikum, Nebenjob oder Arbeit zur Probe kennen **e6_24g** 7: Ihre Freundinnen und Freunde **e6_24h** 8: sonstige Bekannte **e6_24nd**: niemand davon **e6_24vw**: verweigert **e6_24wn**: weiß nicht [0: nicht genannt] [1: genannt] **BUTTONS: niemand davon [e6_24nd], verweigert [e6_24vw], weiß nicht [e6_24wn]** --af: **goto 40150Z** --end--
40150Z	--va: **[ZS] zsue4** --fn: **40150Z** --vb: Zeitstempel 4 Übergangsmodul --fr: [ZS] Zeitstempel 4 Übergangsmodul --af: **goto 40151** --end--

40151	--va: **t32501a_r (t32501a_r1 / t32501a_r2 / t32501a_r3 / t32501a_r4 / t32501a_r5 / t32501a_r6 / t32501a_r7 / t32501a_rnd / t32501a_rvw / t32501a_rwn)** --fn: **40151** --vb: Retrospektives Sozialkapital: persönlicher Einsatz Eltern / Retrospektives Sozialkapital: persönlicher Einsatz Geschwister / Retrospektives Sozialkapital: persönlicher Einsatz Verwandtschaft / Retrospektives Sozialkapital: persönlicher Einsatz Lehrer / Retrospektives Sozialkapital: persönlicher Einsatz Arbeit / Retrospektives Sozialkapital: persönlicher Einsatz Freunde / Retrospektives Sozialkapital: persönlicher Einsatz sonstige / Retrospektives Sozialkapital: persönlicher Einsatz niemand / Retrospektives Sozialkapital: persönlicher Einsatz verweigert / Retrospektives Sozialkapital: persönlicher Einsatz weiß nicht --fr: **[MF]** **if (h_uestatus = 1)** Hat sich jemand aus den folgenden Personengruppen dafür eingesetzt, dass Sie Ihre jetzige Ausbildung bekommen haben? **if (h_uestatus = 2, 3, 4)** Hat sich jemand aus den folgenden Personengruppen dafür eingesetzt, dass Sie einen Ausbildungsplatz bekommen? --in: <<Mehrfachnennungen möglich. Vorgaben vorlesen.>> --we: **t32501a_r1** 1: Ihre Eltern **t32501a_r2** 2: Ihre Geschwister **t32501a_r3** 3: andere Personen aus Ihrer Familie oder Verwandtschaft **t32501a_r4** 4: eine Lehrerin oder ein Lehrer an Ihrer alten Schule **t32501a_r5** 5: jemand, den Sie aus einem Praktikum, Nebenjob oder Arbeit zur Probe kennen **t32501a_r6** 6: Ihre Freundinnen und Freunde **t32501a_r7** 7: sonstige Bekannte **t32501a_rnd**: niemand davon **t32501a_rvw**: verweigert **t32501a_rwn**: weiß nicht [0: nicht genannt] [1: genannt] **BUTTONS: niemand davon [t32501a_rnd], verweigert [t32501a_rvw], weiß nicht [t32501a_rwn]** --af: **if (40151(t32501a_rnd) = 0 & 40151(t32501a_rvw) = 0 & 40151(t32501a_rwn) = 0) goto 40152** **if (40151(t32501a_rnd) = 1 OR 40151(t32501a_rvw) = 1 OR 40151(t32501a_rwn) = 1) goto 40156Z** --end--

40152	--va: **t32501b_r** --fn: **40152** --vb: Retrospektives Sozialkapital: pers. Einsatz Anzahl --fr: **if (h_uestatus = 1)** Wie viele Personen haben sich insgesamt dafür eingesetzt, dass Sie Ihren jetzigen Ausbildungsplatz bekommen haben? **if (h_uestatus = 2, 3, 4)** Wie viele Personen haben sich insgesamt dafür eingesetzt, dass Sie einen Ausbildungsplatz bekommen? --in: <<Vorgaben vorlesen.>> --we: 1: 1 Person 2: 2 Personen 3: 3 bis 5 Personen 4: 6 bis 10 Personen 5: 11 bis 15 Personen 6: mehr als 15 Personen **BUTTONS: verweigert (-97), weiß nicht (-98)** --af: **if (40152 = 1 to 6) goto 40155** **if (40152 = -97, -98) goto 40156Z** --end--

40155	--va: **t42610** --fn: **40155** --vb: Retrospektives Sozialkapital: pers. Einsatz Migrationshintergrund --fr: **if (40152 = 1)** Stammt diese Person oder deren Eltern aus einem anderen Herkunftsland als Deutschland? **if (40152 = 2)** Wie viele dieser Personen oder deren Eltern stammen aus einem anderen Herkunftsland als Deutschland: keine, eine oder beide? **if (40152 = 3 to 6)** Wie viele dieser Personen oder deren Eltern stammen aus einem anderen Herkunftsland als Deutschland? Sind das keine, fast keine, weniger als die Hälfte, ungefähr die Hälfte, mehr als die Hälfte, fast alle oder alle? --in: <<Vorgaben nicht vorlesen.>> --we: **if (40152 = 1)** 1: nein **if (40152 = 2 to 6)** 1: keine **if (40152 = 3 to 6)** 2: fast keine **if (40152 = 3 to 6)** 3: weniger als die Hälfte **if (40152 = 2)** 4: eine **if (40152 = 3 to 6)** 4: ungefähr die Hälfte **if (40152 = 3 to 6)** 5: mehr als die Hälfte **if (40152 = 3 to 6)** 6: fast alle **if (40152 = 1)** 7: ja **if (40152 = 2)** 7: beide **if (40152 = 3 to 6)** 7: alle **BUTTONS: verweigert (-97), weiß nicht (-98)** --af: **goto 40153** --end--
40153	--va: **t32501e_r** --fn: **40153** --vb: Retrospektives Sozialkapital: pers. Einsatz Bildung --fr: **if (40152 = 1)** Hat diese Person Abitur? **if (40152 = 2)** Wie viele dieser Personen haben Abitur: keine, eine oder beide? **if (40152 = 3 to 6)** Wie viele dieser Personen haben Abitur? Sind das keine, fast keine, weniger als die Hälfte,

	ungefähr die Hälfte, mehr als die Hälfte, fast alle oder alle? --in: <<Vorgaben nicht vorlesen.>> --we: **if (40152 = 1)** 1: nein **if (40152 = 2 to 6)** 1: keine **if (40152 = 3 to 6)** 2: fast keine **if (40152 = 3 to 6)** 3: weniger als die Hälfte **if (40152 = 2)** 4: eine **if (40152 = 3 to 6)** 4: ungefähr die Hälfte **if (40152 = 3 to 6)** 5: mehr als die Hälfte **if (40152 = 3 to 6)** 6: fast alle **if (40152 = 1)** 7: ja **if (40152 = 2)** 7: beide **if (40152 = 3 to 6)** 7: alle **BUTTONS: verweigert (-97), weiß nicht (-98)** --af: **goto 40154** --end--

40154	--va: **t32501c_r** --fn: **40154** --vb: Retrospektives Sozialkapital: pers. Einsatz Geschlecht --fr: **if (40152 = 1)** Ist diese Person eine Frau? **if (40152 = 2)** Wie viele dieser Personen sind Frauen: keine, eine oder beide? **if (40152 = 3 to 6)** Wie viele dieser Personen sind Frauen? Sind das keine, fast keine, weniger als die Hälfte, ungefähr die Hälfte, mehr als die Hälfte, fast alle oder alle? --in: <<Vorgaben nicht vorlesen.>> --we: **if (40152 = 1)** 1: nein **if (40152 = 2 to 6)** 1: keine **if (40152 = 3 to 6)** 2: fast keine **if (40152 = 3 to 6)** 3: weniger als die Hälfte **if (40152 = 2)** 4: eine **if (40152 = 3 to 6)** 4: ungefähr die Hälfte **if (40152 = 3 to 6)** 5: mehr als die Hälfte **if (40152 = 3 to 6)** 6: fast alle **if (40152 = 1)** 7: ja **if (40152 = 2)** 7: beide **if (40152 = 3 to 6)** 7: alle **BUTTONS: verweigert (-97), weiß nicht (-98)** --af: **if ((h_migpre = 1, 2, 3, 4, 5) & 40155 > 1) goto 40156** **if (h_migpre = -1 OR 40155 <= 1) goto 40156Z** --end--
40156	--va: **t42611** --fn: **40156** --vb: Retrospektives Sozialkapital: pers. Einsatz Eigenethnie --fr: **if (40152 = 1) & (h_migpre = 1)** Stammt diese Person oder deren Eltern aus dem gleichen Land wie Sie selbst? **if (40152 = 2) & (h_migpre = 1)** Wie viele dieser Personen oder deren Eltern stammen aus dem gleichen Land wie Sie selbst: keine, eine oder beide? **if (40152 = 3 to 6) & (h_migpre = 1)** Wie viele dieser Personen oder deren Eltern stammen aus dem gleichen Land wie Sie selbst?

	Sind das keine, fast keine, weniger als die Hälfte, ungefähr die Hälfte, mehr als die Hälfte, fast alle oder alle? **if (40152 = 1) & (h_migpre = 2)** Stammen diese Person oder deren Eltern aus dem gleichen Land wie Ihre Mutter? **if (40152 = 2) & (h_migpre = 2)** Wie viele dieser Personen oder deren Eltern stammen aus dem gleichen Land wie Ihre Mutter: keine, eine oder beide? **if (40152 = 3 to 6) & (h_migpre = 2)** Wie viele dieser Personen oder deren Eltern stammen aus dem gleichen Land wie Ihre Mutter? Sind das keine, fast keine, weniger als die Hälfte, ungefähr die Hälfte, mehr als die Hälfte, fast alle oder alle? **if (40152 = 1) & (h_migpre = 3)** Stammen diese Person oder deren Eltern aus dem gleichen Land wie Ihr Vater? **if (40152 = 2) & (h_migpre = 3)** Wie viele dieser Personen oder deren Eltern stammen aus dem gleichen Land wie Ihr Vater: keine, eine oder beide? **if (40152 = 3 to 6) & (h_migpre = 3)** Wie viele dieser Personen oder deren Eltern stammen aus dem gleichen Land wie Ihr Vater? Sind das keine, fast keine, weniger als die Hälfte, ungefähr die Hälfte, mehr als die Hälfte, fast alle oder alle? **if (40152 = 1) & (h_migpre = 4)** Stammen diese Person oder deren Eltern aus dem gleichen Land wie Ihre Eltern? **if (40152 = 2) & (h_migpre = 4)** Wie viele dieser Personen oder deren Eltern stammen aus dem gleichen Land wie Ihre Eltern: keine, eine oder beide? **if (40152 = 3 to 6) & (h_migpre = 4)** Wie viele dieser Personen oder deren Eltern stammen aus dem gleichen Land wie Ihre Eltern? Sind das keine, fast keine, weniger als die Hälfte, ungefähr die Hälfte, mehr als die Hälfte, fast alle oder alle? **if (40152 = 1) & (h_migpre = 5)** Stammen diese Person oder deren Eltern aus dem gleichen Land wie Ihre Mutter beziehungsweise Ihr Vater? Denken Sie dabei bitte an das Herkunftsland Ihrer Eltern, dem Sie sich stärker verbunden fühlen. **if (40152 = 2) & (h_migpre = 5)** Wie viele dieser Personen oder deren Eltern stammen aus dem gleichen Land wie Ihre Mutter beziehungsweise Ihr Vater: keine, eine oder beide? Denken Sie dabei bitte an das Herkunftsland Ihrer Eltern, dem Sie sich stärker verbunden fühlen. **if (40152 = 3 to 6) & (h_migpre = 5)** Wie viele dieser Personen oder deren Eltern stammen aus dem gleichen Land wie Ihre Mutter beziehungsweise Ihr Vater? Sind das keine, fast keine, weniger als die Hälfte, ungefähr die

	Hälfte, mehr als die Hälfte, fast alle oder alle? Denken Sie dabei bitte an das Herkunftsland Ihrer Eltern, dem Sie sich stärker verbunden fühlen. --in: <<Vorgaben nicht vorlesen. Falls die Person angibt, einer ethnischen Minderheit anzugehören (z.B. Kurde oder Kurdin ist), soll sie die Fragen auf diese ethnische Minderheit beziehen.>> --we: **if (40152 = 1)** 1: nein **if (40152 = 2 to 6)** 1: keine **if (40152 = 3 to 6)** 2: fast keine **if (40152 = 3 to 6)** 3: weniger als die Hälfte **if (40152 = 2)** 4: eine **if (40152 = 3 to 6)** 4: ungefähr die Hälfte **if (40152 = 3 to 6)** 5: mehr als die Hälfte **if (40152 = 3 to 6)** 6: fast alle **if (40152 = 1)** 7: ja **if (40152 = 2)** 7: beide **if (40152 = 3 to 6)** 7: alle **BUTTONS: Befragte/r widerspricht: Genannter Migrationshintergrund trifft nicht zu (-20), verweigert (-97), weiß nicht (-98)** --ac: **autoif (40156=-20) h_migpre = -1** **autoif (40156=-20) 20101P4 = -1** --af: **goto 40156Z** --end--
40156Z	--va: **[ZS] zsue5** --fn: **40156Z** --vb: Zeitstempel 5 Übergangsmodul --fr: [ZS] Zeitstempel 5 Übergangsmodul --af: **if (h_uestatus = 1) goto 40157** **if (h_uestatus = 2) goto 40159** **if (h_uestatus = 3 & (h_asabi = 1, 2)) goto 40202** **if ((h_uestatus = 3 & h_asabi = 0) OR h_uestatus = 4) goto 40184Z** --end--
40157	--va: **e6_32** --fn: **40157** --vb: sonstige Gründe Ausbildungsstelle --fr: Gibt es noch einen anderen Grund, warum Sie Ihre Ausbildungsstelle erhalten haben, den Sie bisher noch nicht genannt haben? --we: 1: ja

	2: nein **BUTTONS: verweigert (-97), weiß nicht (-98)** --af: **goto 40184Z** --end--
40159	--va: **e6_25 (e6_25a / e6_25b / e6_25c / e6_25d / e6_25e / e6_25f / e6_25g / e6_25h / e6_25nd / e6_25vw / e6_25wn)** --fn: **40159** --vb: Gründe BV: Sozialkapital Eltern / Gründe BV: Sozialkapital Geschwister / Gründe BV: Sozialkapital Verwandtschaft / Gründe BV: Sozialkapital Lehrer / Gründe BV: Sozialkapital Berufsberater / Gründe BV: Sozialkapital Arbeit / Gründe BV: Sozialkapital Freunde / Gründe BV: Sozialkapital sonstige / Gründe BV: Sozialkapital niemand / Gründe BV: Sozialkapital verweigert / Gründe BV: Sozialkapital weiß nicht --fr: **[MF]** Uns interessiert im Folgenden, aus welchen Gründen Sie diese berufsvorbereitende Maßnahme machen. Hat Ihnen jemand aus den folgenden Personengruppen dazu geraten? --in: <<Mehrfachnennungen möglich.>> --we: **e6_25a** 1: Ihre Eltern **e6_25b** 2: Ihre Geschwister **e6_25c** 3: andere Personen aus Ihrer Familie oder Verwandtschaft **e6_25d** 4: eine Lehrerin oder ein Lehrer aus Ihrer Schule **e6_25e** 5: eine Berufsberaterin oder ein Berufsberater **e6_25f** 6: jemand, den Sie aus einem Praktikum, Nebenjob oder Arbeit zur Probe kennen **e6_25g** 7: Ihre Freundinnen und Freunde **e6_25h** 8**:** sonstige Bekannte **e6_25nd**: niemand davon **e6_25vw**: verweigert **e6_25wn**: weiß nicht [0: nicht genannt] [1: genannt] **BUTTONS: niemand davon [e6_25nd], verweigert [e6_25vw], weiß nicht [e6_25wn]** --af: **goto 40160** --end--

40160	--va: **e6_26** --fn: **40160** --vb: Gründe BV: kein Ausbildungsplatz --fr: (Warum machen Sie diese berufsvorbereitende Maßnahme?) Weil Sie keine Ausbildungsstelle bekommen haben? --we: 1: ja 2: nein **BUTTONS: verweigert (-97), weiß nicht (-98)** --af: **goto 40161** --end--
40161	--va: **e6_27** --fn: **40161** --vb: Gründe BV: kein Berufswunsch --fr: (Warum machen Sie diese berufsvorbereitende Maßnahme?) Weil Sie noch nicht wussten, welche Ausbildung Sie machen wollten? --we: 1: ja 2: nein **BUTTONS: verweigert (-97), weiß nicht (-98)** --af: **goto 40162** --end--
40162	--va: **e6_28** --fn: **40162** --vb: Gründe BV: Ausbildung später --fr: (Warum machen Sie diese berufsvorbereitende Maßnahme?) Weil Sie zwar eine Ausbildungsstelle haben, diese aber erst später beginnen können? --we: 1: ja 2: nein **BUTTONS: verweigert (-97), weiß nicht (-98)** --af: **goto 40163a** --end--

40163a	--va: **e6_29a** --fn: **40163a** --vb: Gründe BV: bessere Qualifizierung --fr: (Warum machen Sie diese berufsvorbereitende Maßnahme?) Weil Sie sich besser qualifizieren wollten, zum Beispiel indem Sie Ihren Schulabschluss nachholen oder verbessern? --we: 1: ja 2: nein **BUTTONS: verweigert (-97), weiß nicht (-98)** --af: **goto 40163b** --end--
40163b	--va: **e6_29b** --fn: **40163b** --vb: Gründe BV: bessere Chancen --fr: (Warum machen Sie diese berufsvorbereitende Maßnahme?) Weil Sie Ihre Chancen auf eine Ausbildungsstelle verbessern wollten? --we: 1: ja 2: nein **BUTTONS: verweigert (-97), weiß nicht (-98)** --af: **goto 40164** --end--
40164	--va: **e6_30** --fn: **40164** --vb: Gründe BV: persönlich --fr: (Warum machen Sie diese berufsvorbereitende Maßnahme?) Aus familiären oder gesundheitlichen Gründen? --we: 1: ja 2: nein **BUTTONS: verweigert (-97), weiß nicht (-98)** --af: **goto 40165** --end--

40165	--va: **e6_31a** --fn: **40165** --vb: sonstige Gründe BV --fr: (Warum machen Sie diese berufsvorbereitende Maßnahme?) Aus anderen Gründen? --we: 1: ja 2: nein **BUTTONS: verweigert (-97), weiß nicht (-98)** --af: **goto 40184Z** --end--
40202	--va: **t30016i_2** --fn: **40202** --vb: Information alternative Ausbildungen (Status andere) --fr: Wie gut wissen Sie über die Anforderungen und Aufgaben in verschiedenen Ausbildungsberufen Bescheid? --in: <<Vorgaben vorlesen.>> --we: 1: sehr schlecht 2: eher schlecht 3: teils/teils 4: eher gut 5: sehr gut **BUTTONS: verweigert (-97), weiß nicht (-98)** --af: **goto 40203** --end--

40203	--va: **t31460a_2** --fn: **40203** --vb: Information alternative Studiengänge (Status andere) --fr: Wie gut wissen Sie über die Anforderungen und Inhalte in verschiedenen Studiengängen Bescheid? --in: <<Vorgaben vorlesen.>> --we: 1: sehr schlecht 2: eher schlecht 3: teils/teils 4: eher gut 5: sehr gut **BUTTONS: verweigert (-97), weiß nicht (-98)** --af: **goto 40184Z** --end--
40184Z	--va: **[ZS] zsue6** --fn: **40184Z** --vb: Zeitstempel 6 Übergangsmodul --fr: [ZS] Zeitstempel 6 Übergangsmodul --af: **goto 30608a (Modul 30X_out_SC3E)** --end--

	--st: **Modul 40cABretro_SC3E Nacherhebung Ausbildungsqualität und Sozialkapital bei bereits beendeten Episoden** **Erstbefragung E6E B133HS** **Grundlage: Haupterhebung E6 B132Erst V1.03 Feldversion** **Version 1.01** **Stand: 20.09.2018** --end--
61200Z	--va: **[ZS] zsab_r1** --fn: **61200Z** --vb: Zeitstempel 1 retro. Erfassung Ausbildungsqualität --fr: [ZS] Zeitstempel 1 retro. Erfassung Ausbildungsqualität --af: **goto 61201** --ef: **Modul 30Xout_SC3E: ANY(h_abE6 = 1 & 24120 = 2)** --end--
	--va: **[HILF] h_abo** --vb: Ausbildungsort --fr: [HILF] Ausbildungsort --we: 1: betrieblich 2: außerbetrieblich oder unbekannt 3: schulisch oder kein Ausbildungsvertrag --end--
	--va: **[HILF] h_dual** --vb: duale Ausbildung --fr: [HILF] duale Ausbildung --we: 1: duale Ausbildung 2: schulische Ausbildung --end--

61201	--va: **caseid** --fn: **61201** --vb: Personennummer --fr: [AUTO] Personennummer --ac: **autoif (ANY(24120 = 2 & h_abort = 3)) h_abo = 3** **autoif (ANY(24120 = 2 & h_abort = 2)) h_abo = 2** **autoif (ANY(24120 = 2 & h_abort = 1)) h_abo = 1** **autoif (ANY(24120 = 2 & 24111 = 1)) h_dual = 1** **autoif (NO(24120 = 2 & 24111 = 1)) h_dual = 2** --af: **if (h_abo = 1) goto 61202** **if (h_abo = 2) goto 61213Z** **if (h_abo = 3) goto 61225Z** --end--
61202	--va: **t_aquda_01i_r** --fn: **61202** --vb: Ausbildungsqualität Berufsschule: Zusammenfassung (retro.) --fr: Wir möchten gerne noch einmal auf Ihre bereits wieder beendete Ausbildung zu sprechen kommen. Wenn Sie an den Unterricht in der Berufsschule während Ihrer damaligen Ausbildung denken – wie sehr treffen die folgenden Aussagen zu? Im Unterricht wurde häufig das Wichtigste nochmals zusammengefasst. --in: <<Vorgaben vorlesen. Wenn ZP bereits mehr als eine Ausbildung wieder beendet hat: Bitte beziehen Sie Ihre Angaben auf die letzte Ausbildung.>> --we: 1: trifft gar nicht zu 2: trifft eher nicht zu 3: trifft eher zu 4: trifft völlig zu **BUTTONS: verweigert (-97), weiß nicht (-98)** --af: **goto 61203** --end--

61203	--va: **t_aquda_02i_r** --fn: **61203** --vb: Ausbildungsqualität Berufsschule: Hilfestellung (retro.) --fr: (Wenn Sie an den Unterricht in der Berufsschule während Ihrer damaligen Ausbildung denken – wie sehr treffen die folgenden Aussagen zu?) Wenn ich zusätzlich Hilfe gebraucht habe, habe ich sie von den meisten Lehrerinnen und Lehrern bekommen. --in: <<Vorgaben vorlesen.>> --we: 1: trifft gar nicht zu 2: trifft eher nicht zu 3: trifft eher zu 4: trifft völlig zu **BUTTONS: verweigert (-97), weiß nicht (-98)** --af: **goto 61204** --end--
61204	--va: **t_aquda_03i_r** --fn: **61204** --vb: Ausbildungsqualität Berufsschule: Kommunikation bei Problemen (retro.) --fr: (Wenn Sie an den Unterricht in der Berufsschule während Ihrer damaligen Ausbildung denken – wie sehr treffen die folgenden Aussagen zu?) Unsere Lehrerinnen und Lehrer haben mit uns geredet, wenn uns etwas nicht gefallen hat. --in: <<Vorgaben bei Bedarf vorlesen.>> --we: 1: trifft gar nicht zu 2: trifft eher nicht zu 3: trifft eher zu 4: trifft völlig zu **BUTTONS: verweigert (-97), weiß nicht (-98)** --af: **goto 61205** --end--

61205	--va: **t_aquda_04i_r** --fn: **61205** --vb: Ausbildungsqualität Berufsschule: Schwierigkeitsgrad Aufgaben (retro.) --fr: (Wenn Sie an den Unterricht in der Berufsschule während Ihrer damaligen Ausbildung denken – wie sehr treffen die folgenden Aussagen zu?) Im Unterricht haben wir oft Aufgaben gemacht, bei denen man wirklich gesehen hat, ob man etwas verstanden hat. --in: <<Vorgaben bei Bedarf vorlesen.>> --we: 1: trifft gar nicht zu 2: trifft eher nicht zu 3: trifft eher zu 4: trifft völlig zu **BUTTONS: verweigert (-97), weiß nicht (-98)** --af: **goto 61206** --end--
61206	--va: **t_aquda_05i_r** --fn: **61206** --vb: Ausbildungsqualität Berufsschule: Typen von Aufgabenstellungen (retro.) --fr: (Wenn Sie an den Unterricht in der Berufsschule während Ihrer damaligen Ausbildung denken – wie sehr treffen die folgenden Aussagen zu?) Im Unterricht waren die Übungsaufgaben ähnlich, aber doch immer wieder anders, sodass man genau aufpassen musste. --in: <<Vorgaben bei Bedarf vorlesen.>> --we: 1: trifft gar nicht zu 2: trifft eher nicht zu 3: trifft eher zu 4: trifft völlig zu **BUTTONS: verweigert (-97), weiß nicht (-98)** --af: **goto 61207** --end--

61207	--va: **t_aquda_06i_r** --fn: **61207** --vb: Ausbildungsqualität Berufsschule: Theoretische Einbettung (retro.) --fr: (Wenn Sie an den Unterricht in der Berufsschule während Ihrer damaligen Ausbildung denken – wie sehr treffen die folgenden Aussagen zu?) Arbeiten, die im Betrieb oder der Einrichtung erlernt wurden, wurden auch in der Schule behandelt. --in: <<Vorgaben bei Bedarf vorlesen. Einrichtung meint beispielsweise ein Krankenhaus, ein Pflegeheim oder ähnliches. >> --we: 1: trifft gar nicht zu 2: trifft eher nicht zu 3: trifft eher zu 4: trifft völlig zu **BUTTONS: verweigert (-97), weiß nicht (-98)** --af: **goto 61208** --end--
61208	--va: **t_aquda_07i_r** --fn: **61208** --vb: Ausbildungsqualität Berufsschule: Kooperation Schule-Betrieb (retro.) --fr: (Wenn Sie an den Unterricht in der Berufsschule während Ihrer damaligen Ausbildung denken – wie sehr treffen die folgenden Aussagen zu?) Es gab Projekte in der Ausbildung, die vom Betrieb oder der Einrichtung und der Berufsschule gemeinsam geplant und durchgeführt wurden. --in: <<Vorgaben bei Bedarf vorlesen. Einrichtung meint beispielsweise ein Krankenhaus, ein Pflegeheim oder ähnliches. >> --we: 1: trifft gar nicht zu 2: trifft eher nicht zu 3: trifft eher zu 4: trifft völlig zu **BUTTONS: verweigert (-97), weiß nicht (-98)** --af: **goto 61209** --end--

61209	--va: **t_aquda_08i_r** --fn: **61209** --vb: Ausbildungsqualität Ausbildungsbetrieb: Transparenz Betriebsstruktur (retro.) --fr: Wenn Sie nun an die Ausbildungssituation in Ihrem Betrieb oder der Einrichtung während Ihrer damaligen Ausbildung denken – wie sehr treffen die folgenden Aussagen zu? Die Struktur des Betriebs oder der Einrichtung war für mich durchschaubar. --in: << Vorgaben bei Bedarf vorlesen. Struktur meint beispielsweise, welche Abteilungen es gab und welche Aufgaben diese jeweils hatten.>> --we: 1: trifft gar nicht zu 2: trifft eher nicht zu 3: trifft eher zu 4: trifft völlig zu **BUTTONS: verweigert (-97), weiß nicht (-98)** --af: **goto 61210** --end--
61210	--va: **t_aquda_09i_r** --fn: **61210** --vb: Ausbildungsqualität Ausbildungsbetrieb: Ansprechpartner (retro.) --fr: (Wenn Sie an die Ausbildungssituation in Ihrem Betrieb oder der Einrichtung während Ihrer damaligen Ausbildung denken – wie sehr treffen die folgenden Aussagen zu?) Wenn ich mit einer Arbeitsaufgabe nicht zurechtgekommen bin, stand jederzeit eine Ansprechpartnerin oder ein Ansprechpartner zur Verfügung. --in: <<Vorgaben bei Bedarf vorlesen.>> --we: 1: trifft gar nicht zu 2: trifft eher nicht zu 3: trifft eher zu 4: trifft völlig zu **BUTTONS: verweigert (-97), weiß nicht (-98)** --af: **goto 61211** --end--

61211	--va: **t_aquda_10i_r** --fn: **61211** --vb: Ausbildungsqualität Ausbildungsbetrieb: Respektvoller Umgang (retro.) --fr: (Wenn Sie an die Ausbildungssituation in Ihrem Betrieb oder der Einrichtung während Ihrer damaligen Ausbildung denken – wie sehr treffen die folgenden Aussagen zu?) Von Vorgesetzten wurde ich respektvoll behandelt. --in: <<Vorgaben bei Bedarf vorlesen.>> --we: 1: trifft gar nicht zu 2: trifft eher nicht zu 3: trifft eher zu 4: trifft völlig zu **BUTTONS: verweigert (-97), weiß nicht (-98)** --af: **goto 61212** --end--
61212	--va: **t_aquda_11i_r** --fn: **61212** --vb: Ausbildungsqualität Ausbildungsbetrieb: Ganzheitlichkeit Aufgaben (retro.) --fr: (Wenn Sie an die Ausbildungssituation in Ihrem Betrieb oder der Einrichtung während Ihrer damaligen Ausbildung denken – wie sehr treffen die folgenden Aussagen zu?) Ich habe nicht nur einzelne Arbeitsschritte durchgeführt, sondern wurde auch in größere Aufgaben mit einbezogen. --in: <<Vorgaben bei Bedarf vorlesen.>> --we: 1: trifft gar nicht zu 2: trifft eher nicht zu 3: trifft eher zu 4: trifft völlig zu **BUTTONS: verweigert (-97), weiß nicht (-98)** --af: **goto 61213** --end--

61213	--va: **t_aquda_12i_r** --fn: **61213** --vb: Ausbildungsqualität Ausbildungsbetrieb: Abwechslungsreichtum Aufgaben (retro.) --fr: (Wenn Sie an die Ausbildungssituation in Ihrem Betrieb oder der Einrichtung während Ihrer damaligen Ausbildung denken – wie sehr treffen die folgenden Aussagen zu?) Die Arbeitsaufgaben waren vielseitig und abwechslungsreich. --in: <<Vorgaben bei Bedarf vorlesen.>> --we: 1: trifft gar nicht zu 2: trifft eher nicht zu 3: trifft eher zu 4: trifft völlig zu **BUTTONS: verweigert (-97), weiß nicht (-98)** --af: **goto 61213Z** --end--
61213Z	--va: **[ZS] zsab_r2** --fn: **61213Z** --vb: Zeitstempel 2 retro. Erfassung Ausbildungsqualität --fr: [ZS] Zeitstempel 2 retro. Erfassung Ausbildungsqualität --af: **if (h_abo = 1) goto 61237Z** **if (h_abo = 2) goto 61214** --end--

61214	--va: **t_aquaba_01i_r** --fn: **61214** --vb: Ausbildungsqualität fachtheoretischer Ausbildungsteil: Zusammenfassung (retro.) --fr: Wir möchten gerne noch einmal auf Ihre bereits wieder beendete Ausbildung zu sprechen kommen. Wenn Sie an den schulischen Teil Ihrer damaligen Ausbildung denken – wie sehr treffen die folgenden Aussagen zu? Im Unterricht wurde häufig das Wichtigste nochmals zusammengefasst. --in: <<Vorgaben vorlesen. Wenn ZP bereits mehr als eine Ausbildung wieder beendet hat: Bitte beziehen Sie Ihre Angaben auf die letzte Ausbildung.>> --we: 1: trifft gar nicht zu 2: trifft eher nicht zu 3: trifft eher zu 4: trifft völlig zu **BUTTONS: verweigert (-97), weiß nicht (-98)** --af: **goto 61215** --end--
61215	--va: **t_aquaba_02i_r** --fn: **61215** --vb: Ausbildungsqualität fachtheoretischer Ausbildungsteil: Hilfestellung (retro.) --fr: (Wenn Sie an den schulischen Teil Ihrer damaligen Ausbildung denken – wie sehr treffen die folgenden Aussagen zu?) Wenn ich zusätzlich Hilfe gebraucht habe, habe ich sie von den meisten Lehrerinnen und Lehrern bekommen. --in: <<Vorgaben vorlesen.>> --we: 1: trifft gar nicht zu 2: trifft eher nicht zu 3: trifft eher zu 4: trifft völlig zu **BUTTONS: verweigert (-97), weiß nicht (-98)** --af: **goto 61216** --end--

61216	--va: **t_aquaba_03i_r** --fn: **61216** --vb: Ausbildungsqualität fachtheoretischer Ausbildungsteil: Kommunikation bei Problemen (retro.) --fr: (Wenn Sie an den schulischen Teil Ihrer damaligen Ausbildung denken – wie sehr treffen die folgenden Aussagen zu?) Unsere Lehrerinnen und Lehrer haben mit uns geredet, wenn uns etwas nicht gefallen hat. --in: <<Vorgaben bei Bedarf vorlesen.>> --we: 1: trifft gar nicht zu 2: trifft eher nicht zu 3: trifft eher zu 4: trifft völlig zu **BUTTONS: verweigert (-97), weiß nicht (-98)** --af: **goto 61217** --end--
61217	--va: **t_aquaba_04i_r** --fn: **61217** --vb: Ausbildungsqualität fachtheoretischer Ausbildungsteil: Schwierigkeitsgrad Aufgaben (retro.) --fr: (Wenn Sie an den schulischen Teil Ihrer damaligen Ausbildung denken – wie sehr treffen die folgenden Aussagen zu?) Im Unterricht haben wir oft Aufgaben gemacht, bei denen man wirklich gesehen hat, ob man etwas verstanden hat. --in: <<Vorgaben bei Bedarf vorlesen.>> --we: 1: trifft gar nicht zu 2: trifft eher nicht zu 3: trifft eher zu 4: trifft völlig zu **BUTTONS: verweigert (-97), weiß nicht (-98)** --af: **goto 61218** --end--

61218	--va: **t_aquaba_05i_r** --fn: **61218** --vb: Ausbildungsqualität fachtheoretischer Ausbildungsteil: Typen von Aufgabenstellungen (retro.) --fr: (Wenn Sie an den schulischen Teil Ihrer damaligen Ausbildung denken – wie sehr treffen die folgenden Aussagen zu?) Im Unterricht waren die Übungsaufgaben ähnlich, aber doch immer wieder anders, sodass man genau aufpassen musste. --in: <<Vorgaben bei Bedarf vorlesen.>> --we: 1: trifft gar nicht zu 2: trifft eher nicht zu 3: trifft eher zu 4: trifft völlig zu **BUTTONS: verweigert (-97), weiß nicht (-98)** --af: **goto 61219** --end--
61219	--va: **t_aquaba_06i_r** --fn: **61219** --vb: Ausbildungsqualität fachtheoretischer Ausbildungsteil: Theoretische Einbettung (retro.) --fr: (Wenn Sie an den schulischen Teil Ihrer damaligen Ausbildung denken – wie sehr treffen die folgenden Aussagen zu?) Arbeiten, die im praktischen Teil der Ausbildung erlernt wurden, wurden auch in der Schule behandelt. --in: <<Vorgaben bei Bedarf vorlesen.>> --we: 1: trifft gar nicht zu 2: trifft eher nicht zu 3: trifft eher zu 4: trifft völlig zu **BUTTONS: verweigert (-97), weiß nicht (-98)** --af: **goto 61220** --end--

61220	--va: **t_aquaba_07i_r** --fn: **61220** --vb: Ausbildungsqualität fachpraktischer Ausbildungsteil: Ansprechpartner (retro.) --fr: Wenn Sie nun an den praktischen Teil Ihrer damaligen Ausbildung denken – wie sehr treffen die folgenden Aussagen zu? Wenn ich mit einer Arbeitsaufgabe nicht zurechtgekommen bin, stand jederzeit eine Ansprechpartnerin oder ein Ansprechpartner zur Verfügung. --in: <<Vorgaben bei Bedarf vorlesen.>> --we: 1: trifft gar nicht zu 2: trifft eher nicht zu 3: trifft eher zu 4: trifft völlig zu **BUTTONS: verweigert (-97), weiß nicht (-98)** --af: **goto 61221** --end--
61221	--va: **t_aquaba_08i_r** --fn: **61221** --vb: Ausbildungsqualität fachpraktischer Ausbildungsteil: Respektvoller Umgang (retro.) --fr: (Wenn Sie an den praktischen Teil Ihrer damaligen Ausbildung denken – wie sehr treffen die folgenden Aussagen zu?) Von Ausbilderinnen und Ausbildern wurde ich respektvoll behandelt. --in: <<Vorgaben bei Bedarf vorlesen.>> --we: 1: trifft gar nicht zu 2: trifft eher nicht zu 3: trifft eher zu 4: trifft völlig zu **BUTTONS: verweigert (-97), weiß nicht (-98)** --af: **goto 61222** --end--

61222	--va: **t_aquaba_09i_r** --fn: **61222** --vb: Ausbildungsqualität fachpraktischer Ausbildungsteil: Schwierigkeitsgrad Aufgaben (retro.) --fr: (Wenn Sie an den praktischen Teil Ihrer damaligen Ausbildung denken – wie sehr treffen die folgenden Aussagen zu?) Die Aufgaben, die ich bearbeitet habe, waren weder zu leicht noch zu schwer, sondern genau richtig. --in: <<Vorgaben bei Bedarf vorlesen.>> --we: 1: trifft gar nicht zu 2: trifft eher nicht zu 3: trifft eher zu 4: trifft völlig zu **BUTTONS: verweigert (-97), weiß nicht (-98)** --af: **goto 61223** --end--
61223	--va: **t_aquaba_10i_r** --fn: **61223** --vb: Ausbildungsqualität fachpraktischer Ausbildungsteil: Abwechslungsreichtum Aufgaben (retro.) --fr: (Wenn Sie an den praktischen Teil Ihrer damaligen Ausbildung denken – wie sehr treffen die folgenden Aussagen zu?) Die Arbeitsaufgaben waren vielseitig und abwechslungsreich. --in: <<Vorgaben bei Bedarf vorlesen.>> --we: 1: trifft gar nicht zu 2: trifft eher nicht zu 3: trifft eher zu 4: trifft völlig zu **BUTTONS: verweigert (-97), weiß nicht (-98)** --af: **goto 61224** --end--

61224	--va: **t_aquaba_11i_r** --fn: **61224** --vb: Ausbildungsqualität Bildungsträger allgemein: Bewältigung Ausbildung (retro.) --fr: Wenn Sie an die sozialpädagogische Unterstützung bei Ihrem Bildungsträger während Ihrer damaligen Ausbildung denken – wie sehr treffen die folgenden Aussagen zu? Die sozialpädagogische Betreuung hat mir bei der Bewältigung meiner Ausbildung geholfen. --in: <<Vorgaben bei Bedarf vorlesen. Sozialpädagogische Betreuung meint die Betreuerinnen und Betreuer bei Ihrem Bildungsträger, die Sie während der Ausbildung begleitet haben und als Ansprechpartner zur Verfügung standen.>> --we: 1: trifft gar nicht zu 2: trifft eher nicht zu 3: trifft eher zu 4: trifft völlig zu **BUTTONS: verweigert (-97), weiß nicht (-98)** --af: **goto 61225** --end--
61225	--va: **t_aquaba_12i_r** --fn: **61225** --vb: Ausbildungsqualität Bildungsträger allgemein: Persönliche Probleme (retro.) --fr: (Wenn Sie an die sozialpädagogische Unterstützung bei Ihrem Bildungsträger während Ihrer damaligen Ausbildung denken – wie sehr treffen die folgenden Aussagen zu?) Die sozialpädagogische Betreuung hat mir bei der Bewältigung persönlicher Probleme geholfen. --in: <<Vorgaben bei Bedarf vorlesen. Sozialpädagogische Betreuung meint die Betreuerinnen und Betreuer bei Ihrem Bildungsträger, die Sie während der Ausbildung begleitet haben und als Ansprechpartner zur Verfügung standen.>> --we: 1: trifft gar nicht zu 2: trifft eher nicht zu 3: trifft eher zu 4: trifft völlig zu **BUTTONS: verweigert (-97), weiß nicht (-98)** --af: **goto 61225Z** --end--

61225Z	--va: **[ZS] zsab_r3** --fn: **61225Z** --vb: Zeitstempel 3 retro. Erfassung Ausbildungsqualität --fr: [ZS] Zeitstempel 3 retro. Erfassung Ausbildungsqualität --af: **if (h_abo = 2) goto 61237Z** **if (h_abo = 3) goto 61226** --end--
61226	--va: **t_aquva_01i_r** --fn: **61226** --vb: Ausbildungsqualität Berufsschule oder Berufskolleg: Regelklarheit (retro.) --fr: Wir möchten gerne noch einmal auf Ihre bereits wieder beendete Ausbildung zu sprechen kommen. Wenn Sie an den Unterricht in der Berufsschule oder dem Berufskolleg während Ihrer damaligen Ausbildung denken – wie sehr treffen die folgenden Aussagen zu? Im Unterricht gab es klare Regeln, an die wir uns halten mussten. --in: <<Vorgaben vorlesen. Wenn ZP bereits mehr als eine Ausbildung wieder beendet hat: Bitte beziehen Sie Ihre Angaben auf die letzte Ausbildung.>> --we: 1: trifft gar nicht zu 2: trifft eher nicht zu 3: trifft eher zu 4: trifft völlig zu **BUTTONS: verweigert (-97), weiß nicht (-98)** --af: **goto 61227** --end--

61227	--va: **t_aquva_02i_r** --fn: **61227** --vb: Ausbildungsqualität Berufsschule oder Berufskolleg: Planung (retro.) --fr: (Wenn Sie an den Unterricht in der Berufsschule oder dem Berufskolleg während Ihrer damaligen Ausbildung denken – wie sehr treffen die folgenden Aussagen zu?) Alles, was wir gemacht haben, war sorgfältig geplant. --in: << Vorgaben vorlesen.>> --we: 1: trifft gar nicht zu 2: trifft eher nicht zu 3: trifft eher zu 4: trifft völlig zu **BUTTONS: verweigert (-97), weiß nicht (-98)** --af: **goto 61228** --end--
61228	--va: **t_aquva_03i_r** --fn: **61228** --vb: Ausbildungsqualität Berufsschule oder Berufskolleg: Zusammenfassung (retro.) --fr: (Wenn Sie an den Unterricht in der Berufsschule oder dem Berufskolleg während Ihrer damaligen Ausbildung denken – wie sehr treffen die folgenden Aussagen zu?) Im Unterricht wurde häufig das Wichtigste nochmals zusammengefasst. --in: <<Vorgaben bei Bedarf vorlesen.>> --we: 1: trifft gar nicht zu 2: trifft eher nicht zu 3: trifft eher zu 4: trifft völlig zu **BUTTONS: verweigert (-97), weiß nicht (-98)** --af: **goto 61229** --end--

61229	--va: **t_aquva_04i_r** --fn: **61229** --vb: Ausbildungsqualität Berufsschule oder Berufskolleg: Reflexionszeit (retro.) --fr: (Wenn Sie an den Unterricht in der Berufsschule oder dem Berufskolleg während Ihrer damaligen Ausbildung denken – wie sehr treffen die folgenden Aussagen zu?) Die meisten Lehrerinnen und Lehrer haben uns bei Fragen genug Zeit zum Nachdenken gelassen. --in: <<Vorgaben bei Bedarf vorlesen.>> --we: 1: trifft gar nicht zu 2: trifft eher nicht zu 3: trifft eher zu 4: trifft völlig zu **BUTTONS: verweigert (-97), weiß nicht (-98)** --af: **goto 61230** --end--
61230	--va: **t_aquva_05i_r** --fn: **61230** --vb: Ausbildungsqualität Berufsschule oder Berufskolleg: Hilfestellung (retro.) --fr: (Wenn Sie an den Unterricht in der Berufsschule oder dem Berufskolleg während Ihrer damaligen Ausbildung denken – wie sehr treffen die folgenden Aussagen zu?) Wenn ich zusätzlich Hilfe gebraucht habe, habe ich sie von den meisten Lehrerinnen und Lehrern bekommen. --in: <<Vorgaben bei Bedarf vorlesen.>> --we: 1: trifft gar nicht zu 2: trifft eher nicht zu 3: trifft eher zu 4: trifft völlig zu **BUTTONS: verweigert (-97), weiß nicht (-98)** --af: **goto 61231** --end--

61231	--va: **t_aquva_06i_r** --fn: **61231** --vb: Ausbildungsqualität Berufsschule oder Berufskolleg: Kommunikation bei Problemen (retro.) --fr: (Wenn Sie an den Unterricht in der Berufsschule oder dem Berufskolleg während Ihrer damaligen Ausbildung denken – wie sehr treffen die folgenden Aussagen zu?) Unsere Lehrerinnen und Lehrer haben mit uns geredet, wenn uns etwas nicht gefallen hat. --in: <<Vorgaben bei Bedarf vorlesen.>> --we: 1: trifft gar nicht zu 2: trifft eher nicht zu 3: trifft eher zu 4: trifft völlig zu **BUTTONS: verweigert (-97), weiß nicht (-98)** --af: **goto 61232** --end--
61232	--va: **t_aquva_07i_r** --fn: **61232** --vb: Ausbildungsqualität Berufsschule oder Berufskolleg: Verhältnis zu Lehrkräften (retro.) --fr: (Wenn Sie an den Unterricht in der Berufsschule oder dem Berufskolleg während Ihrer damaligen Ausbildung denken – wie sehr treffen die folgenden Aussagen zu?) Die Schülerinnen und Schüler sind mit den meisten Lehrerinnen und Lehrern gut ausgekommen. --in: <<Vorgaben bei Bedarf vorlesen.>> --we: 1: trifft gar nicht zu 2: trifft eher nicht zu 3: trifft eher zu 4: trifft völlig zu **BUTTONS: verweigert (-97), weiß nicht (-98)** --af: **goto 61233** --end--

61233	--va: **t_aquva_08i_r** --fn: **61233** --vb: Ausbildungsqualität Berufsschule oder Berufskolleg: Schwierigkeitsgrad Aufgaben (retro.) --fr: (Wenn Sie an den Unterricht in der Berufsschule oder dem Berufskolleg während Ihrer damaligen Ausbildung denken – wie sehr treffen die folgenden Aussagen zu?) Im Unterricht haben wir oft Aufgaben gemacht, bei denen man wirklich gesehen hat, ob man etwas verstanden hat. --in: <<Vorgaben bei Bedarf vorlesen.>> --we: 1: trifft gar nicht zu 2: trifft eher nicht zu 3: trifft eher zu 4: trifft völlig zu **BUTTONS: verweigert (-97), weiß nicht (-98)** --af: **goto 61234** --end--
61234	--va: **t_aquva_09i_r** --fn: **61234** --vb: Ausbildungsqualität Berufsschule oder Berufskolleg: Vermittlungsfähigkeit (retro.) --fr: (Wenn Sie an den Unterricht in der Berufsschule oder dem Berufskolleg während Ihrer damaligen Ausbildung denken – wie sehr treffen die folgenden Aussagen zu?) Die meisten Lehrerinnen und Lehrer konnten gut erklären. --in: <<Vorgaben bei Bedarf vorlesen.>> --we: 1: trifft gar nicht zu 2: trifft eher nicht zu 3: trifft eher zu 4: trifft völlig zu **BUTTONS: verweigert (-97), weiß nicht (-98)** --af: **goto 61235** --end--

61235	--va: **t_aquva_10i_r** --fn: **61235** --vb: Ausbildungsqualität Berufsschule oder Berufskolleg: Interesse für Lernfortschritte (retro.) --fr: (Wenn Sie an den Unterricht in der Berufsschule oder dem Berufskolleg während Ihrer damaligen Ausbildung denken – wie sehr treffen die folgenden Aussagen zu?) Im Unterricht haben wir das Gelernte auch auf andere Dinge angewendet. --in: <<Vorgaben bei Bedarf vorlesen.>> --we: 1: trifft gar nicht zu 2: trifft eher nicht zu 3: trifft eher zu 4: trifft völlig zu **BUTTONS: verweigert (-97), weiß nicht (-98)** --af: **goto 61236** --end--
61236	--va: **t_aquva_11i_r** --fn: **61236** --vb: Ausbildungsqualität Berufsschule oder Berufskolleg: Typen von Aufgabenstellungen (retro.) --fr: (Wenn Sie an den Unterricht in der Berufsschule oder dem Berufskolleg während Ihrer damaligen Ausbildung denken – wie sehr treffen die folgenden Aussagen zu?) Im Unterricht waren die Übungsaufgaben ähnlich, aber doch immer wieder anders, sodass man genau aufpassen musste. --in: <<Vorgaben bei Bedarf vorlesen.>> --we: 1: trifft gar nicht zu 2: trifft eher nicht zu 3: trifft eher zu 4: trifft völlig zu **BUTTONS: verweigert (-97), weiß nicht (-98)** --af: **goto 61237** --end--

61237	--va: **t_aquva_12i_r** --fn: **61237** --vb: Ausbildungsqualität Berufsschule oder Berufskolleg: Genetisch-sokratisches Vorgehen (retro.) --fr: (Wenn Sie an den Unterricht in der Berufsschule oder dem Berufskolleg während Ihrer damaligen Ausbildung denken – wie sehr treffen die folgenden Aussagen zu?) Im Unterricht haben die meisten Lehrerinnen und Lehrer auch Fehler akzeptiert und uns damit weitermachen lassen, bis wir selbst gesehen haben, dass etwas nicht stimmt. --in: <<Vorgaben bei Bedarf vorlesen.>> --we: 1: trifft gar nicht zu 2: trifft eher nicht zu 3: trifft eher zu 4: trifft völlig zu **BUTTONS: verweigert (-97), weiß nicht (-98)** --af: **goto 61237Z** --end--
61237Z	--va: **[ZS] zsab_r4** --fn: **61237Z** --vb: Zeitstempel 4 retro. Erfassung Ausbildungsqualität --fr: [ZS] Zeitstempel 4 retro. Erfassung Ausbildungsqualität --af: **if (h_dual = 1) goto 40602** **if (h_dual = 2) goto 40606Z** --end--

40602	--va: **t321331** --fn: **40602** --vb: Sozialkapital retrospektiv: Betriebsklima – beruflich nach vorn kommen --fr: Ich lese Ihnen einige Aussagen zu Ihren damaligen Arbeitskolleginnen und Kollegen und Ihren Vorgesetzten in Ihrem Ausbildungsbetrieb vor. Bitte sagen Sie mir, wie sehr Sie diesen Aussagen zustimmen. Die meisten damaligen Kolleginnen und Kollegen von mir wollten beruflich ganz weit nach vorne kommen. Trifft das gar nicht zu, eher nicht zu, teils/teils, eher zu oder völlig zu? --in: << Vorgaben nur bei Bedarf vorlesen. Falls nur ein/e Kollege/Kollegin oder Vorgesetzte/r vorhanden, Angaben für diese eine Person machen.>> --we: 1: trifft gar nicht zu 2: trifft eher nicht zu 3: teils/teils 4: trifft eher zu 5: trifft völlig zu **BUTTONS: verweigert (-97), weiß nicht (-98)** --af: **goto 40604** --end--
40604	--va: **t321316** --fn: **40604** --vb: Sozialkapital retrospektiv: Betriebsklima – neue Aufgaben erklären --fr: Meine Kolleginnen und Kollegen und meine Vorgesetzten haben sich Zeit für mich genommen, um mir neue Aufgaben zu erklären. Trifft das gar nicht zu, eher nicht zu, teils/teils, eher zu oder völlig zu? --in: <<Vorgaben nur bei Bedarf vorlesen. Falls nur ein/e Kollege/Kollegin oder Vorgesetzte/r vorhanden, Angaben für diese eine Person machen.>> --we: 1: trifft gar nicht zu 2: trifft eher nicht zu 3: teils/teils 4: trifft eher zu 5: trifft völlig zu **BUTTONS: verweigert (-97), weiß nicht (-98)** --af: **goto 40605** --end--

40605	--va: **t321312** --fn: **40605** --vb: Sozialkapital retrospektiv: Betriebsklima – Konflikte --fr: Ich hatte oft Probleme oder Konflikte mit meinen Kolleginnen und Kollegen und Vorgesetzten. --in: << Vorgaben nur bei Bedarf vorlesen. Falls nur ein/e Kollege/Kollegin oder Vorgesetzte/r vorhanden, Angaben für diese eine Person machen.>> --we: 1: trifft gar nicht zu 2: trifft eher nicht zu 3: teils/teils 4: trifft eher zu 5: trifft völlig zu **BUTTONS: verweigert (-97), weiß nicht (-98)** --af: **goto 40606** --end--
40606	--va: **t321332** --fn: **40606** --vb: Sozialkapital retrospektiv: Betriebzusammensetzung – Migrationshg --fr: Wie viele Ihrer Kolleginnen und Kollegen oder deren Eltern stammten aus einem anderen Herkunftsland als Deutschland? --in: <<Vorgaben vorlesen. Falls nur ein/e Kollege/Kollegin vorhanden, Angaben für diese eine Person machen.>> --we: 1: niemand 2: fast niemand 3: weniger als die Hälfte 4: ungefähr die Hälfte 5: mehr als die Hälfte 6: fast alle 7: alle **BUTTONS: verweigert (-97), weiß nicht (-98)** --af: **goto 40606Z** --end--

40606Z	--va: **[ZS] zsabr_5** --fn: **40606Z** --vb: Zeitstempel 5 retro. Erfassung Sozialkapital in Ausbildung --fr: [ZS] Zeitstempel 5 retro. Erfassung Sozialkapital in Ausbildung --af: **if (h_dual = 2) goto 40607** **if (h_dual = 1) goto 40608** --end--
40607	--va: **t321232** --fn: **40607** --vb: Sozialkapital retrospektiv: Klassenkameraden – Anteil Migrationshg --fr: Jetzt geht es um Ihre damaligen Klassenkameradinnen und Klassenkameraden in der Berufsschule. Damit sind alle Personen gemeint, mit denen Sie in Ihrer damaligen Ausbildung in eine Klasse gegangen sind, egal, ob Sie mit ihnen befreundet waren oder nicht. Wie viele Ihrer damaligen Klassenkameradinnen und Klassenkameraden oder deren Eltern stammten aus einem anderen Herkunftsland als Deutschland? --in: <<Vorgaben vorlesen.>> --we: 1: niemand 2: fast niemand 3: weniger als die Hälfte 4: ungefähr die Hälfte 5: mehr als die Hälfte 6: fast alle 7: alle **BUTTONS: verweigert (-97), weiß nicht (-98)** --af: **goto 40608** --end--

40608	--va: **t321231** --fn: **40608** --vb: Sozialkapital retrospektiv: Klassenkameraden - beruflich ganz weit nach vorn kommen --fr: **if (h_dual = 1)** Jetzt geht es um Ihre damaligen Klassenkameradinnen und Klassenkameraden in der Berufsschule. Damit sind alle Personen gemeint, mit denen Sie in eine Klasse gegangen sind, egal, ob Sie mit ihnen befreundet waren oder nicht. Wie sehr treffen die folgenden Aussagen auf Ihre damaligen Klassenkameradinnen und Klassenkameraden zu? Den meisten meiner Klassenkameradinnen und Klassenkameraden war es sehr wichtig, später einmal beruflich ganz weit nach vorn zu kommen. Trifft das gar nicht zu, eher nicht zu, teils/teils, eher zu oder völlig zu? **if (h_dual = 2)** Wie sehr treffen die folgenden Aussagen auf Ihre damaligen Klassenkameradinnen und Klassenkameraden zu? Den meisten meiner Klassenkameradinnen und Klassenkameraden war es sehr wichtig, später einmal beruflich ganz weit nach vorn zu kommen. Trifft das gar nicht zu, eher nicht zu, teils/teils, eher zu oder völlig zu? --in: <<Vorgaben nur bei Bedarf vorlesen.>> --we: 1: trifft gar nicht zu 2: trifft eher nicht zu 3: teils/teils 4: trifft eher zu 5: trifft völlig zu **BUTTONS: von der Berufsschulpflicht befreit/ging nicht in die Berufsschule (-5), verweigert (-97), weiß nicht (-98)** --af: **if (40608 = -5) goto 40614Z** **if (40608 <> -5) goto 40609** --end--

40609	--va: **t321205** --fn: **40609** --vb: Sozialkapital retrospektiv: Klassenkameraden – Ausbildung erfolgreich abschließen --fr: Die meisten meiner Klassenkameradinnen und Klassenkameraden haben von mir erwartet, dass ich meine Ausbildung erfolgreich abschließe. --in: <<Vorgaben nur bei Bedarf vorlesen.>> --we: 1: trifft gar nicht zu 2: trifft eher nicht zu 3: teils/teils 4: trifft eher zu 5: trifft völlig zu **BUTTONS: verweigert (-97), weiß nicht (-98)** --af: **if (h_dual = 2) goto 40610** **if (h_dual = 1) goto 40614Z** --end--
40610	--va: **t321206** --fn: **40610** --vb: Sozialkapital retrospektiv: Klassenkameraden – in der Schule sehr ehrgeizig --fr: Die meisten meiner Klassenkameradinnen und Klassenkameraden waren in der Schule sehr ehrgeizig. --in: <<Vorgaben nur bei Bedarf vorlesen.>> --we: 1: trifft gar nicht zu 2: trifft eher nicht zu 3: teils/teils 4: trifft eher zu 5: trifft völlig zu **BUTTONS: verweigert (-97), weiß nicht (-98)** --af: **goto 40611** --end--

40611	--va: **t321207** --fn: **40611** --vb: Sozialkapital retrospektiv: Klassenkameraden – Schule egal --fr: Den meisten meiner Klassenkameradinnen und Klassenkameraden war es egal, wie gut sie in der Schule sind. --in: <<Vorgaben nur bei Bedarf vorlesen.>> --we: 1: trifft gar nicht zu 2: trifft eher nicht zu 3: teils/teils 4: trifft eher zu 5: trifft völlig zu **BUTTONS: verweigert (-97), weiß nicht (-98)** --af: **goto 40612** --end--
40612	--va: **t321208** --fn: **40612** --vb: Sozialkapital retrospektiv: Klassenkameraden – um Hilfe bitten --fr: Wenn ich Probleme im Unterricht hatte, konnte ich meine Klassenkameradinnen und Klassenkameraden um Hilfe bitten. --in: <<Vorgaben nur bei Bedarf vorlesen.>> --we: 1: trifft gar nicht zu 2: trifft eher nicht zu 3: teils/teils 4: trifft eher zu 5: trifft völlig zu **BUTTONS: verweigert (-97), weiß nicht (-98)** --af: **goto 40614** --end--

40614	--va: **t321812** --fn: **40614** --vb: Sozialkapital retrospektiv: Lehrer – Konflikte --fr: Und wie sehr trifft die folgende Aussage auf Ihre damaligen Lehrerinnen und Lehrer zu? Ich hatte oft Probleme oder Konflikte mit meinen Lehrerinnen und Lehrern. --in: <<Vorgaben nur bei Bedarf vorlesen.>> --we: 1: trifft gar nicht zu 2: trifft eher nicht zu 3: teils/teils 4: trifft eher zu 5: trifft völlig zu **BUTTONS: verweigert (-97), weiß nicht (-98)** --af: **goto 40614Z** --end--
40614Z	--va: **[ZS] zsab_r6** --fn: **40614Z** --vb: Zeitstempel 6 retro. Erfassung Sozialkapital in Ausbildung --fr: [ZS] Zeitstempel 6 retro. Erfassung Sozialkapital in Ausbildung --af: **goto 40615** --end--

40615	--va: **t320408** --fn: **40615** --vb: Sozialkapital retrospektiv: Eltern – Wichtigkeit Abschluss Ausbildung/Maßnahme --fr: Jetzt geht es darum, was Ihre Eltern von Ihnen in der Ausbildung und für Ihre berufliche Zukunft erwarten. Falls Ihre Eltern keine Meinung dazu haben, dann sagen Sie das einfach. Wie wichtig war es Ihren Eltern, dass Sie Ihre damalige Ausbildung erfolgreich abschließen? War ihnen das sehr unwichtig, eher unwichtig, teils/teils, eher wichtig oder sehr wichtig? --in: <<Vorgaben nur bei Bedarf vorlesen. Wenn nur ein Elternteil vorhanden, Angaben zu dieser Person machen.>> --we: 1: sehr unwichtig 2: eher unwichtig 3: teils/teils 4: eher wichtig 5: sehr wichtig **BUTTONS: Eltern hatten keine Meinung (-5), verweigert (-97), weiß nicht (-98)** --af: **goto 40616** --end--
40616	--va: **t320414** --fn: **40616** --vb: Sozialkapital retrospektiv: Eltern – Wichtigkeit gute Leistungen Ausbildung --fr: Wie wichtig war es Ihren Eltern, dass Sie in Ihrer damaligen Ausbildung gute Leistungen erbringen? War ihnen das sehr unwichtig, eher unwichtig, teils/teils, eher wichtig oder sehr wichtig? --in: <<Vorgaben nur bei Bedarf vorlesen. Wenn nur ein Elternteil vorhanden, Angaben zu dieser Person machen.>> --we: 1: sehr unwichtig 2: eher unwichtig 3: teils/teils 4: eher wichtig 5: sehr wichtig **BUTTONS: Eltern haben keine Meinung (-5), verweigert (-97), weiß nicht (-98)** --af: **goto 40617** --end--

40617	--va: **t32nichtinsuf1** --fn: **40617** --vb: Sozialkapital retrospektiv: Eltern – Wichtigkeit beruflich ganz weit nach vorn kommen --fr: Wie wichtig ist es Ihren Eltern, dass Sie später einmal beruflich ganz weit nach vorn kommen? --in: <<Vorgaben nur bei Bedarf vorlesen. Wenn nur ein Elternteil vorhanden, Angaben zu dieser Person machen.>> --we: 1: sehr unwichtig 2: eher unwichtig 3: teils/teils 4: eher wichtig 5: sehr wichtig **BUTTONS: Eltern haben keine Meinung (-5), verweigert (-97), weiß nicht (-98)** --af: **goto 40618** --end--
40618	--va: **t32nichtinsuf2** --fn: **40618** --vb: Sozialkapital retrospektiv: Wichtigkeit der Meinung der Eltern --fr: Wie wichtig ist es Ihnen insgesamt, was Ihre Eltern von Ihnen in der Ausbildung und für Ihre berufliche Zukunft erwarten? --in: <<Vorgaben nur bei Bedarf vorlesen. Wenn nur ein Elternteil vorhanden, Angaben zu dieser Person machen.>> --we: 1: sehr unwichtig 2: eher unwichtig 3: teils/teils 4: eher wichtig 5: sehr wichtig **BUTTONS: verweigert (-97), weiß nicht (-98)** --af: **goto 40620Z** --end--
40620Z	--va: **[ZS] zsab_r7** --fn: **40620Z** --vb: Zeitstempel 7 retro. Erfassung Sozialkapital in Ausbildung --fr: [ZS] Zeitstempel 7 retro. Erfassung Sozialkapital in Ausbildung --af: **goto 40621** --end--

40621	--va: **t320108** --fn: **40621** --vb: Sozialkapital retrospektiv: Freunde – Ausbildung erfolgreich abschließen --fr**:** Bitte sagen Sie mir, wie sehr die folgenden Aussagen auf Ihre Freundinnen und Freunde zutreffen. Die meisten meiner Freundinnen und Freunde haben von mir erwartet, dass ich meine damalige Ausbildung erfolgreich abschließe. Trifft das gar nicht zu, eher nicht zu, teils/teils, eher zu oder völlig zu? --in: <<Vorgaben nur bei Bedarf vorlesen. Falls nur ein Freund vorhanden, Angaben für diese eine Person machen.>> --we: 1: trifft gar nicht zu 2: trifft eher nicht zu 3: teils/teils 4: trifft eher zu 5: trifft völlig zu **BUTTONS: Freunde hatten keine Meinung (-5), habe keine Freunde (-6), verweigert (-97), weiß nicht (-98)** --af: **if (40621 = -6) goto 40623Z** **if (40621 <> -6) goto 40622** --end--
40622	--va: **t32nichtinsuf3** --fn: **40622** --vb: Sozialkapital. Freunde - beruflich ganz weit nach vorn kommen --fr**:** Den meisten meiner Freundinnen und Freunde ist es sehr wichtig, später einmal beruflich ganz weit nach vorn zu kommen. Trifft das gar nicht zu, eher nicht zu, teils/teils, eher zu oder völlig zu? --in: <<Vorgaben nur bei Bedarf vorlesen. Falls nur ein Freund vorhanden, Angaben für diese eine Person machen.>> --we: 1: trifft gar nicht zu 2: trifft eher nicht zu 3: teils/teils 4: trifft eher zu 5: trifft völlig zu **BUTTONS: verweigert (-97), weiß nicht (-98)** --af: **goto 40623Z** --end--

40623Z	--va: **[ZS] zsab_r8** --fn: **40623Z** --vb: Zeitstempel 8 retro. Erfassung Sozialkapital in Ausbildung --fr: [ZS] Zeitstempel 8 retro. Erfassung Sozialkapital in Ausbildung --af: **goto 30609 (Modul 30X_Out_SC3E)** --end--

	--st: **40bRC_SC3E – Fragen zu Sozialkapital in der Ausbildung für E6** **Erstbefragung B133HS** **Grundlage: Haupterhebung E6 B132Erst V1.02 Feldversion** **Version 1.01** **Stand: 08.06.2018** --end--
40166Z	--va: **[ZS] zsrce6_1** --fn: **40166Z** --vb: Zeitstempel 1 Rational Choice E6 --fr: [ZS] Zeitstempel 1 Rational Choice E6 --af: **goto 40166a** --ef: **Modul 30X_Out_SC3E: ANY(h_abE6 = 1 & 24120 = 1)** --end--
40166a	--va: **caseid** --fn: **40166a** --vb: Personennummer --fr: [AUTO] Personennummer --af: **if (h_dual = 1) goto 41102** **if (h_dual = 2) goto 41106Z** --end--

41102	--va: **t32901a** --fn: **41102** --vb: Sozialkapital: Betriebsklima – beruflich nach vorn kommen --fr: Ich lese Ihnen nun einige Aussagen zu Ihren Arbeitskolleginnen und Kollegen und Ihren Vorgesetzten im Ausbildungsbetrieb vor. Bitte sagen Sie mir, wie sehr Sie diesen Aussagen zustimmen. Die meisten Kolleginnen und Kollegen von mir möchten beruflich ganz weit nach vorne kommen. Trifft das gar nicht zu, eher nicht zu, teils/teils, eher zu oder völlig zu? --in: << Vorgaben nur bei Bedarf vorlesen. Falls nur ein ein/e Kollege/Kollegin oder Vorgesetzte/r vorhanden, Angaben für diese eine Person machen.>> --we: 1: trifft gar nicht zu 2: trifft eher nicht zu 3: teils/teils 4: trifft eher zu 5: trifft völlig zu **BUTTONS: verweigert (-97), weiß nicht (-98)** --af: **goto 41104** --end--
41104	--va: **t32901e** --fn: **41104** --vb: Sozialkapital: Betriebsklima – neue Aufgaben erklären --fr: Meine Kolleginnen und Kollegen und meine Vorgesetzten nehmen sich Zeit für mich, um mir neue Aufgaben zu erklären. Trifft das gar nicht zu, eher nicht zu, teils/teils, eher zu oder völlig zu? --in: <<Vorgaben nur bei Bedarf vorlesen. Falls nur ein ein/e Kollege/Kollegin oder Vorgesetzte/r vorhanden, Angaben für diese eine Person machen.>> --we: 1: trifft gar nicht zu 2: trifft eher nicht zu 3: teils/teils 4: trifft eher zu 5: trifft völlig zu **BUTTONS: verweigert (-97), weiß nicht (-98)** --af: **goto 41105** --end--

41105	--va: **t32901f** --fn: **41105** --vb: Sozialkapital: Betriebsklima – Konflikte --fr: Ich habe oft Probleme oder Konflikte mit meinen Kolleginnen und Kollegen und Vorgesetzten. --in: << Vorgaben nur bei Bedarf vorlesen. Falls nur ein ein/e Kollege/Kollegin oder Vorgesetzte/r vorhanden, Angaben für diese eine Person machen.>> --we: 1: trifft gar nicht zu 2: trifft eher nicht zu 3: teils/teils 4: trifft eher zu 5: trifft völlig zu **BUTTONS: verweigert (-97), weiß nicht (-98)** --af: **goto 41106** --end--
41106	--va: **t32902b** --fn: **41106** --vb: Sozialkapital: Betriebzusammensetzung – Migrationshg --fr: Wie viele Ihrer Kolleginnen und Kollegen oder deren Eltern stammen aus einem anderen Herkunftsland als Deutschland? --in: <<Vorgaben vorlesen. Falls nur ein/e Kollege/Kollegin vorhanden, Angaben für diese eine Person machen.>> --we: 1: niemand 2: fast niemand 3: weniger als die Hälfte 4: ungefähr die Hälfte 5: mehr als die Hälfte 6: fast alle 7: alle **BUTTONS: verweigert (-97), weiß nicht (-98)** --af: **goto 41106Z** --end--

41106Z	--va: **[ZS] zsrce6_1b** --fn: **41106Z** --vb: Zeitstempel 1b Sozialkapital --fr: [ZS] Zeitstempel 1b Sozialkapital --af: **if (h_dual = 2) goto 41107** **if (h_dual = 1) goto 41108** --end--
41107	--va: **t32217** --fn: **41107** --vb: Sozialkapital: Klassenkameraden – Anteil Migrationshg --fr: Jetzt geht es um Ihre Klassenkameradinnen und Klassenkameraden in der Berufsschule. Damit sind alle Personen gemeint, mit denen Sie in eine Klasse gehen, egal, ob Sie mit ihnen befreundet sind oder nicht. Wie viele Ihrer Klassenkameradinnen und Klassenkameraden oder deren Eltern stammen aus einem anderen Herkunftsland als Deutschland? --in: <<Vorgaben vorlesen.>> --we: 1: niemand 2: fast niemand 3: weniger als die Hälfte 4: ungefähr die Hälfte 5: mehr als die Hälfte 6: fast alle 7: alle **BUTTONS: verweigert (-97), weiß nicht (-98)** --af: **goto 41108** --end--

41108	--va: **t32206** --fn: **41108** --vb: Sozialkapital: Klassenkameraden - beruflich ganz weit nach vorn kommen --fr: **if (h_dual = 1)** Jetzt geht es um Ihre Klassenkameradinnen und Klassenkameraden in der Berufsschule. Damit sind alle Personen gemeint, mit denen Sie in eine Klasse gehen, egal, ob Sie mit ihnen befreundet sind oder nicht. Wie sehr treffen die folgenden Aussagen auf Ihre Klassenkameradinnen und Klassenkameraden zu? Den meisten meiner Klassenkameradinnen und Klassenkameraden ist es sehr wichtig, später einmal beruflich ganz weit nach vorn zu kommen. Trifft das gar nicht zu, eher nicht zu, teils/teils, eher zu oder völlig zu? **if (h_dual = 2)** Wie sehr treffen die folgenden Aussagen auf Ihre Klassenkameradinnen und Klassenkameraden zu? Den meisten meiner Klassenkameradinnen und Klassenkameraden ist es sehr wichtig, später einmal beruflich ganz weit nach vorn zu kommen. Trifft das gar nicht zu, eher nicht zu, teils/teils, eher zu oder völlig zu? --in: <<Vorgaben nur bei Bedarf vorlesen.>> --we: 1: trifft gar nicht zu 2: trifft eher nicht zu 3: teils/teils 4: trifft eher zu 5: trifft völlig zu **BUTTONS: von der Berufsschulpflicht befreit/geht nicht in die Berufsschule (-5), verweigert (-97), weiß nicht (-98)** --af: **if (41108 = -5) goto 41114Z** **if (41108 <> -5) goto 41109** --end--

41109	--va: **t32211** --fn: **41109** --vb: Sozialkapital: Klassenkameraden – Ausbildung erfolgreich abschließen --fr: Die meisten meiner Klassenkameradinnen und Klassenkameraden erwarten von mir, dass ich meine Ausbildung erfolgreich abschließe. --in: <<Vorgaben nur bei Bedarf vorlesen.>> --we: 1: trifft gar nicht zu 2: trifft eher nicht zu 3: teils/teils 4: trifft eher zu 5: trifft völlig zu **BUTTONS: verweigert (-97), weiß nicht (-98)** --af: **if (h_dual = 2) goto 41110** **if (h_dual = 1) goto 41114Z** --end--
41110	--va: **t32203** --fn: **41110** --vb: Sozialkapital: Klassenkameraden – in der Schule sehr ehrgeizig --fr: Die meisten meiner Klassenkameradinnen und Klassenkameraden sind in der Schule sehr ehrgeizig. --in: <<Vorgaben nur bei Bedarf vorlesen.>> --we: 1: trifft gar nicht zu 2: trifft eher nicht zu 3: teils/teils 4: trifft eher zu 5: trifft völlig zu **BUTTONS: verweigert (-97), weiß nicht (-98)** --af: **goto 41111** --end--

41111	--va: **t32213** --fn: **41111** --vb: Sozialkapital: Klassenkameraden – Schule egal --fr: Den meisten meiner Klassenkameradinnen und Klassenkameraden ist es egal, wie gut sie in der Schule sind. --in: <<Vorgaben nur bei Bedarf vorlesen.>> --we: 1: trifft gar nicht zu 2: trifft eher nicht zu 3: teils/teils 4: trifft eher zu 5: trifft völlig zu **BUTTONS: verweigert (-97), weiß nicht (-98)** --af: **goto 41112** --end--
41112	--va: **t32216** --fn: **41112** --vb: Sozialkapital: Klassenkameraden – um Hilfe bitten --fr: Wenn ich Probleme im Unterricht habe, kann ich meine Klassenkameradinnen und Klassenkameraden um Hilfe bitten. --in: <<Vorgaben nur bei Bedarf vorlesen.>> --we: 1: trifft gar nicht zu 2: trifft eher nicht zu 3: teils/teils 4: trifft eher zu 5: trifft völlig zu **BUTTONS: verweigert (-97), weiß nicht (-98)** --af: **goto 41114** --end--

41114	--va: **t32220** --fn: **41114** --vb: Sozialkapital: Lehrer – Konflikte --fr: Und wie sehr trifft die folgende Aussage auf Ihre Lehrerinnen und Lehrer zu? Ich habe oft Probleme oder Konflikte mit meinen Lehrerinnen und Lehrern. --in: <<Vorgaben nur bei Bedarf vorlesen.>> --we: 1: trifft gar nicht zu 2: trifft eher nicht zu 3: teils/teils 4: trifft eher zu 5: trifft völlig zu **BUTTONS: verweigert (-97), weiß nicht (-98)** --af: **goto 41114Z** --end--
41114Z	--va: **[ZS] zsrce6_1c** --fn: **41114Z** --vb: Zeitstempel 1c Sozialkapital --fr: [ZS] Zeitstempel 1c Sozialkapital --af: **goto 41115** --end--

41115	--va: **t32608** --fn: **41115** --vb: Sozialkapital: Eltern – Wichtigkeit Abschluss Ausbildung/Maßnahme --fr: Jetzt geht es darum, was Ihre Eltern von Ihnen in der Ausbildung und für Ihre berufliche Zukunft erwarten. Falls Ihre Eltern keine Meinung dazu haben, dann sagen Sie das einfach. Wie wichtig ist es Ihren Eltern, dass Sie Ihre jetzige Ausbildung erfolgreich abschließen? Ist ihnen das sehr unwichtig, eher unwichtig, teils/teils, eher wichtig oder sehr wichtig? --in: <<Vorgaben nur bei Bedarf vorlesen. Wenn nur ein Elternteil vorhanden, Angaben zu dieser Person machen.>> --we: 1: sehr unwichtig 2: eher unwichtig 3: teils/teils 4: eher wichtig 5: sehr wichtig **BUTTONS: Eltern haben keine Meinung (-5), verweigert (-97), weiß nicht (-98)** --af: **goto 41116** --end--
41116	--va: **t32609** --fn: **41116** --vb: Sozialkapital: Eltern – Wichtigkeit gute Leistungen Ausbildung --fr: Wie wichtig ist es Ihren Eltern, dass Sie in der Ausbildung gute Leistungen erbringen? Ist Ihnen das sehr unwichtig, eher unwichtig, teils/teils, eher wichtig oder sehr wichtig? --in: <<Vorgaben nur bei Bedarf vorlesen. Wenn nur ein Elternteil vorhanden, Angaben zu dieser Person machen.>> --we: 1: sehr unwichtig 2: eher unwichtig 3: teils/teils 4: eher wichtig 5: sehr wichtig **BUTTONS: Eltern haben keine Meinung (-5), verweigert (-97), weiß nicht (-98)** --af: **if (40617 = .) goto 41117** **if (40617 <> .) goto 41120Z** --end--

41117	--va: **t32605** --fn: **41117** --vb: Sozialkapital: Eltern – Wichtigkeit beruflich ganz weit nach vorn kommen --fr: Wie wichtig ist es Ihren Eltern, dass Sie später einmal beruflich ganz weit nach vorn kommen? --in: <<Vorgaben nur bei Bedarf vorlesen. Wenn nur ein Elternteil vorhanden, Angaben zu dieser Person machen.>> --we: 1: sehr unwichtig 2: eher unwichtig 3: teils/teils 4: eher wichtig 5: sehr wichtig **BUTTONS: Eltern haben keine Meinung (-5), verweigert (-97), weiß nicht (-98)** --af: **goto 41118** --end--
41118	--va: **t32606** --fn: **41118** --vb: Sozialkapital: Wichtigkeit der Meinung der Eltern --fr: Wie wichtig ist es Ihnen insgesamt, was Ihre Eltern von Ihnen in der Ausbildung und für Ihre berufliche Zukunft erwarten? --in: <<Vorgaben nur bei Bedarf vorlesen. Wenn nur ein Elternteil vorhanden, Angaben zu dieser Person machen.>> --we: 1: sehr unwichtig 2: eher unwichtig 3: teils/teils 4: eher wichtig 5: sehr wichtig **BUTTONS: verweigert (-97), weiß nicht (-98)** --af: **goto 41120Z** --end--
41120Z	--va: **[ZS] zsrce6_1d** --fn: **41120Z** --vb: Zeitstempel 1d Sozialkapital --fr: [ZS] Zeitstempel 1d Sozialkapital --af: **goto 41121** --end--

41121	--va: **t32111** --fn: **41121** --vb: Sozialkapital: Freunde – Ausbildung erfolgreich abschließen --fr**:** Bitte sagen Sie mir, wie sehr die folgenden Aussagen auf Ihre Freundinnen und Freunde zutreffen. Die meisten meiner Freundinnen und Freunde erwarten von mir, dass ich meine Ausbildung erfolgreich abschließe. Trifft das gar nicht zu, eher nicht zu, teils/teils, eher zu oder völlig zu? --in: <<Vorgaben nur bei Bedarf vorlesen. Falls nur ein Freund vorhanden, Angaben für diese eine Person machen.>> --we: 1: trifft gar nicht zu 2: trifft eher nicht zu 3: teils/teils 4: trifft eher zu 5: trifft völlig zu **BUTTONS: Freunde haben keine Meinung (-5), habe keine Freunde (-6), verweigert (-97), weiß nicht (-98)** --af: **if (41121 = -6 OR 40622 <> .) goto 41123Z** **if (41121 <> -6 & 40622 = .) goto 41122** --end--
41122	--va: **t32110** --fn: **41122** --vb: Sozialkapital. Freunde - beruflich ganz weit nach vorn kommen --fr**:** Den meisten meiner Freundinnen und Freunde ist es sehr wichtig, später einmal beruflich ganz weit nach vorn zu kommen. Trifft das gar nicht zu, eher nicht zu, teils/teils, eher zu oder völlig zu? --in: <<Vorgaben nur bei Bedarf vorlesen. Falls nur ein Freund vorhanden, Angaben für diese eine Person machen.>> --we: 1: trifft gar nicht zu 2: trifft eher nicht zu 3: teils/teils 4: trifft eher zu 5: trifft völlig zu **BUTTONS: verweigert (-97), weiß nicht (-98)** --af: **goto 41123Z** --end--

41123Z	--va: **[ZS] zsrce6_1e** --fn: **41123Z** --vb: Zeitstempel 1e Sozialkapital --fr: [ZS] Zeitstempel 1e Sozialkapital --af: **goto 61100Z (Modul 61aÜAM_SC3E)** --end--

	--st: **61aÜAM_SC3E Übergang in den Arbeitsmarkt prospektiv Erstbefragung E6E B133HS** **Grundlage: Haupterhebung E6 B132Erst V1.03 Feldversion** **Version 1.02** **Stand: 05.08.2019** --end--
61100Z	--va: **[ZS] zsaüam1** --fn: **61100Z** --vb: Zeitstempel 1 Ausbildungsqualität --fr: [ZS] Zeitstempel 1 Ausbildungsqualität --af: **goto 61101** --ef: **Modul 40bRC_SC3E: alle** --end--
	--va: **[HILF] h_abo** --vb: Ausbildungsort --fr: [HILF] Ausbildungsort --we: 1: betrieblich 2: außerbetrieblich oder unbekannt 3: schulisch oder kein Ausbildungsvertrag --end--
	--va: **[HILF] h_dual** --vb: duale Ausbildung --fr: [HILF] duale Ausbildung --we: 1: duale Ausbildung 2: schulische Ausbildung --end--

61101	--va: **caseid** --fn: **61101** --vb: Personennummer --fr: [AUTO] Personennummer --ac: **autoif (ANY(24120 = 1 & h_abort = 3)) h_abo = 3** **autoif (ANY(24120 = 1 & h_abort = 2)) h_abo = 2** **autoif (ANY(24120 = 1 & h_abort = 1)) h_abo = 1** **autoif (ANY(24120 = 1 & 24111 = 1)) h_dual = 1** **autoif (NO(24120 = 1 & 24111 = 1)) h_dual = 2** --af: **if (h_abo = 1) goto 61102** **if (h_abo = 2) goto 61113Z** **if (h_abo = 3) goto 61125Z** --end--
61102	--va: **t_aquda_01i** --fn: **61102** --vb: Ausbildungsqualität Berufsschule: Zusammenfassung --fr: Wir möchten gerne noch einmal auf Ihre aktuelle Ausbildung zu sprechen kommen. Wenn Sie an den Unterricht in der Berufsschule denken – wie sehr treffen die folgenden Aussagen zu? Im Unterricht wird häufig das Wichtigste nochmals zusammengefasst. --in: <<Vorgaben vorlesen.>> --we: 1: trifft gar nicht zu 2: trifft eher nicht zu 3: trifft eher zu 4: trifft völlig zu **BUTTONS: verweigert (-97), weiß nicht (-98)** --af: **goto 61103** --end--

61103	--va: **t_aquda_02i** --fn: **61103** --vb: Ausbildungsqualität Berufsschule: Hilfestellung --fr: (Wenn Sie an den Unterricht in der Berufsschule denken – wie sehr treffen die folgenden Aussagen zu?) Wenn ich zusätzlich Hilfe brauche, bekomme ich sie von den meisten Lehrerinnen und Lehrern. --in: <<Vorgaben vorlesen.>> --we: 1: trifft gar nicht zu 2: trifft eher nicht zu 3: trifft eher zu 4: trifft völlig zu **BUTTONS: verweigert (-97), weiß nicht (-98)** --af: **goto 61104** --end--
61104	--va: **t_aquda_03i** --fn: **61104** --vb: Ausbildungsqualität Berufsschule: Kommunikation bei Problemen --fr: (Wenn Sie an den Unterricht in der Berufsschule denken – wie sehr treffen die folgenden Aussagen zu?) Unsere Lehrerinnen und Lehrer reden mit uns, wenn uns etwas nicht gefällt. --in: <<Vorgaben bei Bedarf vorlesen.>> --we: 1: trifft gar nicht zu 2: trifft eher nicht zu 3: trifft eher zu 4: trifft völlig zu **BUTTONS: verweigert (-97), weiß nicht (-98)** --af: **goto 61105** --end--

61105	--va: **t_aquda_04i** --fn: **61105** --vb: Ausbildungsqualität Berufsschule: Schwierigkeitsgrad Aufgaben --fr: (Wenn Sie an den Unterricht in der Berufsschule denken – wie sehr treffen die folgenden Aussagen zu?) Im Unterricht machen wir oft Aufgaben, bei denen man wirklich sieht, ob man etwas verstanden hat. --in: <<Vorgaben bei Bedarf vorlesen.>> --we: 1: trifft gar nicht zu 2: trifft eher nicht zu 3: trifft eher zu 4: trifft völlig zu **BUTTONS: verweigert (-97), weiß nicht (-98)** --af: **goto 61106** --end--
61106	--va: **t_aquda_05i** --fn: **61106** --vb: Ausbildungsqualität Berufsschule: Typen von Aufgabenstellungen --fr: (Wenn Sie an den Unterricht in der Berufsschule denken – wie sehr treffen die folgenden Aussagen zu?) Im Unterricht sind die Übungsaufgaben ähnlich, aber doch immer wieder anders, sodass man genau aufpassen muss. --in: <<Vorgaben bei Bedarf vorlesen.>> --we: 1: trifft gar nicht zu 2: trifft eher nicht zu 3: trifft eher zu 4: trifft völlig zu **BUTTONS: verweigert (-97), weiß nicht (-98)** --af: **goto 61107** --end--

61107	--va: **t_aquda_06i** --fn: **61107** --vb: Ausbildungsqualität Berufsschule: Theoretische Einbettung --fr: (Wenn Sie an den Unterricht in der Berufsschule denken – wie sehr treffen die folgenden Aussagen zu?) Arbeiten, die im Betrieb oder der Einrichtung erlernt werden, werden auch in der Schule behandelt. --in: <<Vorgaben bei Bedarf vorlesen. Einrichtung meint beispielsweise ein Krankenhaus, ein Pflegeheim oder Ähnliches. >> --we: 1: trifft gar nicht zu 2: trifft eher nicht zu 3: trifft eher zu 4: trifft völlig zu **BUTTONS: verweigert (-97), weiß nicht (-98)** --af: **goto 61108** --end--
61108	--va: **t_aquda_07i** --fn: **61108** --vb: Ausbildungsqualität Berufsschule: Kooperation Schule-Betrieb --fr: (Wenn Sie an den Unterricht in der Berufsschule denken – wie sehr treffen die folgenden Aussagen zu?) Es gibt Projekte in der Ausbildung, die vom Betrieb oder der Einrichtung und der Berufsschule gemeinsam geplant und durchgeführt werden. --in: <<Vorgaben bei Bedarf vorlesen. Einrichtung meint beispielsweise ein Krankenhaus, ein Pflegeheim oder Ähnliches. >> --we: 1: trifft gar nicht zu 2: trifft eher nicht zu 3: trifft eher zu 4: trifft völlig zu **BUTTONS: verweigert (-97), weiß nicht (-98)** --af: **goto 61109** --end--

61109	--va: **t_aquda_08i** --fn: **61109** --vb: Ausbildungsqualität Ausbildungsbetrieb: Transparenz Betriebsstruktur --fr: Wenn Sie nun an die Ausbildungssituation in Ihrem Betrieb oder der Einrichtung denken – wie sehr treffen die folgenden Aussagen zu? Die Struktur des Betriebs oder der Einrichtung ist für mich durchschaubar. --in: << Vorgaben bei Bedarf vorlesen. Struktur meint beispielsweise, welche Abteilungen es gibt und welche Aufgaben diese jeweils haben.>> --we: 1: trifft gar nicht zu 2: trifft eher nicht zu 3: trifft eher zu 4: trifft völlig zu **BUTTONS: verweigert (-97), weiß nicht (-98)** --af: **goto 61110** --end--
61110	--va: **t_aquda_09i** --fn: **61110** --vb: Ausbildungsqualität Ausbildungsbetrieb: Ansprechpartner --fr: (Wenn Sie an die Ausbildungssituation in Ihrem Betrieb oder der Einrichtung denken – wie sehr treffen die folgenden Aussagen zu?) Wenn ich mit einer Arbeitsaufgabe nicht zurechtkomme, steht jederzeit eine Ansprechpartnerin oder ein Ansprechpartner zur Verfügung. --in: <<Vorgaben bei Bedarf vorlesen.>> --we: 1: trifft gar nicht zu 2: trifft eher nicht zu 3: trifft eher zu 4: trifft völlig zu **BUTTONS: verweigert (-97), weiß nicht (-98)** --af: **goto 61111** --end--

61111	--va: **t_aquda_10i** --fn: **61111** --vb: Ausbildungsqualität Ausbildungsbetrieb: Respektvoller Umgang --fr: (Wenn Sie an die Ausbildungssituation in Ihrem Betrieb oder der Einrichtung denken – wie sehr treffen die folgenden Aussagen zu?) Von Vorgesetzten werde ich respektvoll behandelt. --in: <<Vorgaben bei Bedarf vorlesen.>> --we: 1: trifft gar nicht zu 2: trifft eher nicht zu 3: trifft eher zu 4: trifft völlig zu **BUTTONS: verweigert (-97), weiß nicht (-98)** --af: **goto 61112** --end--
61112	--va: **t_aquda_11i** --fn: **61112** --vb: Ausbildungsqualität Ausbildungsbetrieb: Ganzheitlichkeit Aufgaben --fr: (Wenn Sie an die Ausbildungssituation in Ihrem Betrieb oder der Einrichtung denken – wie sehr treffen die folgenden Aussagen zu?) Ich führe nicht nur einzelne Arbeitsschritte durch, sondern werde auch in größere Aufgaben mit einbezogen. --in: <<Vorgaben bei Bedarf vorlesen.>> --we: 1: trifft gar nicht zu 2: trifft eher nicht zu 3: trifft eher zu 4: trifft völlig zu **BUTTONS: verweigert (-97), weiß nicht (-98)** --af: **goto 61113** --end--

61113	--va: **t_aquda_12i** --fn: **61113** --vb: Ausbildungsqualität Ausbildungsbetrieb: Abwechslungsreichtum Aufgaben --fr: (Wenn Sie an die Ausbildungssituation in Ihrem Betrieb oder der Einrichtung denken – wie sehr treffen die folgenden Aussagen zu?) Die Arbeitsaufgaben sind vielseitig und abwechslungsreich. --in: <<Vorgaben bei Bedarf vorlesen.>> --we: 1: trifft gar nicht zu 2: trifft eher nicht zu 3: trifft eher zu 4: trifft völlig zu **BUTTONS: verweigert (-97), weiß nicht (-98)** --af: **goto 61113Z** --end--
61113Z	--va: **[ZS] zsaüam2** --fn: **61113Z** --vb: Zeitstempel 2 Ausbildungsqualität --fr: [ZS] Zeitstempel 2 Ausbildungsqualität --af: **if (h_abo = 1) goto 61137Z** **if (h_abo = 2) goto 61114** --end--

61114	--va: **t_aquaba_01i** --fn: **61114** --vb: Ausbildungsqualität fachtheoretischer Ausbildungsteil: Zusammenfassung --fr: Wir möchten gerne noch einmal auf Ihre aktuelle Ausbildung zu sprechen kommen. Wenn Sie an den schulischen Teil Ihrer Ausbildung denken – wie sehr treffen die folgenden Aussagen zu? Im Unterricht wird häufig das Wichtigste nochmals zusammengefasst. --in: <<Vorgaben vorlesen.>> --we: 1: trifft gar nicht zu 2: trifft eher nicht zu 3: trifft eher zu 4: trifft völlig zu **BUTTONS: verweigert (-97), weiß nicht (-98)** --af: **goto 61115** --end--
61115	--va: **t_aquaba_02i** --fn: **61115** --vb: Ausbildungsqualität fachtheoretischer Ausbildungsteil: Hilfestellung --fr: (Wenn Sie an den schulischen Teil Ihrer Ausbildung denken – wie sehr treffen die folgenden Aussagen zu?) Wenn ich zusätzlich Hilfe brauche, bekomme ich sie von den meisten Lehrerinnen und Lehrern. --in: <<Vorgaben vorlesen.>> --we: 1: trifft gar nicht zu 2: trifft eher nicht zu 3: trifft eher zu 4: trifft völlig zu **BUTTONS: verweigert (-97), weiß nicht (-98)** --af: **goto 61116** --end--

61116	--va: **t_aquaba_03i** --fn: **61116** --vb: Ausbildungsqualität fachtheoretischer Ausbildungsteil: Kommunikation bei Problemen --fr: (Wenn Sie an den schulischen Teil Ihrer Ausbildung denken – wie sehr treffen die folgenden Aussagen zu?) Unsere Lehrerinnen und Lehrer reden mit uns, wenn uns etwas nicht gefällt. --in: <<Vorgaben bei Bedarf vorlesen.>> --we: 1: trifft gar nicht zu 2: trifft eher nicht zu 3: trifft eher zu 4: trifft völlig zu **BUTTONS: verweigert (-97), weiß nicht (-98)** --af: **goto 61117** --end--
61117	--va: **t_aquaba_04i** --fn: **61117** --vb: Ausbildungsqualität fachtheoretischer Ausbildungsteil: Schwierigkeitsgrad Aufgaben --fr: (Wenn Sie an den schulischen Teil Ihrer Ausbildung denken – wie sehr treffen die folgenden Aussagen zu?) Im Unterricht machen wir oft Aufgaben, bei denen man wirklich sieht, ob man etwas verstanden hat. --in: <<Vorgaben bei Bedarf vorlesen.>> --we: 1: trifft gar nicht zu 2: trifft eher nicht zu 3: trifft eher zu 4: trifft völlig zu **BUTTONS: verweigert (-97), weiß nicht (-98)** --af: **goto 61118** --end--

61118	--va: **t_aquaba_05i** --fn: **61118** --vb: Ausbildungsqualität fachtheoretischer Ausbildungsteil: Typen von Aufgabenstellungen --fr: (Wenn Sie an den schulischen Teil Ihrer Ausbildung denken – wie sehr treffen die folgenden Aussagen zu?) Im Unterricht sind die Übungsaufgaben ähnlich, aber doch immer wieder anders, sodass man genau aufpassen muss. --in: <<Vorgaben bei Bedarf vorlesen.>> --we: 1: trifft gar nicht zu 2: trifft eher nicht zu 3: trifft eher zu 4: trifft völlig zu **BUTTONS: verweigert (-97), weiß nicht (-98)** --af: **goto 61119** --end--
61119	--va: **t_aquaba_06i** --fn: **61119** --vb: Ausbildungsqualität fachtheoretischer Ausbildungsteil: Theoretische Einbettung --fr: (Wenn Sie an den schulischen Teil Ihrer Ausbildung denken – wie sehr treffen die folgenden Aussagen zu?) Arbeiten, die im praktischen Teil der Ausbildung erlernt werden, werden auch in der Schule behandelt. --in: <<Vorgaben bei Bedarf vorlesen.>> --we: 1: trifft gar nicht zu 2: trifft eher nicht zu 3: trifft eher zu 4: trifft völlig zu **BUTTONS: verweigert (-97), weiß nicht (-98)** --af: **goto 61120** --end--

61120	--va: **t_aquaba_07i** --fn: **61120** --vb: Ausbildungsqualität fachpraktischer Ausbildungsteil: Ansprechpartner --fr: Wenn Sie nun an den praktischen Teil Ihrer Ausbildung denken – wie sehr treffen die folgenden Aussagen zu? Wenn ich mit einer Arbeitsaufgabe nicht zurechtkomme, steht jederzeit eine Ansprechpartnerin oder ein Ansprechpartner zur Verfügung. --in: <<Vorgaben bei Bedarf vorlesen.>> --we: 1: trifft gar nicht zu 2: trifft eher nicht zu 3: trifft eher zu 4: trifft völlig zu **BUTTONS: verweigert (-97), weiß nicht (-98)** --af: **goto 61121** --end--
61121	--va: **t_aquaba_08i** --fn: **61121** --vb: Ausbildungsqualität fachpraktischer Ausbildungsteil: Respektvoller Umgang --fr: (Wenn Sie an den praktischen Teil Ihrer Ausbildung denken – wie sehr treffen die folgenden Aussagen zu?) Von Ausbilderinnen und Ausbildern werde ich respektvoll behandelt. --in: <<Vorgaben bei Bedarf vorlesen.>> --we: 1: trifft gar nicht zu 2: trifft eher nicht zu 3: trifft eher zu 4: trifft völlig zu **BUTTONS: verweigert (-97), weiß nicht (-98)** --af: **goto 61122** --end--

61122	--va: **t_aquaba_09i** --fn: **61122** --vb: Ausbildungsqualität fachpraktischer Ausbildungsteil: Schwierigkeitsgrad Aufgaben --fr: (Wenn Sie an den praktischen Teil Ihrer Ausbildung denken – wie sehr treffen die folgenden Aussagen zu?) Die Aufgaben, die ich bearbeite, sind weder zu leicht noch zu schwer, sondern genau richtig. --in: <<Vorgaben bei Bedarf vorlesen.>> --we: 1: trifft gar nicht zu 2: trifft eher nicht zu 3: trifft eher zu 4: trifft völlig zu **BUTTONS: verweigert (-97), weiß nicht (-98)** --af: **goto 61123** --end--
61123	--va: **t_aquaba_10i** --fn: **61123** --vb: Ausbildungsqualität fachpraktischer Ausbildungsteil: Abwechslungsreichtum Aufgaben --fr: (Wenn Sie an den praktischen Teil Ihrer Ausbildung denken – wie sehr treffen die folgenden Aussagen zu?) Die Arbeitsaufgaben sind vielseitig und abwechslungsreich. --in: <<Vorgaben bei Bedarf vorlesen.>> --we: 1: trifft gar nicht zu 2: trifft eher nicht zu 3: trifft eher zu 4: trifft völlig zu **BUTTONS: verweigert (-97), weiß nicht (-98)** --af: **goto 61124** --end--

61124	--va: **t_aquaba_11i** --fn: **61124** --vb: Ausbildungsqualität Bildungsträger allgemein: Bewältigung Ausbildung --fr: Wenn Sie an die sozialpädagogische Unterstützung bei Ihrem Bildungsträger denken – wie sehr treffen die folgenden Aussagen zu? Die sozialpädagogische Betreuung hilft mir bei der Bewältigung meiner Ausbildung. --in: <<Vorgaben bei Bedarf vorlesen. Sozialpädagogische Betreuung meint die Betreuerinnen und Betreuer bei Ihrem Bildungsträger, die Sie während der Ausbildung begleiten und als Ansprechpartner zur Verfügung stehen.>> --we: 1: trifft gar nicht zu 2: trifft eher nicht zu 3: trifft eher zu 4: trifft völlig zu **BUTTONS: verweigert (-97), weiß nicht (-98)** --af: **goto 61125** --end--
61125	--va: **t_aquaba_12i** --fn: **61125** --vb: Ausbildungsqualität Bildungsträger allgemein: Persönliche Probleme --fr: (Wenn Sie an die sozialpädagogische Unterstützung bei Ihrem Bildungsträger denken – wie sehr treffen die folgenden Aussagen zu?) Die sozialpädagogische Betreuung hilft mir bei der Bewältigung persönlicher Probleme. --in: <<Vorgaben bei Bedarf vorlesen. Sozialpädagogische Betreuung meint die Betreuerinnen und Betreuer bei Ihrem Bildungsträger, die Sie während der Ausbildung begleiten und als Ansprechpartner zur Verfügung stehen.>> --we: 1: trifft gar nicht zu 2: trifft eher nicht zu 3: trifft eher zu 4: trifft völlig zu **BUTTONS: verweigert (-97), weiß nicht (-98)** --af: **goto 61125Z** --end--

61125Z	--va: **[ZS] zsaüam3** --fn: **61125Z** --vb: Zeitstempel 3 Ausbildungsqualität --fr: [ZS] Zeitstempel 3 Ausbildungsqualität --af: **if (h_abo = 2) goto 61137Z** **if (h_abo = 3) goto 61126** --end--
61126	--va: **t_aquva_01i** --fn: **61126** --vb: Ausbildungsqualität Berufsschule oder Berufskolleg: Regelklarheit --fr: Wir möchten gerne noch einmal auf Ihre aktuelle Ausbildung zu sprechen kommen. Wenn Sie an den Unterricht in der Berufsschule oder dem Berufskolleg denken – wie sehr treffen die folgenden Aussagen zu? Im Unterricht gibt es klare Regeln, an die wir uns halten müssen. --in: <<Vorgaben vorlesen.>> --we: 1: trifft gar nicht zu 2: trifft eher nicht zu 3: trifft eher zu 4: trifft völlig zu **BUTTONS: verweigert (-97), weiß nicht (-98)** --af: **goto 61127** --end--

61127	--va: **t_aquva_02i** --fn: **61127** --vb: Ausbildungsqualität Berufsschule oder Berufskolleg: Planung --fr: (Wenn Sie an den Unterricht in der Berufsschule oder dem Berufskolleg denken – wie sehr treffen die folgenden Aussagen zu?) Alles, was wir machen, ist sorgfältig geplant. --in: <<Vorgaben vorlesen.>> --we: 1: trifft gar nicht zu 2: trifft eher nicht zu 3: trifft eher zu 4: trifft völlig zu **BUTTONS: verweigert (-97), weiß nicht (-98)** --af: **goto 61128** --end--
61128	--va: **t_aquva_03i** --fn: **61128** --vb: Ausbildungsqualität Berufsschule oder Berufskolleg: Zusammenfassung --fr: (Wenn Sie an den Unterricht in der Berufsschule oder dem Berufskolleg denken – wie sehr treffen die folgenden Aussagen zu?) Im Unterricht wird häufig das Wichtigste nochmals zusammengefasst. --in: <<Vorgaben bei Bedarf vorlesen.>> --we: 1: trifft gar nicht zu 2: trifft eher nicht zu 3: trifft eher zu 4: trifft völlig zu **BUTTONS: verweigert (-97), weiß nicht (-98)** --af: **goto 61129** --end--

61129	--va: **t_aquva_04i** --fn: **61129** --vb: Ausbildungsqualität Berufsschule oder Berufskolleg: Reflexionszeit --fr: (Wenn Sie an den Unterricht in der Berufsschule oder dem Berufskolleg denken – wie sehr treffen die folgenden Aussagen zu?) Die meisten Lehrerinnen und Lehrer lassen uns bei Fragen genug Zeit zum Nachdenken. --in: <<Vorgaben bei Bedarf vorlesen.>> --we: 1: trifft gar nicht zu 2: trifft eher nicht zu 3: trifft eher zu 4: trifft völlig zu **BUTTONS: verweigert (-97), weiß nicht (-98)** --af: **goto 61130** --end--
61130	--va: **t_aquva_05i** --fn: **61130** --vb: Ausbildungsqualität Berufsschule oder Berufskolleg: Hilfestellung --fr: (Wenn Sie an den Unterricht in der Berufsschule oder dem Berufskolleg denken – wie sehr treffen die folgenden Aussagen zu?) Wenn ich zusätzlich Hilfe brauche, bekomme ich sie von den meisten Lehrerinnen und Lehrern. --in: <<Vorgaben bei Bedarf vorlesen.>> --we: 1: trifft gar nicht zu 2: trifft eher nicht zu 3: trifft eher zu 4: trifft völlig zu **BUTTONS: verweigert (-97), weiß nicht (-98)** --af: **goto 61131** --end--

61131	--va: **t_aquva_06i** --fn: **61131** --vb: Ausbildungsqualität Berufsschule oder Berufskolleg: Kommunikation bei Problemen --fr: (Wenn Sie an den Unterricht in der Berufsschule oder dem Berufskolleg denken – wie sehr treffen die folgenden Aussagen zu?) Unsere Lehrerinnen und Lehrer reden mit uns, wenn uns etwas nicht gefällt. --in: <<Vorgaben bei Bedarf vorlesen.>> --we: 1: trifft gar nicht zu 2: trifft eher nicht zu 3: trifft eher zu 4: trifft völlig zu **BUTTONS: verweigert (-97), weiß nicht (-98)** --af: **goto 61132** --end--
61132	--va: **t_aquva_07i** --fn: **61132** --vb: Ausbildungsqualität Berufsschule oder Berufskolleg: Verhältnis zu Lehrkräften --fr: (Wenn Sie an den Unterricht in der Berufsschule oder dem Berufskolleg denken – wie sehr treffen die folgenden Aussagen zu?) Die Schülerinnen und Schüler kommen mit den meisten Lehrerinnen und Lehrern gut aus. --in: <<Vorgaben bei Bedarf vorlesen.>> --we: 1: trifft gar nicht zu 2: trifft eher nicht zu 3: trifft eher zu 4: trifft völlig zu **BUTTONS: verweigert (-97), weiß nicht (-98)** --af: **goto 61133** --end--

61133	--va: **t_aquva_08i** --fn: **61133** --vb: Ausbildungsqualität Berufsschule oder Berufskolleg: Schwierigkeitsgrad Aufgaben --fr: (Wenn Sie an den Unterricht in der Berufsschule oder dem Berufskolleg denken – wie sehr treffen die folgenden Aussagen zu?) Im Unterricht machen wir oft Aufgaben, bei denen man wirklich sieht, ob man etwas verstanden hat. --in: <<Vorgaben bei Bedarf vorlesen.>> --we: 1: trifft gar nicht zu 2: trifft eher nicht zu 3: trifft eher zu 4: trifft völlig zu **BUTTONS: verweigert (-97), weiß nicht (-98)** --af: **goto 61134** --end--
61134	--va: **t_aquva_09i** --fn: **61134** --vb: Ausbildungsqualität Berufsschule oder Berufskolleg: Vermittlungsfähigkeit --fr: (Wenn Sie an den Unterricht in der Berufsschule oder dem Berufskolleg denken – wie sehr treffen die folgenden Aussagen zu?) Die meisten Lehrerinnen und Lehrer können gut erklären. --in: <<Vorgaben bei Bedarf vorlesen.>> --we: 1: trifft gar nicht zu 2: trifft eher nicht zu 3: trifft eher zu 4: trifft völlig zu **BUTTONS: verweigert (-97), weiß nicht (-98)** --af: **goto 61135** --end--

61135	--va: **t_aquva_10i** --fn: **61135** --vb: Ausbildungsqualität Berufsschule oder Berufskolleg: Interesse für Lernfortschritte --fr: (Wenn Sie an den Unterricht in der Berufsschule oder dem Berufskolleg denken – wie sehr treffen die folgenden Aussagen zu?) Im Unterricht wenden wir das Gelernte auch auf andere Dinge an. --in: <<Vorgaben bei Bedarf vorlesen.>> --we: 1: trifft gar nicht zu 2: trifft eher nicht zu 3: trifft eher zu 4: trifft völlig zu **BUTTONS: verweigert (-97), weiß nicht (-98)** --af: **goto 61136** --end--
61136	--va: **t_aquva_11i** --fn: **61136** --vb: Ausbildungsqualität Berufsschule oder Berufskolleg: Typen von Aufgabenstellungen --fr: (Wenn Sie an den Unterricht in der Berufsschule oder dem Berufskolleg denken – wie sehr treffen die folgenden Aussagen zu?) Im Unterricht sind die Übungsaufgaben ähnlich, aber doch immer wieder anders, sodass man genau aufpassen muss. --in: <<Vorgaben bei Bedarf vorlesen.>> --we: 1: trifft gar nicht zu 2: trifft eher nicht zu 3: trifft eher zu 4: trifft völlig zu **BUTTONS: verweigert (-97), weiß nicht (-98)** --af: **goto 61137** --end--

61137	--va: **t_aquva_12i** --fn: **61137** --vb: Ausbildungsqualität Berufsschule oder Berufskolleg: Genetisch-sokratisches Vorgehen --fr: (Wenn Sie an den Unterricht in der Berufsschule oder dem Berufskolleg denken – wie sehr treffen die folgenden Aussagen zu?) Im Unterricht akzeptieren die meisten Lehrerinnen und Lehrer auch Fehler und lassen uns damit weitermachen, bis wir selbst sehen, dass etwas nicht stimmt. --in: <<Vorgaben bei Bedarf vorlesen.>> --we: 1: trifft gar nicht zu 2: trifft eher nicht zu 3: trifft eher zu 4: trifft völlig zu **BUTTONS: verweigert (-97), weiß nicht (-98)** --af: **goto 61137Z** --end--
61137Z	--va: **[ZS] zsaüam4** --fn: **61137Z** --vb: Zeitstempel 4 Ausbildungsqualität --fr: [ZS] Zeitstempel 4 Ausbildungsqualität --af: **if (ANY(24119b = 1)) goto 61147Z (Modul 61bÜAM_SC3E)** **if (NO(24119b = 1)) goto 30610Z (Modul 30X_out_SC3E)** --end--

	--st: **61bÜAM_SC3E Übergang in den Arbeitsmarkt prospektiv Erstbefragung E6E B133HS** **Grundlage: Haupterhebung E6 B132Erst V1.02 Feldversion** **Version 1.01** **Stand: 22.05.2018** --end--
61147Z	--va: **[ZS] zsbüam1** --fn: **61147Z** --vb: Zeitstempel 1 Übergang Arbeitsmarkt --fr: [ZS] Zeitstempel 1 Übergang Arbeitsmarkt --af: **goto 61147a** --ef: **Modul 61aÜAM_SC3E: ANY(24119b = 1)** --end--
	--va: **[HILF] h_abo** --vb: Ausbildungsort --fr: [HILF] Ausbildungsort --we: 1: betrieblich 2: außerbetrieblich oder unbekannt 3: schulisch oder kein Ausbildungsvertrag --end--
	--va: **[HILF] h_dual** --vb: duale Ausbildung --fr: [HILF] duale Ausbildung --we: 1: duale Ausbildung 2: schulische Ausbildung --end--

61147a	--va: **caseid** --fn: **61147a** --vb: Personennummer --fr: [AUTO] Personennummer --ac: **autoif (ANY(24119b = 1 & h_abort = 3)) h_abo = 3** **autoif (ANY(24119b = 1 & h_abort = 2)) h_abo = 2** **autoif (ANY(24119b = 1 & h_abort = 1)) h_abo = 1** **autoif (ANY(24119b = 1 & 24111 = 1)) h_dual = 1** **autoif (NO(24119b = 1 & 24111 = 1)) h_dual = 2** --af: **goto 61147** --end--
61147	--va: **erwerb_1** --fn: **61147** --vb: Stellenwert Erwerbsarbeit --fr: Wir würden gerne von Ihnen wissen, wie wichtig Ihnen unterschiedliche Bereiche Ihres Lebens sind: Wie wichtig ist es Ihnen zu arbeiten? --in: <<Vorgaben vorlesen.>> --we: 1: sehr unwichtig 2: eher unwichtig 3: eher wichtig 4: sehr wichtig **BUTTONS: verweigert (-97), weiß nicht (-98)** --af: **goto 61148** --end--

61148	--va: **erwerb_2** --fn: **61148** --vb: Stellenwert Bildung --fr: Wie wichtig sind Ihnen Schule beziehungsweise Ausbildung? --in: <<Vorgaben vorlesen.>> --we: 1: sehr unwichtig 2: eher unwichtig 3: eher wichtig 4: sehr wichtig **BUTTONS: verweigert (-97), weiß nicht (-98)** --af: **goto 61149** --end--
61149	--va: **erwerb_3** --fn: **61149** --vb: Stellenwert gesellschaftliches Engagement --fr: Wie wichtig ist es Ihnen, sich für andere einzusetzen, zum Beispiel anderen zu helfen oder sich ehrenamtlich oder sozial zu engagieren? --in: <<Vorgaben bei Bedarf vorlesen.>> --we: 1: sehr unwichtig 2: eher unwichtig 3: eher wichtig 4: sehr wichtig **BUTTONS: verweigert (-97), weiß nicht (-98)** --af: **goto 61150** --end--

61150	--va: **erwerb_4** --fn: **61150** --vb: Stellenwert Freizeit --fr: Und wie wichtig ist Ihnen Freizeit, zum Beispiel Kontakt mit Freunden, Hobbys, Sport, Entspannung? --in: <<Vorgaben bei Bedarf vorlesen.>> --we: 1: sehr unwichtig 2: eher unwichtig 3: eher wichtig 4: sehr wichtig **BUTTONS: verweigert (-97), weiß nicht (-98)** --af: **goto 61151** --end--
61151	--va: **erwerb_5** --fn: **61151** --vb: Stellenwert Familie/Partnerschaft --fr: Wie wichtig ist es Ihnen Kinder zu haben? --in: <<Vorgaben bei Bedarf vorlesen.>> --we: 1: sehr unwichtig 2: eher unwichtig 3: eher wichtig 4: sehr wichtig **BUTTONS: verweigert (-97), weiß nicht (-98)** --af: **goto 61152** --end--

61152	--va: **erwerb_6** --fn: **61152** --vb: Relation Stellenwert 1 --fr: Was ist Ihnen am wichtigsten in Ihrem Leben? Bitte bringen Sie die eben genannten Lebensbereiche Arbeit, Schule beziehungsweise Ausbildung, sich für andere einzusetzen, Freizeit und Kinder in Ihre persönliche Reihenfolge, das Wichtigste zuerst. Was kommt bei Ihnen an erster Stelle? --in: <<Vorgaben vorlesen.>> --we: 1: Arbeit 2: Schule beziehungsweise Ausbildung 3: sich für andere einzusetzen 4: Freizeit 5: Kinder **BUTTONS: verweigert (-97), weiß nicht (-98)** --af: **if (61152 > 0) goto 61153** **if (61152 = -97, -98) goto 61157** --end--
61153	--va: **erwerb_7** --fn: **61153** --vb: Relation Stellenwert 2 --fr: Und was kommt an zweiter Stelle? --in: <<Die restlichen Kategorien bei Bedarf erneut vorlesen.>> --we: **if (61152 <> 1)** 1: Arbeit **if (61152 <> 2)** 2: Schule beziehungsweise Ausbildung **if (61152 <> 3)** 3: sich für andere einzusetzen **if (61152 <> 4)** 4: Freizeit **if (61152 <> 5)** 5: Kinder **BUTTONS: verweigert (-97), weiß nicht (-98)** --af: **if (61153 > 0) goto 61154** **if (61153 = -97, -98) goto 61157** --end--

61154	--va: **erwerb_8** --fn: **61154** --vb: Relation Stellenwert 3 --fr: Und was kommt an dritter Stelle? --in: <<Die restlichen Kategorien bei Bedarf erneut vorlesen.>> --we: **if (61152 <> 1 & 61153 <> 1)** 1: Arbeit **if (61152 <> 2 & 61153 <> 2)** 2: Schule beziehungsweise Ausbildung **if (61152 <> 3 & 61153 <> 3)** 3: sich für andere einzusetzen **if (61152 <> 4 & 61153 <> 4)** 4: Freizeit **if (61152 <> 5 & 61153 <> 5)** 5: Kinder **BUTTONS: verweigert (-97), weiß nicht (-98)** --af: **if (61154 > 0) goto 61155** **if (61154 = -97, -98) goto 61157** --end--
61155	--va: **erwerb_9** --fn: **61155** --vb: Relation Stellenwert 4 --fr: Und was kommt an vierter Stelle? --in: <<Die restlichen Kategorien bei Bedarf erneut vorlesen.>> --we: **if (61152 <> 1 & 61153 <> 1 & 61154 <> 1)** 1: Arbeit **if (61152 <> 2 & 61153 <> 2 & 61154 <> 2)** 2: Schule beziehungsweise Ausbildung **if (61152 <> 3 & 61153 <> 3 & 61154 <> 3)** 3: sich für andere einzusetzen **if (61152 <> 4 & 61153 <> 4 & 61154 <> 4)** 4: Freizeit **if (61152 <> 5 & 61153 <> 5 & 61154 <> 5)** 5: Kinder **BUTTONS: verweigert (-97), weiß nicht (-98)** --af: **if (61155 > 0) goto 61156** **if (61155 = -97, -98) goto 61157** --end--

61156	--va: **erwerb_9a** --fn: **61156** --vb: Relation Stellenwert 5 --fr: [AUTO] Relation Stellenwert 5 --we: 1: Arbeit 2: Schule beziehungsweise Ausbildung 3: sich für andere einzusetzen 4: Freizeit 5: Kinder --ac: **autoif (61152 <> 1 & 61153 <> 1 & 61154 <> 1 & 61155 <> 1) 61156 = 1** **autoif (61152 <> 2 & 61153 <> 2 & 61154 <> 2 & 61155 <> 2) 61156 = 2** **autoif (61152 <> 3 & 61153 <> 3 & 61154 <> 3 & 61155 <> 3) 61156 = 3** **autoif (61152 <> 4 & 61153 <> 4 & 61154 <> 4 & 61155 <> 4) 61156 = 4** **autoif (61152 <> 5 & 61153 <> 5 & 61154 <> 5 & 61155 <> 5) 61156 = 5** --af: **goto 61157** --end--
61157	--va: **erwerb_10** --fn: **61157** --vb: Konzessionsbereitschaft Arbeitsbedingungen --fr: Es gibt verschiedene Gründe, warum jemand, der arbeitslos ist, ein Stellenangebot ablehnen könnte. Uns interessiert im Folgenden, aus welchen Gründen !!Sie!! ein Stellenangebot ablehnen würden, obwohl Sie arbeitslos sind. Wie sehr stimmen Sie den folgenden Aussagen zu: Ich würde ein Stellenangebot ablehnen, wenn die Arbeitsbedingungen nicht gut wären. --in: <<Vorgaben vorlesen.>> --we: 1: trifft gar nicht zu 2: trifft eher nicht zu 3: trifft eher zu 4: trifft völlig zu **BUTTONS: verweigert (-97), weiß nicht (-98)** --af: **goto 61158** --end--

61158	--va: **erwerb_11** --fn: **61158** --vb: Konzessionsbereitschaft Umzug --fr: Ich würde ein Jobangebot ablehnen, wenn ich für die Stelle umziehen müsste. --in: <<Vorgaben vorlesen.>> --we: 1: trifft gar nicht zu 2: trifft eher nicht zu 3: trifft eher zu 4: trifft völlig zu **BUTTONS: verweigert (-97), weiß nicht (-98)** --af: **goto 61159** --end--
61159	--va: **erwerb_12** --fn: **61159** --vb: Konzessionsbereitschaft Verdienst --fr: Ich würde ein Jobangebot ablehnen, wenn ich sehr wenig verdienen würde. --in: <<Vorgaben bei Bedarf vorlesen.>> --we: 1: trifft gar nicht zu 2: trifft eher nicht zu 3: trifft eher zu 4: trifft völlig zu **BUTTONS: verweigert (-97), weiß nicht (-98)** --af: **goto 61160** --end--

61160	--va: **erwerb_13** --fn: **61160** --vb: Konzessionsbereitschaft Spaß --fr: Ich würde ein Jobangebot ablehnen, wenn mir die Arbeit keinen Spaß machen würde. --in: <<Vorgaben bei Bedarf vorlesen.>> --we: 1: trifft gar nicht zu 2: trifft eher nicht zu 3: trifft eher zu 4: trifft völlig zu **BUTTONS: verweigert (-97), weiß nicht (-98)** --af: **goto 61161** --end--
61161	--va: **erwerb_14** --fn: **61161** --vb: Konzessionsbereitschaft Familie --fr: Ich würde ein Jobangebot ablehnen, wenn mir diese Arbeit nicht genug Zeit für meine Familie lassen würde. --in: <<Vorgaben bei Bedarf vorlesen.>> --we: 1: trifft gar nicht zu 2: trifft eher nicht zu 3: trifft eher zu 4: trifft völlig zu **BUTTONS: verweigert (-97), weiß nicht (-98)** --af: **goto 61138** --end--

61138	--va: **ideal** --fn: **61138** --vb: Zukunftspläne idealistisch --fr: Wenn es allein nach Ihren Wünschen gehen würde: Was würden Sie nach der Ausbildung am liebsten machen? --in: << Vorgaben vorlesen. Wenn Befragte/r sich nicht entscheiden kann und/oder mehrere Dinge am liebsten machen würde: „Wenn Sie sich entscheiden müssten: Was wäre Ihnen am wichtigsten?“>> --we: 1: arbeiten 2: noch eine Ausbildung machen 3: wieder zur Schule gehen 4: studieren 5: ein Praktikum machen 6: zu Hause bleiben und sich Zeit für die Familie nehmen (Elternzeit, sich um den Haushalt kümmern usw.) 7: Urlaub 8: arbeitslos sein 9: etwas anderes **BUTTONS: verweigert (-97), weiß nicht (-98)** --af: **goto 61140** --end--

61140	--va: **real** --fn: **61140** --vb: Zukunftspläne realistisch --fr: Und wenn Sie realistisch sind: Was glauben Sie, werden Sie nach der Ausbildung tatsächlich machen? --in: << Vorgaben vorlesen. Wenn Befragte/r mehrere Dinge machen wird: „Was werden Sie am meisten machen, bzw. wo werden Sie die meiste Zeit verbringen?“>> --we: 1: arbeiten 2: noch eine Ausbildung machen 3: wieder zur Schule gehen 4: studieren 5: ein Praktikum machen 6: zu Hause bleiben und sich Zeit für die Familie nehmen (Elternzeit, sich um den Haushalt kümmern usw.) 7: Urlaub 8: arbeitslos sein 9: etwas anderes **BUTTONS: verweigert (-97), weiß nicht (-98)** --af: **goto 61141Z** --end--
61141Z	--va: **[ZS] zsbüam2** --fn: **61141Z** --vb: Zeitstempel 2 Übergang Arbeitsmarkt --fr: [ZS] Zeitstempel 2 Übergang Arbeitsmarkt --af: **goto 61142** --end--

61142	--va: **arbeitsuche_1** --fn: **61142** --vb: im erlernten Beruf arbeiten --fr: Wollen Sie später gerne in dem Beruf arbeiten, den Sie gerade erlernen? --we: 1: ja 2: nein **BUTTONS: verweigert (-97), weiß nicht (-98)** --af: **if (h_dual = 1) goto 61143** **if (h_dual = 2) goto 61145** --end--
61143	--va: **arbeitsuche_2** --fn: **61143** --vb: im Ausbildungsbetrieb arbeiten --fr: Würden Sie gerne später in Ihrem Ausbildungsbetrieb arbeiten? --in: << Wenn Befragte eine außerbetriebliche Ausbildung machen und darum diese Frage nicht beantworten können: „trifft nicht zu“ eingeben>> --we: 1: ja 2: nein **BUTTONS: trifft nicht zu (-93), verweigert (-97), weiß nicht (-98)** --af: **if (61143 = -93) goto 61145** **if (61143 <> -93) goto 61144** --end--

61144	--va: **arbeitsuche_3** --fn: **61144** --vb: Voraussichtliche Übernahme durch Ausbildungsbetrieb --fr: Wie schätzen Sie Ihre Chance ein, nach der Ausbildung von Ihrem Ausbildungsbetrieb übernommen zu werden? --in: << Vorgaben vorlesen. Wenn Jugendliche eine außerbetriebliche Ausbildung machen und darum diese Frage nicht beantworten können: „trifft nicht zu“ eingeben>> --we: 1: sehr schlecht 2: eher schlecht 3: teils/teils 4: eher gut 5: sehr gut **BUTTONS: trifft nicht zu (-93), verweigert (-97), weiß nicht (-98)** --af: **goto 61145** --end--
61145	--va: **arbeitsuche_4** --fn: **61145** --vb: subjektive Chancenwahrnehmung eigener Beruf --fr: Wie hoch sind Ihre Chancen, dass Sie nach Abschluss Ihrer Ausbildung in Ihrem Beruf eine Arbeitsstelle bekommen? --in: << Vorgaben vorlesen. >> --we: 1: sehr gering 2: eher gering 3: eher hoch 4: sehr hoch **BUTTONS: verweigert (-97), weiß nicht (-98)** --af: **goto 61146** --end--

61146	--va: **arbeitsuche_5** --fn: **61146** --vb: Bewerbungsverhalten --fr: Haben Sie schon angefangen, sich auf Arbeitsplätze zu bewerben? --we: 1: ja 2: nein **BUTTONS: verweigert (-97), weiß nicht (-98)** --af: **goto 61146Z** --end--
61146Z	--va: **[ZS] zsbüam3** --fn: **61146Z** --vb: Zeitstempel 3 Übergang Arbeitsmarkt --fr: [ZS] Zeitstempel 3 Übergang Arbeitsmarkt --af: **goto 41200Z (41SozKaplab_SC3E)** --end--

	--st: **41SozKaplab_SC3E Sozialkapital im letzten AB-Jahr Erstbefragung E6E B133HS** **Grundlage: Haupterhebung E6 B132Erst V1.03 Feldversion** **Version 1.02** **Stand: 14.05.2019** --end--
41200Z	--va: **[ZS] zssklab1** --fn: **41200Z** --vb: Zeitstempel --fr: [ZS] Zeitstempel --af: **goto 41201** --ef: **Modul 61bÜAM_SC3E: alle** --end--
	--va: **[HILF] h_etappe** --vb: Etappenummer --fr: [HILF] Etappenummer --we: 6: Etappe 6 7: Etappe 7 8: Etappe 8 --end--
41201	--va: **caseid** --fn: **41201** --vb: Personennummer --fr: [AUTO] Personennummer --ac: **autoif () h_etappe = 20101a** --af: **goto 41202** --end--
41202	--va: **skaminfo** --fn: **41202** --vb: Sozialkapital - Information Job --fr: Die folgenden Fragen beziehen sich auf Personen aus Ihrem persönlichen Umfeld, egal ob Sie sie sehr gut oder weniger gut kennen. Stellen Sie sich bitte vor, Sie suchen nach Abschluss der Ausbildung eine Arbeitsstelle. Wie

	wahrscheinlich ist es, dass jemand in Ihrem persönlichen Umfeld Sie über freie Arbeitsstellen in Deutschland informieren würde? Ist das sehr unwahrscheinlich, eher unwahrscheinlich, eher wahrscheinlich oder sehr wahrscheinlich? --in: <<Mit persönlichem Umfeld meine ich z.B. Ihren Partner / Ihre Partnerin, Ihre Familie oder Verwandte, Ihre Freunde, (ehemalige) Arbeitskollegen, oder sonstige Bekannte.>> --we: 1: sehr unwahrscheinlich 2: eher unwahrscheinlich 3: eher wahrscheinlich 4: sehr wahrscheinlich **BUTTONS: verweigert (-97), weiß nicht (-98)** --af: **If (41202 = 3, 4) goto 41203** **If (41202 <> 3, 4) goto 41207Z** --end--
41203	--va: **skamipg (skamipg_1 / skamipg_2 / skamipg_3 / skamipg_4 / skamipg_5 / skamipg_6 / skamipg_7 / skamipg_8 / skamipg_9 / skamipg_nd / skamipg_vw / skamipg_wn)** --fn: **41203** --vb: Sozialkapital - Info Job: Partner / Mutter / Vater / Geschwister / Verwandte / Freunde / Kollegen / Lehrer / sonstige --fr: **[MF]** An wen haben Sie gerade gedacht? --in: <<Mehrfachnennungen möglich. Vorgaben vorlesen.>> --we: **skamipg_1** 1: Ihren Partner/Ihre Partnerin **skamipg_2** 2: Ihre Mutter **skamipg_3** 3: Ihren Vater **skamipg_4** 4: Ihre Geschwister **skamipg_5** 5: andere Personen aus Ihrer Familie oder Verwandtschaft **skamipg_6** 6: Ihre Freundinnen und Freunde **skamipg_7** 7: Ihre (ehemaligen) Arbeitskolleginnen und Arbeitskollegen **skamipg_8** 8: Ihre Lehrerinnen und Lehrer aus der Berufsschule **skamipg_9** 9: sonstige Bekannte **skamipg_nd**: niemand davon **skamipg_vw**: verweigert **skamipg_wn**: weiß nicht [0: nicht genannt] [1: genannt] **BUTTONS: niemand davon [skamipg_nd], verweigert [skamipg_vw], weiß nicht [skamipg_wn]** --ac: **autoif ((skamipg_1 + skamipg_2 + skamipg_3 = 1) & (count (skamipg_4 + skamipg_5 + skamipg_6 + skamipg_7 + skamipg_8 + skamipg_9 = 0)) 41204 = 1** **autoif ((skamipg_1 + skamipg_2 + skamipg_3 = 2) & (count (skamipg_4 + skamipg_5 +**

	skamipg_6 + skamipg_7 + skamipg_8 + skamipg_9 = 0)) 41204 = 2 **autoif ((skamipg_1 + skamipg_2 + skamipg_3 = 3) & (count (skamipg_4 + skamipg_5 + skamipg_6 + skamipg_7 + skamipg_8 + skamipg_9 = 0)) 41204 = 3** **autoif (skamipg_1 = 0 & skamipg_2 = 1 & skamipg_3 = 1 & skamipg_4 = 0 & skamipg_5 = 0 & skamipg_6 = 0 & skamipg_7 = 0 & skamipg_8 = 0 & skamipg_9 = 0) 41207 = 4** **autoif (skamipg_1 = 0 & skamipg_2 = 1 & skamipg_3 = 0 & skamipg_4 = 0 & skamipg_5 = 0 & skamipg_6 = 0 & skamipg_7 = 0 & skamipg_8 = 0 & skamipg_9 = 0) 41207 = 7** **autoif (skamipg_1 = 0 & skamipg_2 = 0 & skamipg_3 = 1 & skamipg_4 = 0 & skamipg_5 = 0 & skamipg_6 = 0 & skamipg_7 = 0 & skamipg_8 = 0 & skamipg_9 = 0) 41207 = 1** --af: **if (skamipg_4 = 1 OR skamipg_5 = 1 OR skamipg_6 = 1 OR skamipg_7 = 1 OR skamipg_8 = 1 OR skamipg_9 = 1) goto 41204** **if (skamipg_4 = 0 & skamipg_5 = 0 & skamipg_6 = 0 & skamipg_7 = 0 & skamipg_8 = 0 & skamipg_9 = 0 & (skamipg_1 = 1 OR skamipg_2 = 1 OR skamipg_3 = 1)) goto 41205** **if (skamipg_nd = 1 OR skamipg_vw = 1 OR skamipg_wn = 1) goto 41207Z** --end--
41204	--va: **skamipn** --fn: **41204** --vb: Sozialkapital - Info Job: Anzahl Personen --fr: An wie viele Personen haben Sie insgesamt gedacht? --in: <<Vorgaben vorlesen.>> --we: 1: eine Person 2: zwei Personen 3: mehr als zwei Personen **BUTTONS: verweigert (-97), weiß nicht (-98)** --af: **if (41204 = 1 to 3) goto 41205** **if (41204 = -97, -98) goto 41207Z** --end--
41205	--va: **skamimig** --fn: **41205** --vb: Sozialkapital: Info Job: Migration --fr: **if (41204 = 1)** Stammt diese Person oder deren Eltern aus einem anderen Herkunftsland als Deutschland? **if (41204 = 2)** Wie viele dieser Personen oder deren Eltern stammen aus einem anderen Herkunftsland als

	Deutschland: keine, eine oder beide? **if (41204 = 3)** Wie viele dieser Personen oder deren Eltern stammen aus einem anderen Herkunftsland als Deutschland? Sind das keine, fast keine, weniger als die Hälfte, ungefähr die Hälfte, mehr als die Hälfte, fast alle oder alle? --in: <<Vorgaben nicht vorlesen. >> --we: **if (41204 = 1)** 1: nein **if (41204 = 2 to 3)** 1: keine **if (41204 = 3)** 2: fast keine **if (41204 = 3)** 3: weniger als die Hälfte **if (41204 = 2)** 4: eine **if (41204 = 3)** 4: ungefähr die Hälfte **if (41204 = 3)** 5: mehr als die Hälfte **if (41204 = 3)** 6: fast alle **if (41204 = 1)** 7: ja **if (41204 = 2)** 7: beide **if (41204 = 3)** 7: alle **BUTTONS: verweigert (-97), weiß nicht (-98)** --af: **goto 41206** --end--
41206	--va: **skamiabi** --fn: **41206** --vb: Sozialkapital – Info Job : Abitur --fr: **if (41204 = 1)** Und hat diese Person Abitur? **if (41204 = 2)** Und wie viele von diesen Personen haben Abitur: keine, eine oder beide? **if (41204 = 3)** Und wie viele von diesen Personen haben Abitur: keine, fast keine, weniger als die Hälfte, ungefähr die Hälfte, mehr als die Hälfte, fast alle oder alle? --in: <<Vorgaben nicht vorlesen.>> --we: **if (41204 = 1)** 1: nein **if (41204 = 2 to 3)** 1: keine **if (41204 = 3)** 2: fast keine **if (41204 = 3)** 3: weniger als die Hälfte **if (41204 = 2)** 4: eine **if (41204 = 3)** 4: ungefähr die Hälfte **if (41204 = 3)** 5: mehr als die Hälfte

	if (41204 = 3) 6: fast alle **if (41204 = 1)** 7: ja **if (41204 = 2)** 7: beide **if (41204 = 3)** 7: alle **BUTTONS: verweigert (-97), weiß nicht (-98)** --af: **if (skamipg_1 = 0 & skamipg_4 = 0 & skamipg_5 = 0 & skamipg_6 = 0 & skamipg_7 = 0 & skamipg_8 = 0 & skamipg_9 = 0) goto 41207Z** **if (skamipg_1 = 1 OR skamipg_4 = 1 OR skamipg_5 = 1 OR skamipg_6 = 1 OR skamipg_7 = 1 OR skamipg_8 = 1 OR skamipg_9 = 1) goto 41207** --end--
41207	--va: **skamigen** --fn: **41207** --vb: Sozialkapital – Info Job : Geschlecht --fr: **if (41204 = 1)** Ist diese Person eine Frau? **if (41204 = 2)** Wie viele dieser Personen sind Frauen: keine, eine oder beide? **if (41204 = 3)** Wie viele dieser Personen sind Frauen? Sind das keine, fast keine, weniger als die Hälfte, ungefähr die Hälfte, mehr als die Hälfte, fast alle oder alle? --in: <<Vorgaben nicht vorlesen.>> --we: **if (41204 = 1)** 1: nein **if (41204 = 2 to 3)** 1: keine **if (41204 = 3)** 2: fast keine **if (41204 = 3)** 3: weniger als die Hälfte **if (41204 = 2)** 4: eine **if (41204 = 3)** 4: ungefähr die Hälfte **if (41204 = 3)** 5: mehr als die Hälfte **if (41204 = 3)** 6: fast alle **if (41204 = 1)** 7: ja **if (41204 = 2)** 7: beide **if (41204 = 3)** 7: alle **BUTTONS: verweigert (-97), weiß nicht (-98)** --af: **goto 41207Z** --end--
41207Z	--va: **[ZS] zssklab2** --fn: **41207Z** --vb: Zeitstempel

	--fr: [ZS] Zeitstempel --af: **goto 41208** --end--
41208	--va: **skamref** --fn: **41208** --vb: Sozialkapital - Referenz Job --fr: Stellen Sie sich bitte weiterhin vor, Sie suchen nach Abschluss der Ausbildung eine neue Arbeitsstelle. Wie wahrscheinlich ist es, dass sich jemand aus Ihrem persönlichen Umfeld dafür einsetzen würde, dass Sie eine neue Stelle in Deutschland bekommen? Ist das sehr unwahrscheinlich, eher unwahrscheinlich, eher wahrscheinlich oder sehr wahrscheinlich? --in: <<Vorgaben vorlesen.>> --we: 1: sehr unwahrscheinlich 2: eher unwahrscheinlich 3: eher wahrscheinlich 4: sehr wahrscheinlich **BUTTONS: verweigert (-97), weiß nicht (-98)** --af: **If (41208 = 3, 4) goto 41209** **If (41208 <> 3, 4) goto 41213Z** --end--
41209	--va: **skamrpg (skamrpg_1 / skamrpg_2 / skamrpg_3 / skamrpg_4 / skamrpg_5 / skamrpg_6 / skamrpg_7 / skamrpg_8 / skamrpg_9 / skamrpg_nd / skamrpg_vw / skamrpg_wn)** --fn: **41209** --vb: Sozialkapital - Referenz Job: Partner / Mutter / Vater / Geschwister / Verwandte / Freunde / Kollegen / Lehrer / sonstige --fr: **[MF]** An wen haben Sie gerade gedacht? --in: <<Mehrfachnennungen möglich. Vorgaben vorlesen.>> --we: **skamrpg_1** 1: Ihren Partner/Ihre Partnerin **skamrpg_2** 2: Ihre Mutter **skamrpg_3** 3: Ihren Vater **skamrpg_4** 4: Ihre Geschwister **skamrpg_5** 5: andere Personen aus Ihrer Familie oder Verwandtschaft **skamrpg_6** 6: Ihre Freundinnen und Freunde **skamrpg_7** 7: Ihre (ehemaligen) Arbeitskolleginnen und Arbeitskollegen **skamrpg_8** 8: Ihre Lehrerinnen und Lehrer aus der Berufsschule **skamrpg_9** 9: sonstige Bekannte **skamrpg_nd**: niemand davon **skamrpg_vw**: verweigert

	skamrpg_wn: weiß nicht [0: nicht genannt] [1: genannt] **BUTTONS: niemand davon [skamrpg_nd], verweigert [skamrpg_vw], weiß nicht [skamrpg_wn]** --ac: **autoif ((skamrpg_1 + skamrpg_2 + skamrpg_3 = 1) & (count (skamrpg_4 + skamrpg_5 + skamrpg_6 + skamrpg_7 + skamrpg_8 + skamrpg_9 = 0)) 41210 = 1** **autoif ((skamrpg_1 + skamrpg_2 + skamrpg_3 = 2) & (count (skamrpg_4 + skamrpg_5 + skamrpg_6 + skamrpg_7 + skamrpg_8 + skamrpg_9 = 0)) 41210 = 2** **autoif ((skamrpg_1 + skamrpg_2 + skamrpg_3 = 3) & (count (skamrpg_4 + skamrpg_5 + skamrpg_6 + skamrpg_7 + skamrpg_8 + skamrpg_9 = 0)) 41210 = 3** **autoif (skamrpg_1 = 0 & skamrpg_2 = 1 & skamrpg_3 = 1 & skamrpg_4 = 0 & skamrpg_5 = 0 & skamrpg_6 = 0 & skamrpg_7 = 0 & skamrpg_8 = 0 & skamrpg_9 = 0) 41213 = 4** **autoif (skamrpg_1 = 0 & skamrpg_2 = 1 & skamrpg_3 = 0 & skamrpg_4 = 0 & skamrpg_5 = 0 & skamrpg_6 = 0 & skamrpg_7 = 0 & skamrpg_8 = 0 & skamrpg_9 = 0) 41213 = 7** **autoif (skamrpg_1 = 0 & skamrpg_2 = 0 & skamrpg_3 = 1 & skamrpg_4 = 0 & skamrpg_5 = 0 & skamrpg_6 = 0 & skamrpg_7 = 0 & skamrpg_8 = 0 & skamrpg_9 = 0) 41213 = 1** --af: **if (skamrpg_4 = 1 OR skamrpg_5 = 1 OR skamrpg_6 = 1 OR skamrpg_7 = 1 OR skamrpg_8 = 1 OR skamrpg_9 = 1) goto 41210** **if (skamrpg_4 = 0 & skamrpg_5 = 0 & skamrpg_6 = 0 & skamrpg_7 = 0 & skamrpg_8 = 0 & skamrpg_9 = 0 & (skamrpg_1 = 1 OR skamrpg_2 = 1 OR skamrpg_3 = 1)) goto 41211** **if (skamrpg_nd = 1 OR skamrpg_vw = 1 OR skamrpg_wn = 1) goto 41213Z** --end--
41210	--va: **skamrpn** --fn: **41210** --vb: Sozialkapital – Referenz Job - Anzahl Personen --fr: An wie viele Personen haben Sie insgesamt gedacht? --in: <<Vorgaben vorlesen.>> --we: 1: eine Person 2: zwei Personen 3: mehr als zwei Personen **BUTTONS: verweigert (-97), weiß nicht (-98)** --af: **if (41210 = 1 to 3) goto 41211** **if (41210 = -97, -98) goto 41213Z** --end--

41211	--va: **skamrmig** --fn: **41211** --vb: Sozialkapital: Referenz Job: Migration --fr: **if (41210 = 1)** Stammt diese Person oder deren Eltern aus einem anderen Herkunftsland als Deutschland? **if (41210 = 2)** Wie viele dieser Personen oder deren Eltern stammen aus einem anderen Herkunftsland als Deutschland: keine, eine oder beide? **if (41210 = 3)** Wie viele dieser Personen oder deren Eltern stammen aus einem anderen Herkunftsland als Deutschland? Sind das keine, fast keine, weniger als die Hälfte, ungefähr die Hälfte, mehr als die Hälfte, fast alle oder alle? --in: <<Vorgaben nicht vorlesen.>> --we: **if (41210 = 1)** 1: nein **if (41210 = 2 to 3)** 1: keine **if (41210 = 3)** 2: fast keine **if (41210 = 3)** 3: weniger als die Hälfte **if (41210 = 2)** 4: eine **if (41210 = 3)** 4: ungefähr die Hälfte **if (41210 = 3)** 5: mehr als die Hälfte **if (41210 = 3)** 6: fast alle **if (41210 = 1)** 7: ja **if (41210 = 2)** 7: beide **if (41210 = 3)** 7: alle **BUTTONS: verweigert (-97), weiß nicht (-98)** --af: **goto 41212** --end--
41212	--va: **skamrabi** --fn: **41212** --vb: Sozialkapital – Referenz Job : Abitur --fr: **if (41210 = 1)** Und hat diese Person Abitur? **if (41210 = 2)** Und wie viele von diesen Personen haben Abitur: keine, eine oder beide? **if (41210 = 3)** Und wie viele von diesen Personen haben Abitur: keine, fast keine, weniger als Hälfte, ungefähr die Hälfte, mehr als die Hälfte, fast alle oder alle? --in: <<Vorgaben nicht vorlesen.>>

	--we: **if (41210 = 1)** 1: nein **if (41210 = 2 to 3)** 1: keine **if (41210 = 3)** 2: fast keine **if (41210 = 3)** 3: weniger als die Hälfte **if (41210 = 2)** 4: eine **if (41210 = 3)** 4: ungefähr die Hälfte **if (41210 = 3)** 5: mehr als die Hälfte **if (41210 = 3)** 6: fast alle **if (41210 = 1)** 7: ja **if (41210 = 2)** 7: beide **if (41210 = 3)** 7: alle **BUTTONS: verweigert (-97), weiß nicht (-98)** --af: **if (skamrpg_1 = 0 & skamrpg_4 = 0 & skamrpg_5 = 0 & skamrpg_6 = 0 & skamrpg_7 = 0 & skamrpg_8 = 0 & skamrpg_9 = 0) goto 41213Z** **if (skamrpg_1 = 1 OR skamrpg_4 = 1 OR skamrpg_5 = 1 OR skamrpg_6 = 1 OR skamrpg_7 = 1 OR skamrpg_8 = 1 OR skamrpg_9 = 1) goto 41213** --end--
41213	--va: **skamrgen** --fn: **41213** --vb: Sozialkapital – Referenz Job : Geschlecht --fr: **if (41210 = 1)** Ist diese Person eine Frau? **if (41210 = 2)** Wie viele dieser Personen sind Frauen: keine, eine oder beide? **if (41210 = 3)** Wie viele dieser Personen sind Frauen? Sind das keine, fast keine, weniger als die Hälfte, ungefähr die Hälfte, mehr als die Hälfte, fast alle oder alle? --in: <<Vorgaben nicht vorlesen.>> --we: **if (41210 = 1)** 1: nein **if (41210 = 2 to 3)** 1: keine **if (41210 = 3)** 2: fast keine **if (41210 = 3)** 3: weniger als die Hälfte **if (41210 = 2)** 4: eine **if (41210 = 3)** 4: ungefähr die Hälfte **if (41210 = 3)** 5: mehr als die Hälfte **if (41210 = 3)** 6: fast alle **if (41210 = 1)** 7: ja **if (41210 = 2)** 7: beide **if (41210 = 3)** 7: alle

	BUTTONS: verweigert (-97), weiß nicht (-98) --af: **goto 41213Z** --end--
41213Z	--va: **[ZS] zssklab3** --fn: **41213Z** --vb: Zeitstempel --fr: [ZS] Zeitstempel --af: **goto 30610Z (Modul 30X_out_SC3E)** --end--

	--st: **65k Jobmerkmale (Säule 5) Startkohorte 3 (65kJM_SC3E) Erst-Befragung E6E B133** **Grundlage: Haupterhebung E6 B132Erst V1.01 Feldversion** **Version 1.02** **Stand: 22.05.2019** --end--
65500Z	--va: **[ZS] zetqs_e_1** --fn: **65500Z** --vb: Zeitstempel 1 Jobqualität --fr: [ZS] Zeitstempel 1 Jobqualität --af: **goto 65501** --ef: **Modul 30X_out_SC3E: ANY(26124 = 1)** --end--
	--va: **[HILF] h_etiz** --vb: Anzahl andauernder Erwerbsepisoden --fr: [HILF] Anzahl andauernder Erwerbsepisoden --we: 1: NUR eine andauernde Erwerbsepisode 2: ZWEI andauernde Erwerbsepisoden 3: DREI andauernde Erwerbsepisoden 4: VIER andauernde Erwerbsepisoden 5: FÜNF andauernde Erwerbsepisoden 6: SECHS andauernde Erwerbsepisoden --end--
	--va: **[HILF] h_etnr (h_etnr1, h_etnr2, h_etnr3, h_etnr4, h_etnr5, h_etnr6)** --vb: Episodennummer andauernder Erwerbsepisoden --fr: [HILF] Episodennummer andauernder Erwerbsepisoden --we: etnr (wenn etiz = 1) --end--

	--va: **[HILF] h_etarta (h_etarta1, h_etarta2, h_etarta3, h_etarta4, h_etarta5, h_etarta6)** --vb: Bezeichnung beruflicher Tätigkeit andauernder Erwerbsepisoden --fr: [HILF] beruflicher Tätigkeit andauernder Erwerbsepisoden --we: OFFEN: _____ --end--
	--va: **[HILF] h_etauswahl** --vb: Text ausgewählte berufliche Tätigkeit --fr: [HILF] Text ausgewählte berufliche Tätigkeit --we: OFFEN: _____ --end--
	--va: **[HILF] h_etauswahlNR** --vb: Nummer der Erwerbsepisode der ausgewählten beruflichen Tätigkeit --fr: [HILF] Nummer der Erwerbsepisode der ausgewählten beruflichen Tätigkeit --we: etnr (wenn etiz = 1) --end--
65501	--va: **caseid** --fn: **65501** --vb: Personennummer --fr: [AUTO] Personennummer --ac: **autoif () h_etiz = count(26124 where (26124 = 1))** **autoif (h_etiz > 6) h_etiz = 6** **for x = 1 to h_etiz** ** autoif () h_etnr[x] = (26108[x] where 26124 = 1)** ** autoif () h_etarta[x] = (26109[x] where 26124 = 1)** **next x** --af: **goto 65502Z** --end--

65502Z	--va: **[ZS] zetqs_e_3** --fn: **65502Z** --vb: Zeitstempel 2 Jobqualität --fr: [ZS] Zeitstempel 2 Jobqualität --ac: **autoif (h_etiz = 1) h_etauswahl = h_etarta1** **autoif (h_etiz = 1) h_etauswahlNR = h_etnr1** **autoif (h_etiz = 1) 65503= 1** --af: **if (h_etiz = 1) goto 65503Z** **if (h_etiz <> 1) goto 65503** --end--
65503	--va: **jobetnr** --fn: **65503** --vb: Episodennummer Haupterwerbsepisode --fr: **if (h_etiz = 2)** Nun noch ein paar Fragen zu Ihrer derzeitigen beruflichen Tätigkeit. Ich habe hier notiert, Sie sind derzeit **<h_etarta1>** und **<h_etarta2>**. Welche dieser beruflichen Tätigkeiten würden Sie als Ihre Haupterwerbstätigkeit bezeichnen? **if (h_etiz = 3)** Nun noch ein paar Fragen zu Ihrer derzeitigen beruflichen Tätigkeit. Ich habe hier notiert, Sie sind derzeit **<h_etarta1>, <h_etarta2>** und **<h_etarta3>**. Welche dieser beruflichen Tätigkeiten würden Sie als Ihre Haupterwerbstätigkeit bezeichnen? **if (h_etiz = 4)** Nun noch ein paar Fragen zu Ihrer derzeitigen beruflichen Tätigkeit. Ich habe hier notiert, Sie sind derzeit **<h_etarta1>, <h_etarta2>, <h_etarta3>** und **<h_etarta4>**. Welche dieser beruflichen Tätigkeiten würden Sie als Ihre Haupterwerbstätigkeit bezeichnen? **if (h_etiz = 5)** Nun noch ein paar Fragen zu Ihrer derzeitigen beruflichen Tätigkeit. Ich habe hier notiert, Sie sind derzeit **<h_etarta1>, < h_etarta2>, < h_etarta3>, < h_etarta4>** und **< h_etarta5>**. Welche dieser beruflichen Tätigkeiten würden Sie als Ihre Haupterwerbstätigkeit bezeichnen? **if (h_etiz = 6)** Nun noch ein paar Fragen zu Ihrer derzeitigen beruflichen Tätigkeit. Ich habe hier notiert, Sie sind derzeit **<h_etarta1>, <h_etarta2>, <h_etarta3>, <h_etarta4>, <h_etarta5>** und **<h_etarta6>**. Welche dieser beruflichen Tätigkeiten würden Sie als Ihre Haupterwerbstätigkeit bezeichnen? --in: <<Auch Nebenjobs können hier als Haupterwerbstätigkeit gewählt werden. Wenn ZP Schwierigkeiten hat, eine Haupterwerbstätigkeit auszuwählen: „Dann nehmen wir **<h_etarta1>**?“>> --we: 1: **<h_etarta1>**

	if (h_etiz >= 2) 2: **<h_etarta2>** **if (h_etiz >= 3)** 3: **<h_etarta3>** **if (h_etiz >= 4)** 4: **<h_etarta4>** **if (h_etiz >= 5)** 5: **<h_etarta5>** **if (h_etiz = 6)** 6: **<h_etarta6>** --ac: **autoif (65503 = 1) h_etauswahl = h_etarta1** **autoif (65503 = 2) h_etauswahl = h_etarta2** **autoif (65503 = 3) h_etauswahl = h_etarta3** **autoif (65503 = 4) h_etauswahl = h_etarta4** **autoif (65503 = 5) h_etauswahl = h_etarta5** **autoif (65503 = 6) h_etauswahl = h_etarta6** **autoif (65503 = 1) h_etauswahlNR = h_etnr1** **autoif (65503 = 2) h_etauswahlNR = h_etnr2** **autoif (65503 = 3) h_etauswahlNR = h_etnr3** **autoif (65503 = 4) h_etauswahlNR = h_etnr4** **autoif (65503 = 5) h_etauswahlNR = h_etnr5** **autoif (65503 = 6) h_etauswahlNR = h_etnr6** --af: **goto 65503Z** --end--
	--st: **Jobmerkmale** --end--
65503Z	--va: **[ZS] zetqs_e_4** --fn: **65503Z** --vb: Zeitstempel 3 Beginn Jobmerkmale --fr: [ZS] Zeitstempel 3 Beginn Jobmerkmale --af: **goto 65504** --end--

65504	--va: **t515030** --fn: **65504** --vb: Jobmerkmal: Chance beruflicher Aufstieg --fr: Im Folgenden lese ich Ihnen einige Aussagen zu Aspekten Ihrer Tätigkeit als **<h_etauswahl>** vor. Inwiefern stimmen Sie diesen Aussagen zu, wenn Sie an diese Tätigkeit denken? Ich habe gute Chancen, beruflich aufzusteigen. --in: <<Vorgaben vorlesen.>> --we: 1: stimme gar nicht zu 2: stimme eher nicht zu 3: teils/teils 4: stimme eher zu 5: stimme voll und ganz zu **BUTTONS: trifft nicht zu (-93), verweigert (-97), weiß nicht (-98)** --af: **goto 65505** --end--
65505	--va: **t515031** --fn: **65505** --vb: Jobmerkmal: angenehme Arbeitszeiten --fr: [NCS] Inwiefern stimmen Sie diesen Aussagen zu, wenn Sie an Ihre Tätigkeit als **<h_etauswahl>** denken? Ich habe für mich angenehme Arbeitszeiten. --in: <<Vorgaben vorlesen.>> --we: 1: stimme gar nicht zu 2: stimme eher nicht zu 3: teils/teils 4: stimme eher zu 5: stimme voll und ganz zu **BUTTONS: trifft nicht zu (-93), verweigert (-97), weiß nicht (-98)** --af: **goto 65506** --end--

65506	--va: **t515032** --fn: **65506** --vb: Jobmerkmal: Chance Vereinbarkeit Beruf-Familie --fr: [NCS] Inwiefern stimmen Sie diesen Aussagen zu, wenn Sie an Ihre Tätigkeit als **<h_etauswahl>** denken? In meiner Tätigkeit habe ich die Möglichkeit, Beruf und Familie gut miteinander zu vereinbaren. --in: <<Vorgaben bei Bedarf vorlesen.>> --we: 1: stimme gar nicht zu 2: stimme eher nicht zu 3: teils/teils 4: stimme eher zu 5: stimme voll und ganz zu **BUTTONS: trifft nicht zu (-93), verweigert (-97), weiß nicht (-98)** --af: **goto 65507** --end--
65507	--va: **t515033** --fn: **65507** --vb: Jobmerkmal: hohe Arbeitsplatzsicherheit --fr: [NCS] Inwiefern stimmen Sie diesen Aussagen zu, wenn Sie an Ihre Tätigkeit als **<h_etauswahl>** denken? Ich habe eine hohe Arbeitsplatzsicherheit. --in: <<Vorgaben bei Bedarf vorlesen.>> --we: 1: stimme gar nicht zu 2: stimme eher nicht zu 3: teils/teils 4: stimme eher zu 5: stimme voll und ganz zu **BUTTONS: trifft nicht zu (-93), verweigert (-97), weiß nicht (-98)** --af: **goto 65508** --end--

65508	--va: **t515034** --fn: **65508** --vb: Jobmerkmal: gute Bezahlung --fr: [NCS] Inwiefern stimmen Sie diesen Aussagen zu, wenn Sie an Ihre Tätigkeit als **<h_etauswahl>** denken? Ich werde gut bezahlt. --in: <<Vorgaben bei Bedarf vorlesen.>> --we: 1: stimme gar nicht zu 2: stimme eher nicht zu 3: teils/teils 4: stimme eher zu 5: stimme voll und ganz zu **BUTTONS: trifft nicht zu (-93), verweigert (-97), weiß nicht (-98)** --af: **goto 65509** --end--
65509	--va: **t515035** --fn: **65509** --vb: Jobmerkmal: Übereinstimmung Anforderungen mit Fähigkeiten --fr: [NCS] Inwiefern stimmen Sie diesen Aussagen zu, wenn Sie an Ihre Tätigkeit als **<h_etauswahl>** denken? Die Anforderungen der Tätigkeit stimmen mit meinen eigenen Fähigkeiten überein. --in: <<Vorgaben bei Bedarf vorlesen.>> --we: 1: stimme gar nicht zu 2: stimme eher nicht zu 3: teils/teils 4: stimme eher zu 5: stimme voll und ganz zu **BUTTONS: trifft nicht zu (-93), verweigert (-97), weiß nicht (-98)** --af: **goto 65510** --end--

65510	--va: **t515036** --fn: **65510** --vb: Jobmerkmal: hohe Selbstständigkeit bzw. Selbstbestimmtheit --fr: [NCS] Inwiefern stimmen Sie diesen Aussagen zu, wenn Sie an Ihre Tätigkeit als **<h_etauswahl>** denken? Ich habe einen hohen Grad an Selbstständigkeit bzw. Selbstbestimmtheit. --in: <<Vorgaben bei Bedarf vorlesen.>> --we: 1: stimme gar nicht zu 2: stimme eher nicht zu 3: teils/teils 4: stimme eher zu 5: stimme voll und ganz zu **BUTTONS: trifft nicht zu (-93), verweigert (-97), weiß nicht (-98)** --af: **goto 65510Z** --end--
65510Z	--va: **[ZS] zetqs_e_5** --fn: **65510Z** --vb: Zeitstempel 5 Ende Jobmerkmale --fr: [ZS] Zeitstempel 5 Ende Jobmerkmale --af: **goto 65100Z (Modul 65cIAsp_SC3E)** --end--

	--st: **65c – Idealistische Aspirationen (Panelitem) (S3)** **Startkohorte 3 (65cIAsp_SC3E)** **Erstbefragung E6E B133HS** **Grundlage: Haupterhebung E6 B108Erst V1.02 Feldversion** **Version 1.02** **Stand: 21.05.2019** --end--
65100Z	--va: **[ZS] zs65c_1** --fn: **65100Z** --vb: Zeitstempel 1 Querschnitt 65c --fr: [ZS] Zeitstempel 1 Querschnitt 65c --af: **goto 65101** --ef: **Modul 65kJM_SC3E: alle** **Modul 30X_out_SC3E: NO(26124 = 1)** --end--
65101	--va: **caseid** --fn: **65101** --vb: Personennummer --fr: [AUTO] Personennummer --af: **goto 65102** --end--
	--st: **Idealistische Aspirationen (Säule 3)** --end--

65102	--va: **t31060a** --fn: **65102** --vb: Idealistische Berufsaspirationen – Berufswunsch --fr: Stellen Sie sich vor, Sie hätten in Ihrem Leben alle Möglichkeiten zu werden, was Sie wollen. Was wäre dann Ihr Wunschberuf? --in: <<Wenn der aktuelle Beruf dem Wunschberuf entspricht, dann bitte nachfragen: „Und welchen Beruf üben Sie derzeit aus?“ >> --we: OFFEN: _____ **BUTTONS: verweigert (-97), weiß nicht (-98)** --af: **if (h_asabi = 0) goto 65103** **if (h_asabi <> 0) goto 65106** --end--

65103	--va: **t31060d** --fn: **65103** --vb: Idealistische Bildungsaspirationen – höchster schulischer Abschluss --fr: In den folgenden Fragen geht es um Ihre Wünsche und Erwartungen zu Ihrem Schulabschluss und zu Ihrem Ausbildungsabschluss. Wenn es allein nach Ihren Wünschen ginge und unabhängig von Ihrer aktuellen Situation: Welchen Schulabschluss würden Sie !!am liebsten!! in Ihrem Leben machen? --in: <<Antwortvorgaben bei Bedarf vorlesen.>> --we: 1: Hauptschulabschluss auch: einfacher Hauptschulabschluss, Berufsbildungsreife, Berufsreife, Erster allgemeinbildender Schulabschluss, Mittelschulabschluss (in Bayern), qualifizierender oder qualifizierter Hauptschulabschluss, erweiterte Berufsbildungsreife, Berufsreife mit Leistungsfeststellung, Sekundarabschluss I – Hauptschulabschluss, Hauptschulabschluss nach Klasse 10, qualifizierender Mittelschulabschluss (in Bayern) 2: Mittlerer Schulabschluss auch: Mittlere Reife, Realschulabschluss, Wirtschaftsschulabschluss, Fachschulabschluss, Fachoberschulreife, Mittlerer Abschluss, Mittlerer Bildungsabschluss, Erweiterter/Qualifizierter Sekundarabschluss, Erweiterter/Qualifizierter Realschulabschluss 3: Abitur auch: Fachhochschulreife, Hochschulreife 4: keinen schulischen Abschluss **BUTTONS: verweigert (-97), weiß nicht (-98)** --af: **if (65103 = 1) goto 65104** **if (65103 = 3) goto 65105** **if (65103 = 2, 4, -97, -98) goto 65106** --end--

65104	--va: **t31060e** --fn: **65104** --vb: Idealistische Bildungsaspirationen – höchster Hauptschulabschluss --fr: Und welche Art von Hauptschulabschluss würden Sie !!am liebsten!! machen? --in: <<Antwortvorgaben bitte vorlesen.>> --we: 1: einfacher Hauptschulabschluss auch: Berufsbildungsreife, Berufsreife, Erster allgemeinbildender Schulabschluss, Mittelschulabschluss (in Bayern) 2: qualifizierender Hauptschulabschluss auch: Erweiterte Berufsbildungsreife, Berufsreife mit Leistungsfeststellung, Sekundarabschluss I – Hauptschulabschluss, qualifizierender Mittelschulabschluss (in Bayern) 3: erweiterter Hauptschulabschluss bzw. Hauptschulabschluss nach der 10. Klasse **BUTTONS: verweigert (-97), weiß nicht (-98)** --af: **goto 65106** --end--
65105	--va: **t31060f** --fn: **65105** --vb: Idealistische Bildungsaspirationen – höchste Hochschulreife --fr: Und welche Art von Abitur würden Sie !!am liebsten!! machen? --in: <<Antwortvorgaben bitte vorlesen.>> --we: 1: Fachhochschulreife oder fachgebundene Hochschulreife <<auch: Fachabitur>> 2: Abitur <<auch: allgemeine Hochschulreife>> **BUTTONS: verweigert (-97), weiß nicht (-98)** --af: **goto 65106** --end--

65106	--va: **t31060g** --fn: **65106** --vb: Idealistische Bildungsaspiration – höchster beruflicher Ausbildungsabschluss --fr: **if (h_asabi = 0)** Und welchen !!höchsten!! beruflichen Abschluss wünschen Sie sich in Ihrem Leben jemals zu erreichen? **if (h_asabi <> 0)** In den folgenden Fragen geht es um Ihre Wünsche und Erwartungen zu Ihrem Ausbildungsabschluss. Wenn es allein nach Ihren Wünschen ginge und unabhängig von Ihrer aktuellen Situation: Welchen !!höchsten!! beruflichen Abschluss wünschen Sie sich in Ihrem Leben jemals zu erreichen? --in: <<Antwortvorgaben bitte vorlesen.>> --we: 1: Abschluss einer Ausbildung oder einer Lehre 2: Meister- oder Technikerabschluss; Abschluss an einer Fachschule <<oder an einer Berufs- bzw. Fachakademie>> 3: Beamtenausbildung 4: Abschluss eines Studiums <<auch: eines dualen Studiums>> 5: anderen Ausbildungsabschluss 6: keinen beruflichen Abschluss **BUTTONS: verweigert (-97), weiß nicht (-98)** --af: **if (65106 = 1, 2, 5, 6, -97, -98) goto 65109Z** **if (65106 = 3) goto 65107** **if (65106 = 4) goto 65108** --end--

65107	--va: **t31060h** --fn: **65107** --vb: Idealistische Bildungsaspiration – höchste Beamtengruppe --fr: Und welche !!höchste!! Stufe wünschen Sie sich im Zuge der Beamtenausbildung zu erreichen? --in: <<Antwortvorgaben bitte vorlesen.>> --we: 1: einfacher Dienst 2: mittlerer Dienst 3: gehobener Dienst 4: höherer Dienst **BUTTONS: verweigert (-97), weiß nicht (-98)** --af: **goto 65109Z** --end--
65108	--va: **t31060i** --fn: **65108** --vb: Idealistische Bildungsaspiration – höchster Studiumsabschluss --fr: Und welchen !!höchsten!! Studienabschluss wünschen Sie sich zu erreichen? --in: <<Antwortvorgaben bitte vorlesen.>> --we: 1: Bachelor 2: Master 3: Staatsexamen 4: Promotion oder Habilitation **BUTTONS: verweigert (-97), weiß nicht (-98)** --af: **if (65108 = 1, 2) goto 65109** **if (65108 = 3, 4, -97, -98) goto 65109Z** --end--

65109	--va: **t31060j** --fn: **65109** --vb: Idealistische Bildungsaspiration – höchster Studiumsabschluss Einrichtung --fr: Und an welcher Bildungseinrichtung würden Sie diesen Abschluss machen? --in: <<Antwortvorgaben bitte vorlesen.>> --we: 1: Hochschule <<auch: Fachhochschule>> 2: Universität **BUTTONS: verweigert (-97), weiß nicht (-98)** --af: **goto 65109Z** --end--
65109Z	--va: **[ZS] zs65c_2** --fn: **65109Z** --vb: Zeitstempel 2 Querschnitt 65c --fr: [ZS] Zeitstempel 2 Querschnitt 65c --af: **goto 65150Z (Modul 65dRAsp_SC3E)** --end--

	--st: **65d – Realistische Aspirationen (Panelitem) (S3)** **Startkohorte 3 (65dRAsp_SC3E)** **Erstbefragung E6E B133HS** **Grundlage: Haupterhebung E6 B108Erst V1.03 Feldversion** **Version 1.02** **Stand: 21.05.2019** --end--
65150Z	--va: **[ZS] zs65d_1** --fn: **65150Z** --vb: Zeitstempel 1 Querschnitt 65d --fr: [ZS] Zeitstempel 1 Querschnitt 65d --af: **goto 65151** --ef: **Modul 65cIAsp_SC3E: alle** --end--
65151	--va: **caseid** --fn: **65151** --vb: Personennummer --fr: [AUTO] Personennummer --af: **goto 65152** --end--
	--st: **Realistische Aspirationen (Säule 3)** --end--

65152	--va: **t31160a** --fn: **65152** --vb: Realistische Berufsaspirationen – Berufswunsch --fr: Denken Sie einmal an alles, was Sie gerade wissen. Welchen Beruf werden Sie wohl später in Ihrem Leben tatsächlich haben? --in: <<Wenn der aktuelle Beruf auch dem späteren Beruf entsprechen wird, dann bitte nachfragen: „Und welchen Beruf üben Sie derzeit aus?“ Bei Verständnisproblemen: „Wenn Sie sich noch nicht sicher sind, dann geben Sie den Beruf ein, der Ihrer Meinung nach am wahrscheinlichsten ist.“>> --we: OFFEN: _____ **BUTTONS: verweigert (-97), weiß nicht (-98)** --af: **if (h_asabi = 0) goto 65153** **if (h_asabi <> 0) goto 65156** --end--

65153	--va: **t31160d** --fn: **65153** --vb: Realistische Bildungsaspirationen – höchster schulischer Abschluss --fr: Kommen wir nun zu Ihren Erwartungen: Wenn Sie einmal an alles denken, was Sie gerade wissen: Welchen Schulabschluss werden Sie wohl !!tatsächlich!! in Ihrem Leben erreichen? --in: <<Antwortvorgaben bei Bedarf vorlesen.>> --we: 1: Hauptschulabschluss auch: einfacher Hauptschulabschluss, Berufsbildungsreife, Berufsreife, Erster allgemeinbildender Schulabschluss, Mittelschulabschluss (in Bayern), qualifizierender oder qualifizierter Hauptschulabschluss, erweiterte Berufsbildungsreife, Berufsreife mit Leistungsfeststellung, Sekundarabschluss I – Hauptschulabschluss, Hauptschulabschluss nach Klasse 10, qualifizierender Mittelschulabschluss (in Bayern) 2: Mittlerer Schulabschluss auch: Mittlere Reife, Realschulabschluss, Wirtschaftsschulabschluss, Fachschulabschluss, Fachoberschulreife, Mittlerer Abschluss, Mittlerer Bildungsabschluss, Erweiterter/Qualifizierter Sekundarabschluss, Erweiterter/Qualifizierter Realschulabschluss 3: Abitur auch: Fachhochschulreife, Hochschulreife 4: keinen schulischen Abschluss **BUTTONS: verweigert (-97), weiß nicht (-98)** --af: **if (65153 = 1) goto 65154** **if (65153 = 3) goto 65155** **if (65153 = 2, 4, -97, -98) goto 65156** --end--

65154	--va: **t31160e** --fn: **65154** --vb: Realistische Bildungsaspirationen – höchster Hauptschulabschluss --fr: Und welche Art von Hauptschulabschluss werden Sie wohl !!tatsächlich!! erreichen? --in: <<Antwortvorgaben bitte vorlesen.>> --we: 1: einfacher Hauptschulabschluss auch: Berufsbildungsreife, Berufsreife, Erster allgemeinbildender Schulabschluss, Mittelschulabschluss (in Bayern) 2: qualifizierender Hauptschulabschluss auch: Erweiterte Berufsbildungsreife, Berufsreife mit Leistungsfeststellung, Sekundarabschluss I – Hauptschulabschluss, qualifizierender Mittelschulabschluss (in Bayern) 3: erweiterter Hauptschulabschluss bzw. Hauptschulabschluss nach der 10. Klasse **BUTTONS: verweigert (-97), weiß nicht (-98)** --af: **goto 65156** --end--
65155	--va: **t31160f** --fn: **65155** --vb: Realistische Bildungsaspirationen – höchste Hochschulreife --fr: Und welche Art von Abitur werden Sie wohl !!tatsächlich!! erreichen? --in: <<Antwortvorgaben bitte vorlesen.>> --we: 1: Fachhochschulreife oder fachgebundene Hochschulreife <<auch: Fachabitur>> 2: Abitur <<auch: allgemeine Hochschulreife>> **BUTTONS: verweigert (-97), weiß nicht (-98)** --af: **goto 65156** --end--

65156	--va: **t31160g** --fn: **65156** --vb: Realistische Bildungsaspiration – höchster beruflicher Ausbildungsabschluss --fr: **if (h_asabi = 0)** Und welchen !!höchsten!! beruflichen Abschluss werden Sie wohl !!tatsächlich!! in Ihrem Leben erreichen? **if (h_asabi <> 0)** Kommen wir nun zu Ihren Erwartungen: Wenn Sie einmal an alles denken, was Sie gerade wissen: Welchen !!höchsten!! beruflichen Abschluss werden Sie wohl !!tatsächlich!! in Ihrem Leben erreichen? --in: <<Antwortvorgaben bitte vorlesen.>> --we: 1: Abschluss einer Ausbildung oder einer Lehre 2: Meister- oder Technikerabschluss; Abschluss an einer Fachschule <<oder an einer Berufs- bzw. Fachakademie>> 3: Beamtenausbildung 4: Abschluss eines Studiums <<auch: eines dualen Studiums>> 5: anderen Ausbildungsabschluss 6: keinen beruflichen Abschluss **BUTTONS: verweigert (-97), weiß nicht (-98)** --af: **if (65156 = 1, 2, 5, 6, -97, -98) goto 65159Z** **if (65156 = 3) goto 65157** **if (65156 = 4) goto 65158** --end--
65157	--va: **t31160h** --fn: **65157** --vb: Realistische Bildungsaspiration – höchste Beamtengruppe --fr: Und welche !!höchste!! Stufe werden Sie im Zuge der Beamtenausbildung wohl !!tatsächlich!! erreichen? --in: <<Antwortvorgaben bitte vorlesen.>> --we: 1: einfacher Dienst 2: mittlerer Dienst 3: gehobener Dienst 4: höherer Dienst **BUTTONS: verweigert (-97), weiß nicht (-98)** --af: **goto 65159Z** --end--

65158	--va: **t31160i** --fn: **65158** --vb: Realistische Bildungsaspiration – höchster Studiumsabschluss --fr: Und welchen !!höchsten!! Studienabschluss werden Sie wohl !!tatsächlich!! erreichen? --in: <<Antwortvorgaben bitte vorlesen.>> --we: 1: Bachelor 2: Master 3: Staatsexamen 4: Promotion oder Habilitation **BUTTONS: verweigert (-97), weiß nicht (-98)** --af: **if (65158 = 1, 2) goto 65159** **if (65158 = 3, 4, -97, -98) goto 65159Z** --end--
65159	--va: **t31160j** --fn: **65159** --vb: Realistische Bildungsaspiration – höchster Studiumsabschluss Einrichtung --fr: Und an welcher Bildungseinrichtung werden Sie diesen Abschluss wohl machen? --in: <<Antwortvorgaben bitte vorlesen.>> --we: 1: Hochschule <<auch: Fachhochschule>> 2: Universität **BUTTONS: verweigert (-97), weiß nicht (-98)** --af: **goto 65159Z** --end--
65159Z	--va: **[ZS] zs65d_2** --fn: **65159Z** --vb: Zeitstempel 2 Querschnitt 65d --fr: [ZS] Zeitstempel 2 Querschnitt 65d --af: **goto 65600Z (Modul 65pPosition_SC3E)** --end--

	--st: **65p – Positionsgenerator Startkohorte 3 (65pPosition_SC3E) Erstbefragung E6E B133HS** **Grundlage: NEU** **Version 1.01** **Stand: 21.05.2019** --end--
65600Z	--va: **[ZS] zs65p_1** --fn: **65600Z** --vb: Zeitstempel Beginn Positionsgenerator --fr: [ZS] Zeitstempel Beginn Positionsgenerator --af: **goto 65601** --ef: **Modul 65dRAsp_SC3E: alle** --end--
65601	--va: **caseid** --fn: **65601** --vb: Personennummer --fr: [AUTO] Personennummer --af: **goto 65602** --end--
	--st: **Positionsgenerator (Säule 3)** --end--

65602	--va: **t32600a** --fn: **65602** --vb: Positionsgenerator: Krankenschwester/Krankenpfleger --fr: Ich werde Ihnen nun einige Berufe vorlesen. Bitte sagen Sie mir jeweils, ob Sie eine Person in Ihrem persönlichen Umfeld kennen, die derzeit einen solchen Beruf in Deutschland ausübt. Mit persönlichem Umfeld meine ich z. B. Ihren Partner / Ihre Partnerin, Ihre Familie oder Verwandte, Ihre Freunde, Arbeitskollegen oder sonstige Bekannte. Kennen Sie in Ihrem persönlichen Umfeld eine Krankenschwester oder einen Krankenpfleger? --in: Zu dem persönlichen Umfeld gehören z. B. der eigene Arzt oder Steuerberater nur dann, wenn man über die geschäftliche Beziehung hinaus eine Beziehung mit diesen Personen hat. --we: 1: ja 2: nein **BUTTONS: verweigert (-97), weiß nicht (-98)** --af: **if (65602 = 1) goto 65603** **if (65602 = 2, -97, -98) goto 65604** --end--
65603	--va: **t32601a** --fn: **65603** --vb: Positionsgenerator: Land Krankenschwester/Krankenpfleger --fr: Aus welchem Land stammt diese Person? --in: Falls Befragte an mehrere Personen denken: Bitte denken Sie nur an die Person, die Ihnen am nächsten ist. --we: [Länderliste] **BUTTONS: Deutschland (71), verweigert (-97), weiß nicht (-98)** --af: **goto 65604** --end--

65604	--va: **t32600b** --fn: **65604** --vb: Positionsgenerator: Ingenieur/in --fr: Kennen Sie persönlich einen Ingenieur oder eine Ingenieurin, die ihren Beruf in Deutschland ausüben? --in: Zu dem persönlichen Umfeld gehören z. B. der eigene Arzt oder Steuerberater nur dann, wenn man über die geschäftliche Beziehung hinaus eine Beziehung mit diesen Personen hat. --we: 1: ja 2: nein **BUTTONS: verweigert (-97), weiß nicht (-98)** --af: **if (65604 = 1) goto 65605** **if (65604 = 2, -97, -98) goto 65606** --end--
65605	--va: **t32601b** --fn: **65605** --vb: Positionsgenerator: Land Ingenieur/in --fr: Aus welchem Land stammt diese Person? --in: Falls Befragte an mehrere Personen denken: Bitte denken Sie nur an die Person, die Ihnen am nächsten ist. --we: [Länderliste] **BUTTONS: Deutschland (71), verweigert (-97), weiß nicht (-98)** --af: **goto 65606** --end--

65606	--va: **t32600c** --fn: **65606** --vb: Positionsgenerator: Lager-/Transportarbeiter/in --fr: Kennen Sie persönlich eine/n Lager- oder Transportarbeiter/in? --in: Zu dem persönlichen Umfeld gehören z. B. der eigene Arzt oder Steuerberater nur dann, wenn man über die geschäftliche Beziehung hinaus eine Beziehung mit diesen Personen hat. --we: 1: ja 2: nein **BUTTONS: verweigert (-97), weiß nicht (-98)** --af: **if (65606 = 1) goto 65607** **if (65606 = 2, -97, -98) goto 65608** --end--
65607	--va: **t32601c** --fn: **65607** --vb: Positionsgenerator: Land Lager-/Transportarbeiter/in --fr: Aus welchem Land stammt diese Person? --in: Falls Befragte an mehrere Personen denken: Bitte denken Sie nur an die Person, die Ihnen am nächsten ist. --we: [Länderliste] **BUTTONS: Deutschland (71), verweigert (-97), weiß nicht (-98)** --af: **goto 65608** --end--

65608	--va: **t32600d** --fn: **65608** --vb: Positionsgenerator: Sozialarbeiter/in --fr: Kennen Sie persönlich einen Sozialarbeiter oder eine Sozialarbeiterin? --in: Zu dem persönlichen Umfeld gehören z. B. der eigene Arzt oder Steuerberater nur dann, wenn man über die geschäftliche Beziehung hinaus eine Beziehung mit diesen Personen hat. --we: 1: ja 2: nein **BUTTONS: verweigert (-97), weiß nicht (-98)** --af: **if (65608 = 1) goto 65609** **if (65608 = 2, -97, -98) goto 65610** --end--
65609	--va: **t32601d** --fn: **65609** --vb: Positionsgenerator: Land Sozialarbeiter/in --fr: Aus welchem Land stammt diese Person? --in: Falls Befragte an mehrere Personen denken: Bitte denken Sie nur an die Person, die Ihnen am nächsten ist. --we: [Länderliste] **BUTTONS: Deutschland (71), verweigert (-97), weiß nicht (-98)** --af: **goto 65610** --end--

65610	--va: **t32600e** --fn: **65610** --vb: Positionsgenerator: Verkäufer/in --fr: Kennen Sie persönlich einen Verkäufer oder eine Verkäuferin? --in: Zu dem persönlichen Umfeld gehören z. B. der eigene Arzt oder Steuerberater nur dann, wenn man über die geschäftliche Beziehung hinaus eine Beziehung mit diesen Personen hat. --we: 1: ja 2: nein **BUTTONS: verweigert (-97), weiß nicht (-98)** --af: **if (65610 = 1) goto 65611** **if (65610 = 2, -97, -98) goto 65612** --end--
65611	--va: **t32601e** --fn: **65611** --vb: Positionsgenerator: Land Verkäufer/in --fr: Aus welchem Land stammt diese Person? --in: Falls Befragte an mehrere Personen denken: Bitte denken Sie nur an die Person, die Ihnen am nächsten ist. --we: [Länderliste] **BUTTONS: Deutschland (71), verweigert (-97), weiß nicht (-98)** --af: **goto 65612** --end--

65612	--va: **t32600f** --fn: **65612** --vb: Positionsgenerator: Polizist/in --fr: Kennen Sie persönlich einen Polizisten oder eine Polizistin? --in: Zu dem persönlichen Umfeld gehören z. B. der eigene Arzt oder Steuerberater nur dann, wenn man über die geschäftliche Beziehung hinaus eine Beziehung mit diesen Personen hat. --we: 1: ja 2: nein **BUTTONS: verweigert (-97), weiß nicht (-98)** --af: **if (65612 = 1) goto 65613** **if (65612 = 2, -97, -98) goto 65614** --end--
65613	--va: **t32601f** --fn: **65613** --vb: Positionsgenerator: Land Polizist/in --fr: Aus welchem Land stammt diese Person? --in: Falls Befragte an mehrere Personen denken: Bitte denken Sie nur an die Person, die Ihnen am nächsten ist. --we: [Länderliste] **BUTTONS: Deutschland (71), verweigert (-97), weiß nicht (-98)** --af: **goto 65614** --end--

65614	--va: **t32600g** --fn: **65614** --vb: Positionsgenerator: Arzt/Ärztin --fr: Und kennen Sie persönlich einen Arzt oder eine Ärztin, die in Deutschland ihren Beruf ausüben? --in: Zu dem persönlichen Umfeld gehören z. B. der eigene Arzt oder Steuerberater nur dann, wenn man über die geschäftliche Beziehung hinaus eine Beziehung mit diesen Personen hat. --we: 1: ja 2: nein **BUTTONS: verweigert (-97), weiß nicht (-98)** --af: **if (65614 = 1) goto 65615** **if (65614 = 2, -97, -98) goto 65616** --end--
65615	--va: **t32601g** --fn: **65615** --vb: Positionsgenerator: Land Arzt/Ärztin --fr: Aus welchem Land stammt diese Person? --in: Falls Befragte an mehrere Personen denken: Bitte denken Sie nur an die Person, die Ihnen am nächsten ist. --we: [Länderliste] **BUTTONS: Deutschland (71), verweigert (-97), weiß nicht (-98)** --af: **goto 65616** --end--

65616	--va: **t32600h** --fn: **65616** --vb: Positionsgenerator: Bankkaufmann/-frau --fr: Kennen Sie persönlich einen Bankkaufmann oder eine Bankkauffrau? --in: Zu dem persönlichen Umfeld gehören z. B. der eigene Arzt oder Steuerberater nur dann, wenn man über die geschäftliche Beziehung hinaus eine Beziehung mit diesen Personen hat. --we: 1: ja 2: nein **BUTTONS: verweigert (-97), weiß nicht (-98)** --af: **if (65616 = 1) goto 65617** **if (65616 = 2, -97, -98) goto 65618** --end--
65617	--va: **t32601h** --fn: **65617** --vb: Positionsgenerator: Land Bankkaufmann/-frau --fr: Aus welchem Land stammt diese Person? --in: Falls Befragte an mehrere Personen denken: Bitte denken Sie nur an die Person, die Ihnen am nächsten ist. --we: [Länderliste] **BUTTONS: Deutschland (71), verweigert (-97), weiß nicht (-98)** --af: **goto 65618** --end--

65618	--va: **t32600k** --fn: **65618** --vb: Positionsgenerator: Kfz-Mechaniker/in --fr: Kennen Sie persönlich einen Kraftfahrzeugmechaniker oder eine Kraftfahrzeugmechanikerin? --in: Zu dem persönlichen Umfeld gehören z. B. der eigene Arzt oder Steuerberater nur dann, wenn man über die geschäftliche Beziehung hinaus eine Beziehung mit diesen Personen hat. --we: 1: ja 2: nein **BUTTONS: verweigert (-97), weiß nicht (-98)** --af: **if (65618 = 1) goto 65619** **if (65618 = 2, -97, -98) goto 65620** --end--
65619	--va: **t32601k** --fn: **65619** --vb: Positionsgenerator: Land Kfz-Mechaniker/in --fr: Aus welchem Land stammt diese Person? --in: Falls Befragte an mehrere Personen denken: Bitte denken Sie nur an die Person, die Ihnen am nächsten ist. --we: [Länderliste] **BUTTONS: Deutschland (71), verweigert (-97), weiß nicht (-98)** --af: **goto 65620** --end--

65620	--va: **t32600l** --fn: **65620** --vb: Positionsgenerator: Jurist/in --fr: Kennen Sie persönlich einen Juristen oder eine Juristin, wie z. B. einen Anwalt oder eine Anwältin oder einen Richter oder eine Richterin? --in: Zu dem persönlichen Umfeld gehören z. B. der eigene Arzt oder Steuerberater nur dann, wenn man über die geschäftliche Beziehung hinaus eine Beziehung mit diesen Personen hat. --we: 1: ja 2: nein **BUTTONS: verweigert (-97), weiß nicht (-98)** --af: **if (65620 = 1) goto 65621** **if (65620 = 2, -97, -98) goto 65622** --end--
65621	--va: **t32601l** --fn: **65621** --vb: Positionsgenerator: Land Jurist/in --fr: Aus welchem Land stammt diese Person? --in: Falls Befragte an mehrere Personen denken: Bitte denken Sie nur an die Person, die Ihnen am nächsten ist. --we: [Länderliste] **BUTTONS: Deutschland (71), verweigert (-97), weiß nicht (-98)** --af: **goto 65622** --end--

65622	--va: **t32600m** --fn: **65622** --vb: Positionsgenerator: Optiker/in --fr: Kennen Sie persönlich einen Optiker oder eine Optikerin? --in: Zu dem persönlichen Umfeld gehören z. B. der eigene Arzt oder Steuerberater nur dann, wenn man über die geschäftliche Beziehung hinaus eine Beziehung mit diesen Personen hat. --we: 1: ja 2: nein **BUTTONS: verweigert (-97), weiß nicht (-98)** --af: **if (65622 = 1) goto 65623** **if (65622 = 2, -97, -98) goto 65624** --end--
65623	--va: **t32601m** --fn: **65623** --vb: Positionsgenerator: Land Optiker/in --fr: Aus welchem Land stammt diese Person? --in: Falls Befragte an mehrere Personen denken: Bitte denken Sie nur an die Person, die Ihnen am nächsten ist. --we: [Länderliste] **BUTTONS: Deutschland (71), verweigert (-97), weiß nicht (-98)** --af: **goto 65624** --end--

65624	--va: **t32600n** --fn: **65624** --vb: Positionsgenerator: Übersetzer/in --fr: Kennen Sie persönlich einen Übersetzer oder eine Übersetzerin? --in: Zu dem persönlichen Umfeld gehören z. B. der eigene Arzt oder Steuerberater nur dann, wenn man über die geschäftliche Beziehung hinaus eine Beziehung mit diesen Personen hat. --we: 1: ja 2: nein **BUTTONS: verweigert (-97), weiß nicht (-98)** --af: **if (65624 = 1) goto 65625** **if (65624 = 2, -97, -98) goto 65626** --end--
65625	--va: **t32601n** --fn: **65625** --vb: Positionsgenerator: Land Übersetzer/in --fr: Aus welchem Land stammt diese Person? --in: Falls Befragte an mehrere Personen denken: Bitte denken Sie nur an die Person, die Ihnen am nächsten ist. --we: [Länderliste] **BUTTONS: Deutschland (71), verweigert (-97), weiß nicht (-98)** --af: **goto 65626** --end--

65626	--va: **t32600o** --fn: **65626** --vb: Positionsgenerator: Grund-, Haupt-, Realschullehrer/in --fr: Und zuletzt: Kennen Sie persönlich einen Grund-, Haupt- oder Realschullehrer oder eine Grund-, Haupt- oder Realschullehrerin? --in: Zu dem persönlichen Umfeld gehören z. B. der eigene Arzt oder Steuerberater nur dann, wenn man über die geschäftliche Beziehung hinaus eine Beziehung mit diesen Personen hat. --we: 1: ja 2: nein **BUTTONS: verweigert (-97), weiß nicht (-98)** --af: **if (65626 = 1) goto 65627** **if (65626 = 2, -97, -98) goto 65627Z** --end--
65627	--va: **t32601o** --fn: **65627** --vb: Positionsgenerator: Land Grund-, Haupt-, Realschullehrer/in --fr: Aus welchem Land stammt diese Person? --in: Falls Befragte an mehrere Personen denken: Bitte denken Sie nur an die Person, die Ihnen am nächsten ist. --we: [Länderliste] **BUTTONS: Deutschland (71), verweigert (-97), weiß nicht (-98)** --af: **goto 65627Z** --end--
65627Z	--va: **[ZS] zs65p_2** --fn: **[ZS] 65627Z** --vb: Zeitstempel Ende Positionsgenerator --fr: [ZS] Zeitstempel Ende Positionsgenerator --af: **goto 32100Z (Modul 32aQS2aPerson_SC3E)** --end--

	--st: **32a QS2a – Person – Querschnitt 2 Startkohorte 3 (32aQS2aPerson_SC3E)** **Erstbefragung E6E B133HS** **Grundlage: Haupterhebung E6 B132Erst V1.02 Feldversion** **Version 1.02** **Stand: 21.05.2019** --end--
32100Z	--va: **[ZS] zqs2_1** --fn: **32100Z** --vb: Zeitstempel 1 Querschnitt 2 --fr: [ZS] Zeitstempel 1 Querschnitt 2 --af: **goto 32101** --ef: **Modul 65pPosition_SC3E: alle** --end--
	--va: **[HILF] h_etappe** --vb: Etappenummer --fr: [HILF] Etappenummer --we: 6: Etappe 6 7: Etappe 7 8: Etappe 8 --end--
	--va: **[HILF] h_eigenerHH** --vb: Eigener Haushalt gegründet --fr: [HILF] Eigener Haushalt gegründet --we: 1: trifft zu 0: trifft nicht zu --end--

32101	--va: **caseid** --fn: **32101** --vb: Personennummer --fr: [AUTO] Personennummer --ac: **autoif (32101) h_etappe = 20101a** --af: **goto 32108Z** --end--
32108Z	--va: **[ZS] zqs2_1a** --fn: **32108Z** --vb: Zeitstempel 1a Querschnitt 2 --fr: [ZS] Zeitstempel 1a Querschnitt 2 --af: **goto 32108** --end--
32108	--va: **t521000** --fn: **32108** --vb: Selbsteinschätzung Gesundheit --fr: Nun habe ich ein paar kurze Fragen zu Ihrer Gesundheit. Wie würden Sie Ihren Gesundheitszustand im Allgemeinen beschreiben? --in: <<Vorgaben vorlesen.>> --we: 1: sehr gut 2: gut 3: mittelmäßig 4: schlecht 5: sehr schlecht **BUTTONS: verweigert (-97), weiß nicht (-98)** --af: **goto 32109Z** --end--
32109Z	--va: **[ZS] zqs2_1b** --fn: **32109Z** --vb: Zeitstempel 1b Querschnitt 2 --fr: [ZS] Zeitstempel 1b Querschnitt 2 --af: **goto 32109** --end--

32109	--va: **t524200** --fn: **32109** --vb: Anerkannte Behinderung --fr: Nun eine Frage zum Thema Behinderung. Eine anerkannte Behinderung kann vorliegen, wenn man körperlich, geistig oder seelisch in der Gesundheit eingeschränkt ist. Dann kann man von einem Amt einen Grad der Behinderung bekommen. Wie ist das bei Ihnen: Haben Sie eine amtlich anerkannte Behinderung? --we: 1: ja 2: nein **BUTTONS: verweigert (-97), weiß nicht (-98)** --af: **if (32109 = 1) goto 32111** **if (32109 = 2, -97, -98) goto 32130Z** --end--
32111	--va: **t524204** --fn: **32111** --vb: Jahr Anerkennung Behinderung --fr: In welchem Jahr wurde die Behinderung anerkannt? --in: <<Bei Uneindeutigkeiten: In welchem Jahr wurde die Behinderung zum letzten Mal anerkannt?>> --we: OFFEN: _ _ _ _ Jahr **BUTTONS: verweigert (-97), weiß nicht (-98)** --ra: **20106(gebj) to 20102(intj), -97, -98** --af: **goto 32110** --end--

32110	--va: **t524205** --fn: **32110** --vb: Behinderungsgrad --fr: Wie viel Prozent beträgt der Grad der Behinderung heute? --we: OFFEN: _ _ _ Behinderungsgrad % **BUTTONS: verweigert (-97), weiß nicht (-98)** --ra: **0 to 100, -97, -98** --af: **if (32110 = 30 to 49) goto 32110a** **if (32110 < 30 OR 32110 > 49) goto 32130Z** --end--
32110a	--va: **behgleich** --fn: **32110a** --vb: Schwerbehinderten Menschen gleichgestellt --fr: Sind Sie schwerbehinderten Menschen gleichgestellt? --we: 1: ja 2: nein **BUTTONS: verweigert (-97), weiß nicht (-98)** --af: **if (32110a = 1) goto 32110b** **if (32110a = 2, -97, -98) goto 32130Z** --end--
32110b	--va: **behgleichjahr** --fn: **32110b** --vb: Jahr Gleichstellung --fr: In welchem Jahr wurde die Gleichstellung anerkannt? --we: OFFEN: _ _ _ _ Jahr **BUTTONS: verweigert (-97), weiß nicht (-98)** --ra: **20106(gebj) to 20102(intj), -97, -98** --af: **goto 32130Z** --end--

32130Z	--va: **[ZS] zqs2_2** --fn: **32130Z** --vb: Zeitstempel 2 Querschnitt 2 --fr: [ZS] Zeitstempel 2 Querschnitt 2 --af: **goto 65650Z (Modul 65rsozTH_SC3E)** --end--

	--st: **65s – soziale Teilhabe Startkohorte 3 (65rsozTH_SC3E) Erstbefragung E6E B133HS** **Grundlage: NEU** **Version 1.01** **Stand: 21.05.2019** --end--
65650Z	--va: **[ZS] zs65r_1** --fn: **65650Z** --vb: Zeitstempel Beginn sozialer Ausschluss/soziale Zugehörigkeit --fr: [ZS] Zeitstempel Beginn sozialer Ausschluss/soziale Zugehörigkeit --af: **goto 65651** --ef: **Modul 32aQS2aPerson_SC3E: alle** --end--
65651	--va: **caseid** --fn: **65651** --vb: Personennummer --fr: [AUTO] Personennummer --af: **goto 65652** --end--
	--st: **sozialer Ausschluss/soziale Zugehörigkeit (Säule 5)** --end--

65652	--va: **t517400** --fn: **65652** --vb: Soziale Zugehörigkeit/sozialer Ausschluss --fr: Man kann das Gefühl haben, am gesellschaftlichen Leben teilzuhaben und dazuzugehören oder sich eher ausgeschlossen fühlen. Inwieweit fühlen Sie sich eher dazugehörig oder eher ausgeschlossen? Bitte antworten Sie auf einer Skala von 0 bis 10. ‚0' bedeutet, dass Sie sich ‚ganz und gar vom gesellschaftlichen Leben ausgeschlossen' fühlen, ‚10' bedeutet, Sie fühlen sich ‚ganz und gar dazugehörig'. Mit den Zahlen dazwischen können Sie Ihr Urteil abstufen. --we: 0: ganz und gar ausgeschlossen 1: 1 2: 2 3: 3 4: 4 5: 5 6: 6 7: 7 8: 8 9: 9 10: ganz und gar dazugehörig **BUTTONS: verweigert (-97), weiß nicht (-98)** --af: **goto 65652Z** --end--
65652Z	--va: **[ZS] zs65r_2** --fn: **65652Z** --vb: Zeitstempel Ende sozialer Ausschluss/ Soziale Zugehörigkeit --fr: [ZS] Zeitstempel Ende sozialer Ausschluss/ Soziale Zugehörigkeit --af: **goto 65653** --end--
	--st: **Soziales Vertrauen (Säule 5)** --end--

65653	--va: **t517100** --fn: **65653** --vb: Soziales Vertrauen --fr: Ganz allgemein gesprochen: Glauben Sie, dass man den meisten Menschen vertrauen kann, oder dass man im Umgang mit anderen Menschen nicht vorsichtig genug sein kann? Bitte antworten Sie auf einer Skala von 0 bis 10, wobei 0 bedeutet „man kann nicht vorsichtig genug sein“ und 10 „man kann den meisten Menschen vertrauen“. --we: 0: man kann nicht vorsichtig genug sein 1: 1 2: 2 3: 3 4: 4 5: 5 6: 6 7: 7 8: 8 9: 9 10: man kann den meisten Menschen vertrauen **BUTTONS: verweigert (-97), weiß nicht (-98)** --af: **goto 65653Z** --end--
65653Z	--va: **[ZS] zs65r_3** --fn: **65653Z** --vb: Zeitstempel Ende Soziales Vertrauen --fr: [ZS] Zeitstempel Ende Soziales Vertrauen --af: **goto 65654** --end--
	--st: **Institutionelles Vertrauen (Säule 5)** --end--

65654	--va: **t517050** --fn: **65654** --vb: Institutionelles Vertrauen: Bundesregierung --fr: Nun nenne ich Ihnen einige Namen von Institutionen. Sagen Sie mir, ob Sie sehr viel, ziemlich viel, wenig oder überhaupt kein Vertrauen in die jeweils genannten Institutionen haben. Die Bundesregierung --in: <<Vorgaben vorlesen.>> --we: 1: sehr viel Vertrauen 2: ziemlich viel Vertrauen 3: wenig Vertrauen 4: überhaupt kein Vertrauen **BUTTONS: verweigert (-97), weiß nicht (-98)** --af: **goto 65655** --end--
65655	--va: **t517051** --fn: **65655** --vb: Institutionelles Vertrauen: Bundestag --fr: **[NCS]** Nun nenne ich Ihnen einige Namen von Institutionen. Sagen Sie mir, ob Sie sehr viel, ziemlich viel, wenig oder überhaupt kein Vertrauen in die jeweils genannten Institutionen haben. Den Bundestag --in: <<Vorgaben bei Bedarf vorlesen.>> --we: 1: sehr viel Vertrauen 2: ziemlich viel Vertrauen 3: wenig Vertrauen 4: überhaupt kein Vertrauen **BUTTONS: verweigert (-97), weiß nicht (-98)** --af: **goto 65656** --end--

65656	--va: **t517052** --fn: **65656** --vb: Institutionelles Vertrauen: Bundesverfassungsgericht --fr: **[NCS]** Nun nenne ich Ihnen einige Namen von Institutionen. Sagen Sie mir, ob Sie sehr viel, ziemlich viel, wenig oder überhaupt kein Vertrauen in die jeweils genannten Institutionen haben. Das Bundesverfassungsgericht --in: <<Vorgaben bei Bedarf vorlesen.>> --we: 1: sehr viel Vertrauen 2: ziemlich viel Vertrauen 3: wenig Vertrauen 4: überhaupt kein Vertrauen **BUTTONS: verweigert (-97), weiß nicht (-98)** --af: **goto 65657** --end--
65657	--va: **t517053** --fn: **65657** --vb: Institutionelles Vertrauen: EU --fr: **[NCS]** Nun nenne ich Ihnen einige Namen von Institutionen. Sagen Sie mir, ob Sie sehr viel, ziemlich viel, wenig oder überhaupt kein Vertrauen in die jeweils genannten Institutionen haben. Die Europäische Union --in: <<Vorgaben bei Bedarf vorlesen.>> --we: 1: sehr viel Vertrauen 2: ziemlich viel Vertrauen 3: wenig Vertrauen 4: überhaupt kein Vertrauen **BUTTONS: verweigert (-97), weiß nicht (-98)** --af: **goto 65658** --end--

65658	--va: **t517054** --fn: **65658** --vb: Institutionelles Vertrauen: Banken --fr: **[NCS]** Nun nenne ich Ihnen einige Namen von Institutionen. Sagen Sie mir, ob Sie sehr viel, ziemlich viel, wenig oder überhaupt kein Vertrauen in die jeweils genannten Institutionen haben. Die Banken --in: <<Vorgaben bei Bedarf vorlesen.>> --we: 1: sehr viel Vertrauen 2: ziemlich viel Vertrauen 3: wenig Vertrauen 4: überhaupt kein Vertrauen **BUTTONS: verweigert (-97), weiß nicht (-98)** --af: **goto 65659** --end--
65659	--va: **t517055** --fn: **65659** --vb: Institutionelles Vertrauen: Zeitung --fr: **[NCS]** Nun nenne ich Ihnen einige Namen von Institutionen. Sagen Sie mir, ob Sie sehr viel, ziemlich viel, wenig oder überhaupt kein Vertrauen in die jeweils genannten Institutionen haben. Das Zeitungswesen --in: <<Vorgaben bei Bedarf vorlesen.>> --we: 1: sehr viel Vertrauen 2: ziemlich viel Vertrauen 3: wenig Vertrauen 4: überhaupt kein Vertrauen **BUTTONS: verweigert (-97), weiß nicht (-98)** --af: **goto 65660** --end--

65660	--va: **t517056** --fn: **65660** --vb: Institutionelles Vertrauen: Fernsehen --fr: **[NCS]** Nun nenne ich Ihnen einige Namen von Institutionen. Sagen Sie mir, ob Sie sehr viel, ziemlich viel, wenig oder überhaupt kein Vertrauen in die jeweils genannten Institutionen haben. Das Fernsehen --in: <<Vorgaben bei Bedarf vorlesen.>> --we: 1: sehr viel Vertrauen 2: ziemlich viel Vertrauen 3: wenig Vertrauen 4: überhaupt kein Vertrauen **BUTTONS: verweigert (-97), weiß nicht (-98)** --af: **goto 65661** --end--
65661	--va: **t517057** --fn: **65661** --vb: Institutionelles Vertrauen: Soziale Medien --fr: **[NCS]** Nun nenne ich Ihnen einige Namen von Institutionen. Sagen Sie mir, ob Sie sehr viel, ziemlich viel, wenig oder überhaupt kein Vertrauen in die jeweils genannten Institutionen haben. Die Sozialen Medien, wie Facebook oder Twitter --in: <<Vorgaben bei Bedarf vorlesen.>> --we: 1: sehr viel Vertrauen 2: ziemlich viel Vertrauen 3: wenig Vertrauen 4: überhaupt kein Vertrauen **BUTTONS: verweigert (-97), weiß nicht (-98)** --af: **goto 65662** --end--

65662	--va: **t517058** --fn: **65662** --vb: Institutionelles Vertrauen: Polizei --fr: **[NCS]** Nun nenne ich Ihnen einige Namen von Institutionen. Sagen Sie mir, ob Sie sehr viel, ziemlich viel, wenig oder überhaupt kein Vertrauen in die jeweils genannten Institutionen haben. Die Polizei --in: <<Vorgaben bei Bedarf vorlesen.>> --we: 1: sehr viel Vertrauen 2: ziemlich viel Vertrauen 3: wenig Vertrauen 4: überhaupt kein Vertrauen **BUTTONS: verweigert (-97), weiß nicht (-98)** --af: **goto 65662Z** --end--
65662Z	--va: **[ZS] zs65r_4** --fn: **65662Z** --vb: Zeitstempel Ende Institutionelles Vertrauen --fr: [ZS] Zeitstempel Ende Institutionelles Vertrauen --af: **goto 65700Z (Modul 65spolPart_SC3E)** --end--

	--st: **65s – politische Partizipation Startkohorte 3 (65spolPart_SC3E)** **Erstbefragung E6E B133HS** **Grundlage: NEU** **Version 1.01** **Stand: 21.05.2019** --end--
65700Z	--va: **[ZS] zs65s_1** --fn: **65700Z** --vb: Zeitstempel Anfang Politische Aktionen --fr: [ZS] Zeitstempel Anfang Politische Aktionen --af: **goto 65701** --ef: **Modul 65rsozTH_SC3E: alle** --end--
65701	--va: **caseid** --fn: **65701** --vb: Personennummer --fr: [AUTO] Personennummer --af: **goto 65702** --end--
	--st: **Politische Aktionen (Säule 5)** --end--

65702	--va: **t516050** --fn: **65702** --vb: Politische Aktion: Unterschriftensammlung/Petition: tatsächliche Beteiligung (2 Jahre) --fr: Bitte sagen Sie mir, ob Sie sich in den letzten zwei Jahren an einer Unterschriftensammlung oder Online-Petition beteiligt haben. --in: <<Bei Bedarf: Gemeint ist das Leisten einer Unterschrift für eine politische Unterschriftensammlung oder Online-Petition.>> --we: 1: ja 2: nein **BUTTONS: verweigert (-97), weiß nicht (-98)** --af: **goto 65703** --end--
65703	--va: **t516051** --fn: **65703** --vb: Politische Aktion: genehmigten Demonstration: tatsächliche Beteiligung (2 Jahre) --fr: Haben Sie in den letzten zwei Jahren an einer genehmigten Demonstration teilgenommen? --in: <<Bei Bedarf: Gemeint ist, dass die Demonstration bei der zuständigen Behörde angemeldet wurde.>> --we: 1: ja 2: nein **BUTTONS: verweigert (-97), weiß nicht (-98)** --af: **goto 65703Z** --end--
65703Z	--va: **[ZS] zs65s_2** --fn: **65703Z** --vb: Zeitstempel Ende Politische Aktionen --fr: [ZS] Zeitstempel Ende Politische Aktionen --af: **goto 65704** --end--
	--st: **Poltisches Interesse (Säule 5)** --end--

65704	--va: **t516000** --fn: **65704** --vb: Politisches Interesse --fr: Wie sehr interessieren Sie sich für Politik? Sind Sie sehr, ziemlich, wenig oder gar nicht interessiert? --we: 1: sehr 2: ziemlich 3: wenig 4: gar nicht **BUTTONS: verweigert (-97), weiß nicht (-98)** --af: **goto 65704Z** --end--
65704Z	--va: **[ZS] zs65s_3** --fn: **65704Z** --vb: Zeitstempel Ende Poltisches Interesse --fr: [ZS] Zeitstempel Ende Poltisches Interesse --af: **goto 65705** --end--
	--st: **Politisches Verständnis (Säule 5)** --end--
65705	--va: **t516101** --fn: **65705** --vb: Politik zu kompliziert --fr: Wie oft erscheint Ihnen Politik so kompliziert, dass Sie gar nicht richtig verstehen, worum es eigentlich geht? --in: <<Vorgaben vorlesen>> --we: 1: nie 2: selten 3: manchmal 4: oft 5: sehr oft **BUTTONS: verweigert (-97), weiß nicht (-98)** --af: **goto 65705Z** --end--

65705Z	--va: **[ZS] zs65s_4** --fn: **65705Z** --vb: Zeitstempel Ende Politisches Verständnis --fr: [ZS] Zeitstempel Ende Politisches Verständnis --af: **goto 65706** --end--
	--st: **Links-rechts Einstufung (Säule 5)** --end--
65706	--va: **t516200** --fn: **65706** --vb: Links-rechts Einstufung --fr: In der Politik spricht man manchmal von „links“ und „rechts“. Wo auf einer Skala von 0 bis 10 würden Sie sich selbst einstufen, wenn 0 für links steht und 10 für rechts? --in: <<Wenn Befragter mit den Begriffen ‚links‘ und ‚rechts‘ nichts anfangen kann, bitte „weiß nicht“ angeben.>> --we: 0: links 1: 1 2: 2 3: 3 4: 4 5: 5 6: 6 7: 7 8: 8 9: 9 10: rechts **BUTTONS: verweigert (-97), weiß nicht (-98)** --af: **goto 65706Z** --end--
65706Z	--va: **[ZS] zs65s_5** --fn: **65706Z** --vb: Zeitstempel Ende Links-rechts-Einstufung --fr: [ZS] Zeitstempel Ende Links-rechts-Einstufung --af: **goto 32300Z (Modul 32QS2cHaushalt_SC3E)** --end--

	--st: **32QS2c – Haushalt Startkohorte 3 (32QS2cHaushalt_SC3E) Erstbefragung E6E B133HS** **Grundlage: Haupterhebung E6 B132Erst V1.02 Feldversion** **Version 1.02** **Stand: 21.05.2019** --end--
32300Z	--va: **[ZS] zqs2_11** --fn: **32300Z** --vb: Zeitstempel 11 Querschnitt 2 --fr: [ZS] Zeitstempel 11 Querschnitt 2 --af: **goto 32301** --ef: **Modul 65spolPart_SC3E: alle** --end--
32301	--va: **hhgro** --fn: **32301** --vb: Haushaltsgröße --fr: Nun einige Fragen zu Ihrem Haushalt. Wie viele Personen leben derzeit mit Ihnen zusammen in einem Haushalt – Sie selbst und die Kinder mit eingerechnet? --in: <<Bei Unklarheiten wer zum Haushalt gehört: Damit sind alle Personen gemeint, die mit Ihnen gemeinsam leben und wirtschaften. Bei Unklarheiten, ob der eigene oder der elterliche Haushalt gemeint ist, wenn bereits ein eigener Haushalt vorhanden ist: Die Fragen beziehen sich auf Ihren eigenen Haushalt.>> --we: OFFEN: _ _ Anzahl Personen im Haushalt **BUTTONS: verweigert (-97), weiß nicht (-98)** --ra: **1 to 99, -97, -98** --af: **if (32301 > 1) goto 32301a** **if (32301 = 1, -97, -98) goto 32303** --end--

32301a	--va: **hhgro14** --fn: **32301a** --vb: Personen unter 14 im Haushalt --fr: Wie viele dieser **<32301>** Personen sind unter 14 Jahren? --in: <<Unter 14 Jahre bedeutet, dass das Kind den 14. Geburtstag noch nicht gefeiert und damit das 14. Lebensjahr noch nicht vollendet hat.>> --we: OFFEN: _ _ Personen **BUTTONS: verweigert (-97), weiß nicht (-98)** --ra: **0 to (32301 – 1), -97, -98** --af: **goto 32302** --end--

32302	--va: **hhmit (hhmit01 / hhmit02 / hhmit03 / hhmit04 / hhmit05 / hhmit06 / hhmit07 / hhmit09 / hhmit10 / hhmit11 / hhmitvw / hhmitwn)** --fn: **32302** --vb: Mitbewohner --fr: **[MF]** Und mit wem wohnen Sie zurzeit in Ihrem Haushalt zusammen? --in: <<Vorgaben vorlesen.>> --we: **hhmit01** 1: mit Ehepartner(in) / Partner(in) **hhmit02** 2: mit Ihren eigenen Kindern / Pflegekindern / Adoptivkindern **hhmit03** 3: mit Kindern Ihres Partners / Ihrer Partnerin **hhmit04** 4: mit Mutter / Stiefmutter / Pflegemutter **hhmit05** 5: mit Vater / Stiefvater / Pflegevater **hhmit06** 6: mit Geschwistern **hhmit07** 7: mit Großeltern(teil) **hhmit09** 9: mit Schwiegermutter / -vater / -eltern **hhmit10** 10: mit anderen Verwandten **hhmit11** 11: mit anderen, nicht verwandten Personen **hhmitvw**: verweigert **hhmitwn**: weiß nicht [0: nicht genannt] [1: genannt] **BUTTONS: verweigert [hhmitvw], weiß nicht [hhmitwn]** --ac: **autoif (hhmit04 = 1 OR hhmit05 = 1 OR hhmit07 = 1 OR hhmit09 = 1) h_eigenerHH = 0** --af: **if (hhmit04 = 1 OR hhmit05 = 1 OR hhmit07 = 1 OR hhmit09 = 1) goto 32313Z** **if (hhmit04 = 0 & hhmit05 = 0 & hhmit07 = 0 & hhmit09 = 0) goto 32303** --end--

32303	--va: **hheig1 (hheig1m / hheig1j)** --fn: **32303** --vb: Haushaltsgründungsdatum --fr: Wann haben Sie selbst Ihren ersten eigenen Haushalt gegründet? Nennen Sie mir bitte Monat und Jahr. --in: <<Wenn noch kein eigener Haushalt gegründet wurde, entsprechenden Button betätigen. Falls die Zielperson sich nur an Jahreszeiten erinnert, bitte folgende Nummern eingeben: 21: Jahresanfang/Winter 24: Frühjahr/Ostern 27: Jahresmitte/Sommer 30: Herbst 32: Jahresende>> --we: Monat __ Jahr ____ **BUTTONS: noch keinen eigenen Haushalt gegründet (-93), verweigert (-97), weiß nicht (-98)** -- ra: **20106(gebm/gebj) to 20102(intm/intj), -93, -97, -98** --ac: **autoif (32303(hheig1j) <> -93, -97, -98) h_eigenerHH = 1** **autoif (32303(hheig1j) = -93, -97, -98) h_eigenerHH = 0** --af: **if (32303(hheig1j) = -93, -97, -98) goto 32313Z** **if (32303(hheig1j) <> -93, -97, -98) goto 32304** --end--
32304	--va: **hheig2** --fn: **32304** --vb: erster Auszug aus Elternhaus --fr: War das auch der Zeitpunkt, an dem Sie selbst zum ersten Mal aus dem Elternhaus ausgezogen sind? --we: 1: ja 2: nein 3: trifft nicht zu, da nie im Elternhaus gelebt 4: trifft nicht zu, da nie aus Elternhaus ausgezogen **BUTTONS: verweigert (-97), weiß nicht (-98)** --af: **if (32304 = 2) goto 32305** **if (32304 = 1, 3, 4, -97, -98) goto 32313Z** --end--

32305	--va: **hheig3 (hheig3m / hheig3j)** --fn: **32305** --vb: Auszugsdatum aus Elternhaus --fr: Wann sind Sie zum ersten Mal aus dem Elternhaus ausgezogen? (Nennen Sie mir bitte Monat und Jahr.) --in: <<Falls die Zielperson sich nur an Jahreszeiten erinnert, bitte folgende Nummern eingeben: 21: Jahresanfang/Winter 24: Frühjahr/Ostern 27: Jahresmitte/Sommer 30: Herbst 32: Jahresende>> --we: Monat __ Jahr ____ **BUTTONS verweigert (-97), weiß nicht (-98)** -- ra: **20106(gebm/gebj) to 20102(intm/intj), -97, -98** --af: **goto 32313Z** --end--
32313Z	--va: **[ZS] zqs2_12** --fn: **32313Z** --vb: Zeitstempel 12 Querschnitt 2 --fr: [ZS] Zeitstempel 12 Querschnitt 2 --af: **goto 32314** --end--

32314	--va: **hheing_e6** --fn: **32314** --vb: monatliches Haushaltseinkommen, Split --fr: **if (32301 = 1)** Jetzt geht es um alle Einkünfte Ihres Haushalts: Wie hoch ist Ihr monatliches Haushaltsnettoeinkommen heute? Das heißt nach Abzug von Steuern und Sozialabgaben. Regelmäßige Zahlungen wie Renten, Wohngeld, Eltern- und Kindergeld, BAföG, Unterhaltszahlungen, Arbeitslosengeld usw. rechnen Sie bitte dazu! Beträgt Ihr monatliches Haushaltsnettoeinkommen weniger als 1.500 Euro, 1.500 bis unter 3.000 Euro oder 3.000 Euro und mehr im Monat? **if (32301 <> 1)** Jetzt geht es um alle Einkünfte Ihres gesamten Haushalts: Wie hoch ist das monatliche Haushaltsnettoeinkommen aller Haushaltsmitglieder heute? Das heißt nach Abzug von Steuern und Sozialabgaben. Regelmäßige Zahlungen wie Renten, Wohngeld, Eltern- und Kindergeld, BAföG, Unterhaltszahlungen, Arbeitslosengeld usw. rechnen Sie bitte dazu! Beträgt Ihr monatliches Haushaltsnettoeinkommen weniger als 1.500 Euro, 1.500 bis unter 3.000 Euro oder 3.000 Euro und mehr im Monat? --in: <<Bei Unklarheit bzgl. Nettoeinkommen: „Bitte geben Sie die Summe an, die Ihr Haushalt nach Abzug der Steuern und Sozialabgaben erhalten hat.“>> --we: 1: weniger als 1.500 Euro 2: 1.500 bis unter 3.000 Euro 3: 3.000 Euro und mehr **BUTTONS: verweigert (-97), weiß nicht (-98)** --af: **if (32314 = 1) goto 32315** **if (32314 = 2) goto 32316** **if (32314 = 3) goto 32316b** **if (32314 = -97 -98) goto 32400Z** --end--

32315	--va: **hhein1** --fn: **32315** --vb: monatl. Haushaltseinkommen, Klassen unter 1.500 Euro --fr: Können Sie mir jetzt noch sagen, ob es weniger als 500 Euro, 500 bis unter 1.000 Euro oder 1.000 Euro und mehr im Monat beträgt? --in: << Bei Unklarheit bzgl. Nettoeinkommen: „Bitte geben Sie die Summe an, die Ihr Haushalt nach Abzug der Steuern und Sozialabgaben erhalten hat.“>> --we: 1: weniger als 500 Euro 2: 500 bis unter 1.000 Euro 3: 1.000 bis unter 1.500 Euro **BUTTONS: verweigert (-97), weiß nicht (-98)** --af: **goto 32400Z** --end--
32316	--va: **hhein2** --fn: **32316** --vb: monatl. Haushaltseinkommen, Klassen 1.500 – 3.000 Euro --fr: Können Sie mir jetzt noch sagen, ob es weniger als 2.000 Euro, 2.000 bis unter 2.500 Euro oder 2.500 Euro und mehr im Monat beträgt? --in: << Bei Unklarheit bzgl. Nettoeinkommen: „Bitte geben Sie die Summe an, die Ihr Haushalt nach Abzug der Steuern und Sozialabgaben erhalten hat.“>> --we: 1: 1.500 bis unter 2.000 Euro 2: 2.000 bis unter 2.500 Euro 3: 2.500 bis unter 3.000 Euro **BUTTONS: verweigert (-97), weiß nicht (-98)** --af: **goto 32400Z** --end--

32316b	--va: **hhein3** --fn: **32316b** --vb: monatl. Haushaltseinkommen, Klassen über 3.000 Euro --fr: Können Sie mir jetzt noch sagen, ob es weniger als 4.000 Euro, 4.000 bis unter 5.000 Euro oder 5.000 Euro und mehr im Monat beträgt? --in: << Bei Unklarheit bzgl. Nettoeinkommen: „Bitte geben Sie die Summe an, die Ihr Haushalt nach Abzug der Steuern und Sozialabgaben erhalten hat.“>> --we: 1: 3.000 bis unter 4.000 Euro 2: 4.000 bis unter 5.000 Euro 3: 5.000 Euro und mehr **BUTTONS: verweigert (-97), weiß nicht (-98)** --af: **goto 32400Z** --end--
32400Z	--va: **[ZS] zqs2_16b** --fn: **32400Z** --vb: Zeitstempel 16b Querschnitt 2 --fr: [ZS] Zeitstempel 16b Querschnitt 2 --af: **goto 64600Z (Modul 64h_Integration_SC3E)** --end--

	--st: **64h – Integrationsaspekte (S4) Startkohorte 3 (64h_Integration_SC3E)** **Erstbefragung E6E B133HS** **Grundlage: B132 Erst V1.03 Feldversion** **Version 1.02** **Stand: 21.05.2019** --end--
64600Z	--va: **[ZS] zs64h_1** --fn: **64600Z** --vb: Zeitstempel 1 Querschnitt 64h --fr: [ZS] Zeitstempel 1 Querschnitt 64h --af: **goto 64600** --ef: **Modul 32QS2cHaushalt_SC3E: alle** --end--
64600	--va: **caseid** --fn: **64600** --vb: Personennummer --fr: [AUTO] Personennummer --af: **goto 64601Z** --end--
	--st: **Basismodul Integrationsaspekte (Säule 4)** --end--
64601Z	--va: **[ZS] zs64h_2** --fn: **64601Z** --vb: Zeitstempel Integrationsaspekte Anfang --fr: [ZS] Zeitstempel Integrationsaspekte Anfang --af: **goto 64601** --end--

64601	--va: **t42120** --fn: **64601** --vb: Anteil Freunde mit Migrationshintergrund --fr: Kommen wir nun zu unterschiedlichen Aspekten des Zusammenlebens. Wie ist das mit Ihren Freundinnen und Freunden in Deutschland? Wie viele Personen aus Ihrem Freundeskreis haben einen Migrationshintergrund, d. h. sie selbst oder mindestens ein Elternteil wurden im Ausland geboren? --in: <<Vorgaben vorlesen.>> --we: 1: keine 2: fast keine 3: weniger als die Hälfte 4: ungefähr die Hälfte 5: mehr als die Hälfte 6: fast alle 7: alle **BUTTONS: verweigert (-97), weiß nicht (-98), ich habe keine Freunde (-21)** --af: **goto 64602** --end--
64602	--va: **t428050** --fn: **64602** --vb: Zugehörigkeitsgefühl Menschen in Deutschland --fr: Und wie sehr fühlen Sie sich den Menschen in Deutschland insgesamt zugehörig? --in: <<Vorgaben vorlesen.>> --we: 1: gar nicht 2: eher nicht 3: mittelmäßig 4: eher stark 5: sehr stark **BUTTONS: verweigert (-97), weiß nicht (-98)** --af: **goto 64603** --end--

64603	--va: **t41203a** --fn: **64603** --vb: Interaktionssprache Freunde --fr: Jetzt geht es darum, in welcher Sprache Sie derzeit mit anderen sprechen. Welche Sprache sprechen Sie mit Ihren Freundinnen und Freunden in Deutschland? --in: <<Vorgaben vorlesen. Bitte "meistens eine andere Sprache, aber manchmal auch Deutsch " (Wert 3) bzw. "nur eine andere Sprache" (Wert 4) auch dann auswählen, wenn der Befragte angibt, mehrere nichtdeutsche Sprachen mit den Personen zu sprechen.Wenn der Befragte hier mit „gleich häufig“ antwortet, dann bitte nach der Tendenz fragen. Wenn sich keine Einordnung findet, dann bitte Button „gleich häufig Deutsch und andere Sprache“ wählen. Wenn der Befragte angibt, nur Freundinnen oder nur Freunde zu haben, soll er sich auf die entsprechende Gruppe beziehen. Das Geschlecht ist nicht von Relevanz.>> --we: 1: nur Deutsch 2: meistens Deutsch, aber manchmal auch eine andere Sprache 3: meistens eine andere Sprache, aber manchmal auch Deutsch 4: nur eine andere Sprache **BUTTONS: verweigert (-97), weiß nicht (-98), trifft nicht zu/keine Freunde (-93), gleich häufig Deutsch und andere Sprache (-25)** --af: **goto 64604** --end--
64604	--va: **t41203b** --fn: **64604** --vb: Interaktionssprache Haushalt --fr: Und welche Sprache sprechen Sie mit den Personen, mit denen Sie zusammenwohnen? --in: <<Vorgaben bei Bedarf vorlesen. Bitte "meistens eine andere Sprache, aber manchmal auch Deutsch " (Wert 3) bzw. "nur eine andere Sprache" (Wert 4) auch dann auswählen, wenn der Befragte angibt, mehrere nichtdeutsche Sprachen mit den Personen zu sprechen.Wenn der Befragte hier mit „gleich häufig“ antwortet, dann bitte nach der Tendenz fragen. Wenn sich keine Einordnung findet, dann bitte Button „gleich häufig Deutsch und andere Sprache“ wählen.>> --we: 1: nur Deutsch 2: meistens Deutsch, aber manchmal auch eine andere Sprache 3: meistens eine andere Sprache, aber manchmal auch Deutsch 4: nur eine andere Sprache **BUTTONS: verweigert (-97), weiß nicht (-98), trifft nicht zu/wohne alleine (-93), gleich häufig Deutsch und andere Sprache (-25)** --af: **goto 64604Z** --end--

64604Z	--va: **[ZS] zs64h_3** --fn: **64604Z** --vb: Zeitstempel Integrationsaspekte Ende --fr: [ZS] Zeitstempel Integrationsaspekte Ende --af: **goto 65750Z (Modul 65tReligion_SC3E)** --end--

	--st: **65t – Religion Startkohorte 3 (65tReligion_SC3E) Erstbefragung E6E B133HS** **Grundlage: NEU** **Version 1.01** **Stand: 21.05.2019** --end--
65750Z	--va: **[ZS] zs65t_1** --fn: **65750Z** --vb: Zeitstempel Anfang Religion und Religiosität --fr: [ZS] Zeitstempel Anfang Religion und Religiosität --af: **goto 65751** --ef: **Modul 64h_Integration_SC3E: alle** --end--
65751	--va: **caseid** --fn: **65751** --vb: Personennummer --fr: [AUTO] Personennummer --af: **goto 65752** --end--
	--st: **Religion und Religiosität (Säule 4 / Soziodemographie)** --end--

65752	--va: **t435000** --fn: **65752** --vb: Religion & Religiosität: Selbsteinschätzung Religiosität --fr: Zum alltäglichen Leben gehören für manche Personen auch Glaube und Religion. Wie ist das bei Ihnen? Unabhängig davon, ob Sie einer Religionsgemeinschaft angehören, für wie religiös halten Sie sich selbst? --in: <<Vorgaben vorlesen.>> --we: 1: gar nicht religiös 2: eher nicht religiös 3: eher religiös 4: sehr religiös **BUTTONS: verweigert (-97), weiß nicht (-98)** --af: **if (65752 = -97) goto 65759Z** **if (65752 = 1 to 4, -98) goto 65753** --end--
65753	--va: **t435010** --fn: **65753** --vb: Religion & Religiosität: Religionszugehörigkeit --fr: Gehören Sie einer Konfession oder Religion an? --we: 1: ja 2: nein **BUTTONS: verweigert (-97), weiß nicht (-98)** --af: **if (65753 = 1, -98) goto 65754** **if (65752 = 1 & (65753 = 2, -97)) goto 65759Z** **if (65752 <> 1 & (65753 = 2, -97)) goto 65758** --end--

65754	--va: **t435020** --fn: **65754** --vb: Religion & Religiosität: Religionsgemeinschaft --fr: Welcher Konfession oder Religion gehören Sie an? --in: <<Vorgaben vorlesen.>> --we: 1: einer christlichen 2: der jüdischen 3: einer muslimischen 4: einer anderen **BUTTONS: verweigert (-97), weiß nicht (-98)** --af: **if (65754 = 1) goto 65756** **if (65754 = 2, -97, -98) goto 65758** **if (65754 = 3) goto 65757** **if (65754 = 4) goto 65755** --end--
65755	--va: **t435030** --fn: **65755** --vb: Religion & Religiosität: Sonstige Religionsgemeinschaft --fr: Welcher anderen Religion gehören Sie an? --we: OFFEN: _____ **BUTTONS: verweigert (-97), weiß nicht (-98)** --af: **goto 65758** --end--

65756	--va: **t435040** --fn: **65756** --vb: Religion & Religiosität: Christliche Religionsgemeinschaft --fr: **if (20103 <> 2)** Sind Sie römisch-katholisch, evangelisch, orthodox oder Angehöriger einer anderen christlichen Religionsgemeinschaft? **if (20103 = 2)** Sind Sie römisch-katholisch, evangelisch, orthodox oder Angehörige einer anderen christlichen Religionsgemeinschaft? --in: <<Vorgaben nicht vorlesen.>> --we: 1: römisch-katholisch 2: evangelisch, protestantisch 3: orthodox (z. B. griechisch- oder russisch-orthodox) 4: Angehörige(r) einer anderen christlichen Religionsgemeinschaft **BUTTONS: verweigert (-97), weiß nicht (-98)** --af: **goto 65758** --end--
65757	--va: **t435050** --fn: **65757** --vb: Religion & Religiosität: Muslimische Religionsgemeinschaft --fr: **if (20103 <> 2)** Sind Sie Sunnit, Schiit, Alevit oder Angehöriger einer anderen muslimischen Religionsgemeinschaft? **if (20103 = 2)** Sind Sie Sunnitin, Schiitin, Alevitin oder Angehörige einer anderen muslimischen Religionsgemeinschaft? --in: <<Vorgaben nicht vorlesen.>> --we: 1: Sunnit(in) 2: Schiit(in) 3: Alevit(in) 4: Angehörige(r) einer anderen muslimischen Religionsgemeinschaft **BUTTONS: verweigert (-97), weiß nicht (-98)** --af: **goto 65758** --end--

65758	--va: **t435060** --fn: **65758** --vb: Religion & Religiosität: Gebete --fr: Wie häufig beten Sie? --in: <<Vorgaben vorlesen.>> --we: 1: jeden Tag 2: mehr als einmal in der Woche 3: einmal in der Woche 4: mehrmals im Monat 5: mehrmals im Jahr 6: einmal im Jahr oder seltener 7: nie **BUTTONS: verweigert (-97), weiß nicht (-98)** --af: **goto 65759** --end--
65759	--va: **t435070** --fn: **65759** --vb: Religion & Religiosität: in Gemeinde aktiv --fr: **if (65754 = 1)** Sind Sie in einer Kirchengemeinde oder Ähnlichem aktiv? Besuchen Sie dort beispielsweise regelmäßige Treffen oder andere Veranstaltungen? **if (65754 = 2)** Sind Sie in einer jüdischen Gemeinde oder Ähnlichem aktiv? Besuchen Sie dort beispielsweise regelmäßige Treffen oder andere Veranstaltungen? **if (65754 = 3)** Sind Sie in einem Moscheeverein oder einer ähnlichen religiösen Gemeinde aktiv? Besuchen Sie dort beispielsweise regelmäßige Treffen oder andere Veranstaltungen? **if (65754 <> 1, 2, 3)** Sind Sie in einer Gemeinde oder religiösen Gemeinschaft aktiv? Besuchen Sie dort beispielsweise regelmäßige Treffen oder andere Veranstaltungen? --we: 1: ja 2: nein **BUTTONS: verweigert (-97), weiß nicht (-98)** --af: **goto 65759Z** --end--

65759Z	--va: **[ZS] zs65t_2** --fn: **65759Z** --vb: Zeitstempel Ende Religion und Religiosität --fr: [ZS] Zeitstempel Ende Religion und Religiosität --af: **goto 65800Z (Modul 65uDemokratie_SC3E)** --end--

	--st: **65u – Demokratieverständnis Startkohorte 3 (65uDemokratie_SC3E)** **Erstbefragung E6E B133HS** **Grundlage: NEU** **Version 1.02** **Stand: 22.08.2019** --end--
65800Z	--va: **[ZS] zs65u_1** --fn: **65800Z** --vb: Zeitstempel Beginn Demokratieverständnis --fr: [ZS] Zeitstempel Beginn Demokratieverständnis --af: **goto 65801** --ef: **Modul 65tReligion_SC3E: alle** --end--
65801	--va: **caseid** --fn: **65801** --vb: Personennummer --fr: [AUTO] Personennummer --af: **goto 65802** --end--
	--st: **Demokratieverständnis (Säule 5)** --end--

65802	--va: **t516400** --fn: **65802** --vb: Demokratieverständnis: freie Wahlen --fr: Bitte denken Sie darüber nach, wie wichtig aus Ihrer Sicht bestimmte Dinge für die Demokratie im Allgemeinen sind. Es gibt dabei keine richtigen oder falschen Antworten. Bitte sagen Sie mir einfach, was Sie persönlich denken. Sagen Sie mir bitte auf einer Skala von ‚0' „überhaupt nicht wichtig für die Demokratie im Allgemeinen" bis ‚10' „äußerst wichtig für die Demokratie im Allgemeinen", wie wichtig es aus Ihrer Sicht für die Demokratie im Allgemeinen ist, dass Wahlen zum nationalen Parlament frei und fair sind? --we: 0: überhaupt nicht wichtig für die Demokratie im Allgemeinen 1: 1 2: 2 3: 3 4: 4 5: 5 6: 6 7: 7 8: 8 9: 9 10: äußerst wichtig für die Demokratie im Allgemeinen **BUTTONS: verweigert (-97), weiß nicht (-98)** --af: **goto 65803** --end--

65803	--va: **t516401** --fn: **65803** --vb: Demokratieverständnis: Kritik Opposition --fr: Und wie wichtig ist es aus Ihrer Sicht für die Demokratie im Allgemeinen, dass Oppositionsparteien das Recht haben, Kritik an der Regierung zu üben? --in: <<Bei Bedarf Skala wiederholen.>> --we: 0: überhaupt nicht wichtig für die Demokratie im Allgemeinen 1: 1 2: 2 3: 3 4: 4 5: 5 6: 6 7: 7 8: 8 9: 9 10: äußerst wichtig für die Demokratie im Allgemeinen **BUTTONS: verweigert (-97), weiß nicht (-98)** --af: **goto 65804** --end--
65804	--va: **t516402** --fn: **65804** --vb: Demokratieverständnis: Kritik Medien --fr: Und wie wichtig ist es aus Ihrer Sicht für die Demokratie im Allgemeinen, dass die Medien das Recht haben, Kritik an der Regierung zu üben? --in: <<Bei Bedarf Skala wiederholen.>> --we: 0: überhaupt nicht wichtig für die Demokratie im Allgemeinen 1: 1 2: 2 3: 3 4: 4 5: 5 6: 6 7: 7 8: 8 9: 9 10: äußerst wichtig für die Demokratie im Allgemeinen **BUTTONS: verweigert (-97), weiß nicht (-98)** --af: **goto 65805** --end--

65805	--va: **t516403** --fn: **65805** --vb: Demokratieverständnis: Minderheitenschutz --fr: Und wie wichtig ist es aus Ihrer Sicht für die Demokratie im Allgemeinen, dass die Rechte von Minderheiten geschützt werden? --in: <<Bei Bedarf Skala wiederholen.>> --we: 0: überhaupt nicht wichtig für die Demokratie im Allgemeinen 1: 1 2: 2 3: 3 4: 4 5: 5 6: 6 7: 7 8: 8 9: 9 10: äußerst wichtig für die Demokratie im Allgemeinen **BUTTONS: verweigert (-97), weiß nicht (-98)** --af: **goto 65806** --end--
65806	--va: **t516404** --fn: **65806** --vb: Demokratieverständnis: Gleichheit vor Gericht --fr: Und wie wichtig ist es aus Ihrer Sicht für die Demokratie im Allgemeinen, dass die Gerichte alle Menschen gleich behandeln? --in: <<Bei Bedarf Skala wiederholen.>> --we: 0: überhaupt nicht wichtig für die Demokratie im Allgemeinen 1: 1 2: 2 3: 3 4: 4 5: 5 6: 6 7: 7 8: 8 9: 9 10: äußerst wichtig für die Demokratie im Allgemeinen **BUTTONS: verweigert (-97), weiß nicht (-98)** --af: **goto 65807** --end--

65807	--va: **t516405** --fn: **65807** --vb: Demokratieverständnis: Regierungskontrolle Gericht --fr: Und wie wichtig ist es aus Ihrer Sicht für die Demokratie im Allgemeinen, dass die Gerichte die Regierung daran hindern können, ihre Befugnisse zu überschreiten? --in: <<Bei Bedarf Skala wiederholen.>> --we: 0: überhaupt nicht wichtig für die Demokratie im Allgemeinen 1: 1 2: 2 3: 3 4: 4 5: 5 6: 6 7: 7 8: 8 9: 9 10: äußerst wichtig für die Demokratie im Allgemeinen **BUTTONS: verweigert (-97), weiß nicht (-98)** --af: **goto 65807Z** --end--
65807Z	--va: **[ZS] zs65u_2** --fn: **65807Z** --vb: Zeitstempel Ende Demokratieverständnis --fr: [ZS] Zeitstempel Ende Demokratieverständnis --af: **goto 32500Z (Modul 32QS2dSchluss_SC3E)** --end--

	--st: **32d QS2 – Querschnitt2 Schluss Startkohorte 3 (32QS2dSchluss_SC3E)** **Erstbefragung E6E B133HS** **Grundlage: Haupterhebung E6 B132Erst V1.02 Feldversion** **Version 1.02** **Stand: 23.05.2019** --end--
	--va: **[HILF] h_etappe** --vb: Etappenummer --fr: [HILF] Etappenummer --we: 6: Etappe 6 7: Etappe 7 8: Etappe 8 --end--
	--va: **[HILF] h_minuten** --vb: Dauer Online-Befragung --fr: [HILF] Dauer Online-Befragung --we: 1: 10 bis 20 2: 30 bis 40--end--
32500Z	--va: **[ZS] zqs2_21** --fn: **32500Z** --vb: Zeitstempel 21 Querschnitt 2 --fr: [ZS] Zeitstempel 21 Querschnitt 2 --ac: **autoif (20101a) h_etappe = 20101a** --af: **goto 32500c** --ef: **Modul 65uDemokratie_SC3E: alle** --end--

32500c	--va: **online_zielgruppe** --fn: **32500c** --vb: Zielgruppe Online-Befragung --fr: [AUTO] Zielgruppe Online-Befragung --we: 2: gymnasiale Oberstufe Etappe 6 3: Auszubildende im letzten Jahr 4: Studierende 5: nur Online-AddOn --ac: **autoif () 32500c = 5** **autoif (30609 = 1) 32500c = 2** **autoif (ANY(24119b = 1 & h_abort = 1)) 32500c = 3** **autoif (ANY((24111 = 6 to 10) & 24120 = 1)) 32500c = 4** **autoif (32500c = 3, 4, 5) h_minuten = 1** **autoif (32500c = 2) h_minuten = 2** --af: **if (20404 = 1) goto 32509** **if (20404 <> 1) goto 32510** --end--
32509	--va: **mitseind** --fn: **32509** --vb: Mitschnitt beenden. --in: << Nicht vorlesen. Bitte den Mitschnitt jetzt beenden. Teilen Sie der Zielperson mit, dass Sie jetzt den Mitschnitt beendet haben.>> --we: 1: Mitschnitt ist beendet 2: Mitschnitt fand nicht statt --af: **goto 32510** --end--

32510	--va: **adresspr** --fn: **32510** --vb: Adresse Anschreiben korrekt --fr: Ist das Anschreiben von infas an Ihre korrekte Adresse gegangen? --we: 1: ja 2: nein **BUTTONS: verweigert (-97), weiß nicht (-98)** --af: **if (32510 = 1) goto 32503a** **if (32510 = 2, -97, -98) goto 32502** --end--
32502	--va: **adress (Vorname / Nachname / Straße / Ort / PLZ)** --fn: **32502** --vb: Adressaktualisierung --fr: **[ITEMBAT]** Damit wir Sie wieder erreichen können, darf ich noch einmal kurz Ihre Adresse aufnehmen? --in: <<Alle Angaben unbedingt vollständig und in korrekter Schreibweise aufnehmen!>> --we: OFFEN: _____ Vorname OFFEN: _____ Nachname OFFEN: _____ Straße OFFEN: _____ Ort OFFEN: _____ PLZ **BUTTONS: Angabe verweigert (-97)** --af: **goto 32503a** --end--

32503a	--va: **telefonv** --fn: **32503a** --vb: Vorfrage Telefon und Email --fr: Damit wir weiter mit Ihnen in Kontakt bleiben können, brauchen wir möglichst viele Wege, um Sie kontaktieren zu können. Daher wäre es hilfreich, wenn Sie mir Ihre Telefonnummer und Handynummer geben könnten. Besonders wichtig ist auch Ihre aktuelle E-Mail-Adresse. --we: 1: ja, Angaben werden gemacht 2: nein, keine weiteren Angaben --af: **if (32503a = 1) goto 32503** **if (32503a = 2) goto 32503b** --end--
32503	--va: **telefon(telefonw / emailw)** --fn: **32503** --vb: Telefon und Email --fr: Gibt es weitere Telefonnummern (wie z. B. Handy-Nummer) oder eine E-Mail-Adresse, unter denen wir Sie auch noch erreichen können? --in: <<Zusätzliche Informationen zu diesen Angaben (wie z. B. privat, dienstl., bei Eltern / Freunden etc.) hinter die aufgenommene Nummer schreiben.>> --we: OFFEN: _____ --af: **if (20101i = 1) goto 32503j** **if (20101i = 2 & 32503(emailw) <> .) goto 32503d** **if (20101i = 2 & 32503(emailw) = .) goto 32503b** --end--

32503j	--va: **emailjn1** --fn: **32503j** --vb: E-Mail angegeben CAPI-Feld 1 --fr: (Frage an Interviewer: Wurde eine E-Mail-Adresse angegeben?) --in: << Wurde eine E-Mail-Adresse angegeben? >> --we: 1: ja 2: nein --af: **if (32503j = 1) goto 32503d** **if (32503j = 2) goto 32503b** --end--
32503b	--va: **emailv** --fn: **32503b** --vb: Vorfrage Email --fr: **if (in Deutschland lebend)** Es ist sehr wichtig, dass Sie uns Ihre aktuelle E-Mail-Adresse geben. Denn mit diesem Interviewgespräch ist nur der erste Teil der Befragung beendet. Der zweite Teil der Befragung besteht aus einem kurzen Online-Fragebogen. Dort geben Sie Ihre Antworten auf unsere Fragen selbst am Computer ein. Wir freuen uns sehr, wenn Sie sich auch noch für den zweiten Teil der Befragung im Internet Zeit nehmen. Danach erhalten Sie dann auch Ihr Dankeschön. **if (im Ausland lebend)** Es ist sehr wichtig, dass Sie uns Ihre aktuelle E-Mail-Adresse geben. Nur so können wir Ihnen den Amazon-Gutschein als Dankeschön für die Teilnahme zuschicken. --we: 1: ja, E-Mail-Adresse wird angegeben 2: nein, E-Mail-Adresse wird nicht angegeben --af: **if (32503b = 1) goto 32503c** **if (32503b = 2 & in Deutschland lebend) goto 32503d** **if (32503b = 2 & im Ausland lebend) goto 32511** --end--

32503c	--va: **email** --fn: **32503c** --vb: Email-Adresse --fr: Gibt es eine aktuelle E-Mail-Adresse, unter der wir Sie erreichen können? --in: <<Zusätzliche Informationen zu diesen Angaben (wie z. B. privat, dienstl., bei Eltern / Freunden etc.) hinter die aufgenommene Nummer schreiben. Bitte nehmen Sie auf jeden Fall auch eine aktuelle E-Mail-Adresse auf. >> --we: OFFEN: _____ --af: **if (20101i = 2 & in Deutschland lebend) goto 32503d** **if (20101i = 2 & im Ausland lebend & email <> .) goto 32503d** **if (20101i = 2 & im Ausland lebend & email = .) goto 32511** **if (20101i = 1) goto 32503k** --end--
32503k	--va: **emailjn2** --fn: **32503k** --vb: E-Mail angegeben CAPI-Feld 2 --in: << Wurde eine E-Mail-Adresse angegeben? >> --we: 1: ja 2: nein --af: **goto 32503d** --end--
32503d	--va: **erklonl** --fn: **32503d** --vb: Erklärung Onlinebefragung --fr: **if (20101i = 2 & E-Mail-Adresse aufgenommen & in Deutschland lebend)** Damit ist der erste Teil der Befragung beendet. Es geht noch mit einem zweiten, kürzeren Teil weiter. Der zweite Teil besteht aus einem Online-Fragebogen. In dem Online-Fragebogen geht es beispielsweise um Ihre Einstellung zu verschiedenen Themen und um Ihren Umgang mit digitalen Medien. Wir möchten Sie bitten, den Online-Fragebogen innerhalb von einer Woche auszufüllen. Nach diesem Interview schicken wir Ihnen einen Link zu dem Online-Fragebogen und einen persönlichen Zugangscode in einer E-Mail zu. Wenn Sie den Link anklicken oder im Internet eingeben, kommen Sie auf den Online-Fragebogen. Dort können Sie den Zugangscode eingeben und dann die Fragen beantworten. Selbstverständlich ist auch hier Ihre Teilnahme

	freiwillig. Wir freuen uns aber sehr, wenn Sie auch noch bei dem zweiten Teil der Befragung mitmachen, denn erst dann ist die aktuelle Befragung vollständig. Danach erhalten Sie Ihr Dankeschön in Höhe von 20 Euro per Post. Das Beantworten des Online-Fragebogens dauert circa **<h_minuten(LABEL)>** Minuten. **if (20101i = 2 & E-Mail-Adresse aufgenommen & im Ausland lebend)** Damit ist der erste Teil der Befragung beendet. Es geht noch mit einem zweiten, kürzeren Teil weiter. Der zweite Teil besteht aus einem Online-Fragebogen. In dem Online-Fragebogen geht es beispielsweise um Ihre Einstellung zu verschiedenen Themen und um Ihren Umgang mit digitalen Medien. Wir möchten Sie bitten, den Online-Fragebogen innerhalb von einer Woche auszufüllen. Nach diesem Interview schicken wir Ihnen einen Link zu dem Online-Fragebogen und einen persönlichen Zugangscode in einer E-Mail zu. Wenn Sie den Link anklicken oder im Internet eingeben, kommen Sie auf den Online-Fragebogen. Dort können Sie den Zugangscode eingeben und dann die Fragen beantworten. Selbstverständlich ist auch hier Ihre Teilnahme freiwillig. Wir freuen uns aber sehr, wenn Sie auch noch bei dem zweiten Teil der Befragung mitmachen, denn erst dann ist die aktuelle Befragung vollständig. Danach erhalten Sie Ihr Dankeschön in Form eines Amazon-Gutscheins über 20 Euro per E-Mail zugesendet. Das Beantworten des Online-Fragebogens dauert circa **<h_minuten(LABEL)>** Minuten. **if (20101i = 2 & keine E-Mail-Adresse aufgenommen)** Damit ist der erste Teil der Befragung beendet. Es geht noch mit einem zweiten, kürzeren Teil weiter. Der zweite Teil besteht aus einem Online-Fragebogen. In dem Online-Fragebogen geht es beispielsweise um Ihre Einstellung zu verschiedenen Themen und um Ihren Umgang mit digitalen Medien. Wir möchten Sie bitten, den Online-Fragebogen innerhalb von einer Woche auszufüllen. Nach diesem Interview schicken wir Ihnen den Link zum Online-Fragebogen und einen persönlichen Zugangscode per Post zu. Wenn Sie diesen Link im Internet eingeben, kommen Sie auf den Online-Fragebogen. Dort können Sie den Zugangscode eingeben und die Fragen beantworten. Selbstverständlich ist auch hier Ihre Teilnahme freiwillig. Wir freuen uns aber sehr, wenn Sie auch noch bei dem zweiten Teil der Befragung mitmachen, denn erst dann ist die aktuelle Befragung vollständig. Danach erhalten Sie Ihr Dankeschön in Höhe von 20 Euro per Post. Das Beantworten des Online-Fragebogens dauert circa **<h_minuten(LABEL)>** Minuten. **if (20101i = 1)** Damit ist der erste Teil der Befragung beendet. Es geht noch mit einem zweiten, kürzeren Teil weiter. Der zweite Teil besteht aus einem Online-Fragebogen. In dem Online-Fragebogen geht es beispielsweise um Ihre Einstellung zu verschiedenen Themen und um Ihren Umgang mit digitalen Medien. Wir möchten Sie bitten, den Online-Fragebogen innerhalb von einer Woche auszufüllen. Ich gebe Ihnen gleich eine Karte mit einem Link zu diesem zweiten Befragungsteil und einem persönlichen Zugangscode. Wenn Sie diesen Link im Internet eingeben, kommen Sie auf den

	Online-Fragebogen. Dort können Sie den Zugangscode eingeben und die Fragen beantworten. Selbstverständlich ist auch hier Ihre Teilnahme freiwillig. Wir freuen uns aber sehr, wenn Sie auch noch bei dem zweiten Teil der Befragung mitmachen, denn erst dann ist die aktuelle Befragung vollständig. Danach erhalten Sie Ihr Dankeschön in Höhe von 20 Euro per Post. Das Beantworten des Online-Fragebogens dauert circa **<h_minuten(LABEL)>** Minuten. --in: <<Bei Nachfragen: Mit Link ist die Internetadresse gemeint, die man oben im Internetfenster eingibt, um eine bestimmte Internetseite zu erreichen. >> --we: 1: weiter --af: **if (20101i = 2) goto 32511** **if (20101i = 1) goto 32503e** --end--
32503e	--va: **zugcode1** --fn: **32503e** --vb: Zugangscode Onlinebefragung CAPI-Befragung Eingabe 1 --fr: --in: << Bitte nehmen Sie nun die Karte mit dem Link und dem Zugangscode für die Onlinebefragung. Tragen Sie dann bitte den 10-stelligen Zugangscode von der Karte im Fragebogen ein. >> --we: OFFEN: _____ --af: **goto 32503f** --end--
32503f	--va: **zugcode2** --fn: **32503f** --vb: Zugangscode Onlinebefragung CAPI-Befragung Eingabe 2 --fr: --in: << Bitte tragen Sie zur Sicherheit den 10-stelligen Zugangscode noch ein zweites Mal von der Karte im Fragebogen ein. >> --we: OFFEN: _____ --af: **goto 32503g** --end--
32503g	--va: **zugcode_p1** --fn: **32503g**

	--vb: Zugangscode Onlinebefragung CAPI-Befragung Prüfung --fr: [AUTO] Prüfung (32503e = 32503f) --we: 1: ja 2: nein --af: **autoif (32503e = 32503f) 32503g = 1** **autoif (32503e <> 32503f) 32503g = 2** --af: **if (32503g = 1) goto 32503i** **if (32503g = 2) goto 32503h** --end--
32503h	--va: **zugcode_p2** --fn: **32503h** --vb: Zugangscode Onlinebefragung CAPI-Befragung Fehlermeldung --in: << ACHTUNG! Die beiden Zugangscodes, die Sie eingegeben haben, stimmen nicht miteinander überein. Bitte wiederholen Sie die Eingabe!>> --we: 1: zurück zur ersten Eingabe des Zugangscodes --af: **goto 32503e** --end--
32503i	--va: **uebercod** --fn: **32503i** --vb: Übergabe Zugangscode Onlinebefragung CAPI-Befragung --in: << Übergeben Sie der ZP nun die Karte mit dem Link und dem Zugangscode für die Online-Befragung. Bei Nachfragen: Auf der Karte steht der Link, also die Internetadresse, die man oben im Internetfenster eingibt, um die Online-Befragung zu erreichen. Dort muss dann der Zugangscode eingegeben werden.>> --we: 1: weiter, Karte mit Zugangsdaten übergeben --af: **goto 32511** --end--

32511	--va: **zukumz** --fn: **32511** --vb: zukünftiger Umzug --fr: Damit wir Sie auch im Falle eines Umzugs erreichen können, wäre es sehr hilfreich, wenn Sie uns jetzt schon sagen könnten, ob Sie in absehbarer Zeit einen Umzug planen. Haben Sie vor in den nächsten 12 Monaten umzuziehen? --we: 1: ja 2: nein **BUTTONS: verweigert (-97), weiß nicht (-98)** --af: **if (32511 = 1) goto 32512** **if (32511 = 2, -97, -98) goto 32520** --end--
32512	--va: **zukadr (zukStraße / zukOrt)** --fn: **32512** --vb: zukünftige Adresse --fr: **[ITEMBAT]** Wohin wollen Sie umziehen? Nennen Sie uns bitte die genaue Adresse. Straße: Straße Ort: Ort --in: <<Falls die genaue Adresse nicht bekannt ist, den Ort – bei Städten auch Stadtviertel – aufnehmen.>> --we: OFFEN: _____ Straße OFFEN: _____ Ort **BUTTONS: noch gar keine Angabe möglich (-6), verweigert (-97), weiß nicht (-98)** --af: **goto 32520** --end--

32520	--va: **estdau** --fn: **32520** --vb: Schätzung der Befragungsdauer --fr: Bitte schauen Sie jetzt nicht auf die Uhr. Ich hätte gerne zum Abschluss von Ihnen gewusst, wie viele Minuten dieses Interview Ihrer Einschätzung nach gedauert hat. --we: OFFEN: ___ Minuten **BUTTONS: verweigert (-97), weiß nicht (-98)** --ra: **0 to 999, -97, -98** --af: **if (32520 > -97) goto 32521** **if (32520 = -97, -98) goto 32504** --end--
32521	--va: **estdaus** --fn: **32521** --vb: Schätzung der Befragungsdauer_2 --fr: Haben Sie die Dauer geschätzt, oder haben Sie auf die Uhr geschaut? --we: 1: Dauer geschätzt 2: auf die Uhr geschaut **BUTTONS: verweigert (-97), weiß nicht (-98)** --af: **goto 32504** --end--
32504	--va: **ende** --fn: **32504** --vb: Verabschiedung --fr: Frau / Herr …, ich danke Ihnen ganz herzlich für das Gespräch. --in: <<Achtung, bitte nicht die folgenden Fragen vergessen!>> --af: **goto 32505Z** --end--

32505Z	--va: **[ZS] zqs2_22** --fn: **32505Z** --vb: Zeitstempel 22 Querschnitt 2 --fr: [ZS] Zeitstempel 22 Querschnitt 2 --af: **goto 33100Z (Modul: 33Int_SC3E)** --end--

	--st: **33Int Interviewerfragen Startkohorte 3 (33Int_SC3E) Erstbefragung E6E B133** **Grundlage: Haupterhebung E6 B132Erst V1.02 Feldversion** **Version 1.02** **Stand: 14.05.2019** --end--
33100Z	--va: **[ZS] zif1** --fn: **33100Z** --vb: Zeitstempel 1 Interviewerfragen --fr: [ZS] Zeitstempel 1 Interviewerfragen --af: **goto 33100** --ef: **Modul 32dQS2_Schluß_SC3E: alle** --end--
33100	--va: **caseid** --fn: **33100** --vb: Personennummer --fr: [AUTO] Personennummer --af: **goto 33109** --end--
33109	--va: **ifpro** --fn: **33109** --vb: Probleme --fr: Gab es bei der Durchführung der Befragung Probleme? --we: 1: ja 2: nein --af: **if (33109 = 1) goto 33110** **if (33109 = 2) goto 33110Z** --end--

33110	--va: **ifproo** --fn: **33110** --vb: Kommentar zu Problemen --fr: Geben Sie möglichst genau an, was für Probleme das waren! --we: OFFEN: _____ --af: **goto 33110Z** --end--
33110Z	--va: **[ZS] zif4** --fn: **33110Z** --vb: Zeitstempel 4 Interviewerfragen --fr: [ZS] Zeitstempel 4 Interviewerfragen --af: **goto Interviewende** --end--

2.2 Ablaufplan

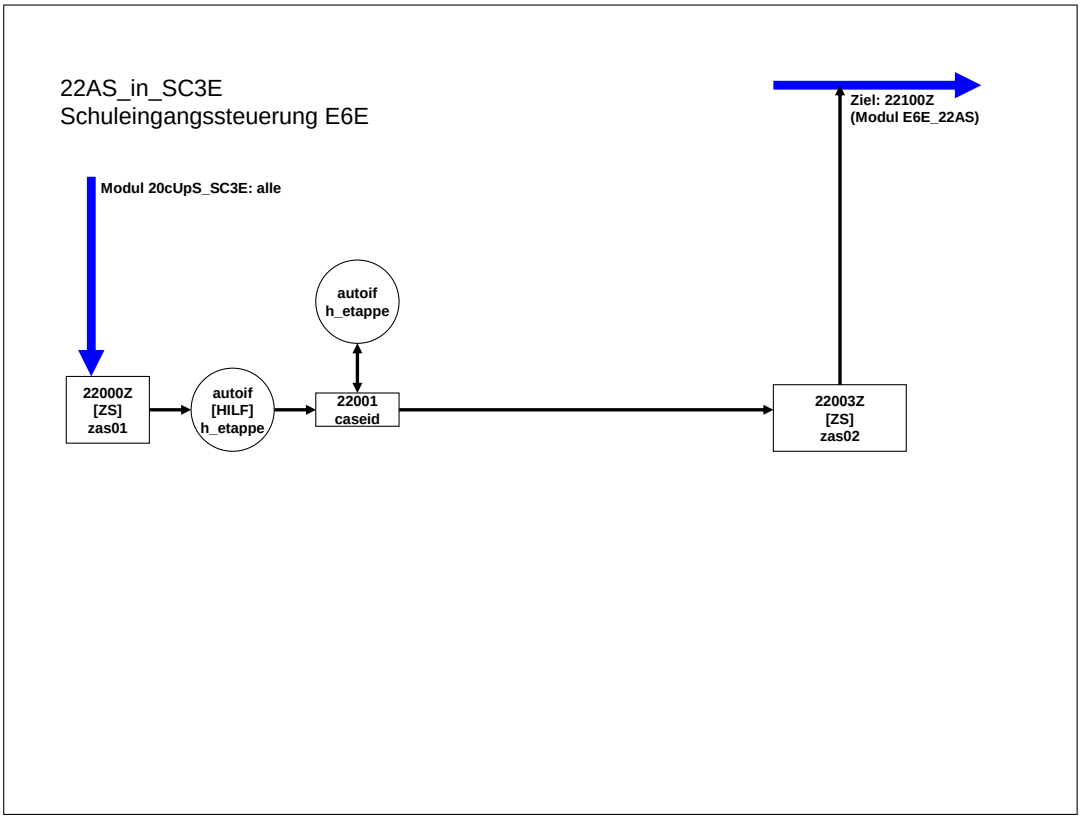

22AS_in_SC3E
Schuleingangssteuerung E6E

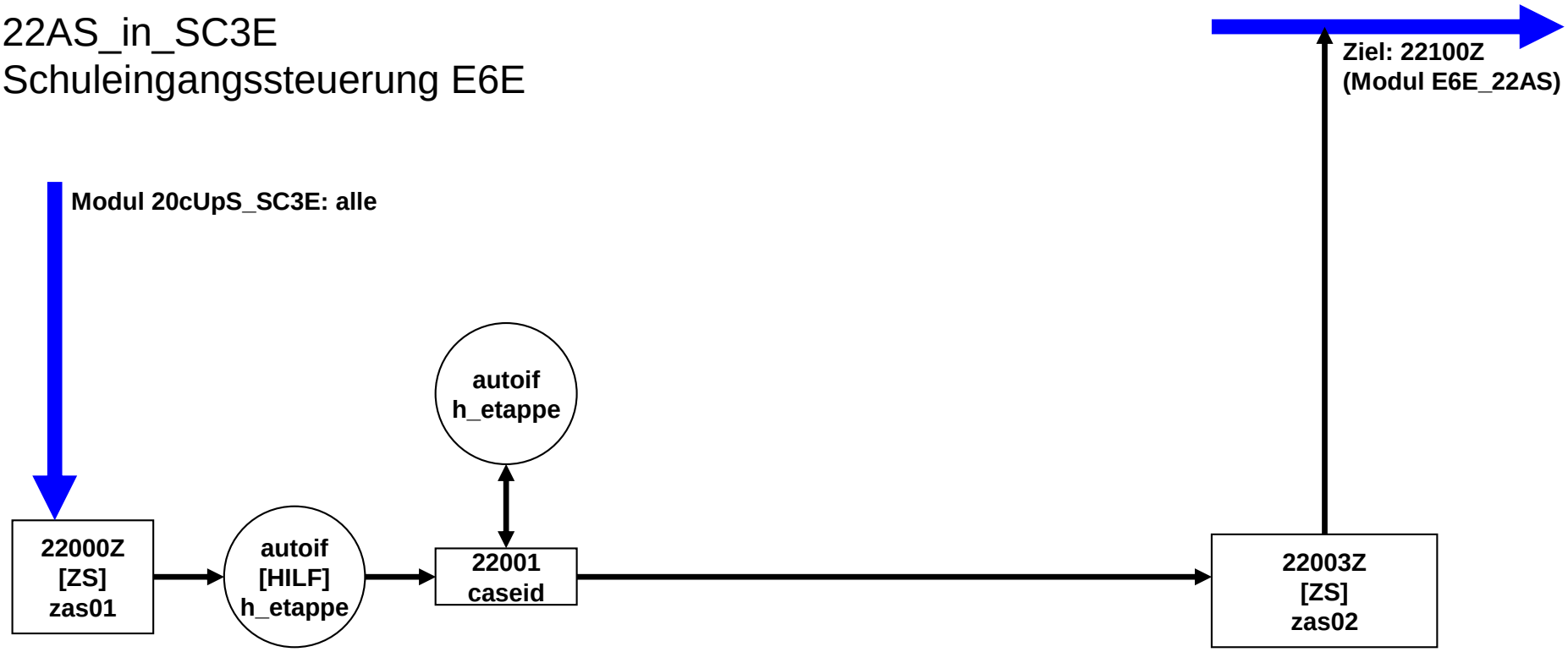

22AS_out_SC3E
Schulausgangssteuerung E6E

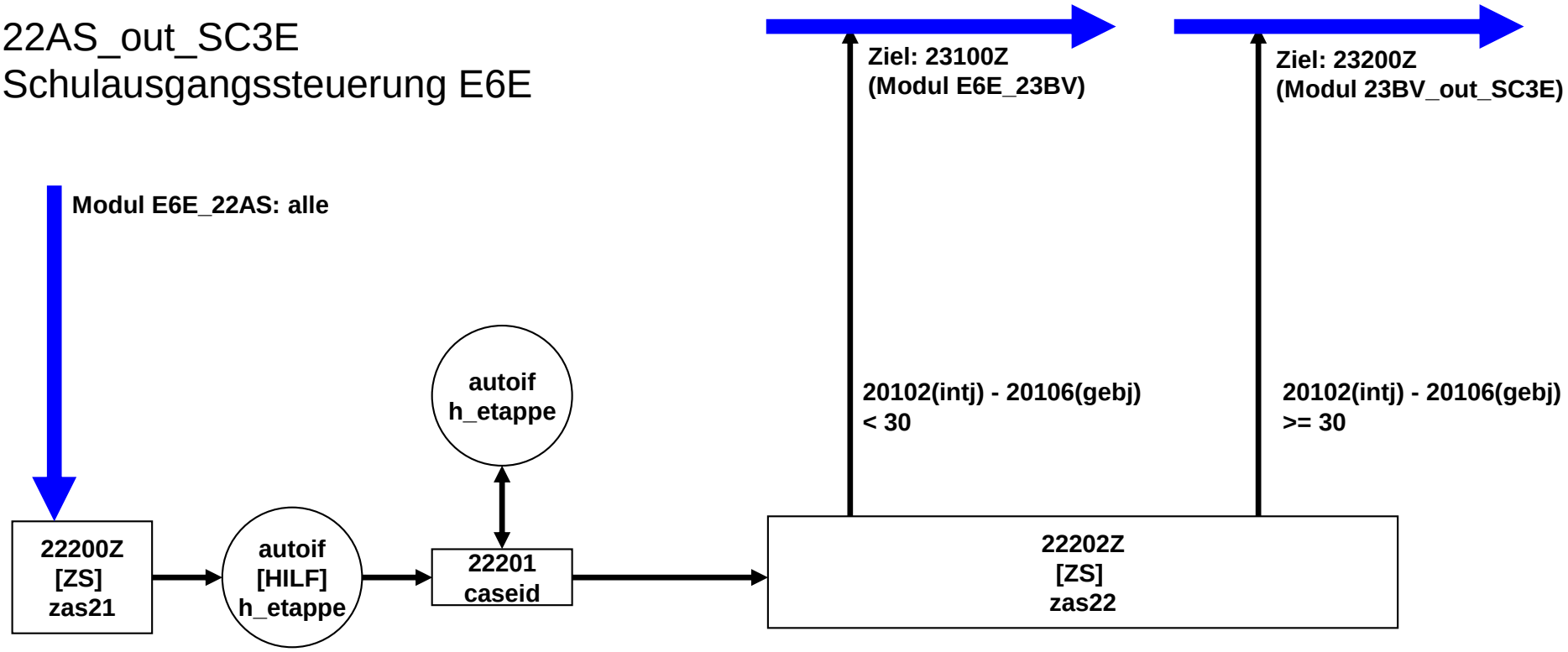

23BV_out_SC3E Berufsvorbereitung
Ausgangssteuerung E6E

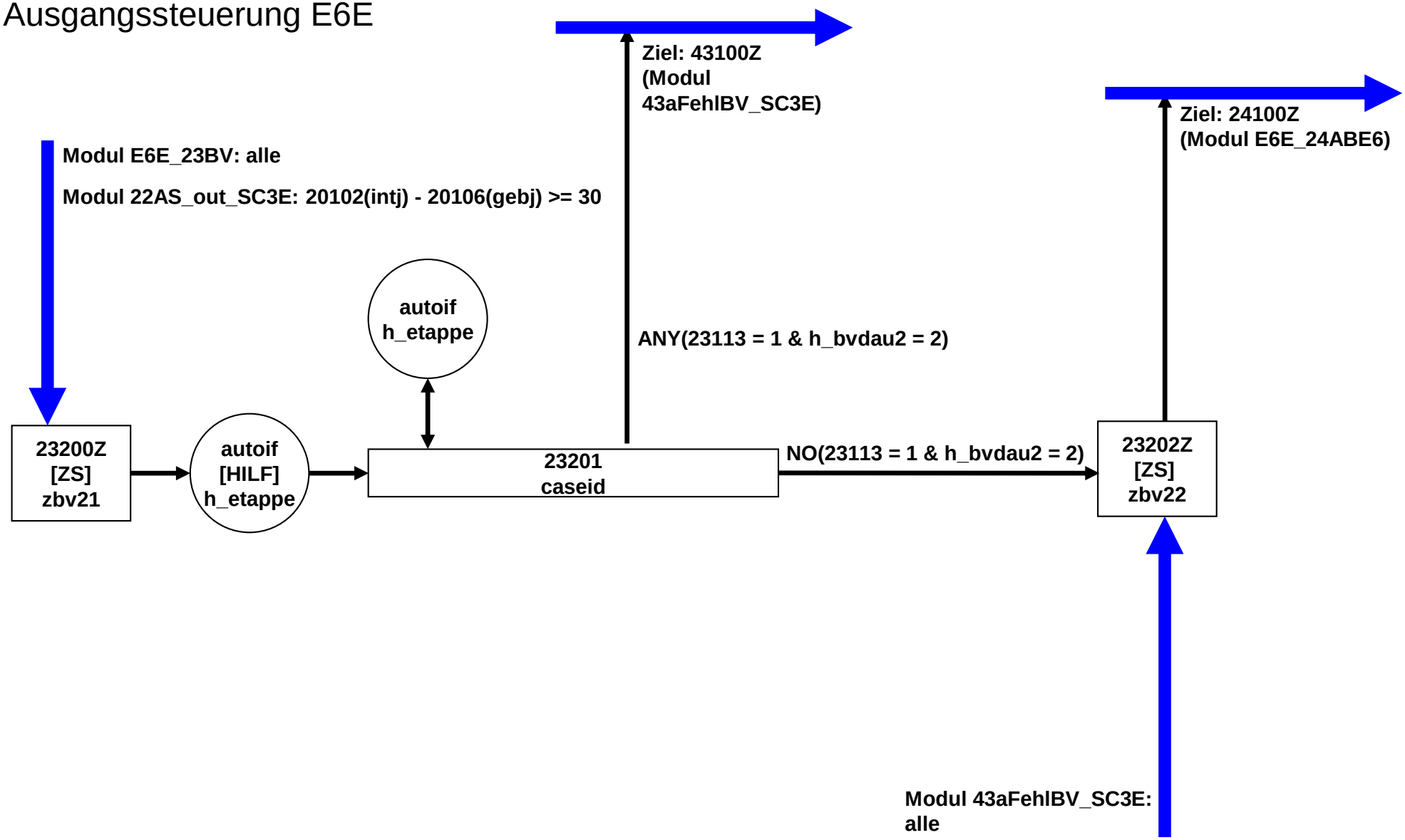

24AB_out_SC3E Ausbildung Ausgangssteuerung E6E

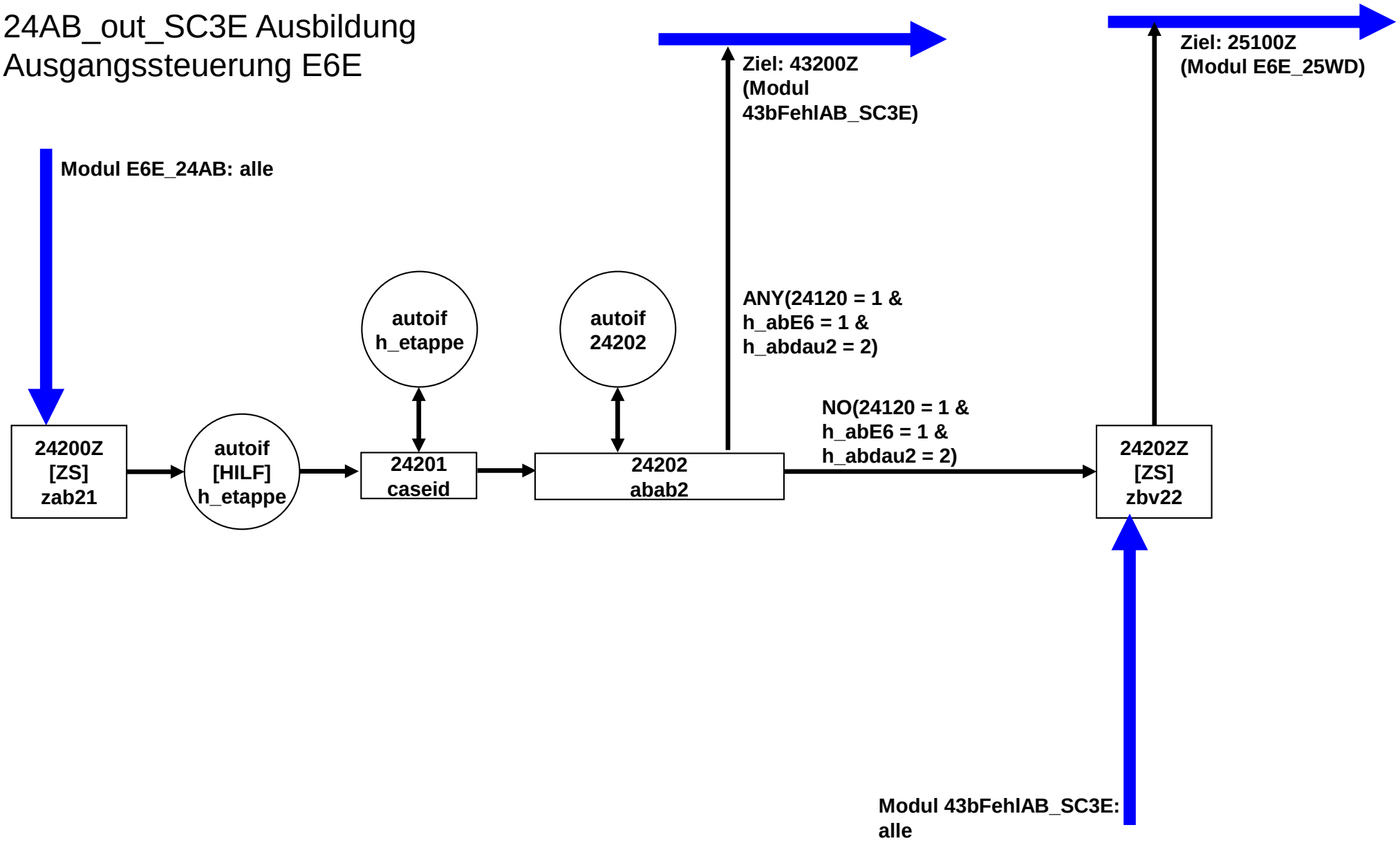

25WD_out_SC3E Wehrdienst Ausgangssteuerung E6E

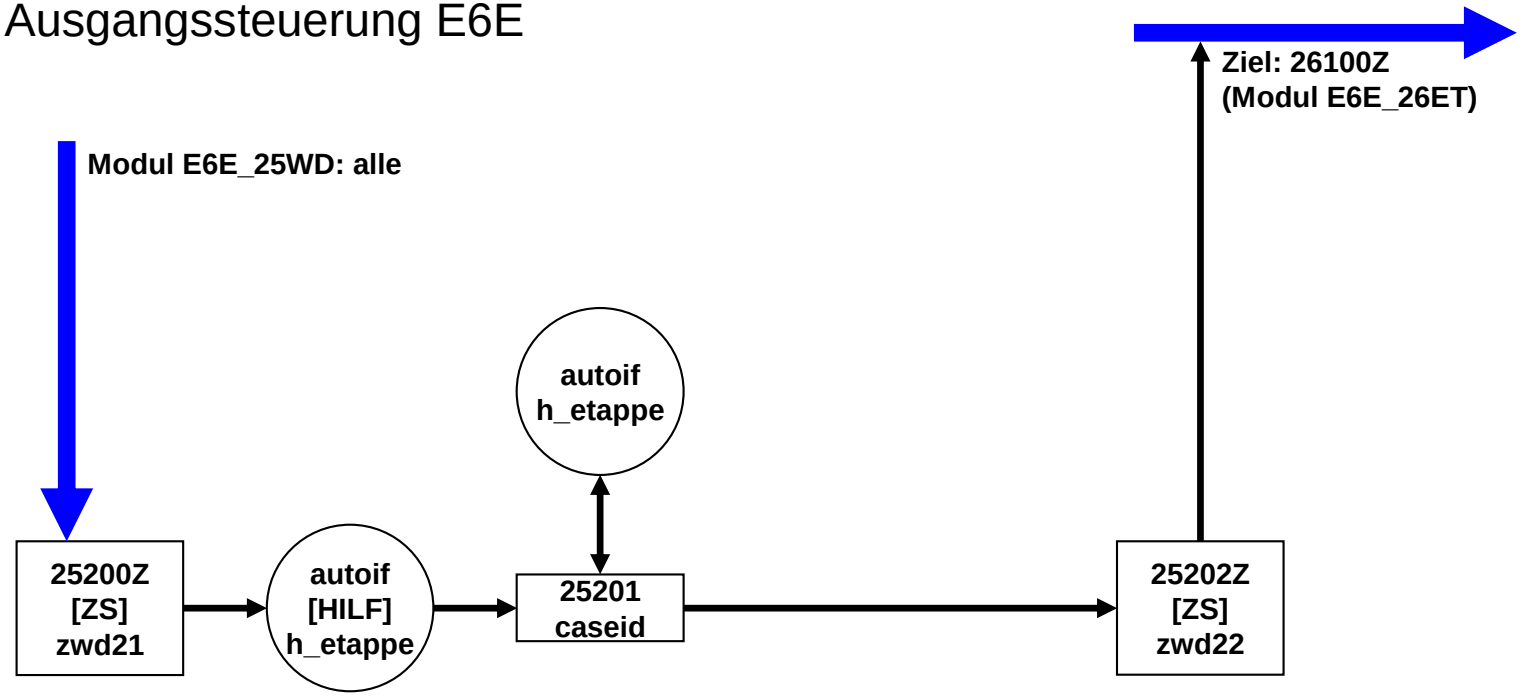

26ET_out_SC3E Erwerbstätigkeit Ausgangssteuerung E6E

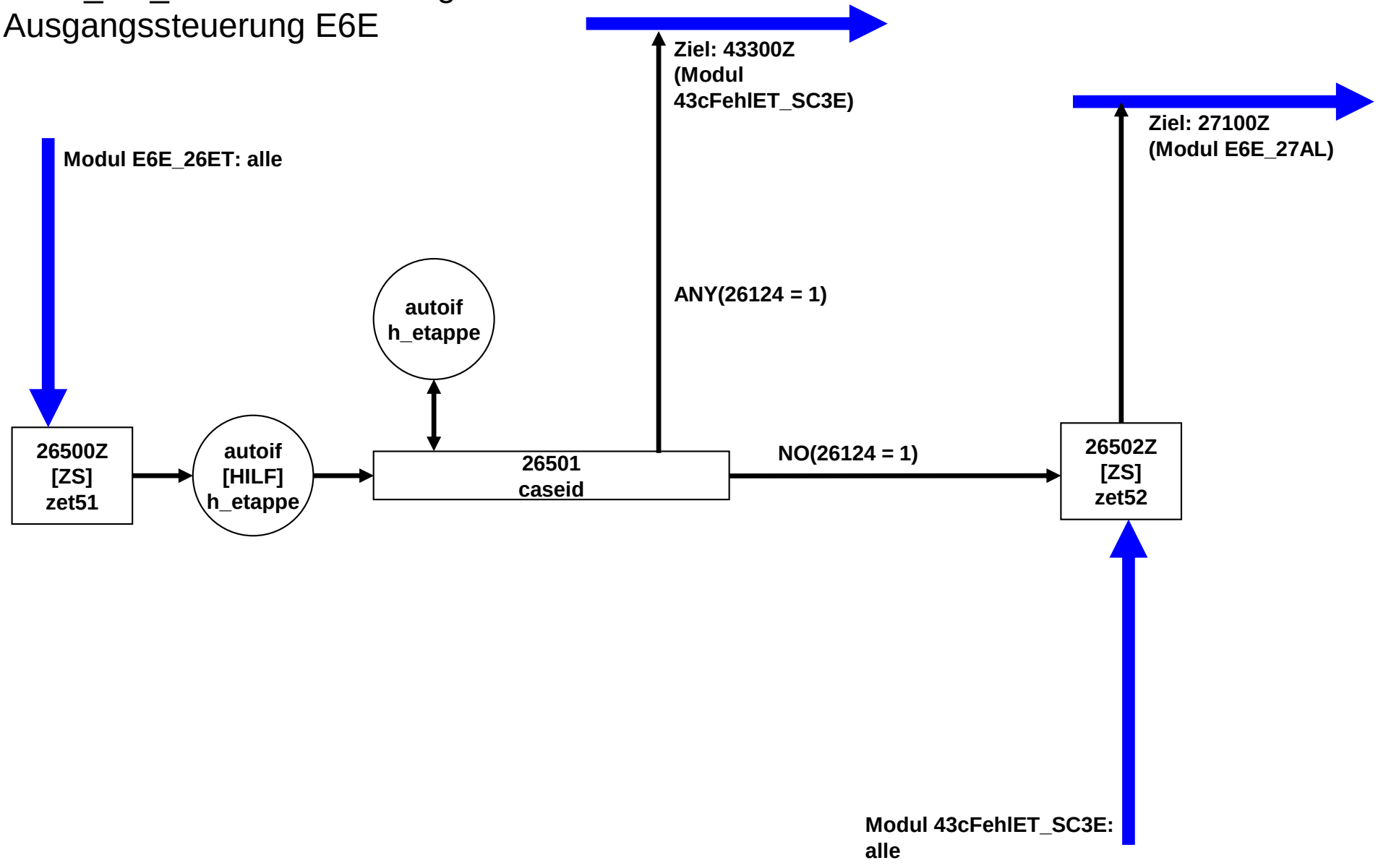

27AL_out _SC3E Arbeitslosigkeit
Ausgangssteuerung E6E

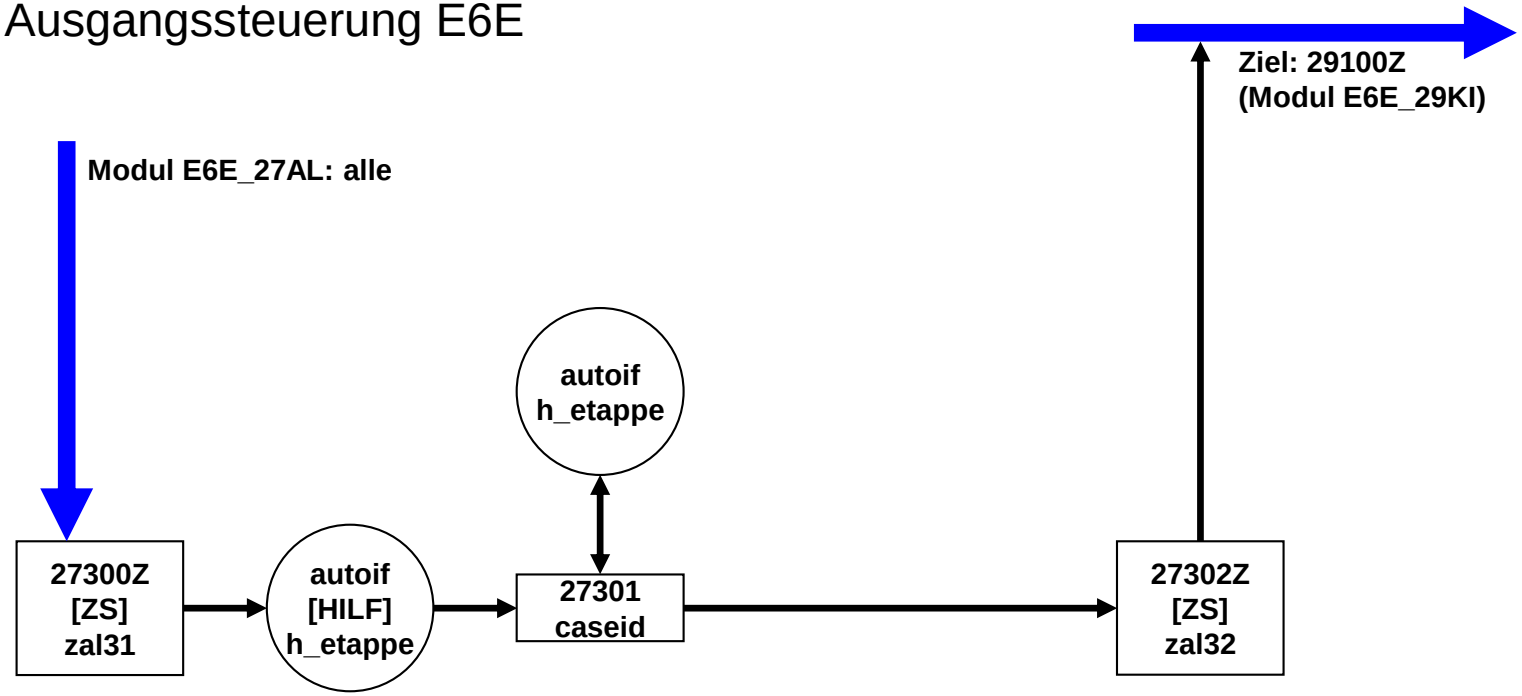

29KI_out_SC3E Kinder
Ausgangssteuerung E6E

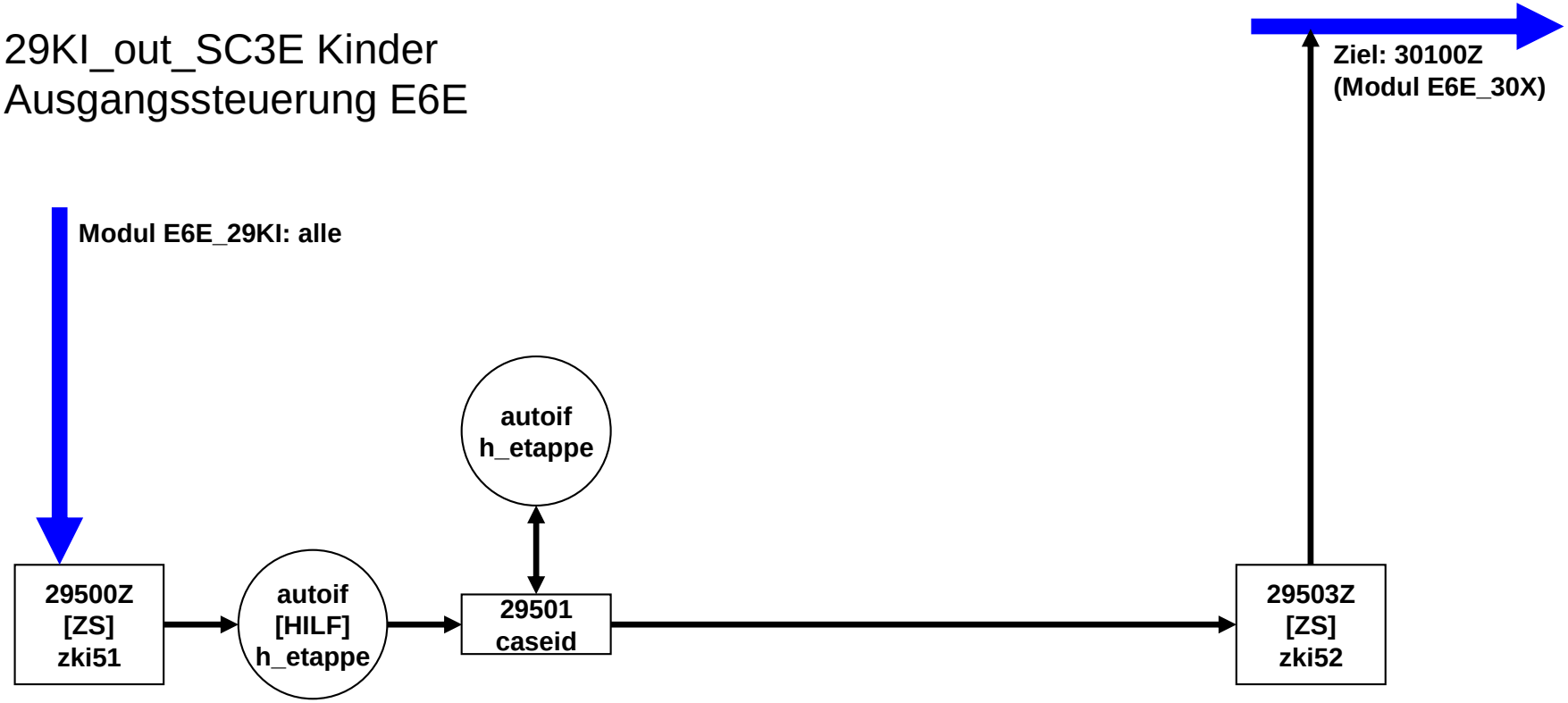

30X_out_SC3E X-Modul
Ausgangssteuerung E6E (1 von 2)

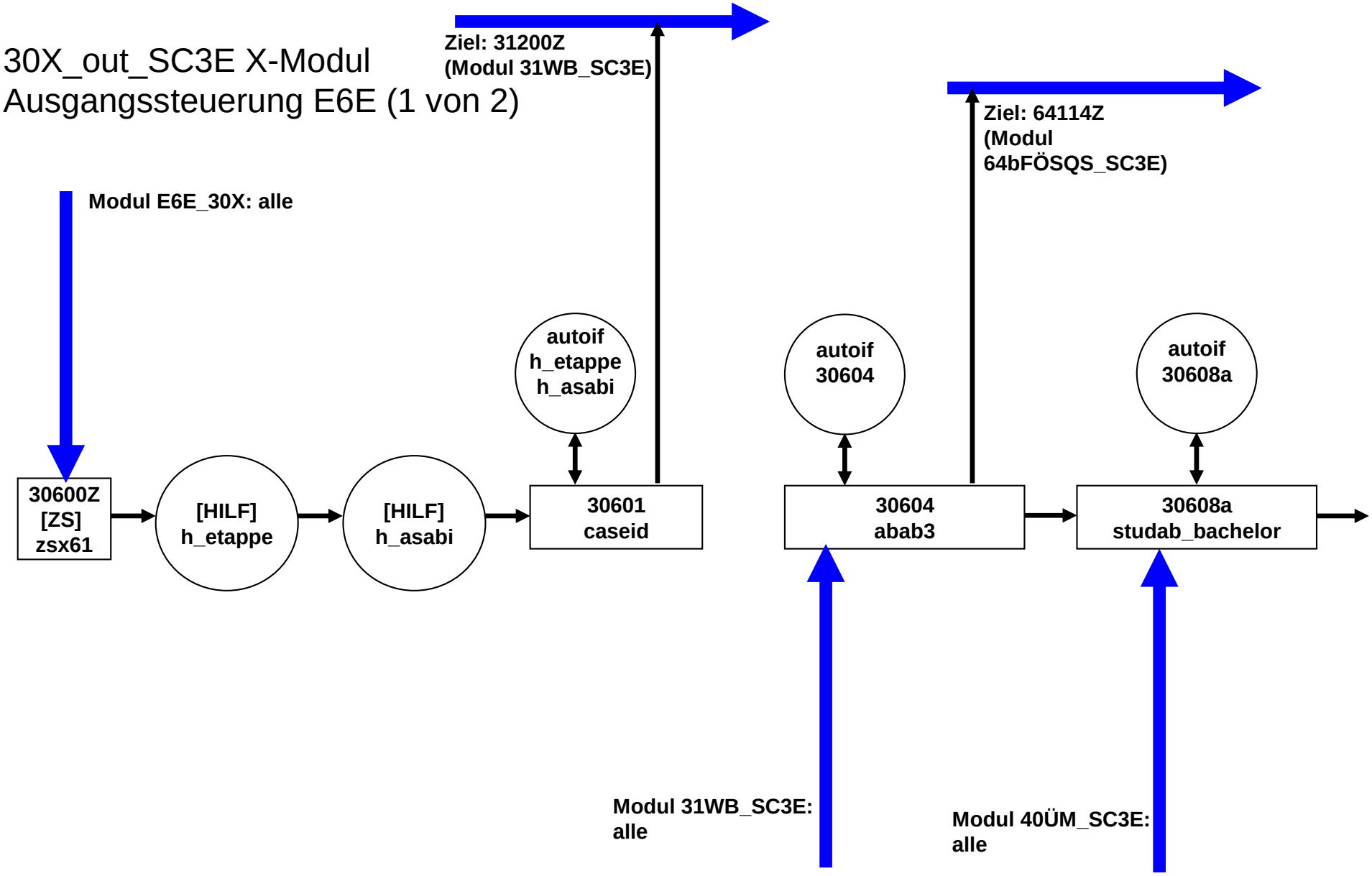

30X_out_SC3E X-Modul
Ausgangssteuerung E6E (2 von 2)

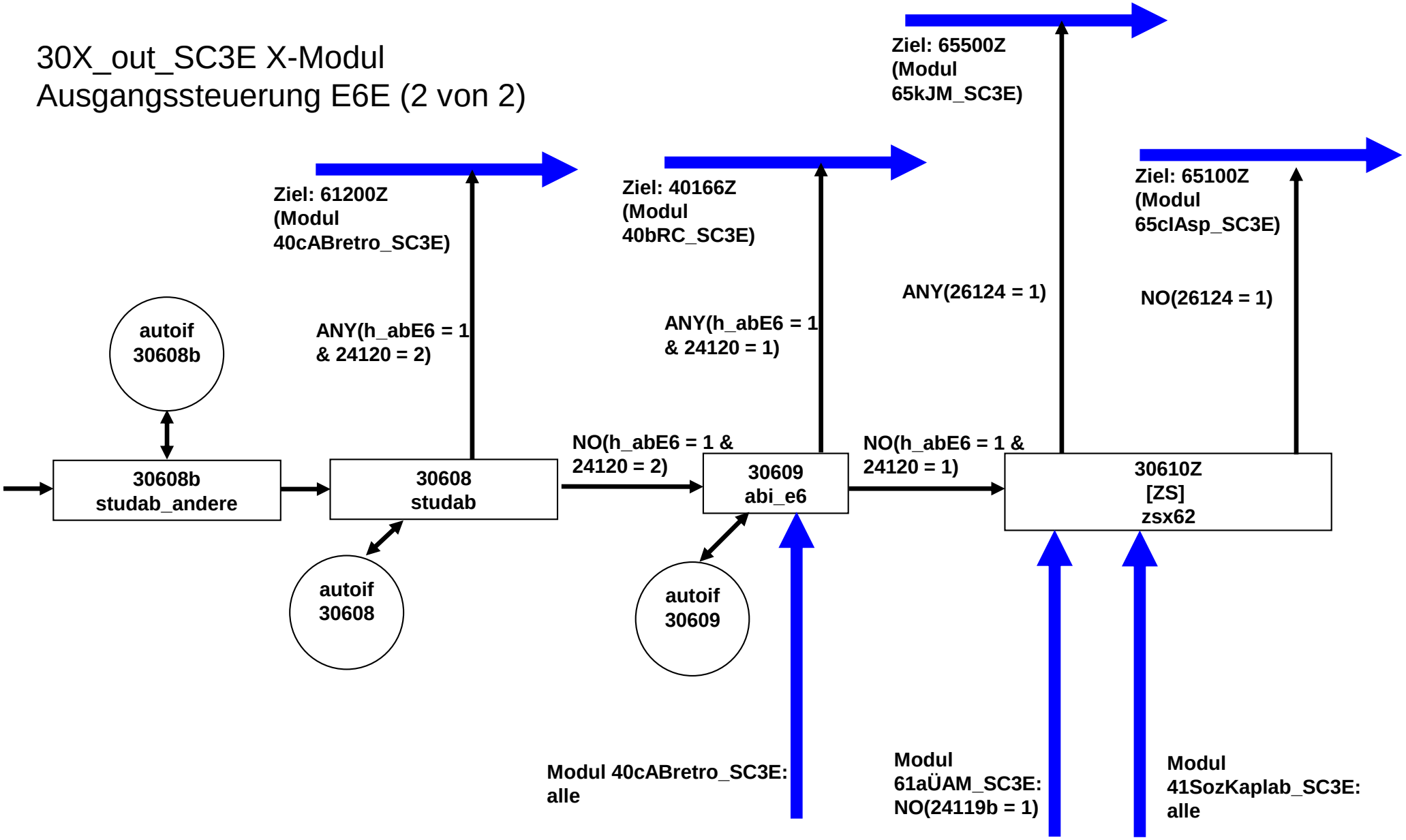

20QS1SCR_SC3E-Modul E6E (1 von 4)

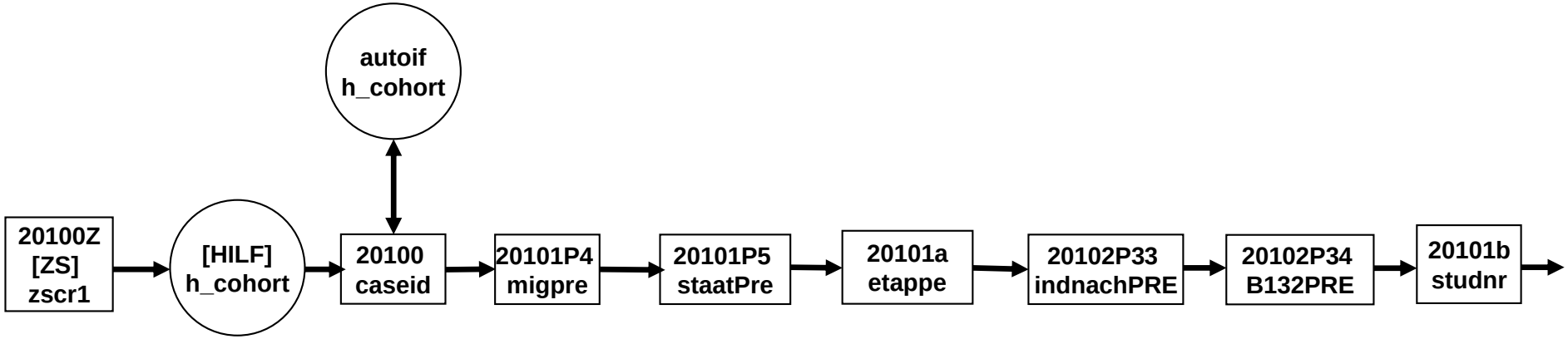

20QS1SCR_SC3E-Modul E6E (2 von 4)

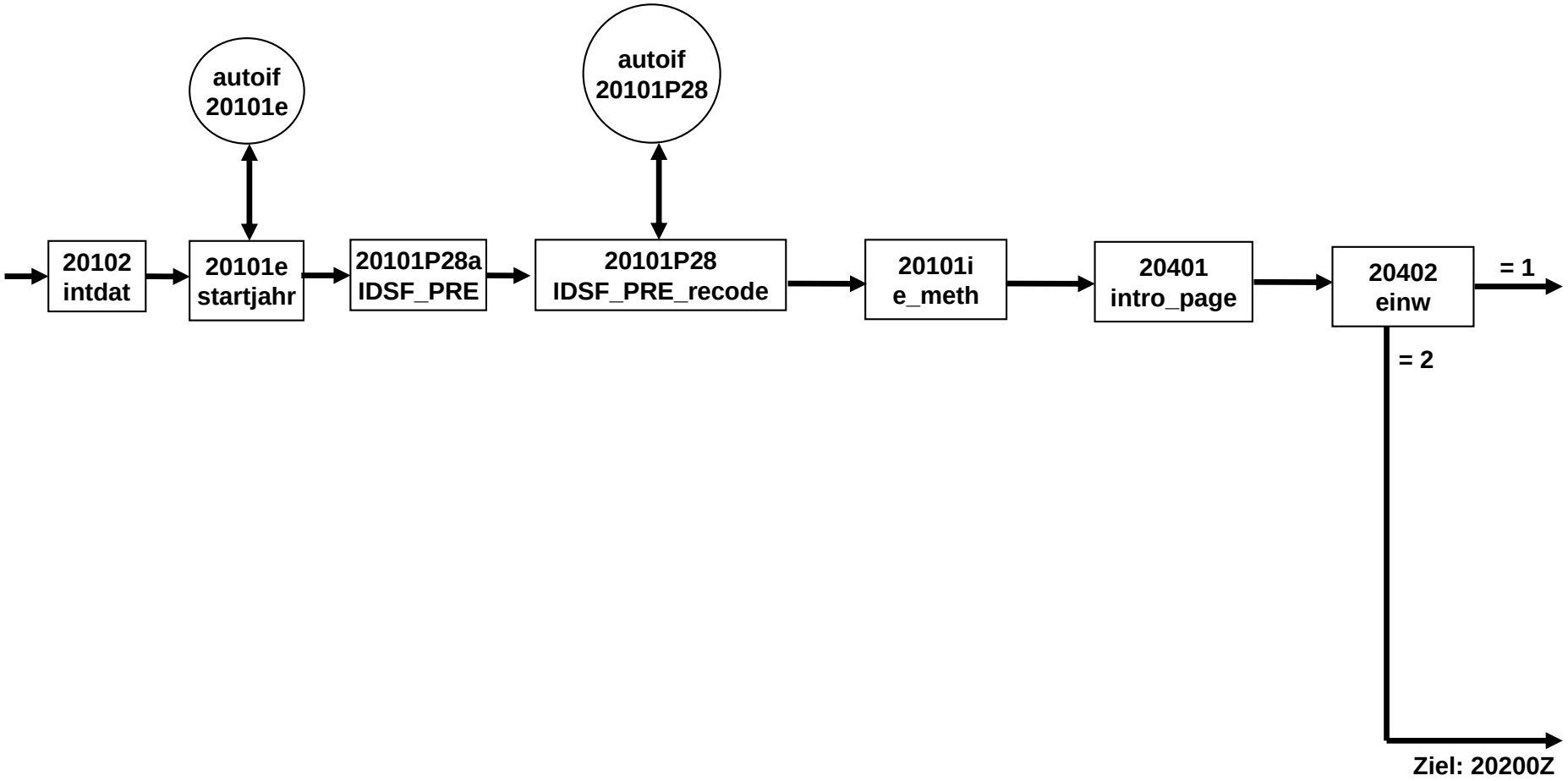

20QS1SCR_SC3E-Modul E6E (3 von 4)

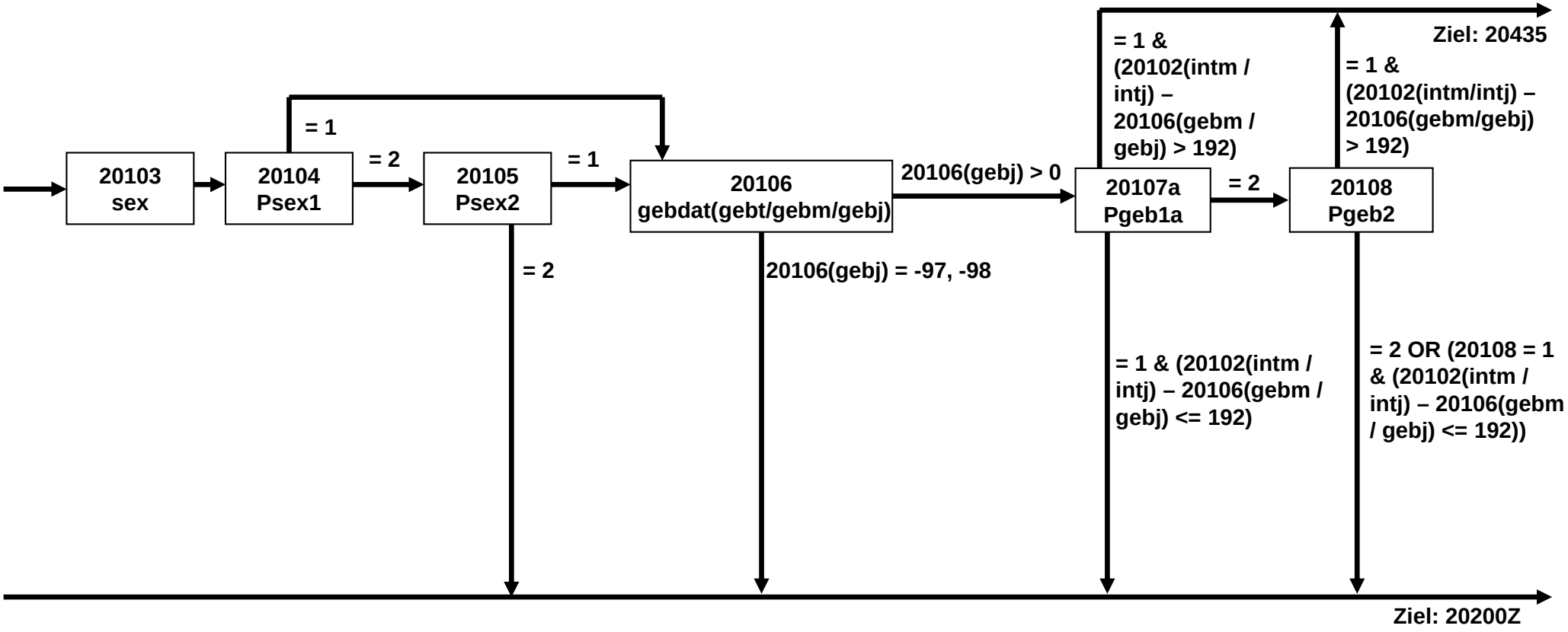

20QS1SCR_SC3E-Modul E6E (3 von 4)

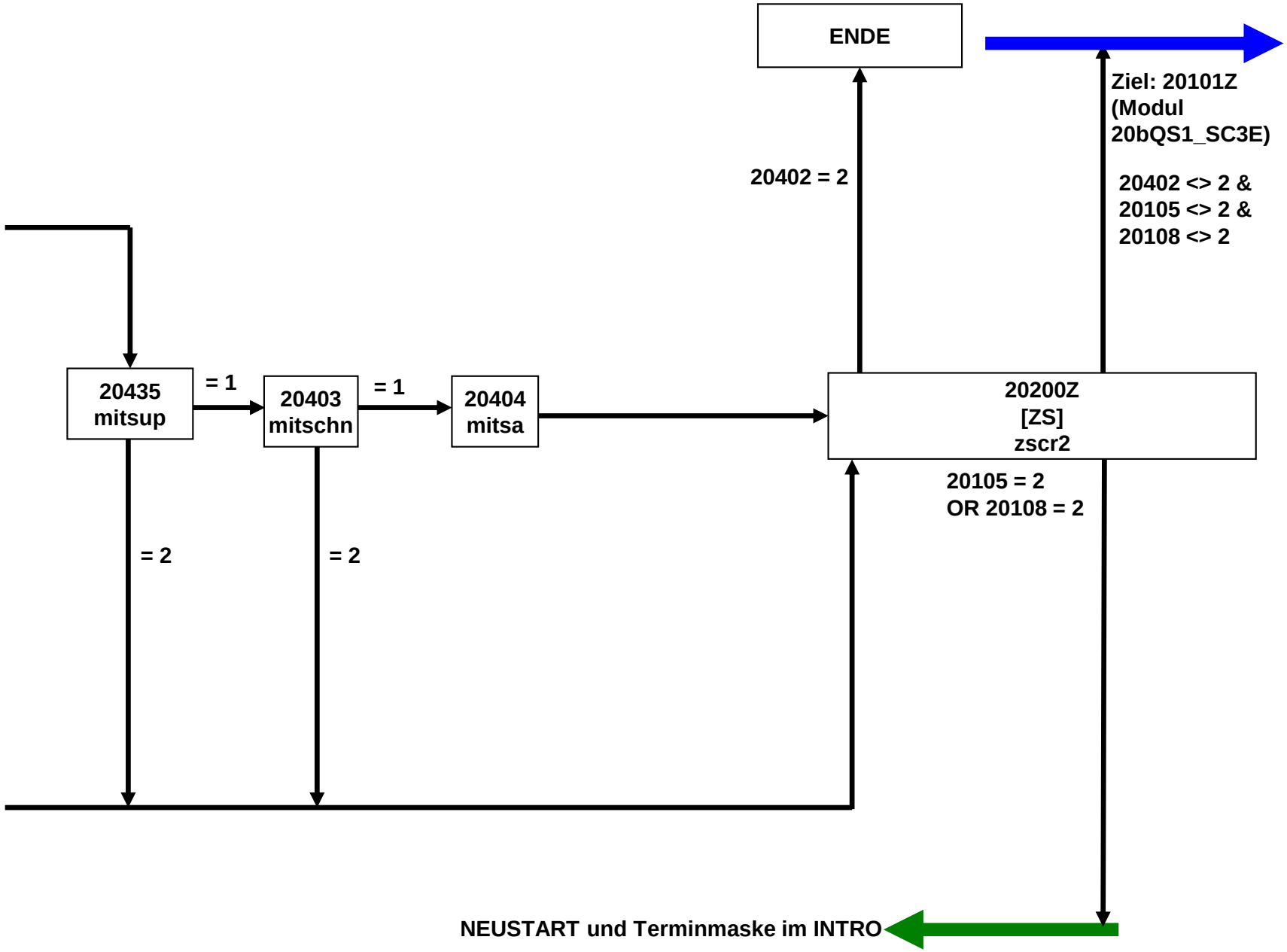

20bQS1_SC3E-Modul E6E (1 von 5)

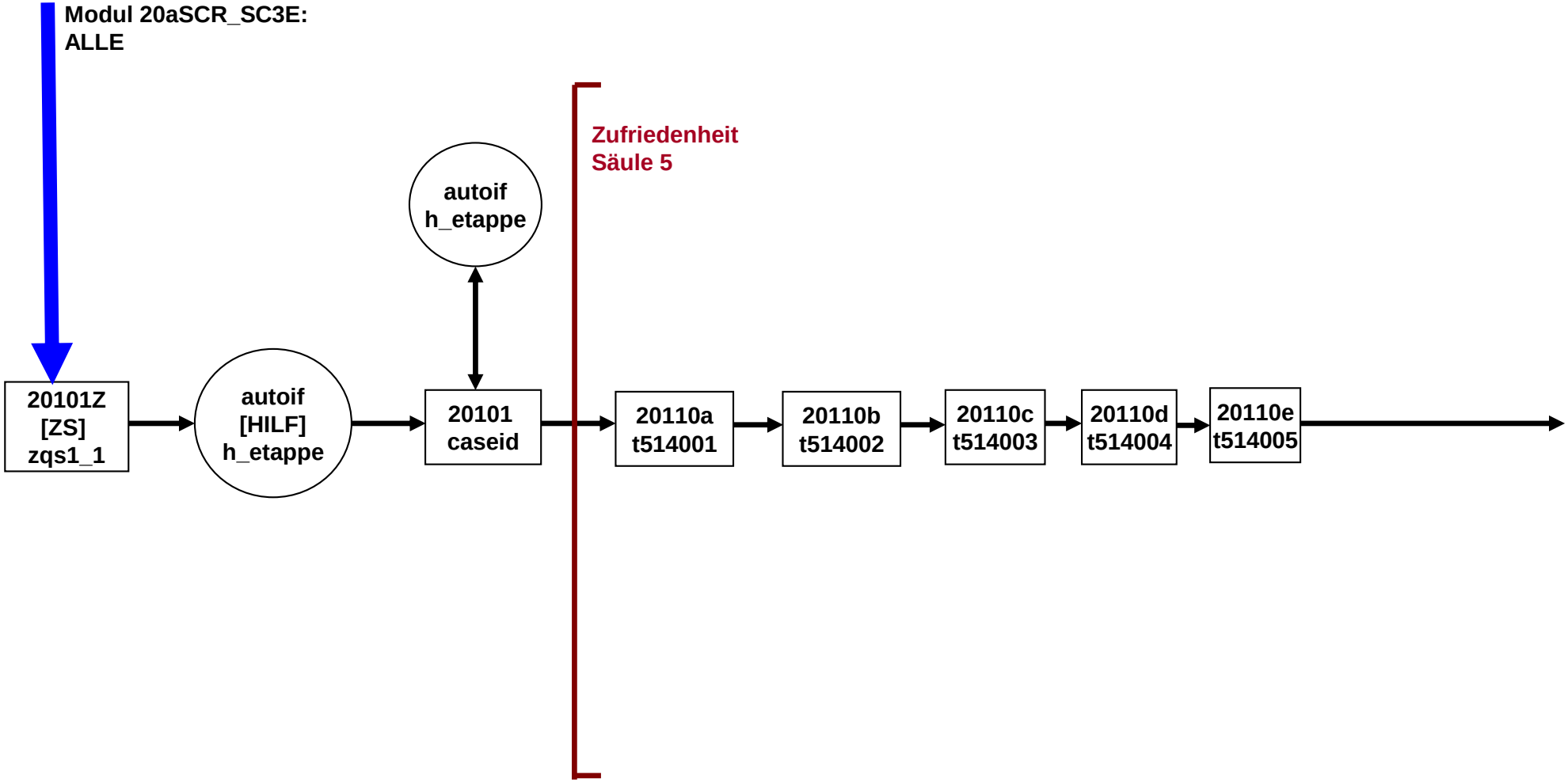

20bQS1_SC3E-Modul E6E (2 von 5)

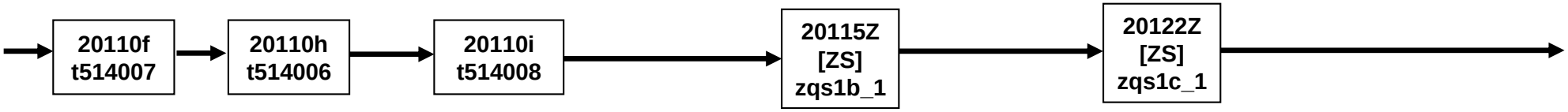

20bQS1_SC3E-Modul E6E (3 von 5)

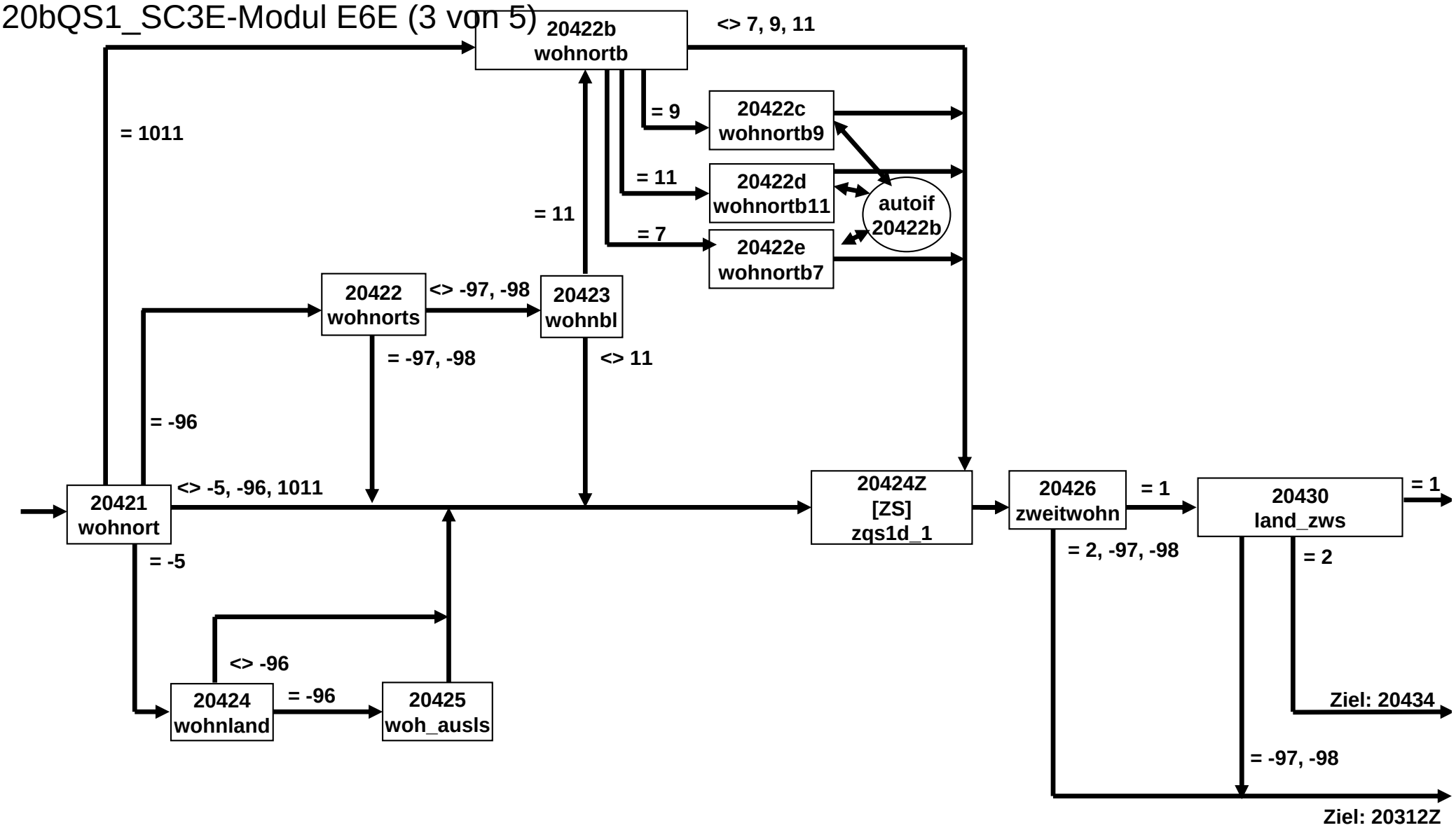

20bQS1_SC3E-Modul E6E (4 von 5)

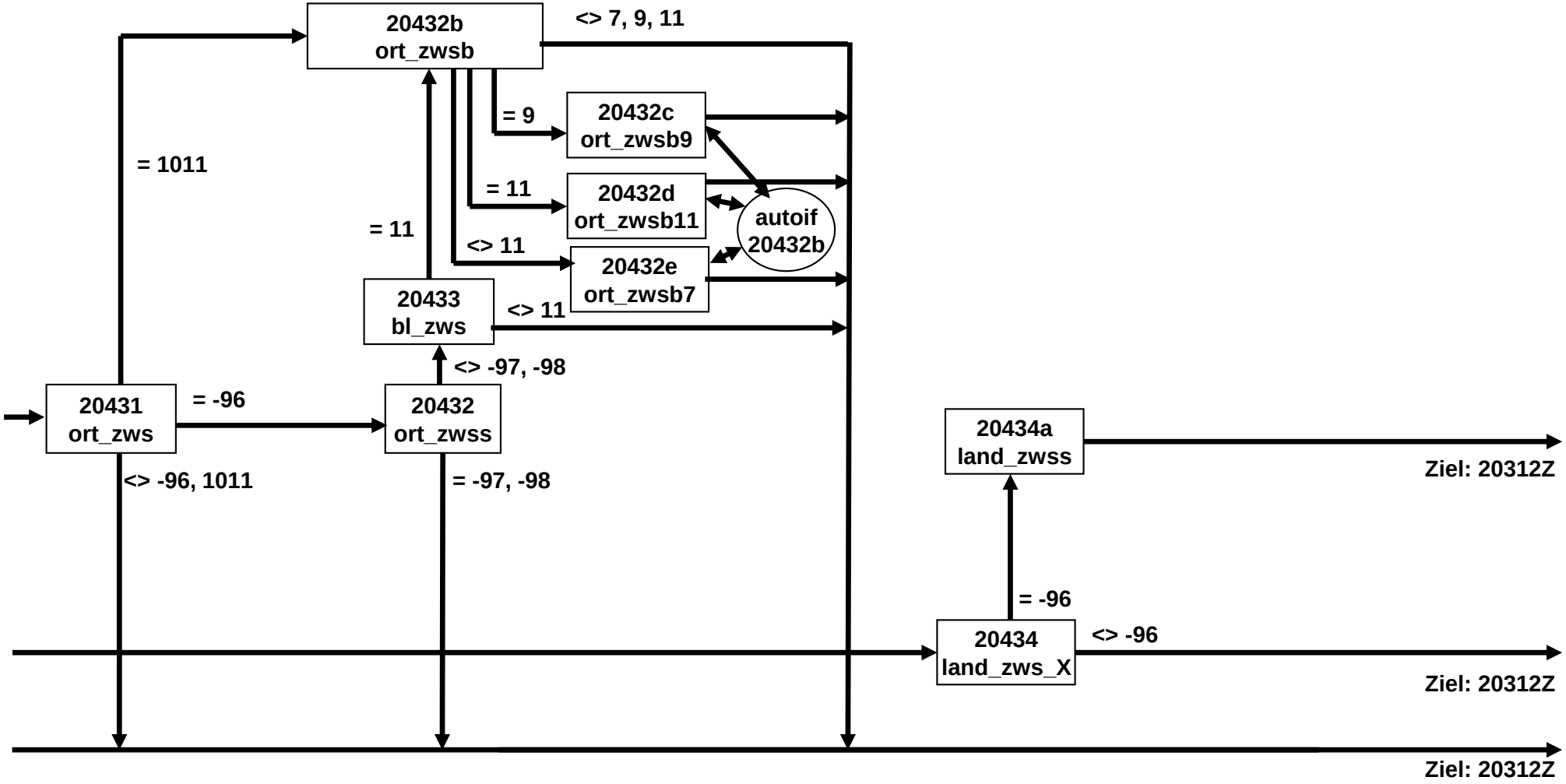

20bQS1_SC3E-Modul E6E (5 von 5)

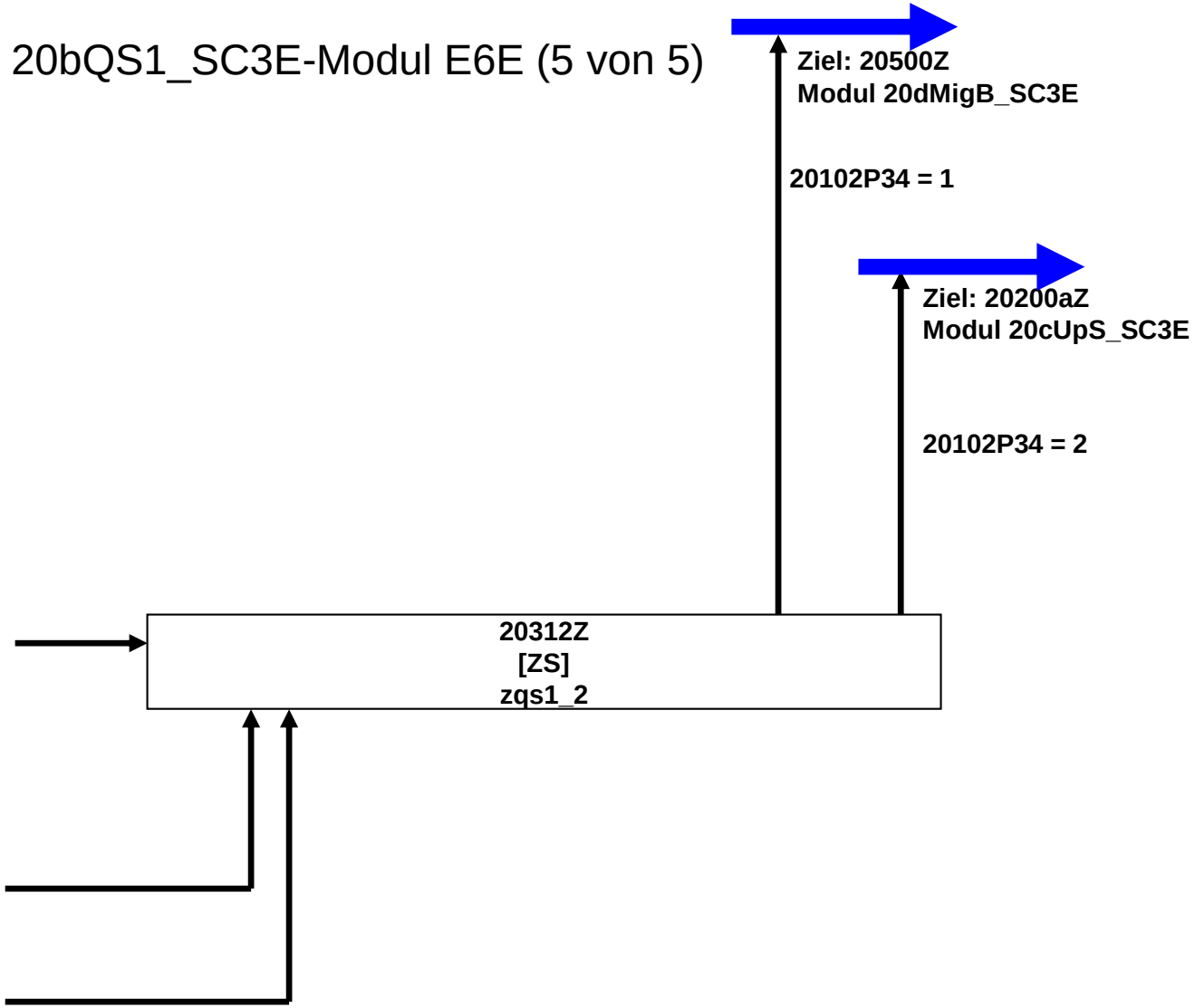

20dMigB_SC3E-Modul E6E (1 von 3)

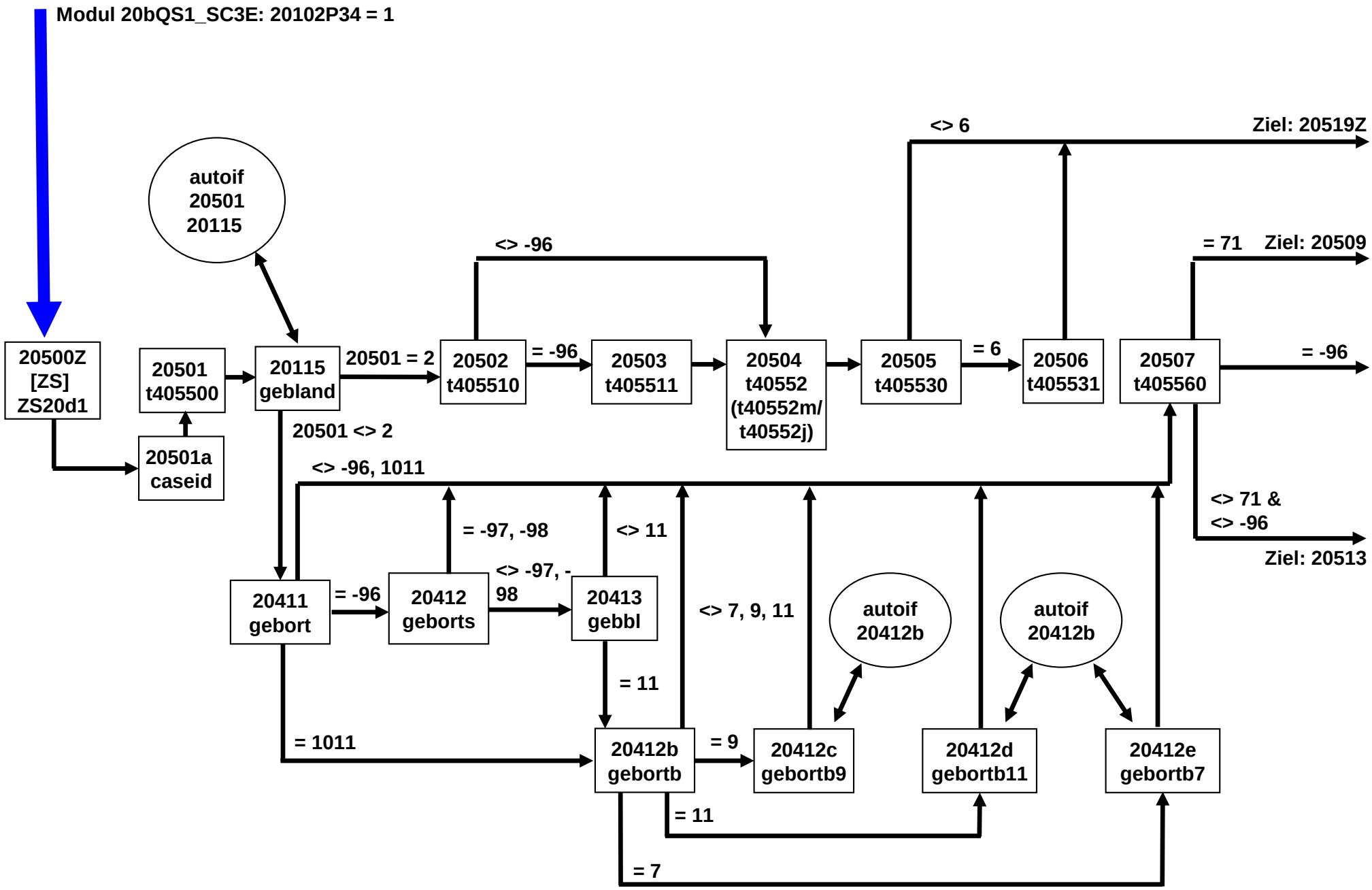

20dMigB_SC3E-Modul E6E (2 von 3)

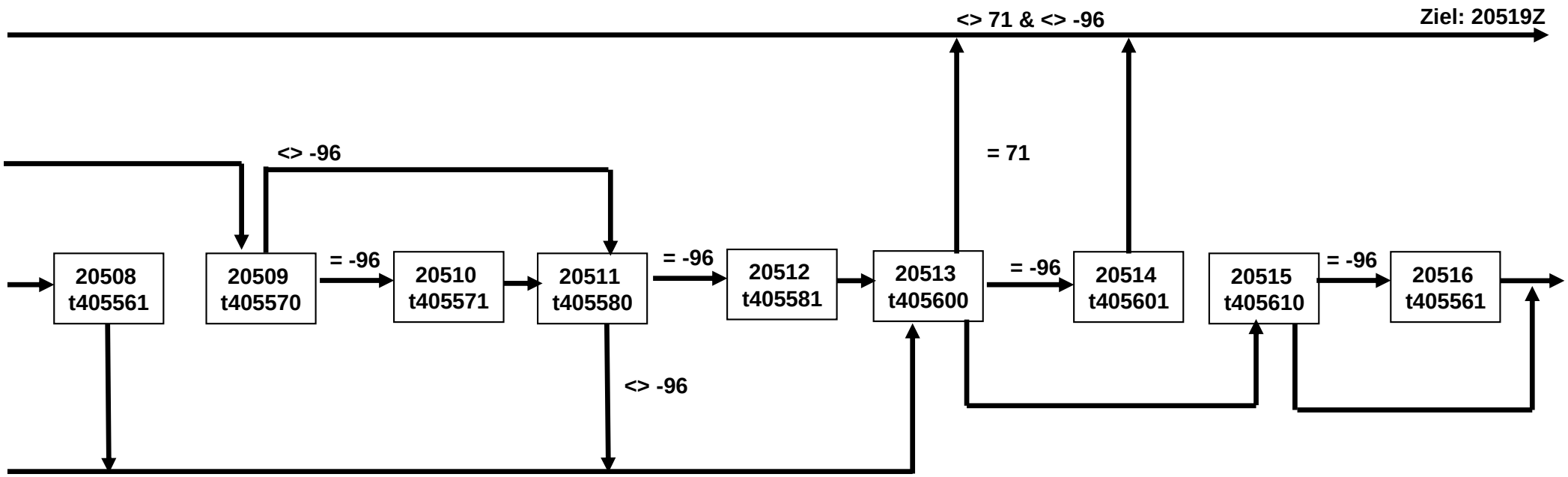

20dMigB_SC3E-Modul E6E (3 von 3)

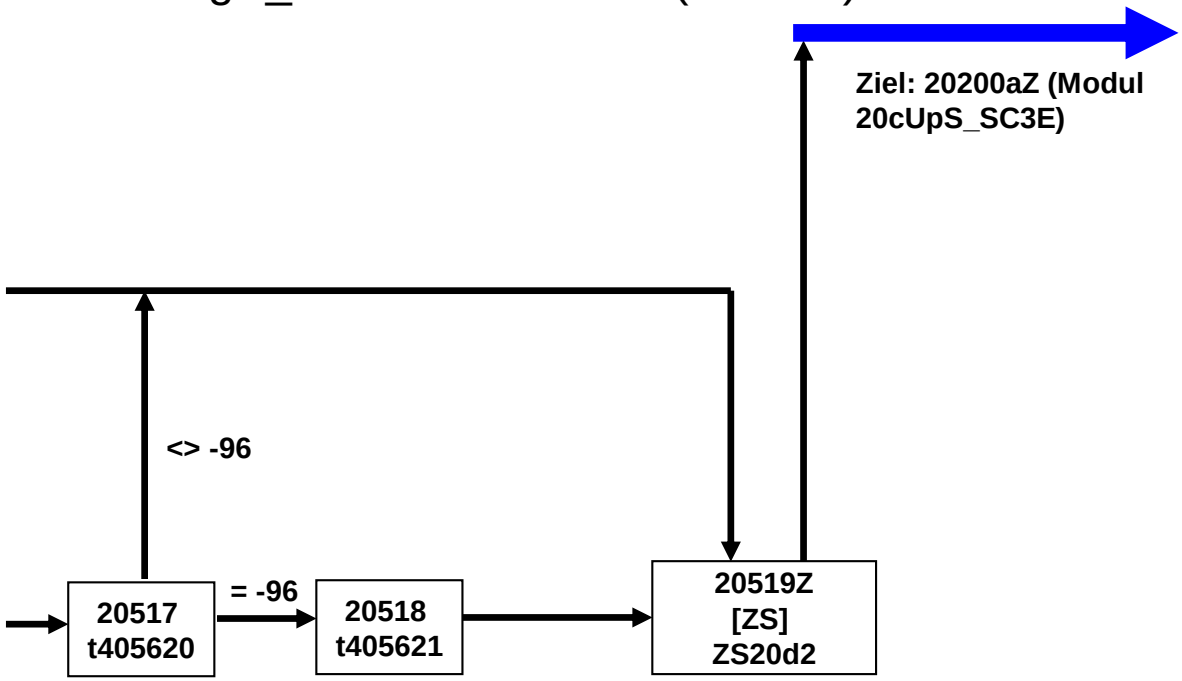

20cUpS-Modul E6E (1 von 3)

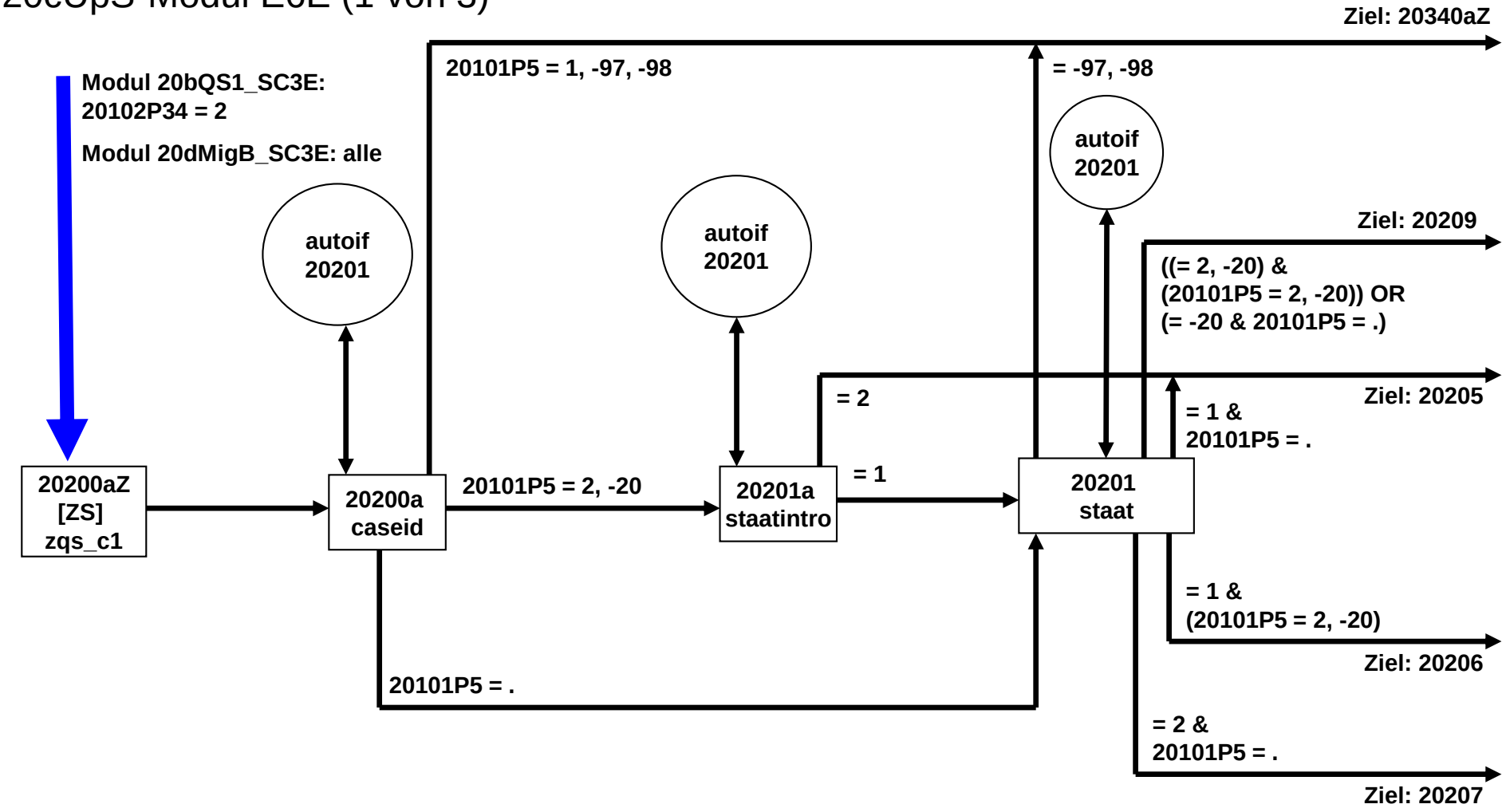

20cUpS-Modul E6E (2 von 3)

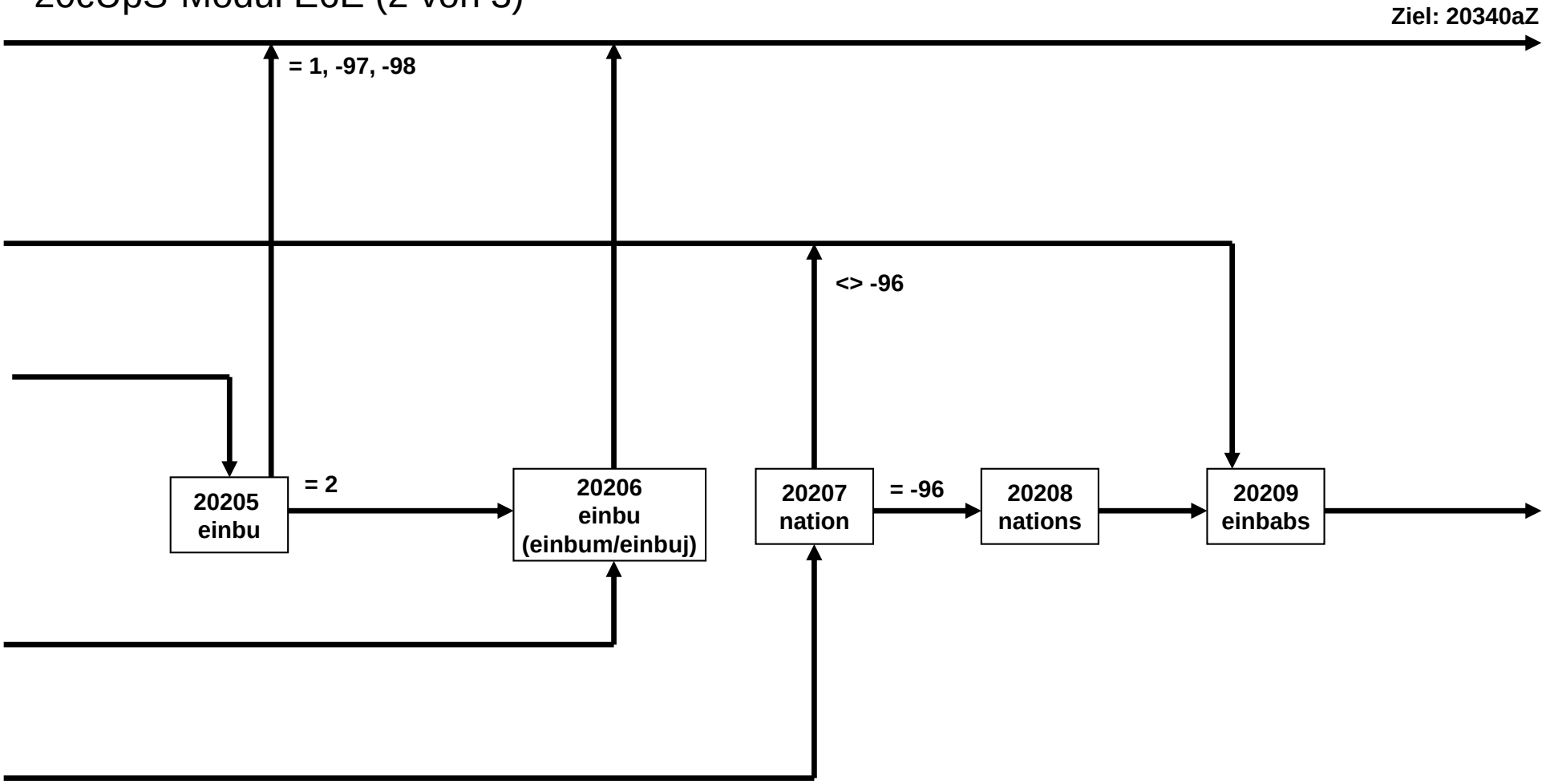

20cUpS-Modul E6E (3 von 3)

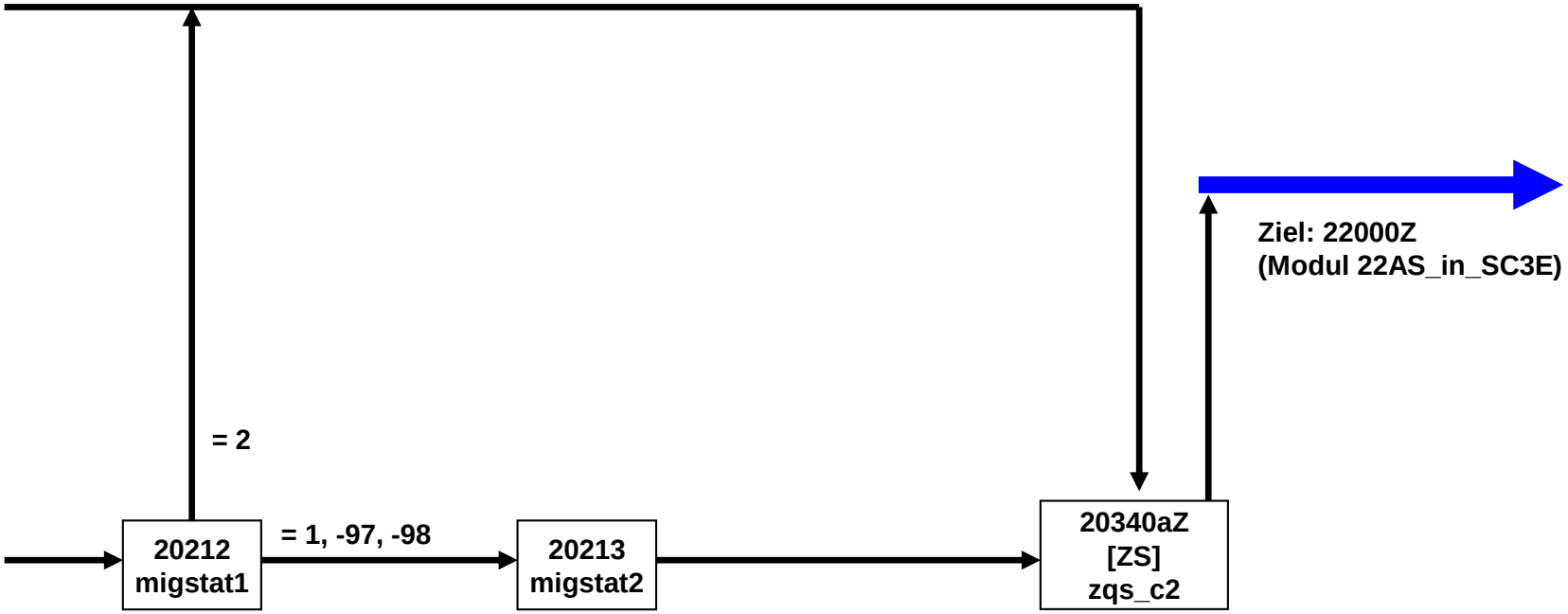

AS-Schule E6E (1 von 16)

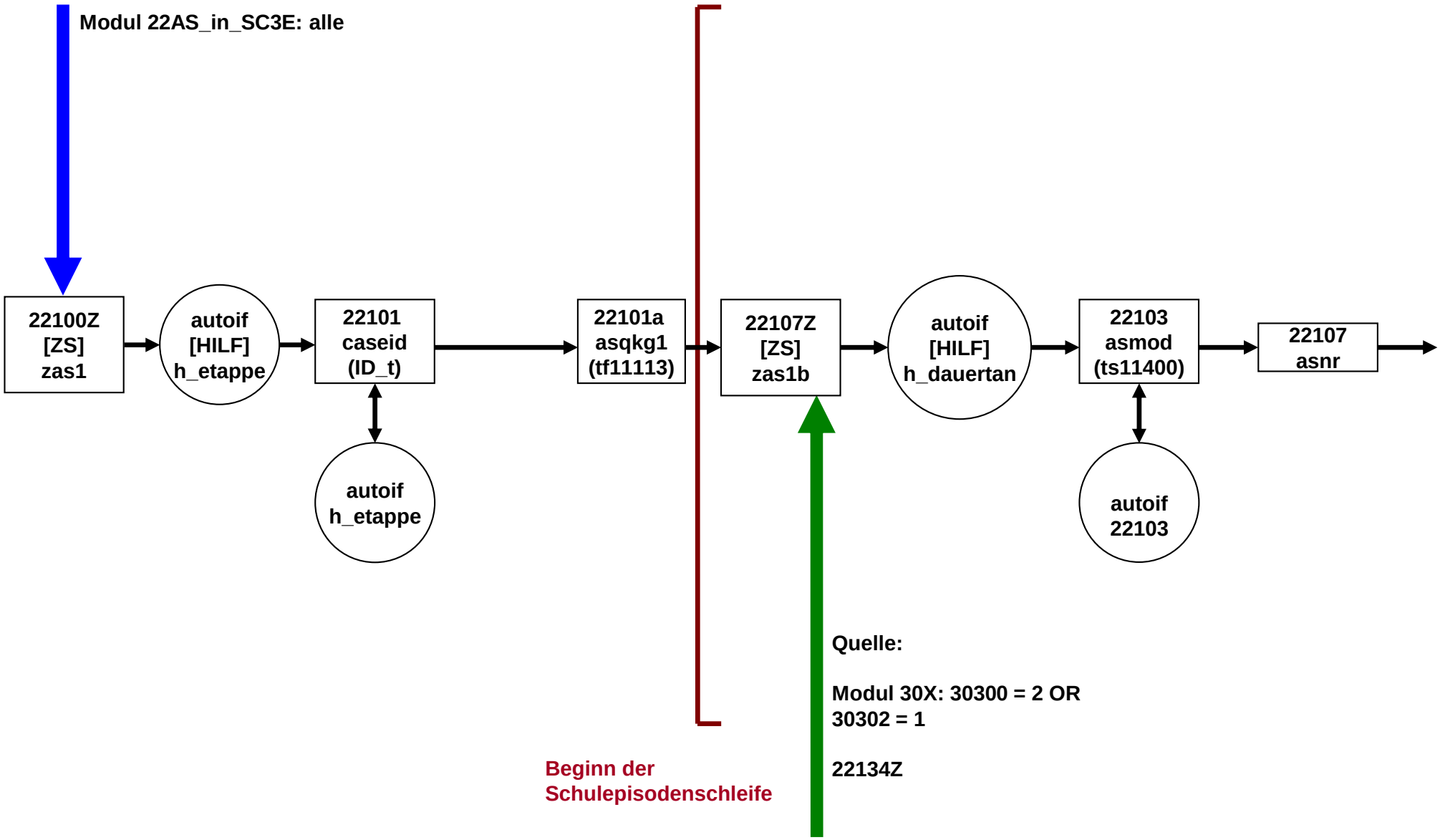

AS-Schule E6E (2 von 16)

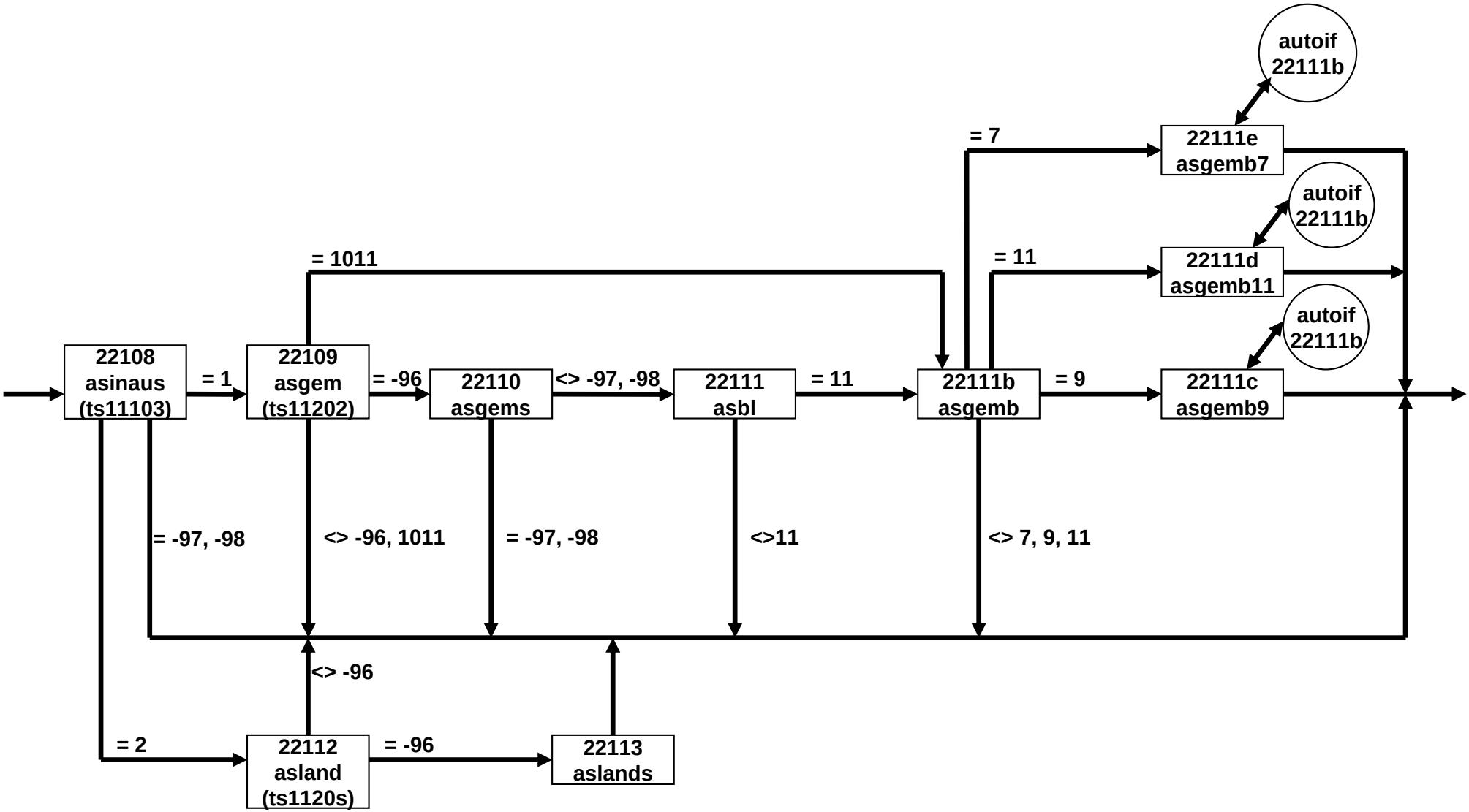

AS-Schule E6E (3 von 16)

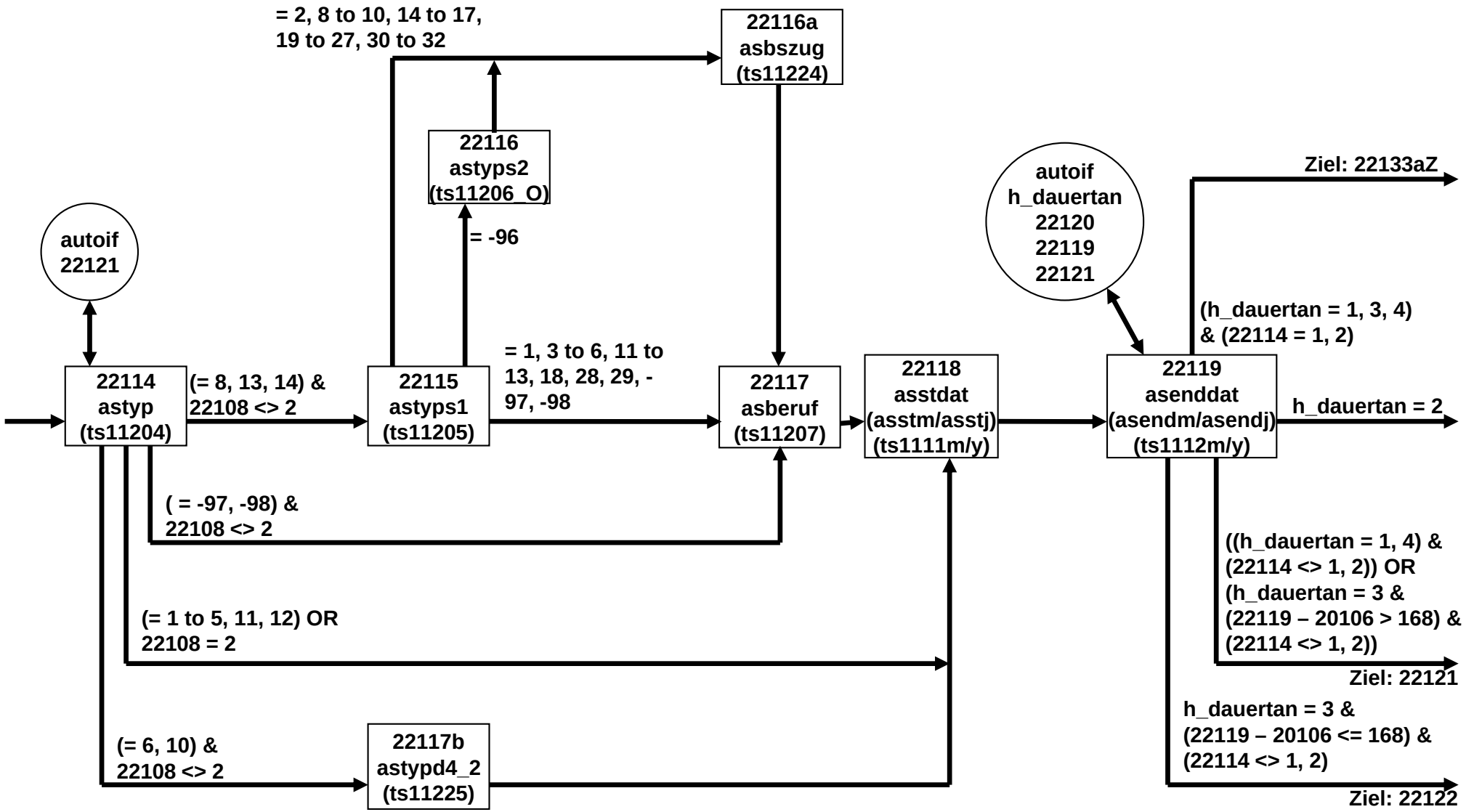

AS-Schule E6E (4 von 16)

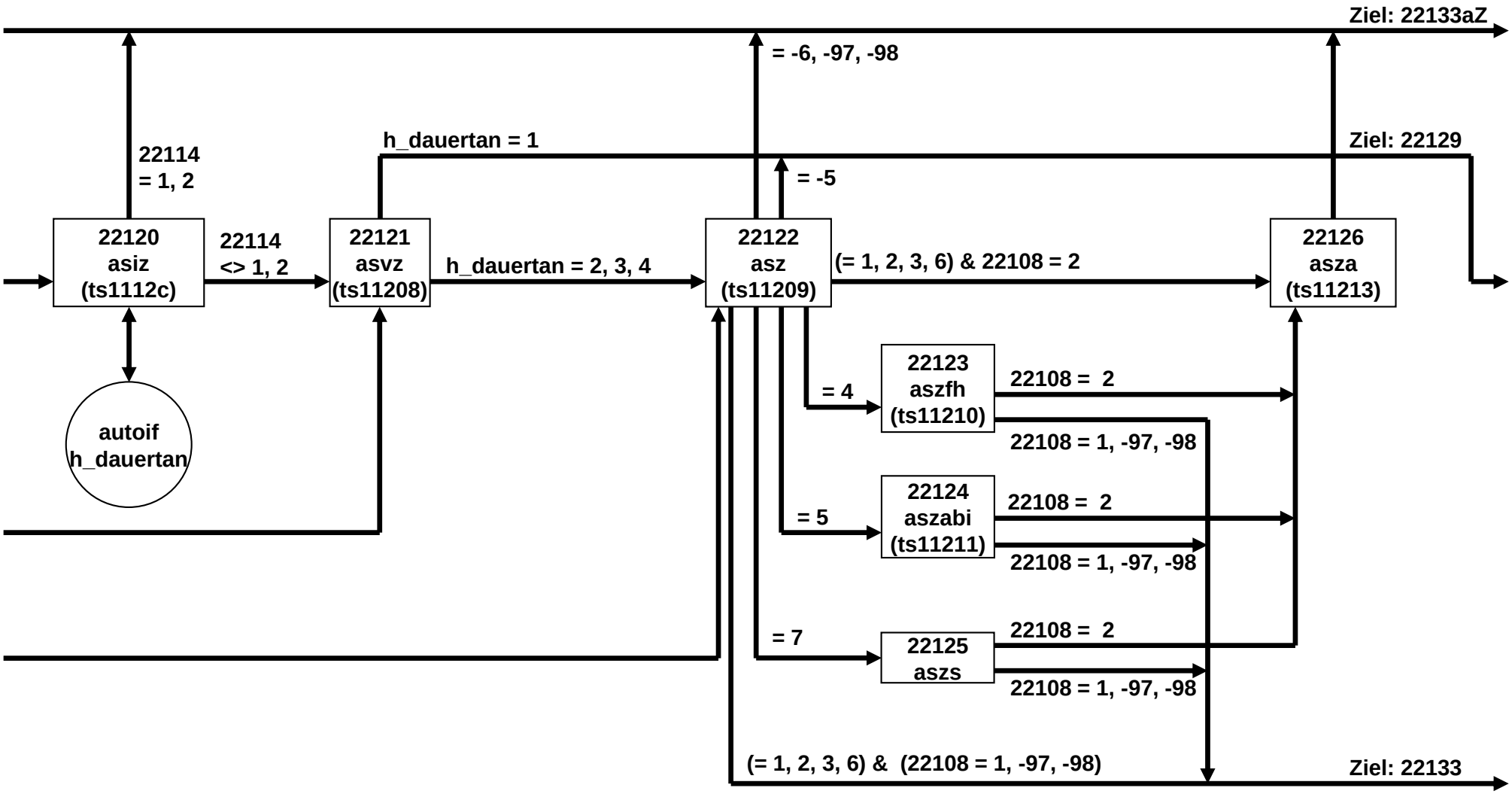

AS-Schule E6E (5 von 16)

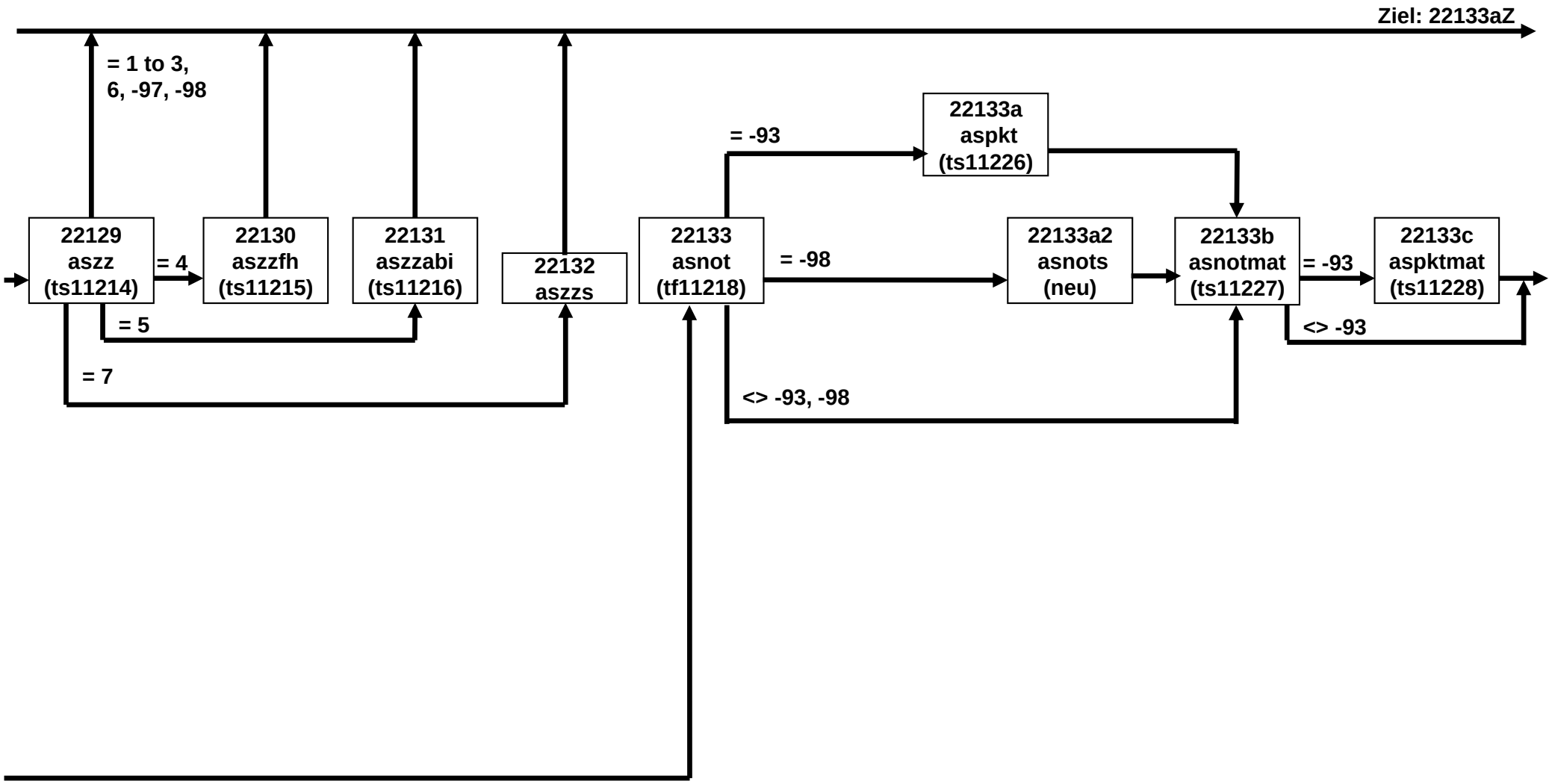

AS-Schule E6E (6 von 16)

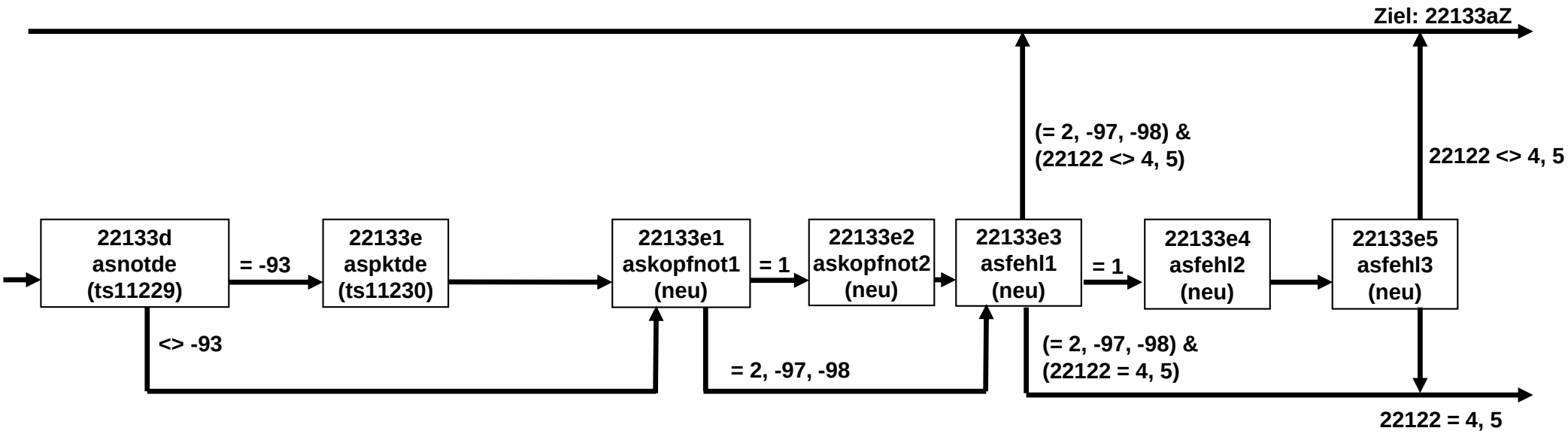

AS-Schule E6E (7 von 16)

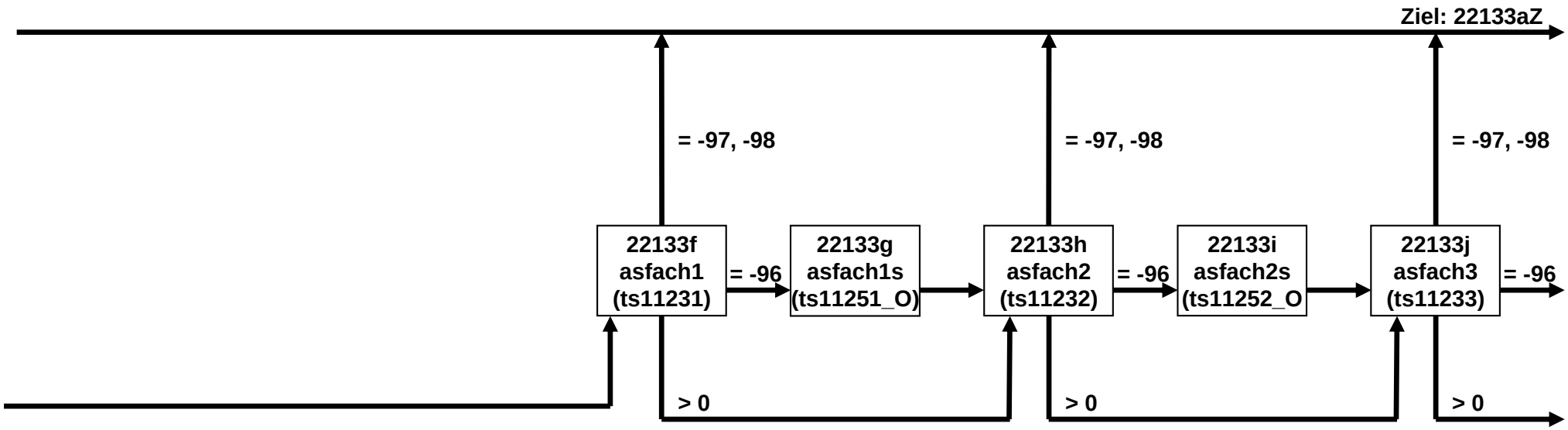

AS-Schule E6E (8 von 16)

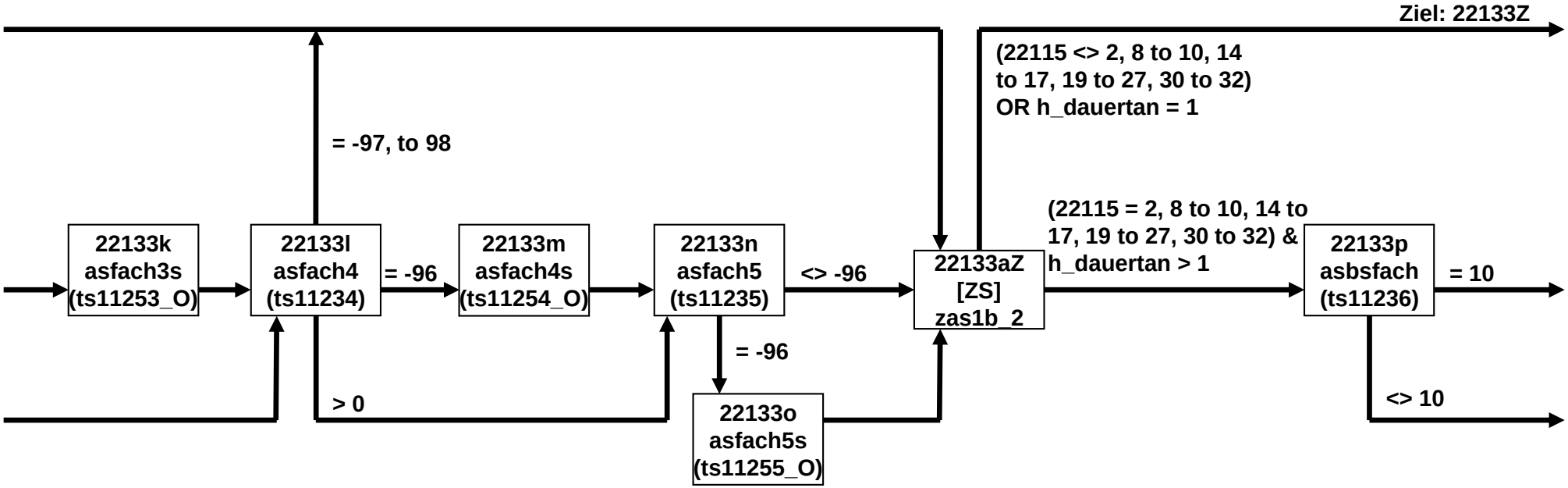

AS-Schule E6E (9 von 16)

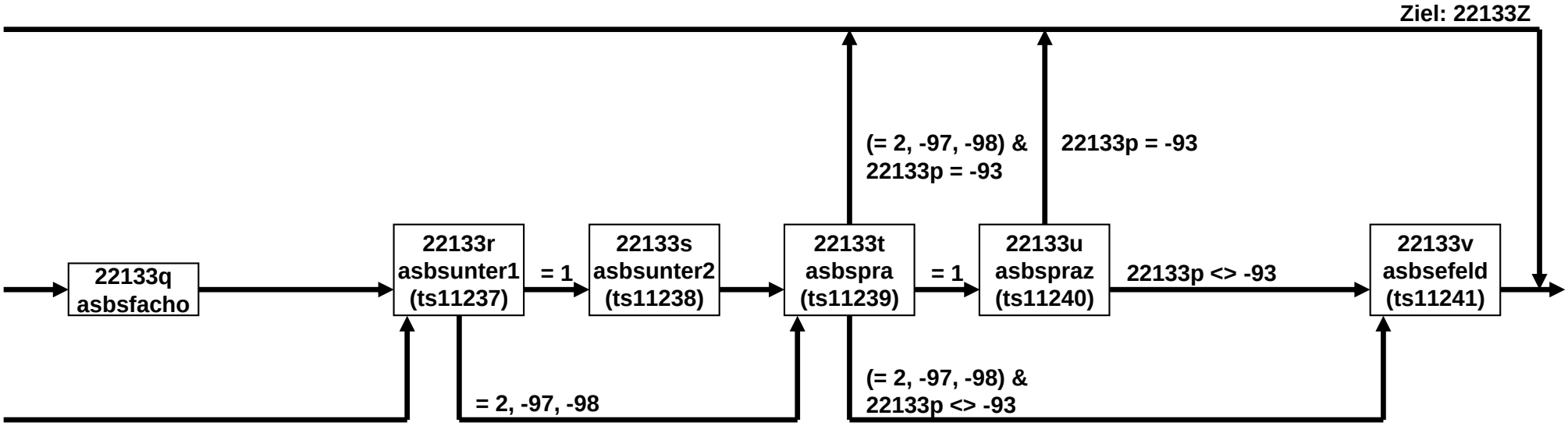

AS-Schule E6E (10 von 16)

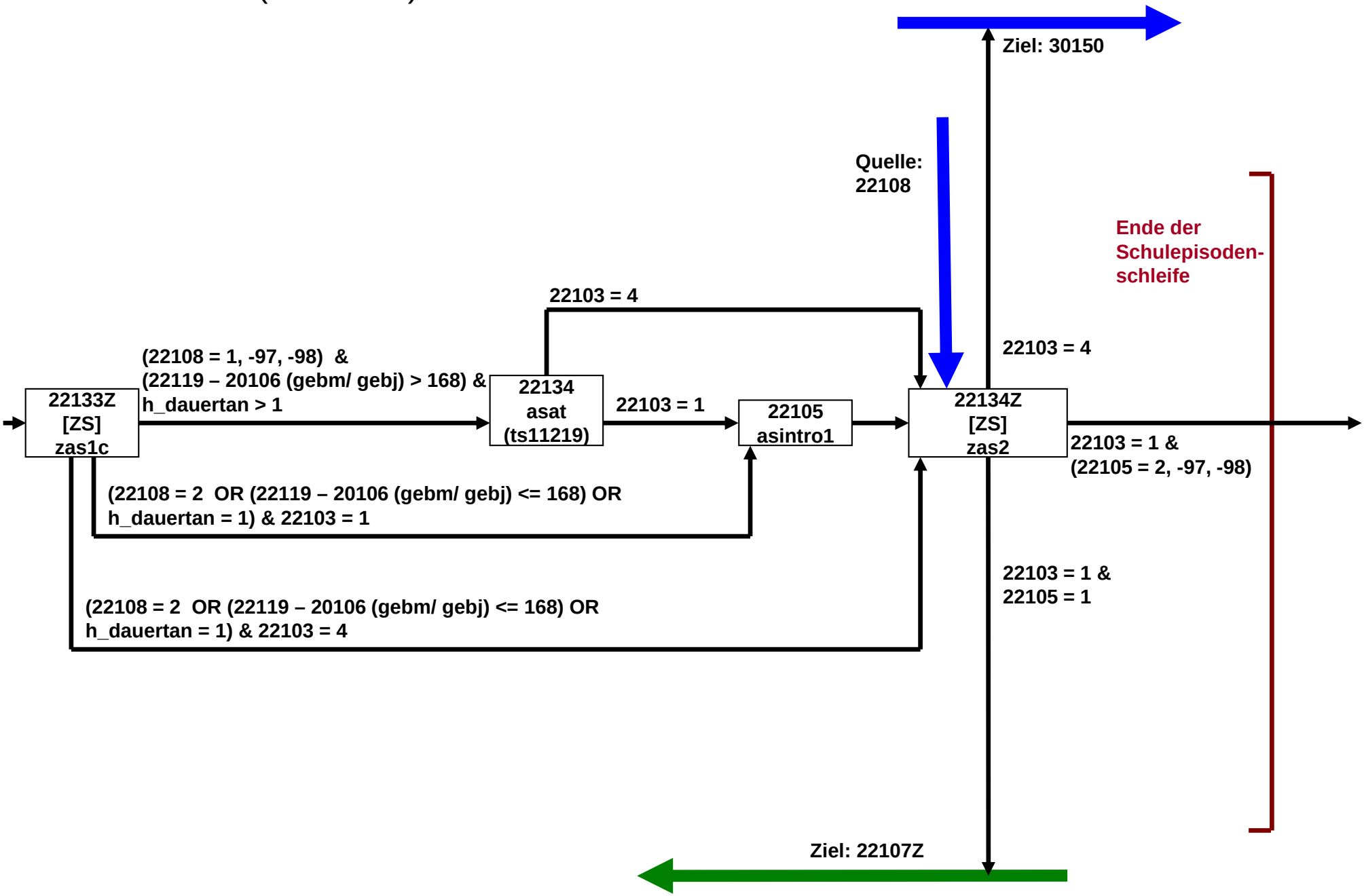

AS-Schule E6E (11 von 16)

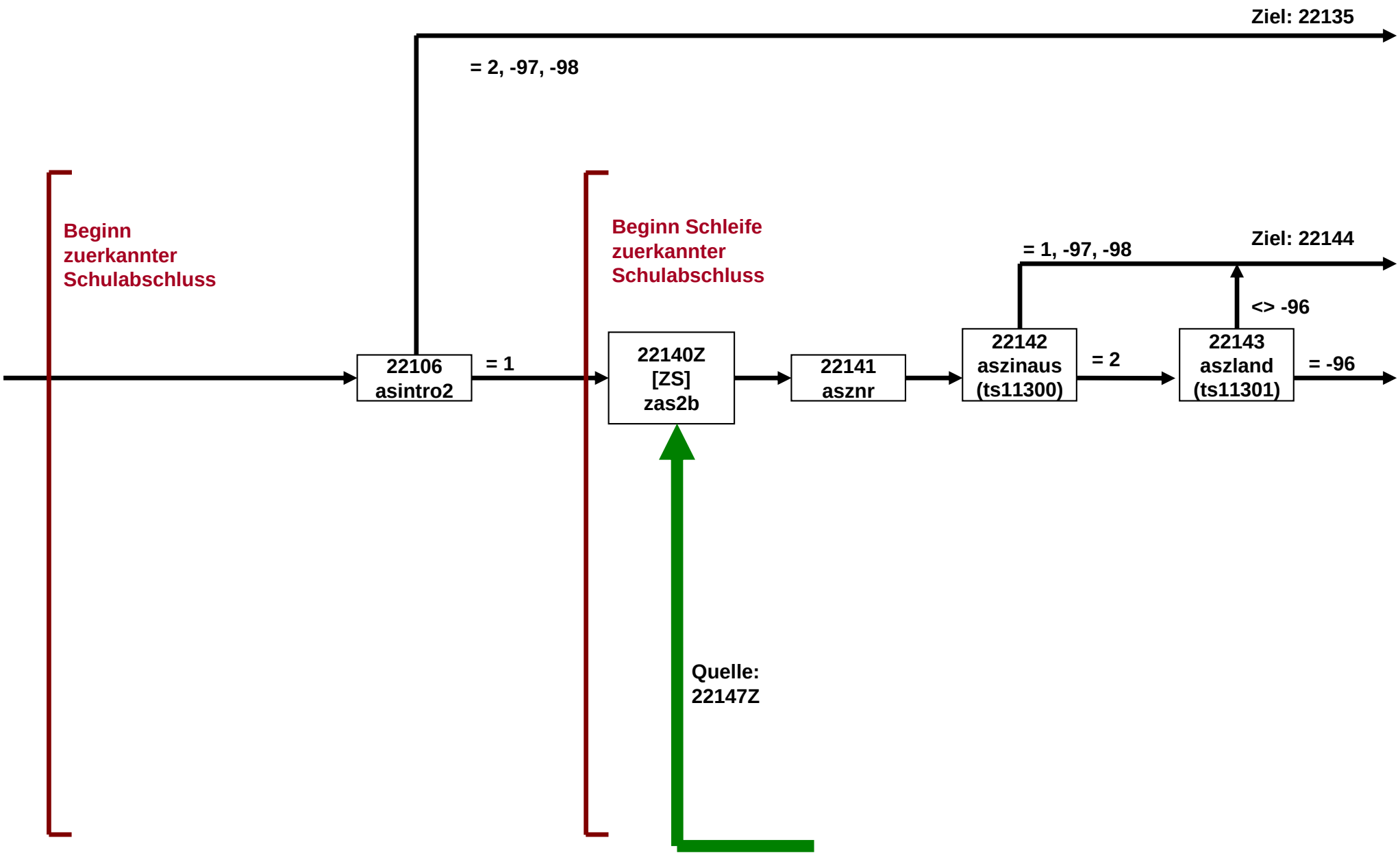

AS-Schule E6E (12 von 16)

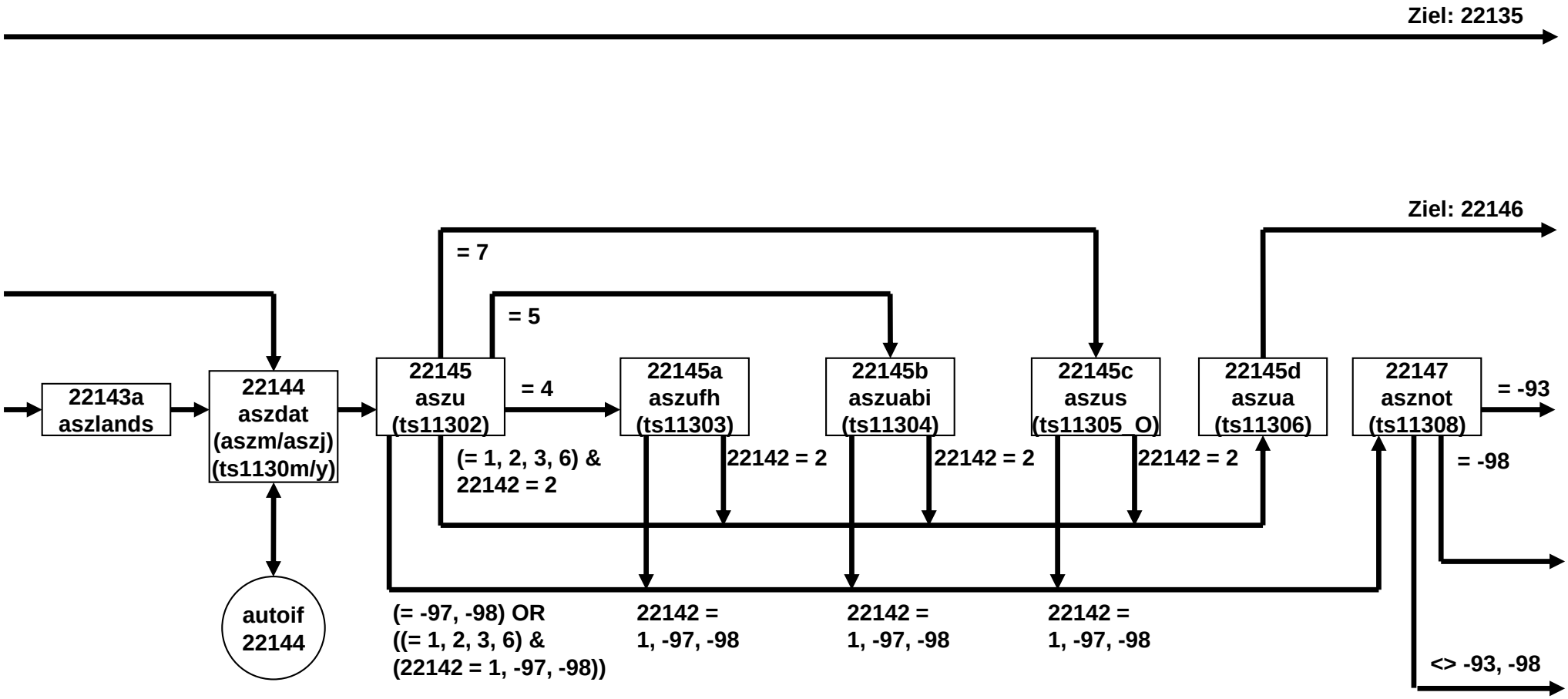

AS-Schule E6E (13 von 16)

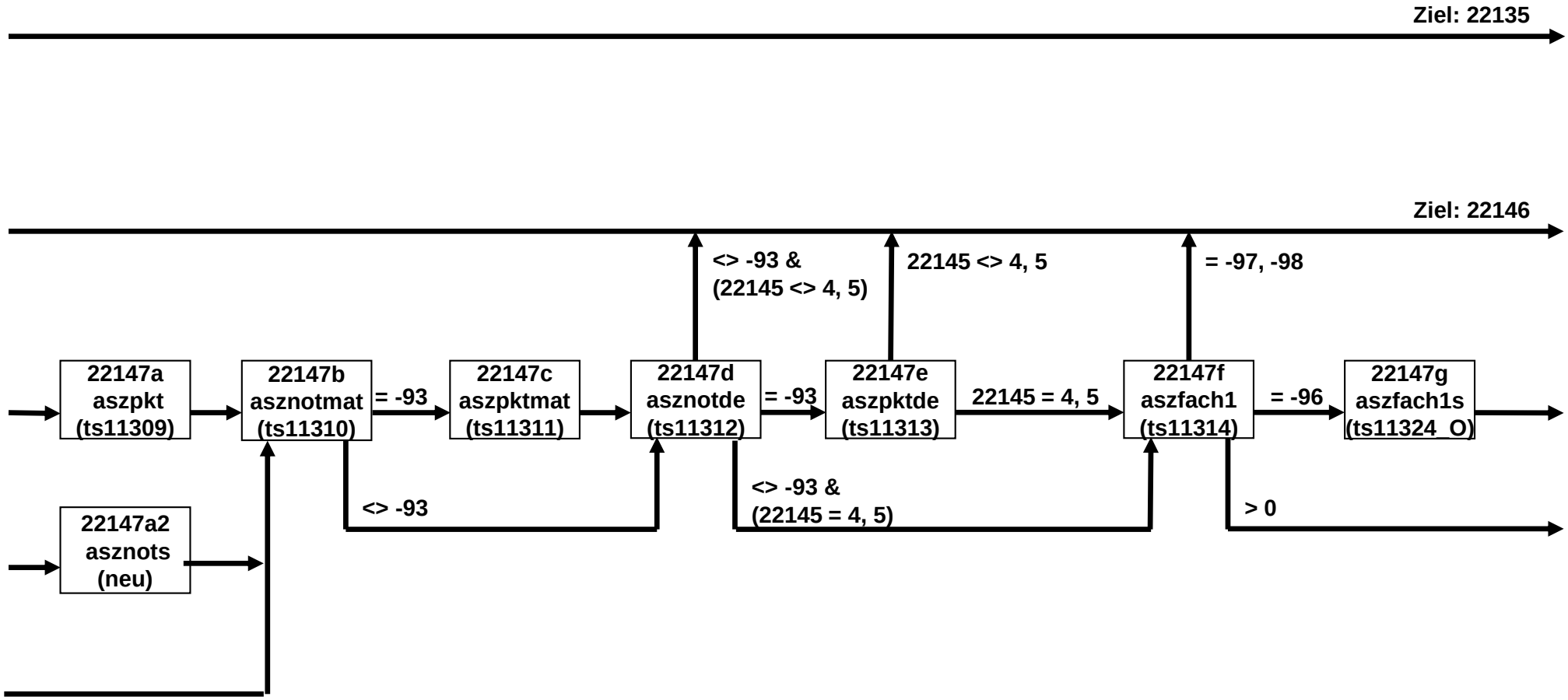

AS-Schule E6E (14 von 16)

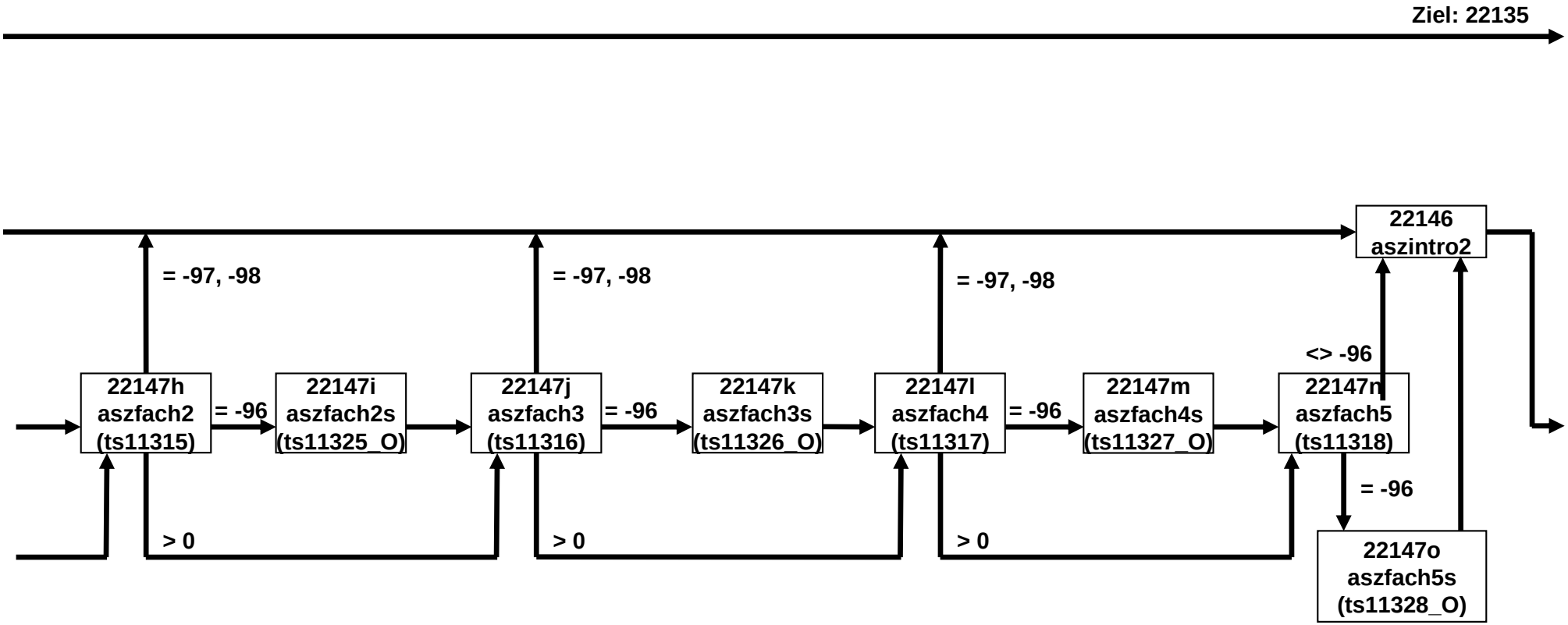

AS-Schule E6E (15 von 16)

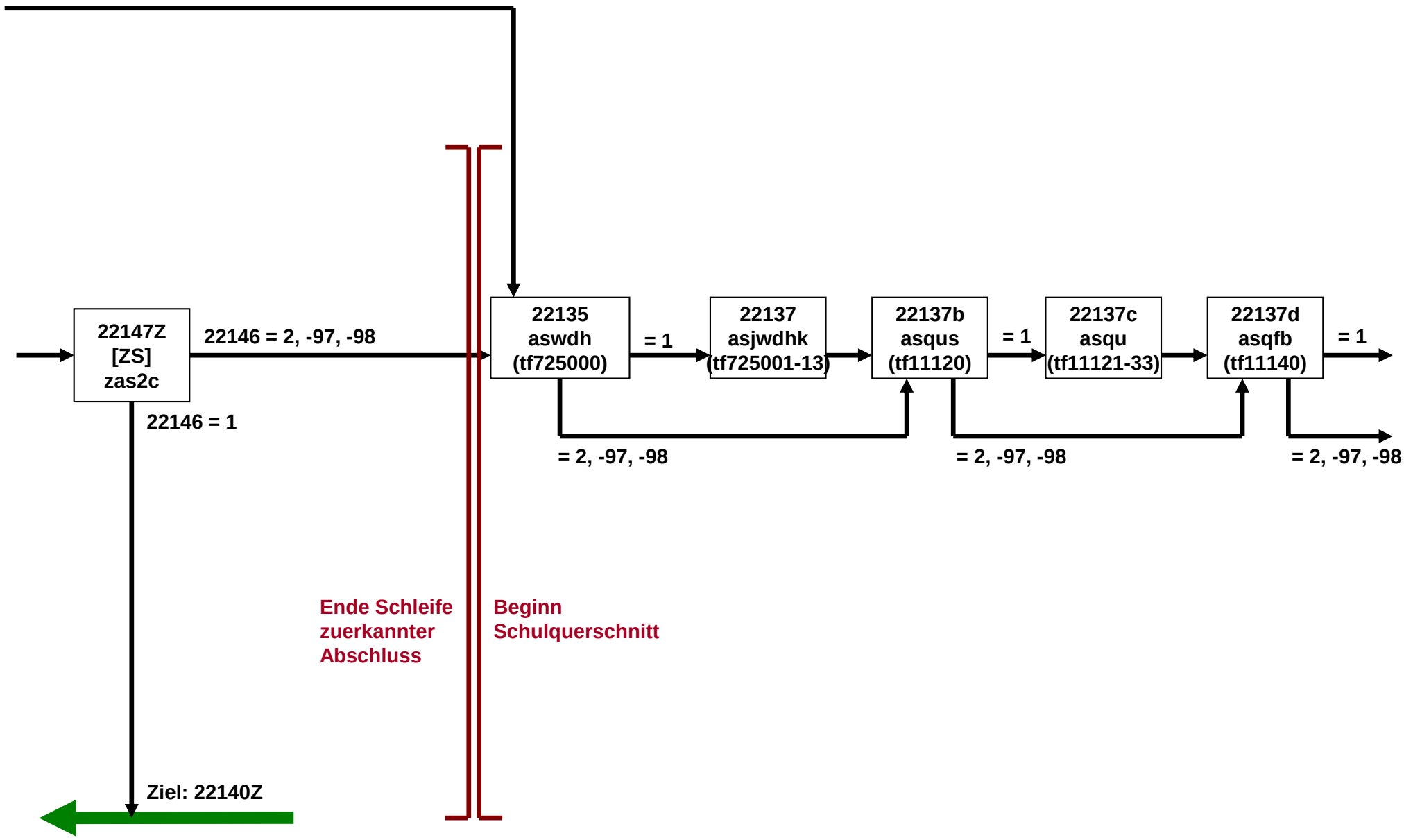

AS-Schule E6E (16 von 16)

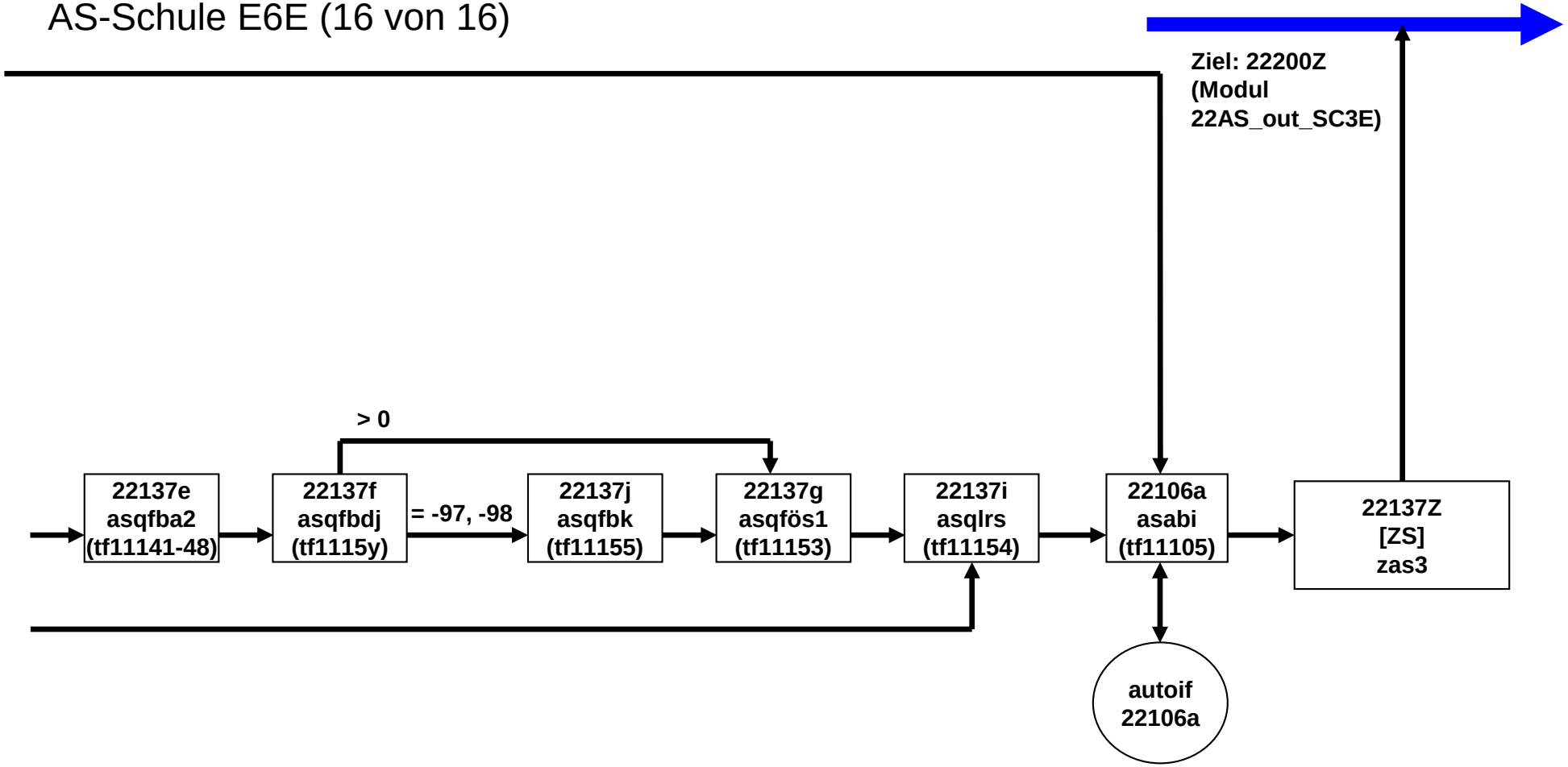

BV-Berufsvorbereitung E6E (1 von 10)

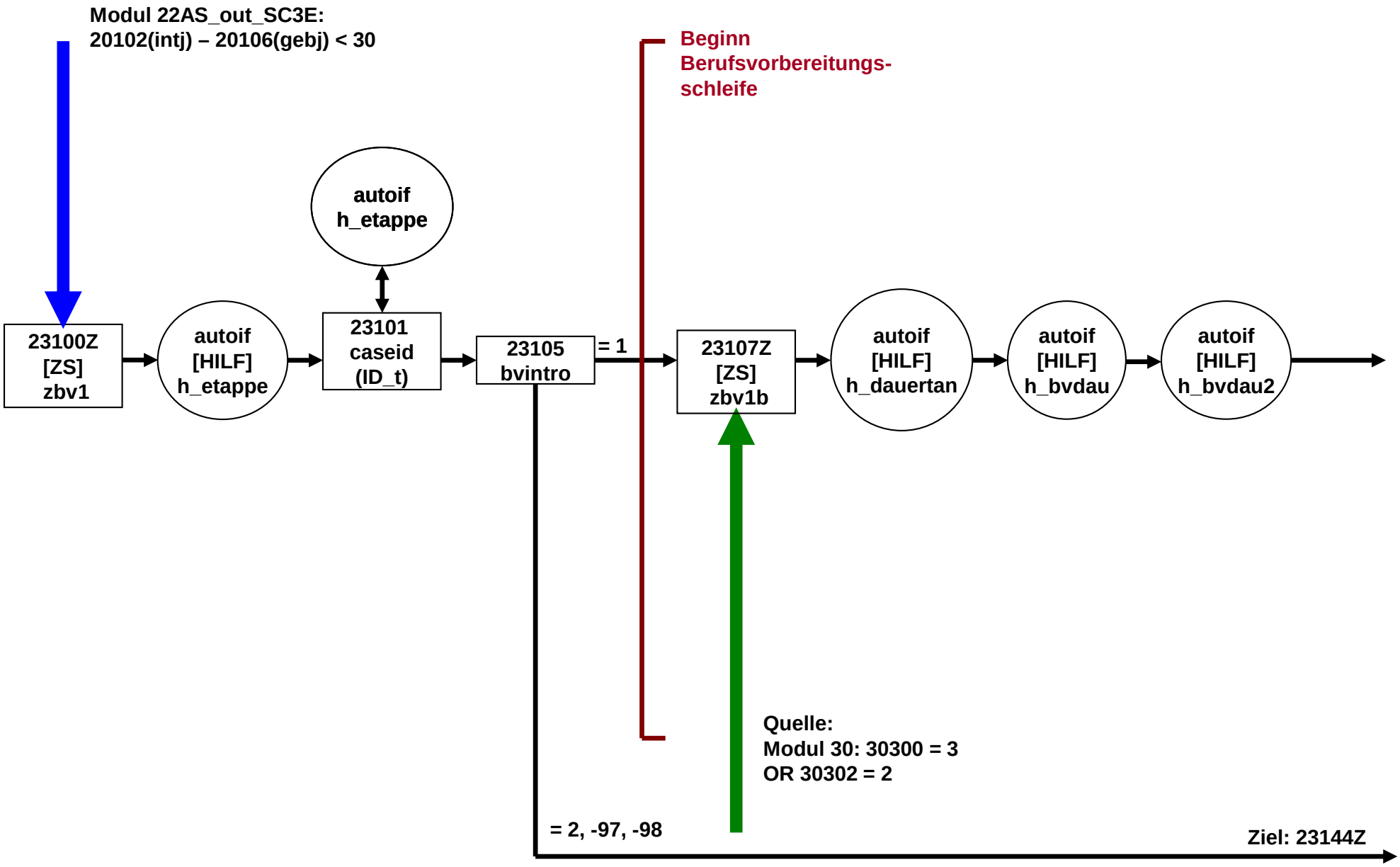

BV-Berufsvorbereitung E6E (2 von 10)

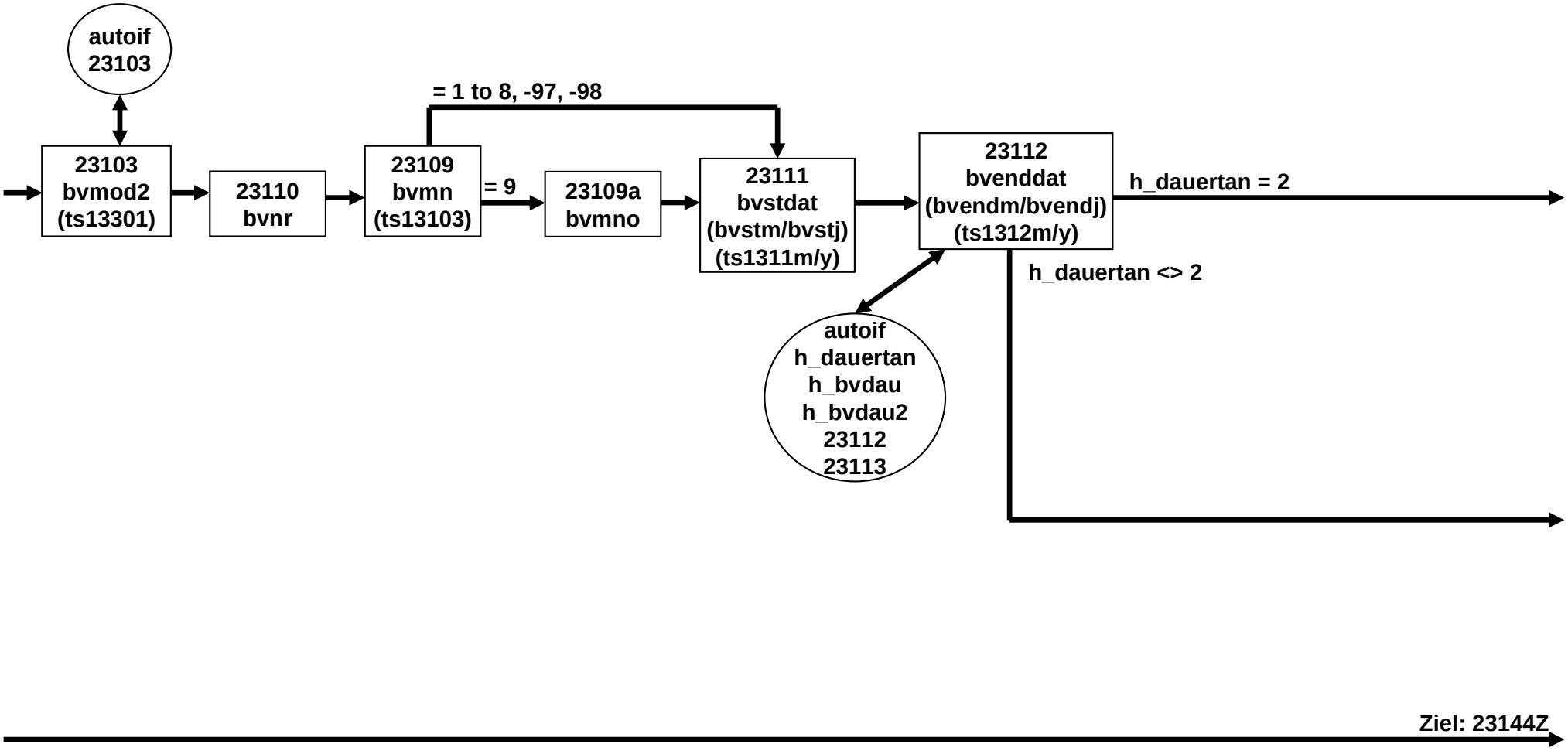

BV-Berufsvorbereitung E6E (3 von 10)

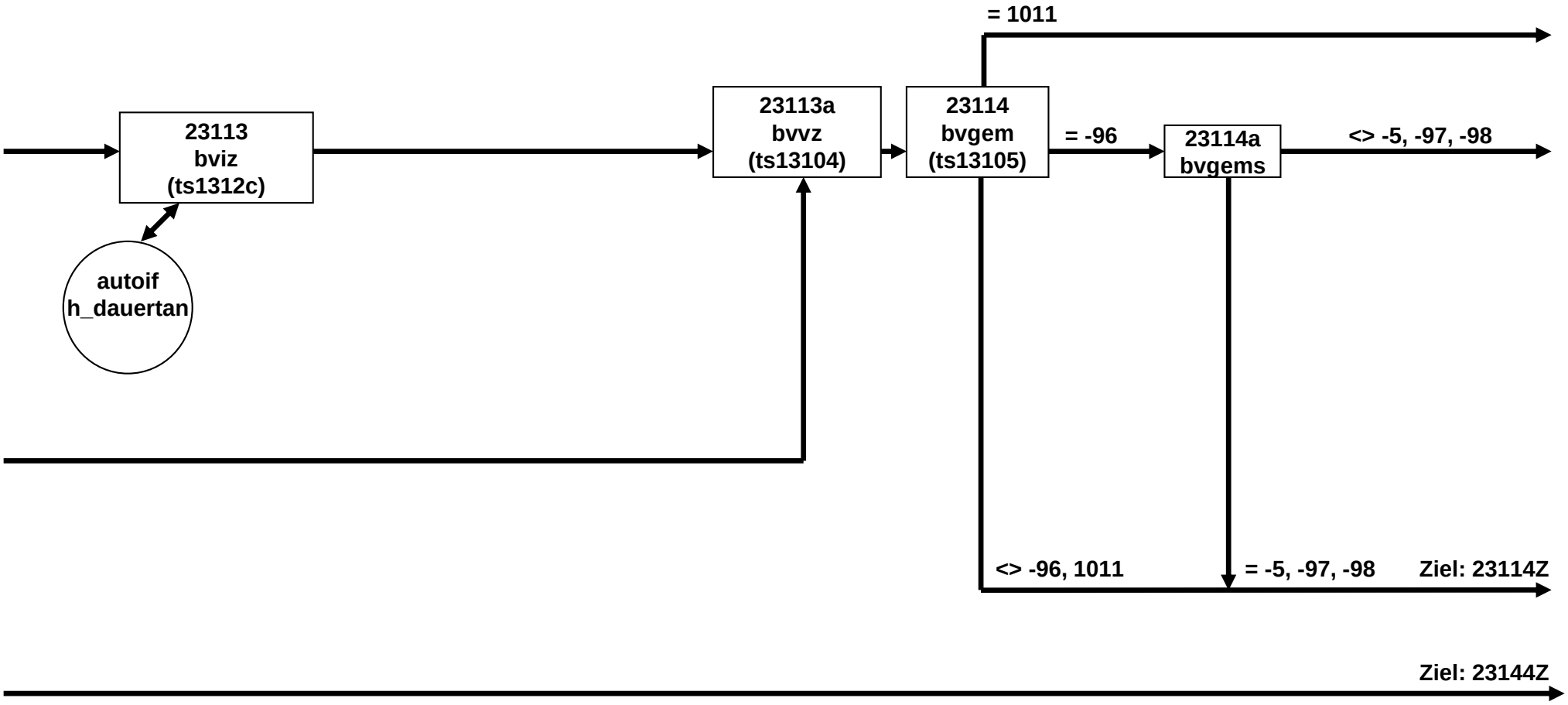

BV-Berufsvorbereitung E6E (4 von 10)

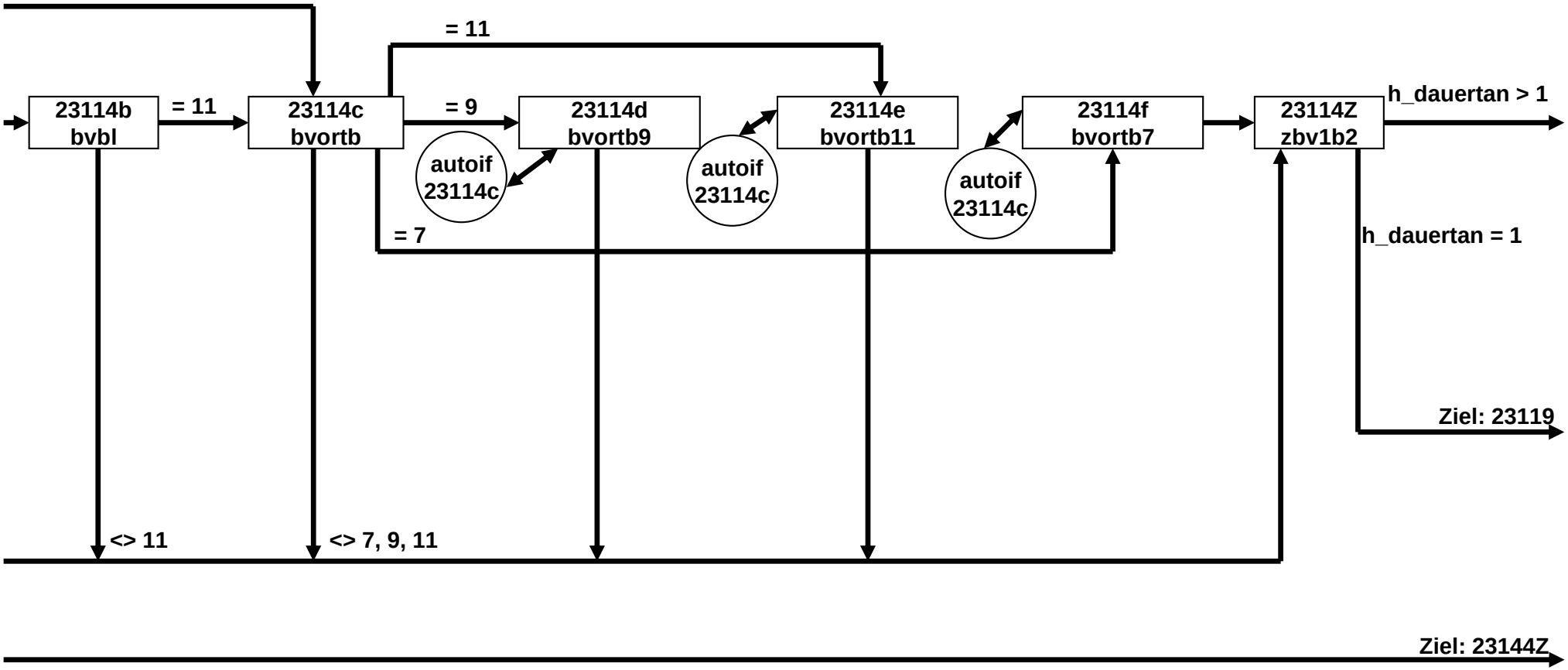

BV-Berufsvorbereitung E6E (5 von 10)

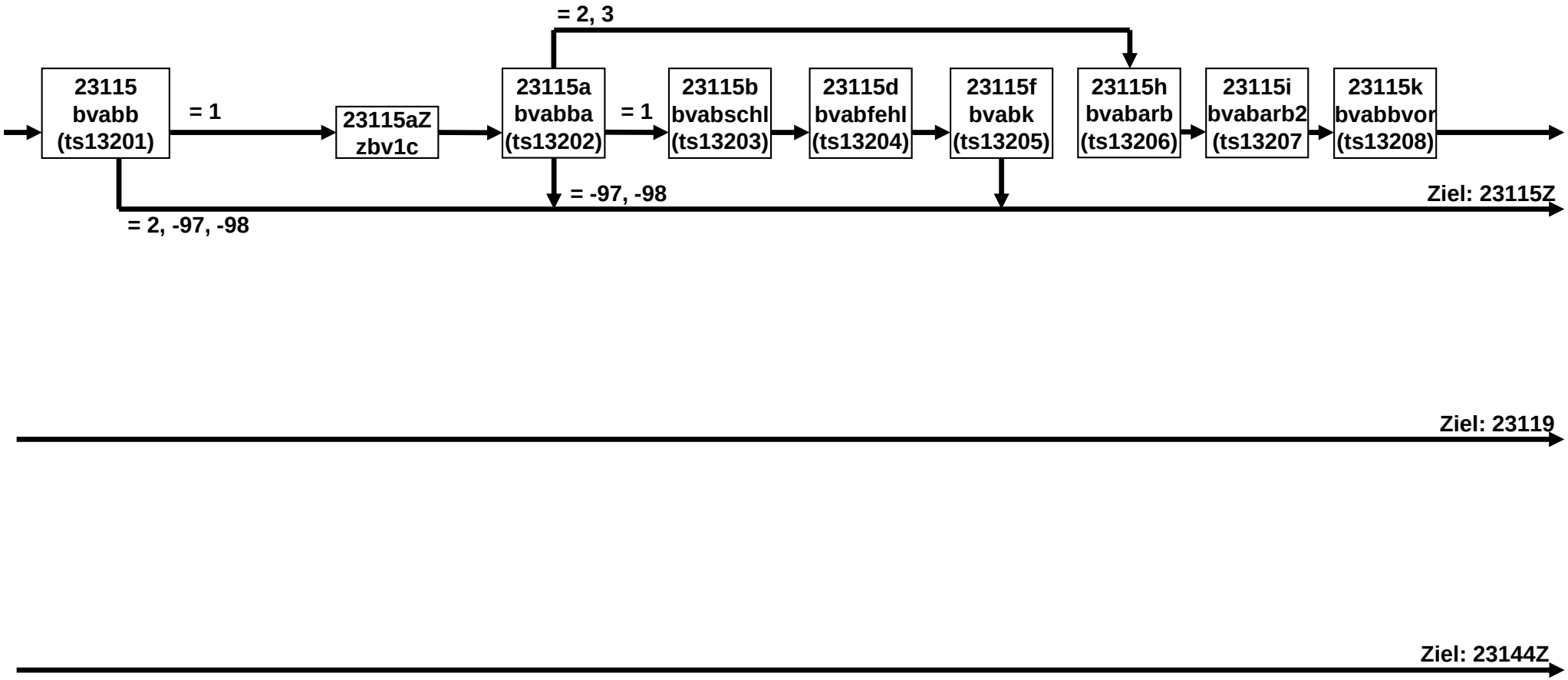

BV-Berufsvorbereitung E6E (6 von 10)

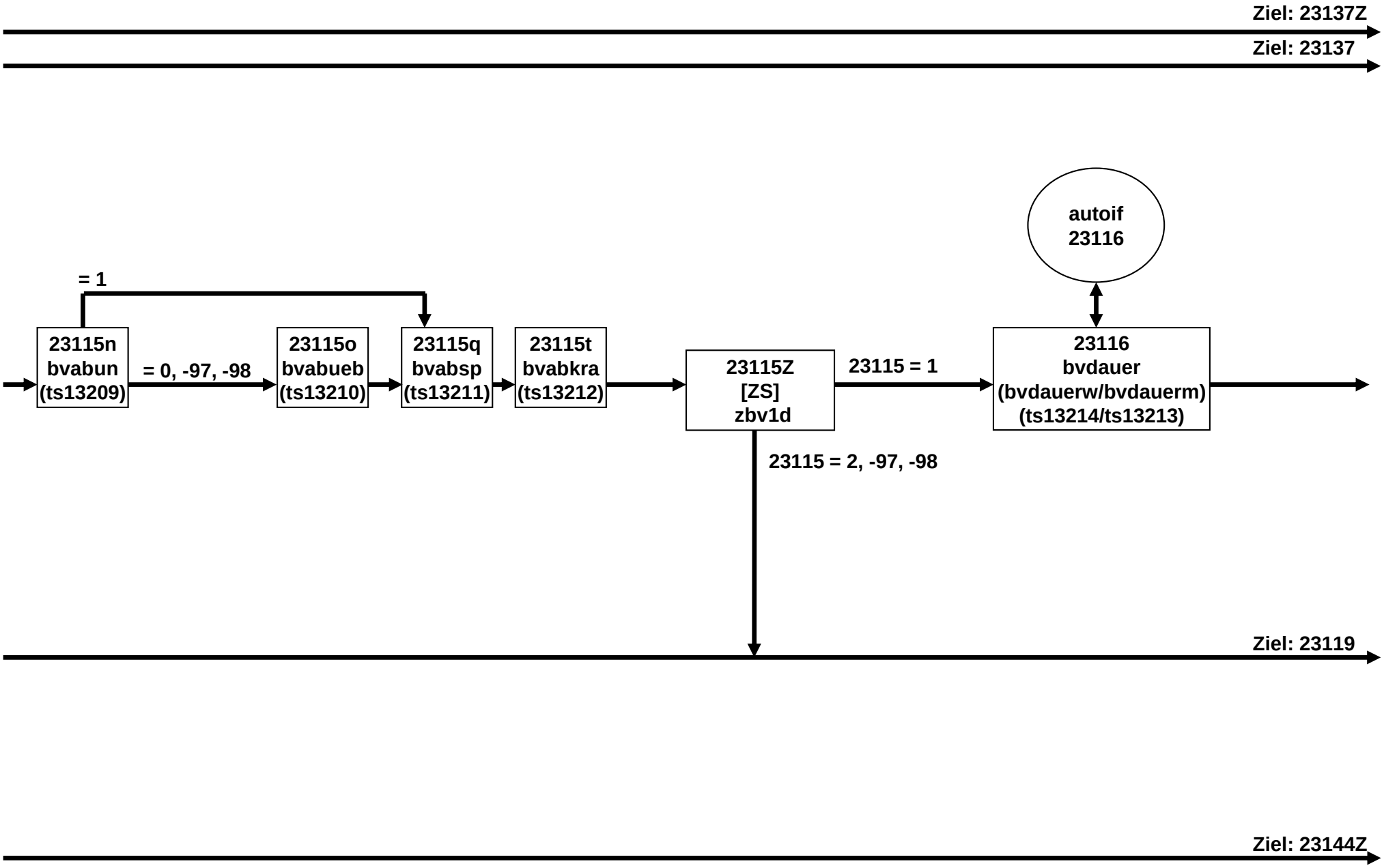

BV-Berufsvorbereitung E6E (7 von 10)

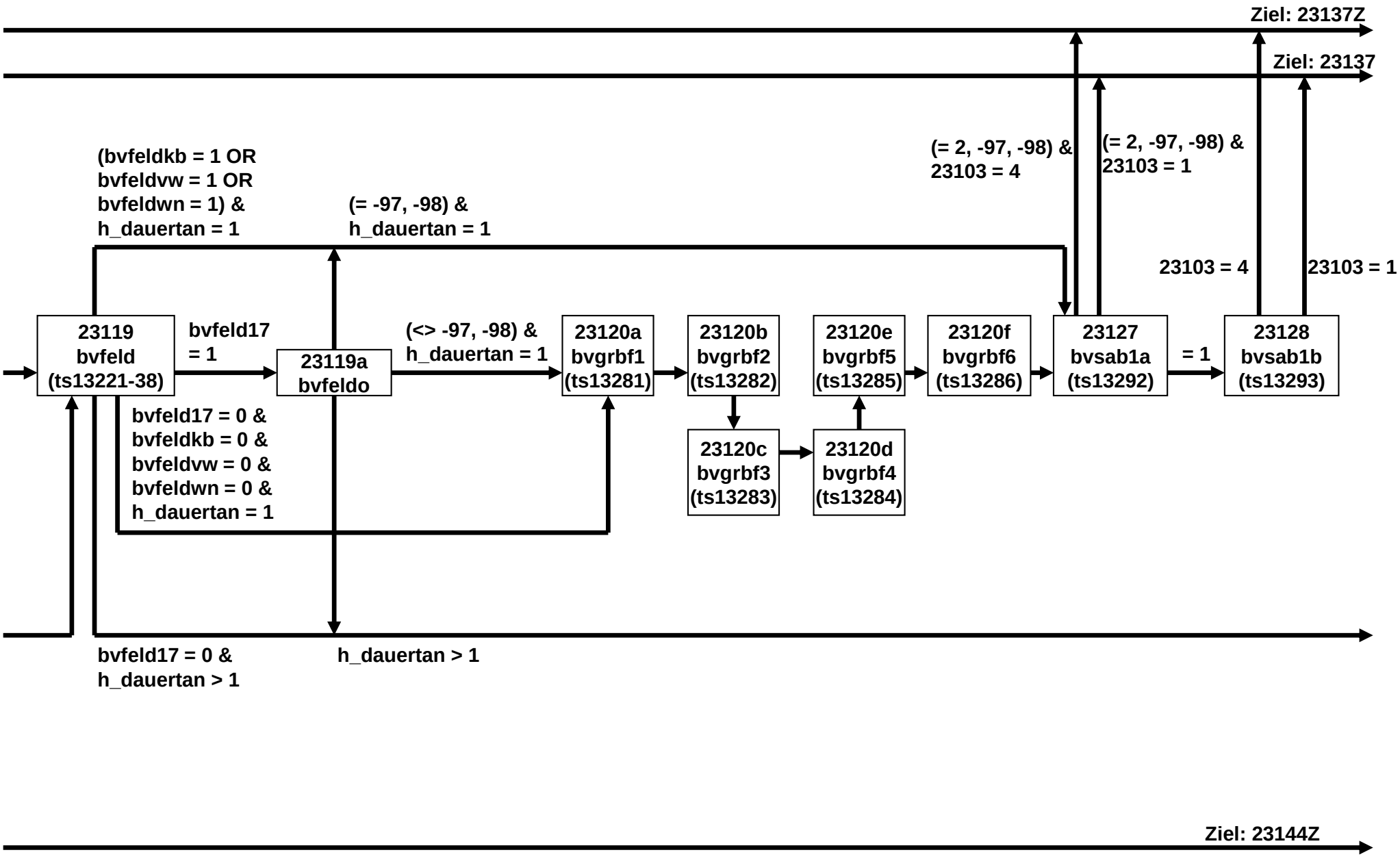

BV-Berufsvorbereitung E6E (8 von 10)

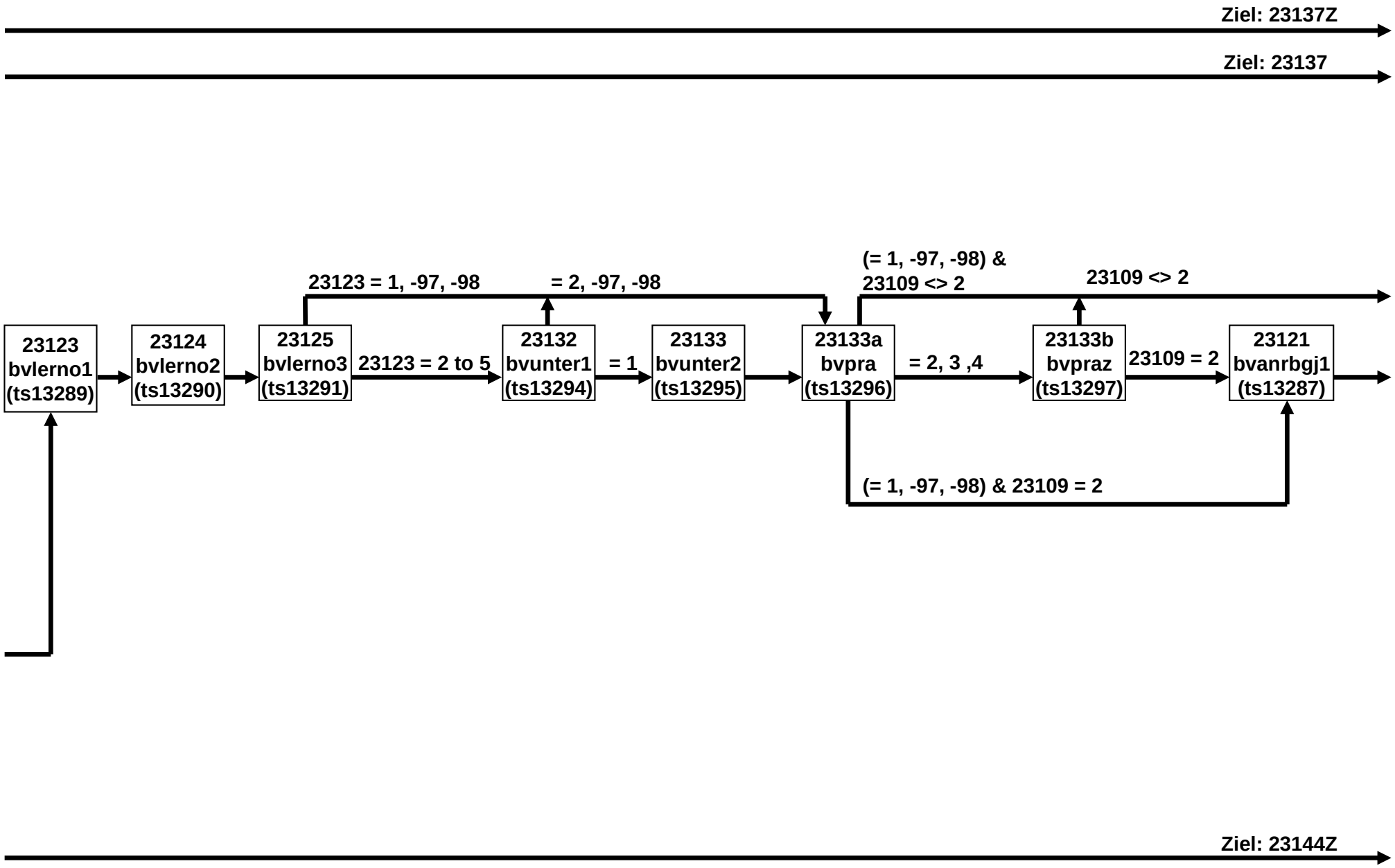

BV-Berufsvorbereitung E6E (9 von 10)

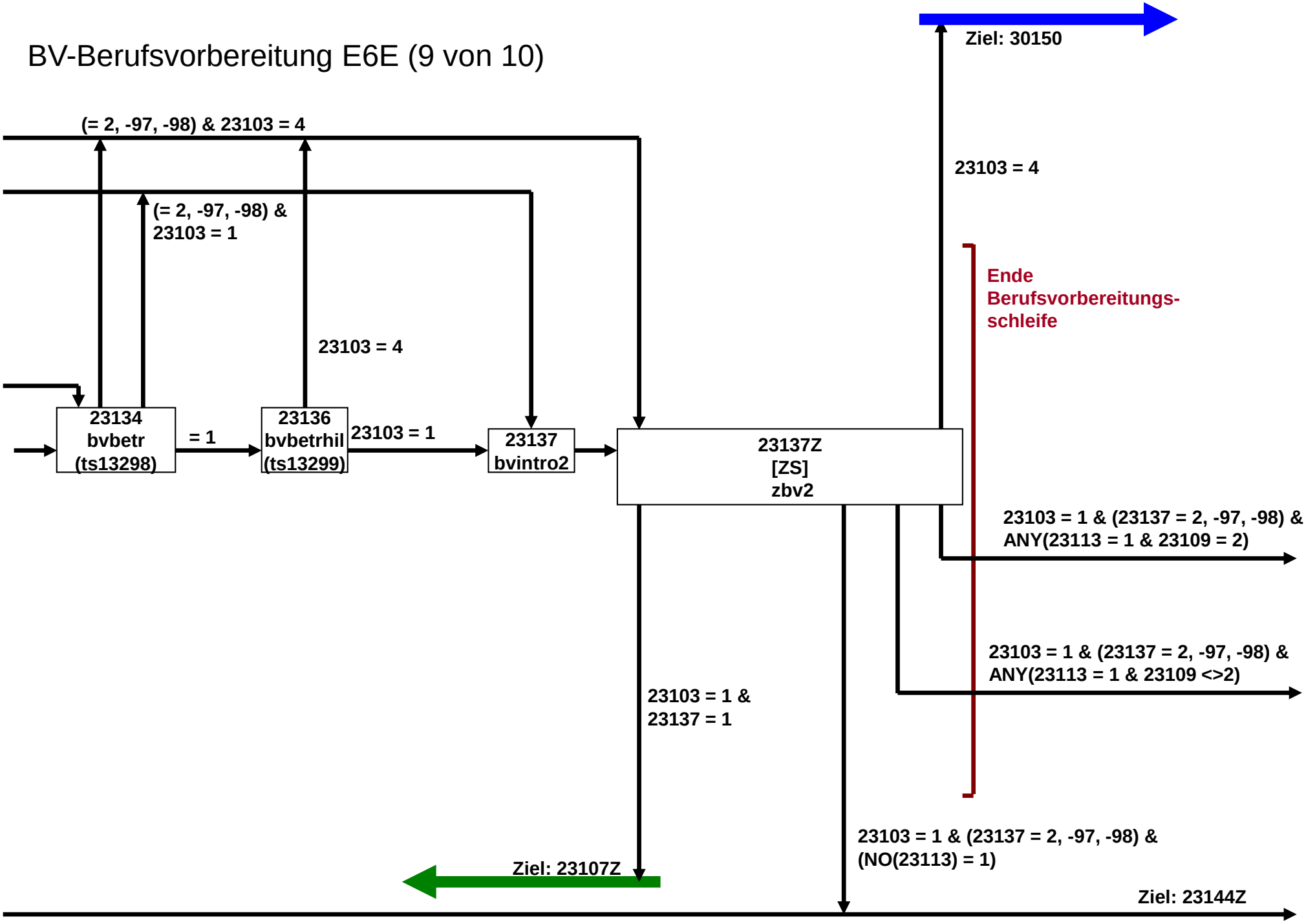

BV-Berufsvorbereitung E6E (10 von 10)

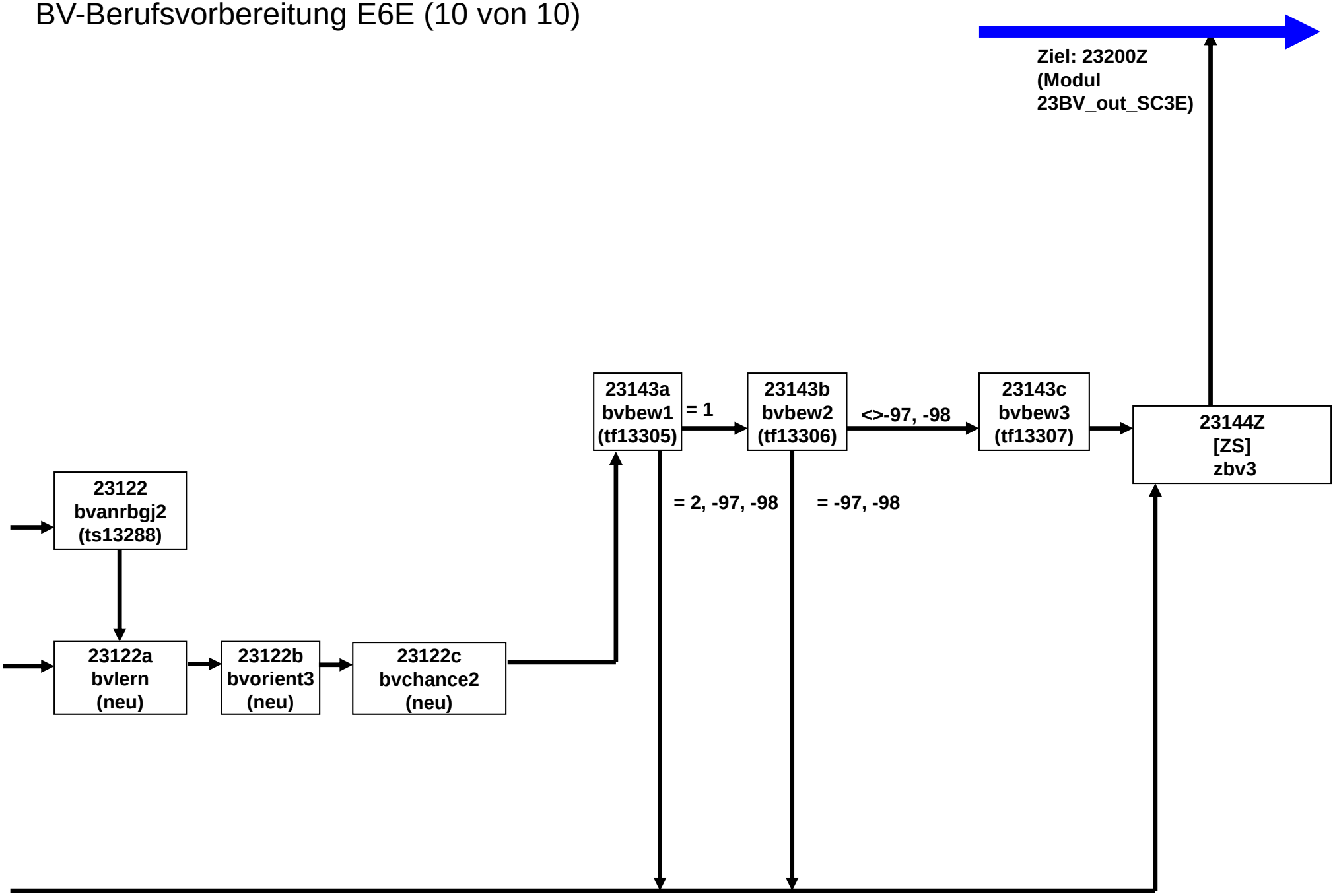

43aFehlBV_SC3E E6E (1 von 1)

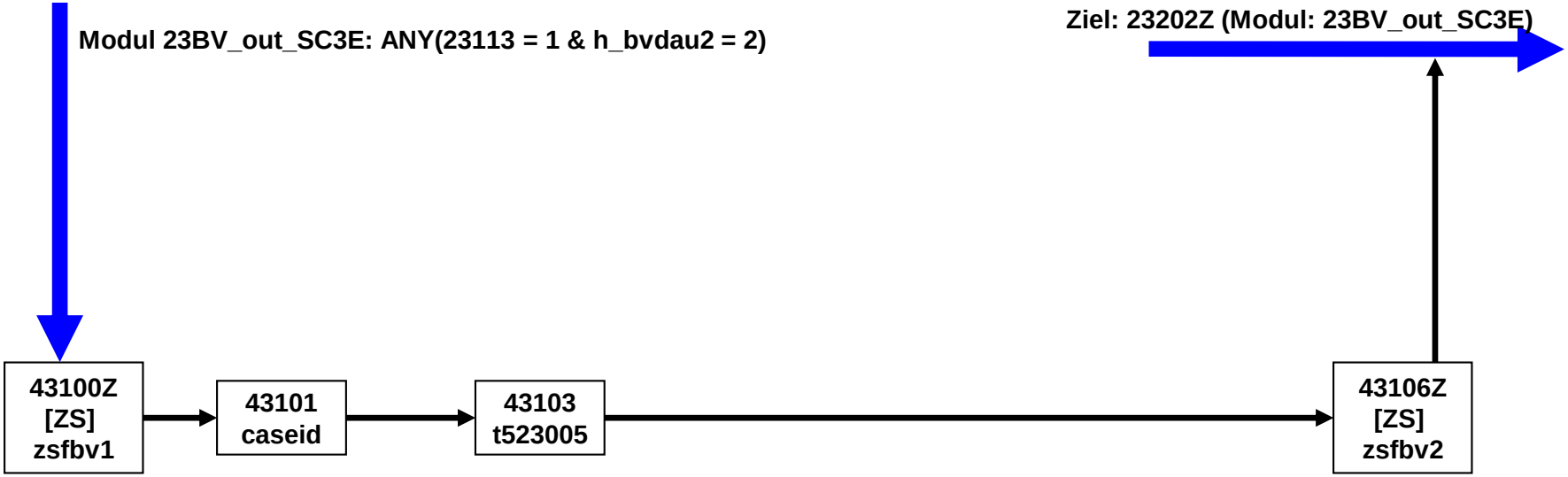

AB-Ausbildung E6E (1 von 20)

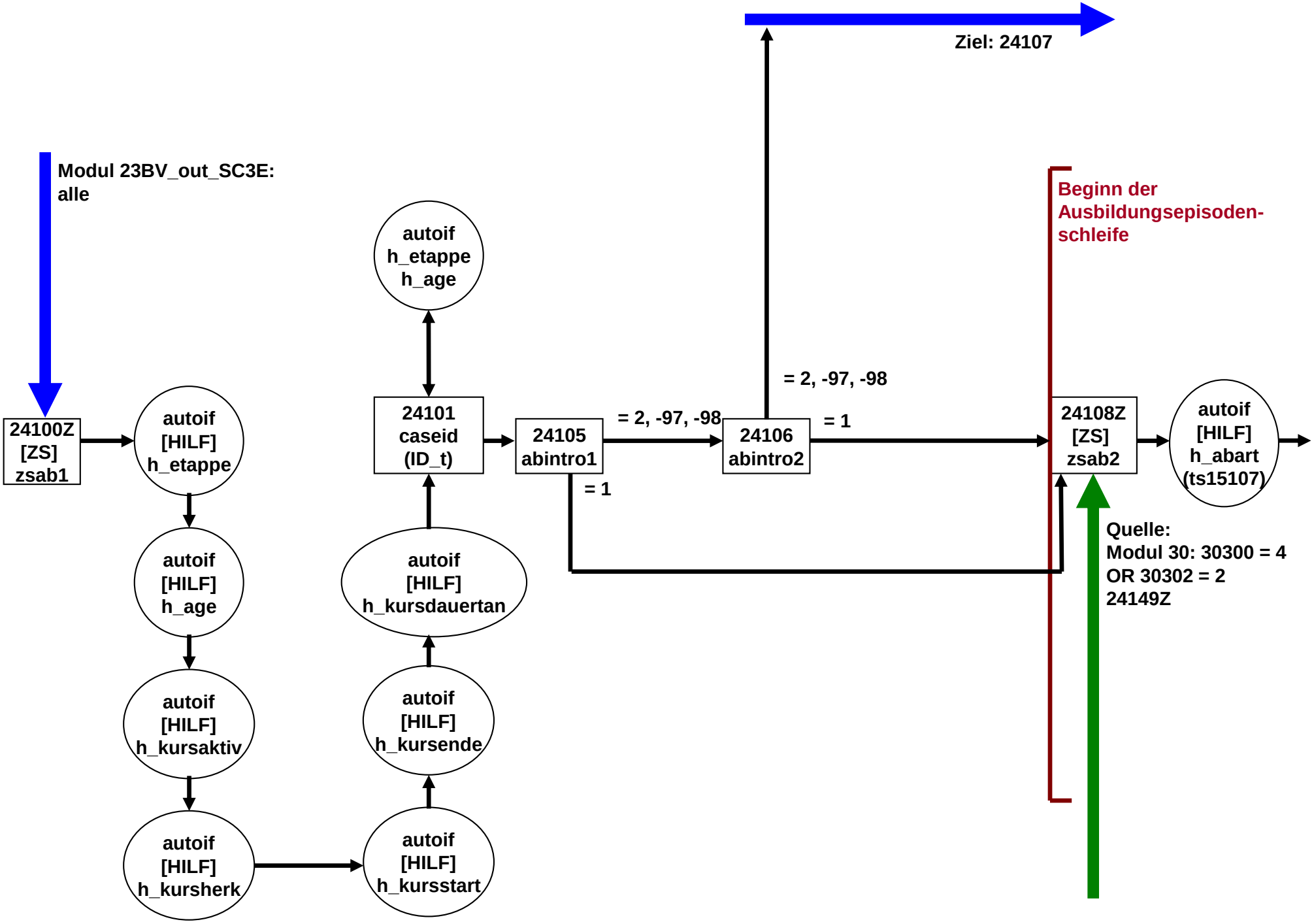

AB-Ausbildung E6E (2 von 20)

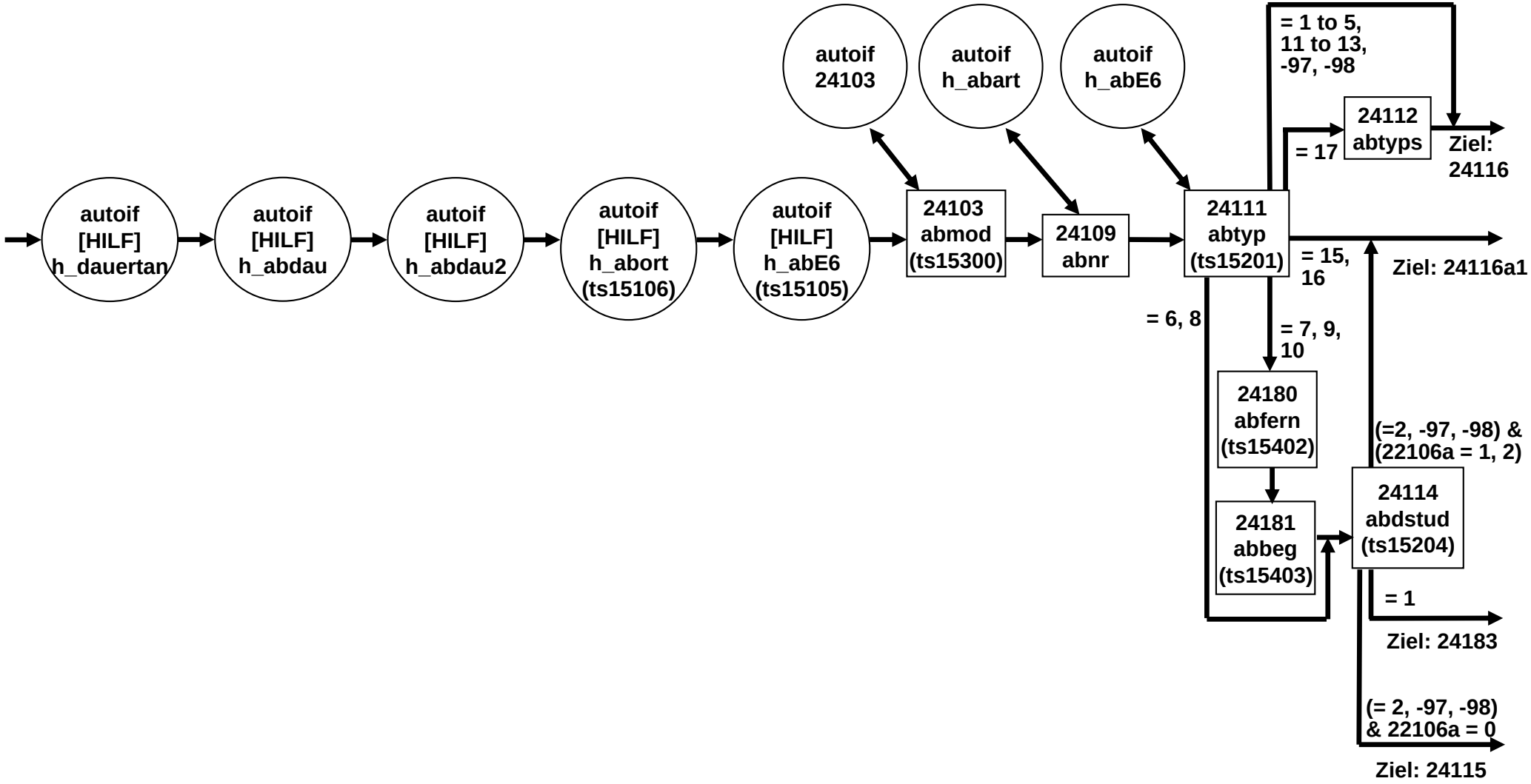

AB-Ausbildung E6E (3 von 20)

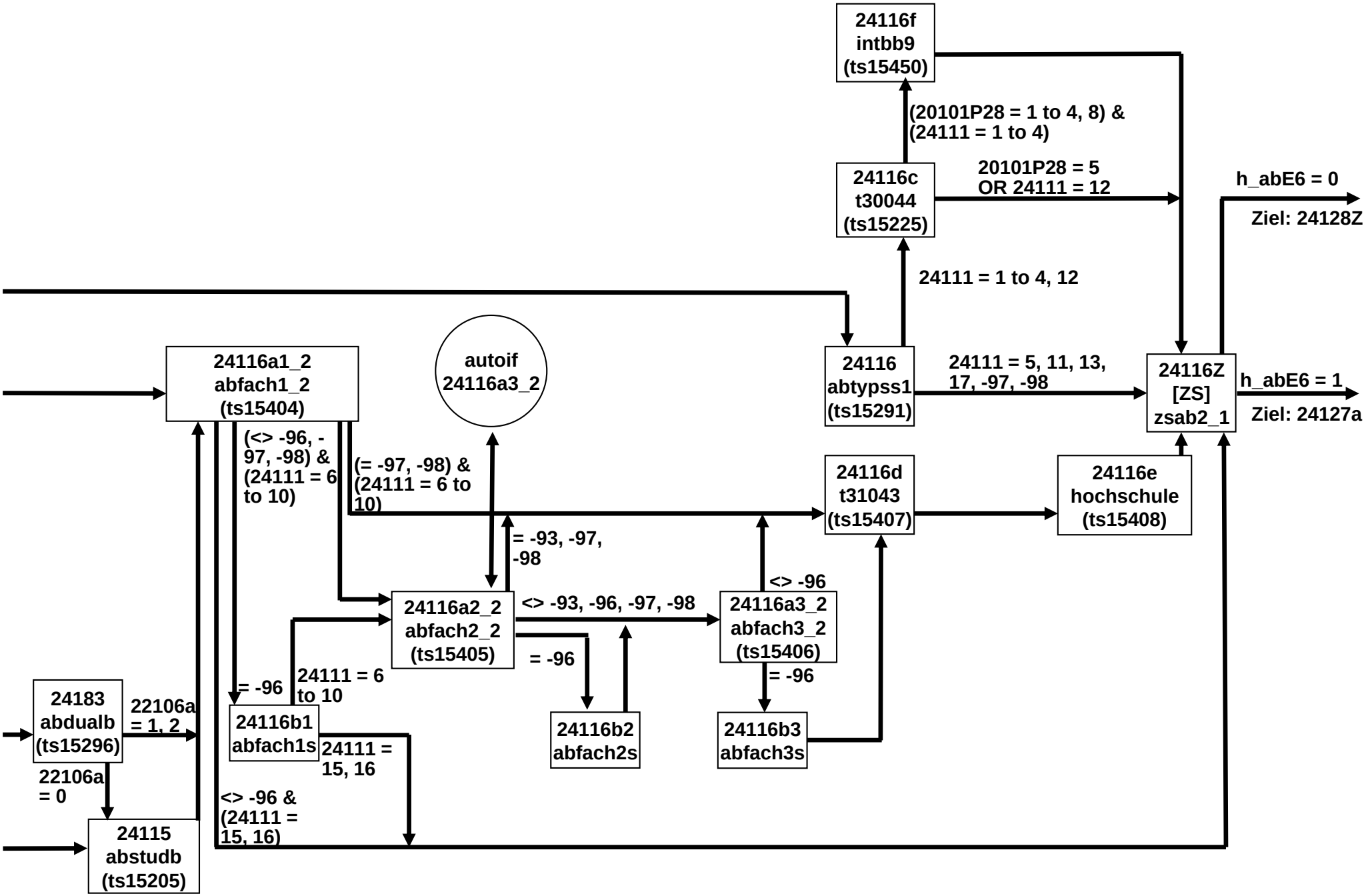

AB-Ausbildung E6E (4 von 20)

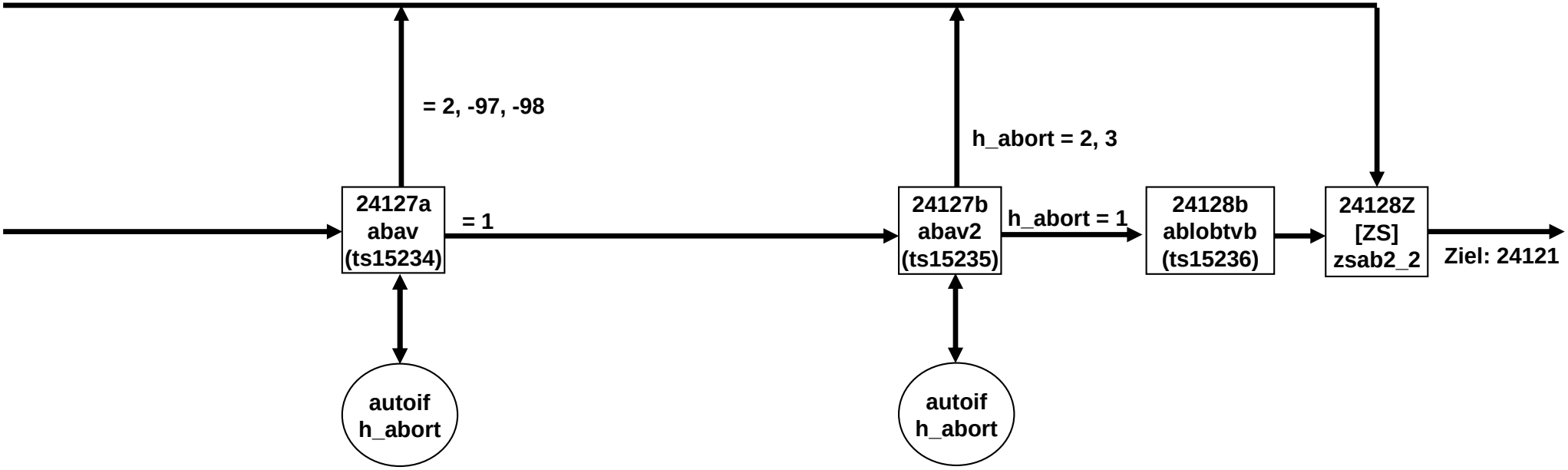

AB-Ausbildung E6E (5 von 20)

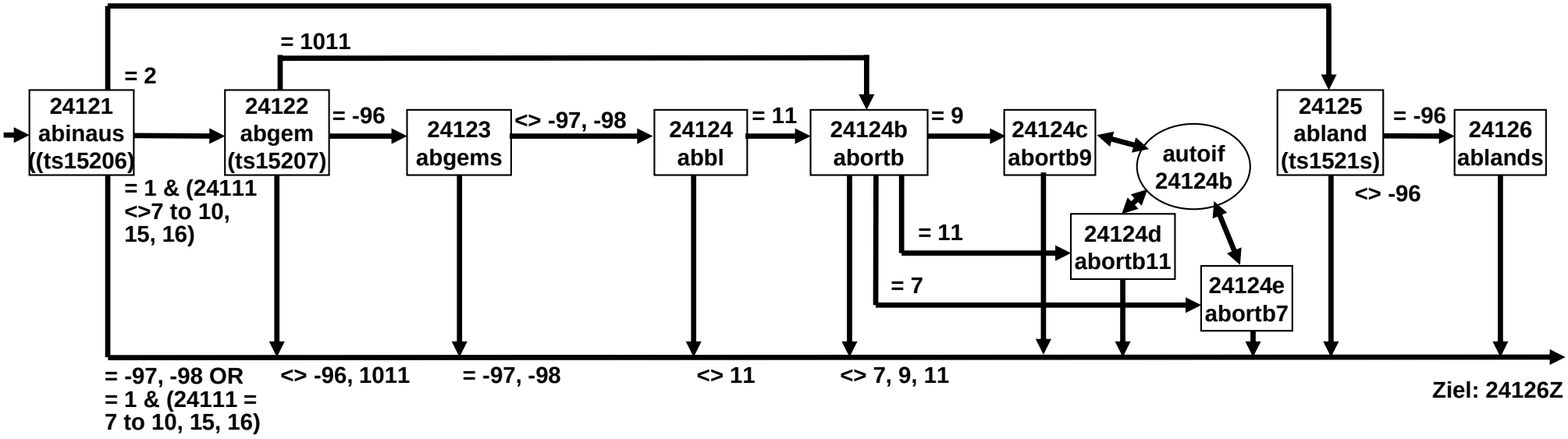

AB-Ausbildung E6E (6 von 20)

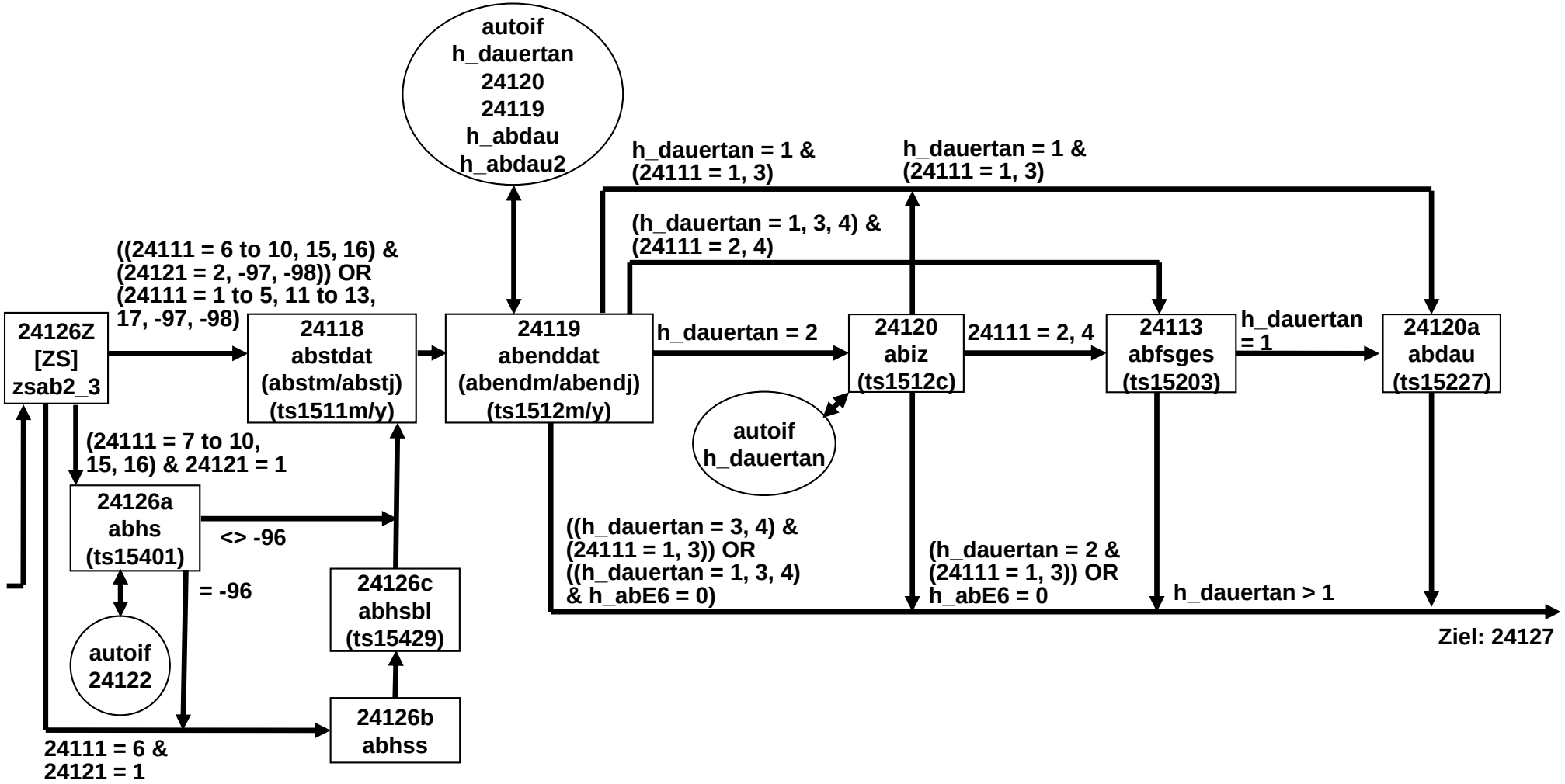

AB-Ausbildung E6E (7 von 20)

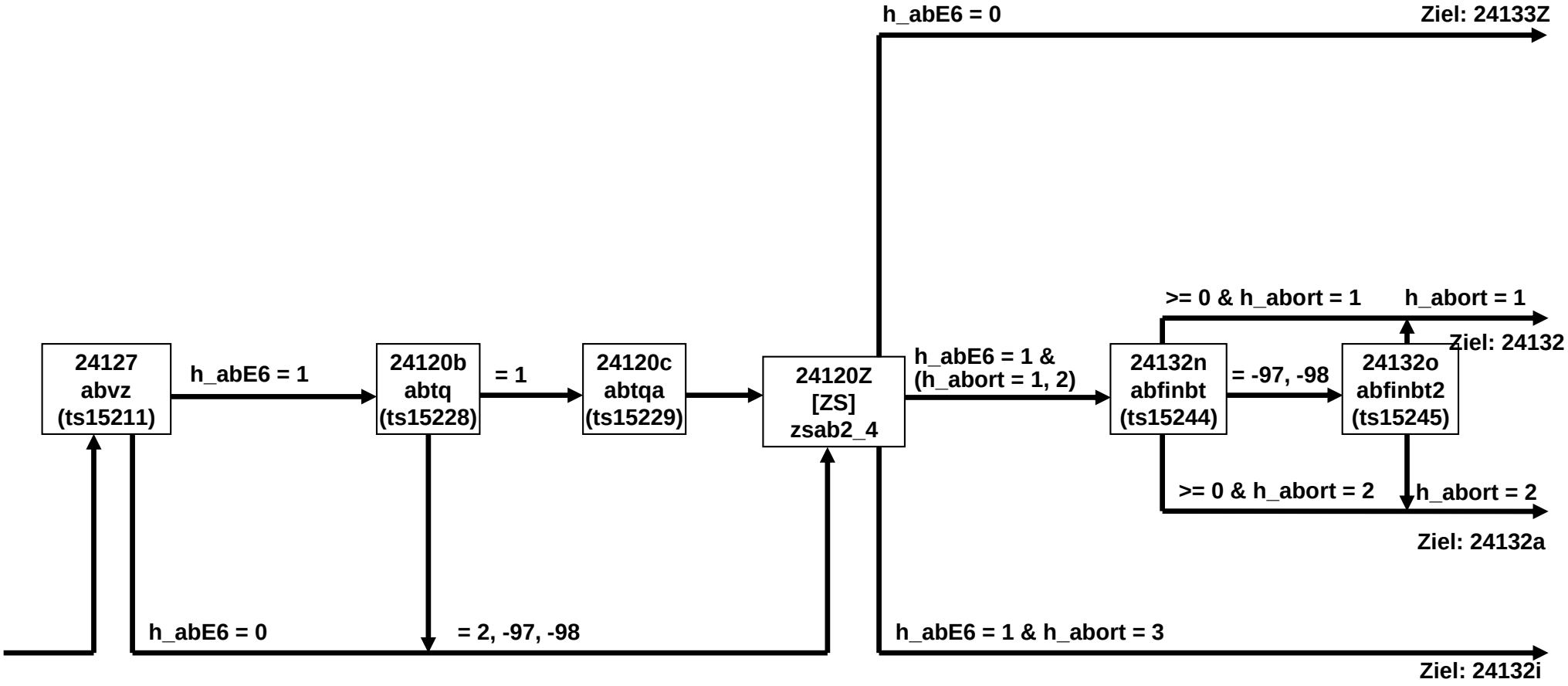

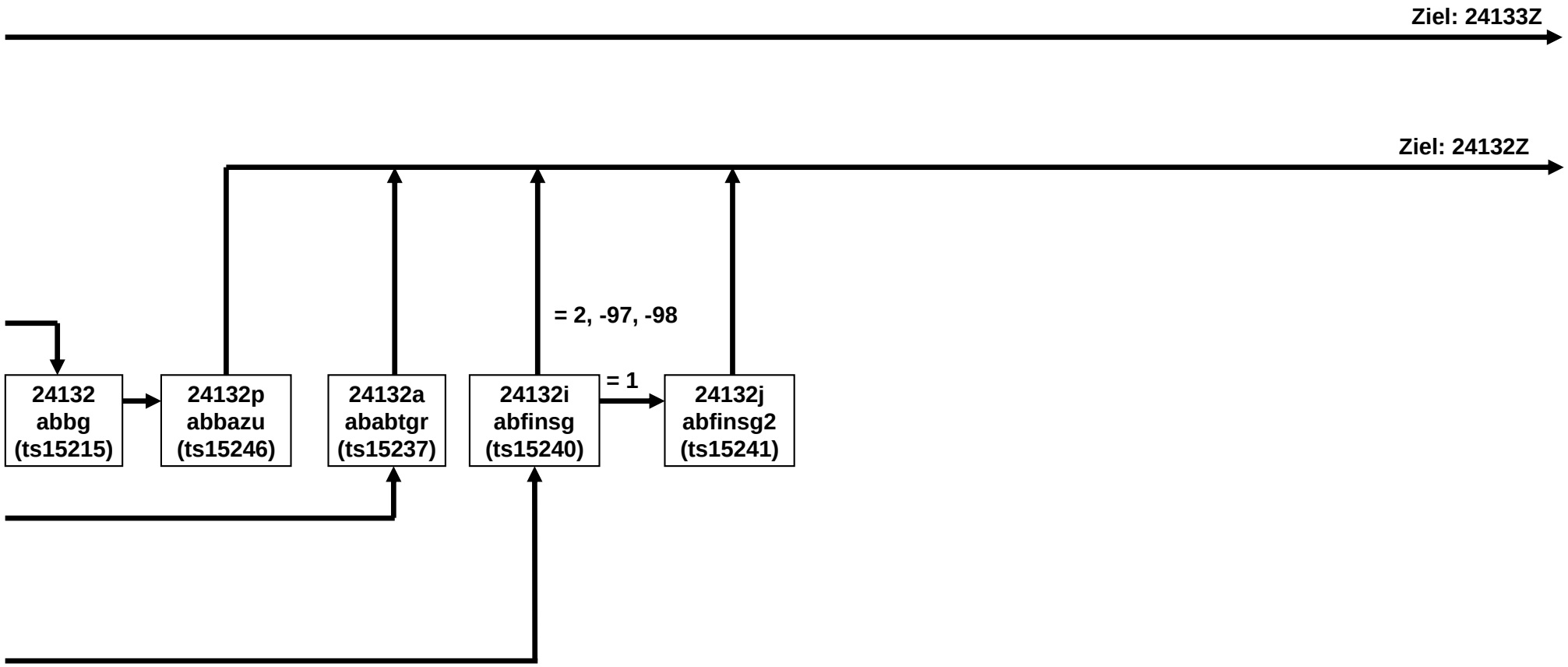
Ziel: 24133Z
Ziel: 24132Z
= 2, -97, -98
= 1
24132
abbg
(ts15215)
24132p
abbazu
(ts15246)
24132a
ababtgr
(ts15237)
24132i
abfinsg
(ts15240)
24132j
abfinsg2
(ts15241)

AB-Ausbildung E6E (9 von 20)

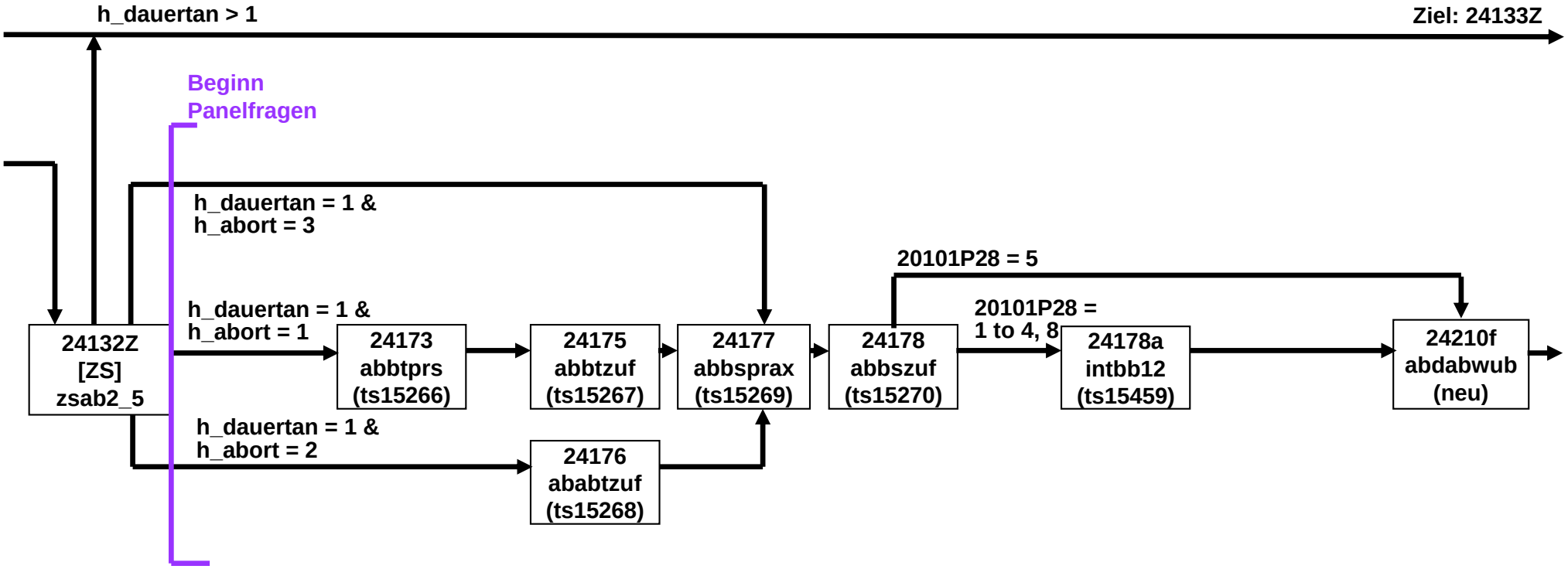

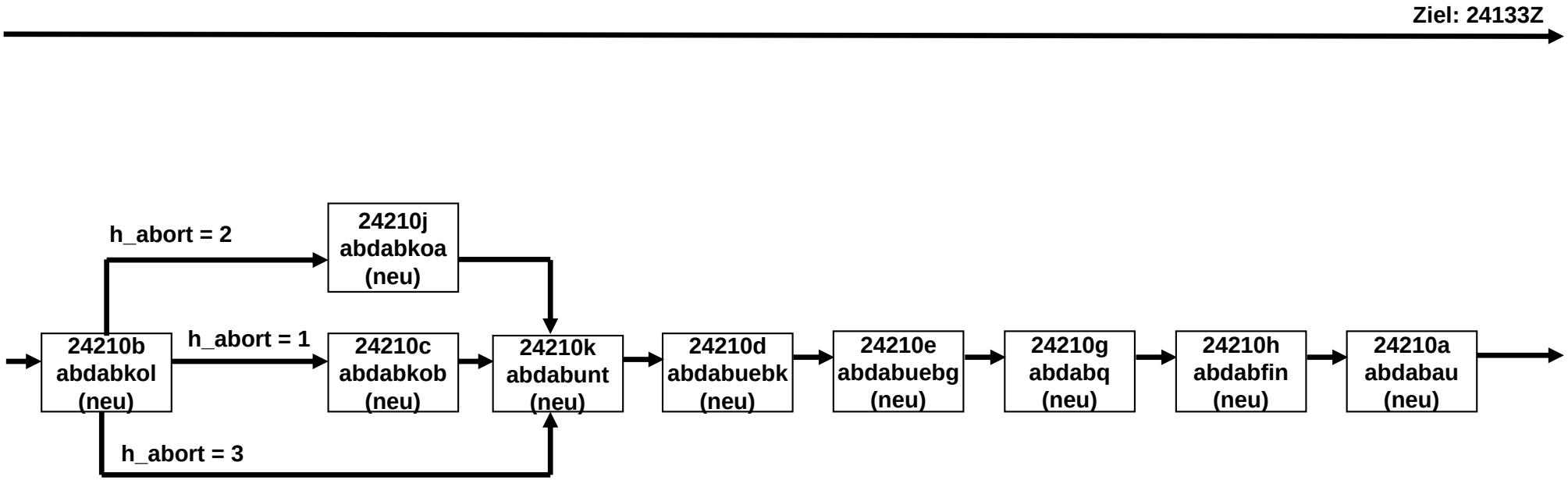
Ziel: 24133Z
h_abort = 2
24210j
abdabkoa
(neu)
24210b
abdabkol
(neu)
h_abort = 1
24210c
abdabkob
(neu)
24210k
abdabunt
(neu)
24210d
abdabuebk
(neu)
24210e
abdabuebg
(neu)
24210g
abdabq
(neu)
24210h
abdabfin
(neu)
24210a
abdabau
(neu)
h_abort = 3

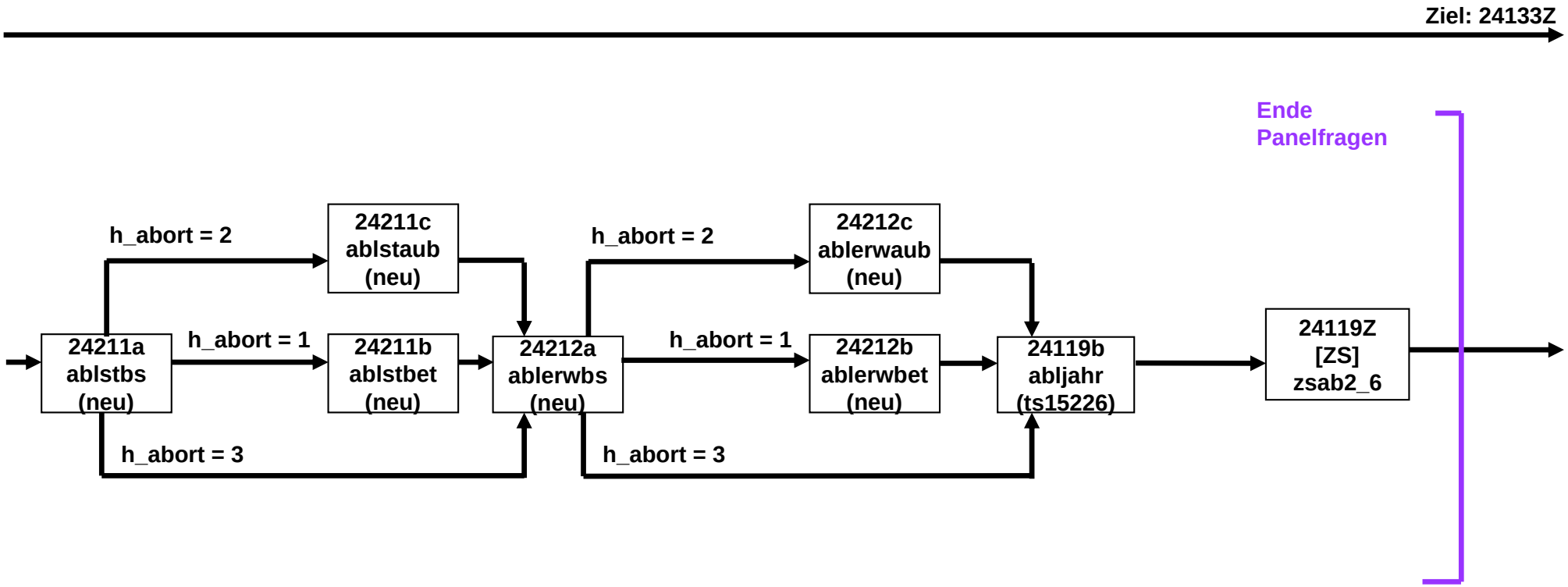
Ziel: 24133Z
Ende
Panelfragen
h_abort = 2
24211c
ablstaub
(neu)
h_abort = 2
24212c
ablerwaub
(neu)
24211a
ablstbs
(neu)
h_abort = 1
24211b
ablstbet
(neu)
24212a
ablerwbs
(neu)
h_abort = 1
24212b
ablerwbet
(neu)
24119b
abljahr
(ts15226)
24119Z
[ZS]
zsab2_6
h_abort = 3
h_abort = 3

AB-Ausbildung E6E (12 von 20)

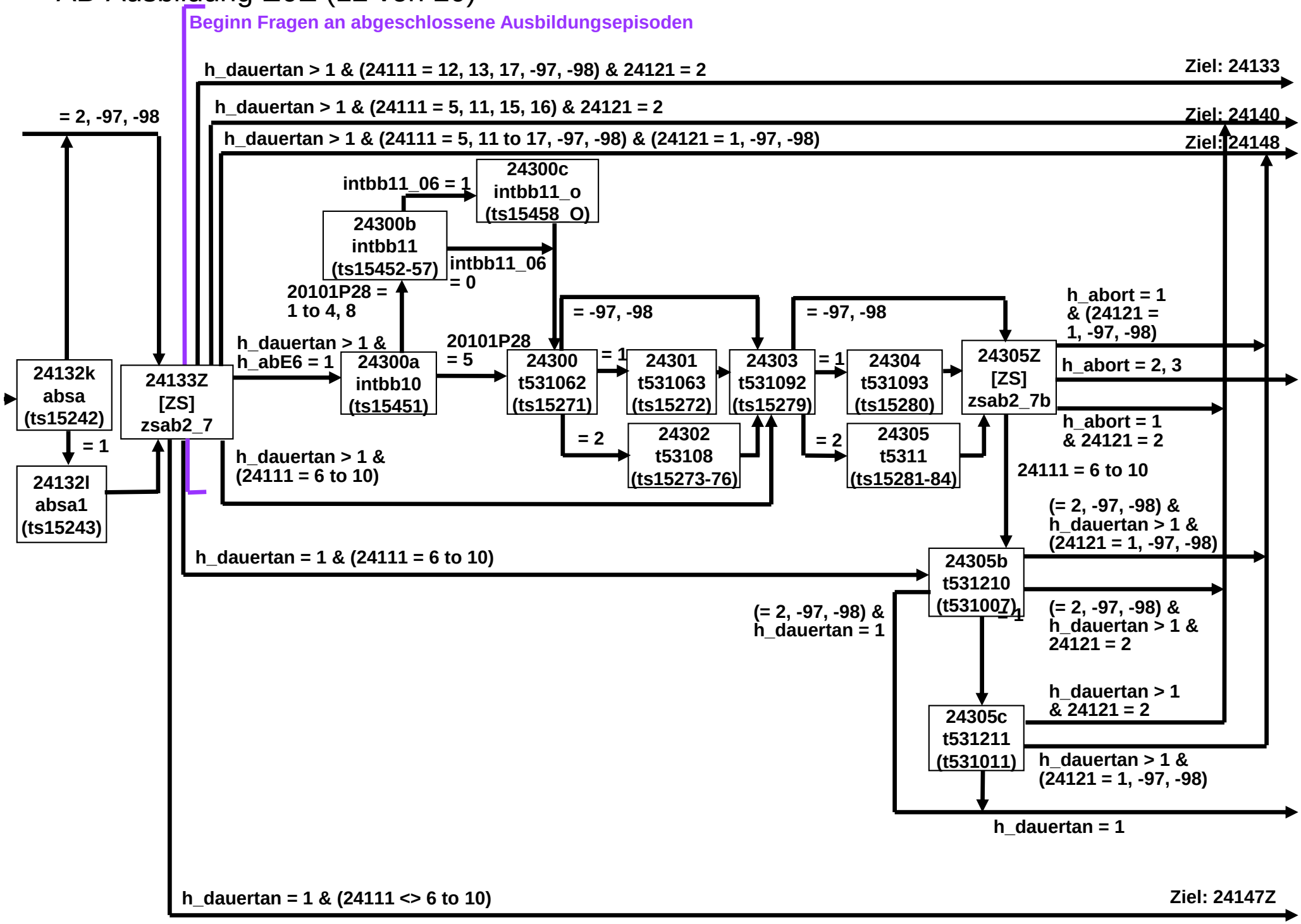

AB-Ausbildung E6E (13 von 20)

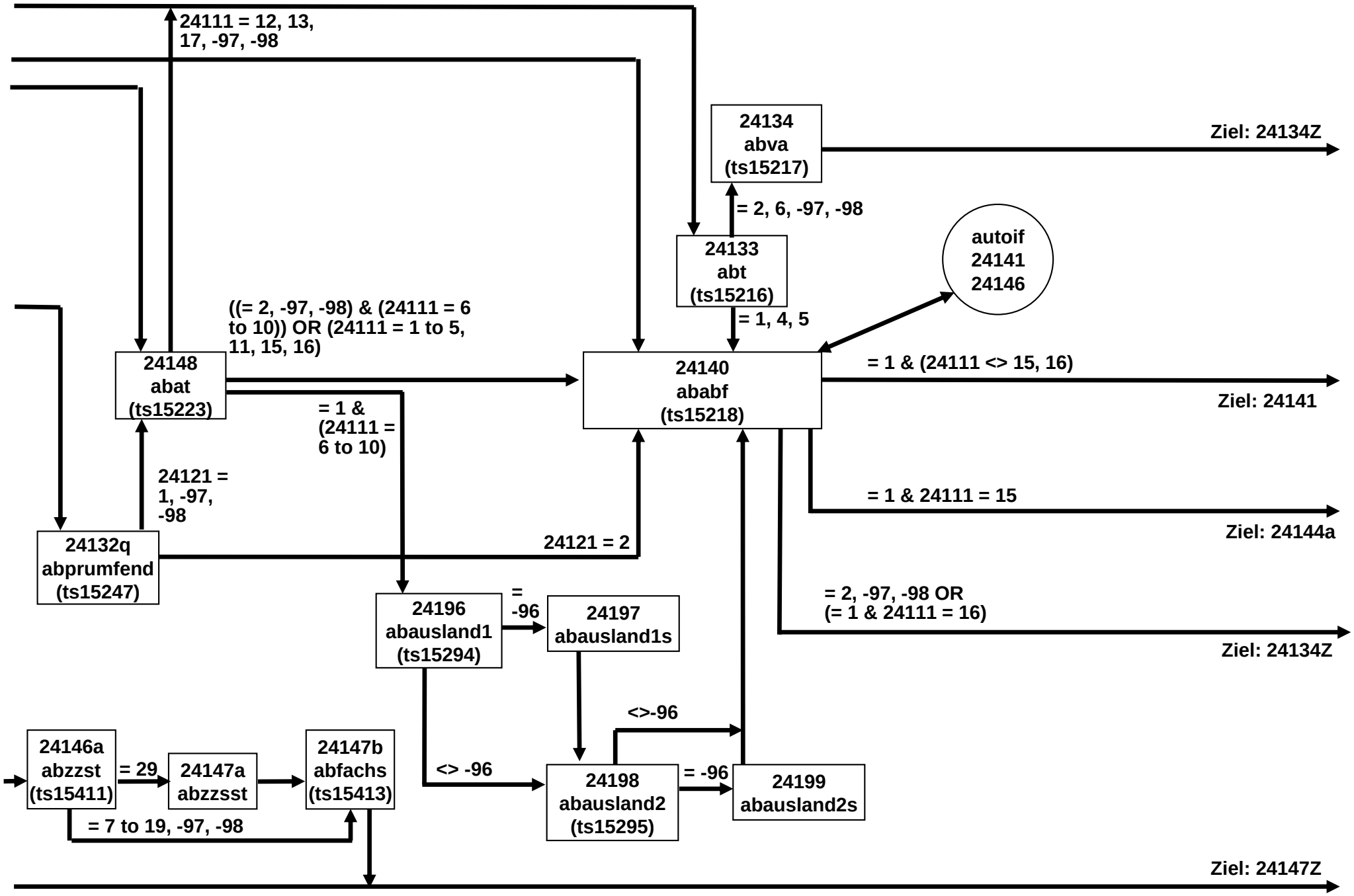

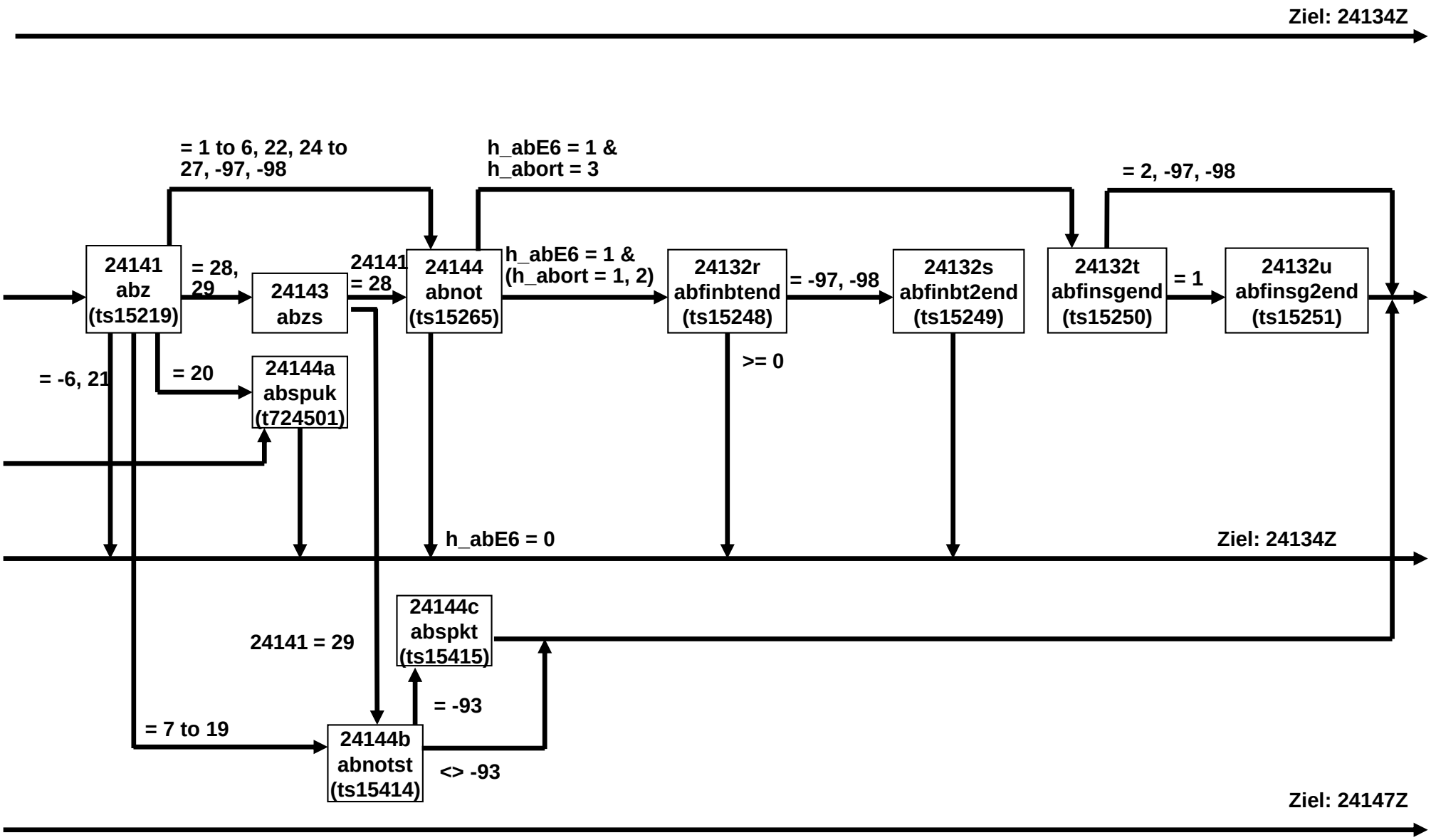
Ziel: 24134Z
= 1 to 6, 22, 24 to 27, -97, -98
h_abE6 = 1 & h_abort = 3
= 2, -97, -98
24141 abz (ts15219)
= 28, 29
24143 abzs
24141 = 28
24144 abnot (ts15265)
h_abE6 = 1 & (h_abort = 1, 2)
24132r abfinbtend (ts15248)
= -97, -98
24132s abfinbt2end (ts15249)
24132t abfinsgend (ts15250)
= 1
24132u abfinsg2end (ts15251)
= -6, 21
= 20
24144a abspuk (t724501)
>= 0
h_abE6 = 0
Ziel: 24134Z
24144c abspkt (ts15415)
24141 = 29
= -93
= 7 to 19
24144b abnotst (ts15414)
<> -93
Ziel: 24147Z

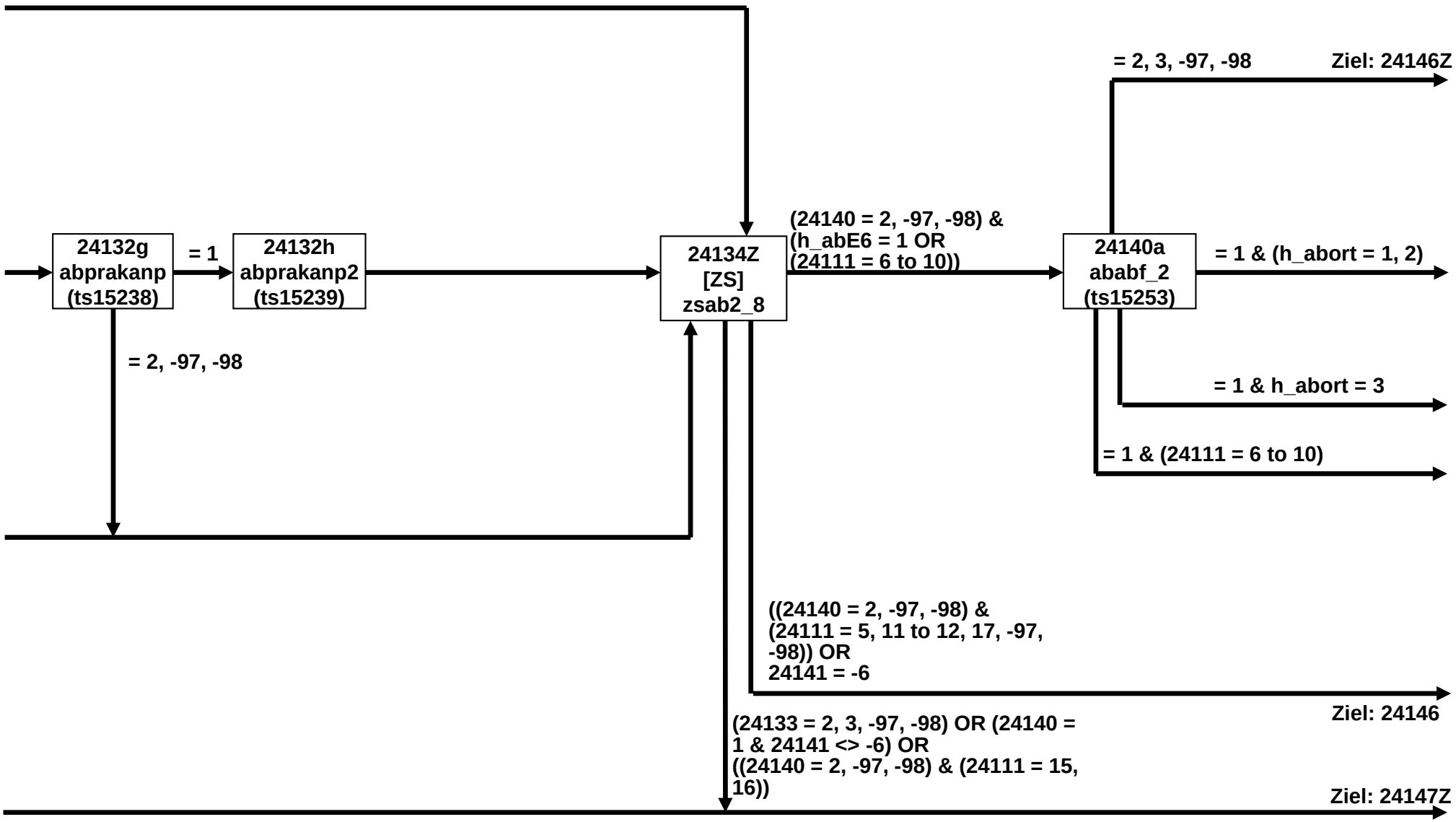
24132g
abprakanp
(ts15238)
= 1
24132h
abprakanp2
(ts15239)
= 2, -97, -98
24134Z
[ZS]
zsab2_8
(24140 = 2, -97, -98) &
(h_abE6 = 1 OR
(24111 = 6 to 10))
24140a
ababf_2
(ts15253)
= 2, 3, -97, -98
Ziel: 24146Z
= 1 & (h_abort = 1, 2)
= 1 & h_abort = 3
= 1 & (24111 = 6 to 10)
((24140 = 2, -97, -98) &
(24111 = 5, 11 to 12, 17, -97,
-98)) OR
24141 = -6
Ziel: 24146
(24133 = 2, 3, -97, -98) OR (24140 =
1 & 24141 <> -6) OR
((24140 = 2, -97, -98) & (24111 = 15,
16))
Ziel: 24147Z

AB-Ausbildung E6E (16 von 20)

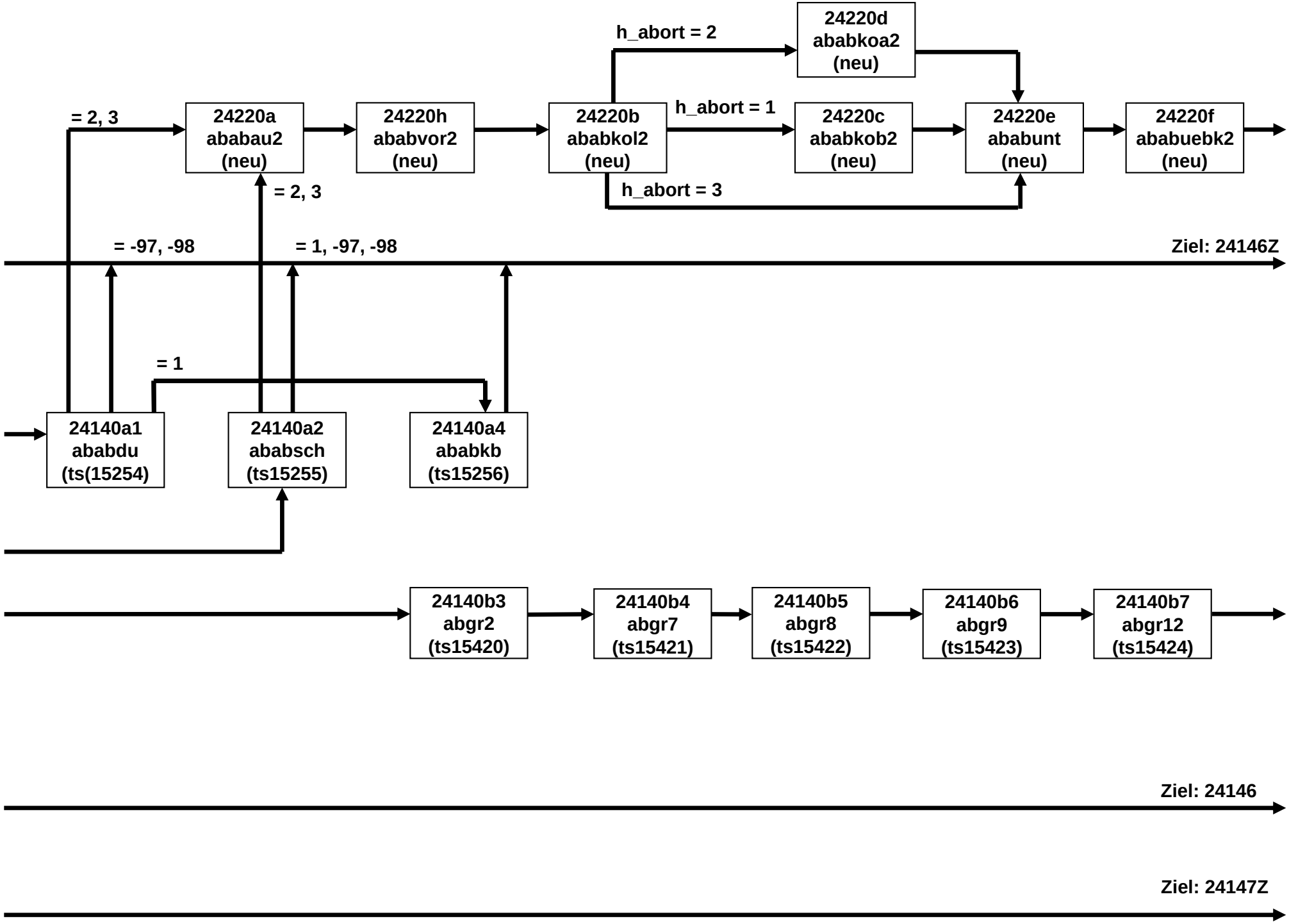

AB-Ausbildung E6E (17 von 20)

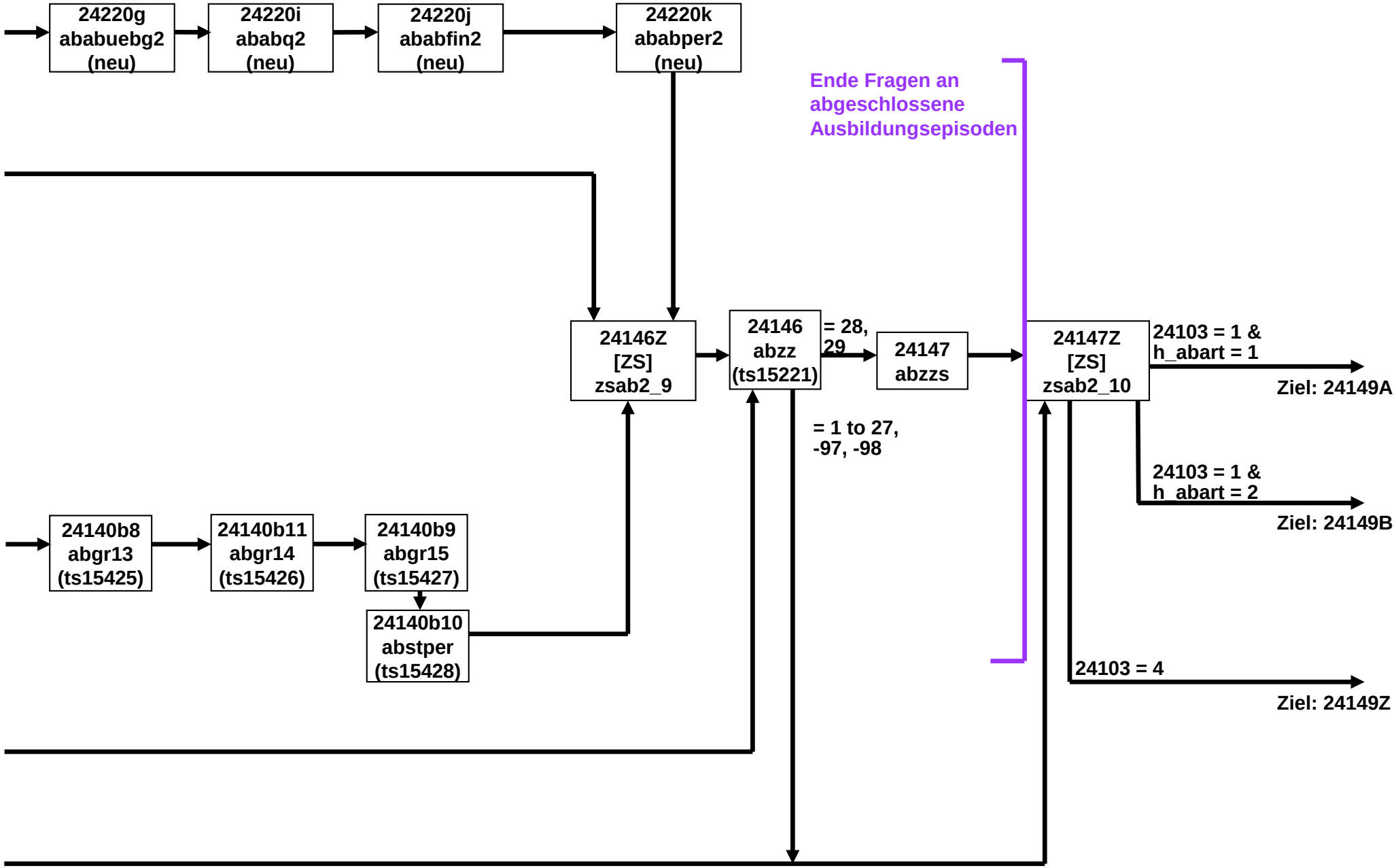

AB-Ausbildung E6E (18 von 20)

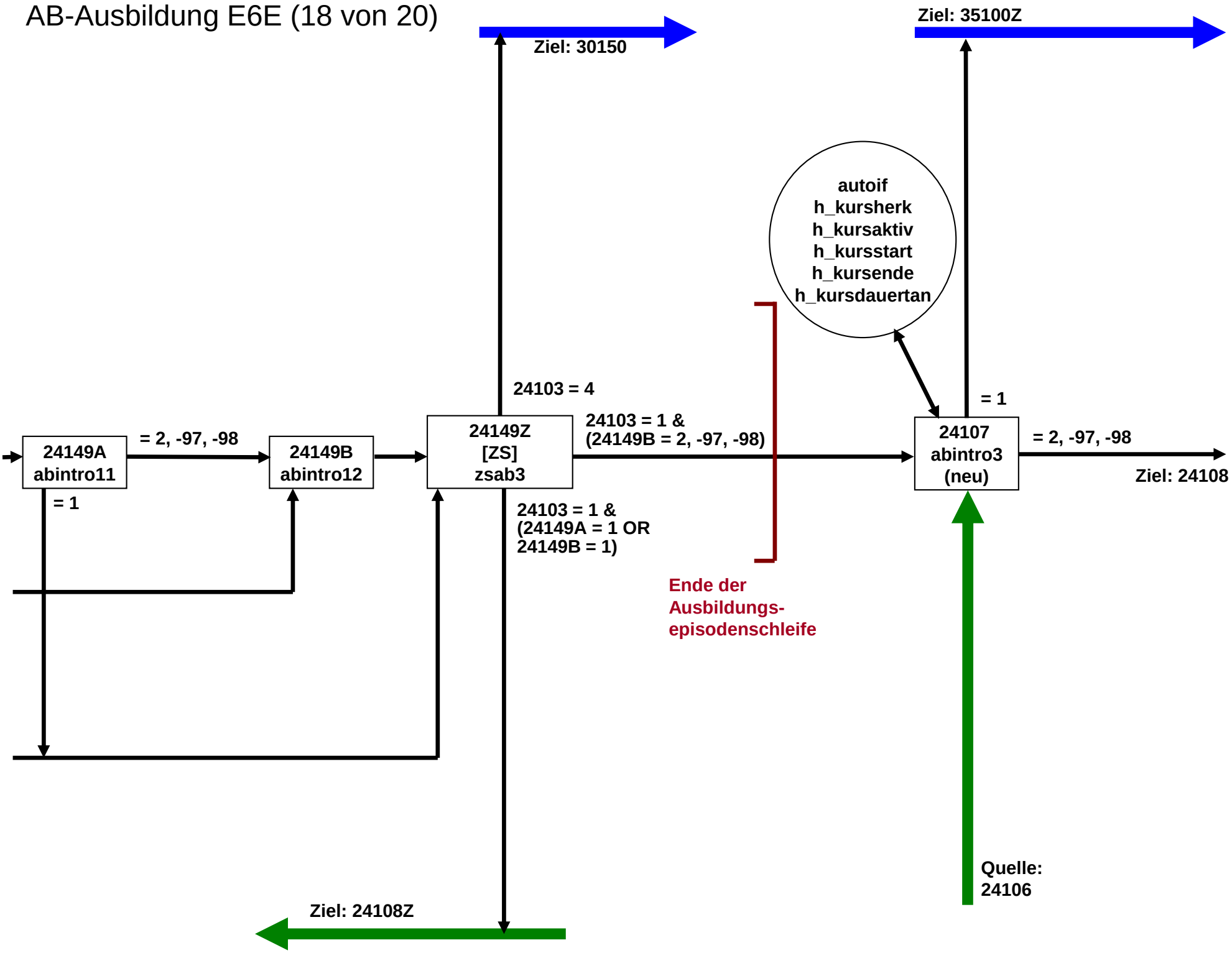

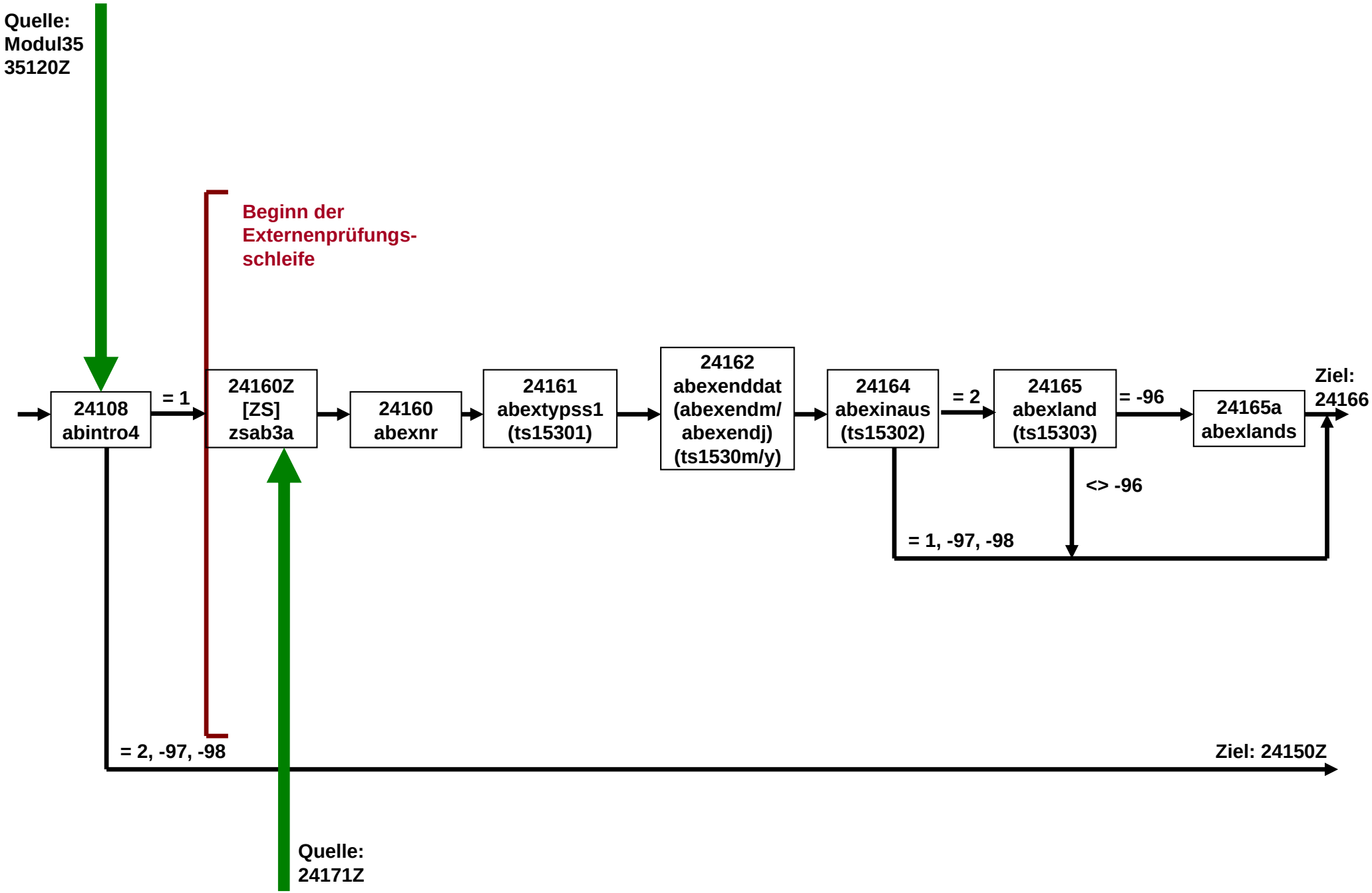
Quelle:
Modul35
35120Z
Beginn der
Externenprüfungs-
schleife
24108
abintro4
= 1
24160Z
[ZS]
zsab3a
24160
abexnr
24161
abextypss1
(ts15301)
24162
abexenddat
(abexendm/
abexendj)
(ts1530m/y)
24164
abexinaus
(ts15302)
= 2
24165
abexland
(ts15303)
= -96
24165a
abexlands
Ziel:
24166
<> -96
= 1, -97, -98
= 2, -97, -98
Ziel: 24150Z
Quelle:
24171Z

AB-Ausbildung E6E (20 von 20)

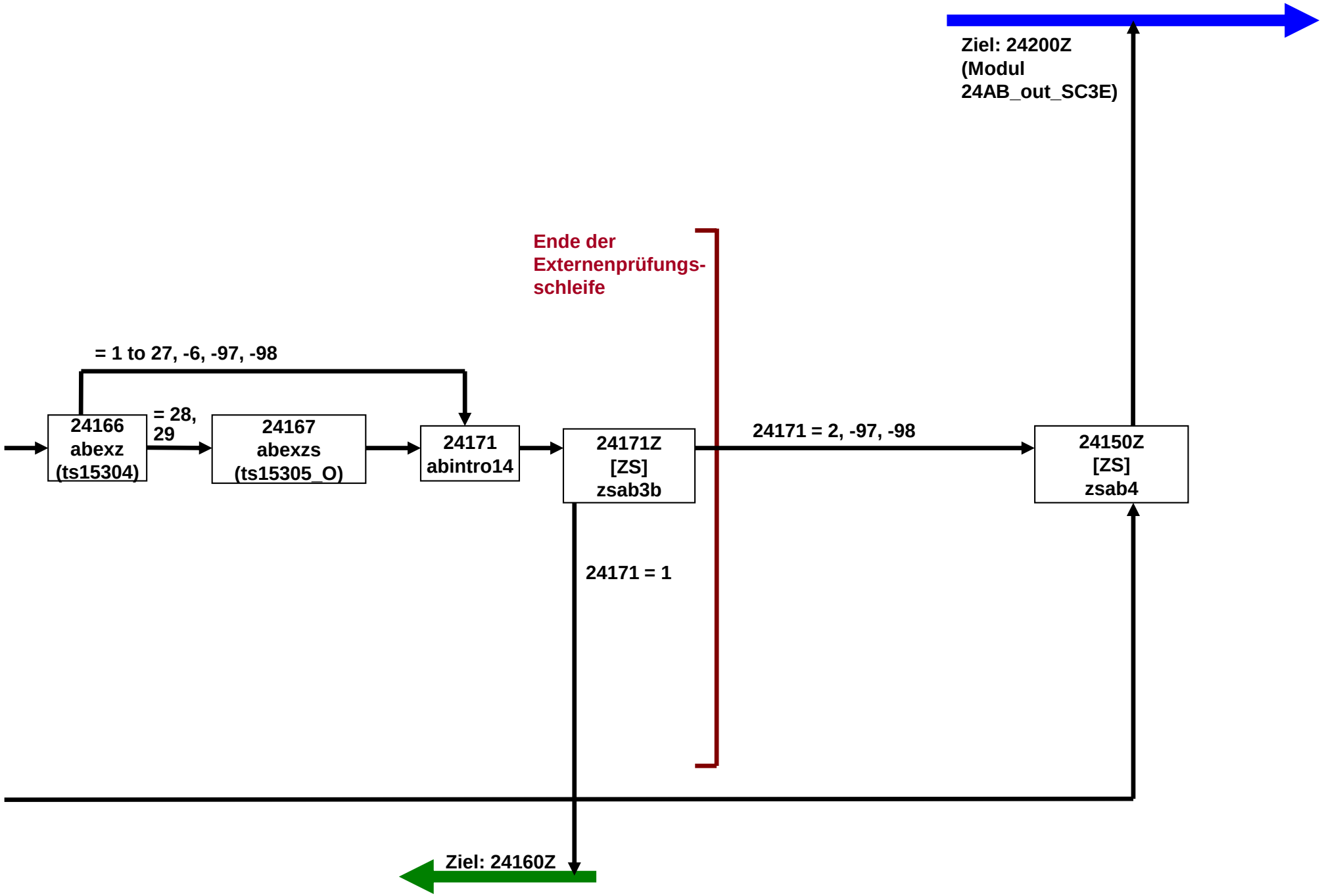

43bFehlAB_SC3E E6E (1 von 1)

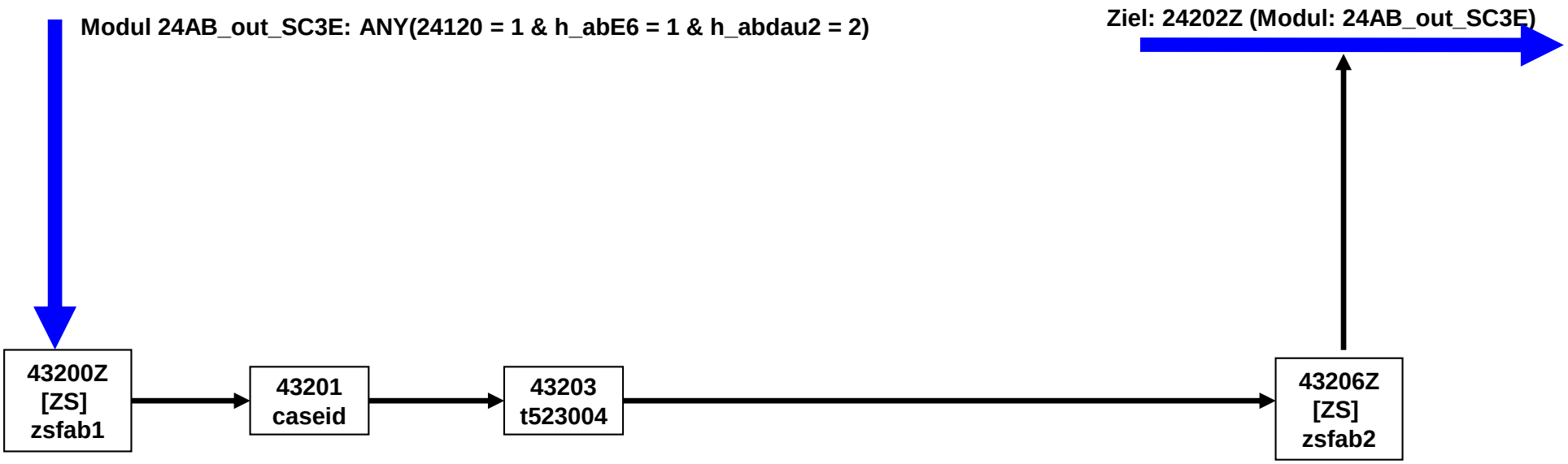

WD-Wehrdienst E6E (1 von 4)

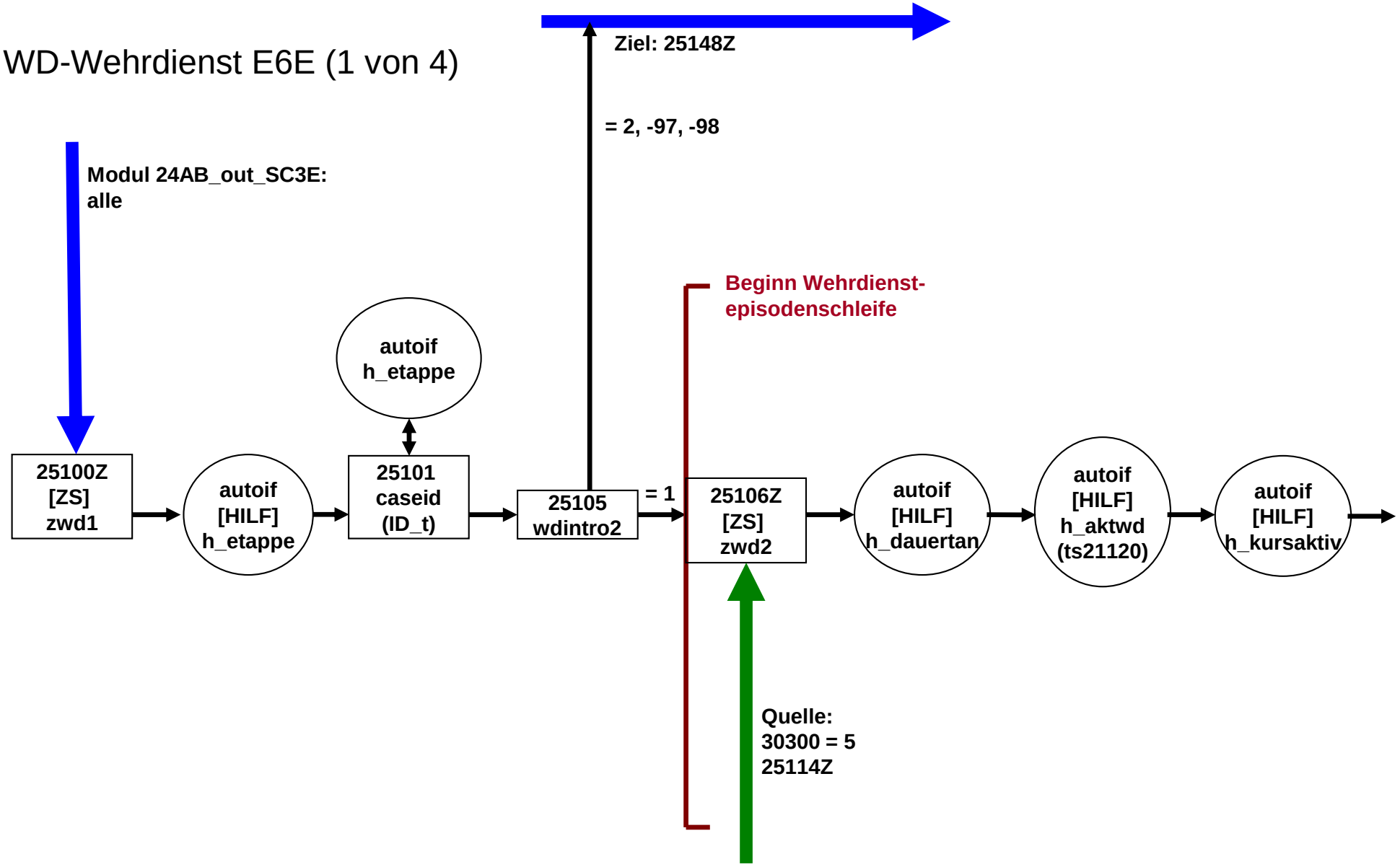

WD-Wehrdienst E6E (2 von 4)

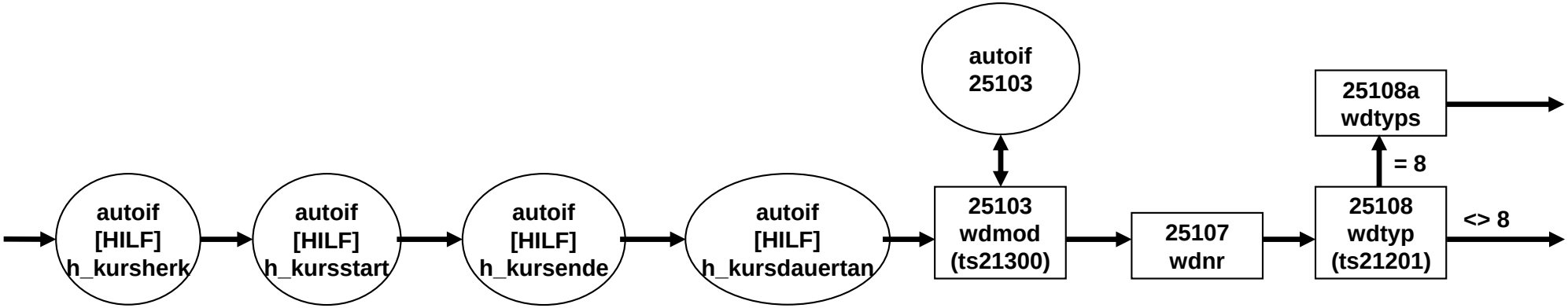

WD-Wehrdienst E6E (3 von 4)

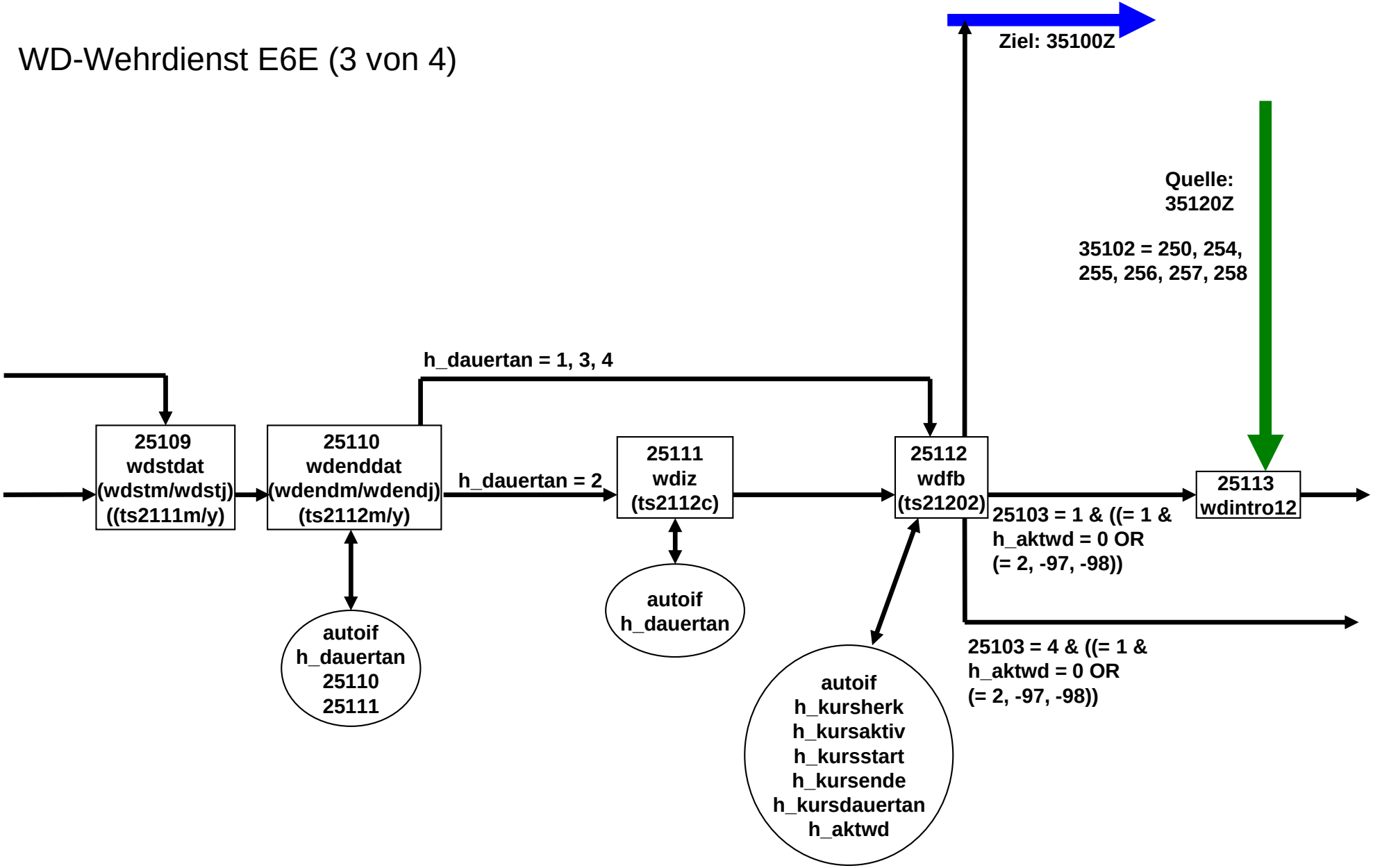

WD-Wehrdienst E6E (4 von 4)

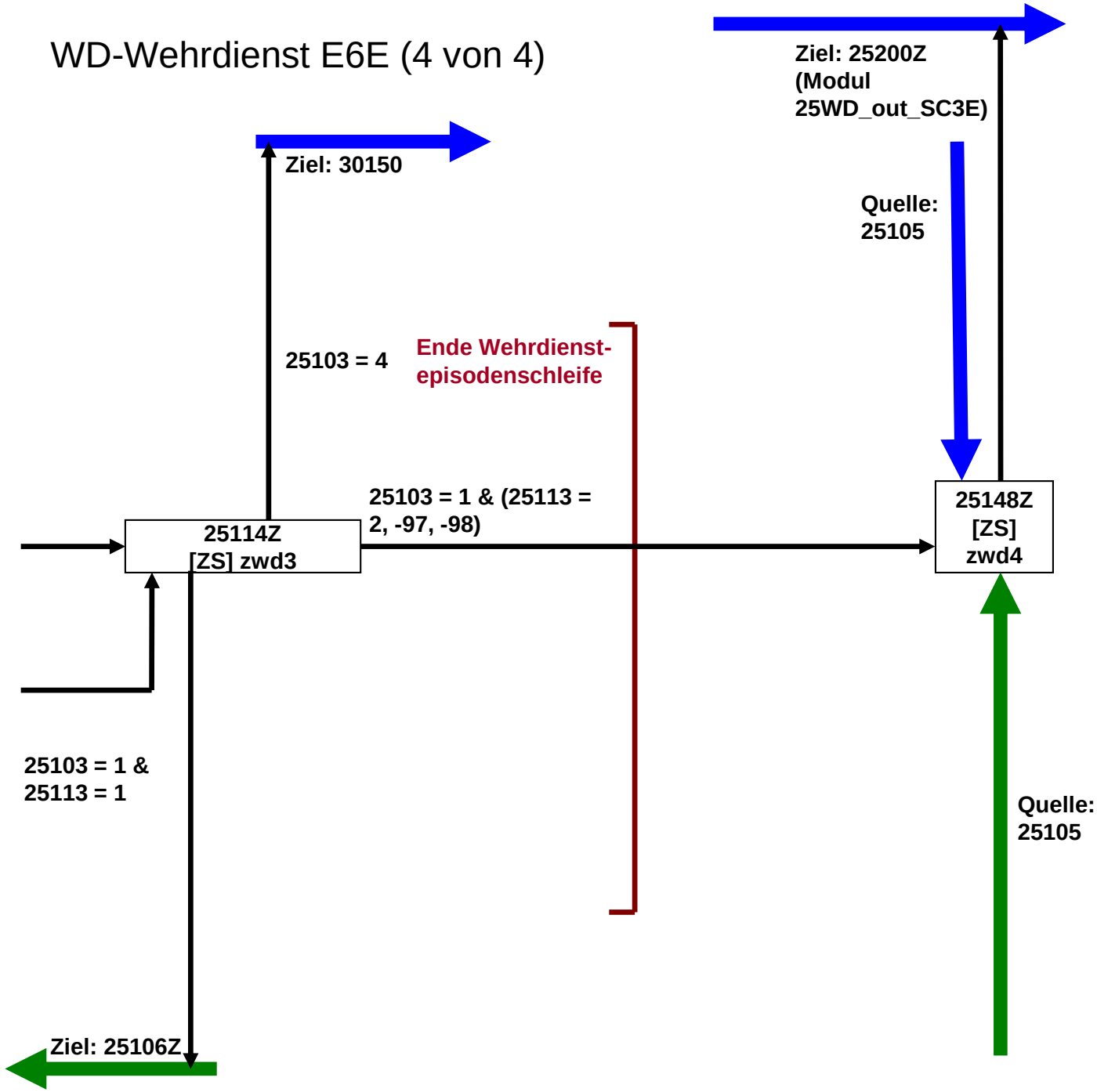

ET-Erwerbstätigkeit E6E (1 von 18)

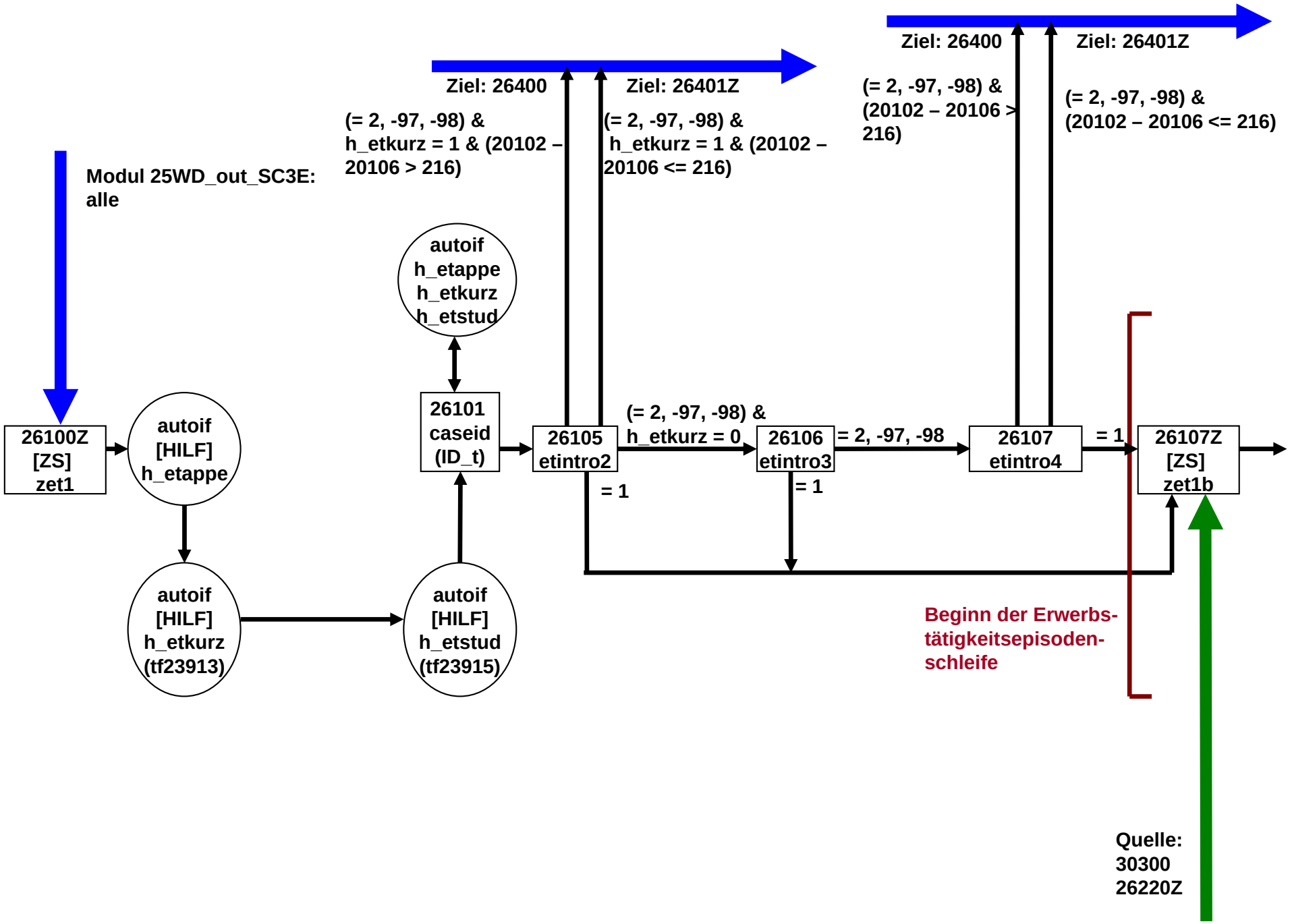

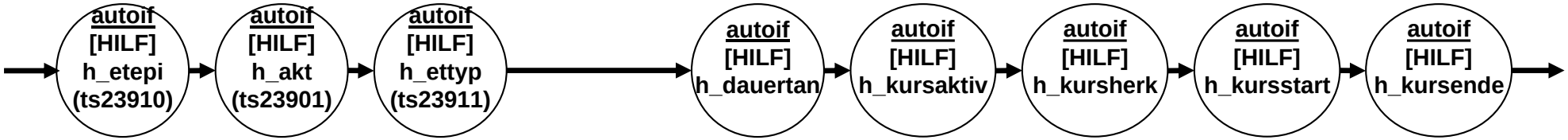
autoif
[HILF]
h_etepi
(ts23910)
autoif
[HILF]
h_akt
(ts23901)
autoif
[HILF]
h_ettyp
(ts23911)
autoif
[HILF]
h_dauertan
autoif
[HILF]
h_kursaktiv
autoif
[HILF]
h_kursherk
autoif
[HILF]
h_kursstart
autoif
[HILF]
h_kursende

ET-Erwerbstätigkeit E6E (3 von 18)

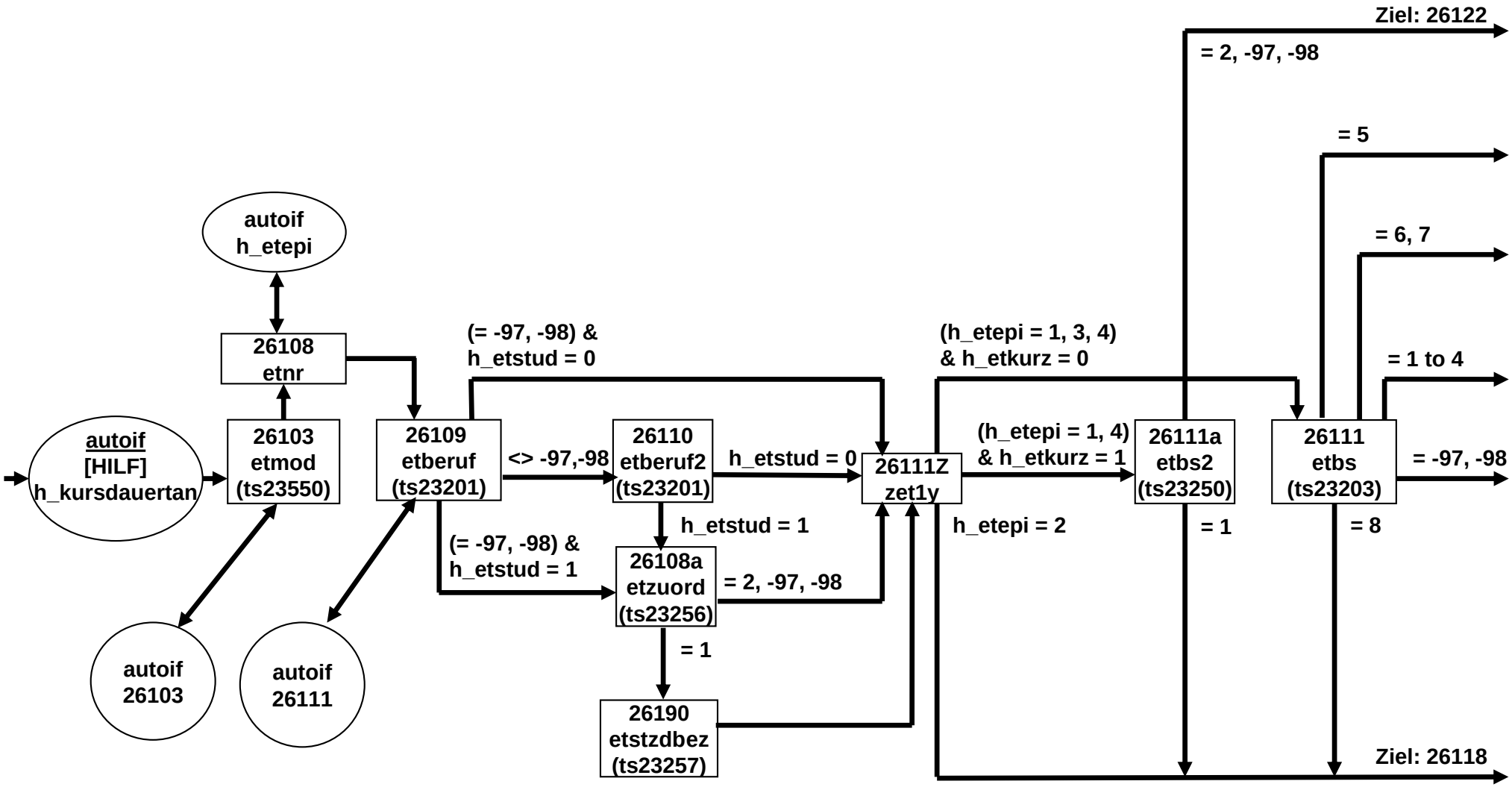

ET-Erwerbstätigkeit E6E (4 von 18)

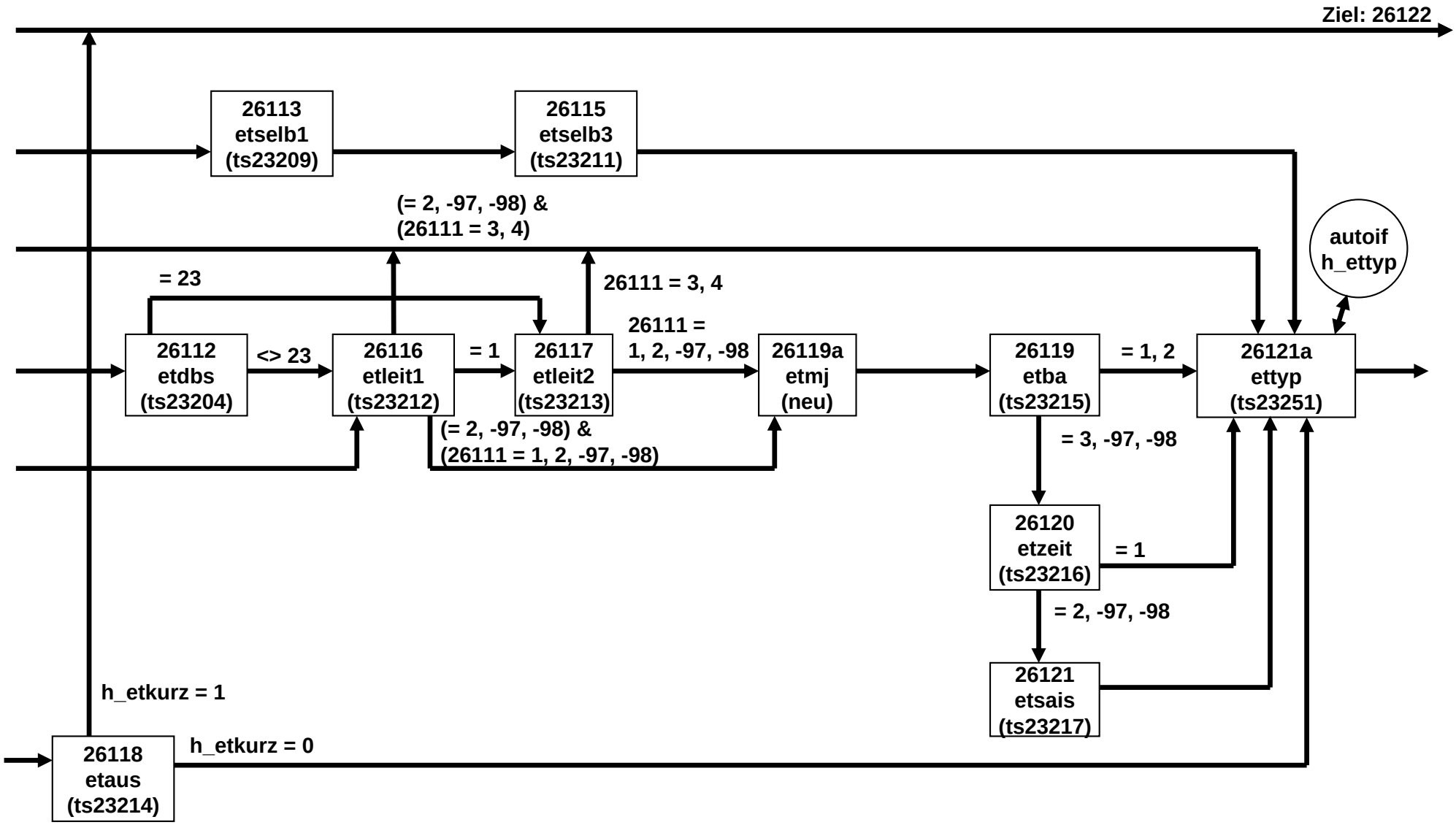

ET-Erwerbstätigkeit E6E (5 von 18)

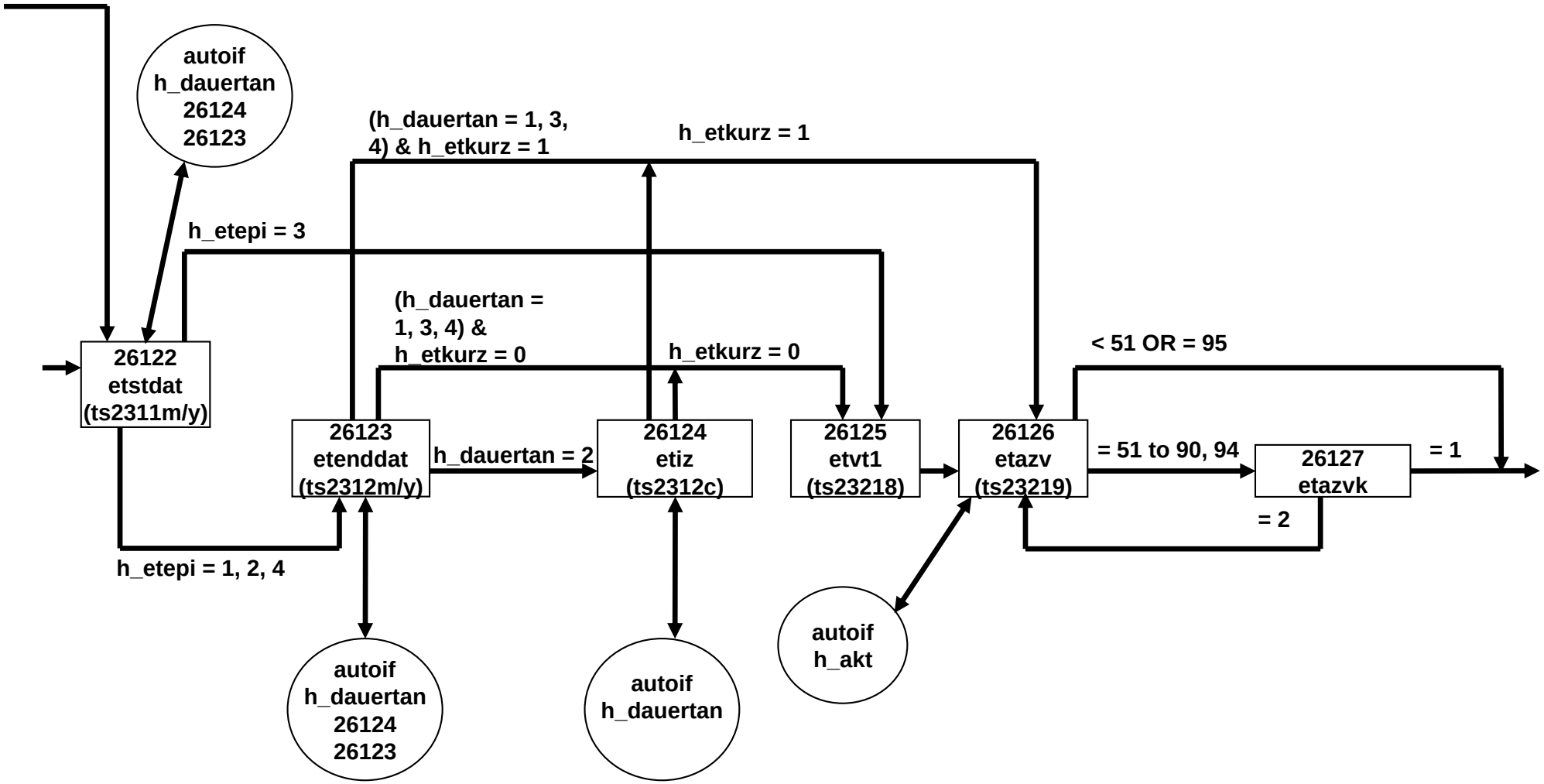

ET-Erwerbstätigkeit E6E (6 von 18)

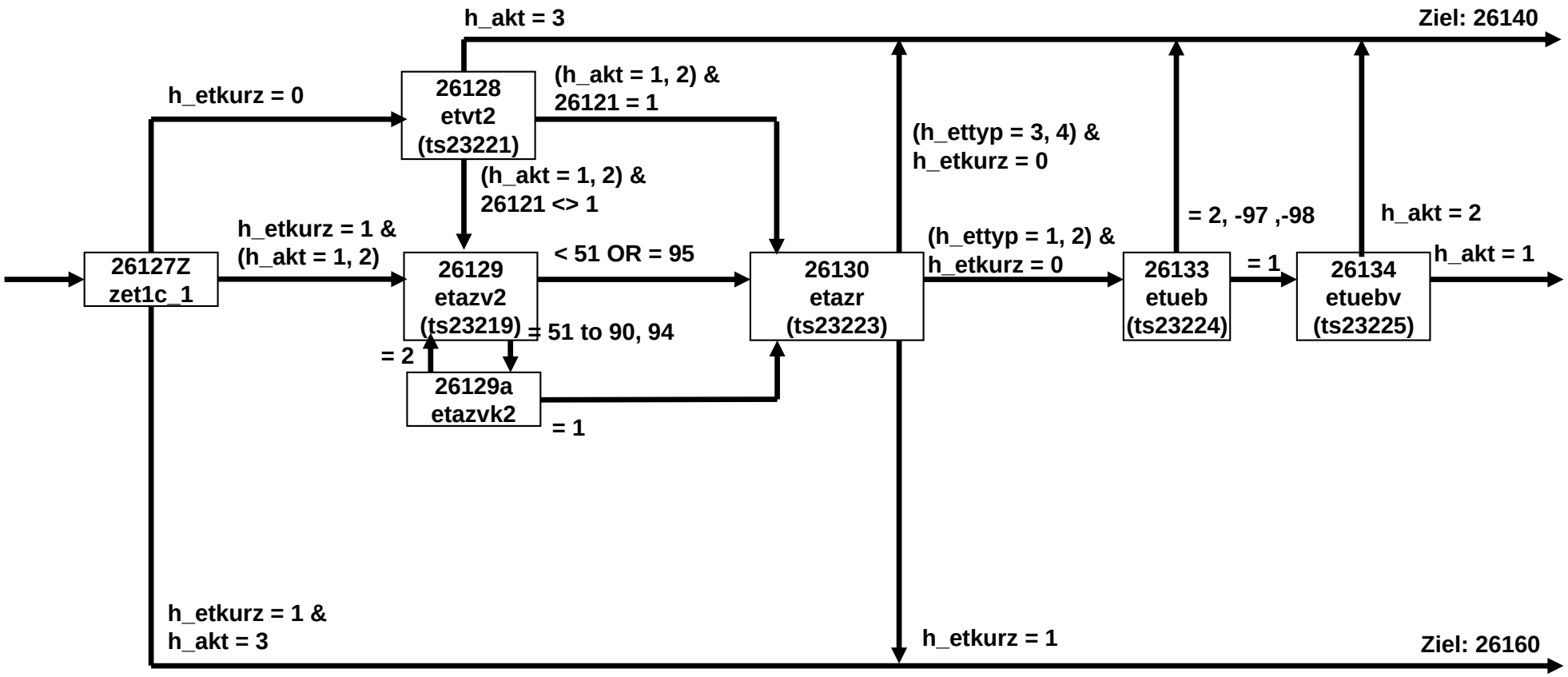

ET-Erwerbstätigkeit E6E (7 von 18)

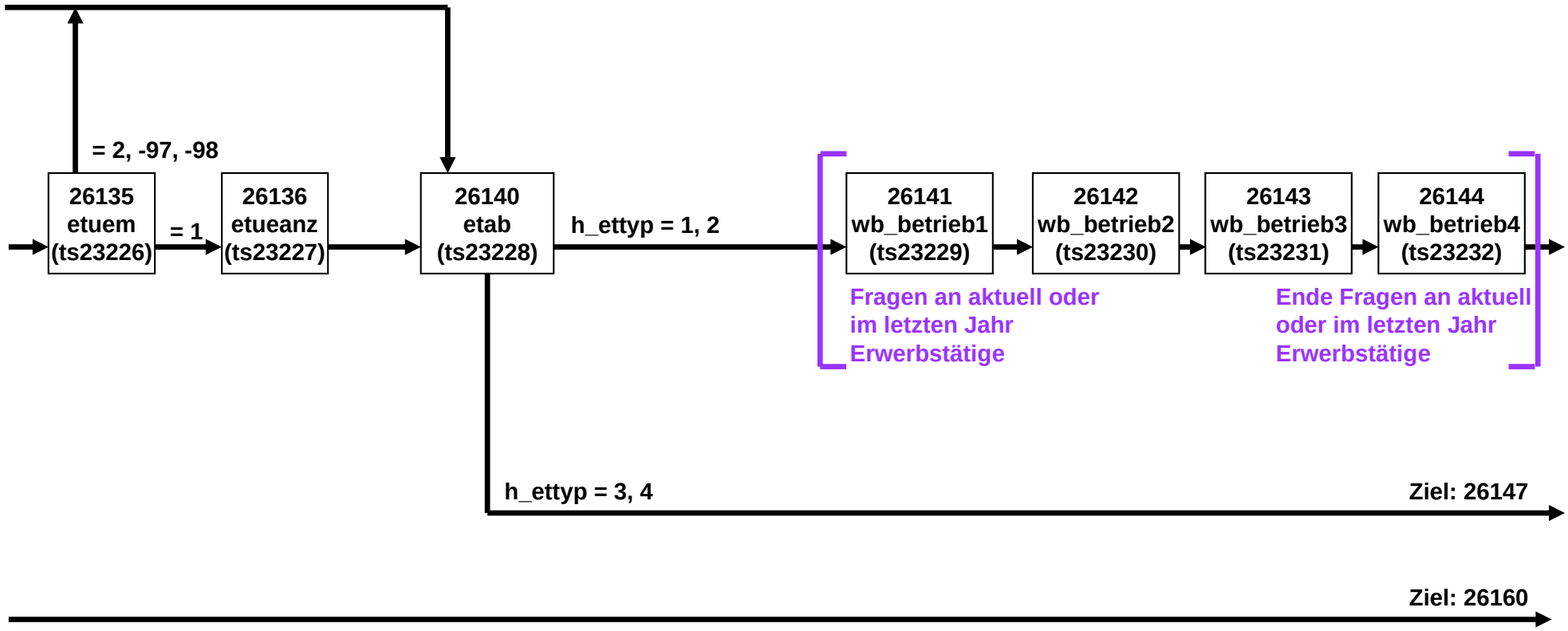

ET-Erwerbstätigkeit E6E (8 von 18)

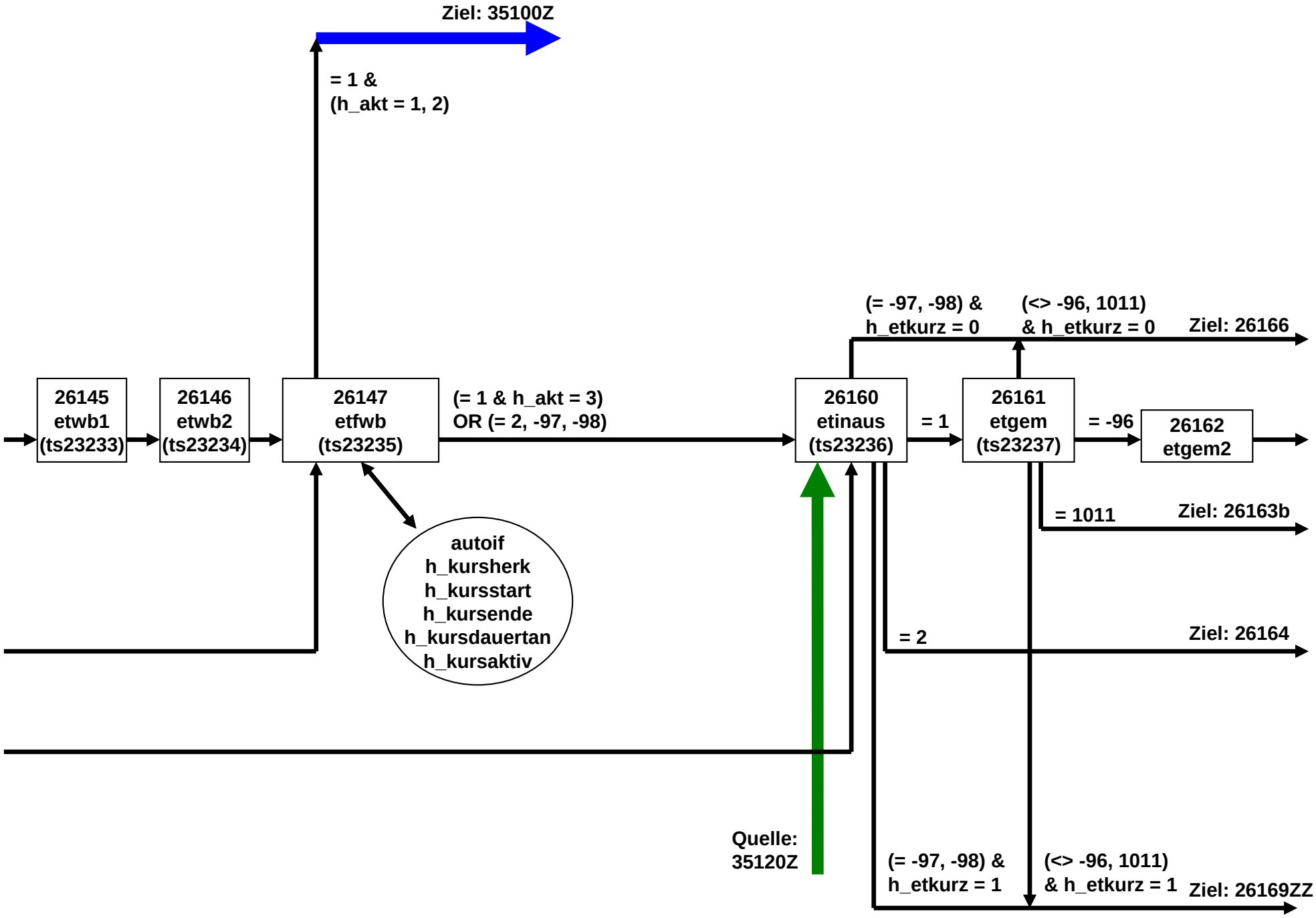

ET-Erwerbstätigkeit E6E (9 von 18)

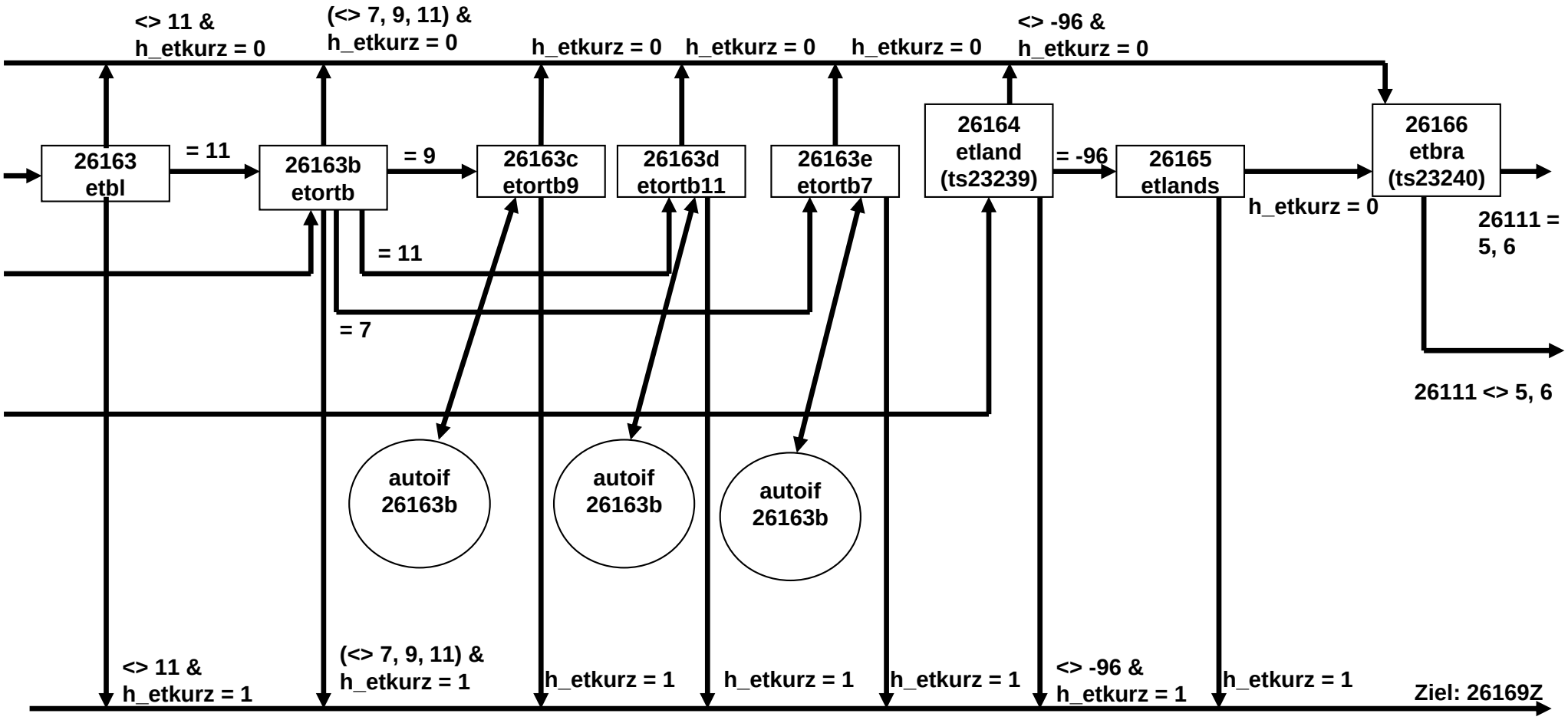

ET-Erwerbstätigkeit E6E (10 von 18)

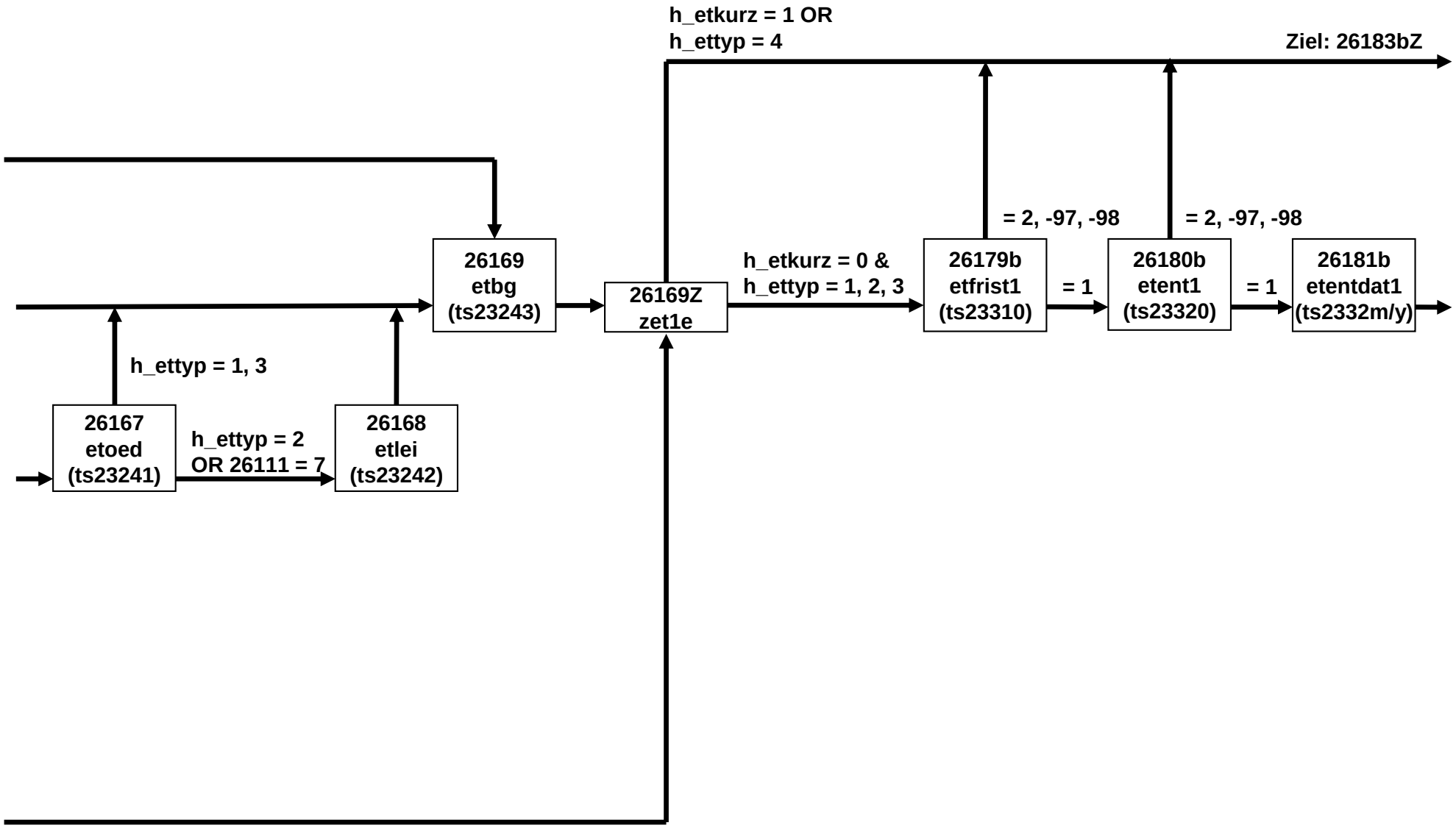

ET-Erwerbstätigkeit E6E (11 von 18)

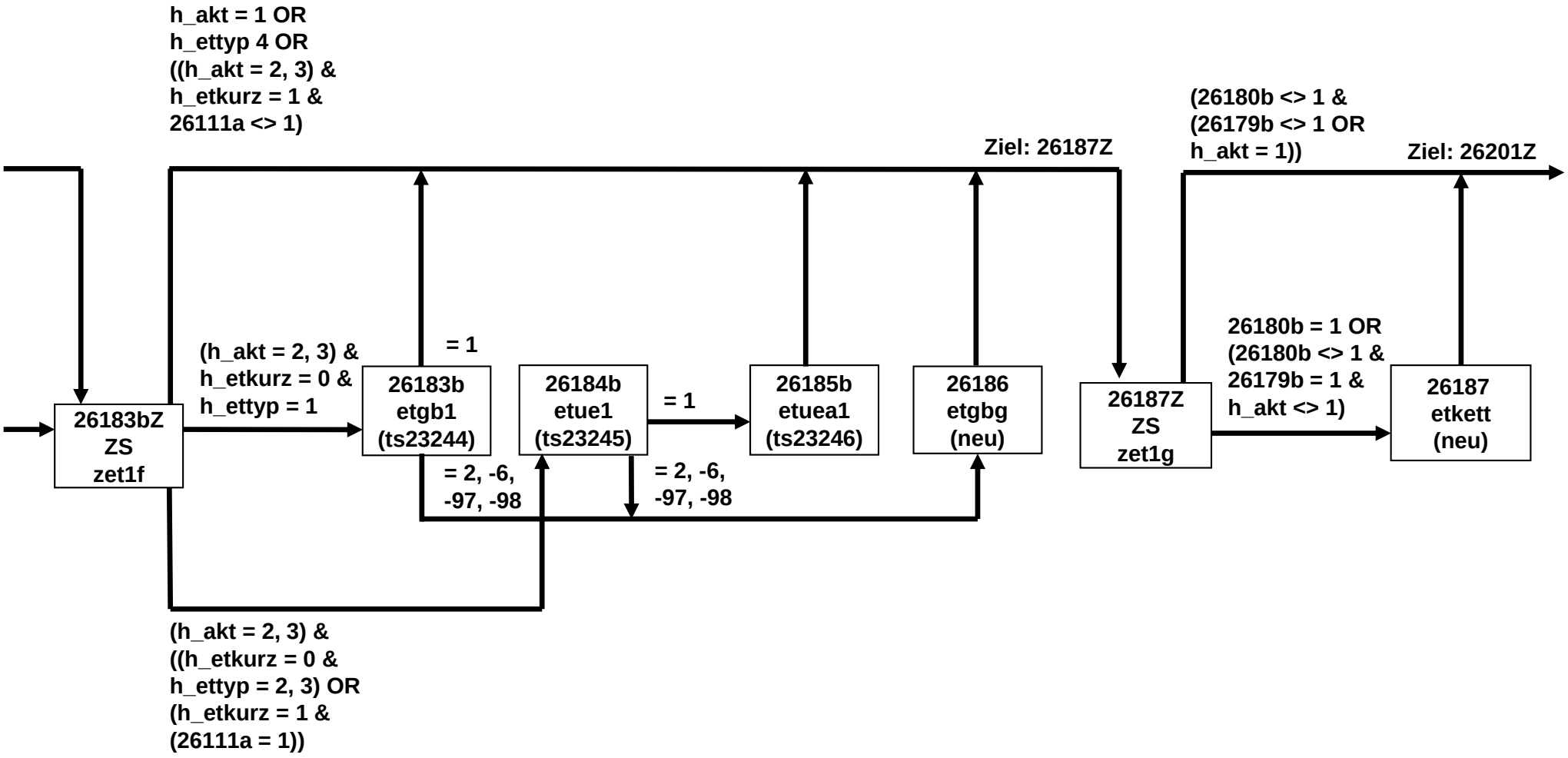

ET-Erwerbstätigkeit E6E (12 von 18)

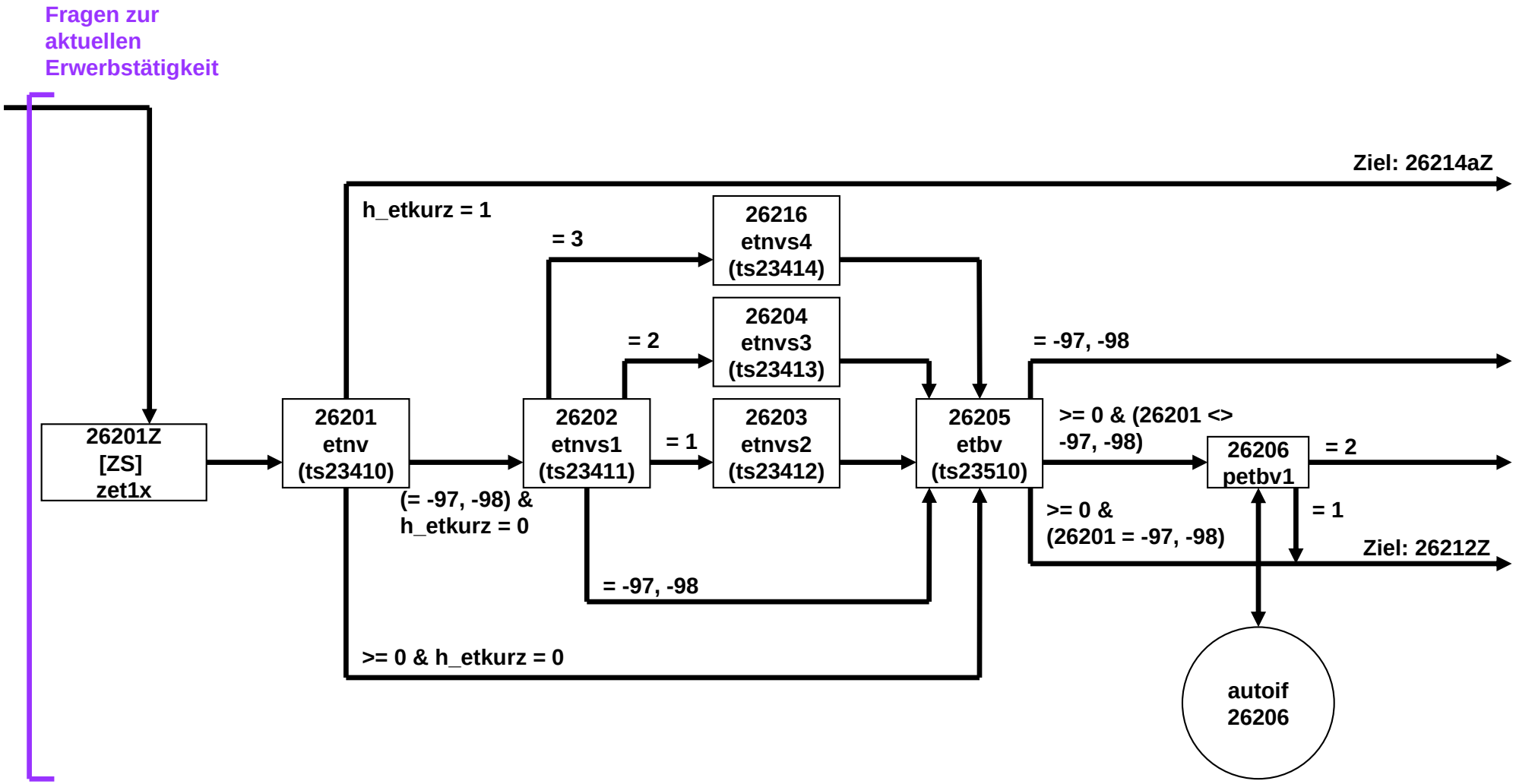

ET-Erwerbstätigkeit E6E (13 von 18)

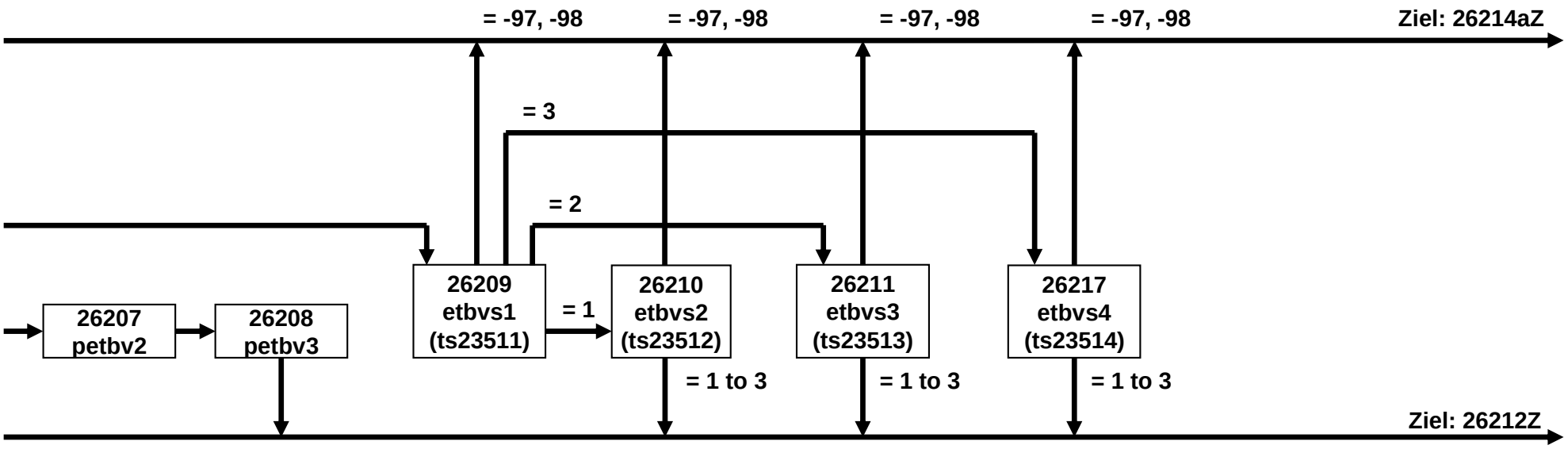

ET-Erwerbstätigkeit E6E (14 von 18)

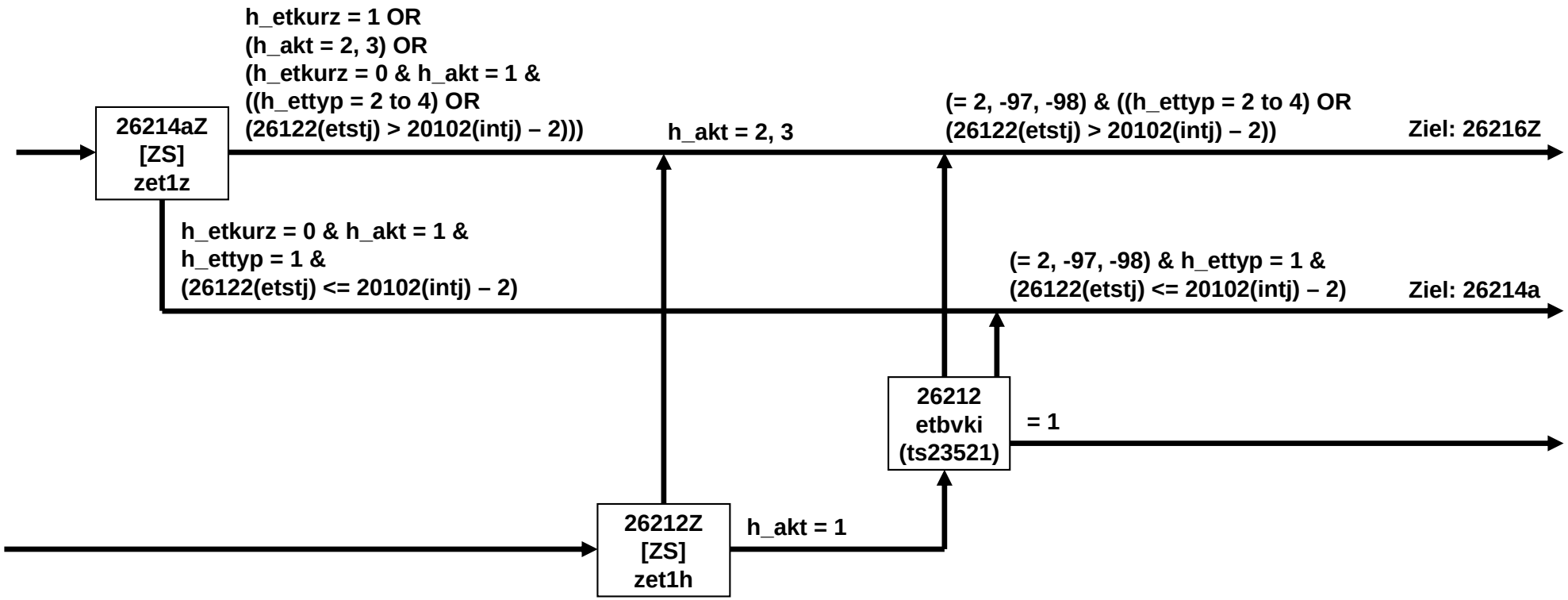

ET-Erwerbstätigkeit E6E (15 von 18)

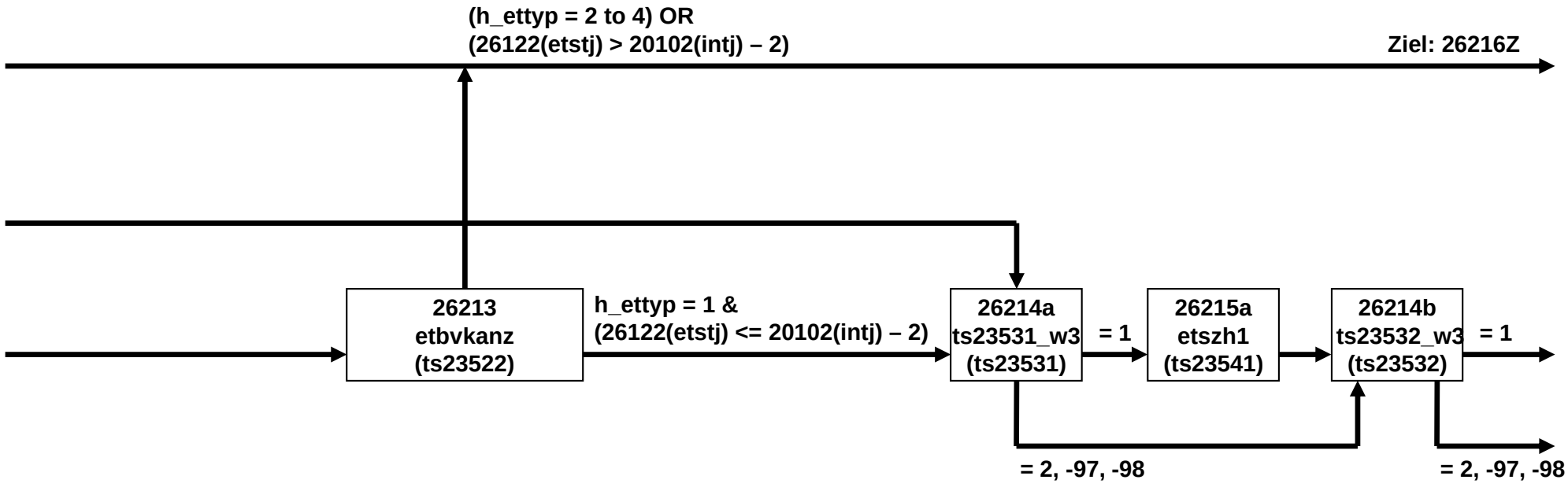

ET-Erwerbstätigkeit E6E (16 von 18)

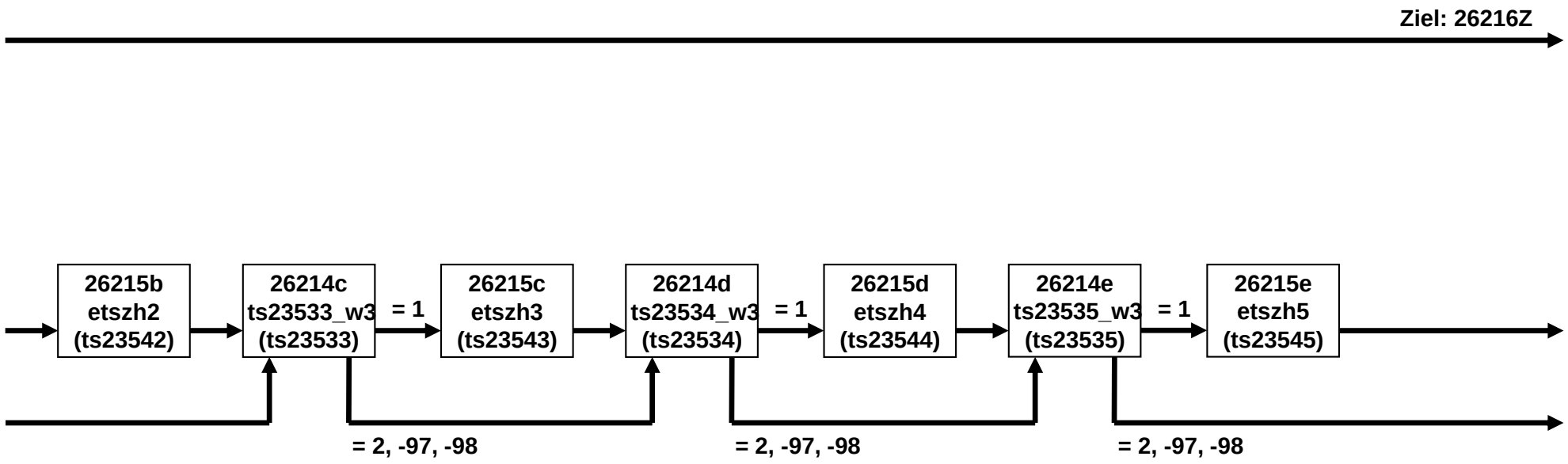

ET-Erwerbstätigkeit E6E (17 von 18)

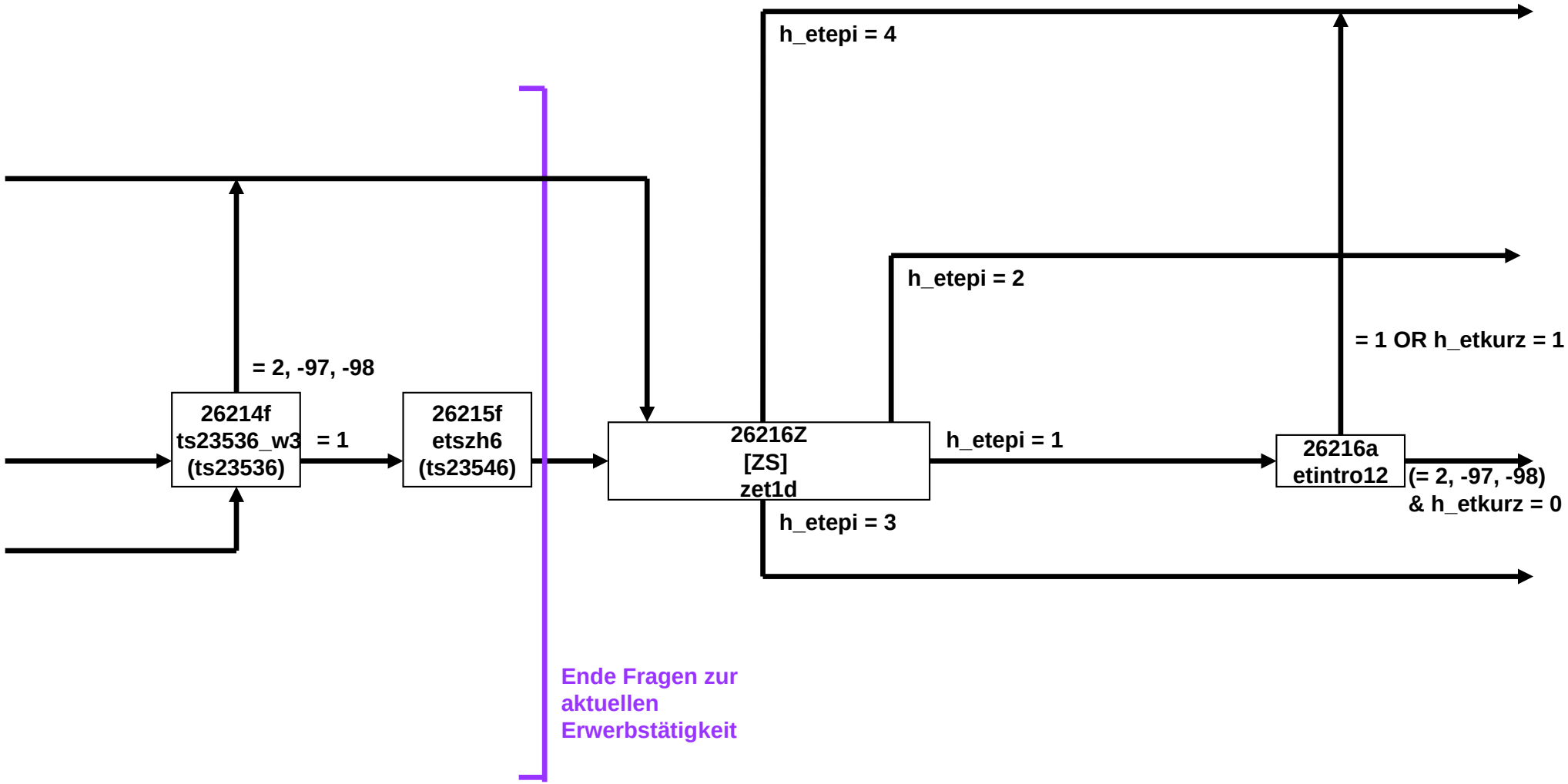

ET-Erwerbstätigkeit E6E (18 von 18)

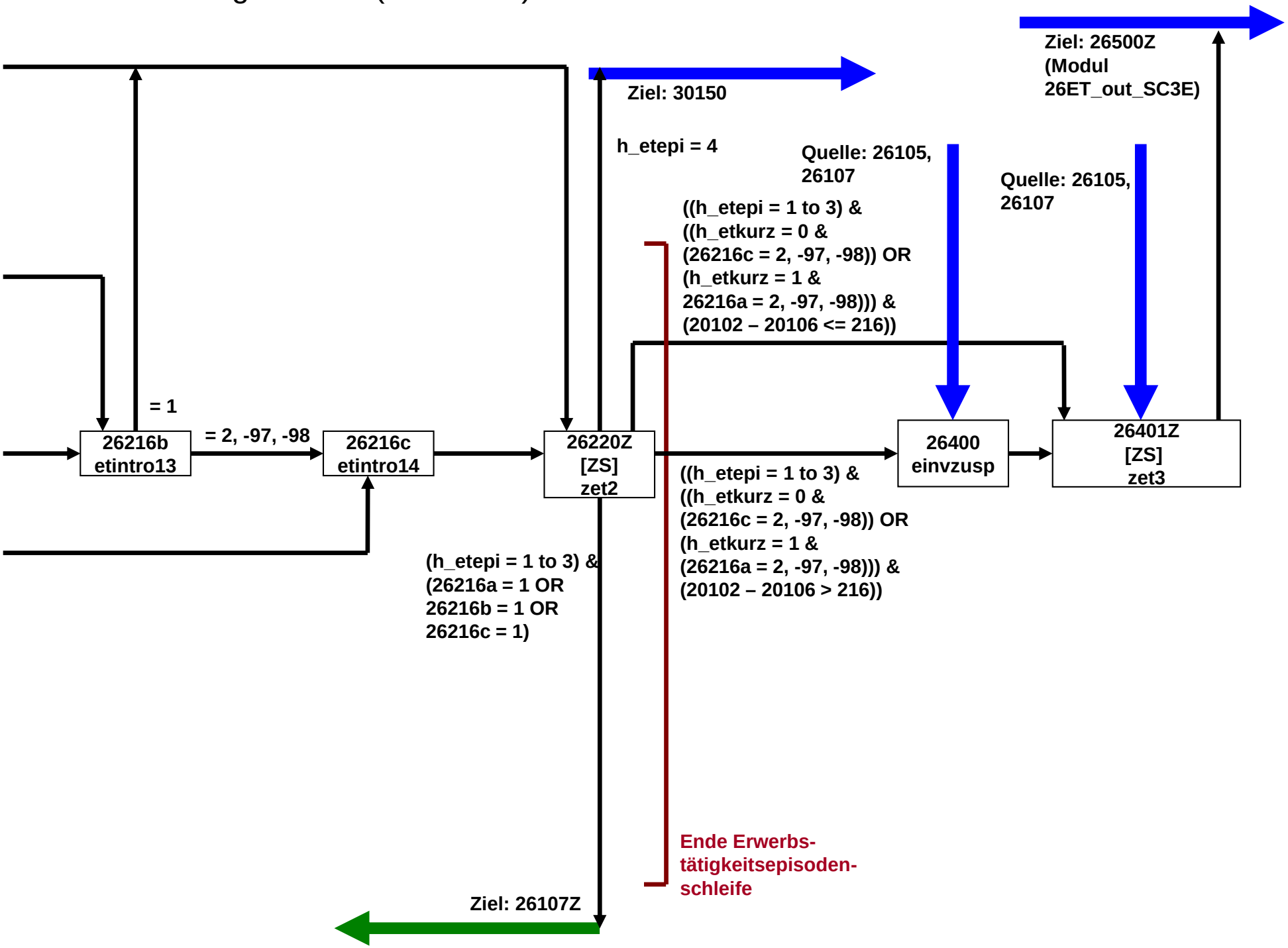

43cFehlET_SC3E E6E (1 von 1)

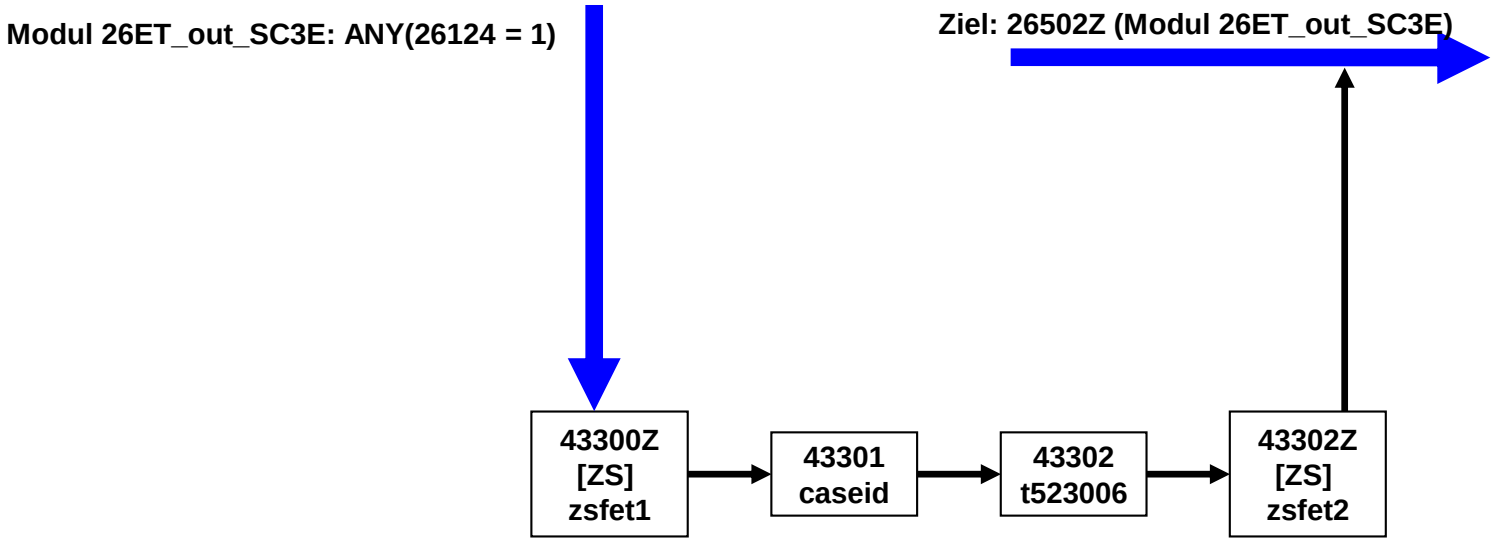

AL-Arbeitslosigkeit E6E (1 von 6)

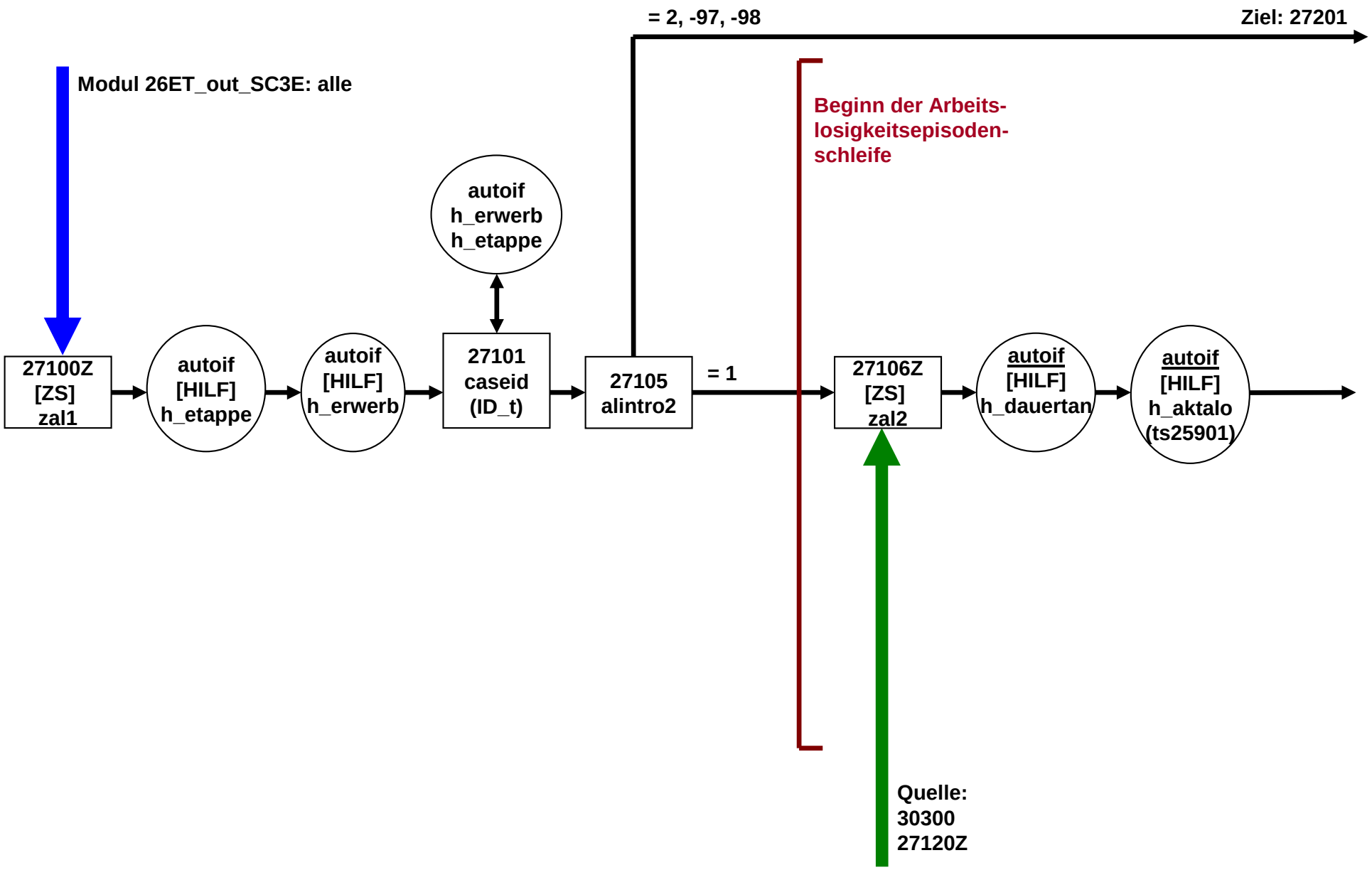

AL-Arbeitslosigkeit E6E (2 von 6)

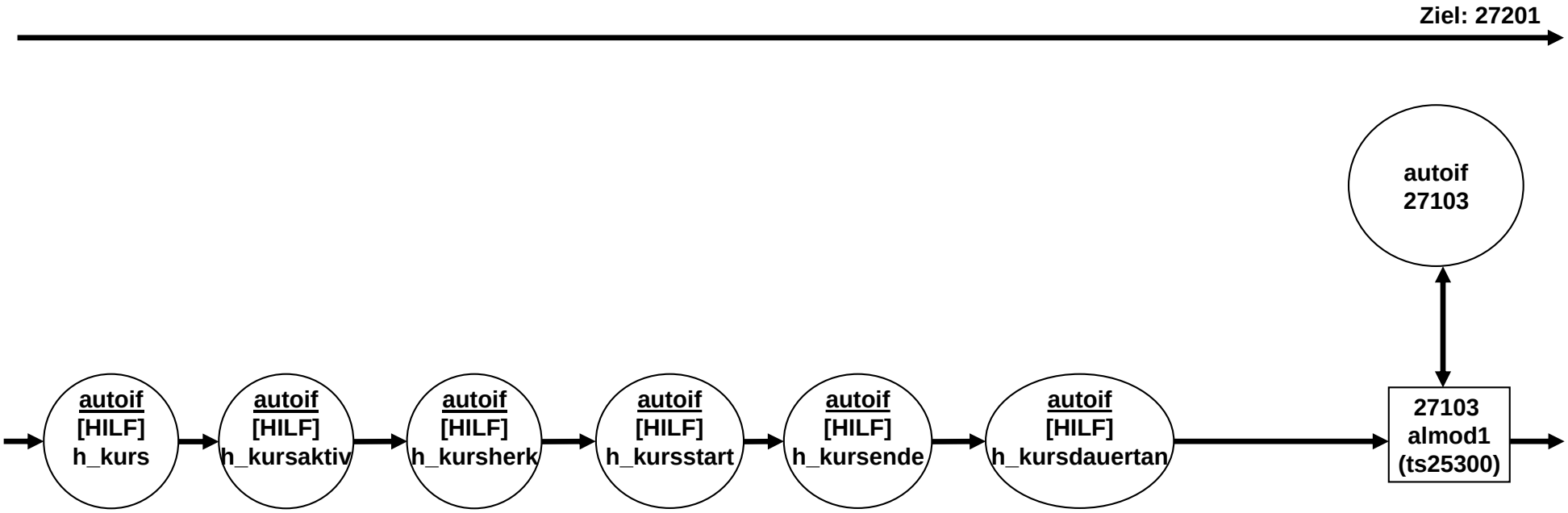

AL-Arbeitslosigkeit E6E (3 von 6)

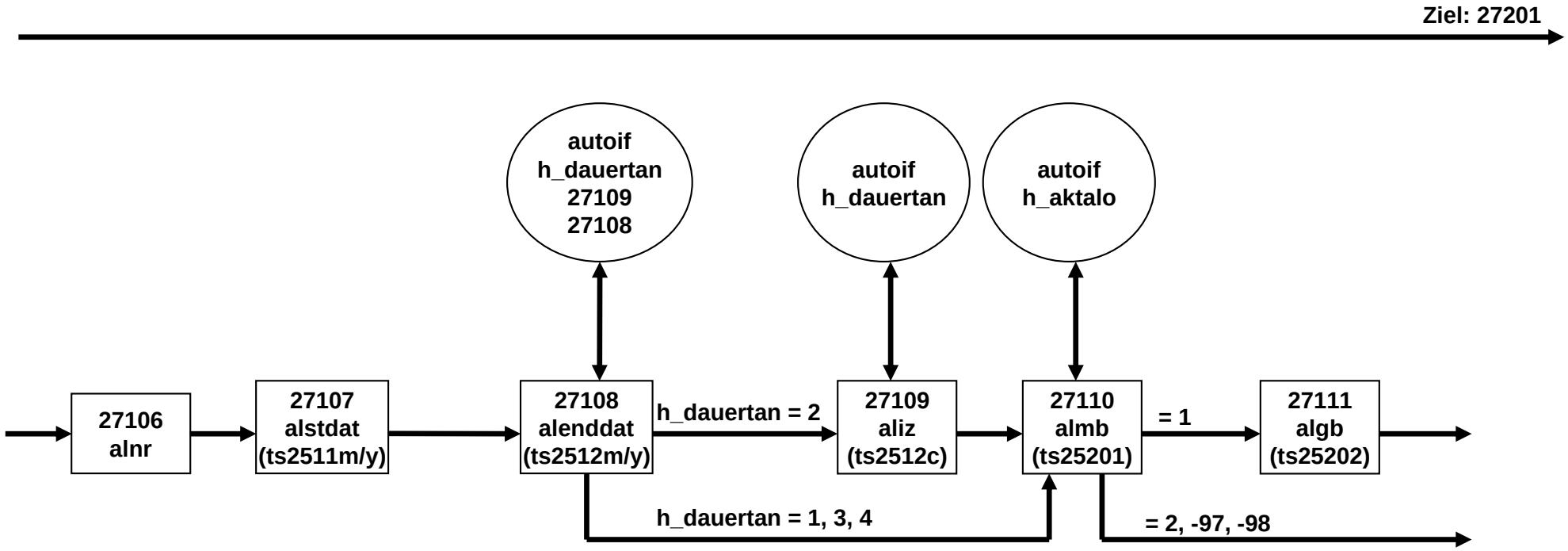

AL-Arbeitslosigkeit E6E (4 von 6)

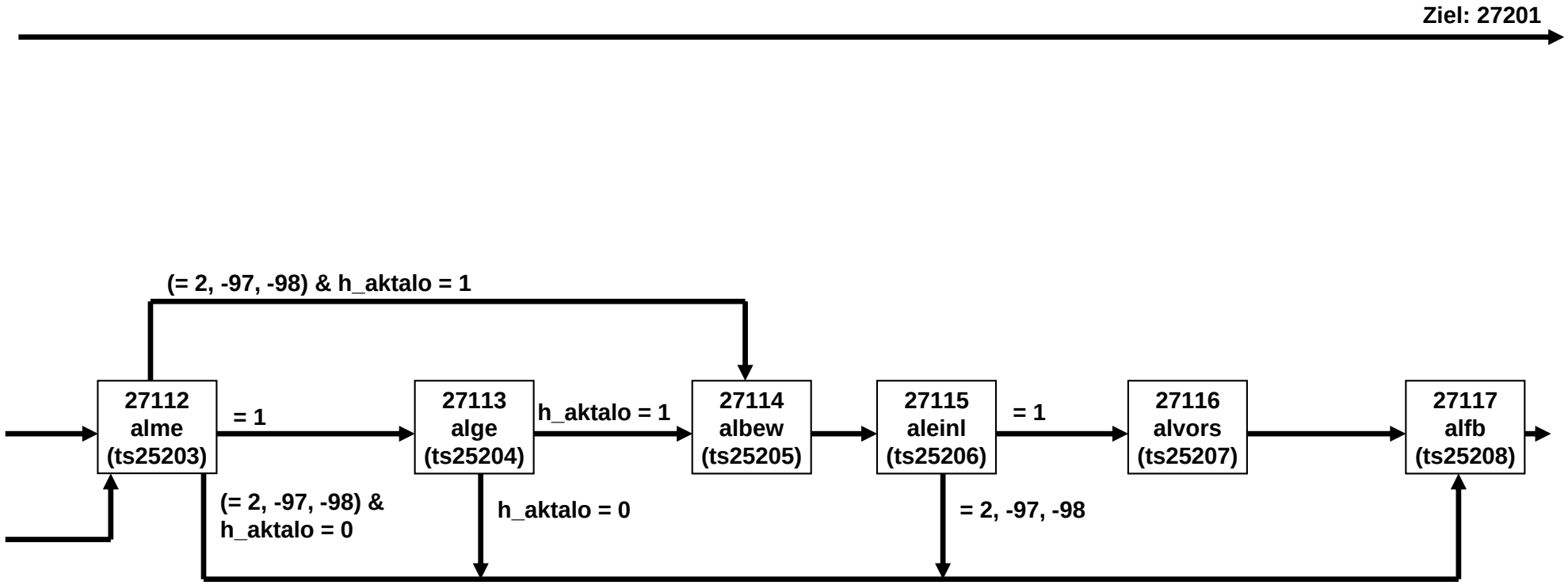

AL-Arbeitslosigkeit E6E (5 von 6)

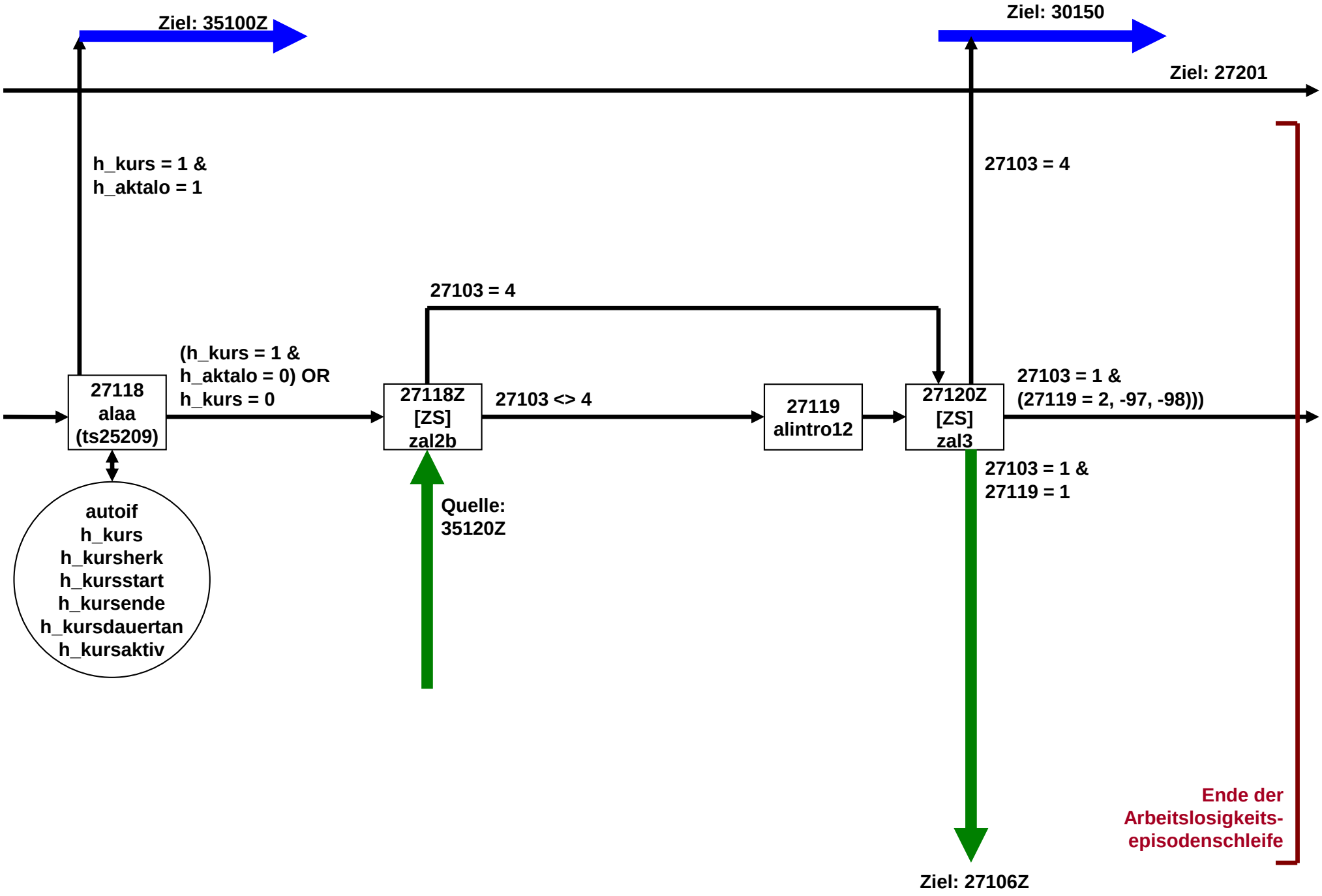

AL-Arbeitslosigkeit E6E (6 von 6)

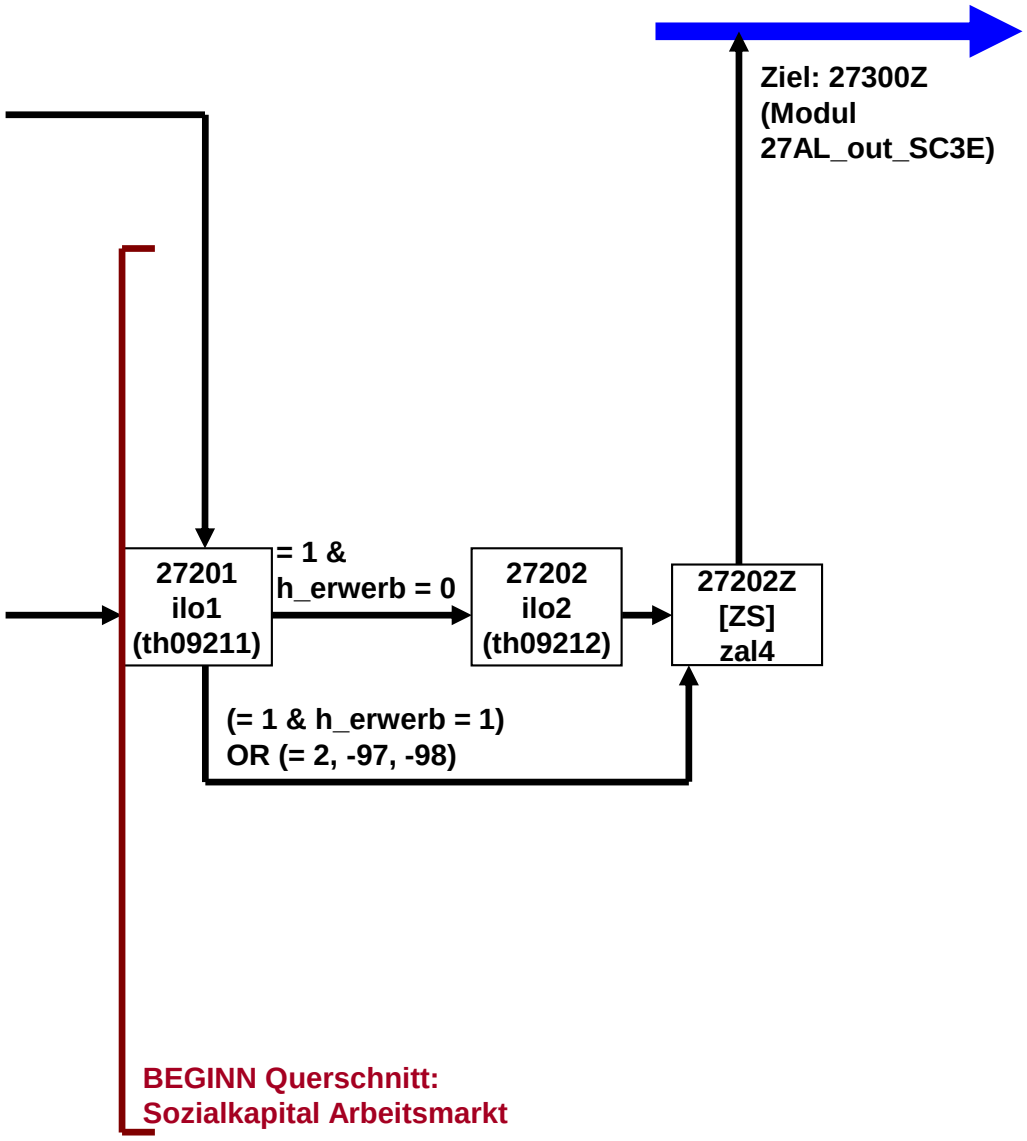

KI - Kinder E6E (1 von 20)

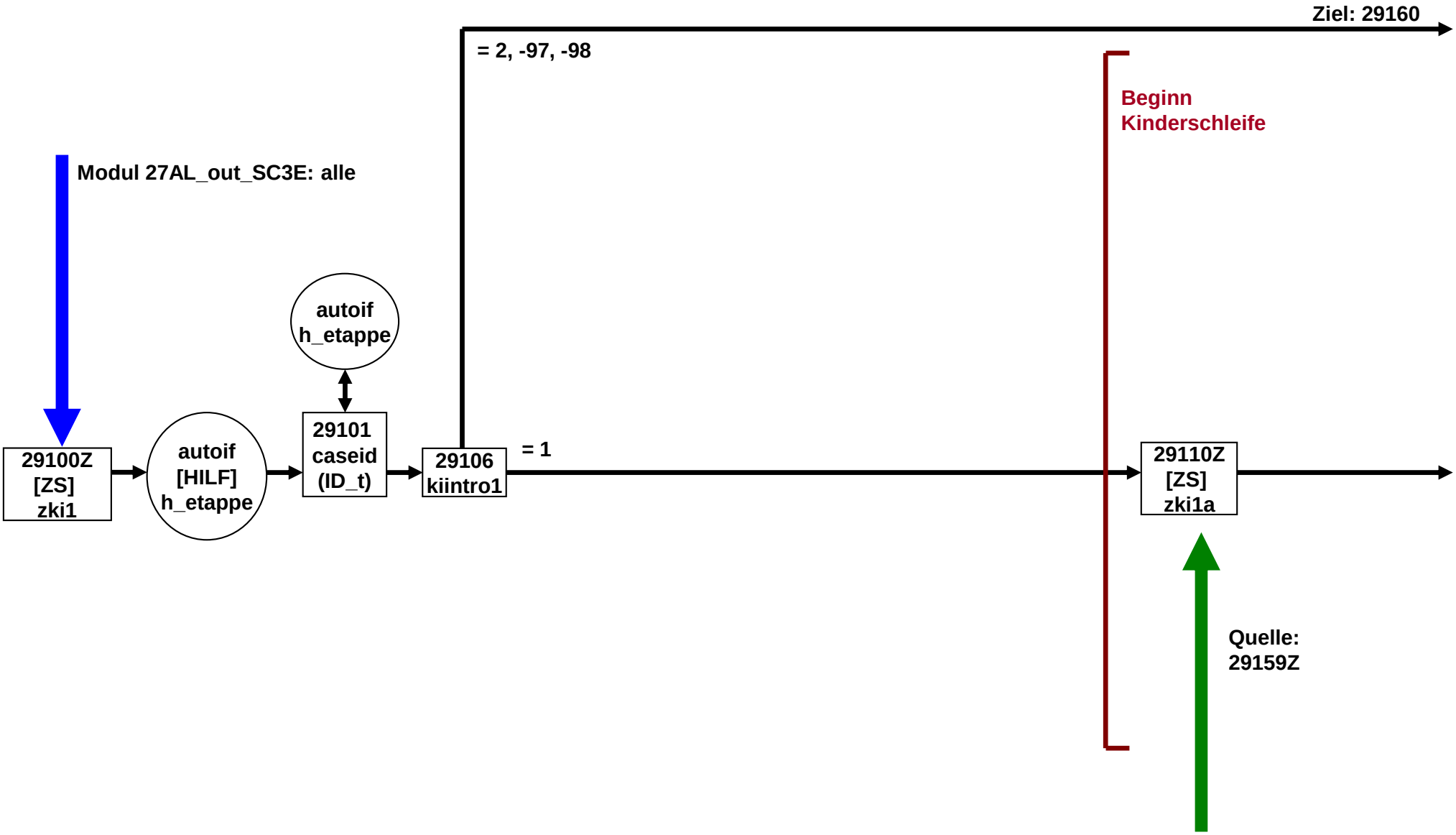

KI - Kinder E6E (2 von 20)

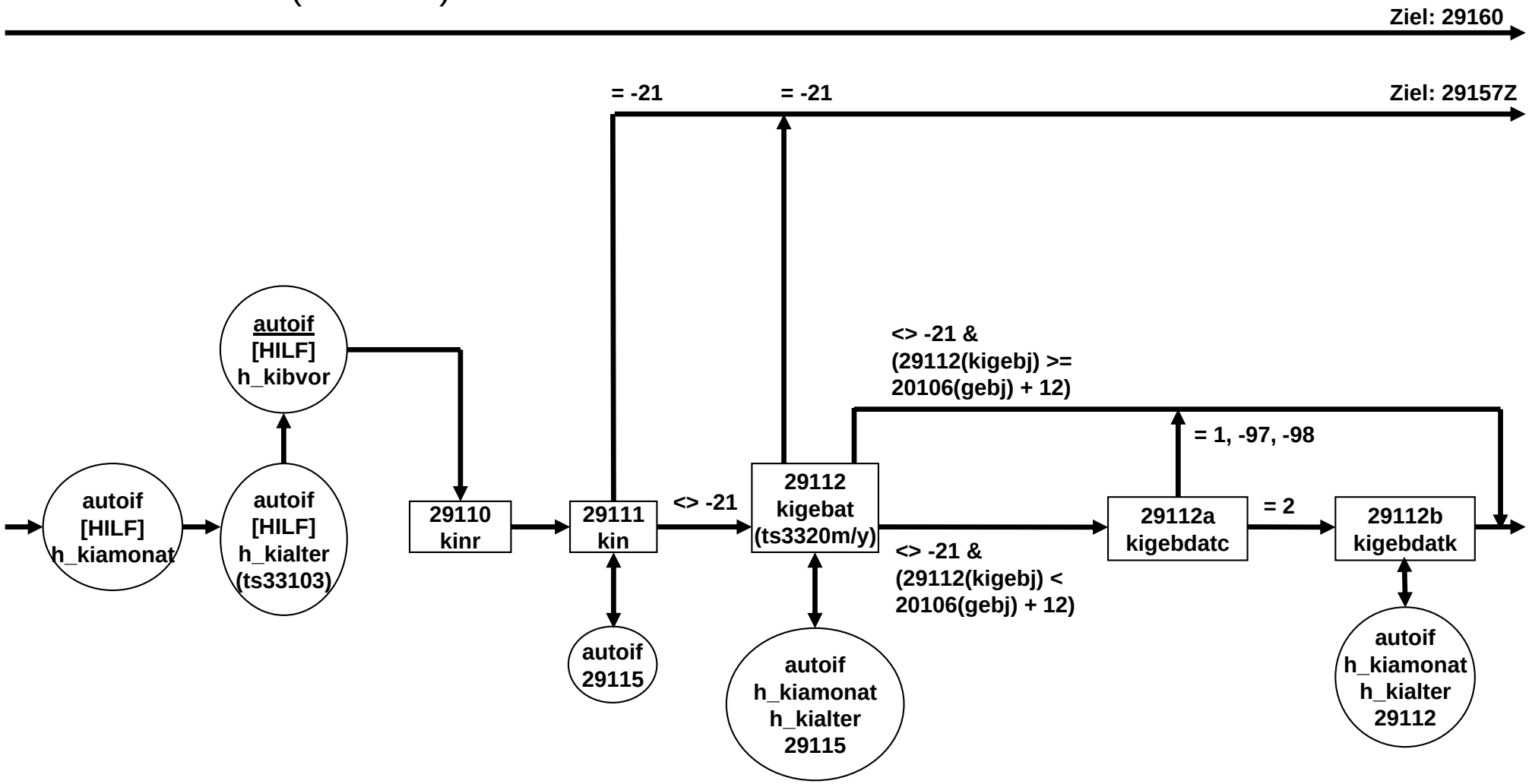

KI - Kinder E6E (3 von 20)

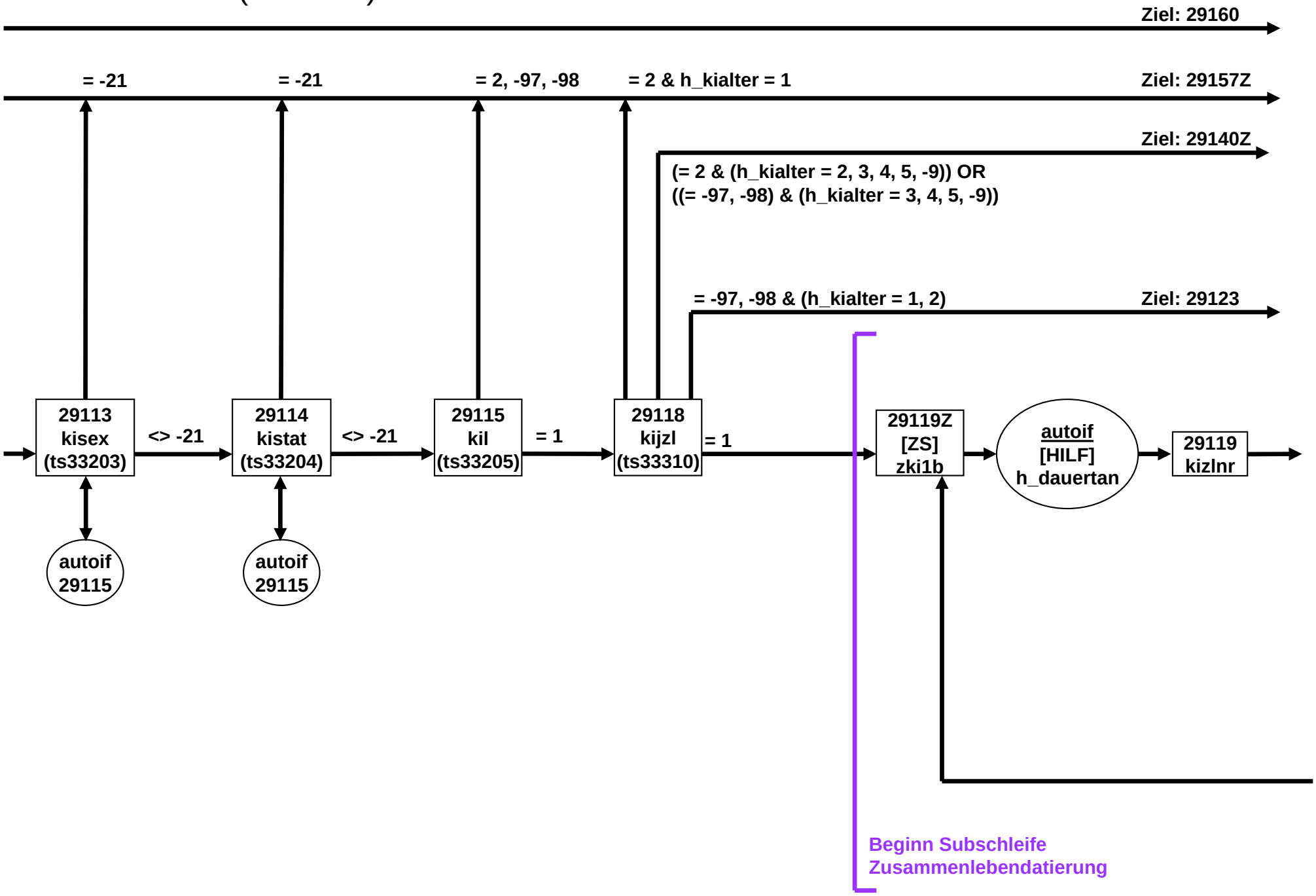

KI - Kinder E6E (4 von 20)

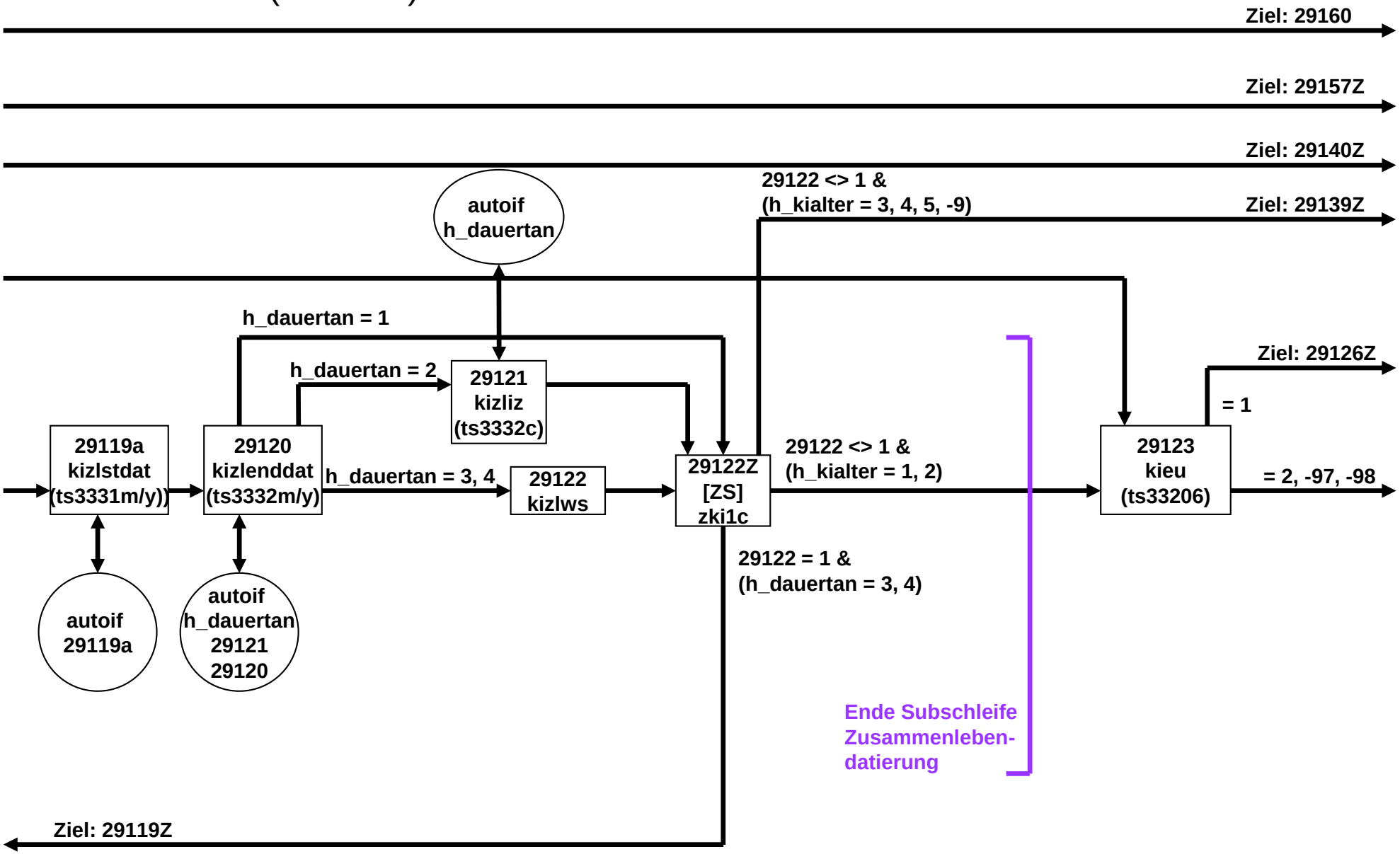

KI - Kinder E6E (5 von 20)

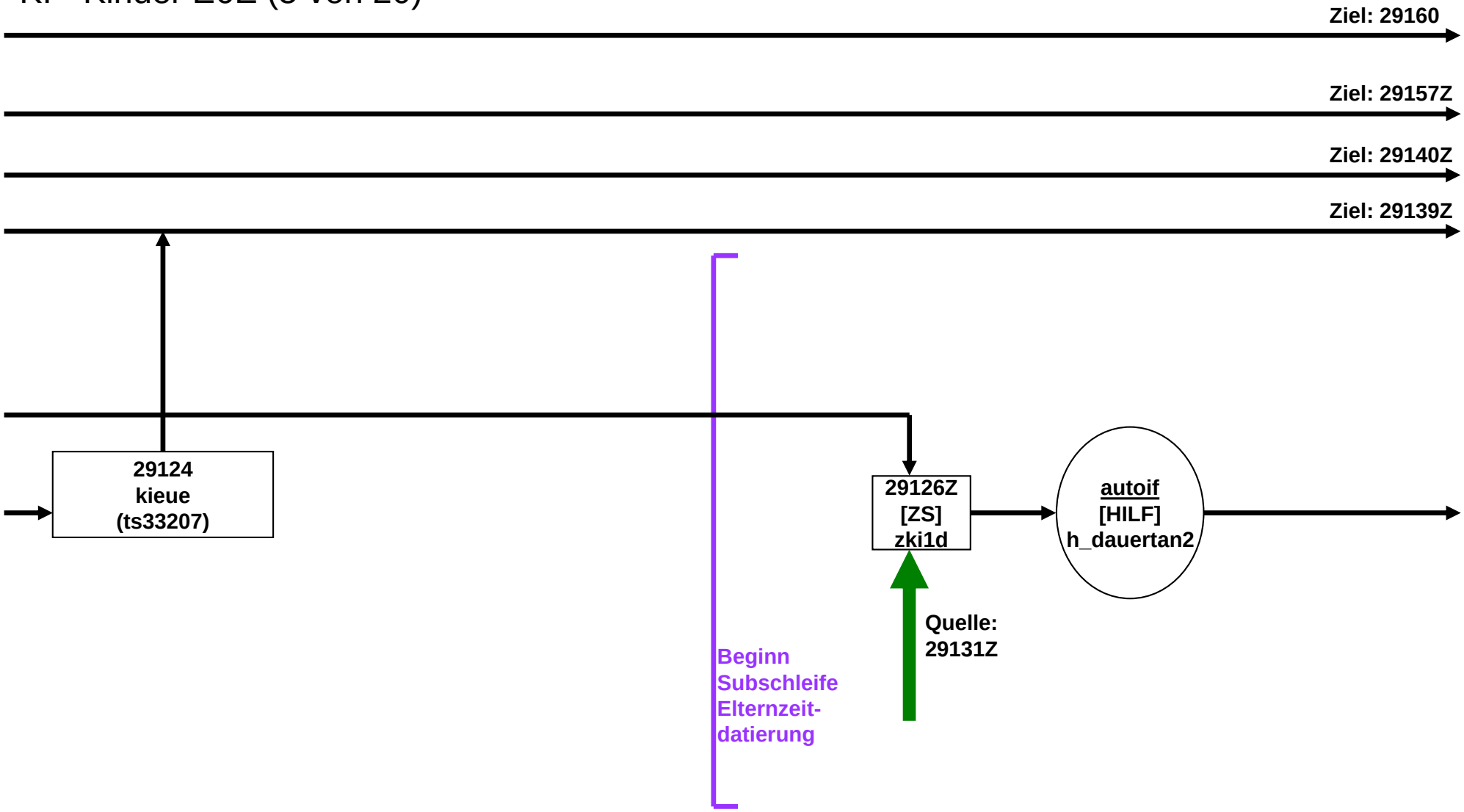

KI - Kinder E6E (6 von 20)

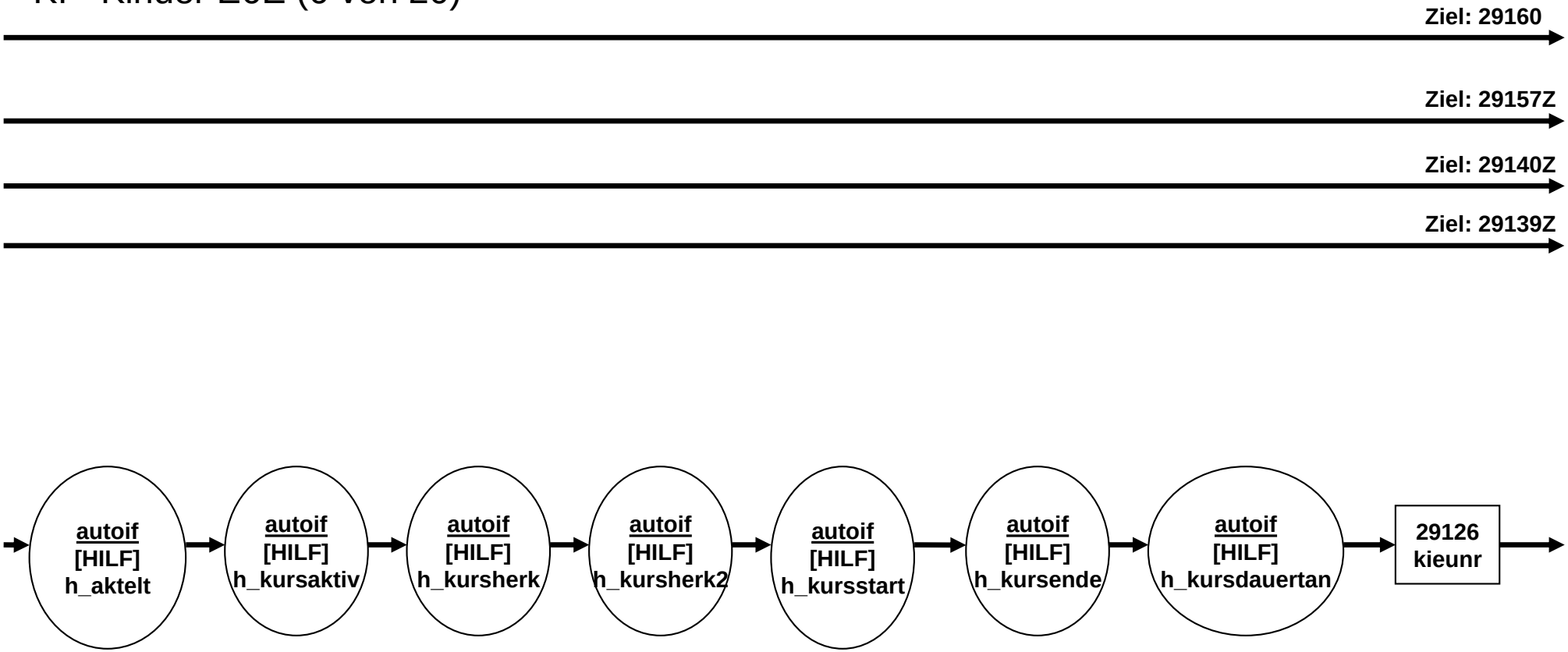

KI - Kinder E6E (7 von 20)

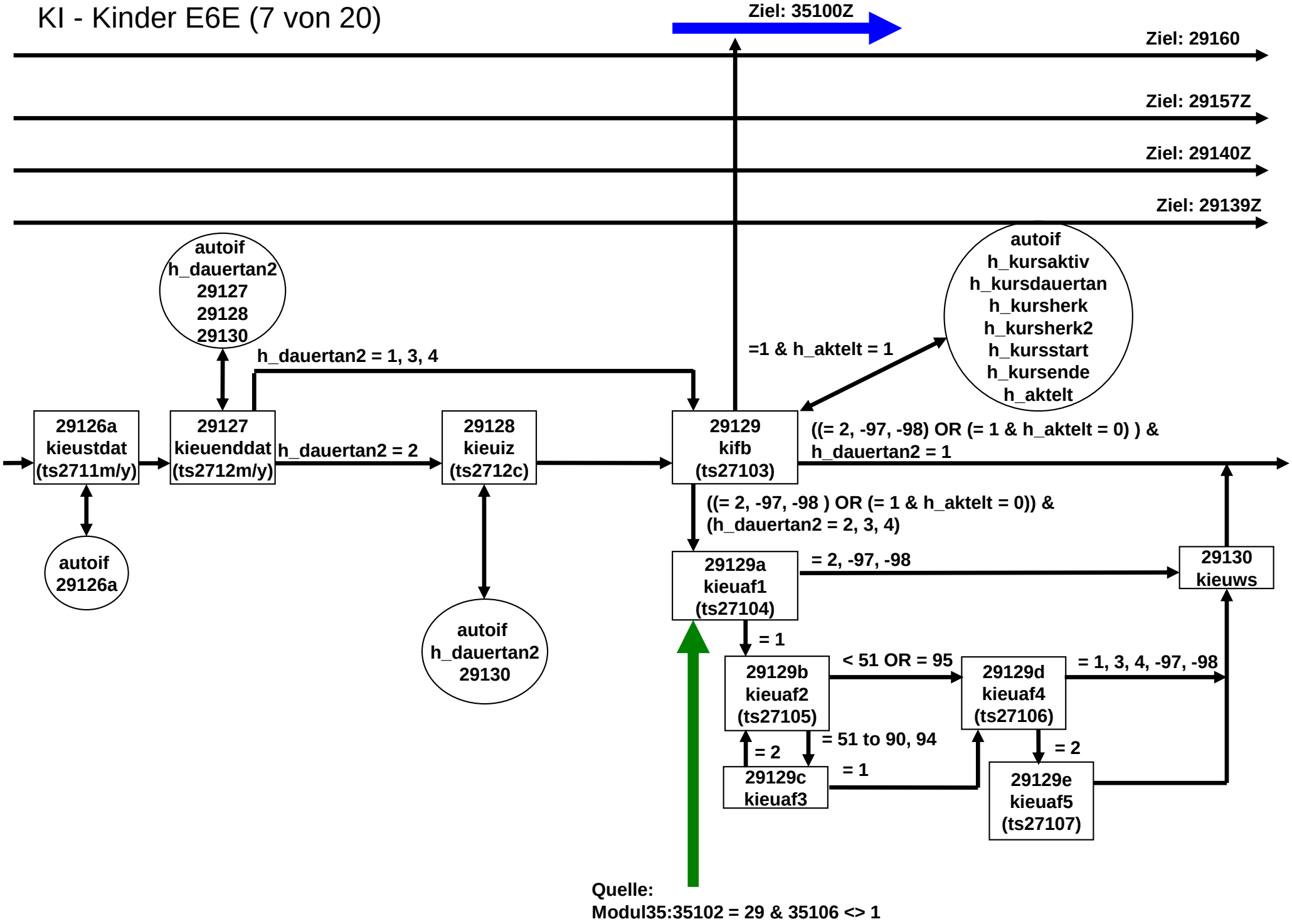

KI - Kinder E6E (8 von 20)

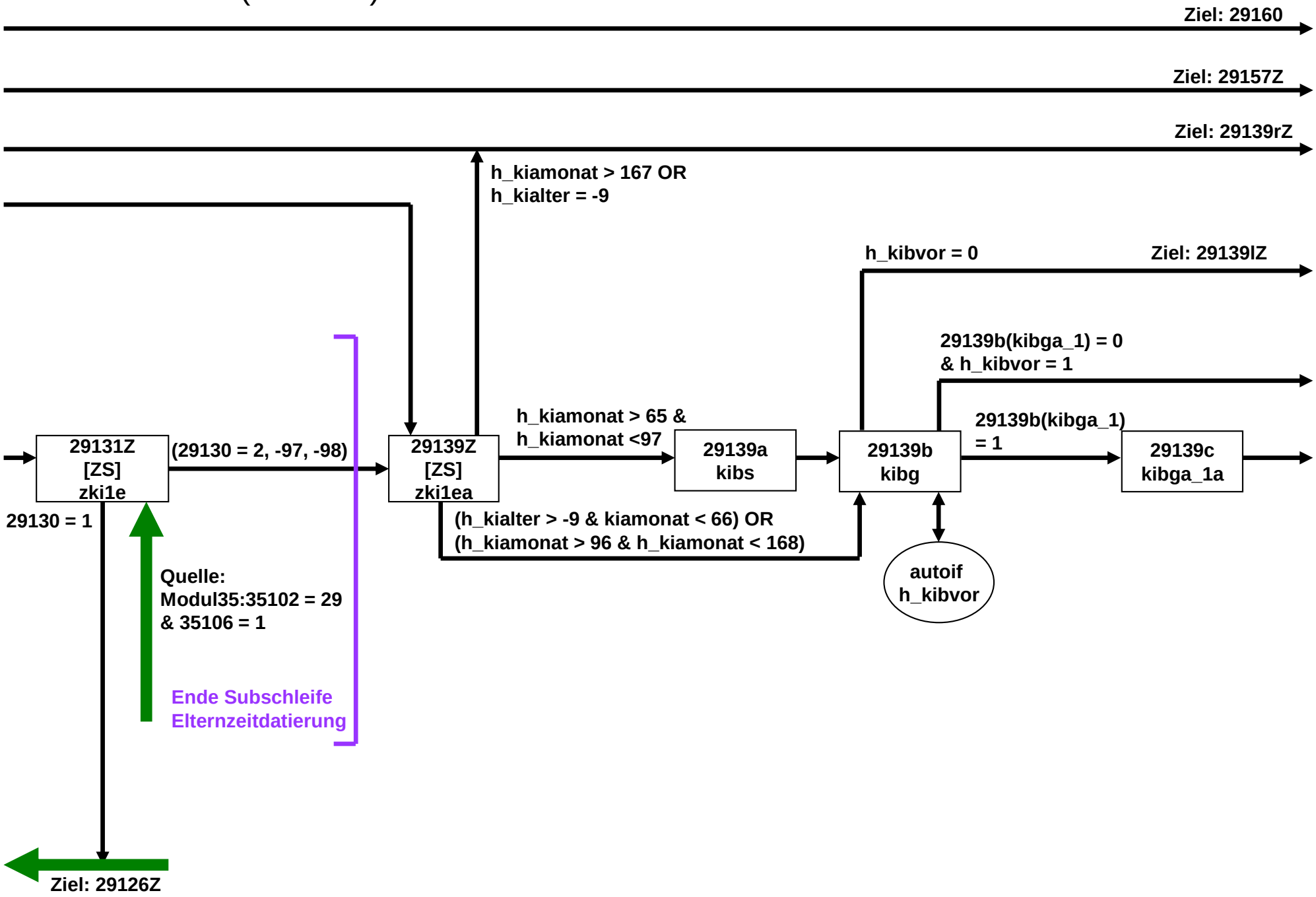

KI - Kinder E6E (9 von 20)

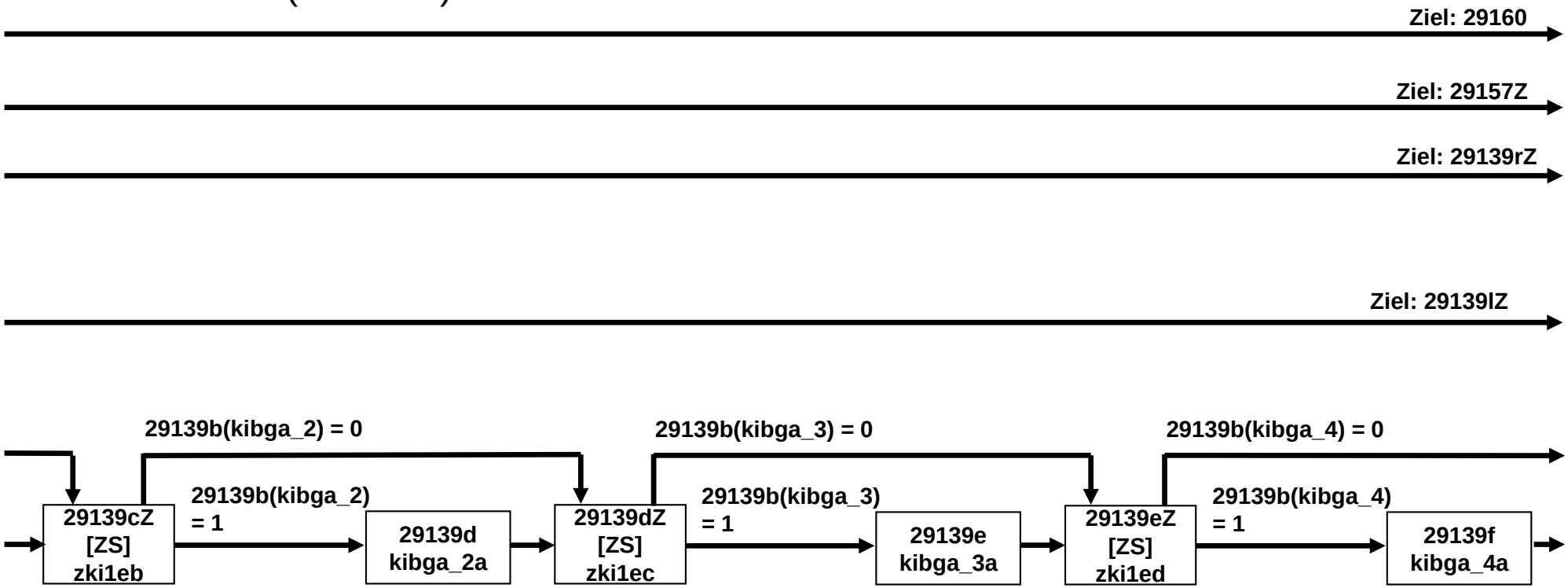

KI - Kinder E6E (10 von 20)

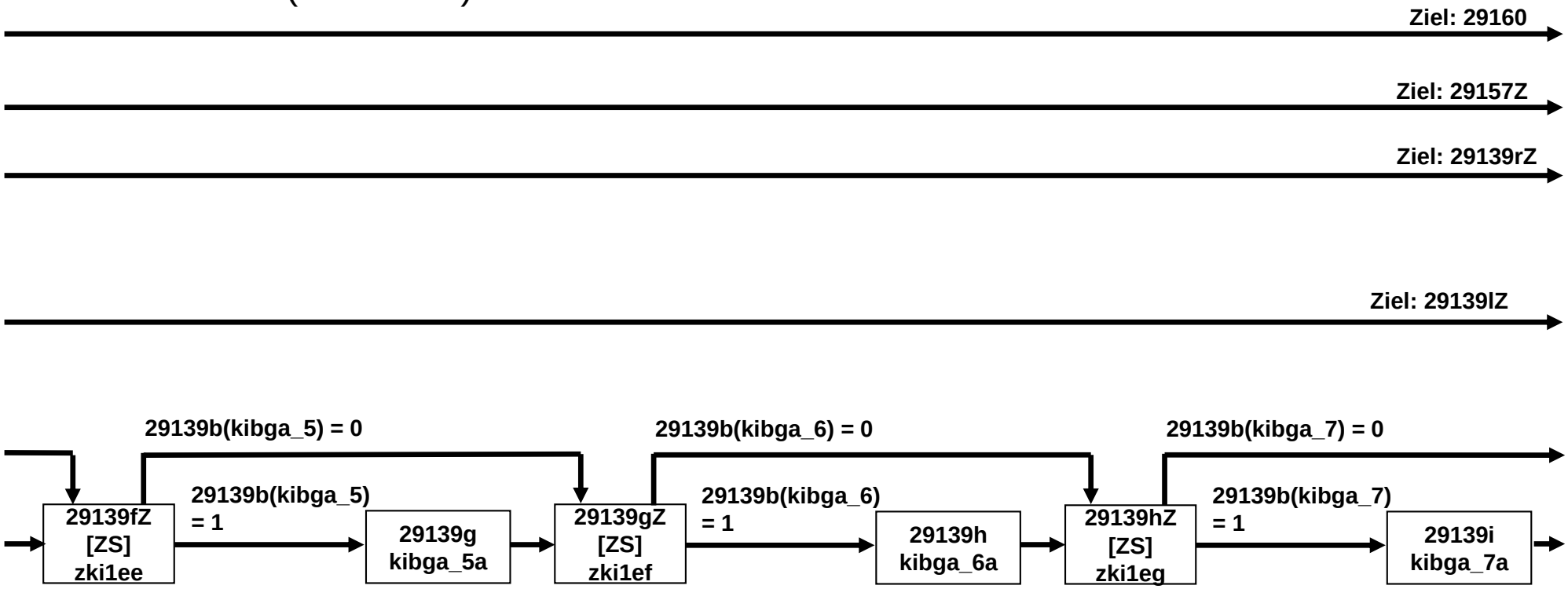

KI - Kinder E6E (11 von 20)

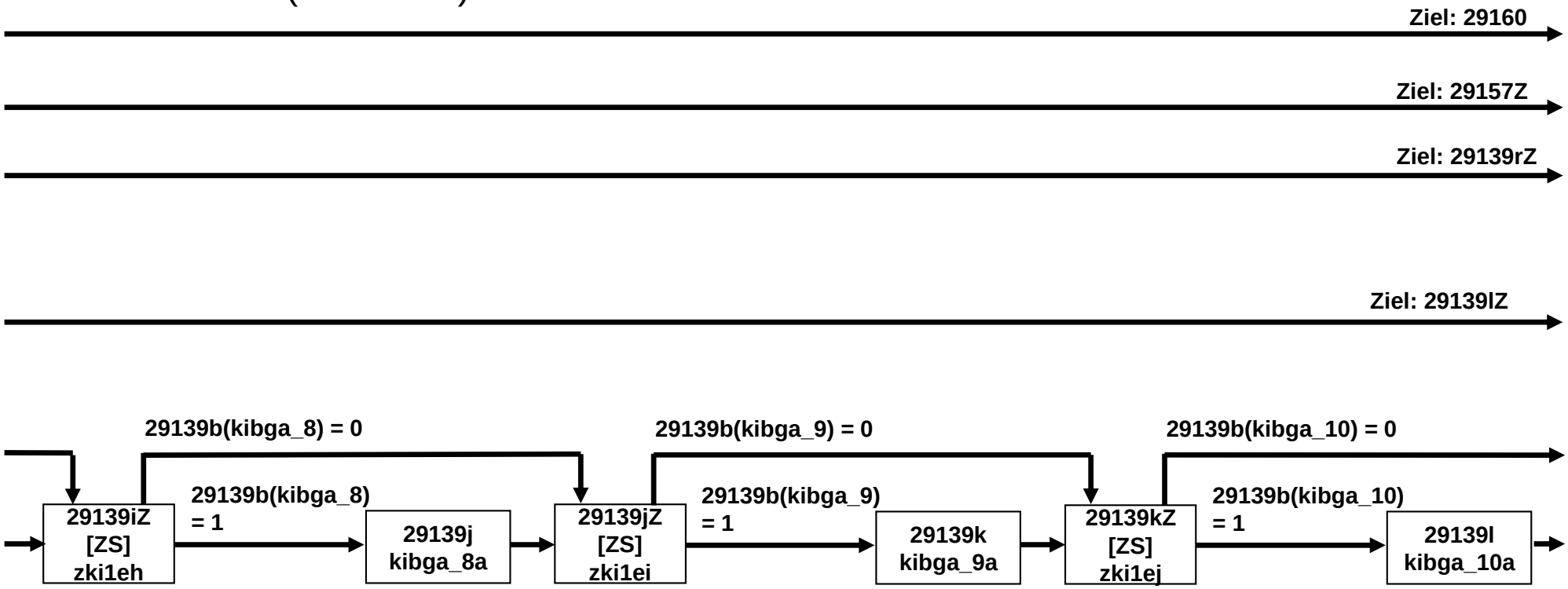

KI - Kinder E6E (12 von 20)

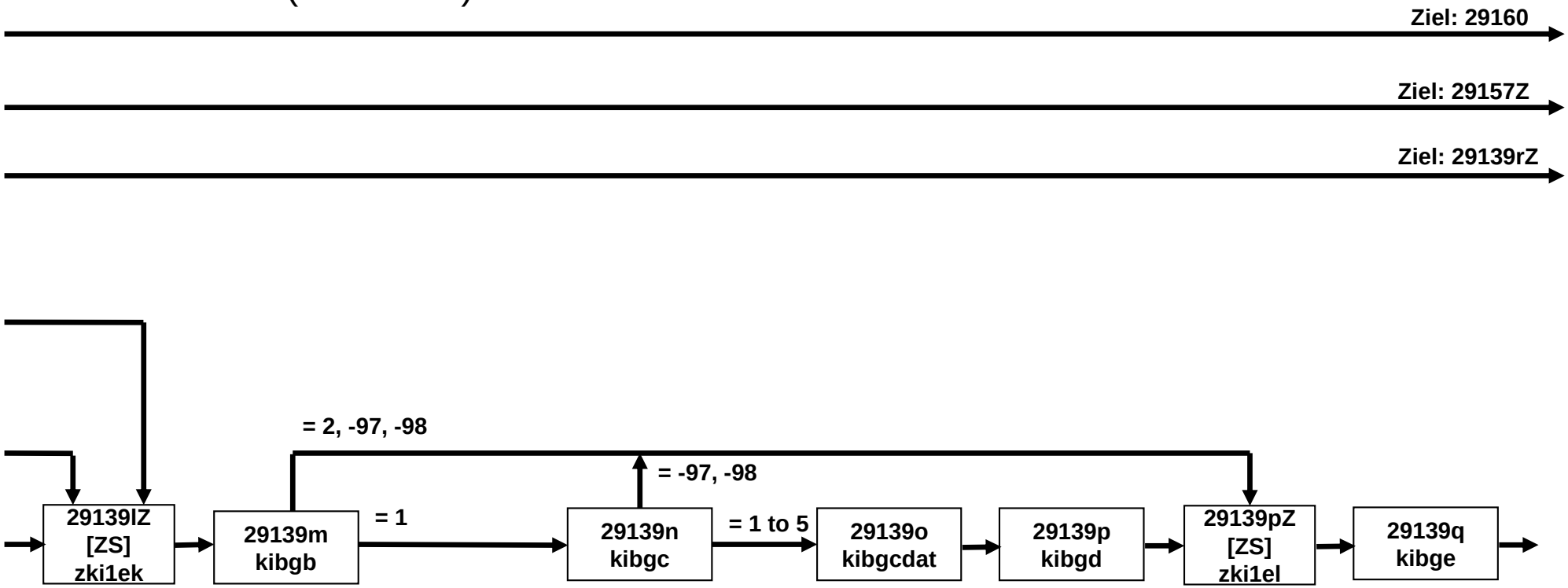

KI - Kinder E6E (13 von 20)

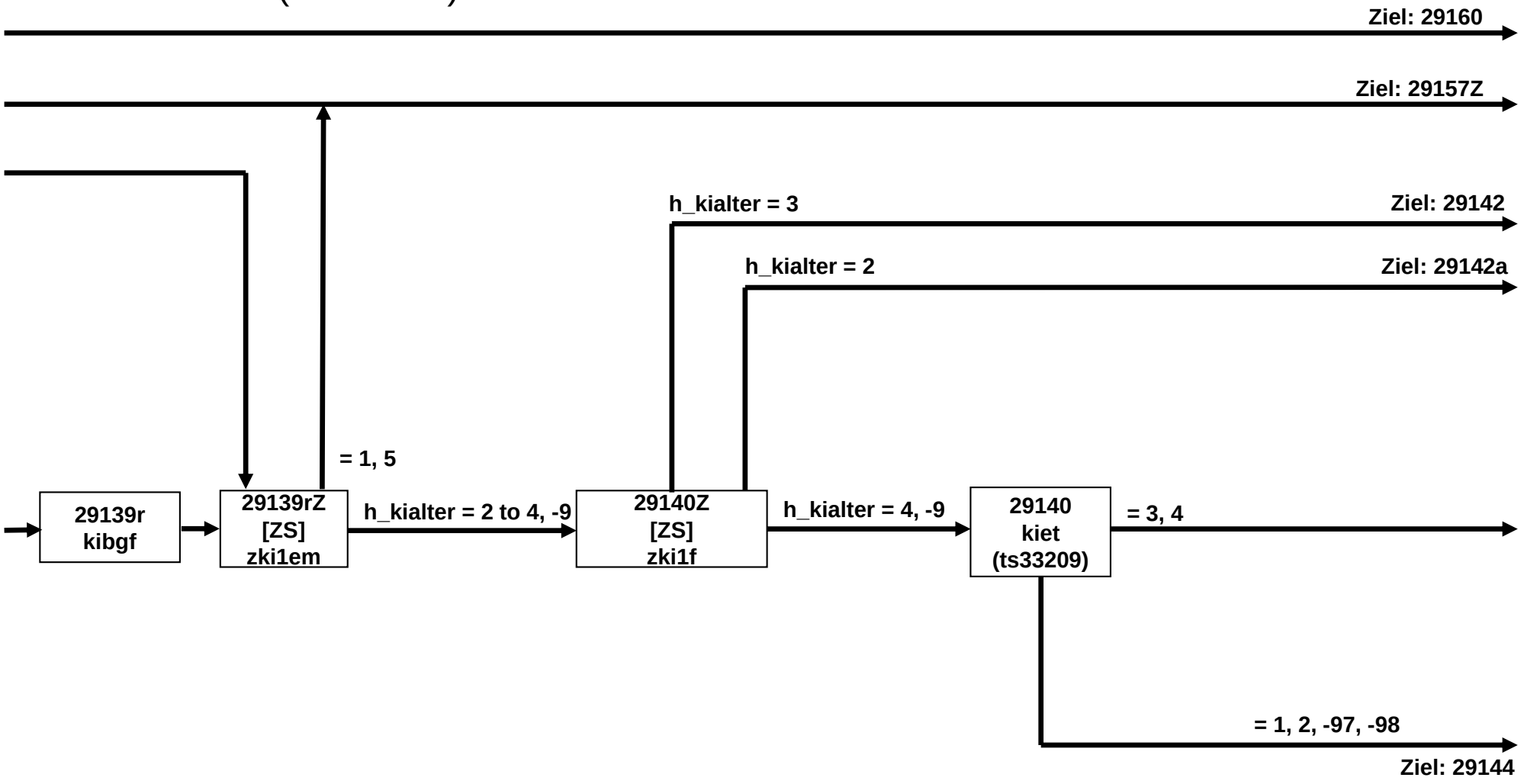

KI - Kinder E6E (14 von 20)

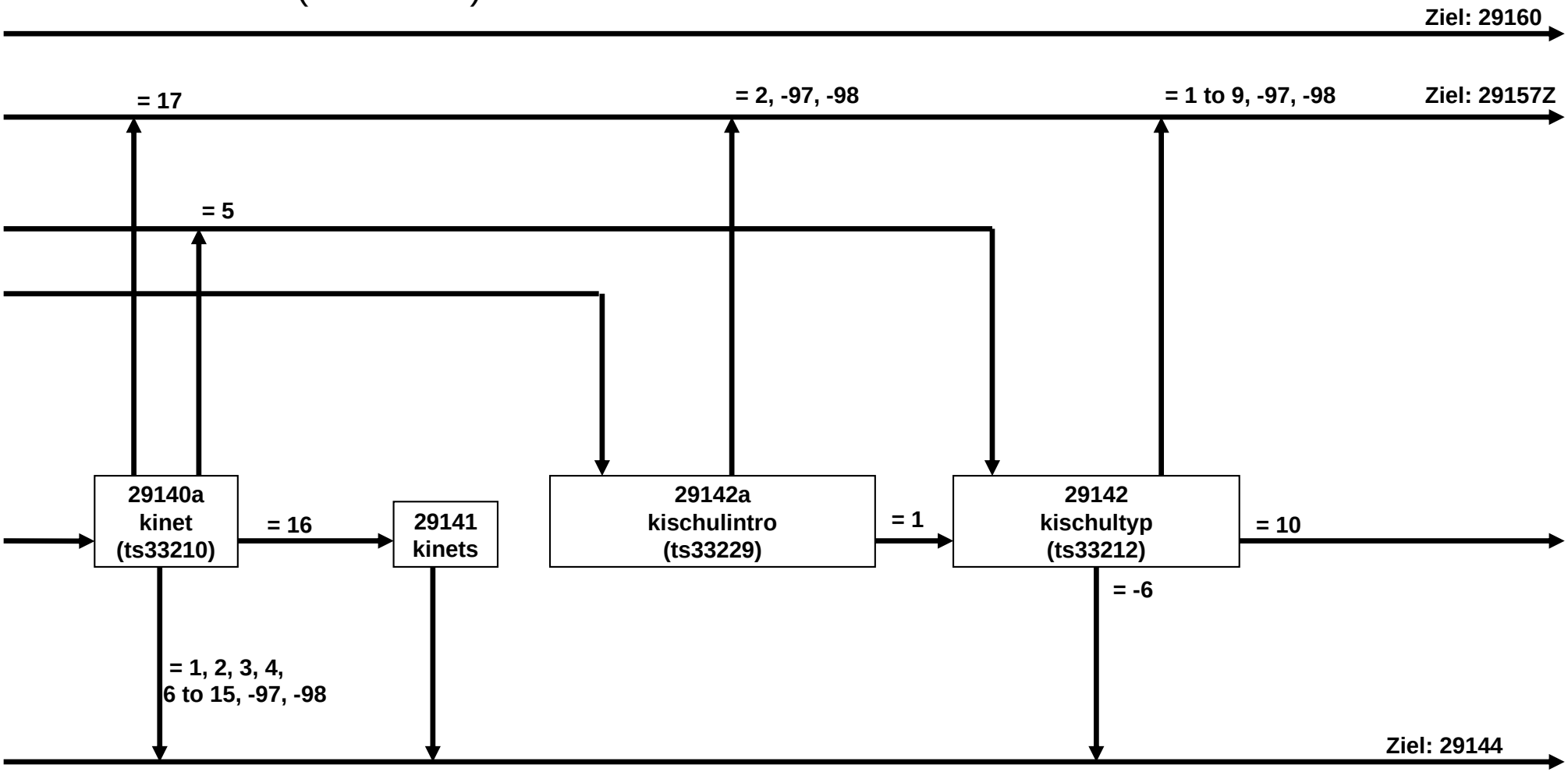

KI - Kinder E6E (15 von 20)

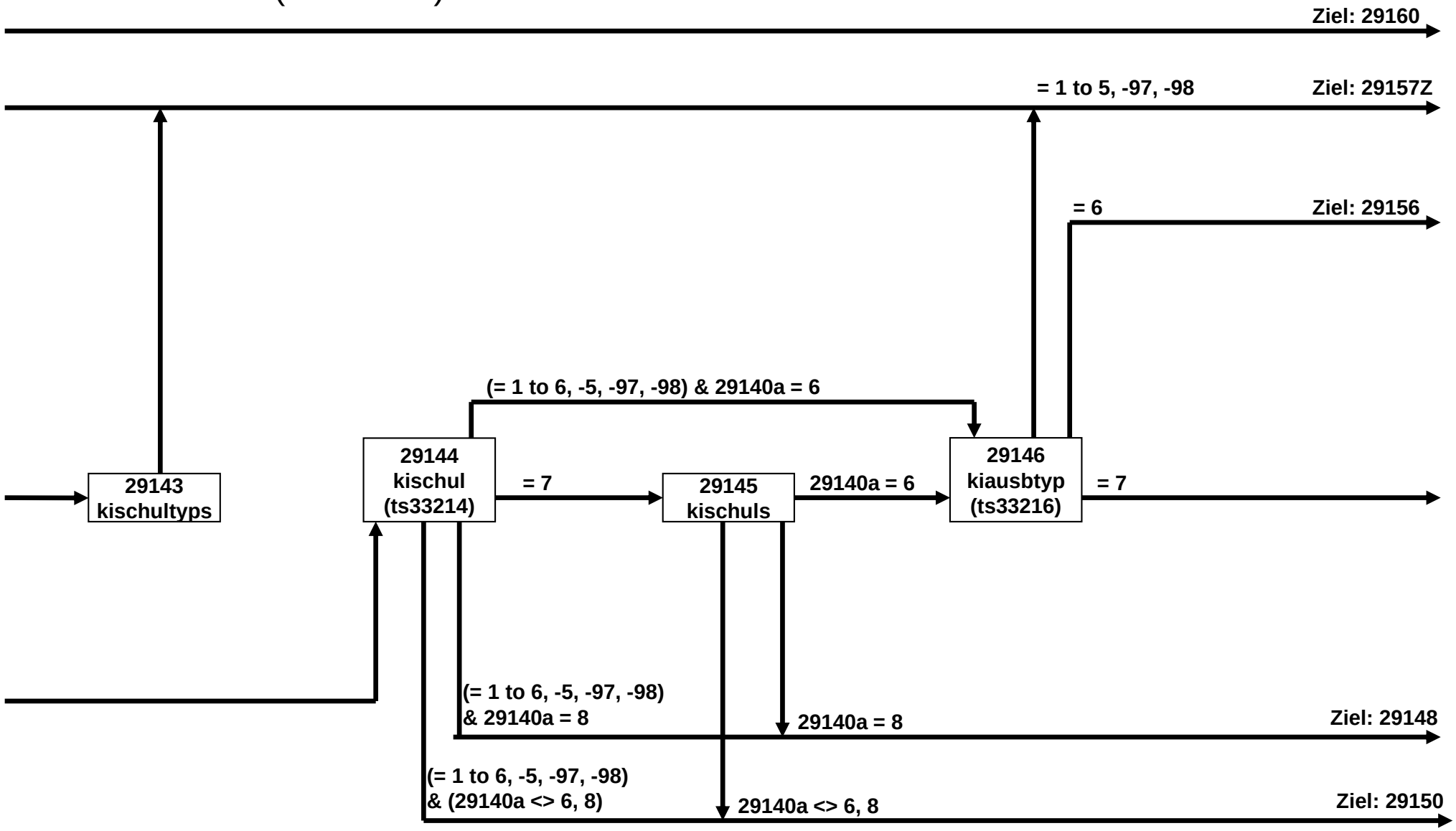

KI - Kinder E6E (16 von 20)

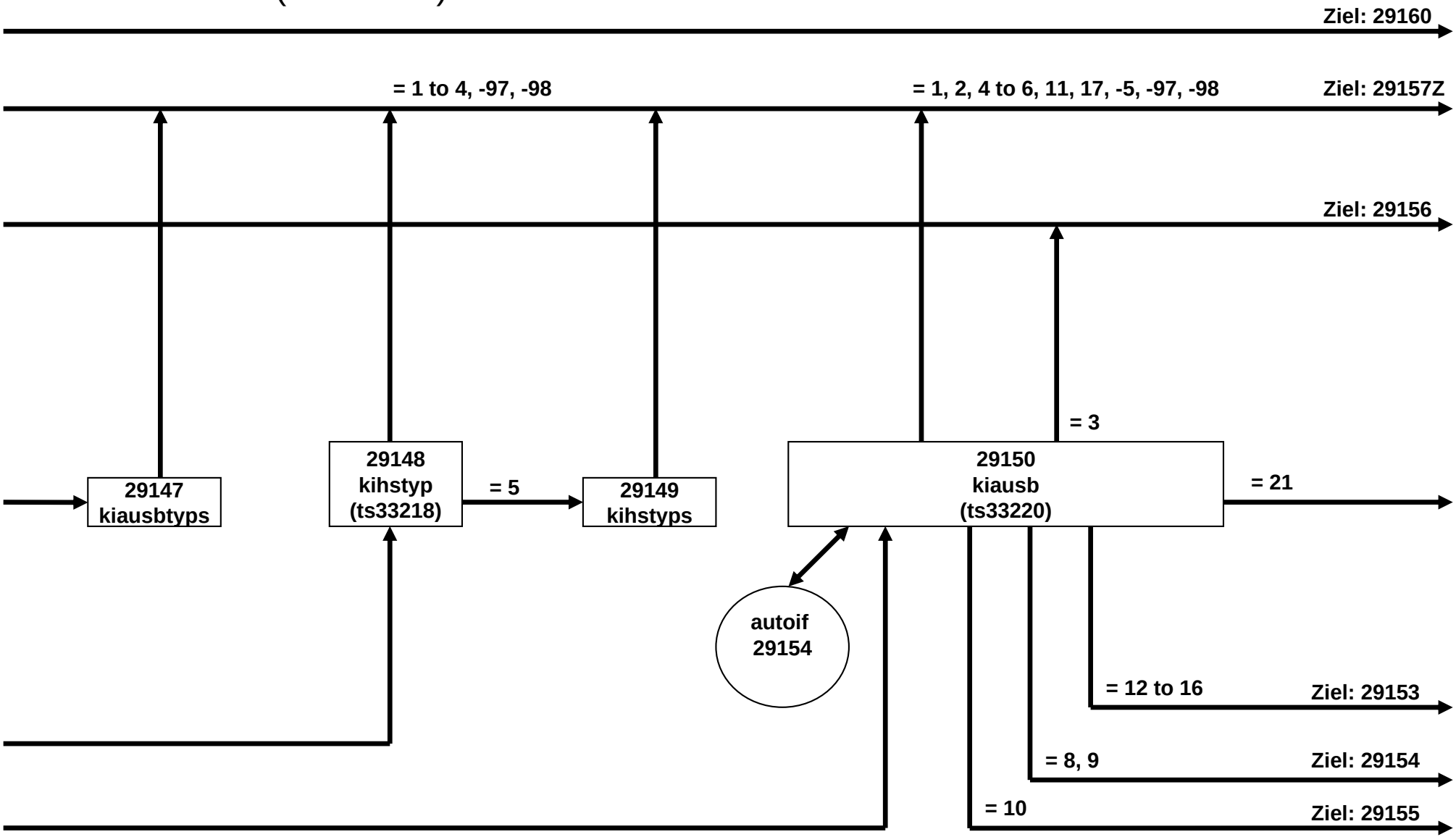

KI - Kinder E6E (17 von 20)

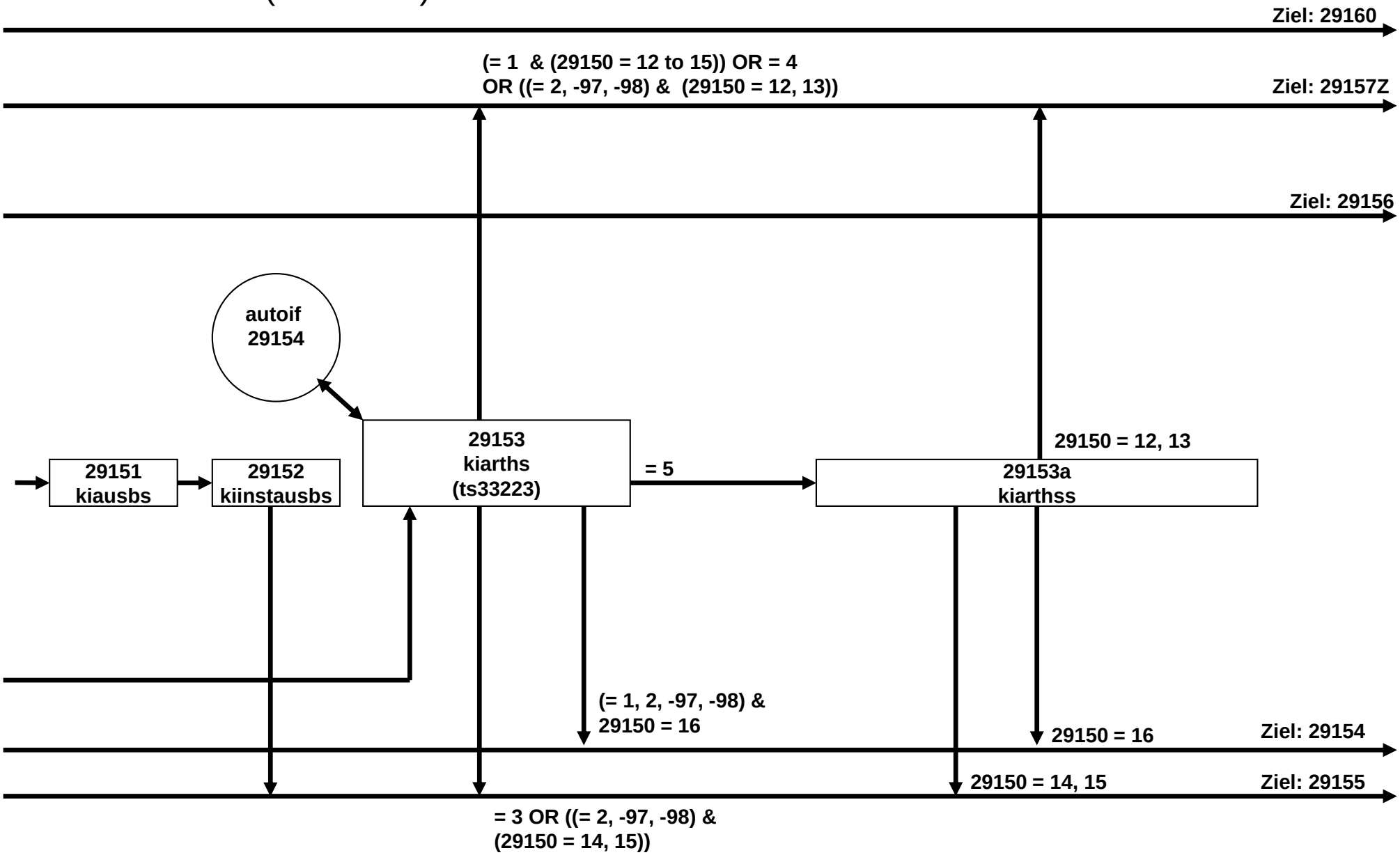

KI - Kinder E6E (18 von 20)

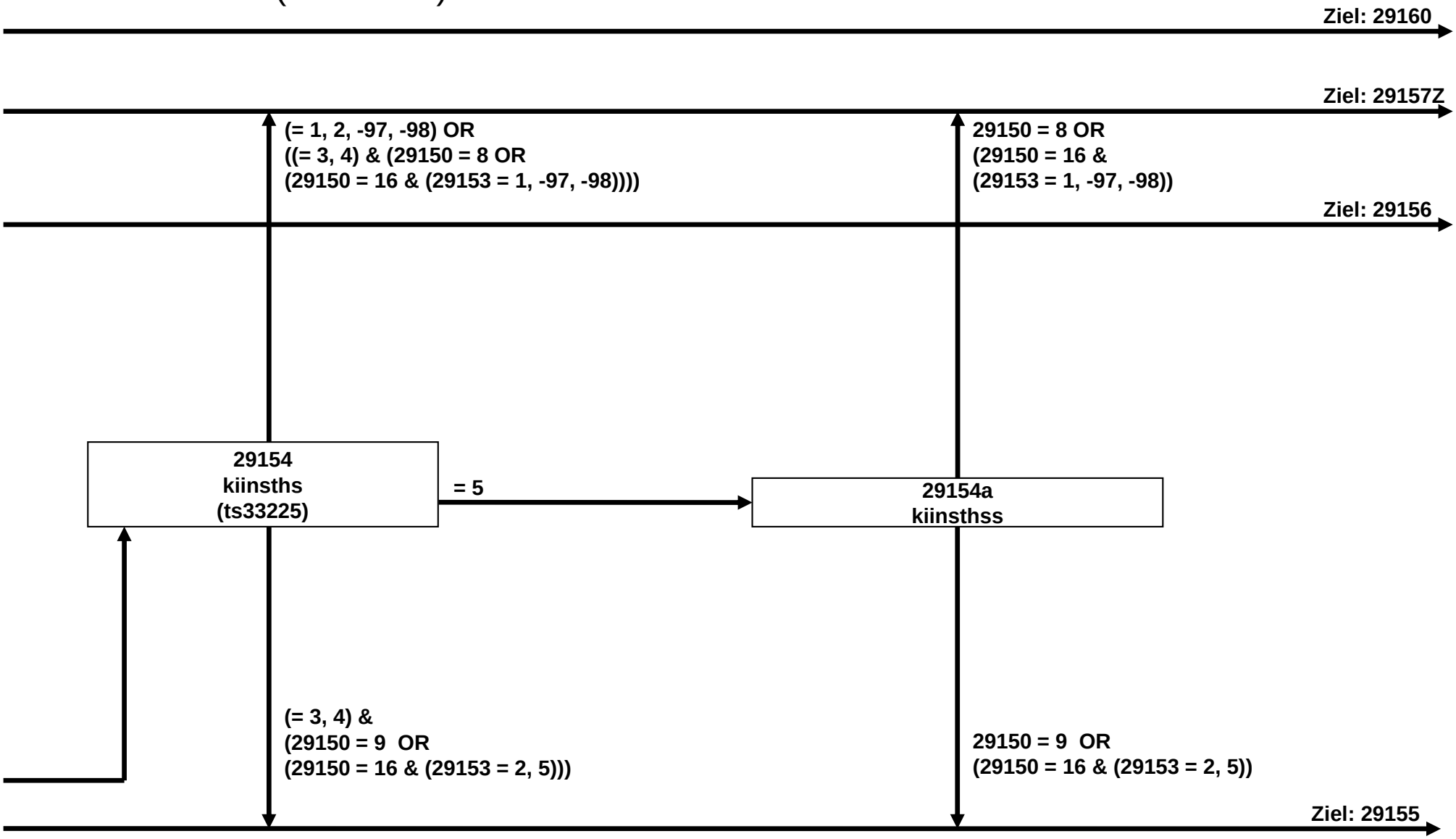

KI - Kinder E6E (19 von 20)

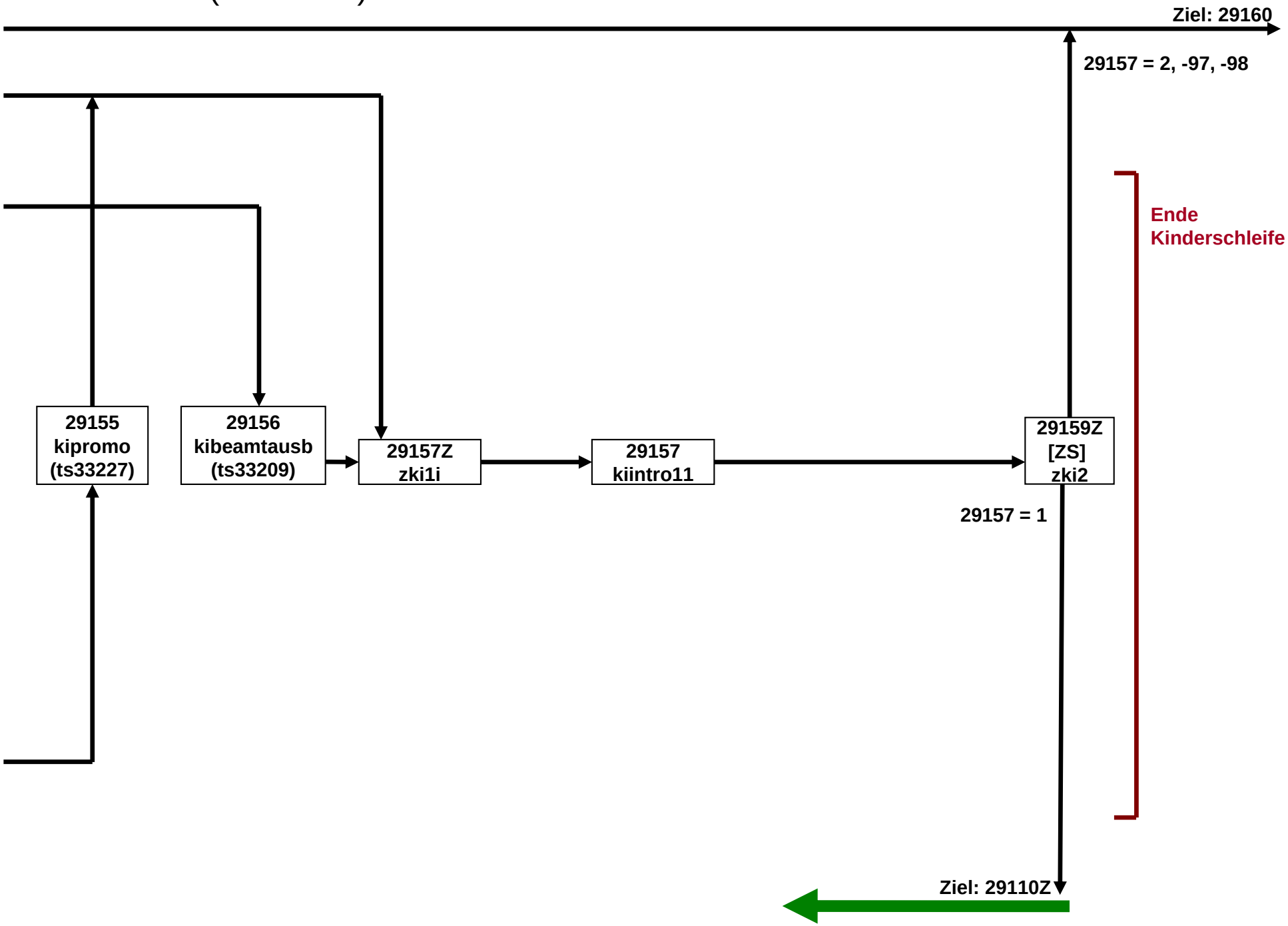

KI - Kinder E6E (20 von 20)

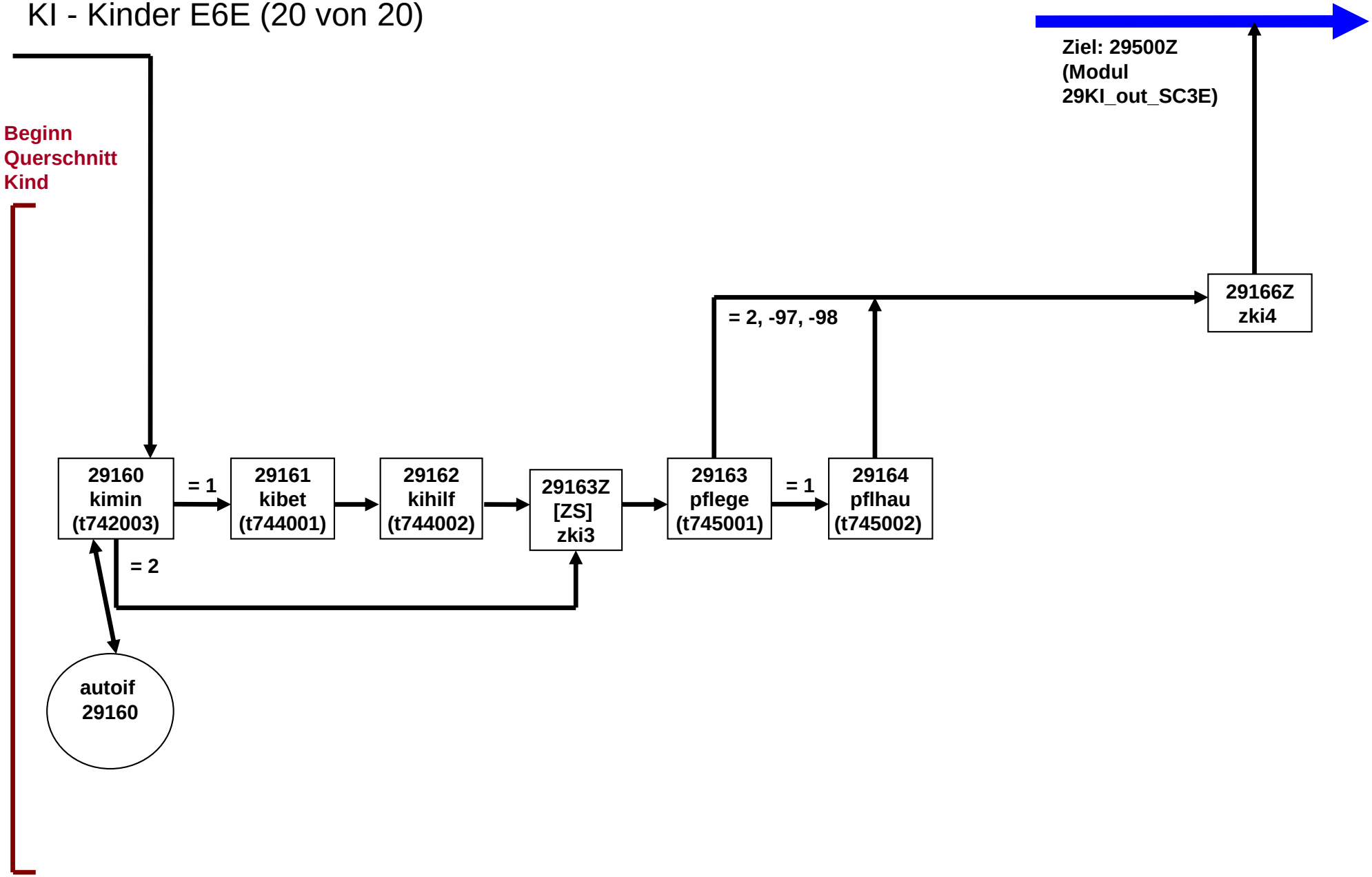

LU - Lückenepisode E68E (1 von 3)

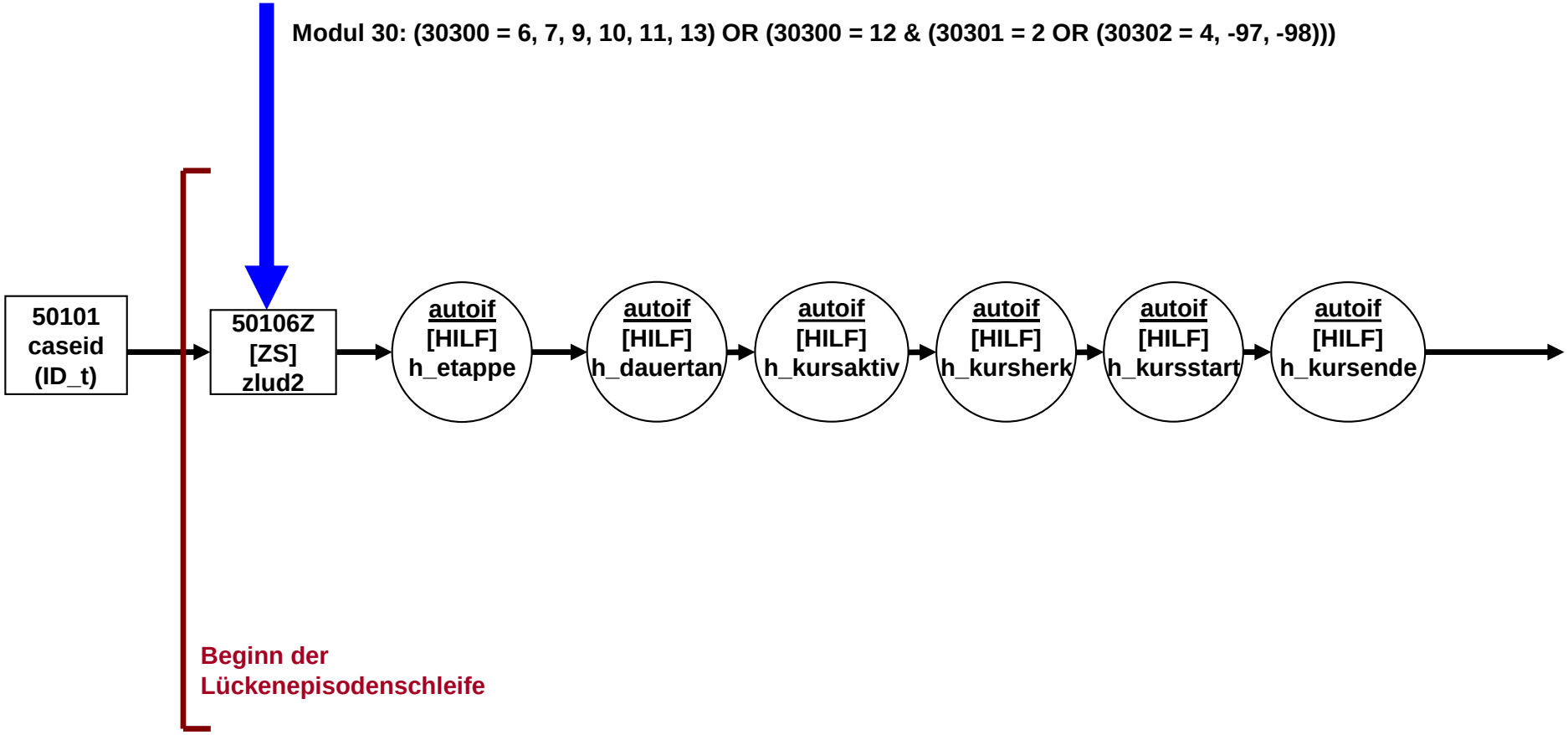

LU - Lückenepisode E68E (2 von 3)

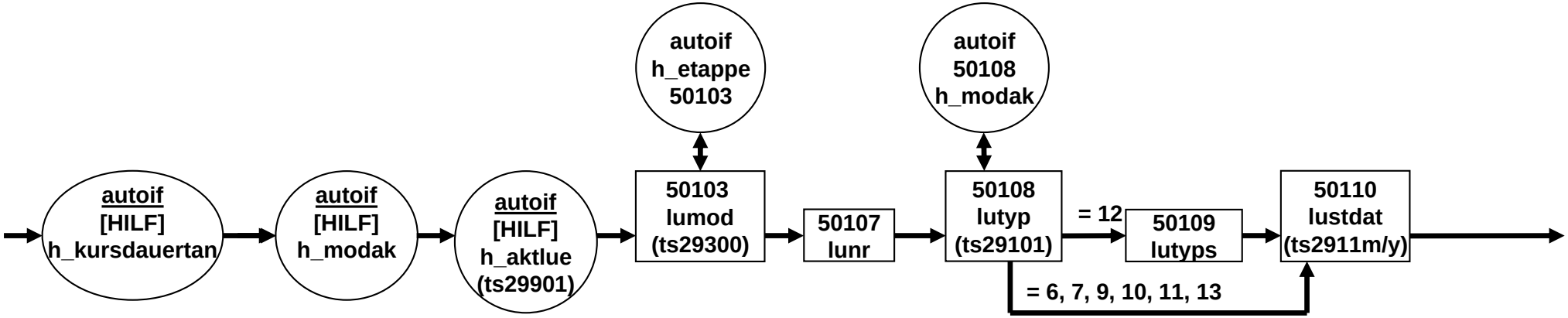

LU - Lückenepisode E68E (3 von 3)

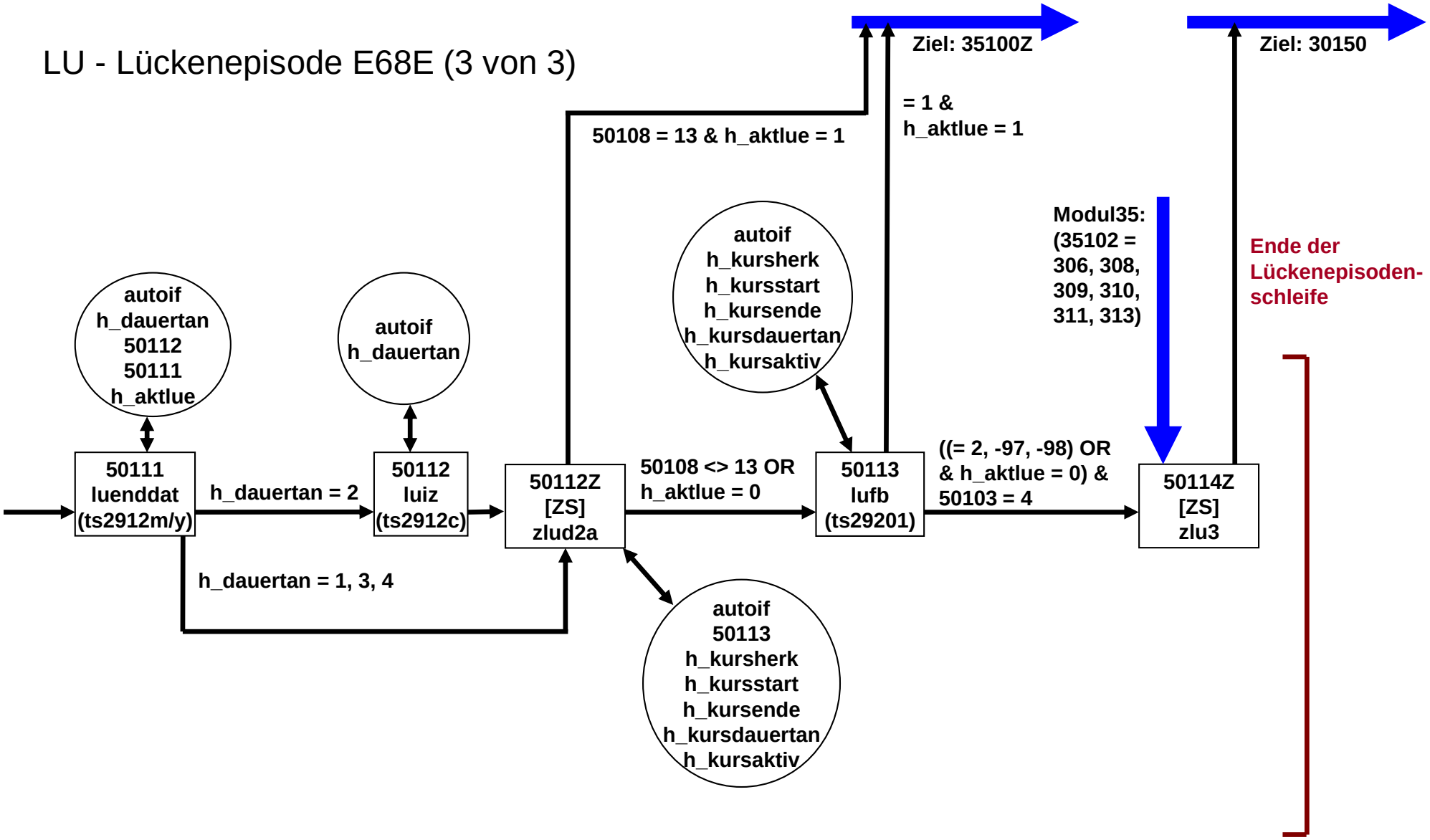

KU-Kurse E6E (1 von 4)

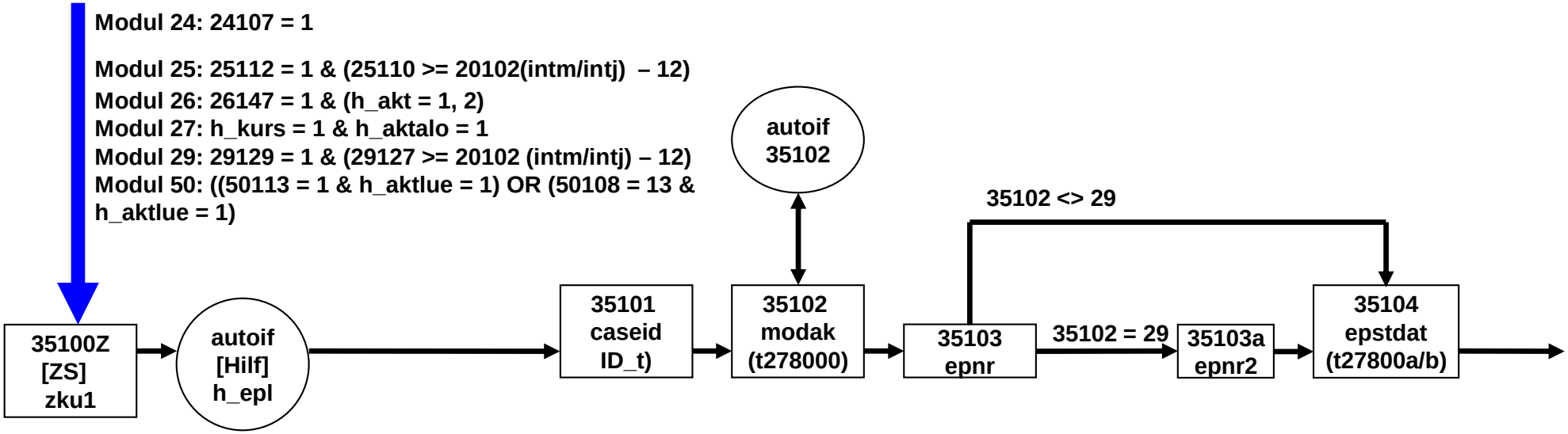

KU-Kurse E6E (2 von 4)

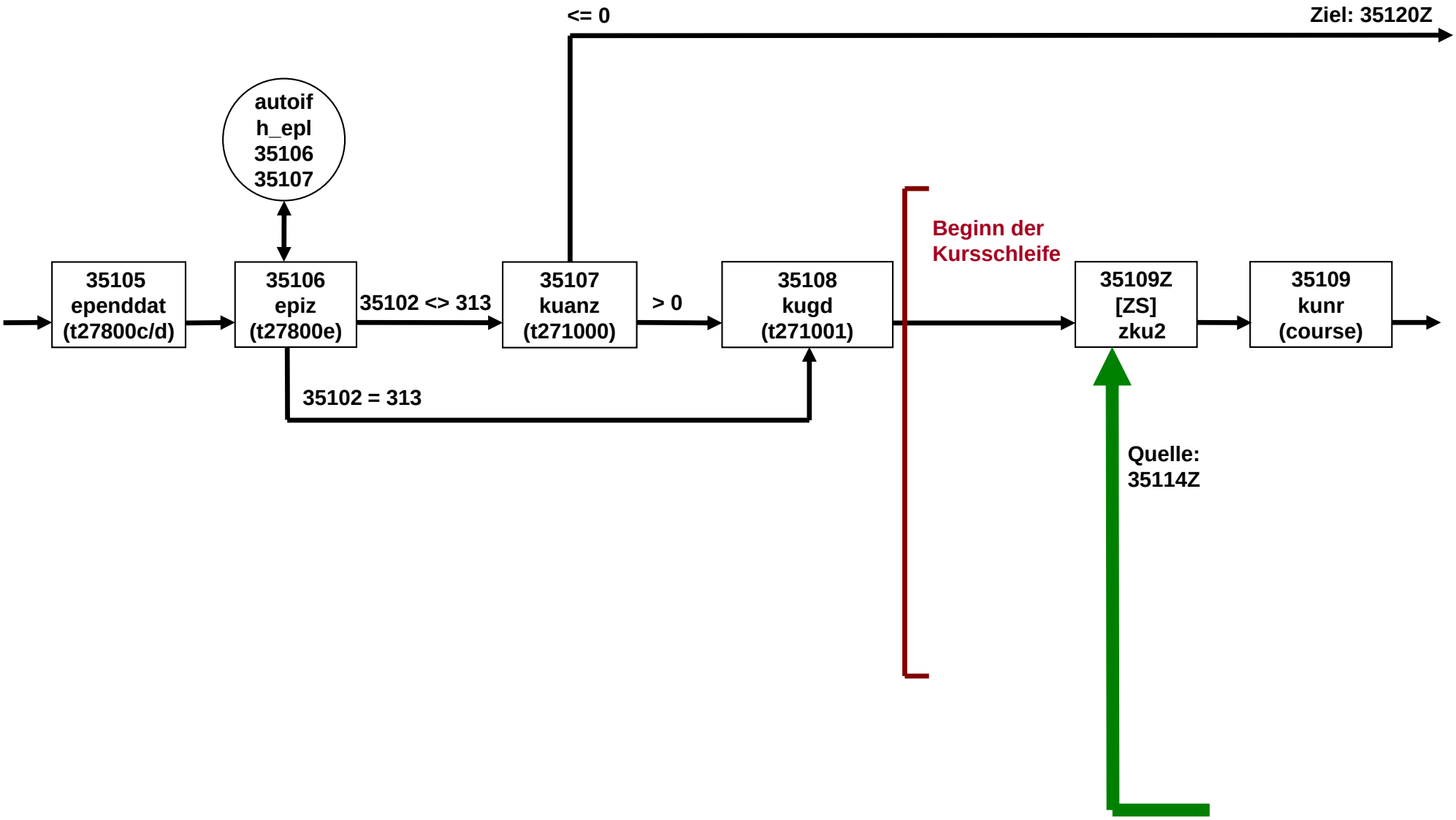

KU-Kurse E6E (3 von 4)

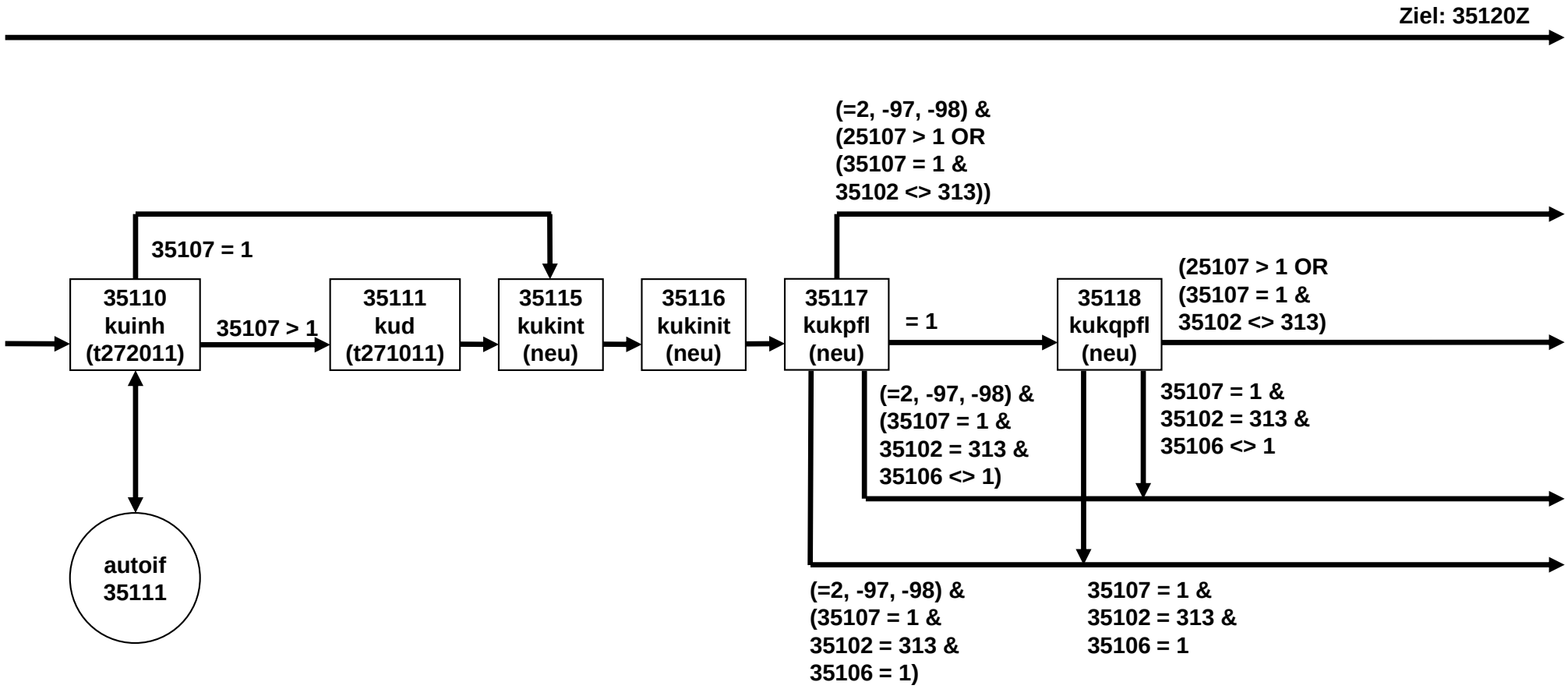

KU-Kurse E6E (3 von 4)

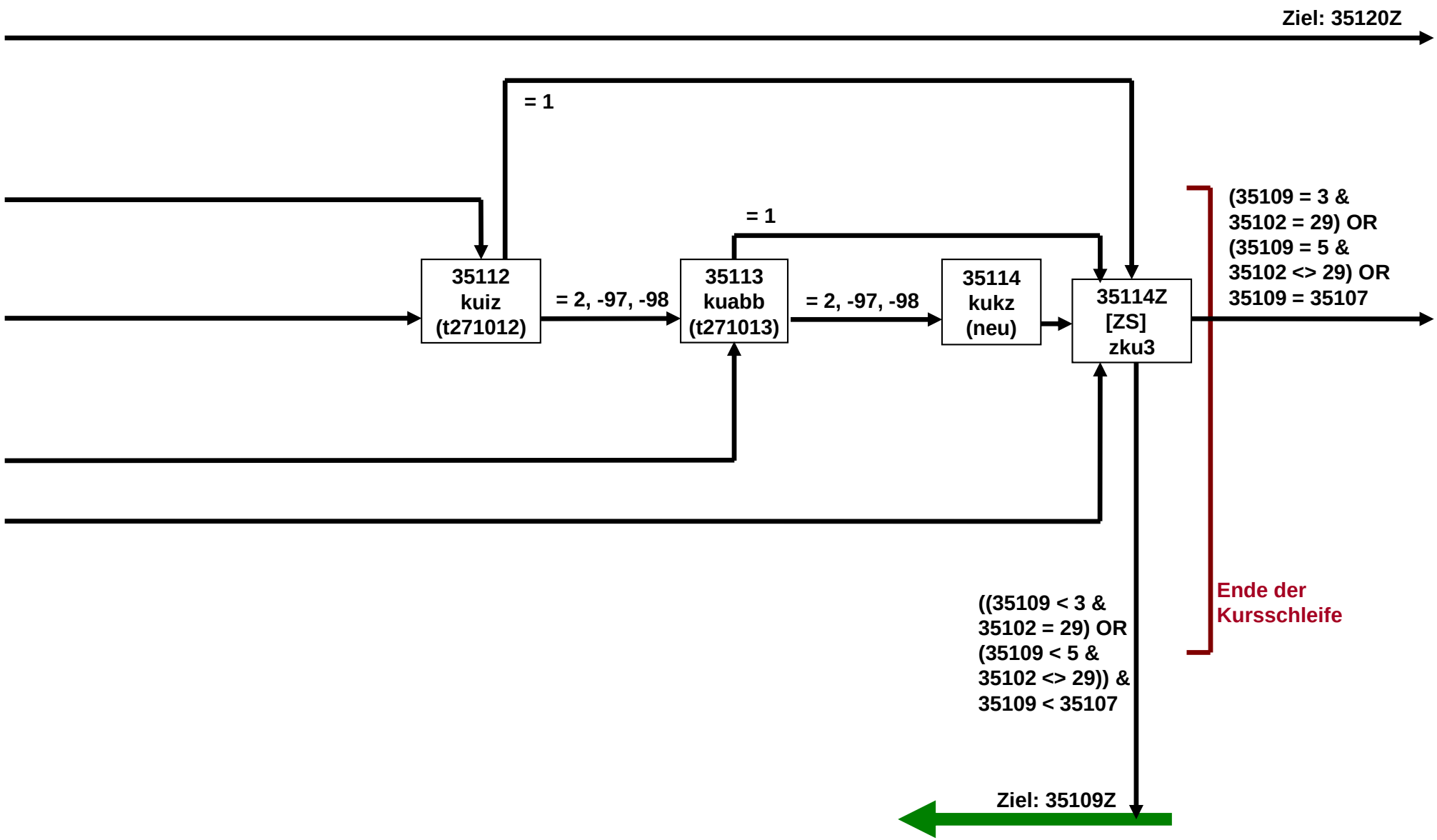

KU-Kurse E6E (4 von 4)

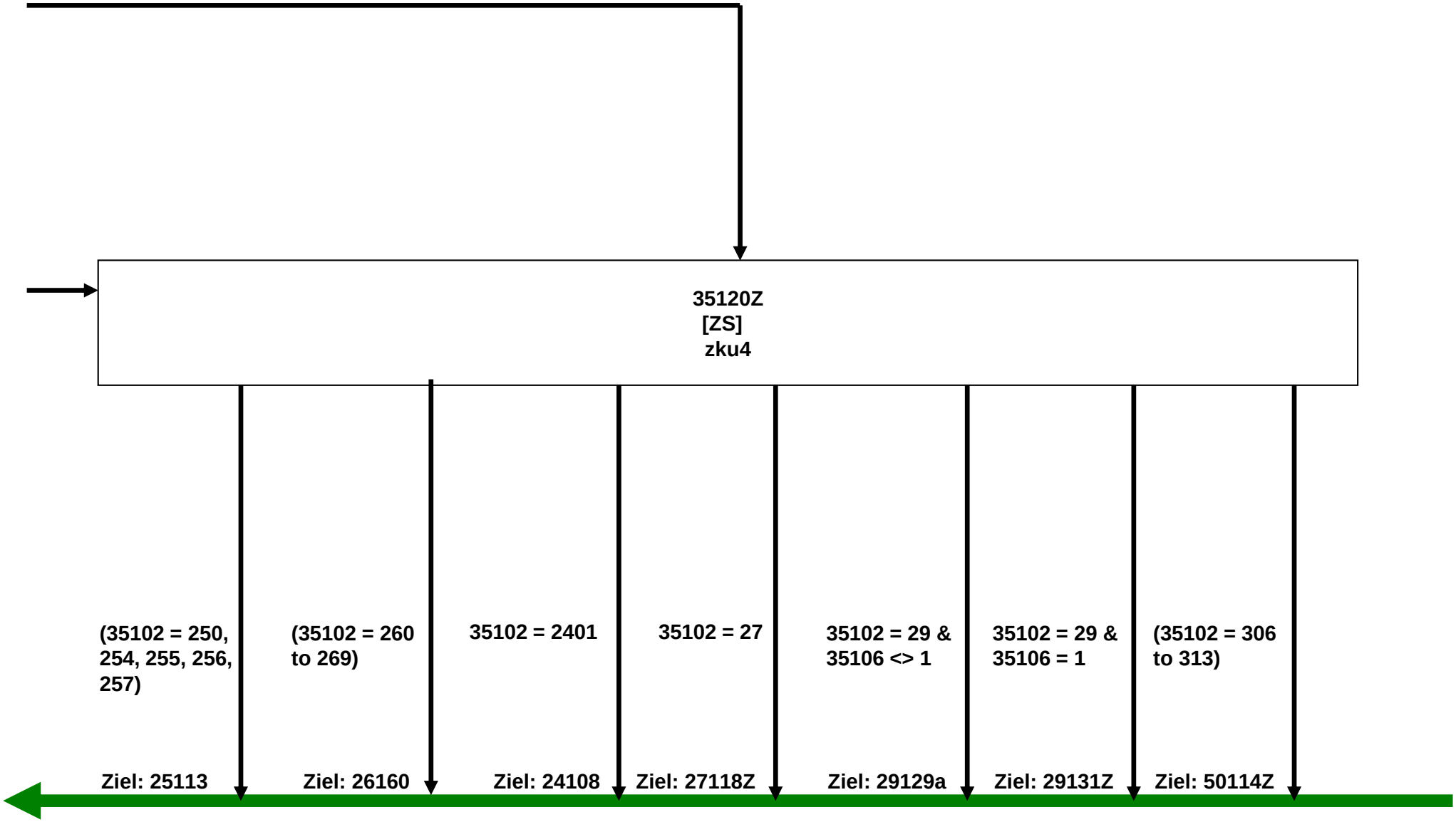

31WB _SC3E– Weiterbildung – Modul E6E - (1 von 3)

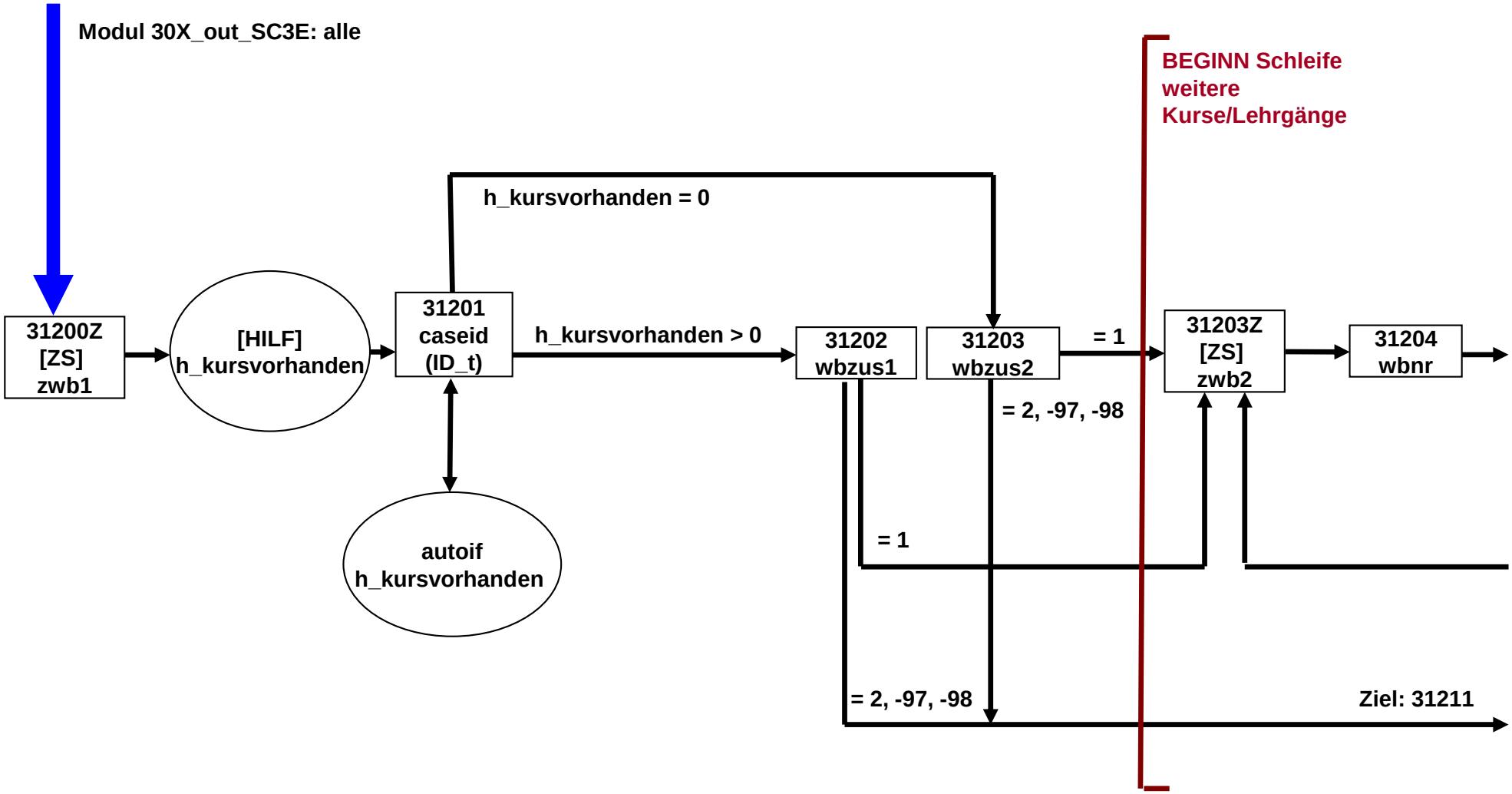

31WB _SC3E– Weiterbildung – Modul E6E - (2 von 3)

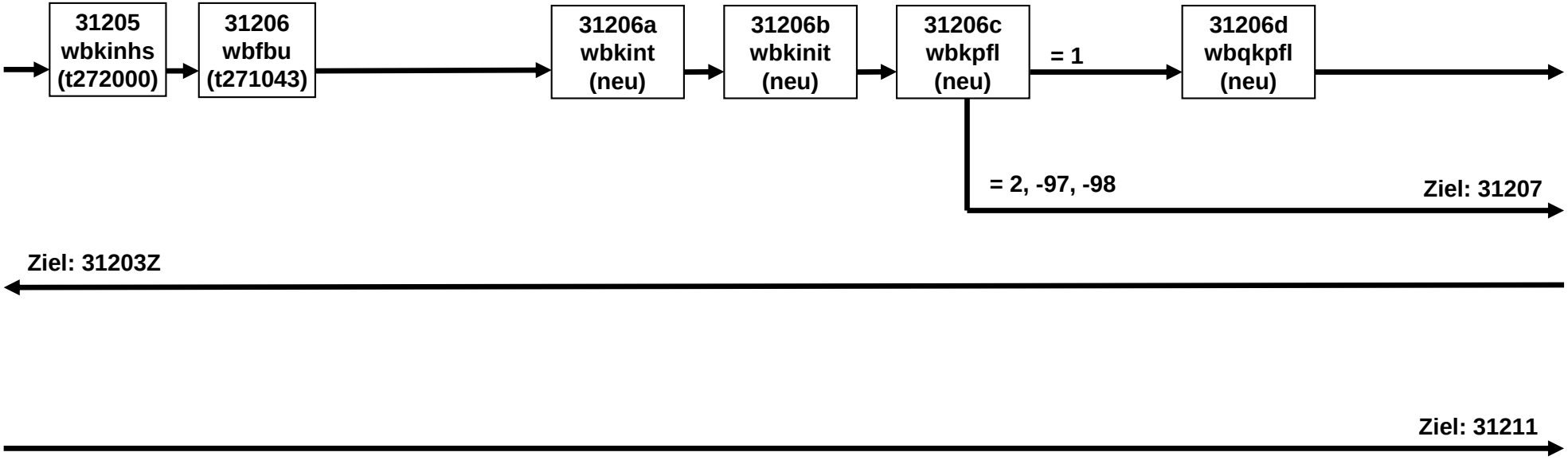

31WB _SC3E– Weiterbildung – Modul E6E - (3 von 3)

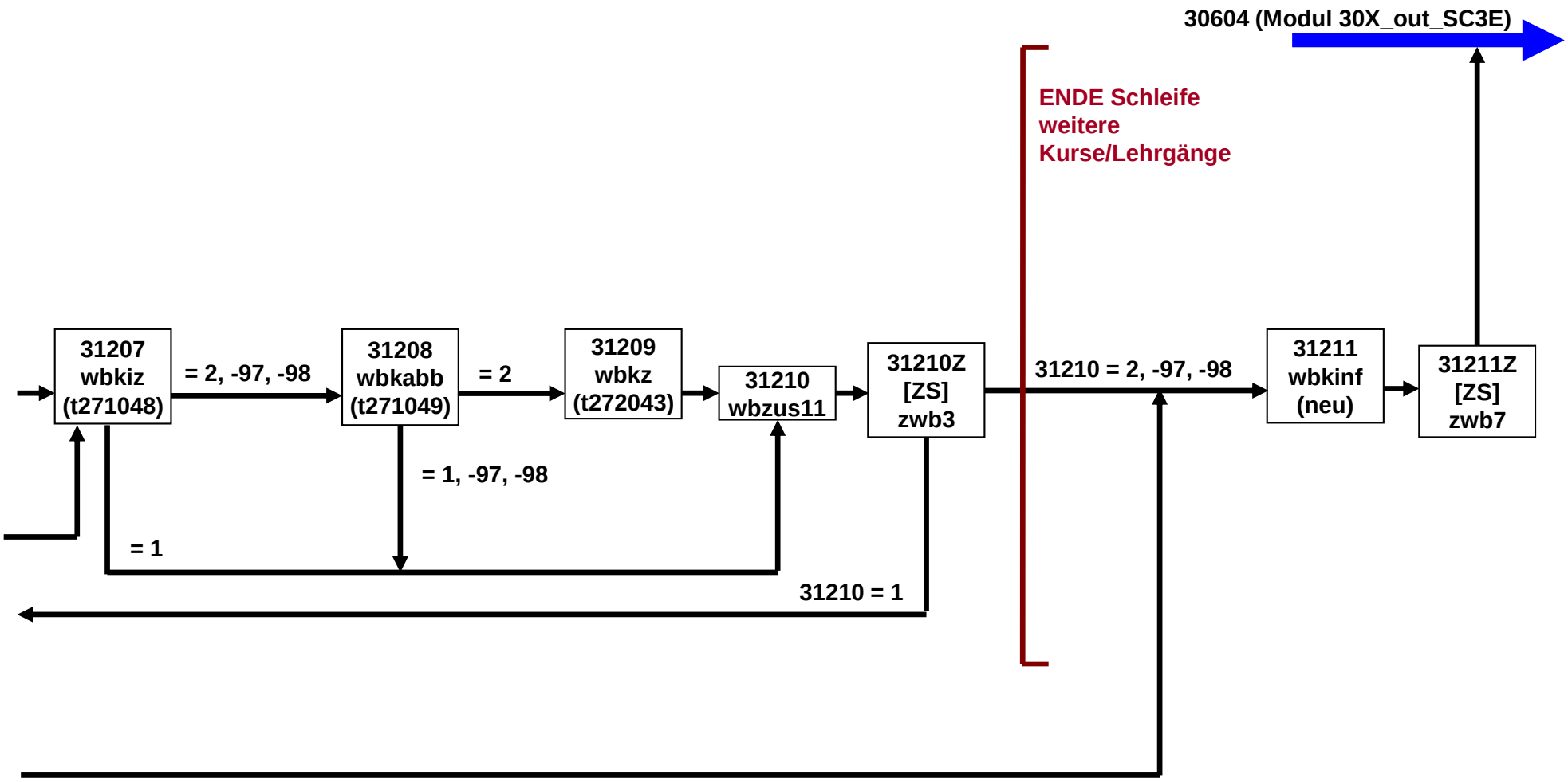

64bFÖSQS_SC3E E6E (1 von 2)

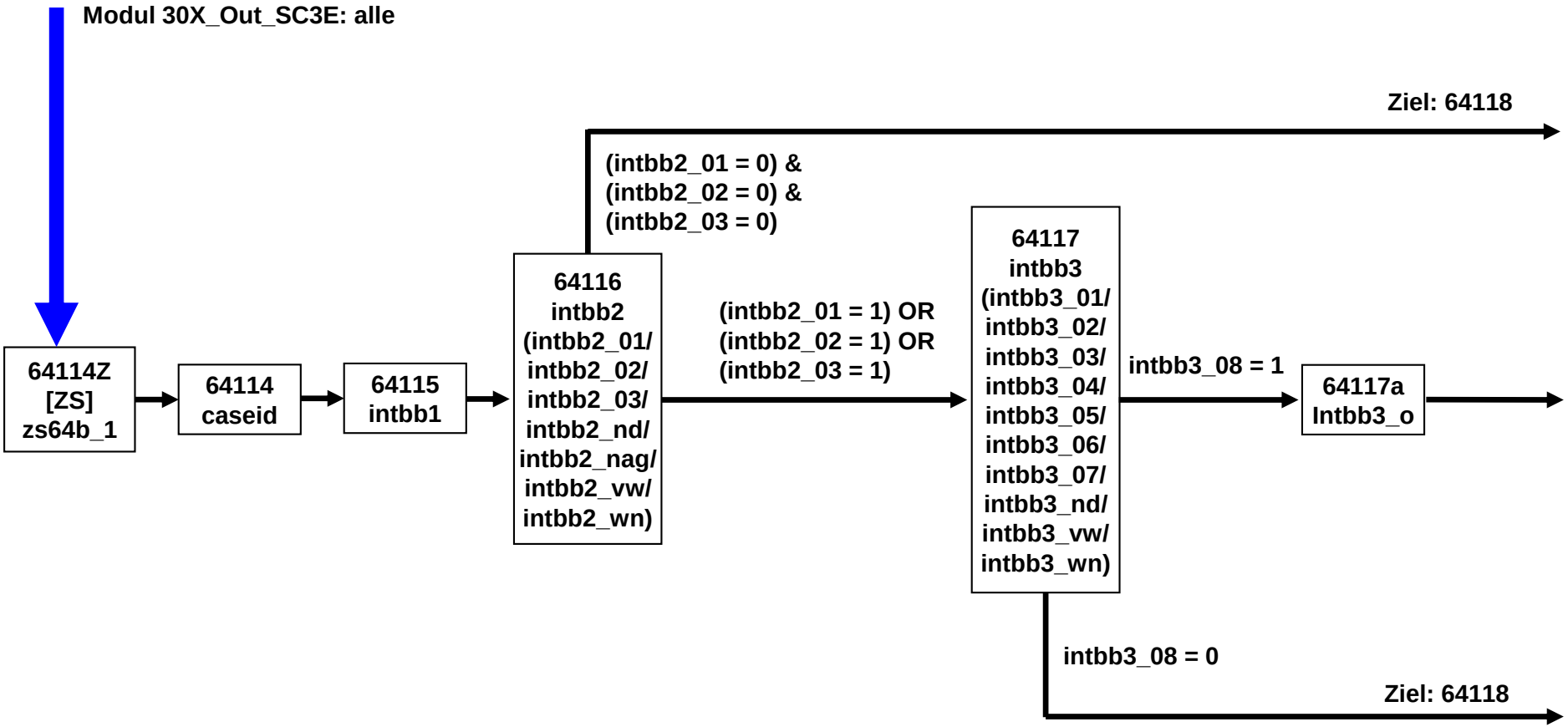

64bFÖSQS_SC3E E6E (2 von 2)

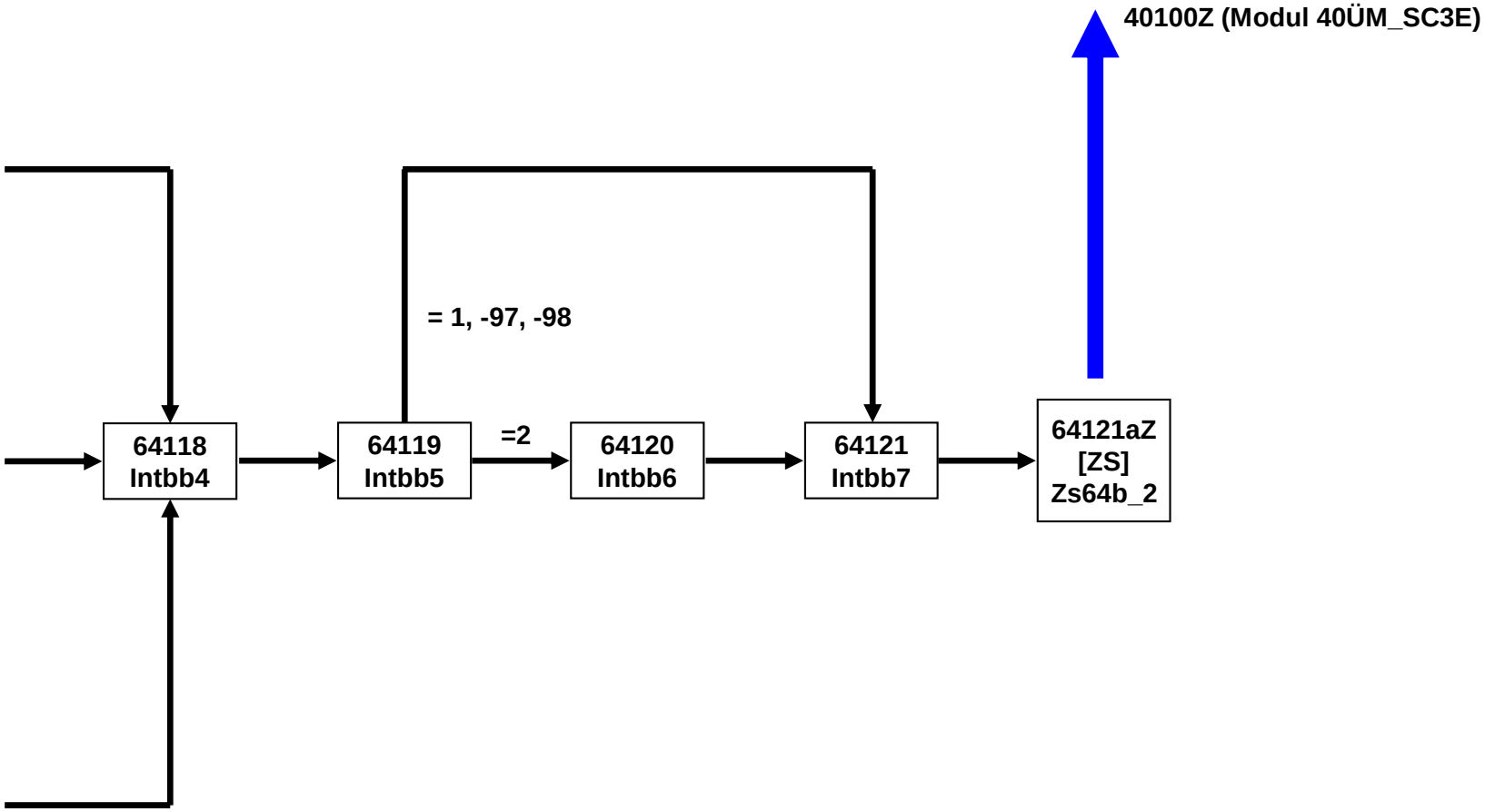

40ÜM_SC3E Übergang E6E (1 von 18)

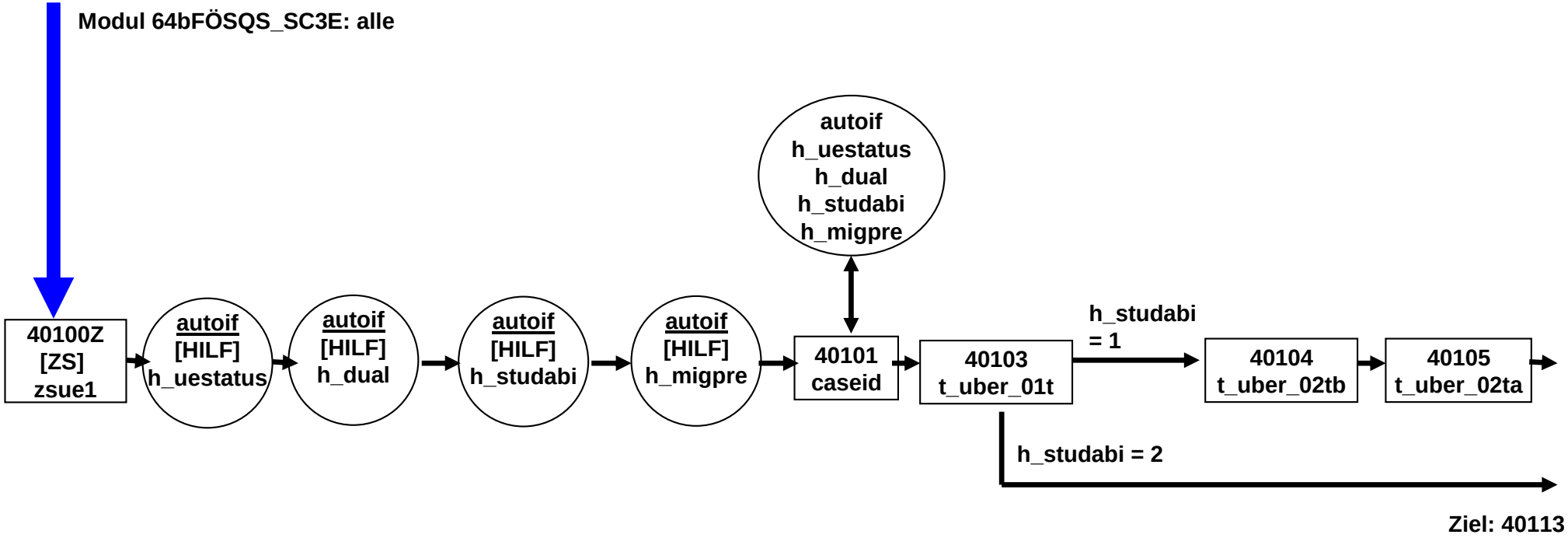

40ÜM_SC3E Übergang E6E (2 von 18)

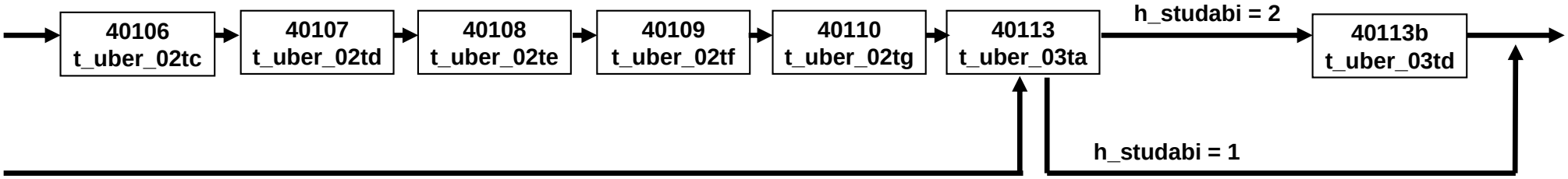

40ÜM_SC3E Übergang E6E (3 von 18)

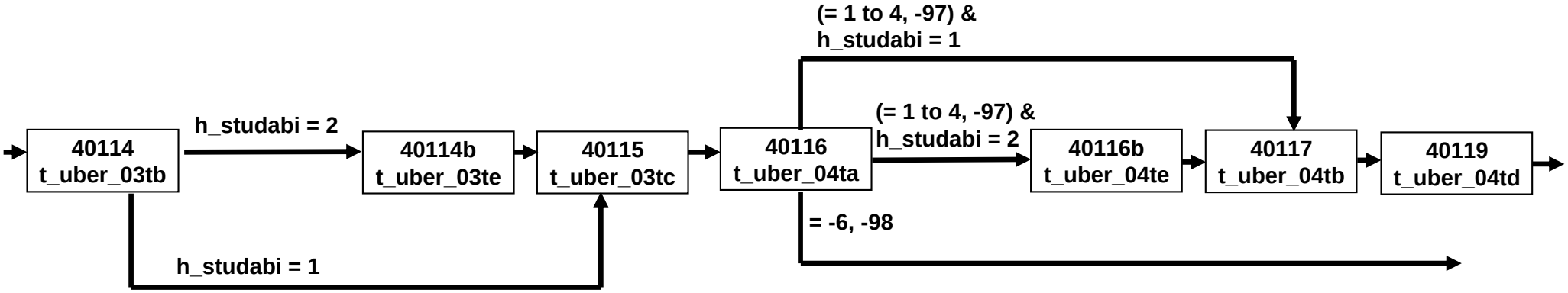

40ÜM_SC3E Übergang E6E (4 von 18)

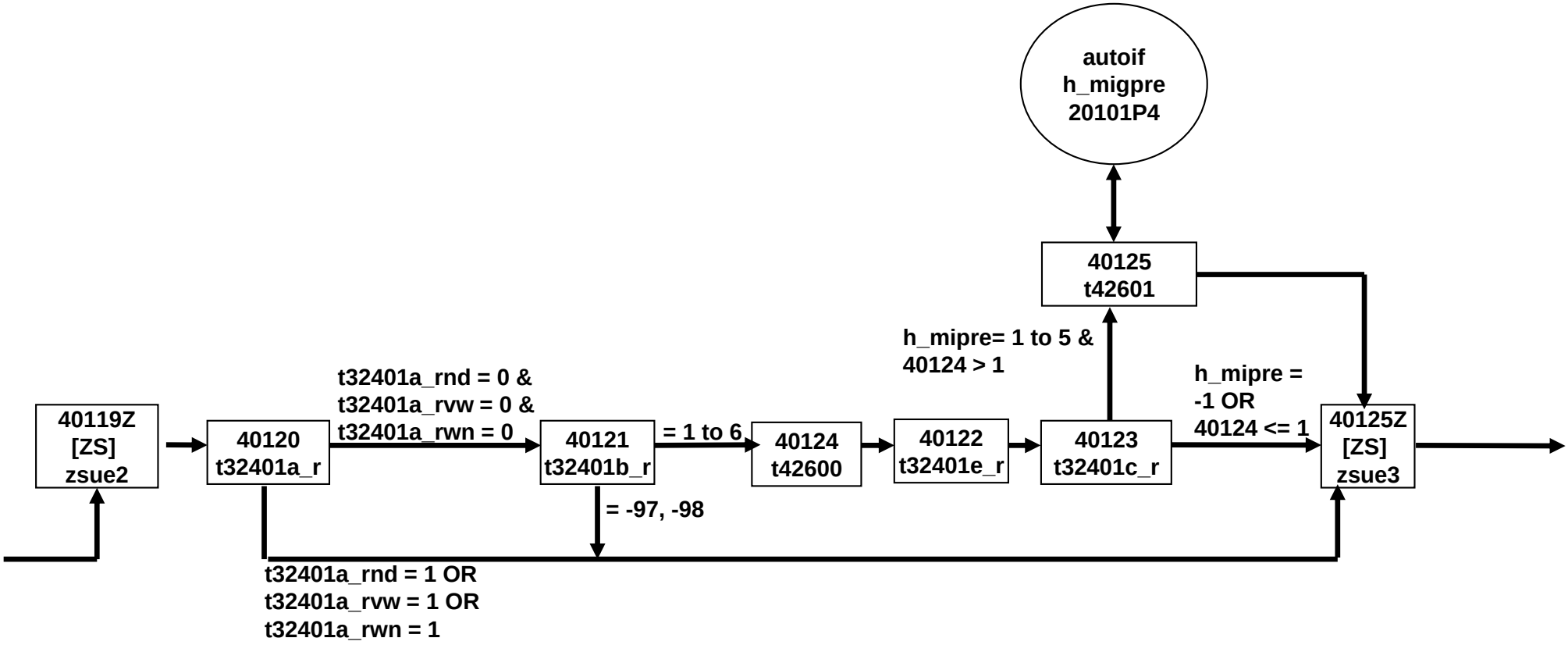

40ÜM_SC3E Übergang E6E (5 von 18)

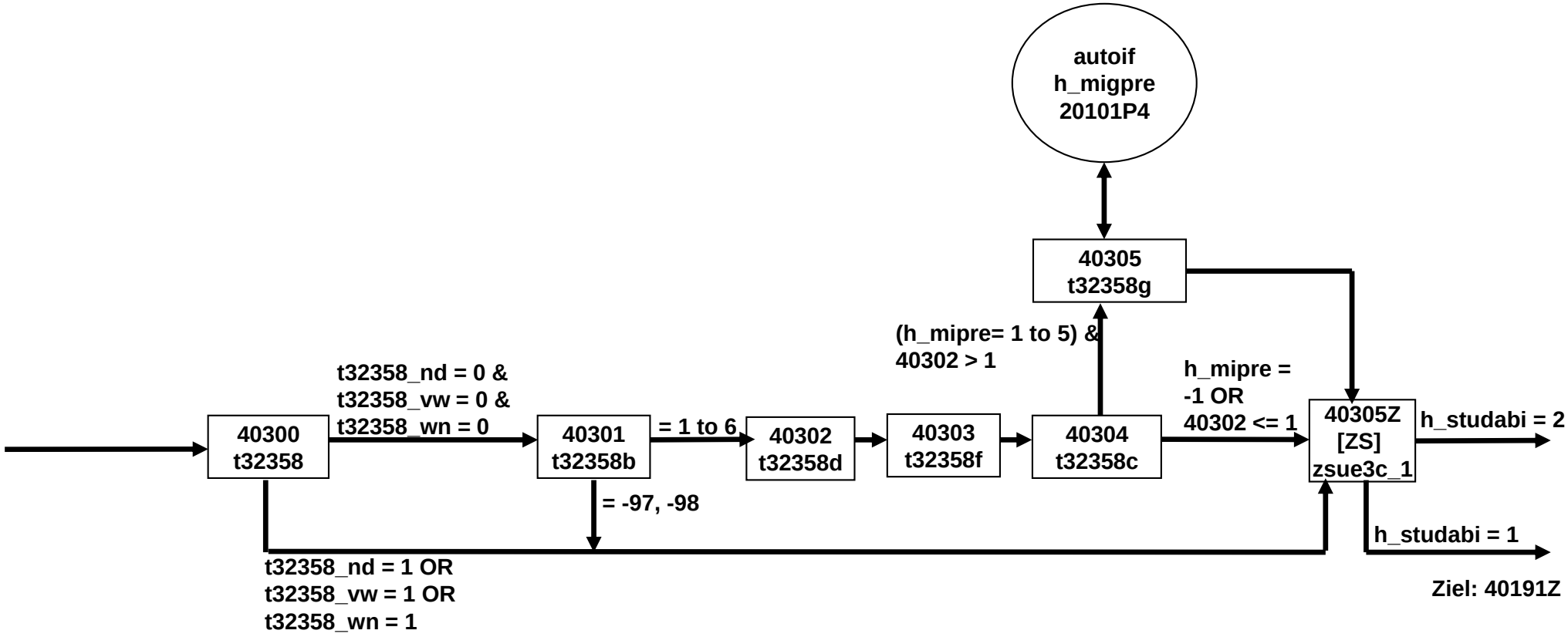

40ÜM_SC3E Übergang E6E (6 von 18)

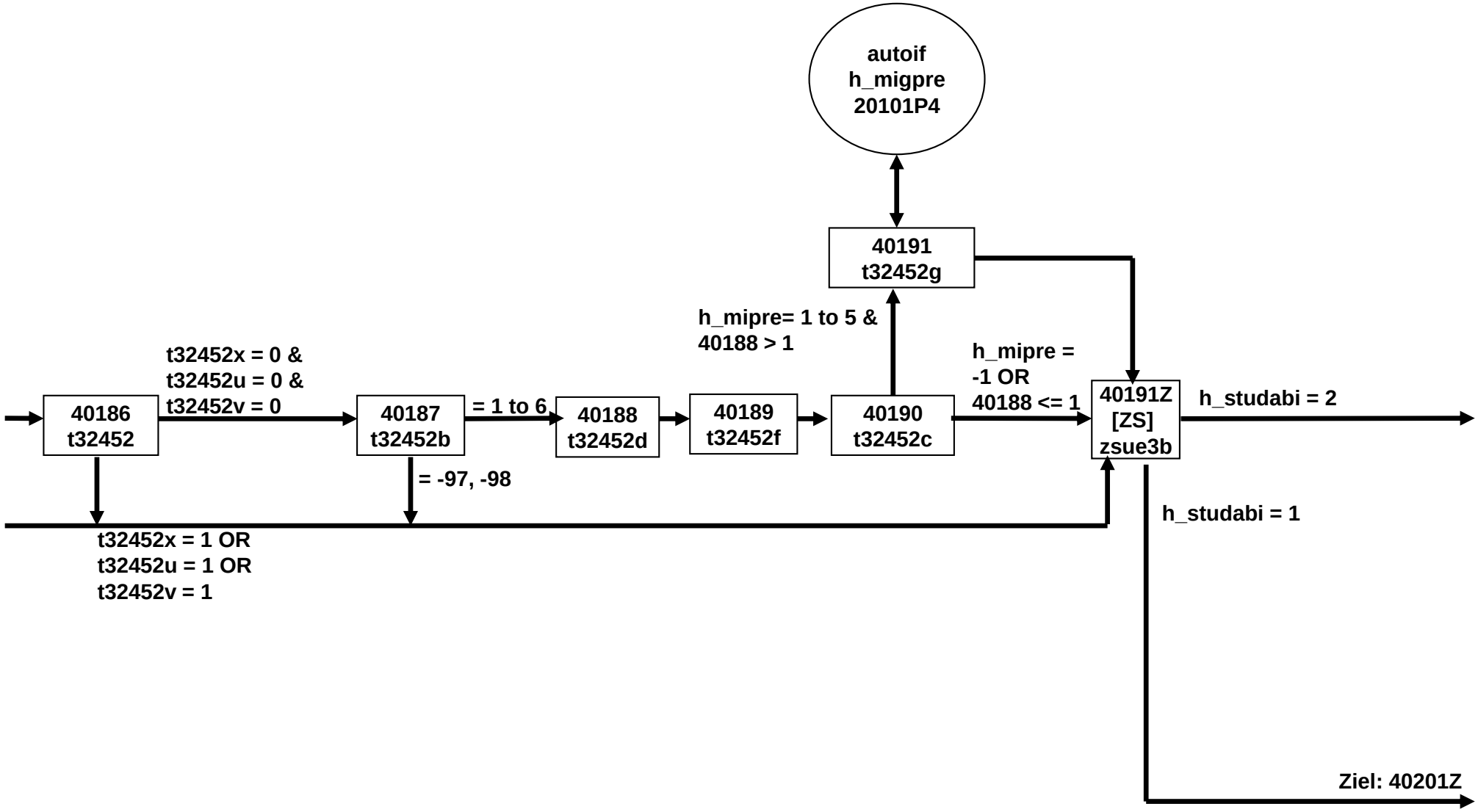

40ÜM_SC3E Übergang E6E (7 von 18)

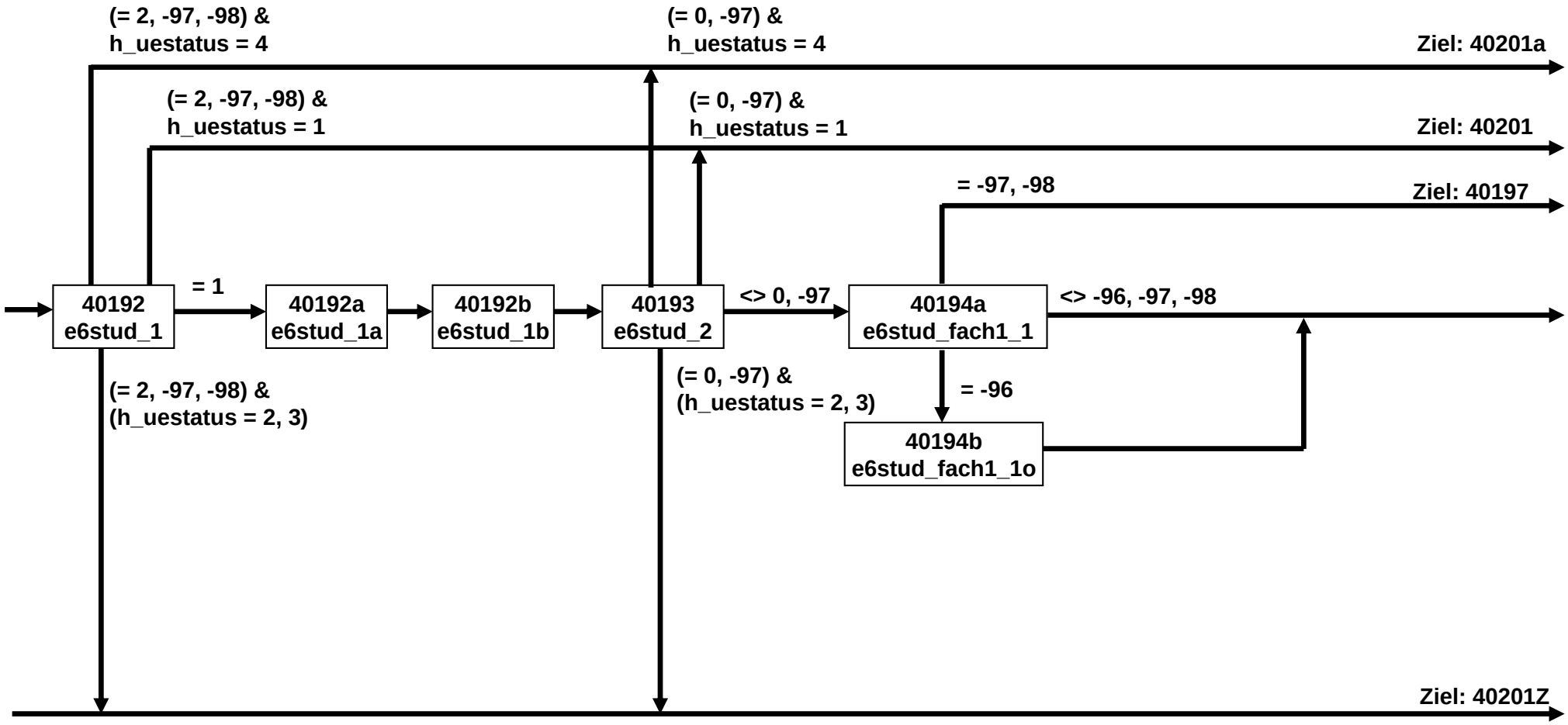

40ÜM_SC3E Übergang E6E (8 von 18)

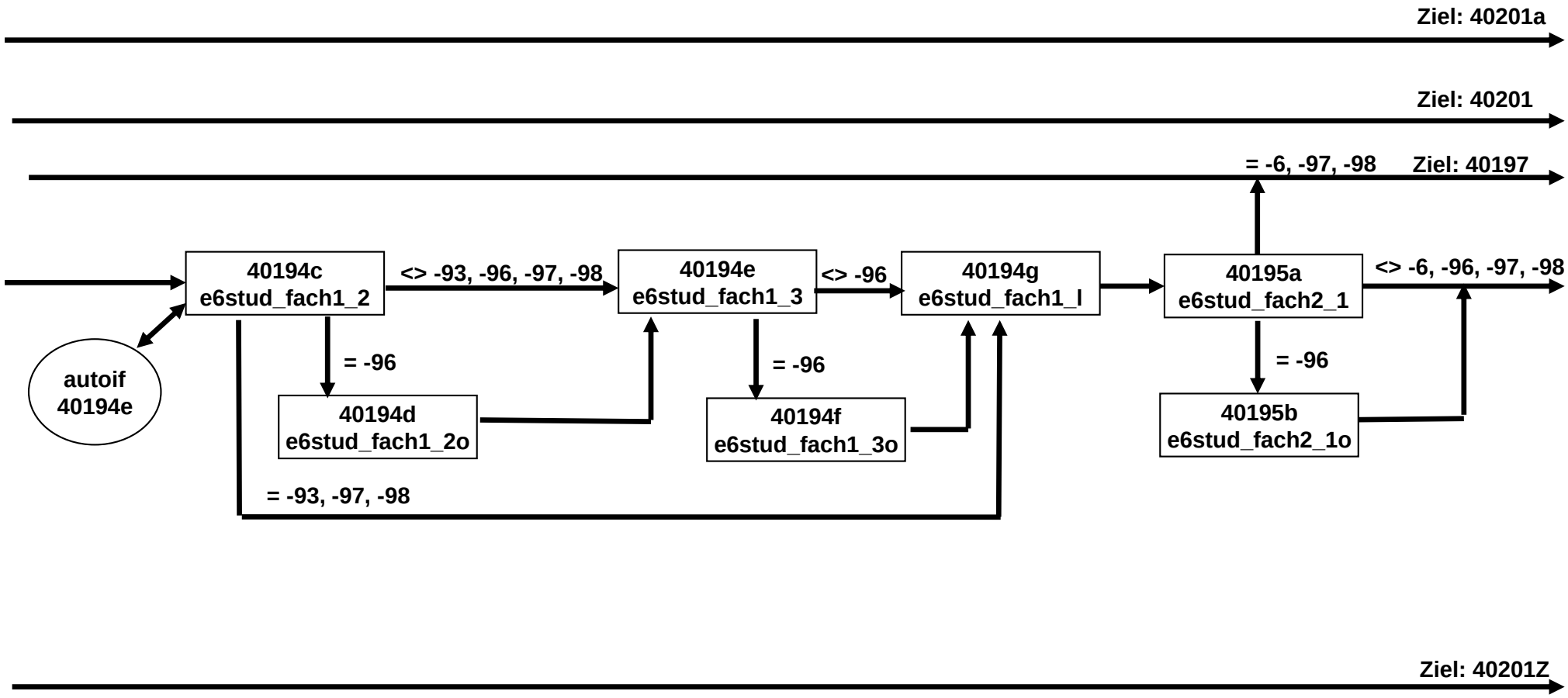

40ÜM_SC3E Übergang E6E (9 von 18)

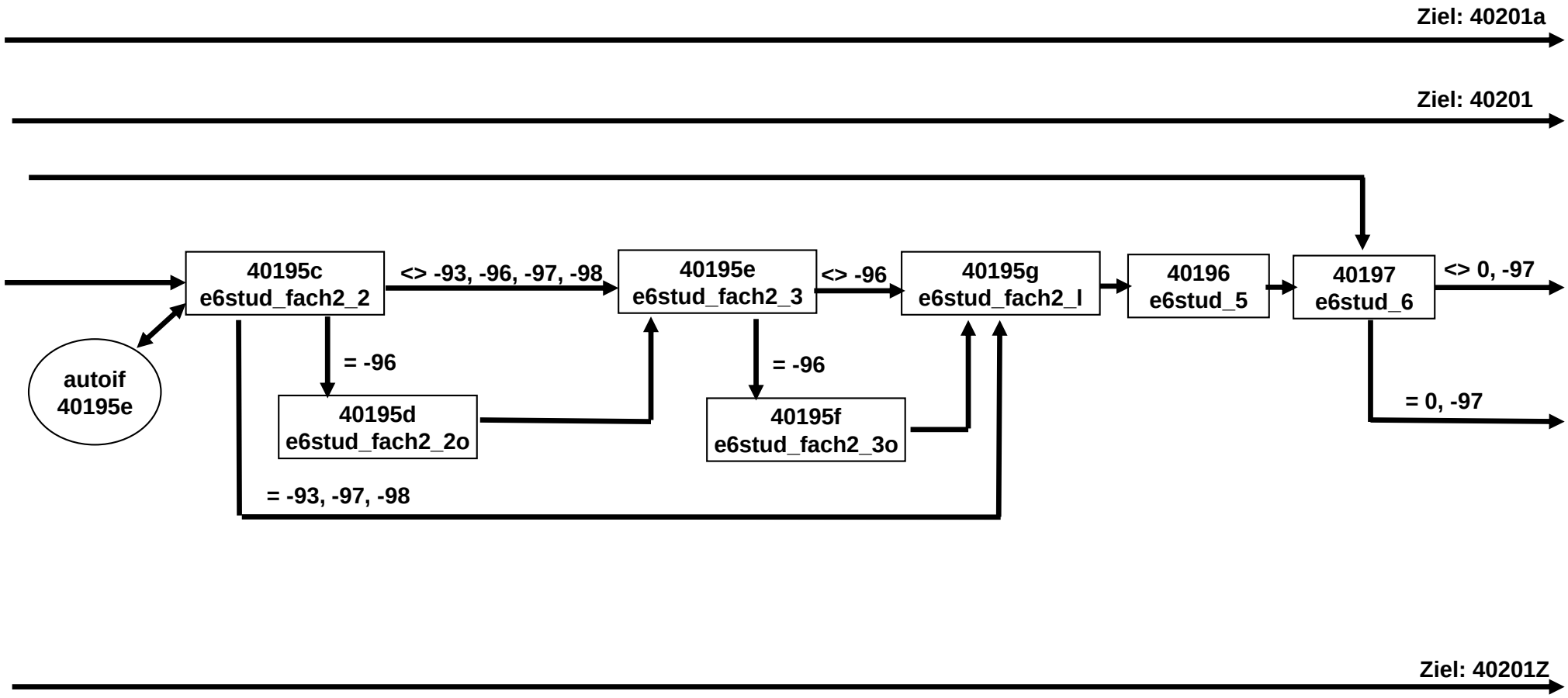

40ÜM_SC3E Übergang E6E (10 von 18)

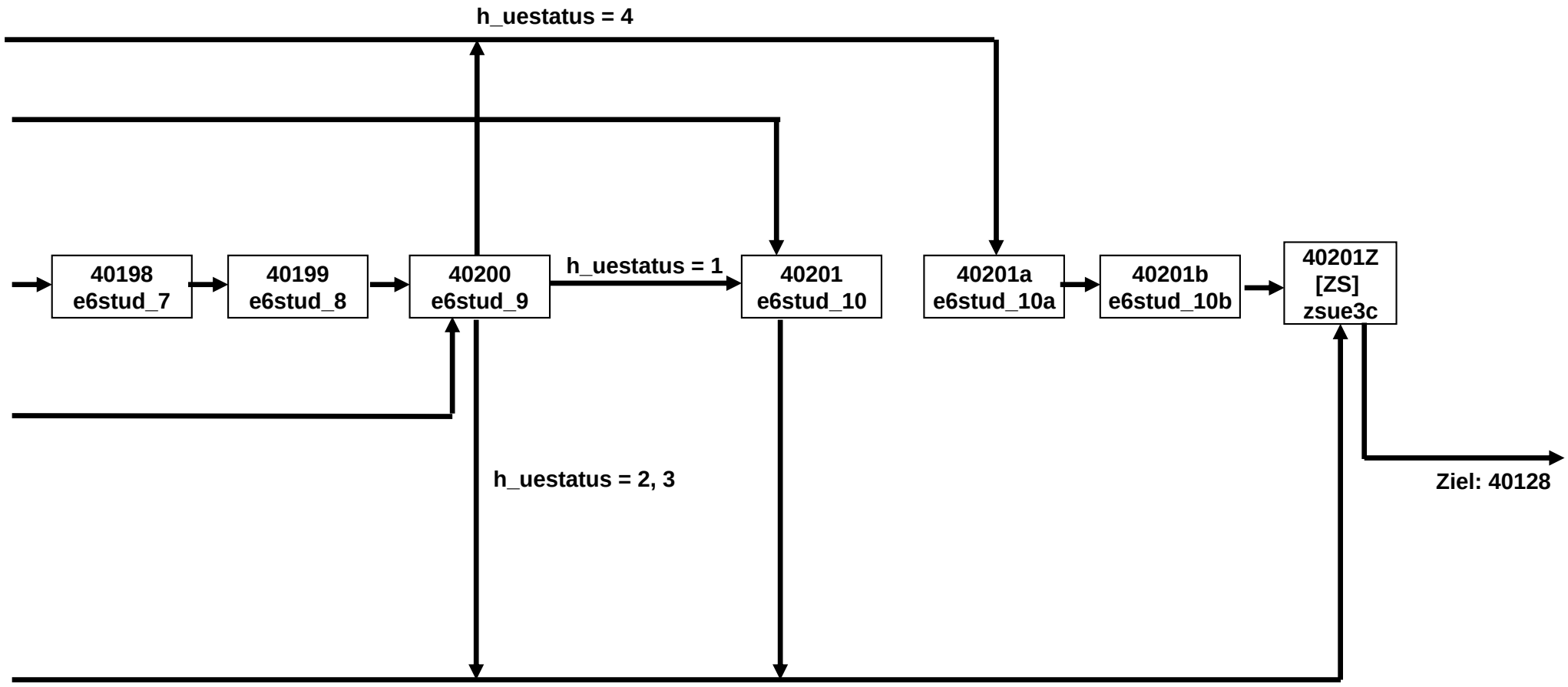

40ÜM_SC3E Übergang E6E (11 von 18)

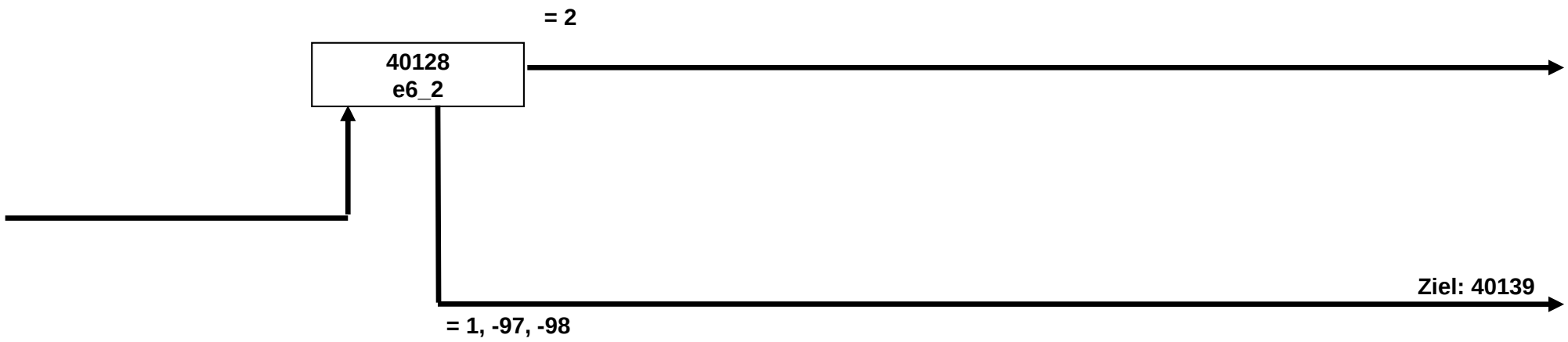

40ÜM_SC3E Übergang E6E (12 von 18)

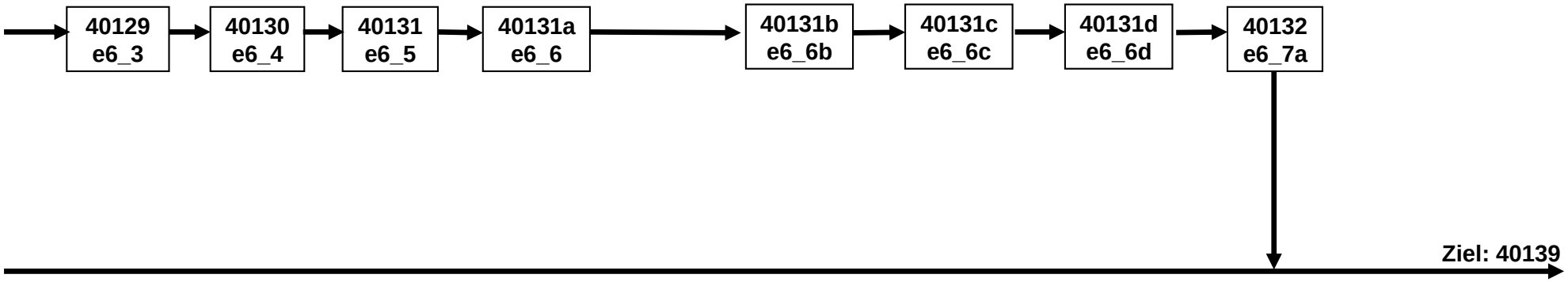

40ÜM_SC3E Übergang E6E (13 von 18)

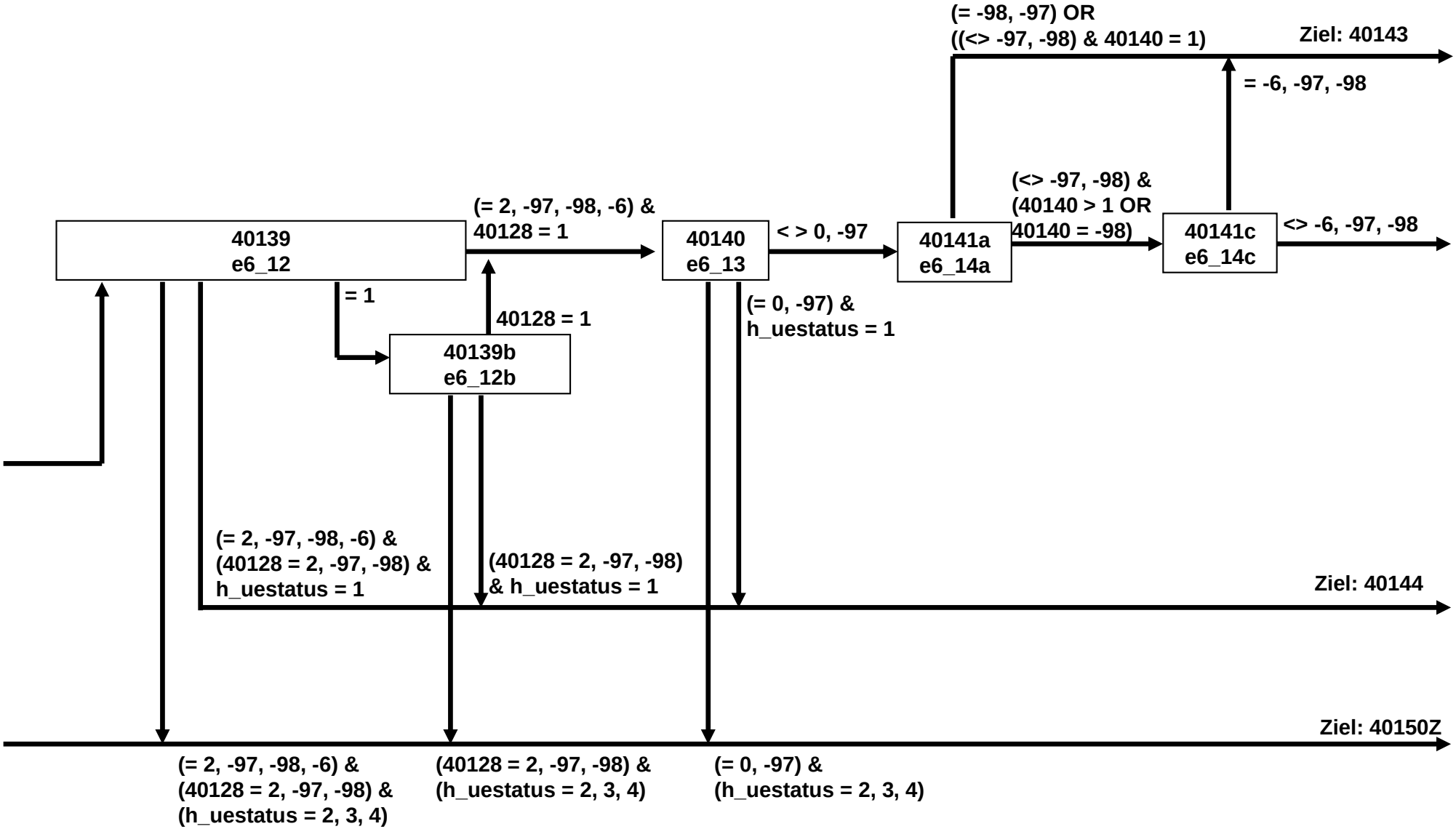

40ÜM_SC3E Übergang E6E (14 von 18)

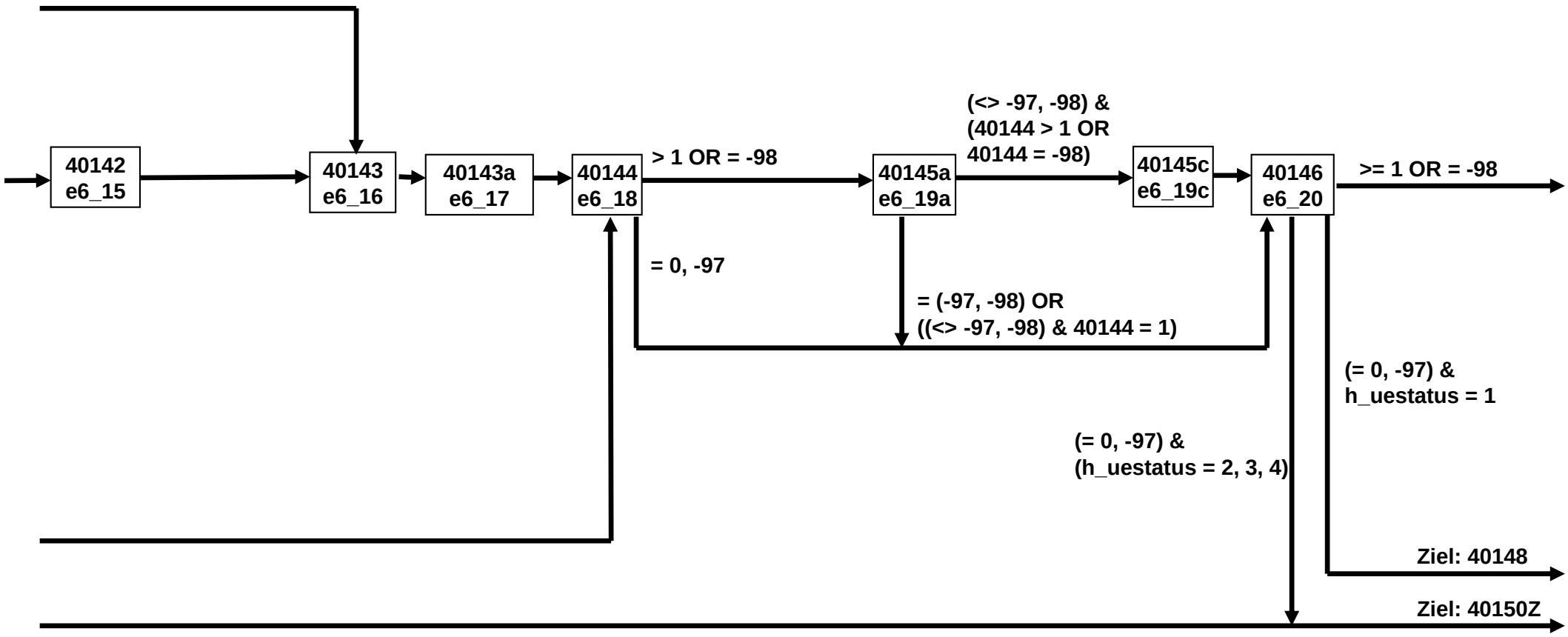

40ÜM_SC3E Übergang E6E (15 von 18)

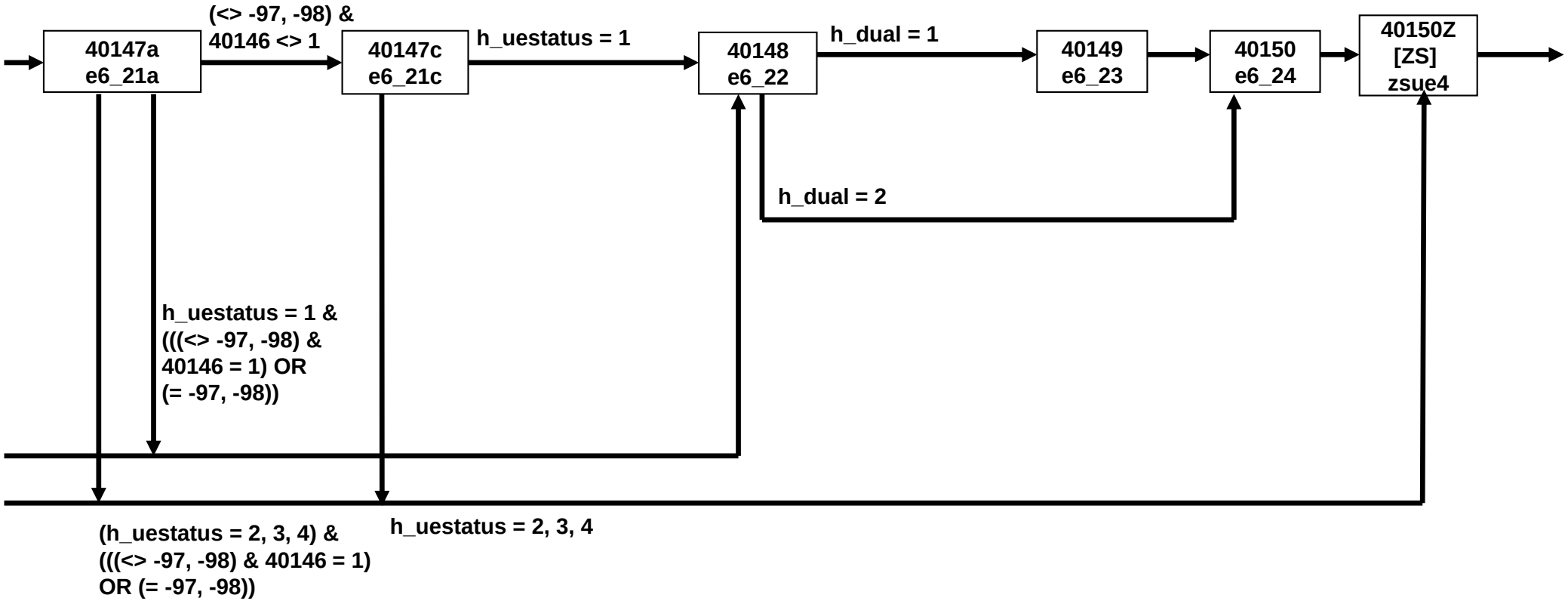

40ÜM_SC3E Übergang E6E (16 von 18)

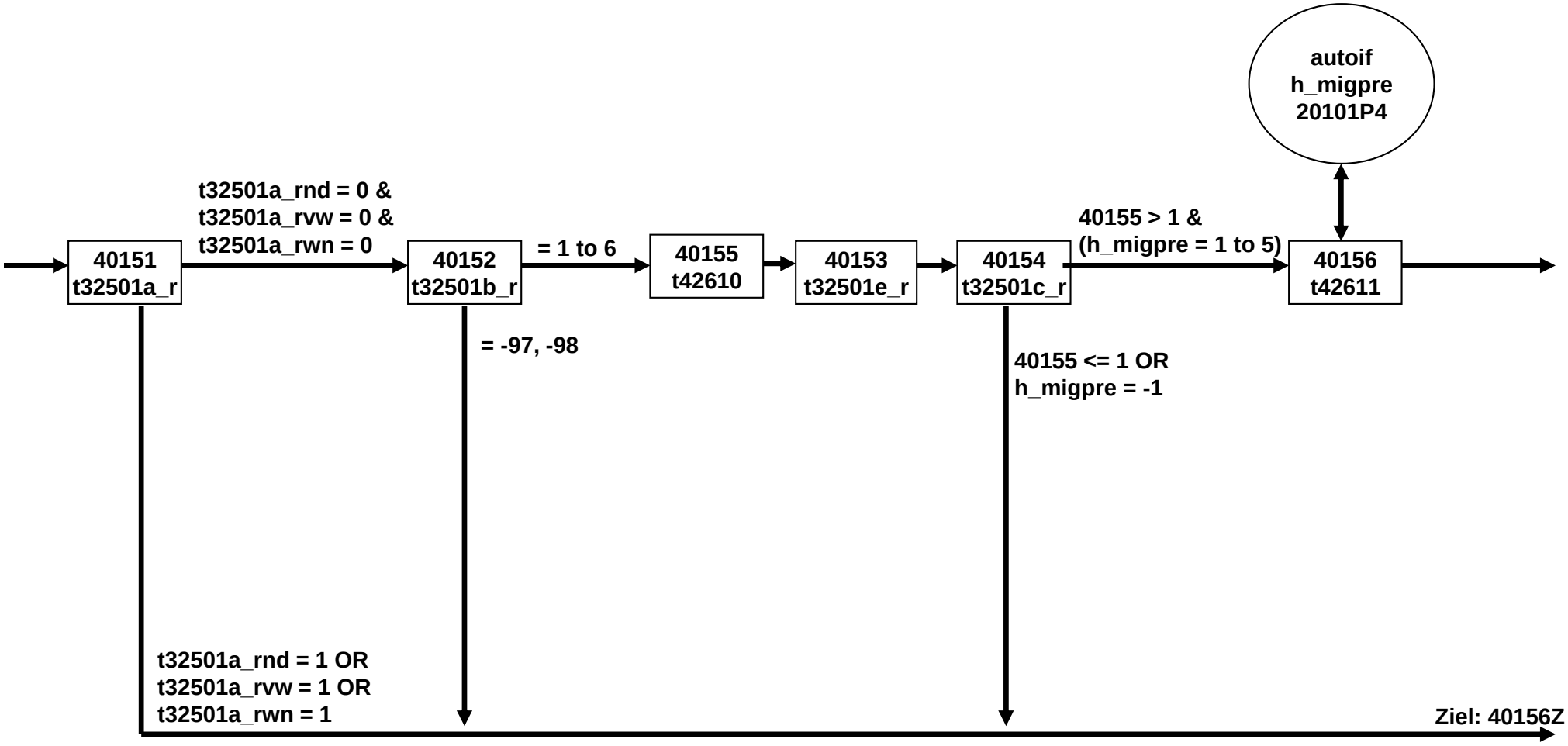

40ÜM_SC3E Übergang E6E (17 von 18)

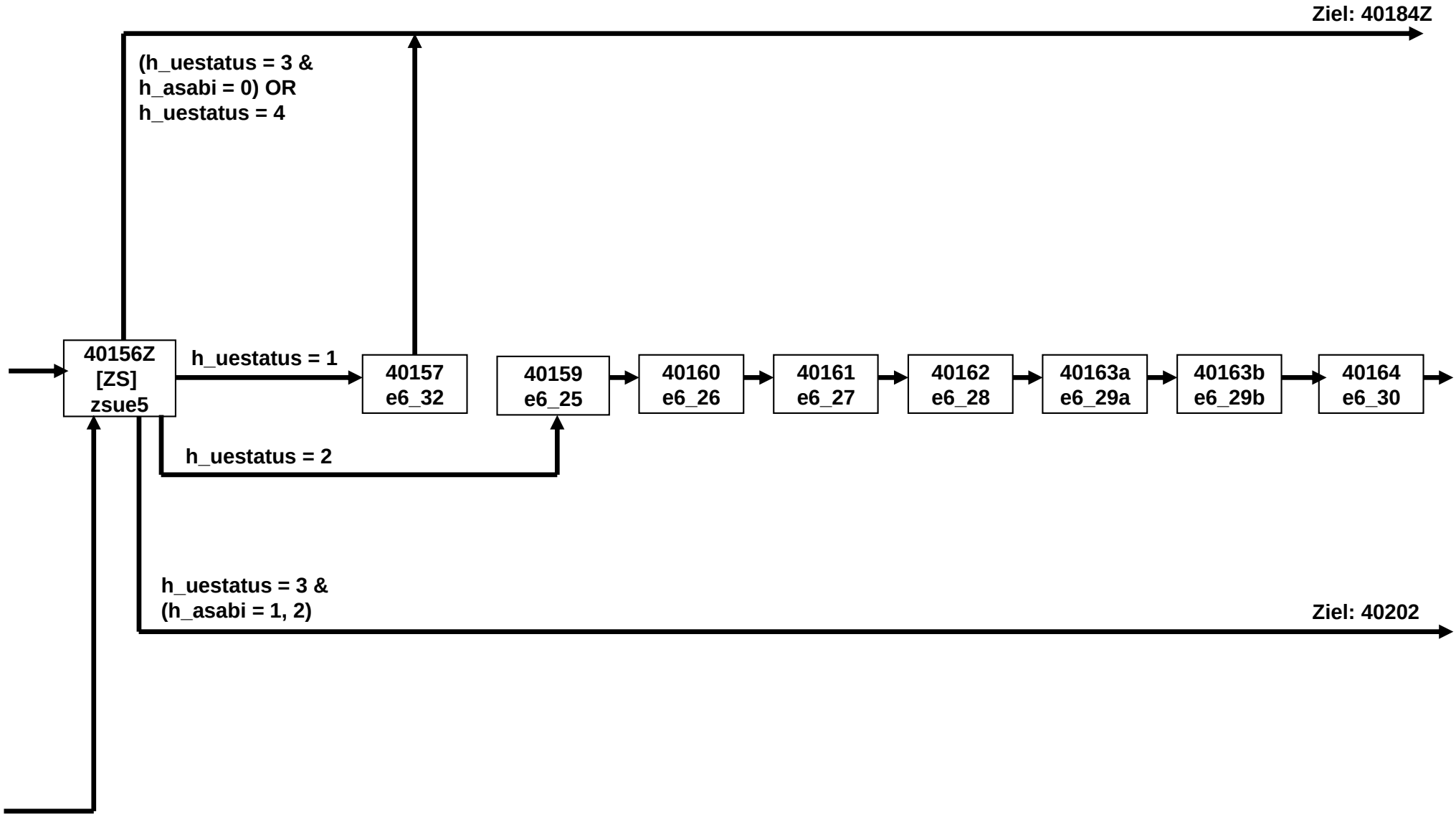

40ÜM_SC3E Übergang E6E (18 von 18)

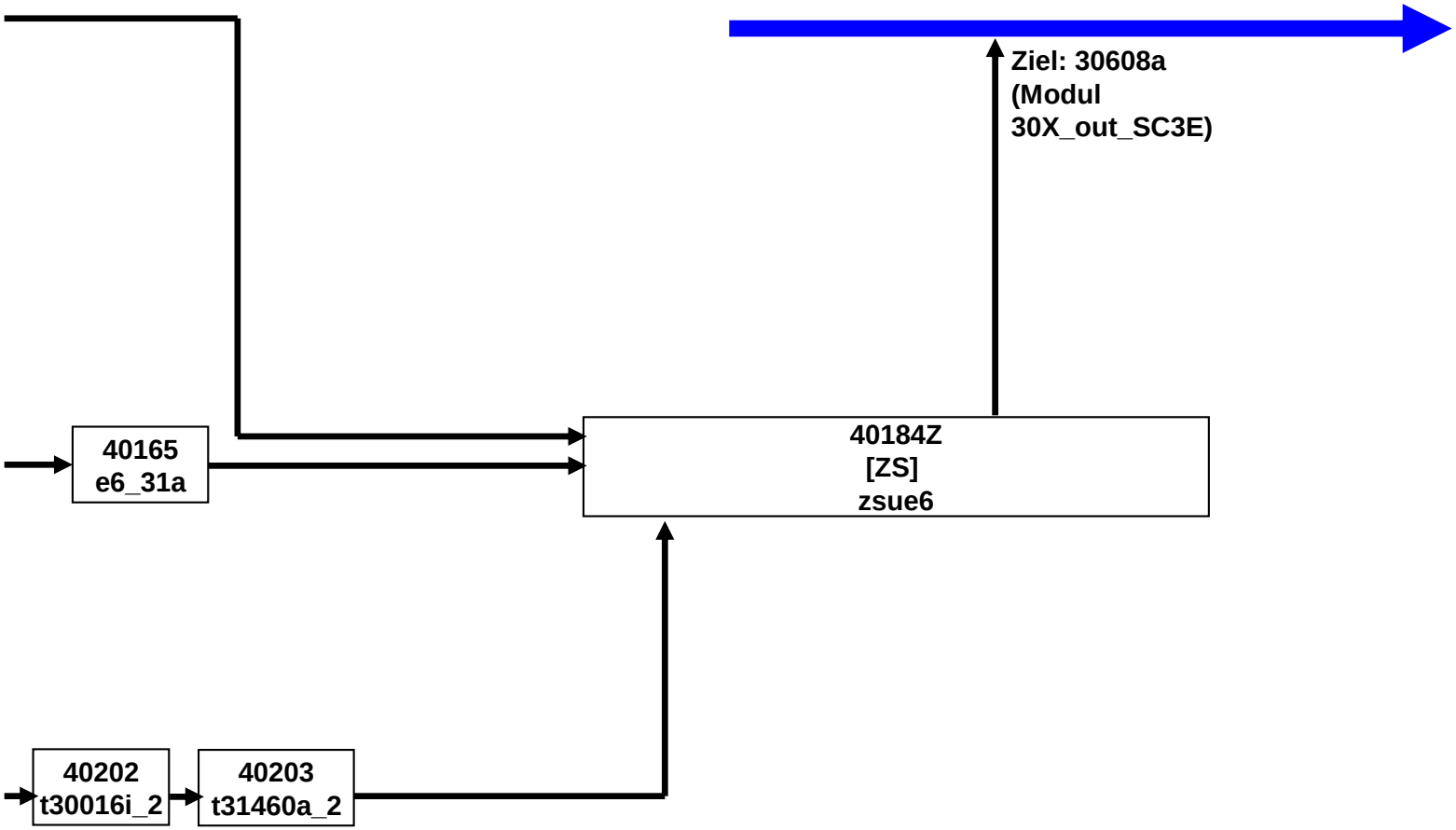

40cABretro_SC3E E6E (1 von 10)

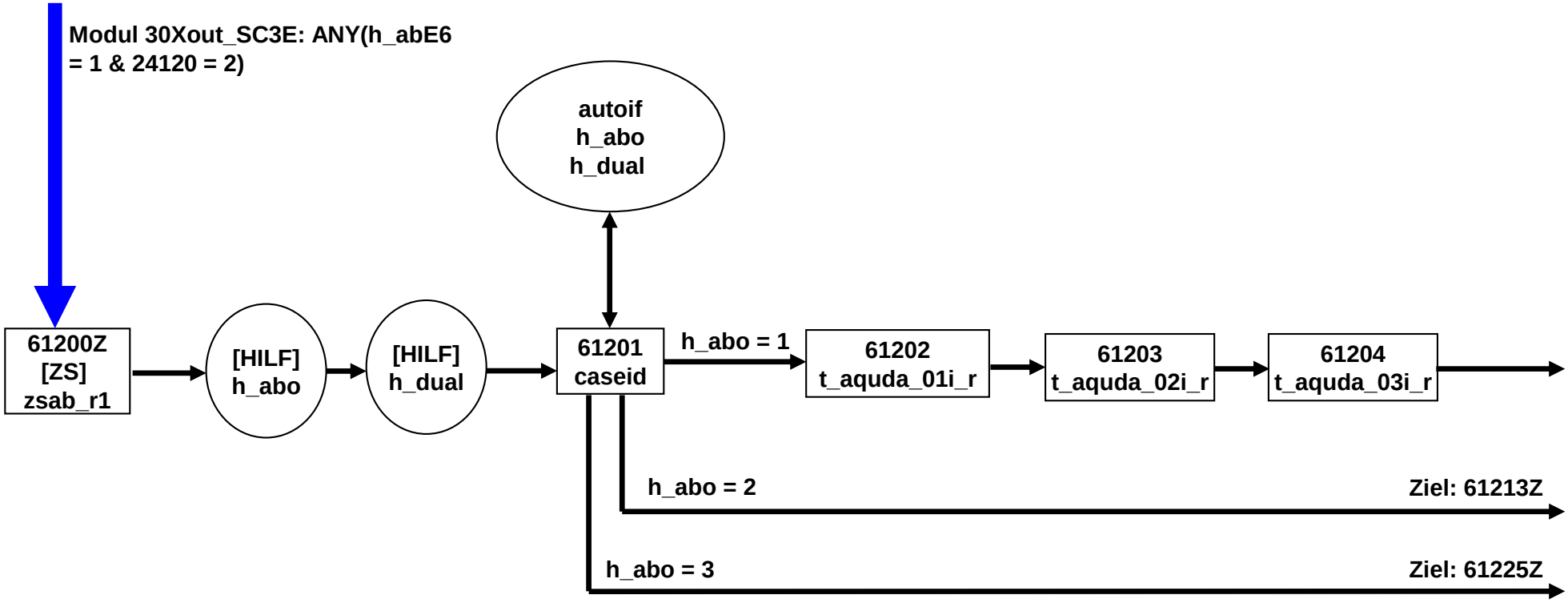

40cABretro_SC3E E6E (2 von 10)

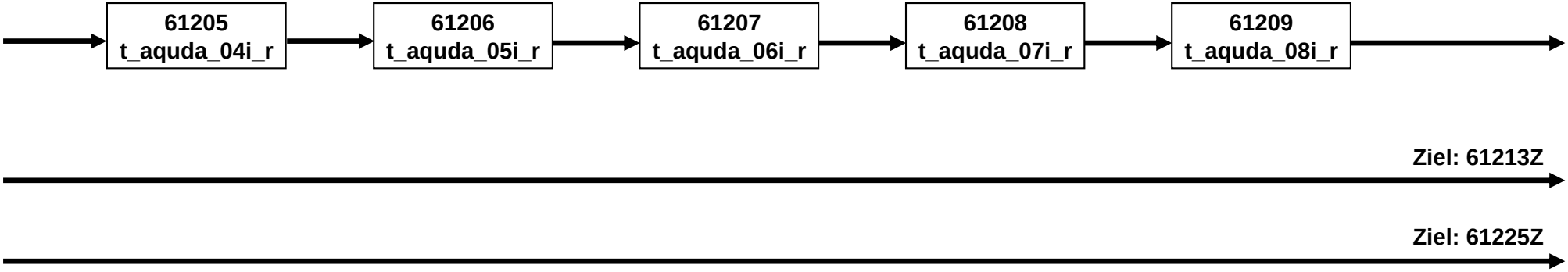

40cABretro_SC3E E6E (3 von 10)

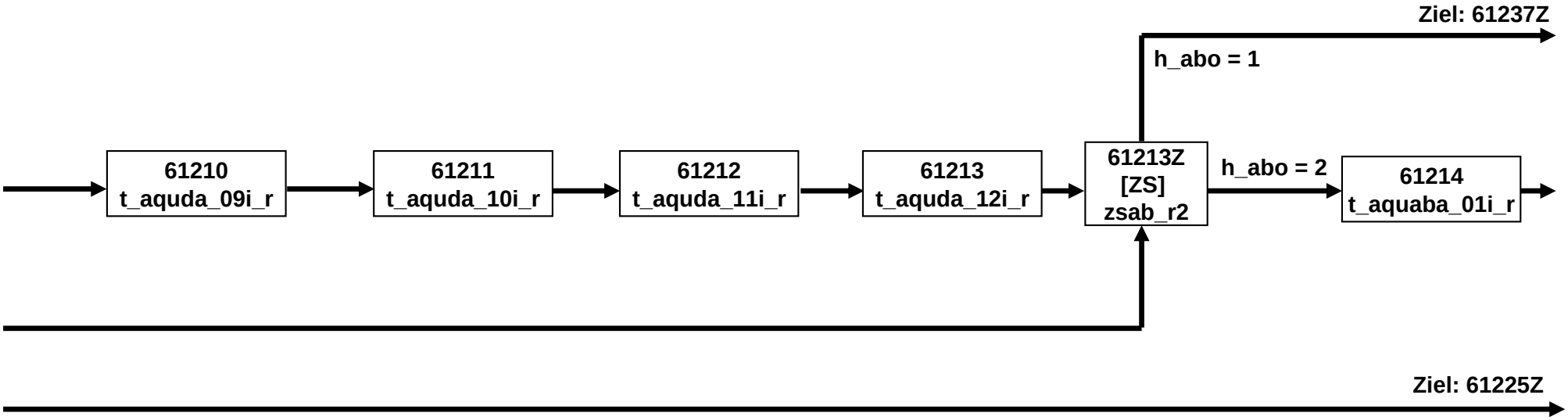

40cABretro_SC3E E6E (4 von 10)

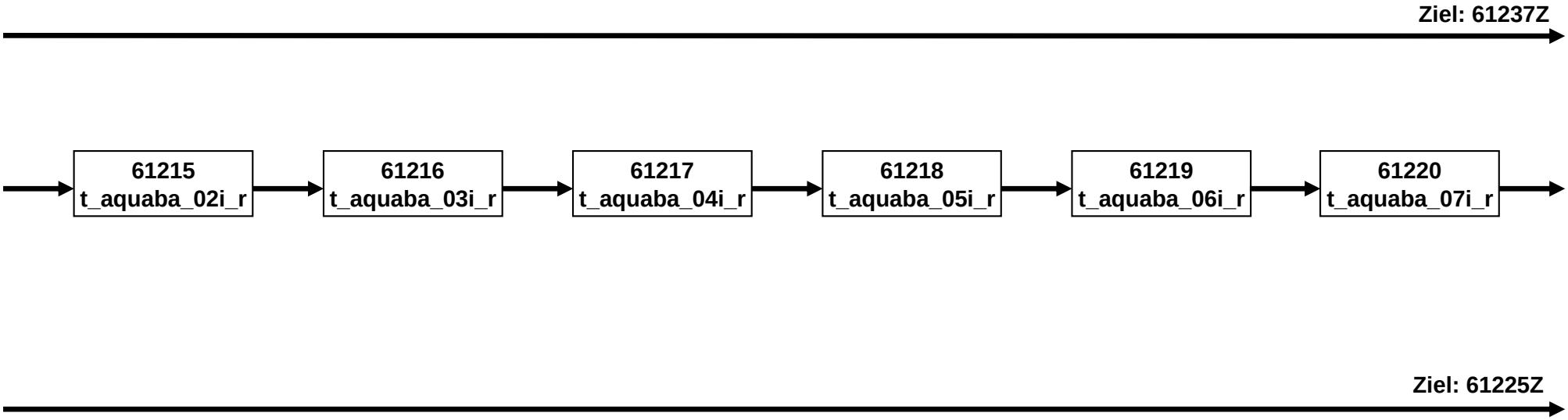

40cABretro_SC3E E6E (5 von 10)

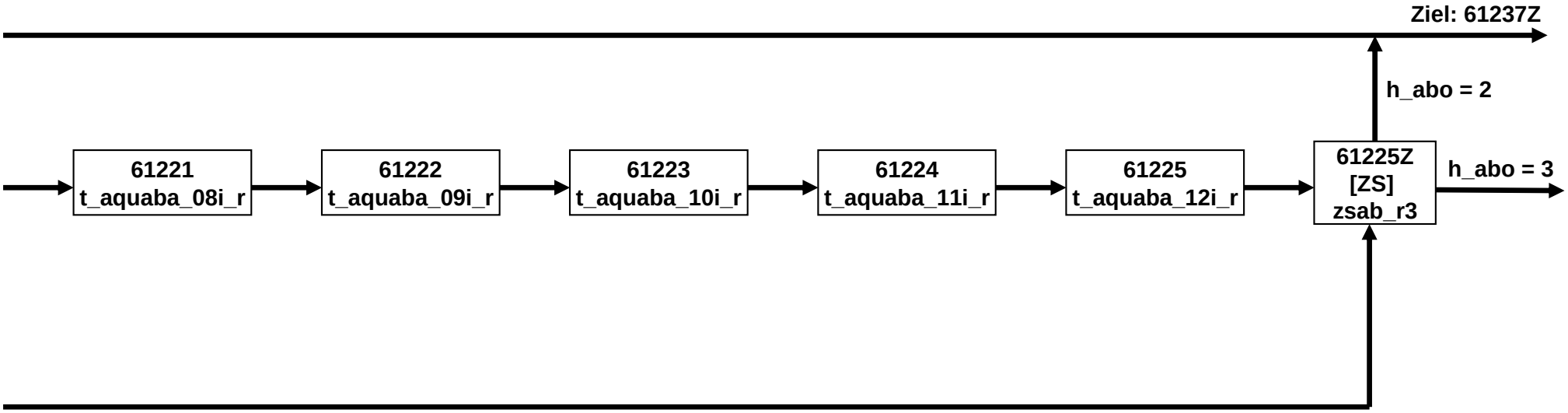

40cABretro_SC3E E6E (6 von 10)

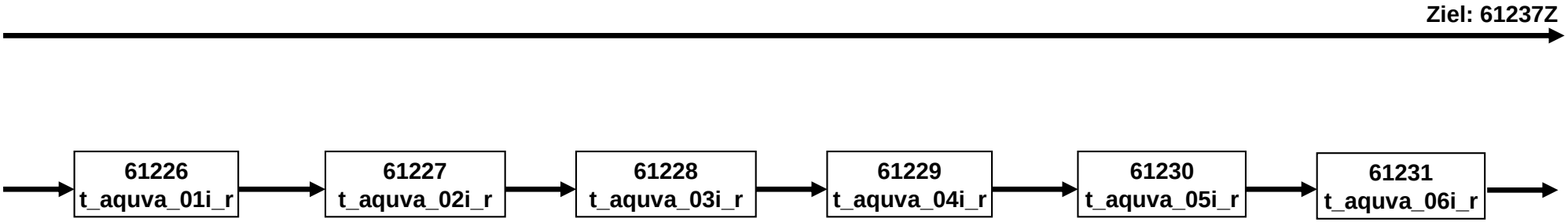

40cABretro_SC3E E6E (7 von 10)

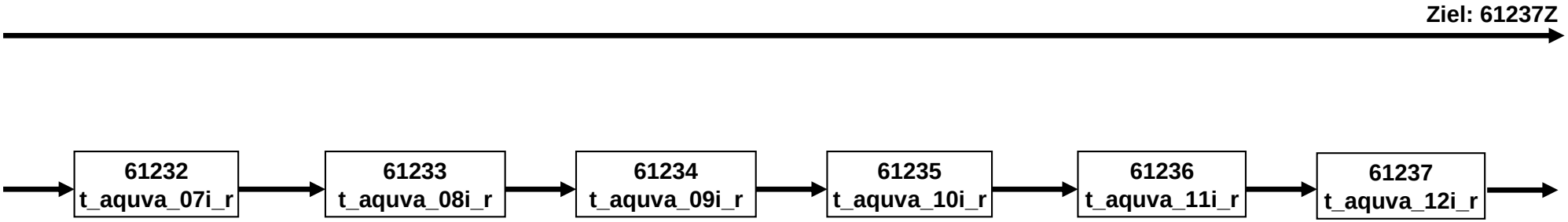

40cABretro_SC3E E6E (8 von 10)

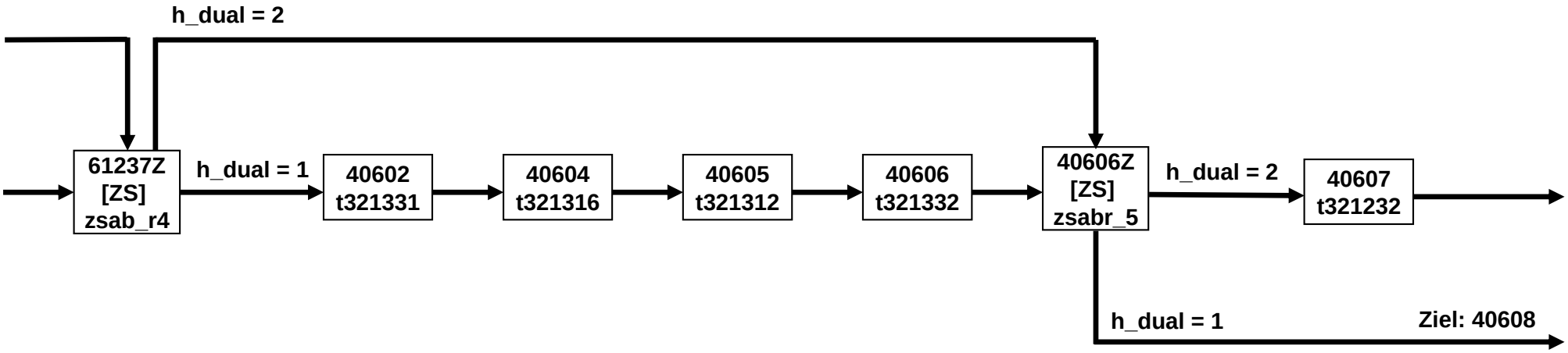

40cABretro_SC3E E6E (9 von 10)

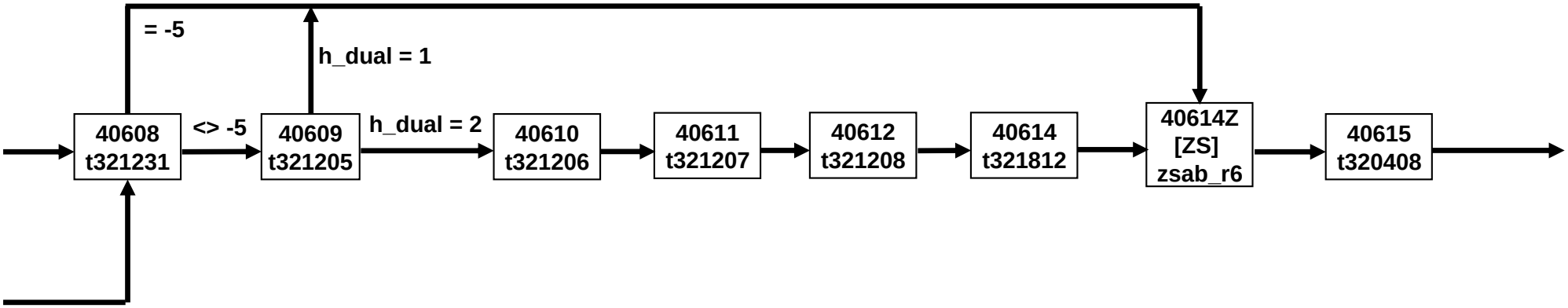

40cABretro_SC3E E6E (10 von 10)

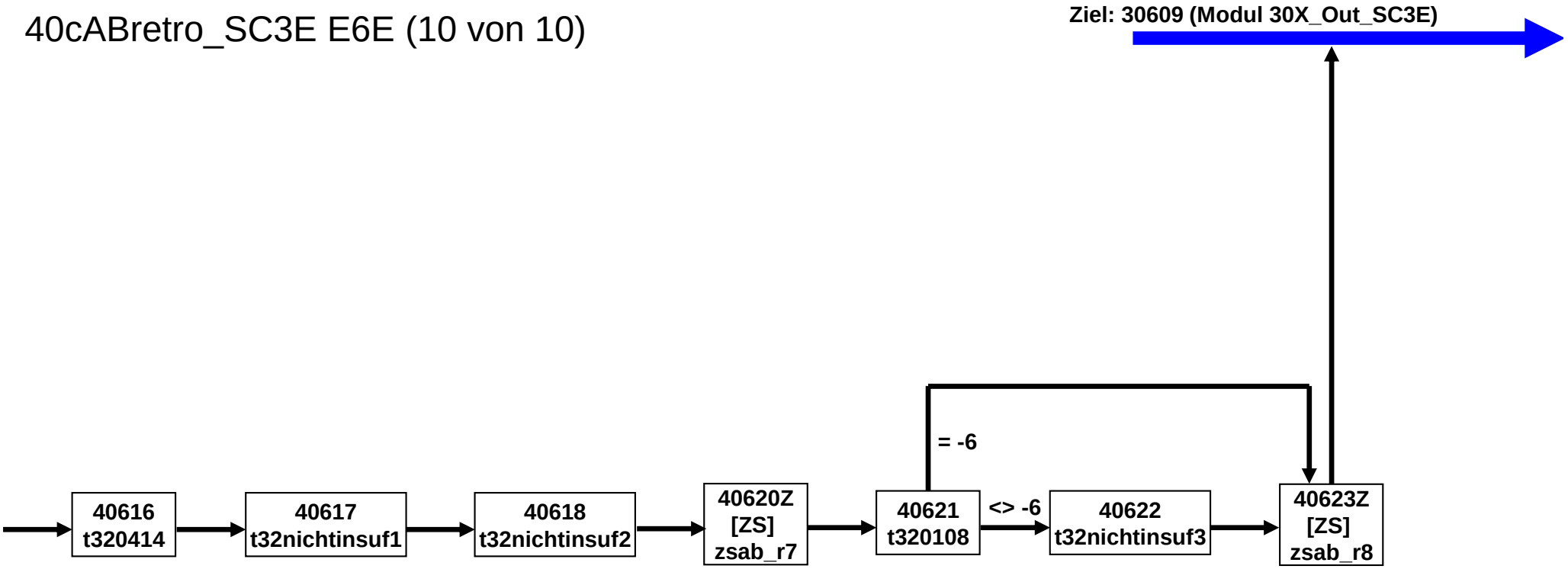

40bRC_SC3E E6E (1 von 5)

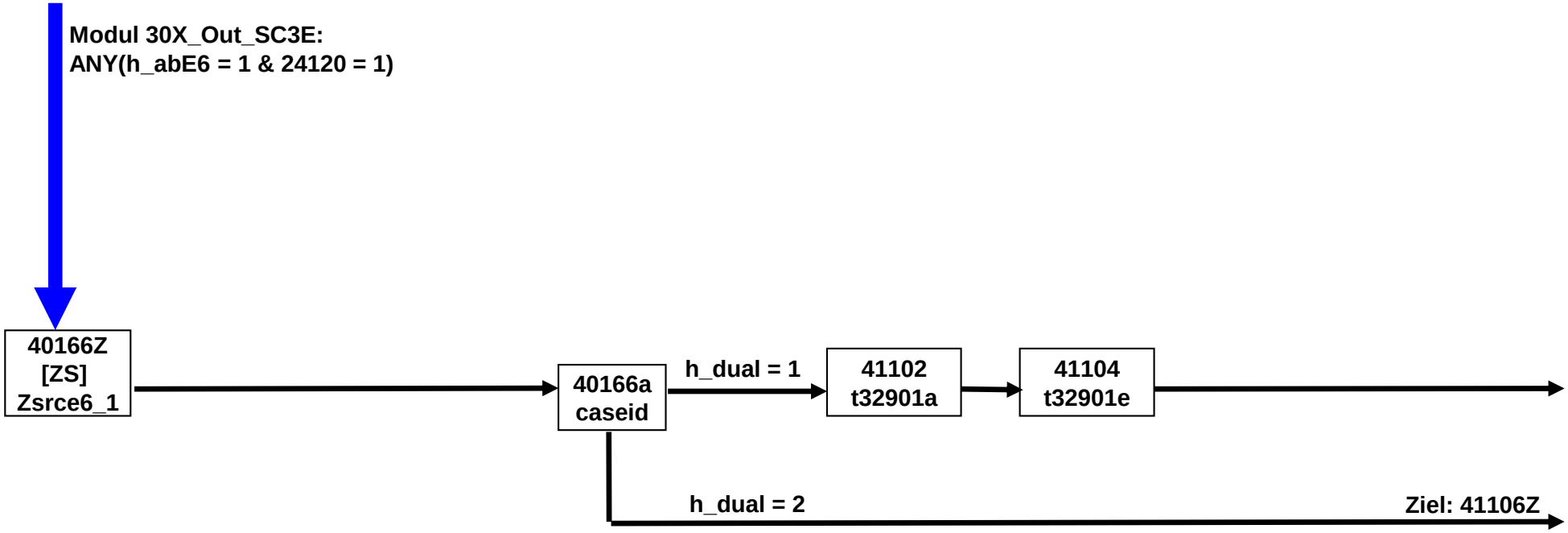

40bRC_SC3E E6E (2 von 5)

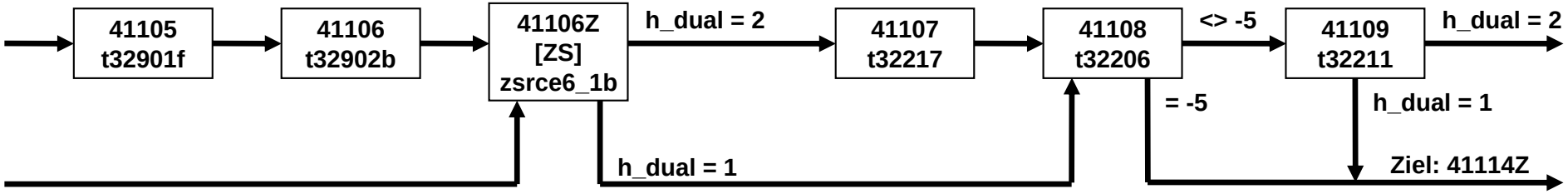

40bRC_SC3E E6E (3 von 5)

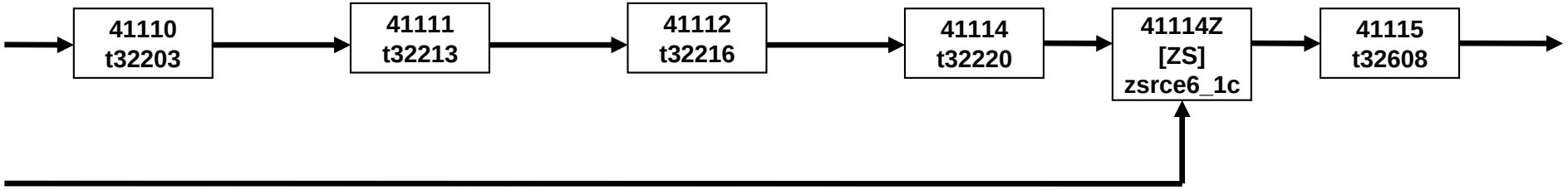

40bRC_SC3E E6E (4 von 5)

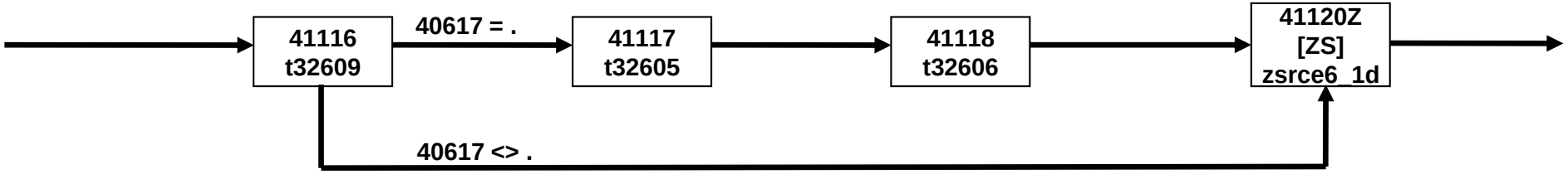

40bRC_SC3E E6E (5 von 5)

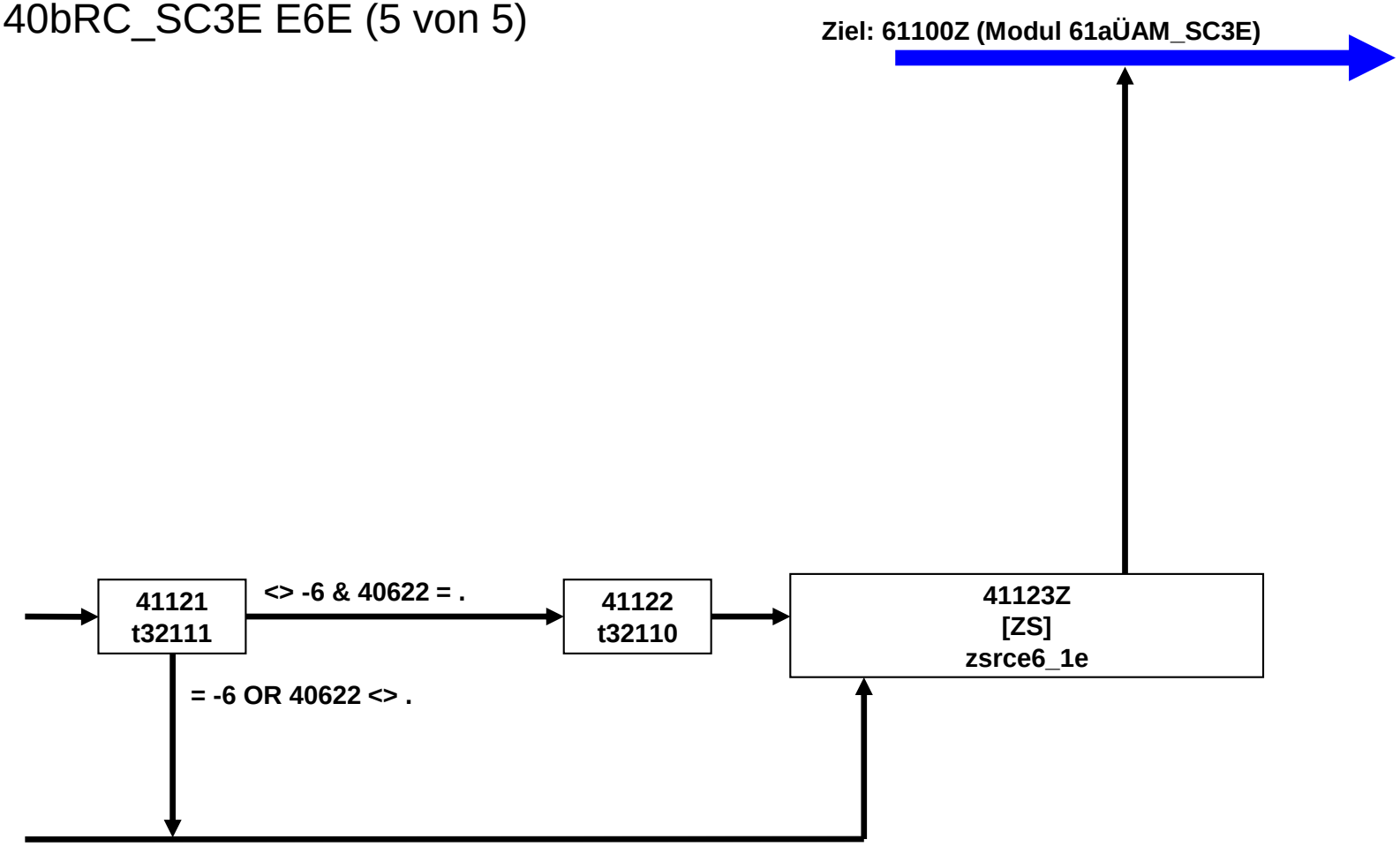

61aÜAM_SC3E E6E (1 von 6)

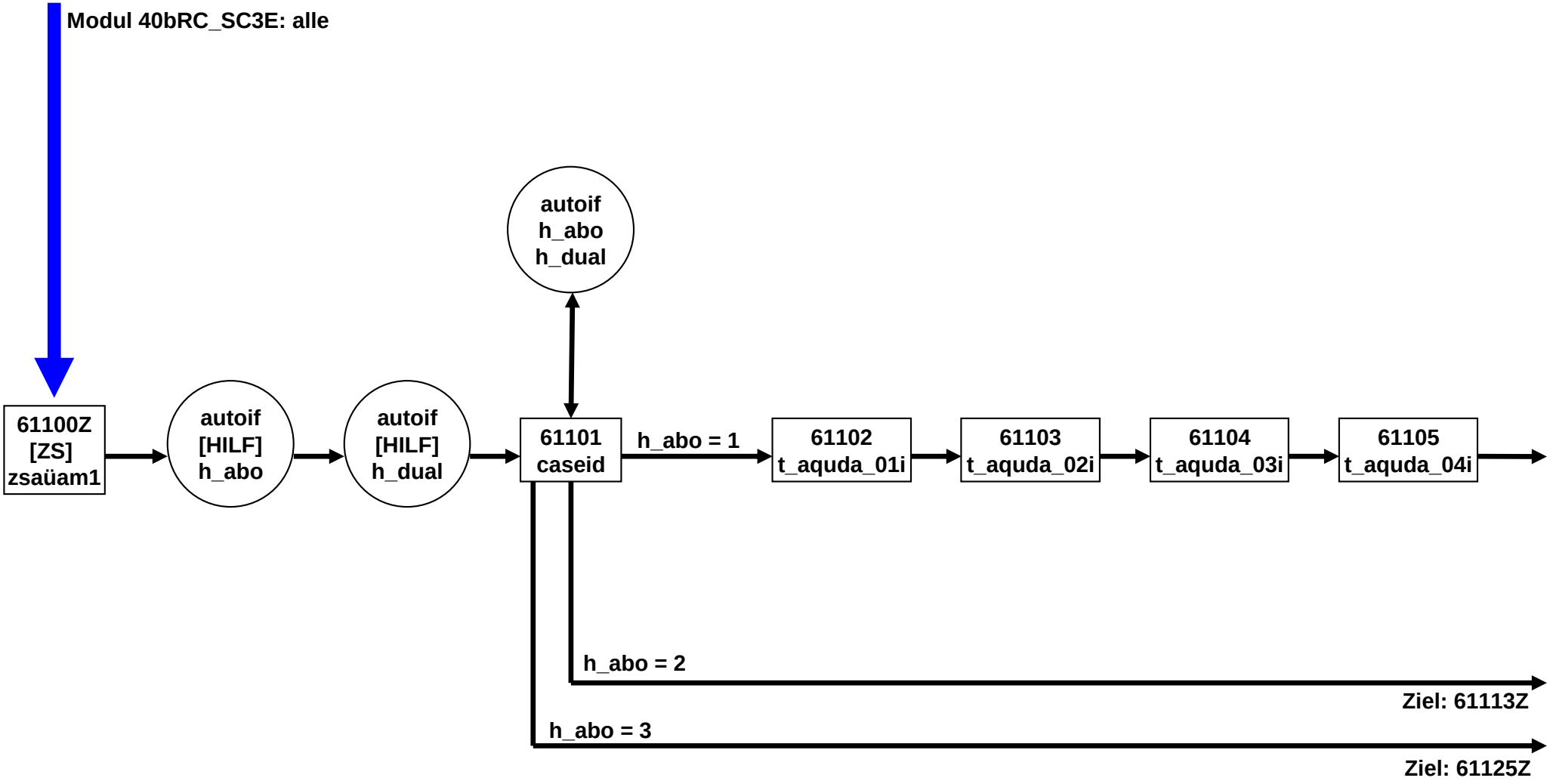

61aÜAM_SC3E E6E (2 von 6)

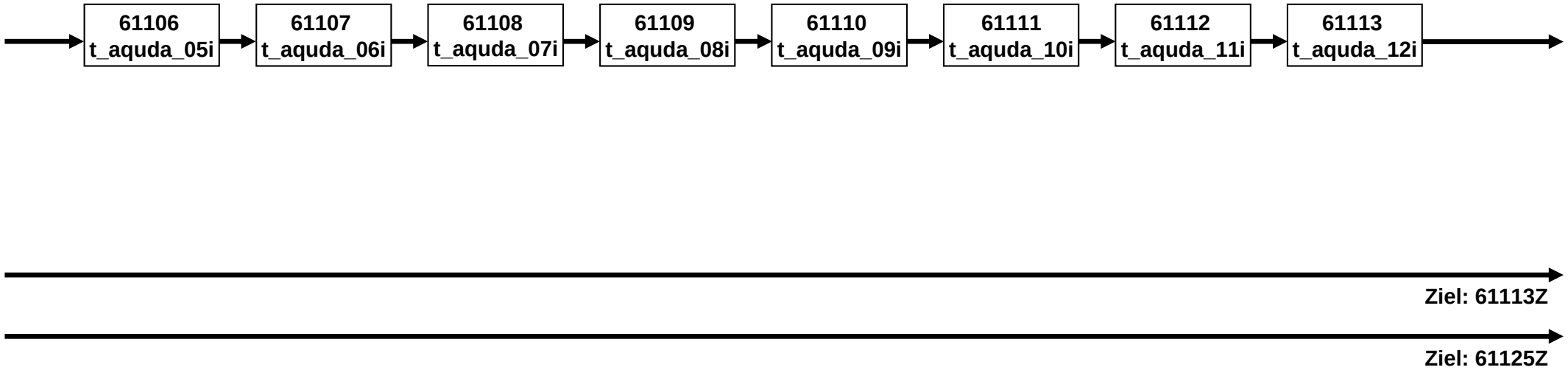

61aÜAM_SC3E E6E (3 von 6)

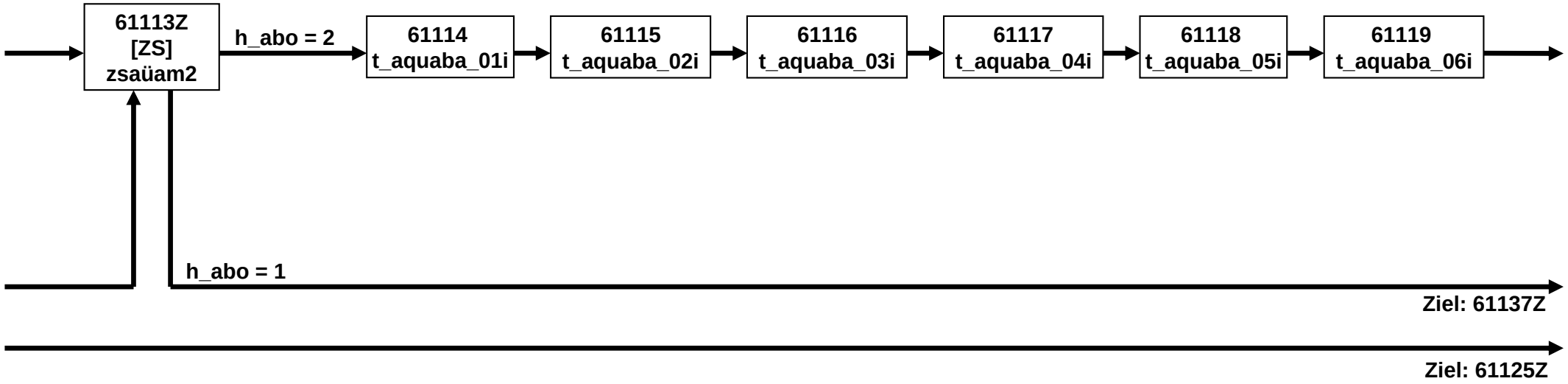

61aÜAM_SC3E E6E (4 von 6)

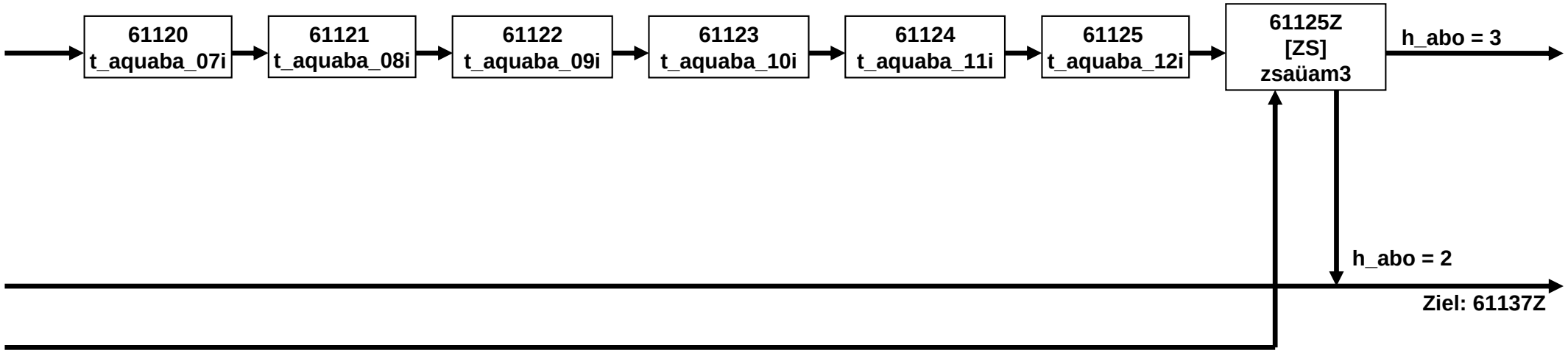

61aÜAM_SC3E E6E (5 von 6)

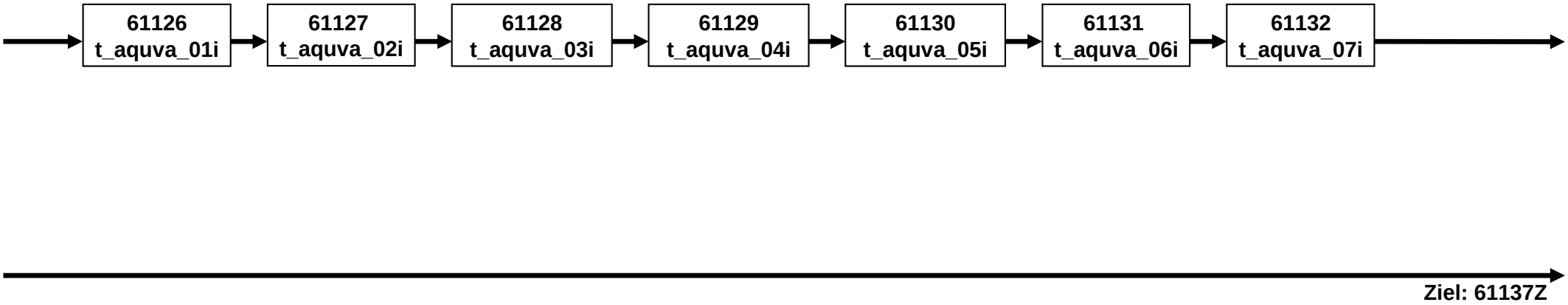

61aÜAM_SC3E E6E (6 von 6)

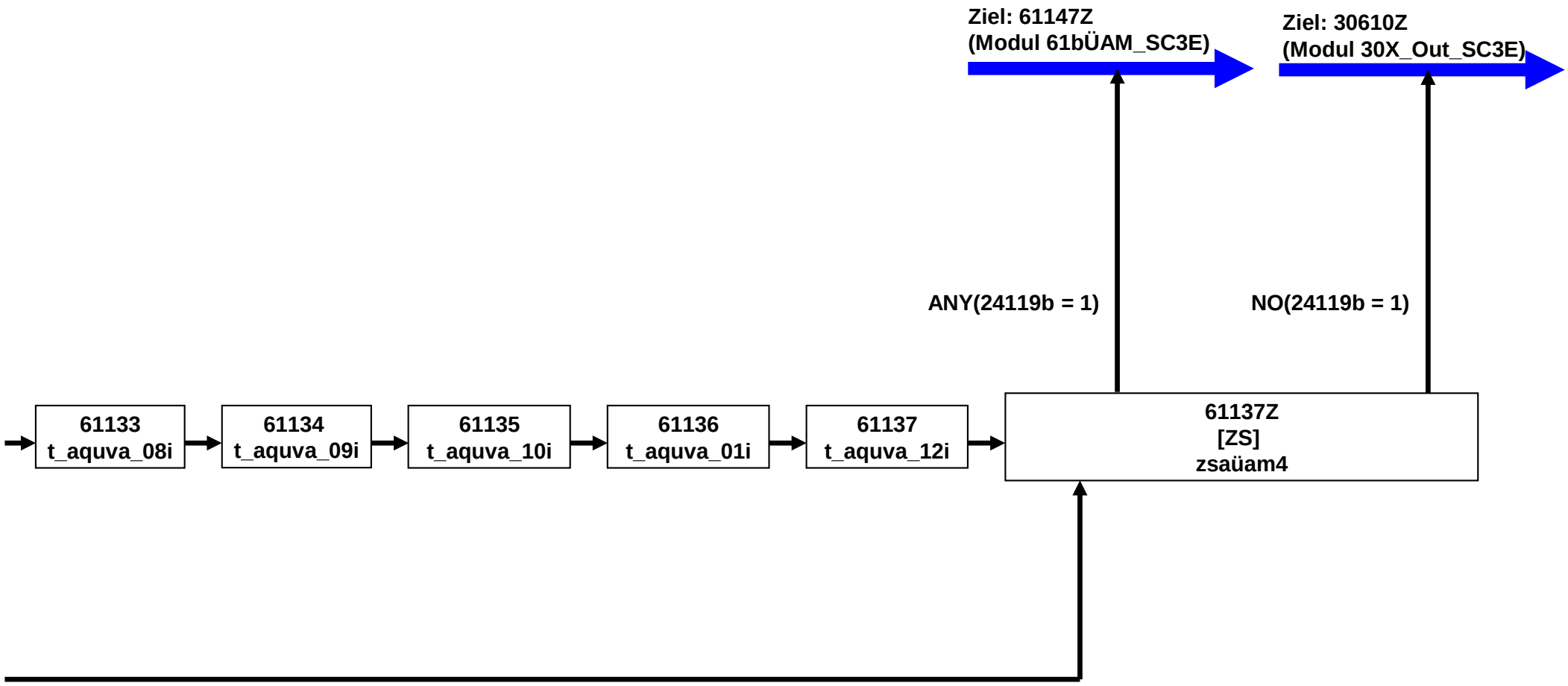

61bÜAM_SC3E E6E (1 von 4)

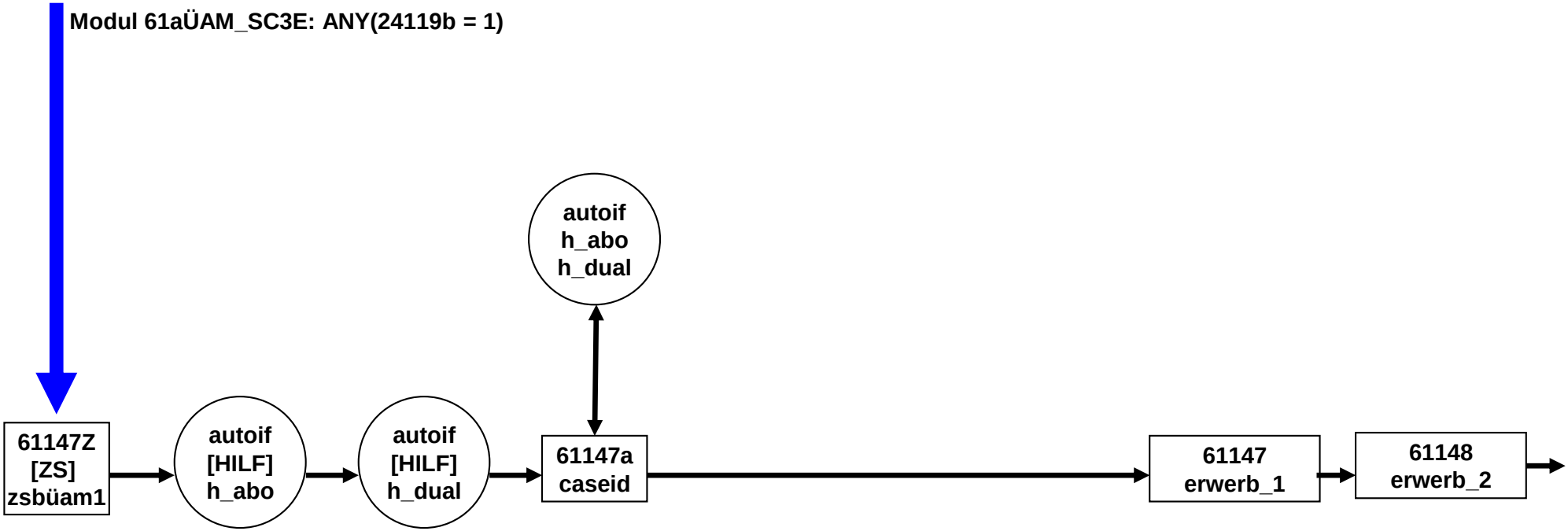

61bÜAM_SC3E E6E (2 von 4)

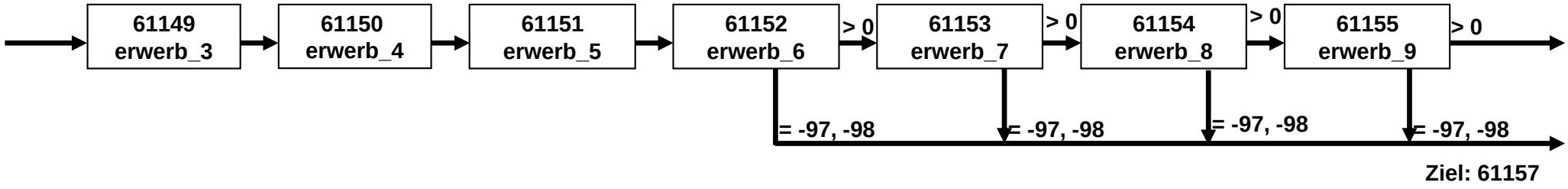

61bÜAM_SC3E E6E (3 von 4)

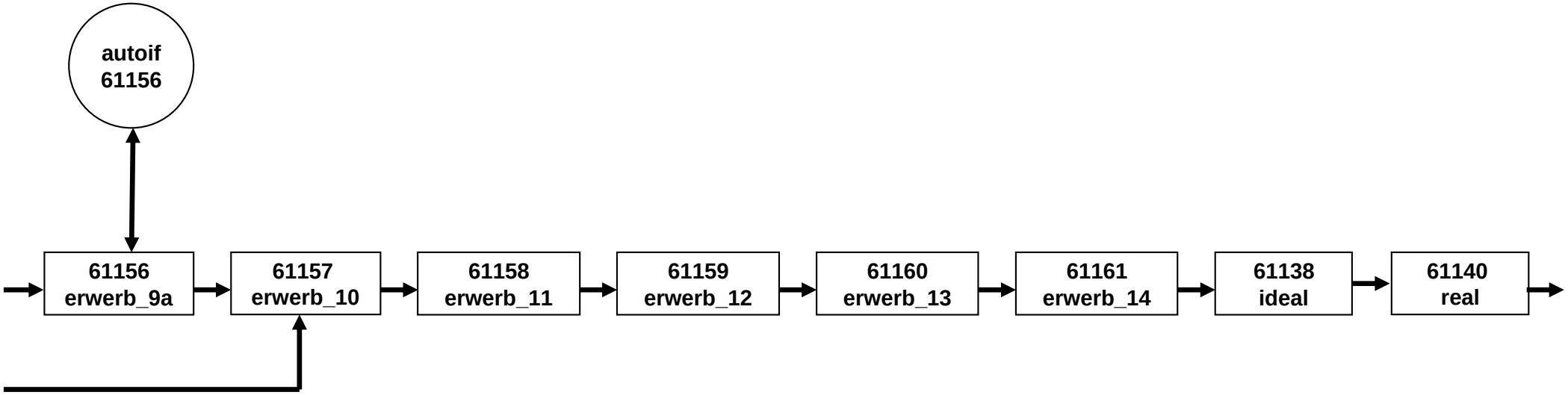

61bÜAM_SC3E E6E (4 von 4)

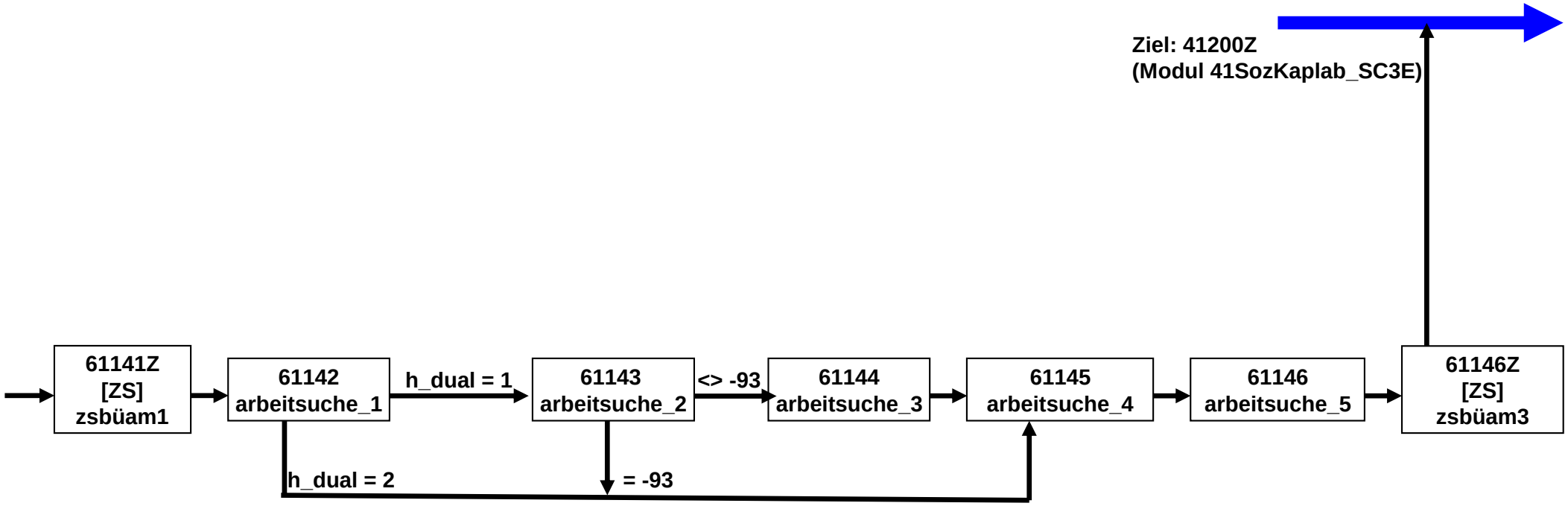

41SozKaplab_SC3E E6E (1 von 4)

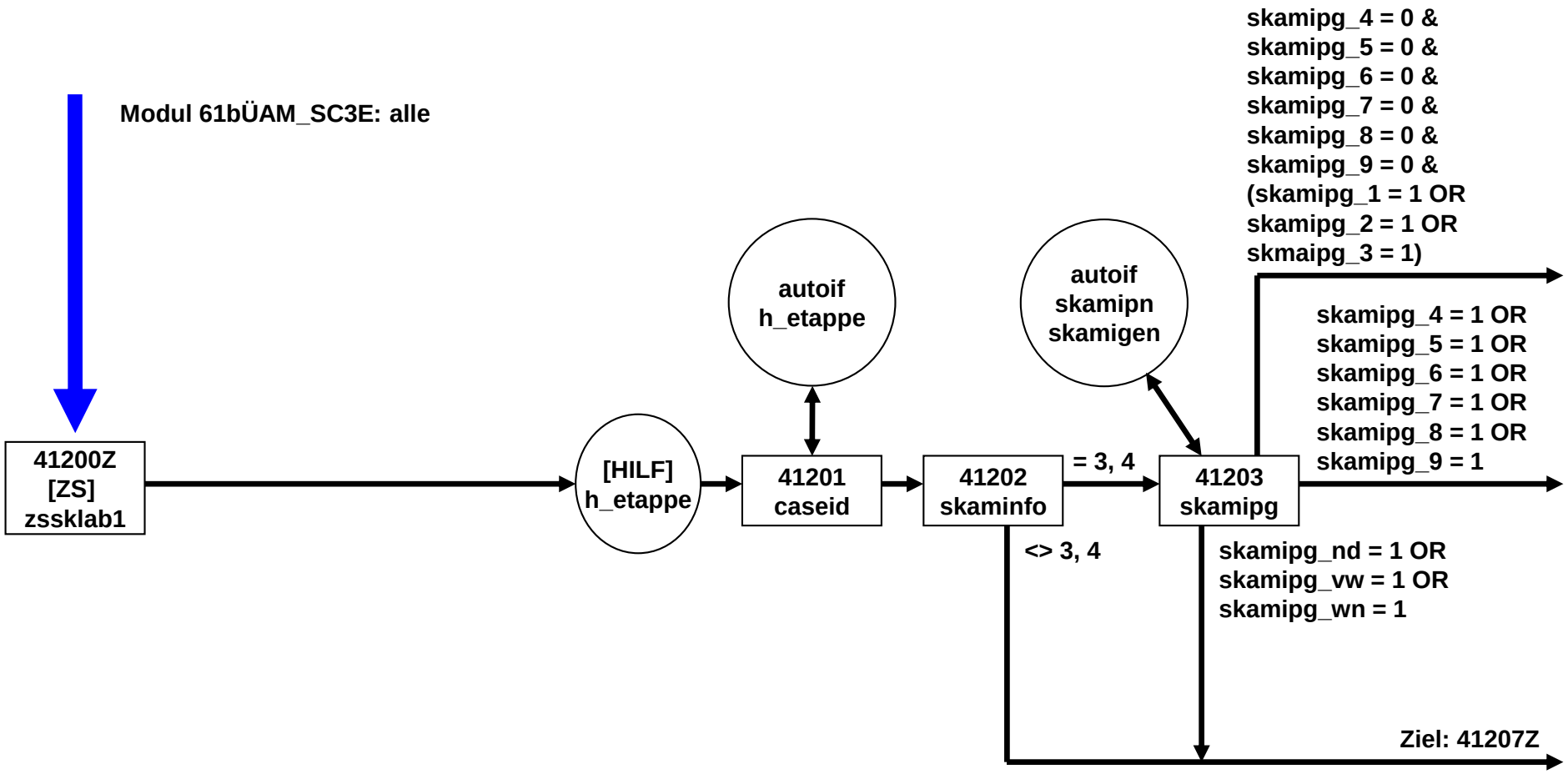

41SozKaplab_SC3E E6E (2 von 4)

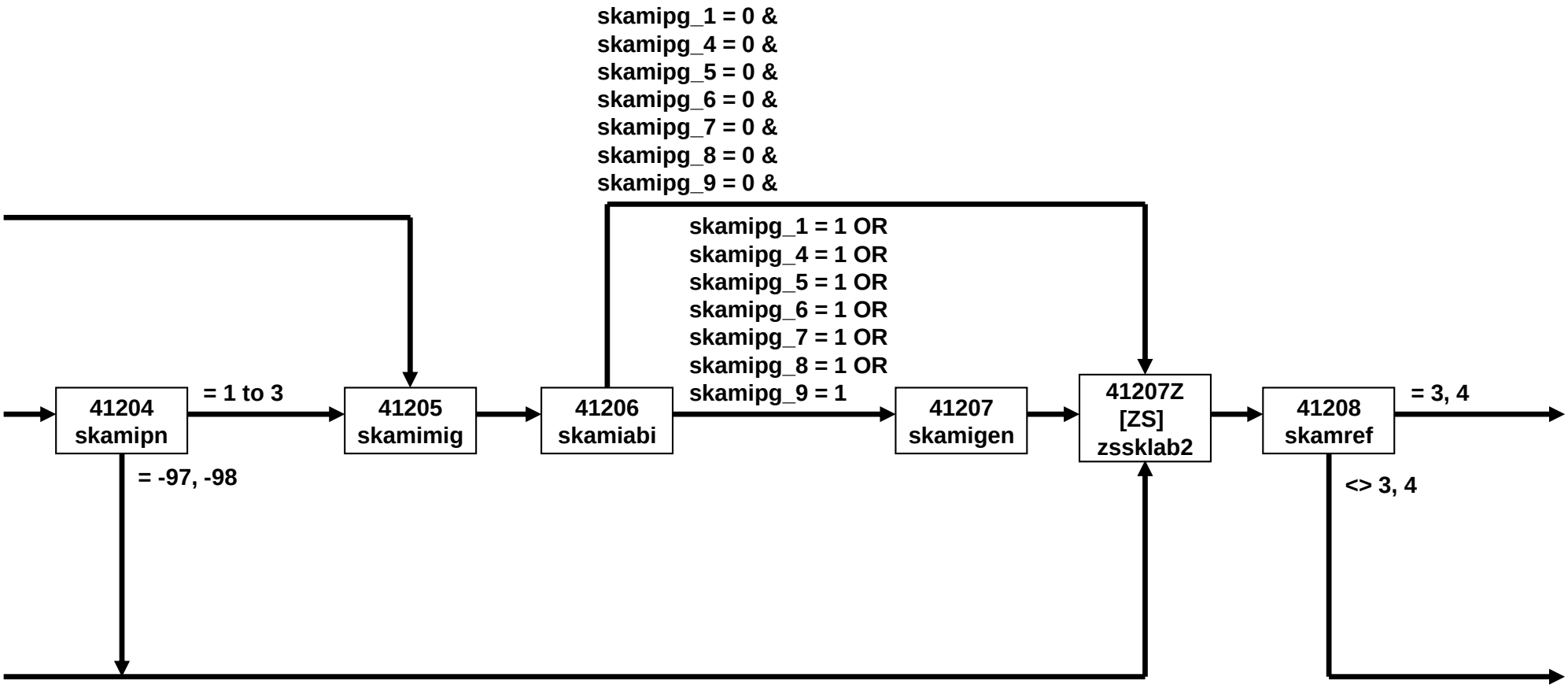

41SozKaplab_SC3E E6E (3 von 4)

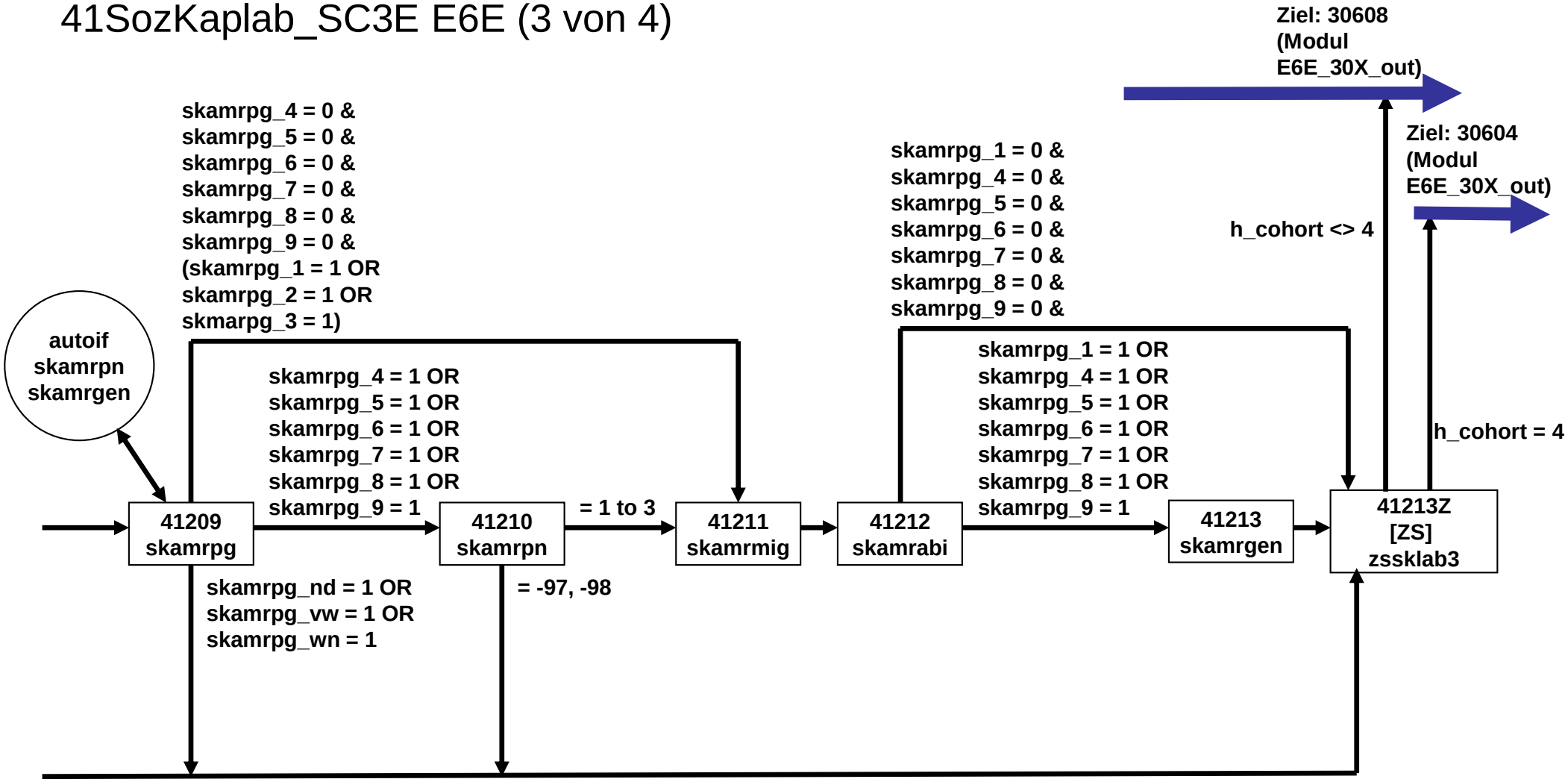

41SozKaplab_SC3E E6E (4 von 4)

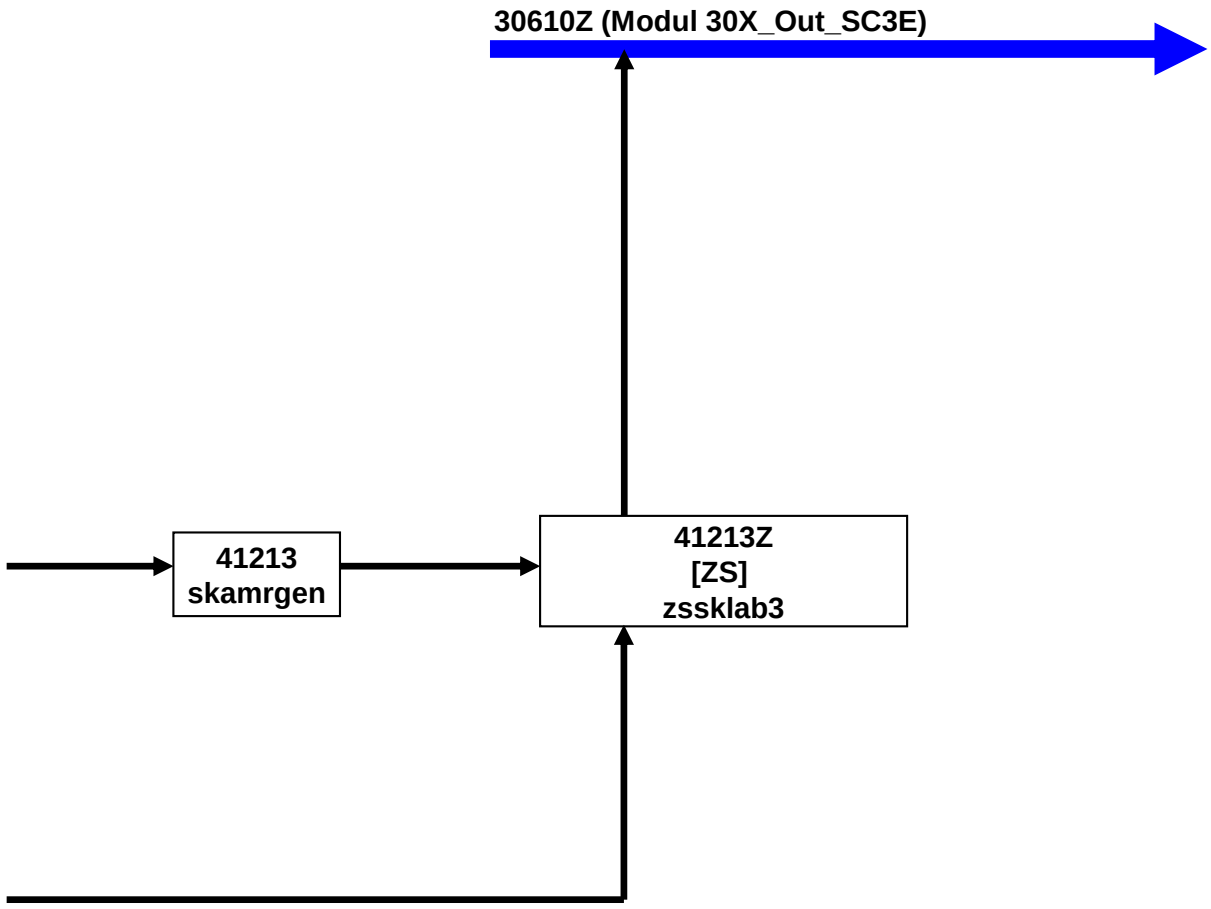

65kJM_SC3E Jobmerkmale E6E (1 von 2)

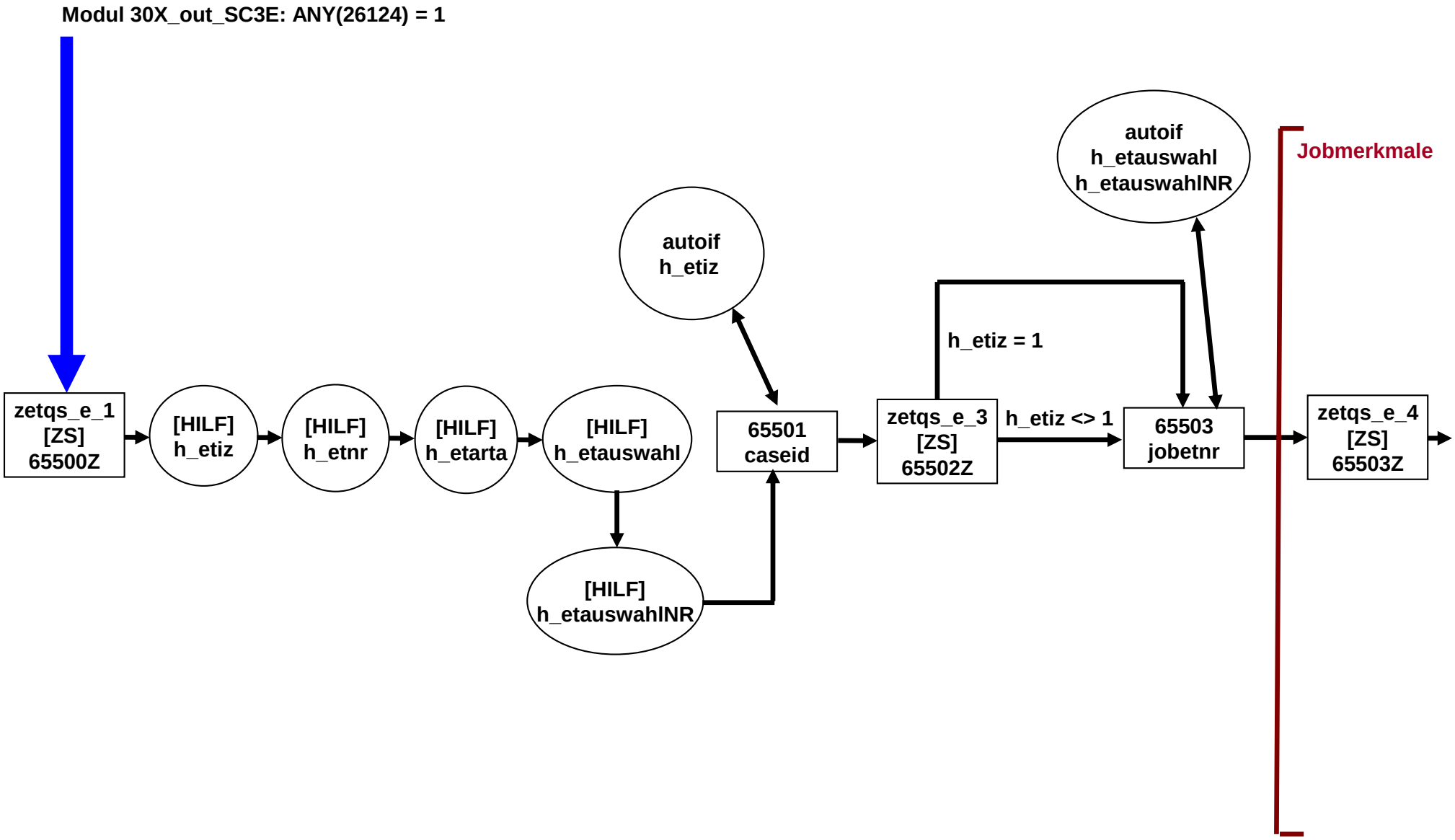

65kJM_SC3E Jobmerkmale E6E (2 von 2)

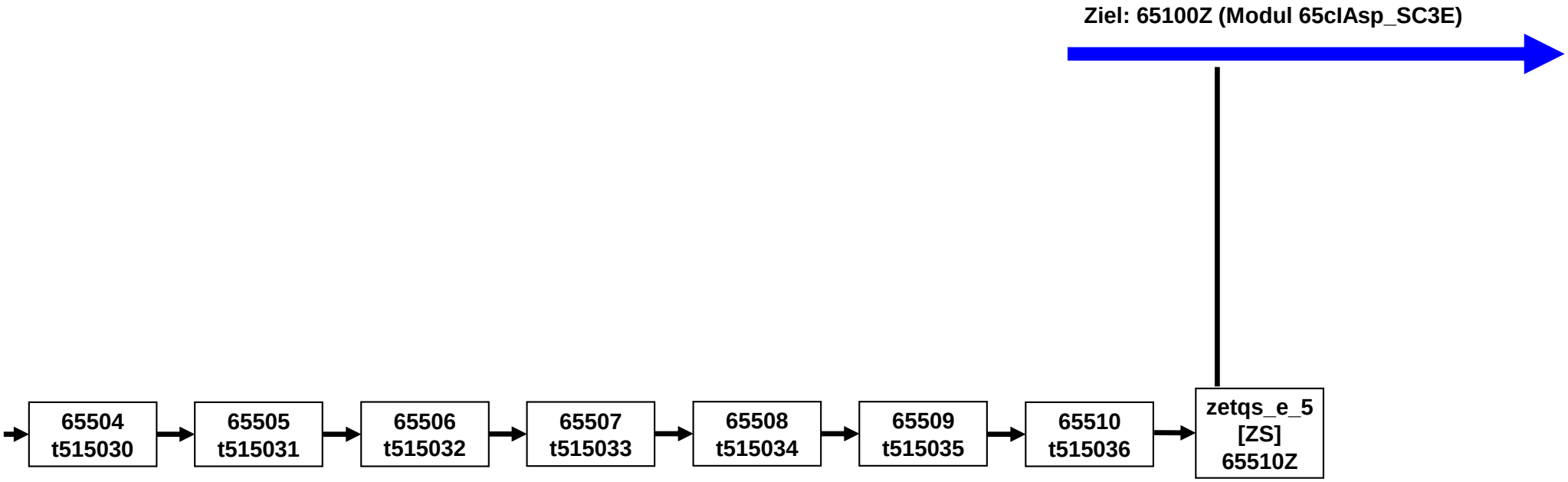

65c Idealistische Aspirationen E6E (1 von 2)

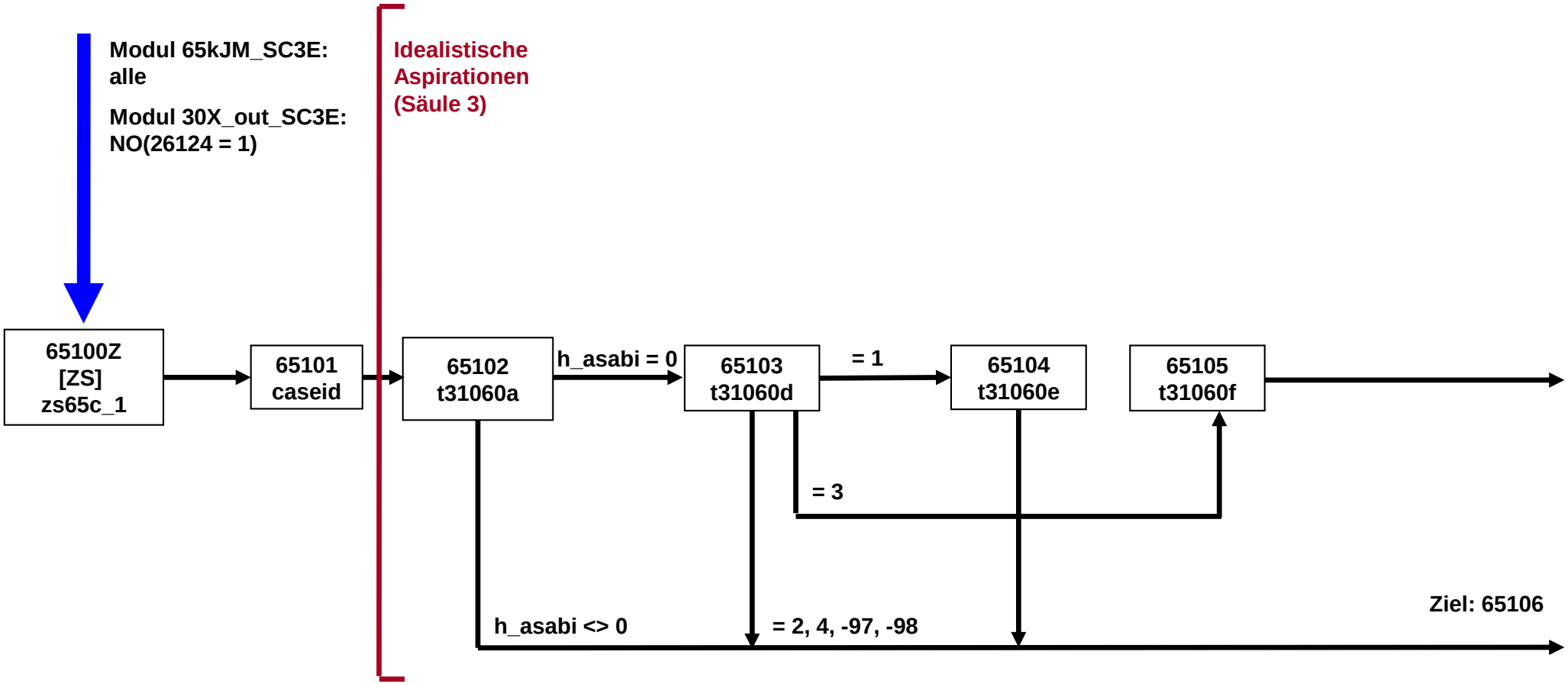

65c Idealistische Aspirationen E6E (2 von 2)

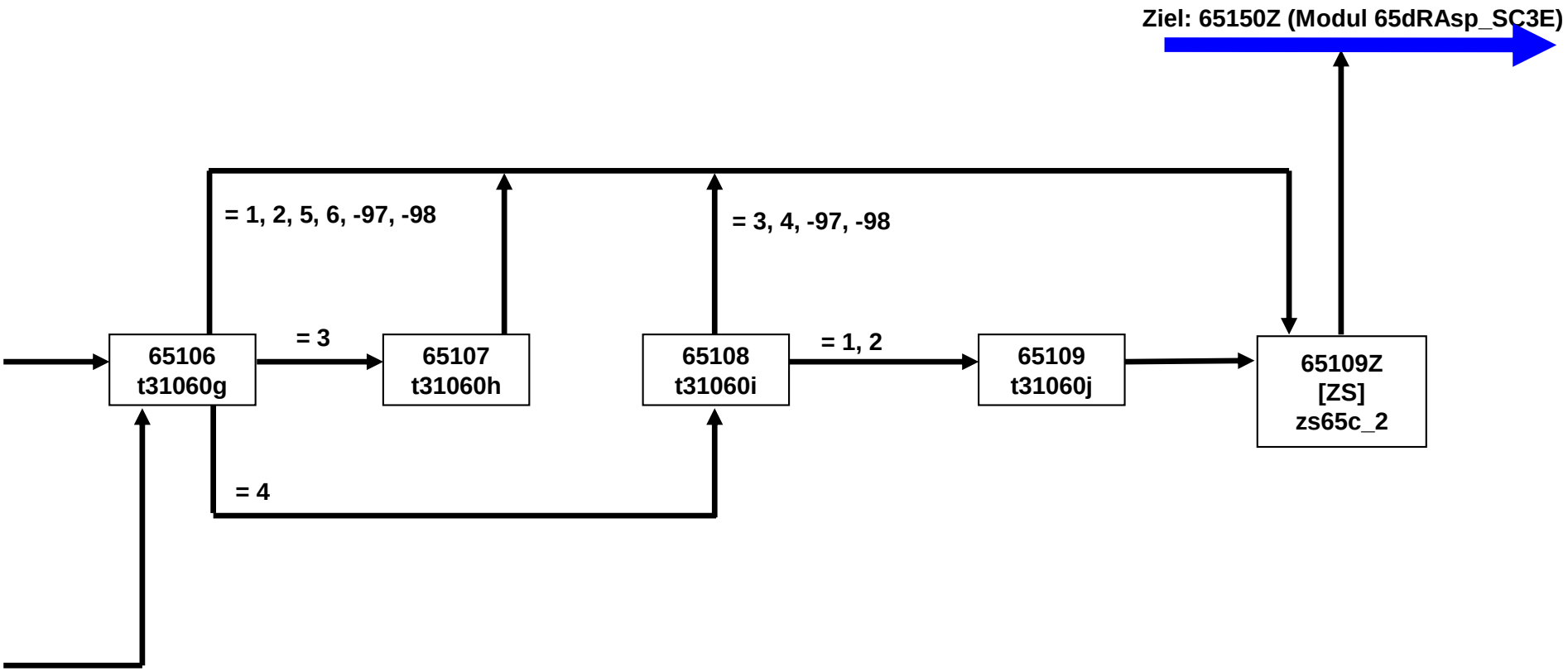

65d Realistische Aspirationen E6E (1 von 2)

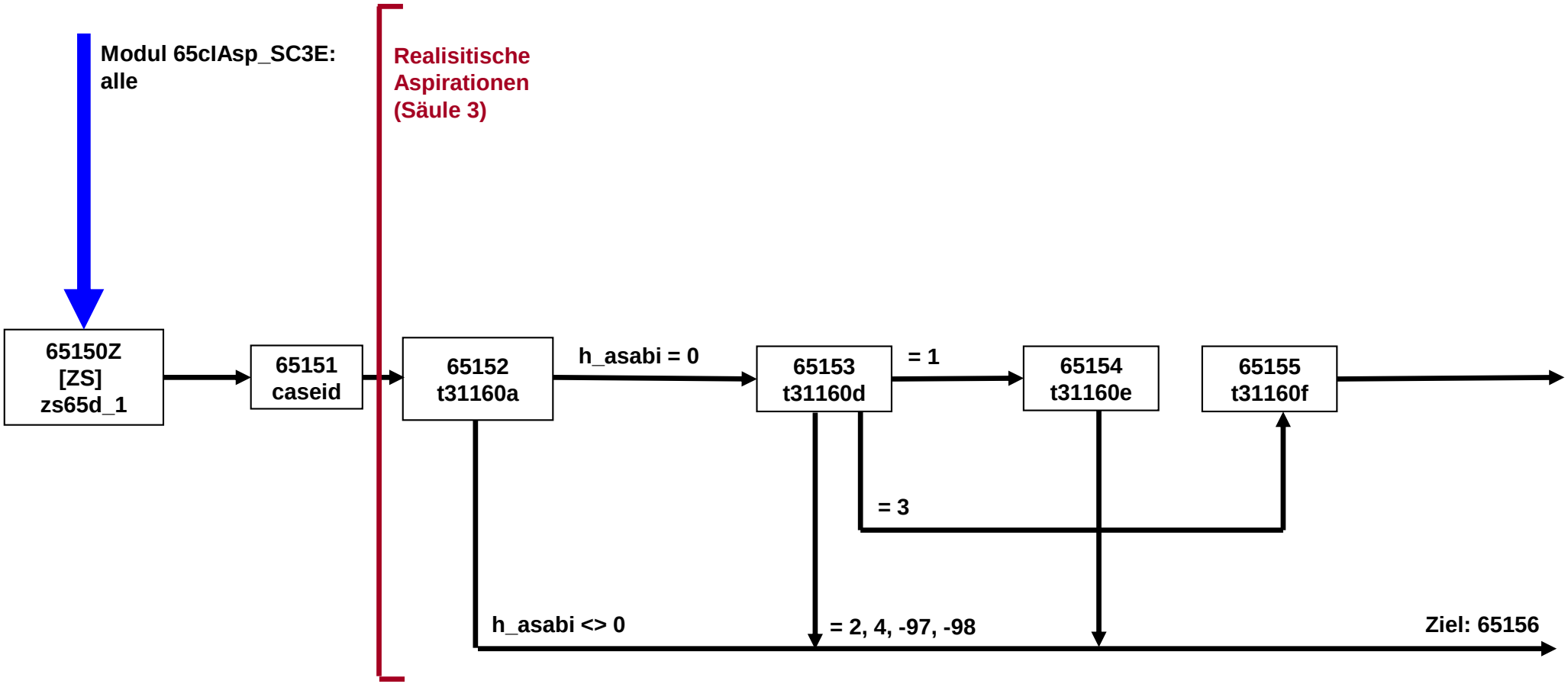

65d Realistische Aspirationen E6E (2 von 2)

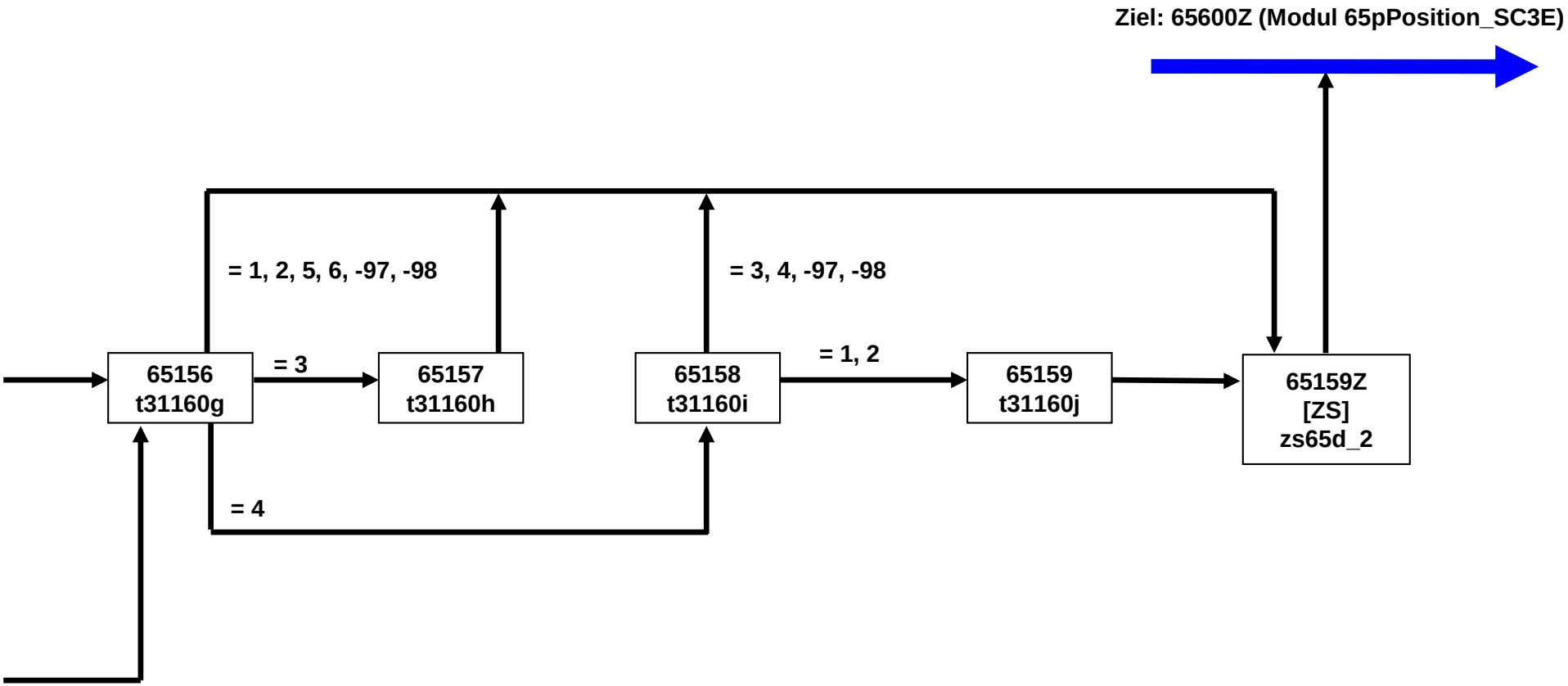

65pPosition_SC3E E6E (1 von 4)

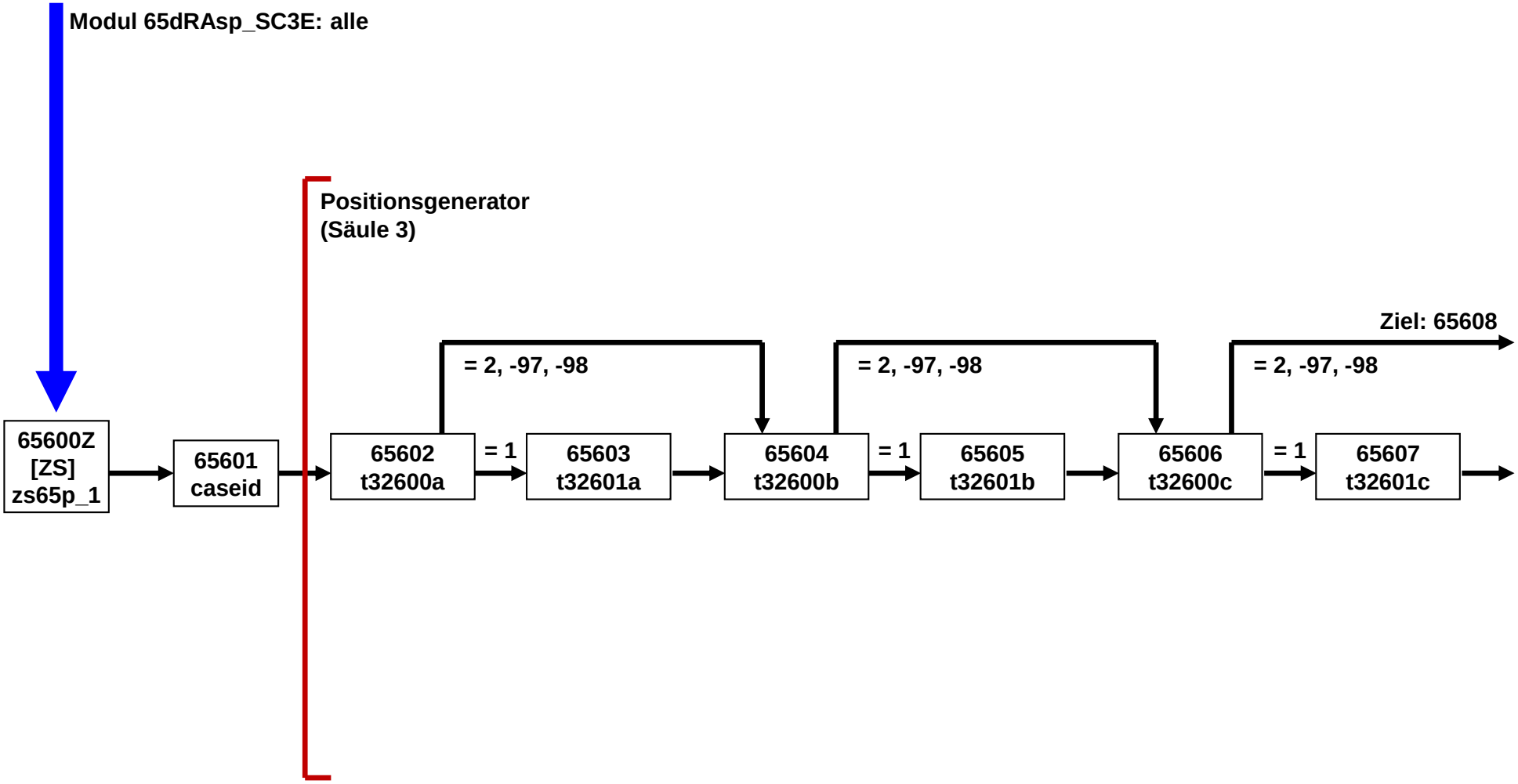

65pPosition_SC3E E6E (2 von 4)

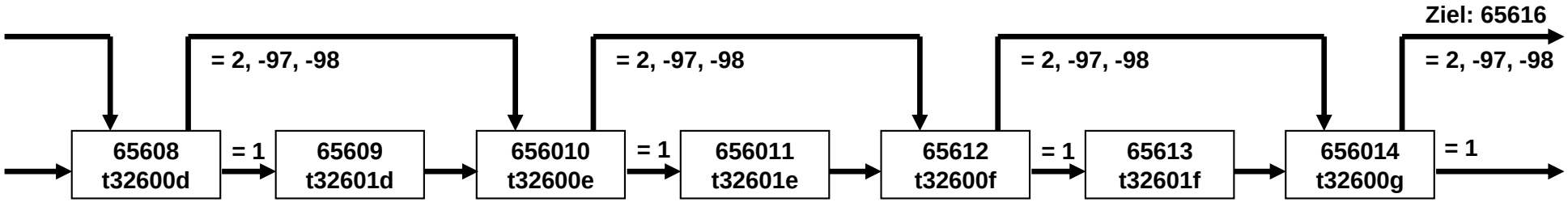

65pPosition_SC3E E6E (3 von 4)

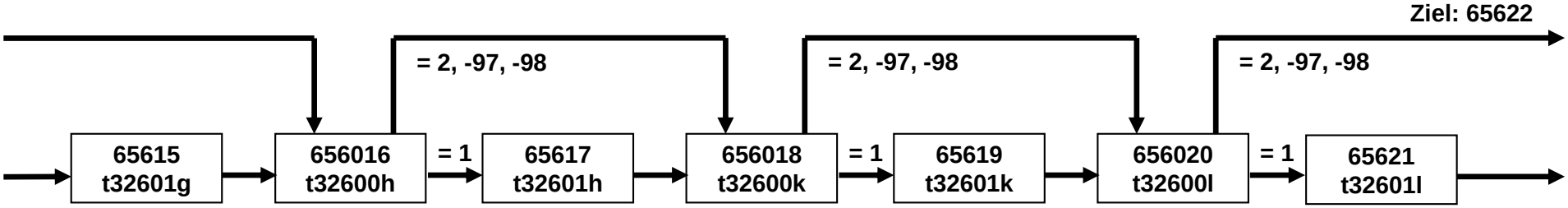

65pPosition_SC3E E6E (4 von 4)

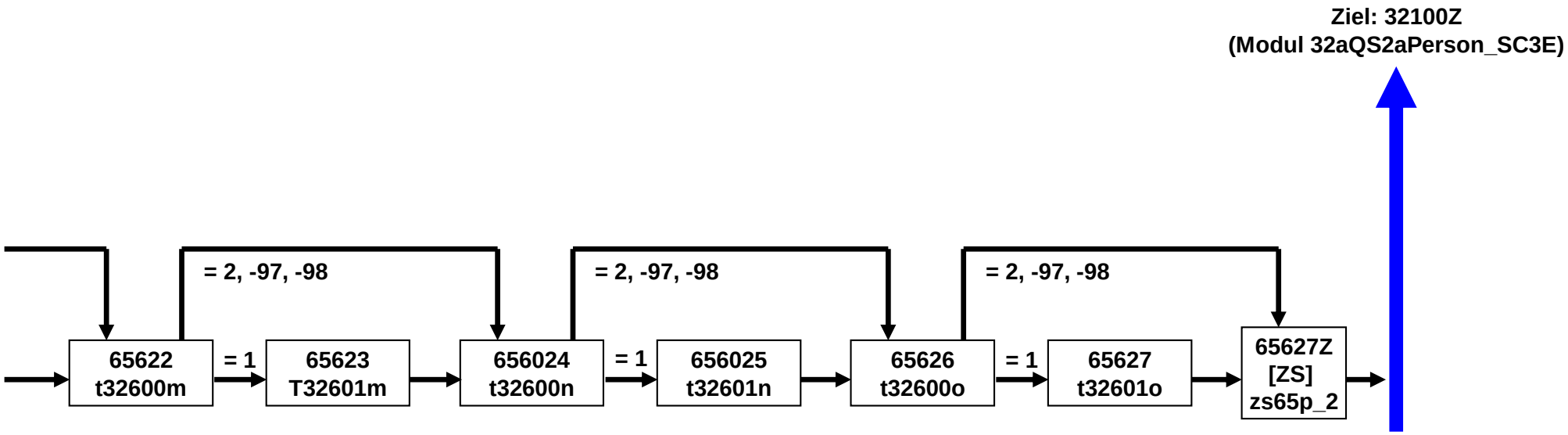

32aQS2-Person SC3E E6E (1 von 1)

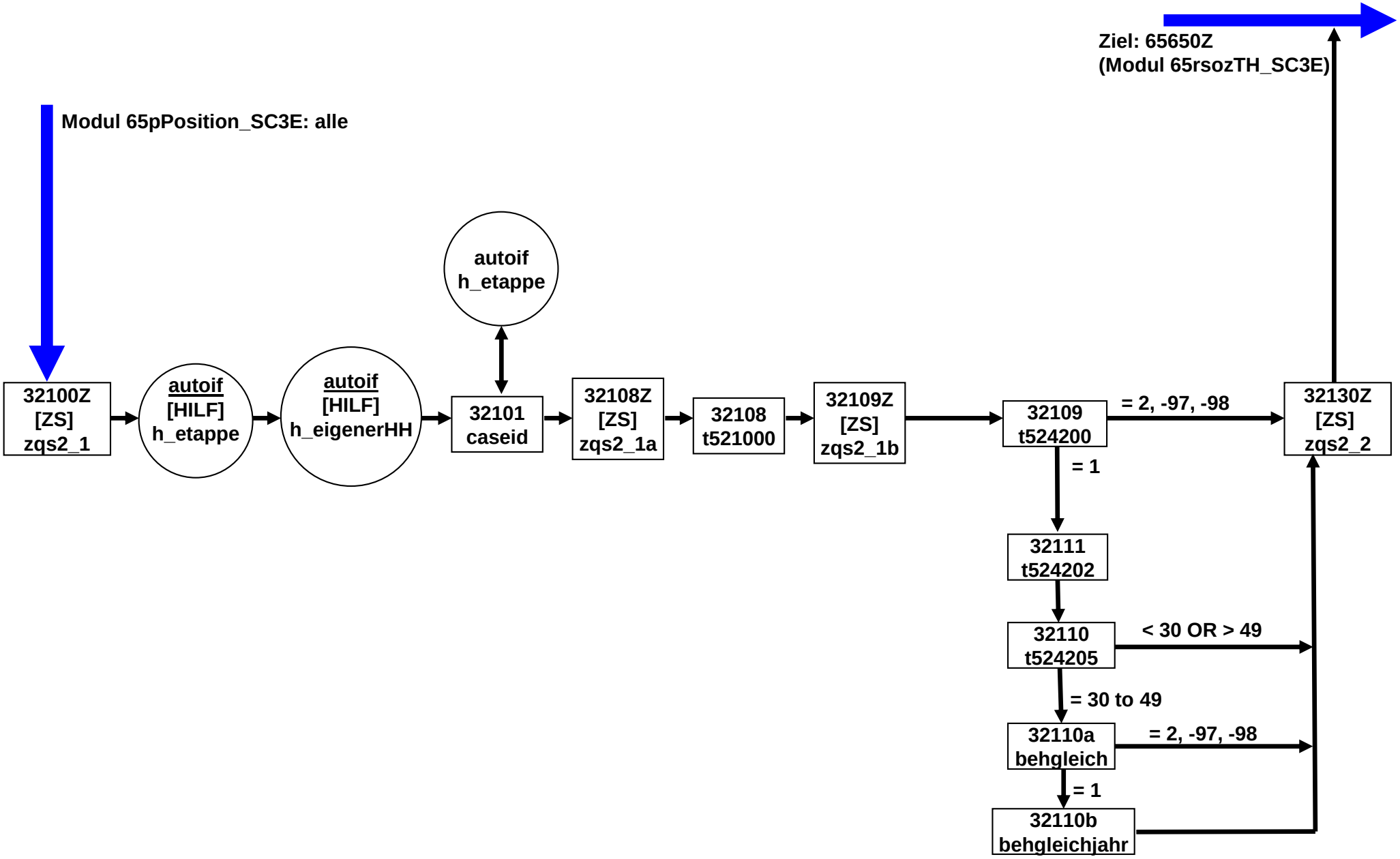

65rsozTH_SC3E E6E (1 von 2)

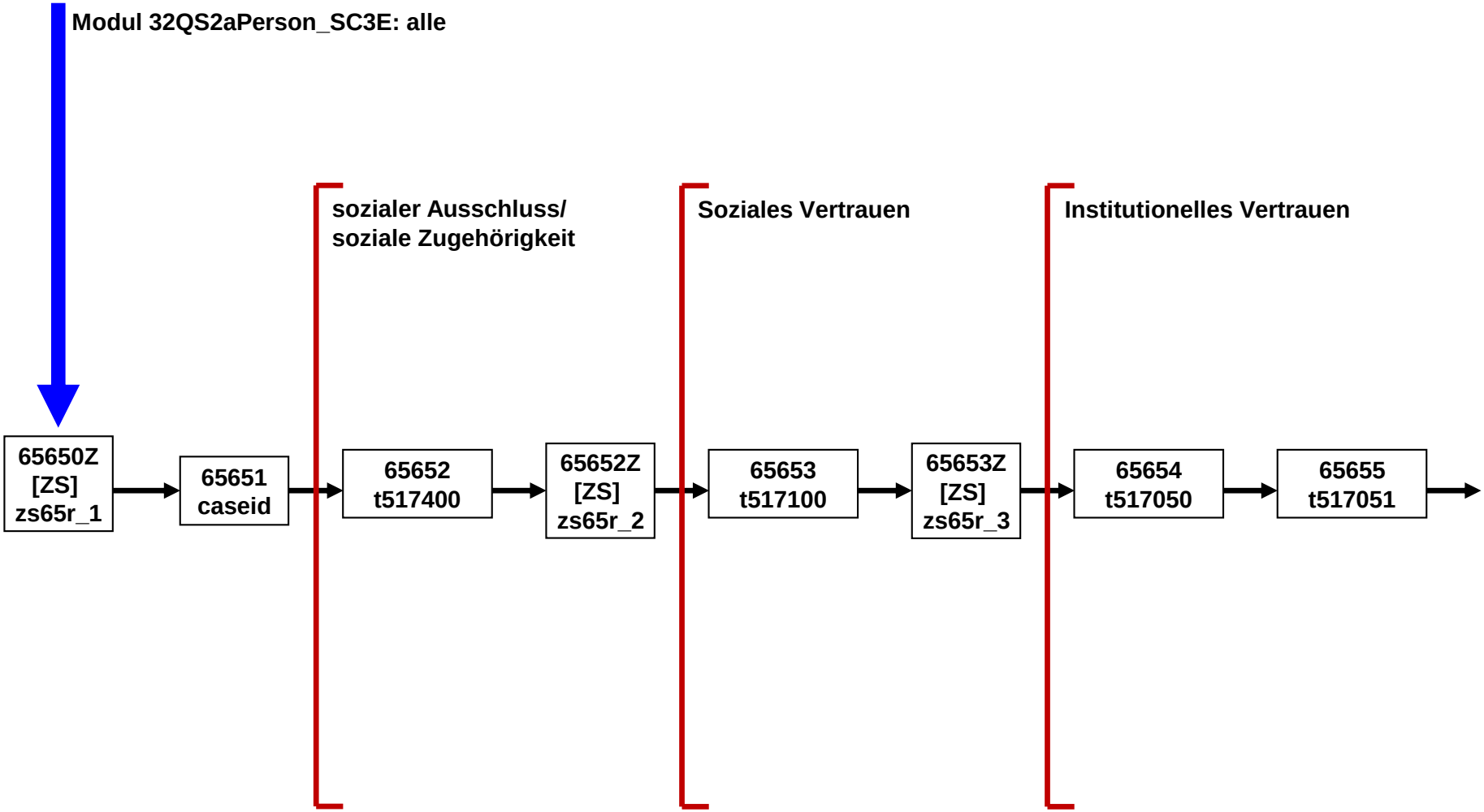

65rsozTH_SC3E E6E (2 von 2)

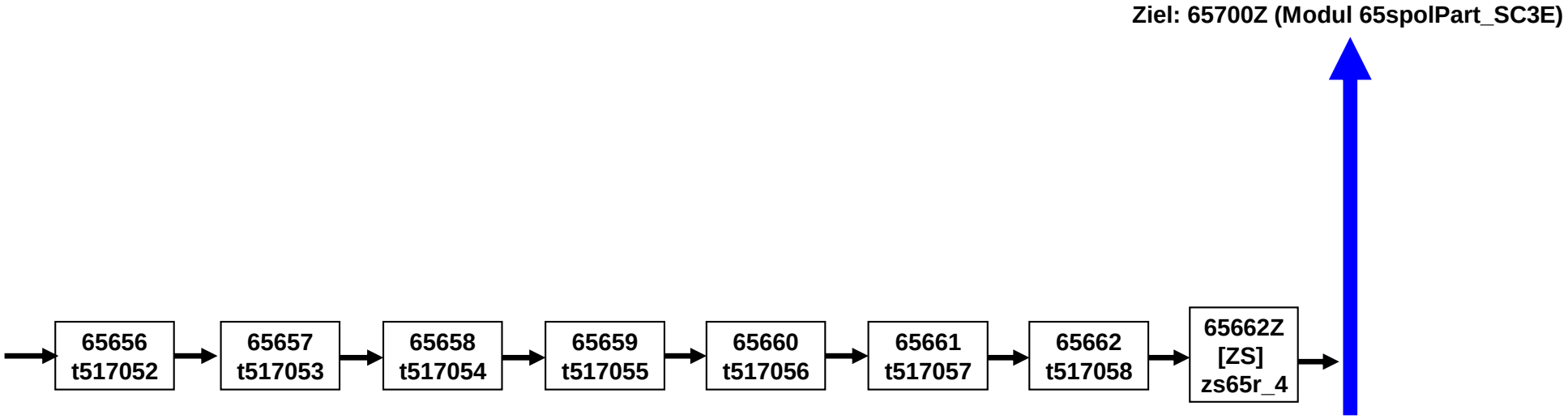

65spolPart_SC3E E6E (1 von 2)

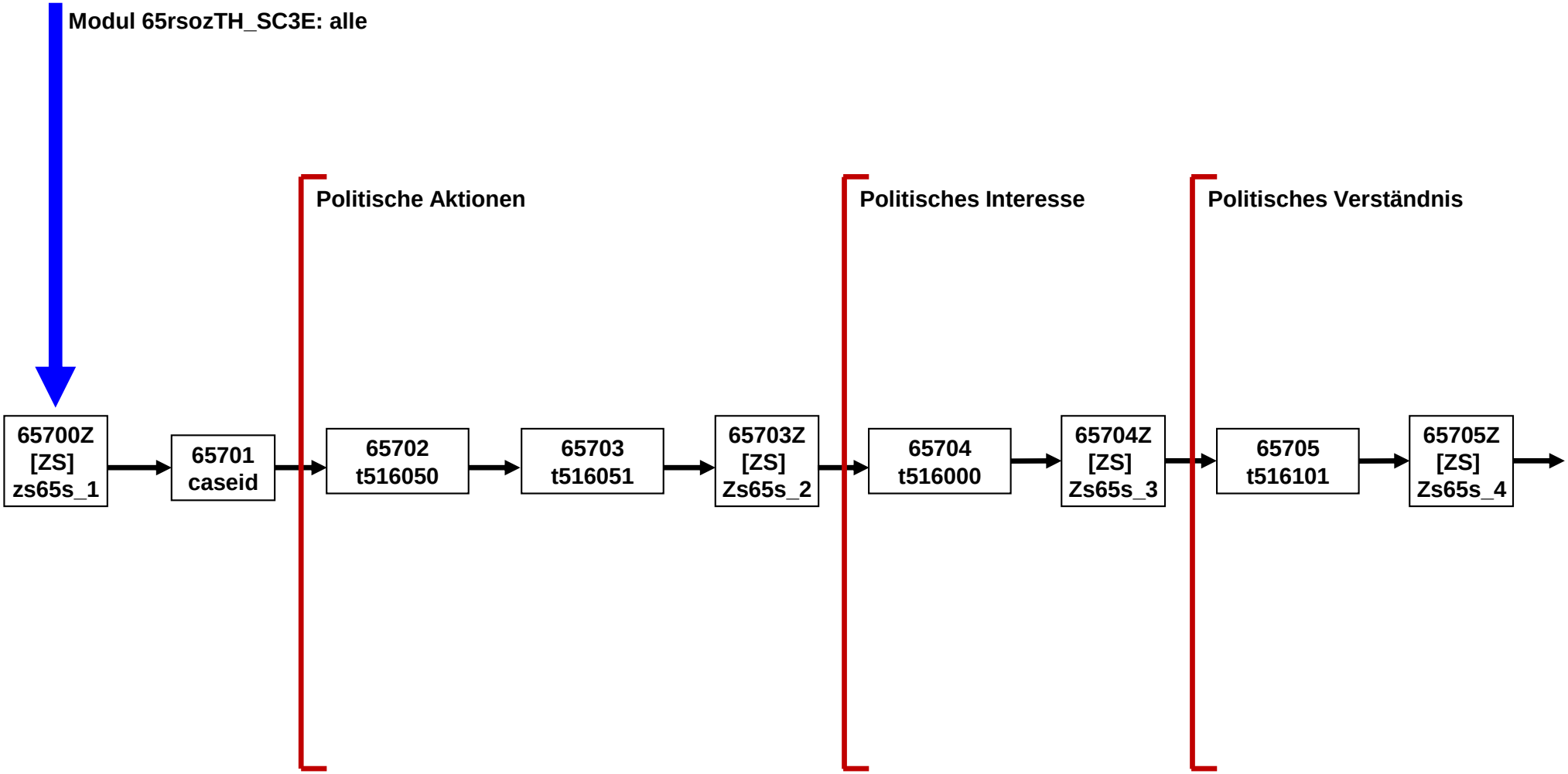

65spolPart_SC3E E6E (2 von 2)

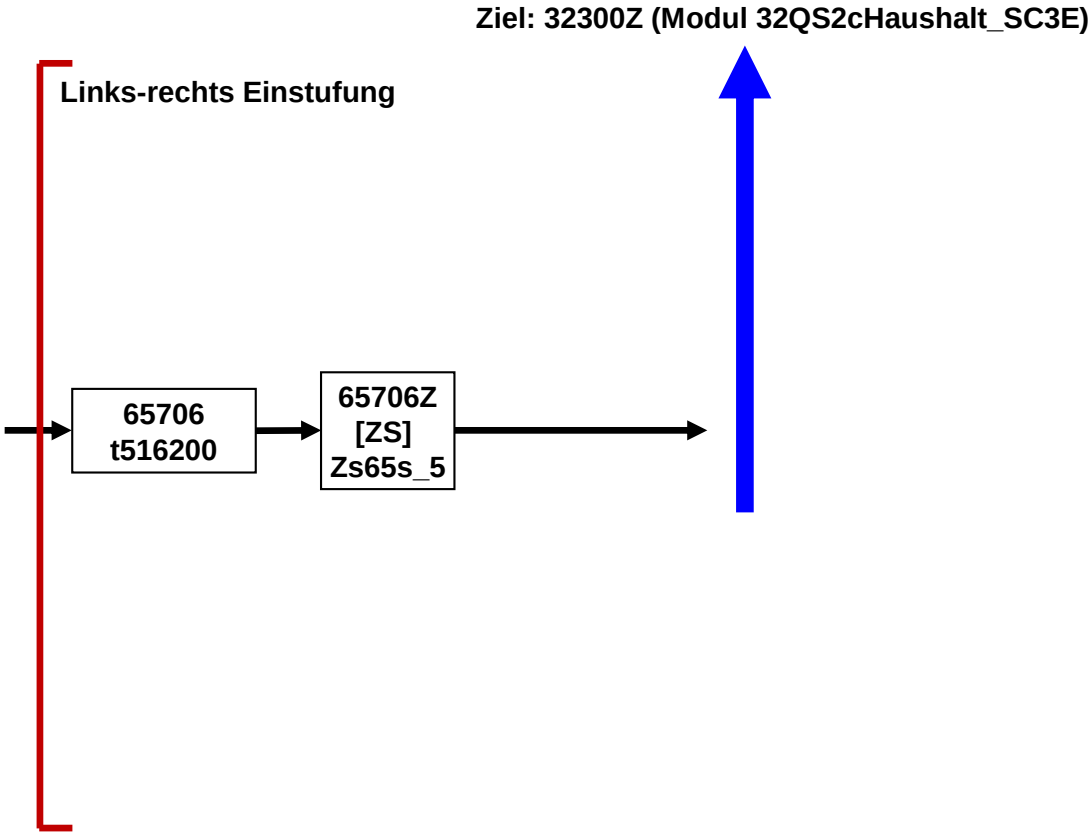

32cQS2-Haushalt SC3E E6E (1 von 2)

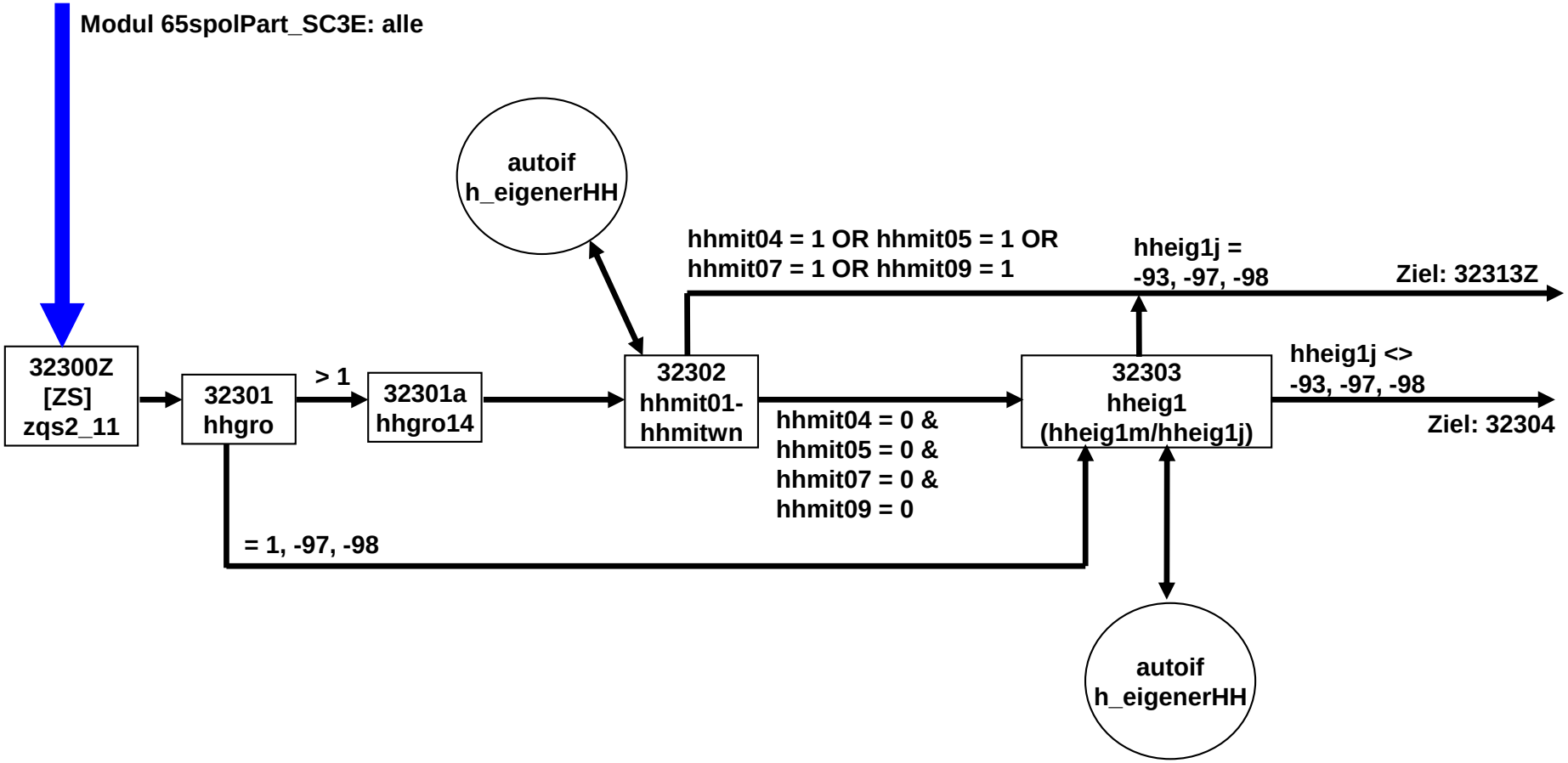

32cQS2-Haushalt E6E (2 von 2)

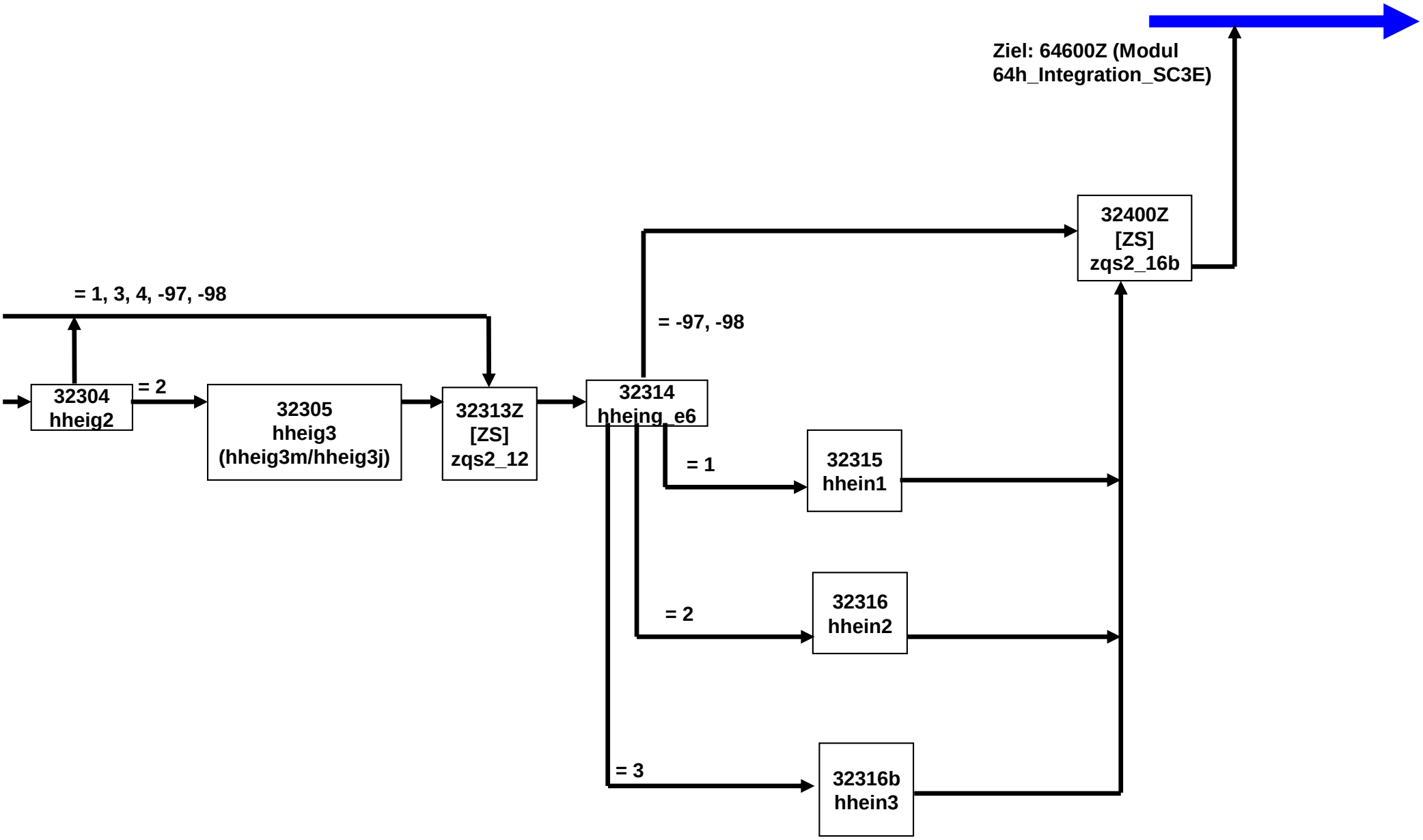

64h Integrationsaspekte SC3E E6E (1 von 2)

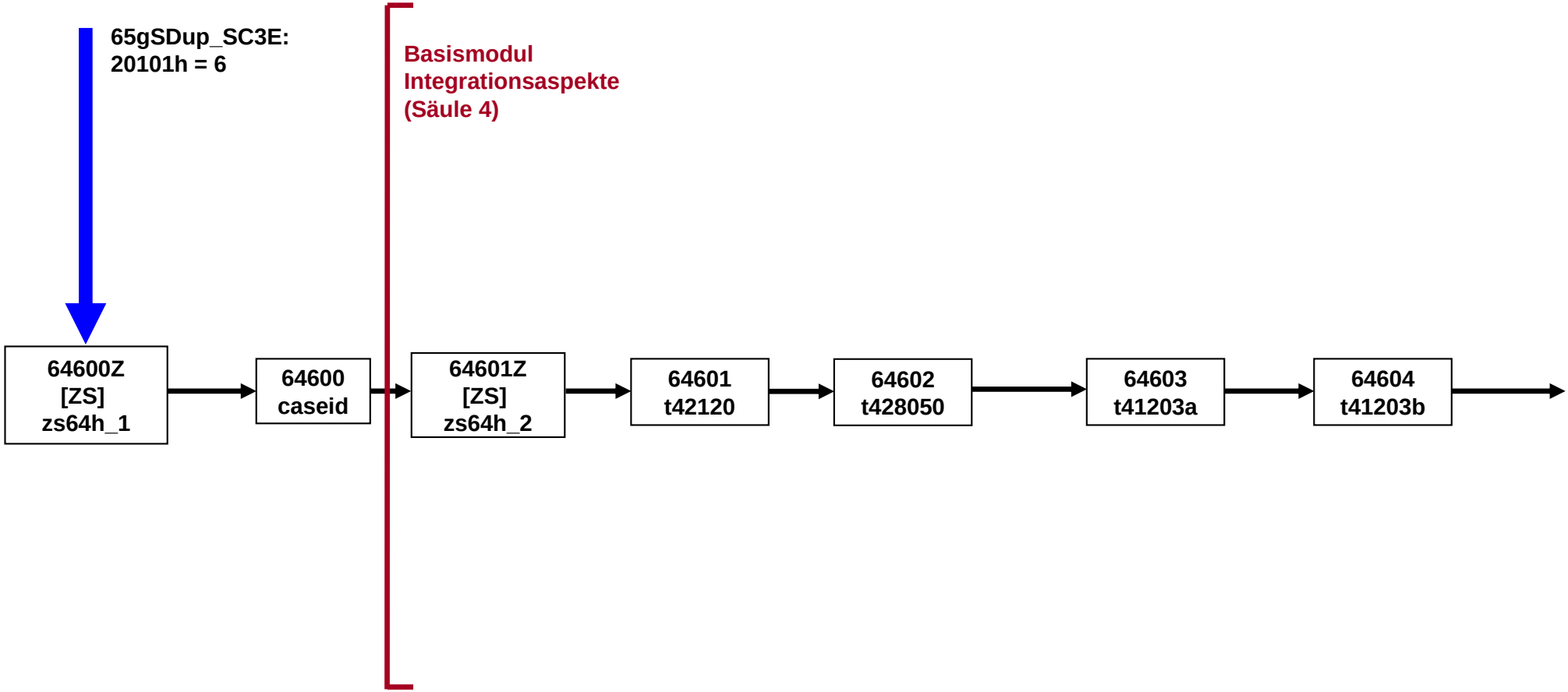

64h Integrationsaspekte E6E (2 von 2)

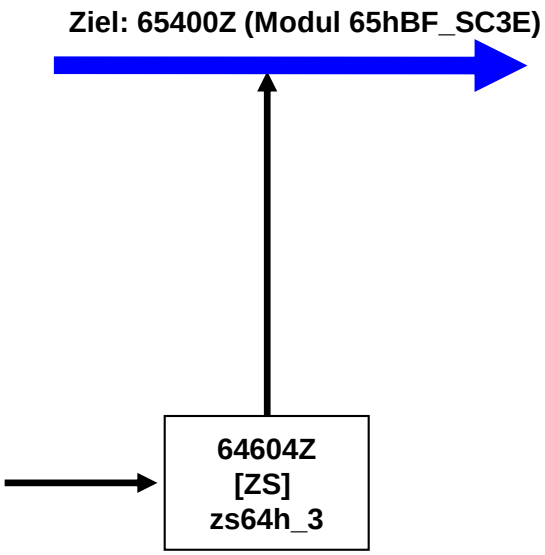

65tReligion_SC3E E6E (1 von 2)

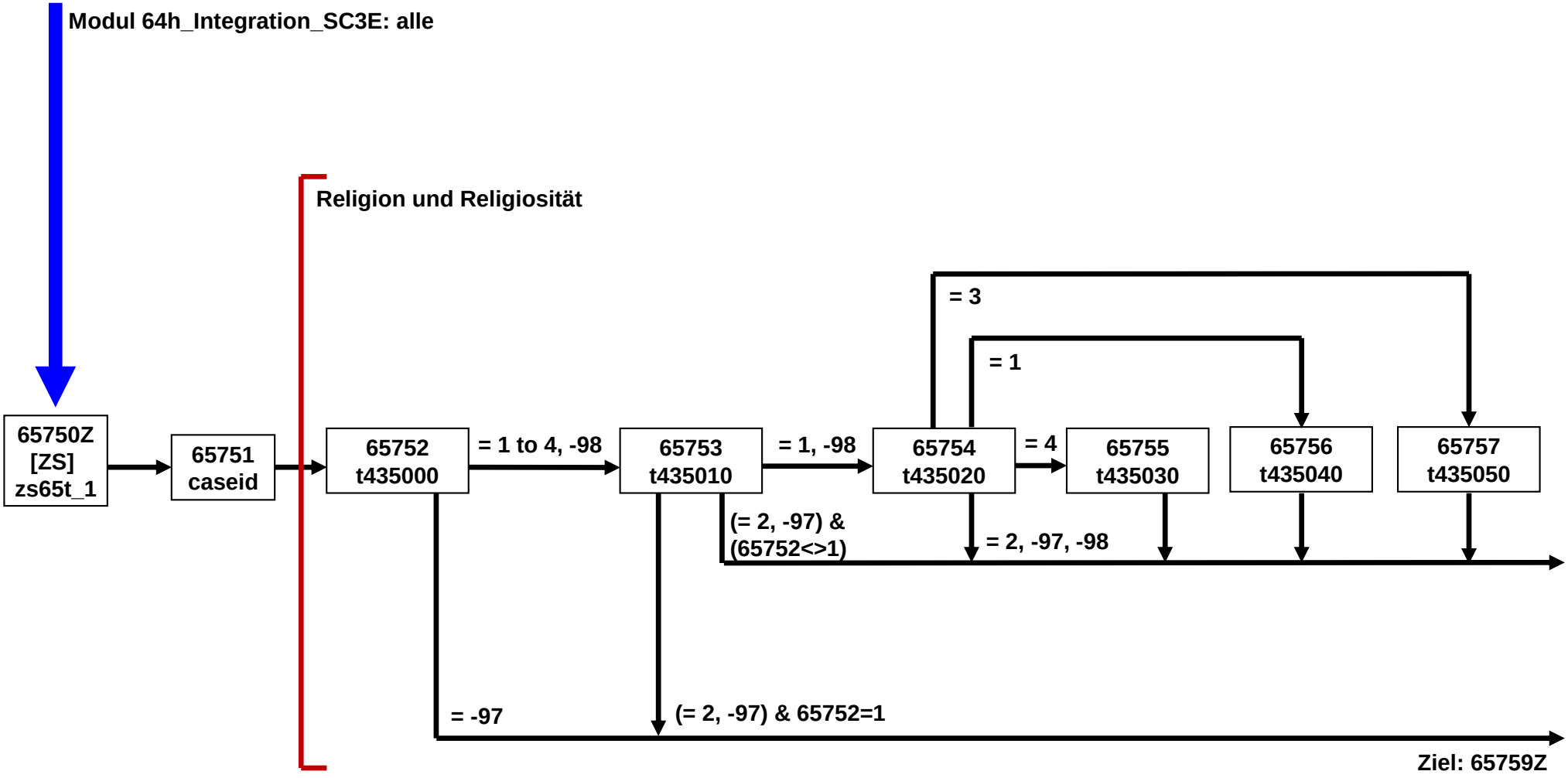

65tReligion_SC3E E6E (2 von 2)

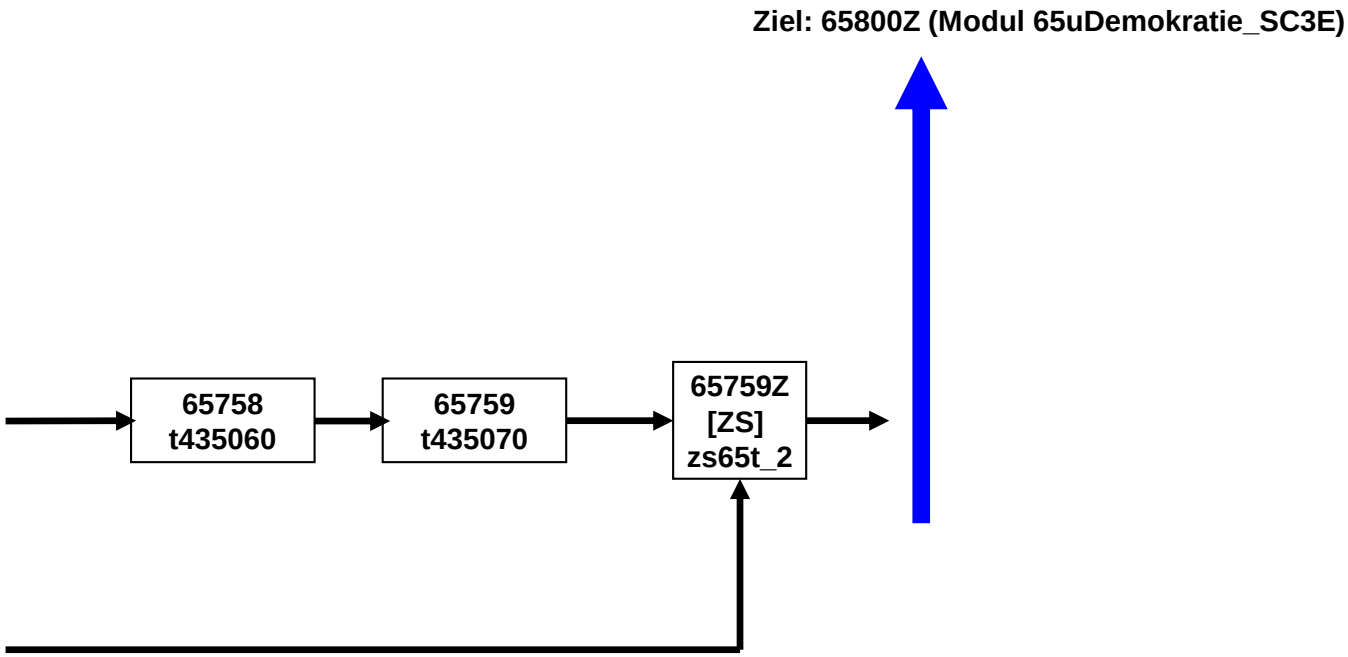

65uDemokratie_SC3E E6E (1 von 1)

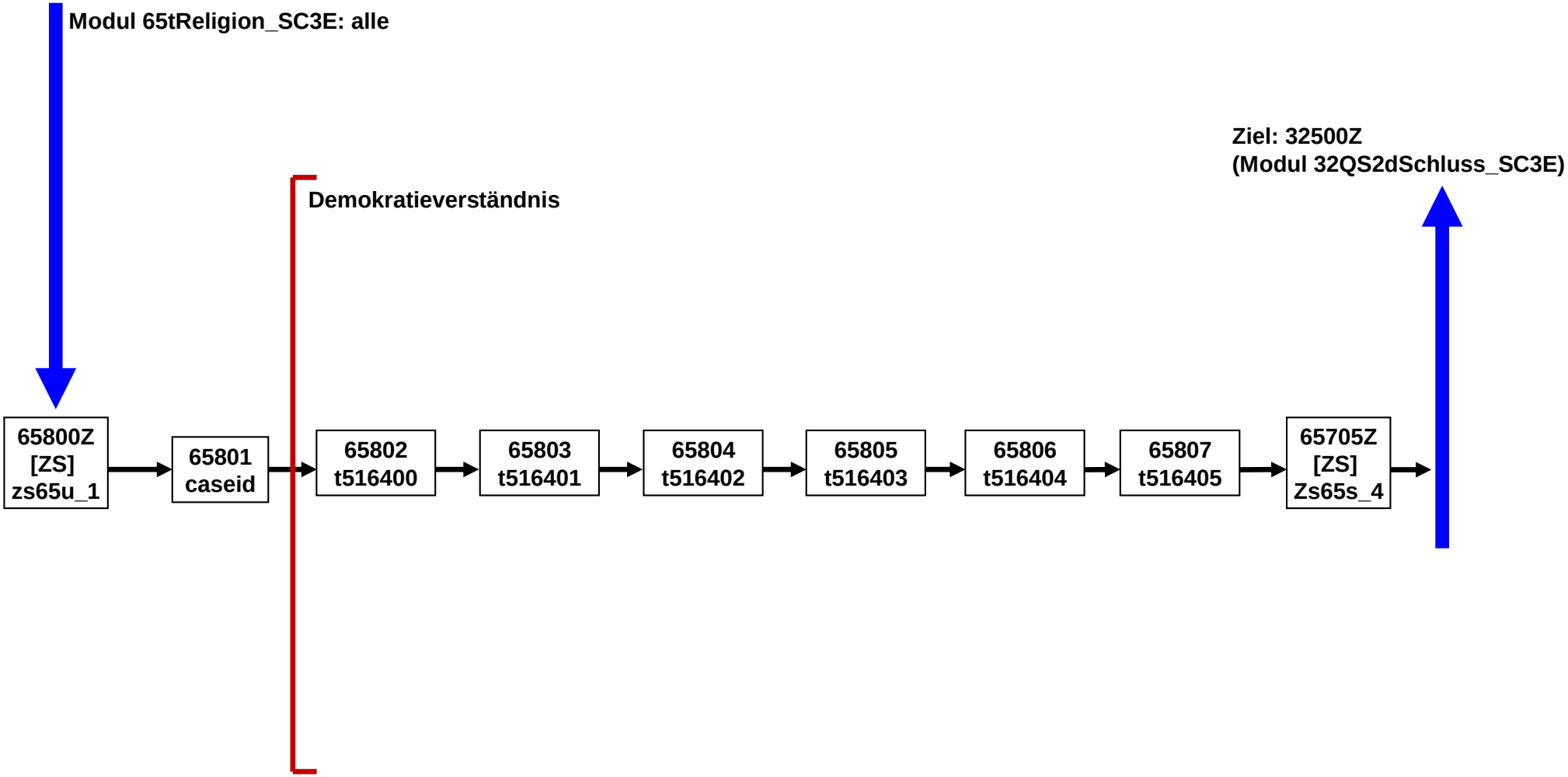

32dQS2_SC3E-Schluss E6E (1 von 4)

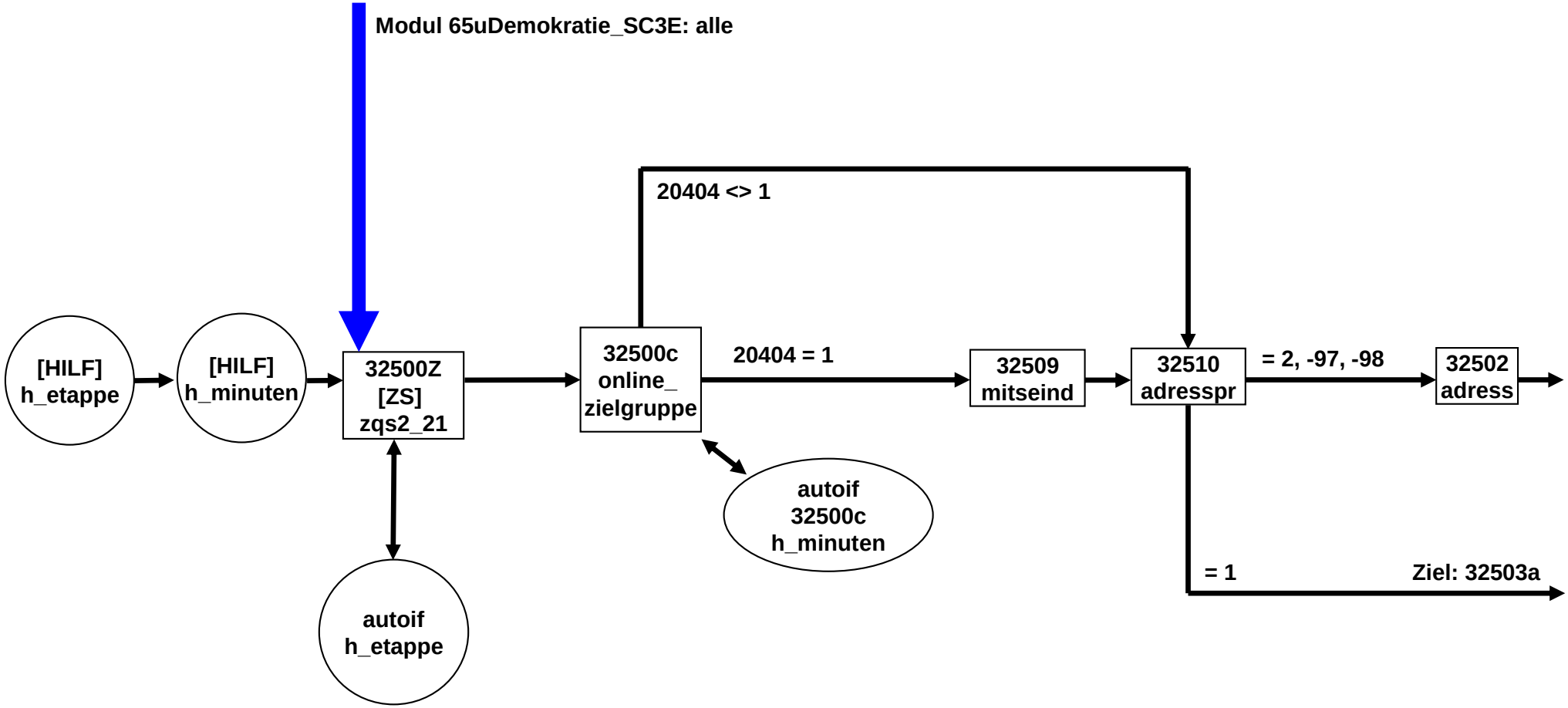

32dQS2_SC3E-Schluss E6E (3 von 4)

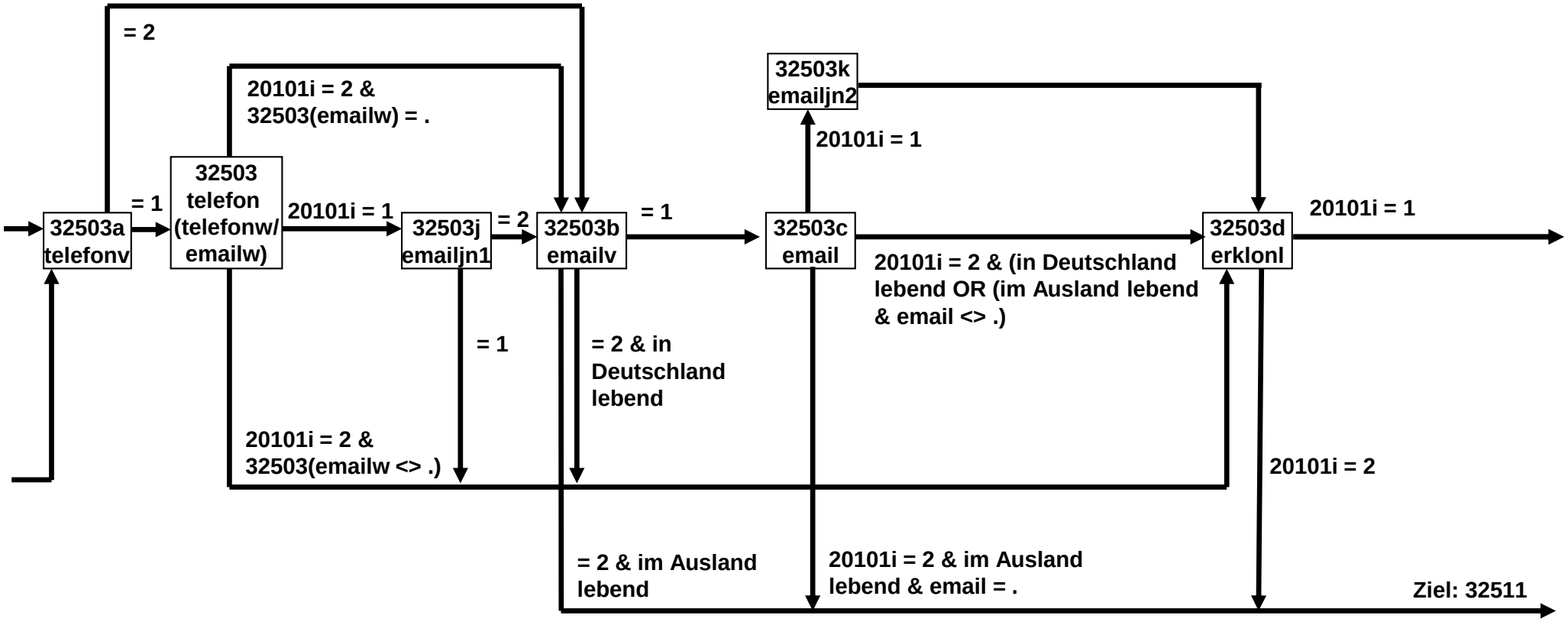

32dQS2_SC3E-Schluss E6E (4 von 4)

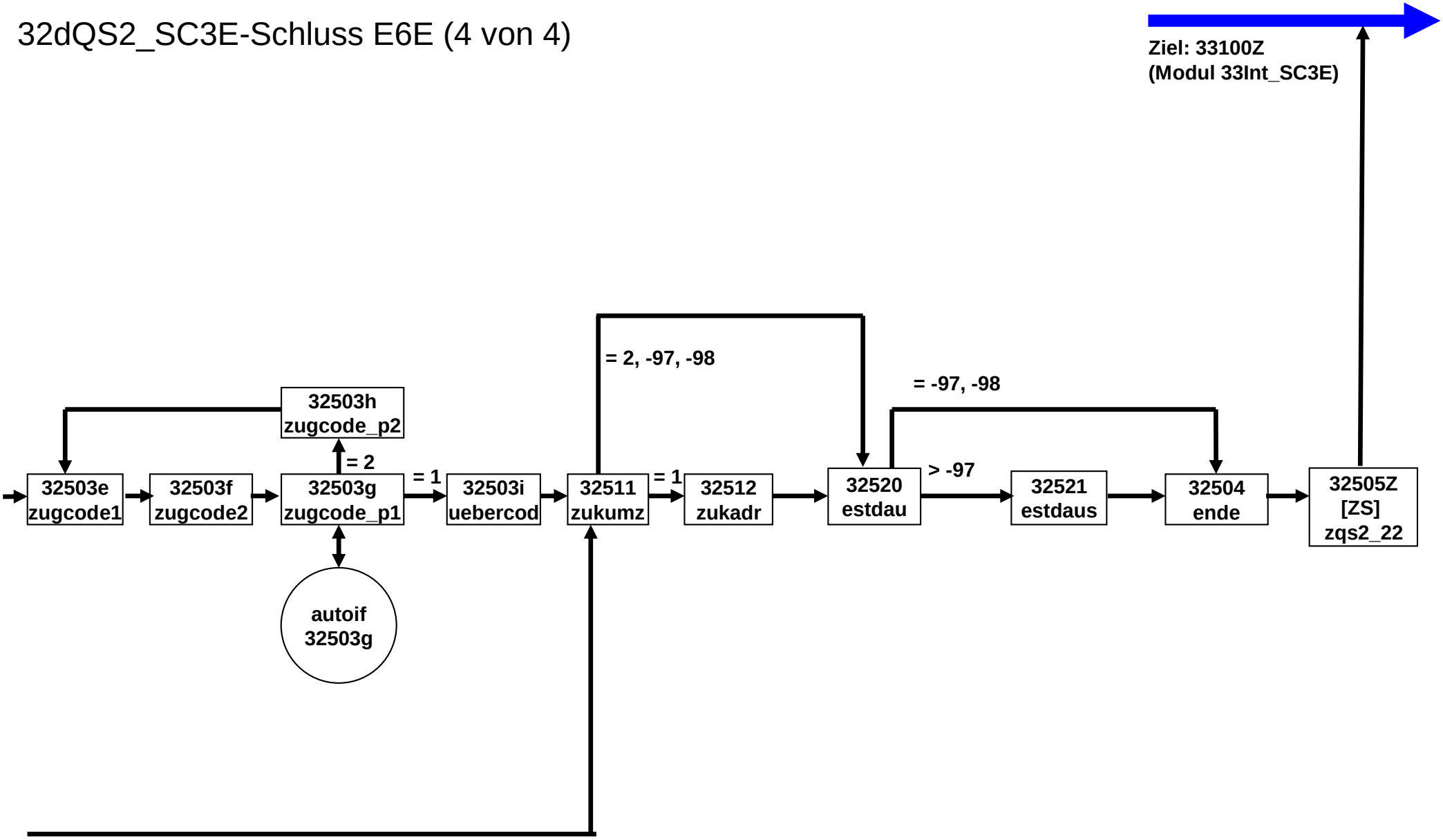

33 Interviewerfragen SC3E E6E (1 von 1)

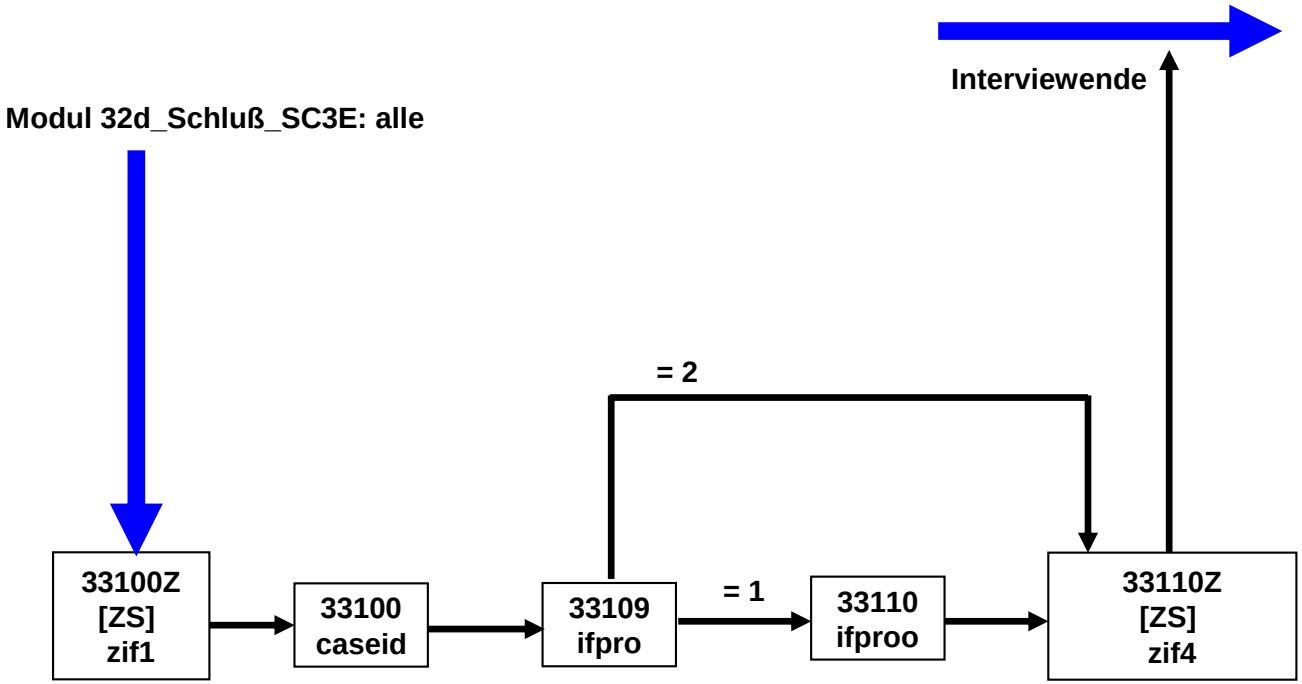

3 Panelbefragung, CATI/CAPI

3.1 Programmiervorlage

Seite 1

	--st: **22AS_in_SC3P - Schuleingangssteuerung** **Panel-Befragung E6P B133** **Grundlage: E6P B132 V1.02 Feldversion** **Version 1.02** **Stand: 17.05.2019** --end--
22000Z	--va: **[ZS] zas01** --fn: **22000Z** --vb: Zeitstempel 1 Schule Eingangssteuerung --fr: [ZS] Zeitstempel 1 Schule Eingangssteuerung --af: **goto 22001** --ef: **Modul 20cUpS_SC3P: alle** --end--
	--va: **[HILF] h_etappe** --vb: Etappennummer --fr: [HILF] Etappennummer --we: 6: Etappe 6 7: Etappe 7 8: Etappe 8 --end--
22001	--va: **caseid** --fn: **22001** --vb: Personennummer --fr: [AUTO] Personennummer --ac: **autoif (20101a) h_etappe = 20101a** --af: **goto 22003Z** --end--

	--st: **22AS_in_SC3P - Schuleingangssteuerung** **Panel-Befragung E6P B133** **Grundlage: E6P B132 V1.02 Feldversion** **Version 1.02** **Stand: 17.05.2019** --end--
22000Z	--va: **[ZS] zas01** --fn: **22000Z** --vb: Zeitstempel 1 Schule Eingangssteuerung --fr: [ZS] Zeitstempel 1 Schule Eingangssteuerung --af: **goto 22001** --ef: **Modul 20cUpS_SC3P: alle** --end--
	--va: **[HILF] h_etappe** --vb: Etappennummer --fr: [HILF] Etappennummer --we: 6: Etappe 6 7: Etappe 7 8: Etappe 8 --end--
22001	--va: **caseid** --fn: **22001** --vb: Personennummer --fr: [AUTO] Personennummer --ac: **autoif (20101a) h_etappe = 20101a** --af: **goto 22003Z** --end--

22003Z	--va: **[ZS] zas02** --fn: **22003Z** --vb: Zeitstempel 2 Schule Eingangssteuerung --fr: [ZS] Zeitstempel 2 Schule Eingangssteuerung --af: **goto 23100Z (Modul E68P_23BV)** --end--

	--st: **22AS_out_SC3P - Schulausgangssteuerung** **Panel-Befragung E6P B133** **Grundlage: E6P B132 V1.02 Feldversion** **Version 1.01** **Stand: 22.05.2018** --end--
22200Z	--va: **[ZS] zas21** --fn: **22200Z** --vb: Zeitstempel 1 Schule Ausgangssteuerung --fr: [ZS] Zeitstempel 1 Schule Ausgangssteuerung --af: **goto 22201** --ef: **Modul E68P_22AS: h_cohort = 3** --end--
	--va: **[HILF] h_etappe** --vb: Etappennummer --fr: [HILF] Etappennummer --we: 6: Etappe 6 7: Etappe 7 8: Etappe 8 --end--
22201	--va: **caseid** --fn: **22201** --vb: Personennummer --fr: [AUTO] Personennummer --ac: **autoif (20101a) h_etappe = 20101a** --af: **goto 22202Z** --end--

22202Z	--va: **[ZS] zas22** --fn: **22202Z** --vb: Zeitstempel 2 Schule Ausgangssteuerung --fr: [ZS] Zeitstempel 2 Schule Ausgangssteuerung --af: **goto 25100Z (Modul E68P_25WD)** --end--

	--st: **23BV_out_SC3P - Berufsvorbereitung Ausgangssteuerung Panelbefragung B133** **Grundlage: E6P B132 V1.02 Feldversion** **Version 1.01** **Stand: 22.05.2018** --end--
23200Z	--va: **[ZS] zbv21** --fn: **23200Z** --vb: Zeitstempel 1 Berufsvorbereitung Ausgangssteuerung --fr: [ZS] Zeitstempel 1 Berufsvorbereitung Ausgangssteuerung --af: **goto 23201** --ef: **Modul E68P_23BV: h_cohort = 3** --end--
	--va: **[HILF] h_etappe** --vb: Etappennummer --fr: [HILF] Etappennummer --we: 6: Etappe 6 7: Etappe 7 8: Etappe 8 --end--
23201	--va: **caseid** --fn: **23201** --vb: Personennummer --fr: [AUTO] Personennummer --ac: **autoif (20101a) h_etappe = 20101a** --af: **if (ANY(23113 = 1 & h_bvdau2 = 2)) goto 43100Z (Modul E6P_43aFehlBV_SC3P)** **if (NO(23113 = 1 & h_bvdau2 = 2)) goto 23202Z** --end--

23202Z	--va: **[ZS] zbv22** --fn: **23202Z** --vb: Zeitstempel 2 Berufsvorbereitung Ausgangssteuerung --fr: [ZS] Zeitstempel 2 Berufsvorbereitung Ausgangssteuerung --af: **goto 24100Z (Modul E6P_24AB_E6)** --ef: **Modul E6P_43aFehlBV_SC3P: alle** --end--

	--st: **24AB_out_SC3P - Ausbildung Ausgangssteuerung Panelbefragung B133** **Grundlage: E6P B132 V1.02 Feldversion** **Version 1.01** **Stand: 22.05.2018** --end--
24200Z	--va: **[ZS] zab21** --fn: **24200Z** --vb: Zeitstempel 1 Ausbildung Ausgangssteuerung --fr: [ZS] Zeitstempel 1 Ausbildung Ausgangssteuerung --af: **goto 24201** --ef: **Modul E6P_24AB_E6: h_cohort = 3** --end--
	--va: **[HILF] h_etappe** --vb: Etappennummer --fr: [HILF] Etappennummer --we: 6: Etappe 6 7: Etappe 7 8: Etappe 8 --end--
24201	--va: **caseid** --fn: **24201** --vb: Personennummer --fr: [AUTO] Personennummer --ac: **autoif (20101a) h_etappe = 20101a** --af: **goto 24202** --end--

24202	--va: **abab2** --fn: **24202** --vb: ZP hat eine berufliche Ausbildung erfolgreich abgeschlossen. --fr: [AUTO] ZP hat eine berufliche Ausbildung erfolgreich abgeschlossen. --we: 1: Ausbildungsabschluss vorhanden 2: kein Ausbildungsabschluss vorhanden --ac: **autoif () 24202 = 20102P22** **autoif (ANY(24140 = 1 & h_abE6 = 1)) 24202 = 1** **autoif (NO(24140 = 1 & h_abE6 = 1) & 20102P22 <> 1) 24202 = 2** --af: **if (ANY(24120 = 1 & h_abE6 = 1 & h_abdau2 = 2)) goto 43200Z (Modul E6P_43bFehlAB_SC3P)** **if (NO(24120 = 1 & h_abE6 = 1 & h_abdau2 = 2)) goto 24202Z** --end--
24202Z	--va: **[ZS] zab22** --fn: **24202Z** --vb: Zeitstempel 2 Ausbildung Ausgangssteuerung --fr: [ZS] Zeitstempel 2 Ausbildung Ausgangssteuerung --af: **goto 22100Z (Modul E68P_22AS)** --ef: **Modul E6P_43bFehlAB_SC3P: alle** --end--

	--st: **25WD_out_SC3P - Wehrdienst Ausgangssteuerung Panelbefragung B133** **Grundlage: E6P B132 V1.02 Feldversion** **Version 1.01** **Stand: 22.05.2018** --end--
25200Z	--va: **[ZS] zwd21** --fn: **25200Z** --vb: Zeitstempel 1 Wehrdienst Ausgangssteuerung --fr: [ZS] Zeitstempel 1 Wehrdienst Ausgangssteuerung --af: **goto 25201** --ef: **Modul E68P_25WD: h_cohort = 3** --end--
	--va: **[HILF] h_etappe** --vb: Etappennummer --fr: [HILF] Etappennummer --we: 6: Etappe 6 7: Etappe 7 8: Etappe 8 --end--
25201	--va: **caseid** --fn: **25201** --vb: Personennummer --fr: [AUTO] Personennummer --ac: **autoif (20101a) h_etappe = 20101a** --af: **goto 25202Z** --end--

25202Z	--va: **[ZS] zwd22** --fn: **25202Z** --vb: Zeitstempel 2 Wehrdienst Ausgangssteuerung --fr: [ZS] Zeitstempel 2 Wehrdienst Ausgangssteuerung --af: **goto 26100Z (Modul E68P_26ET)** --end--

	--st: **26ET_out_SC3P - Erwerbstätigkeit Ausgangssteuerung Panelbefragung B133** **Grundlage: E6P B132 V1.02 Feldversion** **Version 1.01** **Stand: 22.05.2018** --end--
26500Z	--va: **[ZS] zet51** --fn: **26500Z** --vb: Zeitstempel 1 Erwerbstätigkeit Ausgangssteuerung --fr: [ZS] Zeitstempel 1 Erwerbstätigkeit Ausgangssteuerung --af: **goto 26501** --ef: **Modul E68P_26ET: h_cohort = 3** --end--
	--va: **[HILF] h_etappe** --vb: Etappennummer --fr: [HILF] Etappennummer --we: 6: Etappe 6 7: Etappe 7 8: Etappe 8 --end--
26501	--va: **caseid** --fn: **26501** --vb: Personennummer --fr: [AUTO] Personennummer --ac: **autoif (20101a) h_etappe = 20101a** --af: **if (ANY(26124 = 1)) goto 43300Z (Modul 43cFehlET_SC3P)** **if (NO(26124 = 1)) goto 26502Z** --end--

26502Z	--va: **[ZS] zet52** --fn: **26502Z** --vb: Zeitstempel 2 Erwerbstätigkeit Ausgangssteuerung --fr: [ZS] Zeitstempel 2 Erwerbstätigkeit Ausgangssteuerung --af: **goto 27100Z (Modul E68P_27AL)** --ef: **Modul E6P_43cFehlET_SC3P: alle** --end--

	--st: **27AL_out_SC3P - Arbeitslosigkeit Ausgangssteuerung Panelbefragung B133** **Grundlage: E6P B132 V1.02 Feldversion** **Version 1.01** **Stand: 22.05.2018** --end--
27300Z	--va: **[ZS] zal31** --fn: **27300Z** --vb: Zeitstempel 1 Arbeitslosigkeit Ausgangssteuerung --fr: [ZS] Zeitstempel 1 Arbeitslosigkeit Ausgangssteuerung --af: **goto 27301** --ef: **Modul E68P_27AL: h_cohort = 3** --end--
	--va: **[HILF] h_etappe** --vb: Etappennummer --fr: [HILF] Etappennummer --we: 6: Etappe 6 7: Etappe 7 8: Etappe 8 --end--
27301	--va: **caseid** --fn: **27301** --vb: Personennummer --fr: [AUTO] Personennummer --ac: **autoif (20101a) h_etappe = 20101a** --af: **goto 27302Z** --end--

27302Z	--va: **[ZS] zal32** --fn: **27302Z** --vb: Zeitstempel 2 Erwerbstätigkeit Ausgangssteuerung --fr: [ZS] Zeitstempel 2 Erwerbstätigkeit Ausgangssteuerung --af: **goto 29100Z (Modul E68P_29KI)** --end--

	--st: **29KI_out_SC3P - Kinder Ausgangssteuerung Panelbefragung B133** **Grundlage: E6P B132 V1.02 Feldversion** **Version 1.01** **Stand: 22.05.2018** --end--
29500Z	--va: **[ZS] zki51** --fn: **29500Z** --vb: Zeitstempel 1 Kinder Ausgangssteuerung --fr: [ZS] Zeitstempel 1 Kinder Ausgangssteuerung --af: **goto 29501** --ef: **Modul E68P_29KI: h_cohort = 3** --end--
	--va: **[HILF] h_etappe** --vb: Etappennummer --fr: [HILF] Etappennummer --we: 6: Etappe 6 7: Etappe 7 8: Etappe 8 --end--
29501	--va: **caseid** --fn: **29501** --vb: Personennummer --fr: [AUTO] Personennummer --ac: **autoif (20101a) h_etappe = 20101a** --af: **goto 29502** --end--

29502	--va: **luauf_n29** --fn: **29502** --vb: Anzahl der LU-Aufsetzepisoden --fr: [AUTO] Anzahl der LU-Aufsetzepisoden --we: [OFFEN]: _ _ --af: **if (29502 > 0) goto 50100Z (Modul E68P_50LU)** **if (29502 = 0) goto 29503Z** --end--
29503Z	--va: **[ZS] zki52** --fn: **29503Z** --vb: Zeitstempel 2 Kinder Ausgangssteuerung --fr: [ZS] Zeitstempel 2 Kinder Ausgangssteuerung --af: **goto 30100Z (Modul E68P_30X)** --ef: **Modul E68P_50LU: (h_cohort = 3 & 29502 = 50107)** --end--

	--st: **30X_out_SC3P – X-Modul Ausgangssteuerung Panelbefragung B133** **Grundlage: E6P B132 V1.03 Feldversion** **Version 1.02** **Stand: 21.05.2019** --end--
30600Z	--va: **[ZS] zsx61** --fn: **30600Z** --vb: Zeitstempel 1 X-Modul Ausgangssteuerung --fr: [ZS] Zeitstempel 1 X-Modul Ausgangssteuerung --af: **goto 30601** --ef: **Modul E68P_30X: h_cohort = 3** --end--
	--va: **[HILF] h_etappe** --vb: Etappennummer --fr: [HILF] Etappennummer --we: 6: Etappe 6 7: Etappe 7 8: Etappe 8 --end--
	--va: **[HILF] h_asabi** --vb: Abitur/FHS-Reife in Deutschland erworben (22106a, 22108, 22122, 22142, 22145, Prüfmodul) --fr: [HILF] Abitur/FHS-Reife in Deutschland erworben (nach Prüfmodul) --we: 0: kein Abitur/FHS-Reife 1: Abitur/FHS-Reife in Deutschland erworben 2: Abitur/FHS-Reife im Ausland erworben --end--

	--va: **[HILF] h_abrc** --vb: aktuelle AB in dieser Welle begonnen, für RC-Items (24103, 24120, h_abE6) --fr: [HILF] aktuelle AB in dieser Welle begonnen, für RC-Items --we: 0: keine relevante AB vorhanden 1: relevante AB vorhanden --end--
	--va: **[HILF] h_ümkurz** --vb: Filterung in das Übergangsmodul (nur im Panel / keine berufl. Schüler / nur nicht in AB bzw. Studium oder neue AB bzw. neues Studium / nicht nach erfolgr. AB- bzw, Studienabschluss) --fr: [HILF] (nur im Panel / keine berufl. Schüler / nur nicht in AB bzw. Studium oder neue AB bzw. neues Studium / nicht nach erfolgr. AB- bzw, Studienabschluss) --we: 0: kein ÜM-Modul 1: Filterung in das ÜM-Modul --end--
30601	--va: **caseid** --fn: **30601** --vb: Personennummer --fr: [AUTO] Personennummer --ac: **autoif (20101a) h_etappe = 20101a** **autoif () h_asabi = 22106a** **autoif (ANY((22122 = 4, 5) & 22108 = 2) & h_asabi <> 1) h_asabi = 2** **autoif (ANY((22122 = 4, 5) & (22108 = 1, -97, -98))) h_asabi = 1** **autoif () h_abrc = 0** **autoif (ANY((24103 = 2, 4) & 24120 = 1 & h_abE6 = 1)) h_abrc = 1** --af: **goto 31200Z (Modul 31WB_SC3P)** --end--

30604	--va: **abab3** --fn: **30604** --vb: ZP hat jemals inklusive aktueller Welle eine Ausbildung erfolgreich abgeschlossen. --fr: [AUTO] ZP hat jemals inklusive aktueller Welle eine berufliche Ausbildung erfolgreich abgeschlossen. --we: 1: Ausbildungsabschluss vorhanden 2: kein Ausbildungsabschluss vorhanden --ac: **autoif () 30604 = 20102P22** **autoif (ANY(24140 = 1 & h_abE6 = 1)) 30604 = 1** **autoif (NO(24140 = 1 & h_abE6 = 1) & 20102P22 <> 1) 30604 = 2** --af: **goto 30609** --ef: **Modul 31WB_SC3P: alle** --end--
30609	--va: **abi_e6** --fn: **30609** --vb: Abiturbildungsgang in E6 --fr: [AUTO] Abiturbildungsgang in E6 --we: 1: ja 2: nein --ac: **autoif () 30609 = 2** **autoif (ANY((22114 = 10, 11) & 22120 = 1 & (22129 = 4, 5) & 22121 = 1) OR ANY((22115 = 11 to 29) & 22120 = 1 & (22129 = 4, 5) & 22121 = 1)) 30609 = 1** --af: **goto 30608a** --end--

30608a	--va: **studab_bachelor** --fn: **30608a** --vb: ZP hat jemals inklusive aktueller Welle ein Studium mit einem Bachelorabschluss erfolgreich abgeschlossen. --fr: [AUTO] ZP hat jemals inklusive aktueller Welle ein Studium mit einem Bachelorabschluss erfolgreich abgeschlossen. --we: 1: Studium mit Bachelorabschluss vorhanden 2: kein Studium mit Bachelorabschluss vorhanden --ac: **autoif () 30608a = 20102P31a** **autoif (ANY(24140 = 1 & (24111 = 6 to 10) & (24141 = 8, 12, 13))) 30608a = 1** **autoif (NO(24140 = 1 & (24111 = 6 to 10) & (24141 = 8, 12, 13)) & 20102P31a <> 1) 30608a = 2** --af: **goto 30608b** --end--
30608b	--va: **studab_anderer** --fn: **30608b** --vb: ZP hat jemals inklusive aktueller Welle ein Studium mit einem Master-/Diplom-/Magister-/Staatsexamen/anderem Abschluss erfolgreich abgeschlossen. --fr: [AUTO] ZP hat jemals inklusive aktueller Welle ein Studium mit einem Master-/Diplom-/Magister-/Staatsexamen/anderem Abschluss erfolgreich abgeschlossen. --we: 1: Studium mit anderem Abschluss vorhanden 2: kein Studium mit anderem Abschluss vorhanden --ac: **autoif () 30608b = 20102P31b** **autoif (ANY(24140 = 1 & (24111 = 6 to 10) & (24141 <> 8, 12, 13))) 30608b = 1** **autoif (NO(24140 = 1 & (24111 = 6 to 10) &(24141 <> 8, 12, 13)) & 20102P31b <> 1) 30608b = 2** --af: **goto 30608** --end--

30608	--va: **studab** --fn: **30608** --vb: ZP hat jemals inklusive aktueller Welle ein Studium erfolgreich abgeschlossen. --fr: [AUTO] ZP hat jemals inklusive aktueller Welle ein Studium erfolgreich abgeschlossen. --we: 1: Studienabschluss vorhanden 2: kein Studienabschluss vorhanden --ac: **autoif () 30608 = 20102P31** **autoif (ANY(24140 = 1 & (24111 = 6 to 10))) 30608 = 1** **autoif (NO(24140 = 1 & (24111 = 6 to 10)) & 20102P31 <> 1) 30608 = 2** **autoif () h_ümkurz = 0** **autoif (NO(24120 = 1 & h_abE6 = 1) & NO((22114 = 10, 11) & 22120 = 1) & NO((22115 = 11 to 29) & 22120 = 1) & NO((24111 = 6 to 10) & 24120 = 1) & 30604 <> 1 & 30608 <> 1) h_ümkurz = 1** **autoif ((h_abrc = 1 OR h_studrc = 1) & 30604 <> 1 & 30608 <> 1) h_ümkurz = 1** --af: **if (h_ümkurz = 0) goto 30606** **if (h_ümkurz = 1) goto 40100Z (Modul 40ÜM_SC3P_SC4)** --end--
30606	--va: **abenddat62(abendm62/abendj62)** --fn: **30606** --vb: Enddatum der ersten beendeten Ausbildungsepisode wenn in der aktuellen Befragung beendet (24119) --fr: [AUTO] Enddatum der ersten beendeten Ausbildungsepisode wenn in der aktuellen Befragung beendet --we: Monat __ Jahr ____ --ac: **autoif (ANY(24140 = 1 & h_abE6 = 1)) 30606 = 24119 / if N > 1 (MIN(24119 Min(24109)))** --af: **goto 30606b** --ef: **Modul 40ÜM_SC3P_SC4: h_cohort = 3** --end--

30606b	--va: **studbaenddat62(studbaendm62/studbaendj62)** --fn: **30606b** --vb: Enddatum der ersten beendeten Studiumsepisode mit Bachelorabschluss wenn in der aktuellen Befragung beendet (24119) --fr: [AUTO] Enddatum der ersten beendeten Studiumsepisode mit Bachelorabschluss wenn in der aktuellen Befragung beendet --we: Monat __ Jahr ____ --ac: **autoif (ANY(24140 = 1 & (24111 = 6 to 10) & (24141 = 8, 12, 13))) 30606b = 24119 / if N > 1 (MIN(24119 Min(24109)))** --af: **goto 30606c** --end--
30606c	--va: **studanenddat62(studanendm62/studanendj62)** --fn: **30606c** --vb: Enddatum der ersten beendeten Studiumsepisode mit anderem Abschluss wenn in der aktuellen Befragung beendet (24119) --fr: [AUTO] Enddatum der ersten beendeten Studiumsepisode mit anderem Abschluss wenn in der aktuellen Befragung beendet --we: Monat __ Jahr ____ --ac: **autoif (ANY(24140 = 1 & (24111 = 6 to 10) & (24141 <> 8, 12, 13))) 30606b = 24119 / if N > 1 (MIN(24119 Min(24109)))** --af: **goto 30607** --end--
30607	--va: **abort62** --fn: **30607** --vb: erster Ausbildungsort wenn in der aktuellen Befragung beendet (h_abort) --fr: [AUTO] erster Ausbildungsort wenn in der aktuellen Befragung beendet --we: 1: betrieblich 2: außerbetrieblich oder unbekannt 3: schulisch oder kein Ausbildungsvertrag --ac: **autoif (ANY(24140 = 1 & h_abE6 = 1)) 30607 = h_abort / if N > 1 (MIN(24119 Min(24109)))** --af: **goto 30607b** --end--

30607b	--va: **bed_62iam** --fn: **30607b** --vb: Bedingung für Fragen zum Übergang in den Arbeitsmarkt (Modul 62) liegen vor --fr: [AUTO] Bedingung für Fragen zum Übergang in den Arbeitsmarkt (Modul 62) liegen vor --we: 1: zum ersten Mal berufliche Ausbildung abgeschlossen 2: zum ersten Mal Studium mit Bachelor abgeschlossen, vorher noch kein Studium mit anderem Abschluss (als Bachelor) 3: zum ersten Mal Studium mit anderem Abschluss abgeschlossen 4: Bedingungen liegen nicht vor --ac: **autoif () 30607b = 4** **autoif(ANY(24140 = 1 & h_abE6 = 1) & 20102P22 <>1) 30607b = 1** **autoif(ANY(24140 = 1 & (24111 = 6 to 10) & (24141 = 8, 12, 13)) & 20102P31a <> 1 & 20102P31b <> 1) 30607b = 2** **autoif(ANY(24140 = 1 & (24111 = 6 to 10) & (24141 <> 8, 12, 13)) & 20102P31b <> 1) 30607b = 3** --af: **if (30607b = 1, 2, 3) goto 62100Z (Modul 62IAM_SC3P_SC4)** **if (30607b = 4) goto 30602a** --end--
30602a	--va: **abneuend** --fn: **30602a** --vb: Seit letztem Interview Ausbildung begonnen, die bereits beendet ist --fr: [AUTO] Seit letztem Interview Ausbildung begonnen, die bereits beendet ist --we: 1: Seit letztem Interview Ausbildung begonnen, die bereits beendet ist 2: Nicht seit letztem Interview Ausbildung begonnen, die bereits beendet ist --ac: **autoif (ANY((24103 = 2, 4) & 24120 = 2 & h_abE6 = 1)) 30602a = 1** **autoif (NO((24103 = 2, 4) & 24120 = 2 & h_abE6 = 1)) 30602a = 2** --af: **if (30602a = 1) goto 61200Z (Modul 40cABretro_SC3P)** **if (30602a = 2) goto 30602** --ef: **Modul 62IAM_SC3P_SC4: h_cohort = 3** --end--

30602	--va: **abbv_rc** --fn: **30602** --vb: Bedingung für Fragen zu Sozialkapital in Ausbildung liegen vor --fr: [AUTO] Bedingung für Fragen zu Sozialkapital in Ausbildung liegen vor --we: 1: ja 2: nein --ac: **autoif (h_abrc = 1) 30602 = 1** **autoif (h_abrc = 0) 30602 = 2** --af: **if (30602 = 1) goto 40166Z (Modul 40bRC_SC3P_SC4)** **if (30602 = 2) goto 30603a** --ef: **Modul 40cABretro_SC3P: alle** --end--
30603a	--va: **abandauern** --fn: **30603a** --vb: Aktuell andauernde Ausbildung --fr: [AUTO] Aktuell andauernde Ausbildung --we: 1: ja 2: nein --ac: **autoif (ANY(h_abE6 = 1 & 24120 = 1)) 30603a = 1** **autoif (NO(h_abE6 = 1 & 24120 = 1)) 30603a = 2** --af: **goto 30603** --ef: **Modul 40bRC_SC3P_SC4: h_cohort = 3** --end--

30603	--va: **abletzt** --fn: **30603** --vb: Im letzten Ausbildungsjahr? --fr: [AUTO] Im letzten Ausbildungsjahr? --we: 1: ja 2: nein --ac: **autoif (ANY(24119b = 1)) 30603 = 1** **autoif (NO(24119b = 1)) 30603 = 2** --af: **if (30603a = 1) goto 61100Z (Modul 61aÜAM_SC3P_SC4)** **if (30603a = 2 & (ANY(24120 = 1 & (24111 = 6 to 10)) OR 30604 = 1 OR 30608 = 1)) goto 30610Z** **if (30603a = 2 & NO(24120 = 1 & (24111 = 6 to 10)) & 30604 = 2 & 30608 = 2) goto 41100Z (Modul 41SozKap_SC3P_SC4)** --end--
30610Z	--va: **[ZS] zsx62** --fn: **30610Z** --vb: Zeitstempel 2 X-Modul Ausgangssteuerung --fr: [ZS] Zeitstempel 2 X-Modul Ausgangssteuerung --af: **if ANY(26124 = 1) goto 65500Z (Modul 65kJM_SC3P)** **if NO(26124 = 1) goto 65100Z (Modul 65cIAsp_SC3P)** --ef: **Modul 41SozKap_SC3P_SC4: h_cohort = 3** **Modul 41SozKaplab_SC3P_SC4: h_cohort = 3** **Modul 61aÜAM_SC3P_SC4: h_cohort = 3 & 30603 = 2** --end--

	--st: **20a SCR Screening Startkohorte 3 (20aSCR_SC3P) Panel-Befragung E6P B133** **Grundlage: E6P B132 V1.02 Feldversion** **Version 1.02** **Stand: 23.05.2019** --end--
20100Z	--va: **[ZS] zscr1** --fn: **20100Z** --vb: Zeitstempel 1 Screening --fr: [ZS] Zeitstempel 1 Screening --af: **goto 20100** --ef: **ALLE** --end--
	--va: **[HILF] h_cohort** --vb: Startkohorte --fr: [HILF] Startkohorte --we: 1: Startkohorte 1 2: Startkohorte 2 3: Startkohorte 3 4: Startkohorte 4 5: Startkohorte 5 6: Startkohorte 6 --end--
	--va: **[HILF] h_eigenerHH** --vb: Eigener Haushalt gegründet --fr: [HILF] Eigener Haushalt gegründet --we: 1: trifft zu 0: trifft nicht zu --end--

20100	--va: **caseid** --fn: **20100** --vb: Personennummer --fr: [AUTO] Personennummer --ac: **autoif () h_cohort = 3** --af: **goto 20101a** --end--
20101a	--va: **etappe** --fn: **20101a** --vb: Etappenzugehörigkeit --fr: [AUTO] Etappenzugehörigkeit --we: 6: Etappe 6 7: Etappe 7 8: Etappe 8 --af: **goto 20101b** --end--
20101b	--va: **studnr** --fn: **20101b** --vb: Studiennummer --fr: [AUTO] Studiennummer --af: **goto 20101P1** --end--
20101P1	--va: **sexPRE** --fn: **20101P1** --vb: Preload Geschlecht (20103) --fr: [AUTO] Preload Geschlecht --we: 1: männlich 2: weiblich --af: **goto 20101P2** --end--

20101P2	--va: **gebdatPRE (gebtPRE / gebmPRE / gebjPRE)** --fn: **20101P2** --vb: Preload Geburtsdatum (20106) --fr: [AUTO] Preload Geburtsdatum --we: Tag__ Monat __ Jahr ____ --af: **goto 20101P3** --end--
20101P3	--va: **intdatPRE (intmPRE / intjPRE)** --fn: **20101P3** --vb: Preload Interviewdatum (20102) --fr: [AUTO] Preload Interviewdatum --we: Monat __ Jahr ____ --af: **goto 20101P4** --end--
20101P4	--va: **migPRE** --fn: **20101P4** --vb: Preload Migrationshintergrund Etappe 6 (20101P4) --fr: [AUTO] Preload Migrationshintergrund Etappe 6 --we: -1: kein Migrationshintergrund 1: selbst zugewandert 2: nur Mutter zugewandert 3: nur Vater zugewandert 4: Mutter und Vater aus dem selben Herkunftsland zugewandert 5: Mutter und Vater aus unterschiedlichen Herkunftsländern zugewandert --af: **goto 20101P6** --end--
20101P6	--va: **startjahrPRE** --fn: **20101P6** --vb: Preload Jahr in dem Erstbefragung der ZP gestartet ist (20101e) --fr: [AUTO] Jahr in dem Erstbefragung der ZP gestartet ist --af: **goto 20101e** --end--

20101e	--va: **startjahr** --fn: **20101e** --vb: Jahr in dem Erstbefragung der ZP gestartet ist --fr: [AUTO] Jahr in dem Erstbefragung der ZP gestartet ist (!!!nicht!!! Interviewjahr der Erstbefragung) --ac: **autoif (20101P6 = . & 20101P3(intmPRE) > 7) 20101P6 = 20101P3(intjPRE)** **autoif (20101P6 = . & 20101P3(intmPRE) <= 7) 20101P6 = 20101P3(intjPRE) – 1** **autoif () 20101e = 20101P6** --af: **goto 20101P5** --end--
20101P5	--va: **staatPRE** --fn: **20101P5** --vb: Preload deutsche Staatsangehörigkeit (20101P5) --fr: [AUTO] Preload Haben Sie die deutsche Staatsangehörigkeit? --we: 1: ja 2: nein -20: staatenlos -97: verweigert -98: weiß nicht --af: **goto 20101P28a** --end--
20101P28a	--va: **IDSF_PRE** --fn: **20101P28a** --vb: Preload Schulform, an der ZP gezogen wurde (Infas Registerdaten) --fr: [AUTO] Schulform, an der ZP gezogen wurde (Infas Registerdaten) --we: 0: Grundschule 1: Hauptschule 2: Schule mit mehreren Bildungsgängen 3: Realschule 4: Gesamtschule 5: Gymnasium --af: **goto 20101P28** --end--

20101P28	--va: **IDSF_PRE_recode** --fn: **20101P28** --vb: rekodierter Preload Schulform, an der ZP gezogen wurde --fr: [AUTO] rekodierte Schulform, an der ZP gezogen wurde --we: 1: Grundschule oder Hauptschule 2: Schule mit mehreren Bildungsgängen 3: Realschule 4: Gesamtschule oder Gymnasium --ac: **autoif () 20101P28 = 20101P28a** **autoif (20101P28a = 0) 20101P28 = 1** **autoif (20101P28a = 5) 20101P28 = 4** --af: **goto 20101i** --end--
20101i	--va: **e_meth** --fn: **20101i** --vb: CATI/CAPI --fr: [AUTO] CATI/CAPI --we: 1: CAPI 2: CATI --af: **goto 20101P24** --end--
20101P24	--va: **T41337PRE** --fn: **20101P24** --vb: Preload Herkunftssprache ZP (offen) (60111) --fr: [AUTO] Preload Herkunftssprache ZP (offen) --we: OFFEN: _____ --af: **goto 20101P25** --end--

20101P25	--va: **T41599PRE** --fn: **20101P25** --vb: Preload Andere Herkunftssprache als Deutsch vorhanden (60108, 60109) --fr: [AUTO] Preload Andere Herkunftssprache als Deutsch vorhanden --we: 1: ja, andere Herkunftssprache 2: nein, nur Deutsch als Herkunftssprache --af: **goto 20102P3** --end--
20102P3	--va: **geblandPRE** --fn: **20102P3** --vb: Preload Geburt in Deutschland oder im Ausland (20115 / 20102P3) --fr: [AUTO] Preload Geburt in Deutschland oder im Ausland --we: 1: in Deutschland / im Gebiet des heutigen Deutschlands 2: in früheren deutschen Ostgebieten 3: im Ausland / in einem anderen Land -97: verweigert -98: weiß nicht --af: **goto 20102P10** --end--
20102P10	--va: **nationPRE** --fn: **20102P10** --vb: Preload andere Nationalität (20102P10) --fr: [AUTO] Preload andere Nationalität --we: [Länderliste] -96: Land nicht in Liste -97: verweigert -98: weiß nicht --af: **goto 20102P11** --end--
20102P11	--va: **nationsPRE** --fn: **20102P11** --vb: Preload andere Nationalität (offen) (20102P11) --fr: [AUTO] Preload andere Nationalität (offen) --we:

	OFFEN: _____ -97: verweigert -98: weiß nicht --af: **goto 20102P14** --end--
20102P14	--va: **h_eigenerHHPRE** --fn: **20102P14** --vb: Preload Eigener Haushalt gegründet (h_eigenerHH) --fr: [AUTO] Preload Eigener Haushalt gegründet --we: 1: trifft zu 0: trifft nicht zu --ac: **autoif () h_eigenerHH = 20102P14** --af: **goto 20102P15** --end--
20102P15	--va: **behinPRE** --fn: **20102P15** --vb: Preload Anerkannte Behinderung (32109 / 20102P15) --fr: [AUTO] Preload Anerkannte Behinderung --we: 1: ja 2: nein -97: verweigert -98: weiß nicht --af: **goto 20102P16** --end--

20102P16	--va: **behprozPRE** --fn: **20102P16** --vb: Preload Behinderungsgrad (32110 / 20102P16) --fr: [AUTO] Preload Behinderungsgrad --we: OFFEN: _ _ _ Behinderungsgrad % -97: verweigert -98: weiß nicht --af: **goto 20102P17** --end--
20102P17	--va: **qeltfamPRE** --fn: **20102P17** --vb: Preload Familienform bis zum 15. Lebensjahr (20102P17) --fr: [AUTO] Preload Familienform bis zum 15. Lebensjahr --we: 1: mit Ihren leiblichen Eltern 2: nur mit Ihrer Mutter 3: mit Ihrer Mutter und einem Stiefvater 4: nur mit Ihrem Vater 5: mit Ihrem Vater und einer Stiefmutter 6: mit anderen Personen -97: verweigert -98: weiß nicht --af: **goto 20102P18** --end--
20102P18	--va: **ngeschwPRE** --fn: **20102P18** --vb: Preload Zahl der Geschwister (20102P18) --fr: [AUTO] Preload Und mit wie vielen Geschwistern sind Sie aufgewachsen? --in: <<Gemeint sind die Geschwister, mit denen man den größten Teil der Kindheit bis 15 Jahre verbracht hat. Dabei sind auch Stief-/ Halb-/ oder Adoptivgeschwister gemeint.>> --we: OFFEN: _ _ Geschwister 0: keine Geschwister -97: verweigert -98: weiß nicht --af: **goto 20102P19** --end--

20102P19	--va: **naelgeschwPRE** --fn: **20102P19** --vb: Preload Zahl der älteren Geschwister (20102P19) --fr: [AUTO] Preload Und wie viele davon sind älter als Sie selbst? --we: OFFEN: _ _ ältere Geschwister 0: keine, ich bin am ältesten -97: verweigert -98: weiß nicht --af: **goto 20102P20** --end--
20102P20	--va: **mlebPRE** --fn: **20102P20** --vb: Preload Mutter lebt noch (20102P20) --fr: [AUTO] Preload Lebt Ihre Mutter noch? --we: 1: ja 2: nein -5: habe keine Mutter / Mutter unbekannt -97: verweigert -98: weiß nicht --af: **goto 20102P21** --end--
20102P21	--va: **vlebPRE** --fn: **20102P21** --vb: Preload Vater lebt noch (20102P21) --fr: [AUTO] Preload Lebt Ihr Vater noch? --we: 1: ja 2: nein -5: habe keinen Vater / Vater unbekannt -97: verweigert -98: weiß nicht --af: **goto 20102P22** --end--

20102P22	--va: **abab1PRE** --fn: **20102P22** --vb: Preload ZP hat bereits eine berufliche Ausbildung erfolgreich abgeschlossen (30604). --fr: [AUTO] Preload ZP hat bis zur vorherigen Welle eine berufliche Ausbildung erfolgreich abgeschlossen. --we: 1: Ausbildungsabschluss vorhanden 2: kein Ausbildungsabschluss vorhanden --af: **goto 20102P31** --end--
20102P31	--va: **studabPRE** --fn: **20102P31** --vb: Preload ZP hat bereits ein Studium erfolgreich abgeschlossen (30608) --fr: [AUTO] Preload ZP hat bis zur vorherigen Welle ein Studium erfolgreich abgeschlossen (30608) --we: 1: Studienabschluss vorhanden 2: kein Studienabschluss vorhanden --af: **goto 20102P31a** --end--
20102P31a	--va: **studab_bachelorPRE** --fn: **20102P31a** --vb: Preload ZP hat bereits ein Studium mit einem Bachelorabschluss erfolgreich abgeschlossen. (30608a) --fr: [AUTO] Preload ZP hat bis zur vorherigen Welle ein Studium erfolgreich abgeschlossen (30608a) --we: 1: Studium mit Bachlorabschluss vorhanden 2: kein Studium mit Bachlorabschluss vorhanden --af: **goto 20102P31b** --end--

20102P31b	--va: **studab_andererPRE** --fn: **20102P31b** --vb: Preload ZP hat bereits ein Studium mit einem Master-/Diplom-/Magister-/Staatsexamen/anderem Abschluss erfolgreich abgeschlossen. (30608b) --fr: [AUTO] Preload ZP hat bis zur vorherigen Welle ein Studium mit einem Master-/Diplom-/Magister-/Staatsexamen/anderem Abschluss erfolgreich abgeschlossen (30608b) --we: 1: Studium mit anderem Abschluss vorhanden 2: kein Studium mit anderem Abschluss vorhanden --af: **goto 20102P27** --end--
20102P27	--va: **h_etkurzPRE** --fn: **20102P27** --vb: Preload unter 21 und keine abgeschlossene Berufsausbildung (h_etkurz) --fr: [AUTO] Preload unter 21 und keine abgeschlossene Berufsausbildung --we: 1: ja --af: **goto 20102P28** --end--
20102P28	--va: **asabiPRE** --fn: **20102P28** --vb: Preload Abitur/FHS-Reife in Deutschland erworben (h_asabi) --fr: [AUTO] Preload Abitur/FHS-Reife in Deutschland erworben --we: 0: kein Abitur/FHS-Reife 1: Abitur/FHS-Reife in Deutschland erworben 2: Abitur/FHS-Reife im Ausland erworben --ac: **autoif () 22106a = 20102P28** --af: **goto 20102P34** --end--

20102P34	--va: **B132PRE** --fn: **20102P34** --vb: Kontaktierungsinformation - Teilnahme in Vorwelle B132? --fr: [AUTO] Kontaktierungsinformation - Teilnahme in Vorwelle B132? --we: 1: nein, in Vorwelle B132 nicht befragt 2: ja, bereits in Vorwelle B132 befragt --af: **goto 20102** --end--
20102	--va: **intdat (intt / intm / intj)** --fn: **20102** --vb: Interviewdatum --fr: [AUTO] Interviewdatum --ra: **(20102(intm) = 10 to 12 & 20102(intj) = 2018) OR (20102(intm) = 1 to 6 & 20102(intj) = 2019)** --af: **goto 20401** --end--
20401	--va: **intro_page** --fn: **20401** --fr: **if (in Deutschland lebend)** Guten Tag, mein Name ist ....., vom infas Institut in Bonn. <<Sicherstellen, dass die Zielperson aus dem Adressfeld am Apparat ist!>> Es geht um die Befragung „Schule, Ausbildung und Beruf“ der NEPS-Studie, an der Sie bereits seit Ihrer Schulzeit teilnehmen. Durch Ihre Mithilfe und die Teilnahme vieler anderer Personen haben wir schon einiges darüber erfahren, was junge Erwachsene nach dem Ende der Schulzeit machen. Wir bitten Sie nun, uns über die weiteren Entwicklungen in Ihrem Leben seit dem letzten Interview zu berichten. Unter anderem stellen wir Ihnen Fragen zu Ihrer Familie und Ihrer Herkunft, zu Ihren Freunden und zu Themen wie z. B. Gesundheit, Religion und Politik. Das Interview dauert circa 45 Minuten. Als Dankeschön für Ihre Teilnahme an der Befragung erhalten Sie von uns 20 Euro. infas garantiert Ihnen, dass alle Ihre Angaben streng vertraulich behandelt werden und anonym bleiben, d.h. getrennt von Ihrer Adresse ausgewertet werden. Alle Mitarbeiterinnen und Mitarbeiter des infas-Instituts sind dazu verpflichtet, alle Ihre Angaben geheim zu halten. Eine Verwendung für andere Zwecke als nur für diese Untersuchung ist ausgeschlossen. Die Teilnahme an der Befragung ist freiwillig und wenn Sie nicht teilnehmen, entstehen Ihnen auch keine Nachteile.

	if (im Ausland lebend) Guten Tag, mein Name ist ....., vom infas Institut in Bonn. <<Sicherstellen, dass die Zielperson aus dem Adressfeld am Apparat ist!>> Es geht um die Befragung „Schule, Ausbildung und Beruf“ der NEPS-Studie, an der Sie bereits seit Ihrer Schulzeit teilnehmen. Durch Ihre Mithilfe und die Teilnahme vieler anderer Personen haben wir schon einiges darüber erfahren, was junge Erwachsene nach dem Ende der Schulzeit machen. Wir bitten Sie nun, uns über die weiteren Entwicklungen in Ihrem Leben seit dem letzten Interview zu berichten. Unter anderem stellen wir Ihnen Fragen zu Ihrer Familie und Ihrer Herkunft, zu Ihren Freunden und zu Themen wie z. B. Gesundheit, Religion und Politik. Das Interview dauert circa 45 Minuten. Als Dankeschön für Ihre Teilnahme an der Befragung erhalten Sie per E-Mail einen Amazon-Gutschein in Höhe von 20 Euro. infas garantiert Ihnen, dass alle Ihre Angaben streng vertraulich behandelt werden und anonym bleiben, d.h. getrennt von Ihrer Adresse ausgewertet werden. Alle Mitarbeiterinnen und Mitarbeiter des infas-Instituts sind dazu verpflichtet, alle Ihre Angaben geheim zu halten. Eine Verwendung für andere Zwecke als nur für diese Untersuchung ist ausgeschlossen. Die Teilnahme an der Befragung ist freiwillig und wenn Sie nicht teilnehmen, entstehen Ihnen auch keine Nachteile. --in: **if (in Deutschland lebend)** << Siehe Anschreiben Die 20 Euro werden Ihnen im Anschluss an die Befragung innerhalb der nächsten 3 Wochen mit einem Dankschreiben per Post zugesendet. Persönlicher Ansprechpartner bei infas ist Frau xxxx unter Telefon: xxxx (kostenfrei) oder per Mail unter xxxx. >> **if (im Ausland lebend)** << Siehe Anschreiben Die 20 Euro bekommen Sie in Form eines Amazon-Gutscheins. Im Anschluss an die Befragung wird Ihnen ein Amazon-Gutschein-Code per E-Mail zugesendet. Persönlicher Ansprechpartner bei infas ist Frau xxxx unter Telefon: xxxx (kostenfrei) oder per Mail unter xxxx. >> --we: 1: weiter --af: **goto 20402** --end--

20402	--va: **einw** --fn: **20402** --vb: Einwilligung --fr: Dürfen wir jetzt mit der Befragung beginnen? --we: 1: ja, weiter 2: nein, ZP ist mit Befragung nicht einverstanden --in: <<Wenn Termin, NEUSTART und Terminmaske im INTRO!>> --af: **if (20402 = 1) goto 20103** **if (20402 = 2) goto 20200Z** --end--
20103	--va: **sex** --fn: **20103** --vb: Geschlecht --in: <<Bitte das Geschlecht der ZIELPERSON eingeben.>> --we: 1: männlich 2: weiblich --af: **goto 20104** --end--
20104	--va: **Psex1** --fn: **20104** --vb: Geschlechtsangabe korrekt? --fr: [AUTO] Prüfung (20103 = 20101P1) --we: 1: ja 2: nein --af: **if (20104 = 1) goto 20106** **if (20104 = 2) goto 20105** --end--

20105	--va: **Psex2** --fn: **20105** --vb: Überprüfung Geschlechtsangabe --fr: **[NCS]** --in: <<Abweichung im Geschlecht, bitte Eingabe überprüfen und sicherstellen, dass die richtige Zielperson aus dem Adressfeld am Apparat ist.>> --we: 1: Name der Zielperson stimmt mit dem Adressfeld überein. 2: Die Person ist nicht die Zielperson. --af: **if (20105 = 1) goto 20106** **if (20105 = 2) goto 20200Z** --end--
20106	--va: **gebdat (gebt / gebm / gebj)** --fn: **20106** --vb: Geburtsdatum --fr: Sagen Sie mir bitte zunächst Ihr Geburtsdatum! --we: Tag__ Monat __ Jahr ____ **BUTTONS: verweigert (-97), weiß nicht (-98)** --ra: **20106(gebt) = 1 to 31, -97, -98** **20106(gebm) = 1 to 12, -97, -98** **20106(gebj) = 1990 to 2004, -97, -98** --af: **if (20106(gebj) > 0) goto 20107a** **if (20106(gebj) = -97, -98) goto 20200Z** --end--

20107a	--va: **Pgeb1a** --fn: **20107a** --vb: Altersangabe korrekt? --fr: [AUTO] Prüfung (20106(gebj/gebm) = 20101P2(gebjPRE/gebmPRE)) --we: 1: ja 2: nein --af: **if (20107a = 1 & (20102(intm / intj) – 20106(gebm / gebj) <= 192)) goto 20200Z** **if (20107a = 1 & (20102(intm / intj) – 20106(gebm / gebj) > 192)) goto 20435** **if (20107a = 2) goto 20108** --end--
20108	--va: **Pgeb2** --fn: **20108** --vb: Überprüfung Altersangabe --fr: **[NCS]** --in: <<Abweichung im Alter. Bitte Eingabe überprüfen und sicherstellen, dass die richtige Zielperson am Apparat ist.>> --we: 1: Name der Zielperson stimmt mit dem Adressfeld überein. 2: Die Person ist nicht die Zielperson. --af: **if (20108 = 1 & (20102(intm / intj) – 20106(gebm / gebj) <= 192)) goto 20200Z** **if (20108 = 1 & (20102(intm / intj) – 20106(gebm / gebj) > 192)) goto 20435** **if (20108 = 2) goto 20200Z** --end--

20435	--va: **mitsup** --fn: **20435** --in: <<ACHTUNG, Frage nicht stellen! Haben Sie von der Supervision die Anweisung erhalten, das Interview aufzuzeichnen?>> --we: 1: ja 2: nein --af: **if (20435 = 1) goto 20403** **if (20435 = 2) goto 20200Z** --end--
20403	--va: **mitschn** --fn: **20403** --vb: Einverständnis zum Mitschnitt des Interviews --fr: Bevor wir das Interview beginnen, möchte ich Sie noch fragen, ob Sie damit einverstanden sind, dass wir das Gespräch mitschneiden. Die Aufzeichnung dient dabei ausschließlich dazu, die Interviews besser auswerten zu können. Und natürlich ist auch dabei absolut garantiert, dass alle Ihre Angaben anonym ausgewertet werden, also ohne Ihren Namen und Ihre Adresse. --in: <<Text vollständig vorlesen!>> --we: 1: ja, mit Aufzeichnung einverstanden 2: nein, NICHT mit Aufzeichnung einverstanden --af: **if (20403 = 1) goto 20404** **if (20403 = 2) goto 20200Z** --end--
20404	--va: **mitsa** --fn: **20404** --vb: Mitschnitt aktiviert --in: <<Frage nicht stellen! Ist der Mitschnitt aktiviert?>> --we: 1: ja, ist aktiviert 2: nein, technische Probleme --af: **goto 20200Z** --end--

20200Z	--va: **[ZS] zscr2** --fn: **20200Z** --vb: Zeitstempel 2 Screening --fr: [ZS] Zeitstempel 2 Screening --af: **if (20402 = 2) goto ENDE** **if (20105 = 2 OR 20108 = 2) goto NEUSTART und Terminmaske im INTRO** **if (20402 <> 2 & 20105 <> 2 & 20108 <> 2) goto 20101Z (Modul 20bQS1_SC3P)** --end--

	--st: **20b QS1 Interviewstart / Querschnitt 1 Startkohorte 3 (20bQS1_SC3P)** **Panel-Befragung E6P B133** **Grundlage: E6P B132 V1.02 Feldversion** **Version 1.02** **Stand: 21.05.2019** --end--
20101Z	--va: **[ZS] zqs1_1** --fn: **20101Z** --vb: Zeitstempel 1 Querschnitt 1 --fr: [ZS] Zeitstempel 1 Querschnitt 1 --af: **goto 20101** --ef: **Modul 20aSCR_SC3P: ALLE** --end--
20101	--va: **caseid** --fn: **20101** --vb: Personennummer --fr: [AUTO] Personennummer --af: **goto 20110a** --end--
	--st: **Zufriedenheit – Säule 5** --end--

20110a	--va: **t514001** --fn: **20110a** --vb: Zufriedenheit mit Leben --fr: Ich möchte Ihnen zu Beginn einige Fragen zu Ihrer gegenwärtigen Zufriedenheit mit unterschiedlichen Aspekten Ihres Lebens stellen. Bitte antworten Sie auf einer Skala von 0 bis 10. ‚0' bedeutet, dass Sie ‚ganz und gar !!un!!zufrieden' sind, ‚10' bedeutet, Sie sind ‚ganz und gar zufrieden'. Mit den Zahlen dazwischen können Sie Ihr Urteil abstufen. Wie zufrieden sind Sie gegenwärtig, alles in allem, mit Ihrem Leben? --we: 0: ganz und gar unzufrieden 1: 1 2: 2 3: 3 4: 4 5: 5 6: 6 7: 7 8: 8 9: 9 10: ganz und gar zufrieden **BUTTONS: verweigert (-97), weiß nicht (-98)** --af: **goto 20110b** --end--

20110b	--va: **t514002** --fn: **20110b** --vb: Zufriedenheit mit Lebensstandard --fr: Wie zufrieden sind Sie mit dem, was Sie haben? Denken Sie dabei an Geld, Einkommen und Dinge, die Sie besitzen. --in: <<Bei Bedarf Skalenanweisungen wiederholen: Bitte antworten Sie auf einer Skala von 0 bis 10. ‚0' bedeutet, dass Sie ‚ganz und gar !!un!!zufrieden' sind, ‚10' bedeutet, Sie sind ‚ganz und gar zufrieden'. Mit den Zahlen dazwischen können Sie Ihr Urteil abstufen.>> --we: 0: ganz und gar unzufrieden 1: 1 2: 2 3: 3 4: 4 5: 5 6: 6 7: 7 8: 8 9: 9 10: ganz und gar zufrieden **BUTTONS: verweigert (-97), weiß nicht (-98)** --af: **goto 20110c** --end--

20110c	--va: **t514003** --fn: **20110c** --vb: Zufriedenheit mit Gesundheit --fr: Wie zufrieden sind Sie mit Ihrer Gesundheit? --in: <<Bei Bedarf Skalenanweisungen wiederholen: Bitte antworten Sie auf einer Skala von 0 bis 10. ‚0' bedeutet, dass Sie ‚ganz und gar !!un!!zufrieden' sind, ‚10' bedeutet, Sie sind ‚ganz und gar zufrieden'. Mit den Zahlen dazwischen können Sie Ihr Urteil abstufen.>> --we: 0: ganz und gar unzufrieden 1: 1 2: 2 3: 3 4: 4 5: 5 6: 6 7: 7 8: 8 9: 9 10: ganz und gar zufrieden **BUTTONS: verweigert (-97), weiß nicht (-98)** --af: **goto 20110d** --end--

20110d	--va: **t514004** --fn: **20110d** --vb: Zufriedenheit mit Familienleben --fr: Wie zufrieden sind Sie mit Ihrem Familienleben? --in: <<Bei Bedarf Skalenanweisungen wiederholen: Bitte antworten Sie auf einer Skala von 0 bis 10. ‚0' bedeutet, dass Sie ‚ganz und gar !!un!!zufrieden' sind, ‚10' bedeutet, Sie sind ‚ganz und gar zufrieden'. Mit den Zahlen dazwischen können Sie Ihr Urteil abstufen. Mit Familie sind die Personen gemeint, die Sie persönlich als Ihre Familie bezeichnen würden.>> --we: 0: ganz und gar unzufrieden 1: 1 2: 2 3: 3 4: 4 5: 5 6: 6 7: 7 8: 8 9: 9 10: ganz und gar zufrieden **BUTTONS: trifft nicht zu (-93), verweigert (-97), weiß nicht (-98)** --af: **goto 20110e** --end--

20110e	--va: **t514005** --fn: **20110e** --vb: Zufriedenheit mit Bekannten- und Freundeskreis --fr: Wie zufrieden sind Sie mit Ihrem Bekannten- und Freundeskreis? --in: <<Bei Bedarf Skalenanweisungen wiederholen: Bitte antworten Sie auf einer Skala von 0 bis 10. ‚0' bedeutet, dass Sie ‚ganz und gar !!un!!zufrieden' sind, ‚10' bedeutet, Sie sind ‚ganz und gar zufrieden'. Mit den Zahlen dazwischen können Sie Ihr Urteil abstufen.>> --we: 0: ganz und gar unzufrieden 1: 1 2: 2 3: 3 4: 4 5: 5 6: 6 7: 7 8: 8 9: 9 10: ganz und gar zufrieden **BUTTONS: trifft nicht zu (-93), verweigert (-97), weiß nicht (-98)** --af: **goto 20110f** --end--

20110f	--va: **t514007** --fn: **20110f** --vb: Zufriedenheit mit Ausbildung --fr: Bitte beantworten Sie die folgende Frage nur, wenn Sie sich aktuell in einer Ausbildung bzw. Berufsvorbereitung befinden. Anderenfalls geben Sie bitte „trifft nicht zu“ an. Wie zufrieden sind Sie mit Ihrer Ausbildung bzw. Ihrer Berufsvorbereitung? --in: << Für Personen, die keine Ausbildung oder Berufsvorbereitung machen, bitte TNZ ankreuzen. Bei Bedarf Skalenanweisungen wiederholen: Bitte antworten Sie auf einer Skala von 0 bis 10. ‚0’ bedeutet, dass Sie ‚ganz und gar !!un!!zufrieden’ sind, ‚10’ bedeutet, Sie sind ‚ganz und gar zufrieden’. Mit den Zahlen dazwischen können Sie Ihr Urteil abstufen. Dazu zählen auch Praktikum, Freiwilliges Soziales Jahr.>> --we: 0: ganz und gar unzufrieden 1: 1 2: 2 3: 3 4: 4 5: 5 6: 6 7: 7 8: 8 9: 9 10: ganz und gar zufrieden **BUTTONS: trifft nicht zu (-93), verweigert (-97), weiß nicht (-98)** --af: **goto 20110h** --end--

20110h	--va: **t514006** --fn: **20110h** --vb: Zufriedenheit mit Schule --fr: Bitte beantworten Sie die folgende Frage nur, wenn Sie aktuell eine Schule oder Berufsschule besuchen. Anderenfalls geben Sie bitte „trifft nicht zu“ an. Wie zufrieden sind Sie mit Ihrer schulischen Situation? --in: << Für Personen, die keine Schule besuchen, bitte TNZ ankreuzen. Bei Bedarf Skalenanweisungen wiederholen: Bitte antworten Sie auf einer Skala von 0 bis 10. ‚0’ bedeutet, dass Sie ‚ganz und gar !!un!!zufrieden’ sind, ‚10’ bedeutet, Sie sind ‚ganz und gar zufrieden’. Mit den Zahlen dazwischen können Sie Ihr Urteil abstufen.>> --we: 0: ganz und gar unzufrieden 1: 1 2: 2 3: 3 4: 4 5: 5 6: 6 7: 7 8: 8 9: 9 10: ganz und gar zufrieden **BUTTONS: trifft nicht zu (-93), verweigert (-97), weiß nicht (-98)** --af: **goto 20110i** --end--

20110i	--va: **t514008** --fn: **20110i** --vb: Zufriedenheit mit Studium --fr: Bitte beantworten Sie die folgende Frage nur, wenn Sie sich aktuell in einem Studium befinden. Anderenfalls geben Sie bitte „trifft nicht zu“ an. Wie zufrieden sind Sie mit Ihrem Studium? --in: << Für Personen, die kein Studium absolvieren, bitte TNZ ankreuzen. Bei Bedarf Skalenanweisungen wiederholen: Bitte antworten Sie auf einer Skala von 0 bis 10. ‚0’ bedeutet, dass Sie ‚ganz und gar !!un!!zufrieden’ sind, ‚10’ bedeutet, Sie sind ‚ganz und gar zufrieden’. Mit den Zahlen dazwischen können Sie Ihr Urteil abstufen.>> --we: 0: ganz und gar unzufrieden 1: 1 2: 2 3: 3 4: 4 5: 5 6: 6 7: 7 8: 8 9: 9 10: ganz und gar zufrieden **BUTTONS: trifft nicht zu (-93), verweigert (-97), weiß nicht (-98)** --af: **goto 20111Z** --end--
20111Z	--va: **[ZS] zqs1a_1** --fn: **20111Z** --vb: Zeitstempel 1a Querschnitt 1 --fr: [ZS] Zeitstempel 1a Querschnitt 1 --af: **goto 20421** --end--

20421	--va: **wohnort** --fn: **20421** --vb: Wohngemeinde --fr: Wo wohnen Sie heute? Nennen Sie mir bitte den genauen Namen dieses Ortes bzw. der Gemeinde! --in: <<Bitte Ortsname aus Liste auswählen!>> --we: [Gemeindeliste] **BUTTONS: Ort liegt im Ausland (-5), Ort nicht in Liste (-96), verweigert (-97), weiß nicht (-98)** --af: **if (20421 <> -5, -96, 1011) goto 20424Z** **if (20421 = -5) goto 20424** **if (20421 = -96) goto 20422** **if (20421 = 1011) goto 20422b** --end--
20422	--va: **wohnorts** --fn: **20422** --vb: Wohngemeinde (offen) --fr: Dieser Ort kommt nicht in unserer Liste vor. Damit wir den Ortsnamen in unsere Liste aufnehmen können, nennen Sie mir bitte noch einmal den Ort genau! --in: <<Bitte Ortsname genau und in korrekter Schreibweise erfassen!>> --we: OFFEN: _____ **BUTTONS: verweigert (-97), weiß nicht (-98)** --af: **if (20422 <> -97, -98) goto 20423** **if (20422 = -97, -98) goto 20424Z** --end--

20423	--va: **wohnbl** --fn: **20423** --vb: Bundesland des Wohnorts --fr: Zu welchem Bundesland gehört dieser Ort? --in: <<Nicht vorlesen, zutreffenden Code markieren! Bei Rückfragen: gemeint ist der Name des Bundeslands zu dem der Ort !!heute!! gehört.>> --we: 1: Schleswig-Holstein 2: Hamburg 3: Niedersachsen 4: Bremen 5: Nordrhein-Westfalen 6: Hessen 7: Rheinland-Pfalz 8: Baden-Württemberg 9: Bayern 10: Saarland 11: Berlin(Gesamt) 12: Brandenburg 13: Mecklenburg-Vorpommern 14: Sachsen 15: Sachsen-Anhalt 16: Thüringen **BUTTONS: verweigert (-97), weiß nicht (-98)** --af: **if (20423 = 11) goto 20422b** **if (20423 <> 11) goto 20424Z** --end--

20422b	--va: **wohnortb** --fn: **20422b** --vb: Wohnort in Berlin --fr: Um welchen Berliner Bezirk handelt es sich dabei? --in: <<Vorgaben nicht vorlesen. Falls Doppelbezeichnungen genannt werden (z.B. Friedrichshain-Kreuzberg), bitte nachfragen, um welchen der beiden Bezirke es sich handelt. Falls Bezeichnungen genannt werden, die nicht in der Liste vorhanden sind (z.B. Mahlsdorf, Moabit, Rudow usw.), bitte nachfragen: „Und zu welchem Bezirk gehört das?“>> --we: 1: Charlottenburg 2: Friedrichshain 3: Hellersdorf 4: Hohenschönhausen 5: Köpenick 6: Kreuzberg 7: Lichtenberg 8: Marzahn 9: Mitte 10: Neukölln 11: Pankow 12: Prenzlauer Berg 13: Reinickendorf 14: Schöneberg 15: Spandau 16: Steglitz 17: Tempelhof 18: Tiergarten 19: Treptow 20: Wedding 21: Weißensee 22: Wilmersdorf 23: Zehlendorf **BUTTONS: Bezirk nicht in Liste (-96), verweigert (-97), weiß nicht (-98)** --af: **if (20422b = 9) goto 20422c** **if (20422b = 11) goto 20422d** **if (20422b = 7) goto 20422e** **if (20422b <> 7, 9, 11) goto 20424Z** --end--

20422c	--va: **wohnortb9** --fn: **20422c** --vb: Wohnort in Berlin Mitte --fr: Der heutige Bezirk Mitte setzt sich ja aus den früheren Bezirken Mitte, Tiergarten und Wedding zusammen. Um welchen dieser Bezirke handelt es sich: um Mitte, Tiergarten oder Wedding? --we: 9: Mitte 18: Tiergarten 20: Wedding **BUTTONS: verweigert (-97), weiß nicht (-98)** --ra: **9, 18, 20, -97, -98** --ac: **autoif (20422c > 0) 20422b = 20422c** --af: **goto 20424Z** --end--
20422d	--va: **wohnortb11** --fn: **20422d** --vb: Wohnort in Berlin Pankow --fr: Der heutige Bezirk Pankow setzt sich ja aus den früheren Bezirken Pankow, Prenzlauer Berg und Weißensee zusammen. Um welchen dieser Bezirke handelt es sich: um Pankow, Prenzlauer Berg oder Weißensee? --we: 11: Pankow 12: Prenzlauer Berg 21: Weißensee **BUTTONS: verweigert (-97), weiß nicht (-98)** --ra: **11, 12, 21, -97, -98** --ac: **autoif (20422d > 0) 20422b = 20422d** --af: **goto 20424Z** --end--

20422e	--va: **wohnortb7** --fn: **20422e** --vb: Wohnort in Berlin Lichtenberg --fr: Der heutige Bezirk Lichtenberg setzt sich ja aus den früheren Bezirken Lichtenberg und Hohenschönhausen zusammen. Um welchen dieser Bezirke handelt es sich: um Lichtenberg oder Hohenschönhausen? --we: 4: Hohenschönhausen 7: Lichtenberg **BUTTONS: verweigert (-97), weiß nicht (-98)** --ra: **4, 7, -97, -98** --ac: **autoif (20422e > 0) 20422b = 20422e** --af: **goto 20424Z** --end--
20424	--va: **wohnland** --fn: **20424** --vb: Land des Wohnorts (im Ausland) --fr: Und in welchem Land liegt dieser Ort? --in: <<Bitte Ländernamen aus Liste wählen!>> --we: [Länderliste] **BUTTONS: Land nicht in Liste (-96), verweigert (-97), weiß nicht (-98)** --af: **if (20424 = -96) goto 20425** **if (20424 <> -96) goto 20424Z** --end--

20425	--va: **woh_ausls** --fn: **20425** --vb: Land des Wohnorts (offen) --fr: Dieses Land kommt nicht in unserer Liste vor. Damit wir es in unsere Liste aufnehmen können, nennen Sie mir bitte noch einmal das Land genau. --in: <<Bitte Namen des Landes genau und in korrekter Schreibweise erfassen.>> --we: OFFEN: _____ **BUTTONS: verweigert (-97), weiß nicht (-98)** --af: **goto 20424Z** --end--
20424Z	--va: **[ZS] zqs1d_1** --fn: **20424Z** --vb: Zeitstempel 1d Querschnitt 1 --fr: [ZS] Zeitstempel 1d Querschnitt 1 --af: **goto 20426** --end--
20426	--va: **zweitwohn** --fn: **20426** --vb: Zweitwohnsitz vorhanden --fr: Und leben Sie außer an diesem Ort noch an einem anderen Ort? Denken Sie bitte auch an Orte, in denen Sie z.B. wegen einer Ausbildung bzw. einer Berufstätigkeit leben, auch wenn Sie gleichzeitig bei Ihrer Familie wohnen. --we: 1: ja 2: nein **BUTTONS: verweigert (-97), weiß nicht (-98)** --af: **if (20426 = 1) goto 20430** **if (20426 = 2, -97, -98) goto 20340Z** --end--

20430	--va: **land_zws** --fn: **20430** --vb: Zweitwohnsitz in Deutschland oder im Ausland --fr: Und liegt dieser Ort in Deutschland? --we: 1: ja 2: nein **BUTTONS: verweigert (-97), weiß nicht (-98)** --af: **if (20430 = 1) goto 20431** **if (20430 = 2) goto 20434** **if (20430 = -97, -98) goto 20340Z** --end--
20431	--va: **ort_zws** --fn: **20431** --vb: Gemeinde Zweitwohnsitz --fr: Nennen Sie mir bitte den genauen Namen dieses Ortes bzw. der Gemeinde! --in: <<Bitte Ortsname aus Liste auswählen!>> --we: [Gemeindeliste] **BUTTONS: Ort nicht in Liste (-96), verweigert (-97), weiß nicht (-98)** --af: **if (20431 <> -96, 1011) goto 20340Z** **if (20431 = -96) goto 20432** **if (20431 = 1011) goto 20432b** --end--

20432	--va: **ort_zwss** --fn: **20432** --vb: Gemeinde Zweitwohnsitz (offen) --fr: Dieser Ort kommt nicht in unserer Liste vor. Damit wir den Ortsnamen in unsere Liste aufnehmen können, nennen Sie mir bitte noch einmal den Ort genau! --in: <<Bitte Ortsname genau und in korrekter Schreibweise erfassen!>> --we: OFFEN: _____ **BUTTONS: verweigert (-97), weiß nicht (-98)** --af: **if (20432 <> -97, -98) goto 20433** **if (20432 = -97, -98) goto 20340Z** --end--
20433	--va: **bl_zws** --fn: **20433** --vb: Bundesland des Zweitwohnsitzes --fr: Zu welchem Bundesland gehört dieser Ort? --in: <<Nicht vorlesen, zutreffenden Code markieren! Bei Rückfragen: gemeint ist der Name des Bundeslands zu dem der Ort !!heute!! gehört.>> --we: 1: Schleswig-Holstein 2: Hamburg 3: Niedersachsen 4: Bremen 5: Nordrhein-Westfalen 6: Hessen 7: Rheinland-Pfalz 8: Baden-Württemberg 9: Bayern 10 :Saarland 11: Berlin(Gesamt) 12: Brandenburg 13: Mecklenburg-Vorpommern 14: Sachsen 15: Sachsen-Anhalt 16: Thüringen **BUTTONS: verweigert (-97), weiß nicht (-98)** --af: **if (20433 = 11) goto 20432b** **if (20433 <> 11) goto 20340Z** --end--

20432b	--va: **ort_zwsb** --fn: **20432b** --vb: Ort Zweitwohnsitz in Berlin --fr: Um welchen Berliner Bezirk handelt/handelte es sich dabei? --in: <<Vorgaben nicht vorlesen. Falls Doppelbezeichnungen genannt werden (z.B. Friedrichshain-Kreuzberg), bitte nachfragen, um welchen der beiden Bezirke es sich handelt. Falls Bezeichnungen genannt werden, die nicht in der Liste vorhanden sind (z.B. Mahlsdorf, Moabit, Rudow usw.), bitte nachfragen: „Und zu welchem Bezirk gehört das?“>> --we: 1: Charlottenburg 2: Friedrichshain 3: Hellersdorf 4: Hohenschönhausen 5: Köpenick 6: Kreuzberg 7: Lichtenberg 8: Marzahn 9: Mitte 10: Neukölln 11: Pankow 12: Prenzlauer Berg 13: Reinickendorf 14: Schöneberg 15: Spandau 16: Steglitz 17: Tempelhof 18: Tiergarten 19: Treptow 20: Wedding 21: Weißensee 22: Wilmersdorf 23: Zehlendorf **BUTTONS: Bezirk nicht in Liste (-96), verweigert (-97), weiß nicht (-98)** --af: **if (20432b = 9) goto 20432c** **if (20432b = 11) goto 20432d** **if (20432b = 7) goto 20432e** **if (20432b <> 7, 9, 11) goto 20340Z** --end--

20432c	--va: **ort_zwsb9** --fn: **20432c** --vb: Ort Zweitwohnsitz in Berlin Mitte --fr: Der heutige Bezirk Mitte setzt sich ja aus den früheren Bezirken Mitte, Tiergarten und Wedding zusammen. Um welchen dieser Bezirke handelt es sich: um Mitte, Tiergarten oder Wedding? --we: 9: Mitte 18: Tiergarten 20: Wedding **BUTTONS: verweigert (-97), weiß nicht (-98)** --ra: **9, 18, 20, -97, -98** --ac: **autoif (20432c > 0) 20432b = 20432c** --af: **goto 20340Z** --end--
20432d	--va: **ort_zwsb11** --fn: **20432d** --vb: Ort Zweitwohnsitz in Berlin Pankow --fr: Der heutige Bezirk Pankow setzt sich ja aus den früheren Bezirken Pankow, Prenzlauer Berg und Weißensee zusammen. Um welchen dieser Bezirke handelt es sich: um Pankow, Prenzlauer Berg oder Weißensee? --we: 11: Pankow 12: Prenzlauer Berg 21: Weißensee **BUTTONS: verweigert (-97), weiß nicht (-98)** --ra: **11, 12, 21, -97, -98** --ac: **autoif (20432d > 0) 20432b = 20432d** --af: **goto 20340Z** --end--

20432e	--va: **ort_zwsb7** --fn: **20432e** --vb: Ort Zweitwohnsitz in Berlin Lichtenberg --fr: Der heutige Bezirk Lichtenberg setzt sich ja aus den früheren Bezirken Lichtenberg und Hohenschönhausen zusammen. Um welchen dieser Bezirke handelt es sich: um Lichtenberg oder Hohenschönhausen? --we: 4: Hohenschönhausen 7: Lichtenberg **BUTTONS: verweigert (-97), weiß nicht (-98)** --ra: **4, 7, -97, -98** --ac: **autoif (20432e > 0) 20432b = 20432e** --af: **goto 20340Z** --end--
20434	--va: **land_zws_X** --fn: **20434** --vb: Land des Zweitwohnsitzes (Ausland) --fr: In welchem Land liegt dieser Ort? --in: <<Bitte Ländernamen aus Liste wählen!>> --we: [Länderliste] **BUTTONS: Anderes Land / Land nicht in Liste (-96), verweigert (-97), weiß nicht (-98)** --af: **if (20434 = -96) goto 20434a** **if (20434 <> -96) goto 20340Z** --end--

20434a	--va: **land_zwss** --fn: **20434a** --vb: Land des Zweitwohnsitzes (offen) --fr: Dieses Land kommt nicht in unserer Liste vor. Damit wir es in unsere Liste aufnehmen können, nennen Sie mir bitte noch einmal das Land genau. --in: <<Bitte Namen des Landes genau und in korrekter Schreibweise erfassen.>> --we: OFFEN: _____ **BUTTONS: verweigert (-97), weiß nicht (-98)** --af: **goto 20340Z** --end--
20340Z	--va: **[ZS] zqs1_3** --fn: **20340Z** --vb: Zeitstempel 3 Querschnitt 1 --fr: [ZS] Zeitstempel 3 Querschnitt 1 --af: **if (20102P34 = 1) goto 20500Z (20dMigB_SC3P)** **if (20102P34 = 2) goto 20200aZ (20cUpS_SC3P)** --end--

	--st: **20d – Migrationsbiographie Startkohorte 3 (20dMigB_SC3P) Panel-Befragung E6P B133** **Grundlage: E6P B132 V1.03 Feldversion** **Version 1.02** **Stand: 21.05.2019** --end--
20500Z	--va: **[ZS] ZS20d1** --fn: **20500Z** --vb: Zeitstempel 1 Beginn Migrationsbiographie --fr: [ZS] Zeitstempel 1 Beginn Migrationsbiographie --af: **goto 20501a** --ef: **Modul 20bQS1_SC3P: 20102P34 = 1** --end--
20501a	--va: **caseid** --fn: **20501a** --vb: Personennummer --fr: [AUTO] Personennummer --af: **goto 20501** --end--
20501	--va: **t405500** --fn: **20501** --vb: Befragter in Deutschland geboren? --fr: Vor einiger Zeit haben wir schon einmal erfasst, in welchem Land Sie, Ihre Eltern und Ihre Großeltern geboren sind. Um sicher zu gehen, dass wir diese Information einheitlich von allen Personen haben, wollen wir diese Information nochmals auffrischen. Kommen wir zunächst zu Ihnen selbst. Wo sind Sie geboren? --we: 1: in Deutschland 2: im Ausland **BUTTONS: verweigert (-97), weiß nicht (-98)** --af: **goto 20115** --end--

20115	--va: **gebland** --fn: **20115** --vb: Geburt in Deutschland oder im Ausland --fr: [AUTO] Geburt in Deutschland oder im Ausland --we: 1: in Deutschland 3: im Ausland -97: verweigert -98: weiß nicht --ac: **if () 20115 = 20501** **if (20115 = 2) 20115 = 3** --af: **if (20501 = 2) goto 20502** **if (20501 <> 2) goto 20411** --end--
20411	--va: **gebort** --fn: **20411** --vb: Geburtsgemeinde --fr: Nennen Sie mir bitte den genauen (heutigen) Namen des Ortes bzw. der Gemeinde, in der Sie geboren sind! --in: <<Bitte Ortsname aus Liste auswählen! Nach heutigem Gebietsstand zuordnen!>> --we: [Gemeindeliste] **BUTTONS: Ort nicht in Liste (-96), verweigert (-97), weiß nicht (-98)** --af: **if (20411 <> -96, 1011) goto 20507** **if (20411 = -96) goto 20412** **if (20411 = 1011) goto 20412b** --end--

20412	--va: **geborts** --fn: **20412** --vb: Geburtsgemeinde (offen) --fr: Dieser Ort kommt nicht in unserer Liste vor. Damit wir den Ortsnamen in unsere Liste aufnehmen können, nennen Sie mir bitte noch einmal den Ort genau! --in: <<Bitte Ortsname genau und in korrekter Schreibweise erfassen!>> --we: OFFEN: _____ **BUTTONS: verweigert (-97), weiß nicht (-98)** --af: **if (20412 <> -97, -98) goto 20413** **if (20412 = -97, -98) goto 20507** --end--

20413	--va: **gebbl** --fn: **20413** --vb: Bundesland des Geburtsorts --fr: Zu welchem Bundesland gehört dieser Ort heute? --in: <<Nicht vorlesen, zutreffenden Code markieren! Bei Rückfragen: gemeint ist der Name des Bundeslands zu dem der Ort !!heute!! gehört.>> --we: 1: Schleswig-Holstein 2: Hamburg 3: Niedersachsen 4: Bremen 5: Nordrhein-Westfalen 6: Hessen 7: Rheinland-Pfalz 8: Baden-Württemberg 9: Bayern 10: Saarland 11: Berlin(Gesamt) 12: Brandenburg 13: Mecklenburg-Vorpommern 14: Sachsen 15: Sachsen-Anhalt 16: Thüringen **BUTTONS: verweigert (-97), weiß nicht (-98)** --af: **if (20413 = 11) goto 20412b** **if (20413 <> 11) goto 20507** --end--

20412b	--va: **gebortb** --fn: **20412b** --vb: Geburtsort in Berlin --fr: Um welchen Berliner Bezirk handelt es sich dabei? --in: <<Vorgaben nicht vorlesen. Falls Doppelbezeichnungen genannt werden (z.B. Friedrichshain-Kreuzberg), bitte nachfragen, um welchen der beiden Bezirke es sich handelt. Falls Bezeichnungen genannt werden, die nicht in der Liste vorhanden sind (z.B. Mahlsdorf, Moabit, Rudow usw.), bitte nachfragen: „Und zu welchem Bezirk gehört das?“>> --we: 1: Charlottenburg 2: Friedrichshain 3: Hellersdorf 4: Hohenschönhausen 5: Köpenick 6: Kreuzberg 7: Lichtenberg 8: Marzahn 9: Mitte 10: Neukölln 11: Pankow 12: Prenzlauer Berg 13: Reinickendorf 14: Schöneberg 15: Spandau 16: Steglitz 17: Tempelhof 18: Tiergarten 19: Treptow 20: Wedding 21: Weißensee 22: Wilmersdorf 23: Zehlendorf **BUTTONS: Bezirk nicht in Liste (-96), verweigert (-97), weiß nicht (-98)** --af: **if (20412b = 9) goto 20412c** **if (20412b = 11) goto 20412d** **if (20412b = 7) goto 20412e** **if (20412b <> 7, 9, 11) goto 20507** --end--

20412c	--va: **gebortb9** --fn: **20412c** --vb: Geburtsort in Berlin Mitte --fr: Der heutige Bezirk Mitte setzt sich ja aus den früheren Bezirken Mitte, Tiergarten und Wedding zusammen. Um welchen dieser Bezirke handelt es sich: um Mitte, Tiergarten oder Wedding? --we: 9: Mitte 18: Tiergarten 20: Wedding **BUTTONS: verweigert (-97), weiß nicht (-98)** --ra: **9, 18, 20, -97, -98** --ac: **autoif (20412c > 0) 20412b = 20412c** --af: **goto 20507** --end--
20412d	--va: **gebortb11** --fn: **20412d** --vb: Geburtsort in Berlin Pankow --fr: Der heutige Bezirk Pankow setzt sich ja aus den früheren Bezirken Pankow, Prenzlauer Berg und Weißensee zusammen. Um welchen dieser Bezirke handelt es sich: um Pankow, Prenzlauer Berg oder Weißensee? --we: 11: Pankow 12: Prenzlauer Berg 21: Weißensee **BUTTONS: verweigert (-97), weiß nicht (-98)** --ra: **11, 12, 21, -97, -98** --ac: **autoif (20412d > 0) 20412b = 20412d** --af: **goto 20507** --end--

20412e	--va: **gebortb7** --fn: **20412e** --vb: Geburtsort in Berlin Lichtenberg --fr: Der heutige Bezirk Lichtenberg setzt sich ja aus den früheren Bezirken Lichtenberg und Hohenschönhausen zusammen. Um welchen dieser Bezirke handelt es sich: um Lichtenberg oder Hohenschönhausen? --we: 4: Hohenschönhausen 7: Lichtenberg **BUTTONS: verweigert (-97), weiß nicht (-98)** --ra: **4, 7, -97, -98** --ac: **autoif (20412e > 0) 20412b = 20412e** --af: **goto 20507** --end--
20502	--va: **t405510** --fn: **20502** --vb: Geburtsland Befragter --fr: In welchem Land sind Sie geboren? --we: [Länderliste] **BUTTONS: verweigert (-97), weiß nicht (-98), Land nicht in Liste (-96)** --af: **if (20502 = -96) goto 20503** **if (20502 <> -96) goto 20504** --end--

20503	--va: **t405511** --fn: **20503** --vb: Geburtsland Befragter (offen) --fr: Dieses Land kommt nicht in meiner Liste vor. Damit ich das Land in meiner Liste aufnehmen kann, nennen Sie mir bitte noch einmal genau das Land, in dem Sie geboren sind! --in: <<Bitte Name des Landes in korrekter Schreibweise erfassen!>> --we: OFFEN: _____ **BUTTONS: verweigert (-97), weiß nicht (-98)** --af: **goto 20504** --end--
20504	--va: **t40552 (t40552m / t40552j)** --fn: **20504** --vb: Zuzugsdatum (Zuzugsmonat, Zuzugsjahr) nach Deutschland Befragter --fr: Wann sind Sie nach Deutschland gezogen? Nennen Sie mir bitte Monat und Jahr. --in: <<Falls die Person mehrmals nach Deutschland gezogen ist: „Bitte nennen Sie mir den Zeitpunkt, an dem Sie zum ersten Mal für mindestens ein Jahr nach Deutschland gezogen sind.“ Falls sich die befragte Person hinsichtlich des Monats nicht sicher ist: „Bitte sagen Sie mir ungefähr, in welchem Monat das war.“>> --we: Monat ____Jahr_____ **BUTTONS: verweigert (-97), weiß nicht (-98)** --ra: **20504(t40552m) = -97, -98, 1 to 12** **20504(t40552j) = -97, -98, 20106(gebj) to 20102(intj)** **if ((20106(gebj) = -97, -98): 20504(t40552j) = -97, -98, 1900 to 20102(intj)** --af: **goto 20505** --end--

20505	--va: **t405530** --fn: **20505** --vb: Zuwanderungsstatus Befragter --fr: Es gibt verschiedene Gründe, weshalb man nach Deutschland kommen kann. Unter welchen Umständen sind Sie damals nach Deutschland gekommen? --in: <<Antwortvorgaben bitte vorlesen. Formulierung der Antwortkategorien bitte an Geschlecht anpassen.>> --we: 1: als Aussiedler/in oder Spätaussiedler/in 2: als Asylbewerber/in oder Flüchtling (auch Kontingentflüchtlinge) 3: als Familienangehörige/r 6: oder aus einem anderen Grund **BUTTONS: verweigert (-97), weiß nicht (-98)** --af: **if (20505 = 6) goto 20506** **if (20505 <> 6) goto 20519Z** --end--
20506	--va: **t405531** --fn: **20506** --vb: Zuwanderungsstatus sonstiges --fr: [NCS] Und aus welchem anderen Grund war das? --we: OFFEN: _____ **BUTTONS: verweigert (-97), weiß nicht (-98)** --af: **goto 20519Z** --end--

20507	--va: **t405560** --fn: **20507** --vb: Geburtsland Mutter Befragter --fr: In welchem Land ist Ihre Mutter geboren? --we: [Länderliste] **BUTTONS: verweigert (-97), weiß nicht (-98), Land nicht in Liste (-96), Mutter nicht vorhanden/unbekannt (-20)** --af: **if (20507 = -96) goto 20508** **if (20507 <> -96 & 20507 <> 71) goto 20513** **if (20507 = 71) goto 20509** --end--
20508	--va: **t405561** --fn: **20508** --vb: Geburtsland Mutter Befragter (offen) --fr: Dieses Land kommt nicht in meiner Liste vor. Damit ich das Land in meiner Liste aufnehmen kann, nennen Sie mir bitte noch einmal genau das Land! --in: <<Bitte Name des Landes in korrekter Schreibweise erfassen!>> --we: OFFEN: _____ **BUTTONS: verweigert (-97), weiß nicht (-98)** --af: **goto 20513** --end--

20509	--va: **t405570** --fn: **20509** --vb: Geburtsland Großmutter mütterlicherseits --fr: Und die Mutter Ihrer Mutter? In welchem Land ist die Mutter Ihrer Mutter geboren? --in: <<Gehörte das Gebiet, in welchem die Großmutter mütterlicherseits geboren wurde, zum Zeitpunkt ihrer Geburt zu Deutschland, soll als Geburtsland entsprechend „Deutschland“ eingegeben werden.>> --we: [Länderliste] **BUTTONS: verweigert (-97), weiß nicht (-98), Land nicht in Liste (-96), Großmutter nicht vorhanden/unbekannt (-20)** --af: **if (20509 = -96) goto 20510** **if (20509 <> -96) goto 20511** --end--
20510	--va: **t405571** --fn: **20510** --vb: Geburtsland Großmutter mütterlicherseits (offen) --fr: Dieses Land kommt nicht in meiner Liste vor. Damit ich das Land in meiner Liste aufnehmen kann, nennen Sie mir bitte noch einmal genau das Land! --in: <<Bitte Name des Landes in korrekter Schreibweise erfassen!>> --we: OFFEN: _____ **BUTTONS: verweigert (-97), weiß nicht (-98)** --af: **goto 20511** --end--

20511	--va: **t405580** --fn: **20511** --vb: Geburtsland Großvater mütterlicherseits --fr: Und der Vater Ihrer Mutter? In welchem Land ist der Vater Ihrer Mutter geboren? --in: <<Gehörte das Gebiet, in welchem der Großvater mütterlicherseits geboren wurde, zum Zeitpunkt seiner Geburt zu Deutschland, soll als Geburtsland entsprechend „Deutschland“ eingegeben werden.>> --we: [Länderliste] **BUTTONS: verweigert (-97), weiß nicht (-98), Land nicht in Liste (-96), Großvater nicht vorhanden/unbekannt (-20)** --af: **if (20511 = -96) goto 20512** **if (20511 <> -96) goto 20513** --end--
20512	--va: **t405581** --fn: **20512** --vb: Geburtsland Großvater mütterlicherseits (offen) --fr: Dieses Land kommt nicht in meiner Liste vor. Damit ich das Land in meiner Liste aufnehmen kann, nennen Sie mir bitte noch einmal genau das Land! --in: <<Bitte Name des Landes in korrekter Schreibweise erfassen!>> --we: OFFEN: _____ **BUTTONS: verweigert (-97), weiß nicht (-98)** --af: **goto 20513** --end--

20513	--va: **t405600** --fn: **20513** --vb: Geburtsland Vater Befragter --fr: Und in welchem Land ist Ihr Vater geboren? --we: [Länderliste] **BUTTONS: verweigert (-97), weiß nicht (-98), Land nicht in Liste (-96), Vater nicht vorhanden/unbekannt (-20)** --af: **if (20513 = -96) goto 20514** **if (20513 <> -96 & 20513 <> 71) goto 20519Z** **if (20513 = 71) goto 20515** --end--
20514	--va: **t405601** --fn: **20514** --vb: Geburtsland Vater Befragter (offen) --fr: Dieses Land kommt nicht in meiner Liste vor. Damit ich das Land in meiner Liste aufnehmen kann, nennen Sie mir bitte noch einmal genau das Land! --in: <<Bitte Name des Landes in korrekter Schreibweise erfassen!>> --we: OFFEN: _____ **BUTTONS: verweigert (-97), weiß nicht (-98)** --af: **goto 20519Z** --end--

20515	--va: **t405610** --fn: **20515** --vb: Geburtsland Großmutter väterlicherseits --fr: Und die Mutter Ihres Vaters? In welchem Land ist die Mutter Ihres Vaters geboren? --in: <<Gehörte das Gebiet, in welchem die Großmutter väterlicherseits geboren wurde, zum Zeitpunkt ihrer Geburt zu Deutschland, soll als Geburtsland entsprechend „Deutschland“ eingegeben werden.>> --we: [Länderliste] **BUTTONS: verweigert (-97), weiß nicht (-98), Land nicht in Liste (-96), Großmutter nicht vorhanden/unbekannt (-20)** --af: **if (20515 = -96) goto 20516** **if (20515 <> -96) goto 20517** --end--
20516	--va: **t405611** --fn: **20516** --vb: Geburtsland Großmutter väterlicherseits (offen) --fr: Dieses Land kommt nicht in meiner Liste vor. Damit ich das Land in meiner Liste aufnehmen kann, nennen Sie mir bitte noch einmal genau das Land! --in: <<Bitte Name des Landes in korrekter Schreibweise erfassen!>> --we: OFFEN: _____ **BUTTONS: verweigert (-97), weiß nicht (-98)** --af: **goto 20517** --end--

20517	--va: **t405620** --fn: **20517** --vb: Geburtsland Großvater väterlicherseits --fr: Und der Vater Ihres Vaters? In welchem Land ist der Vater Ihres Vaters geboren? --in: <<Gehörte das Gebiet, in welchem der Großvater väterlicherseits geboren wurde, zum Zeitpunkt seiner Geburt zu Deutschland, soll als Geburtsland entsprechend „Deutschland“ eingegeben werden.>> --we: [Länderliste] **BUTTONS: verweigert (-97), weiß nicht (-98), Land nicht in Liste (-96), Großvater nicht vorhanden/unbekannt (-20)** --af: **if (20517 = -96) goto 20518** **if (20517 <> -96) goto 20519Z** --end--
20518	--va: **t405621** --fn: **20518** --vb: Geburtsland Großvater väterlicherseits, offen --fr: Dieses Land kommt nicht in meiner Liste vor. Damit ich das Land in meiner Liste aufnehmen kann, nennen Sie mir bitte noch einmal genau das Land! --in: <<Bitte Name des Landes in korrekter Schreibweise erfassen!>> --we: OFFEN: _____ **BUTTONS: verweigert (-97), weiß nicht (-98)** --af: **goto 20519Z** --end--
20519Z	--va: **[ZS] ZS20d2** --fn: **20519Z** --vb: Zeitstempel 2 Ende Migrationsbiographie --fr: [ZS] Zeitstempel 2 Ende Migrationsbiographie --af: **goto 20200aZ (20cUpS_SC3P)** --end--

	--st: **20c Update Staatsangehörigkeit Startkohorte 3 (20cUpS_SC3P)** **Panelbefragung E6 B133** **Grundlage: E6P B108 V1.02 Feldversion** **Version 1.02** **Stand: 21.05.2019** --end--
20200aZ	--va: **[ZS] zqs_c1** --fn: **20200aZ** --vb: Zeitstempel 1 Querschnitt 1c --fr: [ZS] Zeitstempel 1 Querschnitt 1c --af: **goto 20200a** --ef: **Modul 20dMigB_SC3P: alle** **Modul 20bQS1_SC3P: 20102P34 = 2** --end--
20200a	--va: **caseid** --fn: **20200a** --vb: Personennummer --fr: [AUTO] Personennummer --ac: **autoif (20101P5 = 1, -97, -98) 20201 = 20101P5** --af: **if (20101P5 = 2, -20) goto 20201a** **if (20101P5 = .) goto 20201** **if (20101P5 = 1, -97, -98) goto 20340aZ** --end--

20201a	--va: **staatintro** --fn: **20201a** --vb: Intro Staatsangehörigkeit Befragter --fr: Als wir Sie das letzte Mal zu Ihrer Staatsangehörigkeit befragt haben, hatten Sie ja angegeben, dass Sie nicht die deutsche Staatsangehörigkeit haben. --we: 1: Zielperson widerspricht nicht 2: Zielperson widerspricht --ac: **autoif (20201a = 2) 20201 = 1** --af: **if (20201a = 2) goto 20205** **if (20201a = 1) goto 20201** --end--
20201	--va: **staat** --fn: **20201** --vb: Staatsangehörigkeit Befragter --fr: **if (20201P5 = .)** Haben Sie die deutsche Staatsangehörigkeit? **if (20201P5 = 2, -20)** Hat sich hieran etwas geändert? --we: **if (20201P5 = .)** 1: ja 2: nein **BUTTONS: verweigert (-97), weiß nicht (-98), staatenlos (-20)** **if (20201P5 = 2, -20)** 1: ja, habe inzwischen die deutsche Staatsangehörigkeit angenommen 2: nein **BUTTONS: verweigert (-97), weiß nicht (-98), staatenlos (-20)** --ac: **autoif (20201 = 2 & 20101P5 = -20) 20201 = 20101P5** --af: **if (20201 = 1 & 20101P5 = .) goto 20205** **if (20201 = 1 & (20101P5 = 2, -20)) goto 20206** **if (20201 = 2 & 20101P5 = .) goto 20207** **if (20201 = -20 & 20101P5 = .) goto 20209** **if ((20201 = 2, -20) & (20101P5 = 2, -20)) goto 20209** **if (20201 = -97, -98) goto 20340aZ** --end--

20205	--va: **einbu** --fn: **20205** --vb: deutsche Staatsbürgerschaft seit Geburt --fr: Haben Sie die deutsche Staatsangehörigkeit seit Geburt? --we: 1: ja 2: nein **BUTTONS: verweigert (-97), weiß nicht (-98)** --af: **if (20205 = 1, -97, -98) goto 20340aZ** **if (20205 = 2) goto 20206** --end--
20206	--va: **einbu (einbum / einbuj)** --fn: **20206** --vb: Einbürgerungsdatum --fr: Wann haben Sie die deutsche Staatsangehörigkeit erworben? --in: <<Falls die Zielperson sich nur an Jahreszeiten erinnert, bitte folgende Nummern eingeben: 21: Jahresanfang/Winter 24: Frühjahr/Ostern 27: Jahresmitte/Sommer 30: Herbst 32: Jahresende>> --we: Monat __ Jahr ____ **BUTTONS: verweigert (-97), weiß nicht (-98)** --ra: **20206(einbum) = -97, -98, 1 to 12, 21, 24, 27, 30, 32** **20206(einbuj) = -97, -98, 20106(gebj) to 20102(intj)** --af: **goto 20340aZ** --end--

20207	--va: **nation** --fn: **20207** --vb: andere Nationalität --fr: Welche Staatsangehörigkeit haben Sie? --in: <<Bitte Ländernamen aus Liste auswählen! Bei mehreren weiteren Staatsangehörigkeiten die wichtigste nennen lassen.>> --we: [Länderliste] **BUTTONS: Land nicht in Liste (-96), verweigert (-97), weiß nicht (-98), staatenlos (-20)** --af: **if (20207 = -96) goto 20208** **if (20207 <> -96) goto 20209** --end--
20208	--va: **nations** --fn: **20208** --vb: andere Nationalität (offen) --fr: Diese Staatsangehörigkeit kommt nicht in unserer Liste vor. Damit wir sie in unsere Liste aufnehmen können, nennen Sie mir bitte noch einmal Ihre Staatsangehörigkeit genau. --in: <<Bitte Namen des Landes genau und in korrekter Schreibweise erfassen.>> --we: OFFEN: _____ **BUTTONS: verweigert (-97), weiß nicht (-98)** --af: **goto 20209** --end--
20209	--va: **einbabs** --fn: **20209** --vb: Einbürgerungsabsicht --fr: Planen Sie, die deutsche Staatsbürgerschaft zu beantragen, oder haben Sie diese bereits beantragt? --we: 1: ja, ich plane sie zu beantragen 2: ja, ich habe sie bereits beantragt 3: nein, weder noch **BUTTONS: verweigert (-97), weiß nicht (-98)** --af: **goto 20212** --end--

20212	--va: **migstat1** --fn: **20212** --vb: Aufenthaltserlaubnis --fr: Ist Ihr Aufenthalt in Deutschland rechtlich befristet oder rechtlich unbefristet? --in: << Befristeter Aufenthalt ist z. B. Aufenthaltserlaubnis, Sichtvermerk (Visum), Blaue Karte EU, Duldung. Unbefristeter Aufenthalt ist z. B. Niederlassungserlaubnis, Erlaubnis zum Daueraufenthalt-EU.>> --we: 1: rechtlich befristet 2: rechtlich unbefristet **BUTTONS: verweigert (-97), weiß nicht (-98)** --af: **if (20212 = 1, -97, -98) goto 20213** **if (20212 = 2) goto 20340aZ** --end--
20213	--va: **migstat2** --fn: **20213** --vb: Arbeitserlaubnis --fr: Haben Sie zur Zeit das Recht zur Ausübung einer Erwerbstätigkeit in Deutschland? --we: 1: ja 2: nein **BUTTONS: verweigert (-97), weiß nicht (-98)** --af: **goto 20340aZ** --end--
20340aZ	--va: **[ZS] zqs_c2** --fn: **20340aZ** --vb: Zeitstempel 2 Querschnitt 1c --fr: [ZS] Zeitstempel 2 Querschnitt 1c --af: **goto 22000Z (Modul 22AS_in_SC3P)** --end--

	--st: **23BV - Berufsvorbereitung** **Panel-Befragung SC3 B133, SC4 B136, SC6 B145** **Grundlage: Haupterhebung SC3 B132P, SC4 B135, SC6 B144 V2 Feldversion** **Version 1.01** **Stand: 07.05.2018** --end--
23100Z	--va: **[ZS] zbv1** --fn: **23100Z** --vb: Zeitstempel 1 Berufsvorbereitung --fr: [ZS] Zeitstempel 1 Berufsvorbereitung --af: **goto 23101** --ef: **Modul_22AS_out_SC6: alle** **Modul_22AS_in_SC4: alle** **Modul_22AS_in_SC3P: alle** --end--
	--va: **[HILF] h_etappe** --vb: Etappenummer --fr: [HILF] Etappenummer --we: 6: Etappe 6 7: Etappe 7 8: Etappe 8 --end--
23101	--va: **caseid** --hin: **(ID_t)** --fn: **23101** --vb: Personennummer --fr: [AUTO] Personennummer --ac: **autoif (20101a) h_etappe = 20101a** --af: **goto 23101a** --end--

23101a	--va: **bvauf_n** --fn: **23101a** --vb: Anzahl der BV-Aufsetzepisoden --fr: [AUTO] Anzahl der BV-Aufsetzepisoden --we: [OFFEN]: _ _ --af: **if (23101a > 0) goto 23107Z** **if (23101a = 0 & 20102(intj) - 20106(gebj) < 30) goto 23105** **if (23101a = 0 & 20102(intj) - 20106(gebj) >= 30) goto 23144Z** --end--

23105	--va: **bvintro** --fn: **23105** --vb: Intro Berufsvorbereitung --fr: **if (h_etappe = 8)** Haben Sie seit **<20101P3(intmPRE / intjPRE)>** an einer der folgenden Maßnahmen teilgenommen: - an einem Berufsvorbereitungsjahr, - an einem Berufsgrundbildungsjahr, - an einer einjährigen Berufsfachschulausbildung speziell zur Berufsvorbereitung, - oder an einer berufsvorbereitenden Maßnahme des Arbeitsamtes bzw. der Arbeitsagentur (z.B. EQJ, BvB)? **if (h_etappe = 6)** Kommen wir nun zum Zeitraum seit unserem letzten Interview, also ab **<20101P3(intmPRE /intjPRE)>** bis heute. Haben Sie seit **<20101P3(intmPRE / intjPRE)>** eine berufsvorbereitende Maßnahme begonnen, also zum Beispiel ein Berufsvorbereitungsjahr, ein Berufsgrundbildungsjahr, eine Einstiegsqualifizierung oder eine berufsvorbereitende Bildungsmaßnahme? Gemeint sind alle Maßnahmen, mit denen Sie !!keinen!! anerkannten Ausbildungsabschluss machen können. Wir meinen hier keine Freiwilligendienste wie zum Beispiel das Freiwillige Soziale Jahr oder den Bundesfreiwilligendienst. --in: **if (h_etappe = 6)** <<Bei Bedarf weitere Beispiele / Präzisierungen nennen: Berufsvorbereitungsjahr, kurz BVJ einjährige Berufsfachschule speziell zur Berufsvorbereitung zweijährige Berufsfachschule, um einen höheren Schulabschluss zu erwerben Einstiegsqualifizierung, kurz EQ oder Einstiegsqualifizierungsjahr, kurz EQJ berufsvorbereitende Bildungsmaßnahme, kurz BvB >> --we: 1: ja 2: nein **BUTTONS: verweigert (-97), weiß nicht (-98)** --af: **if (23105 = 1) goto 23107Z** **if (23105 = 2, -97, -98) goto 23144Z** --end--
	--st: **BEGINN der Berufsvorbereitungsschleife** --end--

23107Z	--va: **[ZS] zbv1b** --fn: **23107Z** --vb: Zeitstempel 1b Berufsvorbereitung --fr: [ZS] Zeitstempel 1b Berufsvorbereitung --af: **goto 23110** --ef: **Modul30: 30300 = 3 OR 30302 = 2** --end--
	--va: **[HILF] h_dauertan** --vb: Episode dauert an --fr: [HILF] Episode dauert an --we: 1: Episode dauert an 2: Episode endet zum Interviewmonat 3: Episode endet vor Interviewmonat 4: Episodenende = Missing --end--
	--va: **[HILF] h_bvdau** --vb: Dauer der BV --fr: [HILF] Dauer der BV (aktuell oder abgeschlossen) --we: OFFEN: ___ Monate -5: Wegen Datumsmissing nicht berechenbar --end--
	--va: **[HILF] h_bvdau2** --vb: Dauer der BV dichotom --fr: [HILF] Dauer der BV dichotom --we: 1: weniger als 2 Monate 2: 2 Monate und länger oder unbekannt --end--

	--va: **[HILF] h_bvtypsPRE** --vb: Preload Maßnahmearttext (23103P5) --fr: [HILF] Preload Maßnahmearttext (Textzuordnung nach Code von 23103P5) --we: **if (h_etappe = 8)** 1: Berufsvorbereitungsjahr 2: Berufsgrundbildungsjahr 3: einjährige Berufsfachschule speziell zur Berufsvorbereitung 4: berufsvorbereitende Maßnahme des Arbeitsamtes/ Arbeitsagentur (z.B. JUMP, EQJ, AQJ) -97: Maßnahme -98: Maßnahme **if (h_etappe = 6)** 1: Berufsvorbereitungsjahr, kurz BVJ 2: Berufsgrundbildungsjahr, kurz BGJ 3: einjährige Berufsfachschule speziell zur Berufsvorbereitung 5: Einstiegsqualifizierung, kurz EQ oder Einstiegsqualifizierungsjahr, kurz EQJ 6: zweijährige Berufsfachschule, um einen höheren Schulabschluss zu erwerben 7: berufsvorbereitende Bildungsmaßnahme, kurz BvB 8: Berufseinstiegsjahr, kurz BEJ 9: Maßnahme, in der man sich auf eine Ausbildung vorbereiten kann -97: Maßnahme -98: Maßnahme --end--
23110	--va: **bvnr** --fn: **23110** --vb: Episodennummer BV-Maßnahme --fr: [AUTO] Nummer der BV-Maßnahme --af: **goto 23103** --end--

23103	--va: **bvmod2** --hin: **(ts13301)** --fn: **23103** --vb: Episodenmodus --fr: [AUTO] Episodenmodus --we: 2: neu aufgenommene Episode im Panel 3: aufgesetzte Episode im Panel 4: im X-Modul ergänzt --ac: **autoif (30300 <> 3 & 23101a < 23110) 23103 = 2** **autoif (30300 <> 3 & 23101a >= 23110) 23103 = 3** **autoif (30300 = 3) 23103 = 4** --af: **if (23103 = 2, 4) goto 23109** **if (23103 = 3) goto 23103P1** --end--
23103P1	--va: **bvnr1PRE** --fn: **23103P1** --vb: Preload BV-Episodennummer bei !!Ersterfassung!! dieser Episode (23110 / 23103P1) --fr: [AUTO] Preload BV-Episodennummer bei !!Ersterfassung!! dieser Episode --af: **goto 23103P2** --end--
23103P2	--va: **bvwe1PRE** --fn: **23103P2** --vb: Preload Studiennummer bei !!Ersterfassung!! dieser Episode (20101b / 23103P2) --fr: [AUTO] Preload Studiennummer bei !!Ersterfassung!! dieser Episode --af: **goto 23103P3** --end--
23103P3	--va: **bvnrPRE** --fn: **23103P3** --vb: Preload BV-Episodennummer dieser Episode (23110) --fr: [AUTO] Preload BV-Episodennummer dieser Episode in der letzten Befragungswelle --af: **goto 23103P4** --end--

23103P4	--va: **bvwePRE** --fn: **23103P4** --vb: Preload Studiennummer der letzten Befragung (20101b) --fr: [AUTO] Preload Studiennummer der letzten Befragung --af: **goto 23103P5** --end--
23103P5	--va: **bvmnPRE** --fn: **23103P5** --vb: Preload Maßnahmeart (23109) --fr: [AUTO] Preload Maßnahmeart --we: **if (h_etappe = 8)** 1: Berufsvorbereitungsjahr 2: Berufsgrundbildungsjahr 3: einjährige Berufsfachschule speziell zur Berufsvorbereitung 4: berufsvorbereitende Maßnahme des Arbeitsamtes/ Arbeitsagentur (z.B. JUMP, EQJ, AQJ) -97: verweigert -98: weiß nicht **if (h_etappe = 6)** 1: Berufsvorbereitungsjahr, kurz BVJ 2: Berufsgrundbildungsjahr, kurz BGJ 3: einjährige Berufsfachschule speziell zur Berufsvorbereitung 5: Einstiegsqualifizierung, kurz EQ oder Einstiegsqualifizierungsjahr, kurz EQJ 6: zweijährige Berufsfachschule, um einen höheren Schulabschluss zu erwerben 7: berufsvorbereitende Bildungsmaßnahme, kurz BvB 8: Berufseinstiegsjahr, kurz BEJ 9: andere Maßnahme, in der man sich auf eine Ausbildung vorbereiten kann -97: verweigert -98: weiß nicht --ac: **autoif (23103P5) 23109 = 23103P5** **autoif (23103P5) h_bvtypsPRE = 23103P5** --af: **goto 23103P6** --end--

23103P6	--va: **bvstdatPRE (bvstmPRE / bvstjPRE)** --fn: **23103P6** --vb: Preload Startdatum (-monat/-jahr) BV-Episode (23111) --fr: [AUTO] Preload Startdatum (-monat/-jahr) BV-Episode --we: Monat __ Jahr ____ --ac: **autoif (23103P6) 23111 = 23103P6** --af: **if (h_etappe = 8) goto 23104** **if (h_etappe = 6) goto 23103P8** --end--
23103P8	--va: **bvmod2PRE** --fn: **23103P8** --vb: Preload Episodenmodus (23103) --fr: [AUTO] Preload Episodenmodus --we: 1: Erstbefragung 2: neu aufgenommene Episode im Panel 3: aufgesetzte Episode im Panel 4: im X-Modul ergänzt --af: **goto 23104** --end--

23104	--va: **bvintrop** --fn: **23104** --vb: Episodenfortschreibung --fr: **if (23110 = 1)** In unserem letzten Interview im **<20101P3(intmPRE / intjPRE)>** haben wir notiert, dass Sie zu diesem Zeitpunkt ein/e **<h_bvtypsPRE>** besucht haben. **if (23110 > 1)** Darüber hinaus haben wir in unserem letzten Interview im **<20101P3(intmPRE / intjPRE)>** notiert, dass Sie zu diesem Zeitpunkt ein/e **<h_bvtypsPRE>** besucht haben. --we: 1: Zielperson widerspricht NICHT 2: Zielperson widerspricht --ac: **autoif (23104 = 2) 23112 = 20101P3(intmPRE / intjPRE)** **autoif (23104 = 2) h_dauertan = 3** --af: **if (23104 = 1) goto 23112** **if (23104 = 2 & 23110 = 23101a) goto 23137** **if (23104 = 2 & 23110 < 23101a) goto 23137Z** --end--
23109	--va: **bvmn** --hin: **(ts13103)** --fn: **23109** --vb: Maßnahmeart --fr: **if (h_etappe = 8 & 23110 = 1 & 23103 <> 4)** Beginnen wir mit der ersten Maßnahme. An welcher der folgenden Maßnahmen haben Sie teilgenommen? **if (h_etappe = 6 & 23110 = 1 & 23103 <> 4)** Beginnen wir mit der ersten Maßnahme. Was für eine Maßnahme war das? **if (h_etappe = 8 & (23110 > 1 OR 23103 = 4))** An welcher der folgenden Maßnahmen haben Sie teilgenommen? **if (h_etappe = 6 & (23110 > 1 OR 23103 = 4))** Was für eine Maßnahme war das? --in: <<Antworten bitte vorlesen.>> --we:

	if (h_etappe = 8) 1: Berufsvorbereitungsjahr, kurz BVJ 2: Berufsgrundbildungsjahr, kurz BGJ 3: einjährige Berufsfachschule speziell zur Berufsvorbereitung 4: berufsvorbereitende Maßnahme des Arbeitsamtes bzw. der Arbeitsagentur (z.B. EQJ, BvB) **BUTTONS: verweigert (-97), weiß nicht (-98)** **if (h_etappe = 6)** 1: Berufsvorbereitungsjahr, kurz BVJ 2: Berufsgrundbildungsjahr, kurz BGJ 3: einjährige Berufsfachschule speziell zur Berufsvorbereitung 5: Einstiegsqualifizierung, kurz EQ oder Einstiegsqualifizierungsjahr, kurz EQJ 6: zweijährige Berufsfachschule, um einen höheren Schulabschluss zu erwerben 7: berufsvorbereitende Bildungsmaßnahme, kurz BvB 8: Berufseinstiegsjahr, kurz BEJ 9: Eine andere Maßnahme, in der man sich auf eine Ausbildung vorbereiten kann **BUTTONS: verweigert (-97), weiß nicht (-98)** --af: **if (23109 = 1 to 8, -97, -98) goto 23111** **if (23109 = 9) goto 23109a** --end--
23109a	--va: **bvmno** --fn: **23109a** --vb: BV Maßnahmeart offen --fr: Bitte nennen Sie die genaue Bezeichnung der Maßnahme. --we: [OFFEN]: _____ **BUTTONS: verweigert (-97), weiß nicht (-98)** --af: **goto 23111** --end--

23111	--va: **bvstdat (bvstm / bvstj)** --hin: **(ts1311m / y)** --fn: **23111** --vb: Beginn Berufsvorbereitung --fr: **if (h_etappe = 8)** Von wann bis wann haben Sie diese Maßnahme besucht? **if (h_etappe = 6)** Wann haben Sie diese berufsvorbereitende Maßnahme begonnen? --in: <<Sofern Maßnahme unterbrochen wurde, den gesamten Zeitraum erfassen. Erinnert sich ZP nur an Jahreszeiten, bitte folgende Nummern eingeben: 21=Jahresanfang/Winter, 24=Frühjahr/Ostern, 27=Jahresmitte/Sommer, 30=Herbst, 32=Jahresende>> --we: von Monat ____ Jahr _____ **BUTTONS: verweigert (-97), weiß nicht (-98)** --af: **goto 23112** --end--
23112	--va: **bvenddat (bvendm / bvendj)** --hin: **(ts1312m / y)** --fn: **23112** --vb: Enddatum (-monat/-jahr) Berufsvorbereitung --fr: **if (h_etappe = 8 & (23103 = 2, 4))** (Bis wann haben Sie diese Maßnahme besucht?) **if (h_etappe = 8 & 23103 = 3)** Bis wann haben Sie diese Maßnahme besucht? **if (h_etappe = 6)** Bis wann haben Sie diese Maßnahme besucht? --in: <<Erinnert sich ZP nur an Jahreszeiten, bitte folgende Nummern eingeben: 21=Jahresanfang/Winter, 24=Frühjahr/Ostern, 27=Jahresmitte/Sommer, 30=Herbst, 32=Jahresende>>

	--we: bis Monat ____ Jahr _____ **BUTTONS: bis heute (-5), verweigert (-97), weiß nicht (-98)** --ac: **autoif (23112 = -5) h_dauertan = 1** **autoif (23112 = 20102(intm/intj)) h_dauertan = 2** **autoif (23112 > 0 & 23112 < 20102(intm/intj)) h_dauertan = 3** **autoif (23112 = -97, -98) h_dauertan = 4** **autoif (23112 = -5) 23113 = 1** **autoif (23112 = -5) 23112 = 20102(intm/intj)** **autoif ((23111(bvstm) = 1 to 12) & (23112(bvendm) = 1 to 12)) h_bvdau = (((23112(bvendj) – 1900) * 12) + 23112(bvendm)) – (((23111(bvstj) – 1900) * 12) + 23111(bvstm)) + 1** **autoif ((23111(bvstm) = 1 to 12) & (23112(bvendm) = 21 to 32)) h_bvdau = (((23112(bvendj) – 1900) * 12) + 23112(bvendm) – 20) – (((23111(bvstj) – 1900) * 12) + 23111(bvstm)) + 1** **autoif ((23111(bvstm) = 21 to 32) & (23112(bvendm) = 1 to 12)) h_bvdau = (((23112(bvendj) – 1900) * 12) + 23112(bvendm)) – (((23111(bvstj) – 1900) * 12) + 23111(bvstm) – 20)) + 1** **autoif ((23111(bvstm) = 21 to 32) & (23112(bvendm) = 21 to 32)) h_bvdau = (((23112(bvendj) – 1900) * 12) + 23112(bvendm) - 20) – (((23111(bvstj) – 1900) * 12) + 23111(bvstm) – 20)) + 1** **autoif (23111(bvstm) < 0 OR 23111(bvstj) < 0 OR 23112(bvendm) < 0 OR 23112(bvendj) < 0) h_bvdau = -5** **autoif (h_bvdau = 1, 2) h_bvdau2 = 1** **autoif (h_bvdau > 2 or h_bvdau = -5) h_bvdau2 = 2** --af: **if (h_etappe = 6 & h_dauertan <> 2 & (23103 = 2, 4)) goto 23113a** **if ((h_etappe = 8 & h_dauertan <> 2) OR (h_etappe = 6 & h_dauertan <> 2 & 23103 = 3)) goto 23114Z** **if (h_dauertan = 2) goto 23113** --end--

23113	--va: **bviz** --hin: **(ts1312c)** --fn: **23113** --vb: Andauern des Berufsvorbereitungsjahres --fr: Nehmen Sie derzeit noch an dieser Maßnahme teil? --we: 1: ja, nehme noch teil 2: nein **BUTTONS: verweigert (-97), weiß nicht (-98)** --ac: **autoif (23113 = 1) h_dauertan = 1** --af: **if (h_etappe = 6 & (23103 = 2, 4)) goto 23113a** **if (h_etappe = 8 OR (h_etappe = 6 & 23103 = 3)) goto 23114Z** --end--
23113a	--va: **bvvz** --hin: **(ts13104)** --fn: **23113a** --vb: Berufsvorbereitung Vollzeit - Teilzeit --fr: Besuchen/besuchten Sie diese Berufsvorbereitung hauptsächlich oder nebenher? --in: << „Hauptsächlich“ meint, dass die Berufsvorbereitung in Vollzeit, und „nebenher“, dass diese in Teilzeit gemacht wird.>> --we: 1: Vollzeit 2: Teilzeit **BUTTONS: verweigert (-97), weiß nicht (-98)** --af: **goto 23114** --end--

23114	--va: **bvgem** --hin: **(ts13105)** --fn: **23114** --vb: Gemeinde der Maßnahme --fr: Nennen Sie mir bitte den Ort bzw. die Gemeinde, in dem die Maßnahme stattfand/stattfindet! --we: [Gemeindeliste] **BUTTONS: Ort im Ausland (-5), Ort nicht in Liste (-96), verweigert (-97), weiß nicht (-98)** --af: **if (23114 = -96) goto 23114a** **if (23114 = 1011) goto 23114c** **if (23114 <> -96, 1011) goto 23114Z** --end--
23114a	--va: **bvgems** --fn: **23114a** --vb: Gemeindename der Maßnahme (offen) --fr: Dieser Ort kommt nicht in unserer Liste vor. Damit wir den Ortsnamen in unsere Liste aufnehmen können, nennen Sie mir bitte noch einmal den Ort genau! --in: <<Bitte Ortsnamen genau und in korrekter Schreibweise erfassen!>> --we: OFFEN: _____ **BUTTONS: Ort im Ausland (-5), verweigert (-97), weiß nicht (-98)** --af: **if (23114a <> -5, -97, -98) goto 23114b** **if (23114a = -5, -97, -98) goto 23114Z** --end--

23114b	--va: **bvbl** --fn: **23114b** --vb: Bundesland der Maßnahme --fr: Zu welchem Bundesland gehört dieser Ort? --in: <<Nicht vorlesen, zutreffenden Code markieren!>> --we: 1: Schleswig-Holstein 2: Hamburg 3: Niedersachsen 4: Bremen 5: Nordrhein-Westfalen 6: Hessen 7: Rheinland-Pfalz 8: Baden-Württemberg 9: Bayern 10: Saarland 11: Berlin(Gesamt) 12: Brandenburg 13: Mecklenburg-Vorpommern 14: Sachsen 15: Sachsen-Anhalt 16: Thüringen **BUTTONS: verweigert (-97), weiß nicht (-98)** --af: **if (23114b = 11) goto 23114c** **if (23114b <> 11) goto 23114Z** --end--

23114c	--va: **bvortb** --fn: **23114c** --vb: Maßnahme in Berlin --fr: Um welchen Berliner Bezirk handelt/handelte es sich dabei? --in: <<Vorgaben nicht vorlesen. Falls Doppelbezeichnungen genannt werden (z.B. Friedrichshain-Kreuzberg), bitte nachfragen, um welchen der beiden Bezirke es sich handelt. Falls Bezeichnungen genannt werden, die nicht in der Liste vorhanden sind (z.B. Mahlsdorf, Moabit, Rudow usw.), bitte nachfragen: „Und zu welchem Bezirk gehört das?“>> --we: 1: Charlottenburg 2: Friedrichshain 3: Hellersdorf 4: Hohenschönhausen 5: Köpenick 6: Kreuzberg 7: Lichtenberg 8: Marzahn 9: Mitte 10: Neukölln 11: Pankow 12: Prenzlauer Berg 13: Reinickendorf 14: Schöneberg 15: Spandau 16: Steglitz 17: Tempelhof 18: Tiergarten 19: Treptow 20: Wedding 21: Weißensee 22: Wilmersdorf 23: Zehlendorf **BUTTONS: Bezirk nicht in Liste (-96), verweigert (-97), weiß nicht (-98)** --af: **if (23114c = 9) goto 23114d** **if (23114c = 11) goto 23114e** **if (23114c = 7) goto 23114f** **if (23114c <> 7, 9, 11) goto 23114Z** --end--

23114d	--va: **bvortb9** --fn: **23114d** --vb: Maßnahme in Berlin Mitte --fr: Der heutige Bezirk Mitte setzt sich ja aus den früheren Bezirken Mitte, Tiergarten und Wedding zusammen. Um welchen dieser Bezirke handelt es sich: um Mitte, Tiergarten oder Wedding? --we: 9: Mitte 18: Tiergarten 20: Wedding **BUTTONS: verweigert (-97), weiß nicht (-98)** --ra: **9, 18, 20, -97, -98** --ac: **autoif (23114d > 0) 23114c = 23114d** --af: **goto 23114Z** --end--
23114e	--va: **bvortb11** --fn: **23114e** --vb: Maßnahme in Berlin Pankow --fr: Der heutige Bezirk Pankow setzt sich ja aus den früheren Bezirken Pankow, Prenzlauer Berg und Weißensee zusammen. Um welchen dieser Bezirke handelt es sich: um Pankow, Prenzlauer Berg oder Weißensee? --we: 11: Pankow 12: Prenzlauer Berg 21: Weißensee **BUTTONS: verweigert (-97), weiß nicht (-98)** --ra: **11, 12, 21, -97, -98** --ac: **autoif (23114e > 0) 23114c = 23114e** --af: **goto 23114Z** --end--

23114f	--va: **bvortb7** --fn: **23114f** --vb: Maßnahme in Berlin Lichtenberg --fr: Der heutige Bezirk Lichtenberg setzt sich ja aus den früheren Bezirken Lichtenberg und Hohenschönhausen zusammen. Um welchen dieser Bezirke handelt es sich: um Lichtenberg oder Hohenschönhausen? --we: 4: Hohenschönhausen 7: Lichtenberg **BUTTONS: verweigert (-97), weiß nicht (-98)** --ra: **4, 7, -97, -98** --ac: **autoif (23114f > 0) 23114c = 23114f** --af: **goto 23114Z** --end--
23114Z	--va: **[ZS] zbv1b2** --fn: **23114Z** --vb: Zeitstempel 1b2 Berufsvorbereitung --fr: [ZS] Zeitstempel 1b2 Berufsvorbereitung --af: **if (h_dauertan = 1 & h_etappe = 6 & (23103 = 2, 4)) goto 23119** **if (h_dauertan = 1 & h_etappe = 6 & 23103 = 3 & 23110 = 23101a) goto 23137** **if (h_dauertan = 1 & h_etappe = 6 & 23103 = 3 & 23110 < 23101a) goto 23137Z** **if (h_dauertan = 1 & h_etappe = 8 & (23103 = 2, 3) & 23110 >= 23101a) goto 23137** **if (h_dauertan = 1 & h_etappe = 8 & 23103 = 3 & 23110 < 23101a) goto 23137Z** **if (h_dauertan = 1 & h_etappe = 8 & 23103 = 4) goto 23137Z** **if (h_dauertan > 1) goto 23115** --end--

23115	--va: **bvabb** --hin: **(ts13201)** --fn: **23115** --vb: Abbruch Berufsvorbereitung --fr: Haben Sie die Maßnahme vorzeitig beendet oder haben Sie bis zum Ende teilgenommen? --in: <<Personen, die gerade in einer Unterbrechungsphase sind, bitte bei vorzeitig beendet (=1) einordnen.>> --we: 1: vorzeitig beendet 2: bis zum Ende teilgenommen **BUTTONS: verweigert (-97), weiß nicht (-98)** --af: **if (h_etappe = 8 & (23103 = 2 OR (23103 = 3 & 23110 = 23101a))) goto 23137** **if (h_etappe = 8 & (23103 = 4 OR (23103 = 3 & 23110 < 23101a))) goto 23137Z** **if (h_etappe = 6 & 23115 = 1) goto 23115aZ** **if (h_etappe = 6 & (23115 = 2, -97, -98)) goto 23115Z** --end--
23115aZ	--va: **[ZS] zbv1c** --fn: **23115aZ** --vb: Zeitstempel 1c Berufsvorbereitung --fr: [ZS] Zeitstempel 1c Berufsvorbereitung --af: **goto 23115a** --end--

23115a	--va: **bvabba** --hin: **(ts13202)** --fn: **23115a** --vb: Abbruch Berufsvorbereitung Schule BA --fr: Wie kam es dazu? Hat die Arbeitsagentur, die Berufsschule oder der Betrieb die Berufsvorbereitung beendet, haben Sie die Berufsvorbereitung selbst beendet oder wurde die Berufsvorbereitung in beiderseitigem Einvernehmen beendet? --we: 1: Beendigung durch BA, Berufsschule oder Betrieb 2: eigene Beendigung 3: Beendigung in beiderseitigem Einvernehmen **BUTTONS: verweigert (-97), weiß nicht (-98)** --af: **if (23115a = 1) goto 23115b** **if (23115a = 2, 3) goto 23115h** **if (23115a = -97, -98) goto 23115Z** --end--
23115b	--va: **bvabschl** --hin: **(ts13203)** --fn: **23115b** --vb: Abbruch BV Kündigung: Schließung --fr: Welche Gründe wurden dafür angegeben, dass die Berufsvorbereitung beendet wurde? Wurde die Berufsvorbereitung beendet… … weil der Betrieb geschlossen wurde? --we: 0: nein 1: ja **BUTTONS: verweigert (-97), weiß nicht (-98)** --af: **goto 23115d** --end--

23115d	--va: **bvabfehl** --hin: **(ts13204)** --fn: **23115d** --vb: Abbruch BV Kündigung: Fehlzeiten --fr: [NCS] …weil Sie während der Berufsvorbereitung längere Zeit gefehlt haben? --we: 0: nein 1: ja **BUTTONS: verweigert (-97), weiß nicht (-98)** --af: **goto 23115f** --end--
23115f	--va: **bvabk** --hin: **(ts13205)** --fn: **23115f** --vb: Abbruch BV Kündigung: Konflikte --fr: [NCS] … weil Sie Probleme mit Lehrerinnen oder Lehrern, Vorgesetzten oder mit anderen Jugendlichen in der Berufsvorbereitung hatten? --we: 0: nein 1: ja **BUTTONS: verweigert (-97), weiß nicht (-98)** --af: **goto 23115Z** --end--
23115h	--va: **bvabarb** --hin: **(ts13206)** --fn: **23115h** --vb: Abbruchgründe Berufsvorbereitung Ausbildungsplatz --fr: Eine Berufsvorbereitung kann man aus verschiedenen Gründen vorzeitig beenden. Bitte sagen Sie mir nun für jeden der folgenden Gründe, ob er auf Sie zutrifft. Haben Sie die Berufsvorbereitung beendet,… …weil Sie einen Ausbildungsplatz erhalten haben oder in Aussicht hatten? --we: 0: nein 1: ja **BUTTONS: verweigert (-97), weiß nicht (-98)** --af: **goto 23115i** --end--

23115i	--va: **bvabarb2** --hin: **(ts13207)** --fn: **23115i** --vb: Abbruch Arbeit --fr: [NCS] …weil Sie Geld verdienen wollten? --we: 0: nein 1: ja **BUTTONS: verweigert (-97), weiß nicht (-98)** --af: **goto 23115k** --end--
23115k	--va: **bvabbvor** --hin: **(ts13208)** --fn: **23115k** --vb: Abbruch Berufsvorbereitung Konflikte --fr: [NCS] …. weil Sie Schwierigkeiten mit Vorgesetzten, Kolleginnen oder Kollegen, Lehrerinnen oder Lehrern oder anderen Jugendlichen in der Berufsvorbereitung hatten? --we: 0: nein 1: ja **BUTTONS: nicht zutreffend (-96), verweigert (-97), weiß nicht (-98),** --af: **goto 23115n** --end--
23115n	--va: **bvabun** --hin: **(ts13209)** --fn: **23115n** --vb: Abbruch Berufsvorbereitung Unterforderung --fr: [NCS] …weil die Berufsvorbereitung zu leicht war? --we: 0: nein 1: ja **BUTTONS: verweigert (-97), weiß nicht (-98)** --af: **if (23115n = 1) goto 23115q** **if (23115n = 0, -97, -98) goto 23115o** --end--

23115o	--va: **bvabueb** --hin: **(ts13210)** --fn: **23115o** --vb: Abbruch Berufsvorbereitung Überforderung --fr: [NCS] …weil die Berufsvorbereitung zu schwierig war? --we: 0: nein 1: ja **BUTTONS: verweigert (-97), weiß nicht (-98)** --af: **goto 23115q** --end--
23115q	--va: **bvabsp** --hin: **(ts13211)** --fn: **23115q** --vb: Abbruch Berufsvorbereitung Spaß --fr: [NCS] …weil Ihnen die Maßnahme keinen Spaß gemacht hat? --we: 0: nein 1: ja **BUTTONS: verweigert (-97), weiß nicht (-98)** --af: **goto 23115t** --end--
23115t	--va: **bvabkra** --hin: **(ts13212)** --fn: **23115t** --vb: Abbruch Berufsvorbereitung Krankheit --fr: [NCS] …weil Sie während der Berufsvorbereitung längere Zeit gefehlt haben, z.B. wegen Krankheiten, Allergien oder Schwangerschaft? --we: 0: nein 1: ja **BUTTONS: verweigert (-97), weiß nicht (-98)** --af: **goto 23115Z** --end--

23115Z	--va: **[ZS] zbv1d** --fn: **23115Z** --vb: Zeitstempel 1d Berufsvorbereitung --fr: [ZS] Zeitstempel 1d Berufsvorbereitung --af: **if (23115 = 1) goto 23116** **if ((23115 = 2, -97, -98) & (23103 = 2, 4)) goto 23119** **if ((23115 = 2, -97, -98) & 23103 = 3) goto 23123** --end--
23116	--va: **bvdauer (bvdauerw / bvdauerm)** --hin: **(ts13214 / ts13213)** --fn: **23116** --vb: Gesamtdauer --fr: Wie lange hätte die Maßnahme für Sie insgesamt dauern sollen, also vom Beginn bis zum Ende? --in: <<Wenn Maßnahme nur wenige Wochen dauert: genaue Wochenanzahl erfragen, dann eintragen. Jahresangaben bitte in Monate umrechnen.>> --we: OFFEN: _ _ Wochen OFFEN: _ _ Monate -6: nicht genannt **BUTTONS: verweigert (-97), weiß nicht (-98)** --ac: **autoif (23116(bvdauerw) = . & 23116(bvdauerm) <> .) 23116(bvdauerw) = -6** **autoif (23116(bvdauerm) = . & 23116(bvdauerw) <> .) 23116(bvdauerm) = -6** --ra: **23116(bvdauerw): 0 to 120, -97, -98 & 23116(bvdauerm): -6** **23116(bvdauerm): 0 to 36, -97, -98 & 23116(bvdauerw): -6** --af: **if (23103 = 2, 4) goto 23119** **if (23103 = 3) goto 23123** --end--
23119	--va: **bvfeld (bvfeld1 / bvfeld2 / bvfeld3 / bvfeld4 / bvfeld5 / bvfeld6 / bvfeld7 / bvfeld8 / bvfeld9 / bvfeld10 / bvfeld11 / bvfeld12 / bvfeld13 / bvfeld14 / bvfeld15 / bvfeld16 / bvfeld17 / bvfeld18 / bvfeldkb / bvfeldvw / bvfeldwn)** --hin: **(ts13221 - 38)** --fn: **23119** --vb: Berufsfeld der Berufsvorbereitung – Bezeichnung (Wirtschaft und Verwaltung / Metall /

	Elektro / Bau / Holz / Textil und Bekleidung / Chemie, Physik und Biologie / Gesundheit und Medizin, Kosmetik / Erziehung und Soziales / Ernährung und Hauswirtschaft, Gastronomie / Kraftfahrzeugtechnik / Agrarwirtschaft, Garten- und Landschaftsbau / Gestaltung und Kunst / Lager und Logistik / anderes Berufsfeld / kein Berufsfeld / verweigert / weiß nicht) --fr: **[MF]** Nun geht es um den Schwerpunkt Ihrer Berufsvorbereitung. Bitten sagen Sie mir, welchem Berufsfeld bzw. welchen Berufsfeldern die Maßnahme zugeordnet ist/war. --in: <<Vorgaben bitte nur bei Bedarf vorlesen. Mehrfachnennungen möglich.>> --we: **bvfeld1** 1: Wirtschaft und Verwaltung**,** !!zum Beispiel Einzelhandel!! **bvfeld2** 2: Metall **bvfeld3** 3: Elektro **bvfeld4** 4: Bau **bvfeld5** 5: Holz **bvfeld6** 6: Textil und Bekleidung **bvfeld7** 7: Chemie, Physik und Biologie **bvfeld8** 8: Druck **bvfeld9** 9: Farbtechnik und Raumgestaltung **bvfeld10** 10: Körperpflege **bvfeld11** 11: Gesundheit und Medizin, Kosmetik **bvfeld12** 12: Erziehung und Soziales **bvfeld13** 13: Ernährung und Hauswirtschaft, Gastronomie **bvfeld14** 14: Kraftfahrzeugtechnik **bvfeld15** 15: Agrarwirtschaft, Garten- und Landschaftsbau **bvfeld16** 16: Gestaltung und Kunst **bvfeld18** 18: Lager und Logistik **bvfeld17** 17: ein anderes Berufsfeld **bvfeldkb**: kein Berufsfeld **bvfeldvw**: verweigert **bvfeldwn**: weiß nicht [0: nicht genannt] [1: genannt] **BUTTONS: kein Berufsfeld [bvfeldkb], verweigert [bvfeldvw], weiß nicht [bvfeldwn]** --af: **if (bvfeld17 = 1) goto 23119a** **if (h_dauertan > 1 & bvfeld17 = 0) goto 23123** **if (h_dauertan = 1 & (bvfeldkb = 1 OR bvfeldvw = 1 OR bvfeldwn = 1)) goto 23127** **if (h_dauertan = 1 & bvfeld17 = 0 & bvfeldkb = 0 & bvfeldvw = 0 & bvfeldwn = 0) goto 23120a** --end--

23119a	--va: **bvfeldo** --fn: **23119a** --vb: Berufsfeld der Berufsvorbereitung – Bezeichnung, offen --fr: Und um welches andere Berufsfeld handelt/e es sich? --we: [OFFEN]: _____ **BUTTONS: verweigert (-97), weiß nicht (-98)** --af: **if (h_dauertan > 1) goto 23123** **if (h_dauertan = 1 & (23119a = -97, -98)) goto 23127** **if (h_dauertan = 1 & (23119a <> -97, -98)) goto 23120a** --end--
23120a	--va: **bvgrbf1** --hin: **(ts13281)** --fn: **23120a** --vb: Gründe für Berufsfeld: Interesse --fr: Aus welchen Gründen nehmen Sie an einer Maßnahme in diesem Berufsfeld teil? Wenn sich Ihre Maßnahme auf mehrere Berufsfelder bezieht, denken Sie bitte an das für Sie wichtigste Berufsfeld. Ich lese Ihnen einige Möglichkeiten vor. Sagen Sie mir bitte zu jedem Grund, ob dieser auf Sie zutrifft: Ich habe das Berufsfeld aus Interesse selbst gewählt. --we: 0: nein 1: ja **BUTTONS: verweigert (-97), weiß nicht (-98)** --af: **goto 23120b** --end--

23120b	--va: **bvgrbf2** --hin: **(ts13282)** --fn: **23120b** --vb: Gründe für Berufsfeld: Arbeitsagentur --fr: [NCS] Das Berufsfeld wurde mir von der Arbeitsagentur bzw. vom Arbeitsamt vermittelt. --we: 0: nein 1: ja **BUTTONS: verweigert (-97), weiß nicht (-98)** --af: **goto 23120c** --end--
23120c	--va: **bvgrbf3** --hin: **(ts13283)** --fn: **23120c** --vb: Gründe für Berufsfeld: Eltern, Freunde oder Familienmitglieder --fr: [NCS] Meine Eltern, Freunde oder Familienmitglieder haben mir dazu geraten. --we: 0: nein 1: ja **BUTTONS: verweigert (-97), weiß nicht (-98)** --af: **goto 23120d** --end--
23120d	--va: **bvgrbf4** --hin: **(ts13284)** --fn: **23120d** --vb: Gründe für Berufsfeld: Lehrerinnen oder Lehrer --fr: [NCS] Meine Lehrerinnen oder Lehrer haben mir dieses Berufsfeld vorgeschlagen. --we: 0: nein 1: ja **BUTTONS: verweigert (-97), weiß nicht (-98)** --af: **goto 23120e** --end--

23120e	--va: **bvgrbf5** --hin: **(ts13285)** --fn: **23120e** --vb: Gründe für Berufsfeld: mangelndes Angebot --fr: [NCS] Mein Wunschberufsfeld wurde nicht angeboten. --we: 0: nein 1: ja **BUTTONS: verweigert (-97), weiß nicht (-98)** --af: **goto 23120f** --end--
23120f	--va: **bvgrbf6** --hin: **(ts13286)** --fn: **23120f** --vb: Gründe für Berufsfeld: andere --fr: [NCS] Es gab andere Gründe. --we: 0: nein 1: ja **BUTTONS: verweigert (-97), weiß nicht (-98)** --af: **goto 23127** --end--

23127	--va: **bvsab1a** --hin: **(ts13292)** --fn: **23127** --vb: allgemeinbildender Schulabschluss - geplant --fr: Können Sie in dieser Maßnahme einen Schulabschluss erwerben? --in: <<Antwortvorgaben nicht vorlesen.>> --we: 1: ja 2: nein **BUTTONS: verweigert (-97), weiß nicht (-98)** --af: **if (23127 = 1) goto 23128** **if ((23127 = 2, -97, -98) & 23103 = 2) goto 23137** **if ((23127 = 2, -97, -98) & 23103 = 4) goto 23137Z** --end--
23128	--va: **bvsab1b** --hin: **(ts13293)** --fn: **23128** --vb: Art allgemeinbildender Schulabschluss - geplant --fr: Und um welchen Schulabschluss handelt es sich? --in: <<Antwortvorgaben vorlesen.>> --we: 1: einfacher Hauptschulabschluss auch: Berufsbildungsreife, Berufsreife, Erster allgemeinbildender Schulabschluss, Mittelschulabschluss (in Bayern) 2: qualifizierender oder qualifizierter Hauptschulabschluss auch: Erweiterte Berufsbildungsreife, Berufsreife mit Leistungsfeststellung, Sekundarabschluss I – Hauptschulabschluss, Hauptschulabschluss nach Klasse 10, qualifizierender Mittelschulabschluss (in Bayern) 3: Realschulabschluss auch: Mittlere Reife, Mittlerer Schulabschluss, Wirtschaftsschulabschluss, Fachschulabschluss, Fachoberschulreife, Mittlerer Abschluss, Mittlerer Bildungsabschluss, Erweiterter/Qualifizierter Sekundarabschluss, Erweiterter/Qualifizierter Realschulabschluss 4: Fachhochschulreife 7: anderer Abschluss **BUTTONS: verweigert (-97), weiß nicht (-98)** --af: **if (23103 = 2) goto 23137** **if (23103 = 4) goto 23137Z** --end--

23123	--va: **bvlerno1** --hin: **(ts13289)** --fn: **23123** --vb: Lernort Berufsschule --fr: Eine Berufsvorbereitung kann an verschiedenen Orten stattfinden. Oft ist man in einer Schule, aber kann auch in einem Betrieb oder in einer anderen Einrichtung sein. Wie viel Zeit haben Sie in einer Berufsschule, in einem Berufskolleg oder einer anderen Schule verbracht? --in: <<Antworten bitte vorlesen. Bei Rückfragen bitte erklären, dass sich die Zeitangaben auf die gesamte Dauer, die der Befragte in der Maßnahme verbracht hat, beziehen.>> --we: 1: gar keine Zeit 2: wenig Zeit 3: etwa die Hälfte der Zeit 4: viel Zeit 5: sehr viel Zeit **BUTTONS: verweigert (-97), weiß nicht (-98)** --af: **goto 23124** --end--
23124	--va: **bvlerno2** --hin: **(ts13290)** --fn: **23124** --vb: Lernort Betrieb --fr: Und wie viel Zeit haben Sie in einem Betrieb oder in einer Firma verbracht? Ich meine zum Beispiel auch ein Geschäft, einen Produktions- oder Fertigungsbetrieb, eine soziale Einrichtung oder eine Behörde. --in: <<Antworten bitte vorlesen. Bei Rückfragen bitte erklären, dass sich die Zeitangaben auf die gesamte Dauer, die der Befragte in der Maßnahme verbracht hat, beziehen.>> --we: 1: gar keine Zeit 2: wenig Zeit 3: etwa die Hälfte der Zeit 4: viel Zeit 5: sehr viel Zeit **BUTTONS: verweigert (-97), weiß nicht (-98)** --af: **goto 23125** --end--

23125	--va: **bvlerno3** --hin: **(ts13291)** --fn: **23125** --vb: Lernort Ausbildungsstätte --fr: Wie viel Zeit haben Sie in einer Ausbildungsstätte verbracht, also bei einem Bildungsträger oder in einer Einrichtung, die nur für die Ausbildung von Jugendlichen zuständig ist? --in: <<Antworten bei Bedarf vorlesen.>> --we: 1: gar keine Zeit 2: wenig Zeit 3: etwa die Hälfte der Zeit 4: viel Zeit 5: sehr viel Zeit **BUTTONS: verweigert (-97), weiß nicht (-98)** --af: **if (23123 = 2 to 5) goto 23132** **if (23123 = 1, -97, -98) goto 23133a** --end--
23132	--va: **bvunter1** --hin: **(ts13294)** --fn: **23132** --vb: fachpraktischer Unterricht --fr: Nun noch einmal zu Ihrem Unterricht in der beruflichen Schule: Hatten Sie neben dem theoretischen Unterricht auch praktischen Unterricht? Ich meine zum Beispiel Unterricht in einer schuleigenen Lehrwerkstatt, Lehrküche oder in einem Lernbüro, aber kein Praktikum in einem richtigen Betrieb. --we: 1: ja 2: nein **BUTTONS: verweigert (-97), weiß nicht (-98)** --af: **if (23132 = 1) goto 23133** **if (23132 = 2, -97, -98) goto 23133a** --end--

23133	--va: **bvunter2** --hin: **(ts13295)** --fn: **23133** --vb: Zeit fachpraktischer Unterricht --fr: Und wie viel Zeit haben Sie mit diesem praktischen Unterricht verbracht? --in: <<Antwortvorgaben vorlesen.>> --we: 1: sehr wenig Zeit 2: wenig Zeit 3: etwa die Hälfte der Zeit 4: viel Zeit 5: sehr viel Zeit **BUTTONS: verweigert (-97), weiß nicht (-98)** --af: **goto 23133a** --end--
23133a	--va: **bvpra** --hin: **(ts13296)** --fn: **23133a** --vb: Berufsvorbereitung Praktikum --fr: Manchmal findet der praktische Teil der Berufsvorbereitung auch als Praktikum in einem Betrieb oder in einer Firma statt oder es kann zusätzlich ein Praktikum gemacht werden. Wie viele Praktika haben Sie während Ihrer Berufsvorbereitung gemacht? --in: <<Antwortvorgaben bitte vorlesen.>> --we: 1: kein Praktikum 2: ein Praktikum 3: mehrere Praktika in demselben Betrieb 4: mehrere Praktika in verschiedenen Betrieben **BUTTONS: verweigert (-97), weiß nicht (-98)** --af: **if ((23133a = 1, -97, -98) & 23109 <> 2) goto 23134** **if ((23133a = 1, -97, -98) & 23109 = 2) goto 23121** **if (23133a = 2, 3, 4) goto 23133b** --end--

23133b	--va: **bvpraz** --hin: **(ts13297)** --fn: **23133b** --vb: Berufsvorbereitung Praktikum Dauer --fr: Und wie viele Wochen Praktikum waren das insgesamt? --we: OFFEN: _ _ Wochen **BUTTONS: verweigert (-97), weiß nicht (-98)** --ra: **1 to 99, -97, -98** --af: **if (23109 <> 2) goto 23134** **if (23109 = 2) goto 23121** --end--
23121	--va: **bvanrbgj1** --hin: **(ts13287)** --fn: **23121** --vb: Vorvertrag BGJ für Ausbildung --fr: Nun geht es noch einmal um Ihr Berufsgrundbildungsjahr: Haben Sie im Rahmen dieses BGJ einen Vorvertrag für eine zukünftige Berufsausbildung erhalten? --in: <<Hinweis: Diese Möglichkeit besteht nur in einigen Bundesländern. Den Befragten bei Unsicherheit oder Rückfragen bitte nochmals darauf hinweisen.>> --we: 1: ja 2: nein **BUTTONS: verweigert (-97), weiß nicht (-98)** --af: **goto 23134** --end--

23134	--va: **bvbetr** --hin: **(ts13298)** --fn: **23134** --vb: Betreuung während der Berufsvorbereitung --fr: Hatten Sie während der Maßnahme auch eine Betreuerin oder einen Betreuer, der zum Beispiel Bewerbungstrainings mit Ihnen durchgeführt hat oder Sie bei der Suche nach einem Ausbildungsplatz unterstützt hat? --in: <<Bei Unklarheit zum Begriff Betreuer weitere Beispiele nennen: z.B. eine Vertrauensperson in der Bildungseinrichtung oder Sozialpädagogen o. ä.>> --we: 1: ja 2: nein **BUTTONS: verweigert (-97), weiß nicht (-98)** --af: **if (23134 = 1) goto 23136** **if ((23134 = 2, -97, -98) & (23103 = 2, 3) & 23110 >= 23101a) goto 23137** **if ((23134 = 2, -97, -98) & 23103 = 3 & 23110 < 23101a) goto 23137Z** **if ((23134 = 2, -97, -98) & 23103 = 4) goto 23137Z** --end--
23136	--va: **bvbetrhil** --hin: **(ts13299)** --fn: **23136** --vb: Hilfestellung Betreuer --fr: Und wie hilfreich war diese Betreuung für Sie? --in: <<Antwortvorgaben vorlesen.>> --we: 1: gar nicht hilfreich 2: eher nicht hilfreich 3: eher hilfreich 4: sehr hilfreich **BUTTONS: verweigert (-97), weiß nicht (-98)** --af: **if ((23103 = 2, 3) & 23110 >= 23101a) goto 23137** **if (23103 = 3 & 23110 < 23101a) goto 23137Z** **if (23103 = 4) goto 23137Z** --end--

23137	--va: **bvintro2** --fn: **23137** --vb: Intro2 Berufsvorbereitung --fr: **if (ALL(23104 = 2))** Haben Sie seit **<20101P3(intmPRE / intjPRE)>** an einer berufsvorbereitenden Maßnahme teilgenommen? **if (h_etappe = 8 & (23103 = 2 OR ANY(23104 = 1)))** Haben Sie seit **<20101P3(intmPRE / intjPRE)>** noch an einer weiteren berufsvorbereitenden Maßnahme teilgenommen, von der Sie bisher noch nicht berichtet haben? **if (h_etappe = 6 & (23103 = 2 OR ANY(23104 = 1)))** Haben Sie seit **<20101P3(intmPRE / intjPRE)>** an einer weiteren berufsvorbereitenden Maßnahme teilgenommen, von der Sie bisher noch nicht berichtet haben? --in: **if (h_etappe = 8)** <<Bei Bedarf Beispiele nennen: Berufsvorbereitungsjahr, kurz BVJ Berufsgrundbildungsjahr, kurz BGJ einjährige Berufsfachschule speziell zur Berufsvorbereitung Einstiegsqualifizierung, kurz EQ oder Einstiegsqualifizierungsjahr, kurz EQJ berufsvorbereitende Bildungsmaßnahme der Arbeitsagentur bzw. des Arbeitsamtes, kurz BvB>> **if (h_etappe = 6)** <<Bei Bedarf Beispiele nennen: Berufsvorbereitungsjahr, kurz BVJ Berufsgrundbildungsjahr einjährige Berufsfachschule speziell zur Berufsvorbereitung zweijährige Berufsfachschule, um einen höheren Schulabschluss zu erwerben Einstiegsqualifizierung, kurz EQ oder Einstiegsqualifizierungsjahr, kurz EQJ berufsvorbereitende Bildungsmaßnahme, kurz BvB>> --we: 1: ja 2: nein **BUTTONS: verweigert (-97), weiß nicht (-98)** --af: **goto 23137Z** --end--

23137Z	--va: **[ZS] zbv2** --fn: **23137Z** --vb: Zeitstempel 2 Berufsvorbereitung --fr: [ZS] Zeitstempel 2 Berufsvorbereitung, ZS für jede Episode --af: **if ((23103 = 2, 3) & (23137 = 1 OR 23110 < 23101a)) goto 23107Z** **if ((23103 = 2, 3) & (23137 = 2, -97, -98) & h_etappe = 6 & h_cohort = 4 & ANY(23113 = 1 & 23109 <> 2)) goto 23138** **if ((23103 = 2, 3) & (23137 = 2, -97, -98) & h_etappe = 6 & h_cohort <> 4 & ANY(23113 = 1 & 23109 <> 2)) goto 23122a** **if ((23103 = 2, 3) & (23137 = 2, -97, -98) & h_etappe = 6 & ANY(23113 = 1 & 23109 = 2)) goto 23122** **if ((23103 = 2, 3) & (23137 = 2, -97, -98) & (h_etappe = 8 OR (h_etappe = 6 & NO(23113 = 1)))) goto 23144Z** **if (23103 = 4) goto 30150** --end--
	--st: **Ende der Berufsvorbereitungsschleife** --end--
23122	--va: **bvanrbgj2** --hin: **(ts13288)** --fn: **23122** --vb: Anrechnung BGJ auf Ausbildung --fr: Denken Sie jetzt bitte nur noch an die Maßnahme, an der Sie zur Zeit teilnehmen: In einigen Bundesländern besteht die Möglichkeit, das Berufsgrundbildungsjahr als das erste Jahr einer Berufsausbildung anrechnen zu lassen. Wie ist das bei Ihnen? Kann Ihr BGJ auch auf eine Ausbildung angerechnet werden? --we: 1: ja 2: nein **BUTTONS: verweigert (-97), weiß nicht (-98)** --af: **if (h_cohort = 4) goto 23138** **if (h_cohort <> 4) goto 23122a** --end--

23122a	--va: **bvlern** --hin: **(neu)** --fn: **23122a** --vb: Gelernt in Berufsvorbereitung --fr: Denken Sie jetzt bitte nur noch an die Maßnahme, an der Sie zurzeit teilnehmen. Wie sehr treffen die folgenden Aussagen auf diese Maßnahme zu? Ich habe in dieser Maßnahme bisher viel gelernt. --in: <<Antwortvorgaben vorlesen. Wenn es mehrere aktuelle Berufsvorbereitungsmaßnahmen gibt, beziehen sich die folgenden Fragen auf die zuletzt genannte andauernde Maßnahme.>> --we: 1: trifft gar nicht zu 2: trifft eher nicht zu 3: teils/teils 4: trifft eher zu 5: trifft völlig zu **BUTTONS: verweigert (-97), weiß nicht (-98)** --af: **goto 23122b** --end--
23122b	--va: **bvorient3** --hin: **(neu)** --fn: **23122b** --vb: Interessenfindung durch Berufsvorbereitung --fr: Diese Maßnahme hilft mir herauszufinden, welcher Beruf der richtige für mich ist. --in: <<Vorgaben bei Bedarf vorlesen.>> --we: 1: trifft gar nicht zu 2: trifft eher nicht zu 3: teils/teils 4: trifft eher zu 5: trifft völlig zu **BUTTONS: verweigert (-97), weiß nicht (-98)** --af: **goto 23122c** --end--

23122c	--va: **bvchance2** --hin: **(neu)** --fn: **23122c** --vb: Chancen durch Berufsvorbereitung --fr: Durch die Teilnahme an dieser Maßnahme habe ich bessere Chancen, einen Ausbildungsplatz zu bekommen. --in: <<Vorgaben bei Bedarf vorlesen.>> --we: 1: trifft gar nicht zu 2: trifft eher nicht zu 3: teils/teils 4: trifft eher zu 5: trifft völlig zu **BUTTONS: verweigert (-97), weiß nicht (-98)** --af: **goto 23143a** --end--
23138	--va: **bvefeld** --hin: **(tf13301)** --fn: **23138** --vb: Einblick in Berufsfeld --fr: Denken Sie jetzt bitte nur noch an die Maßnahme, an der Sie zur Zeit teilnehmen: Ich möchte gern wissen, wie Sie Ihre aktuelle Berufsvorbereitung einschätzen. Wie viel Einblick in Ihr Berufsfeld erhalten Sie durch diese Maßnahme? --in: <<Antwortvorgaben vorlesen. Wenn es mehrere aktuelle Berufsvorbereitungsmaßnahmen gibt, beziehen sich die folgenden Fragen auf die zuletzt genannte andauernde Maßnahme.>> --we: 1: gar keinen 2: eher wenig 3: eher viel 4: sehr viel **BUTTONS: verweigert (-97), weiß nicht (-98)** --af: **goto 23140** --end--

23140	--va: **bvorient2** --hin: **(tf13302)** --fn: **23140** --vb: Interessenfindung durch Berufsvorbereitung --fr: Was denken Sie: Wie gut hilft Ihnen die Berufsvorbereitung dabei, einen Beruf zu finden, der Sie interessiert? Ist die Berufsvorbereitung hierfür gar nicht hilfreich, eher nicht hilfreich, eher hilfreich oder sehr hilfreich? --we: 1: gar nicht hilfreich 2: eher nicht hilfreich 3: eher hilfreich 4: sehr hilfreich **BUTTONS: verweigert (-97), weiß nicht (-98)** --af: **goto 23141** --end--
23141	--va: **bvchance** --hin: **(tf13303)** --fn: **23141** --vb: Chancen durch Berufsvorbereitung --fr: Was glauben Sie? Wie sehr verbessert die Berufsvorbereitung Ihre Chancen auf einen Ausbildungsplatz? Verbessert sie Ihre Chancen gar nicht, kaum, stark oder sehr stark? --we: 1: gar nicht 2: kaum 3: stark 4: sehr stark **BUTTONS: verweigert (-97), weiß nicht (-98)** --af: **goto 23142** --end--

23142	--va: **bvzuk** --hin: **(tf13304)** --fn: **23142** --vb: Zukunftsvorstellungen --fr: Wir interessieren uns auch für die Zeit nach Ihrer berufsvorbereitenden Maßnahme. Was denken Sie, werden Sie nach dem Ende der Berufsvorbereitung machen? Werden Sie wahrscheinlich… --in: <<Vorgaben bitte vorlesen.>> --we: 1: eine weitere Berufsvorbereitung besuchen 2: eine Ausbildung beginnen 3: wieder zur Schule gehen 4: ein Praktikum machen 5: einen Kurs oder eine Weiterbildung besuchen 6: erst einmal arbeiten/jobben 7: ins Ausland gehen 8: erst einmal arbeitslos sein 10: ein Studium beginnen 9: nichts davon B**UTTONS: verweigert (-97), weiß nicht (-98)** --af: **goto 23143a** --end--
23143a	--va: **bvbew1** --hin: **(tf13305)** --fn: **23143a** --vb: Berufsvorbereitung Bewerbung --fr: Haben Sie vor, sich noch während der Berufsvorbereitung auf eine Ausbildungsstelle zu bewerben? --we: 1: ja 2: nein **BUTTONS: verweigert (-97), weiß nicht (-98)** --af: **if (23143a = 1) goto 23143b** **if (23143a = 2, -97, -98) goto 23144Z** --end--

23143b	--va: **bvbew2** --hin: **(tf13306)** --fn: **23143b** --vb: Berufsvorbereitung Bewerbung Beruf --fr: Auf welchen Beruf möchten Sie sich bewerben? Wenn Sie sich für verschiedene Ausbildungsberufe bewerben möchten, nennen Sie mir bitte den für Sie wichtigsten Beruf. OFFEN: _____ **BUTTONS: verweigert (-97), weiß nicht (-98)** --af: **if (23143b = -97, -98) goto 23144Z** **if (23143b <> -97, -98) goto 23143c** --end--
23143c	--va: **bvbew3** --hin: **(tf13307)** --fn: **23143c** --vb: Berufsvorbereitung Bewerbung weitere Ausbildungsplätze --fr: Falls es noch weitere Berufe gibt, für die Sie sich um einen Ausbildungsplatz bewerben möchten: Wie viele Berufe sind das? --we: Anzahl der Berufe: _____ **BUTTONS: keine weiteren Berufe (-6), verweigert (-97), weiß nicht (-98)** --ra: **1 to 50, -6, -97, -98** --af: **goto 23144Z** --end--
23144Z	--va: **[ZS] zbv3** --fn: **23144Z** --vb: Zeitstempel 3 Berufsvorbereitung --fr: [ZS] Zeitstempel 3 Berufsvorbereitung --af: **if (h_cohort = 6) goto 23200Z (Modul E68P_23BV_out_SC6)** **if (h_cohort = 4) goto 23200Z (Modul E68P_23BV_out_SC4)** **if (h_cohort = 3) goto 23200Z (Modul E68P_23BV_out_SC3P)** --end--

	--st: **43aFehlBV_SC3P – Fehltage BV** **Panel-Erhebung E6P B133** **Grundlage: E6P B132 V1.03 Feldversion** **Version 1.01** **Stand: 31.07.2018** --end--
43100Z	--va: **[ZS] zsfbv1** --fn: **43100Z** --vb: Zeitstempel 1 Fehltage BV --fr: [ZS] Zeitstempel 1 Fehltage BV --af: **goto 43101** --ef: **Modul 23BV_out_SC3P: ANY(23113 = 1 & h_bvdau2 = 2)** --end--
43101	--va: **caseid** --fn: **43101** --vb: Personennummer --fr: [AUTO] Personennummer --af: **goto 43103** --end--
43103	--va: **t523005** --fn: **43103** --vb: Fehltage Krankheit - Berufsvorbereitung --fr: An wie vielen ganzen Tagen haben Sie in den letzten zwei Monaten bei Ihrer berufsvorbereitenden Maßnahme ungefähr gefehlt, weil Sie krank waren? --in: <<Für keine Fehltage wegen Krankheit bitte eine „0“ eingeben. Bei Bedarf: „Hier interessieren uns nur die Tage, an denen Sie wirklich krank waren, egal, ob und wann Sie ein Attest vorgelegt haben.“>> --we: OFFEN: etwa _ _ Tage **BUTTONS: verweigert (-97), weiß nicht (-98)** --ra: **0 to 62, -97, -98** --af: **goto 43106Z** --end--

43106Z	--va: **[ZS] zsfbv2** --fn: **43106Z** --vb: Zeitstempel 2 Fehltage BV --fr: [ZS] Zeitstempel 2 Fehltage BV --af: **goto 23202Z (Modul: 23BV_out_SC3P)** --end--

	--st: **24AB - Ausbildung** **Panel-Befragung SC3 B133, SC4 B136** **Grundlage: Haupterhebung SC3 B132P, SC4 B135 V5 Feldversion** **Version 1.05** **Stand: 27.08.2019** --end--
24100Z	--va: **[ZS] zsab1** --fn: **24100Z** --vb: Zeitstempel 1 Ausbildung --fr: [ZS] Zeitstempel 1 Ausbildung --af: **goto 24101** --ef: **Modul_23BV_out_SC4: alle** **Modul_23BV_out_SC3P: alle** --end--
	--va: **[HILF] h_etappe** --vb: Etappenummer --fr: [HILF] Etappenummer --we: 6: Etappe 6 7: Etappe 7 8: Etappe 8 --end--
	--va: **[HILF] h_age** --vb: Alter der Zielperson in Monaten --fr: [HILF] Alter der Zielperson in Monaten --we: OFFEN: ___ Monate --end--

	--va: **[HILF] h_kursaktiv** --vb: Kurserfassung Modul und Aktivität --fr: [HILF] Kurserfassung Modul und Aktivität --we: 2401: dieser Zeit --end--
	--va: **[HILF] h_kursherk** --vb: Kurserfassung Schleifennummer im Herkunftsmodul --fr: [HILF] Kurserfassung Schleifennummer im Herkunftsmodul --end--
	--va: **[HILF] h_kursstart (h_kursstartm / h_kursstartj)** --vb: Kurserfassung Startdatum --fr: [HILF] Kurserfassung Startdatum --we: von Monat ____ Jahr ____ --end--
	--va: **[HILF] h_kursende (h_kursendem / h_kursendej)** --vb: Kurserfassung Enddatum --fr: [HILF] Kurserfassung Enddatum --we: bis Monat ____ Jahr ____ --end--
	--va: **[HILF] h_kursdauertan** --vb: Kurserfassung Kurs dauert an --fr: [HILF] Kurserfassung Kurs dauert an --we: 1: ja 2: nein -97: verweigert -98: weiß nicht --end--

24101	--va: **caseid** --hin: **(ID_t)** --fn: **24101** --vb: Personennummer --fr: [AUTO] Personennummer --ac: **autoif (20101a) h_etappe = 20101a** **autoif (24101) h_age = 20101(intm / intj) – 20106(gebm / gebj)** --af: **goto 24101a** --end--
24101a	--va: **abauf_n** --fn: **24101a** --vb: Anzahl der AB-Aufsetzepisoden --fr: [AUTO] Anzahl der AB-Aufsetzepisoden --we: [OFFEN]: _ _ --af: **if (24101a > 0) goto 24108Z** **if (24101a = 0) goto 24105** --end--

24105	--va: **abintro1** --fn: **24105** --vb: Intro Ausbildung 1 --fr: **if (h_age <= 275)** Nun möchte ich Sie zu Ihren Ausbildungen befragen. Haben Sie seit **<20101P3(intmPRE/intjPRE)>** eine berufliche Ausbildung oder ein Studium begonnen? Denken Sie an alles, was zu einem Berufsabschluss oder einem Hochschulabschluss führt, zum Beispiel: eine schulische Ausbildung an einer Schule des Gesundheitswesens, einer Berufsfachschule, Kolleg- oder Fachschule, eine Lehre oder an ein Studium an einer Fachhochschule oder Universität. **if (h_age > 275)** Nun möchte ich Sie zu Ihren Ausbildungen befragen. Haben Sie seit **<20101P3(intmPRE/intjPRE)>** eine berufliche Ausbildung oder ein Studium begonnen? Denken Sie an alles, was zu einem Berufsabschluss oder einem Hochschulabschluss führt, zum Beispiel: eine schulische Ausbildung an einer Schule des Gesundheitswesens, einer Berufsfachschule, Kolleg- oder Fachschule, an eine Lehre, an ein Studium an einer Fachhochschule oder Universität oder an eine Promotion. --in: << Nicht dazu gehören: Anlernzeit, Referendariat, Volontariat, Anerkennungsjahr oder Anerkennungspraktikum, Trainee, Vikariat, pharmazeutisches Praktikum und andere Praktika. Diese Phasen werden später als Erwerbstätigkeit erfasst. Auch kurze berufsbezogene Fort- und Weiterbildungen hier nicht erfassen.>> --we: 1: ja 2: nein **BUTTONS: verweigert (-97), weiß nicht (-98)** --af: **if (24105 = 1) goto 24108Z** **if (24105 = 2, -97, -98) goto 24106** --end--

24106	--va: **abintro2** --fn: **24106** --vb: Intro Ausbildung 2 --fr: Uns interessieren auch ein Vorbereitungsdienst im öffentlichen Dienst, Meister- oder Technikerausbildungen, Lehrgänge bei einem Verband oder einer Kammer, wie z. B. IHK-Lehrgänge oder -Ausbildungen, sowie Umschulungen. Haben Sie seit **<20101P3(intmPRE/intjPRE)>** so einen Lehrgang bzw. so eine Ausbildung begonnen? --in: <<Nicht dazu gehören: Anlernzeit, Referendariat, Volontariat, Anerkennungsjahr oder Anerkennungspraktikum, Trainee, Vikariat, pharmazeutisches Praktikum und andere Praktika. Diese Phasen werden später als Erwerbstätigkeit erfasst. Auch kurze berufsbezogene Fort- und Weiterbildungen hier nicht erfassen.>> --we: 1: ja 2: nein **BUTTONS: verweigert (-97), weiß nicht (-98)** --af: **if (24106 = 1) goto 24108Z** **if (24106 = 2, -97, -98) goto 24107** --end--
	--st: **BEGINN der Ausbildungsepisodenschleife** --end--
24108Z	--va: **[ZS] zsab2** --fn: **24108Z** --vb: Zeitstempel 2 Ausbildung --fr: [ZS] Zeitstempel 2 Ausbildung (für jede Episode) --af: **goto 24109** --ef: **Modul30; 30300 = 4 OR 30302 = 2** --end--
	--va: **[HILF] h_abart** --hin: **(ts15107)** --vb: Ausbildungsschleifenart --fr: [HILF] Ausbildungsschleifenart --we: 1: Ausbildung 2: Umschulung --end--

	--va: **[HILF] h_dauertan** --vb: Episode dauert an --fr: [HILF] Episode dauert an --we: 1: Episode dauert an 2: Episode endet zum Interviewmonat 3: Episode endet vor Interviewmonat 4: Episodenende = Missing --end--
	--va: **[HILF] h_abdau** --vb: Dauer der Ausbildung --fr: [HILF] Dauer der Ausbildung (aktuell oder abgeschlossen) --we: OFFEN: ___ Monate -5: Wegen Datumsmissing nicht berechenbar --end--
	--va: **[HILF] h_abdau2** --vb: Dauer der Ausbildung dichotom --fr: [HILF] Dauer der Ausbildung dichotom --we: 1: weniger als 2 Monate 2: 2 Monate und länger oder unbekannt --end--
	--va: **[HILF] h_abort** --hin: **(ts15106)** --vb: Ausbildungsort --fr: [HILF] Ausbildungsort --we: 1: betrieblich 2: außerbetrieblich oder unbekannt 3: schulisch oder kein Ausbildungsvertrag --end--

	--va: **[HILF] h_abE6** --hin: **(ts15105)** --vb: E6 berufliche Ausbildung --fr: [HILF] E6 berufliche Ausbildung (h_etappe = 6 & (24111 = 1 to 4)) --we: 0: trifft nicht zu 1: trifft zu --end--
	--va: **[HILF] h_abtypsPRE** --vb: Preload Ausbildungsarttext (24103P5) --fr: [HILF] Preload Ausbildungsarttext (Textzuordnung nach Code von 24103P5) --we: 1: eine Ausbildung gemacht haben 2: eine Ausbildung an einer Berufsfachschule/Fachschule des Gesundheitswesens gemacht haben 3: eine Ausbildung (an einer Fachschule) gemacht haben 4: eine Ausbildung (an einer Fachschule) gemacht haben 5: eine Meister- oder Technikerausbildung gemacht haben 6: studiert haben (an einer Berufs-/Verwaltungs-/Wirtschaftsakademie) 7: studiert haben (an einer Berufs-/Verwaltungs-/Wirtschaftsakademie) 8: studiert haben (an einer Berufs-/Verwaltungs-/Wirtschaftsakademie) 9: studiert haben (an einer Fachhochschule) 10: studiert haben (an einer Universität/Hochschule) 11: eine Facharztausbildung gemacht haben 12: sich auf eine Laufbahnprüfung im öffentlichen Dienst vorbereitet haben 13: einen Lehrgang (bei einem Verband/Kammer) gemacht haben 14: einen Kurs gemacht haben 15: dabei waren zu promovieren 16: dabei waren zu habilitieren 17: eine Ausbildung gemacht haben -97: eine Ausbildung gemacht haben -98: eine Ausbildung gemacht haben --end--

24109	--va: **abnr** --fn: **24109** --vb: Ausbildungsepisode --fr: [AUTO] Nummer der Ausbildungsepisode --ac: **autoif (24109 = 1 & 24105 = 1) h_abart = 1** **autoif (24109 = 1 & 24106 = 1) h_abart = 2** **autoif (24109 > 1 & 24149A (n-1) = 1) h_abart = 1** **autoif (24109 > 1 & 24149B (n-1) = 1) h_abart = 2** --af: **goto 24103** --end--
24103	--va: **abmod** --hin: **(ts15300)** --fn: **24103** --vb: Episodenmodus --fr: [AUTO] Episodenmodus --we: 2: neu aufgenommene Episode im Panel 3: aufgesetzte Episode im Panel 4: im X-Modul ergänzt --ac: **autoif (30300 <> 4 & 30302 <> 2 & 24101a < 24109) 24103 = 2** **autoif (30300 <> 4 & 30302 <> 2 & 24101a >= 24109) 24103 = 3** **autoif (30300 = 4 OR 30302 = 2) 24103 = 4** --af: **if (24103 = 2, 4) goto 24111** **if (24103 = 3) goto 24103P1** --end--
24103P1	--va: **abnr1PRE** --fn: **24103P1** --vb: Preload AB-Episodennummer bei !!Ersterfassung!! dieser Episode (24109 / 24103P1) --fr: [AUTO] Preload AB-Episodennummer bei !!Ersterfassung!! dieser Episode --af: **goto 24103P2** --end--

24103P2	--va: **abwe1PRE** --fn: **24103P2** --vb: Preload Studiennummer bei !!Ersterfassung!! dieser Episode (20101b / 24103P2) --fr: [AUTO] Preload Studiennummer bei !!Ersterfassung!! dieser Episode --af: **goto 24103P3** --end--
24103P3	--va: **abnrPRE** --fn: **24103P3** --vb: Preload AB-Episodennummer dieser Episode (24109) --fr: [AUTO] Preload AB-Episodennummer dieser Episode in der letzten Befragungswelle --af: **goto 24103P4** --end--
24103P4	--va: **abwePRE** --fn: **24103P4** --vb: Preload Studiennummer der letzten Befragung (20101b) --fr: [AUTO] Preload Studiennummer der letzten Befragung --af: **goto 24103P5** --end--

24103P5	--va: **abtypPRE** --fn: **24103P5** --vb: Preload Ausbildungsart (24111) --fr: [AUTO] Preload Ausbildungsart --we: 1: Lehre (Facharbeiter-, duale Berufsausbildung; kaufmännisch, betrieblich, gewerblich, landwirtschaftlich) 2: Ausbildung an einer Schule des Gesundheitswesens 3: Berufsfachschulausbildung (schulische oder vollzeitschulische Ausbildung) 4: Ausbildung an einer anderen Fachschule 5: Meister- oder Technikerausbildung 6: Studium an einer Verwaltungs- und Wirtschaftsakademie (VWA) 7: Studium an einer Berufsakademie, Dualen Hochschule 8: Studium an einer Verwaltungsfachhochschule 9: Studium an einer Fachhochschule, auch Hochschule für angewandte Wissenschaften oder University of Applied Sciences genannt (nicht Verwaltungsfachhochschule) 10: Studium an einer Universität, auch pädagogische Hochschule, Kunst- und Musikhochschule 11: Facharztausbildung 12: ein Lehrgang zur Vorbereitung auf eine Laufbahnprüfung im öffentlichen Dienst 13: ein Lehrgang bei einem Verband oder einer Kammer (IHK-Lehrgang) 14: ein Kurs zum Erwerb einer Lizenz (Rettungssanitäter, Netzwerkadministrator, Sporttrainer-Lizenzen, Schweißer- oder Staplerschein) 15: Promotion 16: Habilitation 17: eine andere Ausbildung -97: verweigert -98: weiß nicht --ac: **autoif (24103P5) 24111 = 24103P5** **autoif (24103P5) h_abtypsPRE = 24103P5** **autoif (24103P5 = 1 to 4) h_abE6 = 1** **autoif (24103P5 = 5 to 17, -97, -98) h_abE6 = 0** --af: **goto 24103P6** --end--

24103P6	--va: **abstdatPRE (abstmPRE / abstjPRE)** --fn: **24103P6** --vb: Preload Startdatum (-monat/-jahr) AB-Episode (24118) --fr: [AUTO] Preload Startdatum (-monat/-jahr) AB-Episode --we: Monat __ Jahr ____ --ac: **autoif (24103P6) 24118 = 24103P6** --af: **goto 24103P7** --end--
24103P7	--va: **abinausPRE** --fn: **24103P7** --vb: Preload Ausbildung im In- oder Ausland (24121) --fr: [AUTO] Preload Ausbildung im In- oder Ausland --we: 1: in Deutschland 2: im Ausland -97: verweigert -98: weiß nicht --ac: **autoif (24103P7) 24121 = 24103P7** --af: **goto 24103P8** --end--
24103P8	--va: **abvzPRE** --fn: **24103P8** --vb: Preload Ausbildung nebenher oder hauptsächlich (24127) --fr: [AUTO] Preload Ausbildung nebenher oder hauptsächlich --we: 1: hauptsächlich 2: nebenher -97: verweigert -98: weiß nicht --ac: **autoif (24103P8) 24127 = 24103P8** --af: **goto 24103P10** --end--

24103P10	--va: **abtypss1PRE** --fn: **24103P10** --vb: Preload Berufs-/Fachbezeichnung (24116) --fr: [AUTO] Preload Berufs-/Fachbezeichnung --we: OFFEN: _____ -97: verweigert -98: weiß nicht --ac: **autoif (24103P10 <> -97, -98) 24116 = 24103P10** **autoif (24103P10 = -97, -98) 24116 = "ohne Angabe"** --af: **goto 24103P12** --end--
24103P12	--va: **abortPRE** --fn: **24103P12** --vb: Preload Ausbildungsort (h_abort) --fr: [[AUTO] Preload Ausbildungsort --we: 1: betrieblich 2: außerbetrieblich oder unbekannt 3: schulisch oder kein Ausbildungsvertrag --ac: **autoif (24103P12) h_abort = 24103P12** --af: **goto 24103P15** --end--
24103P15	--va: **abmodPRE** --fn: **24103P15** --vb: Preload Episodenmodus (24103) --fr: [[AUTO] Preload Episodenmodus --we: 1: Erstbefragung 2: neu aufgenommene Episode im Panel 3: aufgesetzte Episode im Panel 4: im X-Modul ergänzt --af: **goto 24104** --end--

24104	--va: **abintrop** --fn: **24104** --vb: Episodenfortschreibung --fr: **if (24109 = 1 & (24103P5 <> 6 to 10))** Nun möchte ich Sie zu Ihren Ausbildungen befragen. In unserem letzten Interview im **<20101P3(intmPRE/intjPRE)>** haben wir notiert, dass Sie zu diesem Zeitpunkt **<h_abtypsPRE>**. **if (24109 = 1 & (24103P5 = 6 to 10))** Nun möchte ich Sie zu Ihrem Studium befragen. In unserem letzten Interview im **<20101P3(intmPRE/intjPRE)>** haben wir notiert, dass Sie zu diesem Zeitpunkt **<h_abtypsPRE>**. **if (24109 > 1)** Darüber hinaus haben wir in unserem letzten Interview im **<20101P3(intmPRE/intjPRE)>** notiert, dass Sie zu diesem Zeitpunkt **<h_abtypsPRE>**. --we: 1: Zielperson widerspricht NICHT 2: Zielperson widerspricht --ac: **autoif (24104 = 2) 24119 = 20101P3(intmPRE / intjPRE)** **autoif (24104 = 2) h_dauertan = 3** --af: **if (24104 = 1) goto 24119** **if (24104 = 2 & 24109 = 24101a) goto 24149A** **if (24104 = 2 & 24109 < 24101a) goto 24149Z** --end--
24111	--va: **abtyp** --hin: **(ts15201)** --fn: **24111** --vb: Ausbildungstyp --fr: **if (24109 = 1 & 24103 = 2)** Beginnen wir mit Ihrer ersten Ausbildung. Bitte sagen Sie mir, was für eine Art von Ausbildung das war/ist. Handelt/e es sich beispielsweise um eine schulische Ausbildung an einer Berufsfachschule, an einer Schule des Gesundheitswesens, Fachschule, um eine Lehre oder um ein Studium an einer Universität oder Fachhochschule? **if (24109 > 1 OR 24103 = 4)** Was für eine Art von Ausbildung war/ist das? Handelt/e es sich beispielsweise um eine schulische Ausbildung an einer Berufsfachschule, an einer Schule des Gesundheitswesens, Fachschule, um eine Lehre oder um ein Studium an einer Universität oder Fachhochschule? --in:

	<< Vorgaben bitte nur bei Bedarf vorlesen! Achtung: Kranken- und Gesundheitspfleger machen !!meistens!! eine schulische Ausbildung an einer Schule des Gesundheitswesens und damit keine Lehre; bitte genau nachfragen! Wenn nur Studium angegeben wird, nach der Art der Hochschule fragen (Fachhochschule, Universität, Berufsakademie/duale Hochschule, Verwaltungsfachhochschule, Verwaltungs- und Wirtschaftsakademie). Mit Universität sind auch Kunst-, Musik-, Sporthochschulen, Pädagogische, Theologische, Technische Hochschulen oder Gesamthochschulen gemeint! Falls ZP „Umschulung“ angibt, bitte den Typ der Umschulung genau einordnen lassen (Umschulungen können sein: Lehre, Berufsfachschule, Fachschule, Lehrgänge).>> --we: 1: Lehre (Facharbeiter-, duale Berufsausbildung; kaufmännisch, betrieblich, gewerblich, landwirtschaftlich) 2: Ausbildung an einer Schule des Gesundheitswesens 3: Berufsfachschulausbildung (schulische oder vollzeitschulische Ausbildung) 4: Ausbildung an einer anderen Fachschule 5: Meister- oder Technikerausbildung 6: Studium an einer Verwaltungs- und Wirtschaftsakademie (VWA) 7: Studium an einer Berufsakademie, Dualen Hochschule 8: Studium an einer Verwaltungsfachhochschule 9: Studium an einer Fachhochschule, auch Hochschule für angewandte Wissenschaften oder University of Applied Sciences genannt (nicht Verwaltungsfachhochschule) 10: Studium an einer Universität, auch pädagogische Hochschule, Kunst- und Musikhochschule 11: Facharztausbildung 12: ein Lehrgang zur Vorbereitung auf eine Laufbahnprüfung im öffentlichen Dienst 13: ein Lehrgang bei einem Verband oder einer Kammer (IHK-Lehrgang) **if (h_age > 275)** 15: Promotion **if (h_age > 275)** 16: Habilitation 17: eine andere Ausbildung **BUTTONS: verweigert (-97), weiß nicht (-98)** --ac: **autoif (24111 = 1 to 4) h_abE6 = 1** **autoif (24111 = 5 to 17, -97, -98) h_abE6 = 0** --af: **if (24111 = 17) goto 24112** **if (24111 = 1 to 5, 11 to 13, -97, -98) goto 24116** **if (24111 = 7, 9, 10) goto 24180** **if (24111 = 6, 8) goto 24114** **if (24111 = 15, 16) goto 24116a1_2** --end--

24112	--va: **abtyps** --fn: **24112** --vb: andere Ausbildung --fr: Was war / ist das genau? --we: OFFEN: _____ **BUTTONS: verweigert (-97), weiß nicht (-98)** --af: **goto 24116** --end--
24180	--va: **abfern** --hin: **(ts15402)** --fn: **24180** --vb: Fern-/Präsenzstudium --fr: Handelt/e es sich bei Ihrem Studium um ein Präsenzstudium oder ein Fernstudium? --in: <<Bei einem Präsenzstudium wird während des Semesters die regelmäßige Anwesenheit an der Hochschule erwartet.>> --we: 1: Präsenzstudium 2: Fernstudium **BUTTONS: verweigert (-97), weiß nicht (-98)** --af: **goto 24181** --end--
24181	--va: **abbeg** --hin: **(ts15403)** --fn: **24181** --vb: berufsbegleitendes Studium --fr: Handelt/e es sich bei Ihrem Studiengang um ein spezielles Angebot für Berufstätige, das berufsbegleitend absolviert wird? --we: 1: ja 2: nein **BUTTONS: verweigert (-97), weiß nicht (-98)** --af: **goto 24114** --end--

24114	--va: **abdstud** --hin: **(ts15204)** --fn: **24114** --vb: dualer Studiengang --fr: War / Ist das ein dualer Studiengang, bei dem Sie die Möglichkeit hatten / haben, auch eine Berufsausbildung zu machen? --in: <<Nicht gemeint sind Studiengänge, die zu zwei Studienabschlüssen führen.>> --we: 1: ja 2: nein **BUTTONS: verweigert (-97), weiß nicht (-98)** --af: **if (24114 = 1) goto 24183** **if ((24114 = 2, -97, -98) & 22106a = 0) goto 24115** **if ((24114 = 2, -97, -98) & (22106a = 1, 2)) goto 24116a1_2** --end--
24183	--va: **abdualb** --hin: **(ts15296)** --fn: **24183** --vb: Ausbildungsberuf dualer Studiengang --fr: In welchem Beruf genau machen/machten Sie die Berufsausbildung im Rahmen Ihres dualen Studiums? Bitte nennen Sie mir die ganz genaue Bezeichnung, wie sie zum Beispiel in Ihrem Ausbildungsvertrag steht. --we: OFFEN: _____ **BUTTONS: trifft nicht zu, kein Ausbildungsberuf (-93), verweigert (-97), weiß nicht (-98)** --af: **if (22106a = 0) goto 24115** **if (22106a = 1, 2) goto 24116a1_2** --end--

24115	--va: **abstudb** --hin: **(ts15205)** --fn: **24115** --vb: Studienberechtigung --fr: Auf welchem Weg haben Sie die Studienberechtigung erworben? --we: 1: Sonderprüfung für Begabte (Prüfung für die Zulassung zum Studium ohne Reifezeugnis) 2: als beruflich Qualifizierter 3: Eignungsprüfung (für Kunst-, Sport- und Musikhochschulen) 4: allgemeine Hochschulreife (Abitur) oder Fachhochschulreife **BUTTONS: verweigert (-97), weiß nicht (-98)** --af: **goto 24116a1_2** --end--
24116	--va: **abtypss1** --hin: **(ts15291)** --fn: **24116** --vb: Berufs-/Fachbezeichnung --fr: **if (24111 = 1 to 5, 17, -97, -98)** In welchem Beruf genau haben Sie diese Ausbildung gemacht bzw. machen Sie diese derzeit? Bitte nennen Sie mir die ganz genaue Bezeichnung, wie sie zum Beispiel in Ihrem Ausbildungsvertrag steht. **if (24111 = 11)** Welchen Facharzt haben Sie gemacht bzw. machen Sie derzeit? Bitte nennen Sie mir die genaue Bezeichnung. **if (24111 = 12, 13)** Um was ging bzw. geht es bei diesem Lehrgang genau? Bitte nennen Sie mir die genaue Bezeichnung. --in: <<Bitte genaue Berufsbezeichnung aufnehmen wenn Schwerpunkt oder Fachrichtung genannt wird (z. B. Fachinformatiker mit Fachrichtung Systemintegration). >> --we: OFFEN: _____ **BUTTONS: verweigert (-97), weiß nicht (-98)** --af: **if (24111 = 1 to 4, 12) goto 24116c** **if (24111 = 5, 11, 13, 17, -97, -98) goto 24116Z** --end--

24116a1_2	--va: **abfach1_2** --hin: **(ts15404)** --fn: **24116a1_2** --vb: Studien-, Promotions-, Habilitationsfach 1 --fr: **if (24111 = 6 to 10)** Welches Fach haben Sie studiert bzw. studieren Sie derzeit? Wenn Sie mehr als ein Fach studiert haben bzw. studieren, geben Sie bitte alle Fächer an. Bitte nennen Sie mir die genauen Bezeichnungen. **if (24111 = 15)** In welchem Fach haben Sie promoviert bzw. promovieren Sie derzeit? Bitte nennen Sie mir die genaue Bezeichnung. **if (24111 = 16)** In welchem Fach haben Sie habilitiert bzw. habilitieren Sie derzeit? Bitte nennen Sie mir die genaue Bezeichnung. --in: **if (24111 = 6 to 10)** <<Gemeint sind nicht Module, Kurse oder Lehrveranstaltungen. Es sind bis zu drei Nennungen möglich. Hier bitte das 1. Fach aufnehmen, in den Folgefragen ggf. weitere Fächer. Bei Lehramtsstudierenden ggf. Erläuterung, dass die Unterrichtsfächer angegeben werden sollen. Ein Doppelstudium soll als zwei unterschiedliche Episoden abgelegt werden.>> --we: [Studienfachliste_2018] **BUTTONS: Fach nicht in Liste (-96), verweigert (-97), weiß nicht (-98)** --af: **if ((24116a1_2 <> -96, -97, -98) & (24111 = 6 to 10)) goto 24116a2_2** **if (24116a1_2 <> -96 & (24111 = 15, 16)) goto 24116Z** **if ((24116a1_2 = -97, -98)) & (24111 = 6 to 10)) goto 24116d** **if (24116a1_2 = -96) goto 24116b1** --end--

24116b1	--va: **abfach1s** --fn: **24116b1** --vb: Studien-, Promotions-, Habilitationsfach 1, offen --fr: Diese Bezeichnung kommt leider nicht in unserer Liste vor. Um das Fach in die Liste aufnehmen zu können, nennen Sie mir bitte die Bezeichnung noch einmal ganz genau! --in: <<Bitte Namen des Faches genau und in korrekter Schreibweise erfassen.>> --we: OFFEN: _____ **BUTTONS: verweigert (-97), weiß nicht (-98)** --af: **if (24111 = 6 to 10) goto 24116a2_2** **if (24111 = 15, 16) goto 24116Z** --end--
24116a2_2	--va: **abfach2_2** --hin: **(ts15405)** --fn: **24116a2_2** --vb: Studienfach 2 --fr: (Wie heißt das 2. Fach, das Sie studiert haben bzw. derzeit studieren?) --we: [Studienfachliste_2018] **BUTTONS: kein weiteres Fach (-93), Fach nicht in Liste (-96), verweigert (-97), weiß nicht (-98)** --ac: **autoif (24116a2_2 = -93) 24116a3_2 = -93** --af: **if (24116a2_2 <> -93, -96, -97, -98) goto 24116a3_2** **if (24116a2_2 = -93, -97, -98) goto 24116d** **if (24116a2_2 = -96) goto 24116b2** --end--

24116b2	--va: **abfach2s** --fn: **24116b2** --vb: Studienfach 2, offen --fr: Diese Bezeichnung kommt leider nicht in unserer Liste vor. Um das Fach in die Liste aufnehmen zu können, nennen Sie mir bitte die Bezeichnung noch einmal ganz genau! --in: <<Bitte Namen des Faches genau und in korrekter Schreibweise erfassen.>> --we: OFFEN: _____ **BUTTONS: verweigert (-97), weiß nicht (-98)** --af: **goto 24116a3_2** --end--
24116a3_2	--va: **abfach3_2** --hin: **(ts15406)** --fn: **24116a3_2** --vb: Studienfach 3 --fr: (Wie heißt das 3. Fach, das Sie studiert haben bzw. derzeit studieren?) --we: [Studienfachliste_2018] **BUTTONS: kein weiteres Fach (-93), Fach nicht in Liste (-96), verweigert (-97), weiß nicht (-98)** --af: **if (24116a3_2 <> -96) goto 24116d** **if (24116a3_2 = -96) goto 24116b3** --end--
24116b3	--va: **abfach3s** --fn: **24116b3** --vb: Studienfach 3, offen --fr: Diese Bezeichnung kommt leider nicht in unserer Liste vor. Um das Fach in die Liste aufnehmen zu können, nennen Sie mir bitte die Bezeichnung noch einmal ganz genau! --in: <<Bitte Namen des Faches genau und in korrekter Schreibweise erfassen.>> --we: OFFEN: _____ **BUTTONS: verweigert (-97), weiß nicht (-98)** --af: **goto 24116d** --end--

24116c	--va: **t30044** --hin: **(ts15225)** --fn: **24116c** --vb: Ideal. Aspiration Ausbildung: Wunschberuf --fr: Wie sehr trifft die folgende Aussage auf diesen Beruf zu? Dieser Beruf ist mein Wunschberuf. --in: <<Vorgaben vorlesen.>> --we: 1: trifft gar nicht zu 2: trifft eher nicht zu 3: teils/teils 4: trifft eher zu 5: trifft völlig zu **BUTTONS: verweigert (-97), weiß nicht (-98)** --af: **if (20101P28 = 5 OR 24111 = 12) goto 24116Z** **if ((20101P28 = 1 to 4, 8) & (24111 = 1 to 4)) goto 24116f** --end--
24116f	--va: **intbb9** --hin: **(ts15450)** --fn: **24116f** --vb: theoriereduzierte Ausbildung --fr: Bei manchen Ausbildungen gibt es die Möglichkeit einen normalen Theorieteil zu machen oder einen Theorieteil, der einfacher ist. Ist bzw. war bei Ihrer Ausbildung der Theorieteil vereinfacht? --in: <<Bei Bedarf: „Ausbildungen wie Fachpraktiker oder Fachwerker sind Ausbildungen, die einen vereinfachten Theorieteil haben.“>> --we: 1: ja 2: nein **BUTTONS: verweigert (-97), weiß nicht (-98)** --af: **goto 24116Z** --end--

24116d	--va: **t31043** --hin: **(ts15407)** --fn: **24116d** --vb: Ideal. Aspiration Studium: Wunschstudium --fr: Wie sehr treffen die folgenden Aussagen auf dieses Studium zu? Dieses Studium ist mein Wunschstudium. --in: <<Vorgaben vorlesen.>> --we: 1: trifft gar nicht zu 2: trifft eher nicht zu 3: teils/teils 4: trifft eher zu 5: trifft völlig zu **BUTTONS: verweigert (-97), weiß nicht (-98)** --af: **goto 24116e** --end--
24116e	--va: **hochschule** --hin: **(ts15408)** --fn: **24116e** --vb: Ideal. Aspiration Studium: Hochschule --fr: Ich konnte das Studium an der Hochschule beginnen, an der ich ursprünglich studieren wollte. --in: <<Vorgaben bei Bedarf vorlesen.>> --we: 1: trifft gar nicht zu 2: trifft eher nicht zu 3: teils/teils 4: trifft eher zu 5: trifft völlig zu **BUTTONS: verweigert (-97), weiß nicht (-98)** --af: **goto 24116Z** --end--

24116Z	--va: **[ZS] zsab2_1** --fn: **24116Z** --vb: Zeitstempel 2_1 Ausbildung --fr: [ZS] Zeitstempel 2_1 Ausbildung (für jede Episode) --af: **if (h_abE6 = 1) goto 24127a** **if (h_abE6 = 0) goto 24128Z** --end--
24127a	--va: **abav** --hin: **(ts15234)** --fn: **24127a** --vb: Ausbildungsvertrag --fr: Haben/Hatten Sie einen Ausbildungsvertrag abgeschlossen? --we: 1: ja 2: nein **BUTTONS: verweigert (-97), weiß nicht (-98)** --ac: **autoif (24127a = 2, -97, -98) h_abort = 3** --af: **if (24127a = 1) goto 24127b** **if (24127a = 2, -97, -98) goto 24128Z** --end--

24127b	--va: **abav2** --hin: **(ts15235)** --fn: **24127b** --vb: Ausbildungsvertrag2 --fr: Mit wem haben / hatten Sie Ihren Ausbildungsvertrag abgeschlossen? Ist / War das …? --in: <<Angaben bitte vorlesen. Bei Bedarf bitte den Begriff der Ausbildungsstätte erläutern: In diesem Zusammenhang ist mit Ausbildungsstätte eine Einrichtung gemeint, die !!nur!! dazu da ist um Leute auszubilden.>> --we: 1: ein richtiger Ausbildungsbetrieb, z. B. eine Firma, ein Geschäft, eine Behörde oder eine Praxis 2: eine Ausbildungsstätte oder ein Berufsbildungswerk, wo nur ausgebildet wird 3: eine berufliche Schule **BUTTONS: verweigert (-97), weiß nicht (-98)** --ac: **autoif (24127b = 1) h_abort = 1** **autoif (24127b = 2, -97, -98) h_abort = 2** **autoif (24127b = 3) h_abort = 3** --af: **if (h_abort = 1) goto 24128b** **if (h_abort = 2, 3) goto 24128Z** --end--
24128b	--va: **ablobtvb** --hin: **(ts15236)** --fn: **24128b** --vb: Lernorte: Ausbildungsbetrieb ein oder mehrere --fr: Es gibt die Möglichkeit, die Ausbildung in einem einzigen Ausbildungsbetrieb oder in mehreren Betrieben zu absolvieren. Wie ist / war das bei Ihnen geregelt? --in: <<Gemeint sind mehrere unabhängige Firmen oder Betriebe. Unterschiedliche Standorte/Filialen/Zweigstellen eines Betriebes zählen als ein Ausbildungsbetrieb. >> --we: 1: ein Ausbildungsbetrieb 2: mehrere verschiedene Ausbildungsbetriebe **BUTTONS: verweigert (-97), weiß nicht (-98)** --af: **goto 24128Z** --end--

24128Z	--va: **[ZS] zsab2_2** --fn: **24128Z** --vb: Zeitstempel 2_2 Ausbildung --fr: [ZS] Zeitstempel 2_2 Ausbildung (für jede Episode) --af: **goto 24121** --end--
24121	--va: **abinaus** --hin: **(ts15206)** --fn: **24121** --vb: Ausbildung im In- oder Ausland --fr: **if (24111 = 1 to 5, 11 to 13, 17, -97, -98)** Befindet/Befand sich die Ausbildungsstätte in Deutschland oder im Ausland? **if (24111 = 6 to 10, 15, 16)** Befindet/Befand sich die Hochschule oder Akademie in Deutschland oder im Ausland? --in: << Falls mehrere Länder, bitte nachfragen, wo die Ausbildung überwiegend gemacht wurde. Bei Bedarf bitte den Begriff der Ausbildungsstätte erläutern: Mit Ausbildungsstätte ist die Einrichtung gemeint in der Sie Ihre Ausbildung machen/ gemacht haben.>> --we: 1: in Deutschland 2: im Ausland **BUTTONS: verweigert (-97), weiß nicht (-98)** --af: **if (24121 = 1 & (24111 = 7 to 10, 15, 16)) goto 24126Z** **if (24121 = 1 & (24111 <> 7 to 10, 15, 16)) goto 24122** **if (24121 = 2) goto 24125** **if (24121 = -97, -98) goto 24126Z** --end--

24122	--va: **abgem** --fn: **24122** --vb: Gemeinde der Ausbildungsstätte --fr: **if (24111 = 1 to 5, 11 to 13, 17, -97, -98)** Nennen Sie mir bitte den Ort bzw. die Gemeinde, in dem sich die Ausbildungsstätte befand/befindet! **if (24111 = 6 to 10, 15, 16)** Nennen Sie mir bitte den Ort bzw. die Gemeinde, in dem sich die Hochschule oder Akademie befand/befindet! --in: <<Bei Bedarf bitte den Begriff der Ausbildungsstätte erläutern: Mit Ausbildungsstätte ist die Einrichtung gemeint in der Sie Ihre Ausbildung machen/ gemacht haben.>> --we: [Gemeindeliste] **BUTTONS: Ort nicht in Liste (-96), verweigert (-97), weiß nicht (-98)** --af: **if (24122 <> -96, 1011) goto 24126Z** **if (24122 = -96) goto 24123** **if (24122 = 1011) goto 24124b** --end--
24123	--va: **abgems** --fn: **24123** --vb: Gemeindename der Ausbildungsstätte (offen) --fr: Dieser Ort kommt nicht in unserer Liste vor. Damit wir den Ortsnamen in unsere Liste aufnehmen können, nennen Sie mir bitte noch einmal den Ort genau! --in: <<Bitte Ortsnamen genau und in korrekter Schreibweise erfassen!>> --we: OFFEN: _____ **BUTTONS: verweigert (-97), weiß nicht (-98)** --af: **if (24123 <> -97, -98) goto 24124** **if (24123 = -97, -98) goto 24126Z** --end--

24124	--va: **abbl** --fn: **24124** --vb: Bundesland der Ausbildungsstätte --fr: Zu welchem Bundesland gehört dieser Ort? --in: <<Nicht vorlesen, zutreffenden Code markieren!>> --we: 1: Schleswig-Holstein 2: Hamburg 3: Niedersachsen 4: Bremen 5: Nordrhein-Westfalen 6: Hessen 7: Rheinland-Pfalz 8: Baden-Württemberg 9: Bayern 10: Saarland 11: Berlin(Gesamt) 12: Brandenburg 13: Mecklenburg-Vorpommern 14: Sachsen 15: Sachsen-Anhalt 16: Thüringen **BUTTONS: verweigert (-97), weiß nicht (-98)** --af: **if (24124 = 11) goto 24124b** **if (24124 <> 11) goto 24126Z** --end--

24124b	--va: **abortb** --fn: **24124b** --vb: Ausbildungsstätte in Berlin --fr: Um welchen Berliner Bezirk handelt/handelte es sich dabei? --in: <<Vorgaben nicht vorlesen. Falls Doppelbezeichnungen genannt werden (z.B. Friedrichshain-Kreuzberg), bitte nachfragen, um welchen der beiden Bezirke es sich handelt. Falls Bezeichnungen genannt werden, die nicht in der Liste vorhanden sind (z.B. Mahlsdorf, Moabit, Rudow usw.), bitte nachfragen: „Und zu welchem Bezirk gehört das?“>> --we: 1: Charlottenburg 2: Friedrichshain 3: Hellersdorf 4: Hohenschönhausen 5: Köpenick 6: Kreuzberg 7: Lichtenberg 8: Marzahn 9: Mitte 10: Neukölln 11: Pankow 12: Prenzlauer Berg 13: Reinickendorf 14: Schöneberg 15: Spandau 16: Steglitz 17: Tempelhof 18: Tiergarten 19: Treptow 20: Wedding 21: Weißensee 22: Wilmersdorf 23: Zehlendorf **BUTTONS: Bezirk nicht in Liste (-96), verweigert (-97), weiß nicht (-98)** --af: **if (24124b = 9) goto 24124c** **if (24124b = 11) goto 24124d** **if (24124b = 7) goto 24124e** **if ((24124b <> 7, 9, 11) goto 24126Z** --end--

24124c	--va: **abortb9** --fn: **24124c** --vb: Ausbildungsstätte in Berlin Mitte --fr: Der heutige Bezirk Mitte setzt sich ja aus den früheren Bezirken Mitte, Tiergarten und Wedding zusammen. Um welchen dieser Bezirke handelt es sich: um Mitte, Tiergarten oder Wedding? --we: 9: Mitte 18: Tiergarten 20: Wedding **BUTTONS: verweigert (-97), weiß nicht (-98)** --ra: **9, 18, 20, -97, -98** --ac: **autoif (24124c > 0) 24124b = 24124c** --af: **goto 24126Z** --end--
24124d	--va: **abortb11** --fn: **24124d** --vb: Ausbildungsstätte in Berlin Pankow --fr: Der heutige Bezirk Pankow setzt sich ja aus den früheren Bezirken Pankow, Prenzlauer Berg und Weißensee zusammen. Um welchen dieser Bezirke handelt es sich: um Pankow, Prenzlauer Berg oder Weißensee? --we: 11: Pankow 12: Prenzlauer Berg 21: Weißensee **BUTTONS: verweigert (-97), weiß nicht (-98)** --ra: **11, 12, 21, -97, -98** --ac: **autoif (24124d > 0) 24124b = 24124d** --af: **goto 24126Z** --end--

24124e	--va: **abortb7** --fn: **24124e** --vb: Ausbildungsstätte in Berlin Lichtenberg --fr: Der heutige Bezirk Lichtenberg setzt sich ja aus den früheren Bezirken Lichtenberg und Hohenschönhausen zusammen. Um welchen dieser Bezirke handelt es sich: um Lichtenberg oder Hohenschönhausen? --we: 4: Hohenschönhausen 7: Lichtenberg **BUTTONS: verweigert (-97), weiß nicht (-98)** --ra: **4, 7, -97, -98** --ac: **autoif (24124e > 0) 24124b = 24124e** --af: **goto 24126Z** --end--
24125	--va: **abland** --hin: **(ts1521s)** --fn: **24125** --vb: Land der Ausbildung --fr: **if (24111 = 1 to 5, 11 to 13, 17, -97, -98)** In welchem Land befindet/befand sich die Ausbildungsstätte? **if (24111= 6 to 10, 15, 16)** In welchem Land befindet/befand sich die Hochschule oder Akademie? --in: <<Bei Bedarf bitte den Begriff der Ausbildungsstätte erläutern: Mit Ausbildungsstätte ist die Einrichtung gemeint in der Sie Ihre Ausbildung machen/ gemacht haben.>> --we: [Länderliste] **BUTTONS: Land nicht in Liste (-96), verweigert (-97), weiß nicht (-98)** --af: **if (24125 = -96) goto 24126** **if (24125 <> -96) goto 24126Z** --end--

24126	--va: **ablands** --fn: **24126** --vb: Land der Ausbildung (offen) --fr: Dieses Land kommt nicht in unserer Liste vor. Damit wir es in unsere Liste aufnehmen können, nennen Sie mir bitte noch einmal dieses Land genau. --in: <<Bitte Namen des Landes genau und in korrekter Schreibweise erfassen.>> --we: OFFEN: _____ **BUTTONS: verweigert (-97), weiß nicht (-98)** --af: **goto 24126Z** --end--
24126Z	--va: **[ZS] zsab2_3** --fn: **24126Z** --vb: Zeitstempel 2_3 Ausbildung --fr: [ZS] Zeitstempel 2_3 Ausbildung (für jede Episode) --af: **if ((24111 = 7 to 10, 15, 16) & 24121 = 1) goto 24126a** **if ((24111 = 6 to 10, 15, 16) & (24121 = 2, -97, -98)) goto 24118** **if (24111 = 6 & 24121 = 1) goto 24126b** **if (24111 = 1 to 5, 11 to 13, 17, -97, -98) goto 24118** --end--

24126a	--va: **abhs** --hin: **(ts15401)** --fn: **24126a** --vb: Hochschule --fr: **if (24111 = 7, 8, 9, 10)** Sagen Sie mir bitte zunächst den Ort der Hochschule (bzw. Berufsakademie), an der Sie studiert haben/studieren, und dann den genauen Namen der Hochschule. **if (24111 = 15)** Sagen Sie mir bitte zunächst den Ort der Hochschule, an der Sie promoviert haben/promovieren, und dann den genauen Namen der Hochschule. **if (24111 = 16)** Sagen Sie mir bitte zunächst den Ort der Hochschule, an dem Sie sich habilitiert haben/habilitieren, und dann den genauen Namen der Hochschule. --in: <<Bitte zunächst den genannten Ort suchen und dann die Hochschule aus der Liste auswählen. Die ausgewählte Hochschule von der bzw. dem Befragten bestätigen lassen. Bei Hochschulen mit mehreren Standorten unbedingt darauf achten, den richtigen Standort/die richtige Abteilung zu erfassen.>> --we: [Hochschulliste.Signatur] **BUTTONS: Hochschule nicht in Liste (-96), verweigert (-97), weiß nicht (-98)** --ac: **autoif (24126a > 0) 24122 = 24126a(Hochschulliste.Gemeinde)** **autoif (24126a < 0) 24122 = 24126a** --af: **if (24126a <> -96) goto 24118** **if (24126a = -96) goto 24126b** --end--

24126b	--va: **abhss** --fn: **24126b** --vb: Hochschule, offen --fr: **if (24111 = 7, 8, 9, 10, 15, 16)** Diese Hochschule kommt nicht in unserer Liste vor. Damit wir sie in unsere Liste aufnehmen können, nennen Sie mir bitte noch einmal die Hochschule genau. **if (24111 = 6)** Bitte nennen Sie mir den genauen Namen der Hochschule (bzw. Berufsakademie) an der Sie studiert haben / studieren. --in: **if (24111 = 7, 8, 9, 10, 15, 16)** <<Bitte Namen und Ort der Hochschule genau und in korrekter Schreibweise erfassen.>> **if (24111 = 6)** <<Bitte Namen der Hochschule genau und in korrekter Schreibweise erfassen.>> --we: OFFEN: _____ **BUTTONS: verweigert (-97), weiß nicht (-98)** --af: **goto 24126c** --end--

24126c	--va: **abhsbl** --hin: **(ts15229)** --fn: **24126c** --vb: Bundesland des Hochschulorts --fr: Zu welchem Bundesland gehört dieser Studienort? --in: <<Nicht vorlesen, zutreffenden Code markieren!>> --we: 1: Schleswig-Holstein 2: Hamburg 3: Niedersachsen 4: Bremen 5: Nordrhein-Westfalen 6: Hessen 7: Rheinland-Pfalz 8: Baden-Württemberg 9: Bayern 10: Saarland 11: Berlin(Gesamt) 12: Brandenburg 13: Mecklenburg-Vorpommern 14: Sachsen 15: Sachsen-Anhalt 16: Thüringen **BUTTONS: verweigert (-97), weiß nicht (-98)** --af: **goto 24118** --end--

24118	--va: **abstdat (abstm / abstj)** --hin: **(ts1511m / y)** --fn: **24118** --vb: Startdatum (-monat/-jahr) Ausbildungsepisode --fr: **if (24111= 1 to 5, 17, -97, -98)** Wann haben Sie diese Ausbildung begonnen? **if (24111 = 6 to 10)** Wann haben Sie genau dieses Studium begonnen, d. h., dasselbe Fach /dieselben Fächer an der gleichen Hochschule/Akademie studiert? **if (24111 = 15)** Wann haben Sie begonnen in diesem Fach zu promovieren? **if (24111 = 16)** Wann haben Sie begonnen in diesem Fach zu habilitieren? **if (24111 = 11)** Wann haben Sie diesen Facharzt begonnen? **if (24111 = 12, 13)** Wann haben Sie diesen Lehrgang begonnen? --in: **if (24111 <> 6 to 10)** << Erinnert sich ZP nur an Jahreszeiten, bitte folgende Nummern eingeben: 21 = Jahresanfang/Winter, 24 = Frühjahr/Ostern, 27 = Jahresmitte/Sommer, 30 = Herbst, 32 = Jahresende>> **if (24111 = 6 to 10)** << Jeder Fach- oder Hochschulwechsel wird in einer neuen Episode erfasst. Erinnert sich ZP nur an Jahreszeiten, bitte folgende Nummern eingeben: 21 = Jahresanfang/Winter, 24 = Frühjahr/Ostern, 27 = Jahresmitte/Sommer, 30 = Herbst, 32 = Jahresende>> --we: von Monat ____ Jahr _____ **BUTTONS: verweigert (-97), weiß nicht (-98)** --af: **goto 24119** --end--
24119	--va: **abenddat (abendm / abendj)**

	--hin: **(ts1512m / y)** --fn: **24119** --vb: Enddatum (-monat/-jahr) Ausbildungsepisode --fr: **if (24111 = 1 to 5, 17, -97, -98)** Bis wann haben Sie diese Ausbildung gemacht? **if (24111 = 6 to 10)** Bis wann haben Sie dasselbe Fach/dieselben Fächer an derselben Hochschule/Akademie studiert? **if (24111 = 15)** Bis wann haben Sie in diesem Fach promoviert? **if (24111 = 16)** Bis wann haben Sie in diesem Fach habilitiert? **if (24111 = 11)** Bis wann haben Sie diesen Facharzt gemacht? **if (24111 = 12, 13)** Bis wann haben Sie diesen Lehrgang gemacht? **if (24111 = 14)** Bis wann haben Sie diesen Kurs oder Lehrgang gemacht? --in: **if (24111 <> 6 to 10)** << Erinnert sich ZP nur an Jahreszeiten, bitte folgende Nummern eingeben: 21 = Jahresanfang/Winter, 24 = Frühjahr/Ostern, 27 = Jahresmitte/Sommer, 30 = Herbst, 32 = Jahresende>> **if (24111 = 6 to 10)** << Jeder Fach- oder Hochschulwechsel wird in einer neuen Episode erfasst. Erinnert sich ZP nur an Jahreszeiten, bitte folgende Nummern eingeben: 21 = Jahresanfang/Winter, 24 = Frühjahr/Ostern, 27 = Jahresmitte/Sommer, 30 = Herbst, 32 = Jahresende>> --we: bis Monat ____ Jahr _____ **BUTTONS: bis heute (-5), verweigert (-97), weiß nicht (-98)** --ac: **autoif (24119 = -5) h_dauertan = 1**

	autoif (24119 = 20102(intm/intj)) h_dauertan = 2 **autoif (24119 > 0 & 24119 < 20102(intm/intj)) h_dauertan = 3** **autoif (24119 = -97, -98) h_dauertan = 4** **autoif (24119 = -5) 24120 = 1** **autoif (24119 = -5) 24119 = 20102(intm/intj)** **autoif ((24118(abstm) = 1 to 12) & (24119(abendm) = 1 to 12)) h_abdau = (((24119(abendj) – 1900) * 12) + 24119(abendm)) – (((24118(abstj) – 1900) * 12) + 24118(abstm)) + 1** **autoif ((24118(abstm) = 1 to 12) & (24119(abendm) = 21 to 32)) h_abdau = (((24119(abendj) – 1900) * 12) + 24119(abendm) – 20) – (((24118(abstj) – 1900) * 12) + 24118(abstm)) + 1** **autoif ((24118(abstm) = 21 to 32) & (24119(abendm) = 1 to 12)) h_abdau = (((24119(abendj) – 1900) * 12) + 24119(abendm)) – (((24118(abstj) – 1900) * 12) + 24118(abstm) – 20)) + 1** **autoif ((24118(abstm) = 21 to 32) & (24119(abendm) = 21 to 32)) h_abdau = (((24119(abendj) – 1900) * 12) + 24119(abendm) - 20) – (((24118(abstj) – 1900) * 12) + 24118(abstm) – 20)) + 1** **autoif (24118(abstm) < 0 OR 24118(abstj) < 0 OR 24118(abendm) < 0 OR 24118(abendj) < 0) h_abdau = -5** **autoif (h_abdau = 1, 2) h_abdau2 = 1** **autoif (h_abdau > 2 OR h_abdau = -5) h_abdau2 = 2** --af: **if (h_dauertan = 2) goto 24120** **if ((h_dauertan = 1, 3, 4) & (24111 = 2, 4) & (24103 = 2, 4)) goto 24113** **if (h_dauertan = 1 & (24111 = 1, 3) & (24103 = 2, 4)) goto 24120a** **if ((h_dauertan = 3, 4) & (24111 = 1, 3) & (24103 = 2, 4)) goto 24127** **if ((h_dauertan = 1, 3, 4) & h_abE6 = 0 & (24103 = 2, 4)) goto 24127** **if (h_dauertan = 1 & h_abE6 = 1 & 24103 = 3) goto 24132Z** **if (h_dauertan = 1 & (24111 = 5, 11 to 17, -97, -98) & 24103 = 3) goto 24147Z** **if (h_dauertan = 1 & (24111 = 6 to 10) & 24103 = 3) goto 24133Z** **if ((h_dauertan = 3, 4) & 24103 = 3) goto 24133Z** --end--

24120	--va: **abiz** --hin: **(ts1512c)** --fn: **24120** --vb: Andauern der Ausbildungsepisode --fr: **if (24111 = 1 to 5, 17, -97, -98)** Machen Sie diese Ausbildung derzeit noch? **if (24111 = 6 to 10)** Studieren Sie derzeit noch dieses Fach/diese Fächer an der gleichen Hochschule/Akademie? **if (24111 = 15)** Promovieren Sie derzeit noch? **if (24111 = 16)** Habilitieren Sie derzeit noch? **if (24111 = 11)** Machen Sie derzeit noch die Facharztausbildung? **if (24111 = 12, 13)** Machen Sie derzeit noch diesen Lehrgang? **if (24111 = 14)** Machen Sie derzeit noch diesen Kurs oder Lehrgang? --in: **if (24111 = 6 to 10)** << Jeder Fach- oder Hochschulwechsel wird in einer neuen Episode erfasst.>> --we: 1: ja 2: nein **BUTTONS: verweigert (-97), weiß nicht (-98)** --ac: **autoif (24120 = 1) h_dauertan = 1** --af: **if ((24111 = 2, 4) & (24103 = 2, 4)) goto 24113** **if (h_dauertan = 1 & (24111 = 1, 3) & (24103 = 2, 4)) goto 24120a** **if (h_dauertan = 2 & (24111 = 1, 3) & (24103 = 2, 4)) goto 24127** **if (h_abE6 = 0 & (24103 = 2, 4)) goto 24127** **if (h_dauertan = 1 & h_abE6 = 1 & 24103 = 3) goto 24132Z** **if (h_dauertan = 1 & (24111 = 5, 11 to 17, -97, -98) & 24103 = 3) goto 24147Z** **if (h_dauertan = 1 & (24111 = 6 to 10) & 24103 = 3) goto 24133Z** **if (h_dauertan = 2 & 24103 = 3) goto 24133Z** --end--

24113	--va: **abfsges** --hin: **(ts15203)** --fn: **24113** --vb: übliche Ausbildungsdauer --fr: Dauert diese Ausbildung, wenn man sie Vollzeit macht, in der Regel ein Jahr, zwei Jahre, drei Jahre oder mehr als drei Jahre? --in: <<Bei genauen Angaben (zum Beispiel 2,5 Jahre) bitte abrunden (im Beispiel auf 2 Jahre). Falls weniger als 1 Jahr, bitte ein Jahr eintragen.>> --we: 1: ein Jahr 2: zwei Jahre 3: drei Jahre 4: mehr als drei Jahre **BUTTONS: verweigert (-97), weiß nicht (-98)** --af: **if (h_dauertan = 1) goto 24120a** **if (h_dauertan > 1) goto 24127** --end--
24120a	--va: **abdau** --hin: **(ts15227)** --fn: **24120a** --vb: Ausbildungsdauer --fr: Und wie lange wird diese Ausbildung bei !!Ihnen!! voraussichtlich insgesamt dauern? --in: <<Gemeint ist die Gesamtdauer der Ausbildung>> --we: 1: kürzer als 2 Jahre 2: 2 Jahre 3: 2,5 Jahre 4: 3 Jahre 5: 3,5 Jahre 6: länger als 3,5 Jahre **BUTTONS: verweigert (-97), weiß nicht (-98)** --af: **goto 24127** --end--

24127	--va: **abvz** --hin: **(ts15211)** --fn: **24127** --vb: Ausbildung nebenher oder hauptsächlich --fr: **if (24111 = 1 to 5, 17, -97, -98)** Machen/Machten Sie diese Ausbildung hauptsächlich oder nebenher, z.B. neben einer Erwerbstätigkeit? **if (24111 = 6 to 10)** Studieren/Studierten Sie dieses Fach/diese Fächer hauptsächlich oder nebenher, z.B. neben einer Erwerbstätigkeit? **if (24111 = 15)** Promovieren/Promovierten Sie hauptsächlich oder nebenher, z.B. neben einer Erwerbstätigkeit oder Arbeitslosigkeit? **if (24111 = 16)** Habilitieren/Habilitierten Sie hauptsächlich oder nebenher, z.B. neben einer Erwerbstätigkeit oder Arbeitslosigkeit? **if (24111 = 11)** Machen/Machten Sie den Facharzt hauptsächlich oder nebenher, z.B. neben einer Erwerbstätigkeit oder Arbeitslosigkeit? **if (24111 = 12, 13)** Machen/Machten Sie diesen Lehrgang hauptsächlich oder nebenher, z.B. neben einer Erwerbstätigkeit? --in: <<“Hauptsächlich“ meint, dass die Ausbildung in Vollzeit, und „nebenher“, dass diese in Teilzeit gemacht wird. >> --we: 1: hauptsächlich 2: nebenher **BUTTONS: verweigert (-97), weiß nicht (-98)** --af: **if (h_abE6 = 1) goto 24120b** **if (h_abE6 = 0) goto 24120Z** --end--

24120b	--va: **abtq** --hin: **(ts15228)** --fn: **24120b** --vb: Anrechnung von Teilqualifikationen aus vorherigem beruflichen Bildungsgang --fr: Konnten Sie die Dauer der Ausbildung verkürzen, weil Ihnen eine schulische oder berufliche Qualifikation, wie zum Beispiel eine vorherige Ausbildung oder berufsvorbereitende Maßnahme, angerechnet wurde? --we: 1: ja 2: nein **BUTTONS: verweigert (-97), weiß nicht (-98)** --af: **if (24120b = 1) goto 24120c** **if (24120b = 2, -97, -98) goto 24120Z** --end--
24120c	--va: **abtqa** --hin: **(ts15229)** --fn: **24120c** --vb: Anrechnung von Teilqualifikationen aus vorherigem beruflichen Bildungsgang: Art der Anrechnung --fr: Können Sie mir bitte genau sagen, was bei Ihnen angerechnet wurde? --in: <<Angaben vorlesen.>> --we: 1: eine frühere abgeschlossene Ausbildung 2: eine frühere abgebrochene Ausbildung 3: eine berufsvorbereitende Maßnahme (z. B. Berufsgrundbildungsjahr, Einstiegsqualifizierung) 6: ein höherer Schulabschluss (z. B. Realschulabschluss oder Abitur) 4: ein Praktikum 7: ein früheres abgeschlossenes Studium 8: ein früheres abgebrochenes Studium 5: eine andere Qualifikation **BUTTONS: verweigert (-97), weiß nicht (-98)** --af: **goto 24120Z** --end--

24120Z	--va: **[ZS] zsab2_4** --fn: **24120Z** --vb: Zeitstempel 2_4 Ausbildung --fr: [ZS] Zeitstempel 2_4 Ausbildung (für jede Episode) --af: **if (h_abE6 = 1 & (h_abort = 1, 2)) goto 24132n** **if (h_abE6 = 1 & h_abort = 3) goto 24132i** **if (h_abE6 = 0) goto 24133Z** --end--
24132n	--va: **abfinbt** --hin: **(ts15244)** --fn: **24132n** --vb: Nettogehalt Ausbildungsbetrieb Anfang --fr: Jetzt noch ein paar Fragen zu Ihrer Ausbildung: Wie hoch war Ihr Ausbildungsgehalt zu Beginn Ihrer Ausbildung? Wir meinen nur das Geld, das Sie im ersten Ausbildungsmonat ausbezahlt bekommen haben. --in: <<Bitte nur bei Bedarf erläutern Wir meinen das Nettogehalt, also das Geld, das Sie nach Abzug der Steuern und Sozialversicherungsbeiträge erhalten haben.>> --we: Netto_Ausbildungsvergütung OFFEN: _____ **BUTTONS: verweigert (-97), weiß nicht (-98)** --ra: **0 to 2500, -97, -98** --af: **if (24132n = -98, -97) goto 24132o** **if (24132n >= 0 & h_abort = 1) goto 24132** **if (24132n >= 0 & h_abort = 2) goto 24132a** --end--

24132o	--va: **abfinbt2** --hin: **(ts15245)** --fn: **24132o** --vb: Finanzierung_Ausbildung_Ausbildungsbetrieb --fr: Uns würde auch schon eine ungefähre Angabe helfen. Waren das: --we: 1: weniger als 250 Euro 2: 250 bis unter 500 Euro 3: 500 bis unter 750 Euro 4: 750 Euro und mehr **BUTTONS: verweigert (-97), weiß nicht (-98)** --af: **if (h_abort = 1) goto 24132** **if (h_abort = 2) goto 24132a** --end--
24132	--va: **abbg** --hin: **(ts15215)** --fn: **24132** --vb: Betriebsgröße des Ausbildungsbetriebs --fr: Wie viele Personen sind/waren in Ihrem Ausbildungsbetrieb beschäftigt? --in: <<Angaben vorlesen bis Zielperson zustimmt. Betrieb meint die Betriebsstätte, also die Beschäftigten am Standort. Anzahl der Beschäftigten inkl. des/der Befragten.>> --we: 1: 1 bis unter 5 2: 5 bis unter 10 3: 10 bis unter 20 4: 20 bis unter 50 5: 50 bis unter 100 6: 100 bis unter 200 7: 200 bis unter 250 8: 250 bis unter 500 9: 500 bis unter 1.000 10: 1.000 bis unter 2.000 11: 2.000 und mehr **BUTTONS: verweigert (-97), weiß nicht (-98)** --af: **goto 24132p** --end--

24132p	--va: **abbazu** --hin: **(ts15246)** --fn: **24132p** --vb: Azubis im Ausbildungsbetrieb --fr: Und wie viele Auszubildende waren/sind Sie dort insgesamt? --in: << Angaben vorlesen bis Zielperson zustimmt. Gemeint sind alle Auszubildenden in allen Ausbildungsjahrgängen zusammen.>> --we: 1: 1 (nur Befragter) 2: 2 bis unter 5 Auszubildende 3: 5 bis unter 10 Auszubildende 4: 10 bis unter 15 Auszubildende 5: 15 bis unter 20 Auszubildende 6: 20 bis unter 50 Auszubildende 7: 50 bis unter 100 Auszubildende 8: mehr als 100 Auszubildende **BUTTONS: verweigert (-97), weiß nicht (-98)** --af: **goto 24132Z** --end--
24132a	--va: **ababtgr** --hin: **(ts15237)** --fn: **24132a** --vb: außerbetriebliche Einrichtung - Größe --fr: Schätzen Sie bitte, wie viele Auszubildende an Ihrem Standort insgesamt ausgebildet werden/wurden. --in: << Angaben vorlesen bis Zielperson zustimmt. Gemeint sind alle Auszubildenden in allen Ausbildungsjahrgängen zusammen.>> --we: 1: bis unter 20 Auszubildende 2: 20 bis unter 50 Auszubildende 3: 50 bis unter 100 Auszubildende 4: 100 bis unter 200 Auszubildende 5: 200 bis unter 300 Auszubildende 6: 300 bis unter 500 Auszubildende 7: 500 Auszubildende und mehr **BUTTONS: verweigert (-97), weiß nicht (-98)** --af: **goto 24132Z** --end--

24132i	--va: **abfinsg** --hin: **(ts15240)** --fn: **24132i** --vb: Schulgeld --fr: Müssen / Mussten Sie für diese Ausbildung Schulgeld bezahlen? --we: 1: ja 2: nein **BUTTONS: verweigert (-97), weiß nicht (-98)** --af: **if (24132i = 1) goto 24132j** **if (24132i = 2, -97, -98) goto 24132Z** --end--
24132j	--va: **abfinsg2** --hin: **(ts15241)** --fn: **24132j** --vb: Schulgeld_Höhe --fr: Können Sie mir sagen, wie viel Schulgeld Sie im ersten Monat dieser Ausbildung bezahlt haben? --in: <<Bei Unsicherheit: Näherungsweise Angabe reicht!>> --we: Schulgeld je Monat OFFEN: _____ Euro **BUTTONS: verweigert (-97), weiß nicht (-98)** --ra: **0 to 2500, -97, -98** --af: **goto 24132Z** --end--
24132Z	--va: **[ZS] zsab2_5** --fn: **24132Z** --vb: Zeitstempel 2_5 Ausbildung --fr: [ZS] Zeitstempel 2_5 Ausbildung (für jede Episode) --af: **if (h_dauertan = 1 & h_abort = 1) goto 24173** **if (h_dauertan = 1 & h_abort = 2) goto 24176** **if (h_dauertan = 1 & h_abort = 3) goto 24177** **if (h_dauertan > 1) goto 24133Z** --end--

	--st: **Beginn Panelfragen (jedes Mal gefragt, so lange die Episode noch andauert)** --end--
24173	--va: **abbtprs** --hin: **(ts15266)** --fn: **24173** --vb: Einbindung fachpraktische Ausbildung_Arbeitsprozessorientierung --fr: Jetzt geht es um den betrieblichen Teil Ihrer Ausbildung. Wie häufig arbeiten Sie an tatsächlich anstehenden Arbeiten und Aufgaben Ihres Betriebes? Geschieht das nie, selten, manchmal, oft oder sehr oft? --in: <<Gemeint sind Arbeiten, die im Betrieb regulär anfallen, im Unterschied zu Arbeiten, die ausschließlich dem Ausbildungszweck dienen.>> --we: 1: nie 2: selten 3: manchmal 4: oft 5: sehr oft **BUTTONS: verweigert (-97), weiß nicht (-98)** --af: **goto 24175** --end--

24175	--va: **abbtzuf** --hin: **(ts15267)** --fn: **24175** --vb: Zufriedenheit Betrieb --fr: Wenn Sie einmal an alles denken, was mit Ihrer Ausbildung im Betrieb zusammenhängt, wie zufrieden sind Sie mit der Ausbildung dort? Bitte antworten Sie auf einer Skala von 0 bis 10. ‚0' bedeutet, dass Sie ‚ganz und gar !!un!!zufrieden' sind, ‚10' bedeutet, Sie sind ‚ganz und gar zufrieden'. Mit den Zahlen dazwischen können Sie Ihr Urteil abstufen. --we: 0: ganz und gar unzufrieden 1: 1 2: 2 3: 3 4: 4 5: 5 6: 6 7: 7 8: 8 9: 9 10: ganz und gar zufrieden **BUTTONS: verweigert (-97), weiß nicht (-98)** --af: **goto 24177** --end--

24176	--va: **ababtzuf** --hin: **(ts15268)** --fn: **24176** --vb: außerbetriebliche Einrichtung – Zufriedenheit --fr: Wenn Sie einmal an alles denken, was mit Ihrer Ausbildungseinrichtung zusammenhängt, wie zufrieden sind Sie mit der Ausbildung dort? Bitte antworten Sie auf einer Skala von 0 bis 10. ‚0' bedeutet, dass Sie ‚ganz und gar !!un!!zufrieden' sind, ‚10' bedeutet, Sie sind ‚ganz und gar zufrieden'. Mit den Zahlen dazwischen können Sie Ihr Urteil abstufen. --we: 0: ganz und gar unzufrieden 1: 1 2: 2 3: 3 4: 4 5: 5 6: 6 7: 7 8: 8 9: 9 10: ganz und gar zufrieden **BUTTONS: verweigert (-97), weiß nicht (-98)** --af: **goto 24177** --end--

24177	--va: **abbsprax** --hin: **(ts15269)** --fn: **24177** --vb: Berufsschule_praktische Anteile --fr: **if (h_abort = 1, 2)** Jetzt habe ich noch zwei Fragen zum Berufsschulunterricht. Haben Sie in der Berufsschule auch fachpraktischen Unterricht, z. B. in einer schuleigenen Lehrwerkstatt, einem Lernbüro oder einer Schülerfirma? **if (h_abort = 3)** Im Folgenden habe ich noch zwei Fragen zu Ihrer aktuellen Ausbildung. Haben Sie in der Berufsschule auch fachpraktischen Unterricht, z. B. in einer schuleigenen Lehrwerkstatt, einem Lernbüro oder einer Schülerfirma? --we: 1: ja 2: nein **BUTTONS: verweigert (-97), weiß nicht (-98)** --af: **goto 24178** --end--

24178	--va: **abbszuf** --hin: **(ts15270)** --fn: **24178** --vb: Berufsschule_Zufriedenheit --fr: Wenn Sie einmal an alles denken, was mit dem Unterricht an der Berufsschule zusammenhängt, wie zufrieden sind Sie mit Ihrer Ausbildung in der Berufsschule? Bitte antworten Sie wieder auf einer Skala von 0 bis 10. ‚0' bedeutet, dass Sie ‚ganz und gar !!un!!zufrieden' sind, ‚10' bedeutet, Sie sind ‚ganz und gar zufrieden'. Mit den Zahlen dazwischen können Sie Ihr Urteil abstufen. --we: 0: ganz und gar unzufrieden 1: 1 2: 2 3: 3 4: 4 5: 5 6: 6 7: 7 8: 8 9: 9 10: ganz und gar zufrieden **BUTTONS: verweigert (-97), weiß nicht (-98)** --af: **if (h_cohort = 3 & 20101P28 = 5) goto 24210f** **if (h_cohort = 4 & 20101P28 = 5) goto 24119b** **if (20101P28 = 1 to 4, 8) goto 24178a** --end--

24178a	--va: **intbb12** --hin: **(ts15459)** --fn: **24178a** --vb: subj. Einschätzung Unterstützung --fr: Wie zufrieden sind Sie mit der Unterstützung, die Sie während der Ausbildung erhalten? --in: << Bei Bedarf wiederholen: „Bitte antworten Sie wieder auf einer Skala von 0 bis 10. ‚0' bedeutet, dass Sie ‚ganz und gar !!un!!zufrieden' sind, ‚10' bedeutet, Sie sind ‚ganz und gar zufrieden'. Mit den Zahlen dazwischen können Sie Ihr Urteil abstufen." >> --we: 0: ganz und gar unzufrieden 1: 1 2: 2 3: 3 4: 4 5: 5 6: 6 7: 7 8: 8 9: 9 10: ganz und gar zufrieden BUTTONS: verweigert (-97), weiß nicht (-98) --af: **if (h_cohort = 4) goto 24119b** **if (h_cohort = 3) goto 24210f** --end--
24210f	--va: **abdabwub** --hin: **(neu)** --fn: **24210f** --vb: Abbruchdeterminanten: Beruf anders vorgestellt --fr: Ich lese Ihnen nun einige Aussagen zu Ihrer Ausbildung vor. Bitte sagen Sie mir, wie sehr diese Aussagen für Sie zutreffen. Der Beruf ist anders als ich ihn mir vorgestellt habe. --we: 1: trifft gar nicht zu 2: trifft eher nicht zu 3: teils/teils 4: trifft eher zu 5: trifft völlig zu **BUTTONS: verweigert (-97), weiß nicht (-98)** --af: **goto 24210b** --end--

24210b	--va: **abdabkol** --hin: **(neu)** --fn: **24210b** --vb: Abbruchdeterminanten: Konflikte Lehrer --fr: [NCS] Ich lese Ihnen nun einige Aussagen zu Ihrer Ausbildung vor. Bitte sagen Sie mir, wie sehr diese Aussagen für Sie zutreffen. Ich habe oft Probleme oder Konflikte mit meinen Lehrerinnen und Lehrern in der Berufsschule. --we: 1: trifft gar nicht zu 2: trifft eher nicht zu 3: teils/teils 4: trifft eher zu 5: trifft völlig zu **BUTTONS: verweigert (-97), weiß nicht (-98)** --af: **if (h_abort = 1) goto 24210c** **if (h_abort = 2) goto 24210j** **if (h_abort = 3) goto 24210k** --end--
24210c	--va: **abdabkob** --hin: **(neu)** --fn: **24210c** --vb: Abbruchdeterminanten: Konflikte Betrieb --fr: [NCS] Ich lese Ihnen nun einige Aussagen zu Ihrer Ausbildung vor. Bitte sagen Sie mir, wie sehr diese Aussagen für Sie zutreffen. Ich habe oft Probleme oder Konflikte mit Ausbilderinnen oder Ausbildern, Kolleginnen oder Kollegen oder anderen Auszubildenden im Betrieb. --we: 1: trifft gar nicht zu 2: trifft eher nicht zu 3: teils/teils 4: trifft eher zu 5: trifft völlig zu **BUTTONS: verweigert (-97), weiß nicht (-98)** --af: **goto 24210k** --end--

24210j	--va: **abdabkoa** --hin: **(neu)** --fn: **24210j** --vb: Abbruchdeterminanten: Konflikte außerbetriebliche Einrichtung --fr: [NCS] Ich lese Ihnen nun einige Aussagen zu Ihrer Ausbildung vor. Bitte sagen Sie mir, wie sehr diese Aussagen für Sie zutreffen. Ich habe oft Probleme oder Konflikte mit Ausbilderinnen oder Ausbildern, Kolleginnen oder Kollegen oder anderen Auszubildenden in meiner Ausbildungseinrichtung. --we: 1: trifft gar nicht zu 2: trifft eher nicht zu 3: teils/teils 4: trifft eher zu 5: trifft völlig zu **BUTTONS: verweigert (-97), weiß nicht (-98)** --af: **goto 24210k** --end--
24210k	--va: **abdabunt** --hin: **(neu)** --fn: **24210k** --vb: Abbruchdeterminanten: Unterforderung --fr: [NCS] Ich lese Ihnen nun einige Aussagen zu Ihrer Ausbildung vor. Bitte sagen Sie mir, wie sehr diese Aussagen für Sie zutreffen. Meine Ausbildung ist zu leicht. --we: 1: trifft gar nicht zu 2: trifft eher nicht zu 3: teils/teils 4: trifft eher zu 5: trifft völlig zu **BUTTONS: verweigert (-97), weiß nicht (-98)** --af: **goto 24210d** --end--

24210d	--va: **abdabuebk** --hin: **(neu)** --fn: **24210d** --vb: Abbruchdeterminanten: Überforderung körperlich --fr: [NCS] Ich lese Ihnen nun einige Aussagen zu Ihrer Ausbildung vor. Bitte sagen Sie mir, wie sehr diese Aussagen für Sie zutreffen. Meine Ausbildung strengt mich körperlich zu sehr an. --we: 1: trifft gar nicht zu 2: trifft eher nicht zu 3: teils/teils 4: trifft eher zu 5: trifft völlig zu **BUTTONS: verweigert (-97), weiß nicht (-98)** --af: **goto 24210e** --end--
24210e	--va: **abdabuebg** --hin: **(neu)** --fn: **24210e** --vb: Abbruchdeterminanten: Überforderung geistig --fr: [NCS] Ich lese Ihnen nun einige Aussagen zu Ihrer Ausbildung vor. Bitte sagen Sie mir, wie sehr diese Aussagen für Sie zutreffen. Meine Ausbildung strengt mich geistig zu sehr an. --we: 1: trifft gar nicht zu 2: trifft eher nicht zu 3: teils/teils 4: trifft eher zu 5: trifft völlig zu **BUTTONS: verweigert (-97), weiß nicht (-98)** --af: **goto 24210g** --end--

24210g	--va: **abdabq** --hin: **(neu)** --fn: **24210g** --vb: Abbruchdeterminanten: Qualität --fr: [NCS] Ich lese Ihnen nun einige Aussagen zu Ihrer Ausbildung vor. Bitte sagen Sie mir, wie sehr diese Aussagen für Sie zutreffen. Man bringt mir zu wenig von dem bei, was ich eigentlich in der Ausbildung lernen sollte. --we: 1: trifft gar nicht zu 2: trifft eher nicht zu 3: teils/teils 4: trifft eher zu 5: trifft völlig zu **BUTTONS: verweigert (-97), weiß nicht (-98)** --af: **goto 24210h** --end--
24210h	--va: **abdabfin** --hin: **(neu)** --fn: **24210h** --vb: Abbruchdeterminanten: finanzielle Gründe --fr: [NCS] Ich lese Ihnen nun einige Aussagen zu Ihrer Ausbildung vor. Bitte sagen Sie mir, wie sehr diese Aussagen für Sie zutreffen. Ich bin unzufrieden mit dem Geld, das ich später verdienen werde. --we: 1: trifft gar nicht zu 2: trifft eher nicht zu 3: teils/teils 4: trifft eher zu 5: trifft völlig zu **BUTTONS: verweigert (-97), weiß nicht (-98)** --af: **goto 24210a** --end--

24210a	--va: **abdabau** --hin: **(neu)** --fn: **24210a** --vb: Abbruchdeterminanten: andere Ausbildungsstelle --fr: [NCS] Ich lese Ihnen nun einige Aussagen zu Ihrer Ausbildung vor. Bitte sagen Sie mir, wie sehr diese Aussagen für Sie zutreffen. Ich habe einen neuen Ausbildungsplatz in Aussicht. --we: 1: trifft gar nicht zu 2: trifft eher nicht zu 3: teils/teils 4: trifft eher zu 5: trifft völlig zu **BUTTONS: verweigert (-97), weiß nicht (-98)** --af: **goto 24211a** --end--
24211a	--va: **ablstbs** --hin: **(neu)** --fn: **24211a** --vb: Bewertung der Leistungen in der Berufsschule verglichen mit anderen --fr: Im Folgenden geht es um Ihre bisherigen Leistungen in der Ausbildung. Wie bewerten Sie Ihre bisherigen Leistungen in der Berufsschule in Ihrer derzeitigen Ausbildung im Vergleich zu den anderen Auszubildenden? Meine Leistungen sind insgesamt gesehen ... --we: 1: viel besser 2: etwas besser 3: genauso gut 4: etwas schlechter 5: viel schlechter **BUTTONS: kann ich nicht beurteilen (-6), verweigert (-97), weiß nicht (-98)** --af: **if (h_abort = 1) goto 24211b** **if (h_abort = 2) goto 24211c** **if (h_abort = 3) goto 24212a** --end--

24211b	--va: **ablstbet** --hin: **(neu)** --fn: **24211b** --vb: Bewertung der Leistungen im Ausbildungsbetrieb verglichen mit anderen --fr: Und wie bewerten Sie Ihre bisherigen Leistungen in Ihrem derzeitigen Ausbildungsbetrieb im Vergleich zu den anderen Auszubildenden? Meine Leistungen sind insgesamt gesehen ... --in: << Wenn keine anderen Auszubildenden im Betrieb sind, dann mit „kann ich nicht beurteilen“ erfassen.>> --we: 1: viel besser 2: etwas besser 3: genauso gut 4: etwas schlechter 5: viel schlechter **BUTTONS: kann ich nicht beurteilen (-6), verweigert (-97), weiß nicht (-98)** --af: **goto 24212a** --end--
24211c	--va: **ablstaub** --hin: **(neu)** --fn: **24211c** --vb: Bewertung der Leistungen in außerbetrieblicher Einrichtung verglichen mit anderen --fr: Und wie bewerten Sie Ihre bisherigen Leistungen in Ihrer Ausbildungseinrichtung im Vergleich zu den anderen Auszubildenden? Meine Leistungen sind insgesamt gesehen ... --in: << Wenn keine anderen Auszubildenden in der Ausbildungseinrichtung sind, dann mit „kann ich nicht beurteilen“ erfassen.>> --we: 1: viel besser 2: etwas besser 3: genauso gut 4: etwas schlechter 5: viel schlechter **BUTTONS: kann ich nicht beurteilen (-6), verweigert (-97), weiß nicht (-98)** --af: **goto 24212a** --end--

24212a	--va: **ablerwbs** --hin: **(neu)** --fn: **24212a** --vb: Ausbildungsleistung: zufrieden mit Leistung in der Berufsschule --fr: Wie sehr trifft die folgende Aussage auf Sie und Ihre Ausbildung zu? Mit meiner bisherigen Leistung in der Berufsschule bin ich zufrieden. --we: 1: trifft gar nicht zu 2: trifft eher nicht zu 3: trifft eher zu 4: trifft völlig zu **BUTTONS: verweigert (-97), weiß nicht (-98)** --af: **if (h_abort = 1) goto 24212b** **if (h_abort = 2) goto 24212c** **if (h_abort = 3) goto 24119b** --end--
24212b	--va: **ablerwbet** --hin: **(neu)** --fn: **24212b** --vb: Ausbildungsleistung: zufrieden mit Leistung im Betrieb --fr: [NCS] Wie sehr trifft die folgende Aussage auf Sie und Ihre Ausbildung zu? Mit meiner bisherigen Leistung in meinem derzeitigen Betrieb bin ich zufrieden. --we: 1: trifft gar nicht zu 2: trifft eher nicht zu 3: trifft eher zu 4: trifft völlig zu **BUTTONS: verweigert (-97), weiß nicht (-98)** --af: **goto 24119b** --end--

24212c	--va: **ablerwaub** --hin: **(neu)** --fn: **24212c** --vb: Ausbildungsleistung: zufrieden mit Leistung in außerbetrieblicher Einrichtung --fr: [NCS] Wie sehr trifft die folgende Aussage auf Sie und Ihre Ausbildung zu? Mit meiner bisherigen Leistung in meiner Ausbildungseinrichtung bin ich zufrieden. --we: 1: trifft gar nicht zu 2: trifft eher nicht zu 3: trifft eher zu 4: trifft völlig zu **BUTTONS: verweigert (-97), weiß nicht (-98)** --af: **goto 24119b** --end--
24119b	--va: **abljahr** --hin: **(ts15226)** --fn: **24119b** --vb: Letztes Ausbildungsjahr --fr: Um das für uns noch mal klarzustellen: Befinden Sie sich jetzt im letzten Ausbildungsjahr? --in: <<Gemeint ist das Jahr der Ausbildungsabschlussprüfung.>> --we: 1: ja 2: nein **BUTTONS: verweigert (-97), weiß nicht (-98)** --af: **goto 24119Z** --end--
24119Z	--va: **[ZS] zsab2_6** --fn: **24119Z** --vb: Zeitstempel 2_6 Ausbildung --fr: [ZS] Zeitstempel 2_6 Ausbildung (für jede Episode) --af: **if (24103 = 2, 4) goto 24132k** **if (24103 = 3) goto 24147Z** --end--

	--st: **Ende Panelfragen** --end--
24132k	--va: **absa** --hin: **(ts15242)** --fn: **24132k** --vb: allgemeinbildender Schulabschluss --fr: Im Rahmen einer beruflichen Ausbildung ist es auch möglich einen allgemeinbildenden Schulabschluss, z. B. den Haupt- oder Realschulabschluss, den Mittleren Schulabschluss oder die Fachhochschulreife, zu erwerben. Haben Sie das vor? --we: 1: ja 2: nein **BUTTONS: verweigert (-97), weiß nicht (-98)** --af: **if (24132k = 1) goto 24132l** **if (24132k = 2, -97, -98) goto 24133Z** --end--

24132l	--va: **absa1** --hin: **(ts15243)** --fn: **24132l** --vb: allgemeinbildender Schulabschluss_1 --fr: Um welchen Schulabschluss handelt es sich hierbei? --in: <<Vorgaben nicht vorlesen>> --we: 1: einfacher Hauptschulabschluss auch: Berufsbildungsreife, Berufsreife, Erster allgemeinbildender Schulabschluss, Mittelschulabschluss (in Bayern) 2: qualifizierender oder qualifizierter Hauptschulabschluss auch: Erweiterte Berufsbildungsreife, Berufsreife mit Leistungsfeststellung, Sekundarabschluss I – Hauptschulabschluss, Hauptschulabschluss nach Klasse 10, qualifizierender Mittelschulabschluss (in Bayern) 3: Realschulabschluss auch: Mittlere Reife, Mittlerer Schulabschluss, Wirtschaftsschulabschluss, Fachschulabschluss, Fachoberschulreife, Mittlerer Abschluss, Mittlerer Bildungsabschluss, Erweiterter/Qualifizierter Sekundarabschluss, Erweiterter/Qualifizierter Realschulabschluss 4: schulischer Teil der Fachhochschulreife 5: Fachhochschulreife 6: andere Hochschulreife (Abitur) 7: anderer Abschluss **BUTTONS: verweigert (-97), weiß nicht (-98)** --af: **goto 24133Z** --end--
24133Z	--va: **[ZS] zsab2_7** --fn: **24133Z** --vb: Zeitstempel 2_7 Ausbildung --fr: [ZS] Zeitstempel 2_7 Ausbildung (für jede Episode) --af: **if (h_dauertan = 1 & (24111 <> 6 to 10)) goto 24147Z** **if (h_dauertan = 1 & (24111 = 6 to 10)) goto 24305b** **if (h_dauertan > 1 & (24111 = 6 to 10)) goto 24303** **if (h_dauertan > 1 & h_abE6 = 1) goto 24300a** **if (h_dauertan > 1 & (24111 = 5, 11 to 17, -97, -98) & (24121 = 1, -97, -98)) goto 24148** **if (h_dauertan > 1 & (24111 = 5, 11, 15, 16) & 24121 = 2) goto 24140** **if (h_dauertan > 1 & (24111 = 12 to 14, 17, -97, -98) & 24121 = 2) goto 24133** --end--
	--st: **Beginn Fragen an abgeschlossene Ausbildungsepisoden** --end--

24300a	--va: **intbb10** --hin: **(ts15451)** --fn: **24300a** --vb: ausbildungsbegleitende Hilfen --fr: Haben Sie irgendwann während dieser Ausbildung sogenannte ausbildungsbegleitende Hilfen bekommen? --in: <<Bei Bedarf: „Jugendliche erhalten ausbildungsbegleitende Hilfen, wenn der Abbruch der Ausbildung droht oder generell Unterstützung notwendig ist. Die Maßnahmen werden bei der Agentur für Arbeit beantragt.“ >> --we: 1: ja 2: nein **BUTTONS: verweigert (-97), weiß nicht (-98)** --af: **if (20101P28 = 5) goto 24300** **if (20101P28 = 1 to 4, 8) goto 24300b** --end--

24300b	--va: **intbb11 (intbb11_01 / intbb11_02 / intbb11_03 / intbb11_04 / intbb11_05 / intbb11_06 / intbb11_nd / intbb11_vw / intbb11_wn)** --hin: **(ts15452 - 57)** --fn: **24300b** --vb: Unterstützung während Ausbildung Förderunterricht / Unterstützung während Ausbildung mehr Prüfungszeit / Unterstützung während Ausbildung leichtere Aufgaben / Unterstützung während Ausbildung therapeutische Maßnahmen / Unterstützung während Ausbildung psychologische Unterstützung / Unterstützung während Ausbildung Sonstiges / Unterstützung während Ausbildung nichts davon / Unterstützung während Ausbildung verweigert / Unterstützung während Ausbildung weiß nicht --fr: Haben Sie irgendwann während Ihrer Ausbildung folgende Formen der Unterstützung erhalten? --in: <<Mehrfachnennungen möglich. Vorgaben vorlesen.>> --we: **intbb11_01** 1: Stütz- und Förderunterricht **intbb11_02** 2: Mehr Zeit in Prüfungen **intbb11_03** 3: Leichtere Aufgaben in Prüfungen **intbb11_04** 4: Therapeutische Maßnahmen, z.B. Krankengymnastik **intbb11_05** 5: Psychologische Unterstützung **intbb11_06** 6: Sonstige Unterstützung **intbb11_nd** nichts davon **intbb11_vw** verweigert **intbb11_wn** weiß nicht [0: nicht genannt 1: genannt] **BUTTONS: nichts davon [intbb11_nd], verweigert [intbb11_vw], weiß nicht [intbb11_wn]** --af: **if (24300b(intbb11_06) = 1) goto 24300c** **if (24300b(intbb11_06) = 0) goto 24300** --end--
24300c	--va: **intbb11_o** --hin: **(ts15458_O)** --fn: **24300c** --vb: Unterstützung während Ausbildung Sonstige, offen --fr: Welche sonstige Unterstützung haben Sie während Ihrer Ausbildung erhalten? --we: **OFFEN: _____** **BUTTONS: verweigert (-97), weiß nicht (-98)** --af: **goto 24300** --end--

24300	--va: **t531062** --hin: **(ts15271)** --fn: **24300** --vb: Berufsausbildungsbeihilfe Antrag --fr: Wir möchten Ihnen nun gerne noch einige Fragen zur Finanzierung dieser Ausbildung stellen. Insbesondere geht es darum, ob Sie für diese Ausbildung eine finanzielle Förderung erhalten haben. Haben Sie für diese Ausbildung jemals die Berufausbildungsbeihilfe (BAB) beantragt? --in: <<Falls der/die Befragte gerade studiert, bitte darauf aufmerksam machen, dass nicht das Studium, sondern die gerade thematisierte Ausbildungsepisode gemeint ist. Falls der/die Befragte nicht weiß, was Berufsausbildungsbeihilfe ist: „Berufsausbildungsbeihilfe ist eine Förderung, die man bei der Agentur für Arbeit beantragen und unter bestimmten Bedingungen während einer Ausbildung bekommen kann.“ >> --we: 1: ja 2: nein **BUTTONS: verweigert (-97), weiß nicht (-98)** --af: **if (24300 = 1) goto 24301** **if (24300 = 2) goto 24302** **if (24300 = -97, -98) goto 24303** --end--
24301	--va: **t531063** --hin: **(ts15272)** --fn: **24301** --vb: Berufsausbildungsbeihilfe --fr: Und haben Sie während dieser Ausbildung, wenn auch nur zeitweise, Berufsausbildungsbeihilfe erhalten? --we: 1: ja 2: nein **BUTTONS: verweigert (-97), weiß nicht (-98)** --af: **goto 24303** --end--

24302	--va: **t53108 (t531081/ t531082/ t531083/ t531084/ t53108vw/ t53108wn)** --hin: **(ts15273 - 76)** --fn: **24302** --vb: Gründe kein Antrag Berufsausbildungsbeihilfe --fr: **[MF]** Warum haben Sie damals keinen Antrag gestellt? --in: << Mehrfachnennungen möglich. Vorgaben vorlesen.>> --we: **t531081** 1: Ich war nicht anspruchsberechtigt. **t531082** 2: Ich kannte die Förderung nicht. **t531083** 3: Ich habe keine finanzielle Förderung benötigt. **t531084** 4: andere Gründe/ nichts davon **t53108vw**: verweigert **t53108wn**: weiß nicht [0: nicht genannt 1: genannt] **BUTTONS: verweigert [t53108vw], weiß nicht [t53108wn]** --af: **goto 24303** --end--

24303	--va: **t531092** --hin: **(ts15279)** --fn: **24303** --vb: Ausbildung: BAföG Antrag --fr: **if (h_abE6 = 1)** Haben Sie für diese Ausbildung jemals Ausbildungsförderung nach dem Bundesausbildungsförderungsgesetz, umgangssprachlich auch BAföG genannt, beantragt? **if (h_abE6 = 0)** Haben Sie für dieses Studium jemals Ausbildungsförderung nach dem Bundesausbildungsförderungsgesetz, umgangssprachlich auch BAföG genannt, beantragt? --in: **if (h_abE6 = 1)** << Falls der/die Befragte nicht weiß, was dies ist: „Das Bundesausbildungsförderungsgesetz besagt, dass man während der Ausbildung unter bestimmten Bedingungen Anspruch auf eine Förderung hat. Eine Bedingung ist zum Beispiel, dass nur bestimmte Ausbildungen nach diesem Gesetz gefördert werden. Einen Antrag auf Förderung nach dem BAföG stellt man meist bei dem Amt für Ausbildungsförderung.” >> --we: 1: ja 2: nein **BUTTONS: verweigert (-97), weiß nicht (-98)** --af: **if (24303 = 1) goto 24304** **if (24303 = 2) goto 24305** **if (24303 = -97,-98) goto 24305Z** --end--

24304	--va: **t531093** --hin: **(ts15280)** --fn: **24304** --vb: Ausbildung: BAföG --fr: **if (h_abE6 = 1)** Und haben Sie während dieser Ausbildung, wenn auch nur zeitweise, BAföG erhalten? **if (h_abE6 = 0)** Und haben Sie während dieses Studiums, wenn auch nur zeitweise, BAföG erhalten? --in: << Bei Rückfragen: "BAföG erhalten" meint, nach dem Bundesausbildungsförderungsgesetz gefördert zu werden.>> --we: 1: ja 2: nein **BUTTONS: verweigert (-97), weiß nicht (-98)** --af: **goto 24305Z** --end--
24305	--va: **t53111 (t531111/ t531112/ t531113/ t531114/ t53111vw/ t53111wn)** --hin: **(ts15281 - 84)** --fn: **24305** --vb: Ausbildung: Gründe kein Antrag BAföG --fr: **[MF]** Warum haben Sie damals keinen Antrag gestellt? --in: << Mehrfachnennungen möglich. Vorgaben vorlesen.>> --we: **t531111** 1: Ich war nicht anspruchsberechtigt. **t531112** 2: Ich kannte die Förderung nicht. **t531113** 3: Ich habe keine finanzielle Förderung benötigt. **t531114** 4: andere Gründe/ nichts davon **t53111vw**: verweigert **t53111wn**: weiß nicht [0: nicht genannt 1: genannt] **BUTTONS: verweigert [t53111vw], weiß nicht [t53111wn]** --af: **goto 24305Z** --end--

24305Z	--va: **[ZS] zsab2_7b** --fn: **24305Z** --vb: Zeitstempel Ende Bildungsfinanzierung --fr: [ZS] Zeitstempel Ende Bildungsfinanzierung --af: **if (h_abort = 2, 3) goto 24132q** **if (h_abort = 1 & (24121 = 1, -97, -98)) goto 24148** **if (h_abort = 1 & 24121 = 2) goto 24140** **if (24111 = 6 to 10) goto 24305b** --end--
24305b	--va: **t531210** --hin: **(t531007)** --fn: **24305b** --vb: Zahlung von Studiengebühren? --fr: **if (h_dauertan = 1)** Zahlen Sie derzeit Studiengebühren bzw. Studienbeiträge? Damit meinen wir allgemeine Studiengebühren z.B. für ein Erststudium, Langzeitstudiengebühren oder Gebühren für ein Zweitstudium. !!Nicht!! gemeint sind die obligatorischen Semesterbeiträge wie Verwaltungsgebühren, Studentenwerksbeitrag und Semesterticket. **if (h_dauertan > 1)** Haben Sie in Ihrem letzten Semester Studiengebühren bzw. Studienbeiträge gezahlt? Damit meinen wir allgemeine Studiengebühren z.B. für ein Erststudium, Langzeitstudiengebühren oder Gebühren für ein Zweitstudium. !!Nicht!! gemeint sind die obligatorischen Semesterbeiträge wie Verwaltungsgebühren, Studentenwerksbeitrag und Semesterticket. --in: <<Wenn ZP angibt, sie sei von Studiengebühren befreit oder die Studiengebühren würden von einer Stipendienorganisation übernommen, bitte Code 2 für „nein“ erfassen.>> --we: 1: ja 2: nein **BUTTONS: verweigert (-97), weiß nicht (-98)** --af: **if (24305b = 1) goto 24305c** **if ((24305b = 2, -97, -98) & h_dauertan = 1) goto 24146a** **if ((24305b = 2, -97, -98) & h_dauertan > 1 & (24121 = 1, -97, -98)) goto 24148** **if ((24305b = 2, -97, -98) & h_dauertan > 1 & 24121 =2) goto 24140** --end--

24305c	--va: **t531211** --hin: **(t531011)** --fn: **24305c** --vb: Höhe Studiengebühren --fr: **if (h_dauertan = 1)** Und wie viel Studiengebühren bzw. Studienbeiträge müssen Sie für das aktuelle Semester zahlen? **if (h_dauertan > 1)** Und wie viel Studiengebühren bzw. Studienbeiträge mussten Sie für das letzte Semester zahlen? --in: <<Bei anderem Bezahlungsrhythmus (z.B. Trimester oder monatlicher Bezahlung) bitte umrechnen lassen.>> --we: OFFEN: _ _ _ _ _ Euro **BUTTONS: verweigert (-97), weiß nicht (-98)** --ra: **0 to 99999, -97, -98** --af: **if (h_dauertan = 1) goto 24146a** **if (h_dauertan > 1 & (24121 = 1, -97, -98)) goto 24148** **if (h_dauertan > 1 & 24121 =2) goto 24140** --end--

24146a	--va: **abzzst** --hin: **(ts15411)** --fn: **24146a** --vb: angestrebter Studienabschluss --fr: Welchen Abschluss wollen Sie in Ihrem derzeitigen Studiengang als Nächstes machen? --in: <<Vorgaben nicht vorlesen. Bei dualen Studiengängen bitte den Hochschulabschluss erfassen. Wird bei Abschluss an einer Universität unspezifisch Bachelor, Master oder Staatsexamen genannt, bitte nachfragen: "Führte Ihr Bachelor-/Masterstudium auf einen Lehramtsabschluss hin? Bzw.: Handelte es sich bei dem Staatsexamen um einen Lehramtsabschluss?" und zutreffenden Code auswählen.>> --we: 7: Diplom 8: Bachelor 9: Master 10: Fachhochschuldiplom (Dipl(FH)) 11: Universitätsdiplom 12: Bachelor Lehramt 13: Bachelor (ohne Lehramt) 14: Master Lehramt 15: Master (ohne Lehramt) 16: Magister 17: Erstes Staatsexamen Lehramt 18: Erstes Staatsexamen (ohne Lehramt) 19: Zweites/Drittes Staatsexamen 29: anderer Hochschulabschluss (z.B. kirchliche Prüfung, künstlerisches Examen) **BUTTONS: verweigert (-97), weiß nicht (-98)** --af: **if (24146a = 29) goto 24147a** **if (24146a = 7 to 19, -97, -98) goto 24147b** --end--
24147a	--va: **abzzsst** --fn: **24147a** --vb: sonstiger Studienabschluss (offen) --fr: Was ist das für ein sonstiger Abschluss? --we: OFFEN: _____ **BUTTONS: verweigert (-97), weiß nicht (-98)** --af: **goto 24147b** --end--

24147b	--va: **abfachs** --hin: **(ts15413)** --fn: **24147b** --vb: Anzahl Fachsemester (offen) --fr: Im wievielten Fachsemester sind Sie derzeit? --in: << Gemeint sind die Semester im derzeitigen Studiengang. Nicht gemeint sind die Semester, die in einem anderen Studiengang absolviert wurden, sowie Urlaubs- und Praxissemester.>> --we: Fachsemesteranzahl: ____ **BUTTONS: verweigert (-97), weiß nicht (-98)** --ra: **0 to 40, -97, -98** --af: **goto 24147Z** --end--
24132q	--va: **abprumfend** --hin: **(ts15247)** --fn: **24132q** --vb: Praktikumsumfang --fr: Wie viele Wochen Praktikum haben Sie während Ihrer Ausbildung !!insgesamt!! gemacht? --in: << Wenn die Zielperson kein Praktikum gemacht hat, bitte 0 eintragen.>> --we: OFFEN: ____ Wochen **BUTTONS: verweigert (-97), weiß nicht (-98)** --ra: **0 to 120, -97, -98** --af: **if (24121 = 1, -97, -98) goto 24148** **if (24121 = 2) goto 24140** --end--

24148	--va: **abat** --hin: **(ts15223)** --fn: **24148** --vb: Ausbildung mind. 1 Monat im Ausland absolviert --fr: **if (24111 = 1 to 5, 17, -97, -98)** Haben Sie diese Ausbildung mindestens einen Monat im Ausland absolviert? **if (24111 = 6 to 10)** Haben Sie dieses Studium mindestens einen Monat im Ausland absolviert? **if (24111 = 15)** Haben Sie mindestens einen Monat im Ausland an Ihrer Promotion gearbeitet? **if (24111 = 16)** Haben Sie mindestens einen Monat im Ausland an Ihrer Habilitation gearbeitet? **if (24111 = 11)** Haben Sie diese Facharztausbildung mindestens einen Monat im Ausland absolviert? **if (24111 = 12, 13)** Haben Sie diesen Lehrgang mindestens einen Monat im Ausland absolviert? **if (24111 = 14)** Haben Sie diesen Kurs/Lehrgang mindestens einen Monat im Ausland absolviert? --we: 1: ja 2: nein **BUTTONS: verweigert (-97), weiß nicht (-98)** --af: **if (24111 = 12 to 14, 17, -97, -98) goto 24133** **if (24111 = 1 to 5, 11, 15, 16) goto 24140** **if (24148 = 1 & (24111 = 6 to 10)) goto 24196** **if ((24148 = 2, -97, -98) & (24111 = 6 to 10)) goto 24140** --end--

24196	--va: **abausland1** --hin: **(ts15294)** --fn: **24196** --vb: 1. Land Auslandsaufenthalt --fr: Und in welchem Land waren Sie da? --in: <<Bitte aus Liste auswählen. Bei mehreren genannten Länder bitte den Auslandsaufenthalt erfassen, der für das Studium am wichtigsten war.>> --we: [Länderliste] **BUTTONS: Land nicht in Liste (-96), verweigert (-97), weiß nicht (-98)** --af: **if (24196 <> -96) goto 24198** **if (24196 = -96) goto 24197** --end--
24197	--va: **abausland1s** --fn: **24197** --vb: 1. Land der Ausbildung, offen --fr: Dieses Land kommt nicht in unserer Liste vor. Damit wir das Land in unsere Liste aufnehmen können, nennen Sie mir bitte noch einmal das Land genau! --in: <<Bitte Namen des Landes genau und in korrekter Schreibweise erfassen.>> --we: OFFEN: _____ **BUTTONS: verweigert (-97), weiß nicht (-98)** --af: **goto 24198** --end--

24198	--va: **abausland2** --hin: **(ts15295)** --fn: **24198** --vb: 2. Land Auslandsaufenthalt --fr: Waren Sie während dieser Zeit noch in einem anderen Land zu Studienzwecken? --in: << Falls ZP angibt, noch in einem anderen Land gewesen zu sein, 2. Land hier erfassen. Sonst Button "kein 2. Land" benutzen. Bitte aus Liste auswählen. Bei mehreren genannten Länder bitte den Auslandsaufenthalt erfassen, der für das Studium am zweitwichtigsten war.>> --we: [Länderliste] **BUTTONS: kein 2. Land (-93), Land nicht in Liste (-96), verweigert (-97), weiß nicht (-98)** --af: **if (24198 <> -96) goto 24140** **if (24198 = -96) goto 24199** --end--
24199	--va: **abausland2s** --fn: **24199** --vb: 2. Land der Ausbildung, offen --fr: Dieses Land kommt nicht in unserer Liste vor. Damit wir das Land in unsere Liste aufnehmen können, nennen Sie mir bitte noch einmal das Land genau! --in: <<Bitte Namen des Landes genau und in korrekter Schreibweise erfassen.>> --we: OFFEN: _____ **BUTTONS: verweigert (-97), weiß nicht (-98)** --af: **goto 24140** --end--

24133	--va: **abt** --hin: **(ts15216)** --fn: **24133** --vb: Kurs / Lehrgang mit Abschluss oder Teilnahmebestätigung --fr: **if (24111 = 12, 13)** War vorgesehen, den Lehrgang mit einem Abschluss, mit einer Teilnahmebestätigung, mit einer anerkannten Lizenz, mit einem anderen Zertifikat oder mit nichts davon zu beenden? **if (24111 = 14)** War vorgesehen, den Kurs oder Lehrgang mit einem Abschluss, mit einer Teilnahmebestätigung, mit einer anerkannten Lizenz, mit einem anderen Zertifikat oder mit nichts davon zu beenden? **if (24111 = 17, -97, -98)** War vorgesehen, die Ausbildung mit einem Abschluss oder einer Teilnahmebestätigung zu beenden oder war keines von beiden vorgesehen? --we: 1: Abschluss 2: Teilnahmebestätigung 4: anerkannte Lizenz 5: anderes Zertifikat 6: nichts davon **BUTTONS: verweigert (-97), weiß nicht (-98)** --af: **if (24133 = 1, 4, 5) goto 24140** **if (24133 = 2, 6, -97, -98) goto 24134** --end--

24134	--va: **abva** --hin: **(ts15217)** --fn: **24134** --vb: Abschluss des Kurses / Lehrgangs --fr: **if (24111 = 12, 13)** Haben Sie an diesem Lehrgang bis zum Ende teilgenommen oder haben Sie ihn vorzeitig beendet? **if (24111 = 14)** Haben Sie an diesem Kurs oder Lehrgang bis zum Ende teilgenommen oder haben Sie ihn vorzeitig beendet? **if (24111 = 17, -97, -98)** Haben Sie an dieser Ausbildung bis zum Ende teilgenommen oder haben Sie die Ausbildung vorzeitig beendet? --we: 1: bis zum Ende teilgenommen 2: vorzeitig beendet **BUTTONS: verweigert (-97), weiß nicht (-98)** --af: **goto 24134Z** --end--

24140	--va: **ababf** --hin: **(ts15218)** --fn: **24140** --vb: Erfolgreicher Abschluss der Ausbildung --fr: **if (24111 = 1 to 5, 17, -97, -98)** Haben Sie diese Ausbildung am Ende erfolgreich abgeschlossen? **if (24111 = 6 to 10)** Haben Sie dieses Studium am Ende erfolgreich abgeschlossen? **if (24111 = 11)** Haben Sie diese Facharztausbildung am Ende erfolgreich abgeschlossen? **if (24111 = 15)** Haben Sie diese Promotion am Ende erfolgreich abgeschlossen? **if (24111 = 16)** Haben Sie diese Habilitation am Ende erfolgreich abgeschlossen? **if (24111 = 12, 13)** Haben Sie diesen Lehrgang am Ende erfolgreich abgeschlossen? **if (24111 = 14)** Haben Sie diesen Kurs oder Lehrgang am Ende erfolgreich abgeschlossen? --we: 1: ja 2: nein **BUTTONS: verweigert (-97), weiß nicht (-98)** --ac: **autoif (24140 = 1 & 24111 = 15) 24141 = 20** **autoif (24140 = 1 & 24111 = 16) 24141 = 21** **autoif ((24140 = 2, -97, -98) & 24111 = 15) 24146 = 20** **autoif ((24140 = 2, -97, -98) & 24111 = 16) 24146 = 21** --af: **if (24140 = 1 & (24111 <> 15, 16)) goto 24141** **if (24140 = 1 & 24111 = 15) goto 24144a** **if ((24140 = 2, -97, -98) OR (24140 = 1 & 24111 = 16)) goto 24134Z** --end--
24141	--va: **abz** --hin: **(ts15219)** --fn: **24141** --vb: Ausbildungsabschluss --fr:

	if (24111 = 12) Welche Laufbahnprüfung haben Sie gemacht? **if (24111 <> 12)** Welche Art von Abschluss haben Sie gemacht? --in: <<Vorgaben nicht vorlesen. Bei dualen Studiengängen bitte den Hochschulabschluss erfassen. Wird bei Abschluss an einer Universität unspezifisch Bachelor, Master oder Staatsexamen genannt, bitte nachfragen: "Führte Ihr Bachelor-/Masterstudium auf einen Lehramtsabschluss hin? Bzw.: Handelte es sich bei dem Staatsexamen um einen Lehramtsabschluss?" und zutreffenden Code auswählen.>> --we: **if (24111 <> 6 to 12, 15, 16)** 1: Abschluss einer Lehre (kaufmännisch, betrieblich, gewerblich, landwirtschaftlich), Gesellen- oder Gehilfenbrief (Facharbeiterbrief), duale Ausbildung **if (24111 <> 6 to 12, 15, 16)** 2: Abschluss einer Schule des Gesundheitswesens **if (24111 <> 6 to 12, 15, 16)** 3: Berufsfachschulabschluss, Handelsschulabschluss **if (24111 <> 6 to 12, 15, 16)** 4: anderer Fachschulabschluss **if (24111 <> 6 to 12, 15, 16)** 5: Meisterbrief **if (24111 <> 6 to 12, 15, 16)** 6: Technikerabschluss **if (24111 = 6 to 9, -97, -98)** 7: Diplom **if (24111 = 6 to 9, -97, -98)** 8: Bachelor **if (24111 = 6 to 9, -97, -98)** 9: Master **if (24111 = 10, 17, -97, -98)** 10: Fachhochschuldiplom (Dipl(FH)) **if (24111 = 10, 17, -97, -98)** 11: Universitätsdiplom **if (24111 = 10, 17, -97, -98)** 12: Bachelor Lehramt **if (24111 = 10, 17, -97, -98)** 13: Bachelor (ohne Lehramt) **if (24111 = 10, 17, -97, -98)** 14: Master Lehramt **if (24111 = 10, 17, -97, -98)** 15: Master (ohne Lehramt) **if (24111 = 10, 17, -97, -98)** 16: Magister **if (24111 = 10, 17, -97, -98)** 17: Erstes Staatsexamen Lehramt **if (24111 = 10, 17, -97, -98)** 18: Erstes Staatsexamen (ohne Lehramt) **if (24111 = 10, 17, -97, -98)** 19: Zweites/Drittes Staatsexamen **if (24111 = 9, 10, 17, -97, -98)** 29: anderer Hochschulabschluss (z.B. kirchliche Prüfung, künstlerisches Examen) **if (24111 = 17, -97, -98)** 20: Promotion **if (24111 = 17, -97, -98)** 21: Habilitation **if (24111 = 11, 17, -97, -98)** 22: Facharzt **if (24111 = 12, 17, -97, -98)** 24: Laufbahnprüfung für den mittleren Dienst **if (24111 = 12, 17, -97, -98)** 25: Laufbahnprüfung für den gehobenen Dienst **if (24111 = 12, 17, -97, -98)** 26: Laufbahnprüfung für den höheren Dienst **if (24111 = 13, 14, 17, -97, -98)** 27: IHK-Prüfung 28: sonstiger Abschluss **BUTTONS: ohne Abschluss (-6), verweigert (-97), weiß nicht (-98)** --af: **if (24141 = 28, 29) goto 24143** **if (24141 = -6, 21) goto 24134Z** **if (24141 = 1 to 6, 22, 24 to 27, -97, -98) goto 24144** **if (24141 = 7 to 19) goto 24144b**

	if (24141 = 20) goto 24144a --end--
24143	--va: **abzs** --fn: **24143** --vb: sonstiger Ausbildungsabschluss --fr: Was ist/war das für ein sonstiger Abschluss? --we: OFFEN: _____ **BUTTONS: verweigert (-97), weiß nicht (-98)** --af: **if (24141 = 28) goto 24144** **if (24141 = 29) goto 24144b** --end--
24144	--va: **abnot** --hin: **(ts15265)** --fn: **24144** --vb: Note Ausbildung --fr: Mit welcher Gesamtnote haben Sie Ihre Ausbildung abgeschlossen? --in: <<Eine ungefähre Gesamtnote genügt. Punkte und Prozentzahlen (wenn möglich) von der Zielperson in eine Note umwandeln lassen.>> --we: OFFEN: _,_ Gesamtnote **BUTTONS: es gab keine Note (-6), verweigert (-97), weiß nicht (-98)** --ra: **0 to 9.9, -6, -97, -98** --af: **if (h_abE6 = 0) goto 24134Z** **if (h_abE6 = 1 & (h_abort = 1, 2)) goto 24132r** **if (h_abE6 = 1 & h_abort = 3) goto 24132t** --end--

24144a	--va: **abspuk** --hin: **(t724501)** --fn: **24144a** --vb: Note Promotion --fr: Mit welcher Gesamtnote haben Sie Ihre Promotion abgeschlossen? --in: <<Vorgaben nicht vorlesen!>> --we: 0: summa cum laude/mit Auszeichnung/ausgezeichnet 1: magna cum laude/sehr gut 2: cum laude/gut 3: satis bene/befriedigend 4: rite/ausreichend **BUTTONS: es gab keine Note (-6), verweigert (-97), weiß nicht (-98)** --af: **goto 24134Z** --end--
24144b	--va: **abnotst** --hin: **(ts15414)** --fn: **24144b** --vb: Note Studium --fr: Mit welcher Gesamtnote – oder gegebenenfalls Punktzahl – haben Sie das Studium abgeschlossen? --in: <<Falls Punktzahl, z.B. bei Juristen, angegeben wird, Button "Punktzahl genannt" betätigen und Punktzahl in der nächsten Frage erfassen. Eine Null vor dem Komma ist möglich, z.B. 0,7.>> --we: OFFEN: _,_ Gesamtnote **BUTTONS: Punktzahl genannt (-93), es gab keine Note (-6), verweigert (-97), weiß nicht (-98)** --ra: **0 to 6.0, -6, -93, -97, -98** --af: **if (24144b = -93) goto 24144c** **if (24144b <> -93) goto 24132g** --end--

24144c	--va: **abspkt** --hin: **(ts15415)** --fn: **24144c** --vb: Punktzahl Studienabschluss --fr: (Mit welcher Punktzahl insgesamt haben Sie das Studium abgeschlossen?) --we: OFFEN:Punktzahl: _ _,_ **BUTTONS: verweigert (-97), weiß nicht (-98)** --ra: **0 to 99.9, -97, -98** --af: **goto 24132g** --end--
24132r	--va: **abfinbtend** --hin: **(ts15248)** --fn: **24132r** --vb: Ausbildungsgehalt_Ende --fr: Wie hoch war Ihr Ausbildungsgehalt am Ende Ihrer Ausbildung? Wir meinen das Nettogehalt, also das Geld, das Sie im letzten Ausbildungsmonat ausbezahlt bekommen haben. --we: Netto_Ausbildungsvergütung_Ende OFFEN: ____ Euro **BUTTONS: verweigert (-97), weiß nicht (-98)** --ra: **0 to 2500, -97, -98** --af: **if (24132r >= 0) goto 24134Z** **if (24132r = -97, -98) goto 24132s** --end--

24132s	--va: **abfinbt2end** --hin: **(ts15249)** --fn: **24132s** --vb: Ausbildungsgehalt_Ende_2 --fr: Uns würde auch schon eine ungefähre Angabe helfen. Waren das: --we: 1:weniger als 250 Euro 2: 250 bis unter 500 Euro 3: 500 bis unter 750 Euro 4: 750 Euro und mehr **BUTTONS: verweigert (-97), weiß nicht (-98)** --af: **goto 24134Z** --end--
24132t	--va: **abfinsgend** --hin: **(ts15250)** --fn: **24132t** --vb: Schulgeld_Ende --fr: Mussten Sie am Ende Ihrer Ausbildung Schulgeld bezahlen? --we: 1: ja 2: nein **BUTTONS: verweigert (-97), weiß nicht (-98)** --af: **if (24132t = 1) goto 24132u** **if (24132t = 2, -97, -98) goto 24132g** --end--

24132u	--va: **abfinsg2end** --hin: **(ts15251)** --fn: **24132u** --vb: Schulgeld_2_Ende --fr: Können Sie mir sagen, wie viel Schulgeld Sie im letzten Monat Ihrer Ausbildung bezahlt haben? --in: <<Bei Unsicherheit: Näherungsweise Angabe reicht!>> --we: Schulgeld je Monat_Ende OFFEN: ____ Euro **BUTTONS: verweigert (-97), weiß nicht (-98)** --ra: **0 to 2500, -97, -98** --af: **goto 24132g** --end--

24132g	--va: **abprakanp** --hin: **(ts15238)** --fn: **24132g** --vb: Betriebspraktika_Anerkennungspraktikum --fr: **if (24141 = 1 to 6, 28, -97, -98)** War es in Ihrer Ausbildung vorgesehen, dass Sie nach Abschluss des schulischen Teils der Ausbildung ein Anerkennungspraktikum oder Anerkennungsjahr machen? **if (24141 = 7 to 19, 29)** War es in Ihrem Studium vorgesehen, dass Sie nach Abschluss des Studiums ein Anerkennungspraktikum oder Anerkennungsjahr machen? --in: **if (24141 = 1 to 6, 28, -97, -98)** <<Gemeint ist das Praktikum, welches benötigt wird um den erlernten Beruf ausüben zu dürfen. Andere Bezeichnungen können sein: Berufspraktikum oder berufspraktisches Jahr. Gemeint sind !!nicht!! Praktika, die !!während!! der Ausbildung absolviert werden.>> **if (24141 = 7 to 19, 29)** <<Gemeint ist das Praktikum, welches benötigt wird um den erlernten Beruf ausüben zu dürfen, z. B. bei Sozialarbeitern und Sozialpädagogen. Andere Bezeichnungen können sein: Berufspraktikum oder berufspraktisches Jahr. Gemeint sind !!nicht!! Praktika, die !!während!! des Studiums absolviert werden.>> --we: 1: ja 2: nein **BUTTONS: verweigert (-97), weiß nicht (-98)** --af: **if (24132g = 1) goto 24132h** **if (24132g = 2, -97, -98) goto 24134Z** --end--

24132h	--va: **abprakanp2** --hin: **(ts15239)** --fn: **24132h** --vb: Betriebspraktika_Anerkennungspraktikum_Dauer --fr: Wie lang muss dieses Praktikum sein? --in: <<z. B. 4 Monate; halbes Jahr; Angabe bitte in Monate umwandeln>> --we: OFFEN: ___ Monate **BUTTONS: verweigert (-97), weiß nicht (-98)** --ra: **1 to 24, -97, -98** --af: **if (h_cohort = 4) goto 24132v** **if (h_cohort = 3) goto 24134Z** --end--
24132v	--va: **abprakanp3** --hin: **(ts15252)** --fn: **24132v** --vb: Betriebspraktika_Anerkennungspraktikum_Vorhaben --fr: Wie war oder ist es bei Ihnen? Haben Sie das Anerkennungspraktikum bereits vollständig absolviert, sind Sie gerade dabei, werden Sie es in nächster Zeit beginnen oder werden Sie es nicht machen? --we: 1: bereits absolviert 2: derzeitig laufend 3: Beginn in nächster Zeit 4: wird nicht durchgeführt **BUTTONS: verweigert (-97), weiß nicht (-98)** --af: **goto 24134Z** --end--

24134Z	--va: **[ZS] zsab2_8** --fn: **24134Z** --vb: Zeitstempel 2_8 Ausbildung --fr: [ZS] Zeitstempel 2_8 Ausbildung (für jede Episode) --af: **if ((24133 = 2, 3, -97, -98) OR (24140 = 1 & 24141 <> -6)) goto 24147Z** **if ((24140 = 2, -97, -98) & (h_abE6 = 1 OR (24111 = 6 to 10))) goto 24140a** **if (((24140 = 2, -97, -98) & (24111 = 5, 11 to 14, 17, -97, -98)) OR 24141 = -6) goto 24146** **if ((24140 = 2, -97, -98) & (24111 = 15, 16)) goto 24147Z** --end--
24140a	--va: **ababf_2** --hin: **(ts15253)** --fn: **24140a** --vb: Abbruchzeitpunkt --fr: **if (24111 <> 6 to 10)** Haben Sie die Ausbildung vorzeitig beendet oder haben Sie bis zum Ende teilgenommen, aber keinen Abschluss gemacht? **if (24111 = 6 to 10)** Haben Sie das Studium vorzeitig beendet oder haben Sie bis zum Ende teilgenommen, aber keinen Abschluss gemacht, oder haben Sie die Hochschule/Akademie gewechselt? --we: 1: vorzeitig beendet 2: bis zum Ende durchgeführt, aber keinen Abschluss gemacht **if (24111 = 6 to 10)** 3: die Hochschule/Akademie gewechselt **BUTTONS: verweigert (-97), weiß nicht (-98)** --af: **if (24140a = 1 & (h_abort = 1, 2)) goto 24140a1** **if (24140a = 1 & h_abort = 3) goto 24140a2** **if (24140a = 1 & (24111 = 6 to 10)) goto 24140b3** **if (24140a = 2, 3, -97, -98) goto 24146Z** --end--

24140a1	--va: **ababdu** --hin: **(ts15254)** --fn: **24140a1** --vb: Abbruch Ausbildung dual --fr: Wie kam es dazu? Hat man Ihnen gekündigt, haben Sie die Ausbildung selber beendet oder haben Sie die Ausbildung in beiderseitigem Einvernehmen beendet? --we: 1: Kündigung durch Betrieb 2: Beendigung durch Befragten 3: Beendigung in beiderseitigem Einvernehmen **BUTTONS: verweigert (-97), weiß nicht (-98)** --af: **if (24140a1 = 1) goto 24140a4** **if (h_cohort = 4 & (24140a1 = 2, 3)) goto 24140a19** **if (h_cohort = 3 & (24140a1 = 2, 3)) goto 24220a** **if (24140a1 = -97, -98) goto 24146Z** --end--
24140a2	--va: **ababsch** --hin: **(ts15255)** --fn: **24140a2** --vb: Abbruch Ausbildung schulisch --fr: Wie kam es dazu? Hat die Schule die Ausbildung beendet, haben Sie die Ausbildung selber beendet oder haben Sie die Ausbildung in beiderseitigem Einvernehmen beendet? --we: 1: Beendigung durch Schule 2: Beendigung durch Befragten 3: Beendigung durch beide Seiten **BUTTONS: verweigert (-97), weiß nicht (-98)** --af: **if (h_cohort = 4 & (24140a2 = 2, 3)) goto 24140a19** **if (h_cohort = 3 & (24140a2 = 2, 3)) goto 24220a** **if (24140a2 = 1, -97, -98) goto 24146Z** --end--

24140a4	--va: **ababkb** --hin: **(ts15256)** --fn: **24140a4** --vb: Abbruch Ausbildung: Kündigung Betrieb: Betriebsschließung/-verlagerung --fr: Wurde das Ausbildungsverhältnis gekündigt, weil der Betrieb geschlossen oder an einen anderen Ort verlagert wurde? --we: 0: nein 1: ja **BUTTONS: verweigert (-97), weiß nicht (-98)** --af: **goto 24146Z** --end--
24140a19	--va: **ababau** --hin: **(ts15258)** --fn: **24140a19** --vb: Abbruch seitens des Auszubildenden: andere Ausbildungsstelle --fr: Eine Ausbildung kann man aus verschiedenen Gründen beenden. Bitte sagen Sie mir für jeden der folgenden Gründe, ob er auf Sie zutrifft. Haben Sie die Ausbildung beendet, …weil Sie einen neuen Ausbildungsplatz erhalten oder in Aussicht hatten? --we: 0: nein 1: ja **BUTTONS: verweigert (-97), weiß nicht (-98)** --af: **goto 24140a42** --end--

24140a42	--va: **ababko** --hin: **(ts15263)** --fn: **24140a42** --vb: Abbruch seitens des Auszubildenden: Konflikte --fr: [NCS] Haben Sie die Ausbildung beendet, … weil Sie mit anderen Leuten in der Ausbildung Schwierigkeiten hatten, z.B. Ausbilderinnen oder Ausbildern, Lehrerinnen oder Lehren, Kolleginnen oder Kollegen oder anderen Auszubildenden? --we: 0: nein 1: ja **BUTTONS: verweigert (-97), weiß nicht (-98)** --af: **goto 24140a32** --end--
24140a32	--va: **ababueb** --hin: **(ts15260)** --fn: **24140a32** --vb: Abbruch seitens des Auszubildenden: Überforderung --fr: [NCS] Haben Sie die Ausbildung beendet, …weil die Ausbildung zu schwierig war? --we: 0: nein 1: ja **BUTTONS: verweigert (-97), weiß nicht (-98)** --af: **goto 24140a34** --end--

24140a34	--va: **ababwub** --hin: **(ts15261)** --fn: **24140a34** --vb: Abbruch seitens des Auszubildenden: Wunschberuf --fr: [NCS] Haben Sie die Ausbildung beendet, … weil es nicht Ihr Wunschberuf war oder weil der Beruf anders war, als Sie sich vorgestellt hatten? --we: 0: nein 1: ja **BUTTONS: verweigert (-97), weiß nicht (-98)** --af: **goto 24140a35** --end--
24140a35	--va: **ababq** --hin: **(ts15262)** --fn: **24140a35** --vb: Abbruch seitens des Auszubildenden: Qualität --fr: [NCS] Haben Sie die Ausbildung beendet, …weil man Ihnen zu wenig von dem beigebracht hat, was Sie eigentlich in der Ausbildung lernen sollten. --we: 0: nein 1: ja **BUTTONS: verweigert (-97), weiß nicht (-98)** --af: **goto 24140a27** --end--

24140a27	--va: **ababfin** --hin: **(ts15259)** --fn: **24140a27** --vb: Abbruch seitens des Auszubildenden: finanzielle Gründe --fr: [NCS] Haben Sie die Ausbildung beendet, … weil Sie mit dem Geld unzufrieden waren, das Sie in der Ausbildung bekommen haben oder später verdient hätten? --we: 0: nein 1: ja **BUTTONS: verweigert (-97), weiß nicht (-98)** --af: **goto 24140a43** --end--
24140a43	--va: **ababper** --hin: **(ts15264)** --fn: **24140a43** --vb: Abbruch seitens des Auszubildenden: persönliche Gründe --fr: **if (20103 = 2)** [NCS] Haben Sie die Ausbildung beendet, …weil Sie während der Ausbildung aus persönlichen Gründen längere Zeit gefehlt haben, z.B. wegen Krankheit oder Schwangerschaft? **if (20103 = 1)** [NCS] Haben Sie die Ausbildung beendet, …weil Sie während der Ausbildung aus persönlichen Gründen längere Zeit gefehlt haben, z.B. wegen Krankheit? --in: <<Gemeint ist alles was mit den persönlichen Lebensumständen der Jugendlichen zu tun hat.>> --we: 0: nein 1: ja **BUTTONS: verweigert (-97), weiß nicht (-98)** --af: **goto 24146Z** --end--

24220a	--va: **ababau2** --hin: **(neu)** --fn: **24220a** --vb: Abbruch seitens des Auszubildenden: andere Ausbildungsstelle --fr: Eine Ausbildung kann man aus verschiedenen Gründen beenden. Bitte sagen Sie mir für jeden der folgenden Gründe, ob er auf Sie zutrifft. Ich habe die Ausbildung beendet, …weil ich einen neuen Ausbildungsplatz erhalten bzw. in Aussicht habe. --we: 1: trifft gar nicht zu 2: trifft eher nicht zu 3: teils/teils 4: trifft eher zu 5: trifft völlig zu **BUTTONS: verweigert (-97), weiß nicht (-98)** --af: **goto 24220h** --end--
24220h	--va: **ababvor2** --hin: **(neu)** --fn: **24220h** --vb: Abbruch seitens des Auszubildenden: Wunschberuf --fr: [NCS] Ich habe die Ausbildung beendet, … weil der Beruf anders war, als ich ihn mir vorgestellt hatte. --we: 1: trifft gar nicht zu 2: trifft eher nicht zu 3: teils/teils 4: trifft eher zu 5: trifft völlig zu **BUTTONS: verweigert (-97), weiß nicht (-98)** --af: **goto 24220b** --end--

24220b	--va: **ababkol2** --hin: **(neu)** --fn: **24220b** --vb: Abbruch seitens des Auszubildenden: Konflikte Lehrer --fr: [NCS] Ich habe die Ausbildung beendet, … weil ich oft Probleme oder Konflikte mit meinen Lehrerinnen und Lehrern in der Berufsschule hatte. --we: 1: trifft gar nicht zu 2: trifft eher nicht zu 3: teils/teils 4: trifft eher zu 5: trifft völlig zu **BUTTONS: verweigert (-97), weiß nicht (-98)** --af: **if (h_abort = 1) goto 24220c** **if (h_abort = 2) goto 24220d** **if (h_abort = 3) goto 24220e** --end--
24220c	--va: **ababkob2** --hin: **(neu)** --fn: **24220c** --vb: Abbruch seitens des Auszubildenden: Konflikte Betrieb --fr: [NCS] Ich habe die Ausbildung beendet, … weil ich oft Probleme oder Konflikte mit Ausbilderinnen oder Ausbildern, Kolleginnen oder Kollegen oder anderen Auszubildenden im Betrieb hatte. --we: 1: trifft gar nicht zu 2: trifft eher nicht zu 3: teils/teils 4: trifft eher zu 5: trifft völlig zu **BUTTONS: verweigert (-97), weiß nicht (-98)** --af: **goto 24220e** --end--

24220d	--va: **ababkoa2** --hin: **(neu)** --fn: **24220d** --vb: Abbruch seitens des Auszubildenden: Konflikte außerbetriebliche Einrichtung --fr: [NCS] Ich habe die Ausbildung beendet, … weil ich oft Probleme oder Konflikte mit Ausbilderinnen oder Ausbildern, Kolleginnen oder Kollegen oder anderen Auszubildenden in meiner Ausbildungseinrichtung hatte. --we: 1: trifft gar nicht zu 2: trifft eher nicht zu 3: teils/teils 4: trifft eher zu 5: trifft völlig zu **BUTTONS: verweigert (-97), weiß nicht (-98)** --af: **goto 24220e** --end--
24220e	--va: **ababunt** --hin: **(neu)** --fn: **24220e** --vb: Abbruch seitens des Auszubildenden: Unterforderung --fr: [NCS] Ich habe die Ausbildung beendet, …weil die Ausbildung zu leicht war. --we: 1: trifft gar nicht zu 2: trifft eher nicht zu 3: teils/teils 4: trifft eher zu 5: trifft völlig zu **BUTTONS: verweigert (-97), weiß nicht (-98)** --af: **goto 24220f** --end--

24220f	--va: **ababuebk2** --hin: **(neu)** --fn: **24220f** --vb: Abbruch seitens des Auszubildenden: Überforderung körperlich --fr: [NCS] Ich habe die Ausbildung beendet, …weil mich die Ausbildung körperlich zu sehr angestrengt hat. --we: 1: trifft gar nicht zu 2: trifft eher nicht zu 3: teils/teils 4: trifft eher zu 5: trifft völlig zu **BUTTONS: verweigert (-97), weiß nicht (-98)** --af: **goto 24220g** --end--
24220g	--va: **ababuebg2** --hin: **(neu)** --fn: **24220g** --vb: Abbruch seitens des Auszubildenden: Überforderung geistig --fr: [NCS] Ich habe die Ausbildung beendet, …weil mich die Ausbildung geistig zu sehr angestrengt hat. --we: 1: trifft gar nicht zu 2: trifft eher nicht zu 3: teils/teils 4: trifft eher zu 5: trifft völlig zu **BUTTONS: verweigert (-97), weiß nicht (-98)** --af: **goto 24220i** --end--

24220i	--va: **ababq2** --hin: **(neu)** --fn: **24220i** --vb: Abbruch seitens des Auszubildenden: Qualität --fr: [NCS] Ich habe die Ausbildung beendet, …weil man mir zu wenig von dem beigebracht hat, was ich eigentlich in der Ausbildung lernen sollte. --we: 1: trifft gar nicht zu 2: trifft eher nicht zu 3: teils/teils 4: trifft eher zu 5: trifft völlig zu **BUTTONS: verweigert (-97), weiß nicht (-98)** --af: **goto 24220j** --end--
24220j	--va: **ababfin2** --hin: **(neu)** --fn: **24220j** --vb: Abbruch seitens des Auszubildenden: finanzielle Gründe --fr: [NCS] Ich habe die Ausbildung beendet, … weil ich mit dem Geld unzufrieden war, das ich später verdient hätte. --we: 1: trifft gar nicht zu 2: trifft eher nicht zu 3: teils/teils 4: trifft eher zu 5: trifft völlig zu **BUTTONS: verweigert (-97), weiß nicht (-98)** --af: **goto 24220k** --end--

24220k	--va: **ababper2** --hin: **(neu)** --fn: **24220k** --vb: Abbruch seitens des Auszubildenden: persönliche Gründe --fr: **if (20103 = 2)** [NCS] Ich habe die Ausbildung beendet, …weil ich während der Ausbildung aus persönlichen Gründen längere Zeit gefehlt habe, z.B. wegen Krankheit oder Schwangerschaft. **if (20103 = 1)** [NCS] Ich habe die Ausbildung beendet, …weil ich während der Ausbildung aus persönlichen Gründen längere Zeit gefehlt habe, z.B. wegen Krankheit. --in: <<Gemeint ist alles was mit den persönlichen Lebensumständen der Jugendlichen zu tun hat.>> --we: 1: trifft gar nicht zu 2: trifft eher nicht zu 3: teils/teils 4: trifft eher zu 5: trifft völlig zu **BUTTONS: verweigert (-97), weiß nicht (-98)** --af: **goto 24146Z** --end--
24140b3	--va: **abgr2** --hin: **(ts15420)** --fn: **24140b3** --vb: Abbruch seitens des Studierenden: nicht bestandene Prüfungen --fr: Ein Studium kann man aus verschiedenen Gründen beenden. Bitte sagen Sie mir für jeden der folgenden Gründe, ob er auf Sie zutrifft. Haben Sie das Studium beendet, …weil Sie die Prüfungen nicht bestanden haben? --we: 0: nein 1: ja **BUTTONS: verweigert (-97), weiß nicht (-98)** --af: **goto 24140b4** --end--

24140b4	--va: **abgr7** --hin: **(ts15421)** --fn: **24140b4** --vb: Abbruch seitens des Studierenden: zu hohe Studienanforderungen --fr: [NCS] …weil die Studienanforderungen zu hoch waren? --we: 0: nein 1: ja **BUTTONS: verweigert (-97), weiß nicht (-98)** --af: **goto 24140b5** --end--
24140b5	--va: **abgr8** --hin: **(ts15422)** --fn: **24140b5** --vb: Abbruch seitens des Studierenden: kein Interesse am Fach --fr: [NCS] …weil Ihr Interesse am Fach nachgelassen hatte? --we: 0: nein 1: ja **BUTTONS: verweigert (-97), weiß nicht (-98)** --af: **goto 24140b6** --end--
24140b6	--va: **abgr9** --hin: **(ts15423)** --fn: **24140b6** --vb: Abbruch seitens des Studierenden: mangelnde Studienorganisation --fr: [NCS] …weil die Organisation des Studiums mangelhaft war? --we: 0: nein 1: ja **BUTTONS: verweigert (-97), weiß nicht (-98)** --af: **goto 24140b7** --end--

24140b7	--va: **abgr12** --hin: **(ts15424)** --fn: **24140b7** --vb: Abbruch seitens des Studierenden: keine Betreuung durch Lehrende --fr: [NCS] …weil es an der Betreuung durch Lehrende gefehlt hat? --we: 0: nein 1: ja **BUTTONS: verweigert (-97), weiß nicht (-98)** --af: **goto 24140b8** --end--
24140b8	--va: **abgr13** --hin: **(ts15425)** --fn: **24140b8** --vb: Abbruch seitens des Studierenden: falsche Erwartungen --fr: [NCS] …weil Sie falsche Erwartungen in Bezug auf das Studium hatten? --we: 0: nein 1: ja **BUTTONS: verweigert (-97), weiß nicht (-98)** --af: **goto 24140b11** --end--
24140b11	--va: **abgr14** --hin: **(ts15426)** --fn: **24140b11** --vb: Abbruch-, Unterbrechungsgrund: Finanzprobleme --fr: [NCS] …weil Sie finanzielle Engpässe hatten? --we: 0: nein 1: ja **BUTTONS: verweigert (-97), weiß nicht (-98)** --af: **goto 24140b9** --end--

24140b9	--va: **abgr15** --hin: **(ts15427)** --fn: **24140b9** --vb: Abbruch seitens des Studierenden: kein berufliches Interesse --fr: [NCS] …weil Sie sich nicht für die Berufe interessiert haben, die das Studium ermöglicht? --we: 0: nein 1: ja **BUTTONS: verweigert (-97), weiß nicht (-98)** --af: **goto 24140b10** --end--
24140b10	--va: **abstper** --hin: **(ts15428)** --fn: **24140b10** --vb: Abbruch seitens des Studierenden: persönliche Gründe --fr: **if (20103 = 2)** [NCS]…weil Sie während des Studiums aus persönlichen Gründen längere Zeit gefehlt haben, z.B. wegen Krankheit, Schwangerschaft oder familiären Verpflichtungen? **if (20103 = 1)** [NCS]…weil Sie während des Studiums aus persönlichen Gründen längere Zeit gefehlt haben, z.B. wegen Krankheit oder familiären Verpflichtungen? --in: <<Gemeint ist alles was mit den persönlichen Lebensumständen der Studierenden zu tun hat.>> --we: 0: nein 1: ja **BUTTONS: verweigert (-97), weiß nicht (-98)** --af: **goto 24146Z** --end--
24146Z	--va: **[ZS] zsab2_9** --fn: **24146Z** --vb: Zeitstempel 2_9 Ausbildung --fr: [ZS] Zeitstempel 2_9 Ausbildung (für jede Episode) --af: **goto 24146** --end--
24146	--va: **abzz** --hin: **(ts15221)**

	--fn: **24146** --vb: angestrebter Ausbildungsabschluss --fr: **if (24111 = 12)** Welche Laufbahnprüfung wollten Sie machen? **if (24111 <> 12)** Welche Art von Abschluss wollten Sie machen? --in: <<Vorgaben nicht vorlesen. Bei dualen Studiengängen bitte den Hochschulabschluss erfassen. Wird bei Abschluss an einer Universität unspezifisch Bachelor, Master oder Staatsexamen genannt, bitte nachfragen: "Führte Ihr Bachelor-/Masterstudium auf einen Lehramtsabschluss hin? Bzw.: Handelte es sich bei dem Staatsexamen um einen Lehramtsabschluss?" und zutreffenden Code auswählen.>> --we: **if (24111 <> 6 to 12, 15, 16, -97, -98)** 1: Abschluss einer Lehre (kaufmännisch, betrieblich, gewerblich, landwirtschaftlich), Gesellen- oder Gehilfenbrief (Facharbeiterbrief), duale Ausbildung **if (24111 <> 6 to 12, 15, 16, -97, -98)** 2: Abschluss einer Schule des Gesundheitswesens **if (24111 <> 6 to 12, 15, 16, -97, -98)** 3: Berufsfachschulabschluss, Handelsschulabschluss **if (24111 <> 6 to 12, 15, 16, -97, -98)** 4: anderer Fachschulabschluss **if (24111 <> 6 to 12, 15, 16, -97, -98)** 5: Meisterbrief **if (24111 <> 6 to 12, 15, 16, -97, -98)** 6: Technikerabschluss **if (24111 = 6 to 9, -97, -98)** 7: Diplom **if (24111 = 6 to 9, -97, -98)** 8: Bachelor **if (24111 = 6 to 9, -97, -98)** 9: Master **if (24111 = 10, 17, -97, -98)** 10: Fachhochschuldiplom (Dipl(FH)) **if (24111 = 10, 17, -97, -98)** 11: Universitätsdiplom **if (24111 = 10, 17, -97, -98)** 12: Bachelor Lehramt **if (24111 = 10, 17, -97, -98)** 13: Bachelor (ohne Lehramt) **if (24111 = 10, 17, -97, -98)** 14: Master Lehramt **if (24111 = 10, 17, -97, -98)** 15: Master (ohne Lehramt) **if (24111 = 10, 17, -97, -98)** 16: Magister **if (24111 = 10, 17, -97, -98)** 17: Erstes Staatsexamen Lehramt **if (24111 = 10, 17, -97, -98)** 18: Erstes Staatsexamen (ohne Lehramt) **if (24111 = 10, 17, -97, -98)** 19: Zweites/Drittes Staatsexamen **if (24111 = 6 to 10, -97, -98)** 29: anderer Hochschulabschluss (z.B. kirchliche Prüfung, künstlerisches Examen) **if (24111 = 15, 17, -97, -98)** 20: Promotion **if (24111 = 16, 17, -97, -98)** 21: Habilitation **if (24111 = 11, 17, -97, -98)** 22: Facharzt **if (24111 = 12, 17, -97, -98)** 24: Laufbahnprüfung für den mittleren Dienst **if (24111 = 12, 17, -97, -98)** 25: Laufbahnprüfung für den gehobenen Dienst **if (24111 = 12, 17, -97, -98)** 26: Laufbahnprüfung für den höheren Dienst **if (24111 = 13, 14, 17, -97, -98)** 27: IHK-Prüfung 28: sonstiger Abschluss **BUTTONS: verweigert (-97), weiß nicht (-98)**

	--af: **if (24146 = 28, 29) goto 24147** **if (24146 = 1 to 27, -97, -98) goto 24147Z** --end--
24147	--va: **abzzs** --fn: **24147** --vb: sonstiger Ausbildungsabschluss (offen) --fr: Was wäre das für ein sonstiger Abschluss gewesen? --we: OFFEN: _____ **BUTTONS: verweigert (-97), weiß nicht (-98)** --af: **goto 24147Z** --end--
	--st: **Ende Fragen an abgeschlossene Ausbildungsepisoden** --end--
24147Z	--va: **[ZS] zsab2_10** --fn: **24147Z** --vb: Zeitstempel 2_10 Ausbildung --fr: [ZS] Zeitstempel 2_10 Ausbildung (für jede Episode) --af: **if ((24103 = 2 & h_abart = 1) OR (24103 = 3 & 24109 = 24101a)) goto 24149A** **if (24103 = 2 & h_abart = 2) goto 24149B** **if (24103 = 4 OR (24103 = 3 & 24109 < 24101a)) goto 24149Z** --end--
24149A	--va: **abintro11** --fn: **24149A** --vb: Intro Ausbildung 11 --fr: **if (24103 = 3 & ALL(24104 = 2))** Haben Sie seit **<20101P3(intmPRE/intjPRE)>** eine berufliche Ausbildung oder ein Studium begonnen, die bzw. das zu einem Berufsabschluss oder einem Hochschulabschluss führt? **if ((24103 = 2 OR (24103 = 3 & ANY(24104 = 1))) & (24111 = 1 to 5, 11 - 14, 17, -97, -98))** Haben Sie seit **<20101P3(intmPRE/intjPRE)>** eine weitere berufliche Ausbildung oder ein Studium begonnen, die bzw. das zu einem Berufsabschluss oder einem Hochschulabschluss führt? **if ((24103 = 2 OR (24103 = 3 & ANY(24104 = 1))) & (24111 = 6 to 10, 15, 16))** Haben Sie seit **<20101P3(intmPRE/intjPRE)>** ein weiteres Studium oder eine berufliche Ausbildung begonnen, das bzw. die zu einem Hochschulabschluss oder einem Berufsabschluss

	führt? --in: << Nicht dazu gehören: Anlernzeit, Referendariat, Volontariat, Anerkennungsjahr oder Anerkennungspraktikum, Trainee, Vikariat, pharmazeutisches Praktikum und andere Praktika. Diese Phasen werden später als Erwerbstätigkeit erfasst. Auch kurze berufsbezogene Fort- und Weiterbildungen hier nicht erfassen.>> --we: 1: ja 2: nein **BUTTONS: verweigert (-97), weiß nicht (-98)** --ac: **autoif (24103 = 3) h_abart = 1** --af: **if (24149A = 1) goto 24149Z** **if (24149A = 2, -97, -98) goto 24149B** --end--
24149B	--va: **abintro12** --fn: **24149B** --vb: Intro Ausbildung 12 --fr: **if (h_abart = 1)** Uns interessieren auch ein Vorbereitungsdienst im öffentlichen Dienst, Meister- oder Technikerausbildungen, Lehrgänge bei einem Verband oder einer Kammer, wie z. B. IHK-Lehrgänge oder -Ausbildungen, sowie Umschulungen. Haben Sie seit **<20101P3(intmPRE/intjPRE)>** so einen Lehrgang bzw. so eine Ausbildung begonnen? **if (h_abart = 2)** Haben Sie seit **<20101P3(intmPRE/intjPRE)>** noch eine weitere solche Ausbildung begonnen (z. B. Vorbereitungsdienst im öffentlichen Dienst, Meister- oder Technikerausbildung, Lehrgang bei einem Verband oder einer Kammer)? --in: <<Nicht dazu gehören: Anlernzeit, Referendariat, Volontariat, Anerkennungsjahr oder Anerkennungspraktikum, Trainee, Vikariat, pharmazeutisches Praktikum und andere Praktika. Diese Phasen werden später als Erwerbstätigkeit erfasst. Auch kurze berufsbezogene Fort- und Weiterbildungen hier nicht erfassen.>> --we: 1: ja 2: nein **BUTTONS: verweigert (-97), weiß nicht (-98)** --af: **goto 24149Z** --end--

24149Z	--va: **[ZS] zsab3** --fn: **24149Z** --vb: Zeitstempel 3 Ausbildung --fr: [ZS] Zeitstempel 3 Ausbildung (für jede Episode) --af: **if (24103 = 4) goto 30150** **if ((24103 = 2, 3) & (24149A = 1 OR 24149B = 1 OR 24109 < 24101a)) goto 24108Z** **if ((24103 = 2, 3) & (24149B = 2, -97, -98)) goto 24107** --end--
	--st: **ENDE der Ausbildungsepisodenschleife** --end--
24107	--va: **abintro3** --fn: **24107** --vb: Intro Ausbildung 3 --fr: Denken Sie bitte auch an Kurse und Lehrgänge für den Erwerb von anerkannten Lizenzen, wie z. B. Rettungssanitäter, Netzwerkadministrator, Sporttrainer-Lizenzen, Schweißer- oder Gabelstaplerschein. Haben Sie seit **<20101P3(intmPRE/intjPRE)>** einen solchen Kurs oder Lehrgang begonnen, den Sie bisher noch nicht genannt haben? --in: <<Nicht dazu gehören: Anlernzeit, Referendariat, Volontariat, Anerkennungsjahr oder Anerkennungspraktikum, Trainee, Vikariat, pharmazeutisches Praktikum und andere Praktika. Diese Phasen werden später als Erwerbstätigkeit erfasst.>> --we: 1: ja 2: nein **BUTTONS: verweigert (-97), weiß nicht (-98)** --ac: **autoif (24107 = 1) h_kursherk = 0** **autoif (24107 = 1) h_kursstart = 20101P3(intmPRE / intjPRE)** **autoif (24107 = 1) h_kursende = 20102(intm / intj)** **autoif (24107 = 1) h_kursdauertan = 1** **autoif (24107 = 1) h_kursaktiv = 2401** --af: **if (24107 = 1) goto 35100Z** **if (24107 = 2, -97, -98) goto 24108** --end--
24108	--va: **abintro4** --fn: **24108** --vb: Intro Ausbildung 4 --fr: **if (h_age <= 275)**

	Personen, die einige Zeit in einem Beruf gearbeitet haben, können den Abschluss auch ohne Ausbildung erwerben, wenn sie eine Prüfung machen. Diese Prüfung nennt man Externenprüfung. Auch manche Personen, die eine rein schulische Ausbildung gemacht haben, können diese Externenprüfung ablegen, z.B. als sonstige Kammerprüfung. Haben Sie seit **<20101P3(intmPRE/intjPRE)>** eine solche Prüfung gemacht? **if (h_age > 275)** Haben Sie seit **<20101P3(intmPRE/intjPRE)>** einen Abschluss erworben, in dem Sie z.B. eine Externen- oder Facharztprüfung abgelegt bzw. ein Examen gemacht haben (z.B. Staatsexamen, theologisches Examen)? --in: **if (h_age <= 275)** <<Hier ist nur die berufliche und !!nicht!! die schulische Externenprüfung gemeint. Die schulische Externenprüfung wird im Schulmodul erfasst. Wenn der/die Befragte mit dem Begriff 'Externenprüfung' nichts anfangen kann, bitte 'nein' eingeben. >> **if (h_age > 275)** <<Bei einer Externenprüfung bereitet man sich eigenständig und durch Berufserfahrung auf eine Abschlussprüfung für einen anerkannten Ausbildungsberuf vor. !!Mit Staatsexamensprüfungen!! sind hier !!zweite und dritte!! Staatsexamina gemeint, die einen nach Abschluss des Studiums aufgenommenen Vorbereitungsdienst (z. B. Referendariat, Vikariat, Pharmazeutisches Praktikum) beenden, z. B.: Zweites Staatsexamen im Bereich Lehramt oder Jura Zweites Theologisches Examen im Bereich Theologie Drittes Staatsexamen im Bereich Pharmazie oder Lebensmittelchemie. !!Nicht gemeint!! sind Staatsexamensprüfungen !!als Abschluss eines Universitätsstudiums!!, z. B.: Erstes Staatsexamen im Bereich Lehramt oder Jura Erstes Theologisches Examen im Bereich Theologie Zweites Staatsexamen im Bereich Pharmazie Zweites oder Drittes Staatsexamen im Bereich Humanmedizin>> --we: 1: ja 2: nein **BUTTONS: verweigert (-97), weiß nicht (-98)** --af: **if (24108 = 1) goto 24160Z** **if (24108 = 2, -97, -98) goto 24150Z** --ef: **Modul35: (35102 = 2401)** --end--
	--st: **BEGINN der Externenprüfungsschleife** --end--

24160Z	--va: **[ZS] zsab3a** --fn: **24160Z** --vb: Zeitstempel 3a Externenprüfung --fr: [ZS] Zeitstempel 3a Externenprüfung (für jedes Ereignis) --af: **goto 24160** --end--
24160	--va: **abexnr** --fn: **24160** --vb: Externenprüfungsereignis --fr: [AUTO] Nummer der Externenprüfungsereignis --af: **goto 24161** --end--
24161	--va: **abextypss1** --fn: **24161** --vb: Berufs-/Fachbezeichnung --fr: Welchen beruflichen Abschluss haben Sie erworben? Bitte nennen Sie mir die genaue Bezeichnung. --in: <<Bitte Angaben von Person genau aufnehmen.>> --we: OFFEN: _____ **BUTTONS: verweigert (-97), weiß nicht (-98)** --af: **goto 24162** --end--

24162	--va: **abexenddat (abexendm / abexendj)** --hin: **(ts1530m / y)** --fn: **24162** --vb: Datum (-monat/-jahr) Externenprüfung --fr: Wann haben Sie diesen Abschluss gemacht? --in: <<Erinnert sich ZP nur an Jahreszeiten, bitte folgende Nummern eingeben: 21 = Jahresanfang/Winter, 24 = Frühjahr/Ostern, 27 = Jahresmitte/Sommer, 30 = Herbst, 32 = Jahresende>> --we: bis Monat ____ Jahr _____ **BUTTONS: verweigert (-97), weiß nicht (-98)** --af: **goto 24164** --end--
24164	--va: **abexinaus** --hin: **(ts15302)** --fn: **24164** --vb: Externenprüfung im In- oder Ausland --fr: Haben Sie diesen Ausbildungsabschluss in Deutschland oder im Ausland gemacht? --in: <<Bitte nach heutigem Gebietsstand zuordnen! Falls mehrere Länder, bitte nachfragen, wo Ausbildung überwiegend gemacht wurde.>> --we: 1: in Deutschland 2: im Ausland **BUTTONS: verweigert (-97), weiß nicht (-98)** --af: **if (24164 = 1, -97, -98) goto 24166** **if (24164 = 2) goto 24165** --end--

24165	--va: **abexland** --hin: **(ts15303)** --fn: **24165** --vb: Land der Externenprüfung --fr: In welchem Land haben Sie diesen Ausbildungsabschluss gemacht? --we: [Länderliste] **BUTTONS: Land nicht in Liste (-96), verweigert (-97), weiß nicht (-98)** --af: **if (24165 <> -96) goto 24166** **if (24165 = -96) goto 24165a** --end--
24165a	--va: **abexlands** --fn: **24165a** --vb: Land der Externenprüfung (offen) --fr: Dieses Land kommt nicht in unserer Liste vor. Damit wir es in unsere Liste aufnehmen können, nennen Sie mir bitte noch einmal dieses Land genau. --in: <<Bitte Namen des Landes genau und in korrekter Schreibweise erfassen.>> --we: OFFEN: _____ **BUTTONS: verweigert (-97), weiß nicht (-98)** --af: **goto 24166** --end--
24166	--va: **abexz** --hin: **(ts15304)** --fn: **24166** --vb: Externenprüfungsabschluss --fr: Welchen Abschluss haben Sie gemacht? --in: <<Vorgaben nicht vorlesen.>> --we: 1: Abschluss einer Lehre (kaufmännisch, betrieblich, gewerblich, landwirtschaftlich), Gesellen- oder Gehilfenbrief (Facharbeiterbrief), duale Ausbildung 2: Abschluss einer Schule des Gesundheitswesens 3: Berufsfachschulabschluss, Handelsschulabschluss 4: anderer Fachschulabschluss 5: Meisterbrief 6: Technikerabschluss 10: Fachhochschuldiplom (Dipl(FH)) 11: Universitätsdiplom

	12: Bachelor Lehramt 13: Bachelor (ohne Lehramt) 14: Master Lehramt 15: Master (ohne Lehramt) 16: Magister 17: Erstes Staatsexamen Lehramt 18: Erstes Staatsexamen (ohne Lehramt) 19: Zweites/Drittes Staatsexamen 29: anderer Hochschulabschluss (z.B. kirchliche Prüfung, künstlerisches Examen) 20: Promotion 21: Habilitation 22: Facharzt 24: Laufbahnprüfung für den mittleren Dienst 25: Laufbahnprüfung für den gehobenen Dienst 26: Laufbahnprüfung für den höheren Dienst 27: IHK-Prüfung 28: sonstiger Abschluss **BUTTONS: ohne Abschluss (-6), verweigert (-97), weiß nicht (-98)** --af: **if (24166 = 28, 29) goto 24167** **if (24166 = 1 to 27, -6, -97, -98) goto 24171** --end--
24167	--va: **abexzs** --hin: **(ts15305_O)** --fn: **24167** --vb: sonstiger Externenprüfungsabschluss --fr: Was war das für ein sonstiger Abschluss? --we: OFFEN: _____ **BUTTONS: verweigert (-97), weiß nicht (-98)** --af: **goto 24171** --end--

24171	--va: **abintro14** --fn: **24171** --vb: Intro Ausbildung 14 --fr: **if (h_age <= 275)** Haben Sie seit **<20101P3(intmPRE/intjPRE)>** noch einen weiteren Abschluss erworben, mit dem Sie erworbene berufliche Fähigkeiten und Kenntnisse durch eine externe Prüfung belegt haben? Gemeint sind hiermit Externen- oder Nichtschulprüfungen, aber auch sonstige Kammerprüfungen. **if (h_age > 275)** Haben Sie seit **<20101P3(intmPRE/intjPRE)>** noch einen weiteren Abschluss erworben, indem Sie z.B. eine Externen- oder Facharztprüfung abgelegt bzw. ein Examen gemacht haben (z.B. Staatsexamen, theologisches Examen)? --in: **if (h_age <= 275)** <<Bei einer Externenprüfung bereitet man sich eigenständig und durch Berufserfahrung auf eine Abschlussprüfung für einen anerkannten Ausbildungsberuf vor.>> **if (h_age > 275)** <<Mit Staatsexamensprüfungen sind hier zweite und dritte Staatsexamina nach einer vorausgegangenen praktischen Ausbildung/Referendariat gemeint, z.B. in Medizin, Jura, Theologie oder im Lehramt. Nicht gemeint sind Staatsexamensprüfungen als Abschluss eines Universitätsstudiums.>> --we: 1: ja 2: nein **BUTTONS: verweigert (-97), weiß nicht (-98)** --af: **goto 24171Z** --end--
24171Z	--va: **[ZS] zsab3b** --fn: **24171Z** --vb: Zeitstempel 3b Externenprüfung --fr: [ZS] Zeitstempel 3b Externenprüfung (für jede Ereignis) --af: **if (24171 = 1) goto 24160Z** **if (24171 = 2, -97, -98) goto 24150Z** --end--
	--st: **Ende der Externenprüfungsschleife** --end--

24150Z	--va: **[ZS] zsab4** --fn: **24150Z** --vb: Zeitstempel 4 Ausbildung --fr: [ZS] Zeitstempel 4 Ausbildung --af: **if (h_cohort = 4) goto 24200Z (Modul E68P_24AB_out_SC4)** **if (h_cohort = 3) goto 24200Z (Modul E68P_24AB_out_SC3P)** --end--

	--st: **43bFehlAB_SC3P – Fehltage AB** **Panel-Befragung E6P– HE B133** **Grundlage: E6P B132 V1.03 Feldversion** **Version 1.01** **Stand: 31.07.2018** --end--
43200Z	--va: **[ZS] zsfab1** --fn: **43200Z** --vb: Zeitstempel 1 Fehltage AB --fr: [ZS] Zeitstempel 1 Fehltage AB --af: **goto 43201** --ef: **Modul 24AB_out_SC3P: ANY(24120 = 1 & h_abE6 = 1 & h_abdau2 = 2)** --end--
43201	--va: **caseid** --fn: **43201** --vb: Personennummer --fr: [AUTO] Personennummer --af: **goto 43203** --end--
43203	--va: **t523004** --fn: **43203** --vb: Fehltage Krankheit - Ausbildung --fr: An wie vielen ganzen Tagen haben Sie in den letzten zwei Monaten in der Berufsschule und im Betrieb ungefähr gefehlt, weil Sie krank waren? --in: <<Für keine Fehltage wegen Krankheit bitte eine „0“ eingeben. Bei Bedarf: „Hier interessieren uns nur die Tage, an denen Sie wirklich krank waren, egal, ob und wann Sie ein Attest vorgelegt haben.“>> --we: OFFEN: etwa _ _ Tage **BUTTONS: verweigert (-97), weiß nicht (-98)** **--ra: 0 to 62, -97, -98** --af: **goto 43206Z** --end--

43206Z	--va: **[ZS] zsfab2** --fn: **43206Z** --vb: Zeitstempel 2 Fehltage AB --fr: [ZS] Zeitstempel 2 Fehltage AB --af: **goto 24202Z (Modul: 24AB_out_SC3P)** --end--

	--st: **22AS - Schule** **Panel-Befragung SC3 B133, SC4 B136, SC6 B145** **Grundlage: Haupterhebung SC3 B132P, SC4 B135, SC6 B144 V4 Feldversion** **Version 1.03** **Stand: 07.01.2020** --end--
22100Z	--va: **[ZS] zas1** --fn: **22100Z** --vb: Zeitstempel 1 Schulgeschichte --fr: [ZS] Zeitstempel 1 Schulgeschichte --af: **goto 22101** --ef: **Modul_22AS_in_SC6: alle** **Modul_24AB_out_SC4: alle** **Modul_24AB_out_SC3P: alle** --end--
	--va: **[HILF] h_etappe** --vb: Etappennummer --fr: [HILF] Etappennummer --we: 6: Etappe 6 7: Etappe 7 8: Etappe 8 --end--
22101	--va: **caseid** --hin: **(ID_t)** --fn: **22101** --vb: Personennummer --fr: [AUTO] Personennummer --ac: **autoif (20101a) h_etappe = 20101a** --af: **if (h_etappe = 8) goto 22101P1** **if (h_etappe = 6) goto 22101a** --end--

22101P1	--va: **asabiPRE** --fn: **22101P1** --vb: Preload Abitur/FHS-Reife in Deutschland erworben (h_asabi) --fr: [AUTO] Preload Abitur/FHS-Reife in Deutschland erworben --we: 0: kein Abitur/FHS-Reife 1: Abitur/FHS-Reife in Deutschland erworben 2: Abitur/FHS-Reife im Ausland erworben --af: **goto 22101a** --end--
22101a	--va: **scauf_n** --fn: **22101a** --vb: Anzahl der AS-Aufsetzepisoden --fr: [AUTO] Anzahl der AS-Aufsetzepisoden --we: [OFFEN]: _ _ --ac: **autoif (h_etappe = 8) 22106a = 22101P1** --af: **if (22101a > 0) goto 22107Z** **if (22101a = 0 & (22106a = 0, 2) & (20102(intj) – 20106(gebj) =< 50)) goto 22105a** **if (22101a = 0 & (22106a = 1 OR (20102(intj) – 20106(gebj) > 50))) goto 22106a** --end--

22105a	--va: **asintro11** --fn: **22105a** --vb: Intro Schulen 1 --fr: **if (h_etappe = 6)** Haben Sie seit **<20101P3(intmPRE /intjPRE)>** eine Schule besucht, die zu einem allgemeinbildenden Schulabschluss führt? Wir meinen zum Beispiel einen mittleren Schulabschluss oder das Abitur. Wir meinen hier !!nicht!! Berufsschulen, die Sie im Rahmen von schon berichteten Berufsvorbereitungen oder Ausbildungen besucht haben. **if (h_etappe = 8)** Kommen wir nun zu Ihrer Schulausbildung. Haben Sie seit **<20101P3(intmPRE /intjPRE)>** eine allgemeinbildende Schule besucht? (Bitte denken Sie dabei auch an allgemeinbildende Schulen des zweiten Bildungsweges, wie zum Beispiel Abendschulen.) --in: **if (h_etappe = 8)** <<Hier sollen nur Schulen aufgenommen werden, die (auch) zu einem allgemeinbildenden Schulabschluss (d.h. Hauptschulabschluss, Mittlere Reife, Fachhochschulreife, Abitur) führen. >> **if (h_etappe = 6)** <<Bei Bedarf weitere Beispiele / Präzisierungen nennen: Gemeint sind zum Beispiel eine Fachoberschule, ein berufliches Gymnasium, ein Fachgymnasium, ein Berufskolleg, eine Berufsoberschule oder eine höhere Handelsschule. >> --we: 1: ja 2: nein **BUTTONS: verweigert (-97), weiß nicht (-98)** --af: **if (22105a = 1) goto 22107Z** **if (22105a = 2, -97, -98) goto 22106** --end--
	--st: **BEGINN der Schulepisodenschleife** --end--
22107Z	--va: **[ZS] zas1b** --fn: **22107Z** --vb: Zeitstempel 1b Schulgeschichte --fr: [ZS] Zeitstempel 1b Schulgeschichte --af: **goto 22107** --ef: **Modul30; 30300 = 2 OR 30302 = 1** --end--

	--va: **[HILF] h_dauertan** --vb: Episode dauert an --fr: [HILF] Episode dauert an --we: 1: Episode dauert an 2: Episode endet zum Interviewmonat 3: Episode endet vor Interviewmonat 4: Episodenende = Missing --end--
	--va: **[HILF] h_astypsPRE** --vb: Preload Schulformtext (22103P6) --fr: [HILF] Preload Schulformtext (Textzuordnung nach Code von 22103P6) --we: 1: eine Grundschule 2: eine Orientierungsstufe (auch Erprobungsstufe) 3: eine Volksschule 4: eine Hauptschule 5: eine Realschule 6: eine verbundene Haupt- und Realschule (auch Sekundar-, Regel-, Mittel-, Ober- und Wirtschaftsschule, Regionale Schule, Regionalschulen, Erweiterte Realschule, Realschule plus, Gemeinschaftsschule, Werkrealschule, Stadtteilschule, Mittelstufenschule, Duale Oberschule) 7: eine Polytechnische Oberschule (POS) 8: ein Gymnasium (auch Kolleg) 9: eine erweiterte Oberschule (EOS) 10: eine Gesamtschule (auch integrierte Schule, integrierte Sekundarschule (Berlin)) 11: eine Waldorfschule 12: eine Sonder-/Förderschule 13: eine berufliche Schule (zur Erreichung eines allgemeinbildenden Schulabschlusses, z.B. Fachoberschule) 14: eine allgemeinbildende Schule -97: eine allgemeinbildende Schule -98: eine allgemeinbildende Schule --end--
22107	--va: **asnr** --fn: **22107** --vb: Schulepisodennummer --fr: [AUTO] Nummer der Schulepisode (Startwert 1) --af: **goto 22103** --end--

22103	--va: **asmod** --hin: **(ts11400)** --fn: **22103** --vb: Episodenmodus --fr: [AUTO] Episodenmodus --we: 2: neu aufgenommene Episode im Panel 3: aufgesetzte Episode im Panel 4: im X-Modul ergänzt --ac: **autoif (30300 <> 2 & 22101a < 22107) 22103 = 2** **autoif (30300 <> 2 & 22101a >= 22107) 22103 = 3** **autoif (30300 = 2) 22103 = 4** --af: **if (22103 = 2, 4) goto 22108** **if (22103 = 3) goto 22103P1** --end--
22103P1	--va: **asnr1PRE** --fn: **22103P1** --vb: Preload Schulepisodennummer bei !!Ersterfassung!! dieser Episode (22107 / 22103P1) --fr: [AUTO] Preload Nummer der Schulepisode bei !!Ersterfassung!! dieser Episode --af: **goto 22103P2** --end--
22103P2	--va: **aswe1PRE** --fn: **22103P2** --vb: Preload Studiennummer bei !!Ersterfassung!! dieser Episode (20101b / 22103P2) --fr: [AUTO] Preload Studiennummer bei !!Ersterfassung!! dieser Episode --af: **goto 22103P3** --end--
22103P3	--va: **asnrPRE** --fn: **22103P3** --vb: Preload Schulepisodennummer dieser Episode (22107) --fr: [AUTO] Preload Nummer der Schulepisode dieser Episode in der letzten Befragungswelle --af: **goto 22103P4** --end--

22103P4	--va: **aswePRE** --fn: **22103P4** --vb: Preload Studiennummer der letzten Befragung (20101b) --fr: [AUTO] Preload Studiennummer der letzten Befragung --af: **goto 22103P5** --end--
22103P5	--va: **asinausPRE** --fn: **22103P5** --vb: Preload Schulbesuch in Deutschland? (22108) --fr: [AUTO] Preload Schulbesuch in Deutschland? --we: 1: ja 2: nein -97: verweigert -98: weiß nicht --ac: **autoif (22103P5) 22108 = 22103P5** --af: **goto 22103P6** --end--

22103P6	--va: **astypPRE** --fn: **22103P6** --vb: Preload Schulform (22114) --fr: [AUTO] Preload Schulform --we: 1: Grundschule 2: Orientierungsstufe (auch Erprobungsstufe) 3: Volksschule 4: Hauptschule 5: Realschule (bis 1964: Mittelschule) 6: verbundene Haupt- und Realschule (auch Sekundar-, Regel-, Mittel-, Ober- und Wirtschaftsschule, Regionale Schule, Regionalschulen, Erweiterte Realschule, Realschule plus, Gemeinschaftsschule, Werkrealschule, Stadtteilschule, Mittelstufenschule, Duale Oberschule) 7: Polytechnische Oberschule (POS) 8: Gymnasium (auch Kolleg) 9: Erweiterte Oberschule (EOS) 10: Gesamtschule (auch integrierte Schulen, integrierte Sekundarschule (Berlin)) 11: Waldorfschule 12: Sonder-/Förderschule (auch Förderzentrum) 13: berufliche Schule (zur Erreichung eines allgemeinbildenden Schulabschlusses, z.B. Fachoberschule) 14: andere Schule -97: verweigert -98: weiß nicht --ac: **autoif (22103P6) 22114 = 22103P6** **autoif (22103P6) h_astypsPRE = 22103P6** **autoif (22103P6 = 2) 22121 = 1** --af: **goto 22103P7** --end--
22103P7	--va: **asstdatPRE (asstmPRE / asstjPRE)** --fn: **22103P7** --vb: Preload Startdatum (-monat/-jahr) Schulepisode (22118) --fr: [AUTO] Preload Startdatum (-monat/-jahr) Schulepisode --we: Monat __ Jahr ____ --ac: **autoif (22103P7) 22118 = 22103P7** --af: **goto 22103P8** --end--

22103P8	--va: **asvzPRE** --fn: **22103P8** --vb: Preload Haupt-/Nebentätigkeit (22121) --fr: [AUTO] Preload Haupt-/Nebentätigkeit --we: 1: hauptsächlich 2: nebenher -97: verweigert -98: weiß nicht --af: **goto 22103P9** --end--
22103P9	--va: **astyps1PRE** --fn: **22103P9** --vb: Preload Form der Schule (22115) --fr: [AUTO] Preload Form der Schule --we: [Schulliste A] -96: Schule nicht in Liste -97: verweigert -98: weiß nicht --ac: **autoif (22103P9) 22115 = 22103P9** --af: **goto 22104** --end--

22104	--va: **asintrop** --fn: **22104** --vb: Episodenfortschreibung --fr: **if (22107 = 1)** Kommen wir nun zu Ihrer Schulausbildung. In unserem letzten Interview im **<20101P3(intmPRE / intjPRE)>** haben wir notiert, dass Sie zu diesem Zeitpunkt **<h_astypsPRE >** besucht haben. **if (22107 > 1)** Darüber hinaus haben wir in unserem letzten Interview im **<20101P3(intmPRE / intjPRE)>** notiert, dass Sie zu diesem Zeitpunkt **<h_astypsPRE>** besucht haben. --we: 1: Zielperson widerspricht NICHT 2: Zielperson widerspricht --ac: **autoif (22104 = 2) 22119 = 20101P3(intmPRE / intjPRE)** **autoif (22104 = 2) h_dauertan = 3** --af: **if (22104 = 1) goto 22119** **if (22104 = 2 & 22107 = 22101a & (22106a = ., 0, 2) & (20102(intj) – 20106(gebj) =< 50)) goto 22105** **if (22104 = 2 & (22107 < 22101a OR (22107 = 22101a & (22106a = 1 OR (20102(intj) – 20106(gebj) > 50))))) goto 22134Z** --end--

22108	--va: **asinaus** --hin: **(ts11103)** --fn: **22108** --vb: Schulbesuch in Deutschland? --fr: War das eine Schule in Deutschland? --in: <<Hier sollen nur Schulen aufgenommen werden, die (auch) zu einem allgemeinbildenden Schulabschluss (d.h. Hauptschulabschluss, Mittlere Reife, Fachhochschulreife, Abitur) führen.>> --we: 1: ja 2: nein **BUTTONS: verweigert (-97), weiß nicht (-98)** --af: **if (22108 = 1) goto 22109** **if (22108 = 2) goto 22112** **if (22108 = -97, -98) goto 22114** --end--
22109	--va: **asgem** --hin: **(ts11202)** --fn: **22109** --vb: Gemeinde der Schule --fr: Können Sie mir den Ort bzw. die Gemeinde nennen, in dem sich diese Schule befindet/befand? --we: [Gemeindeliste] **BUTTONS: Ort nicht in Liste (-96), verweigert (-97), weiß nicht (-98)** --af: **if (22109 <> -96, 1011) goto 22114** **if (22109 = 1011) goto 22111b** **if (22109 = -96) goto 22110** --end--

22110	--va: **asgems** --fn: **22110** --vb: Gemeindename der Schule (offen) --fr: Dieser Ort kommt nicht in unserer Liste vor. Damit wir den Ortsnamen in unsere Liste aufnehmen können, nennen Sie mir bitte noch einmal den Ort der Schule genau! --in: <<Bitte Ortsnamen genau und in korrekter Schreibweise erfassen!>> --we: OFFEN: _____ **BUTTONS: verweigert (-97), weiß nicht (-98)** --af: **if (22110 <> -97, -98) goto 22111** **if (22110 = -97, -98) goto 22114** --end--
22111	--va: **asbl** --fn: **22111** --vb: Bundesland der Schule --fr: Zu welchem Bundesland gehört dieser Ort? --in: <<Nicht vorlesen, zutreffenden Code markieren!>> --we: 1: Schleswig-Holstein 2: Hamburg 3: Niedersachsen 4: Bremen 5: Nordrhein-Westfalen 6: Hessen 7: Rheinland-Pfalz 8: Baden-Württemberg 9: Bayern 10: Saarland 11: Berlin(Gesamt) 12: Brandenburg 13: Mecklenburg-Vorpommern 14: Sachsen 15: Sachsen-Anhalt 16: Thüringen **BUTTONS: verweigert (-97), weiß nicht (-98)** --af: **if (22111 = 11) goto 22111b** **if (22111 <> 11) goto 22114** --end--

22111b	--va: **asgemb** --fn: **22111b** --vb: Schulbesuch in Berlin --fr: Um welchen Berliner Bezirk handelt/handelte es sich dabei? --in: <<Vorgaben nicht vorlesen. Falls Doppelbezeichnungen genannt werden (z.B. Friedrichshain-Kreuzberg) bitte nachfragen, um welchen der beiden Bezirke es sich handelt. Falls Bezeichnungen genannt werden, die nicht in der Liste vorhanden sind (z.B. Mahlsdorf, Moabit, Rudow usw.), bitte nachfragen: „Und zu welchem Bezirk gehört das?“>> --we: 1: Charlottenburg 2: Friedrichshain 3: Hellersdorf 4: Hohenschönhausen 5: Köpenick 6: Kreuzberg 7: Lichtenberg 8: Marzahn 9: Mitte 10: Neukölln 11: Pankow 12: Prenzlauer Berg 13: Reinickendorf 14: Schöneberg 15: Spandau 16: Steglitz 17: Tempelhof 18: Tiergarten 19: Treptow 20: Wedding 21: Weißensee 22: Wilmersdorf 23: Zehlendorf **BUTTONS: Bezirk nicht in Liste (-96), verweigert (-97), weiß nicht (-98)** --af: **if (22111b = 9) goto 22111c** **if (22111b = 11) goto 22111d** **if (22111b = 7) goto 22111e** **if (22111b <> 7, 9, 11) goto 22114** --end--

22111c	--va: **asgemb9** --fn: **22111c** --vb: Schulbesuch in Berlin Mitte --fr: Der heutige Bezirk Mitte setzt sich ja aus den früheren Bezirken Mitte, Tiergarten und Wedding zusammen. Um welchen dieser Bezirke handelt es sich: um Mitte, Tiergarten oder Wedding? --we: 9: Mitte 18: Tiergarten 20: Wedding **BUTTONS: verweigert (-97), weiß nicht (-98)** --ra: **9, 18, 20, -97, -98** --ac: **autoif (22111c > 0) 22111b = 22111c** --af: **goto 22114** --end--
22111d	--va: **asgemb11** --fn: **22111d** --vb: Schulbesuch in Berlin Pankow --fr: Der heutige Bezirk Pankow setzt sich ja aus den früheren Bezirken Pankow, Prenzlauer Berg und Weißensee zusammen. Um welchen dieser Bezirke handelt es sich: um Pankow, Prenzlauer Berg oder Weißensee? --we: 11: Pankow 12: Prenzlauer Berg 21: Weißensee **BUTTONS: verweigert (-97), weiß nicht (-98)** --ra: **11, 12, 21, -97, -98** --ac: **autoif (22111d > 0) 22111b = 22111d** --af: **goto 22114** --end--

22111e	--va: **asgemb7** --fn: **22111e** --vb: Schulbesuch in Berlin Lichtenberg --fr: Der heutige Bezirk Lichtenberg setzt sich ja aus den früheren Bezirken Lichtenberg und Hohenschönhausen zusammen. Um welchen dieser Bezirke handelt es sich: um Lichtenberg oder Hohenschönhausen? --we: 4: Hohenschönhausen 7: Lichtenberg **BUTTONS: verweigert (-97), weiß nicht (-98)** --ra: **4, 7, -97, -98** --ac: **autoif (22111e > 0) 22111b = 22111e** --af: **goto 22114** --end--
22112	--va: **asland** --hin: **(ts1120s)** --fn: **22112** --vb: Land der Schule --fr: In welchem Land war die Schule? --we: [Länderliste] **BUTTONS: Land nicht in Liste (-96), verweigert (-97), weiß nicht (-98)** --af: **if (22112 = -96) goto 22113** **if (22112 <> -96 & h_etappe = 6) goto 22114** **if (22112 <> -96 & h_etappe = 8) goto 22118** --end--

22113	--va: **aslands** --fn: **22113** --vb: Land der Schule offen --fr: Dieses Land kommt nicht in unserer Liste vor. Damit wir das Land in unsere Liste aufnehmen können, nennen Sie mir bitte noch einmal das Land, in dem die Schule lag/liegt, genau! --in: <<Bitte den Namen des Landes genau und in korrekter Schreibweise erfassen.>> --we: OFFEN: _____ **BUTTONS: verweigert (-97), weiß nicht (-98)** --af: **if (h_etappe = 6) goto 22114** **if (h_etappe = 8) goto 22118** --end--

22114	--va: **astyp** --hin: **(ts11204)** --fn: **22114** --vb: Schulform --fr: **if (h_etappe = 8 OR (h_etappe = 6 & 22108 <> 2))** Was für eine Schule haben Sie da besucht? (War das z.B. eine Hauptschule, eine Realschule, ein Gymnasium?) **if (h_etappe = 6 & 22108 = 2)** Welche Schule haben Sie da besucht? Bitte geben Sie den entsprechenden deutschen Schultyp an. --in: <<Vorgaben nicht vorlesen. Hier sollen nur Schulen aufgenommen werden, die (auch) zu einem allgemeinbildenden Schulabschluss führen. Wenn „Sekundarschule“ angegeben wird, bitte nachfragen, ob sich die Schule in Berlin befindet. Wenn ja, dann zu Kategorie 10 zuordnen, wenn nein, zu Kategorie 6 zuordnen.>> --we: 2: Orientierungsstufe, auch Erprobungsstufe und Förderstufe z.B. in Meckl.-Vorpommern, Rheinland-Pfalz 4: Hauptschule 5: Realschule 6: verbundene Haupt- und Realschule, auch Sekundar-, Regel-, Mittel-, Ober- und Wirtschaftsschule, Regionale Schule, Regionalschulen, Erweiterte Realschule, Realschule plus, Gemeinschaftsschule, Werkrealschule, Stadtteilschule, Mittelstufenschule, Duale Oberschule 8: Gymnasium, auch Kolleg 10: Gesamtschule, auch integrierte Schulen, integrierte Sekundarschule (Berlin) 11: Waldorfschule 12: Sonder-/Förderschule, auch Förderzentrum 13: berufliche Schule zur Erreichung eines allgemeinbildenden Schulabschlusses, z.B. Fachoberschule 14: andere Schule **BUTTONS: verweigert (-97), weiß nicht (-98)** --ac: **autoif (22114 = 2) 22121 = 1** --af: **if ((22114 = 2 to 5, 11 to 12) OR 22108 = 2) goto 22118** **if ((22114 = 6, 10) & 22108 <> 2) goto 22117b** **if ((22114 = 8, 13, 14) & 22108 <> 2) goto 22115** **if ((22114 = -97, -98) & 22108 <> 2) goto 22117** --end--

22115	--va: **astyps1** --hin: **(ts11205)** --fn: **22115** --vb: Form der Schule --fr: **if (22114 = 14)** Was war das für eine Schule genau? **if (22114 = 13)** Was war das für eine berufliche Schule? **if (22114 = 8)** Was war das für ein Gymnasium genau? --in: **if (h_etappe = 8)** <<Hier sollen nur Schulen aufgenommen werden, die (auch) zu einem allgemeinbildenden Schulabschluss führen.>> **if (h_etappe = 6)** <<Hier sollen nur Schulen aufgenommen werden, die (auch) zu einem allgemeinbildenden Schulabschluss führen. Unter „andere berufliche Gymnasien“ zählen alle !!beruflichen!! Gymnasien z.B. mit agrarwissenschaftlicher, biotechnologischer, ernährungswissenschaftlicher oder sozialwissenschaftlicher Ausrichtung, !!aber nicht!! Wirtschaftsgymnasien und Technische Gymnasien. Diese werden extra kodiert.>> --we: **if (22114 = 13, 14)** [Schulliste A] **if (22114 = 8)** [Schulliste B] **BUTTONS: Schule nicht in Liste (-96), verweigert (-97), weiß nicht (-98)** --af: **if ((22115 = 2, 8 to 10, 14 to 17, 19 to 27, 30 to 32) & h_etappe = 6) goto 22116a** **if ((22115 = 1, 3 to 6, 11 to 13, 18, 28, 29, -97, -98) & h_etappe = 6 & h_cohort = 4) goto 22118** **if ((22115 = 1, 3 to 6, 11 to 13, 18, 28, 29, -97, -98) & h_etappe = 6 & h_cohort <> 4) goto 22117** **if ((22115 = 10, 19 to 27, 30 to 32) & h_etappe = 8) goto 22117** **if ((22115 = 1 to 9, 11 to 18, 28, 29, -97, -98) & h_etappe = 8) goto 22118** **if (22115 = -96) goto 22116** --end--

22116	--va: **astyps2** --hin: **(ts11206_O)** --fn: **22116** --vb: andere Schulform --fr: Diese Schule kommt nicht in unserer Liste vor. Damit wir die Schule in unsere Liste aufnehmen können, nennen Sie mir bitte noch einmal die genaue Bezeichnung der Schule! --we: OFFEN: _____ **BUTTONS: verweigert (-97), weiß nicht (-98)** --af: **if (h_etappe = 8) goto 22117** **if (h_etappe = 6) goto 22116a** --end--
22116a	--va: **asbszug** --hin: **(ts11224)** --fn: **22116a** --vb: Berufliche Schule Zugangsvoraussetzung --fr: Um einen bestimmten Bildungsgang oder eine bestimmte Schule besuchen zu können, benötigt man manchmal sogar mehrjährige Berufserfahrung oder eine abgeschlossene Ausbildung. Mussten Sie auch solche Voraussetzungen erfüllen, um Ihre aktuelle Schule zu besuchen? --we: 1: ja 2: nein **BUTTONS: verweigert (-97), weiß nicht (-98)** --af: **if ((22115 = 10, 19 to 27, 30 to 32, -96) & h_cohort = 4) goto 22117** **if ((22115 = 2, 8, 9, 14 to 17) & h_cohort = 4) goto 22118** **if (h_cohort <> 4) goto 22117** --end--

22117	--va: **asberuf** --hin: **(ts11207)** --fn: **22117** --vb: Integrierte Berufsausbildung --fr: War das ein Ausbildungsgang, bei dem Sie die Möglichkeit hatten, auch eine Berufsausbildung zu machen? --we: 1: ja 2: nein **BUTTONS: verweigert (-97), weiß nicht (-98)** --af: **goto 22118** --end--
22117b	--va: **astypd4_2** --hin: **(ts11225)** --fn: **22117b** --vb: Schulzweig Gesamtschule/SmB --fr: Welchen Zweig besuchten Sie da? --in: <<Antwortmöglichkeiten bitte vorlesen. Falls der Befragte angibt, dass es (noch) keine Trennung in Schulzweige gibt / gab, bitte BUTTON benutzen!>> --we: 1: Hauptschule 2: Realschule 3: Gymnasialer Zweig **BUTTONS: keine Trennung in Schulzweige (-20), verweigert (-97), weiß nicht (-98)** --af: **goto 22118** --end--

22118	--va: **asstdat (asstm / asstj)** --hin: **(ts1111m / y)** --fn: **22118** --vb: Startdatum (-monat/-jahr) Schulepisode --fr: Von wann bis wann haben Sie diese Schule besucht? --in: <<Erinnert sich ZP nur an Jahreszeiten, bitte folgende Nummern eingeben: 21 = Jahresanfang/Winter, 24 = Frühjahr/Ostern, 27 = Jahresmitte/Sommer, 30 = Herbst, 32 = Jahresende.>> --we: von Monat ____ Jahr _____ **BUTTONS: verweigert (-97), weiß nicht (-98)** --af: **goto 22119** --end--

22119	--va: **asenddat (asendm / asendj)** --hin: **(ts1112m / y)** --fn: **22119** --vb: Enddatum (-monat/-jahr) Schulepisode --fr: **if (22103 = 2, 4)** (Bis wann haben Sie diese Schule besucht?) **if (22103 = 3)** Bis wann haben Sie diese Schule besucht? --in: <<Erinnert sich ZP nur an Jahreszeiten, bitte folgende Nummern eingeben: 21 = Jahresanfang/Winter, 24 = Frühjahr/Ostern, 27 = Jahresmitte/Sommer, 30 = Herbst, 32 = Jahresende>> --we: bis Monat ____ Jahr _____ **BUTTONS: besucht noch diese Schule (-5), verweigert (-97), weiß nicht (-98)** --ac: **autoif (22119 = -5) h_dauertan = 1** **autoif (22119 = 20102(intm/intj)) h_dauertan = 2** **autoif (22119 > 0 & 22119 < 20102(intm/intj)) h_dauertan = 3** **autoif (22119 = -97, -98) h_dauertan = 4** **autoif (22119 = -5) 22120 = 1** **autoif (22119 = -5) 22119 = 20102(intm/intj)** --af: **if ((h_dauertan = 1, 3, 4) & 22114 <> 2) goto 22121** **if ((h_dauertan = 1, 3, 4) & 22114 = 2) goto 22133aZ** **if (h_dauertan = 2) goto 22120** --end--

22120	--va: **asiz** --hin: **(ts1112c)** --fn: **22120** --vb: Andauern der Schulepisode --fr: Besuchen Sie heute noch diese Schule? --we: 1: ja, besuche diese Schule noch 2: nein **BUTTONS: verweigert (-97), weiß nicht (-98)** --ac: **autoif (22120 = 1) h_dauertan = 1** --af: **if (22114 <> 2) goto 22121** **if (22114 = 2) goto 22133aZ** --end--
22121	--va: **asvz** --hin: **(ts11208)** --fn: **22121** --vb: Haupt-/Nebentätigkeit --fr: **if (h_dauertan = 1)** Besuchen Sie diese Schule hauptsächlich oder nebenher, d.h. neben einer Erwerbstätigkeit oder Ausbildung? **if (h_dauertan = 2, 3, 4)** Haben Sie diese Schule hauptsächlich oder nebenher, d.h. neben einer Erwerbstätigkeit oder Ausbildung, besucht? --in: **if (h_etappe = 6)** << Mit hauptsächlich ist gemeint, dass die Schule in Vollzeit besucht wird, mit nebenher ist gemeint, dass die Schule in Teilzeit besucht wird.>> --we: 1: hauptsächlich 2: nebenher **BUTTONS: verweigert (-97), weiß nicht (-98)** --af: **if (h_dauertan = 2, 3, 4) goto 22122** **if (h_dauertan = 1) goto 22129** --end--
22122	--va: **asz** --hin: **(ts11209)**

--fn: **22122**

--vb: Schulabschluss
--fr:
if (h_etappe = 8 & (22108 = 1, -97, -98))
Und welchen Schulabschluss haben Sie gemacht?

if (h_etappe = 6 & (22108 = 1, -97, -98))
Und welchen Schulabschluss haben Sie dort gemacht?

if (h_etappe = 8 & 22108 = 2)
Und welchen Schulabschluss haben Sie gemacht? Bitte nennen Sie mir den entsprechenden deutschen Schulabschluss.

if (h_etappe = 6 & 22108 = 2)
Und welchen Schulabschluss haben Sie dort gemacht? Bitte nennen Sie mir den entsprechenden deutschen Schulabschluss.

--in: <<Vorgaben nicht vorlesen. Wenn Fachabitur angegeben wird, bitte nachfragen, ob damit die Zugangsberechtigung für ein Studium an einer Fachhochschule oder an einer Universität erworben wurde. Wenn Fachhochschule, dann zu Kategorie 4 zuordnen, wenn Universität, zu Kategorie 5 zuordnen.>>

--we:
1: einfacher Hauptschulabschluss
auch: Berufsbildungsreife, Berufsreife, Erster allgemeinbildender Schulabschluss, Mittelschulabschluss (in Bayern)
2: qualifizierender oder qualifizierter Hauptschulabschluss
auch: Erweiterte Berufsbildungsreife, Berufsreife mit Leistungsfeststellung, Sekundarabschluss I – Hauptschulabschluss, Hauptschulabschluss nach Klasse 10, qualifizierender Mittelschulabschluss (in Bayern)
3: Realschulabschluss
auch: Mittlere Reife, Mittlerer Schulabschluss, Wirtschaftsschulabschluss, Fachschulabschluss, Fachoberschulreife, Mittlerer Abschluss, Mittlerer Bildungsabschluss, Erweiterter/Qualifizierter Sekundarabschluss, Erweiterter/Qualifizierter Realschulabschluss
4: Fachhochschulreife
5: andere Hochschulreife (Abitur)
6: Sonder-/Förderschulabschluss
7: anderer Abschluss
BUTTONS: ohne Abschluss (-5), es war kein Abschluss vorgesehen (-6), verweigert (-97), weiß nicht (-98)

--af:
if ((22122 = 1, 2, 3, 6) & 22108 = 2) goto 22126
if ((22122 = 1, 2, 3, 6) & (22108 = 1, -97, -98)) goto 22133
if (22122 = 4) goto 22123
if (22122 = 5) goto 22124
if (22122 = 7) goto 22125
if (22122 = -5) goto 22129
if (22122 = -6, -97, -98) goto 22133aZ
--end--

22123	--va: **aszfh** --hin: **(ts11210)** --fn: **22123** --vb: Typ Fachhochschulreife --fr: Handelt es sich dabei um eine fachgebundene Fachhochschulreife, den schulischen Teil der Fachhochschulreife (z.B. nach Verlassen des Gymnasiums 12. Klasse) oder um eine volle Fachhochschulreife? --in: <<Fachhochschulreife (FHR): berechtigt zum Studium an einer Fachhochschule (FH); fachgebundene FHR: Studienberechtigung auf bestimmte Fachrichtungen an einer FH beschränkt; schulischer Teil der FHR – volle FHR: Die "volle" FHR besteht aus einem schulischen Teil und einer fachpraktischen Vorbildung. Der schulische Teil kann in der Regel nach Abschluss der 12. Klasse einer höheren Schule erworben werden. Erst zusammen mit dem berufsbezogenen Teil ist die Aufnahme eines FH-Studiums möglich.>> --we: 1: eine fachgebundene Fachhochschulreife 2: den schulischen Teil der Fachhochschulreife 3: eine volle Fachhochschulreife **BUTTONS: verweigert (-97), weiß nicht (-98)** --af: **if (22108 = 2) goto 22126** **if (22108 = 1, -97, -98) goto 22133** --end--
22124	--va: **aszabi** --hin: **(ts11211)** --fn: **22124** --vb: Typ Abitur --fr: Handelt es sich dabei um eine fachgebundene Hochschulreife oder um eine allgemeine Hochschulreife? --in: <<Eine allgemeine Hochschulreife berechtigt zum Studium aller Fächer an allen Hochschularten, bei einer fachgebundenen Hochschulreife ist die Berechtigung auf bestimmte Fachrichtungen beschränkt.>> --we: 1: eine fachgebundene Hochschulreife 2: eine allgemeine Hochschulreife **BUTTONS: verweigert (-97), weiß nicht (-98)** --af: **if (22108 = 2) goto 22126** **if (22108 = 1, -97, -98) goto 22133** --end--

22125	--va: **aszs** --hin: **(ts11212_O)** --fn: **22125** --vb: anderer Schulabschluss --fr: Wie heißt dieser andere Schulabschluss? --we: OFFEN: _____ **BUTTONS: verweigert (-97), weiß nicht (-98)** --af: **if (22108 = 2) goto 22126** **if (22108 = 1, -97, -98) goto 22133** --end--
22126	--va: **asza** --hin: **(ts11213)** --fn: **22126** --vb: Anerkennung des Schulabschlusses in Deutschland --fr: Wurde dieser Abschluss in Deutschland als gleichwertig anerkannt? --in: <<Wenn Antrag nicht erforderlich, bitte 1=ja angeben! Wenn Anerkennungsverfahren nicht existent oder Anerkennung nicht beantragt, bitte 2=nein eintragen.>> --we: 1: ja 2: nein **BUTTONS: verweigert (-97), weiß nicht (-98)** --af: **goto 22133aZ** --end--
22129	--va: **aszz** --hin: **(ts11214)** --fn: **22129** --vb: angestrebter Schulabschluss --fr: **if (h_dauertan = 1)** Welchen Schulabschluss wollen Sie machen? **if ((h_dauertan = 2, 3, 4) & (22108 = 1, -97, -98))** Welchen Schulabschluss wollten Sie machen? **if ((h_dauertan = 2, 3, 4) & 22108 = 2)** Welchen Schulabschluss wollten Sie machen? Bitte nennen Sie mir den entsprechenden deutschen Schulabschluss. --in: <<Vorgaben nicht vorlesen. Wenn Fachabitur angegeben wird, bitte nachfragen, ob damit

	die Zugangsberechtigung für ein Studium an einer Fachhochschule oder an einer Universität erworben wurde. Wenn Fachhochschule, dann zu Kategorie 4 zuordnen, wenn Universität, zu Kategorie 5 zuordnen.>> --we: 1: einfacher Hauptschulabschluss auch: Berufsbildungsreife, Berufsreife, Erster allgemeinbildender Schulabschluss, Mittelschulabschluss (in Bayern) 2: qualifizierender oder qualifizierter Hauptschulabschluss auch: Erweiterte Berufsbildungsreife, Berufsreife mit Leistungsfeststellung, Sekundarabschluss I – Hauptschulabschluss, Hauptschulabschluss nach Klasse 10, qualifizierender Mittelschulabschluss (in Bayern) 3: Realschulabschluss auch: Mittlere Reife, Mittlerer Schulabschluss, Wirtschaftsschulabschluss, Fachschulabschluss, Fachoberschulreife, Mittlerer Abschluss, Mittlerer Bildungsabschluss, Erweiterter/Qualifizierter Sekundarabschluss, Erweiterter/Qualifizierter Realschulabschluss 4: Fachhochschulreife 5: andere Hochschulreife (Abitur) 6: Sonder-/Förderschulabschluss 7: anderer Abschluss **BUTTONS: verweigert (-97), weiß nicht (-98)** --af: **if (22129 = 4) goto 22130** **if (22129 = 5) goto 22131** **if (22129 = 7) goto 22132** **if (22129 = 1 to 3, 6, -97, -98) goto 22133aZ** --end--

22130	--va: **aszzfh** --hin: **(ts11215)** --fn: **22130** --vb: Typ angestrebte Fachhochschulreife --fr: Wäre das eine fachgebundene Fachhochschulreife, der schulische Teil der Fachhochschulreife (z.B. nach Verlassen des Gymnasiums 12. Klasse) oder die volle Fachhochschulreife (gewesen)? --in: <<Fachhochschulreife (FHR): berechtigt zum Studium an einer Fachhochschule (FH); fachgebundene FHR: Studienberechtigung auf bestimmte Fachrichtungen an einer FH beschränkt; schulischer Teil der FHR – volle FHR: Die "volle" FHR besteht aus einem schulischen Teil und einer fachpraktischen Vorbildung. Der schulische Teil kann in der Regel nach Abschluss der 12. Klasse einer höheren Schule erworben werden. Erst zusammen mit dem berufsbezogenen Teil ist die Aufnahme eines FH-Studiums möglich.>> --we: 1: eine fachgebundene Fachhochschulreife 2: den schulischen Teil der Fachhochschulreife 3: eine volle Fachhochschulreife **BUTTONS: verweigert (-97), weiß nicht (-98)** --af: **goto 22133aZ** --end--
22131	--va: **aszzabi** --hin: **(ts11216)** --fn: **22131** --vb: Typ angestrebtes Abitur --fr: Wäre das eine fachgebundene Hochschulreife oder eine allgemeine Hochschulreife (gewesen)? --in: <<Eine allgemeine Hochschulreife berechtigt zum Studium aller Fächer an allen Hochschularten, bei einer fachgebundenen Hochschulreife ist die Berechtigung auf bestimmte Fachrichtungen beschränkt.>> --we: 1: eine fachgebundene Hochschulreife 2: eine allgemeine Hochschulreife **BUTTONS: verweigert (-97), weiß nicht (-98)** --af: **goto 22133aZ** --end--

22132	--va: **aszzs** --hin: **(ts11217_O)** --fn: **22132** --vb: anderer angestrebter Schulabschluss --fr: Wie heißt dieser andere Schulabschluss? --we: OFFEN: _____ **BUTTONS: verweigert (-97), weiß nicht (-98)** --af: **goto 22133aZ** --end--
22133	--va: **asnot** --hin: **(tf11218)** --fn: **22133** --vb: Gesamtnote Abschlusszeugnis --fr: **if (h_etappe = 8)** Welche ungefähre Gesamtnote hatten Sie bei diesem Schulabschluss auf dem Abschlusszeugnis? **if (h_etappe = 6)** Welche Gesamtnote hatten Sie bei diesem Schulabschluss auf dem Abschlusszeugnis? --in: **if (h_etappe = 6)** <<Es ist eine Dezimalstelle zugelassen. Wenn nur die Punktzahl bekannt ist, Button "nur Punktzahl bekannt" drücken. Wenn keine Gesamtnote vorhanden, dann bitte den Notendurchschnitt angeben.>> --we: OFFEN: ___,_ (eine Dezimalstelle) **BUTTONS: es gab keine Note (-6), nur Punktzahl bekannt (-93), verweigert (-97), weiß nicht (-98)** --ra: **0,5 to 6,0, -6, -93, -97, -98** --af: **if (22133 = -93) goto 22133a** **if (22133 = -98 & h_etappe = 6 & h_cohort <> 4) goto 22133a2** **if (h_etappe = 6 & ((22133 <> -93 & h_cohort = 4) OR ((22133 <> -93, -98) & h_cohort <> 4))) goto 22133b** **if (22133 <> -93 & h_etappe = 8 & (22122 = 4, 5)) goto 22133f** **if (22133 <> -93 & h_etappe = 8 & (22122 <> 4, 5)) goto 22133aZ** --end--

22133a	--va: **aspkt** --hin: **(ts11226)** --fn: **22133a** --vb: Punktzahl Abschlusszeugnis --fr: Und wie viele Punkte hatten Sie auf Ihrem Abschlusszeugnis? --we: OFFEN: ___ **BUTTONS: verweigert (-97), weiß nicht (-98)** --ra: **0 to 15, -97, -98** --af: **if (h_etappe = 6) goto 22133b** **if ((22122 = 4, 5) & h_etappe = 8) goto 22133f** **if ((22122 <> 4, 5) & h_etappe = 8) goto 22133aZ** --end--
22133a2	--va: **asnots** --hin: **(ts11246)** --fn: **22133a2** --vb: Gesamtnote Abschlusszeugnis – geschätzt --fr: Können Sie mir sagen, ob Ihre Gesamtnote im Einser-, Zweier-, Dreier-, Vierer-, Fünfer- oder Sechserbereich lag? --in: <<In den Einserbereich fallen Noten von 0,7 bis 1,5, Zweierbereich: 1,6 bis 2,5, Dreierbereich: 2,6 bis 3,5, Viererbereich: 3,6 bis 4,5, Fünferbereich: 4,6 bis 5,5, Sechserbereich: 5,6 bis 6,0 >> --we: 1: Einserbereich 2: Zweierbereich 3: Dreierbereich 4: Viererbereich 5: Fünferbereich 6: Sechserbereich **BUTTONS: verweigert (-97), weiß nicht (-98)** --af: **goto 22133b** --end--

22133b	--va: **asnotmat** --hin: **(ts11227)** --fn: **22133b** --vb: letzte Halbjahresnote Mathematik --fr: **if (22122 = 4, 5)** Welches war Ihre letzte Halbjahresnote in Mathematik? **if (22122 <> 4, 5)** Welche Note hatten Sie bei diesem Schulabschluss in Mathematik? --in: <<Es ist eine Dezimalstelle zugelassen. Notenangaben wie "2 plus" oder "3 minus" als Dezimalzahl erfassen: also als 1,7 bzw. 3,3 usw. (Note "1 plus" als 0,7). Wenn nur die Punktzahl bekannt ist, Button "nur Punktzahl bekannt" drücken.>> --we: OFFEN: ___,_ (eine Dezimalstelle) **BUTTONS: es gab keine Note (-6), nur Punktzahl bekannt (-93), verweigert (-97), weiß nicht (-98)** --ra: **0,5 to 6,0, -6, -93, -97, -98** --af: **if (22133b <> -93) goto 22133d** **if (22133b = -93) goto 22133c** --end--
22133c	--va: **aspktmat** --hin: **(ts11228)** --fn: **22133c** --vb: letzte Halbjahrespunktzahl Mathematik --fr: **if (22122 = 4, 5)** Und wie viele Punkte hatten Sie in Ihrem letzten Schulhalbjahr in Mathematik? **if (22122 <> 4, 5)** Und wie viele Punkte hatten Sie bei diesem Schulabschluss in Mathematik? --we: OFFEN: ___ **BUTTONS: verweigert (-97), weiß nicht (-98)** --ra: **0 to 15, -97, -98** --af: **goto 22133d** --end--

22133d	--va: **asnotde** --hin: **(ts11229)** --fn: **22133d** --vb: letzte Halbjahresnote Deutsch --fr: **if (22122 = 4, 5)** Und welches war Ihre letzte Halbjahresnote in Deutsch? **if (22122 <> 4, 5)** Welche Note hatten Sie bei diesem Schulabschluss in Deutsch? --in: <<Es ist eine Dezimalstelle zugelassen. Notenangaben wie "2 plus" oder "3 minus" als Dezimalzahl erfassen: also als 1,7 bzw. 3,3 usw. (Note "1 plus" als 0,7). Wenn nur die Punktzahl bekannt ist, Button "nur Punktzahl bekannt" drücken.>> --we: OFFEN: ___,_ (eine Dezimalstelle) **BUTTONS: es gab keine Note (-6), nur Punktzahl bekannt (-93), verweigert (-97), weiß nicht (-98)** --ra: **0,5 to 6,0, -6, -93, -97, -98** --af: **if (22133d <> -93 & (22122 = 4, 5) & h_cohort = 4) goto 22133f** **if (22133d <> -93 & (22122 <> 4, 5) & h_cohort = 4) goto 22133aZ** **if (22133d <> -93 & h_cohort <> 4) goto 22133e1** **if (22133d = -93) goto 22133e** --end--

22133e	--va: **aspktde** --hin: **(ts11230)** --fn: **22133e** --vb: letzte Halbjahrespunktzahl Deutsch --fr: **if (22122 = 4, 5)** Und wie viele Punkte hatten Sie in Ihrem letzten Schulhalbjahr in Deutsch? **if (22122 <> 4, 5)** Und wie viele Punkte hatten Sie bei diesem Schulabschluss in Deutsch? --we: OFFEN: ___ **BUTTONS: verweigert (-97), weiß nicht (-98)** --ra: **0 to 15, -97, -98** --af: **if ((22122 = 4, 5) & h_cohort = 4) goto 22133f** **if ((22122 <> 4, 5) & h_cohort = 4) goto 22133aZ** **if (h_cohort <> 4) goto 22133e1** --end--
22133e1	--va: **askopfnot1** --hin: **(ts11260)** --fn: **22133e1** --vb: Kopfnoten in Abschlusszeugnis – vorhanden? --fr: Gab es in diesem Zeugnis auch so genannte "Kopfnoten", d.h. Noten oder Bewertungen für Verhalten oder Unterrichtsbeteiligung? --in: <<Dazu zählen auch ausformulierte Bewertungen in Textform.>> --we: 1: ja 2: nein **BUTTONS: verweigert (-97), weiß nicht (-98)** --af: **if (22133e1 = 1) goto 22133e2** **if (22133e1 = 2, -97, -98) goto 22133e3** --end--

22133e2	--va: **askopfnot2** --hin: **(ts11261)** --fn: **22133e2** --vb: Kopfnoten in Abschlusszeugnis – Bewertung --fr: Welche Noten oder Bewertungen hatten Sie da durchschnittlich? --in: <<Antwortkategorien bitte vorlesen. Falls mehrere Kopfnoten erhalten wurden, bitte den Durchschnitt angeben.>> --we: 1: sehr gute 2: gute 3: befriedigende 4: ausreichende 5: mangelhafte 6: ungenügende **BUTTONS: verweigert (-97), weiß nicht (-98)** --af: **goto 22133e3** --end--
22133e3	--va: **asfehl1** --hin: **(ts11270)** --fn: **22133e3** --vb: unentschuldigte Fehltage/-stunden in Abschlusszeugnis – vorhanden? --fr: Konnten in dem Zeugnis auch unentschuldigte Fehltage oder Fehlstunden eingetragen werden? --we: 1: ja 2: nein **BUTTONS: verweigert (-97), weiß nicht (-98)** --af: **if (22133e3 = 1) goto 22133e4** **if ((22133e3 = 2, -97, -98) & (22122 = 4, 5)) goto 22133f** **if ((22133e3 = 2, -97, -98) & (22122 <> 4, 5)) goto 22133aZ** --end--

22133e4	--va: **asfehl2** --hin: **(ts11271)** --fn: **22133e4** --vb: unentschuldigte Fehltage in Abschlusszeugnis – Anzahl --fr: Wie viele unentschuldigte Fehltage hatten Sie? --in: <<Wenn nur Fehlstunden angegeben wurden, bitte Button "nur Fehlstunden angegeben" drücken.>> --we: OFFEN: ___ **BUTTONS: nur Fehlstunden angegeben (-93), verweigert (-97), weiß nicht (-98)** --ra: **0 to 200, -93, -97, -98** --af: **goto 22133e5** --end--
22133e5	--va: **asfehl3** --hin: **(ts11272)** --fn: **22133e5** --vb: unentschuldigte Fehlstunden in Abschlusszeugnis – Anzahl --fr: Und wie viele unentschuldigte Fehlstunden hatten Sie? --in: <<Wenn nur Fehltage angegeben wurden, bitte Button "nur Fehltage angegeben" drücken.>> --we: OFFEN: ___ **BUTTONS: nur Fehltage angegeben (-93), verweigert (-97), weiß nicht (-98)** --ra: **0 to 999, -93, -97, -98** --af: **if (22122 = 4, 5) goto 22133f** **if (22122 <> 4, 5) goto 22133aZ** --end--

22133f	--va: **asfach1** --hin: **(ts11231)** --fn: **22133f** --vb: 1. Abiturfach --fr: Welches waren Ihre Prüfungsfächer im Abitur bzw. in Ihrer Schulabschlussprüfung? --in: <<Bitte 1. Fach aus Liste auswählen. Es können maximal fünf Fächer angegeben werden. Bitte auch mündliche Abiturfächer erfassen.>> --we: [Liste Schulfächer] **BUTTONS: Fach nicht in Liste (-96), verweigert (-97), weiß nicht (-98)** --af: **if (22133f > 0) goto 22133h** **if (22133f = -96) goto 22133g** **if (22133f = -97, -98) goto 22133aZ** --end--
22133g	--va: **asfach1s** --hin: **(ts11251_O)** --fn: **22133g** --vb: 1. Abiturfach, offen --fr: Dieses Fach kommt nicht in unserer Liste vor. Damit wir es in unsere Liste aufnehmen können, nennen Sie mir bitte noch einmal das Fach genau. --we: OFFEN: _____ **BUTTONS: verweigert (-97), weiß nicht (-98)** --af: **goto 22133h** --end--

22133h	--va: **asfach2** --hin: **(ts11232) Prüfung, ob Fach bereits in Frage 22133f erhoben wurde.** --fn: **22133h** --vb: 2. Abiturfach --fr: (Und welches war Ihr zweites Abiturfach bzw. Ihr zweites Fach in Ihrer Schulabschlussprüfung?) --in: <<Bitte 2. Fach aus Liste auswählen. Bitte auch mündliche Abiturfächer erfassen.>> --we: [Liste Schulfächer] **BUTTONS: Fach nicht in Liste (-96), verweigert (-97), weiß nicht (-98)** --af: **if (22133h > 0) goto 22133j** **if (22133h = -96) goto 22133i** **if (22133h= -97, -98) goto 22133aZ** --end--
22133i	--va: **asfach2s** --hin: **(ts11252_O)** --fn: **22133i** --vb: 2. Abiturfach, offen --fr: Dieses Fach kommt nicht in unserer Liste vor. Damit wir es in unsere Liste aufnehmen können, nennen Sie mir bitte noch einmal das Fach genau. --we: OFFEN: _____ **BUTTONS: verweigert (-97), weiß nicht (-98)** --af: **goto 22133j** --end--

22133j	--va: **asfach3** --hin: **(ts11233) Prüfung, ob Fach bereits in Frage 22133f, 22133h erhoben wurde.** --fn: **22133j** --vb: 3. Abiturfach --fr: (Und welches war Ihr drittes Abiturfach bzw. Ihr drittes Fach in Ihrer Schulabschlussprüfung?) --in: <<Bitte 3. Fach aus Liste auswählen. Bitte auch mündliche Abiturfächer erfassen.>> --we: [Liste Schulfächer] **BUTTONS: Fach nicht in Liste (-96), verweigert (-97), weiß nicht (-98)** --af: **if (22133j > 0) goto 22133l** **if (22133j = -96) goto 22133k** **if (22133j = -97, -98) goto 22133aZ** --end--
22133k	--va: **asfach3s** --hin: **(ts11253_O)** --fn: **22133k** --vb: 3. Abiturfach, offen --fr: Dieses Fach kommt nicht in unserer Liste vor. Damit wir es in unsere Liste aufnehmen können, nennen Sie mir bitte noch einmal das Fach genau. --we: OFFEN: _____ **BUTTONS: verweigert (-97), weiß nicht (-98)** --af: **goto 22133l** --end--

22133l	--va: **asfach4** --hin: **(ts11234) Prüfung, ob Fach bereits in Frage 22133f, 22133h, 22133j erhoben wurde.** --fn: **22133l** --vb: 4. Abiturfach --fr: (Und welches war Ihr viertes Abiturfach bzw. Ihr viertes Fach in Ihrer Schulabschlussprüfung?) --in: <<Bitte 4. Fach aus Liste auswählen. Bitte auch mündliche Abiturfächer erfassen.>> --we: [Liste Schulfächer] **BUTTONS: Fach nicht in Liste (-96), verweigert (-97), weiß nicht (-98)** --af: **if (22133l > 0) goto 22133n** **if (22133l = -96) goto 22133m** **if (22133l = -97, -98) goto 22133aZ** --end--
22133m	--va: **asfach4s** --hin: **(ts11254_O)** --fn: **22133m** --vb: 4. Abiturfach, offen --fr: Dieses Fach kommt nicht in unserer Liste vor. Damit wir es in unsere Liste aufnehmen können, nennen Sie mir bitte noch einmal das Fach genau. --we: OFFEN: _____ **BUTTONS: verweigert (-97), weiß nicht (-98)** --af: **goto 22133n** --end--

22133n	--va: **asfach5** --hin: **(ts11235) Prüfung, ob Fach bereits in Frage 22133f, 22133h, 22133j, 22133l erhoben wurde.** --fn: **22133n** --vb: 5. Abiturfach --fr: (Und welches war Ihr fünftes Abiturfach bzw. Ihr fünftes Fach in Ihrer Schulabschlussprüfung?) --in: <<Bitte 5. Fach aus Liste auswählen. Falls kein fünftes Abiturfach bzw. kein fünftes Schulabschlussprüfungsfach vorhanden, Button "kein 5. Fach" drücken. Bitte auch mündliche Abiturfächer erfassen.>> --we: [Liste Schulfächer] **BUTTONS: kein 5. Fach (-93), Fach nicht in Liste (-96), verweigert (-97), weiß nicht (-98)** --af: **if (22133n = -96) goto 22133o** **if (22133n <> -96) goto 22133aZ** --end--
22133o	--va: **asfach5s** --hin: **(ts11255_O)** --fn: **22133o** --vb: 5. Abiturfach, offen --fr: Dieses Fach kommt nicht in unserer Liste vor. Damit wir es in unsere Liste aufnehmen können, nennen Sie mir bitte noch einmal das Fach genau. --we: OFFEN: _____ **BUTTONS: verweigert (-97), weiß nicht (-98)** --af: **goto 22133aZ** --end--
22133aZ	--va: **[ZS] zas1b_2** --fn: **22133aZ** --vb: Zeitstempel 1b_2 Schulgeschichte --fr: [ZS] Zeitstempel 1b_2 Schulgeschichte --af: **if ((22115 = 2, 8 to 10, 14 to 17, 19 to 27, 30 to 32) & h_dauertan > 1) goto 22133p** **if ((22115 <> 2, 8 to 10, 14 to 17, 19 to 27, 30 to 32) OR h_dauertan = 1) goto 22133Z** --end--

22133p	--va: **asbsfach** --hin: **(ts11236)** --fn: **22133p** --vb: Fachrichtung Bildungsgang --fr: Was war Ihre berufliche Fachrichtung? --in: <<Antwortvorgaben bitte vorlesen.>> --we: 1: Wirtschaft und Verwaltung 2: Ernährung und Hauswirtschaft 3: Technik 4: Gesundheit und Soziales, Pflege 5: Gestaltung und Design, Kunst 6: Landwirtschaft, Agrarwirtschaft 7: Medien, Mediengestaltung, Kommunikation 8: Farbtechnik und Raumgestaltung 9: Biotechnologie **if (h_etappe = 6 & h_cohort <> 4)** 11: Informatik 10: eine andere Fachrichtung **BUTTONS: es gab keine Fachrichtung (-93), verweigert (-97), weiß nicht (-98)** --af: **if (22133p = 10) goto 22133q** **if (22133p <> 10 & h_etappe = 8) goto 22133Z** **if (22133p <> 10 & h_etappe = 6) goto 22133r** --end--
22133q	--va: **asbsfacho** --fn: **22133q** --vb: Fachrichtung Bildungsgang, offen --fr: Bitten nennen Sie mir die genaue Bezeichnung Ihrer Fachrichtung. --we: OFFEN: _____ **BUTTONS: verweigert (-97), weiß nicht (-98)** --af: **if (h_etappe = 8) goto 22133Z** **if (h_etappe = 6) goto 22133r** --end--

22133r	--va: **asbsunter1** --hin: **(ts11237)** --fn: **22133r** --vb: fachpraktischer Unterricht --fr: Hatten Sie neben dem theoretischen Unterricht auch praktischen Unterricht? Gemeint ist zum Beispiel Unterricht in schuleigenen Lehrwerkstätten, Lehrküchen oder Schülerbüros, aber kein Praktikum in einem richtigen Betrieb. --we: 1: ja 2: nein **BUTTONS: verweigert (-97), weiß nicht (-98)** --af: **if (22133r = 1) goto 22133s** **if (22133r = 2, -97, -98) goto 22133t** --end--
22133s	--va: **asbsunter2** --hin: **(ts11238)** --fn: **22133s** --vb: Zeit fachpraktischer Unterricht --fr: Und wie viel Zeit haben Sie in diesem praktischen Unterricht verbracht? --in: <<Antwortvorgaben bitte vorlesen.>> --we: 1: sehr wenig Zeit 2: wenig Zeit 3: etwa die Hälfte der Zeit 4: viel Zeit 5: sehr viel Zeit **BUTTONS: verweigert (-97), weiß nicht (-98)** --af: **goto 22133t** --end--

22133t	--va: **asbspra** --hin: **(ts11239)** --fn: **22133t** --vb: Berufliche Schule Praktikum --fr: An einigen beruflichen Schulen findet der praktische Teil des Unterrichts als Praktikum in einem Betrieb, in einer sozialen Einrichtung oder in einer Firma statt. Wie war das in Ihrem Bildungsgang? Haben Sie in dieser Zeit ein Praktikum absolviert? --we: 1: ja 2: nein **BUTTONS: verweigert (-97), weiß nicht (-98)** --af: **if (22133t = 1) goto 22133u** **if ((22133t = 2, -97, -98) & 22133p <> -93) goto 22133v** **if ((22133t = 2, -97, -98) & 22133p = -93) goto 22133Z** --end--
22133u	--va: **asbspraz** --hin: **(ts11240)** --fn: **22133u** --vb: Berufliche Schule Praktikum Dauer --fr: Und wie viele Wochen Praktikum waren das insgesamt? --we: OFFEN:____ **BUTTONS: verweigert (-97), weiß nicht (-98)** --ra: **1 to 99, -97, -98** --af: **if (22133p <> -93) goto 22133v** **if (22133p = -93) goto 22133Z** --end--

22133v	--va: **asbsefeld** --hin: **(ts11241)** --fn: **22133v** --vb: Einblick Berufsfeld --fr: Was denken Sie, wie viel Einblick in Ihre Fachrichtung haben Sie durch den Besuch dieser beruflichen Schule erhalten? --in: <<Antwortvorgaben bitte vorlesen.>> --we: 1: gar keinen 2: eher wenig 3: eher viel 4: sehr viel **BUTTONS: verweigert (-97), weiß nicht (-98)** --af: **goto 22133Z** --end--
22133Z	--va: **[ZS] zas1c** --fn: **22133Z** --vb: Zeitstempel 1c Schulgeschichte --fr: [ZS] Zeitstempel 1c Schulgeschichte --af: **if ((22108 = 1, -97, -98) & h_dauertan > 1) goto 22134** **if ((22108 = 2 OR h_dauertan = 1) & 22103 = 2) goto 22105** **if ((22108 = 2 OR h_dauertan = 1) & 22103 = 3 & 22107 = 22101a & (22106a = ., 0, 2) & (20102(intj) – 20106(gebj) =< 50)) goto 22105** **if ((22108 = 2 OR h_dauertan = 1) & 22103 = 3 & 22107 = 22101a & (22106a = 1 OR (20102(intj) – 20106(gebj) > 50))) goto 22134Z** **if ((22108 = 2 OR h_dauertan = 1) & (22103 = 4 OR (22103 = 3 & 22107 < 22101a))) goto 22134Z** --end--

22134	--va: **asat** --hin: **(ts11219)** --fn: **22134** --vb: Schulbesuch für mind. 1 Monat im Ausland --fr: Haben Sie in dieser Zeit von **<22118>** bis **<22119>** für mindestens einen Monat eine Schule in einem anderen Land als in Deutschland besucht? --in: <<Nicht erfasst werden sollen kurze Besuche an Partnerschulen.>> --we: 1: ja 2: nein **BUTTONS: verweigert (-97), weiß nicht (-98)** --af: **if (22103 = 2) goto 22105** **if (22103 = 3 & 22107 = 22101a & (22106a = ., 0, 2) & (20102(intj) – 20106(gebj) =< 50)) goto 22105** **if (22103 = 3 & 22107 = 22101a & (22106a = 1 OR (20102(intj) – 20106(gebj) > 50))) goto 22134Z** **if (22103 = 3 & 22107 < 22101a) goto 22134Z** **if (22103 = 4) goto 22134Z** --end--

22105	--va: **asintro1** --fn: **22105** --vb: Intro Schulen --fr: **if (ALL(22104 = 2))** Haben Sie seit **<20101P3(intmPRE / intjPRE)>** eine allgemeinbildende Schule besucht? (Bitte denken Sie dabei auch an allgemeinbildende Schulen des zweiten Bildungsweges, wie zum Beispiel Abendschulen.) **if (22103 = 2 OR ANY(22104 = 1))** Haben Sie seit **<20101P3(intmPRE / intjPRE)>** (außer dieser Schule/diesen Schulen) noch eine weitere allgemeinbildende Schule besucht? (Bitte denken Sie dabei auch an allgemeinbildende Schulen des zweiten Bildungswegs, wie zum Beispiel Abendschulen.) --in: <<Hier sollen nur Schulen aufgenommen werden, die (auch) zu einem allgemeinbildenden Schulabschluss (d.h. Hauptschulabschluss, Mittlere Reife, Fachhochschulreife, Abitur) führen.>> --we: 1: ja 2: nein **BUTTONS: verweigert (-97), weiß nicht (-98)** --af: **goto 22134Z** --end--
22134Z	--va: **[ZS] zas2** --fn: **22134Z** --vb: Zeitstempel 2 Schulgeschichte --fr: [ZS] Zeitstempel 2 Schulgeschichte, ZS für jede Episode --af: **if ((22103 = 2, 3) & (22105 = 2, -97, -98)) goto 22106** **if ((22103 = 2, 3) & (22105 =1 OR 22107 < 22101a) goto 22107Z** **if (22103 = 3 & 22107 = 22101a & (22106a = 1 OR (20102(intj) – 20106(gebj) > 50))) goto 22106a** **if (22103 = 4) goto 30150** --end--
	--st: **ENDE der Schulepisodenschleife** --end--
	--st: **Beginn zuerkannter Schulabschluss** --end--

22106	--va: **asintro2** --fn: **22106** --vb: Intro Abschlüsse --fr: **if (NO(22122 = 1 to 7) & h_etappe = 8)** Haben Sie seit **<20101P3(intmPRE / intjPRE)>** einen allgemeinbildenden Schulabschluss erreicht oder zuerkannt bekommen (z.B. über eine Externenprüfung oder durch das Erreichen der 11. Klasse des Gymnasiums)? **if (NO(22122 = 1 to 7) & h_etappe = 6)** Haben Sie seit **<20101P3(intmPRE / intjPRE)>** einen allgemeinbildenden Schulabschluss erreicht oder zuerkannt bekommen, zum Beispiel durch die erfolgreiche Teilnahme an einer berufsvorbereitenden Maßnahme, durch das Erreichen der 11. Klasse des Gymnasiums oder über eine Externenprüfung? **if (ANY(22122 = 1 to 7) & h_etappe = 8)** Haben Sie darüber hinaus seit **<20101P3(intmPRE / intjPRE)>** einen allgemeinbildenden Schulabschluss erreicht oder zuerkannt bekommen (z.B. über eine Externenprüfung oder durch das Erreichen der 11. Klasse des Gymnasiums)? **if (ANY(22122 = 1 to 7) & h_etappe = 6)** Haben Sie darüber hinaus seit **<20101P3(intmPRE / intjPRE)>** einen allgemeinbildenden Schulabschluss erreicht oder zuerkannt bekommen, zum Beispiel durch die erfolgreiche Teilnahme an einer berufsvorbereitenden Maßnahme, durch das Erreichen der 11. Klasse des Gymnasiums oder über eine Externenprüfung? --in: <<Als Teilnehmer einer Externenprüfung zählt man, wenn man nicht am vorbereitenden Unterricht zum Erreichen des entsprechenden Schulabschlusses teilnimmt, sondern sich selbstständig oder durch einen anderen Unterricht vorbereitet. Allgemeinbildende Abschlüsse sind z.B. Hauptschulabschluss, Mittlere Reife, Fachhochschulreife oder Abitur; sie sind keine Ausbildung für einen Beruf.>> --we: 1: ja 2: nein **BUTTONS: verweigert (-97), weiß nicht (-98)** --af: **if (22106 = 1) goto 22140Z** **if (22106 = 2, -97, -98) goto 22106a** --end--
	--st: **Beginn Schleife zuerkannter Schulabschluss** --end--

22140Z	--va: **[ZS] zas2b** --fn: **22140Z** --vb: Zeitstempel 2b zuerkannte Schulabschlüsse --fr: [ZS] Zeitstempel 2b zuerkannte Schulabschlüsse --af: **goto 22141** --end--
22141	--va: **asznr** --fn: **22141** --vb: Nummer zuerkannter Abschluss --fr: [AUTO] Nummer zuerkannter Abschluss --af: **goto 22142** --end--
22142	--va: **aszinaus** --hin: **(ts11300)** --fn: **22142** --vb: zuerkannter Abschluss in Deutschland? --fr: Haben Sie diesen Schulabschluss in Deutschland erworben? --we: 1: ja 2: nein **BUTTONS: verweigert (-97), weiß nicht (-98)** --af: **if (22142 = 1, -97, -98) goto 22144** **if (22142 = 2) goto 22143** --end--

22143	--va: **aszland** --hin: **(ts11301)** --fn: **22143** --vb: Land des zuerkannten Schulabschlusses --fr: In welchem Land haben Sie den Schulabschluss gemacht? --we: [Länderliste] **BUTTONS: Land nicht in Liste (-96), verweigert (-97), weiß nicht (-98)** --af: **if (22143 = -96) goto 22143a** **if (22143 <> -96) goto 22144** --end--
22143a	--va: **aszlands** --fn: **22143a** --vb: Land des Schulabschlusses (offen) --fr: Dieses Land kommt nicht in unserer Liste vor. Damit wir es in unsere Liste aufnehmen können, nennen Sie mir bitte noch einmal das Land genau, in dem Sie diesen Schulabschluss gemacht haben. --in: <<Bitte Namen des Landes genau und in korrekter Schreibweise erfassen.>> --we: OFFEN: _____ **BUTTONS: verweigert (-97), weiß nicht (-98)** --af: **goto 22144** --end--

22144	--va: **aszdat (aszm / aszj)** --hin: **(ts1130m / y)** --fn: **22144** --vb: Datum (-monat/-jahr) der Zuerkennung des Abschlusses --fr: Wann haben Sie diesen Abschluss erreicht bzw. zuerkannt bekommen? --in: <<Erinnert sich ZP nur an Jahreszeiten, bitte folgende Nummern eingeben: 21 = Jahresanfang/Winter, 24 = Frühjahr/Ostern, 27 = Jahresmitte/Sommer, 30 = Herbst, 32 = Jahresende>> --we: bis Monat ____ Jahr _____ **BUTTONS: in diesem Monat (-5), verweigert (-97), weiß nicht (-98)** --ac: **autoif (22144 = -5) 22144 = 20102(intm/intj)** --af: **goto 22145** --end--
22145	--va: **aszu** --hin: **(ts11302)** --fn: **22145** --vb: zuerkannter Schulabschluss --fr: **if (22142 = 1, -97, -98)** Und welchen Schulabschluss haben Sie da erreicht bzw. zuerkannt bekommen? **if (22142 = 2)** Und welchen Schulabschluss haben Sie da erreicht bzw. zuerkannt bekommen? Bitte nennen Sie mir den entsprechenden deutschen Schulabschluss. --in: <<Vorgaben nicht vorlesen. Wenn Fachabitur angegeben wird, bitte nachfragen, ob damit die Zugangsberechtigung für ein Studium an einer Fachhochschule oder an einer Universität erworben wurde. Wenn Fachhochschule, dann zu Kategorie 4 zuordnen, wenn Universität, zu Kategorie 5 zuordnen.>> --we: 1: einfacher Hauptschulabschluss auch: Berufsbildungsreife, Berufsreife, Erster allgemeinbildender Schulabschluss, Mittelschulabschluss (in Bayern) 2: qualifizierender oder qualifizierter Hauptschulabschluss auch: Erweiterte Berufsbildungsreife, Berufsreife mit Leistungsfeststellung, Sekundarabschluss I – Hauptschulabschluss, Hauptschulabschluss nach Klasse 10, qualifizierender Mittelschulabschluss (in Bayern) 3: Realschulabschluss auch: Mittlere Reife, Mittlerer Schulabschluss, Wirtschaftsschulabschluss,

	Fachschulabschluss, Fachoberschulreife, Mittlerer Abschluss, Mittlerer Bildungsabschluss, Erweiterter/Qualifizierter Sekundarabschluss, Erweiterter/Qualifizierter Realschulabschluss 4: Fachhochschulreife 5: andere Hochschulreife (Abitur) 6: Sonder-/Förderschulabschluss 7: anderer Abschluss **BUTTONS: verweigert (-97), weiß nicht (-98)** --af: **if ((22145 = 1, 2, 3, 6) & 22142 = 2) goto 22145d** **if ((22145 = 1, 2, 3, 6) & (22142 = 1, -97, -98) & h_etappe = 8) goto 22146** **if ((22145 = 1, 2, 3, 6) & (22142 = 1, -97, -98) & h_etappe = 6) goto 22147** **if (22145 = 4) goto 22145a** **if (22145 = 5) goto 22145b** **if (22145 = 7) goto 22145c** **if ((22145 = -97, -98) & h_etappe = 8) goto 22146** **if ((22145 = -97, -98) & h_etappe = 6) goto 22147** --end--
22145a	--va: **aszufh** --hin: **(ts11303)** --fn: **22145a** --vb: zuerkannter Typ Fachhochschulreife --fr: Handelt es sich dabei um eine fachgebundene Fachhochschulreife, den schulischen Teil der Fachhochschulreife (z.B. nach Verlassen des Gymnasiums 12. Klasse) oder um eine volle Fachhochschulreife? --in: <<Fachhochschulreife (FHR): berechtigt zum Studium an einer Fachhochschule (FH); fachgebundene FHR: Studienberechtigung auf bestimmte Fachrichtungen an einer FH beschränkt; schulischer Teil der FHR – volle FHR: Die "volle" FHR besteht aus einem schulischen Teil und einer fachpraktischen Vorbildung. Der schulische Teil kann in der Regel nach Abschluss der 12. Klasse einer höheren Schule erworben werden. Erst zusammen mit dem berufsbezogenen Teil ist die Aufnahme eines FH-Studiums möglich.>> --we: 1: eine fachgebundene Fachhochschulreife 2: den schulischen Teil der Fachhochschulreife 3: eine volle Fachhochschulreife **BUTTONS: verweigert (-97), weiß nicht (-98)** --af: **if (22142 = 2) goto 22145d** **if ((22142 = 1, -97, -98) & h_etappe = 8) goto 22146** **if ((22142 = 1, -97, -98) & h_etappe = 6) goto 22147** --end--

22145b	--va: **aszuabi** --hin: **(ts11304)** --fn: **22145b** --vb: zuerkannter Typ Abitur --fr: Handelt es sich dabei um eine fachgebundene Hochschulreife oder um eine allgemeine Hochschulreife? --in: <<Eine allgemeine Hochschulreife berechtigt zum Studium aller Fächer an allen Hochschularten, bei einer fachgebundenen Hochschulreife ist die Berechtigung auf bestimmte Fachrichtungen beschränkt.>> --we: 1: eine fachgebundene Hochschulreife 2: eine allgemeine Hochschulreife **BUTTONS: verweigert (-97), weiß nicht (-98)** --af: **if (22142 = 2) goto 22145d** **if ((22142 = 1, -97, -98) & h_etappe = 8) goto 22146** **if ((22142 = 1, -97, -98) & h_etappe = 6) goto 22147** --end--
22145c	--va: **aszus** --hin: **(ts11305_O)** --fn: **22145c** --vb: zuerkannter anderer Schulabschluss --fr: Wie heißt dieser andere Schulabschluss? --we: OFFEN: _____ **BUTTONS: verweigert (-97), weiß nicht (-98)** --af: **if (22142 = 2) goto 22145d** **if ((22142 = 1, -97, -98) & h_etappe = 8) goto 22146** **if ((22142 = 1, -97, -98) & h_etappe = 6) goto 22147** --end--

22145d	--va: **aszua** --hin: **(ts11306)** --fn: **22145d** --vb: Anerkennung des zuerkannten Schulabschlusses in Deutschland --fr: Wurde dieser Abschluss in Deutschland als gleichwertig anerkannt? --in: <<Wenn Antrag nicht erforderlich, bitte 1=ja angeben! Wenn Anerkennungsverfahren nicht existent oder Anerkennung nicht beantragt, bitte 2=nein eintragen.>> --we: 1: ja 2: nein **BUTTONS: verweigert (-97), weiß nicht (-98)** --af: **goto 22146** --end--
22147	--va: **asznot** --hin: **(ts11308)** --fn: **22147** --vb: Gesamtnote Abschlusszeugnis (zuerkannter Abschluss) --fr: Welche Gesamtnote hatten Sie bei diesem Schulabschluss auf dem Abschlusszeugnis? --in: <<Es ist eine Dezimalstelle zugelassen. Wenn nur die Punktzahl bekannt ist, Button "nur Punktzahl bekannt" drücken. Wenn keine Gesamtnote vorhanden, dann bitte den Notendurchschnitt angeben.>> --we: OFFEN: ___,_ (eine Dezimalstelle) **BUTTONS: es gab keine Note (-6), nur Punktzahl bekannt (-93), verweigert (-97), weiß nicht (-98)** --ra: **0,5 to 6,0, -6, -93, -97, -98** --af: **if (22147 = -98 & h_cohort <> 4) goto 22147a2** **if ((22147 <> -93 & h_cohort = 4) OR ((22147 <> -93, -98) & h_cohort <> 4)) goto 22147b** **if (22147 = -93) goto 22147a** --end--

22147a	--va: **aszpkt** --hin: **(ts11309)** --fn: **22147a** --vb: Punktzahl Abschlusszeugnis (zuerkannter Abschluss) --fr: Und wie viele Punkte hatten Sie auf Ihrem Abschlusszeugnis? --we: OFFEN: ___ **BUTTONS: verweigert (-97), weiß nicht (-98)** --ra: **0 to 15, -97, -98** --af: **goto 22147b** --end--
22147a2	--va: **asznots** --hin: **(neu)** --fn: **22147a2** --vb: Gesamtnote Abschlusszeugnis – geschätzt (zuerkannter Abschluss) --fr: Können Sie mir sagen, ob Ihre Gesamtnote im Einser-, Zweier-, Dreier-, Vierer-, Fünfer- oder Sechserbereich lag? --in: <<In den Einserbereich fallen Noten von 0,7 bis 1,5, Zweierbereich: 1,6 bis 2,5, Dreierbereich: 2,6 bis 3,5, Viererbereich: 3,6 bis 4,5, Fünferbereich: 4,6 bis 5,5, Sechserbereich: 5,6 bis 6,0 >> --we: 1: Einserbereich 2: Zweierbereich 3: Dreierbereich 4: Viererbereich 5: Fünferbereich 6: Sechserbereich **BUTTONS: verweigert (-97), weiß nicht (-98)** --af: **goto 22147b** --end--

22147b	--va: **asznotmat** --hin: **(ts11310)** --fn: **22147b** --vb: letzte Halbjahresnote Mathematik (zuerkannter Abschluss) --fr: Welche Note hatten Sie bei diesem Schulabschluss in Mathematik? --in: <<Es ist eine Dezimalstelle zugelassen. Notenangaben wie "2 plus" oder "3 minus" als Dezimalzahl erfassen: also als 1,7 bzw. 3,3 usw. (Note "1 plus" als 0,7). Wenn nur die Punktzahl bekannt ist, Button "nur Punktzahl bekannt" drücken.>> --we: OFFEN: ___,_ (eine Dezimalstelle) **BUTTONS: es gab keine Note (-6), nur Punktzahl bekannt (-93), verweigert (-97), weiß nicht (-98)** --ra: **0,5 to 6,0, -6, -93, -97, -98** --af: **if (22147b <> -93) goto 22147d** **if (22147b = -93) goto 22147c** --end--
22147c	--va: **aszpktmat** --hin: **(ts11311)** --fn: **22147c** --vb: letzte Halbjahrespunktzahl Mathematik (zuerkannter Abschluss) --fr: Und wie viele Punkte hatten Sie bei diesem Schulabschluss in Mathematik? --we: OFFEN: ___ **BUTTONS: verweigert (-97), weiß nicht (-98)** --ra: **0 to 15, -97, -98** --af: **goto 22147d** --end--

22147d	--va: **asznotde** --hin: **(ts11312)** --fn: **22147d** --vb: letzte Halbjahresnote Deutsch (zuerkannter Abschluss) --fr: Welche Note hatten Sie bei diesem Schulabschluss in Deutsch? --in: <<Es ist eine Dezimalstelle zugelassen. Notenangaben wie "2 plus" oder "3 minus" als Dezimalzahl erfassen: also als 1,7 bzw. 3,3 usw. (Note "1 plus" als 0,7). Wenn nur die Punktzahl bekannt ist, Button "nur Punktzahl bekannt" drücken.>> --we: OFFEN: ___,_ (eine Dezimalstelle) **BUTTONS: es gab keine Note (-6), nur Punktzahl bekannt (-93), verweigert (-97), weiß nicht (-98)** --ra: **0,5 to 6,0, -6, -93, -97, -98** --af: **if (22147d <> -93 & (22145 = 4, 5)) goto 22147f** **if (22147d <> -93 & (22145 <> 4, 5)) goto 22146** **if (22147d = -93) goto 22147e** --end--
22147e	--va: **aszpktde** --hin: **(ts11313)** --fn: **22147e** --vb: letzte Halbjahrespunktzahl Deutsch (zuerkannter Abschluss) --fr: Und wie viele Punkte hatten Sie bei diesem Schulabschluss in Deutsch? --we: OFFEN: ___ **BUTTONS: verweigert (-97), weiß nicht (-98)** --ra: **0 to 15, -97, -98** --af: **if (22145 = 4, 5) goto 22147f** **if (22145 <> 4, 5) goto 22146** --end--

22147f	--va: **aszfach1** --hin: **(ts11314)** --fn: **22147f** --vb: 1. Abiturfach (zuerkannter Abschluss) --fr: Welches waren Ihre Prüfungsfächer im Abitur bzw. in Ihrer Schulabschlussprüfung? --in: <<Bitte 1. Fach aus Liste auswählen. Es können maximal fünf Fächer angegeben werden. Bitte auch mündliche Abiturfächer erfassen.>> --we: [Liste Schulfächer] **BUTTONS: Fach nicht in Liste (-96), verweigert (-97), weiß nicht (-98)** --af: **if (22147f > 0) goto 22147h** **if (22147f = -96) goto 22147g** **if (22147f = -97, -98) goto 22146** --end--
22147g	--va: **aszfach1s** --hin: **(ts11324_O)** --fn: **22147g** --vb: 1. Abiturfach, offen (zuerkannter Abschluss) --fr: Dieses Fach kommt nicht in unserer Liste vor. Damit wir es in unsere Liste aufnehmen können, nennen Sie mir bitte noch einmal das Fach genau. --we: OFFEN: _____ **BUTTONS: verweigert (-97), weiß nicht (-98)** --af: **goto 22147h** --end--

22147h	--va: **aszfach2** --hin: **(ts11315) Prüfung, ob Fach bereits in Frage 22147f erhoben wurde.** --fn: **22147h** --vb: 2. Abiturfach (zuerkannter Abschluss) --fr: (Und welches war Ihr zweites Abiturfach bzw. Ihr zweites Fach in Ihrer Schulabschlussprüfung?) --in: <<Bitte 2. Fach aus Liste auswählen. Bitte auch mündliche Abiturfächer erfassen.>> --we: [Liste Schulfächer] **BUTTONS: Fach nicht in Liste (-96), verweigert (-97), weiß nicht (-98)** --af: **if (22147h > 0) goto 22147j** **if (22147h = -96) goto 22147i** **if (22147h= -97, -98) goto 22146** --end--
22147i	--va: **aszfach2s** --hin: **(ts11325_O)** --fn: **22147i** --vb: 2. Abiturfach, offen (zuerkannter Abschluss) --fr: Dieses Fach kommt nicht in unserer Liste vor. Damit wir es in unsere Liste aufnehmen können, nennen Sie mir bitte noch einmal das Fach genau. --we: OFFEN: _____ **BUTTONS: verweigert (-97), weiß nicht (-98)** --af: **goto 22147j** --end--

22147j	--va: **aszfach3** --hin: **(ts11316) Prüfung, ob Fach bereits in Frage 22147f, 22147h erhoben wurde.** --fn: **22147j** --vb: 3. Abiturfach (zuerkannter Abschluss) --fr: (Und welches war Ihr drittes Abiturfach bzw. Ihr drittes Fach in Ihrer Schulabschlussprüfung?) --in: <<Bitte 3. Fach aus Liste auswählen. Bitte auch mündliche Abiturfächer erfassen.>> --we: [Liste Schulfächer] **BUTTONS: Fach nicht in Liste (-96), verweigert (-97), weiß nicht (-98)** --af: **if (22147j > 0) goto 22147l** **if (22147j = -96) goto 22147k** **if (22147j = -97, -98) goto 22146** --end--
22147k	--va: **aszfach3s** --hin: **(ts11326_O)** --fn: **22147k** --vb: 3. Abiturfach, offen (zuerkannter Abschluss) --fr: Dieses Fach kommt nicht in unserer Liste vor. Damit wir es in unsere Liste aufnehmen können, nennen Sie mir bitte noch einmal das Fach genau. --we: OFFEN: _____ **BUTTONS: verweigert (-97), weiß nicht (-98)** --af: **goto 22147l** --end--

22147l	--va: **aszfach4** --hin: **(ts11317) Prüfung, ob Fach bereits in Frage 22147f, 22147h, 22147j erhoben wurde.** --fn: **22147l** --vb: 4. Abiturfach (zuerkannter Abschluss) --fr: (Und welches war Ihr viertes Abiturfach bzw. Ihr viertes Fach in Ihrer Schulabschlussprüfung?) --in: <<Bitte 4. Fach aus Liste auswählen. Bitte auch mündliche Abiturfächer erfassen.>> --we: [Liste Schulfächer] **BUTTONS: Fach nicht in Liste (-96), verweigert (-97), weiß nicht (-98)** --af: **if (22147l > 0) goto 22147n** **if (22147l = -96) goto 22147m** **if (22147l = -97, -98) goto 22146** --end--
22147m	--va: **aszfach4s** --hin: **(ts11327_O)** --fn: **22147m** --vb: 4. Abiturfach, offen (zuerkannter Abschluss) --fr: Dieses Fach kommt nicht in unserer Liste vor. Damit wir es in unsere Liste aufnehmen können, nennen Sie mir bitte noch einmal das Fach genau. --we: OFFEN: _____ **BUTTONS: verweigert (-97), weiß nicht (-98)** --af: **goto 22147n** --end--

22147n	--va: **aszfach5** --hin: **(ts11318) Prüfung, ob Fach bereits in Frage 22147f, 22147h, 22147j, 22147l erhoben wurde.** --fn: **22147n** --vb: 5. Abiturfach (zuerkannter Abschluss) --fr: (Und welches war Ihr fünftes Abiturfach bzw. Ihr fünftes Fach in Ihrer Schulabschlussprüfung?) --in: <<Bitte 5. Fach aus Liste auswählen. Falls kein fünftes Abiturfach bzw. kein fünftes Schulabschlussprüfungsfach vorhanden, Button "kein 5. Fach" drücken. Bitte auch mündliche Abiturfächer erfassen.>> --we: [Liste Schulfächer] **BUTTONS: kein 5. Fach (-93), Fach nicht in Liste (-96), verweigert (-97), weiß nicht (-98)** --af: **if (22147n = -96) goto 22147o** **if (22147n <> -96) goto 22146** --end--
22147o	--va: **aszfach5s** --hin: **(ts11328_O)** --fn: **22147o** --vb: 5. Abiturfach, offen (zuerkannter Abschluss) --fr: Dieses Fach kommt nicht in unserer Liste vor. Damit wir es in unsere Liste aufnehmen können, nennen Sie mir bitte noch einmal das Fach genau. --we: OFFEN: _____ **BUTTONS: verweigert (-97), weiß nicht (-98)** --af: **goto 22146** --end--

22146	--va: **aszintro2** --fn: **22146** --vb: Intro zuerkannte Abschlüsse --fr: **if (h_etappe = 8)** Haben Sie (außer den Schulabschlüssen, die Sie mir bereits genannt haben) seit **<20101P3>** einen weiteren allgemeinbildenden Schulabschluss erreicht oder zuerkannt bekommen (z.B. über eine Externenprüfung oder durch das Erreichen der 11. Klasse des Gymnasiums)? **if (h_etappe = 6)** Haben Sie (außer den Schulabschlüssen, die Sie mir bereits genannt haben) seit **<20101P3>** einen weiteren allgemeinbildenden Schulabschluss erreicht oder zuerkannt bekommen, zum Beispiel durch die erfolgreiche Teilnahme an einer berufsvorbereitenden Maßnahme, durch das Erreichen der 11. Klasse des Gymnasiums oder über eine Externenprüfung? --in: <<Als Teilnehmer einer Externenprüfung zählt man, wenn man nicht am vorbereitenden Unterricht zum Erreichen des entsprechenden Schulabschlusses teilnimmt, sondern sich selbstständig oder durch einen anderen Unterricht vorbereitet. Allgemeinbildende Abschlüsse sind z.B. Hauptschulabschluss, Mittlere Reife, Fachhochschulreife oder Abitur; sie sind keine Ausbildung für einen Beruf.>> --we: 1: ja 2: nein **BUTTONS: verweigert (-97), weiß nicht (-98)** --af: **goto 22147Z** --end--
22147Z	--va: **[ZS] zas2c** --fn: **22147Z** --vb: Zeitstempel 2c zuerkannte Schulabschlüsse --fr: [ZS] Zeitstempel 2c zuerkannte Schulabschlüsse, ZS für jedes Ereignis --af: **if (22146 = 1) goto 22140Z** **if (22146 = 2, -97, -98) goto 22106a** --end--
	--st: **Ende Schleife zuerkannter Schulabschluss** --end--

22106a	--va: **asabi** --hin: **(tf11105)** --fn: **22106a** --vb: Abitur/FHS-Reife in Deutschland erworben (h_asabi, 22106a, 22108, 22122, 22142, 22145) --fr: [AUTO] Abitur/FHS-Reife in Deutschland erworben --we: 0: kein Abitur/FHS-Reife 1: Abitur/FHS-Reife in Deutschland erworben 2: Abitur/FHS-Reife im Ausland erworben --ac: **autoif (ANY((22122 = 4, 5) & 22108 = 2) & 22106a <> 1) 22106a = 2** **autoif (ANY((22122 = 4, 5) & (22108 = 1, -97, -98))) 22106a = 1** **autoif (ANY((22145 = 4, 5) & 22142 = 2) & 22106a <> 1) 22106a = 2** **autoif (ANY((22145 = 4, 5) & (22142 = 1, -97, -98))) 22106a = 1** --af: **goto 22137Z** --end--
22137Z	--va: **[ZS] zas3** --fn: **22137Z** --vb: Zeitstempel 3 Schulgeschichte --fr: [ZS] Zeitstempel 3 Schulgeschichte --af: **if (h_cohort = 6) goto 22200Z (Modul E68P_22AS_out_SC6)** **if (h_cohort = 4) goto 22200Z (Modul E68P_22AS_out_SC4)** **if (h_cohort = 3) goto 22200Z (Modul E68P_22AS_out_SC3P)** --end--

	--st: **25WD - Wehrdienst** **Panel-Befragung SC3 B133, SC4 B136, SC6 B145** **Grundlage: Haupterhebung SC3 B132, SC4 B135, SC6 B144 V2 Feldversion** **Version 1.03 Entwurf** **Stand: 03.06.2019** --end--
25100Z	--va: **[ZS] zwd1** --fn: **25100Z** --vb: Zeitstempel 1 Wehrdienst --fr: [ZS] Zeitstempel 1 Wehrdienst --af: **goto 25101** --ef: **Modul_24AB_out_SC6: alle** **Modul_22AS_out_SC4: alle** **Modul_22AS_out_SC3P: alle** --end--
	--va: **[HILF] h_etappe** --vb: Etappenummer --fr: [HILF] Etappenummer --we: 6: Etappe 6 7: Etappe 7 8: Etappe 8 --end--
25101	--va: **caseid** --hin: **(ID_t)** --fn: **25101** --vb: Personennummer --fr: [AUTO] Personennummer --ac: **autoif (20101a) h_etappe = 20101a** --af: **goto 25101a** --end--

25101a	--va: **wdauf_n** --fn: **25101a** --vb: Anzahl der WD-Aufsetzepisoden --fr: [AUTO] Anzahl der WD-Aufsetzepisoden --we: [OFFEN]: _ _ --af: **if (25101a > 0) goto 25106Z** **if (25101a = 0 & (20102(intj) – 20106(gebj) <= 35)) goto 25105** **if (25101a = 0 & (20102(intj) – 20106(gebj) > 35)) goto 25148Z** --end--
25105	--va: **wdintro2** --fn: **25105** --vb: Wehr-/Zivil-/Wehr-Ersatzdienst/FSJ --fr: **if (h_etappe = 8)** Kommen wir nun zu Freiwilligendiensten. Haben Sie seit **<20101P3(intmPRE / intjPRE)>** einen Bundesfreiwilligendienst, Internationalen Freiwilligendienst oder freiwilligen Wehrdienst geleistet oder ein Freiwilliges Soziales, Ökologisches oder Europäisches Jahr absolviert? **if (h_etappe = 6)** Kommen wir nun zu Freiwilligendiensten. Haben Sie seit **<20101P3(intmPRE / intjPRE)>** in Deutschland oder im Ausland einen Freiwilligendienst geleistet, wie zum Beispiel einen Bundesfreiwilligendienst, ein Freiwilliges Soziales oder Ökologisches Jahr, einen freiwilligen Wehrdienst oder einen Internationalen Freiwilligendienst? --in: << NICHT erfasst werden Zeit- oder Berufssoldaten, da diese als Erwerbstätigkeiten verstanden werden! Ebenfalls NICHT erfasst werden Zeiten als aktiver Reservist. >> --we: 1: ja 2: nein **BUTTONS: verweigert (-97), weiß nicht (-98)** --af: **if (25105 = 1) goto 25106Z** **if (25105 = 2, -97, -98) goto 25148Z** --end--
	--st: **Beginn Wehrdienstepisodenschleife** --end--

25106Z	--va: **[ZS] zwd2** --fn: **25106Z** --vb: Zeitstempel 2 Wehrdienst --fr: [ZS] Zeitstempel 2 Wehrdienst (für jede Episode) --af: **goto 25107** --ef: **Modul30; 30300 = 5** --end--
	--va: **[HILF] h_dauertan** --vb: Episode dauert an --fr: [HILF] Episode dauert an --we: 1: Episode dauert an 2: Episode endet zum Interviewmonat 3: Episode endet vor Interviewmonat 4: Episodenende = Missing --end--
	--va: **[HILF] h_kursaktiv** --vb: Kurserfassung Modul und Aktivität --fr: [HILF] Kurserfassung Modul und Aktivität --we: 251: dieses Wehrdienstes 252: dieses Zivildienstes **if (h_etappe = 8 OR (h_etappe = 6 & h_cohort = 4))** 254: dieses Freiwilligen Sozialen, Ökologischen oder Europäischen Jahres **if (h_etappe = 6 & h_cohort <> 4)** 254: dieses Freiwilligen Sozialen oder Ökologischen Jahres 255: dieses Bundesfreiwilligendienstes 256: dieses freiwilligen Wehrdienstes **if (h_etappe = 8 OR (h_etappe = 6 & h_cohort = 4))** 257: dieses Internationalen Freiwilligendienstes **if (h_etappe = 6 & h_cohort <> 4)** 257: dieses Freiwilligendienstes im Ausland 258: des Freiwilligendienstes **<25108a>** --end--
	--va: **[HILF] h_kursherk** --vb: Kurserfassung Episodennummer im Herkunftsmodul --fr: [HILF] Kurserfassung Episodennummer im Herkunftsmodul --end--

	--va: **[HILF] h_kursstart (h_kursstartm / h_kursstartj)** --vb: Kurserfassung Startdatum Episode --fr: [HILF] Kurserfassung Startdatum Episode --we: von Monat ____ Jahr ____ --end--
	--va: **[HILF] h_kursende (h_kursendem / h_kursendej)** --vb: Kurserfassung Enddatum Episode --fr: [HILF] Kurserfassung Enddatum Episode --we: bis Monat ____ Jahr ____ --end--
	--va: **[HILF] h_kursdauertan** --vb: Kurserfassung Episode dauert an --fr: [HILF] Kurserfassung Episode dauert an --we: 1: ja 2: nein -97: verweigert -98: weiß nicht --end--
	--va: **[HILF] h_wdtypsPRE** --vb: Preload Typ der Wehrdienstepisode Text (25103P5) --fr: [HILF] Preload Typ der Wehrdienstepisode Text (Textzuordnung nach Code von 25103P5) --we: 1: (Grund-)Wehrdienst (auch Reservistendienst) 2: Zivildienst 3: Wehr-Ersatzdienst **if (h_etappe = 8 OR (h_etappe = 6 & h_cohort = 4))** 4: ein Freiwilliges Soziales, Ökologisches oder Europäisches Jahr **if (h_etappe = 6 & h_cohort <> 4)** 4: ein Freiwilliges Soziales oder Ökologisches Jahr 5: einen Bundesfreiwilligendienst 6: einen freiwilligen Wehrdienst **if (h_etappe = 8 OR (h_etappe = 6 & h_cohort = 4))** 7: einen Internationalen Freiwilligendienst **if (h_etappe = 6 & h_cohort <> 4)** 7: einen Freiwilligendienst im Ausland 8: den Freiwilligendienst **< 25103P5a>** -97: einen Freiwilligendienst -98: einen Freiwilligendienst --end--

25107	--va: **wdnr** --fn: **25107** --vb: Wehrdienstepisodennummer --fr: [AUTO] Nummer der Wehrdienstepisode --af: **goto 25103** --end--
25103	--va: **wdmod** --hin: **(t21300)** --fn: **25103** --vb: Episodenmodus --fr: [AUTO] Episodenmodus --we: 2: neu aufgenommene Episode im Panel 3: aufgesetzte Episode im Panel 4: im X-Modul ergänzt --ac: **autoif (30300 <> 5 & 25101a < 25107) 25103 = 2** **autoif (30300 <> 5 & 25101a >= 25107) 25103 =3** **autoif (30300 = 5) 25103 = 4** --af: **if (25103 = 2, 4) goto 25108** **if (25103 = 3) goto 25103P1** --end--
25103P1	--va: **wdnr1PRE** --fn: **25103P1** --vb: Preload WD-Episodennummer bei !!Ersterfassung!! dieser Episode (25107 / 25103P1) --fr: [AUTO] Preload WD-Episodennummer bei !!Ersterfassung!! dieser Episode --af: **goto 25103P2** --end--
25103P2	--va: **wdwe1PRE** --fn: **25103P2** --vb: Preload Studiennummer bei !!Ersterfassung!! dieser Episode (20101b/ 25103P2) --fr: [AUTO] Preload Studiennummer bei !!Ersterfassung!! dieser Episode --af: **goto 25103P3** --end--

25103P3	--va: **wdnrPRE** --fn: **25103P3** --vb: Preload WD-Episodennummer dieser Episode (25107) --fr: [AUTO] Preload WD-Episodennummer dieser Episode in der letzten Befragungswelle --af: **goto 25103P4** --end--
25103P4	--va: **wdwePRE** --fn: **25103P4** --vb: Preload Studiennummer der letzten Befragung (20101b) --fr: [AUTO] Preload Studiennummer der letzten Befragung --af: **goto 25103P5** --end--
25103P5	--va: **wdtypPRE** --fn: **25103P5** --vb: Preload Typ der Wehrdienstepisode (25108) --fr: [AUTO] Preload Typ der Wehrdienstepisode --we: 1: (Grund-)Wehrdienst (auch Reservistendienst) 2: Zivildienst 3: Wehr-Ersatzdienst **if (h_etappe = 8 OR (h_etappe = 6 & h_cohort = 4))** 4: Freiwilliges Soziales, Ökologisches oder Europäisches Jahr **if (h_etappe = 6 & h_cohort <> 4)** 4: Freiwilliges Soziales oder Ökologisches Jahr 5: Bundesfreiwilligendienst 6: Freiwilliger Wehrdienst **if (h_etappe = 8 OR (h_etappe = 6 & h_cohort = 4))** 7: Internationaler Freiwilligendienst **if (h_etappe = 6 & h_cohort <> 4)** 7: Freiwilligendienst im Ausland 8: sonstiger Freiwilligendienst -97: verweigert -98: weiß nicht --ac: **autoif (25103P5) 25108 = 25103P5** --af: **goto 25103P5a** --end--

25103P5a	--va: **wdtypsPRE** --fn: **25103P5a** --vb: Preload sonstiger Freiwilligendienst (25108a) --fr: [AUTO] Preload sonstiger Freiwilligendienst --we: OFFEN: _____ -97: verweigert -98: weiß nicht --ac: **autoif (25103P5a) 25108a = 25103P5a** --af: **goto 25103P6** --end--
25103P6	--va: **wdstdatPRE (wdstmPRE / wdstjPRE)** --fn: **25103P6** --vb: Preload Startdatum (-monat/-jahr) WD-Episode (25109) --fr: [AUTO] Preload Startdatum (-monat/-jahr) WD-Episode --we: Monat __ Jahr ____ --ac: **autoif (25103P6) 25109 = 25103P6** --af: **goto 25104** --end--

25104	--va: **wdintrop** --fn: **25104** --vb: Episodenfortschreibung --fr: **if (25107 = 1)** Kommen wir nun zu Freiwilligendiensten. In unserem letzten Interview im **<20101P3(intmPRE / intjPRE)>** haben wir notiert, dass Sie zu diesem Zeitpunkt **<h_wdtypsPRE>** geleistet haben. **if (25107 > 1)** Darüber hinaus haben wir in unserem letzten Interview im **<20101P3(intmPRE / intjPRE)>** notiert, dass Sie zu diesem Zeitpunkt **<h_wdtypsPRE>** geleistet haben. --we: 1: Zielperson widerspricht NICHT 2: Zielperson widerspricht --ac: **autoif (25104 = 2) 25110 = 20101P3(intmPRE / intjPRE)** **autoif (25104 = 2) h_dauertan = 3** --af: **if (25104 = 1) goto 25110** **if (25104 = 2 & 25107 = 25101a & (20102(intj) – 20106(gebj) <= 35)) goto 25113** **if (25104 = 2 & 25107 = 25101a & (20102(intj) – 20106(gebj) > 35)) goto 25114Z** **if (25104 = 2 & 25107 < 25101a) goto 25114Z** --end--

25108	--va: **wdtyp** --hin: **(ts21201)** --fn: **25108** --vb: Typ der Wehrdienstepisode --fr: **if (25107 = 1 & 25103 = 2)** Wir wollen jede dieser Phasen einzeln aufnehmen. Beginnen Sie mit der ersten! Was genau haben Sie als Erstes gemacht? **if (25107 > 1 OR 25103 = 4)** Was genau haben Sie da gemacht? --we: **if (h_etappe = 8 OR (h_etappe = 6 & h_cohort = 4))** 4: Freiwilliges Soziales, Ökologisches oder Europäisches Jahr (Freiwilliges Jahr in der Denkmalpflege, Freiwilliges Jahr Beteiligung) **if (h_etappe = 6 & h_cohort <> 4)** 4: Freiwilliges Soziales oder Ökologisches Jahr (Freiwilliges Jahr in der Denkmalpflege, Freiwilliges Jahr Beteiligung) 5: Bundesfreiwilligendienst 6: Freiwilliger Wehrdienst **if (h_etappe = 8 OR (h_etappe = 6 & h_cohort = 4))** 7: Internationaler Freiwilligendienst (z.B. Internationaler Jugendfreiwilligendienst, „weltwärts“, „kulturweit“, UN Volunteers) **if (h_etappe = 6 & h_cohort <> 4)** 7: Freiwilligendienst im Ausland, z.B. Internationaler Freiwilligendienst, Europäischer Freiwilligendienst (z. B. Internationaler Jugendfreiwilligendienst, „weltwärts“, „kulturweit“, UN Volunteers) 8: sonstiger Freiwilligendienst **BUTTONS: verweigert (-97), weiß nicht (-98)** --af: **if (25108 <> 8) goto 25109** **if (25108 = 8) goto 25108a** --end--
25108a	--va: **wdtyps** --fn: **25108a** --vb: sonstiger Freiwilligendienst (25108a) --fr: Was war / ist das für ein sonstiger Freiwilligendienst? --we: OFFEN: _____ **BUTTONS: verweigert (-97), weiß nicht (-98)** --af: **goto 25109** --end--

25109	--va: **wdstdat (wdstm / wdstj)** --hin: **(ts2111m / y)** --fn: **25109** --vb: Start Wehrdienstepisode --fr: **if (25108 = 4 & (h_etappe = 8 OR (h_etappe = 6 & h_cohort = 4)))** Von wann bis wann haben Sie ein Freiwilliges Soziales, Ökologisches oder Europäisches Jahr absolviert? **if (25108 = 4 h_etappe = 6 & h_cohort <> 4)** Von wann bis wann haben Sie ein Freiwilliges Soziales oder Ökologisches Jahr absolviert? **if (25108 = 5)** Von wann bis wann haben Sie den Bundesfreiwilligendienst geleistet? **if (25108 = 6)** Von wann bis wann haben Sie den freiwilligen Wehrdienst geleistet? **if (25108 = 7 & (h_etappe = 8 OR (h_etappe = 6 & h_cohort = 4)))** Von wann bis wann haben Sie den Internationalen Freiwilligendienst geleistet? **if (25108 = 7 & h_etappe = 6 & h_cohort <> 4)** Von wann bis wann haben Sie diesen Freiwilligendienst im Ausland geleistet? **if (25108 = 8)** Von wann bis wann haben Sie den Freiwilligendienst **<25108a>** geleistet? **if (25108 = -97, -98)** Von wann bis wann haben Sie das gemacht? --in: <<Erinnert sich ZP nur an Jahreszeiten, bitte folgende Nummern eingeben: 21=Jahresanfang/Winter, 24=Frühjahr/Ostern, 27=Jahresmitte/Sommer, 30=Herbst, 32=Jahresende>> --we: von Monat ____ Jahr _____ **BUTTONS: verweigert (-97), weiß nicht (-98)** --af: **goto 25110** --end--
25110	--va: **wdenddat (wdendm / wdendj)** --hin: **(ts2112m / y)** --fn: **25110**

	--vb: Ende Wehrdienstepisode --fr: **if (25108 = 4 & (25103 = 2, 4) & (h_etappe = 8 OR (h_etappe = 6 & h_cohort = 4)))** (Bis wann haben Sie ein Freiwilliges Soziales, Ökologisches oder Europäisches Jahr absolviert?) **if (25108 = 4 & (25103 = 2, 4) & h_etappe = 6 & h_cohort <> 4)** (Bis wann haben Sie ein Freiwilliges Soziales oder Ökologisches Jahr absolviert?) **if (25108 = 5 & (25103 = 2, 4))** (Bis wann haben Sie den Bundesfreiwilligendienst geleistet?) **if (25108 = 6 & (25103 = 2, 4))** (Bis wann haben Sie den freiwilligen Wehrdienst geleistet?) **if (25108 = 7 & (25103 = 2, 4) & (h_etappe = 8 OR (h_etappe = 6 & h_cohort = 4)))** (Bis wann haben Sie den Internationalen Freiwilligendienst geleistet?) **if (25108 = 7 & (25103 = 2, 4) & h_etappe = 6 & h_cohort <> 4)** (Bis wann haben Sie diesen Freiwilligendienst im Ausland geleistet?) **if (25108 = 8 & (25103 = 2, 4))** (Bis wann haben Sie den Freiwilligendienst **<25108a>** geleistet?) **if (25108 = -97, -98 & (25103 = 2, 4))** (Bis wann haben Sie das gemacht?) **if (25103 = 3)** Bis wann haben Sie **<h_wdtypsPRE>** geleistet? --in: <<Erinnert sich ZP nur an Jahreszeiten, bitte folgende Nummern eingeben: 21=Jahresanfang/Winter, 24=Frühjahr/Ostern, 27=Jahresmitte/Sommer, 30=Herbst, 32=Jahresende>> --we: bis Monat ____ Jahr _____ **BUTTONS: bis heute (-5), verweigert (-97), weiß nicht (-98)** --ac: **autoif (25110 = -5) h_dauertan = 1** **autoif (25110 = 20102(intm/intj)) h_dauertan = 2** **autoif (25110 > 0 & 25110 < 20102(intm/intj)) h_dauertan = 3** **autoif (25110 = -97, -98) h_dauertan = 4** **autoif (25110 = -5) 25111 = 1** **autoif (25110 = -5) 25110 = 20102(intm/intj)**

	--af: **if ((h_dauertan = 1, 3, 4) & (25108 = 1, 2, 4, 5, 6, 7, 8, -97, -98)) goto 25112** **if ((h_dauertan = 1, 3, 4) & 25108 = 3 & 25103 = 3 & 25107 = 25101a & (20102(intj) – 20106(gebj) <= 35)) goto 25113** **if ((h_dauertan = 1, 3, 4) & 25108 = 3 & 25103 = 3 & 25107 = 25101a & (20102(intj) – 20106(gebj) > 35)) goto 25114Z** **if ((h_dauertan = 1, 3, 4) & 25108 = 3 & 25103 = 3 & 25107 < 25101a) goto 25114Z** **if (h_dauertan = 2) goto 25111** --end--
25111	--va: **wdiz** --hin: **(ts2112c)** --fn: **25111** --vb: Andauern der Wehrdienstepisode --fr: **if (25108 = 1)** Leisten Sie heute noch Wehrdienst? **if (25108 = 2)** Leisten Sie heute noch Zivildienst? **if (25108 = 3)** Leisten Sie heute noch Wehr-Ersatzdienst? **if (25108 = 4 & (h_etappe = 8 OR (h_etappe = 6 & h_cohort = 4)))** Absolvieren Sie heute noch ein Freiwilliges Soziales, Ökologisches oder Europäisches Jahr? **if (25108 = 4 & h_etappe = 6 & h_cohort <> 4)** Absolvieren Sie heute noch ein Freiwilliges Soziales oder Ökologisches Jahr? **if (25108 = 5)** Leisten Sie heute noch den Bundesfreiwilligendienst? **if (25108 = 6)** Leisten Sie heute noch den freiwilligen Wehrdienst? **if (25108 = 7 & (h_etappe = 8 OR (h_etappe = 6 & h_cohort = 4)))** Leisten Sie heute noch den Internationalen Freiwilligendienst? **if (25108 = 7 & h_etappe = 6 & h_cohort <> 4)** Leisten Sie heute noch diesen Freiwilligendienst im Ausland? **if (25108 = 8)** Leisten Sie heute noch den Freiwilligendienst **<25108a>**? **if (25108 = -97, -98)** Machen Sie das heute noch? --we: 1: ja, dauert noch an

	2: nein, beendet **BUTTONS: verweigert (-97), weiß nicht (-98)** --ac: **autoif (25111 = 1) h_dauertan = 1** --af: **if (25108 = 1, 2, 4, 5, 6, 7, 8, -97, -98) goto 25112** **if (25108 =3 & 25103 = 3 & 25107 = 25101a & (20102(intj) – 20106(gebj) <= 35)) goto 25113** **if (25108 =3 & 25103 = 3 & 25107 = 25101a & (20102(intj) – 20106(gebj) > 35)) goto 25114Z** **if (25108 =3 & 25103 = 3 & 25107 < 25101a) goto 25114Z** --end--
25112	--va: **wdfb** --hin: **(ts21202)** --fn: **25112** --vb: Besuch von Lehrgängen/Kursen während Wehrdienst --fr: **if (25108 = 4 & (25103 = 2, 4) & (h_etappe = 8 OR (h_etappe = 6 & h_cohort = 4)))** Nun geht es um Ihre berufliche Fortbildung während dieses Freiwilligen Sozialen, Ökologischen oder Europäischen Jahres. Haben Sie während dieser Zeit von **<25109>** bis **<25110>** Lehrgänge oder Kurse besucht, von denen Sie bisher noch nicht berichtet haben? **if (25108 = 4 & (25103 = 2, 4) & h_etappe = 6 & h_cohort <> 4)** Nun geht es um Ihre berufliche Fortbildung während dieses Freiwilligen Sozialen oder Ökologischen Jahres. Haben Sie während dieser Zeit von **<25109>** bis **<25110>** Lehrgänge oder Kurse besucht, von denen Sie bisher noch nicht berichtet haben? **if (25108 = 5 & (25103 = 2, 4))** Nun geht es um Ihre berufliche Fortbildung während dieses Bundesfreiwilligendienstes. Haben Sie während dieser Zeit von **<25109>** bis **<25110>** Lehrgänge oder Kurse besucht, von denen Sie bisher noch nicht berichtet haben? **if (25108 = 6 & (25103 = 2, 4))** Nun geht es um Ihre berufliche Fortbildung während dieses freiwilligen Wehrdienstes. Haben Sie während dieser Zeit von **<25109>** bis **<25110>** Lehrgänge oder Kurse besucht, von denen Sie bisher noch nicht berichtet haben? **if (25108 = 7 & (25103 = 2, 4) & (h_etappe = 8 OR (h_etappe = 6 & h_cohort = 4)))** Nun geht es um Ihre berufliche Fortbildung während dieses Internationalen Freiwilligendienstes. Haben Sie während dieser Zeit von **<25109>** bis **<25110>** Lehrgänge oder Kurse besucht, von denen Sie bisher noch nicht berichtet haben? **if (25108 = 7 & (25103 = 2, 4) & h_etappe = 6 & h_cohort <> 4)** Nun geht es um Ihre berufliche Fortbildung während dieses Freiwilligendienstes im Ausland. Haben Sie während dieser Zeit von **<25109>** bis **<25110>** Lehrgänge oder Kurse besucht, von denen Sie bisher noch nicht berichtet haben? **if (25108 = 8 & (25103 = 2, 4))** Nun geht es um Ihre berufliche Fortbildung während des Freiwilligendienstes **<25108a>**.

	Haben Sie während dieser Zeit von **<25109>** bis **<25110>** Lehrgänge oder Kurse besucht, von denen Sie bisher noch nicht berichtet haben? **if ((25108 = -97, -98) & (25103 = 2, 4))** Nun geht es um Ihre berufliche Fortbildung. Haben Sie während dieser Zeit von **<25109>** bis **<25110>** Lehrgänge oder Kurse besucht, von denen Sie bisher noch nicht berichtet haben? **if (25108 = 1 & 25103 = 3)** Nun geht es um Ihre berufliche Fortbildung während dieses Wehrdienstes. Haben Sie von **<20101P3(intmPRE / intjPRE)>** bis **<25110>** Lehrgänge oder Kurse besucht, von denen Sie bisher noch nicht berichtet haben? **if (25108 = 2 & 25103 = 3)** Nun geht es um Ihre berufliche Fortbildung während dieses Zivildienstes. Haben Sie von **<20101P3(intmPRE / intjPRE)>** bis **<25110>** Lehrgänge oder Kurse besucht, von denen Sie bisher noch nicht berichtet haben? **if (25108 = 4 & 25103 = 3 & (h_etappe = 8 OR (h_etappe = 6 & h_cohort = 4)))** Nun geht es um Ihre berufliche Fortbildung während dieses Freiwilligen Sozialen, Ökologischen oder Europäischen Jahres. Haben Sie von **<20101P3(intmPRE / intjPRE)>** bis **<25110>** Lehrgänge oder Kurse besucht, von denen Sie bisher noch nicht berichtet haben? **if (25108 = 4 & 25103 = 3 & h_etappe = 6 & h_cohort <> 4)** Nun geht es um Ihre berufliche Fortbildung während dieses Freiwilligen Sozialen oder Ökologischen Jahres. Haben Sie von **<20101P3(intmPRE / intjPRE)>** bis **<25110>** Lehrgänge oder Kurse besucht, von denen Sie bisher noch nicht berichtet haben? **if (25108 = 5 & 25103 = 3)** Nun geht es um Ihre berufliche Fortbildung während dieses Bundesfreiwilligendienstes. Haben Sie von **<20101P3(intmPRE / intjPRE)>** bis **<25110>** Lehrgänge oder Kurse besucht, von denen Sie bisher noch nicht berichtet haben? **if (25108 = 6 & 25103 = 3)** Nun geht es um Ihre berufliche Fortbildung während dieses freiwilligen Wehrdienstes. Haben Sie von **<20101P3(intmPRE / intjPRE)>** bis **<25110>** Lehrgänge oder Kurse besucht, von denen Sie bisher noch nicht berichtet haben? **if (25108 = 7 & 25103 = 3 & (h_etappe = 8 OR (h_etappe = 6 & h_cohort = 4)))** Nun geht es um Ihre berufliche Fortbildung während dieses Internationalen Freiwilligendienstes. Haben Sie von **<20101P3(intmPRE / intjPRE)>** bis **<25110>** Lehrgänge oder Kurse besucht, von denen Sie bisher noch nicht berichtet haben? **if (25108 = 7 & 25103 = 3 & h_etappe = 6 & h_cohort <> 4)** Nun geht es um Ihre berufliche Fortbildung während dieses Freiwilligendienstes im Ausland. Haben Sie von **<20101P3(intmPRE / intjPRE)>** bis **<25110>** Lehrgänge oder Kurse besucht, von denen Sie bisher noch nicht berichtet haben? **if (25108 = 8 & 25103 = 3)** Nun geht es um Ihre berufliche Fortbildung während des Freiwilligendienstes **<25108a>**. Haben Sie von **<20101P3(intmPRE / intjPRE)>** bis **<25110>** Lehrgänge oder Kurse besucht, von denen Sie bisher noch nicht berichtet haben? **if ((25108 = -97, -98) & 25103 = 3)**

	Nun geht es um Ihre berufliche Fortbildung. Haben Sie von **<20101P3(intmPRE / intjPRE)>** bis **<25110>** Lehrgänge oder Kurse besucht, von denen Sie bisher noch nicht berichtet haben? --we: 1: ja 2: nein **BUTTONS: verweigert (-97), weiß nicht (-98)** --ac: **autoif (25112 = 1) h_kursherk = 25107** **autoif (25112 = 1 & 25109 >= 20101P3(intmPRE / intjPRE)) h_kursstart = 25109** **autoif (25112 = 1 & 25109 < 20101P3(intmPRE / intjPRE)) h_kursstart = 20101P3(intmPRE / intjPRE)** **autoif (25112 = 1) h_kursende = 25110** **autoif (25112 = 1) h_kursdauertan = 25111** **autoif (25112 = 1 & (25108 = -97, -98)) h_kursaktiv = 250** **autoif (25112 = 1 & 25108 = 1) h_kursaktiv = 251** **autoif (25112 = 1 & 25108 = 2) h_kursaktiv = 252** **autoif (25112 = 1 & 25108 = 4) h_kursaktiv = 254** **autoif (25112 = 1 & 25108 = 5) h_kursaktiv = 255** **autoif (25112 = 1 & 25108 = 6) h_kursaktiv = 256** **autoif (25112 = 1 & 25108 = 7) h_kursaktiv = 257** **autoif (25112 = 1 & 25108 = 8) h_kursaktiv = 258** --af: **if (25112 = 1) goto 35100Z** **if (25112 = 2, -97, -98) goto 25112Z** --end--
25112Z	--va: **[ZS] zwd2b** --fn: **25112Z** --vb: Zeitstempel 2b Wehrdienst --fr: [ZS] Zeitstempel 2b Wehrdienst (für jede Episode --af: **if (25103 = 2) goto 25113** **if (25103 = 3 & 25107 = 25101a & (20102(intj) – 20106(gebj) <= 35)) goto 25113** **if (25103 = 3 & 25107 = 25101a & (20102(intj) – 20106(gebj) > 35)) goto 25114Z** **if (25103 = 3 & 25107 < 25101a) goto 25114Z** **if (25103 = 4) goto 25114Z** --ef: **Modul35: (35102 = 250, 251, 252, 254, 255, 256, 257, 258)** --end--

25113	--va: **wdintro12** --fn: **25113** --vb: Wehr-/Zivil-/Wehr-Ersatzdienst/FSJ --fr: **if (25103 = 3 & ALL(25104 = 2) & h_etappe = 8)** Haben Sie seit **<20101P3(intmPRE / intjPRE)>** einen Bundesfreiwilligendienst, Internationalen Freiwilligendienst oder freiwilligen Wehrdienst geleistet oder ein Freiwilliges Soziales, Ökologisches oder Europäisches Jahr absolviert? **if (25103 = 3 & ALL(25104 = 2) & h_etappe = 6)** Haben Sie seit **<20101P3(intmPRE / intjPRE)>** in Deutschland oder im Ausland einen Freiwilligendienst geleistet, wie zum Beispiel einen Bundesfreiwilligendienst, ein Freiwilliges Soziales oder Ökologisches Jahr, einen freiwilligen Wehrdienst oder einen Internationalen Jugendfreiwilligendienst? **if ((25103 = 2 OR (25103 = 3 & ANY(25104 = 1))) & h_etappe = 8)** Haben Sie seit **<20101P3(intmPRE / intjPRE)>** noch einmal einen Bundesfreiwilligendienst, Internationalen Freiwilligendienst oder freiwilligen Wehrdienst geleistet oder ein Freiwilliges Soziales, Ökologisches oder Europäisches Jahr absolviert? **if ((25103 = 2 OR (25103 = 3 & ANY(25104 = 1))) & h_etappe = 6)** Haben Sie seit **<20101P3(intmPRE / intjPRE)>** noch einmal in Deutschland oder im Ausland einen Freiwilligendienst geleistet, wie zum Beispiel einen Bundesfreiwilligendienst, ein Freiwilliges Soziales oder Ökologisches Jahr, einen freiwilligen Wehrdienst oder einen Internationalen Jugendfreiwilligendienst? --in: << NICHT erfasst werden Zeit- oder Berufssoldaten, da diese als Erwerbstätigkeiten verstanden werden! Ebenfalls NICHT erfasst werden Zeiten als aktiver Reservist. >> --we: 1: ja 2: nein **BUTTONS: verweigert (-97), weiß nicht (-98)** --af: **goto 25114Z** --end--

25114Z	--va: **[ZS] zwd3** --fn: **25114Z** --vb: Zeitstempel 3 Wehrdienst --fr: [ZS] Zeitstempel 3 Wehrdienst (für jede Episode) --af: **if (25103 = 4) goto 30150** **if (25113 = 1 OR 25107 < 25101a) goto 25106Z** **if ((25113 = 2, -97, -98) OR (25103 = 3 & 25107 = 25101a & (20102(intj) – 20106(gebj) > 35))) goto 25148Z** --end--
	--st: **Ende Wehrdienstepisodenschleife** --end--
25148Z	--va: **[ZS] zwd4** --fn: **25148Z** --vb: Zeitstempel 4 Wehrdienst --fr: [ZS] Zeitstempel 4 Wehrdienst --af: **if (h_cohort = 6) goto 25200Z (Modul E68P_25WD_out_SC6)** **if (h_cohort = 4) goto 25200Z (Modul E68P_25WD_out_SC4)** **if (h_cohort = 3) goto 25200Z (Modul E68P_25WD_out_SC3P)** --end--

	--st: **26ET - Erwerbstätigkeiten** **Panel-Befragung SC3 B133, SC4 B136, SC6 B145** **Grundlage: Haupterhebung SC3 B132P, SC4 B135, SC6 B144 V7 Feldversion** **Version 1.02** **Stand: 06.05.2019** --end--
26100Z	--va: **[ZS] zet1** --fn: **26100Z** --vb: Zeitstempel 1 Erwerbstätigkeit --fr: [ZS] Zeitstempel 1 Erwerbstätigkeit --af: **goto 26101** --ef: **Modul_25WD_out_SC6: alle** **Modul_25WD_out_SC4: alle** **Modul_25WD_out_SC3P: alle** --end--
	--va: **[HILF] h_etappe** --vb: Etappenummer --fr: [HILF] Etappenummer --we: 6: Etappe 6 7: Etappe 7 8: Etappe 8 --end--
	--va: **[HILF] h_etkurz** --hin: **(tf23913)** --vb: unter 21 und keine abgeschlossene Berufsausbildung --fr: [HILF] unter 21 und keine abgeschlossene Berufsausbildung --we: 1: unter 21 Jahre und keine AB 0: 21 und älter oder abgeschlossene AB --end--

	--va: **[HILF] h_etswitch** --vb: h_etkurz = 0 und in der Vorwelle h_etkurz = 1 (switch-Fall) --fr: [HILF] h_etkurz = 0 und in der Vorwelle h_etkurz = 1 (switch-Fall) --we: 1: h_etkurz = 0 und in der Vorwelle h_etkurz = 1 (switch-Fall) 0: h_etkurz = 1 oder h_etkurz = 0 und in der Vorwelle h_etkurz = ., 0 (kein switch-Fall) --end--
	--va: **[HILF] h_typ** --vb: Anzahl aktuelle Beschäftigungen für Sozialkapital --fr: [HILF] Anzahl aktuelle Beschäftigungen für Sozialkapital --we: 1: eine neu aufgenommene Haupttätigkeit 2: mehrere neu aufgenommene Haupttätigkeiten 3: keine neu augenommenen Haupttätigkeiten --end--
	--va: **[HILF] h_etstud** --hin: **(tf23915)** --vb: ZP studierte seit letztem Interviewzeitpunkt --fr: [HILF] ZP studierte seit letztem Interviewzeitpunkt --we: 1: ja 0: nein --end--

26101	--va: **caseid** --hin: **(ID_t)** --fn: **26101** --vb: Personennummer --fr: [AUTO] Personennummer --ac: **autoif (20101a) h_etappe = 20101a** **autoif (h_etappe = 6 & (20102(intm/intj) – 20106(gebm/gebj) < 252) & 24202 <> 1) h_etkurz = 1** **autoif (h_etappe = 8 OR (h_etappe = 6 & ((20102(intm/intj) – 20106(gebm/gebj) >= 252) OR 24202 = 1))) h_etkurz = 0** **auotif () h_etswitch = 0** **autoif (h_etkurz = 0 & 20102P27 = 1) h_etswitch = 1** **autoif (ANY(24111 = 6 to 10) & h_etappe = 6) h_etstud = 1** **autoif (NO(24111 = 6 to 10) OR h_etappe = 8) h_etstud = 0** --af: **goto 26101P1** --end--
26101P1	--va: **einvzuspPRE** --fn: **26101P1** --vb: Preload Einverständnis Zuspielung Sozialversicherungdaten (26400) --fr: [AUTO] Preload Einverständnis Zuspielung Sozialversicherungdaten --we: 1: ja 2: nein --ac: **autoif (26101P1 = 1) 26400 = 1** --af: **goto 26101a** --end--
26101a	--va: **etauf_n** --fn: **26101a** --vb: Anzahl der ET-Aufsetzepisoden --fr: [AUTO] Anzahl der ET-Aufsetzepisoden --we: [OFFEN]: _ _ --af: **if (26101a > 0) goto 26107Z** **if (26101a = 0) goto 26105** --end--

26105	--va: **etintro2** --fn: **26105** --vb: Erwerbstätigkeiten --fr: **if (h_etappe = 8)** Nun kommen wir zu Ihrer Erwerbsgeschichte. Im Folgenden möchte ich alle beruflichen Tätigkeiten, die Sie seit **<20101P3(intmPRE / intjPRE)>** ausgeübt haben, mit Ihnen durchgehen. Waren Sie seit **<20101P3(intmPRE / intjPRE)>** irgendwann einmal erwerbstätig? **if (h_etappe = 6 & h_etkurz = 0)** Nun kommen wir zu Ihrer Erwerbstätigkeit. Haben Sie seit **<20101P3(intmPRE / intjPRE)>** eine berufliche Tätigkeit ausgeübt? Denken Sie bitte auch an Beschäftigungen, die Sie !!parallel!! zu einer Ausbildung oder einer anderen Beschäftigung ausgeübt haben. **if (h_etappe = 6 & h_etkurz = 1)** Nun kommen wir zu Ihrer Erwerbstätigkeit. Haben Sie seit **<20101P3(intmPRE / intjPRE)>** eine berufliche Tätigkeit ausgeübt? Unter einer beruflichen Tätigkeit verstehen wir auch • ein Praktikum, • ein Volontariat, • ein Traineeprogramm, • ein Anerkennungsjahr oder Anerkennungspraktikum, • einen Ferienjob oder Minijob, • eine geringfügige Beschäftigung oder • eine mithelfende Tätigkeit. Denken Sie bitte auch an Beschäftigungen, die Sie !!parallel!! zu einer Ausbildung oder einer anderen Beschäftigung ausgeübt haben. --in: **if (h_etappe = 8)** <<Nicht gemeint sind berufliche Ausbildungen, berufsvorbereitende Maßnahmen, Ferienjobs und Schüler- oder Studentenpraktika.>> **if (h_etappe = 6)** << Gemeint sind auch bezahlte oder unbezahlte Praktika nach Ende der Schulzeit. Nicht gemeint sind: • Ferienjobs und Praktika !!während der Schulzeit!!, • berufliche Ausbildungen, • berufsvorbereitende Maßnahmen wie z.B. die Einstiegsqualifizierung (EQ), • Freiwilligendienste oder Wehrdienst.>> --we: 1: ja 2: nein **BUTTONS: verweigert (-97), weiß nicht (-98)** --af: **if (26105 = 1) goto 26107Z** **if ((26105 = 2, -97, -98) & h_etkurz = 0) goto 26106** **if ((26105 = 2, -97, -98) & h_etkurz = 1 & 26101P1 <> 1 & (20102(intm / intj) – 20106(gebm / gebj) > 216)) goto 26400**

	if ((26105 = 2, -97, -98) & h_etkurz = 1 & (26101P1 = 1 OR (26101P1 <> 1 & (20102(intm / intj) – 20106(gebm / gebj) <= 216)))) goto 26401Z --end--
26106	--va: **etintro3** --fn: **26106** --vb: Erwerbstätigkeiten mit Ausbildungscharakter --fr: Unter einer Beschäftigung verstehen wir auch • ein Praktikum, • ein Volontariat, • ein Referendariat bzw. Vikariat, • ein Traineeprogramm, • ein Anerkennungsjahr oder Anerkennungspraktikum, • ein pharmazeutisches Praktikum. Sind Sie seit **<20101P3(intmPRE / intjPRE)>** einer solchen Beschäftigung nachgegangen? --in: **if (h_etappe = 8)** <<Nicht gemeint sind Ferienjobs und Schüler- oder Studentenpraktika.>> **if (h_etappe = 6)** <<Gemeint sind bezahlte oder unbezahlte Praktika nach Ende der Schulzeit. Nicht gemeint sind: • Ferienjobs und Praktika !!während der Schulzeit!!, • berufliche Ausbildungen, • berufsvorbereitende Maßnahmen wie z.B. die Einstiegsqualifizierung (EQ), • Freiwilligendienste oder Wehrdienst.>> --we: 1: ja 2: nein **BUTTONS: verweigert (-97), weiß nicht (-98)** --af: **if (26106 = 1) goto 26107Z** **if (26106 = 2, -97, -98) goto 26107** --end--

26107	--va: **etintro4** --fn: **26107** --vb: Nebentätigkeiten --fr: **if (h_etappe = 8)** Gab bzw. gibt es neben den Beschäftigungen, die Sie mir bereits genannt haben, bezahlte Nebentätigkeiten, die Sie seit **<20101P3(intmPRE / intjPRE)>** ausgeübt haben? Damit meinen wir !!keine!! Ferienjobs, sondern Minijobs, geringfügige Beschäftigungen und nebenberufliche oder mithelfende Tätigkeiten. **if (h_etappe = 6)** Gab bzw. gibt es neben den Beschäftigungen, die Sie mir bereits genannt haben, bezahlte Nebentätigkeiten, die Sie seit **<20101P3(intmPRE / intjPRE)>** ausgeübt haben? Damit meinen wir Ferienjobs, Minijobs, geringfügige Beschäftigungen und nebenberufliche oder mithelfende Tätigkeiten. --in: **if (h_etappe = 8)** <<Nicht gemeint sind Ferienjobs und Schüler- oder Studentenpraktika.>> **if (h_etappe = 6)** <<Gemeint sind auch bezahlte oder unbezahlte Praktika nach Ende der Schulzeit. Nicht gemeint sind: • Ferienjobs und Praktika !!während der Schulzeit!!, • berufliche Ausbildungen, • berufsvorbereitende Maßnahmen wie z.B. die Einstiegsqualifizierung (EQ), • Freiwilligendienste oder Wehrdienst.>> --we: 1: ja 2: nein **BUTTONS: verweigert (-97), weiß nicht (-98)** --af: **if (26107 = 1) goto 26107Z** **if ((26107 = 2, -97, -98) & 26101P1 <> 1 & (20102(intm / intj) – 20106(gebm / gebj) > 216) & h_etappe = 6) goto 26400** **if ((26107 = 2, -97, -98) & 26101P1 <> 1 & (20102(intm / intj) – 20106(gebm / gebj) > 216) & h_etappe = 8) goto 26401Z** **if ((26107 = 2, -97, -98) & (26101P1 = 1 OR (26101P1 <> 1 & (20102(intm / intj) – 20106(gebm / gebj) <= 216)))) goto 26401Z** --end--
	--st: **BEGINN der Erwerbstätigkeitsepisodenschleife** --end--

26107Z	--va: **[ZS] zet1b** --fn: **26107Z** --vb: Zeitstempel 1b Erwerbstätigkeit --fr: [ZS] Zeitstempel 1b Erwerbstätigkeit (für jede Episode) --af: **if (h_etappe = 6 OR (h_etappe = 8 & (26101a = 0 OR (26101a > 0 & 26101a <= 26108(n-1))))) goto 26108** **if (h_etappe = 8 & 26101a > 0 & 26101a > 26108(n-1)) goto 26108P1** --ef: **Modul30; 30300 = 1** --end--
	--va: **[HILF] h_etepi** --hin: **(ts23910)** --vb: Herkunft Episode --fr: [HILF] Herkunft Episode --we: 1: ET allgemein 2: Ausbildungs-ET 3: Neben-ET 4: im X-Modul ergänzt 6: Aufsatzepisode mit Fortschreibung 7: Aufsatzepisode ohne Fortschreibung --end--
	--va: **[HILF] h_akt** --hin: **(ts23901)** --vb: Hilfsvariable aktuelle Erwerbstätigkeit --fr: [HILF] Hilfsvariable aktuelle Erwerbstätigkeit --we: 1: aktuell erwerbstätig 2: abgeschlossene Erwerbstätigkeit --end--

	--va: **[HILF] h_ettyp** --hin: **(ts23911)** --vb: Beschäftigtentyp --fr: [HILF] Beschäftigtentyp --we: 1: Arbeiter/ Angestellte/ Beamte/ Soldaten / nicht zuordenbar 2: Zeit-/Saisonarbeiter 3: 2. Arbeitsmarkt / Ausbildungstätigkeiten 4: Selbständige / Mithelfende / Freie Mitarbeiter --end--
	--va: **[HILF] h_episk** --vb: Erwerbsepisode für Sozialkapitalfragen --fr: [HILF] Erwerbsepisode für Sozialkapitalfragen --we: 1: ET für Sozialkapitalfragen 2: keine ET für Sozialkapitalfragen --end--
	--va: **[HILF] h_dauertan** --vb: Episode dauert an --fr: [HILF] Episode dauert an --we: 1: Episode dauert an 2: Episode endet zum Interviewmonat 3: Episode endet vor Interviewmonat 4: Episodenende = Missing --end--

	--va: **[HILF] h_kursaktiv** --vb: Kurserfassung Modul und Aktivität --fr: [HILF] Kurserfassung Modul und Aktivität --we: 260: dieser Tätigkeit 261: dieses Volontariats 262: dieses Traineeprogrammes 263: dieses Anerkennungsjahres bzw. Anerkennungspraktikums 264: dieses pharmazeutischen Praktikums 266: dieses Praktikums 267: dieser ABM-Stelle 268: dieses Ein-Euro-Jobs/dieser Arbeitsgelegenheit 269: dieses Referendariats --end--
	--va: **[HILF] h_kursherk** --vb: Kurserfassung Episodennummer im Herkunftsmodul --fr: [HILF] Kurserfassung Episodennummer im Herkunftsmodul --end--
	--va: **[HILF] h_kursstart (h_kursstartm / h_kursstartj)** --vb: Kurserfassung Startdatum Episode --fr: [HILF] Kurserfassung Startdatum Episode --we: von Monat ____ Jahr ____ --end--
	--va: **[HILF] h_kursende (h_kursendem / h_kursendej)** --vb: Kurserfassung Enddatum Episode --fr: [HILF] Kurserfassung Enddatum Episode --we: bis Monat ____ Jahr ____ --end--

	--va: **[HILF] h_kursdauertan** --vb: Kurserfassung Episode dauert an --fr: [HILF] Kurserfassung Episode dauert an --we: 1: ja 2: nein -97: verweigert -98: weiß nicht --end--
26108P1	--va: **etnrPREneu** --fn: **26108P1** --vb: Preload ET-Episodennummer dieser Episode (26108) --fr: [AUTO] Preload ET-Episodennummer dieser Episode in dieser Befragungswelle --ac: **autoif () 26108 = 26108P1** --af: **goto 26103** --end--
26108	--va: **etnr** --fn: **26108** --vb: Nummer der Erwerbsepisode --fr: [AUTO] Nummer der Erwerbsepisode --af: **goto 26103** --end--

26103	--va: **etmod** --hin: **(ts23550)** --fn: **26103** --vb: Episodenmodus --fr: [AUTO] Episodenmodus --we: 2: neu aufgenommene Episode im Panel 3: aufgesetzte Episode im Panel 4: im X-Modul ergänzt --ac: **autoif (30300 <> 1 & 26101a < 26108) 26103 = 2** **autoif (30300 <> 1 & 26101a >= 26108) 26103 = 3** **autoif (30300 = 1) 26103 = 4** **autoif (26103 = 2 & 26108 = 1 & 26105 = 1) h_etepi = 1** **autoif (26103 = 2 & 26108 = 1 & 26106 = 1) h_etepi = 2** **autoif (26103 = 2 & 26108 = 1 & 26107 = 1) h_etepi = 3** **autoif (26103 = 2 & 26108 > 1 & 26216a(n-1) = 1) h_etepi = 1** **autoif (26103 = 2 & 26108 > 1 & 26216b(n-1) = 1) h_etepi = 2** **autoif (26103 = 2 & 26108 > 1 & 26216c(n-1) = 1) h_etepi = 3** **autoif (26103 = 3) h_etepi = 6** **autoif (26103 = 4) h_etepi = 4** --af: **if (26103 = 2, 4) goto 26109** **if (26103 = 3) goto 26103P1** --end--
26103P1	--va: **etnr1PRE** --fn: **26103P1** --vb: Preload ET-Episodennummer bei !!Ersterfassung!! dieser Episode (26108 / 26103P1) --fr: [AUTO] Preload ET-Episodennummer bei !!Ersterfassung!! dieser Episode --af: **goto 26103P2** --end--
26103P2	--va: **etwe1PRE** --fn: **26103P2** --vb: Preload Studiennummer bei !!Ersterfassung!! dieser Episode (20101b / 26103P2) --fr: [AUTO] Preload Studiennummer bei !!Ersterfassung!! dieser Episode --af: **goto 26103P3** --end--

26103P3	--va: **etnrPRE** --fn: **26103P3** --vb: Preload ET-Episodennummer dieser Episode in der letzten Welle --fr: [AUTO] Preload ET-Episodennummer dieser Episode in der letzten Befragungswelle --af: **goto 26103P4** --end--
26103P4	--va: **etwePRE** --fn: **26103P4** --vb: Preload Studiennummer der letzten Befragung (20101b) --fr: [AUTO] Preload Studiennummer der letzten Befragung --af: **if (h_etkurz = 0) goto 26103P5** **if (h_etkurz = 1) goto 26103P7** --end--
26103P5	--va: **ettypbPRE** --fn: **26103P5** --vb: Preload Beschäftigtentyp (26121a) --fr: [AUTO] Preload Beschäftigtentyp --we: 1: Arbeiter / Angestellte / Beamte / Soldaten / nicht zuordenbar 2: Zeit- / Saisonarbeiter 3: 2. Arbeitsmarkt / Ausbildungstätigkeiten 4: Selbständige / Mithelfende / Freie Mitarbeiter --ac: **autoif (26103P5) h_ettyp = 26103P5** **autoif (26103P5) 26121a = 26103P5** --af: **goto 26103P6** --end--

26103P6	--va: **etbsPRE** --fn: **26103P6** --vb: Preload Berufliche Stellung (26111) --fr: [AUTO] Preload Berufliche Stellung --we: 1: Arbeiter/in 2: Angestellte/r, auch Angestellte/r des öffentlichen Dienstes 3: Beamter/Beamtin, auch Richter/in, außer Soldaten 4: Zeit-/Berufssoldat/in 5: Selbständige/r 6: Mithelfende/r Familienangehörige/r 7: Freie/r Mitarbeiter/in 8: Erwerbstätigkeit zur Vorbereitung auf einen Beruf, z.B. Praktikum, Volontariat, Referendariat, studentische Hilfskraft -97: verweigert -98: weiß nicht --ac: **autoif (26103P6) 26111 = 26103P6** --af: **goto 26103P7** --end--
26103P7	--va: **etausPRE** --fn: **26103P7** --vb: Preload Art der Ausbildungsbeschäftigung (26118) --fr: [AUTO] Preload Art der Ausbildungsbeschäftigung --we: 1: Volontariat 2: Referendariat bzw. Vikariat 3: Traineeprogramm 4: Anerkennungsjahr bzw. Anerkennungspraktikum 5: pharmazeutisches Praktikum 7: Stelle als studentische Hilfskraft an einer Hochschule oder einem Forschungsinstitut 8: Stelle als studentische Hilfskraft/Werkstudent in einer Firma 9: (anderes) Praktikum -97: verweigert -98: weiß nicht --ac: **autoif (26103P7) 26118 = 26103P7** --af: **if (h_etkurz = 0) goto 26103P8** **if (h_etkurz = 1) goto 26103P11** --end--

26103P8	--va: **etbaPRE** --fn: **26103P8** --vb: Preload Beschäftigung im 2. Arbeitsmarkt (26119) --fr: [AUTO] Preload Beschäftigung im 2. Arbeitsmarkt --we: 1: ABM-Stelle 2: Ein-Euro-Job bzw. Arbeitsgelegenheit 3: nichts davon -97: verweigert -98: weiß nicht --ac: **autoif (26103P8) 26119 = 26103P8** --af: **goto 26103P9** --end--
26103P9	--va: **etzeitPRE** --fn: **26103P9** --vb: Preload Zeitarbeit (26120) --fr: [AUTO] Preload Zeitarbeit --we: 1: ja 2: nein -97: verweigert -98: weiß nicht --ac: **autoif (26103P9) 26120 = 26103P9** --af: **goto 26103P10** --end--

26103P10	--va: **etsaisPRE** --fn: **26103P10** --vb: Preload Saisonarbeit (26121) --fr: [AUTO] Preload Saisonarbeit --we: 1: ja 2: nein -97: verweigert -98: weiß nicht --ac: **autoif (26103P10) 26121 = 26103P10** --af: **goto 26103P11** --end--
26103P11	--va: **etberufPRE** --fn: **26103P11** --vb: Preload Berufsbezeichnung (26109) --fr: [AUTO] Preload Berufsbezeichnung --we: OFFEN: _____ -97: verweigert -98: weiß nicht --ac: **autoif (26103P11) 26109 = 26103P11** --af: **if (h_etkurz = 0) goto 26103P12** **if (h_etkurz = 1) goto 26103P14** --end--

26103P12	--va: **etfristPRE** --fn: **26103P12** --vb: Preload Befristung (26179) --fr: [AUTO] Preload Befristung --we: 1: befristet 2: unbefristet -97: verweigert -98: weiß nicht --ac: **autoif (26103P12) 26179b = 26103P12** --af: **goto 26103P13** --end--
26103P13	--va: **etentPRE** --fn: **26103P13** --vb: Preload Entfristung (26180) --fr: [AUTO] Preload Entfristung --we: 1: ja 2: nein -6: Widerspruch: Die Stelle war nie befristet -97: verweigert -98: weiß nicht --ac: **autoif (26103P13) 26180b = 26103P13** --af: **goto 26103P14** --end--
26103P14	--va: **etstdatPRE (etstmPRE / etstjPRE)** --fn: **26103P14** --vb: Preload Startdatum (-monat/-jahr) ET-Episode (26122) --fr: [AUTO] Preload Startdatum (-monat/-jahr) ET-Episode --we: Monat __ Jahr ____ --ac: **autoif (26103P14) 26122 = 26103P14** --af: **goto 26103P15** --end--

26103P15	--va: **etazvPRE** --fn: **26103P15** --vb: Preload vertragliche/reale Arbeitszeit Beginn der Tätigkeit (26126) --fr: [AUTO] Preload vertragliche/reale Arbeitszeit Beginn der Tätigkeit --we: OFFEN: _ _,_ _ Stunden pro Woche 94: mehr als 90 Stunden pro Woche 95: keine festgelegte Arbeitszeit -97: verweigert -98: weiß nicht --ac: **autoif (26103P15) 26126 = 26103P15** --af: **goto 26103P16** --end--
26103P16	--va: **etbs2PRE** --fn: **26103P16** --vb: Preload Berufliche Stellung Kurzversion (26111a) --fr: [AUTO] Preload Berufliche Stellung Kurzversion --we: 1: ja 2: nein -97: verweigert -98: weiß nicht --ac: **autoif (26103P16) 26111a = 26103P16** --af: **goto 26104** --end--
26104	--va: **etintro1** --fn: **26104** --vb: Episodenfortschreibung --fr: **if (26108 = 1 & ((26103P5 = 1 OR (26103P7 = -97, -98)) OR h_etkurz = 1 OR (h_etswitch = 1 & 26103P7 = .))** Nun kommen wir zu Ihrer Erwerbsgeschichte. In unserem letzten Interview im **<20101P3(intmPRE / intjPRE)>** haben wir notiert, dass Sie zu diesem Zeitpunkt als **<26103P11>** gearbeitet haben. **if (26108 = 1 & 26103P9 = 1)** Nun kommen wir zu Ihrer Erwerbsgeschichte. In unserem letzten Interview im **<20101P3(intmPRE / intjPRE)>** haben wir notiert, dass Sie zu diesem Zeitpunkt als Zeitarbeiter/in gearbeitet haben.

	if (26108 = 1 & 26103P10 = 1) Nun kommen wir zu Ihrer Erwerbsgeschichte. In unserem letzten Interview im **<20101P3(intmPRE / intjPRE)>** haben wir notiert, dass Sie zu diesem Zeitpunkt als Saisonarbeiter/in gearbeitet haben. **if (26108 = 1 & 26103P8 = 1)** Nun kommen wir zu Ihrer Erwerbsgeschichte. In unserem letzten Interview im **<20101P3(intmPRE / intjPRE)>** haben wir notiert, dass Sie zu diesem Zeitpunkt eine ABM-Stelle hatten. **if (26108 = 1 & 26103P8 = 2)** Nun kommen wir zu Ihrer Erwerbsgeschichte. In unserem letzten Interview im **<20101P3(intmPRE / intjPRE)>** haben wir notiert, dass Sie zu diesem Zeitpunkt einen Ein-Euro-Job (Arbeitsgelegenheit) hatten. **if (26108 = 1 & 26103P6 = 5 & h_etkurz = 0)** Nun kommen wir zu Ihrer Erwerbsgeschichte. In unserem letzten Interview im **<20101P3(intmPRE / intjPRE)>** haben wir notiert, dass Sie zu diesem Zeitpunkt als **<26103P11>** selbständig gearbeitet haben. **if (26108 = 1 & 26103P6 = 6 & h_etkurz = 0)** Nun kommen wir zu Ihrer Erwerbsgeschichte. In unserem letzten Interview im **<20101P3(intmPRE / intjPRE)>** haben wir notiert, dass Sie zu diesem Zeitpunkt als mithelfende/r Familienangehörige/r gearbeitet haben. **if (26108 = 1 & 26103P6 = 7 & h_etkurz = 0)** Nun kommen wir zu Ihrer Erwerbsgeschichte. In unserem letzten Interview im **<20101P3(intmPRE / intjPRE)>** haben wir notiert, dass Sie zu diesem Zeitpunkt als freie/r Mitarbeiter/in als **<26103P11>** tätig waren. **if (26108 = 1 & 26103P7 = 1 & h_etkurz = 0)** Nun kommen wir zu Ihrer Erwerbsgeschichte. In unserem letzten Interview im **<20101P3(intmPRE / intjPRE)>** haben wir notiert, dass Sie zu diesem Zeitpunkt ein Volontariat gemacht haben. **if (26108 = 1 & 26103P7 = 2 & h_etkurz = 0)** Nun kommen wir zu Ihrer Erwerbsgeschichte. In unserem letzten Interview im **<20101P3(intmPRE / intjPRE)>** haben wir notiert, dass Sie zu diesem Zeitpunkt ein Referendariat bzw. Vikariat gemacht haben. **if (26108 = 1 & 26103P7 = 3 & h_etkurz = 0)** Nun kommen wir zu Ihrer Erwerbsgeschichte. In unserem letzten Interview im **<20101P3(intmPRE / intjPRE)>** haben wir notiert, dass Sie zu diesem Zeitpunkt ein Traineeprogramm gemacht haben. **if (26108 = 1 & 26103P7 = 4 & h_etkurz = 0)** Nun kommen wir zu Ihrer Erwerbsgeschichte. In unserem letzten Interview im **<20101P3(intmPRE / intjPRE)>** haben wir notiert, dass Sie zu diesem Zeitpunkt ein Anerkennungsjahr bzw. Anerkennungspraktikum gemacht haben. **if (26108 = 1 & 26103P7 = 5 & h_etkurz = 0)** Nun kommen wir zu Ihrer Erwerbsgeschichte. In unserem letzten Interview im **<20101P3(intmPRE / intjPRE)>** haben wir notiert, dass Sie zu diesem Zeitpunkt ein pharmazeutisches Praktikum gemacht haben.

	if (26108 = 1 & (26103P7 = 7, 8) & h_etkurz = 0) Nun kommen wir zu Ihrer Erwerbsgeschichte. In unserem letzten Interview im **<20101P3(intmPRE / intjPRE)>** haben wir notiert, dass Sie zu diesem Zeitpunkt als studentische Hilfskraft gearbeitet haben. **if (26108 = 1 & 26103P7 = 9 & h_etkurz = 0)** Nun kommen wir zu Ihrer Erwerbsgeschichte. In unserem letzten Interview im **<20101P3(intmPRE / intjPRE)>** haben wir notiert, dass Sie zu diesem Zeitpunkt ein Praktikum gemacht haben. **if (26108 > 1 & ((26103P5 = 1 OR (26103P7 = -97, -98)) OR h_etkurz = 1 OR (h_etswitch = 1 & 26103P7 = .)))** Darüber hinaus haben wir in unserem letzten Interview im **<20101P3(intmPRE / intjPRE)>** notiert, dass Sie zu diesem Zeitpunkt als **<26103P11>** gearbeitet haben. **if (26108 > 1 & 26103P9 = 1)** Darüber hinaus haben wir in unserem letzten Interview im **<20101P3(intmPRE / intjPRE)>** notiert, dass Sie zu diesem Zeitpunkt als Zeitarbeiter/in gearbeitet haben. **if (26108 > 1 & 26103P10 = 1)** Darüber hinaus haben wir in unserem letzten Interview im **<20101P3(intmPRE / intjPRE)>** notiert, dass Sie zu diesem Zeitpunkt als Saisonarbeiter/in gearbeitet haben. **if (26108 > 1 & 26103P8 = 1)** Darüber hinaus haben wir in unserem letzten Interview im **<20101P3(intmPRE / intjPRE)>** notiert, dass Sie zu diesem Zeitpunkt eine ABM-Stelle hatten. **if (26108 > 1 & 26103P8 = 2)** Darüber hinaus haben wir in unserem letzten Interview im **<20101P3(intmPRE / intjPRE)>** notiert, dass Sie zu diesem Zeitpunkt einen Ein-Euro-Job (Arbeitsgelegenheit) hatten. **if (26108 > 1 & 26103P6 = 5 & h_etkurz = 0)** Darüber hinaus haben wir in unserem letzten Interview im **<20101P3(intmPRE / intjPRE)>** notiert, dass Sie zu diesem Zeitpunkt als **<26103P11>** selbständig gearbeitet haben. **if (26108 > 1 & 26103P6 = 6 & h_etkurz = 0)** Darüber hinaus haben wir in unserem letzten Interview im **<20101P3(intmPRE / intjPRE)>** notiert, dass Sie zu diesem Zeitpunkt als mithelfende/r Familienangehörige/r gearbeitet haben. **if (26108 > 1 & 26103P6 = 7 & h_etkurz = 0)** Darüber hinaus haben wir in unserem letzten Interview im **<20101P3(intmPRE / intjPRE)>** notiert, dass Sie zu diesem Zeitpunkt als freie/r Mitarbeiter/in als **<26103P11>** tätig waren. **if (26108 > 1 & 26103P7 = 1 & h_etkurz = 0)** Darüber hinaus haben wir in unserem letzten Interview im **<20101P3(intmPRE / intjPRE)>** notiert, dass Sie zu diesem Zeitpunkt ein Volontariat gemacht haben. **if (26108 > 1 & 26103P7 = 2 & h_etkurz = 0)** Darüber hinaus haben wir in unserem letzten Interview im **<20101P3(intmPRE / intjPRE)>** notiert, dass Sie zu diesem Zeitpunkt ein Referendariat bzw. Vikariat gemacht haben. **if (26108 > 1 & 26103P7 = 3 & h_etkurz = 0)**

	Darüber hinaus haben wir in unserem letzten Interview im **<20101P3(intmPRE / intjPRE)>** notiert, dass Sie zu diesem Zeitpunkt ein Traineeprogramm gemacht haben. **if (26108 > 1 & 26103P7 = 4 & h_etkurz = 0)** Darüber hinaus haben wir in unserem letzten Interview im **<20101P3(intmPRE / intjPRE)>** notiert, dass Sie zu diesem Zeitpunkt ein Anerkennungsjahr bzw. Anerkennungspraktikum gemacht haben. **if (26108 > 1 & 26103P7 = 5 & h_etkurz = 0)** Darüber hinaus haben wir in unserem letzten Interview im **<20101P3(intmPRE / intjPRE)>** notiert, dass Sie zu diesem Zeitpunkt ein pharmazeutisches Praktikum gemacht haben. **if (26108 > 1 & (26103P7 = 7, 8) & h_etkurz = 0)** Darüber hinaus haben wir in unserem letzten Interview im **<20101P3(intmPRE / intjPRE)>** notiert, dass Sie zu diesem Zeitpunkt als studentische Hilfskraft gearbeitet haben. **if (26108 > 1 & 26103P7 = 9 & h_etkurz = 0)** Darüber hinaus haben wir in unserem letzten Interview im **<20101P3(intmPRE / intjPRE)>** notiert, dass Sie zu diesem Zeitpunkt ein Praktikum gemacht haben. --we: 1: Zielperson widerspricht NICHT 2: Zielperson widerspricht --ac: **autoif (26104 = 2) h_etepi = 7** **autoif (26104 = 2) 26123 = 20101P3(intmPRE / intjPRE)** **autoif (26104 = 2) h_dauertan = 3** **autoif (26103P7 <> . & h_etswitch = 1) 26111 = 8** --af: **if (26104 = 1 & (26103P6 = 1 to 4, -97, -98) & h_etswitch = 0 & h_etkurz = 0) goto 26116** **if (26104 = 1 & (((26103P6 = ., 5, 6, 7, 8) & h_etswitch = 0) OR h_etkurz = 1)) goto 26123** **if (26104 = 1 & h_etswitch = 1 & 26103P7 = .) goto 26111** **if (26104 = 1 & h_etswitch = 1 & 26103P7 <> .) goto 26121a** **if (26104 = 2) goto 26104a** --end--

26104a	--va: **etintro1a (etintro1a1 / etintro1a2 / etintro1a3 / etintro1a4 / etintro1a5)** --fn: **26104a** --vb: Episodenfortschreibung Interviewerangabe bei Widerspruch --fr: **[MF]** --in: <<Welcher Angabe oder welchem Sachverhalt hat die Zielperson genau widersprochen? Mehrfachnennung möglich!>> --we: **If (26103P5 = 1 OR (26103P6 = 5, 7) OR (26103P7 = -97, -98) OR (h_etswitch = 1 & 26103P7 = .)) etintro1a1:** 1: der Berufsangabe **<26103P11>** **If (26103P9 = 1) etintro1a2:** 2: der Angabe “Zeitarbeiter/in” **If (26103P10 = 1) etintro1a2:** 2: der Angabe “Saisonarbeiter/in” **If (26103P8 = 1) etintro1a2:** 2: der Angabe “ABM-Stelle” **If (26103P8 = 2) etintro1a2:** 2: der Angabe “Ein-Euro-Job” **If (26103P6 = 5) etintro1a2:** 2: der Angabe “selbständig gearbeitet” **If (26103P6 = 6) etintro1a2:** 2: der Angabe “mithelfende/r Familienangehörige/r” **If (26103P6 = 7) etintro1a2:** 2: der Angabe “freie/r Mitarbeiter/in” **If (26103P7 = 1) etintro1a2:** 2: der Angabe “Volontariat” **If (26103P7 = 2) etintro1a2:** 2: der Angabe “Referendariat bzw. Vikariat” **If (26103P7 = 3) etintro1a2:** 2: der Angabe “Traineeprogramm” **If (26103P7 = 4) etintro1a2:** 2: der Angabe “Anerkennungsjahr bzw. Anerkennungspraktikum” **If (26103P7 = 5) etintro1a2:** 2: der Angabe “pharmazeutisches Praktikum” **If (26103P7 = 7, 8) etintro1a2:** 2: der Angabe “ studentische Hilfskraft” **If (26103P7 = 9) etintro1a2:** 2: der Angabe “Praktikum” **etintro1a3:** 3: dass die Zielperson diese Erwerbstätigkeit zu diesem Zeitpunkt (**<20101P3(intmPRE / intjPRE)>**) ausgeübt hat. **etintro1a4:** 4: einem anderen Sachverhalt **etintro1a5:** 5: die Zielperson hat keine Angabe zu den Gründen des Widerspruchs gemacht [0: nicht genannt} [1: genannt] --af: **if (etintro1a4 = 1) goto 26104b** **if (etintro1a4 = 0) goto 26216Z** --end--

26104b	--va: **etintro1b** --fn: **26104b** --vb: Episodenfortschreibung Interviewerangabe bei Widerspruch offen --in: <<Welchen anderen Sachverhalt hat die Zielperson als Grund für den Widerspruch genannt?>> --we: OFFEN: _____ --af: **goto 26216Z** --end--
26109	--va: **etberuf** --hin: **(ts23201)** --fn: **26109** --vb: Berufsbezeichnung --fr: **if ((h_etepi = 1, 2, 3) & 26108 = 1)** Beginnen wir mit der ersten Beschäftigung, die Sie seit **<20101P3(intmPRE / intjPRE)>** ausgeübt haben. Sagen Sie mir bitte, welche berufliche Tätigkeit Sie da ausgeübt haben! **if (h_etepi = 4 OR 26108 > 1)** Sagen Sie mir bitte, welche berufliche Tätigkeit Sie da ausgeübt haben! --in: <<Genaue Berufsbezeichnung bzw. Tätigkeit nachfragen. Bitte z.B. nicht „Mechaniker“, sondern „Fein- oder Kfz-Mechaniker“; nicht „Lehrer“, sondern „Gymnasiallehrer für Geschichte“. Falls es sich um Zeitarbeit handelt, nach der überwiegenden beruflichen Tätigkeit bei der gleichen Zeitarbeitsfirma fragen!>> --we: OFFEN: _____ **BUTTONS: verweigert (-97), weiß nicht (-98)** --ac: **autoif (h_etepi = 2) 26111 = 8** --af: **if (26109 <> -97, -98) goto 26110** **if ((26109 = -97, -98) & h_etstud = 1) goto 26108a** **if ((26109 = -97, -98) & h_etstud = 0) goto 26111Z** --end--

26110	--va: **etberuf2** --hin: **(ts23201)** --fn: **26110** --vb: Berufsbezeichnung 2. Nennung --fr: Können Sie mir diese berufliche Tätigkeit noch konkreter benennen? Hat das, was Sie gemacht haben bzw. machen, noch eine genauere Bezeichnung? --we: OFFEN: _____ **BUTTONS: verweigert (-97), weiß nicht (-98)** --af: **if (h_etstud = 1) goto 26108a** **if (h_etstud = 0) goto 26111Z** --end--
26108a	--va: **etzuord** --hin: **(ts23256)** --fn: **26108a** --vb: studentische oder andere Erwerbstätigkeit --fr: Handelt es sich hierbei um eine Erwerbstätigkeit, die Sie im Studium begonnen haben? --in: <<Auch Erwerbstätigkeiten, die während der vorlesungsfreien Zeit begonnen werden, sind studentische Erwerbstätigkeiten. Erwerbstätigkeiten, die während einer Studienunterbrechung (z. B. Urlaubssemester) oder nach Beendigung des Studiums begonnen werden, sind keine studentischen Erwerbstätigkeiten.>> --we: 1: ja 2: nein **BUTTONS: verweigert (-97), weiß nicht (-98)** --af: **if (26108a = 1) goto 26190** **if (26108a = 2, -97, -98) goto 26111Z** --end--

26190	--va: **etstzdbez** --hin: **(ts23257)** --fn: **26190** --vb: Studienbezug/-relevanz (studentische ET) --fr: In welchem Maße hatte diese Erwerbstätigkeit fachlich, inhaltlich etwas mit diesem Studium zu tun? --in: <<Antwortvorgaben vorlesen. Gemeint ist jeweils das Studium, während dessen die Erwerbstätigkeit absolviert wurde.>> --we: 1: in keinem bzw. in sehr geringem Maße 2: in geringem Maße 3: in mittlerem Maße 4: in starkem Maße 5: in sehr starkem Maße **BUTTONS: verweigert (-97), weiß nicht (-98)** --af: **goto 26111Z** --end--
26111Z	--va: **[ZS] zet1y** --fn: **26111Z** --vb: Zeitstempel 1y Erwerbstätigkeit --fr: [ZS] Zeitstempel 1y Erwerbstätigkeit (für jede Episode) --af: **if (h_etepi = 2) goto 26118** **if ((h_etepi = 1, 3, 4) & h_etkurz = 0) goto 26111** **if ((h_etepi = 1, 4) & h_etkurz = 1) goto 26111a** --end--

26111a	--va: **etbs2** --hin: **(ts23250)** --fn: **26111a** --vb: Berufliche Stellung Kurzversion --fr: **if (h_etstud = 0)** Ist bzw. war das eine Erwerbstätigkeit zur Vorbereitung auf einen Beruf, z.B. ein Praktikum, ein Volontariat, ein Traineeprogramm , ein Anerkennungsjahr oder Anerkennungspraktikum? **if (h_etstud = 1)** Ist bzw. war das eine Erwerbstätigkeit zur Vorbereitung auf einen Beruf, z.B. ein Praktikum, ein Volontariat, ein Traineeprogramm, ein Anerkennungsjahr oder Anerkennungspraktikum oder eine Stelle als studentische Hilfskraft? --we: 1: ja 2: nein **BUTTONS: verweigert (-97), weiß nicht (-98)** --af: **if (26111a = 1) goto 26118** **if (26111a = 2, -97, -98) goto 26122** --end--

26111	--va: **etbs** --hin: **(ts23203)** --fn: **26111** --vb: Berufliche Stellung --fr: Welche berufliche Stellung hatten bzw. haben Sie da? --in: <<Vorgaben vorlesen. Zeit- und Berufssoldaten sind zwar Beamte, sollen aber trotzdem in Kategorie 4 eingeordnet werden. Bei Zeitarbeit bzw. Saisonarbeit nach der überwiegenden beruflichen Stellung beim gleichen Arbeitgeber fragen! Bei Tätigkeiten im Ausland: Welche berufliche Stellung entspricht dieser Tätigkeit in Deutschland ungefähr?>> --we: 1: Arbeiter/in 2: Angestellte/r, auch Angestellte/r des öffentlichen Dienstes 3: Beamter/Beamtin, auch Richter/in, außer Soldaten 4: Zeit-/Berufssoldat/in 5: Selbständige/r 6: Mithelfende/r Familienangehörige/r 7: Freie/r Mitarbeiter/in 8: Erwerbstätigkeit zur Vorbereitung auf einen Beruf, z.B. Praktikum, Volontariat, Referendariat, studentische Hilfskraft **BUTTONS: verweigert (-97), weiß nicht (-98)** --af: **if (26111 = 1 to 4) goto 26112** **if (26111 = 5) goto 26113** **if (26111 = 6, 7) goto 26121a** **if (26111 = -97, -98) goto 26116** **if (26111 = 8) goto 26118** --end--
26112	--va: **etdbs** --hin: **(ts23204)** --fn: **26112** --vb: genaue berufliche Stellung --fr: **if (26111 = 1)** Welche berufliche Stellung hatten bzw. haben Sie da genau? **if (26111 = 2)** Um welche Art von Tätigkeit handelte bzw. handelt es sich dabei genau? **if (26111 = 3)** In welcher Laufbahngruppe waren bzw. sind Sie da genau? **if (26111 = 4)** In welchem Rang waren bzw. sind Sie Zeit- oder Berufssoldat/in? --in: <<Vorgaben vorlesen. Bei Tätigkeiten im Ausland: Welche berufliche Stellung entspricht

	dieser Tätigkeit in Deutschland ungefähr?>> --we: **if (26111 = 1)** 10: ungelernte/r Arbeiter/in **if (26111 = 1)** 11: angelernte/r Arbeiter/in, Teilfacharbeiter/in **if (26111 = 1)** 12: Facharbeiter/in, Geselle/Gesellin **if (26111 = 1)** 13: Vorarbeiter/in, Kolonnenführer/in, Brigadier/in **if (26111 = 1)** 14: Meister/in, Polier/in **if (26111 = 2)** 20: einfache Tätigkeit, z.B. Verkäufer/in **if (26111 = 2)** 21: qualifizierte Tätigkeit, z.B. Sachbearbeiter/in, technische/r Zeichner/in **if (26111 = 2)** 22: hoch qualifizierte Tätigkeit oder Leitungsfunktion, z.B. Ingenieur/in, wissenschaftliche/r Mitarbeiter/in, Abteilungsleiter/in **if (26111 = 2)** 23: Tätigkeit mit umfassenden Führungsaufgaben, z.B. Direktor/in, Geschäftsführer/in, Mitglied des Vorstandes **if (26111 = 2)** 24: Industrie- oder Werkmeister/in **if (26111 = 3)** 30: im einfachen Dienst, bis einschl. Oberamtsmeister/in **if (26111 = 3)** 31: im mittleren Dienst, von Assistent/in bis einschl. Hauptsekretär/in bzw. Amtsinspektor/in **if (26111 = 3)** 32: im gehobenen Dienst, von Inspektor/in bis einschl. Amtsrat/-rätin bzw. Oberamtsrat/-rätin sowie Grund-, Haupt- oder Realschullehrer/in **if (26111 = 3)** 33: im höheren Dienst, einschließlich Richter/in, z.B. Lehrer/in ab Studienrat/-rätin, Regierungsdirektor/in **if (26111 = 4)** 40: Mannschaftsdienstgrad **if (26111 = 4)** 41: Unteroffizier, z.B. Stabsunteroffizier, Feldwebel, Oberfeldwebel **if (26111 = 4)** 42: einfacher Offizier bis einschließlich Hauptmann **if (26111 = 4)** 43: Stabsoffizier ab Major sowie General oder Admiral **BUTTONS: verweigert (-97), weiß nicht (-98)** --ac: **autoif (26112 = 23) 26116 = 1** --af: **if (26112 <> 23) goto 26116** **if (26112 = 23) goto 26117** --end--

26116	--va: **etleit1** --hin: **(ts23212)** --fn: **26116** --vb: Leitungsposition --fr: Waren bzw. sind Sie bei Ihrer Tätigkeit in einer leitenden Position tätig? --we: 1: ja 2: nein **BUTTONS: verweigert (-97), weiß nicht (-98)** --af: **if (26116 = 1) goto 26117** **if ((26116 = 2, -97, -98) & (26111 = 1, 2, -97, -98) & ((h_etepi = 1, 3, 4) OR (h_etepi = 6 & h_etswitch = 1))) goto 26119a** **if ((26116 = 2, -97, -98) & (26111 = 3, 4) & ((h_etepi = 1, 3, 4) OR (h_etepi = 6 & h_etswitch = 1))) goto 26121a** **if ((26116 = 2, -97, -98) & h_etepi = 6 & h_etswitch = 0) goto 26123** --end--
26117	--va: **etleit2** --hin: **(ts23213)** --fn: **26117** --vb: Leitungsposition: Anzahl Mitarbeiter --fr: Wie viele Mitarbeiter waren bzw. sind Ihnen unterstellt? --in: <<Unterstellt bedeutet, dass Sie für diese Personen die Führungsverantwortung haben.>> --we: 0: 0 Mitarbeiter 1: 1-2 Mitarbeiter 2: 3-9 Mitarbeiter 3: 10 und mehr Mitarbeiter **BUTTONS: verweigert (-97), weiß nicht (-98)** --af: **if ((26111 = 1, 2, -97, -98) & ((h_etepi = 1, 3, 4) OR (h_etepi = 6 & h_etswitch = 1))) goto 26119a** **if ((26111 = 3, 4) & ((h_etepi = 1, 3, 4) OR (h_etepi = 6 & h_etswitch = 1))) goto 26121a** **if (h_etepi = 6 & h_etswitch = 0) goto 26123** --end--

26119a	--va: **etmj** --hin: **(neu)** --fn: **26119a** --vb: Beschäftigung Mini-Job --fr: Ist bzw. war Ihre Tätigkeit eine geringfügige Beschäftigung, auch Mini-Job genannt, mit einer Bezahlung von 450 Euro oder weniger im Monat? --in: << Bis 2012 lag die Höchstgrenze für den Verdienst bei Mini-Jobs bei 400 Euro. Seit 2013 kann in Minijobs bis zu 450 Euro verdient werden. >> --we: 1: ja 2: nein **BUTTONS: verweigert (-97), weiß nicht (-98)** --af: **goto 26119** --end--
26119	--va: **etba** --hin: **(ts23215)** --fn: **26119** --vb: Beschäftigung im 2. Arbeitsmarkt --fr: War das ein Ein-Euro-Job bzw. eine Arbeitsgelegenheit? --in: << Bei Unklarheiten: !!Ein-Euro-Jobs bzw. Arbeitsgelegenheiten!! sind sozialversicherungsfreie Beschäftigungen mit Mehraufwandsentschädigung für Arbeitslose. Die Mehraufwandsentschädigung wird als Zuschuss zum Arbeitslosengeld II gewährt. Durch diese Tätigkeit entsteht aber kein reguläres Arbeitsverhältnis. Für Arbeitsgelegenheiten gibt es unterschiedliche Bezeichnungen z.B. auch Mehraufwands-Arbeitsgelegenheiten, Arbeitsgelegenheiten mit Mehraufwandsentschädigung, AGH-MAE, MAE-Jobs, Zusatzjobs. Nennen die Befragten Arbeitsbeschaffungsmaßnahmen (ABM), nehmen Sie diese als Arbeitsgelegenheiten auf. Seit dem 1. April 2012 werden keine neuen Arbeitsbeschaffungsmaßnahmen mehr gefördert und können hier nicht mehr gesondert aufgenommen werden. >> --we: 2: Ein-Euro-Job bzw. Arbeitsgelegenheit 3: nichts davon **BUTTONS: verweigert (-97), weiß nicht (-98)** --af: **if (26119 = 2) goto 26121a** **if (26119 = 3, -97, -98) goto 26120** --end--

26120	--va: **etzeit** --hin: **(ts23216)** --fn: **26120** --vb: Zeitarbeit --fr: Waren Sie da als Zeitarbeiter/in oder Leiharbeiter/in beschäftigt? --in: <<Wenn ZP nicht weiß, ob sie Zeitarbeiter/in ist, dann Code 2 erfassen. Jeder Zeitarbeiter weiß das genau! Bei Unklarheiten: Zeitarbeit wird auch Leiharbeit oder Arbeitnehmerüberlassung genannt. Bei Zeitarbeit sind Sie als Arbeitnehmerin oder Arbeitnehmer bei einer Zeitarbeitsfirma angestellt, die Sie an Betriebe ausleiht. Ihre Arbeit erbringen Sie also für andere Unternehmen. Zeitarbeit ist somit ein festes Arbeitsverhältnis, bei dem häufig die Einsatzorte wechseln. Auch gemeint sind Beschäftigungen in einer Personalserviceagentur.>> --we: 1: ja 2: nein **BUTTONS: verweigert (-97), weiß nicht (-98)** --af: **if (26120 = 1) goto 26121a** **if (26120 = 2, -97, -98) goto 26121** --end--
26121	--va: **etsais** --hin: **(ts23217)** --fn: **26121** --vb: Saisonarbeit --fr: Haben Sie da als Saisonarbeiter/in gearbeitet? --in: <<Wenn ZP nicht weiß, ob sie Saisonarbeiter/in ist, dann Code 2 erfassen. Jeder Saisonarbeiter weiß das genau! Bei Unklarheiten: Als Saisonarbeiter bezeichnet man Personen, die nur zu bestimmten Zeiten im Jahr eine Erwerbstätigkeit ausüben, wie z.B. Erntehelfer in der Erntezeit, Zimmermädchen während der touristischen Hochsaison oder Lifthelfer in Wintersportgebieten.>> **if (h_etappe = 6)** <<Jede Saison als eigene Episode aufnehmen!>> --we: 1: ja 2: nein **BUTTONS: verweigert (-97)** --af: **goto 26121a** --end--
26118	--va: **etaus**

	--hin: **(ts23214)** --fn: **26118** --vb: Art der Ausbildungsbeschäftigung --fr: Um was für eine Art von Beschäftigung handelt/e es sich dabei? --in: <<Vorgaben vorlesen.>> --we: **if (h_etkurz = 0)** 1: Volontariat 2: Referendariat bzw. Vikariat 3: Traineeprogramm 4: Anerkennungsjahr oder Anerkennungspraktikum 5: pharmazeutisches Praktikum 7: Stelle als studentische Hilfskraft an einer Hochschule oder einem Forschungsinstitut 8: Stelle als studentische Hilfskraft/Werkstudent in einer Firma 9: (anderes) Praktikum **BUTTONS: verweigert (-97), weiß nicht (-98)** **if (h_etkurz = 1 & h_etstud = 0)** 1: Volontariat 3: Traineeprogramm 4: Anerkennungsjahr oder Anerkennungspraktikum 9: (anderes) Praktikum **BUTTONS: verweigert (-97), weiß nicht (-98)** **if (h_etkurz = 1 & h_etstud = 1)** 1: Volontariat 3: Traineeprogramm 4: Anerkennungsjahr oder Anerkennungspraktikum 7: Stelle als studentische Hilfskraft an einer Hochschule oder einem Forschungsinstitut 8: Stelle als studentische Hilfskraft/Werkstudent in einer Firma 9: (anderes) Praktikum **BUTTONS: verweigert (-97), weiß nicht (-98)** --af: **if (h_etkurz = 0) goto 26121a** **if (h_etkurz = 1) goto 26122** --end--

26113	--va: **etselb1** --hin: **(ts23209)** --fn: **26113** --vb: Bereich der Selbständigkeit --fr: Waren Sie da Selbständige/r in einem Freien Beruf, also z.B. Arzt/Ärztin, Rechtsanwalt/-anwältin oder Architekt/in, selbständige/r Landwirt/in oder ein/e andere/r Selbständige/r bzw. Unternehmer/in? --we: 1: Selbständige/r in einem Freien Beruf, z.B. Arzt/Ärztin, Rechtsanwalt/-anwältin, Architekt/in 2: Selbständige/r Landwirt/in 3: sonstige/r Selbständige/r oder Unternehmer/in **BUTTONS: verweigert (-97), weiß nicht (-98)** --af: **goto 26115** --end--
26115	--va: **etselb3** --hin: **(ts23211)** --fn: **26115** --vb: Art der Selbständigkeit zu Beginn --fr: Welche Art der Selbständigkeit war das zu Beginn? --in: <<Vorgaben vorlesen.>> --we: 3: eine durch Gründungszuschuss geförderte Selbstständigkeit 4: eine nicht-geförderte Selbstständigkeit **BUTTONS: verweigert (-97), weiß nicht (-98)** --af: **goto 26121a** --end--

26121a	--va: **ettyp** --hin: **(ts23251)** --fn: **26121a** --vb: Beschäftigtentyp --fr: [AUTO] Beschäftigtentyp --we: 1: Arbeiter / Angestellte / Beamte / Soldaten / nicht zuordenbar 2: Zeit- / Saisonarbeiter 3: 2. Arbeitsmarkt / Ausbildungstätigkeiten 4: Selbständige / Mithelfende / Freie Mitarbeiter --ac: **autoif ((26111 = 1 to 4, -97, -98) & 26119 <> 2 & 26120 <> 1 & 26121 <> 1)) 26121a = 1** **autoif (26120 = 1 OR 26121 = 1) 26121a = 2** **autoif (26111 = 8 OR 26119 = 2) 26121a = 3** **autoif (26111 = 5, 6, 7) 26121a = 4** **autoif (26121a) h_ettyp = 26121a** --af: **if (h_etepi <> 6) goto 26122** **if (h_etepi = 6) goto 26123** --end--
26122	--va: **etstdat (etstm / etstj)** --hin: **(ts2311m / y)** --fn: **26122** --vb: Start Erwerbsepisode --fr: **if (((h_ettyp = 1) & (h_etepi = 1, 2, 4)) OR h_etkurz = 1)** Von wann bis wann haben Sie diese Tätigkeit beim gleichen Arbeitgeber ausgeübt? **if (26120 = 1 & (h_etepi = 1, 2, 4))** Von wann bis wann haben Sie als Zeitarbeiter/in bei der gleichen Zeitarbeitsfirma gearbeitet? **if (26121 = 1 & (h_etepi = 1, 2, 4))** Von wann bis wann haben Sie diese Tätigkeit als Saisonarbeiter/in ausgeübt? Wenn Sie diese Tätigkeit einmal für mindestens eine komplette Saison unterbrochen haben, möchten wir hier nur den Zeitraum bis zu dieser Unterbrechung aufnehmen. **if (26119 = 2 & (h_etepi = 1, 2, 4))** Von wann bis wann haben Sie diesen Ein-Euro-Job bzw. diese Arbeitsgelegenheit gehabt? **if (26111 = 5 & (h_etepi = 1, 2, 4))** Von wann bis wann haben Sie diese Tätigkeit selbstständig ausgeübt? **if (26111 = 6 & (h_etepi = 1, 2, 4))** Von wann bis wann haben Sie diese Tätigkeit als mithelfende/r Familienangehörige/r

	ausgeübt? **if (26111 = 7 & (h_etepi = 1, 2, 4))** Von wann bis wann haben Sie diese Tätigkeit als freie/r Mitarbeiter/in ausgeübt? **if (26118 = 1 & (h_etepi = 1, 2, 4) & h_etkurz = 0)** Von wann bis wann haben Sie dieses Volontariat gemacht? **if (26118 = 2 & (h_etepi = 1, 2, 4) & h_etkurz = 0)** Von wann bis wann haben Sie dieses Referendariat bzw. Vikariat gemacht? **if (26118 = 3 & (h_etepi = 1, 2, 4) & h_etkurz = 0)** Von wann bis wann haben Sie dieses Traineeprogramm gemacht? **if (26118 = 4 & (h_etepi = 1, 2, 4) & h_etkurz = 0)** Von wann bis wann haben Sie dieses Anerkennungsjahr bzw. Anerkennungspraktikum gemacht? **if (26118 = 5 & (h_etepi = 1, 2, 4) & h_etkurz = 0)** Von wann bis wann haben Sie dieses pharmazeutische Praktikum gemacht? **if ((26118 = 7, 8) & (h_etepi = 1, 2, 4) & h_etkurz = 0)** Von wann bis wann haben Sie diese Stelle als studentische Hilfskraft gehabt? **if ((26118 = 9, -97, -98) & (h_etepi = 1, 2, 4) & h_etkurz = 0)** Von wann bis wann haben Sie dieses Praktikum gemacht? **if (h_etepi = 3)** Von wann bis wann haben Sie diese Nebentätigkeit ausgeübt? --in: **if (26121 = 1)** <<Achtung, Saisonarbeiter arbeiten meist nur in bestimmen Monaten des Jahres. Wir wollen hier aber den gesamten Zeitraum aufnehmen, vom Beginn der Phase, in der die ZP immer wieder jedes Jahr als Saisonarbeiter tätig war, bis zum Ende der Phase. Erinnert sich ZP nur an Jahreszeiten, bitte folgende Nummern eingeben: 21=Jahresanfang/Winter, 24=Frühjahr/Ostern, 27=Jahresmitte/Sommer, 30=Herbst, 32=Jahresende>> **if (26121 <> 1)** << Erinnert sich ZP nur an Jahreszeiten, bitte folgende Nummern eingeben: 21=Jahresanfang/Winter, 24=Frühjahr/Ostern, 27=Jahresmitte/Sommer, 30=Herbst, 32=Jahresende>> --we:

	von Monat ____ Jahr _____ **BUTTONS: verweigert (-97), weiß nicht (-98)** --ra: **(20112(gebm/gebj) + 168) to 20102(intm/intj)** --af: **goto 26123** --end--
26123	--va: **etenddat (etendm / etendj)** --hin: **(ts2312m / y)** --fn: **26123** --vb: Ende Erwerbsepisode --fr: **if ((h_etepi = 1 to 4) & h_etappe = 8)** **[NCS]** (Bis wann haben Sie das gemacht) **if ((h_etepi = 1 to 4) & h_etappe = 6)** **[NCS]** Und wann haben Sie das beendet? **if ((h_ettyp = 1 OR h_etkurz = 1 OR (h_ettyp = . & 26118 = .)) & h_etepi = 6)** Bis wann haben Sie diese Tätigkeit beim gleichen Arbeitgeber ausgeübt? **if (26120 = 1 & h_etepi = 6)** Bis wann haben Sie als Zeitarbeiter/in bei der gleichen Zeitarbeitsfirma gearbeitet? **if (26121 = 1 & h_etepi = 6)** Bis wann haben Sie diese Tätigkeit als Saisonarbeiter/in ausgeübt? Wenn Sie diese Tätigkeit einmal für mindestens eine komplette Saison unterbrochen haben, möchten wir hier nur den Zeitraum bis zu dieser Unterbrechung aufnehmen. **if (26119 = 1 & h_etepi = 6)** Bis wann haben Sie diese ABM-Stelle gehabt? **if (26119 = 2 & h_etepi = 6)** Bis wann haben Sie diesen Ein-Euro-Job bzw. diese Arbeitsgelegenheit gehabt? **if (26111 = 5 & h_etepi = 6)** Bis wann haben Sie diese Tätigkeit selbstständig ausgeübt? **if (26111 = 6 & h_etepi = 6)** Bis wann haben Sie diese Tätigkeit als mithelfende/r Familienangehörige/r ausgeübt? **if (26111 = 7 & h_etepi = 6)** Bis wann haben Sie diese Tätigkeit als freie/r Mitarbeiter/in ausgeübt? **if (26118 = 1 & h_etepi = 6 & h_etkurz = 0)** Bis wann haben Sie dieses Volontariat gemacht? **if (26118 = 2 & h_etepi = 6 & h_etkurz = 0)** Bis wann haben Sie dieses Referendariat bzw. Vikariat gemacht?

	if (26118 = 3 & h_etepi = 6 & h_etkurz = 0) Bis wann haben Sie dieses Traineeprogramm gemacht? **if (26118 = 4 & h_etepi = 6 & h_etkurz = 0)** Bis wann haben Sie dieses Anerkennungsjahr bzw. Anerkennungspraktikum gemacht? **if (26118 = 5 & h_etepi = 6 & h_etkurz = 0)** Bis wann haben Sie dieses pharmazeutische Praktikum gemacht? **if ((26118 = 7, 8) & h_etepi = 6 & h_etkurz = 0)** Bis wann haben Sie diese Stelle als studentische Hilfskraft gehabt? **if (26118 = 9 & h_etepi = 6 & h_etkurz = 0)** Bis wann haben Sie dieses Praktikum gemacht? --in: **if (20102(intm/intj) – 20106(gebm/gebj) > 659** <<Achtung für ZP in Altersteilzeit: In der passiven Phase beim Blockmodell arbeitet ZP am Ende nicht mehr. Wir wollen hier aber den gesamten Zeitraum des Arbeitsverhältnisses bis zum Ende der passiven Phase der Altersteilzeit aufnehmen, d.h. bis zum Eintritt in Rente. Die Erwerbsepisode endet also mit Eintritt in die Altersrente.>> <<Erinnert sich ZP nur an Jahreszeiten, bitte folgende Nummern eingeben: 21=Jahresanfang/Winter, 24=Frühjahr/Ostern, 27=Jahresmitte/Sommer, 30=Herbst, 32=Jahresende>> --we: bis Monat ____ Jahr _____ **BUTTONS: verweigert (-97), weiß nicht (-98), bis heute (-5)** --ac: **autoif (26123 = -5) h_dauertan = 1** **autoif (26123 = 20102(intm/intj)) h_dauertan = 2** **autoif (26123 > 0 & 26123 < 20102(intm/intj)) h_dauertan = 3** **autoif (26123 = -97, -98) h_dauertan = 4** **autoif (26123 = -5) 26124 = 1** **autoif (26123 = -5) 26123 = 20102(intm/intj)** **autoif (26124 = 1) h_akt = 1** **autoif (26124 <> 1) h_akt = 2** **autoif ((h_etepi = 1, 2) & 26111 <> 5 & h_akt = 1) h_episk = 1** **autoif ((h_etepi <> 1, 2) OR 26111 = 5 OR h_akt = 2) h_episk = 2** --af: **if ((h_dauertan = 1, 3, 4) & ((h_etepi = 1 to 4) OR h_etswitch = 1) & h_etkurz = 0) goto 26125** **if ((h_dauertan = 1, 3, 4) & (h_etepi = 1, 4) & h_etkurz = 1) goto 26126** **if ((h_dauertan = 1, 3, 4) & h_etepi = 6 & ((h_etkurz = 0 & h_etswitch = 0) OR h_etkurz =**

	1)) goto 26127Z **if (h_dauertan = 2) goto 26124** --end--
26124	--va: **etiz** --hin: **(ts2312c)** --fn: **26124** --vb: Andauern der Erwerbsepisode --fr: **if (26121 = 1)** Und sind Sie heute noch immer Saisonarbeiter/in? **if (26121 <> 1)** Und machen Sie das heute immer noch? --we: 1: ja 2: nein, im Interviewmonat beendet **BUTTONS: verweigert (-97), weiß nicht (-98)** --ac: **autoif (26124 = 1) h_dauertan = 1** **autoif (26124 = 1) h_akt = 1** **autoif (26124 <> 1) h_akt = 2** **autoif ((h_etepi = 1, 2) & 26111 <> 5 & h_akt = 1) h_episk = 1** **autoif ((h_etepi <> 1, 2) OR 26111 = 5 OR h_akt = 2) h_episk = 2** --af: **if (((h_etepi = 1 to 4) OR h_etswitch = 1) & h_etkurz = 0) goto 26125** **if ((h_etepi = 1 to 4) & h_etkurz = 1) goto 26126** **if (h_etepi = 6 & ((h_etkurz = 0 & h_etswitch = 0) OR h_etkurz = 1)) goto 26127Z** --end--

26125	--va: **etvt1** --hin: **(ts23218)** --fn: **26125** --vb: Stellenumfang zu Beginn --fr: Wenn Sie sich an den Beginn dieser Tätigkeit im **<26122>** zurückerinnern, haben Sie da Vollzeit oder Teilzeit gearbeitet? --we: 1: Vollzeit 2: Teilzeit **BUTTONS: verweigert (-97), weiß nicht (-98)** --af: **if (h_etepi = 1 to 4) goto 26126** **if (h_etepi = 6) goto 26127Z** --end--

26126	--va: **etazv** --hin: **(ts23219)** --fn: **26126** --vb: vertragliche/reale Arbeitszeit Beginn der Tätigkeit --fr: **if ((h_ettyp = 1, 2, 3) & 26121 <> 1 & h_etkurz = 0)** Wie viele Stunden pro Woche betrug Ihre !!vertraglich vereinbarte!! Arbeitszeit zu Beginn dieser Tätigkeit, also im **<26122>**? **if (h_ettyp = 4 OR h_etkurz = 1)** Wie viele Stunden pro Woche betrug Ihre durchschnittliche Arbeitszeit zu Beginn dieser Tätigkeit, also im **<26122>**? **if (26121 = 1)** Wie viele Stunden pro Woche betrug Ihre durchschnittliche Arbeitszeit in der Saison zu Beginn Ihrer Tätigkeit, also im **<26122>**? --in: **if (h_etkurz = 0)** <<Es sind zwei Dezimalstellen zugelassen! Bei Lehrer/innen, Lehramtsreferendar/innen ist nicht das Lehrdeputat, sondern die gesamte Stelle gemeint.>> **if (h_etkurz = 1)** <<Es sind zwei Dezimalstellen zugelassen! >> --we: OFFEN: _ _,_ _ Stunden pro Woche 94: mehr als 90 Stunden pro Woche 95: keine festgelegte Arbeitszeit **BUTTONS: verweigert (-97), weiß nicht (-98)** --ra: **0 to 90, 94, 95, -97, -98** --af: **if (26126 = 51 to 90, 94) goto 26127** **if (26126 < 51 OR 26126 = 95) goto 26127Z** --end--

26127	--va: **etazvk** --fn: **26127** --vb: Arbeitszeit zu Beginn der Tätigkeit: mehr als 50 Std. --fr: Sie haben angegeben, dass Ihre Arbeitszeit mehr als 50 Stunden betrug. Ist das korrekt? --we: 1: Angabe korrekt 2: Angabe korrigieren --af: **if (26127 = 1) goto 26127Z** **if (26127 = 2) goto 26126** --end--
26127Z	--va: **[ZS] zet1c_1** --fn: **26127Z** --vb: Zeitstempel 1c_1 Erwerbstätigkeit --fr: [ZS] Zeitstempel 1c_1 Erwerbstätigkeit (für jede Episode) --af: **if (h_etkurz = 0) goto 26128** **if (h_etkurz = 1 & h_cohort <> 4) goto 26129** **if (h_etkurz = 1 & h_cohort = 4) goto 26130** --end--

26128	--va: **etvt2** --hin: **(ts23221)** --fn: **26128** --vb: Stellenumfang am Ende/heute --fr: **if (h_akt = 1)** Und wie ist das heute? Arbeiten Sie zur Zeit Vollzeit oder Teilzeit? **if (h_akt = 2)** Und wie war das am Ende dieser Tätigkeit im **<26123>**? Haben Sie da Vollzeit oder Teilzeit gearbeitet? --in: **if (20102(intm/intj) – 20106(gebm/gebj) > 659** <<Achtung für ZP in Altersteilzeit: In der passiven Phase beim Blockmodell wird immer Teilzeit erfasst.>> --we: 1: Vollzeit 2: Teilzeit **BUTTONS: verweigert (-97), weiß nicht (-98)** --af: **if (h_ettyp = 4 OR ((h_ettyp = 1, 2, 3) & (26121 = 1))) goto 26130** **if ((h_ettyp = 1, 2, 3) & (26121 <> 1)) goto 26129** --end--

26129	--va: **etazv2** --hin: **(ts23219)** --fn: **26129** --vb: vertragliche Arbeitszeit derzeit/am Ende --fr: **if (h_akt = 1)** Wie viele Stunden pro Woche beträgt Ihre !!vertraglich vereinbarte!! Arbeitszeit derzeit? **if (h_akt = 2)** Wie viele Stunden pro Woche betrug Ihre !!vertraglich vereinbarte!! Arbeitszeit am Ende dieser Tätigkeit, also im **<26123>**? --in: **if (20102(intm/intj) – 20106(gebm/gebj) > 659** <<Achtung für ZP in Altersteilzeit: In der passiven Phase beim Blockmodell wird immer eine vertragliche Arbeitszeit von 0 Stunden erfasst.>> <<Es sind zwei Dezimalstellen zugelassen! Bei Lehrer/innen, Lehramtsreferendar/innen ist nicht das Lehrdeputat, sondern die gesamte Stelle gemeint.>> --we: OFFEN: _ _,_ _ Stunden pro Woche 94: mehr als 90 Stunden pro Woche 95: keine festgelegte Arbeitszeit **BUTTONS: verweigert (-97), weiß nicht (-98)** --ra: **0 to 90, 94, 95, -97, -98** --af: **if (26129 = 51 to 90, 94) goto 26129a** **if ((26129 < 51 OR 26129 = 95) goto 26130** --end--

26129a	--va: **etazvk2** --fn: **26129a** --vb: vertragliche Arbeitszeit derzeit/am Ende: mehr als 50 Std. --fr: **if (h_akt = 1)** Sie haben angegeben, dass Ihre Arbeitszeit mehr als 50 Stunden beträgt. Ist das korrekt? **if (h_akt = 2)** Sie haben angegeben, dass Ihre Arbeitszeit mehr als 50 Stunden betrug. Ist das korrekt? --we: 1: Angabe korrekt 2: Angabe korrigieren --af: **if (26129a = 1) goto 26130** **if (26129a = 2) goto 26129** --end--

26130	--va: **etazr** --hin: **(ts23223)** --fn: **26130** --vb: Tatsächliche Wochenarbeitszeit derzeit/am Ende --fr: **if (h_akt = 1)** Und wie viele Stunden pro Woche arbeiten Sie dort derzeit !!tatsächlich!!? **if (h_akt = 2)** Und wie viele Stunden pro Woche haben Sie am Ende dieser Tätigkeit, also im **<26123>** !!tatsächlich!! gearbeitet? --in: **if (20102(intm/intj) – 20106(gebm/gebj) > 659** <<Achtung für ZP in Altersteilzeit: In der passiven Phase beim Blockmodell beträgt die tatsächliche Arbeitszeit in der Regel 0 Stunden.>> **if (h_etkurz = 0)** <<Es sind zwei Dezimalstellen zugelassen! Bei Lehrer/innen, Lehramtsreferendar/innen ist nicht das Lehrdeputat, sondern die gesamte Arbeitszeit gemeint.>> **if (h_etkurz = 1)** <<Es sind zwei Dezimalstellen zugelassen! >> --we: OFFEN: _ _,_ _ Stunden pro Woche 94: mehr als 90 Stunden pro Woche 95: keine festgelegte Arbeitszeit **BUTTONS: verweigert (-97), weiß nicht (-98)** --ra: **0 to 90, 94, 95, -97, -98** --af: **if ((h_ettyp = 1, 2) & h_etkurz = 0) goto 26133** **if ((h_ettyp = 3, 4) & (h_etepi = 1 to 4) & h_etkurz = 0) goto 26140** **if ((h_ettyp = 3, 4) & h_etepi = 6 & h_etkurz = 0) goto 26147** **if (h_etkurz = 1) goto 26147Z** --end--

26133	--va: **etueb** --hin: **(ts23224)** --fn: **26133** --vb: Überstunden --fr: **if (h_akt = 1)** Kommt es bei Ihrer Tätigkeit als **<26109>** vor, dass Sie Überstunden leisten? **if (h_akt = 2)** Kam es bei Ihrer Tätigkeit als **<26109>** vor, dass Sie Überstunden geleistet haben? --we: 1: ja 2: nein **BUTTONS: verweigert (-97), weiß nicht (-98)** --af: **if (26133 = 1) goto 26134** **if ((26133 = 2, -97, -98) & (h_etepi = 1 to 4)) goto 26140** **if ((26133 = 2, -97, -98) & h_etepi = 6) goto 26141** --end--
26134	--va: **etuebv** --hin: **(ts23225)** --fn: **26134** --vb: Art der Abgeltung von Überstunden --fr: **if (h_akt = 1)** Werden Ihre Überstunden in der Regel abgefeiert, bezahlt oder gar nicht abgegolten? **if (h_akt = 2)** Wurden Ihre Überstunden in der Regel abgefeiert, bezahlt oder gar nicht abgegolten? --we: 1: abgefeiert 2: Teils abgefeiert/teils bezahlt 3: Bezahlt 4: Gar nicht abgegolten **BUTTONS: verweigert (-97), weiß nicht (-98)** --af: **if (h_akt = 1) goto 26135** **if (h_akt = 2 & (h_etepi = 1 to 4)) goto 26140** **if (h_akt = 2 & h_etepi = 6) goto 26141** --end--

26135	--va: **etuem** --hin: **(ts23226)** --fn: **26135** --vb: Überstunden letzter Monat --fr: Wie war das im letzten Monat? Haben Sie da Überstunden geleistet? --we: 1: ja 2: nein **BUTTONS: verweigert (-97), weiß nicht (-98)** --af: **if (26135 = 1) goto 26136** **if ((26135 = 2, -97, -98) & (h_etepi = 1 to 4)) goto 26140** **if ((26135 = 2, -97, -98) & h_etepi = 6) goto 26141** --end--
26136	--va: **etueanz** --hin: **(ts23227)** --fn: **26136** --vb: Anzahl Überstunden letzter Monat --fr: Wie viele Überstunden waren das? --we: OFFEN: _ _ Stunden **BUTTONS: verweigert (-97), weiß nicht (-98), mehr als 90 Stunden (-6)** --ra: **0 to 90, -6, -97, -98** --af: **if (h_etepi = 1 to 4) goto 26140** **if (h_etepi = 6) goto 26141** --end--

26140	--va: **etab** --hin: **(ts23228)** --fn: **26140** --vb: Art der erforderlichen Ausbildung --fr: **if (26120 <> 1 & 26121 <> 1)** Welche Art von Ausbildung ist für die Ausübung dieser Tätigkeit in der Regel erforderlich? **if (26120 = 1)** Welche Art von Ausbildung ist für Ihre Einsätze überwiegend erforderlich? **if (26121 = 1)** Welche Art von Ausbildung ist für Ihre Arbeit als Saisonarbeiter/in überwiegend erforderlich? --in: **if (h_etappe = 8)** <<Vorgaben vorlesen.>> **if (h_etappe = 6)** <<Vorgaben vorlesen bis Zielperson zustimmt.>> --we: 1: keine Ausbildung 2: eine Anlernausbildung 3: eine abgeschlossene berufliche Ausbildung 4: eine abgeschlossene Fachschulausbildung 5: ein Meister- oder Technikerabschluss 6: ein abgeschlossenes Hochschulstudium (Fachhochschule oder Hochschule) 7: eine Promotion oder Habilitation **BUTTONS: verweigert (-97), weiß nicht (-98)** --af: **if (h_ettyp = 1, 2) goto 26141** **if (h_ettyp = 3, 4) goto 26147** --end--
	--st: **Fragen an neu aufgenommene Episoden** --end--
26141	--va: **wb_betrieb1** --hin: **(ts23229)** --fn: **26141** --vb: Weiterbildung im Betrieb: Betriebsvereinbarung --fr: **if (h_akt = 1 & h_ettyp = 1)** Nun geht es um Ihre berufliche Fortbildung während Ihrer Tätigkeit als **<26109>**. Gibt es in Ihrem Betrieb eine Betriebsvereinbarung über Weiterbildung? **if (h_akt = 1 & 26120 = 1)** Nun geht es um Ihre berufliche Fortbildung während Ihrer Tätigkeit als Zeitarbeiter/in. Gibt es in Ihrer Zeitarbeitsfirma eine Betriebsvereinbarung über Weiterbildung?

	if (h_akt = 1 & 26121 = 1) Nun geht es um Ihre berufliche Fortbildung während Ihrer Tätigkeit als Saisonarbeiter/in. Gibt es in Ihrem Betrieb eine Betriebsvereinbarung über Weiterbildung? **if (h_akt = 2 & h_ettyp = 1)** Nun geht es um Ihre berufliche Fortbildung während Ihrer Tätigkeit als **<26109>**. Gab es in dem Betrieb, in dem Sie beschäftigt waren, eine Betriebsvereinbarung über Weiterbildung? **if (h_akt = 2 & 26120 = 1)** Nun geht es um Ihre berufliche Fortbildung während Ihrer Tätigkeit als Zeitarbeiter/in. Gab es in Ihrer Zeitarbeitsfirma eine Betriebsvereinbarung über Weiterbildung? **if (h_akt = 2 & 26121 = 1)** Nun geht es um Ihre berufliche Fortbildung während Ihrer Tätigkeit als Saisonarbeiter/in. Gab es in dem Betrieb, in dem Sie überwiegend gearbeitet haben, eine Betriebsvereinbarung über Weiterbildung? --we: 1: ja 2: nein **BUTTONS: verweigert (-97), weiß nicht (-98)** --af: **goto 26142** --end--
26142	--va: **wb_betrieb2** --hin: **(ts23230)** --fn: **26142** --vb: Weiterbildung im Betrieb: Planung --fr: **if (h_akt = 1)** Gibt es dort eine regelmäßige Weiterbildungsplanung für die Mitarbeiter? **if (h_akt = 2)** Gab es dort eine regelmäßige Weiterbildungsplanung für die Mitarbeiter? --we: 1: ja 2: nein **BUTTONS: verweigert (-97), weiß nicht (-98)** --af: **goto 26143** --end--

26143	--va: **wb_betrieb3** --hin: **(ts23231)** --fn: **26143** --vb: Weiterbildung im Betrieb: Finanzierung --fr: **if (h_akt = 1)** Werden von Ihrem Betrieb Kurse oder Lehrgänge angeboten oder finanziert? **if (h_akt = 2)** Wurden von dem Betrieb Kurse oder Lehrgänge angeboten oder finanziert? --we: 1: ja 2: nein **BUTTONS: verweigert (-97), weiß nicht (-98)** --af: **goto 26144** --end--
26144	--va: **wb_betrieb4** --hin: **(ts23232)** --fn: **26144** --vb: Weiterbildung im Betrieb: Zuständiger --fr: **if (h_akt = 1)** Gibt es dort eine für Bildung oder Weiterbildung zuständige Person, Einheit oder Abteilung? **if (h_akt = 2)** Gab es dort eine für Bildung oder Weiterbildung zuständige Person, Einheit oder Abteilung? --we: 1: ja 2: nein **BUTTONS: verweigert (-97), weiß nicht (-98)** --af: **goto 26145** --end--

26145	--va: **etwb1** --hin: **(ts23233)** --fn: **26145** --vb: Berufliche Fortbildung: Angebot von Arbeitszeit freizustellen --fr: **if (h_akt = 1)** Hat Ihnen Ihr derzeitiger Arbeitgeber angeboten, Sie für den Besuch von Lehrgängen und Kursen von der Arbeitszeit freizustellen? **if (h_akt = 2)** Hat Ihnen Ihr damaliger Arbeitgeber angeboten, Sie für den Besuch von Lehrgängen und Kursen von der Arbeitszeit freizustellen? --we: 1: ja 2: nein **BUTTONS: verweigert (-97), weiß nicht (-98)** --af: **goto 26146** --end--
26146	--va: **etwb2** --hin: **(ts23234)** --fn: **26146** --vb: Berufliche Fortbildung: Angebot der finanziellen Unterstützung --fr: **if (h_akt = 1)** Hat Ihr derzeitiger Arbeitgeber angeboten, Ihnen den Besuch von Lehrgängen und Kursen zu bezahlen, einen Zuschuss zu geben oder Sie dabei anderweitig finanziell zu unterstützen? **if (h_akt = 2)** Hat Ihr damaliger Arbeitgeber angeboten, Ihnen den Besuch von Lehrgängen und Kursen zu bezahlen, einen Zuschuss zu geben oder Sie dabei anderweitig finanziell zu unterstützen? --we: 1: ja 2: nein **BUTTONS: verweigert (-97), weiß nicht (-98)** --af: **goto 26147** --end--
	--st: **Ende Fragen an neu aufgenommene Episoden** --end--
26147	--va: **etfwb** --hin: **(ts23235)** --fn: **26147**

	--vb: Besuch von Lehrgängen oder Kursen --fr: **if (h_akt = 1 & h_ettyp = 1 & (h_etepi = 1 to 4))** Haben Sie während Ihrer Tätigkeit als **<26109>** von **<26122>** bis heute Lehrgänge oder Kurse besucht, von denen Sie bisher noch nicht berichtet haben? **if (h_akt = 2 & h_ettyp = 1 & (h_etepi = 1 to 4))** Haben Sie während Ihrer Tätigkeit als **<26109>** von **<26122>** bis **<26123>** Lehrgänge oder Kurse besucht, von denen Sie bisher noch nicht berichtet haben? **if (h_akt = 1 & (h_ettyp = 2, 3, 4) & (h_etepi = 1 to 4))** Haben Sie während Ihrer Tätigkeit von **<26122>** bis heute Lehrgänge oder Kurse besucht, von denen Sie bisher noch nicht berichtet haben? **if (h_akt = 2 & (h_ettyp = 2, 3, 4) & (h_etepi = 1 to 4))** Haben Sie während Ihrer Tätigkeit von **<26122>** bis **<26123>** Lehrgänge oder Kurse besucht, von denen Sie bisher noch nicht berichtet haben? **if (h_akt = 1 & h_ettyp = 1 & h_etepi = 6)** Haben Sie während Ihrer Tätigkeit als **<26109>** seit unserem letzten Interview im **<20101P3(intmPRE / intjPRE)>** bis heute Lehrgänge oder Kurse besucht, von denen Sie bisher noch nicht berichtet haben? **if (h_akt = 2 & h_ettyp = 1 & h_etepi = 6)** Haben Sie während Ihrer Tätigkeit als **<26109>** seit unserem letzten Interview im **<20101P3(intmPRE / intjPRE)>** bis **<26123>** Lehrgänge oder Kurse besucht, von denen Sie bisher noch nicht berichtet haben? **if (h_akt = 1 & (h_ettyp = 2, 3, 4) & h_etepi = 6)** Haben Sie während Ihrer Tätigkeit seit unserem letzten Interview im **<20101P3(intmPRE / intjPRE)>** bis heute Lehrgänge oder Kurse besucht, von denen Sie bisher noch nicht berichtet haben? **if (h_akt = 2 & (h_ettyp = 2, 3, 4) & h_etepi = 6)** Haben Sie während Ihrer Tätigkeit seit unserem letzten Interview im **<20101P3(intmPRE / intjPRE)>** bis **<26123>** Lehrgänge oder Kurse besucht, von denen Sie bisher noch nicht berichtet haben? --we: 1: ja 2: nein **BUTTONS: verweigert (-97), weiß nicht (-98)** --ac: **autoif (26147 = 1) h_kursherk = 26108** **autoif (26147 = 1 & 26122 >= 20101P3(intmPRE / intjPRE)) h_kursstart = 26122** **autoif (26147 = 1 & 26122 < 20101P3(intmPRE / intjPRE)) h_kursstart = 20101P3(intmPRE / intjPRE)** **autoif (26147 = 1) h_kursende = 26123** **autoif (26147 = 1) h_kursdauertan = 26124** **autoif (26147 = 1 & (26118 <> 1 to 5, 9) & (26119 <> 1, 2)) h_kursaktiv = 260** **autoif (26147 = 1 & 26118 = 1) h_kursaktiv = 261**

	autoif (26147 = 1 & 26118 = 3) h_kursaktiv = 262 **autoif (26147 = 1 & 26118 = 4) h_kursaktiv = 263** **autoif (26147 = 1 & 26118 = 5) h_kursaktiv = 264** **autoif (26147 = 1 & 26118 = 9) h_kursaktiv = 266** **autoif (26147 = 1 & 26119 = 1) h_kursaktiv = 267** **autoif (26147 = 1 & 26119 = 2) h_kursaktiv = 268** **autoif (26147 = 1 & 26118 = 2) h_kursaktiv = 269** --af: **if (26147 = 1) goto 35100Z** **if (26147 = 2, -97, -98) goto 26147Z** --end--
26147Z	--va: **[ZS] zet1c** --fn: **26147Z** --vb: Zeitstempel 1c Erwerbstätigkeit --fr: [ZS] Zeitstempel 1c Erwerbstätigkeit (für jede Episode) --af: **if (h_etepi = 1 to 4) goto 26160** **if (h_etepi = 6 & h_etkurz = 0 & h_etswitch = 0 & (h_ettyp = 2 OR 26111 = 7)) goto 26168** **if (h_etepi = 6 & h_etkurz = 0 & h_etswitch = 0 & (h_ettyp <> 2 & 26111 <> 7)) goto 26169** **if (h_etepi = 6 & h_etkurz = 0 & h_etswitch = 1) goto 26166** **if (h_etepi = 6 & h_etkurz = 1) goto 26169Z** --ef: **Modul35: (35102 = 260 to 269)** --end--

26160	--va: **etinaus** --hin: **(ts23236)** --fn: **26160** --vb: Arbeitsstätte im In-/Ausland --fr: **if (h_akt = 1 & ((h_ettyp <> 2 & 26111 <> 5) OR h_etkurz = 1))** Wo befindet sich Ihre Arbeitsstätte, in Deutschland oder im Ausland? **if (h_akt = 2 & ((h_ettyp <> 2 & 26111 <> 5) OR h_etkurz = 1))** Wo befand sich Ihre Arbeitsstätte, in Deutschland oder im Ausland? **if (h_akt = 1 & h_ettyp = 2)** Wo sind Sie überwiegend eingesetzt, in Deutschland oder im Ausland? **if (h_akt = 2 & h_ettyp = 2)** Wo waren Sie überwiegend eingesetzt, in Deutschland oder im Ausland? **if (h_akt = 1 & 26111 = 5)** Wo befindet sich Ihr Unternehmen, in Deutschland oder im Ausland? **if (h_akt = 2 & 26111 = 5)** Wo befand sich Ihr Unternehmen, in Deutschland oder im Ausland? --we: 1: in Deutschland 2: im Ausland **BUTTONS: verweigert (-97), weiß nicht (-98)** --af: **if (26160 = 1) goto 26161** **if (26160 = 2) goto 26164** **if ((26160 = -97, -98) & h_etkurz = 0) goto 26166** **if ((26160 = -97, -98) & h_etkurz = 1) goto 26169Z** --end--

26161	--va: **etgem** --hin: **(ts23237)** --fn: **26161** --vb: Ort der Arbeitsstätte --fr: **if (h_akt = 1 & ((h_ettyp <> 2 & 26111 <> 5) OR h_etkurz = 1))** Können Sie mir den Ort bzw. die Gemeinde nennen, in dem sich Ihre Arbeitsstätte befindet? **if (h_akt = 2 & ((h_ettyp <> 2 & 26111 <> 5) OR h_etkurz = 1))** Können Sie mir den Ort bzw. die Gemeinde nennen, in dem sich Ihre Arbeitsstätte befand? **if (h_akt = 1 & h_ettyp = 2)** Können Sie mir den Ort bzw. die Gemeinde nennen, in dem Sie überwiegend eingesetzt sind? **if (h_akt = 2 & h_ettyp = 2)** Können Sie mir den Ort bzw. die Gemeinde nennen, in dem Sie überwiegend eingesetzt waren? **if (h_akt = 1 & 26111 = 5)** Können Sie mir den Ort bzw. die Gemeinde nennen, in dem sich Ihr Unternehmen befindet? **if (h_akt = 2 & 26111 = 5)** Können Sie mir den Ort bzw. die Gemeinde nennen, in dem sich Ihr Unternehmen befand? --in: <<Bitte Ortsnamen aus Liste auswählen!>> --we: [Gemeindeliste] **BUTTONS: wechselnde Orte (-5), Ort nicht in Liste (-96), verweigert (-97), weiß nicht (-98)** --af: **if ((26161 <> -96, 1011) & h_etkurz = 0) goto 26166** **if ((26161 <> -96, 1011) & h_etkurz = 1) goto 26169Z** **if (26161 = 1011) goto 26163b** **if (26161 = -96) goto 26162** --end--

26162	--va: **etgem2** --fn: **26162** --vb: Ort der Arbeitsstätte, offen --fr: Dieser Ort kommt nicht in unserer Liste vor. Damit wir den Ortsnamen in unsere Liste aufnehmen können, nennen Sie mir bitte noch einmal den Ort genau! --in: <<Bitte Ortsnamen in korrekter Schreibweise erfassen.>> --we: OFFEN: _____ **BUTTONS: verweigert (-97), weiß nicht (-98)** --af: **goto 26163** --end--
26163	--va: **etbl** --fn: **26163** --vb: Bundesland der Arbeitsstätte --fr: In welchem Bundesland liegt dieser Ort? --in: <<Nicht vorlesen, zutreffenden Code markieren. Bei Unsicherheiten: gemeint ist heutiges Bundesland.>> --we: 1: Schleswig-Holstein 2: Hamburg 3: Niedersachsen 4: Bremen 5: Nordrhein-Westfalen 6: Hessen 7: Rheinland-Pfalz 8: Baden-Württemberg 9: Bayern 10: Saarland 11: Berlin(Gesamt) 12: Brandenburg 13: Mecklenburg-Vorpommern 14: Sachsen 15: Sachsen-Anhalt 16: Thüringen **BUTTONS: verweigert (-97), weiß nicht (-98)** --af: **if (26163 = 11) goto 26163b** **if (26163 <> 11 & h_etkurz = 0) goto 26166** **if (26163 <> 11 & h_etkurz = 1) goto 26169Z** --end--

26163b	--va: **etortb** --fn: **26163b** --vb: Arbeitsstätte in Berlin --fr: Um welchen Berliner Bezirk handelt/handelte es sich dabei? --in: <<Vorgaben nicht vorlesen. Falls Doppelbezeichnungen genannt werden (z.B. Friedrichshain-Kreuzberg), bitte nachfragen, um welchen der beiden Bezirke es sich handelt. Falls Bezeichnungen genannt werden, die nicht in der Liste vorhanden sind (z.B. Mahlsdorf, Moabit, Rudow usw.), bitte nachfragen: „Und zu welchem Bezirk gehört das?“>> --we: 1: Charlottenburg 2: Friedrichshain 3: Hellersdorf 4: Hohenschönhausen 5: Köpenick 6: Kreuzberg 7: Lichtenberg 8: Marzahn 9: Mitte 10: Neukölln 11: Pankow 12: Prenzlauer Berg 13: Reinickendorf 14: Schöneberg 15: Spandau 16: Steglitz 17: Tempelhof 18: Tiergarten 19: Treptow 20: Wedding 21: Weißensee 22: Wilmersdorf 23: Zehlendorf **BUTTONS: Bezirk nicht in Liste (-96), verweigert (-97), weiß nicht (-98)** --af: **if (26163b = 9) goto 26163c** **if (26163b = 11) goto 26163d** **if (26163b = 7) goto 26163e** **if ((26163b <> 7, 9, 11) & h_etkurz = 0) goto 26166** **if ((26163b <> 7, 9, 11) & h_etkurz = 1) goto 26169Z** --end--

26163c	--va: **etortb9** --fn: **26163c** --vb: Arbeitsstätte in Berlin Mitte --fr: Der heutige Bezirk Mitte setzt sich ja aus den früheren Bezirken Mitte, Tiergarten und Wedding zusammen. Um welchen dieser Bezirke handelt es sich: um Mitte, Tiergarten oder Wedding? --we: 9: Mitte 18: Tiergarten 20: Wedding **BUTTONS: verweigert (-97), weiß nicht (-98)** --ra: **9, 18, 20, -97, -98** --ac: **autoif (26163c > 0) 26163b = 26163c** --af: **if (h_etkurz = 0) goto 26166** **if (h_etkurz = 1) goto 26169Z** --end--
26163d	--va: **etortb11** --fn: **26163d** --vb: Arbeitsstätte in Berlin Pankow --fr: Der heutige Bezirk Pankow setzt sich ja aus den früheren Bezirken Pankow, Prenzlauer Berg und Weißensee zusammen. Um welchen dieser Bezirke handelt es sich: um Pankow, Prenzlauer Berg oder Weißensee? --we: 11: Pankow 12: Prenzlauer Berg 21: Weißensee **BUTTONS: verweigert (-97), weiß nicht (-98)** --ra: **11, 12, 21, -97, -98** --ac: **autoif (26163d > 0) 26163b = 26163d** --af: **if (h_etkurz = 0) goto 26166** **if (h_etkurz = 1) goto 26169Z** --end--

26163e	--va: **etortb7** --fn: **26163e** --vb: Arbeitsstätte in Berlin Lichtenberg --fr: Der heutige Bezirk Lichtenberg setzt sich ja aus den früheren Bezirken Lichtenberg und Hohenschönhausen zusammen. Um welchen dieser Bezirke handelt es sich: um Lichtenberg oder Hohenschönhausen? --we: 4: Hohenschönhausen 7: Lichtenberg **BUTTONS: verweigert (-97), weiß nicht (-98)** --ra: **4, 7, -97, -98** --ac: **autoif (26163e > 0) 26163b = 26163e** --af: **if (h_etkurz = 0) goto 26166** **if (h_etkurz = 1) goto 26169Z** --end--
26164	--va: **etland** --hin: **(ts23239)** --fn: **26164** --vb: Land der Arbeitsstätte --fr: **if (h_akt = 1)** In welchem Land ist das? **if (h_akt = 2)** In welchem Land war das? --in: <<Bitte Ländernamen aus Liste auswählen.>> --we: [Länderliste] **BUTTONS: Land nicht in Liste (-96), verweigert (-97), weiß nicht (-98)** --af: **if (26164 = -96) goto 26165** **if (26164 <> -96 & h_etkurz = 0) goto 26166** **if (26164 <> -96 & h_etkurz = 1) goto 26169Z** --end--

26165	--va: **etlands** --fn: **26165** --vb: Land der Arbeitsstätte (offen) --fr: Dieses Land kommt nicht in unserer Liste vor. Damit wir es in unsere Liste aufnehmen können, nennen Sie mir bitte noch einmal dieses Land genau. --in: <<Bitte Namen des Landes genau und in korrekter Schreibweise erfassen.>> --we: OFFEN: _____ **BUTTONS: verweigert (-97), weiß nicht (-98)** --af: **if (h_etkurz = 0) goto 26166** **if (h_etkurz = 1) goto 26169Z** --end--
26166	--va: **etbra** --hin: **(ts23240)** --fn: **26166** --vb: Wirtschaftszweig --fr: **if (h_ettyp <> 2 & (26111 <> 5, 7) & h_akt = 1)** Zu welcher Branche bzw. zu welchem Wirtschaftszweig gehört der Betrieb, in dem Sie tätig sind? **if (h_ettyp <> 2 & (26111 <> 5, 7) & h_akt = 2)** Zu welcher Branche bzw. zu welchem Wirtschaftszweig gehörte der Betrieb, in dem Sie tätig waren? **if (h_ettyp = 2 & h_akt = 1)** Zu welcher Branche bzw. zu welchem Wirtschaftszweig gehört der Betrieb, in dem Sie überwiegend eingesetzt sind? **if (h_ettyp = 2 & h_akt = 2)** Zu welcher Branche bzw. zu welchem Wirtschaftszweig gehörte der Betrieb, in dem Sie überwiegend eingesetzt waren? **if (26111 = 7 & h_akt = 1)** Zu welcher Branche bzw. zu welchem Wirtschaftszweig gehört der Auftraggeber, für den Sie überwiegend arbeiten? **if (26111 = 7 & h_akt = 2)** Zu welcher Branche bzw. zu welchem Wirtschaftszweig gehörte der Auftraggeber, für den Sie überwiegend gearbeitet haben? **if (26111 = 5 & h_akt = 1)** Zu welcher Branche bzw. zu welchem Wirtschaftszweig gehört Ihr Unternehmen?

	if (26111 = 5 & h_akt = 2) Zu welcher Branche bzw. zu welchem Wirtschaftszweig gehörte Ihr Unternehmen? --in: <<Genau nachfragen, ob Produktionsbetrieb, Groß- oder Einzelhandel, welche Dienstleistung, die Art des Gewerbes. Z.B. nicht Industrie, sondern Elektroindustrie; nicht Handel, sondern Einzelhandel; nicht öffentlicher Dienst, sondern Krankenhaus. Mit Betrieb ist die örtliche Betriebseinheit gemeint.>> --we: OFFEN: _____ **BUTTONS: verweigert (-97), weiß nicht (-98)** --af: **if (26111 <> 5, 6) goto 26167** **if (26111 = 5, 6) goto 26169** --end--
26167	--va: **etoed** --hin: **(ts23241)** --fn: **26167** --vb: Öffentlicher Dienst --fr: **if ((h_ettyp = 1, 3) & h_akt = 1)** Sind Sie im öffentlichen Dienst beschäftigt? **if ((h_ettyp = 1, 3) & h_akt = 2)** Waren Sie da im öffentlichen Dienst beschäftigt? **if ((h_ettyp = 2 OR 26111 = 7) & h_akt = 1)** Sind Sie überwiegend im öffentlichen Dienst beschäftigt? **if ((h_ettyp = 2 OR 26111 = 7) & h_akt = 2)** Waren Sie da überwiegend im öffentlichen Dienst beschäftigt? --in: <<Bei Unklarheiten: Bei einer Beschäftigung im öffentlichen Dienst ist der Arbeitgeber in der Regel die Gemeinde, der Kreis, der Bezirk oder eine Behörde des Bundes oder der Länder. Zum öffentlichen Dienst gehören z.B. das Sozialamt, Jugendamt oder Finanzamt, Schulen oder öffentliche Krankenhäuser. >> --we: 1: ja 2: nein **BUTTONS: verweigert (-97), weiß nicht (-98)** --af: **if (h_ettyp = 2 OR 26111 = 7) goto 26168** **if (h_ettyp = 1, 3) goto 26169** --end--

26168	--va: **etlei** --hin: **(ts23242)** --fn: **26168** --vb: Anzahl Einsatzbetriebe --fr: **if (26120 = 1 & (h_etepi = 1 to 4))** In wie vielen verschiedenen Betrieben waren Sie während Ihrer Tätigkeit als Zeitarbeiter/in von **<26122>** bis **<26123>** eingesetzt? **if (26121 = 1 & (h_etepi = 1 to 4))** Für wie viele verschiedene Betriebe haben Sie während der Zeit von **<26122>** bis **<26123>**als Saisonarbeiter/in gearbeitet? **if (26111 = 7 & (h_etepi = 1 to 4))** Für wie viele Auftraggeber haben Sie während Ihrer Tätigkeit als Freie/r Mitarbeiter/in von **<26122>** bis **<26123>** gearbeitet? **if (26120 = 1 & h_etepi = 6)** In wie vielen verschiedenen Betrieben waren Sie während Ihrer Tätigkeit als Zeitarbeiter/in von **<20101P3(intmPRE / intjPRE)>** bis **<26123>** eingesetzt? **if (26121 = 1 & h_etepi = 6)** Für wie viele verschiedene Betriebe haben Sie während der Zeit von **<20101P3(intmPRE / intjPRE)>** bis **<26123>**als Saisonarbeiter/in gearbeitet? **if (26111 = 7 & h_etepi = 6)** Für wie viele Auftraggeber haben Sie während Ihrer Tätigkeit als Freie/r Mitarbeiter/in von **<20101P3(intmPRE / intjPRE)>** bis **<26123>** gearbeitet? --in: <<Bei Bedarf ungefähre Zahl schätzen lassen.>> --we: OFFEN: ___ Anzahl Betriebe -5: in keinem Betrieb eingesetzt **BUTTONS: verweigert (-97), weiß nicht (-98)** --af: **goto 26169** --end--
26169	--va: **etbg** --hin: **(ts23243)** --fn: **26169** --vb: Betriebsgröße --fr: **if (h_akt = 1 & 26120 <> 1 & 26121 <>1 & (26111<> 5, 7))** Wie viele Personen, Sie selbst mit eingerechnet, sind in diesem Betrieb beschäftigt? **if (h_akt = 2 & 26120 <> 1 & 26121 <>1 & (26111<> 5, 7))**

	Wie viele Personen, Sie selbst mit eingerechnet, waren in diesem Betrieb beschäftigt? **if (h_akt = 1 & 26120 = 1)** Wie viele Personen, Sie selbst mit eingerechnet, sind in der Zeitarbeitsfirma beschäftigt? **if (h_akt = 2 & 26120 = 1)** Wie viele Personen, Sie selbst mit eingerechnet, waren in der Zeitarbeitsfirma beschäftigt? **if (h_akt = 1 & (26121 = 1 OR 26111 = 7))** Wie viele Personen, Sie selbst mit eingerechnet, sind dort (in etwa) beschäftigt? **if (h_akt = 2 & (26121 = 1 OR 26111 = 7))** Wie viele Personen, Sie selbst mit eingerechnet, waren dort (in etwa) beschäftigt? **if (h_akt = 1 & 26111 = 5)** Wie viele Beschäftigte haben Sie in Ihrem Betrieb? **if (h_akt = 2 & 26111 = 5)** Wie viele Beschäftigte hatten Sie in Ihrem Betrieb (am Ende)? --in: <<Vorgaben nur bei Bedarf vorlesen. Mit Betrieb ist die örtliche Betriebseinheit gemeint. Der Button „keine Beschäftigten“ ist nur zu verwenden, wenn Selbstständige angeben, in ihrem Betrieb keine Beschäftigte außer sich selbst zu haben.>> --we: 1: 1 bis unter 5 2: 5 bis unter 10 3: 10 bis unter 20 4: 20 bis unter 50 5: 50 bis unter 100 6: 100 bis unter 200 7: 200 bis unter 250 8: 250 bis unter 500 9: 500 bis unter 1.000 10: 1.000 bis unter 2.000 11: 2.000 und mehr **BUTTONS: verweigert (-97), weiß nicht (-98), Keine Beschäftigten (0)** --af: **goto 26169Z** --end--

26169Z	--va: **[ZS] zet1e** --fn: **26169Z** --vb: Zeitstempel 1e Erwerbstätigkeit --fr: [ZS] Zeitstempel 1e Erwerbstätigkeit (für jede Episode) --af: **if (h_etkurz = 1 OR h_ettyp = 4 OR (h_etkurz = 0 & h_ettyp = 1, 2, 3 & h_etepi = 6 & h_etswitch = 0 & (26103P12 = 2, -97, -98 OR 26103P13 = 1, -6, -97, -98))) goto 26183bZ** **if ((h_etkurz = 0 & h_ettyp = 1, 2, 3) & ((h_etepi = 1 to 4) OR (h_etepi = 6 & h_etswitch = 1) OR (h_etepi = 6 & h_etswitch = 0 & 26103P12 = . & h_ettyp <> 4))) goto 26179b** **if (h_etkurz = 0 & h_ettyp = 1, 2, 3 & h_etepi = 6 & h_etswitch = 0 & 26103P12 = 1 & 26103P13 = 2, .) goto 26180b** --end--
26179b	--va: **etfrist1** --hin: **(ts23310)** --fn: **26179b** --vb: Befristung --fr: **if (h_ettyp = 1, 3)** Kommen wir zurück auf Ihre Tätigkeit als **<26109>.** Wenn Sie an den Beginn dieser Beschäftigung im **<26122>** zurückdenken, waren Sie da befristet oder unbefristet beschäftigt? **if (26120 = 1)** Kommen wir zurück auf Ihre Tätigkeit als Zeitarbeiter/in. Wenn Sie an den Beginn dieser Beschäftigung im **<26122>** zurückdenken, waren Sie da befristet oder unbefristet beschäftigt? **if (26121 = 1)** Kommen wir zurück auf Ihre Tätigkeit als Saisonarbeiter/in. Wenn Sie an den Beginn dieser Beschäftigung im **<26122>** zurückdenken, waren Sie da befristet oder unbefristet beschäftigt? --in: <<Probe- und Einarbeitungszeit gilt nicht als Befristung.>> --we: 1: befristet 2: unbefristet **BUTTONS: verweigert (-97), weiß nicht (-98)** --af: **if (26179b = 1) goto 26180b** **if (26179b = 2, -97, -98) goto 26183bZ** --end--

26180b	--va: **etent1** --hin: **(ts23320)** --fn: **26180b** --vb: Entfristung --fr: **if (((h_etepi = 1 to 4) OR (h_etepi = 6 & h_etswitch = 1) OR (h_etepi = 6 & h_etswitch = 0 & 26103P12 = .)) & h_akt = 1)** Wurde diese Stelle in der Zeit seit **<26122>** in ein unbefristetes Arbeitsverhältnis umgewandelt? **if (((h_etepi = 1 to 4) OR (h_etepi = 6 & h_etswitch = 1) OR (h_etepi = 6 & h_etswitch = 0 & 26103P12 = .)) & h_akt = 2)** Wurde diese Stelle in der Zeit zwischen **<26122>** und **<26123>** in ein unbefristetes Arbeitsverhältnis umgewandelt? **if (h_etepi = 6 & h_etswitch = 0 & 26103P12 = 1 & 26103P13 = 2, . & h_akt = 1)** Wurde diese Stelle in der Zeit seit **<20101P3(intmPRE / intjPRE)>** in ein unbefristetes Arbeitsverhältnis umgewandelt? **if (h_etepi = 6 & h_etswitch = 0 & 26103P12 = 1 & 26103P13 = 2, . & h_akt = 2)** Wurde diese Stelle in der Zeit zwischen **<20101P3(intmPRE / intjPRE)>** und **<26123>** in ein unbefristetes Arbeitsverhältnis umgewandelt? --we: 1: ja 2: nein **if (h_etepi = 6 & 26103P12 = 1 & 26103P13 = 2, .)** -6: Widerspruch: Die Stelle war nie befristet **BUTTONS: verweigert (-97), weiß nicht (-98)** --ac: **autoif (26180b = -6) 26179b = 2** --af: **if (26180b = 1) goto 26181b** **if (26180b = 2, -6, -97, -98) goto 26183bZ** --end--

26181b	--va: **etentdat1 (etent1m / etent1j)** --hin: **(ts2332m / y)** --fn: **26181b** --vb: Datum der Entfristung --fr: Und wann wurde die Stelle in ein unbefristetes Arbeitsverhältnis umgewandelt? --in: <<Erinnert sich ZP nur an Jahreszeiten, bitte folgende Nummern eingeben: 21=Jahresanfang/Winter, 24=Frühjahr/Ostern, 27=Jahresmitte/Sommer, 30=Herbst, 32=Jahresende>> --we: Monat ____ Jahr _____ **BUTTONS: verweigert (-97), weiß nicht (-98)** --af: **goto 26183bZ** --end--
26183bZ	--va: **[ZS] zet1f** --fn: **26183bZ** --vb: Zeitstempel 1f Erwerbstätigkeit --fr: [ZS] Zeitstempel 1f Erwerbstätigkeit (für jede Episode) --af: **if (h_akt = 1 OR h_ettyp = 4 OR (h_akt = 2 & h_etkurz = 1 & (26111a <> 1 OR h_cohort = 4))) goto 26187Z** **if (h_akt = 2 & h_etkurz = 0 & h_ettyp = 1) goto 26183b** **if (h_akt = 2 & ((h_etkurz = 0 & h_ettyp = 2, 3) OR (h_etkurz = 1 & 26111a = 1 & h_cohort <> 4))) goto 26184b** --end--

26183b	--va: **etgb1** --hin: **(ts23244)** --fn: **26183b** --vb: Anschlusstätigkeit beim gleichen Arbeitgeber --fr: Nun zum Ende Ihrer Tätigkeit als **<26109>** im **<26123>**. Haben Sie damals direkt im Anschluss eine andere Tätigkeit !!bei diesem Arbeitgeber!! aufgenommen? --in: **if (h_etappe = 6)** <<Gemeint ist !!nicht!! eine berufliche Ausbildung beim gleichen Arbeitgeber, sondern nur eine weitere berufliche Tätigkeit.>> --we: 1: ja 2: nein **if (h_etappe = 6)** -6: nein, aber eine berufliche Ausbildung **BUTTONS: verweigert (-97), weiß nicht (-98)** --af: **if 26183b = 1 goto 26187Z** **if (26183b = 2, -6, -97, -98) goto 26186** --end--
26184b	--va: **etue1** --hin: **(ts23245)** --fn: **26184b** --vb: Übernahmeangebot am Ende der Beschäftigung --fr: **if (26120 = 1)** Haben Sie am Ende dieser Tätigkeit als Zeitarbeiter/in im **<26123>** ein Übernahmeangebot von einem Ihrer Einsatzbetriebe erhalten? **if (26121 = 1)** Haben Sie am Ende dieser Tätigkeit als Saisonarbeiter/in im **<26123>** ein Übernahmeangebot von einem Arbeitgeber erhalten? **if (26118 = 1)** Haben Sie am Ende dieser Beschäftigung im **<26123>** ein Übernahmeangebot von dem Betrieb erhalten, in dem Sie dieses Volontariat gemacht haben? **if (26118 = 2)** Haben Sie am Ende dieser Beschäftigung im **<26123>** ein Übernahmeangebot von dem Betrieb erhalten, in dem Sie dieses Referendariat bzw. Vikariat gemacht haben? **if (26118 = 3)** Haben Sie am Ende dieser Beschäftigung im **<26123>** ein Übernahmeangebot von dem Betrieb erhalten, in dem Sie das Traineeprogramm gemacht haben? **if (26118 = 4)**

	Haben Sie am Ende dieser Beschäftigung im **<26123>** ein Übernahmeangebot von dem Betrieb erhalten, in dem Sie dieses Anerkennungsjahr bzw. Anerkennungspraktikum gemacht haben? **if (26118 = 5)** Haben Sie am Ende dieser Beschäftigung im **<26123>** ein Übernahmeangebot von dem Betrieb erhalten, in dem Sie dieses pharmazeutische Praktikum gemacht haben? **if (26118 = 7, 8)** Haben Sie am Ende dieser Beschäftigung im **<26123>** ein Übernahmeangebot von dem Betrieb/der Hochschule erhalten, in dem/ an der Sie studentische Hilfskraft waren? **if (26118 = 9)** Haben Sie am Ende dieser Beschäftigung im **<26123>** ein Übernahmeangebot von dem Betrieb erhalten, in dem Sie dieses Praktikum gemacht haben? **if (26118 = -97, -98)** Haben Sie am Ende dieser Beschäftigung im **<26123>** ein Übernahmeangebot von dem Betrieb erhalten? **if (26119 = 1)** Haben Sie am Ende dieser Beschäftigung im **<26123>** ein Übernahmeangebot von dem Betrieb erhalten, in dem Sie diese ABM-Stelle hatten? **if (26119 = 2)** Haben Sie am Ende dieser Beschäftigung im **<26123>** ein Übernahmeangebot von dem Betrieb erhalten, in dem Sie diesen Ein-Euro-Job bzw. diese Arbeitsgelegenheit hatten? --in: **if (h_etappe = 6)** <<Gemeint ist !!nicht!! eine berufliche Ausbildung beim gleichen Arbeitgeber, sondern nur eine weitere berufliche Tätigkeit.>> --we: 1: ja 2: nein **if (h_etappe = 6)** -6: nein, aber eine berufliche Ausbildung **BUTTONS: verweigert (-97), weiß nicht (-98)** --af: **if (26184b = 1) goto 26185b** **if (26184b = 2, -6, -97, -98) goto 26186** --end--

26185b	--va: **etuea1** --hin: **(ts23246)** --fn: **26185b** --vb: Übernahmeangebot angenommen --fr: Haben Sie dieses Angebot angenommen? --we: 1: ja 2: nein **BUTTONS: verweigert (-97), weiß nicht (-98)** --af: **goto 26187Z** --end--
26186	--va: **etgbg** --hin: **(neu)** --fn: **26186** --vb: Kündigung --fr: **if (26179b <> 1 OR 26180b <> 2)** Haben Sie am Ende dieser Tätigkeit selbst gekündigt oder wurde Ihnen gekündigt? **if (26179b = 1 & 26180b = 2)** Haben Sie am Ende dieser Tätigkeit selbst gekündigt, wurde Ihnen gekündigt oder endete das befristete Arbeitsverhältnis vereinbarungsgemäß? --in: << Gab es eine Auflösung des Arbeitsvertrags in gegenseitigem Einvernehmen, bitte fragen Sie, von wem die Initiative ausging und erfassen Sie die Vertragsauflösung entsprechend als Kündigung durch den Arbeitsnehmer (selbst gekündigt) oder durch den Arbeitsgeber (wurde gekündigt). Vorgaben nicht vorlesen. >> --we: 1: selbst gekündigt 2: wurde gekündigt **(if 26179b = 1 & 26180b = 2)** 3: das befristete Arbeitsverhältnis endete vereinbarungsgemäß -21: trifft nicht zu: Befragter ist in Rente, Pension oder Vorruhestand gegangen -22: trifft nicht zu: Befragter ist in Elternzeit gegangen -23: trifft nicht zu: etwas anderes **BUTTONS: verweigert (-97), weiß nicht (-98)** --af: **goto 26187Z** --end--

26187Z	--va: **[ZS] zet1g** --fn: **26187Z** --vb: Zeitstempel 1g Erwerbstätigkeit --fr: [ZS] Zeitstempel 1g Erwerbstätigkeit (für jede Episode) --af: **if ((26180b = 1 & 26103P13 <> 1) OR ((26180b <> 1, -6) & 26179b = 1 & h_akt <> 1)) goto 26187** **if ((26180b = 1 & 26103P13 = 1) OR (26180b <> 1 & (26179b <> 1 OR h_akt = 1)) OR 26180b = -6) goto 26201Z** --end--
26187	--va: **etkett** --hin: **(neu)** --fn: **26187** --vb: Kettenverträge --fr: **if (26180b <> 1)** Wie viele befristete Arbeitsverträge hatten Sie am Ende Ihrer Tätigkeit bei diesem Arbeitgeber? **if (26180b = 1)** Wie viele befristete Arbeitsverträge hatten Sie bis zur Entfristung Ihrer Tätigkeit bei diesem Arbeitgeber? --in: << Bei Unklarheiten: Bitte zählen Sie hier Ihren ersten befristeten Arbeitsvertrag und alle Vertragsverlängerungen bei diesem Arbeitgeber zusammen. Falls nicht genau bekannt: ungefähre Anzahl schätzen lassen.>> --we: OFFEN: ___ Anzahl der befristeten Arbeitsverträge **BUTTONS: verweigert (-97), weiß nicht (-98)** --ra: **0 to 99, -97, -98** --af: **goto 26201Z** --end--
	--st: **Fragen zum Einkommen (aktuelle und abgeschlossene Erwerbstätigkeiten)** --end--

26201Z	--va: **[ZS] zet1x** --fn: **26201Z** --vb: Zeitstempel 1x Erwerbstätigkeit --fr: [ZS] Zeitstempel 1x Erwerbstätigkeit (für jede Episode) --af: **goto 26201** --end--
26201	--va: **etnv** --hin: **(ts23410)** --fn: **26201** --vb: Nettoerwerbseinkommen, offen --fr: **if (26111 <> 5 & h_etkurz = 0 & h_akt = 1)** Wie hoch war im letzten Monat Ihr !!Netto!!-Arbeitsverdienst für Ihre Tätigkeit als **<26109>**? Bitte geben Sie die Summe an, die Sie !!nach!! Abzug der Steuern und Sozialversicherungsbeiträge erhalten haben. Wenn Sie im letzten Monat Sonderzahlungen hatten, z.B. Urlaubsgeld oder Nachzahlungen, rechnen Sie diese bitte nicht mit. Entgelt für Überstunden rechnen Sie dagegen mit. **if (26111 <> 5 & h_etkurz = 0 & h_akt = 2)** Wie hoch war Ihr !!Netto!!-Arbeitsverdienst im letzten Monat Ihrer Tätigkeit als **<26109>**? Bitte geben Sie die Summe an, die Sie !!nach!! Abzug der Steuern und Sozialversicherungsbeiträge erhalten haben. Wenn Sie im letzten Monat dieser Tätigkeit Sonderzahlungen hatten, z.B. Urlaubsgeld oder Nachzahlungen, rechnen Sie diese bitte nicht mit. Entgelt für Überstunden rechnen Sie dagegen mit. **if (h_etkurz = 1 & h_akt = 1)** Wie hoch war im letzten Monat Ihr !!Netto!!-Arbeitsverdienst für Ihre Tätigkeit als **<26109>**? Wir meinen nur das Geld, das Sie im letzten Monat ausbezahlt bekommen haben. **if (h_etkurz = 1 & h_akt = 2)** Wie hoch war Ihr !!Netto!!-Arbeitsverdienst im letzten Monat Ihrer Tätigkeit als **<26109>**? Wir meinen nur das Geld, das Sie im letzten Monat dieser Tätigkeit ausbezahlt bekommen haben. **if (26111 = 5 & h_akt = 1)** Bitte schätzen Sie Ihren derzeitigen monatlichen Gewinn !!nach!! Steuer für Ihre Tätigkeit als **<26109>**. **if (26111 = 5 & h_akt = 2)** Bitte schätzen Sie Ihren monatlichen Gewinn !!nach!! Steuer am Ende Ihrer Tätigkeit als **<26109>**. --in: **if (h_etkurz = 0)** <<Falls nicht genau bekannt: monatlichen Betrag schätzen lassen.>> **if (h_etkurz = 1)** <<Falls nicht genau bekannt: monatlichen Betrag schätzen lassen. Bitte nur bei Bedarf erläutern: Wir meinen das Nettogehalt, also das Geld, das Sie nach Abzug

	der Steuern und Sozialversicherungsbeiträge erhalten haben.>> --we: OFFEN: _____ Euro **BUTTONS: verweigert (-97), weiß nicht (-98)** --ra: **0 to 99999999, -97, -98** --af: **if (26201 >= 0 & h_etkurz = 0) goto 26205** **if ((26201 = -97, -98) & h_etkurz = 0) goto 26202** **if (h_etkurz = 1) goto 26214aZ** --end--
26202	--va: **etnvs1** --hin: **(ts23411)** --fn: **26202** --vb: Nettoerwerbseinkommen, Split --fr: **if (h_akt = 1)** Es würde uns schon helfen, wenn Sie sich zumindest grob einer der folgenden Kategorien zuordnen könnten. Beträgt Ihr Netto-Arbeitsverdienst/Gewinn nach Steuer weniger als 1.500 Euro, 1.500 bis unter 3.000 Euro oder 3.000 Euro und mehr im Monat? **if (h_akt = 2)** Es würde uns schon helfen, wenn Sie sich zumindest grob einer der folgenden Kategorien zuordnen könnten. Hat Ihr Netto-Arbeitsverdienst/Gewinn nach Steuer im letzten Monat Ihrer Tätigkeit weniger als 1.500 Euro, 1.500 bis unter 3.000 Euro oder 3.000 Euro und mehr betragen? --we: 1: weniger als 1.500 Euro 2: 1.500 bis unter 3.000 Euro 3: 3.000 Euro und mehr **BUTTONS: verweigert (-97), weiß nicht (-98)** --af: **if (26202 = 1) goto 26203** **if (26202 = 2) goto 26204** **if (26202 = 3) goto 26216** **if (26202 = -97, -98) goto 26205** --end--

26203	--va: **etnvs2** --hin: **(ts23412)** --fn: **26203** --vb: Nettoerwerbseinkommen, Klassen unter 1.500 Euro --fr: **if (h_akt = 1)** Können Sie mir jetzt noch sagen, ob er weniger als 500 Euro, 500 bis unter 1.000 Euro oder 1.000 Euro und mehr im Monat beträgt? **if (h_akt = 2)** Können Sie mir jetzt noch sagen, ob er weniger als 500 Euro, 500 bis unter 1.000 Euro oder 1.000 Euro und mehr im Monat betragen hat? --we: 1: weniger als 500 Euro 2: 500 bis unter 1.000 Euro 3: 1.000 bis unter 1.500 Euro **BUTTONS: verweigert (-97), weiß nicht (-98)** --af: **goto 26205** --end--
26204	--va: **etnvs3** --hin: **(ts23413)** --fn: **26204** --vb: Nettoerwerbseinkommen, Klassen 1.500 - 3.000 Euro --fr: **if (h_akt = 1)** Können Sie mir jetzt noch sagen, ob er weniger als 2.000 Euro, 2.000 bis unter 2.500 Euro oder 2.500 Euro und mehr im Monat beträgt? **if (h_akt = 2)** Können Sie mir jetzt noch sagen, ob er weniger als 2.000 Euro, 2.000 bis unter 2.500 Euro oder 2.500 Euro und mehr im Monat betragen hat? --we: 1: 1.500 bis unter 2.000 Euro 2: 2.000 bis unter 2.500 Euro 3: 2.500 Euro bis unter 3.000 Euro **BUTTONS: verweigert (-97), weiß nicht (-98)** --af: **goto 26205** --end--

26216	--va: **etnvs4** --hin: **(ts23414)** --fn: **26216** --vb: Nettoerwerbseinkommen, Klassen über 3.000 Euro --fr: **if (h_akt = 1)** Können Sie mir jetzt noch sagen, ob er weniger als 4.000 Euro, 4.000 bis unter 5.000 Euro oder 5.000 Euro und mehr im Monat beträgt? **if (h_akt = 2)** Können Sie mir jetzt noch sagen, ob er weniger als 4.000 Euro, 4.000 bis unter 5.000 Euro oder 5.000 Euro und mehr betragen hat? --we: 1: 3.000 bis unter 4.000 Euro 2: 4.000 bis unter 5.000 Euro 3: 5.000 Euro und mehr **BUTTONS: verweigert (-97), weiß nicht (-98)** --af: **goto 26205** --end--

26205	--va: **etbv** --hin: **(ts23510)** --fn: **26205** --vb: Bruttoerwerbseinkommen, offen --fr: **if (26111 <> 5 & h_akt = 1)** Und wie hoch war im letzten Monat Ihr !!Brutto!!-Arbeitsverdienst für Ihre Tätigkeit als **<26109>**? Bitte geben Sie die Summe an, die Sie !!vor!! Abzug der Steuern und Sozialversicherungsbeiträge erhalten haben. Wenn Sie im letzten Monat Sonderzahlungen hatten, z.B. Urlaubsgeld oder Nachzahlungen, rechnen Sie diese bitte nicht mit. Entgelt für Überstunden rechnen Sie dagegen mit. **if (26111 <> 5 & (h_akt = 2))** Und wie hoch war Ihr !!Brutto!!-Arbeitsverdienst im letzten Monat Ihrer Tätigkeit als **<26109>**? Bitte geben Sie die Summe an, die Sie !!vor!! Abzug der Steuern und Sozialversicherungsbeiträge erhalten haben. Wenn Sie im letzten Monat dieser Tätigkeit Sonderzahlungen hatten, z.B. Urlaubsgeld oder Nachzahlungen, rechnen Sie diese bitte nicht mit. Entgelt für Überstunden rechnen Sie dagegen mit. **if (26111 = 5 & h_akt = 1)** Bitte schätzen Sie Ihren derzeitigen monatlichen Gewinn !!vor!! Steuer für Ihre Tätigkeit als **<26109>**. **if (26111 = 5 & (h_akt = 2))** Bitte schätzen Sie Ihren monatlichen Gewinn !!vor!! Steuer am Ende Ihrer Tätigkeit als **<26109>**. --in: <<Falls nicht genau bekannt: monatlichen Betrag schätzen lassen.>> --we: OFFEN: _____ Euro **BUTTONS: verweigert (-97), weiß nicht (-98)** --ra: **0 to 99999999, -97, -98** --af: **if (26205 >= 0 & (26201 <> -97, -98)) goto 26206** **if (26205 >= 0 & (26201 = -97, -98)) goto 26212Z** **if (26205 = -97, -98) goto 26209** --end--

26206	--va: **petbv1** --fn: **26206** --vb: Verdienstangaben korrekt? --fr: [AUTO] Prüfung Netto-Brutto, Verdienstangaben korrekt? --we: 1: ja 2: nein --ac: **autoif (26205 >= 26201) 26206 = 1** **autoif (26205 < 26201) 26206 = 2** --af: **if (26206 = 1) goto 26212Z** **if (26206 = 2) goto 26207** --end--
26207	--va: **petbv2** --fn: **26207** --vb: Überprüfung Brutto-Verdienst --fr: **if (h_akt = 1)** Sie haben angegeben, dass Ihr Bruttoverdienst, bei dem es keine Abzüge gibt, niedriger ist als Ihr Nettoverdienst, bei dem Steuern und Versicherungsbeiträge abgezogen werden. Das kann eigentlich nicht sein. Eventuell habe ich das falsch notiert. Für Ihren Bruttoverdienst habe ich **<26205>** Euro notiert. Ist das richtig oder soll ich den Betrag korrigieren? **if (h_akt = 2)** Sie haben angegeben, dass Ihr Bruttoverdienst, bei dem es keine Abzüge gab, niedriger war als Ihr Nettoverdienst, bei dem Steuern und Versicherungsbeiträge abgezogen wurden. Das kann eigentlich nicht sein. Eventuell habe ich das falsch notiert. Für Ihren Bruttoverdienst habe ich **<26205>** Euro notiert. Ist das richtig oder soll ich den Betrag korrigieren? --in: <<Abweichung in Verdienstangaben. Bitte Eingabe überprüfen und sicherstellen, dass der Bruttoverdienst größer als der Nettoverdienst ist.>> --we: OFFEN: _____ Euro **BUTTONS: Diese Angabe ist richtig (-5), verweigert (-97), weiß nicht (-98)** --ra: **0 to 99999999, -5, -97, -98** --af: **goto 26208** --end--

26208	--va: **petbv3** --fn: **26208** --vb: Überprüfung Netto-Verdienst --fr: Und für Ihren Nettoverdienst habe ich **<26201>** Euro notiert. Ist das richtig oder soll ich den Betrag korrigieren? --in: <<Abweichung in Verdienstangaben. Bitte Eingabe überprüfen und sicherstellen, dass der Bruttoverdienst größer als der Nettoverdienst ist.>> --we: OFFEN: _____ Euro **BUTTONS: Diese Angabe ist richtig (-5), verweigert (-97), weiß nicht (-98)** --ra: **0 to 99999999, -5, -97, -98** --af: **goto 26212Z** --end--
26209	--va: **etbvs1** --hin: **(ts23511)** --fn: **26209** --vb: Bruttoerwerbseinkommen, Split --fr: **if (h_akt = 1)** Es würde uns schon helfen, wenn Sie sich zumindest grob einer der folgenden Kategorien zuordnen könnten. Beträgt Ihr Brutto-Arbeitsverdienst/Gewinn vor Steuer weniger als 1.500 Euro, 1.500 bis unter 3.000 Euro oder 3.000 Euro und mehr im Monat? **if (h_akt = 2)** Es würde uns schon helfen, wenn Sie sich zumindest grob einer der folgenden Kategorien zuordnen könnten. Betrug Ihr Brutto-Arbeitsverdienst/Gewinn vor Steuer weniger als 1.500 Euro, 1.500 bis unter 3.000 Euro oder 3.000 Euro und mehr im Monat? --we: 1: unter 1.500 Euro 2: 1.500 bis unter 3.000 Euro 3: 3.000 Euro und mehr **BUTTONS: verweigert (-97), weiß nicht (-98)** --af: **if (26209 = 1) goto 26210** **if (26209 = 2) goto 26211** **if (26209 = 3) goto 26217** **if (26209 = -97, -98) goto 26214aZ** --end--

26210	--va: **etbvs2** --hin: **(ts23512)** --fn: **26210** --vb: Bruttoerwerbseinkommen, Klassen unter 1.500 Euro --fr: **if (h_akt = 1)** Können Sie mir jetzt noch sagen, ob er weniger als 500 Euro, 500 bis unter 1.000 Euro oder 1.000 Euro und mehr im Monat beträgt? **if (h_akt = 2)** Können Sie mir jetzt noch sagen, ob er weniger als 500 Euro, 500 bis unter 1.000 Euro oder 1.000 Euro und mehr im Monat betrug? --we: 1: weniger als 500 Euro 2: 500 bis unter 1.000 Euro 3: 1.000 bis unter 1.500 Euro **BUTTONS: verweigert (-97), weiß nicht (-98)** --af: **if (26210 = 1 to 3) goto 26212Z** **if (26210 = -97, -98) goto 26214aZ** --end--
26211	--va: **etbvs3** --hin: **(ts23513)** --fn: **26211** --vb: Bruttoerwerbseinkommen, Klassen 1.500 – 3.000 Euro --fr: **if (h_akt = 1)** Können Sie mir jetzt noch sagen, ob er weniger als 2.000 Euro, 2.000 bis unter 2.500 Euro oder 2.500 Euro und mehr im Monat beträgt? **if (h_akt = 2)** Können Sie mir jetzt noch sagen, ob er weniger als 2.000 Euro, 2.000 bis unter 2.500 Euro oder 2.500 Euro und mehr im Monat betrug? --we: 1: 1.500 bis unter 2.000 Euro 2: 2.000 bis unter 2.500 Euro 3: 2.500 Euro bis unter 3.000 Euro **BUTTONS: verweigert (-97), weiß nicht (-98)** --af: **if (26211 = 1 to 3) goto 26212Z** **if (26211 = -97, -98) goto 26214aZ** --end--

26217	--va: **etbvs4** --hin: **(ts23514)** --fn: **26217** --vb: Bruttoerwerbseinkommen, Klassen über 3.000 Euro --fr: **if (h_akt = 1)** Können Sie mir jetzt noch sagen, ob er weniger als 4.000 Euro, 4.000 bis unter 5.000 Euro oder 5.000 Euro und mehr im Monat beträgt? **if (h_akt = 2)** Können Sie mir jetzt noch sagen, ob er weniger als 4.000 Euro, 4.000 bis unter 5.000 Euro oder 5.000 Euro und mehr im Monat betrug? --we: 1: 3.000 bis unter 4.000 Euro 2: 4.000 bis unter 5.000 Euro 3: 5.000 Euro und mehr **BUTTONS: verweigert (-97), weiß nicht (-98)** --af: **if (26217 = 1 to 3) goto 26212Z** **if (26217 = -97, -98) goto 26214aZ** --end--
26212Z	--va: **[ZS] zet1h** --fn: **26212Z** --vb: Zeitstempel 1h Erwerbstätigkeit --fr: [ZS] Zeitstempel 1h Erwerbstätigkeit (für jede Episode) --af: **if (h_akt = 1) goto 26212** **if (h_akt = 2) goto 26216Z** --end--
26214aZ	--va: **[ZS] zet1z** --fn: **26214aZ** --vb: Zeitstempel 1z Erwerbstätigkeit --fr: [ZS] Zeitstempel 1z Erwerbstätigkeit (für jede Episode) --af: **if (h_etkurz = 0 & h_akt = 1 & h_ettyp = 1 & (26122(etstj) <= 20102(intj) – 2)) goto 26214a** **if (h_etkurz = 1 OR h_akt = 2 OR (h_etkurz = 0 & h_akt = 1 & ((h_ettyp = 2 to 4) OR (26122(etstj) > 20102(intj) – 2)))) goto 26216Z** --end--

26212	--va: **etbvki** --hin: **(ts23521)** --fn: **26212** --vb: Kindergeld im Bruttoverdienst enthalten --fr: **if ((26205 <> -97, -98) & 26206 = 1)** Sind in der von Ihnen genannten Summe Kindergeld, Kinderzuschläge oder Familienzuschläge enthalten? **if ((26205 <> -97, -98) & 26206 = 2)** Sind in dem von Ihnen genannten Bruttoverdienst/Gewinn vor Steuer Kindergeld, Kinderzuschläge oder Familienzuschläge enthalten? **if (26205 = -97, -98)** Sind in diesem Betrag Kindergeld, Kinderzuschläge oder Familienzuschläge enthalten? --we: 1: ja 2: nein **BUTTONS: verweigert (-97), weiß nicht (-98)** --af: **if (26212 = 1) goto 26213** **if ((26212 = 2, -97, -98) & h_ettyp = 1 & (26122(etstj) <= 20102(intj) – 2)) goto 26214a** **if ((26212 = 2, -97, -98) & ((h_ettyp = 2, 3, 4) OR (26122(etstj) > 20102(intj) – 2))) goto 26216Z** --end--
26213	--va: **etbvkanz** --hin: **(ts23522)** --fn: **26213** --vb: Anzahl der Kinder mit Kindergeldbezug --fr: Für wie viele Kinder erhalten Sie Kindergeld (Kinderzuschläge, Familienzuschläge)? --in: <<Beamte können Familienzuschläge erhalten, auch wenn sie keine Kinder haben. In diesem Fall Kinderzahl 0 eintragen.>> --we: OFFEN: __ Kinder **BUTTONS: verweigert (-97), weiß nicht (-98)** --ra: **0 to 99, -97, -98** --af: **if (h_ettyp = 1 & (26122(etstj) <= 20102(intj) – 2)) goto 26214a** **if ((h_ettyp = 2, 3, 4) OR (26122(etstj) > 20102(intj) – 2)) goto 26216Z** --end--

26214a	--va: **ts23531_w3** --hin: **(ts23531)** --fn: **26214a** --vb: Sondervergütung1 --fr: Haben Sie letztes Jahr von Ihrem Arbeitgeber ein 13. Monatsgehalt erhalten? --we: 1: ja 2: nein **BUTTONS: verweigert (-97), weiß nicht (-98)** --ac: **autoif (26214a = 2) 26214b = 2** --af: **if (26214a = 1) goto 26215a** **if (26214a = -97, -98) goto 26214b** **if (26214a = 2) goto 26214c** --end--
26215a	--va: **etszh1** --hin: **(ts23541)** --fn: **26215a** --vb: Brutto Sondervergütung1 --fr: Wie hoch war das 13. Monatsgehalt (in brutto)? --in: <<Falls nicht genau bekannt: Betrag schätzen lassen.>> --we: OFFEN: _____ Euro **BUTTONS: verweigert (-97), weiß nicht (-98)** --ra: **0 to 9999999, -97, -98** --af: **goto 26214b** --end--

26214b	--va: **ts23532_w3** --hin: **(ts23532)** --fn: **26214b** --vb: Sondervergütung2 --fr: Haben Sie letztes Jahr von Ihrem Arbeitgeber ein 14. Monatsgehalt erhalten? --we: 1: ja 2: nein **BUTTONS: verweigert (-97), weiß nicht (-98)** --af: **if (26214b = 1) goto 26215b** **if (26214b = 2, -97, -98) goto 26214c** --end--
26215b	--va: **etszh2** --hin: **(ts23542)** --fn: **26215b** --vb: Brutto Sondervergütung2 --fr: Wie hoch war das 14. Monatsgehalt (in brutto)? --in: <<Falls nicht genau bekannt: Betrag schätzen lassen.>> --we: OFFEN: _____ Euro **BUTTONS: verweigert (-97), weiß nicht (-98)** --ra: **0 to 9999999, -97, -98** --af: **goto 26214c** --end--

26214c	--va: **ts23533_w3** --hin: **(ts23533)** --fn: **26214c** --vb: Sondervergütung3 --fr: Haben Sie letztes Jahr von Ihrem Arbeitgeber zusätzliches Weihnachtsgeld erhalten? --we: 1: ja 2: nein **BUTTONS: verweigert (-97), weiß nicht (-98)** --af: **if (26214c = 1) goto 26215c** **if (26214c = 2, -97, -98) goto 26214d** --end--
26215c	--va: **etszh3** --hin: **(ts23543)** --fn: **26215c** --vb: Brutto Sondervergütung3 --fr: Wie hoch war das zusätzliche Weihnachtsgeld (in brutto)? --in: <<Falls nicht genau bekannt: Betrag schätzen lassen.>> --we: OFFEN: _____ Euro **BUTTONS: verweigert (-97), weiß nicht (-98)** --ra: **0 to 9999999, -97, -98** --af: **goto 26214d** --end--

26214d	--va: **ts23534_w3** --hin: **(ts23534)** --fn: **26214d** --vb: Sondervergütung4 --fr: Haben Sie letztes Jahr von Ihrem Arbeitgeber Urlaubsgeld erhalten? --we: 1: ja 2: nein **BUTTONS: verweigert (-97), weiß nicht (-98)** --af: **if (26214d = 1) goto 26215d** **if (26214d = 2, -97, -98) goto 26214e** --end--
26215d	--va: **etszh4** --hin: **(ts23544)** --fn: **26215d** --vb: Brutto Sondervergütung4 --fr: Wie hoch war das Urlaubsgeld (in brutto)? --in: <<Falls nicht genau bekannt: Betrag schätzen lassen.>> --we: OFFEN: _____ Euro **BUTTONS: verweigert (-97), weiß nicht (-98)** --ra: **0 to 9999999, -97, -98** --af: **goto 26214e** --end--

26214e	--va: **ts23535_w3** --hin: **(ts23535)** --fn: **26214e** --vb: Sondervergütung5 --fr: Haben Sie letztes Jahr von Ihrem Arbeitgeber eine Prämie (Gewinnbeteiligung, Gratifikation) erhalten? --we: 1: ja 2: nein **BUTTONS: verweigert (-97), weiß nicht (-98)** --af: **if (26214e = 1) goto 26215e** **if (26214e = 2, -97, -98) goto 26214f** --end--
26215e	--va: **etszh5** --hin: **(ts23545)** --fn: **26215e** --vb: Brutto Sondervergütung5 --fr: Wie hoch war die Prämie (Gewinnbeteiligung, Gratifikation) (in brutto)? --in: <<Falls nicht genau bekannt: Betrag schätzen lassen.>> --we: OFFEN: _____ Euro **BUTTONS: verweigert (-97), weiß nicht (-98)** --ra: **0 to 9999999, -97, -98** --af: **goto 26214f** --end--

26214f	--va: **ts23536_w3** --hin: **(ts23536)** --fn: **26214f** --vb: Sondervergütung6 --fr: Haben Sie letztes Jahr von Ihrem Arbeitgeber eine sonstige Sonderzahlung erhalten? --we: 1: ja 2: nein **BUTTONS: verweigert (-97), weiß nicht (-98)** --af: **if (26214f = 1) goto 26215f** **if (26214f = 2, -97, -98) goto 26216Z** --end--
26215f	--va: **etszh6** --hin: **(ts23546)** --fn: **26215f** --vb: Brutto Sondervergütung6 --fr: Wie hoch war die sonstige Sonderzahlung (in brutto)? --in: <<Falls nicht genau bekannt: Betrag schätzen lassen.>> --we: OFFEN: _____ Euro **BUTTONS: verweigert (-97), weiß nicht (-98)** --ra: **0 to 9999999, -97, -98** --af: **goto 26216Z** --end--
	--st: **Ende Fragen zur aktuellen Erwerbstätigkeit** --end--

26216Z	--va: **[ZS] zet1d** --fn: **26216Z** --vb: Zeitstempel 1d Erwerbstätigkeit --fr: [ZS] Zeitstempel 1d Erwerbstätigkeit (für jede Episode) --af: **if (h_etepi = 1) goto 26216a** **if (h_etepi = 2) goto 26216b** **if (h_etepi = 3) goto 26216c** **if (h_etepi = 4) goto 26220Z** **if ((h_etepi = 6, 7) & 26108 = 26101a) goto 26216a** **if ((h_etepi = 6, 7) & 26108 < 26101a) goto 26220Z** --end--
26216a	--va: **etintro12** --fn: **26216a** --vb: weitere Erwerbstätigkeiten --fr: **if (h_etappe = 8 & ALL(h_etepi = 7))** Waren Sie seit **<20101P3(intmPRE / intjPRE)>** irgendwann einmal erwerbstätig? Denken Sie bitte auch an Beschäftigungen, die Sie !!parallel!! zu einer Ausbildung oder einer anderen Beschäftigung ausgeübt haben. **if (h_etappe = 6 & h_etkurz = 0 & ALL(h_etepi = 7))** Haben Sie seit **<20101P3(intmPRE / intjPRE)>** eine berufliche Tätigkeit ausgeübt? Denken Sie bitte auch an Beschäftigungen, die Sie !!parallel!! zu einer Ausbildung oder einer anderen Beschäftigung ausgeübt haben. **if (h_etappe = 6 & h_etkurz = 1 & ALL(h_etepi = 7))** Haben Sie seit **<20101P3(intmPRE / intjPRE)>** eine berufliche Tätigkeit ausgeübt? Unter einer beruflichen Tätigkeit verstehen wir auch • ein Praktikum, • ein Volontariat, • ein Traineeprogramm, • ein Anerkennungsjahr oder Anerkennungspraktikum,. • ein Ferienjob oder Minijob, • eine geringfügige Beschäftigung oder • eine mithelfende Tätigkeit. Denken Sie bitte auch an Beschäftigungen, die Sie !!parallel!! zu einer Ausbildung oder einer anderen Beschäftigung ausgeübt haben. **if (h_etepi = 1 OR (h_etkurz = 0 & ANY(h_etepi = 6)))** Waren Sie seit **<20101P3(intmPRE / intjPRE)>** noch einmal erwerbstätig? Denken Sie bitte auch an Beschäftigungen, die Sie !!parallel!! zu einer Ausbildung oder einer anderen Beschäftigung ausgeübt haben. **if (h_etkurz = 1 & ANY(h_etepi = 6))** Waren Sie seit **<20101P3(intmPRE / intjPRE)>** noch einmal erwerbstätig? Unter einer beruflichen Tätigkeit verstehen wir auch

	• ein Praktikum, • ein Volontariat, • ein Traineeprogramm, • ein Anerkennungsjahr oder Anerkennungspraktikum,. • ein Ferienjob oder Minijob, • eine geringfügige Beschäftigung oder • eine mithelfende Tätigkeit. Denken Sie bitte auch an Beschäftigungen, die Sie !!parallel!! zu einer Ausbildung oder einer anderen Beschäftigung ausgeübt haben. --in: **if (h_etappe = 8)** <<Nicht gemeint sind Ferienjobs und Schüler- oder Studentenpraktika.>> **if (h_etappe = 6)** <<Gemeint sind auch bezahlte oder unbezahlte Praktika nach Ende der Schulzeit. Nicht gemeint sind: • Ferienjobs und Praktika !!während der Schulzeit!!, • berufliche Ausbildungen, • berufsvorbereitende Maßnahmen wie z.B. die Einstiegsqualifizierung (EQ), • Freiwilligendienste oder Wehrdienst.>> --we: 1: ja 2: nein **BUTTONS: verweigert (-97), weiß nicht (-98)** --af: **if (26216a = 1 OR h_etkurz = 1) goto 26220Z** **if ((26216a = 2, -97, -98) & h_etkurz = 0) goto 26216b** --end--
26216b	--va: **etintro13** --fn: **26216b** --vb: weitere Erwerbstätigkeiten mit Ausbildungscharakter --fr: **if (h_etepi = 1 OR ANY(h_etepi = 6, 7))** Unter einer Beschäftigung verstehen wir auch • ein Praktikum, • ein Volontariat, • ein Referendariat bzw. Vikariat, • ein Traineeprogramm, • ein Anerkennungsjahr oder Anerkennungspraktikum, • ein pharmazeutisches Praktikum. Sind Sie einer solchen Beschäftigung nachgegangen, von der Sie bisher noch nicht berichtet haben? **if (h_etepi = 2)** Sind Sie noch einer weiteren solchen Beschäftigung nachgegangen (Volontariat, Referendariat, Vikariat, betriebliches Praktikum, Traineeprogramm, Anerkennungsjahr oder

	Anerkennungspraktikum, pharmazeutisches Praktikum), von der Sie bisher noch nicht berichtet haben? --in: **if (h_etappe = 8)** <<Nicht gemeint sind Ferienjobs und Schüler- oder Studentenpraktika.>> **if (h_etappe = 6)** <<Gemeint sind bezahlte oder unbezahlte Praktika nach Ende der Schulzeit. Nicht gemeint sind: • Ferienjobs und Praktika !!während der Schulzeit!!, • berufliche Ausbildungen, • berufsvorbereitende Maßnahmen wie z.B. die Einstiegsqualifizierung (EQ), • Freiwilligendienste oder Wehrdienst.>> --we: 1: ja 2: nein **BUTTONS: verweigert (-97), weiß nicht (-98)** --af: **if (26216b = 1) goto 26220Z** **if (26216b = 2, -97, -98) goto 26216c** --end--

26216c	--va: **etintro14** --fn: **26216c** --vb: Nebentätigkeiten --fr: **if (h_etappe = 8 & ((h_etepi = 1, 2) OR ANY(h_etepi = 6, 7)))** Haben Sie seit **<20101P3(intmPRE / intjPRE)>** noch eine bezahlte Nebentätigkeit ausgeübt, die Sie mir noch nicht genannt haben? Damit meinen wir !!keine!! Ferienjobs, sondern Minijobs, geringfügige Beschäftigungen und nebenberufliche oder mithelfende Tätigkeiten. **if (h_etappe = 8 & h_etepi = 3)** Haben Sie **<20101P3(intmPRE / intjPRE)>** noch eine weitere bezahlte Nebentätigkeit (wie z.B. Minijobs, geringfügige Beschäftigungen und nebenberufliche oder mithelfende Tätigkeiten) ausgeübt, die Sie mir noch nicht genannt haben? **if (h_etappe = 6 & ((h_etepi = 1, 2) OR ANY(h_etepi = 6, 7)))** Haben Sie seit **<20101P3(intmPRE / intjPRE)>** noch eine bezahlte Nebentätigkeit ausgeübt, die Sie mir noch nicht genannt haben? Damit meinen wir Ferienjobs, Minijobs, geringfügige Beschäftigungen und nebenberufliche oder mithelfende Tätigkeiten. **if (h_etappe = 6 & h_etepi = 3)** Haben Sie **<20101P3(intmPRE / intjPRE)>** noch eine weitere bezahlte Nebentätigkeit (wie z.B. Ferienjobs, Minijobs, geringfügige Beschäftigungen und nebenberufliche oder mithelfende Tätigkeiten) ausgeübt, die Sie mir noch nicht genannt haben? --in: **if (h_etappe = 8)** <<Nicht gemeint sind Ferienjobs und Schüler- oder Studentenpraktika.>> **if (h_etappe = 6)** <<Gemeint sind auch bezahlte oder unbezahlte Praktika nach Ende der Schulzeit. Nicht gemeint sind: • Ferienjobs und Praktika !!während der Schulzeit!!, • berufliche Ausbildungen, • berufsvorbereitende Maßnahmen wie z.B. die Einstiegsqualifizierung (EQ), • Freiwilligendienste oder Wehrdienst.>> --we: 1: ja 2: nein **BUTTONS: verweigert (-97), weiß nicht (-98)** --af: **goto 26220Z** --end--

26220Z	--va: **[ZS] zet2** --fn: **26220Z** --vb: Zeitstempel 2 Erwerbstätigkeit --fr: [ZS] Zeitstempel 2 Erwerbstätigkeit (für jede Episode) --af: **if (((h_etepi = 1 to 3, 6, 7) & (26216a = 1 OR 26216b = 1 OR 26216c = 1)) OR ((h_etepi = 6, 7) & 26108 < 26101a)) goto 26107Z** **if ((h_etepi = 1 to 3, 6, 7) & ((h_etkurz = 0 & (26216c = 2, -97, -98)) OR (h_etkurz = 1 & (26216a = 2, -97, -98))) & (26101P1 = 1 OR (26101P1 <> 1 & (20102(intm / intj) – 20106(gebm / gebj) <= 216)))) goto 26401Z** **if ((h_etepi = 1 to 3, 6, 7) & ((h_etkurz = 0 & (26216c = 2, -97, -98)) OR (h_etkurz = 1 & (26216a = 2, -97, -98))) & 26101P1 <> 1 & (20102(intm / intj) – 20106(gebm / gebj) > 216) & h_etappe = 6) goto 26400** **if ((h_etepi = 1 to 3, 6, 7) & (26216c = 2, -97, -98) & 26101P1 <> 1 & (20102(intm / intj) – 20106(gebm / gebj) > 216) & h_etappe = 8) goto 26401Z** **if (h_etepi = 4) goto 30150** --end--
	--st: **ENDE Erwerbstätigkeitsepisodenschleife** --end--

26400	--va: **einvzusp** --fn: **26400** --vb: Einverständnis Zuspielung Sozialversicherungsdaten --fr: Um das Interview im Folgenden möglichst kurz zu halten, würden wir gerne bei der Auswertung der Befragung Auszüge aus Daten einbeziehen, die beim Institut für Arbeitsmarkt- und Berufsforschung der Bundesagentur für Arbeit in Nürnberg vorliegen. Dabei handelt es sich zum Beispiel um Informationen zu Beschäftigungsverhältnissen, Phasen der Arbeitslosigkeit und Teilnahmen an Maßnahmen während einer Arbeitslosigkeit sowie um betriebliche Merkmale. Zum Zweck der Zuspielung dieser Daten an die Interviewdaten möchte ich Sie herzlich um Ihr Einverständnis bitten. Werden diese Informationen ausgewertet, so ist absolut sichergestellt, dass alle datenschutzrechtlichen Bestimmungen strengstens eingehalten werden und keine Weitergabe der Daten an Dritte erfolgen wird. Ihr Einverständnis ist selbstverständlich freiwillig. Sie können es auch jederzeit bei der Ansprechpartnerin bei infas widerrufen. Sind Sie mit der Zuspielung von Daten des Instituts für Arbeitsmarkt- und Berufsforschung der Bundesagentur für Arbeit einverstanden? --in: <<Vorgaben, Mailadresse und Nummer der Ansprechpartnerin sind im Anschreiben enthalten. Das Einverständnis ist für die Auswertung der Studie von großer Bedeutung, daher bitte alle Nachfragen der Zielpersonen kompetent und souverän beantworten. Intensive Vertrautheit mit Datenschutzblatt ist zentral!>> --we: 1: ja 2: nein --af: **goto 26401Z** --end--
26401Z	--va: **[ZS] zet3** --fn: **26401Z** --vb: Zeitstempel 3 Erwerbstätigkeit --fr: [ZS] Zeitstempel 3 Erwerbstätigkeit --ac: **autoif (sum(h_episk, 1) = 1) h_typ = 1** **autoif (sum(h_episk, 1) > 1) h_typ = 2** **autoif (sum(h_episk, 1) = 0) h_typ = 3** --af: **if (h_cohort = 6) goto 26500Z (Modul E68P_26ET_out_SC6)** **if (h_cohort = 4) goto 26500Z (Modul E68P_26ET_out_SC4)** **if (h_cohort = 3) goto 26500Z (Modul E68P_26ET_out_SC3P)** --end--

	--st: **43cFehlET_SC3P – Fehltage ET** **Panel-Befragung E6P– HE B133** **Grundlage: E6P B132 V1.02 Feldversion** **Version 1.02** **Stand: 05.08.2019** --end--
43300Z	--va: **[ZS] zsfet1** --fn: **43300Z** --vb: Zeitstempel 1 Fehltage ET --fr: [ZS] Zeitstempel 1 Fehltage ET --af: **goto 43301** --ef: **Modul 26ET_out_SC3P: ANY(26124 = 1)** --end--
43301	--va: **caseid** --fn: **43301** --vb: Personennummer --fr: [AUTO] Personennummer --af: **goto 43302** --end--

43302	--va: **t523006** --fn: **43302** --vb: Fehltage Krankheit - erwerbstätig --fr: An wie vielen ganzen Tagen haben Sie in den letzten zwei Monaten bei Ihrer Erwerbstätigkeit insgesamt ungefähr gefehlt, weil Sie krank waren? --in: <<Für keine Fehltage wegen Krankheit bitte eine „0“ eingeben. Bei Bedarf: „Hier interessieren uns nur die Tage, an denen Sie wirklich krank waren, egal, ob und wann Sie ein Attest vorgelegt haben.“ Bei mehreren parallelen Erwerbstätigkeiten bitte die Fehltage für alle Erwerbstätigkeiten addieren. Wenn Erwerbstätigkeit noch keine zwei Monate andauert, bitte Fehltage für die bisherige Dauer angeben.>> --we: OFFEN: etwa _ _ Tage **BUTTONS: verweigert (-97), weiß nicht (-98)** **--ra: 0 to 62, -97, -98** --af: **goto 43302Z** --end--
43302Z	--va: **[ZS] zsfet2** --fn: **43302Z** --vb: Zeitstempel 2 Fehltage ET --fr: [ZS] Zeitstempel 2 Fehltage ET --af: **goto 26502Z (Modul 26ET_out_SC3P)** --end--

	--st: **27AL - Arbeitslosigkeit** **Panel-Befragung SC3 B133, SC4 B136, SC6 B145** **Grundlage: Haupterhebung SC3 B132P, SC4 B135, SC6 B144 V2 Feldversion** **Version 1.01** **Stand: 07.05.2018** --end--
27100Z	--va: **[ZS] zal1** --fn: **27100Z** --vb: Zeitstempel 1 Arbeitslosigkeit --fr: [ZS] Zeitstempel 1 Arbeitslosigkeit --af: **goto 27101** --ef: **Modul_26ET_out_SC6: alle** **Modul_26ET_out_SC4: alle** **Modul_26ET_out_SC3P: alle** --end--
	--va: **[HILF] h_etappe** --vb: Etappenummer --fr: [HILF] Etappenummer --we: 6: Etappe 6 7: Etappe 7 8: Etappe 8 --end--
	--va: **[HILF] h_erwerb** --vb: Hilfsvariable: Person ist derzeit erwerbstätig --fr: [HILF] Hilfsvariable: Person ist derzeit erwerbstätig --we: 1: ja 0: nein --end--

27101	--va: **caseid** --hin: **(ID_t)** --fn: **27101** --vb: Personennummer --fr: [AUTO] Personennummer --ac: **autoif (20101a) h_etappe = 20101a** **autoif (ANY(26124 = 1)) h_erwerb = 1** **autoif (NO(26124 = 1)) h_erwerb = 0** --af: **goto 27101a** --end--
27101a	--va: **alauf_n** --fn: **27101a** --vb: Anzahl der AL-Aufsetzepisoden --fr: [AUTO] Anzahl der AL-Aufsetzepisoden --we: [OFFEN]: _ _ --af: **if (27101a > 0) goto 27106Z** **if (27101a = 0) goto 27105** --end--

27105	--va: **alintro2** --fn: **27105** --vb: Arbeitslosigkeit ja/nein --fr: **if (h_etappe = 8)** Nun interessieren wir uns für Zeiten, in denen Sie arbeitslos waren, unabhängig davon, ob Sie arbeitslos gemeldet waren oder nicht. Bitte berichten Sie uns von allen Arbeitslosigkeiten, selbst wenn sie nur einen Monat dauerten. Waren Sie seit **<20101P3(intmPRE / intjPRE)>** irgendwann einmal arbeitslos? **if (h_etappe = 6)** Nun interessieren wir uns für Zeiten, in denen Sie arbeitslos waren, unabhängig davon, ob Sie arbeitslos gemeldet waren oder nicht. Bitte berichten Sie uns von allen Arbeitslosigkeiten, selbst wenn sie nur einen Monat dauerten. Waren Sie seit **<20101P3(intmPRE / intjPRE)>** irgendwann einmal arbeitslos? --in: **if (h_etappe = 8)** <<Unabhängig davon, ob arbeitslos gemeldet oder nicht! >> **if (h_etappe = 6)** <<Unabhängig davon, ob arbeitslos gemeldet oder nicht! Bei Nachfrage, was unter „arbeitslos“ verstanden wird: man ist arbeitslos, wenn man nicht erwerbstätig ist, aber aktiv nach einer Arbeitsstelle sucht und dem Arbeitsmarkt zur Verfügung steht.>> --we: 1: ja 2: nein **BUTTONS: verweigert (-97), weiß nicht (-98)** --af: **if (27105 = 1) goto 27106Z** **if (27105 = 2, -97, -98) goto 27201** --end--
	--st: **Beginn der Arbeitslosigkeitsepisodenschleife** --end--
27106Z	--va: **[ZS] zal2** --fn: **27106Z** --vb: Zeitstempel 2 Arbeitslosigkeit --fr: [ZS] Zeitstempel 2 Arbeitslosigkeit (für jede Episode) --af: **goto 27106** --ef: **Modul30; 30300 = 8** --end--

	--va: **[HILF] h_dauertan** --vb: Episode dauert an --fr: [HILF] Episode dauert an --we: 1: Episode dauert an 2: Episode endet zum Interviewmonat 3: Episode endet vor Interviewmonat 4: Episodenende = Missing --end--
	--va: **[HILF] h_kurs** --vb: Kurs/Fortbildung gemacht --fr: [HILF] Kurs/Fortbildung gemacht --we: 0: trifft nicht zu 1: trifft zu --end--
	--va: **[HILF] h_kursaktiv** --vb: Kurserfassung Modul und Aktivität --fr: [HILF] Kurserfassung Modul und Aktivität --we: 27: dieser Arbeitslosigkeit --end--
	--va: **[HILF] h_kursherk** --vb: Kurserfassung Episodennummer im Herkunftsmodul --fr: [HILF] Kurserfassung Episodennummer im Herkunftsmodul --end--
	--va: **[HILF] h_kursstart (h_kursstartm / h_kursstartj)** --vb: Kurserfassung Startdatum Episode --fr: [HILF] Kurserfassung Startdatum Episode --we: von Monat ____ Jahr ____ --end--

	--va: **[HILF] h_kursende (h_kursendem / h_kursendej)** --vb: Kurserfassung Enddatum Episode --fr: [HILF] Kurserfassung Enddatum Episode --we: bis Monat ____ Jahr ____ --end--
	--va: **[HILF] h_kursdauertan** --vb: Kurserfassung Episode dauert an --fr: [HILF] Kurserfassung Episode dauert an --we: 1: ja 2: nein -97: verweigert -98: weiß nicht --end--
27106	--va: **alnr** --fn: **27106** --vb: Nummer der Arbeitslosigkeitsepisode --fr: [AUTO] Nummer der Arbeitslosigkeitsepisode --af: **goto 27103** --end--

27103	--va: **almod1** --hin: **(ts25300)** --fn: **27103** --vb: Episodenmodus --fr: [AUTO] Episodenmodus --we: 2: neu aufgenommene Episode im Panel 3: aufgesetzte Episode im Panel 4: im X-Modul ergänzt --ac: **autoif (30300 <> 8 & 27101a < 27106) 27103 = 2** **autoif (30300 <> 8 & 27101a >= 27106) 27103 = 3** **autoif (30300 = 8) 27103 = 4** --af: **if (27103 = 2, 4) goto 27107** **if (27103 = 3) goto 27103P1** --end--
27103P1	--va: **alnr1PRE** --fn: **27103P1** --vb: Preload AL-Episodennummer bei !!Ersterfassung!! dieser Episode (27106 / 27103P1) --fr: [AUTO] Preload AL-Episodennummer bei !!Ersterfassung!! dieser Episode --af: **goto 27103P2** --end--
27103P2	--va: **alwe1PRE** --fn: **27103P2** --vb: Preload Studiennummer bei !!Ersterfassung!! dieser Episode (20101b/ 27103P2) --fr: [AUTO] Preload Studiennummer bei !!Ersterfassung!! dieser Episode --af: **goto 27103P3** --end--
27103P3	--va: **alnrPRE** --fn: **27103P3** --vb: Preload AL-Episodennummer dieser Episode (27106) --fr: [AUTO] Preload AL-Episodennummer dieser Episode in der letzten Befragungswelle --af: **goto 27103P4** --end--

27103P4	--va: **alwePRE** --fn: **27103P4** --vb: Preload Studiennummer der letzten Befragung (20101b) --fr: [AUTO] Preload Studiennummer der letzten Befragung --af: **goto 27103P5** --end--
27103P5	--va: **alstdatPRE (alstmPRE / alstjPRE)** --fn: **27103P5** --vb: Preload Startdatum (-monat/-jahr) AL-Episode (27107) --fr: [AUTO] Preload Startdatum (-monat/-jahr) AL-Episode --we: Monat __ Jahr ____ --ac: **autoif (27103P5) 27107 = 27103P5** --af: **goto 27103P6** --end--
27103P6	--va: **almePRE** --fn: **27103P6** --vb: Preload gemeldete Arbeitslosigkeit derzeit/zu Ende (27112) --fr: [AUTO] gemeldete Arbeitslosigkeit derzeit/zu Ende --we: 1: ja 2: nein -97: verweigert -98: weiß nicht --af: **goto 27104** --end--

27104	--va: **alintrop** --fn: **27104** --vb: Episodenfortschreibung --fr: Nun interessieren wir uns für Zeiten, in denen Sie arbeitslos waren, unabhängig davon, ob Sie arbeitslos gemeldet waren oder nicht. Bitte berichten Sie uns von allen Arbeitslosigkeiten, selbst wenn sie nur einen Monat dauerten. In unserem letzten Interview im **<20101P3(intmPRE / intjPRE)>** haben wir notiert, dass Sie zu diesem Zeitpunkt arbeitslos waren. --we: 1: Zielperson widerspricht NICHT 2: Zielperson widerspricht --ac: **autoif (27104 = 2) 27108 = 20101P3(intmPRE / intjPRE)** **autoif (27104 = 2) h_dauertan = 3** --af: **if (27104 = 1) goto 27108** **if (27104 = 2) goto 27118Z** --end--
27107	--va: **alstdat (alstm / alstj)** --hin: **(ts2511m / y)** --fn: **27107** --vb: Start Arbeitslosigkeitsepisode --fr: **if (27106 = 1 & 27103 <> 4)** Von wann bis wann waren Sie das erste Mal arbeitslos? **if (27106 > 1 OR 27103 = 4)** Von wann bis wann war das? --in: <<Erinnert sich ZP nur an Jahreszeiten, bitte folgende Nummern eingeben: 21 = Jahresanfang/Winter, 24 = Frühjahr/Ostern, 27 = Jahresmitte/Sommer, 30 = Herbst, 32 = Jahresende>> --we: von Monat ____ Jahr _____ **BUTTONS: verweigert (-97), weiß nicht (-98)** --af: **goto 27108** --end--

27108	--va: **alenddat (alendm / alendj)** --hin: **(ts2512m / y)** --fn: **27108** --vb: Ende Arbeitslosigkeitsepisode --fr: **if (27103 = 2, 4)** (Bis wann waren Sie arbeitslos?) **if (27103 = 3)** Bis wann waren Sie arbeitslos? --in: <<Erinnert sich ZP nur an Jahreszeiten, bitte folgende Nummern eingeben: 21 = Jahresanfang/Winter, 24 = Frühjahr/Ostern, 27 = Jahresmitte/Sommer, 30 = Herbst, 32 = Jahresende>> --we: bis Monat ____ Jahr _____ **BUTTONS: bis heute (-5), verweigert (-97), weiß nicht (-98)** --ac: **autoif (27108 = -5) h_dauertan = 1** **autoif (27108 = 20102(intm/intj)) h_dauertan = 2** **autoif (27108 > 0 & 27108 < 20102(intm/intj)) h_dauertan = 3** **autoif (27108 = -97, -98) h_dauertan = 4** **autoif (27108 = -5) 27109 = 1** **autoif (27108 = -5) 27108 = 20102(intm/intj)** --af: **if (h_dauertan = 2) goto 27109** **if ((h_dauertan = 1, 3, 4) & (27103 = 2, 4)) goto 27110** **if ((h_dauertan = 1, 3, 4) & 27103 = 3) goto 27112** --end--

27109	--va: **aliz** --hin: **(ts2512c)** --fn: **27109** --vb: Andauern der Arbeitslosigkeit --fr: Sind Sie derzeit noch arbeitslos? --we: 1: ja 2: nein **BUTTONS: verweigert (-97), weiß nicht (-98)** --ac: **autoif (27109 = 1) h_dauertan = 1** --af: **if (27103 = 2, 4) goto 27110** **if (27103 = 3) goto 27112** --end--
27110	--va: **almb** --hin: **(ts25201)** --fn: **27110** --vb: Meldung der Arbeitslosigkeit gleich zu Beginn --fr: **if (27107 <> -97, -98)** Haben Sie sich gleich am Anfang dieser Arbeitslosigkeit, also im **<27107 >**, arbeitslos oder arbeitssuchend gemeldet? **if (27107 = -97, -98)** Haben Sie sich gleich am Anfang dieser Arbeitslosigkeit arbeitslos oder arbeitssuchend gemeldet? --we: 1: ja 2: nein **BUTTONS: verweigert (-97), weiß nicht (-98)** --af: **if (27110 = 1) goto 27111** **if (27110 = 2, -97, -98) goto 27112** --end--

27111	--va: **algb** --hin: **(ts25202)** --fn: **27111** --vb: Erhalt von Arbeitslosengeld oder -hilfe zu Beginn --fr: Haben Sie gleich am Anfang, also im **<27107 >**, Arbeitslosengeld (auch Unterhaltsgeld, Arbeitslosengeld 1), Arbeitslosengeld 2 (z. B. durch Hartz IV) oder keine solche Unterstützung vom Arbeitsamt bekommen? --in: <<Falls ALG1 und ALG2 gezahlt werden, ALG1 eintragen! Das “Arbeitslosengeld bei beruflicher Weiterbildung“ wird dem Arbeitslosengeld/ Unterhaltsgeld zugeordnet! Statt Arbeitsamt kann auch "Agentur für Arbeit", "ARGE" oder "Jobcenter" genannt sein.>> --we: 1: Arbeitslosengeld (auch Unterhaltsgeld, Arbeitslosengeld 1) 2: Arbeitslosengeld 2 (z. B. durch Hartz IV) 4: keine solche Unterstützung vom Arbeitsamt **BUTTONS: verweigert (-97), weiß nicht (-98)** --af: **goto 27112** --end--
27112	--va: **alme** --hin: **(ts25203)** --fn: **27112** --vb: gemeldete Arbeitslosigkeit derzeit/zu Ende --fr: **if (h_dauertan = 1)** Sind Sie derzeit arbeitslos oder arbeitssuchend gemeldet? **if (h_dauertan = 2, 3)** Waren Sie am Ende, also im **<27108 >**, arbeitslos oder arbeitssuchend gemeldet? **if (h_dauertan = 4)** Waren Sie am Ende arbeitslos oder arbeitssuchend gemeldet? --we: 1: ja 2: nein **BUTTONS: verweigert (-97), weiß nicht (-98)** --af: **if (27112 = 1) goto 27113** **if (27112 = 2, -97, -98) goto 27114** --end--

27113	--va: **alge** --hin: **(ts25204)** --fn: **27113** --vb: Erhalt von Arbeitslosengeld oder -hilfe derzeit/zu Ende --fr: **if (h_dauertan = 1)** Bekommen Sie derzeit Arbeitslosengeld (auch Unterhaltsgeld, Arbeitslosengeld 1), Arbeitslosengeld 2 (z. B. durch Hartz IV) oder keine solche Unterstützung vom Arbeitsamt? **if ((h_dauertan > 1)** Haben Sie am Ende, also im **<27108 >**, Arbeitslosengeld (auch Unterhaltsgeld, Arbeitslosengeld 1), Arbeitslosengeld 2 (z. B. durch Hartz IV) oder keine solche Unterstützung vom Arbeitsamt bekommen? --we: 1: Arbeitslosengeld (auch Unterhaltsgeld, Arbeitslosengeld 1) 2: Arbeitslosengeld 2 (z. B. durch Hartz IV) 4: keine solche Unterstützung vom Arbeitsamt **BUTTONS: verweigert (-97), weiß nicht (-98)** --af: **goto 27114** --end--

27114	--va: **albew** --hin: **(ts25205)** --fn: **27114** --vb: Anzahl Stellenbewerbungen --fr: **if ((27103 = 2, 4) & (h_dauertan = 2, 3) & (27107 <> -97, -98))** Wenn Sie jetzt einmal schätzen, wie oft haben Sie sich während Ihrer Arbeitslosigkeit vom **<27107>** bis **<27108>** auf eine Stelle beworben? **if ((27103 = 2, 4) & (h_dauertan = 2, 3, 4) & ((27107 = -97, -98) OR (27108 = -97, -98)))** Wenn Sie jetzt einmal schätzen, wie oft haben Sie sich während Ihrer Arbeitslosigkeit auf eine Stelle beworben? **if ((27103 = 2, 4) & h_dauertan = 1 & (27107 <> -97, -98))** Wenn Sie jetzt einmal schätzen, wie oft haben Sie sich während Ihrer Arbeitslosigkeit vom **<27107>** bis heute auf eine Stelle beworben? **if ((27103 = 2, 4) & h_dauertan = 1 & (27107 = -97, -98))** Wenn Sie jetzt einmal schätzen, wie oft haben Sie sich während Ihrer Arbeitslosigkeit bis heute auf eine Stelle beworben? **if ((27103 = 3) & (h_dauertan = 2, 3) & (27108 <> -97, -98))** Wenn Sie jetzt einmal schätzen, wie oft haben Sie sich während Ihrer Arbeitslosigkeit seit unserem letzten Interview im **<20101P3(intmPRE / intjPRE)>** bis **<27108>** auf eine Stelle beworben? **if ((27103 = 3) & (h_dauertan = 2, 3, 4) & (27108 = -97, -98))** Wenn Sie jetzt einmal schätzen, wie oft haben Sie sich während dieser Arbeitslosigkeit seit unserem letzten Interview im **<20101P3(intmPRE / intjPRE)>** auf eine Stelle beworben? **if ((27103 = 3) & h_dauertan = 1)** Wenn Sie jetzt einmal schätzen, wie oft haben Sie sich während Ihrer Arbeitslosigkeit seit unserem letzten Interview im **<20101P3(intmPRE / intjPRE)>** bis heute auf eine Stelle beworben? --in: <<Anzahl erfassen, notfalls schätzen lassen.>> --we: OFFEN: ___ Anzahl Bewerbungen **BUTTONS: verweigert (-97), weiß nicht (-98)** --ra: **0 to 999, -97, -98** --af: **goto 27115** --end--

27115	--va: **aleinl** --hin: **(ts25206)** --fn: **27115** --vb: Einladung zu Vorstellungsgesprächen --fr: **if ((27103 = 2, 4) & (h_dauertan = 2, 3) & (27107 <> -97, -98))** Wurden Sie während Ihrer Arbeitslosigkeit vom **<27107>** bis **<27108>** irgendwann einmal zu einem Vorstellungsgespräch eingeladen? **if ((27103 = 2, 4) & (h_dauertan = 2, 3, 4) & ((27107 = -97, -98) OR (27108 = -97, -98)))** Wurden Sie während Ihrer Arbeitslosigkeit irgendwann einmal zu einem Vorstellungsgespräch eingeladen? **if ((27103 = 2, 4) & h_dauertan = 1 & (27107 <> -97, -98))** Wurden Sie während Ihrer Arbeitslosigkeit vom **<27107>** bis heute irgendwann einmal zu einem Vorstellungsgespräch eingeladen? **if ((27103 = 2, 4) & h_dauertan = 1 & (27107 = -97, -98))** Wurden Sie während Ihrer Arbeitslosigkeit bis heute irgendwann einmal zu einem Vorstellungsgespräch eingeladen? **if ((27103 = 3) & (h_dauertan = 2, 3) & (27108 <> -97, -98))** Wurden Sie während dieser Arbeitslosigkeit zwischen unserem letzten Interview im **<20101P3(intmPRE / intjPRE)>** bis **<27108>** irgendwann einmal zu einem Vorstellungsgespräch eingeladen? **if ((27103 = 3) & (h_dauertan = 2, 3, 4) & (27108 = -97, -98))** Wurden Sie während dieser Arbeitslosigkeit seit unserem letzten Interview im **<20101P3(intmPRE / intjPRE)>** irgendwann einmal zu einem Vorstellungsgespräch eingeladen? **if ((27103 = 3) & h_dauertan = 1)** Wurden Sie während dieser Arbeitslosigkeit seit unserem letzten Interview im **<20101P3(intmPRE / intjPRE)>** bis heute irgendwann einmal zu einem Vorstellungsgespräch eingeladen? --we: 1: ja 2: nein **BUTTONS: verweigert (-97), weiß nicht (-98)** --af: **if (27115 = 1) goto 27116** **if (27115 = 2, -97, -98) goto 27117** --end--

27116	--va: **alvors** --hin: **(ts25207)** --fn: **27116** --vb: Anzahl Vorstellungsgespräche --fr: Und wie oft sind Sie in dieser Zeit zu Vorstellungsgesprächen gegangen? --in: <<Anzahl erfassen, notfalls schätzen lassen.>> --we: OFFEN: ___ Anzahl Vorstellungsgespräche **BUTTONS: verweigert (-97), weiß nicht (-98)** --ra: **0 to 999, -97, -98** --af: **goto 27117** --end--

27117	--va: **alfb** --hin: **(ts25208)** --fn: **27117** --vb: Besuch von Lehrgängen/Kursen während der Arbeitslosigkeit --fr: **if ((27103 = 2, 4) & (h_dauertan = 2, 3) & (27107 <> -97, -98))** Nun geht es um Ihre berufliche Fortbildung während dieser Arbeitslosigkeit. Haben Sie während dieser Zeit von **<27107>** bis **<27108>** Lehrgänge oder Kurse besucht, von denen Sie bisher noch nicht berichtet haben? **if ((27103 = 2, 4) & (h_dauertan = 2, 3, 4) & ((27107 = -97, -98) OR (27108 = -97, -98)))** Nun geht es um Ihre berufliche Fortbildung während dieser Arbeitslosigkeit. Haben Sie während dieser Zeit Lehrgänge oder Kurse besucht, von denen Sie bisher noch nicht berichtet haben? **if ((27103 = 2, 4) & h_dauertan = 1 & (27107 <> -97, -98))** Nun geht es um Ihre berufliche Fortbildung während dieser Arbeitslosigkeit. Haben Sie während dieser Zeit von **<27107>** bis heute Lehrgänge oder Kurse besucht, von denen Sie bisher noch nicht berichtet haben? **if ((27103 = 2, 4) & h_dauertan = 1 & (27107 = -97, -98))** Nun geht es um Ihre berufliche Fortbildung während dieser Arbeitslosigkeit. Haben Sie während dieser Zeit bis heute Lehrgänge oder Kurse besucht, von denen Sie bisher noch nicht berichtet haben? **if ((27103 = 3) & (h_dauertan = 2, 3) & (27108 <> -97, -98))** Nun geht es um Ihre berufliche Fortbildung während dieser Arbeitslosigkeit. Haben Sie seit dem letzten Interview im **<20101P3(intmPRE / intjPRE)>** bis **<27108>** Lehrgänge oder Kurse besucht, von denen Sie bisher noch nicht berichtet haben? **if ((27103 = 3) & (h_dauertan = 2, 3, 4) & (27108 = -97, -98))** Nun geht es um Ihre berufliche Fortbildung während dieser Arbeitslosigkeit. Haben Sie seit dem letzten Interview im **<20101P3(intmPRE / intjPRE)>** Lehrgänge oder Kurse besucht, von denen Sie bisher noch nicht berichtet haben? **if ((27103 = 3) & h_dauertan = 1)** Nun geht es um Ihre berufliche Fortbildung während dieser Arbeitslosigkeit. Haben Sie seit dem letzten Interview im **<20101P3(intmPRE / intjPRE)>** bis heute Lehrgänge oder Kurse besucht, von denen Sie bisher noch nicht berichtet haben? --we: 1: ja 2: nein **BUTTONS: verweigert (-97), weiß nicht (-98)** --af: **goto 27118** --end--

27118	--va: **alaa** --hin: **(ts25209)** --fn: **27118** --vb: Teilnahme an von Arbeitsagentur finanzierten Programmen/Maßnahmen zur beruflichen Fortbildung --fr: Und haben Sie während dieser Zeit an vom Arbeitsamt (Arbeitsagentur, Jobcenter) finanzierten oder geförderten Programmen oder Maßnahmen zur beruflichen Fortbildung teilgenommen, von denen Sie bisher noch nicht berichtet haben? --we: 1: ja 2: nein **BUTTONS: verweigert (-97), weiß nicht (-98)** --ac: **autoif (27118 = 1 OR 27117 = 1) h_kurs = 1** **autoif ((27118 = 2, -97, -98) & (27117 = 2, -97, -98)) h_kurs = 0** **autoif (h_kurs = 1) h_kursherk = 27106** **autoif (h_kurs = 1 & 27107 >= 20101P3(intmPRE / intjPRE)) h_kursstart = 27107** **autoif (h_kurs = 1 & 27107 < 20101P3(intmPRE / intjPRE)) h_kursstart = 20101P3(intmPRE / intjPRE)** **autoif (h_kurs = 1) h_kursende = 27108** **autoif (h_kurs = 1) h_kursdauertan = 27109** **autoif (h_kurs = 1) h_kursaktiv = 27** --af: **if (h_kurs = 1) goto 35100Z** **if (h_kurs = 0) goto 27118Z** --end--
27118Z	--va: **[ZS] zal2a** --fn: **27118Z** --vb: Zeitstempel 2a Arbeitslosigkeit --fr: [ZS] Zeitstempel 2a Arbeitslosigkeit (für jede Episode) --af: **if (27103 = 4 OR (27103 = 3 & 27106 < 27101a) OR (27103 = 3 & 27106 >= 27101a & h_dauertan = 1)) goto 27120Z** **if (27103 = 2 OR (27103 = 3 & 27106 >= 27101a & (h_dauertan = 2, 3, 4))) goto 27119** --ef: **Modul35: 35102 = 27** --end--

27119	--va: **alintro12** --fn: **27119** --vb: Arbeitslosigkeit ja/nein --fr: **if (27103 = 3 & ALL(27104 = 2))** Waren Sie seit **<20101P3(intmPRE / intjPRE)>** arbeitslos? **if (27103 = 2 OR (27103 = 3 & ANY(27104 = 1)))** Waren Sie seit **<20101P3(intmPRE / intjPRE)>** noch einmal arbeitslos? --in: **if (h_etappe = 8)** <<Unabhängig davon, ob arbeitslos gemeldet oder nicht!>> **if (h_etappe = 6)** <<Unabhängig davon, ob arbeitslos gemeldet oder nicht! Bei Nachfrage, was unter „arbeitslos“ verstanden wird: man ist arbeitslos, wenn man nicht erwerbstätig ist, aber aktiv nach einer Arbeitsstelle sucht und dem Arbeitsmarkt zur Verfügung steht.>> --we: 1: ja 2: nein **BUTTONS: verweigert (-97), weiß nicht (-98)** --af: **goto 27120Z** --end--
27120Z	--va: **[ZS] zal3** --fn: **27120Z** --vb: Zeitstempel 3 Arbeitslosigkeit --fr: [ZS] Zeitstempel 3 Arbeitslosigkeit (für jede Episode) --af: **if (27103 = 4) goto 30150** **if ((27103 = 2, 3) & (27119 = 1 OR 27106 < 27101a)) goto 27106Z** **if ((27103 = 2, 3) & 27119 <> 1 & 27106 >= 27101a) goto 27201** --end--
	--st: **ENDE der Arbeitslosigkeitsepisodenschleife** **BEGINN Querschnitt: Sozialkapital Arbeitsmarkt** --end--

27201	--va: **ilo1** --hin: **(th09211)** --fn: **27201** --vb: Arbeitssuche letzte 4 Wochen --fr: **if (h_erwerb = 0)** Nun geht es um Ihre aktuelle Situation. Haben Sie in den letzten vier Wochen eine Arbeitsstelle, Lehrstelle oder bezahlte Tätigkeit gesucht? **if (h_erwerb = 1)** Nun geht es um Ihre aktuelle Situation. Haben Sie in den letzten vier Wochen eine andere oder weitere Arbeitsstelle, Lehrstelle oder bezahlte Tätigkeit gesucht? --we: 1: ja 2: nein **BUTTONS: verweigert (-97), weiß nicht (-98)** --af: **if (27201 = 1 & h_erwerb = 0) goto 27202** **if ((27201 = 1 & h_erwerb = 1) OR (27201 = 2, -97, -98)) goto 27202Z** --end--
27202	--va: **ilo2** --hin: **(th09212)** --fn: **27202** --vb: Verfügbarkeit --fr: Wenn Ihnen eine Tätigkeit angeboten würde, könnten Sie diese neue Tätigkeit innerhalb von zwei Wochen aufnehmen? --we: 1: ja 2: nein **BUTTONS: verweigert (-97), weiß nicht (-98)** --af: **goto 27202Z** --end--

27202Z	--va: **[ZS] zal4** --fn: **27202Z** --vb: Zeitstempel 4 Arbeitslosigkeit --fr: [ZS] Zeitstempel 4 Arbeitslosigkeit --af: **if (h_cohort = 6) goto 27300Z (Modul E68P_27AL_out_SC6)** **if (h_cohort = 4) goto 27300Z (Modul E68P_27AL_out_SC4)** **if (h_cohort = 3) goto 27300Z (Modul E68P_27AL_out_SC3P)** --end--

	--st: **29KI - Kinder** **Panel-Befragung SC3 B133, SC4 B136, SC6 B145** **Grundlage: Haupterhebung SC3 B132P, SC4 B135, SC6 B144 V4 Feldversion** **Version 1.06** **Stand: 11.12.2019** --end--
29100Z	--va: **[ZS] zki1** --fn: **29100Z** --vb: Zeitstempel 1 Kinder --fr: [ZS] Zeitstempel 1 Kinder --af: **goto 29101** --ef: **Modul 27AL_out_SC3P: alle** **Modul 28PA_out_SC6: alle** **Modul 28PA_out_SC4: alle** --end--
	--va: **[HILF] h_etappe** --vb: Etappenummer --fr: [HILF] Etappenummer --we: 6: Etappe 6 7: Etappe 7 8: Etappe 8 --end--
29101	--va: **caseid** --hin: **(ID_t)** --fn: **29101** --vb: Personennummer --fr: [AUTO] Personennummer --ac: **autoif (20101a) h_etappe = 20101a** --af: **goto 29101a** --end--

29101a	--va: **kiauf_n** --fn: **29101a** --vb: Anzahl der Kinder, mit denen man im gleichen HH lebt, und eigene Kinder außerhalb des HH. --fr: [AUTO] Anzahl der Kinder, mit denen man im gleichen HH lebt, und eigene Kinder außerhalb des HH. --we: [OFFEN]: _ _ --af: **if (29101a = 0) goto 29106** **if (29101a > 0) goto 29110Z** --end--
29106	--va: **kiintro1** --fn: **29106** --vb: Eigene Kinder --fr: Jetzt möchte ich Ihnen einige Fragen zu Kindern stellen. Haben Sie seit unserem letzten Interview im **<20101P3(intmPRE/intjPRE)>** ein Kind bekommen bzw. ein Pflege- oder Adoptivkind aufgenommen? --we: 1: ja 2: nein **BUTTONS: verweigert (-97), weiß nicht (-98)** --af: **if (29106 = 1) goto 29110Z** **if (h_etappe = 6 & (29106 = 2, -97, -98)) goto 29160** **if (h_etappe = 8 & (29106 = 2, -97, -98)) goto 29107** --end--

29107	--va: **kiintro2** --fn: **29107** --vb: Kinder im Haushalt --fr: Haben Sie irgendwann seit **<20101P3(intmPRE/intjPRE)>** mit einem Kind in einem Haushalt gelebt, z.B. mit Kindern Ihres Partners/Ihrer Partnerin? --we: 1: ja 2: nein **BUTTONS: verweigert (-97), weiß nicht (-98)** --af: **if (29107 = 1) goto 29110Z** **if (29107 = 2, -97, -98) goto 29160** --end--
	--st: **BEGINN Kinderschleife** --end--
29110Z	--va: **[ZS] zki1a** --fn: **29110Z** --vb: Zeitstempel 1a Kinder --fr: [ZS] Zeitstempel 1a Kinder --af: **goto 29110** --end--
	--va: **[HILF] h_eigkind** --vb: Eigenes Kind --fr: : [HILF] Eigenes Kind --we: 0: trifft nicht zu 1: trifft zu --end--
	--va: **[HILF] h_kiamonat** --vb: Hilfsvariable Alter des Kindes in Monaten --fr: [HILF] Alter des Kindes in Monaten --we: [OFFEN]: _ _ _ --end--

	--va: **[HILF] h_kialter** --hin: **(ts33202)** --vb: Hilfsvariable Alter des Kindes --fr: [HILF] Alter des Kindes --we: 1: unter 5 Jahre 2: 5 bis unter 8 Jahre 3: 8 bis unter 15 Jahre 4: 15 bis unter 35 Jahre 5: ab 35 Jahre -9: nicht zuordenbar --end--
	--va: **[HILF] h_kistatPRE** --vb: Hilfvariable Status des Kindes in der letzten Befragung --fr: [HILF] Status des Kindes in der letzten Befragung --we: 1: eigenes Kind im Haushalt 2: eigenes Kind nicht im Haushalt 3: Kind anderer im Haushalt --end--
	--va: **[HILF] h_kischul** --vb: Schulabschluss zum letzten Interview --fr: [HILF] Schulabschuss zum letzten Interview --we: 1: Schulabschluss vorhanden (ohne Abitur) 2: kein Schulabschluss vorhanden 3: Abitur vorhanden -9: nicht zuordenbar --end--

	--va: **[HILF] h_kischultPRE** --vb: Preload Schulabschlusstext Kind (29103P9) --fr: [HILF] Preload Schulabschlusstext Kind (Textzuordnung nach Code von 29103P9) --we: **if (h_etappe = 6)** 1: einen einfachen Hauptschulabschluss (Berufsbildungsreife, Berufsreife, Erster allgemeinbildender Schulabschluss, Mittelschulabschluss (in Bayern)) **if (h_etappe = 8)** 1: einen einfachen Hauptschulabschluss (Berufsbildungsreife, Berufsreife, Erster allgemeinbildender Schulabschluss, Mittelschulabschluss (in Bayern), Volksschulabschluss, 8.Klasse POS) 2: einen qualifizierenden oder qualifizierten Hauptschulabschluss (Erweiterte Berufsbildungsreife, Berufsreife mit Leistungsfeststellung, Sekundarabschluss I – Hauptschulabschluss, Hauptschulabschluss nach Klasse 10, qualifizierender Mittelschulabschluss (in Bayern)) **if (h_etappe = 6)** 3: einen Realschulabschluss (Mittlere Reife, Mittlerer Schulabschluss, Wirtschaftsschulabschluss, Fachschulabschluss, Fachoberschulreife, Mittlerer Abschluss, Mittlerer Bildungsabschluss, Erweiterter/Qualifizierter Sekundarabschluss, Erweiterter/Qualifizierter Realschulabschluss) **if (h_etappe = 8)** 3: einen Realschulabschluss (Mittlere Reife, Mittlerer Schulabschluss, Wirtschaftsschulabschluss, Fachschulabschluss, Fachoberschulreife, Mittlerer Abschluss, Mittlerer Bildungsabschluss, Erweiterter/Qualifizierter Sekundarabschluss, Erweiterter/Qualifizierter Realschulabschluss, 10.Klasse POS) 4: die Fachhochschulreife **if (h_etappe = 6)** 5: die Hochschulreife (Abitur) **if (h_etappe = 8)** 5: die Hochschulreife (Abitur / EOS 12. Klasse) 6: einen Sonder-/Förderschulabschluss 7: den Schulabschluss <29103P9a> -5: kein Schulabschluss -97: keine Angabe -98: keine Angabe --end--
	--va: **[HILF] h_kiausb** --vb: Ausbildungsabschluss zum letzten Interview --fr: [HILF] Ausbildungsabschuss zum letzten Interview --we: 1: Ausbildungsabschluss vorhanden 2: kein Ausbildungsabschluss vorhanden -9: nicht zuordenbar --end--

	--va: **[HILF] h_kiausbPRE** --vb: Preload Ausbildungsabschluss Kind (29103P10 / 29103P10a / 29103P11 / 29103P12 / 29103P13) --fr: [HILF] Preload Ausbildungsabschluss Kind (29103P10 / 29103P10a / 29103P11 / 29103P12 / 29103P13) --we: 1: einen Lehrabschluss (Gesellen- oder Gehilfenbrief, duale Ausbildung, DDR: Facharbeiterbrief) 2: einen Meister-, Technikerabschluss 3: eine Beamtenausbildung (Laufbahnprüfung) 4: einen Abschluss einer Schule des Gesundheitswesens 5: einen Berufsfachschulabschluss, Handelsschulabschluss 6: einen Fachschulabschluss (auch Abschluss der Fachakademie) 7: einen Fachschulabschluss in der DDR 8: einen Bachelor an einer Berufsakademie, Dualen Hochschule 9: einen Bachelor an einer Verwaltungshochschule 10: einen Bachelor an einer Fachhochschule 11: einen Bachelor an einer Universität 12: ein Diplom, Master (M.A.) an einer Berufsakademie, Dualen Hochschule 13: ein Diplom, Master (M.A.) an einer Verwaltungshochschule 14: ein Diplom, Master (M.A.) an einer Fachhochschule 15: ein Diplom, Master (M.A.) an einer Universität 16: ein Magister, Staatsexamen 17: eine Promotion, Habilitation 18: eine betriebliche Anlernausbildung 19: einen Teilfacharbeiterabschluss in der DDR 21: den Abschluss: <29103P10a> -5: kein beruflicher Ausbildungsabschluss -97: keine Angabe -98: keine Angabe --end--
	--va: **[HILF] h_kiausbtPRE** --vb: Preload Ausbildungsabschlusstext Kind (**h_kiausbPRE**) --fr: [HILF] Preload Ausbildungsabschlusstext Kind (**h_kiausbPRE**) --we: [OFFEN]: _____ --end--

	--va: **[HILF] h_kibvor** --vb: Kind derzeit in Betreuung --fr: [HILF] Kind derzeit in Betreuung --we: 0: trifft nicht zu 1: trifft zu --end--
29110	--va: **kinr** --fn: **29110** --vb: Kindernummer --fr: [AUTO] Kindernummer --ac: **autoif ((29106 = 1 & 29110 = 1) OR 29157(n-1) = 1) h_eigkind = 1** **autoif ((29107 = 1 & 29110 = 1) OR 29158(n-1) = 1) h_eigkind = 0** --af: **goto 29103** --end--
29103	--va: **kimod** --hin: **(ts33300)** --fn: **29103** --vb: Episodenmodus --fr: [AUTO] Episodenmodus --we: 2: neu aufgenommene Episode im Panel 3: aufgesetzte Episode im Panel --ac: **autoif (29101a < 29110) 29103 = 2** **autoif (29101a >= 29110) 29103 = 3** --af: **goto 29103a** --end--

29103a	--va: **kieuauf_n** --fn: **29103a** --vb: Anzahl der aufgesetzten Erziehungsurlaubsepisoden --fr: [AUTO] Anzahl der aufgesetzten Erziehungsurlaubsepisoden --we: [OFFEN]: _ _ --af: **if (29103 = 2) goto 29111** **if (29103 = 3) goto 29103P1** --end--
29103P1	--va: **kinr1PRE** --fn: **29103P1** --vb: Preload Kindernummer bei !!Ersterfassung!! dieses Kindes (29110 / 29103P1) --fr: [AUTO] Preload Kindernummer bei !!Ersterfassung!! dieses Kindes --af: **goto 29103P2** --end--
29103P2	--va: **kiwe1PRE** --fn: **29103P2** --vb: Preload Studiennummer bei !!Ersterfassung!! dieses Kindes (20101b / 29103P2) --fr: [AUTO] Preload Studiennummer bei !!Ersterfassung!! dieses Kindes --af: **goto 29103P3** --end--
29103P3	--va: **kinrPRE** --fn: **29103P3** --vb: Preload Kindernummer dieses Kindes (29110) --fr: [AUTO] Preload KI-Episodennummer dieser Episode in der letzten Befragungswelle --af: **goto 29103P4** --end--
29103P4	--va: **kiwePRE** --fn: **29103P4** --vb: Preload Studiennummer der letzten Befragung (20101b) --fr: [AUTO] Preload Studiennummer der letzten Befragung --af: **goto 29103P5** --end--

29103P5	--va: **kinPRE** --fn: **29103P5** --vb: Preload Name Kind (29111) --fr: [AUTO] Preload Name Kind --we: [OFFEN] _____ --ac: **autoif (29103P5) 29111 = 29103P5** --af: **goto 29103P6** --end--
29103P6	--va: **eigkindPRE** --fn: **29103P6** --vb: Preload Eigenes Kind (h_eigkind) --fr: [AUTO] Preload Eigenes Kind --we: 0: trifft nicht zu 1: trifft zu --ac: **autoif (29103P6) h_eigkind = 29103P6** --af: **goto 29103P7** --end--
29103P7	--va: **dauertanPRE** --fn: **29103P7** --vb: Preload Zusammenleben dauert an (h_dauertan) --fr: [AUTO] Preload Zusammenleben dauert an --we: 1: Episode dauert an 2: Episode endet zum Interviewmonat 3: Episode endet vor Interviewmonat 4: Episodenende = Missing --ac: **autoif (29103P7 = 1 & 29103P6 = 1) h_kistatPRE = 1** **autoif (29103P7 <> 1 & 29103P6 = 1) h_kistatPRE = 2** **autoif (29103P6 = 0 & 29103P7 = 1) h_kistatPRE = 3** --af: **goto 29103P8** --end--

29103P8	--va: **kigebdatPRE(kigebmPRE/kigebjPRE)** --fn: **29103P8** --vb: Preload Geburtsdatum des Kindes (29112) --fr: [AUTO] Preload Geburtsdatum des Kindes --we: Monat ____ Jahr _____ -97: verweigert - 98: weiß nicht --ac: **autoif (29103P8) 29112 = 29103P8** **autoif (29103P8(kigebmPRE)= 1 to 12) h_kiamonat = (((20102(intj) – 1900) * 12) + 20102(intm)) - (((29103P8(kigebjPRE)– 1900) * 12) + 29103P8(kigebmPRE)) + 1** **autoif (29103P8(kigebmPRE)= 21 to 32) h_kiamonat = (((20102(intj) – 1900) * 12) + 20102(intm)) - (((29103P8(kigebjPRE)– 1900) * 12) + 29103P8(kigebmPRE)– 20) + 1** **autoif (29103P8(kigebmPRE)< 0 & 29103P8(kigebjPRE)> 0) h_kiamonat = (((20102(intj) – 1900) * 12) + 20102(intm)) - (((29103P8(kigebjPRE)– 1900) * 12) + 7) + 1** **autoif (29103P8(kigebjPRE)< 0) h_kiamonat = -9** **autoif (h_kiamonat < 60 & h_kiamonat > 0) h_kialter = 1** **autoif (h_kiamonat >= 60 & h_kiamonat < 96) h_kialter = 2** **autoif (h_kiamonat >= 96 & h_kiamonat < 180) h_kialter = 3** **autoif (h_kiamonat >= 180 & h_kiamonat < 420) h_kialter = 4** **autoif (h_kiamonat >= 420) h_kialter = 5** **autoif (h_kiamonat = -9) h_kialter = -9** --af: **goto 29103P9** --end--
29103P9	--va: **kischulPRE** --fn: **29103P9** --vb: Preload höchster Schulabschluss Kind (29144) --fr: [AUTO] Preload höchster Schulabschluss Kind --we: **if (h_etappe = 6)** 1: einfacher Hauptschulabschluss auch: Berufsbildungsreife, Berufsreife, Erster allgemeinbildender Schulabschluss, Mittelschulabschluss (in Bayern) **if (h_etappe = 8)** 1: einfacher Hauptschulabschluss auch: Berufsbildungsreife, Berufsreife, Erster allgemeinbildender Schulabschluss, Mittelschulabschluss (in Bayern), Volksschulabschluss, 8.Klasse POS 2: qualifizierender oder qualifizierter Hauptschulabschluss auch: Erweiterte Berufsbildungsreife, Berufsreife mit Leistungsfeststellung, Sekundarabschluss I – Hauptschulabschluss, Hauptschulabschluss nach Klasse 10, qualifizierender Mittelschulabschluss (in Bayern) **if (h_etappe = 6)** 3: Realschulabschluss auch: Mittlere Reife, Mittlerer Schulabschluss, Wirtschaftsschulabschluss, Fachschulabschluss, Fachoberschulreife, Mittlerer Abschluss, Mittlerer

	Bildungsabschluss, Erweiterter/Qualifizierter Sekundarabschluss, Erweiterter/Qualifizierter Realschulabschluss **if (h_etappe = 8)** 3: Realschulabschluss auch: Mittlere Reife, Mittlerer Schulabschluss, Wirtschaftsschulabschluss, Fachschulabschluss, Fachoberschulreife, Mittlerer Abschluss, Mittlerer Bildungsabschluss, Erweiterter/Qualifizierter Sekundarabschluss, Erweiterter/Qualifizierter Realschulabschluss, 10.Klasse POS 4: Fachhochschulreife **if (h_etappe = 6)** 5: andere Hochschulreife (Abitur) **if (h_etappe = 8)** 5: andere Hochschulreife (Abitur / EOS 12. Klasse) 6: Sonder-/Förderschulabschluss 7: anderer Abschluss -5: kein Schulabschluss -97: verweigert -98: weiß nicht --ac: **autoif (29103P9 = 1 to 4, 6, 7) h_kischul = 1** **autoif (29103P9 = -5) h_kischul = 2** **autoif (29103P9 = 5) h_kischul = 3** **autoif (29103P9 = ., -97, -98) h_kischul = -9** **aufoif (29103P9) 29144 = 29103P9** **autoif (29103P9) h_kischultPRE = 29103P9** --af: **goto 29103P9a** --end--
29103P9a	--va: **kischulsPRE** --fn: **29103P9a** --vb: Preload anderer Schulabschluss Kind (29145) --fr: [AUTO] Preload anderer Schulabschluss Kind --we: OFFEN: _____ -97: verweigert -98: weiß nicht --af: **goto 29103P10** --end--
29103P10	--va: **kiausbPRE** --fn: **29103P10** --vb: Preload höchster beruflicher Ausbildungsabschuss Kind (E6: 29150) --fr: [AUTO] Preload höchster beruflicher Ausbildungsabschuss Kind --we: 1: Abschluss einer Lehre (kaufmännisch, betrieblich, gewerblich, landwirtschaftlich), Gesellen- oder Gehilfenbrief, duale Ausbildung, DDR: Facharbeiterbrief 2: Meister, Technikerabschluss

	3: Beamtenausbildung (Laufbahnprüfung) 4: Abschluss einer Schule des Gesundheitswesens 5: Berufsfachschulabschluss, Handelsschulabschluss 6: Fachschulabschluss (auch Abschluss der Fachakademie) 7: Fachschulabschluss in der DDR 8: Bachelor (z.B. B.A., B.Sc.) 9: Diplom, Master (M.A.) 10: Magister, Staatsexamen 11: Promotion, Habilitation 12: Berufsakademie, Duale Hochschule ohne nähere Angabe 13: Verwaltungsfachhochschule ohne nähere Angabe 14: Fachhochschule ohne nähere Angabe 15: Universität ohne nähere Angabe 16: Hochschulabschluss (Studium) ohne nähere Angabe 17: Betriebliche Anlernausbildung 19: Teilfacharbeiterabschluss in der DDR 21: Anderer Ausbildungsabschluss -5: kein beruflicher Ausbildungsabschluss -97: verweigert -98: weiß nicht --af: **goto 29103P10a** --end--
29103P10a	--va: **kiausbsPRE** --fn: **29103P10a** --vb: Preload anderer Ausbildungsabschluss Kind (29151) --fr: [AUTO] Preload anderer Ausbildungsabschluss Kind --we: OFFEN: _____ -97: verweigert -98: weiß nicht --ac: **autoif (29103P10 = 21 & (29103P10a <> -97, -98)) h_kiausbtPRE = “den Abschluss: <29103P10a>“** --af: **goto 29103P11** --end--

29103P11	--va: **kiarthsPRE** --fn: **29103P11** --vb: Preload Art Hochschulabschluss Kind (29153) --fr: [AUTO] Preload Art Hochschulabschluss Kind --we: 1: Bachelor (z.B. B.A., B.Sc., B.Eng., LL.B.) 2: Diplom, Master (z.B. M.A., M.Sc., LL.M.) 3: Magister, Staatsexamen 4: Promotion 5: anderer Abschluss -97: verweigert -98: weiß nicht --af: **goto 29103P13** --end--
29103P13	--va: **kipromoPRE** --fn: **29103P13** --vb: Preload Promotion Kind (29155) --fr: [AUTO] Preload Promotion Kind --we: 1: ja, Promotion abgeschlossen 2: ja, promoviert 3: nein -97: verweigert -98: weiß nicht --ac: **autoif (29103P13 = 1) 29103P10 = 11** --af: **goto 29103P12** --end--

29103P12	--va: **kiinsthsPRE** --fn: **29103P12** --vb: Preload Hochschulabschluss verleihende Institution Kind (29154) --fr: [AUTO] Preload Hochschulabschluss verleihende Institution Kind --we: 1: Berufsakademie, Duale Hochschule 2: Verwaltungsfachhochschule 3: Fachhochschule 4: Universität (auch Technische, Medizinische, Kirchliche, Pädagogische oder Tierärztliche Hochschule, Musik- oder Kunsthochschule) 5: andere Einrichtung -97: verweigert -98: weiß nicht --ac: **autoif () h_kiausbPRE = .** **autoif (29103P10 <= 7) h_kiausbPRE = 29103P10** **autoif ((29103P10 = 8 & 29103P12 = 1) OR (29103P10 = 12 & 29103P11 = 1) OR (29103P11 = 1 & 29103P12 = 1)) h_kiausbPRE = 8** **autoif ((29103P10 = 8 & 29103P12 = 2) OR (29103P10 = 13 & 29103P11 = 1) OR (29103P11 = 1 & 29103P12 = 2)) h_kiausbPRE = 9** **autoif ((29103P10 = 8 & 29103P12 = 3) OR (29103P10 = 14 & 29103P11 = 1) OR (29103P11 = 1 & 29103P12 = 3)) h_kiausbPRE = 10** **autoif ((29103P10 = 8 & 29103P12 = 4) OR (29103P10 = 15 & 29103P11 = 1) OR (29103P11 = 1 & 29103P12 = 4)) h_kiausbPRE = 11** **autoif ((29103P10 = 9 & 29103P12 = 1) OR (29103P10 = 12 & 29103P11 = 2) OR (29103P11 = 2 & 29103P12 = 1)) h_kiausbPRE = 12** **autoif ((29103P10 = 9 & 29103P12 = 2) OR (29103P10 = 13 & 29103P11 = 2) OR (29103P11 = 2 & 29103P12 = 2)) h_kiausbPRE = 13** **autoif ((29103P10 = 9 & 29103P12 = 3) OR (29103P10 = 14 & 29103P11 = 2) OR (29103P11 = 2 & 29103P12 = 3)) h_kiausbPRE = 14** **autoif ((29103P10 = 9 & 29103P12 = 4) OR (29103P10 = 15 & 29103P11 = 2) OR (29103P11 = 2 & 29103P12 = 4)) h_kiausbPRE = 15** **autoif (29103P10 = 10 OR 29103P11 = 3) h_kiausbPRE = 16** **autoif (29103P10 = 11 OR 29103P11 = 4) h_kiausbPRE = 17** **autoif (29103P10 = 17) h_kiausbPRE = 18** **autoif (29103P10 = 19) h_kiausbPRE = 19** **autoif (29103P10 = 21 & (29103P10a <> -97, -98)) h_kiausbPRE = 21** **autoif (h_kiausbPRE <> 21 & h_kiausbPRE <> .) h_kiausbtPRE = h_kiausbPRE(Label)** **autoif (h_kiausbPRE = 1 to 21) h_kiausb = 1** **autoif (h_kiausbPRE = -5) h_kiausb = 2** **autoif (h_kiausbPRE = ., -97, -98) h_kiausb = -9** --af: **goto 29104** --end--

29104	--va: **kip** --hin: **(ts33110)** --fn: **29104** --vb: Episodenfortschreibung --fr: **if ((h_kistatPRE = 1, 2) & 29110 = 1)** Jetzt möchte ich Ihnen einige Fragen zu Ihren Kindern stellen. In unserem letzten Interview im **<20101P3(intmPRE/intjPRE)>** haben wir notiert, dass Sie ein Kind namens **<29103P5>** haben. **if ((h_kistatPRE = 1, 2) & 29110 > 1)** In unserem letzten Interview im **<20101P3(intmPRE/intjPRE)>** haben wir notiert, dass Sie auch ein Kind namens **<29103P5>** haben. **if (h_kistatPRE = 3 & 29110 = 1)** Jetzt möchte ich Ihnen einige Fragen zu Ihren Kindern stellen. In unserem letzten Interview im **<20101P3(intmPRE / intjPRE)>** haben wir notiert, dass Sie mit einem Kind namens **<29103P5>** in einem Haushalt gelebt haben. **if (h_kistatPRE = 3 & 29110 > 1)** In unserem letzten Interview im **<20101P3(intmPRE / intjPRE)>** haben wir notiert, dass Sie auch mit einem Kind namens **<29103P5>** in einem Haushalt gelebt haben. --we: 1: Zielperson widerspricht NICHT 2: Zielperson widerspricht 3: Kind verstorben --af: **if (29104 = 1 & (h_kistatPRE = 1, 3)) goto 29119Z** **if (29104 = 1 & h_kistatPRE = 2) goto 29118** **if ((29104 = 2, 3) goto 29157Z** --end--

29111	--va: **kin** --fn: **29111** --vb: Name des Kindes --fr: Wie heißt dieses Kind? --in: <<Mehrlinge bitte einzeln aufnehmen.>> --we: OFFEN: _____ **BUTTONS: Kind verstorben (-21), verweigert (-97), weiß nicht (-98)** --ac: **autoif (29111 = -21) 29104 = 3** --af: **if (29111 <> -21) goto 29112** **if (29111 = -21) goto 29157Z** --end--

29112	--va: **kigebdat (kigebm / kigebj)** --hin: **(ts3320m / y)** --fn: **29112** --vb: Geburtsdatum des Kindes --fr: Wann wurde **<29111>** geboren? Nennen Sie mit bitte Monat und Jahr! --in: <<Falls sich ZP nur an Alter erinnert, bitte entsprechendes Geburtsjahr vorschlagen! Falls die Zielperson sich nur an Jahreszeiten erinnert, bitte folgende Nummern eingeben: 21: Jahresanfang/Winter 24: Frühjahr/Ostern 27: Jahresmitte/Sommer 30: Herbst 32: Jahresende>> --we: Monat ____ Jahr _____ **BUTTONS: Kind verstorben (-21), verweigert (-97), weiß nicht (-98)** --ac: **autoif (29112(kigebm) = 1 to 12) h_kiamonat = (((20102(intj) – 1900) * 12) + 20102(intm)) - (((29112(kigebj) – 1900) * 12) + 29112(kigebm)) + 1** **autoif (29112(kigebm) = 21 to 32) h_kiamonat = (((20102(intj) – 1900) * 12) + 20102(intm)) - (((29112(kigebj) – 1900) * 12) + 29112(kigebm) – 20) + 1** **autoif (29112(kigebm) < 0 & 29112(kigebj) > 0) h_kiamonat = (((20102(intj) – 1900) * 12) + 20102(intm)) - (((29112(kigebj) – 1900) * 12) + 7) + 1** **autoif (29112(kigebj) < 0) h_kiamonat = -9** **autoif (29112 = -21) 29104 = 3** **autoif (h_kiamonat < 60 & h_kiamonat > 0) h_kialter = 1** **autoif (h_kiamonat >= 60 & h_kiamonat < 96) h_kialter = 2** **autoif (h_kiamonat >= 96 & h_kiamonat < 180) h_kialter = 3** **autoif (h_kiamonat >= 180 & h_kiamonat < 420) h_kialter = 4** **autoif (h_kiamonat >= 420) h_kialter = 5** **autoif (h_kiamonat = -9) h_kialter = -9** --af: **if (29112 <> -21 & (29112(kigebj) >= 20106(gebj) + 12)) goto 29113** **if (29112 <> -21 & (29112(kigebj) < 20106(gebj) + 12)) goto 29112a** **if (29112 = -21) goto 29157Z** --end--

29112a	--va: **kigebdatc** --fn: **29112a** --vb: Geburtsdatum des Kindes Prüfung --fr: Ich habe notiert, dass **<29111>** im **<29112>** geboren wurde. Habe ich das richtig aufgenommen? --we: 1: ja 2: nein **BUTTONS: verweigert (-97), weiß nicht (-98)** --af: **if (29112a = 1, -97, -98) goto 29113** **if (29112a = 2) goto 29112b** --end--

29112b	--va: **kigebdatk (kigebmk / kigebjk)** --fn: **29112b** --vb: Geburtsdatum des Kindes korrigiert --fr: Sagen Sie mir bitte noch einmal wann **<29111>** geboren wurde? Nennen Sie mir bitte Monat und Jahr! --in: <<Falls sich ZP nur an Alter erinnert, bitte entsprechendes Geburtsjahr vorschlagen! Falls die Zielperson sich nur an Jahreszeiten erinnert, bitte folgende Nummern eingeben: 21: Jahresanfang/Winter 24: Frühjahr/Ostern 27: Jahresmitte/Sommer 30: Herbst 32: Jahresende>> --we: Monat ____ Jahr _____ **BUTTONS: verweigert (-97), weiß nicht (-98)** --ac: **autoif (29112b) 29112 = 29112b** **autoif (29112(kigebm) = 1 to 12) h_kiamonat = (((20102(intj) – 1900) * 12) + 20102(intm)) - (((29112(kigebj) – 1900) * 12) + 29112(kigebm)) + 1** **autoif (29112(kigebm) = 21 to 32) h_kiamonat = (((20102(intj) – 1900) * 12) + 20102(intm)) - (((29112(kigebj) – 1900) * 12) + 29112(kigebm) – 20) + 1** **autoif (29112(kigebm) < 0 & 29112(kigebj) > 0) h_kiamonat = (((20102(intj) – 1900) * 12) + 20102(intm)) - (((29112(kigebj) – 1900) * 12) + 7) + 1** **autoif (29112(kigebj) < 0) h_kiamonat = -9** **autoif (h_kiamonat < 60 & h_kiamonat > 0) h_kialter = 1** **autoif (h_kiamonat >= 60 & h_kiamonat < 96) h_kialter = 2** **autoif (h_kiamonat >= 96 & h_kiamonat < 180) h_kialter = 3** **autoif (h_kiamonat >= 180 & h_kiamonat < 420) h_kialter = 4** **autoif (h_kiamonat >= 420) h_kialter = 5** **autoif (h_kiamonat = -9) h_kialter = -9** --af: **goto 29113** --end--

29113	--va: **kisex** --hin: **(ts33203)** --fn: **29113** --vb: Geschlecht des Kindes --fr: (Und **<29111>** ist männlich oder weiblich?) --in: <<Nur bei Unklarheit nachfragen!>> --we: 1: männlich 2: weiblich **BUTTONS: Kind verstorben (-21), verweigert (-97), weiß nicht (-98)** --ac: **autoif (29113 = -21) 29104 = 3** --af: **if (h_eigkind = 1 & 29113 <> -21) goto 29114** **if (h_eigkind = 0 & 29113 <> -21) goto 29119Z** **if (29113 = -21) goto 29157Z** --end--
29114	--va: **kistat** --hin: **(ts33204)** --fn: **29114** --vb: leibliches, Adoptiv- oder Pflegekind --fr: Ist **<29111>** Ihr leibliches Kind, Ihr Adoptiv- oder Ihr Pflegekind? --we: 1: leibliches Kind 2: Adoptivkind 3: Pflegekind **BUTTONS: Kind verstorben (-21), verweigert (-97), weiß nicht (-98)** --ac: **autoif (29114 = -21) 29104 = 3** --af: **if (29114 <> -21) goto 29118** **if (29114 = -21) goto 29157Z** --end--

29118	--va: **kijzl** --hin: **(ts33310)** --fn: **29118** --vb: Mit Kind in einem Haushalt gelebt --fr: Haben Sie seit **<20101P3(intmPRE/intjPRE)>** mit **<29111>** in einem Haushalt gelebt? --we: 1: ja 2: nein **BUTTONS: Kind verstorben (-21), verweigert (-97), weiß nicht (-98)** --ac: **autoif (29118 = -21) 29104 = 3** --af: **if (29118 = 1) goto 29119Z** **if (29118 = 2 & (h_kialter = 2, 3, 4, -9)) goto 29140Z** **if (29118 = 2 & (h_kialter = 1, 5)) goto 29157Z** **if ((29118 = -97, -98) & 29103a = 1) goto 29126Z** **if ((29118 = -97, -98) & 29103a = 0 & (h_kialter = 1, 2)) goto 29123** **if ((29118 = -97, -98) & 29103a = 0 & (h_kialter = 3, 4, -9)) goto 29140Z** **if ((29118 = -97, -98) & 29103a = 0 & h_kialter = 5) goto 29157Z** **if (29118 = -21) goto 29157Z** --end--
	--st: **BEGINN Subschleife Zusammenlebendatierung** --end--
29119Z	--va: **[ZS] zki1b** --fn: **29119Z** --vb: Zeitstempel 1b Kinder --fr: [ZS] Zeitstempel 1b Kinder --af: **goto 29300** --end--
	--va: **[HILF] h_dauertan** --vb: Episode dauert an --fr: [HILF] Episode dauert an --we: 1: Episode dauert an 2: Episode endet zum Interviewmonat 3: Episode endet vor Interviewmonat 4: Episodenende = Missing --end--

29300	--va: **kizlmod** --hin: **(ts33204)** --fn: **29300** --vb: Episodenmodus --fr: [AUTO] Episodenmodus --we: 2: neu aufgenommene Episode im Panel 3: aufgesetzte Episode im Panel --ac: **autoif ((29103 = 3 & h_kistatPRE = 2) OR 29103 = 2) 29300 = 2** **autoif (29103 = 3 & h_kistatPRE = 1, 3) 29300 = 3** --af: **goto 29119** --end--
29119	--va: **kizlnr** --fn: **29119** --vb: Nr. Zusammenleben mit Kind --fr: [AUTO] Nr. Zusammenleben mit Kind --af: **if (29300 = 2) goto 29119a** **if (29300 = 3) goto 29119P1** --end--
29119P1	--va: **kizlkinr1PRE** --fn: **29119P1** --vb: Preload Kindernummer bei !!Ersterfassung!! dieser Episode (29110/29119P1) --fr: [AUTO] Preload Kindernummer bei !!Ersterfassung!! dieser Episode --af: **goto 29119P2** --end--
29119P2	--va: **kizlnr1PRE** --fn: **29119P2** --vb: Preload Zusammenlebens-Episodennummer bei !!Ersterfassung!! dieser Episode (29119 / 29119P2) --fr: [AUTO] Preload Zusammenlebens-Episodennummer bei !!Ersterfassung!! dieser Episode --af: **goto 29119P3** --end--

29119P3	--va: **kizlwe1PRE** --fn: **29119P3** --vb: Preload Studiennummer bei !!Ersterfassung!! dieser Episode (20101b/ 29119P3) --fr: [AUTO] Preload Studiennummer bei !!Ersterfassung!! dieser Episode --af: **goto 29119P4** --end--
29119P4	--va: **kizlkinrPRE** --fn: **29119P4** --vb: Preload Kindernummer dieses Kindes (29110) --fr: [AUTO] Preload Kindernummer dieses Kindes in der letzten Befragungswelle --af: **goto 29119P5** --end--
29119P5	--va: **kizlnrPRE** --fn: **29119P5** --vb: Preload Zusammenlebens-Episodennummer dieser Episode (29119) --fr: [AUTO] Preload Zusammenlebens-Episodennummer dieser Episode in der letzten Befragungswelle --af: **goto 29119P6** --end--
29119P6	--va: **kizlwePRE** --fn: **29119P6** --vb: Preload Studiennummer der letzten Befragung (20101b) --fr: [AUTO] Preload Studiennummer der letzten Befragung --af: **goto 29119P7** --end--

29119P7	--va: **kizlstatdatPRE (kizlstmPRE/ kizlstjPRE)** --fn: **29119P7** --vb: Preload Startdatum (-monat/-jahr) der Episode (29119a) --fr: [AUTO] Preload Startdatum (-monat/-jahr) der Episode --we: Monat __ Jahr ____ --ac: **autoif (29119P7) 29119a = 29119P7** --af: **if (h_kistatPRE = 1) goto 29116** **if (h_kistatPRE = 3) goto 29120** --end--
29116	--va: **kijzlp** --hin: **(ts33308)** --fn: **29116** --vb: Episodenfortschreibung Zusammenleben --fr: In unserem letzten Interview haben wir notiert, dass Sie im **<20101P3(intmPRE/intjPRE)>** mit **<29111>** in einem Haushalt gelebt haben. --we: 1: Zielperson widerspricht NICHT 2: Zielperson widerspricht 3: Kind verstorben --ac: **autoif (29116 = 2, 3) 29120 = 20101P3(intmPRE/intjPRE)** **autoif (29116 = 2, 3) h_dauertan = 3** **autoif (29116 = 3) 29104 = 3** --af: **if (29116 = 1) goto 29120** **if (29116 = 2) goto 29122** **if (29116 = 3) goto 29157Z** --end--

29119a	--va: **kizlstdat (kizlstm / kizlstj)** --hin: **(ts3331m / y)** --fn: **29119a** --vb: Startdatum Zusammenleben Kind --fr: **if (29119 = 1)** Wenn Sie an die Zeit seit **<20101P3(intmPRE/intjPRE)>** denken, von wann bis wann haben Sie mit **<29111>** in einem Haushalt gelebt? Falls Sie in dieser Zeit mehrmals mit **<29111>** in einem Haushalt gelebt haben, nennen Sie mir bitte den ersten Zeitraum! **if (29119 > 1)** Von wann bis wann haben Sie das nächste Mal mit **<29111>** in einem Haushalt gelebt? --in: <<Falls die Zielperson sich nur an Jahreszeiten erinnert, bitte folgende Nummern eingeben: 21: Jahresanfang/Winter 24: Frühjahr/Ostern 27: Jahresmitte/Sommer 30: Herbst 32: Jahresende>> --we: von Monat ____ Jahr _____ **BUTTONS: Seit der Geburt des Kindes (-5), verweigert (-97), weiß nicht (-98)** --ac: **autoif (29119a = -5) 29119a = 29112** --af: **goto 29120** --end--

29120	--va: **kizlenddat (kizlendm / kizlendj)** --hin: **(ts3332m / y)** --fn: **29120** --vb: Enddatum Zusammenleben Kind --fr: **if (29300 = 2)** **[NCS]** (bis wann) **if (29300 = 3)** Bis wann haben Sie mit **<29111>** in einem Haushalt gelebt? --in: <<Falls die Zielperson sich nur an Jahreszeiten erinnert, bitte folgende Nummern eingeben: 21: Jahresanfang/Winter 24: Frühjahr/Ostern 27: Jahresmitte/Sommer 30: Herbst 32: Jahresende>> --we: bis Monat ____ Jahr _____ **BUTTONS: Kind verstorben (-4), bis heute (-5), verweigert (-97), weiß nicht (-98)** --ac: **autoif (29120 = -5) h_dauertan = 1** **autoif (29120 = 20102(intm/intj)) h_dauertan = 2** **autoif ((29120 > 0 OR 29120(kizlendj) > 0) & (29120 < 20102(intm/intj) OR 29120(kizlendj) <= 20102(intj) & (29120(kizlendm) = -97, -98))) h_dauertan = 3** **autoif (29120 = -4 OR (29120(kizlendj) = -97, -98)) h_dauertan = 4** **autoif (29120 = -4) 29104 = 3** **autoif (29120 = -5) 29121 = 1** **autoif (29120 = -5) 29120 = 20102(intm/intj)** --af: **if ((h_dauertan = 1, 4) & 29120 <> -4) goto 29122Z** **if (h_dauertan = 2) goto 29121** **if (h_dauertan = 3) goto 29122** **if (29120 = -4) goto 29157Z** --end--

29121	--va: **kizliz** --hin: **(ts3332c)** --fn: **29121** --vb: derzeitiges Zusammenleben mit Kind --fr: Wohnen Sie derzeit noch mit **<29111>** in einem Haushalt? --we: 1: ja, wohne noch mit **<29111>** in einem Haushalt 2: nein, im Interviewmonat Zusammenleben beendet **BUTTONS: Kind verstorben (-4), verweigert (-97), weiß nicht (-98)** --ac: **autoif (29121 = 1) h_dauertan = 1** **autoif (29121 = -4) 29104 = 3** --af: **if (29121 <> -4) goto 29122Z** **if (29121 = -4) goto 29157Z** --end--
29122	--va: **kizlws** --hin: **(ts33410)** --fn: **29122** --vb: weiteres späteres Zusammenleben mit Kind --fr: **if (29300 = 2 OR (29300 = 3 & 29116 =1))** Haben Sie später noch einmal mit **<29111>** in einem Haushalt gelebt? **if (29300 = 3 & 29116 = 2)** Haben Sie seit unserem letzten Interview im **<20101P3(intmPRE/intjPRE>** mit **<29111>** in einem Haushalt gelebt? --we: 1: ja 2: nein **BUTTONS: Kind verstorben (-4), verweigert (-97), weiß nicht (-98)** --ac: **autoif (29122 = -4) 29104 = 3** --af: **if (29122 <> -4) goto 29122Z** **if (29122 = -4) goto 29157Z** --end--

29122Z	--va: **[ZS] zki1c** --fn: **29122Z** --vb: Zeitstempel 1c Kinder --fr: [ZS] Zeitstempel 1c Kinder --af: **if (29122 = 1) goto 29119Z** **if (29122 <> 1 & 29103 = 3 & 29103a = 1) goto 29126Z** **if (29122 <> 1 & ((29103 = 3 & 29103a = 0) OR 29103 = 2) & (h_kialter = 1, 2)) goto 29123** **if (29122 <> 1 & ((29103 = 3 & 29103a = 0) OR 29103 = 2) & (h_kialter = 3, 4, 5, -9)) goto 29139Z** --end--
	--st: **ENDE Subschleife Zusammenlebendatierung** --end--
29123	--va: **kieu** --hin: **(ts33206)** --fn: **29123** --vb: Erziehungsurlaub, Babyjahr, Elternzeit für das Kind genommen --fr: Haben Sie selbst seit **<20101P3(intmPRE/intjPRE)>** für **<29111>** Elternzeit genommen? --in: <<ZP kann in der Elternzeit 30 Std. pro Woche arbeiten. Elternzeit gibt es seit 2001. Bei Unklarheiten: Einen gesetzlichen Anspruch auf Elternzeit haben nur abhängig Beschäftigte (nicht Selbständige, freie Mitarbeiter, 400-Euro-Jobber) mit ausreichend langer Beschäftigungsdauer.>> --we: 1: ja 2: nein **BUTTONS: verweigert (-97), weiß nicht (-98)** --af: **if (29123 = 1) goto 29126Z** **if (29123 = 2, -97, -98) goto 29124** --end--

29124	--va: **kieue** --hin: **(ts33207)** --fn: **29124** --vb: Möglichkeit Erziehungsurlaub, Babyjahr, Elternzeit zu nehmen --fr: Gab es für Sie die Möglichkeit, Elternzeit zu nehmen? --in: <<Elternzeit gibt es seit 2001.>> --we: 1: ja 2: nein **BUTTONS: verweigert (-97), weiß nicht (-98)** --af: **goto 29139Z** --end--
	--st: **BEGINN Subschleife Elternzeitdatierung** --end--
29126Z	--va: **[ZS] zki1d** --fn: **29126Z** --vb: Zeitstempel 1d Kinder --fr: [ZS] Zeitstempel 1d Kinder --af: **goto 29126** --end--
	--va: **[HILF] h_dauertan2** --vb: Episode dauert an 2 --fr: [HILF] Episode dauert an 2 --we: 1: Episode dauert an 2: Episode endet zum Interviewmonat 3: Episode endet vor Interviewmonat 4: Episodenende = Missing --end--

	--va: **[HILF] h_kursaktiv** --vb: Kurserfassung Modul und Aktivität --fr: [HILF] Kurserfassung Modul und Aktivität --we: 29: dieser Elternzeit --end--
	--va: **[HILF] h_kursherk** --vb: Kurserfassung Kindernummer im Herkunftsmodul --fr: [HILF] Kurserfassung Kindernummer im Herkunftsmodul --end--
	--va: **[HILF] h_kursherk2** --vb: Kurserfassung Subepisodennummer im Herkunftsmodul --fr: [HILF] Kurserfassung Subepisodennummer im Herkunftsmodul --end--
	--va: **[HILF] h_kursstart (h_kursstartm / h_kursstartj)** --vb: Kurserfassung Startdatum Episode --fr: [HILF] Kurserfassung Startdatum Episode --we: von Monat ____ Jahr ____ --end--
	--va: **[HILF] h_kursende (h_kursendem / h_kursendej)** --vb: Kurserfassung Enddatum Episode --fr: [HILF] Kurserfassung Enddatum Episode --we: bis Monat ____ Jahr ____ --end--

	--va: **[HILF] h_kursdauertan** --vb: Kurserfassung Episode dauert an --fr: [HILF] Kurserfassung Episode dauert an --we: 1: ja 2: nein -97: verweigert -98: weiß nicht --end--
29126	--va: **kieunr** --fn: **29126** --vb: Elternzeitnummer --fr: [AUTO] Elternzeitnummer --af: **goto 29400** --end--
29400	--va: **kieumod** --hin: **(ts33309)** --fn: **29400** --vb: Episodenmodus --fr: [AUTO] Episodenmodus --we: 2: neu aufgenommene Episode im Panel 3: aufgesetzte Episode im Panel --ac: **autoif (29103a < 29126) 29400 = 2** **autoif (29103a >= 29126) 29400 = 3** --af: **if (29400 = 2) goto 29126a** **if (29400 = 3) goto 29126P1** --end--
29126P1	--va: **kieukinr1PRE** --fn: **29126P1** --vb: Preload Kindernummer bei !!Ersterfassung!! dieser Episode (29110 / 29126P1) --fr: [AUTO] Preload Kindernummer bei !!Ersterfassung!! dieser Episode --af: **goto 29126P2** --end--

29126P2	--va: **kieunr1PRE** --fn: **29126P2** --vb: Preload Erziehungsurlaubs-Episodennummer bei !!Ersterfassung!! dieser Episode (29126 / 29126P2) --fr: [AUTO] Preload Erziehungsurlaubs-Episodennummer bei !!Ersterfassung!! dieser Episode --af: **goto 29126P3** --end--
29126P3	--va: **kieuwe1PRE** --fn: **29126P3** --vb: Preload Studiennummer bei !!Ersterfassung!! dieser Episode (20101b / 29126P3) --fr: [AUTO] Preload Studiennummer bei !!Ersterfassung!! dieser Episode --af: **goto 29126P4** --end--
29126P4	--va: **kieukinrPRE** --fn: **29126P4** --vb: Preload Kindernummer dieses Kindes (29110) --fr: [AUTO] Preload Kindernummer dieses Kindes in der letzten Befragungswelle --af: **goto 29126P5** --end--
29126P5	--va: **kieunrPRE** --fn: **29126P5** --vb: Preload Erziehungsurlaubs-Episodennummer dieser Episode (29126) --fr: [AUTO] Preload Erziehungsurlaubs-Episodennummer dieser Episode in der letzten Befragungswelle --af: **goto 29126P6** --end--
29126P6	--va: **kieuwePRE** --fn: **29126P6** --vb: Preload Studiennummer der letzten Befragung (20101b) --fr: [AUTO] Preload Studiennummer der letzten Befragung --af: **goto 29126P7** --end--

29126P7	--va: **kieustatdatPRE (kieustmPRE/ kieustjPRE)** --fn: **29126P7** --vb: Preload Startdatum (-monat/-jahr) der Episode (29126a) --fr: [AUTO] Preload Startdatum (-monat/-jahr) der Episode --we: Monat __ Jahr ____ --ac: **autoif (29126P7) 29126a = 29126P7** --af: **goto 29123a** --end--
29123a	--va: **kieuintro** --fn: **29123a** --vb: Episodenfortschreibung Elternzeit --fr: In unserem letzten Interview haben wir notiert, dass Sie im **<20101P3(intmPRE/intjPRE)>** mit **<29111>** in Elternzeit waren. --we: 1: Zielperson widerspricht NICHT 2: Zielperson widerspricht --ac: **autoif (29123a = 2) 29127 = 20101P3(intmPRE/intjPRE)** **autoif (29123a = 2) h_dauertan2 = 3** --af: **if (29123a = 1) goto 29127** **if (29123a = 2) goto 29130** --end--

29126a	--va: **kieustdat (kieustm / kieustj)** --hin: **(ts2711m / y)** --fn: **29126a** --vb: Beginn Erziehungsurlaub --fr: **if (29126 = 1)** Von wann bis wann haben Sie (das erste Mal) Elternzeit für **<29111>** genommen? **if (29126 > 1)** Von wann bis wann haben Sie das nächste Mal Elternzeit für **<29111>** genommen? --in: <<Falls die Zielperson sich nur an Jahreszeiten erinnert, bitte folgende Nummern eingeben: 21: Jahresanfang/Winter 24: Frühjahr/Ostern 27: Jahresmitte/Sommer 30: Herbst 32: Jahresende>> --we: von Monat ____ Jahr _____ **BUTTONS: Seit der Geburt des Kindes (-5), verweigert (-97), weiß nicht (-98)** --ac: **autoif (29126a = -5) 29126a = 29112** --af: **goto 29127** --end--

29127	--va: **kieuenddat (kieuendm / kieuendj)** --hin: **(ts2712m / y)** --fn: **29127** --vb: Ende Erziehungsurlaub --fr: **if (29400 = 2)** **[NCS]** (bis wann) **if (29400 =3)** Bis wann haben Sie Elternzeit für **<29111>** genommen? --in: <<Wird während der Elternzeit ein weiteres Kind geboren, endet die Elternzeit mit Geburt dieses Kindes. Falls die Zielperson sich nur an Jahreszeiten erinnert, bitte folgende Nummern eingeben: 21: Jahresanfang/Winter 24: Frühjahr/Ostern 27: Jahresmitte/Sommer 30: Herbst 32: Jahresende>> --we: bis Monat ____ Jahr _____ **BUTTONS: bis heute (-5), verweigert (-97), weiß nicht (-98)** --ac: **autoif (29127 = -5) h_dauertan2 = 1** **autoif (29127 = 20102(intm/intj)) h_dauertan2 = 2** **autoif (29127 > 0 & 29127 < 20102(intm/intj)) h_dauertan2 = 3** **autoif (29127 = -97, -98) h_dauertan2 = 4** **autoif (h_dauertan2 = 1) 29127 = 20102(intm/intj)** **autoif (h_dauertan2 = 1) 29128 = 1** **autoif (h_dauertan2 = 1) 29130 = 2** --af: **if (h_dauertan2 = 2) goto 29128** **if (h_dauertan2 = 1, 3, 4) goto 29129** --end--

29128	--va: **kieuiz** --hin: **(ts2712c)** --fn: **29128** --vb: Andauern des Erziehungsurlaubs --fr: Sind Sie heute noch in Elternzeit für **<29111>**? --we: 1: ja, bin noch in Elternzeit 2: nein, im Interviewmonat Elternzeit beendet **BUTTONS: verweigert (-97), weiß nicht (-98)** --ac: **autoif (29128 = 1) h_dauertan2 = 1** **autoif (h_dauertan2 = 1) 29130 = 2** --af: **goto 29129** --end--

29129	--va: **kifb** --hin: **(ts27103)** --fn: **29129** --vb: Besuch von Lehrgängen/Kursen während der Elternzeit --fr: **if (29400 = 2 & (h_dauertan2 = 2, 3, 4))** Nun geht es um Ihre berufliche Fortbildung während dieser Elternzeit. Haben Sie während dieser Zeit von **<29126a>** bis **<29127>** Lehrgänge oder Kurse besucht, von denen Sie bisher noch nicht berichtet haben? **if (29400 = 2 & h_dauertan2 = 1)** Nun geht es um Ihre berufliche Fortbildung während dieser Elternzeit. Haben Sie während dieser Zeit von **<29126a>** bis heute Lehrgänge oder Kurse besucht, von denen Sie bisher noch nicht berichtet haben? **if (29400 = 3 & (h_dauertan2 = 2, 3, 4))** Nun geht es um Ihre berufliche Fortbildung während dieser Elternzeit. Haben Sie seit **<20101P3(intmPRE/intjPRE)>** bis **<29127>** Lehrgänge oder Kurse besucht, von denen Sie bisher noch nicht berichtet haben? **if (29400 = 3 & h_dauertan2 = 1)** Nun geht es um Ihre berufliche Fortbildung während dieser Elternzeit. Haben Sie seit **<20101P3(intmPRE/intjPRE)>** bis heute Lehrgänge oder Kurse besucht, von denen Sie bisher noch nicht berichtet haben? --we: 1: ja 2: nein **BUTTONS: verweigert (-97), weiß nicht (-98)** --ac: **autoif (29129 = 1) h_kursaktiv = 29** **autoif (29129 = 1) h_kursherk = 29110** **autoif (29129 = 1) h_kursherk2 = 29126** **autoif (29129 = 1 & 29126a >= 20101P3(intmPRE / intjPRE)) h_kursstart = 29126a** **autoif (29129 = 1 & 29126a < 20101P3(intmPRE / intjPRE)) h_kursstart = 20101P3(intmPRE / intjPRE)** **autoif (29129 = 1) h_kursende = 29127** **autoif (29129 = 1) h_kursdauertan = 29128** --af: **if (29129 = 1) goto 35100Z** **if ((29129 = 2, -97, -98) & (h_dauertan2 = 2, 3, 4)) goto 29129a** **if ((29129 = 2, -97, -98) & h_dauertan2 = 1) goto 29131Z** --end--

29129a	--va: **kieuaf1** --hin: **(ts27104)** --fn: **29129a** --vb: Erwerbstätigkeit nach Elternzeit --fr: Waren Sie direkt im Anschluss an diese Elternzeit, also ab **<29127>**, (wieder) erwerbstätig? --we: 1: ja 2: nein **BUTTONS: verweigert (-97), weiß nicht (-98)** --af: **if 29129a = 1 goto 29129b** **if 29129a = 2, -97, -98 goto 29130** --ef: **Modul35: 35102 = 29 & 35106 <> 1** --end--
29129b	--va: **kieuaf2** --hin: **(ts27105)** --fn: **29129b** --vb: Vertragliche Arbeitszeit bei Wiedereinstieg --fr: Wie viele Stunden pro Woche betrug Ihre !!vertraglich vereinbarte!! Arbeitszeit unmittelbar bei ihrem Wiedereinstieg? --we: OFFEN: _ _,_ _ Stunden pro Woche 94: mehr als 90 Stunden pro Woche 95: keine festgelegte Arbeitszeit **BUTTONS: verweigert (-97), weiß nicht (-98)** --ra: **0 to 90, 94, 95, -97, -98** --af: **if (29129b = 51 to 90, 94) goto 29129c** **if (29129b < 51 OR 29129b = 95) goto 29129d** --end--

29129c	--va: **kieuaf3** --fn: **29129c** --vb: Arbeitszeit nach Wiedereinstieg: mehr als 50 Std. --fr: Sie haben angegeben, dass Ihre Arbeitszeit mehr als 50 Stunden betrug. Ist das korrekt? --we: 1: Angabe korrekt 2: Angabe korrigieren --af: **if (29129c = 1) goto 29129d** **if (29129c = 2) goto 29129b** --end--
29129d	--va: **kieuaf4** --hin: **(ts27106)** --fn: **29129d** --vb: Erwerbstätigkeit nach Elternzeit, Arbeitgeberwechsel --fr: Haben Sie beim gleichen Arbeitgeber wieder angefangen zu arbeiten, bei dem Sie auch vor der Elternzeit gearbeitet haben? --we: 1: ja 2: nein 3: vor Elternzeit nicht erwerbstätig gewesen 4: vor Elternzeit selbständig gewesen **BUTTONS: verweigert (-97), weiß nicht (-98)** --af: **if (29129d = 2) goto 29129e** **if (29129d = 1, 3, 4, -97, -98) goto 29130** --end--
29129e	--va: **kieuaf5** --hin: **(ts27107)** --fn: **29129e** --vb: Arbeitgeberwechsel freiwillig --fr: Gab es für Sie die Möglichkeit, bei Ihrem alten Arbeitgeber wieder anzufangen? --we: 1: ja 2: nein **BUTTONS: verweigert (-97), weiß nicht (-98)** --af: **goto 29130** --end--

29130	--va: **kieuws** --fn: **29130** --vb: weiterer Erziehungsurlaub --fr: **if (29400 = 2 OR (29400 = 3 & 29123a = 1))** Haben Sie selbst für **<29111>** noch einmal Elternzeit genommen? **if (29400 = 3 & 29123a = 2)** Haben Sie selbst seit unserem letzten Interview im **<20101P3(intmPRE/intjPRE)>** Elternzeit für **<29111>** genommen? --we: 1: ja 2: nein **BUTTONS: verweigert (-97), weiß nicht (-98)** --af: **goto 29131Z** --end--
29131Z	--va: **[ZS] zki1e** --fn: **29131Z** --vb: Zeitstempel 1e Kinder --fr: [ZS] Zeitstempel 1e Kinder --af: **if (29130 = 1) goto 29126Z** **if (29130 = 2, -97, -98) goto 29139Z** --ef: **Modul35: 35102 = 29 & 35106 = 1** --end--
	--st: **ENDE Subschleife Elternzeitdatierung** --end--
29139Z	--va: **[ZS] zki1ea** --fn: **29139Z** --vb: Zeitstempel 1f Kinder --fr: [ZS] Zeitstempel 1f Kinder --af: **if (h_kiamonat > 65 & h_kiamonat < 97) goto 29139a** **if (h_kialter > -9 & h_kiamonat < 66) goto 29139b** **if (h_kiamonat > 96 & h_kiamonat < 168) goto 29139b** **if (h_kiamonat > 167 OR h_kialter = -9) goto 29139rZ** --end--

29139a	--va: **kibs** --fn: **29139a** --vb: Besuch Grundschule --fr: Wir kommen nun zu den Themen Kinderbetreuung und Einschulung. Ist **<29111>** bereits eingeschult worden? --in: <<Bei Nachfragen: Unter Einschulung versteht man den Eintritt des Kindes in die Schule, d.h. das Kind geht zur Schule. Der Besuch einer Vorschule gilt als Schulvorbereitung und ist hier nicht gemeint.>> --we: 1: ja 2: nein **BUTTONS: verweigert (-97), weiß nicht (-98)** --af: **goto 29139b** --end--
29139b	--va: **kibg (kibga_1 / kibga_2 / kibga_3 / kibga_4 / kibga_5 / kibga_6 / kibga_7 / kibga_8 / kibga_9 / kibga_10 / kibga_11 / kibga_12 / kibga_13)** --fn: **29139b** --vb: Betreuung Kind aktuell (Betreuung Kind aktuell Einrichtung / Betreuung Kind aktuell Tagesmutter oder -vater / Betreuung Kind aktuell Kinderfrau oder -mann / Betreuung Kind aktuell Au-pair / Betreuung Kind aktuell anderes Elternteil / Betreuung Kind aktuell Großeltern / Betreuung Kind aktuell andere Verwandte / Betreuung Kind aktuell Bekannte oder Nachbarn / Betreuung Kind aktuell Hort oder Schulhort / Betreuung Kind aktuell professionelle außerschulische Betreuung nach dem Unterricht / Derzeit keine der genannten Betreuungen / Betreuung Kind aktuell verweigert / Betreuung Kind aktuell weiß nicht) --fr: **[MF]** Jetzt geht es um die Betreuung von **<29111>** in einer typischen Arbeitswoche. Wird **<29111>** derzeit in einer typischen Arbeitswoche in einer der folgenden Einrichtungen bzw. von einer der folgenden Personen betreut? --in: <<Mehrfachnennungen möglich. Vorgaben vorlesen.>> --we: **if (h_kiamonat < 66 OR 29139a = 2) kibga_1** 1: Krippe, Kindertagesstätte oder Kindergarten (Mit „Krippe, Kindertagesstätte oder Kindergarten“ meinen wir alle Formen der Tages- bzw. Betreuungseinrichtungen für Kinder, auch Eltern-Kind-Initiativen, also von Eltern und/oder Erzieherinnen und Erziehern selbstverwaltete Betreuungseinrichtungen.) **if (h_kiamonat < 66 OR 29139a = 2) kibga_2** 2: Tagesmutter oder Tagesvater (Als „Tagesmutter/-vater“ zählen nur gegen Bezahlung arbeitende Betreuerinnen und Betreuer, welche ein oder mehrere Kinder !!außerhalb!! des elterlichen Haushaltes betreuen. Die Betreuung findet entweder im Privathaushalt der betreuenden Person oder in einer von dieser Person für die Betreuung erworbenen / angemieteten Räumlichkeit statt.) **if (h_kiamonat < 66 OR 29139a = 2) kibga_3** 3: Kinderfrau oder -mann (Hierzu zählen die bezahlten Betreuerinnen und Betreuer, welche ein oder mehrere Kinder !!innerhalb!! des elterlichen Haushaltes betreuen.) **kibga_4** 4: Au-pair **kibga_5** 5: anderes Elternteil **kibga_6** 6: Großeltern **kibga_7** 7: andere Verwandte (Hierzu zählen auch die Partnerin oder der Partner, die Ehefrau, der Ehemann bzw. der oder

	die eingetragene Lebenspartner/in, wenn er oder sie nicht das andere Elternteil des Kindes ist.) **kibga_8** 8: Bekannte oder Nachbarn **if (h_kiamonat > 96 OR 29139a = 1) kibga_9** 9: Hort oder Schulhort **if (h_kiamonat > 96 OR 29139a = 1) kibga_10** 10: Eine andere außerschulische professionelle Betreuung nach dem Unterricht **kibga_11** 11: derzeit keine dieser Einrichtungen/Personen **kibga_12** 12: verweigert **kibga_13** 13: weiß nicht [0: nicht genannt 1: genannt] **BUTTONS: Derzeit keine dieser Einrichtungen/Personen [kibga_11], verweigert [kibga_12], weiß nicht [kibga_13]** --ac: **autoif () h_kibvor = 0** **autoif (kibga_1 = 1 OR kibga_2 = 1 OR kibga_3 = 1 OR kibga_4 = 1 OR kibga_5 = 1 OR kibga_6 = 1 OR kibga_7 = 1 OR kibga_8 = 1 OR kibga_9 = 1 OR kibga_10 = 1) h_kibvor = 1** --af: **if (h_kibvor = 0) goto 29139lZ** **if (kibga_1 = 1) goto 29139c** **if (kibga_1 = 0 & h_kibvor = 1) goto 29139cZ** --end--
29139c	--va: **kibga_1a** --fn: **29139c** --vb: Betreuung aktuell: Dauer Krippe, Kindertagesstätte, Kindergarten --fr: Wie lange wird **<29111>** normalerweise insgesamt in einer typischen Arbeitswoche in der Krippe, Kindertagesstätte oder im Kindergarten betreut? --in: <<Angaben bitte zuordnen!>> --we: 1: weniger als 10 Stunden 2: 10 bis unter 20 Stunden 3: 20 bis unter 30 Stunden 4: 30 bis unter 40 Stunden 5: 40 Stunden und mehr **BUTTONS: verweigert (-97), weiß nicht (-98)** --af: **goto 29139cZ** --end--

29139cZ	--va: **[ZS] zki1eb** --fn: **29139cZ** --vb: Zeitstempel 1eb Kinder --fr: [ZS] Zeitstempel 1eb Kinder --af: **if (29139b(kibga_2) = 1) goto 29139d** **if (29139b(kibga_2) = 0) goto 29139dZ** --end--
29139d	--va: **kibga_2a** --fn: **29139d** --vb: Betreuung aktuell: Dauer Tagesmutter/-vater --fr: Wie lange wird **<29111>** normalerweise insgesamt in einer typischen Arbeitswoche von dieser Tagesmutter bzw. diesem genannten Tagesvater betreut? --in: <<Angaben bitte zuordnen!>> --we: 1: weniger als 10 Stunden 2: 10 bis unter 20 Stunden 3: 20 bis unter 30 Stunden 4: 30 bis unter 40 Stunden 5: 40 Stunden und mehr **BUTTONS: verweigert (-97), weiß nicht (-98)** --af: **goto 29139dZ** --end--
29139dZ	--va: **[ZS] zki1ec** --fn: **29139dZ** --vb: Zeitstempel 1ec Kinder --fr: [ZS] Zeitstempel 1ec Kinder --af: **if (29139b(kibga_3) = 1) goto 29139e** **if (29139b(kibga_3) = 0) goto 29139eZ** --end--

29139e	--va: **kibga_3a** --fn: **29139e** --vb: Betreuung aktuell: Dauer Kinderfrau/-mann --fr: Wie lange wird **<29111>** normalerweise insgesamt in einer typischen Arbeitswoche von dieser Kinderfrau bzw. diesem genannten Kindermann betreut? --in: <<Angaben bitte zuordnen!>> --we: 1: weniger als 10 Stunden 2: 10 bis unter 20 Stunden 3: 20 bis unter 30 Stunden 4: 30 bis unter 40 Stunden 5: 40 Stunden und mehr **BUTTONS: verweigert (-97), weiß nicht (-98)** --af: **goto 29139eZ** --end--
29139eZ	--va: **[ZS] zki1ed** --fn: **29139eZ** --vb: Zeitstempel 1ed Kinder --fr: [ZS] Zeitstempel 1ed Kinder --af: **if (29139b(kibga_4) = 1) goto 29139f** **if (29139b(kibga_4) = 0) goto 29139fZ** --end--
29139f	--va: **kibga_4a** --fn: **29139f** --vb: Betreuung aktuell: Dauer Au-pair --fr: Wie lange wird **<29111>** normalerweise insgesamt in einer typischen Arbeitswoche von dieser bzw. diesem Au-pair betreut? --in: <<Angaben bitte zuordnen!>> --we: 1: weniger als 10 Stunden 2: 10 bis unter 20 Stunden 3: 20 bis unter 30 Stunden 4: 30 bis unter 40 Stunden 5: 40 Stunden und mehr **BUTTONS: verweigert (-97), weiß nicht (-98)** --af: **goto 29139fZ** --end--

29139fZ	--va: **[ZS] zki1ee** --fn: **29139fZ** --vb: Zeitstempel 1ee Kinder --fr: [ZS] Zeitstempel 1ee Kinder --af: **if (29139b(kibga_5) = 1) goto 29139g** **if (29139b(kibga_5) = 0) goto 29139gZ** --end--
29139g	--va: **kibga_5a** --fn: **29139g** --vb: Betreuung aktuell: Dauer anderes Elternteil --fr: Wie lange wird **<29111>** normalerweise insgesamt in einer typischen Arbeitswoche vom anderen Elternteil betreut? --in: <<Angaben bitte zuordnen!>> --we: 1: weniger als 10 Stunden 2: 10 bis unter 20 Stunden 3: 20 bis unter 30 Stunden 4: 30 bis unter 40 Stunden 5: 40 Stunden und mehr **BUTTONS: verweigert (-97), weiß nicht (-98)** --af: **goto 29139gZ** --end--
29139gZ	--va: **[ZS] zki1ef** --fn: **29139gZ** --vb: Zeitstempel 1ef Kinder --fr: [ZS] Zeitstempel 1ef Kinder --af: **if (29139b(kibga_6) = 1) goto 29139h** **if (29139b(kibga_6) = 0) goto 29139hZ** --end--

29139h	--va: **kibga_6a** --fn: **29139h** --vb: Betreuung aktuell: Dauer Großeltern --fr: Wie lange wird **<29111>** normalerweise insgesamt in einer typischen Arbeitswoche von den Großeltern betreut? --in: <<Angaben bitte zuordnen!>> --we: 1: weniger als 10 Stunden 2: 10 bis unter 20 Stunden 3: 20 bis unter 30 Stunden 4: 30 bis unter 40 Stunden 5: 40 Stunden und mehr **BUTTONS: verweigert (-97), weiß nicht (-98)** --af: **goto 29139hZ** --end--
29139hZ	--va: **[ZS] zki1eg** --fn: **29139hZ** --vb: Zeitstempel 1eg Kinder --fr: [ZS] Zeitstempel 1eg Kinder --af: **if (29139b(kibga_7) = 1) goto 29139i** **if (29139b(kibga_7) = 0) goto 29139iZ** --end--

29139i	--va: **kibga_7a** --fn: **29139i** --vb: Betreuung aktuell: Dauer andere Verwandte --fr: Wie lange wird **<29111>** normalerweise insgesamt in einer typischen Arbeitswoche von anderen Verwandten betreut? --in: <<Angaben bitte zuordnen! Dies umfasst auch die/den Ehepartner/in oder die/den eingetragene/n Lebenspartner/in, wenn diese/r nicht das andere Elternteil des Kindes ist. >> --we: 1: weniger als 10 Stunden 2: 10 bis unter 20 Stunden 3: 20 bis unter 30 Stunden 4: 30 bis unter 40 Stunden 5: 40 Stunden und mehr **BUTTONS: verweigert (-97), weiß nicht (-98)** --af: **goto 29139iZ** --end--
29139iZ	--va: **[ZS] zki1eh** --fn: **29139iZ** --vb: Zeitstempel 1eh Kinder --fr: [ZS] Zeitstempel 1eh Kinder --af: **if (29139b(kibga_8) = 1) goto 29139j** **if (29139b(kibga_8) = 0) goto 29139jZ** --end--

29139j	--va: **kibga_8a** --fn: **29139j** --vb: Betreuung aktuell: Dauer Bekannte oder Nachbarn --fr: Wie lange wird **<29111>** normalerweise insgesamt in einer typischen Arbeitswoche von Bekannten oder Nachbarn betreut? --in: <<Angaben bitte zuordnen!>> --we: 1: weniger als 10 Stunden 2: 10 bis unter 20 Stunden 3: 20 bis unter 30 Stunden 4: 30 bis unter 40 Stunden 5: 40 Stunden und mehr **BUTTONS: verweigert (-97), weiß nicht (-98)** --af: **goto 29139jZ** --end--
29139jZ	--va: **[ZS] zki1ei** --fn: **29139jZ** --vb: Zeitstempel 1ei Kinder --fr: [ZS] Zeitstempel 1ei Kinder --af: **if (29139b(kibga_9) = 1) goto 29139k** **if (29139b(kibga_9) = 0) goto 29139kZ** --end--
29139k	--va: **kibga_9a** --fn: **29139k** --vb: Betreuung aktuell: Dauer Hort oder Schulhort --fr: Wie lange wird **<29111>** normalerweise insgesamt in einer typischen Arbeitswoche im Hort oder Schulhort betreut? --in: <<Angaben bitte zuordnen!>> --we: 1: weniger als 10 Stunden 2: 10 bis unter 20 Stunden 3: 20 bis unter 30 Stunden 4: 30 bis unter 40 Stunden 5: 40 Stunden und mehr **BUTTONS: verweigert (-97), weiß nicht (-98)** --af: **goto 29139kZ** --end--

29139kZ	--va: **[ZS] zki1ej** --fn: **29139kZ** --vb: Zeitstempel 1ej Kinder --fr: [ZS] Zeitstempel 1ej Kinder --af: **if (29139b(kibga_10) = 1) goto 29139l** **if (29139b(kibga_10) = 0) goto 29139lZ** --end--
29139l	--va: **kibga_10a** --fn: **29139l** --vb: Betreuung aktuell: Dauer andere außerschulischen Betreuungseinrichtung --fr: Wie lange wird **<29111>** normalerweise insgesamt in einer typischen Arbeitswoche in einer anderen außerschulischen Betreuungseinrichtung betreut? --in: <<Angaben bitte zuordnen!>> --we: 1: weniger als 10 Stunden 2: 10 bis unter 20 Stunden 3: 20 bis unter 30 Stunden 4: 30 bis unter 40 Stunden 5: 40 Stunden und mehr **BUTTONS: verweigert (-97), weiß nicht (-98)** --af: **goto 29139lZ** --end--
29139lZ	--va: **[ZS] zki1ek** --fn: **29139lZ** --vb: Zeitstempel 1ek Kinder --fr: [ZS] Zeitstempel 1ek Kinder --af: **goto 29139m** --end--

29139m	--va: **kibgb** --fn: **29139m** --vb: Betreuung vorher --fr: **if (h_kibvor = 0)** Wurde **<29111>** irgendwann einmal !!professionell!! betreut? Uns interessiert, ob **<29111>** zum Beispiel in einer Krippe, einem Kindergarten, von einer Tagesmutter, Au-pair oder einer anderen professionellen Betreuungseinrichtung oder -person betreut wurde. **if (h_kibvor = 1)** Wurde **<29111>** vorher schon einmal woanders !!professionell!! betreut? Uns interessiert, ob **<29111>** vor der eben genannten Betreuung zum Beispiel schon einmal in einer Krippe, einem Kindergarten, von einer Tagesmutter, Au-pair oder einer anderen professionellen Betreuungseinrichtung oder -person betreut wurde. --in: <<Angaben bitte zuordnen!>> --we: 1: Ja 2: Nein **BUTTONS: verweigert (-97), weiß nicht (-98)** --af: **if (29139m = 1) goto 29139n** **if (29139m = 2, -97, -98) goto 29139pZ** --end--
29139n	--va: **kibgc** --fn: **29139n** --vb: Betreuung vorher: Erste Einrichtung oder Person --fr: In welcher Einrichtung beziehungsweise von wem wurde **<29111>** betreut, als **<29111>** zum !!ersten Mal!! professionell betreut wurde? --in: <<Antwortvorgaben bitte vorlesen! Falls im ersten Betreuungszeitraum mehrere Einrichtungen oder Personen genutzt wurden, sollen Angaben zu derjenigen Einrichtung oder Person gemacht werden, die am stärksten genutzt wurde (größter Stundenumfang in einer typischen Arbeitswoche).>> --we: 1: in einer Krippe, Kindertagesstätte oder einem Kindergarten 2: von einer Tagesmutter oder einem Tagesvater 3: von einer Kinderfrau oder einem -mann 4: von einer oder einem Au-pair 5: in einer anderen Einrichtung bzw. von einer anderen Person **BUTTONS: verweigert (-97), weiß nicht (-98)** --af: **if (29139n = 1, 2, 3, 4, 5) goto 29139o** **if (29139n = -97, -98) goto 29139pZ** --end--

29139o	--va: **kibgcdat(kibgcm / kibgcj)** --fn: **29139o** --vb: Beginn erste Betreuung --fr: Und wann begann diese Betreuung? Bitte nennen Sie mir Monat und Jahr! --in: <<Falls die Zielperson sich nicht an das Startjahr der Betreuung erinnert, bitte Hilfe anbieten: „Wie alt war ihr Kind denn, als es in diese Betreuung kam?“ Anhand des Alters und des Geburtsjahrs (**<29112(kigebj)>**) des Kindes dann zusammen das Startjahr der ersten Betreuung ausrechnen. Falls die Zielperson sich nur an Jahreszeiten erinnert, bitte folgende Nummern eingeben: 21: Jahresanfang/Winter 24: Frühjahr/Ostern 27: Jahresmitte/Sommer 30: Herbst 32: Jahresende>> --we: Monat ____ Jahr _____ **BUTTONS: verweigert (-97), weiß nicht (-98)** --ra: **29112(kigebdat) to 20102(intdat), -97, -98** --af: **goto 29139p** --end--
29139p	--va: **kibgd** --fn: **29139p** --vb: Erstes Betreuungsverhältnis: Dauer pro Woche --fr: Und wie lange wurde **<29111>** dort normalerweise insgesamt in einer typischen Arbeitswoche betreut? --in: <<Antwortvorgaben bitte zuordnen!>> --we: 1: weniger als 10 Stunden 2: 10 bis unter 20 Stunden 3: 20 bis unter 30 Stunden 4: 30 bis unter 40 Stunden 5: 40 Stunden und mehr **BUTTONS: verweigert (-97), weiß nicht (-98)** --af: **goto 29139pZ** --end--

29139pZ	--va: **[ZS] zki1el** --fn: **29139pZ** --vb: Zeitstempel 1el Kinder --fr: [ZS] Zeitstempel 1el Kinder --af: **goto 29139q** --end--
29139q	--va: **kibge** --fn: **29139q** --vb: Idealistische Bildungsaspiration --fr: Obwohl es bis dahin noch eine Weile dauert, geht es jetzt um Ihre Wünsche zum Schulabschluss von **<29111>**: Welchen Schulabschluss wünschen Sie sich für **<29111>**? !!Unabhängig vom derzeitigen Entwicklungsstand!! und auch unabhängig davon, welchen Schulabschluss **<29111>** später !!wahrscheinlich!! einmal machen wird. --in: <<Antwortvoraben bei Bedarf vorlesen!>> --we: 1: einfacher oder qualifizierter Hauptschulabschluss (auch: Berufsbildungsreife, erweiterte Berufsbildungsreife, Berufsreife, Erster Allgemeinbildender Schulabschluss, Sekundarabschluss I, Mittelschulabschluss oder qualifizierender Mittelschulabschluss (in Bayern)) 2: Realschulabschluss/Mittlere Reife (auch: Mittlerer Schulabschluss, Wirtschaftsschulabschluss, Fachschulabschluss, Fachoberschulreife, Mittlerer Abschluss, Mittlerer Bildungsabschluss, Erweiterter/Qualifizierter Sekundarabschluss, Erweiterter/Qualifizierter Realschulabschluss, Oberschulabschluss (in Sachsen)) 3: Abitur, Fachhochschulreife oder andere Hochschulreife 4: Sonder-/Förderschulabschluss 5: anderer Abschluss **BUTTONS: kein Schulabschluss (-5), verweigert (-97), weiß nicht (-98)** --af: **goto 29139r** --end--

29139r	--va: **kibgf** --fn: **29139r** --vb: Realistische Bildungsaspiration --fr: Denken Sie nun bitte an alles, was Sie derzeit über **<29111>** wissen: Mit welchem Abschluss wird **<29111>** wohl tatsächlich einmal die Schule verlassen? --in: <<Antwortvorgaben bei Bedarf vorlesen!>> --we: 1: einfacher oder qualifizierter Hauptschulabschluss (auch: Berufsbildungsreife, erweiterte Berufsbildungsreife, Berufsreife, Erster Allgemeinbildender Schulabschluss, Sekundarabschluss I, Mittelschulabschluss oder qualifizierender Mittelschulabschluss (in Bayern)) 2: Realschulabschluss/Mittlere Reife (auch: Mittlerer Schulabschluss, Wirtschaftsschulabschluss, Fachschulabschluss, Fachoberschulreife, Mittlerer Abschluss, Mittlerer Bildungsabschluss, Erweiterter/Qualifizierter Sekundarabschluss, Erweiterter/Qualifizierter Realschulabschluss, Oberschulabschluss (in Sachsen)) 3: Abitur, Fachhochschulreife oder andere Hochschulreife 4: Sonder-/Förderschulabschluss 5: anderer Abschluss **BUTTONS: kein Schulabschluss (-5), verweigert (-97), weiß nicht (-98)** --af: **goto 29139rZ** --end--
29139rZ	--va: **[ZS] zki1em** --fn: **29139rZ** --vb: Zeitstempel 1em Kinder --fr: [ZS] Zeitstempel 1em Kinder --af: **if (h_kialter = 1, 5) goto 29157Z** **if (h_kialter = 2 to 4, -9) goto 29140Z** --end--
29140Z	--va: **[ZS] zki1f** --fn: **29140Z** --vb: Zeitstempel 1f Kinder --fr: [ZS] Zeitstempel 1f Kinder --af: **if (h_kialter = 4, -9) goto 29140** **if (h_kialter = 2) goto 29142a** **if (h_kialter = 3) goto 29142** --end--

29140	--va: **kiet** --hin: **(ts33209)** --fn: **29140** --vb: Erwerbstätigkeit Kind --fr: Ist **<29111>** derzeit Voll- oder Teilzeit erwerbstätig, nebenher oder nicht erwerbstätig? --in: <<In Ausbildung (Schule, berufliche Ausbildung, Studium) gilt als nicht erwerbstätig. Mit nebenher erwerbstätig sind unter 15 Stunden in der Woche gemeint. Wenn jemand zwei Halbtagsstellen hat, dann gilt er als Vollzeit erwerbstätig.>> --we: 1: Vollzeit erwerbstätig 2: Teilzeit erwerbstätig 3: nebenher erwerbstätig 4: nicht erwerbstätig **BUTTONS: verweigert (-97), weiß nicht (-98)** --af: **if (29140 = 1, 2, -97, -98) goto 29143Z** **if (29140 = 3, 4) goto 29140a** --end--

29140a	--va: **kinet** --hin: **(ts33210)** --fn: **29140a** --vb: Nichterwerbstätigkeit Kind --fr: Was macht **<29111>** derzeit hauptsächlich? --in: <<Vorgaben nicht vorlesen. Bitte zuordnen. Nur bei Bedarf: Ist er/sie beispielsweise in der Schule oder Ausbildung, arbeitslos, Hausfrau/Hausmann oder was macht er/sie derzeit?>> --we: 1: arbeitslos 2: Kurzarbeit 3: 1-Euro-Job, ABM, oder ähnliche Maßnahme der BA/Jobcenter oder ARGE 4: Altersteilzeit, unabhängig von welcher Phase 5: allgemeinbildende Schulausbildung 6: berufliche Ausbildung 7: Meister-/Technikerausbildung 8: Studium 9: Promotion 10: Umschulung, Fort- oder Weiterbildung 11: in Elternzeit 12: Hausfrau/Hausmann 13: krank/vorübergehend arbeitsunfähig 14: Rentner/in, Pensionär/in, (Vor-)Ruhestand 15: (freiwilliger) Wehr-/Zivildienst, Bundesfreiwilligendienst, Freiwilliges Soziales/Ökologisches/Europäisches Jahr 16: etwas anderes **if <h_kialter = -9>** 17: Kind geht noch nicht zur Schule **BUTTONS: verweigert (-97), weiß nicht (-98)** --af: **if (29140a = 1, 2, 3, 4, 6 to 15, -97, -98) goto 29143Z** **if (29140a = 5) goto 29142** **if (29140a = 16) goto 29141** **if (29140a = 17) goto 29157Z** --end--

29141	--va: **kinets** --hin: **(ts33211_O)** --fn: **29141** --vb: Anderer Erwerbsstatus Kind (offene Angabe) --fr: Und was macht **<29111>** genau? --we: OFFEN: _____ **BUTTONS: verweigert (-97), weiß nicht (-98)** --af: **goto 29143Z** --end--
29142a	--va: **kischulintro** --hin: **(ts33301)** --fn: **29142a** --vb: Einschulung --fr: Besucht **<29111>** schon die Schule? --we: 1: ja 2: nein **BUTTONS: verweigert (-97), weiß nicht (-98)** --af: **if (29142a = 1) goto 29142** **if (29142a = 2, -97, -98) goto 29157Z** --end--

29142	--va: **kischultyp** --hin: **(ts33212)** --fn: **29142** --vb: Schulform Kind --fr: Welche Schule besucht **<29111>**? --in: <<Vorgaben nur bei Bedarf vorlesen, zuordnen lassen. Bei Schulbesuch im Ausland: Welcher Schule entspricht das in Deutschland ungefähr? Wenn „Sekundarschule“ angegeben wird, bitte nachfragen, ob sich die Schule in Berlin befindet. Wenn ja, dann zu Kategorie 10 zuordnen, wenn nein, zu Kategorie 6 zuordnen.>> --we: 1: Grundschule **if (h_kialter <> 2)** 2: Orientierungsstufe, auch Erprobungsstufe **if (h_kialter <> 2)** 3: Hauptschule **if (h_kialter <> 2)** 4: Realschule **if (h_kialter <> 2)** 5: Verbundene Haupt- und Realschule, auch Sekundar-, Regel-, Mittel-, Ober- und Wirtschaftsschule, Regionale Schule, Erweiterte Realschule, Realschule plus, Gemeinschaftsschule, Werkrealschule, Stadtteilschule, Mittelstufenschule **if (h_kialter <> 2)** 6: Gesamtschule, auch integrierte Schulen, integrierte Sekundarschule (Berlin) 7: Waldorfschule **if (h_kialter <> 2)** 8: Gymnasium, auch Kolleg 9: Sonderschule/Förderschule, auch Förderzentrum 10: andere Schule **BUTTONS: Schule beendet (-6), verweigert (-97), weiß nicht (-98)** --af: **if (29142 = 1 to 9, -97, -98) goto 29157Z** **if (29142 = 10) goto 29143** **if (29142= -6) goto 29143Z** --end--
29143	--va: **kischultyps** --hin: **(ts33213_O)** --fn: **29143** --vb: andere Schulform Kind --fr: Was für eine Schule ist das? --we: OFFEN: _____ **BUTTONS: verweigert (-97), weiß nicht (-98)** --af: **goto 29157Z** --end--

29143Z	--va: **[ZS] zki1g** --fn: **29143Z** --vb: Zeitstempel 1g Kinder --fr: [ZS] Zeitstempel 1g Kinder --af: **if (29103 = 2 OR (29103 = 3 & h_kischul = -9)) goto 29144** **if (29103 = 3 & h_kischul = 1) goto 29201** **if (29103 = 3 & h_kischul = 2) goto 29202** **if (29103 = 3 & h_kischul = 3 & 29140a = 6) goto 29146** **if (29103 = 3 & h_kischul = 3 & 29140a = 8) goto 29148** **if (29103 = 3 & h_kischul = 3 & (29140a <> 6, 8)) goto 29149Z** --end--
29201	--va: **kischulintro1** --hin: **(ts33302)** --fn: **29201** --vb: Episodenfortschreibung – Höchster Schulabschluss Kind 1 --fr: In unserem letzten Interview im **<20101P3(intmPRE/intjPRE)>** haben wir als höchsten allgemeinbildenden Schulabschluss von **<29111> <h_kischultPRE>** notiert. --we: 1: Zielperson widerspricht NICHT 2: Zielperson widerspricht --af: **if (29201 = 1) goto 29202** **if (29201 = 2) goto 29144** --end--

29202	--va: **kischulintro2** --hin: **(ts33303)** --fn: **29202** --vb: Episodenfortschreibung – Höchster Schulabschluss Kind 2 --fr: Hat **<29111>** seit unserem letzten Interview im **<20101P3(intmPRE/intjPRE)>** einen (weiteren) allgemeinbildenden Schulabschluss gemacht? --we: 1: keinen (weiteren) Abschluss gemacht 2: (weiteren) Abschluss gemacht **BUTTONS: verweigert (-97), weiß nicht (-98)** --af: **if ((29202 = 1, -97, -98) & 29140a = 6) goto 29146** **if ((29202 = 1, -97, -98) & 29140a = 8) goto 29148** **if ((29202 = 1, -97, -98) & (29140a <> 6, 8)) goto 29149Z** **if (29202 = 2) goto 29144** --end--
29144	--va: **kischul** --hin: **(ts33214)** --fn: **29144** --vb: Höchster Schulabschluss Kind --fr: **if (29103 = 2 OR 29201 = 2 OR h_kischul = -9 OR 29142 = -6)** Welchen höchsten allgemeinbildenden Schulabschluss hat **<29111>** derzeit? **if (29103 = 3 & 29202 = 2)** Welchen (weiteren) allgemeinbildenden Schulabschluss hat **<29111>** inzwischen gemacht? --in: <<Vorgaben nur bei Bedarf vorlesen, zuordnen lassen. Wenn Fachabitur angegeben wird, bitte nachfragen, ob damit die Zugangsberechtigung für ein Studium an einer Fachhochschule oder an einer Universität erworben wurde. Wenn Fachhochschule, dann zu Kategorie 4 zuordnen, wenn Universität, zu Kategorie 5 zuordnen. Bei Abschlüssen, die im Ausland erworben wurden, einordnen lassen: Was hätte diesem Abschluss in Deutschland ungefähr entsprochen?>> --we: **if (h_etappe = 6)** 1: einfacher Hauptschulabschluss auch: Berufsbildungsreife, Berufsreife, Erster allgemeinbildender Schulabschluss, Mittelschulabschluss (in Bayern) **if (h_etappe = 8)** 1: einfacher Hauptschulabschluss auch: Berufsbildungsreife, Berufsreife, Erster allgemeinbildender Schulabschluss, Mittelschulabschluss (in Bayern), Volksschulabschluss, 8.Klasse POS 2: qualifizierender oder qualifizierter Hauptschulabschluss auch: Erweiterte Berufsbildungsreife, Berufsreife mit Leistungsfeststellung, Sekundarabschluss I – Hauptschulabschluss, Hauptschulabschluss nach Klasse 10, qualifizierender Mittelschulabschluss (in Bayern) **if (h_etappe = 6)** 3: Realschulabschluss

	auch: Mittlere Reife, Mittlerer Schulabschluss, Wirtschaftsschulabschluss, Fachschulabschluss, Fachoberschulreife, Mittlerer Abschluss, Mittlerer Bildungsabschluss, Erweiterter/Qualifizierter Sekundarabschluss, Erweiterter/Qualifizierter Realschulabschluss **if (h_etappe = 8)** 3: Realschulabschluss auch: Mittlere Reife, Mittlerer Schulabschluss, Wirtschaftsschulabschluss, Fachschulabschluss, Fachoberschulreife, Mittlerer Abschluss, Mittlerer Bildungsabschluss, Erweiterter/Qualifizierter Sekundarabschluss, Erweiterter/Qualifizierter Realschulabschluss, 10.Klasse POS 4: Fachhochschulreife **if (h_etappe = 6)** 5: andere Hochschulreife (Abitur) **if (h_etappe = 8)** 5: andere Hochschulreife (Abitur / EOS 12. Klasse) 6: Sonder-/Förderschulabschluss 7: anderer Abschluss **BUTTONS: kein Schulabschluss (-5), verweigert (-97), weiß nicht (-98)** --af: **if ((29144 = 1 to 6, -5, -97, -98) & 29140a = 6) goto 29146** **if ((29144 = 1 to 6, -5, -97, -98) & 29140a = 8) goto 29148** **if ((29144 = 1 to 6, -5, -97, -98) & (29140a <> 6, 8)) goto 29149Z** **if (29144 = 7) goto 29145** --end--
29145	--va: **kischuls** --hin: **(ts33215_O)** --fn: **29145** --vb: anderer Schulabschluss Kind --fr: Was für ein Schulabschluss ist das? --we: OFFEN: _____ **BUTTONS: verweigert (-97), weiß nicht (-98)** --af: **if (29140a = 6) goto 29146** **if (29140a = 8) goto 29148** **if (29140a <> 6, 8) goto 29149Z** --end--

29146	--va: **kiausbtyp** --hin: **(ts33216)** --fn: **29146** --vb: Ausbildung Kind --fr: Was für eine Ausbildung macht **<29111>** derzeit? (z.B. eine Lehre, eine Meister- oder Technikerausbildung, eine Ausbildung an einer Berufsfachschule, Handelsschule oder Schule des Gesundheitswesens, eine Ausbildung an einer Fachschule oder eine Ausbildung als Beamter/Beamtin?) --we: 1: Lehre (kaufmännisch, betrieblich, gewerblich, landwirtschaftlich) 2: Meister- oder Technikerausbildung 3: Ausbildung an einer Berufsfachschule oder Handelsschule 4: Ausbildung an einer Schule des Gesundheitswesens 5: Ausbildung an einer Fachschule 6: Beamtenausbildung (Laufbahnprüfung) 7: andere Ausbildung **BUTTONS: verweigert (-97), weiß nicht (-98)** --af: **if (29146 =1 to 5, -97, -98) goto 29157Z** **if (29146 = 6) goto 29156** **if (29146 = 7) goto 29147** --end--
29147	--va: **kiausbtyps** --hin: **(ts33217_O)** --fn: **29147** --vb: andere Ausbildung Kind --fr: Was für eine Ausbildung ist das? --we: OFFEN: _____ **BUTTONS: verweigert (-97), weiß nicht (-98)** --af: **goto 29157Z** --end--

29148	--va: **kihstyp** --hin: **(ts33218)** --fn: **29148** --vb: Studieneinrichtung Kind --fr: An welcher Bildungseinrichtung studiert **<29111>** derzeit? An einer Berufsakademie oder Dualen Hochschule, einer Verwaltungsfachhochschule, einer Fachhochschule oder an einer Universität? --we: 1: Berufsakademie, Duale Hochschule 2: Verwaltungsfachhochschule 3: Fachhochschule 4: Universität (auch Technische, Medizinische, Kirchliche, Pädagogische oder Tierärztliche Hochschule, Musik- oder Kunsthochschule) 5: andere Einrichtung **BUTTONS: verweigert (-97), weiß nicht (-98)** --af: **if (29148 = 1, 2, 3, 4, -97, -98) goto 29157Z** **if (29148 = 5) goto 29149** --end--
29149	--va: **kihstyps** --hin: **(ts33219_O)** --fn: **29149** --vb: andere Studieneinrichtung Kind --fr: Was für eine Bildungseinrichtung ist das genau? --we: OFFEN: _____ **BUTTONS: verweigert (-97), weiß nicht (-98)** --af: **goto 29157Z** --end--
29149Z	--va: **[ZS] zki1h** --fn: **29149Z** --vb: Zeitstempel 1h Kinder --fr: [ZS] Zeitstempel 1h Kinder --af: **if (29103 = 3 & h_kiausb = 1) goto 29203** **if (29103 = 3 & h_kiausb = 2) goto 29204** **if (29103 = 2 OR (29103 = 3 & h_kiausb = -9)) goto 29150** --end--

29203	--va: **kiausbintro1** --hin: **(ts33304)** --fn: **29203** --vb: Episodenfortschreibung – Höchster beruflicher Ausbildungsabschluss Kind 1 --fr: Als höchsten beruflichen Ausbildungsabschluss von **<29111>**haben wir **<h_kiausbtPRE>** notiert. --we: 1: Zielperson widerspricht NICHT 2: Zielperson widerspricht --af: **if (29203 = 1) goto 29204** **if (29203 = 2) goto 29150** --end--
29204	--va: **kiausbintro2** --hin: **(ts33305)** --fn: **29204** --vb: Episodenfortschreibung – Höchster beruflicher Ausbildungsabschluss Kind 2 --fr: Hat **<29111>** seit unserem letzten Interview im **<20101P3(intmPRE/intjPRE)>** einen (weiteren) beruflichen Ausbildungsabschluss gemacht? --we: 1: keinen (weiteren) Abschluss gemacht 2: (weiteren) Abschluss gemacht **BUTTONS: verweigert (-97), weiß nicht (-98)** --ac: **autoif (29204 = 1) 29150 = 29103P10** **autoif (29204 = 1) 29151 = 29103P10a** **autoif (29204 = 1) 29153 = 29103P11** **autoif (29204 = 1) 29154 = 29103P12** --af: **if (29204 = 1, -97, -98) goto 29157Z** **if (29202 = 2) goto 29150** --end--
29150	--va: **kiausb** --hin: **(ts33220)** --fn: **29150** --vb: höchster beruflicher Ausbildungsabschluss Kind --fr: **if (29103 = 2 OR 29203 = 2 OR h_kiausb = -9)** Welchen höchsten beruflichen Ausbildungsabschluss hat **<29111>** derzeit? **if (29103 = 3 & 29204 = 2)**

	Welchen (weiteren) beruflichen Ausbildungsabschluss hat **<29111>** inzwischen gemacht? --in: <<Damit meinen wir beispielsweise, ob er / sie eine Lehre oder einen Meister gemacht hat oder einen Studienabschluss wie etwa ein Diplom gemacht hat. Vorgaben nicht vorlesen, Nennung zuordnen. Wenn kein Abschluss, sondern nur eine Einrichtung genannt wird: Nach Abschluss fragen. Bei Abschlüssen, die im Ausland erworben wurden, einordnen lassen: Was hätte diesem Abschluss in Deutschland ungefähr entsprochen?>> --we: 1: Abschluss einer Lehre (kaufmännisch, betrieblich, gewerblich, landwirtschaftlich), Gesellen- oder Gehilfenbrief, duale Ausbildung 2: Meister, Technikerabschluss 3: Beamtenausbildung (Laufbahnprüfung) 4: Abschluss einer Schule des Gesundheitswesens 5: Berufsfachschulabschluss, Handelsschulabschluss 6: Fachschulabschluss (auch Abschluss der Fachakademie) 8: Bachelor (z.B. B.A., B.Sc.) 9: Diplom, Master (M.A.) 10: Magister, Staatsexamen 11: Promotion, Habilitation 12: Berufsakademie, Duale Hochschule ohne nähere Angabe 13: Verwaltungsfachhochschule ohne nähere Angabe 14: Fachhochschule ohne nähere Angabe 15: Universität ohne nähere Angabe 16: Hochschulabschluss (Studium) ohne nähere Angabe 17: Betriebliche Anlernausbildung 21: Anderer Ausbildungsabschluss **BUTTONS: kein beruflicher Ausbildungsabschluss (-5), verweigert (-97), weiß nicht (-98)** --ac: **autoif (29150 = 10) 29154 = 4** **autoif (29150 = 11) 29154 = 4** --af: **if (29150 = 1, 2, 4 to 6, 11, 17, -5, -97, -98) goto 29157Z** **if (29150 = 3) goto 29156** **if (29150 = 8, 9) goto 29154** **if (29150 = 10) goto 29155** **if (29150 = 12 to 16) goto 29153** **f (29150 = 21) goto 29151** --end--

29151	--va: **kiausbs** --hin: **(ts33221_O)** --fn: **29151** --vb: anderer Ausbildungsabschluss Kind (offen) --fr: Welcher andere Abschluss ist das? --we: OFFEN: _____ **BUTTONS: verweigert (-97), weiß nicht (-98)** --af: **goto 29152** --end--
29152	--va: **kiinstausbs** --hin: **(ts33222_O)** --fn: **29152** --vb: andere Bildungseinrichtung Kind (offen) --fr: An welcher Bildungseinrichtung hat **<29111>** diesen Abschluss gemacht? --we: OFFEN: _____ **BUTTONS: verweigert (-97), weiß nicht (-98)** --af: **goto 29155** --end--

29153	--va: **kiarths** --hin: **(ts33223)** --fn: **29153** --vb: Art Hochschulabschluss Kind --fr: Um was für eine Art von Abschluss handelte es sich dabei genau, also war das z.B. ein Bachelor, Diplom, Master, Magister, Staatsexamen oder eine Promotion? --in: <<Vorgaben bitte nicht vorlesen.>> --we: 1: Bachelor (z.B. B.A., B.Sc., B.Eng., LL.B.) 2: Diplom, Master (z.B. M.A., M.Sc., LL.M.) 3: Magister, Staatsexamen 4: Promotion 5: anderer Abschluss **BUTTONS: verweigert (-97), weiß nicht (-98)** --ac: **autoif (29153 = 3 & 29150 = 16) 29154 = 4** **autoif (29153 = 4 & 29150 = 16) 29154 = 4** --af: **if ((29153 = 1, 2, -97, -98) & 29150 = 16) goto 29154** **if (29153 = 3) goto 29155** **if (29153 = 4) goto 29157Z** **if (29153 = 1 & (29150 = 12 to 15)) goto 29157Z** **if (29153 = 5) goto 29153a** **if ((29153 = 2, -97, -98) & (29150 = 14, 15)) goto 29155** **if ((29153 = 2, -97, -98) & (29150 = 12, 13)) goto 29157Z** --end--
29153a	--va: **kiarthss** --hin: **(ts33224_O)** --fn: **29153a** --vb: Anderer Hochschulabschluss Kind (offen) --fr: Welcher andere Abschluss ist das? --we: OFFEN: _____ **BUTTONS: verweigert (-97), weiß nicht (-98)** --af: **if (29150 = 16) goto 29154** **if (29150 = 14, 15) goto 29155** **if (29150 = 12, 13) goto 29157Z** --end--

29154	--va: **kiinsths** --hin: **(ts33225)** --fn: **29154** --vb: Hochschulabschluss verleihende Institution Kind --fr: Und an welcher Bildungseinrichtung hat **<29111>** diesen Abschluss gemacht? War das an einer Berufsakademie oder Dualen Hochschule, an einer Verwaltungsfachhochschule, an einer Fachhochschule oder an einer Universität? --we: 1: Berufsakademie, Duale Hochschule 2: Verwaltungsfachhochschule 3: Fachhochschule 4: Universität (auch Technische, Medizinische, Kirchliche, Pädagogische oder Tierärztliche Hochschule, Musik- oder Kunsthochschule) 5: andere Einrichtung **BUTTONS: verweigert (-97), weiß nicht (-98)** --af: **if (29154 = 1, 2, -97, -98) goto 29157Z** **if ((29154 = 3, 4) & (29150 = 8 OR (29150 = 16 & (29153 = 1, -97, -98)))) goto 29157Z** **if ((29154 = 3, 4) & (29150 = 9 OR (29150 = 16 & (29153 = 2, 5)))) goto 29155** **if (29154 = 5) goto 29154a** --end--
29154a	--va: **kiinsthss** --hin: **(ts33226_O)** --fn: **29154a** --vb: Andere Hochschulabschluss verleihende Institution Kind (offen) --fr: Was für eine Bildungseinrichtung war das genau? --we: OFFEN: _____ **BUTTONS: verweigert (-97), weiß nicht (-98)** --af: **if (29150 = 8 OR (29150 = 16 & (29153 = 1, -97, -98))) goto 29157Z** **if (29150 = 9 OR (29150 = 16 & (29153 = 2, 5))) goto 29155** --end--

29155	--va: **kipromo** --hin: **(ts33227)** --fn: **29155** --vb: Promotion Kind --fr: Hat **<29111>** eine Promotion abgeschlossen oder promoviert er / sie derzeit? --we: 1: ja, Promotion abgeschlossen 2: ja, promoviert 3: nein **BUTTONS: verweigert (-97), weiß nicht (-98)** --af: **goto 29157Z** --end--
29156	--va: **kibeamtausb** --hin: **(ts33228)** --fn: **29156** --vb: Art Beamtenausbildung Kind --fr: Ist/War das eine Beamtenausbildung für den einfachen, mittleren, gehobenen oder höheren Dienst? --in: <<Frage nicht stellen, wenn Art der Beamtenausbildung aus dem genannten Abschluss hervorgeht; dann Angabe zuordnen.>> --we: 1: einfacher Dienst 2: mittlerer Dienst 3: gehobener Dienst 4: höherer Dienst **BUTTONS: verweigert (-97), weiß nicht (-98)** --af: **goto 29157Z** --end--
29157Z	--va: **[ZS] zki1i** --fn: **29157Z** --vb: Zeitstempel 1i Kinder --fr: [ZS] Zeitstempel 1i Kinder --af: **if ((29103 = 2 & h_eigkind = 1) OR (29103 = 3 & 29110 = 29101a) goto 29157** **if (29103 = 2 & h_eigkind = 0) goto 29158** **if (29103 = 3 & 29110 < 29101a) goto 29159Z** --end--

29157	--va: **kiintro11** --hin: **(ts33101)** --fn: **29157** --vb: Eigene Kinder --fr: Haben Sie seit unserem letzten Interview im **<20101P3(intmPRE/intjPRE)>** ein (weiteres) Kind bekommen bzw. ein Pflege- oder Adoptivkind aufgenommen? --we: 1: ja 2: nein **BUTTONS: verweigert (-97), weiß nicht (-98)** --af: **if (29157 = 1 OR h_etappe = 6) goto 29159Z** **if ((29157 = 2, -97, -98) & h_etappe = 8) goto 29158** --end--
29158	--va: **kiintro12** --hin: **(ts33306)** --fn: **29158** --vb: Kinder im Haushalt --fr: Haben Sie seit **<20101P3(intmPRE/intjPRE)>** mit einem Kind in einem Haushalt gelebt, von dem Sie noch nicht berichtet haben, z.B. mit einem Kind Ihres Partners / Ihrer Partnerin? --we: 1: ja 2: nein **BUTTONS: verweigert (-97), weiß nicht (-98)** --af: **goto 29159Z** --end--
29159Z	--va: **[ZS] zki2** --fn: **29159Z** --vb: Zeitstempel 2 Kinder --fr: [ZS] Zeitstempel 2 Kinder --af: **if (29110 < 29101a OR 29157 = 1 OR 29158 = 1) goto 29110Z** **if (((29157 = 2, -97, -98) & h_etappe = 6) OR (29158 = 2, -97, -98)) goto 29160** --end--
	--st: **ENDE Kinderschleife – BEGINN Querschnitt Kinder** --end--

29160	--va: **kimin** --hin: **(t742003)** --fn: **29160** --vb: minderjährige Kinder im HH --fr: [AUTO] Minderjährige Kinder im HH --we: 1: ja 2: nein --ac: **autoif (ANY((20102(intm/intj) – 29112 <= 215) & (29112 <> -97, -98) & 29121 = 1)) 29160 = 1** **autoif (NO((20102(intm/intj) – 29112 <= 215) & (29112 <> -97, -98) & 29121 = 1)) 29160 = 2** --af: **goto 29160a** --end--
29160a	--va: **kivorhanden** --hin: (**neu)** --fn: **29160a** --vb: mindestens ein Kind vorhanden --fr: [AUTO] mindestens ein Kind vorhanden --we: 1: mindestens ein Kind vorhanden 0: kein Kind vorhanden --ac: **autoif (ANY((29103 = 2) OR (29103 = 3 & (29104 = 1, 3)))) 29160a = 1** **autoif (NO(29103 = 2) & NO(29103 = 3 & (29104 = 1, 3))) 29160a = 0** --af: **if (29160 = 1) goto 29161** **if (29160 = 2) goto 29163Z** --end--

29161	--va: **kibet** --hin: **(t744001)** --fn: **29161** --vb: Zeit Kinderbetreuung --fr: Wenn Sie einmal alles zusammennehmen, wie viele Stunden pro Tag entfallen bei Ihnen an einem durchschnittlichen Werktag auf die Betreuung der Kinder in Ihrem Haushalt? --in: **if (h_etappe = 6)** <<Gemeint sind hier die eigenen (Pflege-/Adoptiv-) Kinder der ZP, nicht Geschwister, die mit der ZP in einem Haushalt leben.>> --we: OFFEN: __ Anzahl Stunden pro Tag **BUTTONS: verweigert (-97), weiß nicht (-98)** --ra: **0 to 24, -97, -98** --af: **goto 29162** --end--
29162	--va: **kihilf** --hin: **(t744002)** --fn: **29162** --vb: Hilfe Kinderbetreuung --fr: Gibt es jemanden in Ihrem persönlichen Umfeld, der für Sie kurzfristig drei Werktage hintereinander bei der Betreuung Ihrer Kinder einspringen könnte? --in: <<Mit persönlichem Umfeld meine ich z.B. Ihren Partner / Ihre Partnerin, Ihre Familie oder Verwandte, Ihre Freunde, (ehemalige) Arbeitskollegen oder sonstige Bekannte.>> --we: 1: ja 2: nein **BUTTONS: trifft nicht zu (z.B. Kind alt genug) (-6), verweigert (-97), weiß nicht (-98)** --af: **goto 29163Z** --end--

29163Z	--va: **[ZS] zki3** --fn: **29163Z** --vb: Zeitstempel 3 Kinder --fr: [ZS] Zeitstempel 3 Kinder --af: **if (h_cohort = 3 OR (h_cohort = 6 & (20102(intj) - 20106(gebj) >= 45))) goto 29163** **if ((h_cohort = 4 OR (h_cohort = 6 & (20102(intj) - 20106(gebj) < 45))) & 29206 = 0) goto 29163** **if ((h_cohort = 4 OR (h_cohort = 6 & (20102(intj) - 20106(gebj) < 45))) & 29206 <> 0) goto 29163a** --end--
29163a	--va: **kiferti** --hin: **(neu)** --fn: **29163a** --vb: Fertilität: Plan Kinder nächste zwei Jahre --fr: **if (29160a = 0 & 20103 = 1)** Haben Sie vor in den nächsten zwei Jahren Vater zu werden? **if (29160a = 0 & 20103 = 2)** Haben Sie vor in den nächsten zwei Jahren Mutter zu werden? **if (29160a = 1 & 20103 = 1)** Haben Sie vor in den nächsten zwei Jahren erneut Vater zu werden? **if (29160a = 1 & 20103 = 2)** Haben Sie vor in den nächsten zwei Jahren erneut Mutter zu werden? --we: 1: Ja, bestimmt 2: Ja, vielleicht 3: Nein, eher nicht 4: Nein, bestimmt nicht **BUTTONS: verweigert (-97), weiß nicht (-98)** --af: **goto 29163** --end--

29163	--va: **pflege** --hin: **(t745001)** --fn: **29163** --vb: Pflegetätigkeit letzte 12 Monate --fr: Wir interessieren uns auch dafür, wie Menschen einander helfen. Bei den nächsten Fragen geht es um Hilfe, insbesondere Pflegeleistungen, die Sie Menschen in Ihrem Umfeld gegeben haben. Haben Sie seit unserem letzten Interview im **<20101P3(intmPRE/intjPRE)>** eine Person aufgrund des schlechten Gesundheitszustandes privat oder ehrenamtlich betreut bzw. gepflegt oder haben Sie der Person regelmäßige Hilfe geleistet? --in: <<Nicht gemeint sind professionelle Pflegetätigkeiten, z.B. von Kranken- oder Altenpflegern, im Rahmen ihrer beruflichen Tätigkeit.>> --we: 1: ja 2: nein **BUTTONS: verweigert (-97), weiß nicht (-98)** --af: **if (29163 = 1) goto 29164** **if (29163 = 2, -97, -98) goto 29166Z** --end--
29164	--va: **pflhau** --hin: **(t745002)** --fn: **29164** --vb: Häufigkeit Pflegetätigkeit --fr: Wie häufig haben Sie diese Art von Hilfe seit unserem letzten Interview im **<29101P3(intmPRE/intjPRE)>** geleistet? --in: <<Vorgaben vorlesen. Wenn die ZP zu bestimmten Zeiten mehr Hilfe geleistet hat, bitten Sie sie, den Durchschnitt im letzten Jahr anzugeben.>> --we: 1: täglich oder mehrmals die Woche 2: einmal wöchentlich oder mehrmals im Monat 3: einmal monatlich oder fast jeden Monat 4: Seltener **BUTTONS: verweigert (-97), weiß nicht (-98)** --af: **if ((29164 = 1 to 4) & h_etappe = 8) goto 29165** **if ((29164 = -97, -98) & h_etappe = 8) goto 29166** **if (h_etappe = 6) goto 29166Z** --end--

29165	--va: **pflstu** --hin: **(t745003)** --fn: **29165** --vb: Stundenzahl Pflegetätigkeit --fr: **if (29164 = 1)** Und ungefähr wie viele Stunden insgesamt haben Sie diese Hilfe an einem typischen Tag seit unserem letzten Interview im **<29101P3(intmPRE/intjPRE)>** geleistet? **if (29164 = 2)** Und ungefähr wie viele Stunden insgesamt haben Sie diese Hilfe in einer typischen Woche seit unserem letzten Interview im **<29101P3(intmPRE/intjPRE)>** geleistet? **if (29164 = 3, 4)** Und ungefähr wie viele Stunden insgesamt haben Sie diese Hilfe in einem typischen Monat seit unserem letzten Interview im **<29101P3(intmPRE/intjPRE)>** geleistet? --in: <<Wenn die ZP zu bestimmten Zeiten mehr Hilfe geleistet hat, bitten Sie sie, den Durchschnitt im letzten Jahr anzugeben. Immer auf volle Stunden aufrunden.>> --we: [OFFEN]: _ _ _ Stunden **BUTTONS: verweigert (-97), weiß nicht (-98)** --ra: **If (29164 = 1): 0 to 24, -97, -98** **If (29164 = 2): 0 to 168, -97, -98** **If (29164 = 3, 4): 0 to 744, -97, -98** --af: **goto 29166** --end--

29166	--va: **pflhilfe** --hin: **(t745004)** --fn: **29166** --vb: Hilfe Pflege Umfeld --fr: Haben Sie jemanden in Ihrem persönlichen Umfeld, der Sie bei der Pflege von Angehörigen oder sonstigen Personen kurzfristig ersetzen könnte? --in: <<Mit persönlichem Umfeld meine ich z.B. Ihren Partner / Ihre Partnerin, Ihre Familie oder Verwandte, Ihre Freunde, (ehemalige) Arbeitskollegen oder sonstige Bekannte.>> --we: 1: ja 2: nein **BUTTONS: trifft nicht zu (-6), verweigert (-97), weiß nicht (-98)** --af: **goto 29166Z** --end--
29166Z	--va: **[ZS] zki4** --fn: **29166Z** --vb: Zeitstempel 4 Kinder --fr: [ZS] Zeitstempel 4 Kinder --af: **if (h_cohort = 6) goto 29500Z (Modul E68P_29KI_out_SC6)** **if (h_cohort = 4) goto 29500Z (Modul E68P_29KI_out_SC4)** **if (h_cohort = 3) goto 29500Z (Modul E68P_29KI_out_SC3P)** --end--

	--st: **50LU - Lückenepisode** **Panel-Befragung SC3 B133, SC4 B136, SC6 B145** **Grundlage: Haupterhebung SC3 B132, SC4 B135, SC6 B144 V2 Feldversion** **Version 1.01** **Stand: 07.05.2018** --end--
50100Z	--va: **[ZS] zlu1** --fn: **50100Z** --vb: Zeitstempel 1 Lücke --fr: [ZS] Zeitstempel 1 Lücke --af: **goto 50101** --ef: **Modul_29KI_out_SC6: 29502 > 0** **Modul_29KI_out_SC4: 29502 > 0** **Modul_29KI_out_SC3P: 29502 > 0** --end--
50101	--va: **caseid** --hin: **(ID_t)** --fn: **50101** --vb: Personennummer --fr: [AUTO] Personennummer --af: **goto 50101a** --end--
50101a	--va: **luauf_n** --fn: **50101a** --vb: Anzahl der LU-Aufsetzepisoden --fr: [AUTO] Anzahl der LU-Aufsetzepisoden --we: [OFFEN]: _ _ --af: **goto 50106Z** --end--
	--st: **Beginn Lückenepisodenschleife** --end--

50106Z	--va: **[ZS] zlud2** --fn: **50106Z** --vb: Zeitstempel 2 Lücke --fr: [ZS] Zeitstempel 2 Lücke (für jede Episode) --af: **goto 50107** --ef: **Modul30:** **(h_etappe = 8 & (30300 = 6, 7, 9, 10, 11, 12, 13)) OR** **(h_etappe = 6 & ((30300 = 6, 7, 9, 10, 11, 13) OR (30300 = 12 & (30301 = 2 OR (30302 = 4, -97, -98)))))** --end--
	--va: **[HILF] h_etappe** --vb: Etappenummer --fr: [HILF] Etappenummer --we: 6: Etappe 6 7: Etappe 7 8: Etappe 8 --end--
	--va: **[HILF] h_dauertan** --vb: Episode dauert an --fr: [HILF] Episode dauert an --we: 1: Episode dauert an 2: Episode endet zum Interviewmonat 3: Episode endet vor Interviewmonat 4: Episodenende = Missing --end--

	--va: **[HILF] h_kursaktiv** --vb: Kurserfassung Modul und Aktivität --fr: [HILF] Kurserfassung Modul und Aktivität --we: 306: dieser Zeit als Hausfrau/Hausmann 307: dieser Elternzeit 308: dieser Krankheit/vorübergehenden Arbeitsunfähigkeit 309: dieser Zeit als Rentner/Rentnerin 310: dieser Ferien/dieses Urlaubs 311: dieser Zeit 313: dieses Kurses/Lehrgangs --end--
	--va: **[HILF] h_kursherk** --vb: Kurserfassung Episodennummer im Herkunftsmodul --fr: [HILF] Kurserfassung Episodennummer im Herkunftsmodul --end--
	--va: **[HILF] h_kursstart (h_kursstartm / h_kursstartj)** --vb: Kurserfassung Startdatum Episode --fr: [HILF] Kurserfassung Startdatum Episode --we: von Monat ____ Jahr ____ --end--
	--va: **[HILF] h_kursende (h_kursendem / h_kursendej)** --vb: Kurserfassung Enddatum Episode --fr: [HILF] Kurserfassung Enddatum Episode --we: bis Monat ____ Jahr ____ --end--

	--va: **[HILF] h_kursdauertan** --vb: Kurserfassung Episode dauert an --fr: [HILF] Kurserfassung Episode dauert an --we: 1: ja 2: nein -97: verweigert -98: weiß nicht --end--
	--va: **[HILF] h_modak** --vb: Aktivität --fr: [HILF] Aktivität, grammatikalische Form 1 --we: 6: Hausfrau/Hausmann 7: in Elternzeit 9: krank/arbeitsunfähig 10: in Rente 11: in Ferien/Urlaub 13: in einem Kurs/Lehrgang --end--
50107	--va: **lunr** --fn: **50107** --vb: Lückenepisodennummer --fr: [AUTO] Nummer der Lückenepisode --ac: **autoif (20101a) h_etappe = 20101a** --af: **goto 50103** --end--

50103	--va: **lumod** --hin: **(ts29300)** --fn: **50103** --vb: Episodenmodus --fr: [AUTO] Episodenmodus --we: 3: aufgesetzte Episode im Panel 4: im X-Modul ergänzt --ac: **autoif (30300 <> 6, 7, 9, 10, 11, 12, 13) 50103 = 3** **autoif (30300 = 6, 7, 9, 10, 11, 12, 13) 50103 = 4** --af: **if (50103 = 3) goto 50103P1** **if (50103 = 4) goto 50108** --end--
50103P1	--va: **lunr1PRE** --fn: **50103P1** --vb: Preload LU-Episodennummer bei !!Ersterfassung!! dieser Episode (50107 / 50103P1) --fr: [AUTO] Preload LU-Episodennummer bei !!Ersterfassung!! dieser Episode --af: **goto 50103P2** --end--
50103P2	--va: **luwe1PRE** --fn: **50103P2** --vb: Preload Studiennummer bei !!Ersterfassung!! dieser Episode (20101b / 50103P2) --fr: [AUTO] Preload Studiennummer bei !!Ersterfassung!! dieser Episode --af: **goto 50103P3** --end--
50103P3	--va: **lunrPRE** --fn: **50103P3** --vb: Preload LU-Episodennummer dieser Episode (50107) --fr: [AUTO] Preload LU-Episodennummer dieser Episode in der letzten Befragungswelle --af: **goto 50103P4** --end--

50103P4	--va: **luwePRE** --fn: **50103P4** --vb: Preload Studiennummer der letzten Befragung (20101b) --fr: [AUTO] Preload Studiennummer der letzten Befragung --af: **goto 50103P5** --end--
50103P5	--va: **lutypPRE** --fn: **50103P5** --vb: Preload Art der Lückenepisode (50108) --fr: [AUTO] Preload Art der Lückenepisode --we: 6: Hausfrau/Hausmann 7: in Elternzeit 9: krank/arbeitsunfähig 10: in Rente 11: in Ferien/Urlaub 13: in Kurs/Lehrgang 12: etwas anderes gemacht --ac: **autoif (50103P5) 50108 = 50103P5** **autoif (50103P5 = 6, 7, 9, 10, 11, 13) h_modak = 50103P5** --af: **goto 50103P6** --end--
50103P6	--va: **lutypsPRE** --fn: **50103P6** --vb: Preload sonstige Aktivität (50109) --fr: [AUTO] Preload Was haben Sie da genau gemacht? --we: OFFEN: _____ --ac: **autoif (50103P6) 50109 = 50103P6** --af: **goto 50103P7** --end--

50103P7	--va: **lustdatPRE (lustmPRE / lustjPRE)** --fn: **50103P7** --vb: Preload Startdatum (-monat/-jahr) LU-Episode (50110) --fr: [AUTO] Preload Startdatum (-monat/-jahr) LU-Episode --we: Monat __ Jahr ____ --ac: **autoif (50103P7) 50110 = 50103P7** --af: **goto 50104** --end--
50104	--va: **luintrop** --fn: **50104** --vb: Episodenfortschreibung --fr: **if (50107 = 1 & (50103P5 = 6, 7, 9, 10, 11, 13))** In unserem letzten Interview im **<20101P3(intmPRE / intjPRE)>** haben wir notiert, dass Sie zu diesem Zeitpunkt **<h_modak>** waren. **if (50107 = 1 & 50103P5 = 12)** In unserem letzten Interview im **<20101P3(intmPRE / intjPRE)>** haben wir notiert, dass Sie zu diesem Zeitpunkt **<50103P6>** waren. **if (50107 > 1 & (50103P5 = 6, 7, 9, 10, 11, 13))** Darüber hinaus haben wir in unserem letzten Interview im **<20101P3(intmPRE / intjPRE)>** notiert, dass Sie zu diesem Zeitpunkt **<h_modak>** waren. **if (50107 > 1 & 50103P5 = 12)** Darüber hinaus haben wir in unserem letzten Interview im **<20101P3(intmPRE / intjPRE)>** notiert, dass Sie zu diesem Zeitpunkt **<50103P6>** waren. --we: 1: Zielperson widerspricht NICHT 2: Zielperson widerspricht --ac: **autoif (50104 = 2) 50111 = 20101P3(intmPRE / intjPRE)** **autoif (50104 = 2) h_dauertan = 3** --af: **if (50104 = 1 & 50103P5 <> 10) goto 50111** **if (50104 = 1 & 50103P5 = 10) goto 50111a** **if (50104 = 2) goto 50114Z** --end--

50108	--va: **lutyp** --hin: **(ts29101)** --fn: **50108** --vb: Art der Lückenepisode --fr: [AUTO] Art der Lückenepisode --we: 6: Hausfrau/Hausmann 7: in Elternzeit 9: krank/arbeitsunfähig 10: in Rente 11: in Ferien/Urlaub 12: etwas anderes gemacht 13: in Kurs/Lehrgang --ac: **autoif (50103 = 4) 50108 = 30300** **autoif (50103 = 4 & (30300 = 6, 7, 9, 10, 11, 13)) h_modak = 30300** --af: **if (50108 = 12) goto 50109** **if (50108 = 6, 7, 9, 10, 11, 13) goto 50110** --end--
50109	--va: **lutyps** --hin: **(ts29102_O)** --fn: **50109** --vb: sonstige Aktivität --fr: Was haben Sie da genau gemacht? --we: OFFEN: _____ **BUTTONS: verweigert (-97), weiß nicht (-98)** --af: **goto 50110** --end--

50110	--va: **lustdat (lustm / lustj)** --hin: **(ts2911m / y)** --fn: **50110** --vb: Startdatum Lücke --fr: **if (h_etappe = 8 & (50108 = 6, 7, 9, 10, 11, 13))** Von wann bis wann waren Sie **<h_modak>**? **if (h_etappe = 6 & (50108 = 6, 7, 9, 10, 11, 13))** Ab wann waren Sie **<h_modak>**? **if (h_etappe = 8 & 50108 = 12)** Von wann bis wann waren Sie **<50109>**? **if (h_etappe = 6 & 50108 = 12)** Ab wann waren Sie **<50109>**? --in: <<Erinnert sich ZP nur an Jahreszeiten, bitte folgende Nummern eingeben: 21 = Jahresanfang/Winter, 24 = Frühjahr/Ostern, 27 = Jahresmitte/Sommer, 30 = Herbst, 32 = Jahresende>> --we: von Monat ____ Jahr ____ **BUTTONS: verweigert (-97), weiß nicht (-98)** --af: **goto 50111** --end--

50111a	--va: **luendre** --hin: **(neu)** --fn: **50111a** --vb: Andauern der Altersrente --fr: Nur um sicher zu gehen: Sind Sie heute immer noch in Rente? --we: 1: ja 2: nein **BUTTONS: verweigert (-97), weiß nicht (-98)** --ac: **autoif (50111a = 1) 50111= 20102(intm/intj)** **autoif (50111a = 1) 50112 = 1** **autoif (50111a = 1) h_dauertan = 1** --af: **if (50111a = 1) goto 50112Z** **if (50111a = 2, -97, -98) goto 50111** --end--

50111	--va: **luenddat (luendm / luendj)** --hin: **(ts2912m / y)** --fn: **50111** --vb: Enddatum Lücke --fr: **if (50103 = 4 & h_etappe = 8 & (50108 = 6, 7, 9, 10, 11, 13))** (Bis wann waren Sie **<h_modak>**?) **if (50103 = 4 & h_etappe = 8 & 50108 = 12)** (Bis wann waren Sie **<50109>**?) **if (50103 = 4 & h_etappe = 6)** Und bis wann waren Sie das? **if (50103 = 3 & h_etappe = 8 & (50108 = 6, 7, 9, 10, 11, 13))** Bis wann waren Sie **<h_modak>**? **if (50103 = 3 & h_etappe = 8 & 50108 = 12)** Bis wann waren Sie **<50109>**? **if (50103 = 3 & h_etappe = 6)** Bis wann waren Sie das? --in: <<Erinnert sich ZP nur an Jahreszeiten, bitte folgende Nummern eingeben: 21 = Jahresanfang/Winter, 24 = Frühjahr/Ostern, 27 = Jahresmitte/Sommer, 30 = Herbst, 32 = Jahresende>> --we: bis Monat ____ Jahr ____ **BUTTONS: verweigert (-97), weiß nicht (-98), bis heute (-5)** --ac: **autoif (50111 = -5) h_dauertan = 1** **autoif (50111 = 20102(intm/intj)) h_dauertan = 2** **autoif (50111 > 0 & 50111 < 20102(intm/intj)) h_dauertan = 3** **autoif (50111 = -97, -98) h_dauertan = 4** **autoif (50111 = -5) 50112 = 1** **autoif (50111 = -5) 50111= 20102(intm/intj)** --af: **if (h_dauertan = 1, 3, 4) goto 50112Z** **if (h_dauertan = 2) goto 50112** --end--

50112	--va: **luiz** --hin: **(ts2912c)** --fn: **50112** --vb: Andauern der Lücke --fr: Machen Sie das heute noch? --we: 1: ja 2: nein **BUTTONS: verweigert (-97), weiß nicht (-98)** --ac: **autoif (50112 = 1) h_dauertan = 1** --af: **goto 50112Z** --end--
50112Z	--va: **[ZS] zlud2a** --fn: **50112Z** --vb: Zeitstempel 2a Lücke --fr: [ZS] Zeitstempel 2a Lücke (für jede Episode) --ac: **autoif (50108 = 13) 50113 = 1** **autoif (50108 = 13) h_kursherk = 50107** **autoif (50108 = 13 & 50110 >= 20101P3(intmPRE / intjPRE)) h_kursstart = 50110** **autoif (50108 = 13 & 50110 < 20101P3(intmPRE / intjPRE)) h_kursstart = 20101P3(intmPRE / intjPRE)** **autoif (50108 = 13) h_kursende = 50111** **autoif (50108 = 13) h_kursdauertan = 50112** **autoif (50108 = 13) h_kursaktiv = 313** --af: **if (50108 <> 13) goto 50113** **if (50108 = 13) goto 35100Z** --end--

50113	--va: **lufb** --hin: **(ts29201)** --fn: **50113** --vb: Lehrgänge während Lücke --fr: **if (50103 = 4 & h_dauertan = 2, 3, 4)** Nun geht es um Ihre berufliche Fortbildung während dieser Zeit. Haben Sie von **<50110>** bis **<50111>** Lehrgänge oder Kurse besucht, von denen Sie bisher noch nicht berichtet haben? **if (50103 = 4 & h_dauertan = 1)** Nun geht es um Ihre berufliche Fortbildung während dieser Zeit. Haben Sie seit **<50110>** Lehrgänge oder Kurse besucht, von denen Sie bisher noch nicht berichtet haben? **if (50103 = 3 & h_dauertan = 2, 3, 4)** Nun geht es um Ihre berufliche Fortbildung seit unserem letzten Interview. Haben Sie von **<20101P3(intmPRE / intjPRE)>** bis **<50111>** Lehrgänge oder Kurse besucht, von denen Sie bisher noch nicht berichtet haben? **if (50103 = 3 & h_dauertan = 1)** Nun geht es um Ihre berufliche Fortbildung seit unserem letzten Interview. Haben Sie seit **<20101P3(intmPRE / intjPRE)>** Lehrgänge oder Kurse besucht, von denen Sie bisher noch nicht berichtet haben? --we: 1: ja 2: nein **BUTTONS: verweigert (-97), weiß nicht (-98)** --ac: **autoif (50113 = 1) h_kursherk = 50107** **autoif (50113 = 1 & 50110 >= 20101P3(intmPRE / intjPRE)) h_kursstart = 50110** **autoif (50113 = 1 & 50110 < 20101P3(intmPRE / intjPRE)) h_kursstart = 20101P3(intmPRE / intjPRE)** **autoif (50113 = 1) h_kursende = 50111** **autoif (50113 = 1) h_kursdauertan = 50112** **autoif (50113 = 1 & 50108 = 6) h_kursaktiv = 306** **autoif (50113 = 1 & 50108 = 7) h_kursaktiv = 307** **autoif (50113 = 1 & 50108 = 9) h_kursaktiv = 308** **autoif (50113 = 1 & 50108 = 10 h_kursaktiv = 309** **autoif (50113 = 1 & 50108 = 11) h_kursaktiv = 310** **autoif (50113 = 1 & 50108 = 12) h_kursaktiv = 311** --af: **if (50113 = 2, -97, -98) goto 50114Z** **if (50113 = 1) goto 35100Z** --end--

50114Z	--va: **[ZS] zlu3** --fn: **50114Z** --vb: Zeitstempel 3 Lücke --fr: [ZS] Zeitstempel 3 Lücke (für jede Episode) --af: **if (50103 = 4) goto 30150** **if (50103 = 3 & 50107 < 50101a) goto 50106Z** **if (50103 = 3 & 50107 = 50101a & h_cohort = 6) goto 29503Z (Modul E68P_29KI_out_SC6)** **if (50103 = 3 & 50107 = 50101a & h_cohort = 4) goto 29503Z (Modul E68P_29KI_out_SC4)** **if (50103 = 3 & 50107 = 50101a & h_cohort = 3) goto 29503Z (Modul E68P_29KI_out_SC3P)** --ef: **Modul35: (35102 = 306, 308, 309, 310, 311, 313)** --end--
	--st: **Ende Lückeepisodenschleife** --end--

	--st: **35KU - Kurse** **Panel-Befragung SC3 B133, SC4 B136, SC6 B145** **Grundlage: Haupterhebung SC3 B132P, SC4 B135, SC6 B144 V2 Feldversion** **Version 1.03 Entwurf** **Stand: 03.06.2019** --end--
35100Z	--va: **[ZS] zku1** --fn: **35100Z** --vb: Zeitstempel 1 Kurse --fr: [ZS] Zeitstempel 1 Kurse --af: **goto 35101** --ef: **Modul24E6: (24107 = 1)** **Modul24E8: (24107 = 1)** **Modul25: (25112 = 1)** **Modul26: (26147 = 1)** **Modul27: (h_kurs = 1)** **Modul29: (29129 = 1)** **Modul50: (50113 = 1)** --end--
35101	--va: **caseid** --hin: **(ID_t)** --fn: **35101** --vb: Personennummer --fr: [AUTO] Personennummer --af: **goto 35102** --end--

35102	--va: **modak** --hin: **(t278000)** --fn: **35102** --vb: Modul und Aktivität --fr: [AUTO] Modul und Aktivität --we: 2401: dieser Zeit 2402: dieser Zeit 250: dieses Dienstes 251: dieses Wehrdienstes 252: dieses Zivildienstes **if (h_etappe = 8 OR (h_etappe = 6 & h_cohort = 4))** 254: dieses Freiwilligen Sozialen, Ökologischen oder Europäischen Jahres **if (h_etappe = 6 & h_cohort <> 4)** 254: dieses Freiwilligen Sozialen oder Ökologischen Jahres 255: dieses Bundesfreiwilligendienstes 256: dieses freiwilligen Wehrdienstes **if (h_etappe = 8 OR (h_etappe = 6 & h_cohort = 4))** 257: dieses Internationalen Freiwilligendienstes **if (h_etappe = 6 & h_cohort <> 4)** 257: dieses Freiwilligendienstes im Ausland 258: des Freiwilligendienstes **<25108a>** 260: dieser Tätigkeit 261: dieses Volontariats 262: dieses Traineeprogramms 263: dieses Anerkennungsjahres bzw. Anerkennungspraktikums 264: dieses pharmazeutischen Praktikums 266: dieses Praktikums 267: dieser ABM-Stelle 268: dieses Ein-Euro-Jobs/dieser Arbeitsgelegenheit 269: dieses Referendariats 27: dieser Arbeitslosigkeit 29: dieser Elternzeit 306: dieser Zeit als Hausfrau/Hausmann 307: dieser Elternzeit 308: dieser Krankheit/vorübergehenden Arbeitsunfähigkeit 309: dieser Zeit als Rentner/Rentnerin 310: dieser Ferien/dieses Urlaubs 311: dieser Zeit 313: dieser Zeit --ac: **autoif (h_kursaktiv) 35102 = h_kursaktiv** --af: **goto 35103** --end--

35103	--va: **epnr** --fn: **35103** --vb: Episodennummer --fr: [AUTO] Episodennummer im Herkunftsmodul --ac: **autoif (h_kursherk) 35103 = h_kursherk** --af: **if (35102 = 29) goto 35103a** **if (35102 <> 29) goto 35104** --end--
35103a	--va: **epnr2** --fn: **35103a** --vb: Subepisodennummer --fr: [AUTO] Subepisodennummer im Herkunftsmodul --ac: **autoif (h_kursherk2) 35103a = h_kursherk2** --af: **goto 35104** --end--
35104	--va: **epstdat (epstm / epstj)** --hin: **(t27800a / b)** --fn: **35104** --vb: Startdatum Episode --fr: [AUTO] Startdatum Episode --we: von Monat ____ Jahr ____ -97: verweigert -98: weiß nicht --ac: **autoif (h_kursstart) 35104 = h_kursstart** --af: **goto 35105** --end--

35105	--va: **ependdat (ependm / ependj)** --hin: **(t27800c / d)** --fn: **35105** --vb: Enddatum Episode --fr: [AUTO] Enddatum Episode --we: bis Monat ____ Jahr ____ -97: verweigert -98: weiß nicht --ac: **autoif (h_kursende) 35105 = h_kursende** --af: **goto 35106** --end--
35106	--va: **epiz** --hin: **(t27800e)** --fn: **35106** --vb: Episode dauert an --fr: [AUTO] Episode dauert an --we: 1: ja 2: nein -97: verweigert -98: weiß nicht --ac: **autoif (h_kursdauertan) 35106 = h_kursdauertan** **autoif (35102 = 313) 35107 = 1** --af: **if (35102 <> 313) goto 35107** **if (35102 = 313) goto 35108** --end--

35107	--va: **kuanz** --hin: **(t271000)** --fn: **35107** --vb: Anzahl der besuchten Lehrgänge/Kurse --fr: **if (35106 = 1)** Nun habe ich ein paar Fragen zu den Lehrgängen und Kursen, die Sie während **<35102 (Wertelabel)>** besucht haben. An wie vielen Lehrgängen oder Kursen haben Sie von **<35104>** bis heute teilgenommen? **if (35106 <> 1)** Nun habe ich ein paar Fragen zu den Lehrgängen und Kursen, die Sie während **<35102 (Wertelabel)>** besucht haben. An wie vielen Lehrgängen oder Kursen haben Sie von **<35104>** bis **<35105>** teilgenommen? --in: <<Bei Nachfragen: Kurse, die vor diesem Zeitraum begonnen haben, aber innerhalb dieses Zeitraums geendet haben, sollen mitgezählt werden.>> --we: OFFEN: _ _ Kursanzahl **BUTTONS: keine Kurse in diesem Zeitraum besucht (-6), verweigert (-97), weiß nicht (-98)** --ra: **0 to 99, -6, -97, -98** --af: **if (35107 > 0) goto 35108** **if (35107 <= 0) goto 35120Z** --end--

35108	--va: **kugd** --hin: **(t271001)** --fn: **35108** --vb: Gesamtdauer der Lehrgänge und Kurse --fr: **if (35107 = 1)** Wie viele Stunden dauerte dieser Kurs/Lehrgang insgesamt? **if (35107 > 1)** Wenn Sie diese Lehrgänge und Kurse zusammen nehmen: Wie viele Stunden dauerten diese insgesamt? --in: <<Gesamtdauer notfalls schätzen lassen! Bei Nachfragen: Auch Stunden, die früher als vor einem Jahr stattgefunden haben, mitzählen.>> --we: OFFEN: _ _ _ Stunde/n 999: Stunden und mehr **BUTTONS: verweigert (-97), weiß nicht (-98)** --ra: **0 to 999, -97, -98** --af: **goto 35109Z** --end--
	--st: **BEGINN der Kursschleife** --end--
35109Z	--va: **[ZS] zku2** --fn: **35109Z** --vb: Zeitstempel 2 Kurse --fr: [ZS] Zeitstempel 2 Kurse (für jede Episode) --af: **goto 35109** --end--

35109	--va: **kunr** --hin: **(course)** --fn: **35109** --vb: Kursnummer --fr: [AUTO] Nummer des Kurses, Beschränkung auf maximal 5 bzw. die Anzahl, die in 35107 genannt wurde (wenn < 5). Ausnahme im KI-Modul erfasste Elternzeiten: max. Anzahl = 3. --ra: **if (35102 = 29): 1 to 3** **if (35102 <> 29): 1 to 5** --af: **goto 35110** --end--
35110	--va: **kuinh** --hin: **(t272011)** --fn: **35110** --vb: Kursinhalt --fr: **if (35107 = 1)** Um was ging es in diesem Kurs/Lehrgang genau? **if (35107 > 1 & 35109 = 1)** Um was ging es in diesen Kursen/Lehrgängen genau? Beginnen Sie bitte mit dem Kurs/Lehrgang, den Sie während **<35102 (Wertelabel)>** zuletzt gemacht haben. **if (35107 > 1 & 35109 > 1)** Nun zu dem Kurs/Lehrgang, den Sie davor gemacht haben. Um was ging es bei diesem Kurs/Lehrgang genau? --in: <<So detailliert wie möglich erfassen; bei globalen Angaben wie "berufliche Weiterbildung" nach konkreten Inhalten nachfragen.>> --we: OFFEN: _____ **BUTTONS: verweigert (-97), weiß nicht (-98)** --ac: **autoif (35107 = 1) 35111 = 35108** --af: **if (35107 = 1) goto 35115** **if (35107 > 1) goto 35111** --end--

35111	--va: **kud** --hin: **(t271011)** --fn: **35111** --vb: Kursdauer --fr: Wie viele Stunden dauerte dieser Kurs/Lehrgang insgesamt? --in: <<Dauer notfalls schätzen lassen!>> --we: OFFEN: _ _ _ Stunde/n 999: 999 Stunden und mehr **BUTTONS: verweigert (-97), weiß nicht (-98)** --ra: **0 to 999, -97, -98** --af: **goto 35115** --end--
35115	--va: **kukint** --hin: **(neu)** --fn: **35115** --vb: berufliche/private Gründe --fr: Haben Sie an dem Kurs eher aus beruflichen Gründen teilgenommen oder eher aus privatem Interesse? --we: 1: aus beruflichen Gründen 2: aus privatem Interesse **BUTTONS: sowohl als auch (3), verweigert (-97), weiß nicht (-98)** --af: **goto 35116** --end--

35116	--va: **kukinit** --hin: **(neu)** --fn: **35116** --vb: Motivation Kursbesuch --fr: Wie sehr haben Sie sich darum bemüht, an diesem Kurs teilnehmen zu können? Haben Sie sich sehr bemüht, eher bemüht, eher nicht bemüht oder gar nicht bemüht? --we: 1: sehr bemüht 2: eher bemüht 3: eher nicht bemüht 4: gar nicht bemüht **BUTTONS: verweigert (-97), weiß nicht (-98)** --af: **goto 35117** --end--
35117	--va: **kukpfl** --hin: **(neu)** --fn: **35117** --vb: Pflicht/Angebot Kurs --fr: Waren Sie verpflichtet, an diesem Kurs teilzunehmen? --we: 1: ja 2: nein **BUTTONS: verweigert (-97), weiß nicht (-98)** --af: **if (35117 = 1) goto 35118** **if ((35117 = 2, -97, -98) & (35107 > 1 OR (35107 = 1 & 35102 <> 313))) goto 35112** **if ((35117 = 2, -97, -98) & 35107 = 1 & 35102 = 313 & 35106 = 1) goto 35114Z** **if ((35117 = 2, -97, -98) & 35107 = 1 & 35102 = 313 & 35106 <> 1) goto 35113** --end--

35118	--va: **kukqpfl** --hin: **(neu)** --fn: **35118** --vb: Wer hat verpflichtet? --fr: Wer hat Sie zur Teilnahme verpflichtet? --in: <<Vorgaben bitte vorlesen! Mit Arbeitsamt ist die Arbeitsagentur, eine ARGE (Arbeitsgemeinschaft, auch Hartz-4-Amt) oder ein zugelassener kommunaler Träger (Optionskommune) gemeint.>> --we: 1: Ihr Arbeitgeber 2: das Arbeitsamt 3: jemand anderes **BUTTONS: verweigert (-97), weiß nicht (-98)** --af: **if (35107 > 1 OR (35107 = 1 & 35102 <> 313)) goto 35112** **if (35107 = 1 & 35102 = 313 & 35106 = 1) goto 35114Z** **if (35107 = 1 & 35102 = 313 & 35106 <> 1) goto 35113** --end--
35112	--va: **kuiz** --hin: **(t271012)** --fn: **35112** --vb: Kurs dauert an --fr: Besuchen Sie diesen Kurs/Lehrgang heute immer noch? --we: 1: ja, Kurs findet noch statt 2: nein **BUTTONS: verweigert (-97), weiß nicht (-98)** --af: **if (35112 = 2, -97, -98) goto 35113** **if (35112 = 1) goto 35114Z** --end--

35113	--va: **kuabb** --hin: **(t271013)** --fn: **35113** --vb: Kursabbruch --fr: Haben Sie diesen Kurs/Lehrgang vorzeitig abgebrochen oder bis zum Ende teilgenommen? --we: 1: vorzeitig abgebrochen 2: bis zum Ende teilgenommen **BUTTONS: verweigert (-97), weiß nicht (-98)** --af: **if (35113 = 1) goto 35114Z** **if (35113 = 2, -97, -98) goto 35114** --end--
35114	--va: **kukz** --hin: **(neu)** --fn: **35114** --vb: Zertifikat --fr: Haben Sie für diesen Kurs/Lehrgang eine Teilnahmebescheinigung, eine anerkannte Lizenz, ein anderes Zertifikat oder nichts davon erhalten? --we: 1: Teilnahmebescheinigung 4: anerkannte Lizenz 5: anderes Zertifikat 6: nichts davon **BUTTONS: verweigert (-97), weiß nicht (-98)** --af: **goto 35114Z** --end--
35114Z	--va: **[ZS] zku3** --fn: **35114Z** --vb: Zeitstempel 3 Kurse --fr: [ZS] Zeitstempel 3 Kurse (für jede Episode) --af: **if ((35109 = 3 & 35102 = 29) OR (35109 = 5 & 35102 <> 29) OR 35109 = 35107) goto 35120Z** **if (((35109 < 3 & 35102 = 29) OR (35109 < 5 & 35102 <> 29)) & 35109 < 35107) goto 35109Z** --end--
	--st: **ENDE der Kursschleife** --end--

35120Z	--va: **[ZS] zku4** --fn: **35120Z** --vb: Zeitstempel 4 Kurse --fr: [ZS] Zeitstempel 4 Kurse --af: **if (35102 = 2401) goto 24108 (Modul 24ABE6)** **if (35102 = 2402) goto 24108 (Modul 24ABE8)** **if (35102 = 250, 251, 252, 254, 255, 256, 257, 258) goto 25112Z** **if (35102 = 260 to 269) goto 26147Z** **if (35102 = 27) goto 27118Z** **if (35102 = 29 & 35106 <> 1) goto 29129a** **if (35102 = 29 & 35106 = 1) goto 29131Z** **if (35102 = 306 to 313) goto 50114Z** --end--

	--st: **30X - Prüfmodul** **Panel-Befragung SC3 B133, SC4 B136, SC6 B145** **Grundlage: Haupterhebung SC3 B132, SC4 B135, SC6 B144 V3 Feldversion** **Version 1.02** **Stand: 19.03.2019** --end--
30100Z	--va: **[ZS] zsx1** --fn: **30100Z** --vb: Zeitstempel 1 X-Modul --fr: [ZS] Zeitstempel 1 X-Modul --af: **goto 30101** --ef: **Modul E68P_29KI _out_SC6: alle** **Modul E68P_29KI _out_SC4: alle** **Modul E68P_29KI _out_SC3P: alle** --end--
	--va: **[HILF] h_etappe** --vb: Etappenummer --fr: [HILF] Etappenummer --we: 6: Etappe 6 7: Etappe 7 8: Etappe 8 --end--
30101	--va: **caseid** --fn: **30101** --vb: Personennummer --fr: [AUTO] Personennummer --ac: **autoif (30101) h_etappe = 20101a** --af: **goto 30102** --end--

30102	--va: **modako** --fn: **30102** --fr: [AUTO] offene Angaben 22114, 24116, 25108a, 26109, 23109a, 50109 --we: OFFEN: _____ --af: **goto 30103** --end--
30103	--va: **modak1** --fn: **30103** --vb: Modul und Aktivität 1 --fr: [AUTO] Modul und Aktivität, grammatikalische Form 1 --we: 22: eine allgemeinbildende Schule (**<30102>**) besucht (haben) 231: ein Berufsvorbereitungsjahr gemacht (haben) 232: ein Berufsgrundbildungsjahr gemacht (haben) 233: eine einjährige Berufsfachschulausbildung gemacht (haben) 234: eine berufsvorbereitende Maßnahme des Arbeitsamtes (Arbeitsagentur) gemacht (haben) 235: eine Einstiegsqualifizierung gemacht (haben) 236: eine zweijährige Berufsfachschulausbildung gemacht (haben) 237: eine berufsvorbereitende Bildungsmaßnahme gemacht (haben) 238: ein Berufseinstiegsjahr (BEJ) gemacht (haben) 239: eine berufsvorbereitende Maßnahme (**<30102>**) gemacht (haben) 241: eine Ausbildung (**<30102>**) gemacht (haben) 242: (**<30102>**) studiert (haben) 243: promoviert (haben) 244: habilitiert (haben) 245: einen Lehrgang/Kurs (**<30102>**) gemacht (haben) 251: Wehrdienst geleistet (haben) 252: Zivildienst geleistet (haben) **if (h_etappe = 8 OR (h_etappe = 6 & h_cohort = 4))** 254: ein Freiwilliges Soziales, Ökologisches oder Europäisches Jahr gemacht (haben) **if (h_etappe = 6 & h_cohort <> 4)** 254: ein Freiwilliges Soziales oder Ökologisches Jahr gemacht (haben) 255: einen Bundesfreiwilligendienst geleistet (haben) 256: einen freiwilligen Wehrdienst geleistet (haben) **if (h_etappe = 8 OR (h_etappe = 6 & h_cohort = 4))** 257: einen Internationalen Freiwilligendienst geleistet (haben) **if (h_etappe = 6 & h_cohort <> 4)** 257: einen Freiwilligendienst im Ausland geleistet (haben) 258: einen Freiwilligendienst (**<30102>**) geleistet (haben) 260: eine Tätigkeit (als **<30102>**) ausgeübt (haben) 261: ein Volontariat gemacht (haben) 262: ein Traineeprogramm gemacht (haben) 263: ein Anerkennungsjahr gemacht (haben) 264: ein pharmazeutisches Praktikum gemacht (haben) 266: ein Praktikum (**<30102>**) gemacht (haben)

	267: eine ABM-Stelle (**<30102>**) (hatten) 268: einen Ein-Euro-Job/Arbeitsgelegenheit (**<30102>**) (hatten) 269: ein Referendariat gemacht (haben) 27: arbeitslos (waren) 29: in Elternzeit (waren) 306: Hausfrau/Hausmann (waren) 307: in Elternzeit (waren) 308: krank/arbeitsunfähig (waren) 309: in Rente (waren) 310: Ferien/Urlaub gemacht (haben) 311: **<30102>** (gemacht haben/waren) 313: einen Kurs/Lehrgang gemacht (haben) --af: **goto 30104** --end--
30104	--va: **modak2** --fn: **30104** --vb: Modul und Aktivität 2 --fr: [AUTO] Modul und Aktivität, grammatikalische Form 2 --we: 22: diese Schulausbildung 231: dieses Berufsvorbereitungsjahr 232: dieses Berufsgrundbildungsjahr 233: diese einjährige Berufsfachschulausbildung 234: diese berufsvorbereitende Maßnahme des Arbeitsamtes (Arbeitsagentur) 235: diese Einstiegsqualifizierung 236: diese zweijährige Berufsfachschulausbildung 237: diese berufsvorbereitende Bildungsmaßnahme 238: dieses Berufseinstiegsjahr (BEJ) 239: diese berufsvorbereitende Maßnahme 241: diese Ausbildung 242: dieses Studium 243: diese Promotion 244: diese Habilitation 245: diesen Lehrgang/Kurs 251: diesen Wehrdienst 252: diesen Zivildienst **if (h_etappe = 8 OR (h_etappe = 6 & h_cohort = 4))** 254: dieses Freiwillige Soziale, Ökologische oder Europäische Jahr **if (h_etappe = 6 & h_cohort <> 4)** 254: dieses Freiwillige Soziale oder Ökologische Jahr 255: diesen Bundesfreiwilligendienst 256: diesen freiwilligen Wehrdienst **if (h_etappe = 8 OR (h_etappe = 6 & h_cohort = 4))** 257: diesen Internationalen Freiwilligendienst **if (h_etappe = 6 & h_cohort <> 4)** 257: diesen Freiwilligendienst im Ausland 258: diesen Freiwilligendienst 260: diese Tätigkeit 261: dieses Volontariat

	262: dieses Traineeprogramms 263: dieses Anerkennungsjahr 264: dieses pharmazeutische Praktikum 266: dieses Praktikum 267: diese ABM-Stelle 268: diesen Ein-Euro-Job/diese Arbeitsgelegenheit 269: dieses Referendariat 27: diese Arbeitslosigkeit 29: diese Elternzeit 306: diese Zeit als Hausfrau/Hausmann 307: diese Elternzeit 308: diese Krankheit/vorübergehende Arbeitsunfähigkeit 309: diese Zeit als Rentner 310: diese Ferien/diesen Urlaub 311: **<30102>** 313: diesen Kurs/Lehrgang --af: **goto 30105** --end--
30105	--va: **modak3** --fn: **30105** --vb: Modul und Aktivität 3 --fr: [AUTO] Modul und Aktivität, grammatikalische Form 3 --we: 22: der Schulausbildung **<30102>** 231: dem Berufsvorbereitungsjahr 232: dem Berufsgrundbildungsjahr 233: der einjährigen Berufsfachschulausbildung 234: der berufsvorbereitenden Maßnahme des Arbeitsamtes (Arbeitsagentur) 235: der Einstiegsqualifizierung 236: der zweijährigen Berufsfachschulausbildung 237: der berufsvorbereitenden Bildungsmaßnahme 238: dem Berufseinstiegsjahr (BEJ) 239: der berufsvorbereitenden Maßnahme (**<30102>**) 241: der Ausbildung **<30102>** 242: dem Studium **<30102>** 243: der Promotion 244: der Habilitation 245: dem Lehrgang/Kurs **<30102>** 251: dem Wehrdienst 252: dem Zivildienst **if (h_etappe = 8 OR (h_etappe = 6 & h_cohort = 4))** 254: dem Freiwilligen Sozialen, Ökologischen oder Europäischen Jahr **if (h_etappe = 6 & h_cohort <> 4)** 254: dem Freiwilligen Sozialen oder Ökologischen Jahr 255: dem Bundesfreiwilligendienst 256: dem freiwilligen Wehrdienst **if (h_etappe = 8 OR (h_etappe = 6 & h_cohort = 4))** 257: dem Internationalen Freiwilligendienst

	if (h_etappe = 6 & h_cohort <> 4) 257: dem Freiwilligendienst im Ausland 258: dem Freiwilligendienst (**<30102>**) 260: der Tätigkeit **<30102>** 261: dem Volontariat 262: dem Traineeprogramm 263: dem Anerkennungsjahr 264: dem pharmazeutischen Praktikum 266: dem Praktikum 267: der ABM-Stelle 268: dem Ein-Euro-Job/der Arbeitsgelegenheit 269: dem Referendariat 27: der Arbeitslosigkeit 29: der Elternzeit 306: der Zeit als Hausfrau/Hausmann 307: der Elternzeit 308: der Krankheit/vorübergehenden Arbeitsunfähigkeit 309: der Zeit als Rentner 310: den Ferien/dem Urlaub 311: **<30102>** 313: dem Kurs/Lehrgang --af: **goto 30106** --end--
30106	--va: **modak4** --fn: **30106** --vb: Modul und Aktivität 4 --fr: [AUTO] Modul und Aktivität, grammatikalische Form 4 --we: 22: diese allgemeinbildende Schule **<30102>** besucht 231: dieses Berufsvorbereitungsjahr gemacht 232: dieses Berufsgrundbildungsjahr gemacht 233: diese einjährige Berufsfachschulausbildung gemacht 234: diese berufsvorbereitende Maßnahme des Arbeitsamtes (Arbeitsagentur) gemacht 235: diese Einstiegsqualifizierung gemacht 236: diese zweijährige Berufsfachschulausbildung gemacht 237: diese berufsvorbereitende Bildungsmaßnahme gemacht 238: dieses Berufseinstiegsjahr (BEJ) gemacht 239: diese berufsvorbereitende Maßnahme **<30102>** gemacht 241: diese Ausbildung **<30102>** gemacht 242: studiert (**<30102>**) 243: promoviert 244: habilitiert 245: diesen Lehrgang/Kurs **<30102>** gemacht 251: Wehrdienst geleistet 252: Zivildienst geleistet **if (h_etappe = 8 OR (h_etappe = 6 & h_cohort = 4))** 254: ein Freiwilliges Soziales, Ökologisches oder Europäisches Jahr gemacht **if (h_etappe = 6 & h_cohort <> 4)** 254: ein Freiwilliges Soziales oder Ökologisches Jahr

	gemacht 255: einen Bundesfreiwilligendienst geleistet 256: einen freiwilligen Wehrdienst geleistet **if (h_etappe = 8 OR (h_etappe = 6 & h_cohort = 4))** 257: einen Internationalen Freiwilligendienst geleistet **if (h_etappe = 6 & h_cohort <> 4)** 257: einen Freiwilligendienst im Ausland geleistet 258: einen Freiwilligendienst (**<30102>**) geleistet 260: die Tätigkeit **<30102>** ausgeübt 261: ein Volontariat gemacht 262: ein Traineeprogramm gemacht 263: ein Anerkennungsjahr gemacht 264: ein pharmazeutisches Praktikum gemacht 266: ein Praktikum **<30102>** gemacht 267: eine ABM-Stelle (**<30102>**) gehabt 268: einen Ein-Euro-Job/Arbeitsgelegenheit (**<30102>**) gehabt 269: ein Referendariat gemacht 27: arbeitslos 29: in Elternzeit 306: Hausfrau/Hausmann 307: in Elternzeit 308: krank/arbeitsunfähig 309: Rentner 310: in Ferien/Urlaub 311: **<30102>** 313: einen Kurs/Lehrgang gemacht --af: **goto 30107** --end--
30107	--va: **epnr** --fn: **30107** --vb: Episodennummer --fr: [AUTO] Episodennummer im Herkunftsmodul --af: **goto 30108** --end--
30108	--va: **epstdat (epstm / epstj)** --fn: **30108** --vb: Startdatum Episode --fr: [AUTO] Startdatum Episode --we: von Monat ____ Jahr ____ --af: **goto 30109** --end--

30109	--va: **ependdat (ependm / ependj)** --fn: **30109** --vb: Enddatum Episode --fr: [AUTO] Enddatum Episode --we: bis Monat ____ Jahr ____ --ac: **autoif (epstm = 1 to 12) epstdat = ((epstj - 1900) * 12) – epstm** **autoif (epstm > 20) epstdat = ((epstj - 1900) * 12) - 20** **autoif ((epstm = -97, -98) & epstj = ependj) epstdat = ((epstj - 1900) * 12) + 1** **autoif ((epstm = -97, -98) & epstj < ependj) epstdat = ((epstj - 1900) * 12) + 7** **autoif ((epstm = -97, -98) & (ependj = -97, -98)) epstdat = ((epstj - 1900) * 12) + 7** **autoif ((epstm = -97, -98) & (epstj = -97, -98) & (ependj <> -97, -98)) epstdat = ependdat - 2** **autoif (ependm = 1 to 12) ependdat = ((ependj - 1900) * 12) – ependm** **autoif (ependm > 20) ependdat = ((ependj - 1900) * 12) - 20** **autoif ((ependm = -97, -98) & ependj = epstj) ependdat = ((ependj - 1900) * 12) + 12** **autoif ((ependm = -97, -98) & epstj < ependj) ependdat = ((ependj - 1900) * 12) + 6** **autoif ((ependm = -97, -98) & (epstj = -97, -98)) ependdat = ((ependj - 1900) * 12) + 6** **autoif ((ependm = -97, -98) & (ependj = -97, -98) & (epstj <> -97, -98)) ependdat = epstdat + 2** **autoif ((ependj = -97, -98) & (epstj = -97, -98)) ependdat = -1** --af: **goto 30110** --end--
30110	--va: **epiz** --fn: **30110** --vb: Episode dauert an --fr: [AUTO] Episode dauert an --we: 1: ja 2: nein -97: verweigert -98: weiß nicht --af: **goto 30111** --end--

30111	--va: **spnr** --fn: **30111** --vb: Spellnummer übergreifend --fr: [AUTO] Spellnummer --af: **goto 30112** --end--
30112	--va: **xpws1** --fn: **30112** --vb: Sortierung Episoden --fr: **if (30111 = 1)** Nun haben Sie uns ja ausführlich über alle Ereignisse in Ihrem Leben seit unserem letzten Interview im **<20101P3(intmPRE / intjPRE)>** berichtet. Jetzt möchte ich mir Ihre Angaben noch einmal kurz ansehen, um sicherzustellen, dass ich alles korrekt notiert und auch nichts vergessen habe. **if (30111 > 1)** So, kommen wir nun zu **<30105>**. --we: 1: Episode nicht einsortierbar 2: Episode einsortierbar --ac: **autoif ((epstm = -97, -98) & (epstj = -97, -98) & (ependm = -97, -98) & (ependj = -97, -98)) 30111 = 1** --af: **if (30112 = 1) goto 30120** **if (30112 = 2 & 30111 < max(30111)) goto 30111** **if (30112 = 2 & 30111 = max(30111)) goto 30151** --end--
	--st: **Beginn Schleife, wenn Episode nicht einsortiert werden kann [Sortierung nach Schätzwert: nicht einsortierbare Ereignisse an erster Stelle]** --end--

30120	--va: **xsort1** --fn: **30120** --vb: Einsortierung von automatisch nicht einsortierbaren Episoden --fr: **if (30120(n - 1) = .)** Hier ist mir noch etwas unklar. Ich habe hier notiert, dass Sie irgendwann **<30103>**. Haben Sie das vor **<30105(n+1)>** begonnen (vor **<epstm(n+1)>/<epstj(n+1)>**), gleichzeitig mit **<30105(n+1)>** begonnen (im **<epstm(n+1)>/<epstj(n+1)>**), nach Beginn aber vor Ende von **<30105(n+1)>** begonnen (nach **<epstm(n+1)>/<epstj(n+1)>** aber vor **<ependm(n+1)>/<ependj(n+1)>**), direkt nach dem Ende von **<30105(n+1)>** begonnen (im **<ependm(n+1)>/<ependj(n+1)>**) oder später begonnen (nach **<ependm(n+1)>/<ependj(n+1)>**)? **if (30120(n-1) <> .)** Haben Sie **<30104>** vor **<30105(n+1)>** begonnen (vor **<epstm(n+1)>/<epstj(n+1)>**), gleichzeitig mit **<30105(n+1)>** begonnen (im **<epstm(n+1)>/<epstj(n+1)>**), nach Beginn aber vor Ende von **<30105(n+1)>** begonnen (nach **<epstm(n+1)>/<epstj(n+1)>** aber vor **<ependm(n+1)>/<ependj(n+1)>**), direkt nach dem Ende von **<30105(n+1)>** begonnen (im **<ependm(n+1)>/<ependj(n+1)>**) oder später begonnen (nach **<ependm(n+1)>/<ependj(n+1)>**)? --we: 1: vorher begonnen 2: gleichzeitig mit **<30105(n+1)>** begonnen 3: nach Beginn aber vor Ende von **<30105(n+1)>** begonnen 4: direkt nach Ende von **<30105(n+1)>** begonnen 5: später begonnen 6: ZP kann (einige) Datumsangaben zu **<30105>** machen **BUTTONS: verweigert (-97), weiß nicht (-98)** --ac: **autoif (30120 = 1) epstdat = epstdat(n+1) - 1** **autoif (30120 = 2) epstdat = epstdat(n+1)** **autoif (30120 = 3) epstdat = epstdat(n+1) + 1** **autoif (30120 = 4) epstdat = ependdat (n+1)** **autoif (30120 = 5) epstdat = ependdat (n+1) + 1** --af: **if (30120 = 1 to 4, -97, -98) goto 30121** **if (30120 = 5) goto 30120** **if (30120 = 6) goto 30200** --end--

30121	--va: **xsort2** --fn: **30121** --vb: Einsortierung von automatisch nicht einsortierbaren Episoden --fr: **if (30121(n-1) = .)** Und bis wann haben/waren Sie **<30106>**? Haben Sie das vor **<30105(n+1)>** beendet (vor **<epstm(n+1)>/<epstj(n+1)>**), direkt mit Beginn von **<30105(n+1)>** beendet (im **<epstm(n+1)>/<epstj(n+1)>**), nach Beginn aber vor Ende von **<30105(n+1)>** beendet (nach **<epstm(n+1)>/<epstj(n+1)>** aber vor **<ependm(n+1)>/<ependj(n+1)>**), gleichzeitig mit **<30105(n+1)>** beendet (im **<ependm(n+1)>/<ependj(n+1)>**) oder später beendet (nach **<ependm(n+1)>/<ependj(n+1)>**)? **if (30121(n-1) <> .)** Haben Sie **<30104>** vor **<30105(n+1)>** beendet (vor **<epstm(n+1)>/<epstj(n+1)>**), direkt mit Beginn von **<30105(n+1)>** beendet (im **<epstm(n+1)>/<epstj(n+1)>**), nach Beginn aber vor Ende von **<30105(n+1)>** beendet (nach **<epstm(n+1)>/<epstj(n+1)>** aber vor **<ependm(n+1)>/<ependj(n+1)>**), gleichzeitig mit **<30105(n+1)>** beendet (im **<ependm(n+1)>/<ependj(n+1)>**) oder später beendet (nach **<ependm(n+1)>/<ependj(n+1)>**)? --we: 1: vorher beendet 2: direkt mit Beginn von **<30105(n+1)>** beendet 3: nach Beginn aber vor Ende von **<30105(n+1)>** beendet 4: gleichzeitig mit **<30105(n+1)>** beendet 5: später beendet 6: ZP kann (einige) Datumsangaben zu **<30105>** machen **BUTTONS: verweigert (-97), weiß nicht (-98)** --ac: **autoif (30121 = 1) ependdat = epstdat(n+1) - 1** **autoif (30121 = 2) ependdat = epstdat(n+1)** **autoif (30121 = 3) ependdat = epstdat(n+1) + 1** **autoif (30121 = 4) ependdat = ependdat(n+1)** **autoif (30121 = 5) ependdat = ependdat(n+1) + 1** --af: **if (30121 = 1 to 4, -97, -98) goto 30111** **if (30121 = 5) goto 30121** **if (30121 = 6) goto 30200** --end--
	--st: **Beginn Schleife, wenn alle Episode einsortiert wurden** --end--

30150	--va: **xws1** --fn: **30150** --vb: Grafische Darstellung der Prüfung --fr: [Tabellarische und grafische Darstellung der Schul-, Berufsvorbereitungs-, Ausbildungs-, Wehrdienst-, Erwerbstätigkeits-, Arbeitslosigkeits-, Erziehungsurlaubs-, Lückenepisoden (mit roten Problembalken)] --in: <<Bei Inkonsistenzen „Prüfen“ anklicken! Werden Episoden nachgeliefert, „Episode einfügen“ anklicken! Sollen Zeitangaben korrigiert werden, „Zeitkorrektur“ anklicken! Wurde eine Episode fälschlicherweise erfasst, „Episode löschen“ anklicken! Wenn alles korrekt ist, „Weiter“ anklicken!>> --we: **BUTTONS: Prüfen (1), Episode einfügen (2), Zeitkorrektur (3), Episode löschen (4) , Weiter (5)** --af: **if (30150 = 1) goto 30151** **if (30150 = 2) goto 30300** **if (30150 = 3) goto 30200** **if (30150 = 4) goto 30150** **if (30150 = 5) goto 30500** --end--
30151	--va: **xws2** --fn: **30151** --vb: Art der Inkonsistenz --fr: [AUTO] automatisierte Episodenprüfung in chronologischer Reihenfolge, d.h. erste Prüfung: Enddatum erste Episode mit Startdatum zweiter Episode (seit dem letzten Interview) --we: 1: Keine Überschneidung>1 Monat, keine Lücken, keine unklaren Anschlüsse 2: Überschneidung>1 Monat 3: Lücke 4: Unklare Anschlüsse --ac: **autoif ((ependm <> -97, -98) & (ependj <> -97, -98) & (epstm(n+1) <> -97, -98) & (epstj(n+1) <> -97, -98) & (ependdat = epstdat(n+1) OR (ependdat = epstdat(n+1) – 1))) 30151 = 1** **autoif ((ependm <> -97, -98) & (ependj <> -97, -98) & (epstm(n+1) <> -97, -98) & (epstj(n+1) <> -97, -98) & (ependdat > epstdat(n+1))) 30151 = 2** **autoif ((ependm <> -97, -98) & (ependj <> -97, -98) & (epstm(n+1) <> -97, -98) & (epstj(n+1) <> -97, -98) & (ependdat <= epstdat(n+1) - 2)) 30151 = 3** **autoif ((ependm <> -97, -98) & (epstm(n+1) = -97, -98) & ependj = epstj(n+1) & (epstj(n+1) <> -97, -98)) 30151 = 4** **autoif ((ependm = -97, -98) & ependj = epstj(n+1) & (epstj(n+1) <> -97, -98) & (epstm(n+1)**

	<> -97, -98)) 30151 = 4 **autoif ((ependm = -97, -98) & (epstm(n+1) = -97, -98) & ependj = epstj(n+1) & (epstj(n+1) <> -97, -98) 30151 = 4** **autoif (ependm = 12 & (epstm(n+1) = -97, -98) & epstj(n+1) = ependj + 1) 30151 = 4** **autoif ((epstm(n+1) = -97, -98) & ((ependm < 12 & (epstj(n+1) = ependj + 1)) OR (epstj(n+1) > ependj + 1)) 30151 = 3** **autoif ((ependm = -97, -98) & epstm(n+1) = 1 & (epstj(n+1) = ependj + 1)30151 = 4** **autoif ((ependm = -97, -98) & (epstm(n+1) > 1 & (epstj(n+1) = ependj + 1)) OR (epstj(n+1) > ependj + 1)) 30151 = 3** **autoif ((ependm = -97, -98) & (epstm(n+1) = -97, -98) & (ependj + 1= epstj(n+1))) 30151 = 4** **autoif ((ependm = -97, -98) & (epstm(n+1) = -97, -98) & ependj > epstj(n+1)) 30151 = 2** **autoif ((ependm = -97, -98) & (epstm(n+1) = -97, -98) & (ependj + 1 < epstj(n+1))) 30151 = 3** **autoif ((ependm = -97, -98) & (ependj = -97, -98)) 30151 = 4** **autoif ((epstm(n+1) = -97, -98) & (epstj(n+1) = -97, -98)) 30151 = 4** **autoif ((ependm = -97, -98) & (ependj = -97, -98) & (epstm(n+1) = -97, -98) & (epstj(n+1) = -97, -98)) 30151 = 4** --af: **if (30151 = 1) goto 30150** **if (30151 = 2) goto 30160** **if (30151 = 3) goto 30170** **if (30151 = 4) goto 30180** --end--
30160	--va: **xwue** --fn: **30160** --vb: Überschneidung --fr: So wie ich das bisher notiert habe, haben Sie hier zwei Dinge gleichzeitig gemacht: Ich habe hier notiert, dass Sie von **<epstm/epstj>** bis **<ependm/ependj> <30103>** und gleichzeitig ab **<epstm(n+1)/epstj(n+1)> <30103>**. Das überschneidet sich. Habe ich die Zeiten richtig notiert und Sie haben beides gleichzeitig gemacht? --we: 1: ja, gleichzeitig 2: nein, Zeitangaben falsch **BUTTONS: verweigert (-97), weiß nicht (-98)** --af: **if (30160 = 1, -97, -98) goto 30150** **if (30160 = 2) goto 30200** --end--

30170	--va: **xwluea** --fn: **30170** --vb: Lücke --fr: **if (Lücke am Anfang)** Für den Zeitraum bis **<epstm/epstj>** habe ich noch keine Angaben. Ich habe hier notiert, dass Sie ab **<epstm/epstj> <30103>**. Da ist eine Lücke. Habe ich das richtig notiert und Sie haben vor **<epstm/epstj>** etwas anderes gemacht? **if (Lücke am Ende)** Für den Zeitraum ab **<ependm/ependj>** habe ich noch keine Angaben. Ich habe hier notiert, dass Sie bis **<ependm/ependj> <30103>**. Danach ist eine Lücke. Habe ich das richtig notiert und Sie haben seit **<ependm/ependj>** etwas anderes gemacht? **if (Lücke zwischen Episoden)** So wie ich das bisher notiert habe, ist hier eine Lücke. Ich habe hier notiert, dass Sie bis **<ependm/ependj> <30103>** und ab **<epstm(n+1)/epstj(n+1)> <30103(n+1)>**. Da ist eine Lücke. Habe ich das richtig notiert und Sie haben zwischen **<ependm/ependj>** und **<epstm(n+1)/epstj(n+1)>** etwas anderes gemacht? --in: <<Wenn die Zeitangaben korrekt sind, bitte "1, ja, neue Episode" angeben!>> --we: 1: ja, neue Episode 2: nein, Zeitangaben falsch 4: bereits genannte Episode hauptsächlich gemacht **BUTTONS: verweigert (-97), weiß nicht (-98)** --af: **if (30170 = 1) goto 30300** **if (30170 = 2) goto 30200** **if (30170 = 4, -97, -98) goto 30150** --end--
30180	--va: **xwua1** --fn: **30180** --vb: direkter Anschluss --fr: **if ((ependm <> -97, -98) & (ependj <> -97, -98) & (epstm(n+1) = -97, -98) & (epstj(n+1) <> -97, -98) & (ependm(n+1) <> -97, -98) & (ependj(n+1) <> -97, -98))** Hier ist mir etwas noch nicht ganz klar. Ich habe hier notiert, dass Sie von **<epstm/epstj>** bis **<ependm/ependj> <30103>** und irgendwann **<epstj(n+1)>** bis **<ependm(n+1)/ependj(n+1)> <30103(n+1)>.** Was **<30104(n+1)>** direkt im Anschluss an **<30104>**? **if ((ependm <> -97, -98) & (ependj <> -97, -98) & (epstm(n+1) = -97, -98) & (epstj(n+1) <> -97, -98) & ((ependm(n+1) = -97, -98) OR (ependj(n+1) = -97, -98)))** Hier ist mir etwas noch nicht ganz klar. Ich habe hier notiert, dass Sie von **<epstm/epstj>** bis **<ependm/ependj> <30103>** und irgendwann **<epstj(n+1)> <30103(n+1)>**. War **<30104(n+1)>** direkt im Anschluss an **<30104>**?

	if ((ependm = -97, -98) & (ependj <> -97, -98) & (epstm(n+1) <> -97, -98) & (epstj(n+1) <> -97, -98) & (ependm(n+1) <> -97, -98) & (ependj(n+1) <> -97, -98)) Hier ist mir etwas noch nicht ganz klar. Ich habe hier notiert, dass Sie von **<epstm/epstj>** bis irgendwann in **<ependj> <30103>** und von **<epstm(n+1)/epstj(n+1)>** bis **<ependm(n+1) /ependj(n+1)> <30103(n+1)>**. War **<30104(n+1)>** direkt im Anschluss an **<30104>**? **if ((ependm = -97, -98) & (ependj <> -97, -98) & (epstm(n+1) <> -97, -98) & (epstj(n+1) <> -97, -98) & ((ependm(n+1) = -97, -98) OR (ependj(n+1) = -97, -98)))** Hier ist mir etwas noch nicht ganz klar. Ich habe hier notiert, dass Sie von **<epstm/epstj>** bis irgendwann in **<ependj> <30103>** und von **<epstm(n+1)/epstj(n+1)> <30103(n+1)>**. War **<30104(n+1)>** direkt im Anschluss an **<30104>**? **if ((ependm = -97, -98) & (ependj <> -97, -98) & (epstm(n+1) = -97, -98) & (epstj(n+1) <> -97, -98) & (ependm(n+1) <> -97, -98) & (ependj(n+1) <> -97, -98))** Hier ist mir etwas noch nicht ganz klar. Ich habe hier notiert, dass Sie von **<epstm/epstj>** bis irgendwann in **<ependj> <30103>** und von irgendwann in **<epstj(n+1)>** bis **<ependm(n+1)/ependj(n+1)> <30103(n+1)>**. War **<30104(n+1)>** direkt im Anschluss an **<30104>**? **if ((ependm = -97, -98) & (ependj <> -97, -98) & (epstm(n+1) = -97, -98) & (epstj(n+1) <> -97, -98) & ((ependm(n+1) = -97, -98) OR (ependj(n+1) = -97, -98)))** Hier ist mir etwas noch nicht ganz klar. Ich habe hier notiert, dass Sie von **<epstm/epstj>** bis irgendwann in **<ependj> <30103>** und von irgendwann in **<epstj(n+1)> <30103(n+1)>**. War **<30104(n+1)>** direkt im Anschluss an **<30104>**? **if ((ependm = -97, -98) & (ependj = -97, -98) & (epstm(n+1) <> -97, -98) & (epstj(n+1) <> -97, -98) & (ependm(n+1) <> -97, -98) & (ependj(n+1) <> -97, -98))** Hier ist mir etwas noch nicht ganz klar. Ich habe hier notiert, dass Sie von **<epstm/epstj> <30103>** und von **<epstm(n+1)/epstj(n+1)>** bis **<ependm(n+1)/ependj(n+1)> <30103(n+1)>**. War **<30104(n+1)>** direkt im Anschluss an **<30104>**? **if ((ependm = -97, -98) & (ependj = -97, -98) & (epstm(n+1) <> -97, -98) & (epstj(n+1) <> -97, -98) & ((ependm(n+1) = -97, -98) OR (ependj(n+1) = -97, -98)))** Hier ist mir etwas noch nicht ganz klar. Ich habe hier notiert, dass Sie von **<epstm/epstj> <30103>** und von **<epstm(n+1)/epstj(n+1)> <30103(n+1)>**. War **<30104(n+1)>** direkt im Anschluss an **<30104>**? **if ((ependm <> -97, -98) & (ependj <> -97, -98) & (epstm(n+1) = -97, -98) & (epstj(n+1) = -97, -98) & (ependm(n+1) <> -97, -98) & (ependj(n+1) <> -97, -98))** Hier ist mir etwas noch nicht ganz klar. Ich habe hier notiert, dass Sie von **<epstm/epstj> <30103>** und von **<epstm(n+1)/epstj(n+1)>** bis **<ependm(n+1)/ependj(n+1)> <30103(n+1)>**. War **<30104(n+1)>** direkt im Anschluss an **<30104>**? **if ((ependm <> -97, -98) & (ependj <> -97, -98) & (epstm(n+1) = -97, -98) & (epstj(n+1) = -97, -98) & ((ependm(n+1) = -97, -98) OR (ependj(n+1) = -97, -98)))** Hier ist mir etwas noch nicht ganz klar. Ich habe hier notiert, dass Sie von **<epstm/epstj> <30103>** und von **<epstm(n+1)/epstj(n+1)> <30103(n+1)>**. War **<30104(n+1)>** direkt im Anschluss an **<30104>**? **if ((ependm = -97, -98) & (ependj = -97, -98) & (epstm(n+1) = -97, -98) & (epstj(n+1) = -97, -98) & (epend(n+1) <> -97, -98) & (ependj(n+1) <> -97, -98))** Hier ist mir etwas noch nicht ganz klar. Ich habe hier notiert, dass Sie von **<epstm/epstj> <30103>** und von irgendwann bis **<ependm(n+1)/ependj(n+1)> <30103(n+1)>**. War

	<30104(n+1)> direkt im Anschluss an **<30104>**? **if ((ependm = -97, -98) & (ependj = -97, -98) & (epstm(n+1) = -97, -98) & (epstj(n+1) = -97, -98) & (ependm(n+1) = -97, -98) & (ependj(n+1) <> -97, -98))** Hier ist mir etwas noch nicht ganz klar. Ich habe hier notiert, dass Sie von **<epstm/epstj> <30103>** und von irgendwann bis **<ependj(n+1)> <30103(n+1)>**. War **<30104(n+1)>** direkt im Anschluss an **<30104>**? **if ((ependm = -97, -98) & (ependj = -97, -98) & (epstm(n+1) = -97, -98) & (epstj(n+1) = -97, -98) & (ependm (n+1) = -97, -98) & (ependj(n+1) = -97, -98))** Hier ist mir etwas noch nicht ganz klar. Ich habe hier notiert, dass Sie von **<epstm/epstj> <30103>** und von irgendwann **<30103(n+1)>**. War **<30104(n+1)>** direkt im Anschluss an **<30104>**? --we: 1: ja 2: nein (weiterer Klärungsbedarf) 3: Zeitkorrektur (bestehendes Ereignis wird korrigiert) **BUTTONS: verweigert (-97), weiß nicht (-98)** --ac: **autoif (30180 = 1 & (((ependm <> -97, -98) & (epstm(n+1) = -97, -98) & ependj = epstj(n+1) & (epstj(n+1) <> -97, -98)) OR ((ependm = -97, -98) & (epstm(n+1) <> -97, -98) & ependj = epstj(n+1) & (epstj(n+1) <> -97, -98)))) epstdat(n+1) = ependdat** **autoif (30180 = 1 & (ependm = -97, -98) & (epstm(n+1) = -97, -98) & ependj = epstj(n+1) & (epstj(n+1) <> -97, -98)) ependdat = ((ependj – 1900) * 12) + 7, epstdat(n+1) = ependdat** **autoif (30180 = 1 & (ependm <> -97, -98) & (epstm(n+1) = -97, -98) & ependj < epstj(n+1) & (ependj <> -97, -98)) epstdat(n+1) = ((epstj(n+1) – 1900) * 12) + 1** **autoif (30180 = 1 & (ependm = -97, -98) & (epstm(n+1) <> -97, -98) & ependj < epstj(n+1) & (ependj <> -97, -98)) ependdat = ((ependj – 1900) * 12) + 12** **autoif (30180 = 1 & (ependm = -97, -98) & (epstm(n+1) = -97, -98) & ependj < epstj(n+1) & (ependj <> -97, -98)) ependdat =((ependj – 1900) * 12) + 12, epstdat(n+1) = ((epstj(n+1) – 1900) * 12) + 1** **autoif (30180 = 1 & (ependm = -97, -98) & (ependj = -97, -98) & (epstj(n+1) <> -97, -98)) ependdat = epstdat(n+1)** **autoif (30180 = 1 & (epstm(n+1) = -97, -98) & (ependj <> -97, -98) & (epstj(n+1) = -97, -98)) epstdat(n+1) = ependdat** **autoif (30180 = 1 & (ependm = -97, -98) & (ependj = -97, -98) & (epstm(n+1) = -97, -98) & (epstj(n+1) = -97, -98)) ependdat = (ependdat(n+1) - epstdat) / 2, epstdat(n+1) = ependdat** --af: **if (30180 = 1, -97, -98) goto 30150** **if (30180 = 2) goto 30181** **if (30180 = 3) goto 30200** --end--

30181	--va: **xwua2** --fn: **30181** --vb: Lücke vorhanden --fr: ... oder war da eine Lücke dazwischen? --we: 1: ja, neue Episode 2: nein (weiterer Klärungsbedarf) 3: Zeitkorrektur **BUTTONS: verweigert (-97), weiß nicht (-98)** --ac: **autoif (30181 = 1 & (epstm(n+1) = -97, -98) & (ependm <> -97, -98) & ependj = epstj(n+1) & (epstj(n+1) <> -97, -98)) epstdat(n+1) = ependdat - ((12 - ependm) / 2)** **autoif (30181 = 1 & (ependm = -97, -98) & (epstm(n+1) <> -97, -98) & ependj = epstj(n+1) & (epstj(n+1) <> -97,- 8)) ependdat = epstdat + ((12 - epstm(n+1)) / 2)** **autoif (30181 = 1 & (ependm = -97, -98) & (epstm(n+1) = -97, -98) & ependj = epstj(n+1) & (epstj(n+1) <> -97, -98)) ependdat = ((ependj – 1900) * 12) + 4, epstdat(n+1) = ((epstj(n+1) – 1900) * 12) + 8** **autoif (30181 = 1 & (epstm(n+1) = -97, -98) & (ependm <> -97, -98) & ependj < epstj(n+1) & (ependj <> -97, -98)) epstdat(n+1) = ((epstj(n+1) – 1900) * 12) + 6** **autoif (30181 = 1 & (ependm = -97, -98) & (epstm(n+1) <> -97, -98) & ependj < epstj(n+1) & (ependj <> -97, -98)) ependdat = ((ependj(n+1) – 1900) * 12) + 6** **autoif (30181 = 1 & (ependm = -97, -98) & (epstm(n+1) = -97, -98) & ependj < epstj(n+1) & (ependj <> -97, -98)) ependdat = ((ependj(n+1) – 1900) * 12) + 8, epstdat(n+1) = ((epstj(n+1) – 1900) * 12) + 4** **autoif (30181 = 1 & (ependm = -97, -98) & (ependj = -97, -98) & (epstm <> -97, -98) & (epstj <> -97, -98) & (epstm(n+1) <> -97, -98) & (epstj(n+1) <> -97, -98)) ependdat = epstdat + ((epstdat(n+1) - epstdat) / 12)** **autoif (30181 = 1 & (epstm(n+1) = -97, -98) & (epstj(n+1) = -97, -98) & (ependm <> -97, -98) & (ependj <> -97, -98) & (ependm(n+1) <> -97, -98) & (ependj(n+1) <> -97, -98)) epstdat(n+1) = ependdat + ((ependdat(n+1) - ependdat) / 2)** **autoif (30181 = 1 & (ependm = -97, -98) & (ependj = -97, -98) & (epstm(n+1) = -97, -98) & (epstj(n+1) = -97, -98) & (epstm <> -97, -98) & (epstj <> -97, -98) & (ependm(n+1) <> -97, -98) & (ependj(n+1) <> -97, -98)) ependdat = epstdat + ((ependdat(n+1) - epstdat) / 2), epstdat(n+1) = ependdat(n+1) - ((ependdat(n+1) - epstdat) / 2)** --af: **if (30181 = 1) goto 30300** **if (30181 = 2) goto 30182** **if (30181 = 3) goto 30200** **if (30181 = -97, -98) goto 30150** --end--

30182	--va: **xwua3** --fn: **30182** --vb: gleichzeitige Tätigkeiten --fr: ... oder haben Sie beides gleichzeitig gemacht? --we: 1: ja 2: nein 3: Zeitkorrektur **BUTTONS: verweigert (-97), weiß nicht (-98)** --ac: **autoif (30182 = 1 & (ependm <> -97, -98) & (epstm(n+1) = -97, -98) & ependj = epstj(n+1)) epstdat(n+1) = ((epstj(n+1) – 1900) * 12) + 1** **autoif (30182 = 1 & (ependm = -97, -98) & (epstm(n+1) <> -97, -98) & ependj = epstj(n+1)) ependdat = ((ependj -1900) * 12) + 12** **autoif (30182 = 1 & (ependm = -97, -98) & (epstm(n+1) = -97, -98) & ependj = epstj(n+1)) epstdat = ((epstj(n+1) – 1900) * 12) + 1, ependdat = ((ependj – 1900) * 12) + 12** **autoif (30182 = 1 & (ependm = -97, -98) & (ependj = -97, -98) & (epstj(n+1) <> -97, -98)) ependdat = epstdat(n+1) + ((ependdat(n+1) - epstdat(n+1)) / 2)** **autoif (30182 = 1 & (ependj <> -97, -98) & (epstm(n+1) = -97, -98) & (epstj(n+1) = -97, -98)) epstdat(n+1) = ependdat - ((ependdat - epstdat) / 2)** **autoif (30182 = 1 & (ependm = -97, -98) & (ependj = -97, -98) & (epstm(n+1) = -97, -98) & (epstj(n+1) = -97, -98)) ependdat = ependdat(n+1) - ((ependdat(n+1) - epstdat) / 3), epstdat(n+1) = epstdat - ((ependdat(n+1) - epstdat) / 3)** --af: **if (30182 = 1, 2, -97, -98) goto 30150** **if (30182 = 3) goto 30200** --end--
	--st: **BEGINN der Zeitkorrektur bereits erfasster Episoden** --end--

30200	--va: **xzkend (xzkendm / xzkendj)** --fn: **30200** --vb: korr. Enddatum Episode --fr: Bis wann haben Sie **<30103>**? --in: <<Erinnert sich ZP nur an Jahreszeiten, bitte folgende Nummern eingeben: 21 = Jahresanfang/Winter, 24 = Frühjahr/Ostern, 27 = Jahresmitte/Sommer, 30 = Herbst, 32 = Jahresende>> --we: bis Monat ____ Jahr ____ **BUTTONS: verweigert (-97), weiß nicht (-98), bis heute (-5)** --ac: **autoif (30200 = -5) 30200 = 20102(intm/intj)** --af: **goto 30200a** --end--
30200a	--va: **xmodend** --fn: **30200a** --vb: Enddatierung im X-Modul geändert --fr: [AUTO] Enddatierung im X-Modul geändert --we: 1: ja 2: nein --af: **goto 30201** --end--

30201	--va: **xzkst (xzkstm / xzkstj)** --fn: **30201** --vb: korr. Startdatum Episode(n+1) --fr: **[NCS]** Und seit wann haben Sie **<30103>**? --in: <<Erinnert sich ZP nur an Jahreszeiten, bitte folgende Nummern eingeben: 21 = Jahresanfang/Winter, 24 = Frühjahr/Ostern, 27 = Jahresmitte/Sommer, 30 = Herbst, 32 = Jahresende>> --we: von Monat ____ Jahr ____ **BUTTONS: verweigert (-97), weiß nicht (-98)** --af: **goto 30202** --end--
30202	--va: **xmodst** --fn: **30202** --vb: Startdatierung im X-Modul geändert --fr: [AUTO] Startdatierung im X-Modul geändert --we: 1: ja 2: nein --af: **goto 30150** --end--
	--st: **BEGINN Erfassung von Lückenaktivitäten** --end--

30300	--va: **xtyp** --fn: **30300** --vb: Lücke am Ende --fr: Was haben Sie damals gemacht? --in: <<Vorgaben bei Bedarf vorlesen!>> --we: **if (h_etappe = 8)** 1: eine Erwerbstätigkeit oder Nebenerwerbstätigkeit ausgeübt **if (h_etappe = 6)** 1: eine Erwerbstätigkeit oder Nebenerwerbstätigkeit ausgeübt oder ein Praktikum gemacht 2: eine allgemeinbildende Schule besucht **if (20102(intj) - 20106(gebj) < 30)** 3: eine Berufsvorbereitung gemacht 4: eine berufliche Ausbildung oder Studium absolviert **if (h_etappe = 8 OR (h_etappe = 6 & h_cohort = 4))** 5: Bundesfreiwilligendienst, Internationalen Freiwilligendienst, freiwilligen Wehrdienst geleistet oder ein Freiwilliges Soziales/ Ökologisches/ Europäisches Jahr absolviert **if (h_etappe = 6 & h_cohort <> 4)** 5: Freiwilligendienst geleistet (zum Beispiel Bundesfreiwilligendienst, Freiwilliges Soziales oder Ökologisches Jahr, freiwilliger Wehrdienst oder Internationaler Jugendfreiwilligendienst) **if (sum(29110) = . OR sum(29110) < 1)** 6: sich um Ihren Haushalt gekümmert **if (sum(29110) >= 1)** 6: sich um Ihren Haushalt oder um die Kinder gekümmert 7: war in Elternzeit 8: war arbeitslos 9: war krank/vorübergehend arbeitsunfähig 10: war in Rente (auch Berufs-/Erwerbsunfähigkeitsrente) 11: war in Ferien/Urlaub 13: einen Kurs oder Lehrgang absolviert 12: etwas anderes gemacht -6: versehentlich in Episodenaufnahme, zurück ins Prüfmodul --af: **if (30300= 1) goto 26107Z** **if (30300= 2) goto 22107Z** **if (30300= 3) goto 23107Z** **if (30300= 4) goto 24108Z** **if (30300= 5) goto 25106Z** **if (30300= 6, 7, 9, 10, 11, 13) goto 50106Z** **if (30300 = 12 & h_etappe = 8) goto 50106Z** **if (30300 = 12 & h_etappe = 6) goto 30301** **if (30300= 8) goto 27106Z** **if (30300= -6) goto 30150** --end--

30301	--va: **xbs** --fn: **30301** --vb: Berufsschule im X-Modul --in: <<ACHTUNG, Frage nicht stellen! Hat die Zielperson angegeben, in dieser Zeit eine BERUFSSCHULE zu besuchen?>> --we: 1: ja 2: nein --af: **if (30301 = 1) goto 30302** **if (30301 = 2) goto 50106Z** --end--
30302	--va: **xberufsschule** --fn: **30302** --vb: Zuordnung offene Angabe Berufsschule --fr: In einer Berufsschule gibt es viele Möglichkeiten: man kann zum Beispiel eine berufsvorbereitende Maßnahme machen, eine richtige Berufsausbildung beginnen oder einen allgemeinbildenden Schulabschluss erwerben. Welche dieser drei Möglichkeiten trifft auf Sie zu? --in: Bei Unsicherheiten bitte Beispiele nennen: 1: Berufsvorbereitung: Es kann !!kein!! anerkannter Berufsabschluss erreicht werden. Berufsvorbereitende Maßnahmen sind z.B. das Berufsvorbereitungsjahr, kurz BVJ oder das Berufsgrundbildungsjahr, kurz BGJ 2: Berufsausbildung, dual oder vollzeitschulisch: In der Berufsausbildung kann ein anerkannter Berufsabschluss erreicht werden. Die duale Ausbildung findet in Berufsschule und Betrieb statt, die vollzeitschulische Ausbildung nur in der Berufsschule oder in Schulen des Gesundheitswesens 3: Schulbesuch zum Erwerb eines allgemeinbildenden Schulabschlusses: z.B. eine Fachoberschule, ein Berufskolleg oder berufliches Gymnasium --we: 1: Berufsvorbereitung 2: Berufsausbildung oder Lehre 3: Schulbesuch zum Erwerb eines allgemeinbildenden Schulabschlusses 4: eine andere Aktivität **BUTTONS: verweigert (-97), weiß nicht (-98)** --af: **if (30302 = 4, -97, -98) goto 50106Z** **if (30302 = 1) goto 23107Z** **if (30302 = 2) goto 24108Z** **if (30302 = 3) goto 22107Z** --end--

30500	--va: **xendpr** --fn: **30500** --vb: Abschluss Prüfmodul --fr: **if (keine Korrektur notwendig)** Wie ich hier sehe, ist alles korrekt notiert. **if (Korrektur notwendig)** So, jetzt habe ich alles korrekt notiert. --we: 1: weiter --af: **goto 30501Z** --end--
30501Z	--va: **[ZS] zsx2** --fn: **30501Z** --vb: Zeitstempel 2 X-Modul --fr: [ZS] Zeitstempel 2 X-Modul --af: **if (h_cohort = 6) goto 30600Z (Modul E68P_30X_out_SC6)** **if (h_cohort = 4) goto 30600Z (Modul E68P_30X_out_SC4)** **if (h_cohort = 3) goto 30600Z (Modul E68P_30X_out_SC3P)** --end--

	--st: **31WB_SC3P Weiterbildung Startkohorte 3 Panelbefragung E6P B133** **Grundlage: E6P B132 V1.03 Feldversion** **Version 1.02** **Stand: 20.05.2019** --end--
31200Z	--va: **[ZS] zwb1** --fn: **31200Z** --vb: Zeitstempel 1 Weiterbildung --fr: [ZS] Zeitstempel 1 Weiterbildung --af: **goto 31201** --ef: **Modul 30X_out_SC3P: alle** --end--
	--va: **[HILF] h_kursvorhanden** --vb: Anzahl bereits in Modul 35 erfasster Kurse --fr: [HILF] Anzahl bereits in Modul 35 erfasster Kurse --we: OFFEN: ____ --end--
31201	--va: **caseid** --hin: **(ID_t)** --fn: **31201** --vb: Personennummer --fr: [AUTO] Personennummer --ac: **autoif (count(35109) > 0) h_kursvorhanden = count(35109)** **autoif (count(35109) = 0) h_kursvorhanden = 0** --af: **if (h_kursvorhanden > 0) goto 31202** **if (h_kursvorhanden = 0) goto 31203** --end--

31202	--va: **wbzus1** --fn: **31202** --vb: Weitere Kurse --fr: Kommen wir noch einmal auf das Thema Weiterbildung. Bisher haben Sie berichtet, dass Sie seit dem letzten Interview folgende Kurse oder Lehrgänge besucht haben**: < [Kursliste] 35110>** Haben Sie darüber hinaus seit dem letzten Interview, also von **<intmPRE/intjPRE>** bis heute, Kurse oder Lehrgänge besucht, die nicht Teil Ihrer beruflichen Ausbildung oder berufsvorbereitenden Maßnahme waren? --we: 1: ja 2: nein **BUTTONS: verweigert (-97), weiß nicht (-98)** --af: **if (31202 = 1) goto 31203Z** **if (31202 = 2, -97, -98) goto 31211** --end--
31203	--va: **wbzus2** --fn: **31203** --vb: Kurse besucht --fr: Kommen wir noch einmal auf das Thema Weiterbildung. Haben Sie seit dem letzten Interview, also von **<intmPRE/intjPRE>** bis heute, Kurse oder Lehrgänge besucht, die nicht Teil Ihrer beruflichen Ausbildung oder berufsvorbereitenden Maßnahme waren? --we: 1: ja 2: nein **BUTTONS: verweigert (-97), weiß nicht (-98)** --af: **if (31203 = 1) goto 31203Z** **if (31203 = 2, -97, -98) goto 31211** --end--
	--st: **BEGINN Schleife weitere Kurse/Lehrgänge** --end--
31203Z	--va: **[ZS] zwb2** --fn: **31203Z** --vb: Zeitstempel 2 Weiterbildung --fr: [ZS] Zeitstempel 2 Weiterbildung für jede Episode] --af: **goto 31204** --end--

31204	--va: **wbnr** --fn: **31204** --vb: Kursnummer --fr: [AUTO] Nummer des Kurses --af: **goto 31205** --end--
31205	--va: **wbkinhs** --hin: **(t272000)** --fn: **31205** --vb: Kursinhalt --fr: Um was ging es in diesem Kurs/Lehrgang genau? --in: <<So detailliert wie möglich erfassen; bei globalen Angaben wie "berufliche Weiterbildung" nach konkreten Inhalten nachfragen.>> --we: OFFEN: _____ **BUTTONS: verweigert (-97), weiß nicht (-98)** --af: **goto 31206** --end--
31206	--va: **wbfbu** --hin: **(t271043)** --fn: **31206** --vb: Dauer des Kurses --fr: Wie viele Stunden dauert/e dieser Kurs/Lehrgang insgesamt? --in: <<Dauer notfalls schätzen lassen!>> --we: OFFEN: _ _ _ Stunden 999: 999 Stunden und mehr **BUTTONS: verweigert (-97), weiß nicht (-98)** --ra: **0 to 999, -97, -98** --af: **goto 31206a** --end--

31206a	--va: **wbkint** --hin: **(neu)** --fn: **31206a** --vb: berufliche/private Gründe --fr: Haben Sie an dem Kurs eher aus beruflichen Gründen teilgenommen oder eher aus privatem Interesse? --we: 1: aus beruflichen Gründen 2: aus privatem Interesse **BUTTONS: sowohl als auch (3), verweigert (-97), weiß nicht (-98)** --af: **goto 31206b** --end--
31206b	--va: **wbkinit** --hin: **(neu)** --fn: **31206b** --vb: Motivation Kursbesuch --fr: Wie sehr haben Sie sich darum bemüht, an diesem Kurs teilnehmen zu können? Haben Sie sich sehr bemüht, eher bemüht, eher nicht bemüht oder gar nicht bemüht? --we: 1: sehr bemüht 2: eher bemüht 3: eher nicht bemüht 4: gar nicht bemüht **BUTTONS: verweigert (-97), weiß nicht (-98)** --af: **goto 31206c** --end--

31206c	--va: **wbkpfl** --hin: **(neu)** --fn: **31206c** --vb: Pflicht/Angebot Kurs --fr: Waren Sie verpflichtet, an diesem Kurs teilzunehmen? --we: 1: ja 2: nein **BUTTONS: verweigert (-97), weiß nicht (-98)** --af: **if (31206c = 1) goto 31206d** **if (31206c = 2, -97, -98) goto 31207** --end--
31206d	--va: **wbkqpfl** --hin: **(neu)** --fn: **31206d** --vb: Wer hat verpflichtet? --fr: Wer hat Sie zur Teilnahme verpflichtet? --in: <<Vorgaben bitte vorlesen! Mit Arbeitsamt ist die Arbeitsagentur, eine ARGE (Arbeitsgemeinschaft, auch Hartz-4-Amt) oder ein zugelassener kommunaler Träger (Optionskommune) gemeint.>> --we: 1: Ihr Arbeitgeber 2: das Arbeitsamt 3: jemand anderes **BUTTONS: verweigert (-97), weiß nicht (-98)** --af: **goto 31207** --end--

31207	--va: **wbkiz** --hin: **(t271048)** --fn: **31207** --vb: Kurs dauert an --fr: Besuchen Sie diesen Kurs/Lehrgang heute immer noch? --we: 1: ja, Kurs findet noch statt 2: nein **BUTTONS: verweigert (-97), weiß nicht (-98)** --af: **if (31207 = 2, -97, -98) goto 31208** **if (31207 = 1) goto 31210** --end--
31208	--va: **wbkabb** --hin: **(t271049)** --fn: **31208** --vb: Abbruch Kurs --fr: Haben Sie diesen Kurs/Lehrgang vorzeitig abgebrochen oder bis zum Ende teilgenommen? --we: 1: vorzeitig abgebrochen 2: bis zum Ende teilgenommen **BUTTONS: verweigert (-97), weiß nicht (-98)** --af: **if (31208 = 2) goto 31209** **if (31208 = 1, -97, -98) goto 31210** --end--

31209	--va: **wbkz** --hin: **(t272043)** --fn: **31209** --vb: Zertifikat --fr: Haben Sie für diesen Kurs/Lehrgang eine Teilnahmebescheinigung, eine anerkannte Lizenz, ein anderes Zertifikat oder nichts davon erhalten? --we: 1: Teilnahmebescheinigung 4: anerkannte Lizenz 5: anderes Zertifikat 6: nichts davon **BUTTONS: verweigert (-97), weiß nicht (-98)** --af: **goto 31210** --end--
31210	--va: **wbzus11** --fn: **31210** --vb: Weitere Kurse --fr: Haben Sie seit dem letzten Interview, also von **<intmPRE/intjPRE>** bis heute, einen weiteren Kurs/Lehrgang besucht, von dem Sie noch nicht berichtet haben und der nicht Teil Ihrer beruflichen Ausbildung oder berufsvorbereitenden Maßnahme war? --we: 1: ja 2: nein **BUTTONS: verweigert (-97), weiß nicht (-98)** --af: **goto 31210Z** --end--
31210Z	--va: **[ZS] zwb3** --fn: **31210Z** --vb: Zeitstempel 3 Weiterbildung --fr: [ZS] Zeitstempel 3 Weiterbildung für jede Episode --af: **if (31210 = 1) goto 31203Z** **if (31210 = 2, -97, -98) goto 31211** --end--
	--st: **ENDE Schleife weitere Kurse/Lehrgänge** --end--

31211	--va: **wbkinf** --hin: **(neu)** --fn: **31211** --vb: informelles Lernen --fr: Lernen kann ja auch gänzlich außerhalb von geregelten Lehrgängen oder Kursen stattfinden, z.B. durch das Lesen von Fachbüchern, durch Online-Lernprogramme oder durch den Besuch von Vorträgen oder Messen. Haben Sie seit dem letzten Interview, also von **<intmPRE/intjPRE>** bis heute, so etwas gemacht? Bitte denken Sie nur an Dinge, die nicht Teil Ihrer beruflichen Ausbildung oder berufsvorbereitenden Maßnahme waren. --we: 1: ja 2: nein **BUTTONS: verweigert (-97), weiß nicht (-98)** --af: **goto 31211Z** --end--
31211Z	--va: **[ZS] zwb7** --fn: **31211Z** --vb: Zeitstempel 4 Weiterbildung --fr: [ZS] Zeitstempel 4 Weiterbildung --af: **goto 30604 (Modul 30X_out_SC3P)** --end--

	--st: **40ÜM_SC3P_SC4 - Übergang Etappe 6 - KURZVERSION Panel-Befragung E68P B133HS und B136HS** **Grundlage: HE B132Panel und B135 V1.03 Feldversion** **Version 1.02** **Stand: 05.08.2019** --end--
40100Z	--va: **[ZS] zsue1** --fn: **40100Z** --vb: Zeitstempel 1 Übergangsmodul --fr: [ZS] Zeitstempel 1 Übergangsmodul --af: **goto 40101** --ef: **Modul 30X_out_SC4: h_ümkurz = 1** **Modul 30X_out_SC3P: h_ümkurz = 1** --end--
	--va: **[HILF] h_uestatus** --vb: derzeitiger Status --fr: [HILF] derzeitiger Status --we: 1: in Ausbildung 2: in Übergangs-Aktivität 3: andere Aktivität 4: Studium --end--
	--va: **[HILF] h_studabi** --vb: Studienberechtigt und/oder studierend --fr: [HILF] Studienberechtigt und/oder studierend? --we: 1: keine Studienberechtigung und nicht studierend 2: Studienberechtigung oder studierend --end--

40101	--va: **caseid** --fn: **40101** --vb: Personennummer --fr: [AUTO] Personennummer --ac: **autoif (ANY(24120 = 1 & h_abE6 = 1)) h_uestatus = 1** **autoif (ANY(23113 = 1) & NO(24120 = 1 & h_abE6 = 1)) h_uestatus = 2** **autoif (NO(24120 = 1 & h_abE6 = 1) & NO(23113 = 1)) h_uestatus = 3** **autoif (ANY((24111 = 6 to 10) & 24120 = 1)) h_uestatus = 4** **autoif (h_asabi = 0 & (h_uestatus = 1, 2, 3)) h_studabi = 1** **autoif ((h_asabi = 1, 2) OR h_uestatus = 4) h_studabi = 2** --af: **goto 40191Z** --end--
40191Z	--va: **[ZS] zsue3b** --fn: **40191Z** --vb: Zeitstempel 3b Übergangsmodul --fr: [ZS] Zeitstempel 3b Übergangsmodul --af: **if (h_studabi = 1) goto 40201Z** **if (h_studabi = 2) goto 40192** --end--

40192	--va: **e6stud_1** --fn: **40192** --vb: Studium beworben --fr: **if (h_uestatus = 4)** Im Folgenden würden wir gerne etwas über Ihren Weg ins Studium wissen. Haben Sie sich seit unserem letzten Interview im **<20101P3(intmPRE/intjPRE)>** für einen Studienplatz beworben? Damit meinen wir sowohl Bewerbungen direkt an Hochschulen als auch Bewerbungen bei der Stiftung für Hochschulzulassung (SfH) oder Bewerbungen an Hochschulen im Ausland. **if (h_uestatus = 1, 2, 3)** Haben Sie sich seit unserem letzten Interview im **<20101P3(intmPRE/intjPRE)>** für einen Studienplatz beworben? Damit meinen wir sowohl Bewerbungen direkt an Hochschulen als auch Bewerbungen bei der Stiftung für Hochschulzulassung (SfH) oder Bewerbungen an Hochschulen im Ausland. --in: << Wenn ZP hinsichtlich des Begriffs „Stiftung für Hochschulzulassung“ unsicher ist: „Mit der Stiftung für Hochschulzulassung ist die ehemalige Zentralstelle für die Vergabe von Studienplätzen (ZVS) oder auch das Bewerbungsportal „Hochschulstart“ gemeint.“>> --we: 1: ja 2: nein **BUTTONS: verweigert (-97), weiß nicht (-98)** --af: **goto 40186** --end--

40186	--va: **t32452 (t32452k / t32452l / t32452m / t32452n / t32452o / t32452p / t32452s / t32452x / t32452u / t32452v)** --fn: **40186** --vb: Retrospektives Sozialkapital: Information Studium Eltern / Retrospektives Sozialkapital: Information Studium Geschwister / Retrospektives Sozialkapital: Information Studium Verwandtschaft / Retrospektives Sozialkapital: Information Studium Lehrer / Retrospektives Sozialkapital: Information Studium Arbeit / Retrospektives Sozialkapital: Information Studium Freunde / Retrospektives Sozialkapital: Information Studium sonstige / Retrospektives Sozialkapital: Information Studium niemand / Retrospektives Sozialkapital: Information Studium verweigert / Retrospektives Sozialkapital: Information Studium weiß nicht --fr**:** **[MF]** Hat Ihnen jemand aus den folgenden Personengruppen seit unserem letzten Interview Informationen und Tipps zu Studienmöglichkeiten gegeben? --in: <<Mehrfachnennungen möglich. Vorgaben vorlesen.>> --we: **t32452k** 1: Ihre Eltern **t32452l** 2: Ihre Geschwister **t32452m** 3: andere Personen aus Ihrer Familie oder Verwandtschaft **t32452n** 4: eine Lehrerin oder ein Lehrer an Ihrer alten Schule **t32452o** 5: jemand, den Sie aus einem Praktikum, Nebenjob oder Arbeit zur Probe kennen **t32452p** 6: Ihre Freundinnen und Freunde **t32452s** 7: sonstige Bekannte **t32452x**: niemand davon **t32452u**: verweigert **t32452v**: weiß nicht [0: nicht genannt 1: genannt] **BUTTONS: niemand davon [t32452x], verweigert [t32452u], weiß nicht [t32452v]** --af: **if (40192 = 1) goto 40192a** **if ((40192 = 2, -97, -98) & h_uestatus = 4) goto 40201a** **if ((40192 = 2, -97, -98) & h_uestatus = 1) goto 40201** **if ((40192 = 2, -97, -98) & (h_uestatus = 2, 3)) goto 40201Z** --end--

40192a	--va: **e6stud_1a** --fn: **40192a** --vb: Mobilität Bewerbungen Studium: Ausland --fr: Haben Sie sich seit **<20101P3(intmPRE/intjPRE)>** an Hochschulen im Ausland beworben? --we: 1: ja 2: nein **BUTTONS: verweigert (-97), weiß nicht (-98)** --af: **goto 40192b** --end--
40192b	--va: **e6hstyp (e6hstyp_1 / e6hstyp_2 / e6hstyp_3 / e6hstyp_4 / e6hstyp_5 / e6hstyp_6 / e6hstyp_vw / e6hstyp_wn)** --fn: **40192b** --vb: Hochschultyp Universität / Hochschultyp Fachhochschule / Hochschultyp Duale Hochschule / Hochschultyp Berufsakademie / Hochschultyp Verwaltungsfachhochschule / Hochschultyp Andere Hochschule / Hochschultyp verweigert / Hochschultyp weiß nicht --fr: **[MF]** An welchen der folgenden Hochschultypen haben Sie sich seit unserem letzten Interview beworben? --we: **e6hstyp_1** 1: Universität (auch Kunst- oder Musikhochschule, Pädagogische Hochschule etc.) **e6hstyp_2** 2: Fachhochschule, auch Hochschule für angewandte Wissenschaften oder University of Applied Sciences genannt **e6hstyp_3** 3: Duale Hochschule **e6hstyp_4** 4: Berufsakademie **e6hstyp_5** 5: Verwaltungsfachhochschule **e6hstyp_6** 6: Andere Hochschule **e6hstyp_vw:** verweigert **e6hstyp_wn:** weiß nicht [0: nicht genannt] [1: genannt] **BUTTONS: verweigert [e6hstyp_vn], weiß nicht [e6hstyp_wn]** --af: **goto 40193** --end--

40193	--va: **e6stud_2** --fn: **40193** --vb: Anzahl Bewerbung Studium --fr: Wenn Sie an !!alle!! Ihre Bewerbungen seit **<20101P3(intmPRE/intjPRE)>** denken: Wie !!oft!! haben Sie sich insgesamt für Studienplätze beworben? --in: <<Wenn ZP unsicher ist: „Schätzen Sie einfach, eine ungefähre Zahl reicht“. Wenn ZP sich nicht beworben hat, dann bitte 0 eintragen.>> --we: Anzahl Bewerbungen: _____ **BUTTONS: verweigert (-97), weiß nicht (-98)** --ra: **0 to 200, -97, -98** --af: **if (40193 <> 0, -97) goto 40193b** **if ((40193 = 0, -97) & h_uestatus = 4) goto 40201a** **if ((40193 = 0, -97) & h_uestatus = 1) goto 40201** **if ((40193 = 0, -97) & (h_uestatus = 2, 3)) goto 40201Z** --end--
40193b	--va: **e6stud_2b** --fn: **40193b** --vb: Anzahl beworbene Studienfächer --fr: Für wie viele verschiedene Studienfächer bzw. Fächerkombinationen haben Sie sich seit unserem letzten Interview beworben? --in: <<Wenn ZP unsicher ist: „Schätzen Sie einfach, eine ungefähre Zahl reicht“.>> --we: Anzahl Studienfächer: _____ **BUTTONS: verweigert (-97), weiß nicht (-98)** --ra: **0 to 200, -97, -98** --af: **goto 40197** --end--

40197	--va: **e6stud_6** --fn: **40197** --vb: Anzahl Hochschulen --fr: Und an wie vielen unterschiedlichen Hochschulen haben Sie sich seit unserem letzten Interview beworben? --in: <<Bei Nachfragen: „Gemeint sind Hochschulen und Fachhochschulen, bei denen Sie sich direkt beworben haben.“ Wenn ZP unsicher ist: „Schätzen Sie einfach, eine ungefähre Zahl reicht“.>> --we: Anzahl Hochschulen: _____ **BUTTONS: verweigert (-97), weiß nicht (-98)** --ra: **0 to 50, -97, -98** --af: **if (40197 <> 0, -97) goto 40198** **if (40197 = 0, -97) goto 40200** --end--
40198	--va: **e6stud_7** --fn: **40198** --vb: Mobilität Bewerbungen Studium: Entfernung --fr: **if (40197 > 1 OR 40197 = -98)** Und von diesen Hochschulen: Wie viele Kilometer sind es bis zu der Hochschule, die am weitesten von Ihrem damaligen Wohnort entfernt war? **if (40197 = 1)** Wie viele Kilometer sind es von Ihrem damaligen Wohnort bis zu dieser Hochschule? --in: << Vorgaben vorlesen. Wenn ZP unsicher ist: „Schätzen Sie einfach, eine ungefähre Zahl reicht“.>> --we: 1: 0 bis 10 km 2: 11 bis 50 km 3: 51 bis 100 km 4: 101 bis 200 km 5: 201 bis 500 km 6: Mehr als 500 km **BUTTONS: verweigert (-97), weiß nicht (-98)** --af: **goto 40199** --end--

40199	--va: **e6stud_8** --fn: **40199** --vb: Mobilität Bewerbungen Studium: Umzug --fr: Hätten Sie umziehen müssen, um an dieser Hochschule zu studieren? --we: 1: ja 2: nein **BUTTONS: verweigert (-97), weiß nicht (-98)** --af: **goto 40200** --end--
40200	--va: **e6stud_9** --fn: **40200** --vb: Zulassungen Studienplätze Anzahl --fr: Wie viele Zulassungen für Studienplätze haben Sie seit **<20101P3(intmPRE/intjPRE)>** insgesamt erhalten? --in: <<Wenn ZP unsicher ist hinsichtlich der Zulassungen: „Damit meinen wir die Zulassung für die Studienfächer, für die Sie sich beworben haben. Wenn Sie sich einfach einschreiben konnten, zählt dies !!nicht!! als Zulassung“. Wenn ZP keine Zulassungen bekommen hat, bitte 0 eintragen.>> --we: Zulassungen: _____ **BUTTONS: verweigert (-97), weiß nicht (-98)** --ra: **0 to 50, -97, -98** --af: **if (h_uestatus = 1) goto 40201** **if (h_uestatus = 4) goto 40201a** **if (h_uestatus = 2, 3) goto 40201Z** --end--

40201	--va: **e6stud_10** --fn: **40201** --vb: Studium geplant --fr: Planen Sie im Anschluss an Ihre Ausbildung zu studieren? --we: 1: ja 2: nein **BUTTONS: verweigert (-97), weiß nicht (-98)** --af: **goto 40201Z** --end--
40201a	--va: **e6stud_10a** --fn: **40201a** --vb: Zugangsvoraussetzung Studium: NC --fr: Waren für die Zulassung für Ihr jetziges Studium die Abiturnote oder Noten in bestimmten Fächern relevant? --in: <<Wenn ZP unsicher ist: „Wir wollen wissen, ob Sie eine bestimmte Note haben mussten, um für Ihr Studium zugelassen zu werden“.>> --we: 1: ja 2: nein **BUTTONS: verweigert (-97), weiß nicht (-98)** --af: **goto 40201b** --end--
40201b	--va: **e6stud_10b** --fn: **40201b** --vb: Zugangsvoraussetzung Studium: Prüfung --fr: Mussten Sie für Ihr jetziges Studium ein Auswahlverfahren durchlaufen? Damit sind zum Beispiel Tests oder Prüfungen, Auswahlgespräche, Essays oder Motivationsschreiben, Bewerbungsmappen, Assessment Center und ähnliche Auswahlverfahren gemeint. --we: 1: ja 2: nein **BUTTONS: verweigert (-97), weiß nicht (-98)** --af: **goto 40201Z** --end--

40201Z	--va: **[ZS] zsue3c** --fn: **40201Z** --vb: Zeitstempel 3c Übergangsmodul --fr: [ZS] Zeitstempel 3c Übergangsmodul --af: **goto 40128** --end--
40128	--va: **e6_2** --fn: **40128** --vb: Ausbildung beworben --fr: **if (h_uestatus = 1)** Im Folgenden würden wir gerne von Ihnen wissen, wie es dazu gekommen ist, dass Sie jetzt Ihre Ausbildung machen. Haben Sie sich seit unserem letzten Interview im **<20101P3(intmPRE/intjPRE)>** um eine Ausbildungsstelle beworben? **if (h_uestatus = 2, 3, 4)** Haben Sie sich seit unserem letzten Interview im **<20101P3(intmPRE/intjPRE)>** um eine Ausbildungsstelle beworben? --we: 1: ja 2: nein **BUTTONS: verweigert (-97), weiß nicht (-98)** --af: **if (h_cohort = 4 & 40128 = 2 & h_studabi = 1) goto 40129** **if (h_cohort = 4 & 40128 = 2 & h_studabi = 2) goto 40120** **if ((h_cohort = 3, 4) & (40128 = 1, -97, -98)) goto 40120** **if (h_cohort = 3 & 40128 = 2) goto 40129** --end--

40129	--va: **e6_3** --fn: **40129** --vb: Gründe für Nicht-Bewerbung: Aussicht --fr: Warum haben Sie sich seit unserem letzten Interview !!nicht!! um eine Ausbildungsstelle beworben? Weil Ihnen jemand eine Ausbildungsstelle in Aussicht gestellt hat? --we: 1: ja 2: nein **BUTTONS: verweigert (-97), weiß nicht (-98)** --af: **goto 40130** --end--
40130	--va: **e6_4** --fn: **40130** --vb: Gründe für Nicht-Bewerbung: Chancen --fr: [NCS] Warum haben Sie sich seit unserem letzten Interview !!nicht!! um eine Ausbildungsstelle beworben? Weil Sie dachten, dass Sie keinen Ausbildungsplatz bekommen würden? --we: 1: ja 2: nein **BUTTONS: verweigert (-97), weiß nicht (-98)** --af: **goto 40131** --end--
40131	--va: **e6_5** --fn: **40131** --vb: Gründe für Nicht-Bewerbung: persönlich --fr: [NCS] Warum haben Sie sich seit unserem letzten Interview !!nicht!! um eine Ausbildungsstelle beworben? Aus familiären oder gesundheitlichen Gründen? --we: 1: ja 2: nein **BUTTONS: verweigert (-97), weiß nicht (-98)** --af: **goto 40131a** --end--

40131a	--va: **e6_6** --fn: **40131a** --vb: Gründe für Nicht-Bewerbung: höherer Schulabschluss --fr: [NCS] Warum haben Sie sich seit unserem letzten Interview !!nicht!! um eine Ausbildungsstelle beworben? Weil Sie zuerst noch einen höheren Schulabschluss machen wollten? --we: 1: ja 2: nein **BUTTONS: verweigert (-97), weiß nicht (-98)** --af: **if (h_cohort = 4) goto 40132** **if (h_cohort = 3) goto 40131b** --end--
40131b	--va: **e6_6b** --fn: **40131b** --vb: Gründe für Nicht-Bewerbung: Studium --fr: [NCS] Warum haben Sie sich seit unserem letzten Interview !!nicht!! um eine Ausbildungsstelle beworben? Weil Sie lieber ein Studium machen wollten? --we: 1: ja 2: nein **BUTTONS: verweigert (-97), weiß nicht (-98)** --af: **goto 40131c** --end--
40131c	--va: **e6_6c** --fn: **40131c** --vb: Gründe für Nicht-Bewerbung: Arbeiten/Jobben --fr: [NCS] Warum haben Sie sich seit unserem letzten Interview !!nicht!! um eine Ausbildungsstelle beworben? Weil Sie erst einmal arbeiten oder jobben wollten? --we: 1: ja 2: nein **BUTTONS: verweigert (-97), weiß nicht (-98)** --af: **goto 40131d** --end--

40131d	--va: **e6_6d** --fn: **40131d** --vb: Gründe für Nicht-Bewerbung: Praktikum --fr: [NCS] Warum haben Sie sich seit unserem letzten Interview !!nicht!! um eine Ausbildungsstelle beworben? Weil Sie erst einmal ein Praktikum machen wollten? --we: 1: ja 2: nein **BUTTONS: verweigert (-97), weiß nicht (-98)** --af: **goto 40132** --end--
40132	--va: **e6_7a** --fn: **40132** --vb: sonstige Gründe für Nicht-Bewerbung --fr: [NCS] Warum haben Sie sich seit unserem letzten Interview !!nicht!! um eine Ausbildungsstelle beworben? Aus anderen Gründen? --we: 1: ja 2: nein **BUTTONS: verweigert (-97), weiß nicht (-98)** --af: **goto 40120** --end--

40120	--va: **t32401a_r (t32401a_r1 / t32401a_r2 / t32401a_r3 / t32401a_r8 / t32401a_r5 / t32401a_r6 / t32401a_r7 / t32401a_rnd / t32401a_rvw / t32401a_rwn)** --fn: **40120** --vb: Retrospektives Sozialkapital: Information Eltern / Retrospektives Sozialkapital: Information Geschwister / Retrospektives Sozialkapital: Information Verwandtschaft / Retrospektives Sozialkapital: Information Lehrer / Retrospektives Sozialkapital: Information Arbeit / Retrospektives Sozialkapital: Information Freunde / Retrospektives Sozialkapital: Information sonstige / Retrospektives Sozialkapital: Information niemand / Retrospektives Sozialkapital: Information verweigert / Retrospektives Sozialkapital: Information weiß nicht --fr**:** **[MF]** Hat Sie jemand aus den folgenden Personengruppen seit unserem letzten Interview über interessante freie Ausbildungsstellen informiert? --in: <<Mehrfachnennungen möglich. Vorgaben vorlesen.>> --we: **t32401a_r1** 1: Ihre Eltern **t32401a_r2** 2: Ihre Geschwister **t32401a_r3** 3: andere Personen aus Ihrer Familie oder Verwandtschaft **t32401a_r8** 4: Lehrer/innen oder Betreuer/innen aus einer berufsvorbereitenden Maßnahme **t32401a_r5** 5: jemand, den Sie aus einem Praktikum, Nebenjob oder Arbeit zur Probe kennen **t32401a_r6** 6: Ihre Freundinnen und Freunde **t32401a_r7** 7: sonstige Bekannte **t32401a_rnd**: niemand davon **t32401a_rvw**: verweigert **t32401a_rwn**: weiß nicht [0: nicht genannt] [1: genannt] **BUTTONS: niemand davon [t32401a_rnd], verweigert [t32401a_rvw], weiß nicht [t32401a_rwn]** --af: **if (h_cohort = 4 & h_studabi = 1) goto 40139** **if (h_cohort = 4 & h_studabi = 2 & 40128 = 1) goto 40139** **if (h_cohort = 4 & h_studabi = 2 & h_uestatus = 1 & (40128 = 2, -97, -98)) goto 40139** **if (h_cohort = 4 & h_studabi = 2 & (h_uestatus = 2, 3) & (40128 = 2, -97, -98)) goto 40151** **if (h_cohort = 4 & h_studabi = 2 & h_uestatus = 4 & (40128 = 2, -97, -98)) goto 40184Z** **if (h_cohort = 3) goto 40139** --end--

40139	--va: **e6_12** --fn: **40139** --vb: als Bewerber gemeldet --fr: Es gibt die Möglichkeit, sich bei der Arbeitsagentur, dem Job-Center oder der Stadt bzw. Gemeinde als Bewerber/in um eine Ausbildungsstelle zu melden. Haben Sie diese Möglichkeit seit **<20101P3(intmPRE/intjPRE)>** genutzt? --in: <<Man kann sich dort melden, um dann Angebote für freie Ausbildungsstellen zu erhalten>> --we: 1: ja 2: nein **BUTTONS: Möglichkeit unbekannt (-6), verweigert (-97), weiß nicht (-98)** --af: **if (40139 = 1) goto 40139b** **if ((40139 = 2, -6, -97, -98) & h_uestatus = 1 & (40128 = 2, -97, -98)) goto 40144** **if ((40139 = 2, -6, -97, -98) & 40128 = 1) goto 40140a** **if ((40139 = 2, -6, -97, -98) & (h_uestatus = 2, 3, 4) & (40128 = 2, -97, -98)) goto 40151** --end--
40139b	--va: **e6_12b** --fn: **40139b** --vb: Ausbildungsstellenangebote durch die BA --fr: Hat man Ihnen dort seit unserem letzten Interview Ausbildungsstellen angeboten? --we: 1: ja 2: nein **BUTTONS: Möglichkeit unbekannt (-6), verweigert (-97), weiß nicht (-98)** --af: **if (h_uestatus = 1 & (40128 = 2, -97, -98)) goto 40144** **if (40128 = 1) goto 40140a** **if ((h_uestatus = 2, 3, 4) & (40128 = 2, -97, -98)) goto 40151** --end--

40140a	--va: **e6_13a** --fn: **40140a** --vb: Unterschiedliche Berufe --fr: Nun habe ich noch ein paar Fragen zu Ihren Bewerbungen seit **<20101P3(intmPRE/intjPRE)>**. Haben Sie sich für verschiedene Berufe beworben? --we: 1: ja 2: nein **BUTTONS: verweigert (-97), weiß nicht (-98)** --af: **if (40140a = 1) goto 40140b** **if (40140a = 2, -97, -98) goto 40140** --end--
40140b	--va: **e6_13b** --fn: **40140b** --vb: Anzahl Berufe --fr: Für wie viele verschiedene Berufe haben Sie sich seit unserem letzten Interview beworben? --in: <<Wenn ZP unsicher ist: „Schätzen Sie einfach, eine ungefähre Zahl reicht“. >> --we: Berufe: _____ **BUTTONS: verweigert (-97), weiß nicht (-98)** --ra: **0 to 200, -97, -98** --af: **goto 40140** --end--

40140	--va: **e6_13** --fn: **40140** --vb: Anzahl Bewerbungen --fr: Wie oft haben Sie sich seit unserem letzten Interview !!insgesamt!!, in allen Berufen zusammen, um eine Ausbildungsstelle beworben? --in: <<Wenn ZP unsicher ist: „Schätzen Sie einfach, eine ungefähre Zahl reicht“. Wenn ZP sich nie beworben hat, dann bitte 0 eintragen.>> --we: Bewerbungen: _____ **BUTTONS: verweigert (-97), weiß nicht (-98)** --ra: **0 to 200, -97, -98** --af: **if (h_cohort = 4 & (40140 <> 0, -97)) goto 40143** **if (h_cohort = 4 & (40140 = 0, -97)) goto 40144** **if (h_cohort = 3 & (40140 <> 0, -97)) goto 40141a** **if (h_cohort = 3 & (40140 = 0, -97) & h_uestatus = 1) goto 40144** **if (h_cohort = 3 & (40140 = 0, -97) & (h_uestatus = 2, 3, 4)) goto 40151** --end--
40141a	--va: **e6_14a** --fn: **40141a** --vb: Erster beworbener Beruf --fr: **if (40140 > 1 OR 40140 = -98)** Für welche Berufe haben Sie sich um eine Ausbildungsstelle beworben? Wenn Sie sich um Ausbildungsstellen in !!verschiedenen!! Berufen beworben haben, nennen Sie mir bitte den für Sie wichtigsten Beruf. **if (40140 = 1)** Für welchen Beruf haben Sie sich um eine Ausbildungsstelle beworben? --we: OFFEN: _____ **BUTTONS: verweigert (-97), weiß nicht (-98)** --af: **goto 40143** --end--

40143	--va: **e6_16** --fn: **40143** --vb: Mobilität Bewerbungen: Entfernung --fr: **if (40140 > 1 OR 40140 = -98)** Denken Sie bitte an die Ausbildungsstellen zurück, um die Sie sich seit **<20101P3(intmPRE/intjPRE)>** beworben haben. Wie viele Kilometer sind es bis zu der Ausbildungsstelle, die am weitesten von Ihrem Wohnort entfernt war? **if (40140 = 1)** Wie viele Kilometer sind es bis zu dieser Ausbildungsstelle? --in: << Vorgaben vorlesen bis Zielperson zustimmt. Wenn ZP unsicher ist: „Schätzen Sie einfach, eine ungefähre Zahl reicht".>> --we: 1: 0 bis 10 km 2: 11 bis 50 km 3: 51 bis 100 km 4: 101 bis 200 km 5: 201 bis 500 km 6: mehr als 500 km **BUTTONS: verweigert (-97), weiß nicht (-98)** --af: **goto 40143a** --end--
40143a	--va: **e6_17** --fn: **40143a** --vb: Mobilität Bewerbungen: Zeit --fr: Wie lange hätten Sie für den Weg von Ihrer Wohnung zu dieser Ausbildungsstelle gebraucht? --in: << Vorgaben vorlesen. Gemeint ist der einfache Weg. Wenn ZP unsicher ist: „Schätzen Sie einfach". Wenn Sie mit dem Fahrrad gefahren wären, dann schätzen Sie die Zeit, die Sie mit dem Fahrrad gebraucht hätten, wenn Sie mit der Bahn gefahren wären, dann die Zeit, die Sie mit der Bahn gebraucht hätten usw.>> --we: 1: bis 20 Minuten 2: 21 bis 40 Minuten 3: 41 Minuten bis eine Stunde 4: über eine Stunde 5: ich hätte umziehen müssen **BUTTONS: verweigert (-97), weiß nicht (-98)** --af: **goto 40144** --end--

40144	--va: **e6_18** --fn: **40144** --vb: Anzahl Bewerbungsgespräche --fr: Wie oft wurden Sie seit **<20101P3(intmPRE/intjPRE)>** !!insgesamt!! zu einem Vorstellungsgespräch, einem Eignungstest oder zum Probearbeiten eingeladen? --in: <<Wenn ZP unsicher ist: „Schätzen Sie einfach, eine ungefähre Zahl reicht“. Wenn ZP Anzahl Vorstellungsgespräche, Eignungsteste und Probearbeiten einzeln nennt, dann Gesamtsumme eintragen. Wenn ZP nie eingeladen wurde, dann bitte 0 eintragen.>> --we: Einladungen: _____ **BUTTONS: verweigert (-97), weiß nicht (-98)** --ra: **0 to 50, -97, -98** --af: **goto 40146** --end--
40146	--va: **e6_20** --fn: **40146** --vb: Ausbildungsplatzzusagen Anzahl --fr: Wie viele Zusagen haben Sie seit unserem letzten Interview insgesamt erhalten? Nennen Sie mir bitte die Anzahl der Ausbildungsstellen, die Ihnen angeboten wurden. --in: << Wenn ZP keine Zusagen bekommen hat, bitte 0 eintragen.>> --we: Ausbildungsplatzangebote: _____ **BUTTONS: verweigert (-97), weiß nicht (-98)** --ra: **0 to 20, -97, -98** --af: **goto 40151** --end--

40151	--va: **t32501a_r (t32501a_r1 / t32501a_r2 / t32501a_r3 / t32501a_r8 / t32501a_r5 / t32501a_r6 / t32501a_r7 / t32501a_rnd / t32501a_rvw / t32501a_rwn)** --fn: **40151** --vb: Retrospektives Sozialkapital: persönlicher Einsatz Eltern / Retrospektives Sozialkapital: persönlicher Einsatz Geschwister / Retrospektives Sozialkapital: persönlicher Einsatz Verwandtschaft / Retrospektives Sozialkapital: persönlicher Einsatz Lehrer / Retrospektives Sozialkapital: persönlicher Einsatz Arbeit / Retrospektives Sozialkapital: persönlicher Einsatz Freunde / Retrospektives Sozialkapital: persönlicher Einsatz sonstige / Retrospektives Sozialkapital: persönlicher Einsatz niemand / Retrospektives Sozialkapital: persönlicher Einsatz verweigert / Retrospektives Sozialkapital: persönlicher Einsatz weiß nicht --fr**: [MF]** **if (h_uestatus = 1)** Hat sich seit unserem letzten Interview jemand aus den folgenden Personengruppen dafür eingesetzt, dass Sie Ihre jetzige Ausbildung bekommen haben? **if (h_uestatus = 2, 3, 4)** Hat sich seit unserem letzten Interview jemand aus den folgenden Personengruppen dafür eingesetzt, dass Sie einen Ausbildungsplatz bekommen? --in: <<Mehrfachnennungen möglich. Vorgaben vorlesen.>> --we: **t32501a_r1** 1: Ihre Eltern **t32501a_r2** 2: Ihre Geschwister **t32501a_r3** 3: andere Personen aus Ihrer Familie oder Verwandtschaft **t32501a_r8** 4: Lehrer/innen oder Betreuer/innen aus einer berufsvorbereitenden Maßnahme **t32501a_r5** 5: jemand, den Sie aus einem Praktikum, Nebenjob oder Arbeit zur Probe kennen **t32501a_r6** 6: Ihre Freundinnen und Freunde **t32501a_r7** 7: sonstige Bekannte **t32501a_rnd**: niemand davon **t32501a_rvw**: verweigert **t32501a_rwn**: weiß nicht [0: nicht genannt] [1: genannt] **BUTTONS: niemand davon [t32501a_rnd], verweigert [t32501a_rvw], weiß nicht [t32501a_rwn]** --af: **goto 40184Z** --end--

40184Z	--va: **[ZS] zsue6** --fn: **40184Z** --vb: Zeitstempel 6 Übergangsmodul --fr: [ZS] Zeitstempel 6 Übergangsmodul --af: **if (h_cohort = 4) goto 30606 (Modul 30X_out_SC4)** **if (h_cohort = 3) goto 30606 (Modul 30X_out_SC3P)** --end--

	--st: **62IAM_SC3P_SC4 – Im Arbeitsmarkt nach der Ausbildung Panel-Befragung E68P B133HS und B136HS** **Grundlage: Haupterhebung B132P und B135, V1.04 Feldversion** **Version 1.03** **Stand: 05.08.2019** --end--
62100Z	--va: **[ZS] ziam1** --fn: **62100Z** --vb: Zeitstempel 1 Im Arbeitsmarkt --fr: [ZS] Zeitstempel 1 Im Arbeitsmarkt --af: **goto 62100** --ef: **Modul 30X_out_SC4: 30607b = 1, 2, 3** **Modul 30X_out_SC3P: 30607b = 1, 2, 3** --end--
	--va: **[HILF] h_etappe** --vb: Etappenummer --fr: [HILF] Etappenummer --we: 6: Etappe 6 7: Etappe 7 8: Etappe 8 --end--
	--va: **[HILF] h_migpre** --vb: Migrationshintergrund --fr: [HILF] Migrationshintergrund --we: -1: kein Migrationshintergrund 1: selbst zugewandert 2: nur Mutter zugewandert 3: nur Vater zugewandert 4: Mutter und Vater aus dem selben Herkunftsland zugewandert 5: Mutter und Vater aus unterschiedlichen Herkunftsländern zugewandert --end--

	--va: **[HILF] h_abschlussart** --vb: Art des seit dem letzten Interviews erworbenen Abschlusses --fr: [HILF] Art des seit dem letzten Interviews erworbenen Abschlusses --we: 1: Ausbildungsabschluss 2: Studienabschluss --end--
62100	--va: **caseid** --fn: **62100** --vb: Personennummer --fr: [AUTO] Personennummer --ac: **autoif () h_etappe = 20101a** **autoif () h_migpre = 20101P4** **autoif (30607b = 1) h_abschussart = 1** **autoif (30607b = 2, 3) h_abschlussart = 2** --af: **goto 62101** --end--

62101	--va: **abfazit** --fn: **62101** --vb: Fazit Ausbildung/Studium --fr: **if (h_abschlussart = 1)** Sie haben berichtet, dass Sie Ihre letzte Berufsausbildung im **<30606 (abendm62/abendj62)>** beendet haben. Wir möchten noch einmal auf diese Ausbildung zu sprechen kommen. Alles in allem, wie zufrieden waren Sie rückblickend mit Ihrer Ausbildung? Bitte antworten Sie auf einer Skala von 0 bis 10. ‚0' bedeutet, dass Sie ‚ganz und gar !!un!!zufrieden' waren, ‚10' bedeutet, Sie waren ‚ganz und gar zufrieden'. Mit den Zahlen dazwischen können Sie Ihr Urteil abstufen. **if (h_abschlussart = 2 & 30607b = 2)** Sie haben berichtet, dass Sie Ihr letztes Studium im **<30606b (studbaendm62/studbaendj62)>** beendet haben. Wir möchten noch einmal auf dieses Studium zu sprechen kommen. Alles in allem, wie zufrieden waren Sie rückblickend mit Ihrem Studium? Bitte antworten Sie auf einer Skala von 0 bis 10. ‚0' bedeutet, dass Sie ‚ganz und gar !!un!!zufrieden' waren, ‚10' bedeutet, Sie waren ‚ganz und gar zufrieden'. Mit den Zahlen dazwischen können Sie Ihr Urteil abstufen. **if (h_abschlussart = 2 & 30607b = 3)** Sie haben berichtet, dass Sie Ihr letztes Studium im **<30606c (studanendm62/studanendj62)>** beendet haben. Wir möchten noch einmal auf dieses Studium zu sprechen kommen. Alles in allem, wie zufrieden waren Sie rückblickend mit Ihrem Studium? Bitte antworten Sie auf einer Skala von 0 bis 10. ‚0' bedeutet, dass Sie ‚ganz und gar !!un!!zufrieden' waren, ‚10' bedeutet, Sie waren ‚ganz und gar zufrieden'. Mit den Zahlen dazwischen können Sie Ihr Urteil abstufen. --we: 0: ganz und gar unzufrieden 1: 1 2: 2 3: 3 4: 4 5: 5 6: 6 7: 7 8: 8 9: 9 10: ganz und gar zufrieden **BUTTONS: verweigert (-97), weiß nicht (-98)** --af: **goto 62102** --end--

62102	--va: **wichtig1** --fn: **62102** --vb: Wichtig nach Ausbildung/Studium 1: Überhaupt Arbeit --fr: **if (h_abschlussart = 1)** Nach der Ausbildung können ja unterschiedliche Überlegungen für die weitere Laufbahn eine Rolle spielen. Als Sie überlegt haben, wie es nach Ihrer Ausbildung weitergehen sollte, wie wichtig waren Ihnen da die folgenden Punkte? Wie wichtig war es Ihnen, nach der Ausbildung überhaupt erstmal eine Arbeit zu haben? War Ihnen das sehr unwichtig, eher unwichtig, eher wichtig oder sehr wichtig? **if (h_abschlussart = 2)** Nach einem Studium können ja unterschiedliche Überlegungen für die weitere Laufbahn eine Rolle spielen. Als Sie überlegt haben, wie es nach Ihrem zuletzt absolvierten Studium weitergehen sollte, wie wichtig waren Ihnen da die folgenden Punkte? Wie wichtig war es Ihnen, nach dem Studium überhaupt erstmal eine Arbeit zu haben? War Ihnen das sehr unwichtig, eher unwichtig, eher wichtig oder sehr wichtig? --we: 1: sehr unwichtig 2: eher unwichtig 3: eher wichtig 4: sehr wichtig **BUTTONS: verweigert (-97), weiß nicht (-98)** --af: **goto 62103** --end--

62103	--va: **wichtig2** --fn: **62103** --vb: Wichtig nach Ausbildung/Studium 2: Ausbildungsberuf/fachnaher Bereich --fr: **if (h_abschlussart = 1)** [NCS] Wie wichtig war es Ihnen, nach der Ausbildung weiter in Ihrem Ausbildungsberuf zu arbeiten? War Ihnen das sehr unwichtig, eher unwichtig, eher wichtig oder sehr wichtig? **if (h_abschlussart = 2)** [NCS] Wie wichtig war es Ihnen, nach dem Studium in einem fachnahen Bereich zu arbeiten? War Ihnen das sehr unwichtig, eher unwichtig, eher wichtig oder sehr wichtig? --we: 1: sehr unwichtig 2: eher unwichtig 3: eher wichtig 4: sehr wichtig **BUTTONS: verweigert (-97), weiß nicht (-98)** --af: **if (h_abschlussart = 1 & 30607 = 1) goto 62104** **if ((h_abschlussart = 1 & (30607 = 2, 3)) OR h_abschlussart = 2) goto 62105** --end--
62104	--va: **wichtig3** --fn: **62104** --vb: Wichtig nach Ausbildung 3: Ausbildungsbetrieb --fr: [NCS] Und wie wichtig war es Ihnen, nach der Ausbildung weiter in Ihrem Ausbildungsbetrieb zu arbeiten? --in: << Bei Bedarf Antwortvorgaben wiederholen: „War Ihnen das sehr unwichtig, eher unwichtig, eher wichtig oder sehr wichtig?“>> --we: 1: sehr unwichtig 2: eher unwichtig 3: eher wichtig 4: sehr wichtig **BUTTONS: verweigert (-97), weiß nicht (-98)** --af: **goto 62105** --end--

62105	--va: **wichtig4** --fn: **62105** --vb: Wichtig nach Ausbildung/Studium 4: Bezahlung --fr: **if (h_abschlussart = 1)** [NCS] Wie wichtig war es Ihnen, nach der Ausbildung eine gut bezahlte Arbeit zu finden? **if (h_abschlussart = 2)** [NCS] Wie wichtig war es Ihnen, nach dem Studium eine gut bezahlte Arbeit zu finden? --in: << Bei Bedarf Antwortvorgaben wiederholen: „War Ihnen das sehr unwichtig, eher unwichtig, eher wichtig oder sehr wichtig?“>> --we: 1: sehr unwichtig 2: eher unwichtig 3: eher wichtig 4: sehr wichtig **BUTTONS: verweigert (-97), weiß nicht (-98)** --af: **goto 62106** --end--
62106	--va: **wichtig5** --fn: **62106** --vb: Wichtig nach Ausbildung/Studium 5: sicherer Arbeitsplatz --fr: **if (h_abschlussart = 1)** [NCS] Wie wichtig war Ihnen nach der Ausbildung ein sicherer Arbeitsplatz? **if (h_abschlussart = 2)** [NCS] Wie wichtig war Ihnen nach dem Studium ein sicherer Arbeitsplatz? --in: << Bei Bedarf Antwortvorgaben wiederholen: „War Ihnen das sehr unwichtig, eher unwichtig, eher wichtig oder sehr wichtig?“>> --we: 1: sehr unwichtig 2: eher unwichtig 3: eher wichtig 4: sehr wichtig **BUTTONS: verweigert (-97), weiß nicht (-98)** --af: **goto 62107** --end--

62107	--va: **wichtig6** --fn: **62107** --vb: Wichtig nach Ausbildung/Studium 6: interessante Arbeitsinhalte --fr: **if (h_abschlussart = 1)** [NCS] Wie wichtig waren Ihnen nach der Ausbildung interessante Arbeitsinhalte? **if (h_abschlussart = 2)** [NCS] Wie wichtig waren Ihnen nach dem Studium interessante Arbeitsinhalte? --in: << Bei Bedarf Antwortvorgaben wiederholen: „War Ihnen das sehr unwichtig, eher unwichtig, eher wichtig oder sehr wichtig?“>> --we: 1: sehr unwichtig 2: eher unwichtig 3: eher wichtig 4: sehr wichtig **BUTTONS: verweigert (-97), weiß nicht (-98)** --af: **goto 62108** --end--
62108	--va: **wichtig7** --fn: **62108** --vb: Wichtig nach Ausbildung/Studium 7: Familie --fr: **if (h_abschlussart = 1)** [NCS] Wie wichtig war es Ihnen, nach der Ausbildung eine Familie zu gründen? **if (h_abschlussart = 2)** [NCS] Wie wichtig war es Ihnen, nach dem Studium eine Familie zu gründen? --in: << Bei Bedarf Antwortvorgaben wiederholen: „War Ihnen das sehr unwichtig, eher unwichtig, eher wichtig oder sehr wichtig?“>> --we: 1: sehr unwichtig 2: eher unwichtig 3: eher wichtig 4: sehr wichtig **BUTTONS: trifft nicht zu, hatte bereits eine Familie gegründet (-93), verweigert (-97), weiß nicht (-98)** --af: **goto 62109** --end--

62109	--va: **wichtig8** --fn: **62109** --vb: Wichtig nach Ausbildung/Studium 8: Wohnortnähe --fr: **if (h_abschlussart = 1)** [NCS] Wie wichtig war es Ihnen, nach der Ausbildung weiter an Ihrem bisherigen Wohnort zu bleiben? **if (h_abschlussart = 2)** [NCS] Wie wichtig war es Ihnen, nach dem Studium weiter an Ihrem bisherigen Wohnort zu bleiben? --in: << Bei Bedarf Antwortvorgaben wiederholen: „War Ihnen das sehr unwichtig, eher unwichtig, eher wichtig oder sehr wichtig?“>> --we: 1: sehr unwichtig 2: eher unwichtig 3: eher wichtig 4: sehr wichtig **BUTTONS: verweigert (-97), weiß nicht (-98)** --af: **goto 62110** --end--

62110	--va: **wichtig9** --fn: **62110** --vb: Wichtig nach Ausbildung/Studium 9: Zeit --fr: **if (h_abschlussart = 1)** [NCS] Wie wichtig war es Ihnen, nach der Ausbildung Zeit für Familie, Freunde und Hobbys zu haben? **if (h_abschlussart = 2)** [NCS] Wie wichtig war es Ihnen, nach dem Studium Zeit für Familie, Freunde und Hobbys zu haben? --in: << Bei Bedarf Antwortvorgaben wiederholen: „War Ihnen das sehr unwichtig, eher unwichtig, eher wichtig oder sehr wichtig?“>> --we: 1: sehr unwichtig 2: eher unwichtig 3: eher wichtig 4: sehr wichtig **BUTTONS: verweigert (-97), weiß nicht (-98)** --af: **if (h_abschlussart = 1 OR (h_abschlussart = 2 & NO(24120 = 1 & (24111 = 6 to 10)))) goto 62111** **if (h_abschlussart = 2 & ANY(24120 = 1 & (24111 = 6 to 10))) goto 62113Z** --end--

62111	--va: **planbildung** --fn: **62111** --vb: Rückkehr Bildungssystem --fr: **if (h_abschlussart = 1)** Nach der Ausbildung entschließen sich einige Personen dazu, wieder zur Schule zu gehen, um einen höheren Schulabschluss zu machen, eine weitere Ausbildung anzufangen oder ein Studium zu beginnen. Haben Sie über so etwas nach Ihrer Ausbildung auch nachgedacht? **if (h_abschlussart = 2)** Nach dem Studium entschließen sich einige Personen dazu, ein weiteres Studium, eine Promotion oder eine Ausbildung zu beginnen. Haben Sie über so etwas nach Ihrem Studium auch nachgedacht? --we: 1: ja 2: nein **BUTTONS: verweigert (-97), weiß nicht (-98)** --af: **if (62111 = 1) goto 62112** **if (62111 = 2, -97, -98) goto 62113Z** --end--
62112	--va: **wichtig10** --fn: **62112** --vb: Wichtig nach Ausbildung/Studium 10: Bildung --fr: **if (h_abschlussart = 1)** Und wie wichtig war es Ihnen, nach der Ausbildung dann tatsächlich wieder zur Schule zu gehen, eine weitere Ausbildung anzufangen oder ein Studium zu beginnen? War Ihnen das sehr unwichtig, eher unwichtig, eher wichtig oder sehr wichtig? **if (h_abschlussart = 2)** Und wie wichtig war es Ihnen, nach dem Studium dann tatsächlich ein weiteres Studium, eine Promotion oder eine Ausbildung zu beginnen? War Ihnen das sehr unwichtig, eher unwichtig, eher wichtig oder sehr wichtig? --we: 1: sehr unwichtig 2: eher unwichtig 3: eher wichtig 4: sehr wichtig **BUTTONS: verweigert (-97), weiß nicht (-98)** --af: **goto 62113Z** --end--

62113Z	--va: **[ZS] ziam2** --fn: **62113Z** --vb: Zeitstempel 2 Im Arbeitsmarkt --fr: [ZS] Zeitstempel 2 Im Arbeitsmarkt --af: **goto 62113** --end--
	--st: **Retrospektives Sozialkapital Information (Säule 3)** --end--
62113	--va: **skamipg_r (skamipg_r1 / skamipg_r2 / skamipg_r3 / skamipg_r4 / skamipg_r5 / skamipg_r6 / skamipg_r7 / skamipg_r8 / skamipg_r10 / skamipg_r9 / skamipg_rnd / skamipg_rvw / skamipg_rwn)** --fn: **62113** --vb: Retrospektives Sozialkapital - Info Job: Partner / Mutter / Vater / Geschwister / Verwandte / Freunde / Kollegen / Lehrer / Kommilitonen / sonstige --fr**:** **[MF]** Hat Sie jemand aus den folgenden Personengruppen über freie Arbeitsstellen in Deutschland informiert? --in: <<Mehrfachnennungen möglich. Vorgaben vorlesen.>> --we: **skamipg_r1** 1: Ihr Partner/Ihre Partnerin **skamipg_r2** 2: Ihre Mutter **skamipg_r3** 3: Ihr Vater **skamipg_r4** 4: Ihre Geschwister **skamipg_r5** 5: andere Personen aus Ihrer Familie oder Verwandtschaft **skamipg_r6** 6: Ihre Freundinnen und Freunde **skamipg_r7** 7: Ihre (ehemaligen) Arbeitskollegen **if (h_abschlussart = 1) skamipg_r8** 8: Ihre Lehrerinnen und Lehrer aus der Berufsschule **if (h_abschlussart = 2) skamipg_r10** 9: Ihre (ehemaligen) Kommilitoninnen und Kommilitonen **skamipg_r9** 10: sonstige Bekannte **skamipg_rnd**: niemand davon **skamipg_rvw**: verweigert **skamipg_rwn**: weiß nicht [0: nicht genannt] [1: genannt] **BUTTONS: niemand davon [skamipg_rnd], verweigert [skamipg_rvw], weiß nicht [skamipg_rwn]** --af: **if ((skamipg_rnd) = 0 & (skamipg_rvw) = 0 & (skamipg_rwn) = 0) goto 62114** **if ((skamipg_rnd) = 1 OR (skamipg_rvw) = 1 OR (skamipg_rwn) = 1) goto 62119** --end--

62114	--va: **skamipn_r** --fn: **62114** --vb: Retrospektives Sozialkapital: Information Job Anzahl --fr: Wie viele Personen haben Ihnen insgesamt Informationen gegeben? --in: <<Vorgaben vorlesen.>> --we: 1: 1 Person 2: 2 Personen 3: 3 bis 5 Personen 4: 6 bis 10 Personen 5: 11 bis 15 Personen 6: mehr als 15 Personen **BUTTONS: verweigert (-97), weiß nicht (-98)** --af: **if (62114 = 1 to 6) goto 62115** **if (62114 = -97, -98) goto 62119** --end--

62115	--va: **skamimig_r** --fn: **62115** --vb: Retrospektives Sozialkapital: Information Job Migrationshintergrund --fr: **if (62114 = 1)** Stammt diese Person oder deren Eltern aus einem anderen Herkunftsland als Deutschland? **if (62114 = 2)** Wie viele dieser Personen oder deren Eltern stammen aus einem anderen Herkunftsland als Deutschland: keine, eine oder beide? **if (62114 = 3 to 6)** Wie viele dieser Personen oder deren Eltern stammen aus einem anderen Herkunftsland als Deutschland? Sind das keine, fast keine, weniger als die Hälfte, ungefähr die Hälfte, mehr als die Hälfte, fast alle oder alle? --in: <<Vorgaben nicht vorlesen.>> --we: **if (62114 = 1)** 1: nein **if (62114 = 2 to 6)** 1: keine **if (62114 = 3 to 6)** 2: fast keine **if (62114 = 3 to 6)** 3: weniger als die Hälfte **if (62114 = 2)** 4: eine **if (62114 = 3 to 6)** 4: ungefähr die Hälfte **if (62114 = 3 to 6)** 5: mehr als die Hälfte **if (62114 = 3 to 6)** 6: fast alle **if (62114 = 1)** 7: ja **if (62114 = 2)** 7: beide **if (62114 = 3 to 6)** 7: alle **BUTTONS: verweigert (-97), weiß nicht (-98)** --af: **goto 62116** --end--

62116	--va: **skamiabi_r** --fn: **62116** --vb: Retrospektives Sozialkapital: Information Job Bildung --fr: **if (62114 = 1)** Hat diese Person Abitur? **if (62114 = 2)** Wie viele dieser Personen haben Abitur: keine, eine oder beide? **if (62114 = 3 to 6)** Wie viele dieser Personen haben Abitur? Sind das keine, fast keine, weniger als die Hälfte, ungefähr die Hälfte, mehr als die Hälfte, fast alle oder alle? --in: <<Vorgaben nicht vorlesen.>> --we: **if (62114 = 1)** 1: nein **if (62114 = 2 to 6)** 1: keine **if (62114 = 3 to 6)** 2: fast keine **if (62114 = 3 to 6)** 3: weniger als die Hälfte **if (62114 = 2)** 4: eine **if (62114 = 3 to 6)** 4: ungefähr die Hälfte **if (62114 = 3 to 6)** 5: mehr als die Hälfte **if (62114 = 3 to 6)** 6: fast alle **if (62114 = 1)** 7: ja **if (62114 = 2)** 7: beide **if (62114 = 3 to 6)** 7: alle **BUTTONS: verweigert (-97), weiß nicht (-98)** --af: **goto 62117** --end--

62117	--va: **skamigen_r** --fn: **62117** --vb: Retrospektives Sozialkapital: Informationen Job Geschlecht --fr: **if (62114 = 1)** Ist diese Person eine Frau? **if (62114 = 2)** Wie viele dieser Personen sind Frauen: keine, eine oder beide? **if (62114 = 3 to 6)** Wie viele dieser Personen sind Frauen? Sind das keine, fast keine, weniger als die Hälfte, ungefähr die Hälfte, mehr als die Hälfte, fast alle oder alle? --in: <<Vorgaben nicht vorlesen.>> --we: **if (62114 = 1)** 1: nein **if (62114 = 2 to 6)** 1: keine **if (62114 = 3 to 6)** 2: fast keine **if (62114 = 3 to 6)** 3: weniger als die Hälfte **if (62114 = 2)** 4: eine **if (62114 = 3 to 6)** 4: ungefähr die Hälfte **if (62114 = 3 to 6)** 5: mehr als die Hälfte **if (62114 = 3 to 6)** 6: fast alle **if (62114 = 1)** 7: ja **if (62114 = 2)** 7: beide **if (62114 = 3 to 6)** 7: alle **BUTTONS: verweigert (-97), weiß nicht (-98)** --af: **if ((h_migpre = 1, 2, 3, 4, 5) & 62115 > 1) goto 62118** **if (h_migpre = -1 OR 62115 <= 1) goto 62119** --end--
62118	--va: **skamimige_r** --fn: **62118** --vb: Retrospektives Sozialkapital: Information Job Eigenethnie --fr: **if ((62114 = 1) & (h_migpre = 1))** Stammt diese Person oder deren Eltern aus dem gleichen Land wie Sie selbst? **if ((62114 = 2) & (h_migpre = 1))** Wie viele dieser Personen oder deren Eltern stammen aus dem gleichen Land wie Sie selbst: keine, eine oder beide? **if ((62114 = 3 to 6) & (h_migpre = 1))** Wie viele dieser Personen oder deren Eltern stammen aus dem gleichen Land wie Sie selbst? Sind das keine, fast keine, weniger als die Hälfte, ungefähr die Hälfte, mehr als die Hälfte, fast

	alle oder alle? **if ((62114 = 1) & (h_migpre = 2))** Stammen diese Person oder deren Eltern aus dem gleichen Land wie Ihre Mutter? **if ((62114 = 2) & (h_migpre = 2))** Wie viele dieser Personen oder deren Eltern stammen aus dem gleichen Land wie Ihre Mutter: keine, eine oder beide? **if ((62114 = 3 to 6) & (h_migpre = 2))** Wie viele dieser Personen oder deren Eltern stammen aus dem gleichen Land wie Ihre Mutter? Sind das keine, fast keine, weniger als die Hälfte, ungefähr die Hälfte, mehr als die Hälfte, fast alle oder alle? **if ((62114 = 1) & (h_migpre = 3))** Stammen diese Person oder deren Eltern aus dem gleichen Land wie Ihr Vater? **if ((62114 = 2) & (h_migpre = 3))** Wie viele dieser Personen oder deren Eltern stammen aus dem gleichen Land wie Ihr Vater: keine, eine oder beide? **if ((62114 = 3 to 6) & (h_migpre = 3))** Wie viele dieser Personen oder deren Eltern stammen aus dem gleichen Land wie Ihr Vater? Sind das keine, fast keine, weniger als die Hälfte, ungefähr die Hälfte, mehr als die Hälfte, fast alle oder alle? **if ((62114 = 1) & (h_migpre = 4))** Stammen diese Person oder deren Eltern aus dem gleichen Land wie Ihre Eltern? **if ((62114 = 2) & (h_migpre = 4))** Wie viele dieser Personen oder deren Eltern stammen aus dem gleichen Land wie Ihre Eltern: keine, eine oder beide? **if ((62114 = 3 to 6) & (h_migpre = 4))** Wie viele dieser Personen oder deren Eltern stammen aus dem gleichen Land wie Ihre Eltern? Sind das keine, fast keine, weniger als die Hälfte, ungefähr die Hälfte, mehr als die Hälfte, fast alle oder alle? **if ((62114 = 1) & (h_migpre = 5))** Stammen diese Person oder deren Eltern aus dem gleichen Land wie Ihre Mutter beziehungsweise Ihr Vater? Denken Sie dabei bitte an das Herkunftsland Ihrer Eltern, dem Sie sich stärker verbunden fühlen. **if ((62114 = 2) & (h_migpre = 5))** Wie viele dieser Personen oder deren Eltern stammen aus dem gleichen Land wie Ihre Mutter beziehungsweise Ihr Vater: keine, eine oder beide? Denken Sie dabei bitte an das Herkunftsland Ihrer Eltern, dem Sie sich stärker verbunden fühlen. **if ((62114 = 3 to 6) & (h_migpre = 5))** Wie viele dieser Personen oder deren Eltern stammen aus dem gleichen Land wie Ihre Mutter beziehungsweise Ihr Vater? Sind das keine, fast keine, weniger als die Hälfte, ungefähr die Hälfte, mehr als die Hälfte, fast alle oder alle? Denken Sie dabei bitte an das Herkunftsland Ihrer Eltern, dem Sie sich stärker verbunden fühlen.

	--in: <<Vorgaben nicht vorlesen. Falls die Person angibt, einer ethnischen Minderheit anzugehören (z.B. Kurde oder Kurdin ist), soll sie die Fragen auf diese ethnische Minderheit beziehen.>> --we: **if (62114 = 1)** 1: nein **if (62114 = 2 to 6)** 1: keine **if (62114 = 3 to 6)** 2: fast keine **if (62114 = 3 to 6)** 3: weniger als die Hälfte **if (62114 = 2)** 4: eine **if (62114 = 3 to 6)** 4: ungefähr die Hälfte **if (62114 = 3 to 6)** 5: mehr als die Hälfte **if (62114 = 3 to 6)** 6: fast alle **if (62114 = 1)** 7: ja **if (62114 = 2)** 7: beide **if (62114 = 3 to 6)** 7: alle **BUTTONS: Befragte/r widerspricht: Genannter Migrationshintergrund trifft nicht zu (-20), verweigert (-97), weiß nicht (-98)** --ac: **autoif (62118 = -20) h_migpre = -1** **autoif (62118 = -20) 20101P4 = -1** --af: **goto 62119** --end--

62119	--va: **skamrpg_r (skamrpg_r1 / skamrpg_r2 / skamrpg_r3 / skamrpg_r4 / skamrpg_r5 / skamrpg_r6 / skamrpg_r7 / skamrpg_r8 / skamrpg_r10 / skamrpg_r9 / skamrpg_rnd / skamrpg_rvw / skamrpg_rwn)** --fn: **62119** --vb: Retrospektives Sozialkapital - Referenz Job: Partner / Mutter / Vater / Geschwister / Verwandte / Freunde / Kollegen / Lehrer / Kommilitonen / sonstige --fr**: [MF]** Und hat sich jemand aus den folgenden Personengruppen dafür eingesetzt, dass Sie eine neue Arbeitsstelle in Deutschland bekommen? --in: <<Mehrfachnennungen möglich. Vorgaben vorlesen.>> --we: **skamrpg_r1** 1: Ihr Partner/Ihre Partnerin **skamrpg_r2** 2: Ihre Mutter **skamrpg_r3** 3: Ihr Vater **skamrpg_r4** 4: Ihre Geschwister **skamrpg_r5** 5: andere Personen aus Ihrer Familie oder Verwandtschaft **skamrpg_r6** 6: Ihre Freundinnen und Freunde **skamrpg_r7** 7: Ihre (ehemaligen) Arbeitskollegen **if (h_abschlussart = 1) skamrpg_r8** 8: Ihre Lehrerinnen und Lehrer aus der Berufsschule **if (h_abschlussart = 2) skamrpg_r10** 9: Ihre (ehemaligen) Kommilitoninnen und Kommilitonen **skamrpg_r9** 10: sonstige Bekannte **skamrpg_rnd**: niemand davon **skamrpg_rvw**: verweigert **skamrpg_rwn**: weiß nicht [0: nicht genannt] [1: genannt] **BUTTONS: niemand davon [skamrpg_rnd], verweigert [skamrpg_rvw], weiß nicht [skamrpg_rwn]** --af: **if ((skamrpg_rnd) = 0 & (skamrpg_rvw) = 0 & (skamrpg_rwn) = 0) goto 62120** **if ((skamrpg_rnd) = 1 OR (skamrpg_rvw) = 1 OR (skamrpg_rwn) = 1) goto 62125Z** --end--

62120	--va: **skamrpn_r** --fn: **62120** --vb: Retrospektives Sozialkapital: Referenz Job Anzahl --fr: Wie viele Personen haben sich insgesamt dafür eingesetzt, dass Sie eine neue Arbeitsstelle in Deutschland bekommen? --in: <<Vorgaben vorlesen.>> --we: 1: 1 Person 2: 2 Personen 3: 3 bis 5 Personen 4: 6 bis 10 Personen 5: 11 bis 15 Personen 6: mehr als 15 Personen **BUTTONS: verweigert (-97), weiß nicht (-98)** --af: **if (62120 = 1 to 6) goto 62121** **if (62120 = -97, -98) goto 62125Z** --end--

62121	--va: **skamrmig_r** --fn: **62121** --vb: Retrospektives Sozialkapital: Referenz Job Migrationshintergrund --fr: **if (62120 = 1)** Stammt diese Person oder deren Eltern aus einem anderen Herkunftsland als Deutschland? **if (62120 = 2)** Wie viele dieser Personen oder deren Eltern stammen aus einem anderen Herkunftsland als Deutschland: keine, eine oder beide? **if (62120 = 3 to 6)** Wie viele dieser Personen oder deren Eltern stammen aus einem anderen Herkunftsland als Deutschland? Sind das keine, fast keine, weniger als die Hälfte, ungefähr die Hälfte, mehr als die Hälfte, fast alle oder alle? --in: <<Vorgaben nicht vorlesen.>> --we: **if (62120 = 1)** 1: nein **if (62120 = 2 to 6)** 1: keine **if (62120 = 3 to 6)** 2: fast keine **if (62120 = 3 to 6)** 3: weniger als die Hälfte **if (62120 = 2)** 4: eine **if (62120 = 3 to 6)** 4: ungefähr die Hälfte **if (62120 = 3 to 6)** 5: mehr als die Hälfte **if (62120 = 3 to 6)** 6: fast alle **if (62120 = 1)** 7: ja **if (62120 = 2)** 7: beide **if (62120 = 3 to 6)** 7: alle **BUTTONS: verweigert (-97), weiß nicht (-98)** --af: **goto 62122** --end--

62122	--va: **skamrabi_r** --fn: **62122** --vb: Retrospektives Sozialkapital: Referenz Job Bildung --fr: **if (62120 = 1)** Hat diese Person Abitur? **if (62120 = 2)** Wie viele dieser Personen haben Abitur: keine, eine oder beide? **if (62120 = 3 to 6)** Wie viele dieser Personen haben Abitur? Sind das keine, fast keine, weniger als die Hälfte, ungefähr die Hälfte, mehr als die Hälfte, fast alle oder alle? --in: <<Vorgaben nicht vorlesen.>> --we: **if (62120 = 1)** 1: nein **if (62120 = 2 to 6)** 1: keine **if (62120 = 3 to 6)** 2: fast keine **if (62120 = 3 to 6)** 3: weniger als die Hälfte **if (62120 = 2)** 4: eine **if (62120 = 3 to 6)** 4: ungefähr die Hälfte **if (62120 = 3 to 6)** 5: mehr als die Hälfte **if (62120 = 3 to 6)** 6: fast alle **if (62120 = 1)** 7: ja **if (62120 = 2)** 7: beide **if (62120 = 3 to 6)** 7: alle **BUTTONS: verweigert (-97), weiß nicht (-98)** --af: **goto 62123** --end--

62123	--va: **skamrgen_r** --fn: **62123** --vb: Retrospektives Sozialkapital: Informationen Job Geschlecht --fr: **if (62120 = 1)** Ist diese Person eine Frau? **if (62120 = 2)** Wie viele dieser Personen sind Frauen: keine, eine oder beide? **if (62120 = 3 to 6)** Wie viele dieser Personen sind Frauen? Sind das keine, fast keine, weniger als die Hälfte, ungefähr die Hälfte, mehr als die Hälfte, fast alle oder alle? --in: <<Vorgaben nicht vorlesen.>> --we: **if (62120 = 1)** 1: nein **if (62120 = 2 to 6)** 1: keine **if (62120 = 3 to 6)** 2: fast keine **if (62120 = 3 to 6)** 3: weniger als die Hälfte **if (62120 = 2)** 4: eine **if (62120 = 3 to 6)** 4: ungefähr die Hälfte **if (62120 = 3 to 6)** 5: mehr als die Hälfte **if (62120 = 3 to 6)** 6: fast alle **if (62120 = 1)** 7: ja **if (62120 = 2)** 7: beide **if (62120 = 3 to 6)** 7: alle **BUTTONS: verweigert (-97), weiß nicht (-98)** --af: **if ((h_migpre = 1, 2, 3, 4, 5) & 62121 > 1) goto 62124** **if (h_migpre = -1 OR 62121 <= 1) goto 62125Z** --end--
62124	--va: **skamrmige_r** --fn: **62124** --vb: Retrospektives Sozialkapital: Referenz Job Eigenethnie --fr: **if ((62120 = 1) & (h_migpre = 1))** Stammt diese Person oder deren Eltern aus dem gleichen Land wie Sie selbst? **if ((62120 = 2) & (h_migpre = 1))** Wie viele dieser Personen oder deren Eltern stammen aus dem gleichen Land wie Sie selbst: keine, eine oder beide? **if ((62120 = 3 to 6) & (h_migpre = 1))** Wie viele dieser Personen oder deren Eltern stammen aus dem gleichen Land wie Sie selbst? Sind das keine, fast keine, weniger als die Hälfte, ungefähr die Hälfte, mehr als die Hälfte, fast

	alle oder alle? **if ((62120 = 1) & (h_migpre = 2))** Stammen diese Person oder deren Eltern aus dem gleichen Land wie Ihre Mutter? **if ((62120 = 2) & (h_migpre = 2))** Wie viele dieser Personen oder deren Eltern stammen aus dem gleichen Land wie Ihre Mutter: keine, eine oder beide? **if ((62120 = 3 to 6) & (h_migpre = 2))** Wie viele dieser Personen oder deren Eltern stammen aus dem gleichen Land wie Ihre Mutter? Sind das keine, fast keine, weniger als die Hälfte, ungefähr die Hälfte, mehr als die Hälfte, fast alle oder alle? **if ((62120 = 1) & (h_migpre = 3))** Stammen diese Person oder deren Eltern aus dem gleichen Land wie Ihr Vater? **if ((62120 = 2) & (h_migpre = 3))** Wie viele dieser Personen oder deren Eltern stammen aus dem gleichen Land wie Ihr Vater: keine, eine oder beide? **if ((62120 = 3 to 6) & (h_migpre = 3))** Wie viele dieser Personen oder deren Eltern stammen aus dem gleichen Land wie Ihr Vater? Sind das keine, fast keine, weniger als die Hälfte, ungefähr die Hälfte, mehr als die Hälfte, fast alle oder alle? **if ((62120 = 1) & (h_migpre = 4))** Stammen diese Person oder deren Eltern aus dem gleichen Land wie Ihre Eltern? **if ((62120 = 2) & (h_migpre = 4))** Wie viele dieser Personen oder deren Eltern stammen aus dem gleichen Land wie Ihre Eltern: keine, eine oder beide? **if ((62120 = 3 to 6) & (h_migpre = 4))** Wie viele dieser Personen oder deren Eltern stammen aus dem gleichen Land wie Ihre Eltern? Sind das keine, fast keine, weniger als die Hälfte, ungefähr die Hälfte, mehr als die Hälfte, fast alle oder alle? **if ((62120 = 1) & (h_migpre = 5))** Stammen diese Person oder deren Eltern aus dem gleichen Land wie Ihre Mutter beziehungsweise Ihr Vater? Denken Sie dabei bitte an das Herkunftsland Ihrer Eltern, dem Sie sich stärker verbunden fühlen. **if ((62120 = 2) & (h_migpre = 5))** Wie viele dieser Personen oder deren Eltern stammen aus dem gleichen Land wie Ihre Mutter beziehungsweise Ihr Vater: keine, eine oder beide? Denken Sie dabei bitte an das Herkunftsland Ihrer Eltern, dem Sie sich stärker verbunden fühlen. **if ((62120 = 3 to 6) & (h_migpre = 5))** Wie viele dieser Personen oder deren Eltern stammen aus dem gleichen Land wie Ihre Mutter beziehungsweise Ihr Vater? Sind das keine, fast keine, weniger als die Hälfte, ungefähr die Hälfte, mehr als die Hälfte, fast alle oder alle? Denken Sie dabei bitte an das Herkunftsland Ihrer Eltern, dem Sie sich stärker verbunden fühlen.

	--in: <<Vorgaben nicht vorlesen. Falls die Person angibt, einer ethnischen Minderheit anzugehören (z.B. Kurde oder Kurdin ist), soll sie die Fragen auf diese ethnische Minderheit beziehen.>> --we: **if (62120 = 1)** 1: nein **if (62120 = 2 to 6)** 1: keine **if (62120 = 3 to 6)** 2: fast keine **if (62120 = 3 to 6)** 3: weniger als die Hälfte **if (62120 = 2)** 4: eine **if (62120 = 3 to 6)** 4: ungefähr die Hälfte **if (62120 = 3 to 6)** 5: mehr als die Hälfte **if (62120 = 3 to 6)** 6: fast alle **if (62120 = 1)** 7: ja **if (62120 = 2)** 7: beide **if (62120 = 3 to 6)** 7: alle **BUTTONS: Befragte/r widerspricht: Genannter Migrationshintergrund trifft nicht zu (-20), verweigert (-97), weiß nicht (-98)** --ac: **autoif (62124 = -20) h_migpre = -1** **autoif (62124 = -20) 20101P4 = -1** --af: **goto 62125Z** --end--
62125Z	--va: **[ZS] ziam3** --fn: **62125Z** --vb: Zeitstempel 3 Im Arbeitsmarkt --fr: [ZS] Zeitstempel 3 Im Arbeitsmarkt --af: **if (h_abschlussart = 1 & 30607 = 1) goto 62125** **if (h_abschlussart = 1 & (30607 = 2, 3)) goto 62130** **if (h_abschlussart = 2) goto 62131b** --end--

62125	--va: **uebernahme** --fn: **62125** --vb: Übernahmeangebot --fr: Wir möchten gerne wissen, wie es bei Ihnen nach Ihrer Ausbildung dann weiter gegangen ist. Haben Sie am Ende der Ausbildung ein Übernahmeangebot von Ihrem Ausbildungsbetrieb bekommen? --we: 1: ja 2: nein **BUTTONS: verweigert (-97), weiß nicht (-98)** --af: **if (62125 = 1) goto 62126** **if (62125 = 2, -97, -98) goto 62132** --end--
62126	--va: **uebernahme_frist** --fn: **62126** --vb: Übernahmeangebot: Befristung --fr: Wurde Ihnen zunächst eine zeitlich befristete oder unbefristete Stelle angeboten? --we: 1: befristet 2: unbefristet **BUTTONS: verweigert (-97), weiß nicht (-98)** --af: **if (62126 = 1) goto 62127** **if (62126 = 2, -97, -98) goto 62129** --end--
62127	--va: **uebernahme_lang** --fn: **62127** --vb: Übernahmeangebot: Länge Befristung --fr: Auf welche Dauer war diese Stelle zunächst befristet? --we: OFFEN: ___ Monate **BUTTONS: verweigert (-97), weiß nicht (-98)** --ra: **0 to 120, -97, -98** --af: **goto 62128** --end--

62128	--va: **uebernahme_tarif** --fn: **62128** --vb: Übernahmeangebot: tarifvertragliche Vereinbarung --fr: Bei manchen Ausbildungen ist im Tarifvertrag vereinbart, dass die Auszubildenden zumindest für eine bestimmte Zeit nach der Ausbildung übernommen werden müssen. War das in Ihrer Ausbildung auch so geregelt? --we: 1: ja 2: nein **BUTTONS: verweigert (-97), weiß nicht (-98)** --af: **goto 62129** --end--
62129	--va: **uebernahme_ange** --fn: **62129** --vb: Übernahmeangebot: angenommen --fr: Haben Sie das Übernahmeangebot angenommen? --we: 1: ja 2: nein **BUTTONS: verweigert (-97), weiß nicht (-98)** --af: **goto 62132** --end--
62130	--va: **angpraktikum** --fn: **62130** --vb: Angebot: Praktikumsbetrieb --fr: Wir möchten gerne wissen, wie es bei Ihnen nach Ihrer Ausbildung dann weiter gegangen ist. Haben Sie ein Arbeitsangebot bekommen von einem Betrieb, in dem Sie während Ihrer Ausbildung ein Praktikum gemacht haben? --we: 1: ja 2: nein **BUTTONS: verweigert (-97), weiß nicht (-98)** --af: **if (62130 = 1) goto 62131** **if (62130 = 2, -97, -98) goto 62132** --end--

62131	--va: **angpraktikum_ange** --fn: **62131** --vb: Angebot: Praktikumsbetrieb angenommen --fr: Haben Sie dieses Angebot angenommen? --we: 1: ja 2: nein **BUTTONS: verweigert (-97), weiß nicht (-98)** --af: **goto 62132** --end--
62131b	--va: **angstudtaet** --fn: **62131b** --vb: Angebot nach studentischer Tätigkeit --fr: Nach dem Studium kann man ja auch ein Arbeitsangebot erhalten von einem Arbeitgeber, bei dem man bereits während des Studiums gearbeitet hat, zum Beispiel im Nebenjob, in einem Praktikum oder Ähnlichem. Haben Sie nach Ihrem Studium so ein Angebot bekommen? --we: 1: ja 2: nein **BUTTONS: verweigert (-97), weiß nicht (-98)** --af: **if (62131b = 1) goto 62131c** **if (62131b = 2, -97, -98) goto 62132** --end--
62131c	--va: **angstudtaet_ange** --fn: **62131c** --vb: Angebot nach studentischer Tätigkeit angenommen --fr: Haben Sie dieses Angebot angenommen? --we: 1: ja 2: nein **BUTTONS: verweigert (-97), weiß nicht (-98)** --af: **goto 62132** --end--

62132	--va: **angfamilie** --fn: **62132** --vb: Angebot: Familienbetrieb --fr: **if (h_abschlussart = 1)** Hatten Sie die Möglichkeit, nach Ihrer Ausbildung in einem Betrieb von Verwandten oder Bekannten zu arbeiten? **if (h_abschlussart = 2)** Hatten Sie die Möglichkeit, nach Ihrem Studium in einem Betrieb von Verwandten oder Bekannten zu arbeiten? --we: 1: ja 2: nein **BUTTONS: verweigert (-97), weiß nicht (-98)** --af: **if (62132 = 1) goto 62133** **if (62132 = 2, -97, -98) goto 62134Z** --end--
62133	--va: **angfamilie_ange** --fn: **62133** --vb: Angebot: Familienbetrieb angenommen --fr: Und haben Sie das auch gemacht? --we: 1: ja 2: nein **BUTTONS: verweigert (-97), weiß nicht (-98)** --af: **goto 62134Z** --end--
62134Z	--va: **[ZS] ziam4** --fn: **62134Z** --vb: Zeitstempel 4 Im Arbeitsmarkt --fr: [ZS] Zeitstempel 4 Im Arbeitsmarkt --af: **goto 62134** --end--

62134	--va: **suche** --fn: **62134** --vb: Arbeitsstellen gesucht --fr: **if (h_abschlussart = 1)** Haben Sie irgendwann nach Arbeitsstellen für die Zeit nach Ihrer Ausbildung gesucht? **if (h_abschlussart = 2)** Haben Sie irgendwann nach Arbeitsstellen für die Zeit nach Ihrem Studium gesucht? --in: **if (h_abschlussart = 1)** <<Hier sind sowohl Arbeitsstellen im erlernten Beruf gemeint, als auch Arbeitsstellen, die nicht dem erlernten Ausbildungsberuf entsprechen.>> **if (h_abschlussart = 2)** <<Damit sind auch Ausbildungsverhältnisse wie zum Beispiel Traineeprogramme, Volontariate oder ein praktisches Jahr gemeint.>> --we: 1: ja 2: nein **BUTTONS: verweigert (-97), weiß nicht (-98)** --af: **if (62134 = 1) goto 62142** **if (62134 = 2) goto 62135** **if (62134 = -97, -98) goto 62144** --end--
62135	--va: **nicht_suche1** --fn: **62135** --vb: Gründe für Nicht-Suche 1: Arbeitsplatz --fr: Und warum haben Sie nicht nach Arbeitsstellen gesucht? Welche der folgenden Gründe treffen auf Sie zu? Haben Sie nicht nach Arbeitsstellen gesucht, …weil Sie bereits eine Arbeitsstelle hatten oder Ihnen jemand eine Arbeitsstelle in Aussicht gestellt hatte? --we: 1: ja 2: nein **BUTTONS: verweigert (-97), weiß nicht (-98)** --af: **goto 62136** --end--

62136	--va: **nicht_suche2** --fn: **62136** --vb: Gründe für Nicht-Suche 2: familiär/gesundheitlich --fr: [NCS]… aus familiären oder gesundheitlichen Gründen? --we: 1: ja 2: nein **BUTTONS: verweigert (-97), weiß nicht (-98)** --af: **goto 62137** --end--
62137	--va: **nicht_suche3** --fn: **62137** --vb: Gründe für Nicht-Suche 3: Chancen --fr: [NCS]…weil Sie dachten, dass Sie keine Arbeitsstelle bekommen würden? --we: 1: ja 2: nein **BUTTONS: verweigert (-97), weiß nicht (-98)** --af: **goto 62138** --end--
62138	--va: **nicht_suche4** --fn: **62138** --vb: Gründe für Nicht-Suche 4: Bildung --fr: **if (h_abschlussart = 1)** [NCS]…weil Sie einen Schulabschluss nachholen, eine weitere Ausbildung anfangen oder ein Studium beginnen wollten? **if (h_abschlussart = 2)** [NCS]…weil Sie ein weiteres Studium, eine Promotion oder eine Ausbildung beginnen wollten? --we: 1: ja 2: nein **BUTTONS: verweigert (-97), weiß nicht (-98)** --af: **if (h_abschlussart = 1) goto 62140** **if (h_abschlussart = 2) goto 62138b** --end--

62138b	--va: **nicht_suche7** --fn: **62138b** --vb: Gründe für Nicht-Suche 7: Ausbildungsphase --fr: [NCS]…weil Sie ein Referendariat oder ein ähnliches Ausbildungsverhältnis beginnen wollten? --we: 1: ja 2: nein **BUTTONS: verweigert (-97), weiß nicht (-98)** --af: **goto 62140** --end--
62140	--va: **nicht_suche6** --fn: **62140** --vb: Gründe für Nicht-Suche 6: andere --fr: …aus anderen Gründen? --we: 1: ja 2: nein **BUTTONS: verweigert (-97), weiß nicht (-98)** --af: **goto 62164Z** --end--

62142	--va: **suchwege(suchwege_1 / suchwege_2 / suchwege_3 / suchwege_4 / suchwege_5 / suchwege_6/ suchwege_7 / suchwege_8 / suchwege_vw / suchwege_wn)** --fn: **62142** --vb: Suchweg Stellenanzeigen / Suchweg Stellengesuche / Suchweg Arbeitsamt / Suchweg private Arbeitsvermittlung / Suchweg bei Betrieben nachgefragt / Suchweg Familie, Freunde oder Bekannte / Suchweg ehemalige Arbeitgeber oder Kollegen / Suchweg andere Wege / Suchweg verweigert / Suchweg weiß nicht --fr: **[MF]** Auf welchen Wegen haben Sie nach Arbeitsstellen gesucht? --in: << Mehrfachnennungen möglich. Vorgaben bitten vorlesen.>> --we: **suchwege_1** 1: Über Stellenanzeigen in der Zeitung oder im Internet **suchwege_2** 2: Selbst Stellengesuche aufgegeben **suchwege_3** 3: Über das Arbeitsamt, Job-Center, ARGE oder Sozialamt **suchwege_4** 4: Über eine private Arbeitsvermittlung **suchwege_5** 5: Selbst bei Betrieben nachgefragt oder einfach mal beworben **suchwege_6** 6: Über Familie, Freunde oder Bekannte **suchwege_7** 7: Über ehemalige Arbeitgeber oder Kollegen **suchwege_8** 8: Über andere Wege **suchwege_vw**: verweigert **suchwege_wn**: weiß nicht [0: nicht genannt] [1: genannt] **BUTTONS: verweigert [suchwege_vw], weiß nicht [suchwege_wn]** --af: **goto 62144** --end--

62144	--va: **bewerb** --fn: **62144** --vb: Auf Arbeitsstellen beworben --fr: **if (h_abschlussart = 1)** Und haben Sie sich irgendwann auf Arbeitsstellen für die Zeit nach Ihrer Ausbildung beworben? **if (h_abschlussart = 2)** Und haben Sie sich irgendwann auf Arbeitsstellen für die Zeit nach Ihrem Studium beworben? --in: **if (h_abschlussart = 1)** <<Hier sind sowohl Arbeitsstellen im erlernten Beruf gemeint, als auch Arbeitsstellen, die nicht dem erlernten Ausbildungsberuf entsprechen.>> **if (h_abschlussart = 2)** <<Damit sind auch Ausbildungsverhältnisse wie zum Beispiel Traineeprogramme, Volontariate oder ein praktisches Jahr gemeint.>> --we: 1: ja 2: nein **BUTTONS: verweigert (-97), weiß nicht (-98)** --af: **if (62144 = 1) goto 62153** **if (62144 = 2) goto 62145** **if (62144 = -97, -98) goto 62164Z** --end--
62145	--va: **nicht_bewerb1** --fn: **62145** --vb: Gründe für Nicht-Bewerbung 1: Arbeitsplatz --fr: Und warum haben Sie sich nicht beworben? Welche der folgenden Gründe treffen auf Sie zu? Haben Sie sich nicht beworben, …weil Sie bereits eine Arbeitsstelle hatten oder Ihnen jemand eine Arbeitsstelle in Aussicht gestellt hatte? --we: 1: ja 2: nein **BUTTONS: verweigert (-97), weiß nicht (-98)** --af: **goto 62146** --end--

62146	--va: **nicht_bewerb2** --fn: **62146** --vb: Gründe für Nicht-Bewerbung 2: familiär/gesundheitlich --fr: [NCS] … aus familiären oder gesundheitlichen Gründen? --we: 1: ja 2: nein **BUTTONS: verweigert (-97), weiß nicht (-98)** --af: **goto 62147** --end--
62147	--va: **nicht_bewerb3** --fn: **62147** --vb: Gründe für Nicht-Bewerbung 3: Chancen --fr: [NCS]…weil Sie dachten, dass Sie keine Arbeitsstelle bekommen würden? --we: 1: ja 2: nein **BUTTONS: verweigert (-97), weiß nicht (-98)** --af: **goto 62148** --end--
62148	--va: **nicht_bewerb4** --fn: **62148** --vb: Gründe für Nicht-Bewerbung 4: Bildung --fr: **if (h_abschlussart = 1)** [NCS]…weil Sie einen Schulabschluss nachholen, eine weitere Ausbildung anfangen oder ein Studium beginnen wollten? **if (h_abschlussart = 2)** [NCS]…weil Sie ein weiteres Studium, eine Promotion oder eine Ausbildung beginnen wollten? --we: 1: ja 2: nein **BUTTONS: verweigert (-97), weiß nicht (-98)** --af: **goto 62150** --end--

62150	--va: **nicht_bewerb6** --fn: **62150** --vb: Gründe für Nicht-Bewerbung 6: erfolglose Suche --fr: [NCS]…weil Sie keine geeigneten Arbeitsstellen gefunden haben, auf die Sie sich gerne bewerben wollten? --we: 1: ja 2: nein **BUTTONS: verweigert (-97), weiß nicht (-98)** --af: **if (h_abschlussart = 2) goto 62150b** **if (h_abschlussart = 1) goto 62151** --end--
62150b	--va: **nicht_bewerb9** --fn: **62150b** --vb: Gründe für Nicht-Bewerbung 9: Ausbildungsphase --fr: [NCS]…weil Sie ein Referendariat oder ein ähnliches Ausbildungsverhältnis beginnen wollten? --we: 1: ja 2: nein **BUTTONS: verweigert (-97), weiß nicht (-98)** --af: **goto 62151** --end--
62151	--va: **nicht_bewerb7** --fn: **62151** --vb: Gründe für Nicht-Bewerbung 7: andere --fr: …aus anderen Gründen? --we: 1: ja 2: nein **BUTTONS: verweigert (-97), weiß nicht (-98)** --af: **goto 62164Z** --end--

62153	--va: **bewerb_anfang1** --fn: **62153** --vb: Bewerbungen: Anfang --fr: **if (h_abschlussart = 1)** Haben Sie sich bereits vor Ende der Ausbildung auf Arbeitsstellen beworben oder erst danach? **if (h_abschlussart = 2)** Haben Sie sich bereits vor Ende des Studiums auf Arbeitsstellen beworben oder erst danach? --in: **if (h_abschlussart = 1)** << Antwortvorgaben nicht vorlesen.>> **if (h_abschlussart = 2)** << Antwortvorgaben nicht vorlesen. Die Frage bezieht sich auf das zuletzt beendete Studium. Das Studium kann als beendet angenommen werden, auch wenn noch kein Zeugnis vorliegt oder die Gesamtnote noch nicht feststeht. Voraussetzung dafür ist, dass die letzte mündliche und/oder schriftliche Prüfungsleistung erbracht wurde und feststeht, dass das Studium erfolgreich abgeschlossen werden wird.>> --we: **if (h_abschlussart = 1)** 1: vor Ende der Ausbildung **if (h_abschlussart = 2)** 1: vor Ende des Studiums **if (h_abschlussart = 1)** 2: nach Ende der Ausbildung **if (h_abschlussart = 2)** 2: nach Ende des Studiums **BUTTONS: verweigert (-97), weiß nicht (-98)** --af: **if (62153 = 1) goto 62154** **if (62153 = 2, -97, -98) goto 62155** --end--

62154	--va: **bewerb_anfang2** --fn: **62154** --vb: Bewerbungen: Anfang Monate --fr: **if (h_abschlussart = 1)** Und wie viele Monate vor Ende Ihrer Ausbildung haben Sie angefangen, sich auf Arbeitsstellen zu bewerben? **if (h_abschlussart = 1)** Und wie viele Monate vor Ende Ihres Studiums haben Sie angefangen, sich auf Arbeitsstellen zu bewerben? --in: << Wenn ZP unsicher, schätzen lassen. Wochenangaben auf ganze Monate aufrunden. >> --we: OFFEN: ____ **BUTTONS: verweigert (-97), weiß nicht (-98)** --ra: **0 to 24, -97, -98** --af: **goto 62155** --end--

62155	--va: **bewerb_mobil1** --fn: **62155** --vb: Bewerbungen: Mobilität Entfernung --fr: Denken Sie bitte an !!alle!! Arbeitsstellen zurück, auf die Sie sich beworben haben. Wie viele Kilometer waren es von Ihrem Wohnort bis zu dem Arbeitsplatz, der am weitesten entfernt war? --in: **if (h_abschlussart = 1)** << Vorgaben vorlesen bis Zielperson zustimmt. Wenn ZP unsicher ist: Schätzen Sie einfach, eine ungefähre Zahl reicht.>> **if (h_abschlussart = 2)** << Vorgaben vorlesen bis Zielperson zustimmt. Wenn ZP unsicher ist: Schätzen Sie einfach, eine ungefähre Zahl reicht. Falls ZP mehrere Wohnorte hat: Bitte an den Wohnort denken, an dem sich der Lebensmittelpunkt befindet.>> --we: 1: 0 bis 10 km 2: 11 bis 50 km 3: 51 bis 100 km 4: 101 bis 200 km 5: 201 bis 500 km 6: mehr als 500 km **BUTTONS: verweigert (-97), weiß nicht (-98)** --af: **goto 62156** --end--

62156	--va: **bewerb_mobil2** --fn: **62156** --vb: Bewerbungen: Mobilität Zeit --fr: Wie lange hätten Sie für den Weg von Ihrer Wohnung zu dieser Arbeitsstelle gebraucht? --in: << Vorgaben vorlesen. Gemeint ist der einfache Weg. Wenn ZP unsicher ist: Schätzen Sie einfach. Wenn Sie mit dem Fahrrad gefahren wären, dann schätzen Sie die Zeit, die Sie mit dem Fahrrad gebraucht hätten, wenn Sie mit der Bahn gefahren wären, dann die Zeit, die Sie mit der Bahn gebraucht hätten usw. >> --we: 1: bis 20 Minuten 2: 21 bis 40 Minuten 3: 41 Minuten bis eine Stunde 4: über eine Stunde 5: ich hätte umziehen müssen **BUTTONS: verweigert (-97), weiß nicht (-98)** --af: **goto 62157** --end--

62157	--va: **bewerb_abberuf** --fn: **62157** --vb: Anzahl Bewerbungen erlernter Beruf/fachnaher Bereich --fr: **if (h_abschlussart = 1)** Nach der Ausbildung kann man sich ja sowohl auf Stellen im erlernten Beruf als auch auf andere Arbeitsstellen bewerben. Wie oft haben Sie sich seit Ende Ihrer Ausbildung auf Stellen in Ihrem erlernten Beruf beworben? **if (h_abschlussart = 2)** Nach dem Studium kann man sich ja sowohl auf Stellen in einem fachnahen Bereich als auch in einem fachfremden Bereich bewerben. Wie oft haben Sie sich seit Ende Ihres Studiums auf Stellen in einem fachnahen Bereich beworben? --in: **if (h_abschlussart = 1)** <<Wenn ZP unsicher ist: Schätzen Sie einfach, eine ungefähre Zahl reicht. Wenn ZP sich nicht auf Stellen im erlernten Beruf beworben hat, dann bitte Button „keine Bewerbungen“ nutzen.>> **if (h_abschlussart = 2)** <<Wenn ZP unsicher ist: Schätzen Sie einfach, eine ungefähre Zahl reicht. Wenn ZP sich nicht auf Stellen in fachnahen Bereichen beworben hat, dann bitte Button „keine Bewerbungen“ nutzen.>> --we: Bewerbungen: _ _ _ **BUTTONS: keine Bewerbungen (0), verweigert (-97), weiß nicht (-98)** --ra: **0 to 200, -97, -98** --af: **goto 62158** --end--

62158	--va: **bewerb_andere** --fn: **62158** --vb: Anzahl Bewerbungen andere Berufe/fachfremder Bereich --fr: **if (h_abschlussart = 1)** Und wie oft haben Sie sich seit Ende Ihrer Ausbildung auf Arbeitsstellen beworben, die nicht Ihrem erlernten Beruf entsprachen? **if (h_abschlussart = 2)** Und wie oft haben Sie sich seit Ende Ihres Studiums auf Arbeitsstellen in einem fachfremden Bereich beworben? --in: **if (h_abschlussart = 1)** <<Wenn ZP unsicher ist: Schätzen Sie einfach, eine ungefähre Zahl reicht. Wenn ZP sich nicht auf Arbeitsstellen beworben hat, die nicht ihrem erlernten Beruf entsprachen, dann bitte Button „keine Bewerbungen“ nutzen.>> **if (h_abschlussart = 2)** <<Wenn ZP unsicher ist: Schätzen Sie einfach, eine ungefähre Zahl reicht. Wenn ZP sich nicht auf Stellen in fachfremden Bereichen beworben hat, dann bitte Button „keine Bewerbungen“ nutzen.>> --we: Bewerbungen: _ _ _ **BUTTONS: keine Bewerbungen (0), verweigert (-97), weiß nicht (-98)** --ra: **0 to 200, -97, -98** --af: **if (62157 >= 1 OR 62157 = -98) goto 62159** **if ((62157 = 0, -97) & (62158 >= 1 OR 62158 = -98)) goto 62160** **if ((62157 = 0, -97) & (62158 = 0, -97)) goto 62164Z** --end--

62159	--va: **gespraech_abberuf** --fn: **62159** --vb: Anzahl Bewerbungsgespräche erlernter Beruf/fachnaher Bereich --fr: **if (h_abschlussart = 1)** Wie oft wurden Sie zu einem Bewerbungsgespräch für Arbeitsstellen in Ihrem erlernten Beruf eingeladen? **if (h_abschlussart = 2)** Wie oft wurden Sie zu einem Bewerbungsgespräch für Arbeitsstellen in einem fachnahen Bereich eingeladen? --in: **if (h_abschlussart = 1)** <<Wenn ZP unsicher ist: Schätzen Sie einfach, eine ungefähre Zahl reicht. Wenn ZP nie zu Bewerbungsgesprächen im erlernten Beruf eingeladen wurde, dann bitte den Button „keine Bewerbungsgespräche“ nutzen.>> **if (h_abschlussart = 2)** <<Wenn ZP unsicher ist: Schätzen Sie einfach, eine ungefähre Zahl reicht. Wenn ZP nie zu Bewerbungsgesprächen in einem fachnahen Bereich eingeladen wurde, dann bitte den Button „keine Bewerbungsgespräche“ nutzen.>> --we: Einladungen: _ _ **BUTTONS: keine Bewerbungsgespräche (0), verweigert (-97), weiß nicht (-98)** --ra: **0 to 50, -97, -98** --af: **if (62158 >= 1 OR 62158 = -98) goto 62160** **if ((62158 = 0, -97) & (62159 >= 1 OR 62159 = -98)) goto 62161** **if ((62158 = 0, -97) & (62159 = 0, -97)) goto 62164Z** --end--

62160	--va: **gespraech_andere** --fn: **62160** --vb: Anzahl Bewerbungsgespräche andere Berufe/fachfremder Bereich --fr: **if (h_abschlussart = 1)** Wie oft wurden Sie zu einem Bewerbungsgespräch eingeladen für Arbeitsstellen, die nicht Ihrem erlernten Beruf entsprachen? **if (h_abschlussart = 2)** Wie oft wurden Sie zu einem Bewerbungsgespräch für Arbeitsstellen in einem fachfremden Bereich eingeladen? --in: **if (h_abschlussart = 1)** <<Wenn ZP unsicher ist: Schätzen Sie einfach, eine ungefähre Zahl reicht. Wenn ZP nie zu Bewerbungsgesprächen für Stellen, die nicht dem erlernten Beruf entsprechen, eingeladen wurde, dann bitte Button „keine Bewerbungsgespräche“ nutzen.>> **if (h_abschlussart = 2)** <<Wenn ZP unsicher ist: Schätzen Sie einfach, eine ungefähre Zahl reicht. Wenn ZP nie zu Bewerbungsgesprächen in einem fachfremden Bereich eingeladen wurde, dann bitte Button „keine Bewerbungsgespräche“ nutzen.>> --we: Einladungen: _ _ **BUTTONS: keine Bewerbungsgespräche (0), verweigert (-97), weiß nicht (-98)** --ra: **0 to 50, -97, -98** --af: **if (62159 >= 1 OR 62159 = -98) goto 62161** **if ((62159 = 0, -97, .) & (62160 >= 1 OR 62160 = -98)) goto 62162** **if ((62159 = 0, -97, .) & (62160 = 0, -97)) goto 62164Z** --end--

62161	--va: **angebote_abberuf** --fn: **62161** --vb: Anzahl Stellenangebote erlernter Beruf/fachnaher Bereich --fr: **if (h_abschlussart = 1)** Wie viele Zusagen haben Sie erhalten für Arbeitsstellen in Ihrem erlernten Beruf? **if (h_abschlussart = 2)** Wie viele Zusagen haben Sie für Arbeitsstellen in einem fachnahen Bereich erhalten? --in: **if (h_abschlussart = 1)** << Wenn ZP keine Zusagen im erlernten Beruf bekommen hat, bitte Button „keine Zusagen“ nutzen.>> **if (h_abschlussart = 2)** << Wenn ZP keine Zusagen für Stellen in einem fachnahen Bereich bekommen hat, bitte Button „keine Zusagen“ nutzen.>> --we: Arbeitsplatzzusagen: _ _ **BUTTONS: keine Zusagen (0), verweigert (-97), weiß nicht (-98)** --ra: **0 to 50, -97, -98** --af: **if (62160 >= 1 OR 62160 = -98) goto 62162** **if ((62160 = 0, -97, .) & 62161 >= 1) goto 62163** **if ((62160 = 0, -97, .) & (62161 = 0, -97, -98)) goto 62164Z** --end--

62162	--va: **angebote_andere** --fn: **62162** --vb: Anzahl Stellenangebote andere Berufe/fachfremder Bereich --fr: **if (h_abschlussart = 1)** Wie viele Zusagen haben Sie erhalten für Arbeitsstellen, die nicht Ihrem erlernten Beruf entsprachen? **if (h_abschlussart = 2)** Wie viele Zusagen haben Sie für Arbeitsstellen in einem fachfremden Bereich erhalten? --in: **if (h_abschlussart = 1)** << Wenn ZP keine Zusagen für Stellen bekommen hat, die nicht dem erlernten Beruf entsprachen, bitte Button „keine Zusagen“ nutzen.>> **if (h_abschlussart = 2)** << Wenn ZP keine Zusagen für Stellen in einem fachfremden Bereich bekommen hat, bitte Button „keine Zusagen“ nutzen.>> --we: Arbeitsplatzzusagen: _ _ **BUTTONS: keine Zusagen (0), verweigert (-97), weiß nicht (-98)** --ra: **0 to 50, -97, -98** --af: **if (62161 >= 1 OR 62162 >= 1) goto 62163** **if (62162 <= 0 & (62161 = 0, -97, -98, .)) goto 62164Z** --end--

62163	--va: **angebote_ange** --fn: **62163** --vb: Stellenangebot angenommen --fr: **if (62161 > 1 OR 62162 > 1 OR (62161 = 1 & 62162 = 1) OR (62161 = -97, -98) OR (62162 = -97, -98))** Haben Sie mindestens eins der Angebote, die Ihnen gemacht wurden, angenommen? **if ((62161 = 1 & (62162 = 0, .)) OR (62162 = 1 & (62161 = 0, .)))** Haben Sie das Angebot, das Ihnen gemacht wurde, angenommen? --we: 1: ja 2: nein **BUTTONS: verweigert (-97), weiß nicht (-98)** --af: **goto 62164Z** --end--
62164Z	--va: **[ZS] ziam5** --fn: **62164Z** --vb: Zeitstempel 5 Im Arbeitsmarkt --fr: [ZS] Zeitstempel 5 Im Arbeitsmarkt --af: **if (h_cohort = 4) goto 30602 (Modul 30X_out_SC4)** **if (h_cohort = 3) goto 30602a (Modul 30X_out_SC3P)** --end--

	--st: **Modul 40cABretro_SC3P Nacherhebung Ausbildungsqualität und Sozialkapital bei bereits beendeten Episoden** **Panelbefragung E6P B133HS** **Grundlage: E6P B132 V1.04 Feldversion** **Version 1.02** **Stand: 27.02.2019** --end--
61200Z	--va: **[ZS] zsab_r1** --fn: **61200Z** --vb: Zeitstempel 1 retro. Erfassung Ausbildungsqualität --fr: [ZS] Zeitstempel 1 retro. Erfassung Ausbildungsqualität --af: **goto 61201** --ef: **Modul 30Xout_SC3P: 30602a = 1** --end--
	--va: **[HILF] h_abo** --vb: Ausbildungsort --fr: [HILF] Ausbildungsort --we: 1: betrieblich 2: außerbetrieblich oder unbekannt 3: schulisch oder kein Ausbildungsvertrag --end--
	--va: **[HILF] h_dual** --vb: duale Ausbildung --fr: [HILF] duale Ausbildung --we: 1: duale Ausbildung 2: schulische Ausbildung --end--

61201	--va: **caseid** --fn: **61201** --vb: Personennummer --fr: [AUTO] Personennummer --ac: **autoif (ANY((24103 =2, 4) & 24120 = 2 & h_abort = 3)) h_abo = 3** **autoif (ANY((24103 =2, 4) & 24120 = 2 & h_abort = 2)) h_abo = 2** **autoif (ANY((24103 =2, 4) & 24120 = 2 & h_abort = 1)) h_abo = 1** **autoif (ANY((24103 =2, 4) & 24120 = 2 & 24111 = 1)) h_dual = 1** **autoif (NO((24103 =2, 4) & 24120 = 2 & 24111 = 1)) h_dual = 2** --af: **if (h_abo = 1) goto 61202** **if (h_abo = 2) goto 61213Z** **if (h_abo = 3) goto 61225Z** --end--
61202	--va: **t_aquda_01i_r** --fn: **61202** --vb: Ausbildungsqualität Berufsschule: Zusammenfassung (retro.) --fr: Wir möchten gerne noch einmal auf Ihre bereits wieder beendete Ausbildung zu sprechen kommen. Wenn Sie an den Unterricht in der Berufsschule während Ihrer damaligen Ausbildung denken – wie sehr treffen die folgenden Aussagen zu? Im Unterricht wurde häufig das Wichtigste nochmals zusammengefasst. --in: <<Vorgaben vorlesen. Wenn ZP bereits mehr als eine Ausbildung wieder beendet hat: Bitte beziehen Sie Ihre Angaben auf die letzte Ausbildung.>> --we: 1: trifft gar nicht zu 2: trifft eher nicht zu 3: trifft eher zu 4: trifft völlig zu **BUTTONS: verweigert (-97), weiß nicht (-98)** --af: **goto 61203** --end--

61203	--va: **t_aquda_02i_r** --fn: **61203** --vb: Ausbildungsqualität Berufsschule: Hilfestellung (retro.) --fr: (Wenn Sie an den Unterricht in der Berufsschule während Ihrer damaligen Ausbildung denken – wie sehr treffen die folgenden Aussagen zu?) Wenn ich zusätzlich Hilfe gebraucht habe, habe ich sie von den meisten Lehrerinnen und Lehrern bekommen. --in: <<Vorgaben vorlesen.>> --we: 1: trifft gar nicht zu 2: trifft eher nicht zu 3: trifft eher zu 4: trifft völlig zu **BUTTONS: verweigert (-97), weiß nicht (-98)** --af: **goto 61204** --end--
61204	--va: **t_aquda_03i_r** --fn: **61204** --vb: Ausbildungsqualität Berufsschule: Kommunikation bei Problemen (retro.) --fr: (Wenn Sie an den Unterricht in der Berufsschule während Ihrer damaligen Ausbildung denken – wie sehr treffen die folgenden Aussagen zu?) Unsere Lehrerinnen und Lehrer haben mit uns geredet, wenn uns etwas nicht gefallen hat. --in: <<Vorgaben bei Bedarf vorlesen.>> --we: 1: trifft gar nicht zu 2: trifft eher nicht zu 3: trifft eher zu 4: trifft völlig zu **BUTTONS: verweigert (-97), weiß nicht (-98)** --af: **goto 61205** --end--

61205	--va: **t_aquda_04i_r** --fn: **61205** --vb: Ausbildungsqualität Berufsschule: Schwierigkeitsgrad Aufgaben (retro.) --fr: (Wenn Sie an den Unterricht in der Berufsschule während Ihrer damaligen Ausbildung denken – wie sehr treffen die folgenden Aussagen zu?) Im Unterricht haben wir oft Aufgaben gemacht, bei denen man wirklich gesehen hat, ob man etwas verstanden hat. --in: <<Vorgaben bei Bedarf vorlesen.>> --we: 1: trifft gar nicht zu 2: trifft eher nicht zu 3: trifft eher zu 4: trifft völlig zu **BUTTONS: verweigert (-97), weiß nicht (-98)** --af: **goto 61206** --end--
61206	--va: **t_aquda_05i_r** --fn: **61206** --vb: Ausbildungsqualität Berufsschule: Typen von Aufgabenstellungen (retro.) --fr: (Wenn Sie an den Unterricht in der Berufsschule während Ihrer damaligen Ausbildung denken – wie sehr treffen die folgenden Aussagen zu?) Im Unterricht waren die Übungsaufgaben ähnlich, aber doch immer wieder anders, sodass man genau aufpassen musste. --in: <<Vorgaben bei Bedarf vorlesen.>> --we: 1: trifft gar nicht zu 2: trifft eher nicht zu 3: trifft eher zu 4: trifft völlig zu **BUTTONS: verweigert (-97), weiß nicht (-98)** --af: **goto 61207** --end--

61207	--va: **t_aquda_06i_r** --fn: **61207** --vb: Ausbildungsqualität Berufsschule: Theoretische Einbettung (retro.) --fr: (Wenn Sie an den Unterricht in der Berufsschule während Ihrer damaligen Ausbildung denken – wie sehr treffen die folgenden Aussagen zu?) Arbeiten, die im Betrieb oder der Einrichtung erlernt wurden, wurden auch in der Schule behandelt. --in: <<Vorgaben bei Bedarf vorlesen. Einrichtung meint beispielsweise ein Krankenhaus, ein Pflegeheim oder ähnliches. >> --we: 1: trifft gar nicht zu 2: trifft eher nicht zu 3: trifft eher zu 4: trifft völlig zu **BUTTONS: verweigert (-97), weiß nicht (-98)** --af: **goto 61208** --end--
61208	--va: **t_aquda_07i_r** --fn: **61208** --vb: Ausbildungsqualität Berufsschule: Kooperation Schule-Betrieb (retro.) --fr: (Wenn Sie an den Unterricht in der Berufsschule während Ihrer damaligen Ausbildung denken – wie sehr treffen die folgenden Aussagen zu?) Es gab Projekte in der Ausbildung, die vom Betrieb oder der Einrichtung und der Berufsschule gemeinsam geplant und durchgeführt wurden. --in: <<Vorgaben bei Bedarf vorlesen. Einrichtung meint beispielsweise ein Krankenhaus, ein Pflegeheim oder ähnliches. >> --we: 1: trifft gar nicht zu 2: trifft eher nicht zu 3: trifft eher zu 4: trifft völlig zu **BUTTONS: verweigert (-97), weiß nicht (-98)** --af: **goto 61209** --end--

61209	--va: **t_aquda_08i_r** --fn: **61209** --vb: Ausbildungsqualität Ausbildungsbetrieb: Transparenz Betriebsstruktur (retro.) --fr: Wenn Sie nun an die Ausbildungssituation in Ihrem Betrieb oder der Einrichtung während Ihrer damaligen Ausbildung denken – wie sehr treffen die folgenden Aussagen zu? Die Struktur des Betriebs oder der Einrichtung war für mich durchschaubar. --in: << Vorgaben bei Bedarf vorlesen. Struktur meint beispielsweise, welche Abteilungen es gab und welche Aufgaben diese jeweils hatten.>> --we: 1: trifft gar nicht zu 2: trifft eher nicht zu 3: trifft eher zu 4: trifft völlig zu **BUTTONS: verweigert (-97), weiß nicht (-98)** --af: **goto 61210** --end--
61210	--va: **t_aquda_09i_r** --fn: **61210** --vb: Ausbildungsqualität Ausbildungsbetrieb: Ansprechpartner (retro.) --fr: (Wenn Sie an die Ausbildungssituation in Ihrem Betrieb oder der Einrichtung während Ihrer damaligen Ausbildung denken – wie sehr treffen die folgenden Aussagen zu?) Wenn ich mit einer Arbeitsaufgabe nicht zurechtgekommen bin, stand jederzeit eine Ansprechpartnerin oder ein Ansprechpartner zur Verfügung. --in: <<Vorgaben bei Bedarf vorlesen.>> --we: 1: trifft gar nicht zu 2: trifft eher nicht zu 3: trifft eher zu 4: trifft völlig zu **BUTTONS: verweigert (-97), weiß nicht (-98)** --af: **goto 61211** --end--

61211	--va: **t_aquda_10i_r** --fn: **61211** --vb: Ausbildungsqualität Ausbildungsbetrieb: Respektvoller Umgang (retro.) --fr: (Wenn Sie an die Ausbildungssituation in Ihrem Betrieb oder der Einrichtung während Ihrer damaligen Ausbildung denken – wie sehr treffen die folgenden Aussagen zu?) Von Vorgesetzten wurde ich respektvoll behandelt. --in: <<Vorgaben bei Bedarf vorlesen.>> --we: 1: trifft gar nicht zu 2: trifft eher nicht zu 3: trifft eher zu 4: trifft völlig zu **BUTTONS: verweigert (-97), weiß nicht (-98)** --af: **goto 61212** --end--
61212	--va: **t_aquda_11i_r** --fn: **61212** --vb: Ausbildungsqualität Ausbildungsbetrieb: Ganzheitlichkeit Aufgaben (retro.) --fr: (Wenn Sie an die Ausbildungssituation in Ihrem Betrieb oder der Einrichtung während Ihrer damaligen Ausbildung denken – wie sehr treffen die folgenden Aussagen zu?) Ich habe nicht nur einzelne Arbeitsschritte durchgeführt, sondern wurde auch in größere Aufgaben mit einbezogen. --in: <<Vorgaben bei Bedarf vorlesen.>> --we: 1: trifft gar nicht zu 2: trifft eher nicht zu 3: trifft eher zu 4: trifft völlig zu **BUTTONS: verweigert (-97), weiß nicht (-98)** --af: **goto 61213** --end--

61213	--va: **t_aquda_12i_r** --fn: **61213** --vb: Ausbildungsqualität Ausbildungsbetrieb: Abwechslungsreichtum Aufgaben (retro.) --fr: (Wenn Sie an die Ausbildungssituation in Ihrem Betrieb oder der Einrichtung während Ihrer damaligen Ausbildung denken – wie sehr treffen die folgenden Aussagen zu?) Die Arbeitsaufgaben waren vielseitig und abwechslungsreich. --in: <<Vorgaben bei Bedarf vorlesen.>> --we: 1: trifft gar nicht zu 2: trifft eher nicht zu 3: trifft eher zu 4: trifft völlig zu **BUTTONS: verweigert (-97), weiß nicht (-98)** --af: **goto 61213Z** --end--
61213Z	--va: **[ZS] zsab_r2** --fn: **61213Z** --vb: Zeitstempel 2 retro. Erfassung Ausbildungsqualität --fr: [ZS] Zeitstempel 2 retro. Erfassung Ausbildungsqualität --af: **if (h_abo = 1) goto 61237Z** **if (h_abo = 2) goto 61214** --end--

61214	--va: **t_aquaba_01i_r** --fn: **61214** --vb: Ausbildungsqualität fachtheoretischer Ausbildungsteil: Zusammenfassung (retro.) --fr: Wir möchten gerne noch einmal auf Ihre bereits wieder beendete Ausbildung zu sprechen kommen. Wenn Sie an den schulischen Teil Ihrer damaligen Ausbildung denken – wie sehr treffen die folgenden Aussagen zu? Im Unterricht wurde häufig das Wichtigste nochmals zusammengefasst. --in: <<Vorgaben vorlesen. Wenn ZP bereits mehr als eine Ausbildung wieder beendet hat: Bitte beziehen Sie Ihre Angaben auf die letzte Ausbildung.>> --we: 1: trifft gar nicht zu 2: trifft eher nicht zu 3: trifft eher zu 4: trifft völlig zu **BUTTONS: verweigert (-97), weiß nicht (-98)** --af: **goto 61215** --end--
61215	--va: **t_aquaba_02i_r** --fn: **61215** --vb: Ausbildungsqualität fachtheoretischer Ausbildungsteil: Hilfestellung (retro.) --fr: (Wenn Sie an den schulischen Teil Ihrer damaligen Ausbildung denken – wie sehr treffen die folgenden Aussagen zu?) Wenn ich zusätzlich Hilfe gebraucht habe, habe ich sie von den meisten Lehrerinnen und Lehrern bekommen. --in: <<Vorgaben vorlesen.>> --we: 1: trifft gar nicht zu 2: trifft eher nicht zu 3: trifft eher zu 4: trifft völlig zu **BUTTONS: verweigert (-97), weiß nicht (-98)** --af: **goto 61216** --end--

61216	--va: **t_aquaba_03i_r** --fn: **61216** --vb: Ausbildungsqualität fachtheoretischer Ausbildungsteil: Kommunikation bei Problemen (retro.) --fr: (Wenn Sie an den schulischen Teil Ihrer damaligen Ausbildung denken – wie sehr treffen die folgenden Aussagen zu?) Unsere Lehrerinnen und Lehrer haben mit uns geredet, wenn uns etwas nicht gefallen hat. --in: <<Vorgaben bei Bedarf vorlesen.>> --we: 1: trifft gar nicht zu 2: trifft eher nicht zu 3: trifft eher zu 4: trifft völlig zu **BUTTONS: verweigert (-97), weiß nicht (-98)** --af: **goto 61217** --end--
61217	--va: **t_aquaba_04i_r** --fn: **61217** --vb: Ausbildungsqualität fachtheoretischer Ausbildungsteil: Schwierigkeitsgrad Aufgaben (retro.) --fr: (Wenn Sie an den schulischen Teil Ihrer damaligen Ausbildung denken – wie sehr treffen die folgenden Aussagen zu?) Im Unterricht haben wir oft Aufgaben gemacht, bei denen man wirklich gesehen hat, ob man etwas verstanden hat. --in: <<Vorgaben bei Bedarf vorlesen.>> --we: 1: trifft gar nicht zu 2: trifft eher nicht zu 3: trifft eher zu 4: trifft völlig zu **BUTTONS: verweigert (-97), weiß nicht (-98)** --af: **goto 61218** --end--

61218	--va: **t_aquaba_05i_r** --fn: **61218** --vb: Ausbildungsqualität fachtheoretischer Ausbildungsteil: Typen von Aufgabenstellungen (retro.) --fr: (Wenn Sie an den schulischen Teil Ihrer damaligen Ausbildung denken – wie sehr treffen die folgenden Aussagen zu?) Im Unterricht waren die Übungsaufgaben ähnlich, aber doch immer wieder anders, sodass man genau aufpassen musste. --in: <<Vorgaben bei Bedarf vorlesen.>> --we: 1: trifft gar nicht zu 2: trifft eher nicht zu 3: trifft eher zu 4: trifft völlig zu **BUTTONS: verweigert (-97), weiß nicht (-98)** --af: **goto 61219** --end--
61219	--va: **t_aquaba_06i_r** --fn: **61219** --vb: Ausbildungsqualität fachtheoretischer Ausbildungsteil: Theoretische Einbettung (retro.) --fr: (Wenn Sie an den schulischen Teil Ihrer damaligen Ausbildung denken – wie sehr treffen die folgenden Aussagen zu?) Arbeiten, die im praktischen Teil der Ausbildung erlernt wurden, wurden auch in der Schule behandelt. --in: <<Vorgaben bei Bedarf vorlesen.>> --we: 1: trifft gar nicht zu 2: trifft eher nicht zu 3: trifft eher zu 4: trifft völlig zu **BUTTONS: verweigert (-97), weiß nicht (-98)** --af: **goto 61220** --end--

61220	--va: **t_aquaba_07i_r** --fn: **61220** --vb: Ausbildungsqualität fachpraktischer Ausbildungsteil: Ansprechpartner (retro.) --fr: Wenn Sie nun an den praktischen Teil Ihrer damaligen Ausbildung denken – wie sehr treffen die folgenden Aussagen zu? Wenn ich mit einer Arbeitsaufgabe nicht zurechtgekommen bin, stand jederzeit eine Ansprechpartnerin oder ein Ansprechpartner zur Verfügung. --in: <<Vorgaben bei Bedarf vorlesen.>> --we: 1: trifft gar nicht zu 2: trifft eher nicht zu 3: trifft eher zu 4: trifft völlig zu **BUTTONS: verweigert (-97), weiß nicht (-98)** --af: **goto 61221** --end--
61221	--va: **t_aquaba_08i_r** --fn: **61221** --vb: Ausbildungsqualität fachpraktischer Ausbildungsteil: Respektvoller Umgang (retro.) --fr: (Wenn Sie an den praktischen Teil Ihrer damaligen Ausbildung denken – wie sehr treffen die folgenden Aussagen zu?) Von Ausbilderinnen und Ausbildern wurde ich respektvoll behandelt. --in: <<Vorgaben bei Bedarf vorlesen.>> --we: 1: trifft gar nicht zu 2: trifft eher nicht zu 3: trifft eher zu 4: trifft völlig zu **BUTTONS: verweigert (-97), weiß nicht (-98)** --af: **goto 61222** --end--

61222	--va: **t_aquaba_09i_r** --fn: **61222** --vb: Ausbildungsqualität fachpraktischer Ausbildungsteil: Schwierigkeitsgrad Aufgaben (retro.) --fr: (Wenn Sie an den praktischen Teil Ihrer damaligen Ausbildung denken – wie sehr treffen die folgenden Aussagen zu?) Die Aufgaben, die ich bearbeitet habe, waren weder zu leicht noch zu schwer, sondern genau richtig. --in: <<Vorgaben bei Bedarf vorlesen.>> --we: 1: trifft gar nicht zu 2: trifft eher nicht zu 3: trifft eher zu 4: trifft völlig zu **BUTTONS: verweigert (-97), weiß nicht (-98)** --af: **goto 61223** --end--
61223	--va: **t_aquaba_10i_r** --fn: **61223** --vb: Ausbildungsqualität fachpraktischer Ausbildungsteil: Abwechslungsreichtum Aufgaben (retro.) --fr: (Wenn Sie an den praktischen Teil Ihrer damaligen Ausbildung denken – wie sehr treffen die folgenden Aussagen zu?) Die Arbeitsaufgaben waren vielseitig und abwechslungsreich. --in: <<Vorgaben bei Bedarf vorlesen.>> --we: 1: trifft gar nicht zu 2: trifft eher nicht zu 3: trifft eher zu 4: trifft völlig zu **BUTTONS: verweigert (-97), weiß nicht (-98)** --af: **goto 61224** --end--

61224	--va: **t_aquaba_11i_r** --fn: **61224** --vb: Ausbildungsqualität Bildungsträger allgemein: Bewältigung Ausbildung (retro.) --fr: Wenn Sie an die sozialpädagogische Unterstützung bei Ihrem Bildungsträger während Ihrer damaligen Ausbildung denken – wie sehr treffen die folgenden Aussagen zu? Die sozialpädagogische Betreuung hat mir bei der Bewältigung meiner Ausbildung geholfen. --in: <<Vorgaben bei Bedarf vorlesen. Sozialpädagogische Betreuung meint die Betreuerinnen und Betreuer bei Ihrem Bildungsträger, die Sie während der Ausbildung begleitet haben und als Ansprechpartner zur Verfügung standen.>> --we: 1: trifft gar nicht zu 2: trifft eher nicht zu 3: trifft eher zu 4: trifft völlig zu **BUTTONS: verweigert (-97), weiß nicht (-98)** --af: **goto 61225** --end--
61225	--va: **t_aquaba_12i_r** --fn: **61225** --vb: Ausbildungsqualität Bildungsträger allgemein: Persönliche Probleme (retro.) --fr: (Wenn Sie an die sozialpädagogische Unterstützung bei Ihrem Bildungsträger während Ihrer damaligen Ausbildung denken – wie sehr treffen die folgenden Aussagen zu?) Die sozialpädagogische Betreuung hat mir bei der Bewältigung persönlicher Probleme geholfen. --in: <<Vorgaben bei Bedarf vorlesen. Sozialpädagogische Betreuung meint die Betreuerinnen und Betreuer bei Ihrem Bildungsträger, die Sie während der Ausbildung begleitet haben und als Ansprechpartner zur Verfügung standen.>> --we: 1: trifft gar nicht zu 2: trifft eher nicht zu 3: trifft eher zu 4: trifft völlig zu **BUTTONS: verweigert (-97), weiß nicht (-98)** --af: **goto 61225Z** --end--

61225Z	--va: **[ZS] zsab_r3** --fn: **61225Z** --vb: Zeitstempel 3 retro. Erfassung Ausbildungsqualität --fr: [ZS] Zeitstempel 3 retro. Erfassung Ausbildungsqualität --af: **if (h_abo = 2) goto 61237Z** **if (h_abo = 3) goto 61226** --end--
61226	--va: **t_aquva_01i_r** --fn: **61226** --vb: Ausbildungsqualität Berufsschule oder Berufskolleg: Regelklarheit (retro.) --fr: Wir möchten gerne noch einmal auf Ihre bereits wieder beendete Ausbildung zu sprechen kommen. Wenn Sie an den Unterricht in der Berufsschule oder dem Berufskolleg während Ihrer damaligen Ausbildung denken – wie sehr treffen die folgenden Aussagen zu? Im Unterricht gab es klare Regeln, an die wir uns halten mussten. --in: <<Vorgaben vorlesen. Wenn ZP bereits mehr als eine Ausbildung wieder beendet hat: Bitte beziehen Sie Ihre Angaben auf die letzte Ausbildung.>> --we: 1: trifft gar nicht zu 2: trifft eher nicht zu 3: trifft eher zu 4: trifft völlig zu **BUTTONS: verweigert (-97), weiß nicht (-98)** --af: **goto 61227** --end--

61227	--va: **t_aquva_02i_r** --fn: **61227** --vb: Ausbildungsqualität Berufsschule oder Berufskolleg: Planung (retro.) --fr: (Wenn Sie an den Unterricht in der Berufsschule oder dem Berufskolleg während Ihrer damaligen Ausbildung denken – wie sehr treffen die folgenden Aussagen zu?) Alles, was wir gemacht haben, war sorgfältig geplant. --in: <<Vorgaben vorlesen.>> --we: 1: trifft gar nicht zu 2: trifft eher nicht zu 3: trifft eher zu 4: trifft völlig zu **BUTTONS: verweigert (-97), weiß nicht (-98)** --af: **goto 61228** --end--
61228	--va: **t_aquva_03i_r** --fn: **61228** --vb: Ausbildungsqualität Berufsschule oder Berufskolleg: Zusammenfassung (retro.) --fr: (Wenn Sie an den Unterricht in der Berufsschule oder dem Berufskolleg während Ihrer damaligen Ausbildung denken – wie sehr treffen die folgenden Aussagen zu?) Im Unterricht wurde häufig das Wichtigste nochmals zusammengefasst. --in: <<Vorgaben bei Bedarf vorlesen.>> --we: 1: trifft gar nicht zu 2: trifft eher nicht zu 3: trifft eher zu 4: trifft völlig zu **BUTTONS: verweigert (-97), weiß nicht (-98)** --af: **goto 61229** --end--

61229	--va: **t_aquva_04i_r** --fn: **61229** --vb: Ausbildungsqualität Berufsschule oder Berufskolleg: Reflexionszeit (retro.) --fr: (Wenn Sie an den Unterricht in der Berufsschule oder dem Berufskolleg während Ihrer damaligen Ausbildung denken – wie sehr treffen die folgenden Aussagen zu?) Die meisten Lehrerinnen und Lehrer haben uns bei Fragen genug Zeit zum Nachdenken gelassen. --in: <<Vorgaben bei Bedarf vorlesen.>> --we: 1: trifft gar nicht zu 2: trifft eher nicht zu 3: trifft eher zu 4: trifft völlig zu **BUTTONS: verweigert (-97), weiß nicht (-98)** --af: **goto 61230** --end--
61230	--va: **t_aquva_05i_r** --fn: **61230** --vb: Ausbildungsqualität Berufsschule oder Berufskolleg: Hilfestellung (retro.) --fr: (Wenn Sie an den Unterricht in der Berufsschule oder dem Berufskolleg während Ihrer damaligen Ausbildung denken – wie sehr treffen die folgenden Aussagen zu?) Wenn ich zusätzlich Hilfe gebraucht habe, habe ich sie von den meisten Lehrerinnen und Lehrern bekommen. --in: <<Vorgaben bei Bedarf vorlesen.>> --we: 1: trifft gar nicht zu 2: trifft eher nicht zu 3: trifft eher zu 4: trifft völlig zu **BUTTONS: verweigert (-97), weiß nicht (-98)** --af: **goto 61231** --end--

61231	--va: **t_aquva_06i_r** --fn: **61231** --vb: Ausbildungsqualität Berufsschule oder Berufskolleg: Kommunikation bei Problemen (retro.) --fr: (Wenn Sie an den Unterricht in der Berufsschule oder dem Berufskolleg während Ihrer damaligen Ausbildung denken – wie sehr treffen die folgenden Aussagen zu?) Unsere Lehrerinnen und Lehrer haben mit uns geredet, wenn uns etwas nicht gefallen hat. --in: <<Vorgaben bei Bedarf vorlesen.>> --we: 1: trifft gar nicht zu 2: trifft eher nicht zu 3: trifft eher zu 4: trifft völlig zu **BUTTONS: verweigert (-97), weiß nicht (-98)** --af: **goto 61232** --end--
61232	--va: **t_aquva_07i_r** --fn: **61232** --vb: Ausbildungsqualität Berufsschule oder Berufskolleg: Verhältnis zu Lehrkräften (retro.) --fr: (Wenn Sie an den Unterricht in der Berufsschule oder dem Berufskolleg während Ihrer damaligen Ausbildung denken – wie sehr treffen die folgenden Aussagen zu?) Die Schülerinnen und Schüler sind mit den meisten Lehrerinnen und Lehrern gut ausgekommen. --in: <<Vorgaben bei Bedarf vorlesen.>> --we: 1: trifft gar nicht zu 2: trifft eher nicht zu 3: trifft eher zu 4: trifft völlig zu **BUTTONS: verweigert (-97), weiß nicht (-98)** --af: **goto 61233** --end--

61233	--va: **t_aquva_08i_r** --fn: **61233** --vb: Ausbildungsqualität Berufsschule oder Berufskolleg: Schwierigkeitsgrad Aufgaben (retro.) --fr: (Wenn Sie an den Unterricht in der Berufsschule oder dem Berufskolleg während Ihrer damaligen Ausbildung denken – wie sehr treffen die folgenden Aussagen zu?) Im Unterricht haben wir oft Aufgaben gemacht, bei denen man wirklich gesehen hat, ob man etwas verstanden hat. --in: <<Vorgaben bei Bedarf vorlesen.>> --we: 1: trifft gar nicht zu 2: trifft eher nicht zu 3: trifft eher zu 4: trifft völlig zu **BUTTONS: verweigert (-97), weiß nicht (-98)** --af: **goto 61234** --end--
61234	--va: **t_aquva_09i_r** --fn: **61234** --vb: Ausbildungsqualität Berufsschule oder Berufskolleg: Vermittlungsfähigkeit (retro.) --fr: (Wenn Sie an den Unterricht in der Berufsschule oder dem Berufskolleg während Ihrer damaligen Ausbildung denken – wie sehr treffen die folgenden Aussagen zu?) Die meisten Lehrerinnen und Lehrer konnten gut erklären. --in: <<Vorgaben bei Bedarf vorlesen.>> --we: 1: trifft gar nicht zu 2: trifft eher nicht zu 3: trifft eher zu 4: trifft völlig zu **BUTTONS: verweigert (-97), weiß nicht (-98)** --af: **goto 61235** --end--

61235	--va: **t_aquva_10i_r** --fn: **61235** --vb: Ausbildungsqualität Berufsschule oder Berufskolleg: Interesse für Lernfortschritte (retro.) --fr: (Wenn Sie an den Unterricht in der Berufsschule oder dem Berufskolleg während Ihrer damaligen Ausbildung denken – wie sehr treffen die folgenden Aussagen zu?) Im Unterricht haben wir das Gelernte auch auf andere Dinge angewendet. --in: <<Vorgaben bei Bedarf vorlesen.>> --we: 1: trifft gar nicht zu 2: trifft eher nicht zu 3: trifft eher zu 4: trifft völlig zu **BUTTONS: verweigert (-97), weiß nicht (-98)** --af: **goto 61236** --end--
61236	--va: **t_aquva_11i_r** --fn: **61236** --vb: Ausbildungsqualität Berufsschule oder Berufskolleg: Typen von Aufgabenstellungen (retro.) --fr: (Wenn Sie an den Unterricht in der Berufsschule oder dem Berufskolleg während Ihrer damaligen Ausbildung denken – wie sehr treffen die folgenden Aussagen zu?) Im Unterricht waren die Übungsaufgaben ähnlich, aber doch immer wieder anders, sodass man genau aufpassen musste. --in: <<Vorgaben bei Bedarf vorlesen.>> --we: 1: trifft gar nicht zu 2: trifft eher nicht zu 3: trifft eher zu 4: trifft völlig zu **BUTTONS: verweigert (-97), weiß nicht (-98)** --af: **goto 61237** --end--

61237	--va: **t_aquva_12i_r** --fn: **61237** --vb: Ausbildungsqualität Berufsschule oder Berufskolleg: Genetisch-sokratisches Vorgehen (retro.) --fr: (Wenn Sie an den Unterricht in der Berufsschule oder dem Berufskolleg während Ihrer damaligen Ausbildung denken – wie sehr treffen die folgenden Aussagen zu?) Im Unterricht haben die meisten Lehrerinnen und Lehrer auch Fehler akzeptiert und uns damit weitermachen lassen, bis wir selbst gesehen haben, dass etwas nicht stimmt. --in: <<Vorgaben bei Bedarf vorlesen.>> --we: 1: trifft gar nicht zu 2: trifft eher nicht zu 3: trifft eher zu 4: trifft völlig zu **BUTTONS: verweigert (-97), weiß nicht (-98)** --af: **goto 61237Z** --end--
61237Z	--va: **[ZS] zsab_r4** --fn: **61237Z** --vb: Zeitstempel 4 retro. Erfassung Ausbildungsqualität --fr: [ZS] Zeitstempel 4 retro. Erfassung Ausbildungsqualität --af: **if (h_dual = 1) goto 40602** **if (h_dual = 2) goto 40606Z** --end--

40602	--va: **t321331** --fn: **40602** --vb: Sozialkapital retrospektiv: Betriebsklima – beruflich nach vorn kommen --fr: Ich lese Ihnen einige Aussagen zu Ihren damaligen Arbeitskolleginnen und Kollegen und Ihren Vorgesetzten in Ihrem Ausbildungsbetrieb vor. Bitte sagen Sie mir, wie sehr Sie diesen Aussagen zustimmen. Die meisten damaligen Kolleginnen und Kollegen von mir wollten beruflich ganz weit nach vorne kommen. Trifft das gar nicht zu, eher nicht zu, teils/teils, eher zu oder völlig zu? --in: << Vorgaben nur bei Bedarf vorlesen. Falls nur ein/e Kollege/Kollegin oder Vorgesetzte/r vorhanden, Angaben für diese eine Person machen.>> --we: 1: trifft gar nicht zu 2: trifft eher nicht zu 3: teils/teils 4: trifft eher zu 5: trifft völlig zu **BUTTONS: verweigert (-97), weiß nicht (-98)** --af: **goto 40604** --end--
40604	--va: **t321316** --fn: **40604** --vb: Sozialkapital retrospektiv: Betriebsklima – neue Aufgaben erklären --fr: Meine Kolleginnen und Kollegen und meine Vorgesetzten haben sich Zeit für mich genommen, um mir neue Aufgaben zu erklären. Trifft das gar nicht zu, eher nicht zu, teils/teils, eher zu oder völlig zu? --in: <<Vorgaben nur bei Bedarf vorlesen. Falls nur ein/e Kollege/Kollegin oder Vorgesetzte/r vorhanden, Angaben für diese eine Person machen.>> --we: 1: trifft gar nicht zu 2: trifft eher nicht zu 3: teils/teils 4: trifft eher zu 5: trifft völlig zu **BUTTONS: verweigert (-97), weiß nicht (-98)** --af: **goto 40605** --end--

40605	--va: **t321312** --fn: **40605** --vb: Sozialkapital retrospektiv: Betriebsklima – Konflikte --fr: Ich hatte oft Probleme oder Konflikte mit meinen Kolleginnen und Kollegen und Vorgesetzten. --in: << Vorgaben nur bei Bedarf vorlesen. Falls nur ein/e Kollege/Kollegin oder Vorgesetzte/r vorhanden, Angaben für diese eine Person machen.>> --we: 1: trifft gar nicht zu 2: trifft eher nicht zu 3: teils/teils 4: trifft eher zu 5: trifft völlig zu **BUTTONS: verweigert (-97), weiß nicht (-98)** --af: **goto 40606** --end--
40606	--va: **t321332** --fn: **40606** --vb: Sozialkapital retrospektiv: Betriebzusammensetzung – Migrationshg --fr: Wie viele Ihrer Kolleginnen und Kollegen oder deren Eltern stammten aus einem anderen Herkunftsland als Deutschland? --in: <<Vorgaben vorlesen. Falls nur ein/e Kollege/Kollegin vorhanden, Angaben für diese eine Person machen.>> --we: 1: niemand 2: fast niemand 3: weniger als die Hälfte 4: ungefähr die Hälfte 5: mehr als die Hälfte 6: fast alle 7: alle **BUTTONS: verweigert (-97), weiß nicht (-98)** --af: **goto 40606Z** --end--

40606Z	--va: **[ZS] zsabr_5** --fn: **40606Z** --vb: Zeitstempel 5 retro. Erfassung Sozialkapital in Ausbildung --fr: [ZS] Zeitstempel 5 retro. Erfassung Sozialkapital in Ausbildung --af: **if (h_dual = 2) goto 40607** **if (h_dual = 1) goto 40608** --end--
40607	--va: **t321232** --fn: **40607** --vb: Sozialkapital retrospektiv: Klassenkameraden – Anteil Migrationshg --fr: Jetzt geht es um Ihre damaligen Klassenkameradinnen und Klassenkameraden in der Berufsschule. Damit sind alle Personen gemeint, mit denen Sie in Ihrer damaligen Ausbildung in eine Klasse gegangen sind, egal, ob Sie mit ihnen befreundet waren oder nicht. Wie viele Ihrer damaligen Klassenkameradinnen und Klassenkameraden oder deren Eltern stammten aus einem anderen Herkunftsland als Deutschland? --in: <<Vorgaben vorlesen.>> --we: 1: niemand 2: fast niemand 3: weniger als die Hälfte 4: ungefähr die Hälfte 5: mehr als die Hälfte 6: fast alle 7: alle **BUTTONS: verweigert (-97), weiß nicht (-98)** --af: **goto 40608** --end--

40608	--va: **t321231** --fn: **40608** --vb: Sozialkapital retrospektiv: Klassenkameraden - beruflich ganz weit nach vorn kommen --fr: **if (h_dual = 1)** Jetzt geht es um Ihre damaligen Klassenkameradinnen und Klassenkameraden in der Berufsschule. Damit sind alle Personen gemeint, mit denen Sie in eine Klasse gegangen sind, egal, ob Sie mit ihnen befreundet waren oder nicht. Wie sehr treffen die folgenden Aussagen auf Ihre damaligen Klassenkameradinnen und Klassenkameraden zu? Den meisten meiner Klassenkameradinnen und Klassenkameraden war es sehr wichtig, später einmal beruflich ganz weit nach vorn zu kommen. Trifft das gar nicht zu, eher nicht zu, teils/teils, eher zu oder völlig zu? **if (h_dual = 2)** Wie sehr treffen die folgenden Aussagen auf Ihre damaligen Klassenkameradinnen und Klassenkameraden zu? Den meisten meiner Klassenkameradinnen und Klassenkameraden war es sehr wichtig, später einmal beruflich ganz weit nach vorn zu kommen. Trifft das gar nicht zu, eher nicht zu, teils/teils, eher zu oder völlig zu? --in: <<Vorgaben nur bei Bedarf vorlesen.>> --we: 1: trifft gar nicht zu 2: trifft eher nicht zu 3: teils/teils 4: trifft eher zu 5: trifft völlig zu **BUTTONS: von der Berufsschulpflicht befreit/ging nicht in die Berufsschule (-5), verweigert (-97), weiß nicht (-98)** --af: **if (40608 = -5) goto 40614Z** **if (40608 <> -5) goto 40609** --end--

40609	--va: **t321205** --fn: **40609** --vb: Sozialkapital retrospektiv: Klassenkameraden – Ausbildung erfolgreich abschließen --fr: Die meisten meiner Klassenkameradinnen und Klassenkameraden haben von mir erwartet, dass ich meine Ausbildung erfolgreich abschließe. --in: <<Vorgaben nur bei Bedarf vorlesen.>> --we: 1: trifft gar nicht zu 2: trifft eher nicht zu 3: teils/teils 4: trifft eher zu 5: trifft völlig zu **BUTTONS: verweigert (-97), weiß nicht (-98)** --af: **if (h_dual = 2) goto 40610** **if (h_dual = 1) goto 40614Z** --end--
40610	--va: **t321206** --fn: **40610** --vb: Sozialkapital retrospektiv: Klassenkameraden – in der Schule sehr ehrgeizig --fr: Die meisten meiner Klassenkameradinnen und Klassenkameraden waren in der Schule sehr ehrgeizig. --in: <<Vorgaben nur bei Bedarf vorlesen.>> --we: 1: trifft gar nicht zu 2: trifft eher nicht zu 3: teils/teils 4: trifft eher zu 5: trifft völlig zu **BUTTONS: verweigert (-97), weiß nicht (-98)** --af: **goto 40611** --end--

40611	--va: **t321207** --fn: **40611** --vb: Sozialkapital retrospektiv: Klassenkameraden – Schule egal --fr: Den meisten meiner Klassenkameradinnen und Klassenkameraden war es egal, wie gut sie in der Schule sind. --in: <<Vorgaben nur bei Bedarf vorlesen.>> --we: 1: trifft gar nicht zu 2: trifft eher nicht zu 3: teils/teils 4: trifft eher zu 5: trifft völlig zu **BUTTONS: verweigert (-97), weiß nicht (-98)** --af: **goto 40612** --end--
40612	--va: **t321208** --fn: **40612** --vb: Sozialkapital retrospektiv: Klassenkameraden – um Hilfe bitten --fr: Wenn ich Probleme im Unterricht hatte, konnte ich meine Klassenkameradinnen und Klassenkameraden um Hilfe bitten. --in: <<Vorgaben nur bei Bedarf vorlesen.>> --we: 1: trifft gar nicht zu 2: trifft eher nicht zu 3: teils/teils 4: trifft eher zu 5: trifft völlig zu **BUTTONS: verweigert (-97), weiß nicht (-98)** --af: **goto 40614** --end--

40614	--va: **t321812** --fn: **40614** --vb: Sozialkapital retrospektiv: Lehrer – Konflikte --fr: Und wie sehr trifft die folgende Aussage auf Ihre damaligen Lehrerinnen und Lehrer zu? Ich hatte oft Probleme oder Konflikte mit meinen Lehrerinnen und Lehrern. --in: <<Vorgaben nur bei Bedarf vorlesen.>> --we: 1: trifft gar nicht zu 2: trifft eher nicht zu 3: teils/teils 4: trifft eher zu 5: trifft völlig zu **BUTTONS: verweigert (-97), weiß nicht (-98)** --af: **goto 40614Z** --end--
40614Z	--va: **[ZS] zsab_r6** --fn: **40614Z** --vb: Zeitstempel 6 retro. Erfassung Sozialkapital in Ausbildung --fr: [ZS] Zeitstempel 6 retro. Erfassung Sozialkapital in Ausbildung --af: **goto 40615** --end--

40615	--va: **t320408** --fn: **40615** --vb: Sozialkapital retrospektiv: Eltern – Wichtigkeit Abschluss Ausbildung/Maßnahme --fr: Jetzt geht es darum, was Ihre Eltern von Ihnen in der Ausbildung und für Ihre berufliche Zukunft erwarten. Falls Ihre Eltern keine Meinung dazu haben, dann sagen Sie das einfach. Wie wichtig war es Ihren Eltern, dass Sie Ihre damalige Ausbildung erfolgreich abschließen? War ihnen das sehr unwichtig, eher unwichtig, teils/teils, eher wichtig oder sehr wichtig? --in: <<Vorgaben nur bei Bedarf vorlesen. Wenn nur ein Elternteil vorhanden, Angaben zu dieser Person machen.>> --we: 1: sehr unwichtig 2: eher unwichtig 3: teils/teils 4: eher wichtig 5: sehr wichtig **BUTTONS: Eltern hatten keine Meinung (-5), verweigert (-97), weiß nicht (-98)** --af: **goto 40616** --end--
40616	--va: **t320414** --fn: **40616** --vb: Sozialkapital retrospektiv: Eltern – Wichtigkeit gute Leistungen Ausbildung --fr: Wie wichtig war es Ihren Eltern, dass Sie in Ihrer damaligen Ausbildung gute Leistungen erbringen? War ihnen das sehr unwichtig, eher unwichtig, teils/teils, eher wichtig oder sehr wichtig? --in: <<Vorgaben nur bei Bedarf vorlesen. Wenn nur ein Elternteil vorhanden, Angaben zu dieser Person machen.>> --we: 1: sehr unwichtig 2: eher unwichtig 3: teils/teils 4: eher wichtig 5: sehr wichtig **BUTTONS: Eltern haben keine Meinung (-5), verweigert (-97), weiß nicht (-98)** --af: **goto 40617** --end--

40617	--va: **t32nichtinsuf1** --fn: **40617** --vb: Sozialkapital retrospektiv: Eltern – Wichtigkeit beruflich ganz weit nach vorn kommen --fr: Wie wichtig ist es Ihren Eltern, dass Sie später einmal beruflich ganz weit nach vorn kommen? --in: <<Vorgaben nur bei Bedarf vorlesen. Wenn nur ein Elternteil vorhanden, Angaben zu dieser Person machen.>> --we: 1: sehr unwichtig 2: eher unwichtig 3: teils/teils 4: eher wichtig 5: sehr wichtig **BUTTONS: Eltern haben keine Meinung (-5), verweigert (-97), weiß nicht (-98)** --af: **goto 40618** --end--
40618	--va: **t32nichtinsuf2** --fn: **40618** --vb: Sozialkapital retrospektiv: Wichtigkeit der Meinung der Eltern --fr: Wie wichtig ist es Ihnen insgesamt, was Ihre Eltern von Ihnen in der Ausbildung und für Ihre berufliche Zukunft erwarten? --in: <<Vorgaben nur bei Bedarf vorlesen. Wenn nur ein Elternteil vorhanden, Angaben zu dieser Person machen.>> --we: 1: sehr unwichtig 2: eher unwichtig 3: teils/teils 4: eher wichtig 5: sehr wichtig **BUTTONS: verweigert (-97), weiß nicht (-98)** --af: **goto 40620Z** --end--
40620Z	--va: **[ZS] zsab_r7** --fn: **40620Z** --vb: Zeitstempel 7 retro. Erfassung Sozialkapital in Ausbildung --fr: [ZS] Zeitstempel 7 retro. Erfassung Sozialkapital in Ausbildung --af: **goto 40621** --end--

40621	--va: **t320108** --fn: **40621** --vb: Sozialkapital retrospektiv: Freunde – Ausbildung erfolgreich abschließen --fr**:** Bitte sagen Sie mir, wie sehr die folgenden Aussagen auf Ihre Freundinnen und Freunde zutreffen. Die meisten meiner Freundinnen und Freunde haben von mir erwartet, dass ich meine damalige Ausbildung erfolgreich abschließe. Trifft das gar nicht zu, eher nicht zu, teils/teils, eher zu oder völlig zu? --in: <<Vorgaben nur bei Bedarf vorlesen. Falls nur ein Freund vorhanden, Angaben für diese eine Person machen.>> --we: 1: trifft gar nicht zu 2: trifft eher nicht zu 3: teils/teils 4: trifft eher zu 5: trifft völlig zu **BUTTONS: Freunde hatten keine Meinung (-5), habe keine Freunde (-6), verweigert (-97), weiß nicht (-98)** --af: **if (40621 = -6) goto 40623Z** **if (40621 <> -6) goto 40622** --end--
40622	--va: **t32nichtinsuf3** --fn: **40622** --vb: Sozialkapital. Freunde - beruflich ganz weit nach vorn kommen --fr**:** Den meisten meiner Freundinnen und Freunde ist es sehr wichtig, später einmal beruflich ganz weit nach vorn zu kommen. Trifft das gar nicht zu, eher nicht zu, teils/teils, eher zu oder völlig zu? --in: <<Vorgaben nur bei Bedarf vorlesen. Falls nur ein Freund vorhanden, Angaben für diese eine Person machen.>> --we: 1: trifft gar nicht zu 2: trifft eher nicht zu 3: teils/teils 4: trifft eher zu 5: trifft völlig zu **BUTTONS: verweigert (-97), weiß nicht (-98)** --af: **goto 40623Z** --end--

40623Z	--va: **[ZS] zsab_r8** --fn: **40623Z** --vb: Zeitstempel 8 retro. Erfassung Sozialkapital in Ausbildung --fr: [ZS] Zeitstempel 8 retro. Erfassung Sozialkapital in Ausbildung --af: **goto 30602 (Modul 30X_Out_SC3P)** --end--

	--st: **40bRC_SC3P_SC4 – RC-Fragen (nur SC4) und Fragen zu Sozialkapital in der Ausbildung (SC4 und SC3) für E6 Panel-Befragung E68P B133HS und B136HS** **Grundlage: Haupterhebung B132Panel und B135 V1.02 Feldversion** **Version 1.01** **Stand: 08.06.2018** --end--
40166Z	--va: **[ZS] zsrce6_1** --fn: **40166Z** --vb: Zeitstempel 1 Rational Choice E6 --fr: [ZS] Zeitstempel 1 Rational Choice E6 --af: **goto 40166a** --ef: **Modul 30X_out_SC4: 30602 = 1** **Modul 30X_out_SC3P: 30602 = 1** --end--
	--va: **[HILF] h_uestatus** --vb: derzeitiger Status --fr: [HILF] derzeitiger Status --we: 1: in Ausbildung 2: in Übergangs-Aktivität 4: Studium --end--
	--va: **[HILF] h_dual** --vb: duale Ausbildung --fr: [HILF] duale Ausbildung --we: 1: duale Ausbildung 2: schulische Ausbildung 3: keine Ausbildung --end--

40166a	--va: **caseid** --fn: **40166a** --vb: Personennummer --fr: [AUTO] Personennummer --ac: **autoif (ANY(24120 = 1 & h_abE6 = 1)) h_uestatus = 1** **autoif (h_cohort = 4 & ANY(23113 = 1) & NO(24120 = 1 & h_abE6 = 1)) h_uestatus = 2** **autoif (h_cohort = 4 & ANY((24111 = 6 to 10) & 24120 = 1)) h_uestatus = 4** **autoif (ANY(24120 = 1 & 24111 <> 1)) h_dual = 2** **autoif (ANY(24120 = 1 & 24111 = 1)) h_dual = 1** **autoif (h_cohort = 4 & NO(24120 = 1)) h_dual = 3** --af: **if (h_uestatus = 1 & h_cohort = 4) goto 40167** **if (h_cohort <> 4) goto 40183Z** **if (h_uestatus = 2 & h_cohort = 4) goto 40169** **if (h_uestatus = 4 & h_cohort = 4) goto 40500** --end--
40167	--va: **t30042b** --fn: **40167** --vb: Kosten eigene Ausbildung: Opportunitätskosten --fr: Verschiedene Ausbildungen werden unterschiedlich gut bezahlt. Für manche schulischen Ausbildungen muss man auch Gebühren zahlen. Wie zufrieden sind Sie mit Ihrer aktuellen Einkommenssituation? --in: <<Vorgaben vorlesen. Einkommenssituation: das Geld, das Sie bekommen, zum Beispiel Ihre Ausbildungsvergütung, BAföG oder Geld von Ihren Eltern.>> --we: 1: sehr unzufrieden 2: eher unzufrieden 3: teils/teils 4: eher zufrieden 5: sehr zufrieden **BUTTONS: verweigert (-97), weiß nicht (-98)** --af: **goto 40168** --end--

40168	--va: **t30042a** --fn: **40168** --vb: Kosten eigene Ausbildung: direkte finanzielle Kosten --fr: Wie schwer fällt es Ihnen und Ihren Eltern, die Dinge zu bezahlen, die Sie für die Ausbildung brauchen, zum Beispiel Arbeitskleidung, Fahrtkosten und Unterrichtsmaterialien? --in: <<Vorgaben vorlesen. Wenn der Befragte zwei Ausbildungen macht: Bitte beziehen Sie Ihre Angaben auf die Ausbildung, in der Sie aktuell mehr Zeit verbringen. Wenn Sie in beiden Ausbildungen gleich viel Zeit verbringen, beziehen Sie sich auf die Ausbildung, die für Ihre berufliche Zukunft wichtiger ist. Wenn Eltern keine finanzielle Unterstützung leisten: „Wie schwer fällt es Ihnen selbst, diese Dinge zu bezahlen?“>> --we: 1: sehr schwer 2: eher schwer 3: weder noch 4: eher leicht 5: sehr leicht **BUTTONS: verweigert (-97), weiß nicht (-98)** --af: **goto 40169** --end--

40169	--va: **t30043** --fn: **40169** --vb: Nutzen Ausbildung/Maßnahme: Spaß --fr: **if (h_dual = 1)** In den folgenden Fragen geht es um Ihre aktuelle Ausbildung. Damit meine ich den Berufsschulunterricht und die Arbeit im Ausbildungsbetrieb. Wie sehr treffen folgende Dinge auf Ihre Ausbildung zu? Meine Ausbildung macht mir Spaß. **if (h_dual = 2)** In den folgenden Fragen geht es um Ihre aktuelle Ausbildung. Wie sehr treffen folgende Dinge auf Ihre Ausbildung zu? Meine Ausbildung macht mir Spaß. **if (h_uestatus = 2)** In den folgenden Fragen geht es um Ihre aktuelle Berufsvorbereitende Maßnahme. Wie sehr treffen folgende Dinge auf Ihre Maßnahme zu? Meine Berufsvorbereitende Maßnahme macht mir Spaß. --in: <<Vorgaben vorlesen. Wenn der Befragte zwei Ausbildungen/Berufsvorbereitungsmaßnahmen macht: Bitte beziehen Sie Ihre Angaben auf die Ausbildung/Berufsvorbereitungsmaßnahme, in der Sie aktuell mehr Zeit verbringen. Wenn Sie in beiden Ausbildungen/Berufsvorbereitungsmaßnahmen gleich viel Zeit verbringen, beziehen Sie sich auf die Ausbildung/ Berufsvorbereitungsmaßnahme, die für Ihre berufliche Zukunft wichtiger ist. >> --we: 1: trifft gar nicht zu 2: trifft eher nicht zu 3: teils/teils 4: trifft eher zu 5: trifft völlig zu **BUTTONS: verweigert (-97), weiß nicht (-98)** --af: **if (h_uestatus = 1) goto 40171** **if (h_uestatus = 2) goto 40172** --end--

40171	--va: **t30045** --fn: **40171** --vb: Ideal. Aspiration Ausbildung: lieber andere --fr: Wenn ich die Möglichkeit hätte, würde ich lieber eine andere Ausbildung machen. --in: <<Vorgaben nur bei Bedarf erneut vorlesen.>> --we: 1: trifft gar nicht zu 2: trifft eher nicht zu 3: teils/teils 4: trifft eher zu 5: trifft völlig zu **BUTTONS: verweigert (-97), weiß nicht (-98)** --af: **goto 40172** --end--
40172	--va: **t30046** --fn: **40172** --vb: Kosten Ausbildung/Maßnahme: körperl. Anstrengung --fr: **if (h_uestatus = 1)** Meine Ausbildung strengt mich körperlich sehr an. **if (h_uestatus = 2)** Meine Berufsvorbereitende Maßnahme strengt mich körperlich sehr an. --in: <<Vorgaben nur bei Bedarf erneut vorlesen.>> --we: 1: trifft gar nicht zu 2: trifft eher nicht zu 3: teils/teils 4: trifft eher zu 5: trifft völlig zu **BUTTONS: verweigert (-97), weiß nicht (-98)** --af: **goto 40173** --end--

40173	--va: **t30047** --fn: **40173** --vb: Kosten Ausbildung/Maßnahme: geistige Anstrengung --fr: **if (h_uestatus = 1)** Meine Ausbildung strengt mich geistig sehr an. **if (h_uestatus = 2)** Meine Berufsvorbereitende Maßnahme strengt mich geistig sehr an. --in: <<Vorgaben nur bei Bedarf erneut vorlesen.>> --we: 1: trifft gar nicht zu 2: trifft eher nicht zu 3: teils/teils 4: trifft eher zu 5: trifft völlig zu **BUTTONS: verweigert (-97), weiß nicht (-98)** --af: **goto 40174** --end--

40174	--va: **t30016h** --fn: **40174** --vb: Information eigene Ausbildung/Maßnahme --fr: **if (h_uestatus = 1)** Wie gut wissen Sie Bescheid, welche Anforderungen bis zum Abschluss Ihrer Ausbildung noch auf Sie zukommen? Mit Anforderungen ist gemeint, was Sie tun und können müssen, um Ihre Ausbildung erfolgreich zu beenden. **if (h_uestatus = 2)** Wie gut wissen Sie Bescheid, welche Anforderungen bis zum Abschluss Ihrer Berufsvorbereitenden Maßnahme noch auf Sie zukommen? Mit Anforderungen ist gemeint, was Sie tun und können müssen, um Ihre Maßnahme erfolgreich zu beenden. --in: <<Vorgaben vorlesen>> --we: 1: sehr schlecht 2: eher schlecht 3: teils/teils 4: eher gut 5: sehr gut **BUTTONS: verweigert (-97), weiß nicht (-98)** --af: **goto 40126** --end--

40126	--va: **t30016i** --fn: **40126** --vb: Information alternative Ausbildungen --fr: **if (h_uestatus = 1)** Wie gut wissen Sie über die Anforderungen und Aufgaben in anderen Ausbildungsberufen Bescheid? **if (h_uestatus = 2)** Wie gut wissen Sie über die Anforderungen und Aufgaben in verschiedenen Ausbildungsberufen Bescheid? --in: <<Vorgaben vorlesen.>> --we: 1: sehr schlecht 2: eher schlecht 3: teils/teils 4: eher gut 5: sehr gut **BUTTONS: verweigert (-97), weiß nicht (-98)** --af: **if (h_asabi = 0) goto 40175** **if (h_asabi = 1, 2) goto 40126a** --end--
40126a	--va: **t31460a_3** --fn: **40126a** --vb: Information alternative Studiengänge (Status BV/AB) --fr: Wie gut wissen Sie über die Anforderungen und Inhalte in verschiedenen Studiengängen Bescheid? --in: <<Vorgaben vorlesen.>> --we: 1: sehr schlecht 2: eher schlecht 3: teils/teils 4: eher gut 5: sehr gut **BUTTONS: verweigert (-97), weiß nicht (-98)** --af: **goto 40175** --end--

40175	--va: **t30004f** --fn: **40175** --vb: Erfolgswahrscheinlichkeit eigene Ausbildung/Maßnahme --fr: **if (h_uestatus = 1)** Wie wahrscheinlich ist es Ihrer Meinung nach, dass Sie Ihre jetzige Ausbildung erfolgreich abschließen können? Ist das sehr unwahrscheinlich, eher unwahrscheinlich, ungefähr 50 zu 50, eher wahrscheinlich oder sehr wahrscheinlich? **if (h_uestatus = 2)** Wie wahrscheinlich ist es Ihrer Meinung nach, dass Sie Ihre jetzige Berufsvorbereitende Maßnahme erfolgreich abschließen können? Ist das sehr unwahrscheinlich, eher unwahrscheinlich, ungefähr 50 zu 50, eher wahrscheinlich oder sehr wahrscheinlich? --in: <<Vorgaben nicht vorlesen.>> --we: 1: sehr unwahrscheinlich 2: eher unwahrscheinlich 3: ungefähr 50 zu 50 4: eher wahrscheinlich 5: sehr wahrscheinlich **BUTTONS: verweigert (-97), weiß nicht (-98)** --af: **goto 40176** --end--
40176	--va: **t30038b** --fn: **40176** --vb: Zeithorizont: Ausbildungs-/Maßnahmeabbruch --fr: **if (h_uestatus = 1)** Denken Sie zurzeit ernsthaft daran, Ihre Ausbildung zu wechseln oder abzubrechen? **if (h_uestatus = 2)** Denken Sie zurzeit ernsthaft daran, Ihre Berufsvorbereitende Maßnahme zu wechseln oder abzubrechen? --in: <<Vorgaben nicht vorlesen.>> --we: 1: ja 2: nein **BUTTONS: verweigert (-97), weiß nicht (-98)** --af: **goto 40177** --end--

40177	--va: **t30014c** --fn: **40177** --vb: Zeithorizont: nach der Ausbildung/Maßnahme --fr: **if (h_uestatus = 1)** Wie häufig denken Sie schon heute darüber nach, was Sie nach der Ausbildung machen möchten? Nie, selten, manchmal, oft oder sehr oft? **if (h_uestatus = 2)** Wie häufig denken Sie schon heute darüber nach, was Sie nach der Berufsvorbereitenden Maßnahme machen möchten? Nie, selten, manchmal, oft oder sehr oft? --in: <<Vorgaben vorlesen.>> --we: 1: nie 2: selten 3: manchmal 4: oft 5: sehr oft **BUTTONS: verweigert (-97), weiß nicht (-98)** --af: **if (h_uestatus = 1) goto 40178** **if (h_uestatus = 2) goto 40177a** --end--
40177a	--va: **t30048a** --fn: **40177a** --vb: Nutzen Maßnahme: Ausbildungsplatz 1 --fr: Jetzt geht es darum, was Ihnen Ihre Berufsvorbereitende Maßnahme für die Zukunft bringt. Wenn Sie Ihre jetzige Maßnahme erfolgreich abschließen, wie gut sind dann die Aussichten, eine Ausbildungsstelle zu bekommen? --in: <<Vorgaben vorlesen.>> --we: 1: sehr schlecht 2: eher schlecht 3: teils/teils 4: eher gut 5: sehr gut **BUTTONS: verweigert (-97), weiß nicht (-98)** --af: **goto 40177b** --end--

40177b	--va: **t30048b** --fn: **40177b** --vb: Nutzen Maßnahme: Ausbildungsplatz 2 --fr: Und wie gut sind die Aussichten, eine Ausbildungsstelle zu bekommen, wenn Sie Ihre jetzige Berufsvorbereitende Maßnahme abbrechen? --in: <<Vorgaben nur bei Bedarf erneut vorlesen.>> --we: 1: sehr schlecht 2: eher schlecht 3: teils/teils 4: eher gut 5: sehr gut **BUTTONS: verweigert (-97), weiß nicht (-98)** --af: **goto 40185Z** --end--
40178	--va: **t30040a** --fn: **40178** --vb: Arbeitsmarkt-Nutzen Ausbildung: Gehalt --fr: Jetzt geht es darum, was Ihnen Ihre Ausbildung für Ihren zukünftigen Job bringt. Wenn Sie Ihre jetzige Ausbildung erfolgreich abschließen, wie gut sind dann die Aussichten, einen gut bezahlten Job zu bekommen? --in: <<Vorgaben nur bei Bedarf erneut vorlesen. Bei Nachfragen, ob sich die Frage auch auf anschließend geplante Weiterbildungen nach der Ausbildung bezieht: Die Frage bezieht sich nur auf den Abschluss der jetzigen Ausbildung.>> --we: 1: sehr schlecht 2: eher schlecht 3: teils/teils 4: eher gut 5: sehr gut **BUTTONS: verweigert (-97), weiß nicht (-98)** --af: **goto 40179** --end--

40179	--va: **t30040b** --fn: **40179** --vb: Arbeitsmarkt-Nutzen Ausbildung: angesehener Job --fr: Und wenn Sie Ihre jetzige Ausbildung erfolgreich abschließen, wie gut sind dann die Aussichten, einen in der Gesellschaft angesehenen Job zu bekommen? --in: <<Vorgaben nur bei Bedarf erneut vorlesen. Bei Nachfragen, ob sich die Frage auch auf anschließend geplante Weiterbildungen nach der Ausbildung bezieht: Die Frage bezieht sich nur auf den Abschluss der jetzigen Ausbildung.>> --we: 1: sehr schlecht 2: eher schlecht 3: teils/teils 4: eher gut 5: sehr gut **BUTTONS: verweigert (-97), weiß nicht (-98)** --af: **goto 40180** --end--
40180	--va: **t30040c** --fn: **40180** --vb: Arbeitsmarkt-Nutzen Ausbildung: interessanter Job --fr: Wie gut sind die Aussichten, einen interessanten Job zu bekommen? --in: <<Vorgaben nur bei Bedarf erneut vorlesen. Bei Nachfragen, ob sich die Frage auch auf anschließend geplante Weiterbildungen nach der Ausbildung bezieht: Die Frage bezieht sich nur auf den Abschluss der jetzigen Ausbildung.>> --we: 1: sehr schlecht 2: eher schlecht 3: teils/teils 4: eher gut 5: sehr gut **BUTTONS: verweigert (-97), weiß nicht (-98)** --af: **goto 40181** --end--

40181	--va: **t30040d** --fn: **40181** --vb: Arbeitsmarkt-Nutzen Ausbildung: Jobsicherheit --fr: Wie hoch ist das Risiko, arbeitslos zu werden, wenn Sie Ihre jetzige Ausbildung erfolgreich abschließen? --in: <<Vorgaben vorlesen. Bei Nachfragen, ob sich die Frage auch auf anschließend geplante Weiterbildungen nach der Ausbildung bezieht: Die Frage bezieht sich nur auf den Abschluss der jetzigen Ausbildung.>> --we: 1: sehr gering 2: eher gering 3: teils/teils 4: eher hoch 5: sehr hoch **BUTTONS: verweigert (-97), weiß nicht (-98)** --af: **goto 40182** --end--
40182	--va: **t30041a** --fn: **40182** --vb: Arbeitsmarkt-Nutzen Ausbildung: Statuserhalt Mutter --fr: Wie gut sind die Aussichten auf einen ähnlich guten oder besseren Beruf als den Ihrer Mutter, wenn Sie Ihre jetzige Ausbildung erfolgreich abschließen? --in: <<Vorgaben vorlesen. Gemeint sind auch Stiefmutter oder die Person, die in der Kindheit die Mutterrolle eingenommen hat. Bei Nachfragen, ob sich die Frage auch auf anschließend geplante Weiterbildungen nach der Ausbildung bezieht: Die Frage bezieht sich nur auf den Abschluss der jetzigen Ausbildung. Wenn Mutter zur Zeit nicht erwerbstätig: Bitte denken Sie an die letzte berufliche Tätigkeit Ihrer Mutter.>> --we: 1: sehr schlecht 2: eher schlecht 3: teils/teils 4: eher gut 5: sehr gut **BUTTONS: Mutter verstorben/kein Kontakt (-5), Mutter war nie erwerbstätig (-6), verweigert (-97), weiß nicht (-98)** --af: **goto 40183** --end--

40183	--va: **t30041b** --fn: **40183** --vb: Arbeitsmarkt-Nutzen Ausbildung: Statuserhalt Vater --fr:: Und wie gut sind die Aussichten auf einen ähnlich guten oder besseren Beruf als den Ihres Vaters? --in: <<Vorgaben nur bei Bedarf erneut vorlesen. Gemeint sind auch Stiefvater oder die Person, die in der Kindheit die Vaterrolle eingenommen hat. Bei Nachfragen, ob sich die Frage auch auf anschließend geplante Weiterbildungen nach der Ausbildung bezieht: Die Frage bezieht sich nur auf den Abschluss der jetzigen Ausbildung. Wenn Vater zur Zeit nicht erwerbstätig: Bitte denken Sie an die letzte berufliche Tätigkeit Ihres Vaters.>> --we: 1: sehr schlecht 2: eher schlecht 3: teils/teils 4: eher gut 5: sehr gut **BUTTONS: Vater verstorben/kein Kontakt (-5), Vater war nie erwerbstätig (-6), verweigert (-97), weiß nicht (-98)** --af: **goto 40183Z** --end--
40183Z	--va: **[ZS] zsrce6_1a** --fn: **40183Z** --vb: Zeitstempel 1a Rational Choice E6 --fr: [ZS] Zeitstempel 1a Rational Choice E6 --af: **if (h_dual = 1) goto 41102** **if (h_dual = 2) goto 41106Z** --end--

41102	--va: **t32901a** --fn: **41102** --vb: Sozialkapital: Betriebsklima – beruflich nach vorn kommen --fr: Ich lese Ihnen nun einige Aussagen zu Ihren Arbeitskolleginnen und Kollegen und Ihren Vorgesetzten im Ausbildungsbetrieb vor. Bitte sagen Sie mir, wie sehr Sie diesen Aussagen zustimmen. Die meisten Kolleginnen und Kollegen von mir möchten beruflich ganz weit nach vorne kommen. Trifft das gar nicht zu, eher nicht zu, teils/teils, eher zu oder völlig zu? --in: << Vorgaben nur bei Bedarf vorlesen. Falls nur ein/e Kollege/Kollegin oder Vorgesetzte/r vorhanden, Angaben für diese eine Person machen.>> --we: 1: trifft gar nicht zu 2: trifft eher nicht zu 3: teils/teils 4: trifft eher zu 5: trifft völlig zu **BUTTONS: verweigert (-97), weiß nicht (-98)** --af: **goto 41104** --end--
41104	--va: **t32901e** --fn: **41104** --vb: Sozialkapital: Betriebsklima – neue Aufgaben erklären --fr: Meine Kolleginnen und Kollegen und meine Vorgesetzten nehmen sich Zeit für mich, um mir neue Aufgaben zu erklären. Trifft das gar nicht zu, eher nicht zu, teils/teils, eher zu oder völlig zu? --in: <<Vorgaben nur bei Bedarf vorlesen. Falls nur ein/e Kollege/Kollegin oder Vorgesetzte/r vorhanden, Angaben für diese eine Person machen.>> --we: 1: trifft gar nicht zu 2: trifft eher nicht zu 3: teils/teils 4: trifft eher zu 5: trifft völlig zu **BUTTONS: verweigert (-97), weiß nicht (-98)** --af: **goto 41105** --end--

41105	--va: **t32901f** --fn: **41105** --vb: Sozialkapital: Betriebsklima – Konflikte --fr: Ich habe oft Probleme oder Konflikte mit meinen Kolleginnen und Kollegen und Vorgesetzten. --in: << Vorgaben nur bei Bedarf vorlesen. Falls nur ein/e Kollege/Kollegin oder Vorgesetzte/r vorhanden, Angaben für diese eine Person machen.>> --we: 1: trifft gar nicht zu 2: trifft eher nicht zu 3: teils/teils 4: trifft eher zu 5: trifft völlig zu **BUTTONS: verweigert (-97), weiß nicht (-98)** --af: **goto 41106** --end--
41106	--va: **t32902b** --fn: **41106** --vb: Sozialkapital: Betriebzusammensetzung – Migrationshg --fr: Wie viele Ihrer Kolleginnen und Kollegen oder deren Eltern stammen aus einem anderen Herkunftsland als Deutschland? --in: <<Vorgaben vorlesen. Falls nur ein/e Kollege/Kollegin vorhanden, Angaben für diese eine Person machen.>> --we: 1: niemand 2: fast niemand 3: weniger als die Hälfte 4: ungefähr die Hälfte 5: mehr als die Hälfte 6: fast alle 7: alle **BUTTONS: verweigert (-97), weiß nicht (-98)** --af: **goto 41106Z** --end--

41106Z	--va: **[ZS] zsrce6_1b** --fn: **41106Z** --vb: Zeitstempel 1b Sozialkapital --fr: [ZS] Zeitstempel 1b Sozialkapital --af: **if (h_dual = 2) goto 41107** **if (h_dual = 1) goto 41108** --end--
41107	--va: **t32217** --fn: **41107** --vb: Sozialkapital: Klassenkameraden – Anteil Migrationshg --fr: Jetzt geht es um Ihre Klassenkameradinnen und Klassenkameraden in der Berufsschule. Damit sind alle Personen gemeint, mit denen Sie in eine Klasse gehen, egal, ob Sie mit ihnen befreundet sind oder nicht. Wie viele Ihrer Klassenkameradinnen und Klassenkameraden oder deren Eltern stammen aus einem anderen Herkunftsland als Deutschland? --in: <<Vorgaben vorlesen.>> --we: 1: niemand 2: fast niemand 3: weniger als die Hälfte 4: ungefähr die Hälfte 5: mehr als die Hälfte 6: fast alle 7: alle **BUTTONS: verweigert (-97), weiß nicht (-98)** --af: **goto 41108** --end--

41108	--va: **t32206** --fn: **41108** --vb: Sozialkapital: Klassenkameraden - beruflich ganz weit nach vorn kommen --fr: **if (h_dual = 1)** Jetzt geht es um Ihre Klassenkameradinnen und Klassenkameraden in der Berufsschule. Damit sind alle Personen gemeint, mit denen Sie in eine Klasse gehen, egal, ob Sie mit ihnen befreundet sind oder nicht. Wie sehr treffen die folgenden Aussagen auf Ihre Klassenkameradinnen und Klassenkameraden zu? Den meisten meiner Klassenkameradinnen und Klassenkameraden ist es sehr wichtig, später einmal beruflich ganz weit nach vorn zu kommen. Trifft das gar nicht zu, eher nicht zu, teils/teils, eher zu oder völlig zu? **if (h_dual = 2)** Wie sehr treffen die folgenden Aussagen auf Ihre Klassenkameradinnen und Klassenkameraden zu? Den meisten meiner Klassenkameradinnen und Klassenkameraden ist es sehr wichtig, später einmal beruflich ganz weit nach vorn zu kommen. Trifft das gar nicht zu, eher nicht zu, teils/teils, eher zu oder völlig zu? --in: <<Vorgaben nur bei Bedarf vorlesen.>> --we: 1: trifft gar nicht zu 2: trifft eher nicht zu 3: teils/teils 4: trifft eher zu 5: trifft völlig zu **BUTTONS: von der Berufsschulpflicht befreit/geht nicht in die Berufsschule (-5), verweigert (-97), weiß nicht (-98)** --af: **if (41108 = -5) goto 41114Z** **if (41108 <> -5) goto 41109** --end--

41109	--va: **t32211** --fn: **41109** --vb: Sozialkapital: Klassenkameraden – Ausbildung erfolgreich abschließen --fr: Die meisten meiner Klassenkameradinnen und Klassenkameraden erwarten von mir, dass ich meine Ausbildung erfolgreich abschließe. --in: <<Vorgaben nur bei Bedarf vorlesen.>> --we: 1: trifft gar nicht zu 2: trifft eher nicht zu 3: teils/teils 4: trifft eher zu 5: trifft völlig zu **BUTTONS: verweigert (-97), weiß nicht (-98)** --af: **if (h_dual = 2) goto 41110** **if (h_dual = 1) goto 41114Z** --end--
41110	--va: **t32203** --fn: **41110** --vb: Sozialkapital: Klassenkameraden – in der Schule sehr ehrgeizig --fr: Die meisten meiner Klassenkameradinnen und Klassenkameraden sind in der Schule sehr ehrgeizig. --in: <<Vorgaben nur bei Bedarf vorlesen.>> --we: 1: trifft gar nicht zu 2: trifft eher nicht zu 3: teils/teils 4: trifft eher zu 5: trifft völlig zu **BUTTONS: verweigert (-97), weiß nicht (-98)** --af: **goto 41111** --end--

41111	--va: **t32213** --fn: **41111** --vb: Sozialkapital: Klassenkameraden – Schule egal --fr: Den meisten meiner Klassenkameradinnen und Klassenkameraden ist es egal, wie gut sie in der Schule sind. --in: <<Vorgaben nur bei Bedarf vorlesen.>> --we: 1: trifft gar nicht zu 2: trifft eher nicht zu 3: teils/teils 4: trifft eher zu 5: trifft völlig zu **BUTTONS: verweigert (-97), weiß nicht (-98)** --af: **goto 41112** --end--
41112	--va: **t32216** --fn: **41112** --vb: Sozialkapital: Klassenkameraden – um Hilfe bitten --fr: Wenn ich Probleme im Unterricht habe, kann ich meine Klassenkameradinnen und Klassenkameraden um Hilfe bitten. --in: <<Vorgaben nur bei Bedarf vorlesen.>> --we: 1: trifft gar nicht zu 2: trifft eher nicht zu 3: teils/teils 4: trifft eher zu 5: trifft völlig zu **BUTTONS: verweigert (-97), weiß nicht (-98)** --af: **goto 41114** --end--

41114	--va: **t32220** --fn: **41114** --vb: Sozialkapital: Lehrer – Konflikte --fr: Und wie sehr trifft die folgende Aussage auf Ihre Lehrerinnen und Lehrer zu? Ich habe oft Probleme oder Konflikte mit meinen Lehrerinnen und Lehrern. --in: <<Vorgaben nur bei Bedarf vorlesen.>> --we: 1: trifft gar nicht zu 2: trifft eher nicht zu 3: teils/teils 4: trifft eher zu 5: trifft völlig zu **BUTTONS: verweigert (-97), weiß nicht (-98)** --af: **goto 41114Z** --end--
41114Z	--va: **[ZS] zsrce6_1c** --fn: **41114Z** --vb: Zeitstempel 1c Sozialkapital --fr: [ZS] Zeitstempel 1c Sozialkapital --af: **goto 41115** --end--

41115	--va: **t32608** --fn: **41115** --vb: Sozialkapital: Eltern – Wichtigkeit Abschluss Ausbildung/Maßnahme --fr: Jetzt geht es darum, was Ihre Eltern von Ihnen in der Ausbildung und für Ihre berufliche Zukunft erwarten. Falls Ihre Eltern keine Meinung dazu haben, dann sagen Sie das einfach. Wie wichtig ist es Ihren Eltern, dass Sie Ihre jetzige Ausbildung erfolgreich abschließen? Ist ihnen das sehr unwichtig, eher unwichtig, teils/teils, eher wichtig oder sehr wichtig? --in: <<Vorgaben nur bei Bedarf vorlesen. Wenn nur ein Elternteil vorhanden, Angaben zu dieser Person machen.>> --we: 1: sehr unwichtig 2: eher unwichtig 3: teils/teils 4: eher wichtig 5: sehr wichtig **BUTTONS: Eltern haben keine Meinung (-5), verweigert (-97), weiß nicht (-98)** --af: **goto 41116** --end--
41116	--va: **t32609** --fn: **41116** --vb: Sozialkapital: Eltern – Wichtigkeit gute Leistungen Ausbildung --fr: Wie wichtig ist es Ihren Eltern, dass Sie in der Ausbildung gute Leistungen erbringen? Ist ihnen das sehr unwichtig, eher unwichtig, teils/teils, eher wichtig oder sehr wichtig? --in: <<Vorgaben nur bei Bedarf vorlesen. Wenn nur ein Elternteil vorhanden, Angaben zu dieser Person machen.>> --we: 1: sehr unwichtig 2: eher unwichtig 3: teils/teils 4: eher wichtig 5: sehr wichtig **BUTTONS: Eltern haben keine Meinung (-5), verweigert (-97), weiß nicht (-98)** --af: **if (h_cohort = 4 OR (h_cohort = 3 & 40617 = .)) goto 41117** **if (h_cohort = 3 & 40617 <> .) goto 41120Z** --end--

41117	--va: **t32605** --fn: **41117** --vb: Sozialkapital: Eltern – Wichtigkeit beruflich ganz weit nach vorn kommen --fr: Wie wichtig ist es Ihren Eltern, dass Sie später einmal beruflich ganz weit nach vorn kommen? --in: <<Vorgaben nur bei Bedarf vorlesen. Wenn nur ein Elternteil vorhanden, Angaben zu dieser Person machen.>> --we: 1: sehr unwichtig 2: eher unwichtig 3: teils/teils 4: eher wichtig 5: sehr wichtig **BUTTONS: Eltern haben keine Meinung (-5), verweigert (-97), weiß nicht (-98)** --af: **goto 41118** --end--
41118	--va: **t32606** --fn: **41118** --vb: Sozialkapital: Wichtigkeit der Meinung der Eltern --fr: Wie wichtig ist es Ihnen insgesamt, was Ihre Eltern von Ihnen in der Ausbildung und für Ihre berufliche Zukunft erwarten? --in: <<Vorgaben nur bei Bedarf vorlesen. Wenn nur ein Elternteil vorhanden, Angaben zu dieser Person machen.>> --we: 1: sehr unwichtig 2: eher unwichtig 3: teils/teils 4: eher wichtig 5: sehr wichtig **BUTTONS: verweigert (-97), weiß nicht (-98)** --af: **goto 41120Z** --end--
41120Z	--va: **[ZS] zsrce6_1d** --fn: **41120Z** --vb: Zeitstempel 1d Sozialkapital --fr: [ZS] Zeitstempel 1d Sozialkapital --af: **goto 41121** --end--

41121	--va: **t32111** --fn: **41121** --vb: Sozialkapital: Freunde – Ausbildung erfolgreich abschließen --fr**:** Bitte sagen Sie mir, wie sehr die folgenden Aussagen auf Ihre Freundinnen und Freunde zutreffen. Die meisten meiner Freundinnen und Freunde erwarten von mir, dass ich meine Ausbildung erfolgreich abschließe. Trifft das gar nicht zu, eher nicht zu, teils/teils, eher zu oder völlig zu? --in: <<Vorgaben nur bei Bedarf vorlesen. Falls nur ein Freund vorhanden, Angaben für diese eine Person machen.>> --we: 1: trifft gar nicht zu 2: trifft eher nicht zu 3: teils/teils 4: trifft eher zu 5: trifft völlig zu **BUTTONS: Freunde haben keine Meinung (-5), habe keine Freunde (-6), verweigert (-97), weiß nicht (-98)** --af: **if (41121 = -6 OR (h_cohort = 3 & 40622 <>.)) goto 41123Z** **if (41121 <> -6 & h_cohort = 4) goto 41122** **if (41121 <> -6 & h_cohort = 3 & 40622 = .) goto 41122** --end--
41122	--va: **t32110** --fn: **41122** --vb: Sozialkapital. Freunde - beruflich ganz weit nach vorn kommen --fr**:** Den meisten meiner Freundinnen und Freunde ist es sehr wichtig, später einmal beruflich ganz weit nach vorn zu kommen. Trifft das gar nicht zu, eher nicht zu, teils/teils, eher zu oder völlig zu? --in: <<Vorgaben nur bei Bedarf vorlesen. Falls nur ein Freund vorhanden, Angaben für diese eine Person machen.>> --we: 1: trifft gar nicht zu 2: trifft eher nicht zu 3: teils/teils 4: trifft eher zu 5: trifft völlig zu **BUTTONS: verweigert (-97), weiß nicht (-98)** --af: **goto 41123Z** --end--

41123Z	--va: **[ZS] zsrce6_1e** --fn: **41123Z** --vb: Zeitstempel 1e Sozialkapital --fr: [ZS] Zeitstempel 1e Sozialkapital --af: **goto 40185Z** --end--
40500	--va: **t30440b** --fn: **40500** --vb: Kosten Studium: Opportunitätskosten --fr: Sie können bis zum Ende des Studiums nur bedingt eigenes Geld verdienen und Ihren Lebensunterhalt bestreiten. Wie zufrieden sind Sie mit Ihrer aktuellen Einkommenssituation? --in: <<Vorgaben vorlesen. Einkommenssituation: das Geld, das Sie bekommen, zum Beispiel BaföG oder Geld von Ihren Eltern.>> --we: 1: sehr unzufrieden 2: eher unzufrieden 3: teils/teils 4: eher zufrieden 5: sehr zufrieden **BUTTONS: verweigert (-97), weiß nicht (-98)** --af: **goto 40501** --end--

40501	--va: **t30340a** --fn: **40501** --vb: Kosten Studium: direkte finanzielle Kosten --fr: Wie schwer fällt es Ihnen und Ihren Eltern, die Dinge zu bezahlen, die Sie für das Studium brauchen, zum Beispiel Fahrtkosten, Bücher oder auch Studiengebühren? --in: <<Vorgaben vorlesen. Wenn der Befragte zwei Studiengänge macht: Bitte beziehen Sie Ihre Angaben auf den Studiengang, in dem Sie aktuell mehr Zeit verbringen. Wenn Sie in beiden Studiengängen gleich viel Zeit verbringen, beziehen Sie sich auf den Studiengang, der für Ihre berufliche Zukunft wichtiger ist. Wenn Eltern keine finanzielle Unterstützung leisten: „Wie schwer fällt es Ihnen selbst, diese Dinge zu bezahlen?“>> --we: 1: sehr schwer 2: eher schwer 3: weder noch 4: eher leicht 5: sehr leicht **BUTTONS: verweigert (-97), weiß nicht (-98)** --af: **goto 40502** --end—
40502	--va: **t30142a** --fn: **40502** --vb: Nutzen: Spaß am Studium --fr: Wie sehr treffen folgende Dinge auf Ihr Studium zu? Mein Studium macht mir Spaß. --in: <<Vorgaben vorlesen. Wenn der Befragte zwei Studiengänge macht: Bitte beziehen Sie Ihre Angaben auf den Studiengang, in dem Sie aktuell mehr Zeit verbringen. Wenn Sie in beiden Studiengängen gleich viel Zeit verbringen, beziehen Sie sich auf den Studiengang, der für Ihre berufliche Zukunft wichtiger ist.>> --we: 1: trifft gar nicht zu 2: trifft eher nicht zu 3: teils/teils 4: trifft eher zu 5: trifft völlig zu **BUTTONS: Studium hat noch nicht begonnen (-20), verweigert (-97), weiß nicht (-98)** --af: **if (40502 = -20) goto 40504** **if (40502 <> -20) goto 40503** --end--

40503	--va: **t30340b** --fn: **40503** --vb: Kosten Studium: geistige Anstrengung --fr: Mein Studium strengt mich geistig sehr an. --in: <<Vorgaben nur bei Bedarf erneut vorlesen.>> --we: 1: trifft gar nicht zu 2: trifft eher nicht zu 3: teils/teils 4: trifft eher zu 5: trifft völlig zu BUTTONS: verweigert (-97), weiß nicht (-98) --af: **goto 40504** --end--
40504	--va: **t31041a** --fn: **40504** --vb: Ideal. Aspiration Studium: lieber anderes --fr: Wenn ich die Möglichkeit hätte, würde ich lieber etwas anderes studieren. --in: <<Vorgaben nur bei Bedarf erneut vorlesen.>> --we: 1: trifft gar nicht zu 2: trifft eher nicht zu 3: teils/teils 4: trifft eher zu 5: trifft völlig zu **BUTTONS: verweigert (-97), weiß nicht (-98)** --af: **goto 40505** --end--

40505	--va: **t31440c** --fn: **40505** --vb: Subjektive Informiertheit Studium --fr: Wie gut wissen Sie Bescheid, welche Anforderungen bis zum Abschluss Ihres Studiums noch auf Sie zukommen? Mit Anforderungen ist gemeint, was Sie tun und können müssen, um Ihr Studium erfolgreich zu beenden. --in: <<Vorgaben vorlesen. >> --we: 1: sehr schlecht 2: eher schlecht 3: teils/teils 4: eher gut 5: sehr gut **BUTTONS: verweigert (-97), weiß nicht (-98)** --af: **goto 40505a** --end--
40505a	--va: **t31460a** --fn: **40505a** --vb: Information alternative Studiengänge --fr: Wie gut wissen Sie über die Anforderungen und Inhalte in anderen Studiengängen Bescheid? --in: <<Vorgaben vorlesen.>> --we: 1: sehr schlecht 2: eher schlecht 3: teils/teils 4: eher gut 5: sehr gut **BUTTONS: verweigert (-97), weiß nicht (-98)** --af: **goto 40506** --end--

40506	--va: **t31040a** --fn: **40506** --vb: Subjektive Erfolgswahrscheinlichkeit Studienabschluss --fr: Wie wahrscheinlich ist es Ihrer Meinung nach, dass Sie Ihr Studium erfolgreich abschließen können? Ist das sehr unwahrscheinlich, eher unwahrscheinlich, ungefähr 50 zu 50, eher wahrscheinlich oder sehr wahrscheinlich? --in: << Vorgaben nur bei Bedarf erneut vorlesen.>> --we: 1: sehr unwahrscheinlich 2: eher unwahrscheinlich 3: ungefähr 50 zu 50 4: eher wahrscheinlich 5: sehr wahrscheinlich **BUTTONS: verweigert (-97), weiß nicht (-98)** --af: **goto 40507** --end--
40507	--va: **t31242a** --fn: **40507** --vb: Zeithorizont: Studienwechsel --fr: Denken Sie zurzeit ernsthaft daran, Ihr Hauptfach zu wechseln oder Ihr Studium ganz aufzugeben? --in: <<Vorgaben nicht vorlesen.>> --we: 1: ja 2: nein **BUTTONS: verweigert (-97), weiß nicht (-98)** --af: **goto 40508** --end--

40508	--va: **t31240a** --fn: **40508** --vb: Zeithorizont: nach Studium --fr: Wie häufig denken Sie schon heute darüber nach, was Sie nach Ihrem jetzigen Studium machen möchten? --in: <<Vorgaben vorlesen.>> --we: 1: nie 2: selten 3: manchmal 4: oft 5: sehr oft **BUTTONS: verweigert (-97), weiß nicht (-98)** --af: **goto 40509** --end--
40509	--va: **t30240b** --fn: **40509** --vb: Arbeitsmarkt-Nutzen Studium: Gehalt --fr: Jetzt geht es darum, was Ihnen Ihr jetziges Studium für Ihren zukünftigen Job bringt. Wenn Sie Ihr Studium erfolgreich abschließen, wie gut sind dann die Aussichten, einen gut bezahlten Job zu bekommen? --in: <<Vorgaben vorlesen. Bei Nachfragen, ob sich die Frage auch auf anschließend geplante Weiterbildungen nach dem Studium bezieht: Die Frage bezieht sich nur auf den Abschluss des jetzigen Studiums. >> --we: 1: sehr schlecht 2: eher schlecht 3: teils/teils 4: eher gut 5: sehr gut **BUTTONS: verweigert (-97), weiß nicht (-98)** --af: **goto 40510** --end--

40510	--va: **t30240c** --fn: **40510** --vb: Arbeitsmarkt-Nutzen Studium: angesehener Job --fr: Und wenn Sie Ihr Studium erfolgreich abschließen, wie gut sind dann die Aussichten, einen in der Gesellschaft angesehenen Job zu bekommen? --in: <<Vorgaben nur bei Bedarf erneut vorlesen. Bei Nachfragen, ob sich die Frage auch auf anschließend geplante Weiterbildungen nach dem Studium bezieht: Die Frage bezieht sich nur auf den Abschluss des jetzigen Studiums. >> --we: 1: sehr schlecht 2: eher schlecht 3: teils/teils 4: eher gut 5: sehr gut **BUTTONS: verweigert (-97), weiß nicht (-98)** --af: **goto 40511** --end--
40511	--va: **t30240d** --fn: **40511** --vb: Arbeitsmarkt-Nutzen Studium: interessanter Job --fr: Wie gut sind die Aussichten, einen interessanten Job zu bekommen? --in: <<Vorgaben nur bei Bedarf erneut vorlesen. Bei Nachfragen, ob sich die Frage auch auf anschließend geplante Weiterbildungen nach dem Studium bezieht: Die Frage bezieht sich nur auf den Abschluss des jetzigen Studiums. >> --we: 1: sehr schlecht 2: eher schlecht 3: teils/teils 4: eher gut 5: sehr gut **BUTTONS: verweigert (-97), weiß nicht (-98)** --af: **goto 40512** --end--

40512	--va: **t30240e** --fn: **40512** --vb: Arbeitsmarkt-Nutzen Studium: Jobsicherheit --fr: Wie hoch ist das Risiko, arbeitslos zu werden, wenn Sie Ihr Studium erfolgreich abschließen? --in: <<Vorgaben vorlesen. Bei Nachfragen, ob sich die Frage auch auf anschließend geplante Weiterbildungen nach dem Studium bezieht: Die Frage bezieht sich nur auf den Abschluss des jetzigen Studiums. >> --we: 1: sehr gering 2: eher gering 3: teils/teils 4: eher hoch 5: sehr hoch **BUTTONS: verweigert (-97), weiß nicht (-98)** --af: **goto 40513** --end--
40513	--va: **t30560a** --fn: **40513** --vb: Statuserhalt: Wichtigkeit Beruf Mutter --fr: Wie wichtig ist es Ihnen, später einen ähnlich guten oder besseren Beruf zu haben als Ihre Mutter? Ist Ihnen das sehr unwichtig, eher unwichtig, teils/teils, eher wichtig oder sehr wichtig? --in: <<Vorgaben nur bei Bedarf erneut vorlesen. Gemeint sind auch Stiefmutter oder die Person, die in der Kindheit die Mutterrolle eingenommen hat. Wenn Mutter zur Zeit nicht erwerbstätig: Bitte denken Sie an die letzte berufliche Tätigkeit Ihrer Mutter.>> --we: 1: sehr unwichtig 2: eher unwichtig 3: teils/teils 4: eher wichtig 5: sehr wichtig **BUTTONS: Mutter verstorben/kein Kontakt (-5), Mutter war nie erwerbstätig (-6), verweigert (-97), weiß nicht (-98)** --af: **if (40513 <> -5, -6) goto 40514** **if (40513 = -5, -6) goto 40515** --end--

40514	--va: **t30740c** --fn: **40514** --vb: Statuserhalt: Wahrscheinlichkeit Beruf Mutter --fr: Und wie gut sind die Aussichten auf einen ähnlich guten oder besseren Beruf als den Ihrer Mutter, wenn Sie Ihr Studium erfolgreich abschließen? --in: <<Vorgaben vorlesen. Gemeint sind auch Stiefmutter oder die Person, die in der Kindheit die Mutterrolle eingenommen hat. Bei Nachfragen, ob sich die Frage auch auf anschließend geplante Weiterbildungen nach dem Studium bezieht: Die Frage bezieht sich nur auf den Abschluss des jetzigen Studiums.>> --we: 1: sehr schlecht 2: eher schlecht 3: teils/teils 4: eher gut 5: sehr gut **BUTTONS: verweigert (-97), weiß nicht (-98)** --af: **goto 40515** --end--
40515	--va: **t30560b** --fn: **40515** --vb: Statuserhalt: Wichtigkeit Beruf Vater --fr: Wie wichtig ist es Ihnen, später einen ähnlich guten oder besseren Beruf zu haben als Ihr Vater? Ist Ihnen das sehr unwichtig, eher unwichtig, teils/teils, eher wichtig oder sehr wichtig? --in: <<Vorgaben nur bei Bedarf erneut vorlesen. Gemeint sind auch Stiefvater oder die Person, die in der Kindheit die Vaterrolle eingenommen hat. Wenn Vater zur Zeit nicht erwerbstätig: Bitte denken Sie an die letzte berufliche Tätigkeit Ihres Vaters >> --we: 1: sehr unwichtig 2: eher unwichtig 3: teils/teils 4: eher wichtig 5: sehr wichtig **BUTTONS: Vater verstorben/kein Kontakt (-5), Vater war nie erwerbstätig (-6), verweigert (-97), weiß nicht (-98)** --af: **if (40515 <> -5, -6) goto 40516** **if (40515 = -5, -6) goto 40185Z** --end--

40516	--va: **t30740d** --fn: **40516** --vb: Statuserhalt: Wahrscheinlichkeit Beruf Vater --fr:: Und wie gut sind die Aussichten auf einen ähnlich guten oder besseren Beruf als den Ihres Vaters, wenn Sie Ihr Studium erfolgreich abschließen? --in: << Vorgaben vorlesen. Gemeint sind auch Stiefvater oder die Person, die in der Kindheit die Vaterrolle eingenommen hat. Bei Nachfragen, ob sich die Frage auch auf anschließend geplante Weiterbildungen nach dem Studium bezieht: Die Frage bezieht sich nur auf den Abschluss des jetzigen Studiums.>> --we: 1: sehr schlecht 2: eher schlecht 3: teils/teils 4: eher gut 5: sehr gut **BUTTONS: verweigert (-97), weiß nicht (-98)** --af: **goto 40185Z** --end--
40185Z	--va: **[ZS] zsrce6_2** --fn: **40185Z** --vb: Zeitstempel 2 Rational Choice E6 --fr: [ZS] Zeitstempel 2 Rational Choice E6 --af: **if (h_cohort = 4) goto 30603 (Modul 30X_out_SC4)** **if (h_cohort = 3) goto 30603a (Modul 30X_out_SC3P)** --end--

	--st: **61aÜAM_SC3P_SC4 Übergang in den Arbeitsmarkt prospektiv** **Panel-Befragung E68P B133HS und B136HS** **Grundlage: 61aÜAM Haupterhebung B132 Panel und B135, V1.03 Feldversion** **Version 1.02** **Stand: 05.08.2019** --end--
61100Z	--va: **[ZS] zsaüam1** --fn: **61100Z** --vb: Zeitstempel 1 Ausbildungsqualität --fr: [ZS] Zeitstempel 1 Ausbildungsqualität --af: **goto 61101** --ef: **Modul 30X_out_SC4: 30603 = 1** **Modul 30X_out_SC3P: 30603a = 1** --end--
	--va: **[HILF] h_abo** --vb: Ausbildungsort --fr: [HILF] Ausbildungsort --we: 1: betrieblich 2: außerbetrieblich oder unbekannt 3: schulisch oder kein Ausbildungsvertrag --end--
	--va: **[HILF] h_dual** --vb: duale Ausbildung --fr: [HILF] duale Ausbildung --we: 1: duale Ausbildung 2: schulische Ausbildung --end--

61101	--va: **caseid** --fn: **61101** --vb: Personennummer --fr: [AUTO] Personennummer --ac: **autoif (h_cohort = 4 & ANY(24119b = 1 & h_abort = 3)) h_abo = 3** **autoif (h_cohort = 4 & ANY(24119b = 1 & h_abort = 2)) h_abo = 2** **autoif (h_cohort = 4 & ANY(24119b = 1 & h_abort = 1)) h_abo = 1** **autoif (h_cohort = 4 & ANY(24119b = 1 & 24111 = 1)) h_dual = 1** **autoif (h_cohort = 4 & NO(24119b = 1 & 24111 = 1)) h_dual = 2** **autoif (h_cohort = 3 & ANY(24120 = 1 & h_abort = 3)) h_abo = 3** **autoif (h_cohort = 3 & ANY(24120 = 1 & h_abort = 2)) h_abo = 2** **autoif (h_cohort = 3 & ANY(24120 = 1 & h_abort = 1)) h_abo = 1** **autoif (h_cohort = 3 & ANY(24120 = 1 & 24111 = 1)) h_dual = 1** **autoif (h_cohort = 3 & NO(24120 = 1 & 24111 = 1)) h_dual = 2** --af: **if (h_abo = 1) goto 61102** **if (h_abo = 2) goto 61113Z** **if (h_abo = 3) goto 61125Z** --end--
61102	--va: **t_aquda_01i** --fn: **61102** --vb: Ausbildungsqualität Berufsschule: Zusammenfassung --fr: **if (h_cohort = 4)** Wenn Sie an den Unterricht in der Berufsschule denken – wie sehr treffen die folgenden Aussagen zu? Im Unterricht wird häufig das Wichtigste nochmals zusammengefasst. **if (h_cohort = 3)** Wir möchten gerne noch einmal auf Ihre aktuelle Ausbildung zu sprechen kommen. Wenn Sie an den Unterricht in der Berufsschule denken – wie sehr treffen die folgenden Aussagen zu? Im Unterricht wird häufig das Wichtigste nochmals zusammengefasst. --in: <<Vorgaben vorlesen.>> --we: 1: trifft gar nicht zu 2: trifft eher nicht zu 3: trifft eher zu 4: trifft völlig zu **BUTTONS: verweigert (-97), weiß nicht (-98)** --af: **goto 61103** --end--

61103	--va: **t_aquda_02i** --fn: **61103** --vb: Ausbildungsqualität Berufsschule: Hilfestellung --fr: (Wenn Sie an den Unterricht in der Berufsschule denken – wie sehr treffen die folgenden Aussagen zu?) Wenn ich zusätzlich Hilfe brauche, bekomme ich sie von den meisten Lehrerinnen und Lehrern. --in: <<Vorgaben vorlesen.>> --we: 1: trifft gar nicht zu 2: trifft eher nicht zu 3: trifft eher zu 4: trifft völlig zu **BUTTONS: verweigert (-97), weiß nicht (-98)** --af: **goto 61104** --end--
61104	--va: **t_aquda_03i** --fn: **61104** --vb: Ausbildungsqualität Berufsschule: Kommunikation bei Problemen --fr: (Wenn Sie an den Unterricht in der Berufsschule denken – wie sehr treffen die folgenden Aussagen zu?) Unsere Lehrerinnen und Lehrer reden mit uns, wenn uns etwas nicht gefällt. --in: <<Vorgaben bei Bedarf vorlesen.>> --we: 1: trifft gar nicht zu 2: trifft eher nicht zu 3: trifft eher zu 4: trifft völlig zu **BUTTONS: verweigert (-97), weiß nicht (-98)** --af: **goto 61105** --end--

61105	--va: **t_aquda_04i** --fn: **61105** --vb: Ausbildungsqualität Berufsschule: Schwierigkeitsgrad Aufgaben --fr: (Wenn Sie an den Unterricht in der Berufsschule denken – wie sehr treffen die folgenden Aussagen zu?) Im Unterricht machen wir oft Aufgaben, bei denen man wirklich sieht, ob man etwas verstanden hat. --in: <<Vorgaben bei Bedarf vorlesen.>> --we: 1: trifft gar nicht zu 2: trifft eher nicht zu 3: trifft eher zu 4: trifft völlig zu **BUTTONS: verweigert (-97), weiß nicht (-98)** --af: **goto 61106** --end--
61106	--va: **t_aquda_05i** --fn: **61106** --vb: Ausbildungsqualität Berufsschule: Typen von Aufgabenstellungen --fr: (Wenn Sie an den Unterricht in der Berufsschule denken – wie sehr treffen die folgenden Aussagen zu?) Im Unterricht sind die Übungsaufgaben ähnlich, aber doch immer wieder anders, sodass man genau aufpassen muss. --in: <<Vorgaben bei Bedarf vorlesen.>> --we: 1: trifft gar nicht zu 2: trifft eher nicht zu 3: trifft eher zu 4: trifft völlig zu **BUTTONS: verweigert (-97), weiß nicht (-98)** --af: **goto 61107** --end--

61107	--va: **t_aquda_06i** --fn: **61107** --vb: Ausbildungsqualität Berufsschule: Theoretische Einbettung --fr: (Wenn Sie an den Unterricht in der Berufsschule denken – wie sehr treffen die folgenden Aussagen zu?) Arbeiten, die im Betrieb oder der Einrichtung erlernt werden, werden auch in der Schule behandelt. --in: <<Vorgaben bei Bedarf vorlesen. Einrichtung meint beispielsweise ein Krankenhaus, ein Pflegeheim oder Ähnliches. >> --we: 1: trifft gar nicht zu 2: trifft eher nicht zu 3: trifft eher zu 4: trifft völlig zu **BUTTONS: verweigert (-97), weiß nicht (-98)** --af: **goto 61108** --end--
61108	--va: **t_aquda_07i** --fn: **61108** --vb: Ausbildungsqualität Berufsschule: Kooperation Schule-Betrieb --fr: (Wenn Sie an den Unterricht in der Berufsschule denken – wie sehr treffen die folgenden Aussagen zu?) Es gibt Projekte in der Ausbildung, die vom Betrieb oder der Einrichtung und der Berufsschule gemeinsam geplant und durchgeführt werden. --in: <<Vorgaben bei Bedarf vorlesen. Einrichtung meint beispielsweise ein Krankenhaus, ein Pflegeheim oder Ähnliches. >> --we: 1: trifft gar nicht zu 2: trifft eher nicht zu 3: trifft eher zu 4: trifft völlig zu **BUTTONS: verweigert (-97), weiß nicht (-98)** --af: **goto 61109** --end--

61109	--va: **t_aquda_08i** --fn: **61109** --vb: Ausbildungsqualität Ausbildungsbetrieb: Transparenz Betriebsstruktur --fr: Wenn Sie nun an die Ausbildungssituation in Ihrem Betrieb oder der Einrichtung denken – wie sehr treffen die folgenden Aussagen zu? Die Struktur des Betriebs oder der Einrichtung ist für mich durchschaubar. --in: << Vorgaben bei Bedarf vorlesen. Struktur meint beispielsweise, welche Abteilungen es gibt und welche Aufgaben diese jeweils haben.>> --we: 1: trifft gar nicht zu 2: trifft eher nicht zu 3: trifft eher zu 4: trifft völlig zu **BUTTONS: verweigert (-97), weiß nicht (-98)** --af: **goto 61110** --end--
61110	--va: **t_aquda_09i** --fn: **61110** --vb: Ausbildungsqualität Ausbildungsbetrieb: Ansprechpartner --fr: (Wenn Sie an die Ausbildungssituation in Ihrem Betrieb oder der Einrichtung denken – wie sehr treffen die folgenden Aussagen zu?) Wenn ich mit einer Arbeitsaufgabe nicht zurechtkomme, steht jederzeit eine Ansprechpartnerin oder ein Ansprechpartner zur Verfügung. --in: <<Vorgaben bei Bedarf vorlesen.>> --we: 1: trifft gar nicht zu 2: trifft eher nicht zu 3: trifft eher zu 4: trifft völlig zu **BUTTONS: verweigert (-97), weiß nicht (-98)** --af: **goto 61111** --end--

61111	--va: **t_aquda_10i** --fn: **61111** --vb: Ausbildungsqualität Ausbildungsbetrieb: Respektvoller Umgang --fr: (Wenn Sie an die Ausbildungssituation in Ihrem Betrieb oder der Einrichtung denken – wie sehr treffen die folgenden Aussagen zu?) Von Vorgesetzten werde ich respektvoll behandelt. --in: <<Vorgaben bei Bedarf vorlesen.>> --we: 1: trifft gar nicht zu 2: trifft eher nicht zu 3: trifft eher zu 4: trifft völlig zu **BUTTONS: verweigert (-97), weiß nicht (-98)** --af: **goto 61112** --end--
61112	--va: **t_aquda_11i** --fn: **61112** --vb: Ausbildungsqualität Ausbildungsbetrieb: Ganzheitlichkeit Aufgaben --fr: (Wenn Sie an die Ausbildungssituation in Ihrem Betrieb oder der Einrichtung denken – wie sehr treffen die folgenden Aussagen zu?) Ich führe nicht nur einzelne Arbeitsschritte durch, sondern werde auch in größere Aufgaben mit einbezogen. --in: <<Vorgaben bei Bedarf vorlesen.>> --we: 1: trifft gar nicht zu 2: trifft eher nicht zu 3: trifft eher zu 4: trifft völlig zu **BUTTONS: verweigert (-97), weiß nicht (-98)** --af: **goto 61113** --end--

61113	--va: **t_aquda_12i** --fn: **61113** --vb: Ausbildungsqualität Ausbildungsbetrieb: Abwechslungsreichtum Aufgaben --fr: (Wenn Sie an die Ausbildungssituation in Ihrem Betrieb oder der Einrichtung denken – wie sehr treffen die folgenden Aussagen zu?) Die Arbeitsaufgaben sind vielseitig und abwechslungsreich. --in: <<Vorgaben bei Bedarf vorlesen.>> --we: 1: trifft gar nicht zu 2: trifft eher nicht zu 3: trifft eher zu 4: trifft völlig zu **BUTTONS: verweigert (-97), weiß nicht (-98)** --af: **goto 61113Z** --end--
61113Z	--va: **[ZS] zsaüam2** --fn: **61113Z** --vb: Zeitstempel 2 Ausbildungsqualität --fr: [ZS] Zeitstempel 2 Ausbildungsqualität --af: **if (h_abo = 1) goto 61137Z** **if (h_abo = 2) goto 61114** --end--

61114	--va: **t_aquaba_01i** --fn: **61114** --vb: Ausbildungsqualität fachtheoretischer Ausbildungsteil: Zusammenfassung --fr: **if (h_cohort = 4)** Wenn Sie an den schulischen Teil Ihrer Ausbildung denken – wie sehr treffen die folgenden Aussagen zu? Im Unterricht wird häufig das Wichtigste nochmals zusammengefasst. **if (h_cohort = 3)** Wir möchten gerne noch einmal auf Ihre aktuelle Ausbildung zu sprechen kommen. Wenn Sie an den schulischen Teil Ihrer Ausbildung denken – wie sehr treffen die folgenden Aussagen zu? Im Unterricht wird häufig das Wichtigste nochmals zusammengefasst. --in: <<Vorgaben vorlesen.>> --we: 1: trifft gar nicht zu 2: trifft eher nicht zu 3: trifft eher zu 4: trifft völlig zu **BUTTONS: verweigert (-97), weiß nicht (-98)** --af: **goto 61115** --end--
61115	--va: **t_aquaba_02i** --fn: **61115** --vb: Ausbildungsqualität fachtheoretischer Ausbildungsteil: Hilfestellung --fr: (Wenn Sie an den schulischen Teil Ihrer Ausbildung denken – wie sehr treffen die folgenden Aussagen zu?) Wenn ich zusätzlich Hilfe brauche, bekomme ich sie von den meisten Lehrerinnen und Lehrern. --in: <<Vorgaben vorlesen.>> --we: 1: trifft gar nicht zu 2: trifft eher nicht zu 3: trifft eher zu 4: trifft völlig zu **BUTTONS: verweigert (-97), weiß nicht (-98)** --af: **goto 61116** --end--

61116	--va: **t_aquaba_03i** --fn: **61116** --vb: Ausbildungsqualität fachtheoretischer Ausbildungsteil: Kommunikation bei Problemen --fr: (Wenn Sie an den schulischen Teil Ihrer Ausbildung denken – wie sehr treffen die folgenden Aussagen zu?) Unsere Lehrerinnen und Lehrer reden mit uns, wenn uns etwas nicht gefällt. --in: <<Vorgaben bei Bedarf vorlesen.>> --we: 1: trifft gar nicht zu 2: trifft eher nicht zu 3: trifft eher zu 4: trifft völlig zu **BUTTONS: verweigert (-97), weiß nicht (-98)** --af: **goto 61117** --end--
61117	--va: **t_aquaba_04i** --fn: **61117** --vb: Ausbildungsqualität fachtheoretischer Ausbildungsteil: Schwierigkeitsgrad Aufgaben --fr: (Wenn Sie an den schulischen Teil Ihrer Ausbildung denken – wie sehr treffen die folgenden Aussagen zu?) Im Unterricht machen wir oft Aufgaben, bei denen man wirklich sieht ob, man etwas verstanden hat. --in: <<Vorgaben bei Bedarf vorlesen.>> --we: 1: trifft gar nicht zu 2: trifft eher nicht zu 3: trifft eher zu 4: trifft völlig zu **BUTTONS: verweigert (-97), weiß nicht (-98)** --af: **goto 61118** --end--

61118	--va: **t_aquaba_05i** --fn: **61118** --vb: Ausbildungsqualität fachtheoretischer Ausbildungsteil: Typen von Aufgabenstellungen --fr: (Wenn Sie an den schulischen Teil Ihrer Ausbildung denken – wie sehr treffen die folgenden Aussagen zu?) Im Unterricht sind die Übungsaufgaben ähnlich, aber doch immer wieder anders, sodass man genau aufpassen muss. --in: <<Vorgaben bei Bedarf vorlesen.>> --we: 1: trifft gar nicht zu 2: trifft eher nicht zu 3: trifft eher zu 4: trifft völlig zu **BUTTONS: verweigert (-97), weiß nicht (-98)** --af: **goto 61119** --end--
61119	--va: **t_aquaba_06i** --fn: **61119** --vb: Ausbildungsqualität fachtheoretischer Ausbildungsteil: Theoretische Einbettung --fr: (Wenn Sie an den schulischen Teil Ihrer Ausbildung denken – wie sehr treffen die folgenden Aussagen zu?) Arbeiten, die im praktischen Teil der Ausbildung erlernt werden, werden auch in der Schule behandelt. --in: <<Vorgaben bei Bedarf vorlesen.>> --we: 1: trifft gar nicht zu 2: trifft eher nicht zu 3: trifft eher zu 4: trifft völlig zu **BUTTONS: verweigert (-97), weiß nicht (-98)** --af: **goto 61120** --end--

61120	--va: **t_aquaba_07i** --fn: **61120** --vb: Ausbildungsqualität fachpraktischer Ausbildungsteil: Ansprachpartner --fr: Wenn Sie nun an den praktischen Teil Ihrer Ausbildung denken – wie sehr treffen die folgenden Aussagen zu? Wenn ich mit einer Arbeitsaufgabe nicht zurechtkomme, steht jederzeit eine Ansprechpartnerin oder ein Ansprechpartner zur Verfügung. --in: <<Vorgaben bei Bedarf vorlesen.>> --we: 1: trifft gar nicht zu 2: trifft eher nicht zu 3: trifft eher zu 4: trifft völlig zu **BUTTONS: verweigert (-97), weiß nicht (-98)** --af: **goto 61121** --end--
61121	--va: **t_aquaba_08i** --fn: **61121** --vb: Ausbildungsqualität fachpraktischer Ausbildungsteil: Respektvoller Umgang --fr: (Wenn Sie an den praktischen Teil Ihrer Ausbildung denken – wie sehr treffen die folgenden Aussagen zu?) Von Ausbilderinnen und Ausbildern werde ich respektvoll behandelt. --in: <<Vorgaben bei Bedarf vorlesen.>> --we: 1: trifft gar nicht zu 2: trifft eher nicht zu 3: trifft eher zu 4: trifft völlig zu **BUTTONS: verweigert (-97), weiß nicht (-98)** --af: **goto 61122** --end--

61122	--va: **t_aquaba_09i** --fn: **61122** --vb: Ausbildungsqualität fachpraktischer Ausbildungsteil: Schwierigkeitsgrad Aufgaben --fr: (Wenn Sie an den praktischen Teil Ihrer Ausbildung denken – wie sehr treffen die folgenden Aussagen zu?) Die Aufgaben, die ich bearbeite, sind weder zu leicht noch zu schwer, sondern genau richtig. --in: <<Vorgaben bei Bedarf vorlesen.>> --we: 1: trifft gar nicht zu 2: trifft eher nicht zu 3: trifft eher zu 4: trifft völlig zu **BUTTONS: verweigert (-97), weiß nicht (-98)** --af: **goto 61123** --end--
61123	--va: **t_aquaba_10i** --fn: **61123** --vb: Ausbildungsqualität fachpraktischer Ausbildungsteil: Abwechslungsreichtum Aufgaben --fr: (Wenn Sie an den praktischen Teil Ihrer Ausbildung denken – wie sehr treffen die folgenden Aussagen zu?) Die Arbeitsaufgaben sind vielseitig und abwechslungsreich. --in: <<Vorgaben bei Bedarf vorlesen.>> --we: 1: trifft gar nicht zu 2: trifft eher nicht zu 3: trifft eher zu 4: trifft völlig zu **BUTTONS: verweigert (-97), weiß nicht (-98)** --af: **goto 61124** --end--

61124	--va: **t_aquaba_11i** --fn: **61124** --vb: Ausbildungsqualität Bildungsträger allgemein: Bewältigung Ausbildung --fr: Wenn Sie an die sozialpädagogische Unterstützung bei Ihrem Bildungsträger denken – wie sehr treffen die folgenden Aussagen zu? Die sozialpädagogische Betreuung hilft mir bei der Bewältigung meiner Ausbildung. --in: <<Vorgaben bei Bedarf vorlesen. Sozialpädagogische Betreuung meint die Betreuerinnen und Betreuer bei Ihrem Bildungsträger, die Sie während der Ausbildung begleiten und als Ansprechpartner zur Verfügung stehen.>> --we: 1: trifft gar nicht zu 2: trifft eher nicht zu 3: trifft eher zu 4: trifft völlig zu **BUTTONS: verweigert (-97), weiß nicht (-98)** --af: **goto 61125** --end--
61125	--va: **t_aquaba_12i** --fn: **61125** --vb: Ausbildungsqualität Bildungsträger allgemein: Persönliche Probleme --fr: (Wenn Sie an die sozialpädagogische Unterstützung bei Ihrem Bildungsträger denken – wie sehr treffen die folgenden Aussagen zu?) Die sozialpädagogische Betreuung hilft mir bei der Bewältigung persönlicher Probleme. --in: <<Vorgaben bei Bedarf vorlesen. Sozialpädagogische Betreuung meint die Betreuerinnen und Betreuer bei Ihrem Bildungsträger, die Sie während der Ausbildung begleiten und als Ansprechpartner zur Verfügung stehen.>> --we: 1: trifft gar nicht zu 2: trifft eher nicht zu 3: trifft eher zu 4: trifft völlig zu **BUTTONS: verweigert (-97), weiß nicht (-98)** --af: **goto 61125Z** --end--

61125Z	--va: **[ZS] zsaüam3** --fn: **61125Z** --vb: Zeitstempel 3 Ausbildungsqualität --fr: [ZS] Zeitstempel 3 Ausbildungsqualität --af: **if (h_abo = 2) goto 61137Z** **if (h_abo = 3) goto 61126** --end--
61126	--va: **t_aquva_01i** --fn: **61126** --vb: Ausbildungsqualität Berufsschule oder Berufskolleg: Regelklarheit --fr: **if (h_cohort = 4)** Wenn Sie an den Unterricht in der Berufsschule oder dem Berufskolleg denken – wie sehr treffen die folgenden Aussagen zu? Im Unterricht gibt es klare Regeln, an die wir uns halten müssen. **if (h_cohort = 3)** Wir möchten gerne noch einmal auf Ihre aktuelle Ausbildung zu sprechen kommen. Wenn Sie an den Unterricht in der Berufsschule oder dem Berufskolleg denken – wie sehr treffen die folgenden Aussagen zu? Im Unterricht gibt es klare Regeln, an die wir uns halten müssen. --in: <<Vorgaben vorlesen.>> --we: 1: trifft gar nicht zu 2: trifft eher nicht zu 3: trifft eher zu 4: trifft völlig zu **BUTTONS: verweigert (-97), weiß nicht (-98)** --af: **goto 61127** --end--

61127	--va: **t_aquva_02i** --fn: **61127** --vb: Ausbildungsqualität Berufsschule oder Berufskolleg: Planung --fr: (Wenn Sie an den Unterricht in der Berufsschule oder dem Berufskolleg denken – wie sehr treffen die folgenden Aussagen zu?) Alles, was wir machen, ist sorgfältig geplant. --in: <<Vorgaben vorlesen.>> --we: 1: trifft gar nicht zu 2: trifft eher nicht zu 3: trifft eher zu 4: trifft völlig zu **BUTTONS: verweigert (-97), weiß nicht (-98)** --af: **goto 61128** --end--
61128	--va: **t_aquva_03i** --fn: **61128** --vb: Ausbildungsqualität Berufsschule oder Berufskolleg: Zusammenfassung --fr: (Wenn Sie an den Unterricht in der Berufsschule oder dem Berufskolleg denken – wie sehr treffen die folgenden Aussagen zu?) Im Unterricht wird häufig das Wichtigste nochmals zusammengefasst. --in: <<Vorgaben bei Bedarf vorlesen.>> --we: 1: trifft gar nicht zu 2: trifft eher nicht zu 3: trifft eher zu 4: trifft völlig zu **BUTTONS: verweigert (-97), weiß nicht (-98)** --af: **goto 61129** --end--

61129	--va: **t_aquva_04i** --fn: **61129** --vb: Ausbildungsqualität Berufsschule oder Berufskolleg: Reflexionszeit --fr: (Wenn Sie an den Unterricht in der Berufsschule oder dem Berufskolleg denken – wie sehr treffen die folgenden Aussagen zu?) Die meisten Lehrerinnen und Lehrer lassen uns bei Fragen genug Zeit zum Nachdenken. --in: <<Vorgaben bei Bedarf vorlesen.>> --we: 1: trifft gar nicht zu 2: trifft eher nicht zu 3: trifft eher zu 4: trifft völlig zu **BUTTONS: verweigert (-97), weiß nicht (-98)** --af: **goto 61130** --end--
61130	--va: **t_aquva_05i** --fn: **61130** --vb: Ausbildungsqualität Berufsschule oder Berufskolleg: Hilfestellung --fr: (Wenn Sie an den Unterricht in der Berufsschule oder dem Berufskolleg denken – wie sehr treffen die folgenden Aussagen zu?) Wenn ich zusätzlich Hilfe brauche, bekomme ich sie von den meisten Lehrerinnen und Lehrern. --in: <<Vorgaben bei Bedarf vorlesen.>> --we: 1: trifft gar nicht zu 2: trifft eher nicht zu 3: trifft eher zu 4: trifft völlig zu **BUTTONS: verweigert (-97), weiß nicht (-98)** --af: **goto 61131** --end--

61131	--va: **t_aquva_06i** --fn: **61131** --vb: Ausbildungsqualität Berufsschule oder Berufskolleg: Kommunikation bei Problemen --fr: (Wenn Sie an den Unterricht in der Berufsschule oder dem Berufskolleg denken – wie sehr treffen die folgenden Aussagen zu?) Unsere Lehrerinnen und Lehrer reden mit uns, wenn uns etwas nicht gefällt. --in: <<Vorgaben bei Bedarf vorlesen.>> --we: 1: trifft gar nicht zu 2: trifft eher nicht zu 3: trifft eher zu 4: trifft völlig zu **BUTTONS: verweigert (-97), weiß nicht (-98)** --af: **goto 61132** --end--
61132	--va: **t_aquva_07i** --fn: **61132** --vb: Ausbildungsqualität Berufsschule oder Berufskolleg: Verhältnis zu Lehrkräften --fr: (Wenn Sie an den Unterricht in der Berufsschule oder dem Berufskolleg denken – wie sehr treffen die folgenden Aussagen zu?) Die Schülerinnen und Schüler kommen mit den meisten Lehrerinnen und Lehrern gut aus. --in: <<Vorgaben bei Bedarf vorlesen.>> --we: 1: trifft gar nicht zu 2: trifft eher nicht zu 3: trifft eher zu 4: trifft völlig zu **BUTTONS: verweigert (-97), weiß nicht (-98)** --af: **goto 61133** --end--

61133	--va: **t_aquva_08i** --fn: **61133** --vb: Ausbildungsqualität Berufsschule oder Berufskolleg: Schwierigkeitsgrad Aufgaben --fr: (Wenn Sie an den Unterricht in der Berufsschule oder dem Berufskolleg denken – wie sehr treffen die folgenden Aussagen zu?) Im Unterricht machen wir oft Aufgaben, bei denen man wirklich sieht, ob man etwas verstanden hat. --in: <<Vorgaben bei Bedarf vorlesen.>> --we: 1: trifft gar nicht zu 2: trifft eher nicht zu 3: trifft eher zu 4: trifft völlig zu **BUTTONS: verweigert (-97), weiß nicht (-98)** --af: **goto 61134** --end--
61134	--va: **t_aquva_09i** --fn: **61134** --vb: Ausbildungsqualität Berufsschule oder Berufskolleg: Vermittlungsfähigkeit --fr: (Wenn Sie an den Unterricht in der Berufsschule oder dem Berufskolleg denken – wie sehr treffen die folgenden Aussagen zu?) Die meisten Lehrerinnen und Lehrer können gut erklären. --in: <<Vorgaben bei Bedarf vorlesen.>> --we: 1: trifft gar nicht zu 2: trifft eher nicht zu 3: trifft eher zu 4: trifft völlig zu **BUTTONS: verweigert (-97), weiß nicht (-98)** --af: **goto 61135** --end--

61135	--va: **t_aquva_10i** --fn: **61135** --vb: Ausbildungsqualität Berufsschule oder Berufskolleg: Interesse für Lernfortschritte --fr: (Wenn Sie an den Unterricht in der Berufsschule oder dem Berufskolleg denken – wie sehr treffen die folgenden Aussagen zu?) Im Unterricht wenden wir das Gelernte auch auf andere Dinge an. --in: <<Vorgaben bei Bedarf vorlesen.>> --we: 1: trifft gar nicht zu 2: trifft eher nicht zu 3: trifft eher zu 4: trifft völlig zu **BUTTONS: verweigert (-97), weiß nicht (-98)** --af: **goto 61136** --end--
61136	--va: **t_aquva_11i** --fn: **61136** --vb: Ausbildungsqualität Berufsschule oder Berufskolleg: Typen von Aufgabenstellungen --fr: (Wenn Sie an den Unterricht in der Berufsschule oder dem Berufskolleg denken – wie sehr treffen die folgenden Aussagen zu?) Im Unterricht sind die Übungsaufgaben ähnlich, aber doch immer wieder anders, sodass man genau aufpassen muss. --in: <<Vorgaben bei Bedarf vorlesen.>> --we: 1: trifft gar nicht zu 2: trifft eher nicht zu 3: trifft eher zu 4: trifft völlig zu **BUTTONS: verweigert (-97), weiß nicht (-98)** --af: **goto 61137** --end--

61137	--va: **t_aquva_12i** --fn: **61137** --vb: Ausbildungsqualität Berufsschule oder Berufskolleg: Genetisch-sokratisches Vorgehen --fr: (Wenn Sie an den Unterricht in der Berufsschule oder dem Berufskolleg denken – wie sehr treffen die folgenden Aussagen zu?) Im Unterricht akzeptieren die meisten Lehrerinnen und Lehrer auch Fehler und lassen uns damit weitermachen, bis wir selbst sehen, dass etwas nicht stimmt. --in: <<Vorgaben bei Bedarf vorlesen.>> --we: 1: trifft gar nicht zu 2: trifft eher nicht zu 3: trifft eher zu 4: trifft völlig zu **BUTTONS: verweigert (-97), weiß nicht (-98)** --af: **goto 61137Z** --end--
61137Z	--va: **[ZS] zsaüam4** --fn: **61137Z** --vb: Zeitstempel 4 Ausbildungsqualität --fr: [ZS] Zeitstempel 4 Ausbildungsqualität --af: **if (h_cohort = 4 OR (h_cohort = 3 & 30603 = 1)) goto 61147Z (Modul 61bÜAM_SC3P_SC4)** **if (h_cohort = 3 & 30603 = 2) goto 30610Z (Modul 30X_out_SC3P)** --end--

	--st: **61bÜAM_SC3P_SC4 Übergang in den Arbeitsmarkt prospektiv** **Panel-Befragung E68P B133HS und B136HS** **Grundlage: 61bÜAM Haupterhebung B132 Panel und B135, V1.02 Feldversion** **Version 1.01** **Stand: 22.05.2018** --end--
61147Z	--va: **[ZS] zsbüam1** --fn: **61147Z** --vb: Zeitstempel 1 Übergang Arbeitsmarkt --fr: [ZS] Zeitstempel 1 Übergang Arbeitsmarkt --af: **goto 61147a** --ef: **Modul 61aÜAM_SC3P_SC4: h_cohort = 4 OR (h_cohort = 3 & 30603 = 1)** --end--
	--va: **[HILF] h_abo** --vb: Ausbildungsort --fr: [HILF] Ausbildungsort --we: 1: betrieblich 2: außerbetrieblich oder unbekannt 3: schulisch oder kein Ausbildungsvertrag --end--
	--va: **[HILF] h_dual** --vb: duale Ausbildung --fr: [HILF] duale Ausbildung --we: 1: duale Ausbildung 2: schulische Ausbildung --end--

61147a	--va: **caseid** --fn: **61147a** --vb: Personennummer --fr: [AUTO] Personennummer --ac: **autoif (ANY(24119b = 1 & h_abort = 3)) h_abo = 3** **autoif (ANY(24119b = 1 & h_abort = 2)) h_abo = 2** **autoif (ANY(24119b = 1 & h_abort = 1)) h_abo = 1** **autoif (ANY(24119b = 1 & 24111 = 1)) h_dual = 1** **autoif (NO(24119b = 1 & 24111 = 1)) h_dual = 2** --af: **goto 61147** --end--
61147	--va: **erwerb_1** --fn: **61147** --vb: Stellenwert Erwerbsarbeit --fr: Wir würden gerne von Ihnen wissen, wie wichtig Ihnen unterschiedliche Bereiche Ihres Lebens sind: Wie wichtig ist es Ihnen zu arbeiten? --in: <<Vorgaben vorlesen.>> --we: 1: sehr unwichtig 2: eher unwichtig 3: eher wichtig 4: sehr wichtig **BUTTONS: verweigert (-97), weiß nicht (-98)** --af: **goto 61148** --end--

61148	--va: **erwerb_2** --fn: **61148** --vb: Stellenwert Bildung --fr: Wie wichtig sind Ihnen Schule beziehungsweise Ausbildung? --in: <<Vorgaben vorlesen.>> --we: 1: sehr unwichtig 2: eher unwichtig 3: eher wichtig 4: sehr wichtig **BUTTONS: verweigert (-97), weiß nicht (-98)** --af: **goto 61149** --end--
61149	--va: **erwerb_3** --fn: **61149** --vb: Stellenwert gesellschaftliches Engagement --fr: Wie wichtig ist es Ihnen, sich für andere einzusetzen, zum Beispiel anderen zu helfen oder sich ehrenamtlich oder sozial zu engagieren? --in: <<Vorgaben bei Bedarf vorlesen.>> --we: 1: sehr unwichtig 2: eher unwichtig 3: eher wichtig 4: sehr wichtig **BUTTONS: verweigert (-97), weiß nicht (-98)** --af: **goto 61150** --end--

61150	--va: **erwerb_4** --fn: **61150** --vb: Stellenwert Freizeit --fr: Und wie wichtig ist Ihnen Freizeit, zum Beispiel Kontakt mit Freunden, Hobbys, Sport, Entspannung? --in: <<Vorgaben bei Bedarf vorlesen.>> --we: 1: sehr unwichtig 2: eher unwichtig 3: eher wichtig 4: sehr wichtig **BUTTONS: verweigert (-97), weiß nicht (-98)** --af: **goto 61151** --end--
61151	--va: **erwerb_5** --fn: **61151** --vb: Stellenwert Familie/Partnerschaft --fr: Wie wichtig ist es Ihnen Kinder zu haben? --in: <<Vorgaben bei Bedarf vorlesen.>> --we: 1: sehr unwichtig 2: eher unwichtig 3: eher wichtig 4: sehr wichtig **BUTTONS: verweigert (-97), weiß nicht (-98)** --af: **goto 61152** --end--

61152	--va: **erwerb_6** --fn: **61152** --vb: Relation Stellenwert 1 --fr: Was ist Ihnen am wichtigsten in Ihrem Leben? Bitte bringen Sie die eben genannten Lebensbereiche Arbeit, Schule beziehungsweise Ausbildung, sich für andere einzusetzen, Freizeit und Kinder in Ihre persönliche Reihenfolge, das Wichtigste zuerst. Was kommt bei Ihnen an erster Stelle? --in: <<Vorgaben vorlesen.>> --we: 1: Arbeit 2: Schule beziehungsweise Ausbildung 3: sich für andere einzusetzen 4: Freizeit 5: Kinder **BUTTONS: verweigert (-97), weiß nicht (-98)** --af: **if (61152 > 0) goto 61153** **if (61152 = -97, -98) goto 61157** --end--
61153	--va: **erwerb_7** --fn: **61153** --vb: Relation Stellenwert 2 --fr: Und was kommt an zweiter Stelle? --in: <<Die restlichen Kategorien bei Bedarf erneut vorlesen.>> --we: **if (61152 <> 1)** 1: Arbeit **if (61152 <> 2)** 2: Schule beziehungsweise Ausbildung **if (61152 <> 3)** 3: sich für andere einzusetzen **if (61152 <> 4)** 4: Freizeit **if (61152 <> 5)** 5: Kinder **BUTTONS: verweigert (-97), weiß nicht (-98)** --af: **if (61153 > 0) goto 61154** **if (61153 = -97, -98) goto 61157** --end--

61154	--va: **erwerb_8** --fn: **61154** --vb: Relation Stellenwert 3 --fr: Und was kommt an dritter Stelle? --in: <<Die restlichen Kategorien bei Bedarf erneut vorlesen.>> --we: **if (61152 <> 1 & 61153 <> 1)** 1: Arbeit **if (61152 <> 2 & 61153 <> 2)** 2: Schule beziehungsweise Ausbildung **if (61152 <> 3 & 61153 <> 3)** 3: sich für andere einzusetzen **if (61152 <> 4 & 61153 <> 4)** 4: Freizeit **if (61152 <> 5 & 61153 <> 5)** 5: Kinder **BUTTONS: verweigert (-97), weiß nicht (-98)** --af: **if (61154 > 0) goto 61155** **if (61154 = -97, -98) goto 61157** --end--
61155	--va: **erwerb_9** --fn: **61155** --vb: Relation Stellenwert 4 --fr: Und was kommt an vierter Stelle? --in: <<Die restlichen Kategorien bei Bedarf erneut vorlesen.>> --we: **if (61152 <> 1 & 61153 <> 1 & 61154 <> 1)** 1: Arbeit **if (61152 <> 2 & 61153 <> 2 & 61154 <> 2)** 2: Schule beziehungsweise Ausbildung **if (61152 <> 3 & 61153 <> 3 & 61154 <> 3)** 3: sich für andere einzusetzen **if (61152 <> 4 & 61153 <> 4 & 61154 <> 4)** 4: Freizeit **if (61152 <> 5 & 61153 <> 5 & 61154 <> 5)** 5: Kinder **BUTTONS: verweigert (-97), weiß nicht (-98)** --af: **if (61155 > 0) goto 61156** **if (61155 = -97, -98) goto 61157** --end--

61156	--va: **erwerb_9a** --fn: **61156** --vb: Relation Stellenwert 5 --fr: [AUTO] Relation Stellenwert 5 --we: 1: Arbeit 2: Schule beziehungsweise Ausbildung 3: sich für andere einzusetzen 4: Freizeit 5: Kinder --ac: **autoif (61152 <> 1 & 61153 <> 1 & 61154 <> 1 & 61155 <> 1) 61156 = 1** **autoif (61152 <> 2 & 61153 <> 2 & 61154 <> 2 & 61155 <> 2) 61156 = 2** **autoif (61152 <> 3 & 61153 <> 3 & 61154 <> 3 & 61155 <> 3) 61156 = 3** **autoif (61152 <> 4 & 61153 <> 4 & 61154 <> 4 & 61155 <> 4) 61156 = 4** **autoif (61152 <> 5 & 61153 <> 5 & 61154 <> 5 & 61155 <> 5) 61156 = 5** --af: **goto 61157** --end--
61157	--va: **erwerb_10** --fn: **61157** --vb: Konzessionsbereitschaft Arbeitsbedingungen --fr: Es gibt verschiedene Gründe, warum jemand, der arbeitslos ist, ein Stellenangebot ablehnen könnte. Uns interessiert im Folgenden, aus welchen Gründen !!Sie!! ein Stellenangebot ablehnen würden, obwohl Sie arbeitslos sind. Wie sehr stimmen Sie den folgenden Aussagen zu: Ich würde ein Stellenangebot ablehnen, wenn die Arbeitsbedingungen nicht gut wären. --in: <<Vorgaben vorlesen.>> --we: 1: trifft gar nicht zu 2: trifft eher nicht zu 3: trifft eher zu 4: trifft völlig zu **BUTTONS: verweigert (-97), weiß nicht (-98)** --af: **goto 61158** --end--

61158	--va: **erwerb_11** --fn: **61158** --vb: Konzessionsbereitschaft Umzug --fr: Ich würde ein Jobangebot ablehnen, wenn ich für die Stelle umziehen müsste. --in: <<Vorgaben vorlesen.>> --we: 1: trifft gar nicht zu 2: trifft eher nicht zu 3: trifft eher zu 4: trifft völlig zu **BUTTONS: verweigert (-97), weiß nicht (-98)** --af: **goto 61159** --end--
61159	--va: **erwerb_12** --fn: **61159** --vb: Konzessionsbereitschaft Verdienst --fr: Ich würde ein Jobangebot ablehnen, wenn ich sehr wenig verdienen würde. --in: <<Vorgaben bei Bedarf vorlesen.>> --we: 1: trifft gar nicht zu 2: trifft eher nicht zu 3: trifft eher zu 4: trifft völlig zu **BUTTONS: verweigert (-97), weiß nicht (-98)** --af: **goto 61160** --end--

61160	--va: **erwerb_13** --fn: **61160** --vb: Konzessionsbereitschaft Spaß --fr: Ich würde ein Jobangebot ablehnen, wenn mir die Arbeit keinen Spaß machen würde. --in: <<Vorgaben bei Bedarf vorlesen.>> --we: 1: trifft gar nicht zu 2: trifft eher nicht zu 3: trifft eher zu 4: trifft völlig zu **BUTTONS: verweigert (-97), weiß nicht (-98)** --af: **goto 61161** --end--
61161	--va: **erwerb_14** --fn: **61161** --vb: Konzessionsbereitschaft Familie --fr: Ich würde ein Jobangebot ablehnen, wenn mir diese Arbeit nicht genug Zeit für meine Familie lassen würde. --in: <<Vorgaben bei Bedarf vorlesen.>> --we: 1: trifft gar nicht zu 2: trifft eher nicht zu 3: trifft eher zu 4: trifft völlig zu **BUTTONS: verweigert (-97), weiß nicht (-98)** --af: **goto 61138** --end--

61138	--va: **ideal** --fn: **61138** --vb: Zukunftspläne idealistisch --fr: Wenn es allein nach Ihren Wünschen gehen würde: Was würden Sie nach der Ausbildung am liebsten machen? --in: << Vorgaben vorlesen. Wenn Befragte/r sich nicht entscheiden kann und/oder mehrere Dinge am liebsten machen würde: „Wenn Sie sich entscheiden müssten: Was wäre Ihnen am wichtigsten?“>> --we: 1: arbeiten 2: noch eine Ausbildung machen 3: wieder zur Schule gehen 4: studieren 5: ein Praktikum machen 6: zu Hause bleiben und sich Zeit für die Familie nehmen (Elternzeit, sich um den Haushalt kümmern usw.) 7: Urlaub 8: arbeitslos sein 9: etwas anderes **BUTTONS: verweigert (-97), weiß nicht (-98)** --af: **goto 61140** --end--

61140	--va: **real** --fn: **61140** --vb: Zukunftspläne realistisch --fr: Und wenn Sie realistisch sind: Was glauben Sie, werden Sie nach der Ausbildung tatsächlich machen? --in: << Vorgaben vorlesen. Wenn Befragte/r mehrere Dinge machen wird: „Was werden Sie am meisten machen, bzw. wo werden Sie die meiste Zeit verbringen?“>> --we: 1: arbeiten 2: noch eine Ausbildung machen 3: wieder zur Schule gehen 4: studieren 5: ein Praktikum machen 6: zu Hause bleiben und sich Zeit für die Familie nehmen (Elternzeit, sich um den Haushalt kümmern usw.) 7: Urlaub 8: arbeitslos sein 9: etwas anderes **BUTTONS: verweigert (-97), weiß nicht (-98)** --af: **goto 61141Z** --end--
61141Z	--va: **[ZS] zsbüam2** --fn: **61141Z** --vb: Zeitstempel 2 Übergang Arbeitsmarkt --fr: [ZS] Zeitstempel 2 Übergang Arbeitsmarkt --af: **goto 61142** --end--

61142	--va: **arbeitsuche_1** --fn: **61142** --vb: im erlernten Beruf arbeiten --fr: Wollen Sie später gerne in dem Beruf arbeiten, den Sie gerade erlernen? --we: 1: ja 2: nein **BUTTONS: verweigert (-97), weiß nicht (-98)** --af: **if (h_dual = 1) goto 61143** **if (h_dual = 2) goto 61145** --end--
61143	--va: **arbeitsuche_2** --fn: **61143** --vb: im Ausbildungsbetrieb arbeiten --fr: Würden Sie gerne später in Ihrem Ausbildungsbetrieb arbeiten? --in: << Wenn Befragte eine außerbetriebliche Ausbildung machen und darum diese Frage nicht beantworten können: „trifft nicht zu“ eingeben>> --we: 1: ja 2: nein **BUTTONS: trifft nicht zu (-93), verweigert (-97), weiß nicht (-98)** --af: **if (61143 = -93) goto 61145** **if (61143 <> -93) goto 61144** --end--

61144	--va: **arbeitsuche_3** --fn: **61144** --vb: Voraussichtliche Übernahme durch Ausbildungsbetrieb --fr: Wie schätzen Sie Ihre Chance ein, nach der Ausbildung von Ihrem Ausbildungsbetrieb übernommen zu werden? --in: << Vorgaben vorlesen. Wenn Jugendliche eine außerbetriebliche Ausbildung machen und darum diese Frage nicht beantworten können: „trifft nicht zu“ eingeben>> --we: 1: sehr schlecht 2: eher schlecht 3: teils/teils 4: eher gut 5: sehr gut **BUTTONS: trifft nicht zu (-93), verweigert (-97), weiß nicht (-98)** --af: **goto 61145** --end--
61145	--va: **arbeitsuche_4** --fn: **61145** --vb: subjektive Chancenwahrnehmung eigener Beruf --fr: Wie hoch sind Ihre Chancen, dass Sie nach Abschluss Ihrer Ausbildung in Ihrem Beruf eine Arbeitsstelle bekommen? --in: << Vorgaben vorlesen. >> --we: 1: sehr gering 2: eher gering 3: eher hoch 4: sehr hoch **BUTTONS: verweigert (-97), weiß nicht (-98)** --af: **goto 61146** --end--

61146	--va: **arbeitsuche_5** --fn: **61146** --vb: Bewerbungsverhalten --fr: Haben Sie schon angefangen, sich auf Arbeitsplätze zu bewerben? --we: 1: ja 2: nein **BUTTONS: verweigert (-97), weiß nicht (-98)** --af: **goto 61146Z** --end--
61146Z	--va: **[ZS] zsbüam3** --fn: **61146Z** --vb: Zeitstempel 3 Übergang Arbeitsmarkt --fr: [ZS] Zeitstempel 3 Übergang Arbeitsmarkt --af: **goto 41200Z (Modul 41SozKaplab_SC3P_SC4)** --end--

	--st: **41SozKaplab_SC3P_SC4 Sozialkapital im letzten AB-Jahr Panel-Befragung E68P B133HS und B136HS** **Grundlage: E68P Haupterhebung B132P und B135, Feldversion V1.03** **Version 1.02** **Stand: 14.05.2019** --end--
41200Z	--va: **[ZS] zssklab1** --fn: **41200Z** --vb: Zeitstempel --fr: [ZS] Zeitstempel --af: **goto 41201** --ef: **Modul 61bÜAM_SC3P_SC4: alle** --end--
	--va: **[HILF] h_etappe** --vb: Etappenummer --fr: [HILF] Etappenummer --we: 6: Etappe 6 7: Etappe 7 8: Etappe 8 --end--
41201	--va: **caseid** --fn: **41201** --vb: Personennummer --fr: [AUTO] Personennummer --ac: **autoif () h_etappe = 20101a** --af: **goto 41202** --end--
41202	--va: **skaminfo** --fn: **41202** --vb: Sozialkapital - Information Job --fr: Die folgenden Fragen beziehen sich auf Personen aus Ihrem persönlichen Umfeld, egal ob

	Sie sie sehr gut oder weniger gut kennen. Stellen Sie sich bitte vor, Sie suchen nach Abschluss der Ausbildung eine Arbeitsstelle. Wie wahrscheinlich ist es, dass jemand in Ihrem persönlichen Umfeld Sie über freie Arbeitsstellen in Deutschland informieren würde? Ist das sehr unwahrscheinlich, eher unwahrscheinlich, eher wahrscheinlich oder sehr wahrscheinlich? --in: <<Mit persönlichem Umfeld meine ich z.B. Ihren Partner / Ihre Partnerin, Ihre Familie oder Verwandte, Ihre Freunde, (ehemalige) Arbeitskollegen, oder sonstige Bekannte.>> --we: 1: sehr unwahrscheinlich 2: eher unwahrscheinlich 3: eher wahrscheinlich 4: sehr wahrscheinlich **BUTTONS: verweigert (-97), weiß nicht (-98)** --af: **If (41202 = 3, 4) goto 41203** **If (41202 <> 3, 4) goto 41207Z** --end--
41203	--va: **skamipg (skamipg_1 / skamipg_2 / skamipg_3 / skamipg_4 / skamipg_5 / skamipg_6 / skamipg_7 / skamipg_8 / skamipg_9 / skamipg_nd / skamipg_vw / skamipg_wn)** --fn: **41203** --vb: Sozialkapital - Info Job: Partner / Mutter / Vater / Geschwister / Verwandte / Freunde / Kollegen / Lehrer / sonstige --fr: **[MF]** An wen haben Sie gerade gedacht? --in: <<Mehrfachnennungen möglich. Vorgaben vorlesen.>> --we: **skamipg_1** 1: Ihren Partner/Ihre Partnerin **skamipg_2** 2: Ihre Mutter **skamipg_3** 3: Ihren Vater **skamipg_4** 4: Ihre Geschwister **skamipg_5** 5: andere Personen aus Ihrer Familie oder Verwandtschaft **skamipg_6** 6: Ihre Freundinnen und Freunde **skamipg_7** 7: Ihre (ehemaligen) Arbeitskolleginnen und Arbeitskollegen **skamipg_8** 8: Ihre Lehrerinnen und Lehrer aus der Berufsschule **skamipg_9** 9: sonstige Bekannte **skamipg_nd**: niemand davon **skamipg_vw**: verweigert **skamipg_wn**: weiß nicht [0: nicht genannt] [1: genannt] **BUTTONS: niemand davon [skamipg_nd], verweigert [skamipg_vw], weiß nicht [skamipg_wn]** --ac: **autoif ((skamipg_1 + skamipg_2 + skamipg_3 = 1) & (count (skamipg_4 + skamipg_5 +**

	skamipg_6 + skamipg_7 + skamipg_8 + skamipg_9 = 0)) 41204 = 1 **autoif ((skamipg_1 + skamipg_2 + skamipg_3 = 2) & (count (skamipg_4 + skamipg_5 + skamipg_6 + skamipg_7 + skamipg_8 + skamipg_9 = 0)) 41204 = 2** **autoif ((skamipg_1 + skamipg_2 + skamipg_3 = 3) & (count (skamipg_4 + skamipg_5 + skamipg_6 + skamipg_7 + skamipg_8 + skamipg_9 = 0)) 41204 = 3** **autoif (skamipg_1 = 0 & skamipg_2 = 1 & skamipg_3 = 1 & skamipg_4 = 0 & skamipg_5 = 0 & skamipg_6 = 0 & skamipg_7 = 0 & skamipg_8 = 0 & skamipg_9 = 0) 41207 = 4** **autoif (skamipg_1 = 0 & skamipg_2 = 1 & skamipg_3 = 0 & skamipg_4 = 0 & skamipg_5 = 0 & skamipg_6 = 0 & skamipg_7 = 0 & skamipg_8 = 0 & skamipg_9 = 0) 41207 = 7** **autoif (skamipg_1 = 0 & skamipg_2 = 0 & skamipg_3 = 1 & skamipg_4 = 0 & skamipg_5 = 0 & skamipg_6 = 0 & skamipg_7 = 0 & skamipg_8 = 0 & skamipg_9 = 0) 41207 = 1** --af: **if (skamipg_4 = 1 OR skamipg_5 = 1 OR skamipg_6 = 1 OR skamipg_7 = 1 OR skamipg_8 = 1 OR skamipg_9 = 1) goto 41204** **if (skamipg_4 = 0 & skamipg_5 = 0 & skamipg_6 = 0 & skamipg_7 = 0 & skamipg_8 = 0 & skamipg_9 = 0 & (skamipg_1 = 1 OR skamipg_2 = 1 OR skamipg_3 = 1)) goto 41205** **if (skamipg_nd = 1 OR skamipg_vw = 1 OR skamipg_wn = 1) goto 41207Z** --end--
41204	--va: **skamipn** --fn: **41204** --vb: Sozialkapital - Info Job: Anzahl Personen --fr: An wie viele Personen haben Sie insgesamt gedacht? --in: <<Vorgaben vorlesen.>> --we: 1: eine Person 2: zwei Personen 3: mehr als zwei Personen **BUTTONS: verweigert (-97), weiß nicht (-98)** --af: **if (41204 = 1 to 3) goto 41205** **if (41204 = -97, -98) goto 41207Z** --end--
41205	--va: **skamimig** --fn: **41205** --vb: Sozialkapital: Info Job: Migration --fr: **if (41204 = 1)** Stammt diese Person oder deren Eltern aus einem anderen Herkunftsland als Deutschland?

	if (41204 = 2) Wie viele dieser Personen oder deren Eltern stammen aus einem anderen Herkunftsland als Deutschland: keine, eine oder beide? **if (41204 = 3)** Wie viele dieser Personen oder deren Eltern stammen aus einem anderen Herkunftsland als Deutschland? Sind das keine, fast keine, weniger als die Hälfte, ungefähr die Hälfte, mehr als die Hälfte, fast alle oder alle? --in: <<Vorgaben nicht vorlesen. >> --we: **if (41204 = 1)** 1: nein **if (41204 = 2 to 3)** 1: keine **if (41204 = 3)** 2: fast keine **if (41204 = 3)** 3: weniger als die Hälfte **if (41204 = 2)** 4: eine **if (41204 = 3)** 4: ungefähr die Hälfte **if (41204 = 3)** 5: mehr als die Hälfte **if (41204 = 3)** 6: fast alle **if (41204 = 1)** 7: ja **if (41204 = 2)** 7: beide **if (41204 = 3)** 7: alle **BUTTONS: verweigert (-97), weiß nicht (-98)** --af: **goto 41206** --end--
41206	--va: **skamiabi** --fn: **41206** --vb: Sozialkapital – Info Job : Abitur --fr: **if (41204 = 1)** Und hat diese Person Abitur? **if (41204 = 2)** Und wie viele von diesen Personen haben Abitur: keine, eine oder beide? **if (41204 = 3)** Und wie viele von diesen Personen haben Abitur: keine, fast keine, weniger als die Hälfte, ungefähr die Hälfte, mehr als die Hälfte, fast alle oder alle? --in: <<Vorgaben nicht vorlesen.>> --we: **if (41204 = 1)** 1: nein **if (41204 = 2 to 3)** 1: keine **if (41204 = 3)** 2: fast keine **if (41204 = 3)** 3: weniger als die Hälfte **if (41204 = 2)** 4: eine

	if (41204 = 3) 4: ungefähr die Hälfte **if (41204 = 3)** 5: mehr als die Hälfte **if (41204 = 3)** 6: fast alle **if (41204 = 1)** 7: ja **if (41204 = 2)** 7: beide **if (41204 = 3)** 7: alle **BUTTONS: verweigert (-97), weiß nicht (-98)** --af: **if (skamipg_1 = 0 & skamipg_4 = 0 & skamipg_5 = 0 & skamipg_6 = 0 & skamipg_7 = 0 & skamipg_8 = 0 & skamipg_9 = 0) goto 41207Z** **if (skamipg_1 = 1 OR skamipg_4 = 1 OR skamipg_5 = 1 OR skamipg_6 = 1 OR skamipg_7 = 1 OR skamipg_8 = 1 OR skamipg_9 = 1) goto 41207** --end--
41207	--va: **skamigen** --fn: **41207** --vb: Sozialkapital – Info Job : Geschlecht --fr: **if (41204 = 1)** Ist diese Person eine Frau? **if (41204 = 2)** Wie viele dieser Personen sind Frauen: keine, eine oder beide? **if (41204 = 3)** Wie viele dieser Personen sind Frauen? Sind das keine, fast keine, weniger als die Hälfte, ungefähr die Hälfte, mehr als die Hälfte, fast alle oder alle? --in: <<Vorgaben nicht vorlesen.>> --we: **if (41204 = 1)** 1: nein **if (41204 = 2 to 3)** 1: keine **if (41204 = 3)** 2: fast keine **if (41204 = 3)** 3: weniger als die Hälfte **if (41204 = 2)** 4: eine **if (41204 = 3)** 4: ungefähr die Hälfte **if (41204 = 3)** 5: mehr als die Hälfte **if (41204 = 3)** 6: fast alle **if (41204 = 1)** 7: ja **if (41204 = 2)** 7: beide **if (41204 = 3)** 7: alle **BUTTONS: verweigert (-97), weiß nicht (-98)** --af: **goto 41207Z** --end--
41207Z	--va: **[ZS] zssklab2** --fn: **41207Z**

	--vb: Zeitstempel --fr: [ZS] Zeitstempel --af: **goto 41208** --end--
41208	--va: **skamref** --fn: **41208** --vb: Sozialkapital - Referenz Job --fr: Stellen Sie sich bitte weiterhin vor, Sie suchen nach Abschluss der Ausbildung eine neue Arbeitsstelle. Wie wahrscheinlich ist es, dass sich jemand aus Ihrem persönlichen Umfeld dafür einsetzen würde, dass Sie eine neue Stelle in Deutschland bekommen? Ist das sehr unwahrscheinlich, eher unwahrscheinlich, eher wahrscheinlich oder sehr wahrscheinlich? --in: <<Vorgaben vorlesen.>> --we: 1: sehr unwahrscheinlich 2: eher unwahrscheinlich 3: eher wahrscheinlich 4: sehr wahrscheinlich **BUTTONS: verweigert (-97), weiß nicht (-98)** --af: **If (41208 = 3, 4) goto 41209** **If (41208 <> 3, 4) goto 41213Z** --end--
41209	--va: **skamrpg (skamrpg_1 / skamrpg_2 / skamrpg_3 / skamrpg_4 / skamrpg_5 / skamrpg_6 / skamrpg_7 / skamrpg_8 / skamrpg_9 / skamrpg_nd / skamrpg_vw / skamrpg_wn)** --fn: **41209** --vb: Sozialkapital - Referenz Job: Partner / Mutter / Vater / Geschwister / Verwandte / Freunde / Kollegen / Lehrer / sonstige --fr: **[MF]** An wen haben Sie gerade gedacht? --in: <<Mehrfachnennungen möglich. Vorgaben vorlesen.>> --we: **skamrpg_1** 1: Ihren Partner/Ihre Partnerin **skamrpg_2** 2: Ihre Mutter **skamrpg_3** 3: Ihren Vater **skamrpg_4** 4: Ihre Geschwister **skamrpg_5** 5: andere Personen aus Ihrer Familie oder Verwandtschaft **skamrpg_6** 6: Ihre Freundinnen und Freunde **skamrpg_7** 7: Ihre (ehemaligen) Arbeitskolleginnen und Arbeitskollegen **skamrpg_8** 8: Ihre Lehrerinnen und Lehrer aus der Berufsschule **skamrpg_9** 9: sonstige Bekannte

	skamrpg_nd: niemand davon **skamrpg_vw**: verweigert **skamrpg_wn**: weiß nicht [0: nicht genannt] [1: genannt] **BUTTONS: niemand davon [skamrpg_nd], verweigert [skamrpg_vw], weiß nicht [skamrpg_wn]** --ac: **autoif ((skamrpg_1 + skamrpg_2 + skamrpg_3 = 1) & (count (skamrpg_4 + skamrpg_5 + skamrpg_6 + skamrpg_7 + skamrpg_8 + skamrpg_9 = 0)) 41210 = 1** **autoif ((skamrpg_1 + skamrpg_2 + skamrpg_3 = 2) & (count (skamrpg_4 + skamrpg_5 + skamrpg_6 + skamrpg_7 + skamrpg_8 + skamrpg_9 = 0)) 41210 = 2** **autoif ((skamrpg_1 + skamrpg_2 + skamrpg_3 = 3) & (count (skamrpg_4 + skamrpg_5 + skamrpg_6 + skamrpg_7 + skamrpg_8 + skamrpg_9 = 0)) 41210 = 3** **autoif (skamrpg_1 = 0 & skamrpg_2 = 1 & skamrpg_3 = 1 & skamrpg_4 = 0 & skamrpg_5 = 0 & skamrpg_6 = 0 & skamrpg_7 = 0 & skamrpg_8 = 0 & skamrpg_9 = 0) 41213 = 4** **autoif (skamrpg_1 = 0 & skamrpg_2 = 1 & skamrpg_3 = 0 & skamrpg_4 = 0 & skamrpg_5 = 0 & skamrpg_6 = 0 & skamrpg_7 = 0 & skamrpg_8 = 0 & skamrpg_9 = 0) 41213 = 7** **autoif (skamrpg_1 = 0 & skamrpg_2 = 0 & skamrpg_3 = 1 & skamrpg_4 = 0 & skamrpg_5 = 0 & skamrpg_6 = 0 & skamrpg_7 = 0 & skamrpg_8 = 0 & skamrpg_9 = 0) 41213 = 1** --af: **if (skamrpg_4 = 1 OR skamrpg_5 = 1 OR skamrpg_6 = 1 OR skamrpg_7 = 1 OR skamrpg_8 = 1 OR skamrpg_9 = 1) goto 41210** **if (skamrpg_4 = 0 & skamrpg_5 = 0 & skamrpg_6 = 0 & skamrpg_7 = 0 & skamrpg_8 = 0 & skamrpg_9 = 0 & (skamrpg_1 = 1 OR skamrpg_2 = 1 OR skamrpg_3 = 1)) goto 41211** **if (skamrpg_nd = 1 OR skamrpg_vw = 1 OR skamrpg_wn = 1) goto 41213Z** --end--
41210	--va: **skamrpn** --fn: **41210** --vb: Sozialkapital – Referenz Job - Anzahl Personen --fr: An wie viele Personen haben Sie insgesamt gedacht? --in: <<Vorgaben vorlesen.>> --we: 1: eine Person 2: zwei Personen 3: mehr als zwei Personen **BUTTONS: verweigert (-97), weiß nicht (-98)** --af: **if (41210 = 1 to 3) goto 41211** **if (41210 = -97, -98) goto 41213Z**

	--end--
41211	--va: **skamrmig** --fn: **41211** --vb: Sozialkapital: Referenz Job: Migration --fr: **if (41210 = 1)** Stammt diese Person oder deren Eltern aus einem anderen Herkunftsland als Deutschland? **if (41210 = 2)** Wie viele dieser Personen oder deren Eltern stammen aus einem anderen Herkunftsland als Deutschland: keine, eine oder beide? **if (41210 = 3)** Wie viele dieser Personen oder deren Eltern stammen aus einem anderen Herkunftsland als Deutschland? Sind das keine, fast keine, weniger als die Hälfte, ungefähr die Hälfte, mehr als die Hälfte, fast alle oder alle? --in: <<Vorgaben nicht vorlesen.>> --we: **if (41210 = 1)** 1: nein **if (41210 = 2 to 3)** 1: keine **if (41210 = 3)** 2: fast keine **if (41210 = 3)** 3: weniger als die Hälfte **if (41210 = 2)** 4: eine **if (41210 = 3)** 4: ungefähr die Hälfte **if (41210 = 3)** 5: mehr als die Hälfte **if (41210 = 3)** 6: fast alle **if (41210 = 1)** 7: ja **if (41210 = 2)** 7: beide **if (41210 = 3)** 7: alle **BUTTONS: verweigert (-97), weiß nicht (-98)** --af: **goto 41212** --end--
41212	--va: **skamrabi** --fn: **41212** --vb: Sozialkapital – Referenz Job : Abitur --fr: **if (41210 = 1)** Und hat diese Person Abitur? **if (41210 = 2)** Und wie viele von diesen Personen haben Abitur: keine, eine oder beide? **if (41210 = 3)** Und wie viele von diesen Personen haben Abitur: keine, fast keine, weniger als Hälfte,

	ungefähr die Hälfte, mehr als die Hälfte, fast alle oder alle? --in: <<Vorgaben nicht vorlesen.>> --we: **if (41210 = 1)** 1: nein **if (41210 = 2 to 3)** 1: keine **if (41210 = 3)** 2: fast keine **if (41210 = 3)** 3: weniger als die Hälfte **if (41210 = 2)** 4: eine **if (41210 = 3)** 4: ungefähr die Hälfte **if (41210 = 3)** 5: mehr als die Hälfte **if (41210 = 3)** 6: fast alle **if (41210 = 1)** 7: ja **if (41210 = 2)** 7: beide **if (41210 = 3)** 7: alle **BUTTONS: verweigert (-97), weiß nicht (-98)** --af: **if (skamrpg_1 = 0 & skamrpg_4 = 0 & skamrpg_5 = 0 & skamrpg_6 = 0 & skamrpg_7 = 0 & skamrpg_8 = 0 & skamrpg_9 = 0) goto 41213Z** **if (skamrpg_1 = 1 OR skamrpg_4 = 1 OR skamrpg_5 = 1 OR skamrpg_6 = 1 OR skamrpg_7 = 1 OR skamrpg_8 = 1 OR skamrpg_9 = 1) goto 41213** --end--
41213	--va: **skamrgen** --fn: **41213** --vb: Sozialkapital – Referenz Job : Geschlecht --fr: **if (41210 = 1)** Ist diese Person eine Frau? **if (41210 = 2)** Wie viele dieser Personen sind Frauen: keine, eine oder beide? **if (41210 = 3)** Wie viele dieser Personen sind Frauen? Sind das keine, fast keine, weniger als die Hälfte, ungefähr die Hälfte, mehr als die Hälfte, fast alle oder alle? --in: <<Vorgaben nicht vorlesen.>> --we: **if (41210 = 1)** 1: nein **if (41210 = 2 to 3)** 1: keine **if (41210 = 3)** 2: fast keine **if (41210 = 3)** 3: weniger als die Hälfte **if (41210 = 2)** 4: eine **if (41210 = 3)** 4: ungefähr die Hälfte **if (41210 = 3)** 5: mehr als die Hälfte **if (41210 = 3)** 6: fast alle

	if (41210 = 1) 7: ja **if (41210 = 2)** 7: beide **if (41210 = 3)** 7: alle **BUTTONS: verweigert (-97), weiß nicht (-98)** --af: **goto 41213Z** --end--
41213Z	--va: **[ZS] zssklab3** --fn: **41213Z** --vb: Zeitstempel --fr: [ZS] Zeitstempel --af: **if (h_cohort = 4) goto 30610Z (Modul E6P_ 30X_out_SC4)** **if (h_cohort = 3) goto 30610Z (Modul E6P_ 30X_out_SC3P)** --end--

	--st: **41SozKap_SC3P_SC4 – Sozialkapital E6** **Panel-Befragung E68P B133HS und B136HS** **Grundlage: E68P Haupterhebung B132P und B135, Feldversion V1.02** **Version 1.03** **Stand: 05.08.2019** --end--
41100Z	--va: **[ZS] zssk1** --fn: **41100Z** --vb: Zeitstempel 1 Sozialkapital --fr: [ZS] Zeitstempel 1 Sozialkapital --af: **goto 41101** --ef: **Modul 30X_out_SC4: 30603 = 2 & NO(24120 = 1 & (24111 = 6 to 10)) & NO(24120 = 1 & h_abE6 = 1) & 30604 = 2 & 30608 = 2** **Modul 30X_out_SC3P: 30603a = 2 & NO(24120 = 1 & (24111 = 6 to 10)) & 30604 = 2 & 30608 = 2** --end--
41101	--va: **caseid** --fn: **41101** --vb: Personennummer --fr: [AUTO] Personennummer --af: **goto 41124** --end--

41124	--va: **t32401** --fn: **41124** --vb: Sozialkapital: Information - Wahrscheinlichkeit Info Ausbildung --fr: Die folgenden Fragen beziehen sich auf Personen aus Ihrem persönlichen Umfeld, egal ob Sie sie sehr gut oder weniger gut kennen. Stellen Sie sich vor, Sie suchen einen Ausbildungsplatz. Wie wahrscheinlich ist es, dass Sie jemand in Ihrem persönlichen Umfeld über interessante freie Ausbildungsplätze informieren würde? --in: <<Vorgaben vorlesen. Mit persönlichem Umfeld meine ich z.B. Ihre Eltern, Ihre Familie oder Verwandte, Ihre Freundinnen und Freunde, (ehemalige) Lehrerinnen und Lehrer und Betreuerinnen und Betreuer, (ehemalige) Arbeitskolleginnen und Arbeitskollegen, oder sonstige Bekannte.>> --we: 1: sehr unwahrscheinlich 2: eher unwahrscheinlich 3: eher wahrscheinlich 4: sehr wahrscheinlich **BUTTONS: verweigert (-97), weiß nicht (-98)** --af: **if (41124 = 3, 4) goto 41125** **if (41124 <> 3, 4) goto 41130** --end--

41125	--va: **t32401a (t32401a_1 / t32401a_2 / t32401a_3 / t32401a_4 / t32401a_5 / t32401a_6 / t32401a_7 / t32401a_nd / t32401a_vw / t32401a_wn)** --fn: **41125** --vb: Sozialkapital: Information - Fokus Info Ausbildung --fr: **[MF]** An wen haben Sie bei der letzten Frage gedacht? --in: <<Mehrfachnennungen möglich. Vorgaben vorlesen.>> --we: **t32401a_1** 1: Ihre Eltern **t32401a_2** 2: Ihre Geschwister **t32401a_3** 3: andere Personen aus Ihrer Familie oder Verwandtschaft **t32401a_4** 4: Lehrerinnen und Lehrer oder Betreuerinnen und Betreuer aus Ihrer berufsvorbereitenden Maßnahme **t32401a_5** 5: jemand, den Sie aus einem Praktikum, Nebenjob oder Arbeit zur Probe kennen **t32401a_6** 6: Ihre Freundinnen und Freunde **t32401a_7** 7: sonstige Bekannte **t32401a_nd**: niemand davon **t32401a_vw**: verweigert **t32401a_wn**: weiß nicht [0: nicht genannt 1: genannt] **BUTTONS: niemand davon [t32401a_nd], verweigert [t32401a_vw], weiß nicht [t32401a_wn]** --af: **if (t32401a_nd = 0 & t32401a_vw = 0 & t32401a_wn = 0) goto 41126** **if (t32401a_nd = 1 OR t32401a_vw = 1 OR t32401a_wn = 1) goto 41130** --end--
41126	--va: **t32401b** --fn: **41126** --vb: Sozialkapital: Information - Anzahl Info Ausbildung --fr: An wie viele Personen haben Sie bei den letzten beiden Fragen insgesamt gedacht? --in: <<Vorgaben vorlesen.>> --we: 1: 1 Person 2: 2 Personen 3: mehr als 2 Personen **BUTTONS: verweigert (-97), weiß nicht (-98)** --af: **if (41126 = 1 to 3) goto 41127** **if (41126 = -97, -98) goto 41130** --end--

41127	--va: **t32401d** --fn: **41127** --vb: Sozialkapital: Information – Anteil Migrationshg Info Ausbildung --fr: **if (41126 = 1)** Stammt diese Person oder deren Eltern aus einem anderen Herkunftsland als Deutschland? **if (41126 = 2)** Wie viele dieser Personen oder deren Eltern stammen aus einem anderen Herkunftsland als Deutschland: keine, eine oder beide? **if (41126 = 3)** Wie viele dieser Personen oder deren Eltern stammen aus einem anderen Herkunftsland als Deutschland? Sind das keine, fast keine, weniger als die Hälfte, ungefähr die Hälfte, mehr als die Hälfte, fast alle oder alle? --in: <<Vorgaben nicht vorlesen.>> --we: **if (41126 = 1)** 1: nein **if (41126 = 2 to 3)** 1: keine **if (41126 = 3)** 2: fast keine **if (41126 = 3)** 3: weniger als die Hälfte **if (41126 = 2)** 4: eine **if (41126 = 3)** 4: ungefähr die Hälfte **if (41126 = 3)** 5: mehr als die Hälfte **if (41126 = 3)** 6: fast alle **if (41126 = 1)** 7: ja **if (41126 = 2)** 7: beide **if (41126 = 3)** 7: alle **BUTTONS: verweigert (-97), weiß nicht (-98)** --af: **goto 41128** --end--

41128	--va: **t32401e** --fn: **41128** --vb: Sozialkapital: Information – Anteil Abitur Info Ausbildung --fr: **if (41126 = 1)** Hat diese Person Abitur? **if (41126 = 2)** Wie viele dieser Personen haben Abitur: keine, eine oder beide? **if (41126 = 3)** Wie viele dieser Personen haben Abitur? Sind das keine, fast keine, weniger als die Hälfte, ungefähr die Hälfte, mehr als die Hälfte, fast alle oder alle? --in: <<Vorgaben nicht vorlesen.>> --we: **if (41126 = 1)** 1: nein **if (41126 = 2 to 3)** 1: keine **if (41126 = 3)** 2: fast keine **if (41126 = 3)** 3: weniger als die Hälfte **if (41126 = 2)** 4: eine **if (41126 = 3)** 4: ungefähr die Hälfte **if (41126 = 3)** 5: mehr als die Hälfte **if (41126 = 3)** 6: fast alle **if (41126 = 1)** 7: ja **if (41126 = 2)** 7: beide **if (41126 = 3)** 7: alle **BUTTONS: verweigert (-97), weiß nicht (-98)** --af: **goto 41129** --end--

41129	--va: **t32401c** --fn: **41129** --vb: Sozialkapital: Information – Anteil Frauen Info Ausbildung --fr: **if (41126 = 1)** Ist diese Person eine Frau? **if (41126 = 2)** Wie viele dieser Personen sind Frauen: keine, eine oder beide? **if (41126 = 3)** Wie viele dieser Personen sind Frauen? Sind das keine, fast keine, weniger als die Hälfte, ungefähr die Hälfte, mehr als die Hälfte, fast alle oder alle? --in: <<Vorgaben nicht vorlesen.>> --we: **if (41126 = 1)** 1: nein **if (41126 = 2 to 3)** 1: keine **if (41126 = 3)** 2: fast keine **if (41126 = 3)** 3: weniger als die Hälfte **if (41126 = 2)** 4: eine **if (41126 = 3)** 4: ungefähr die Hälfte **if (41126 = 3)** 5: mehr als die Hälfte **if (41126 = 3)** 6: fast alle **if (41126 = 1)** 7: ja **if (41126 = 2)** 7: beide **if (41126 = 3)** 7: alle **BUTTONS: verweigert (-97), weiß nicht (-98)** --af: **goto 41130** --end--

41130	--va: **t32501** --fn: **41130** --vb: Sozialkapital: Verpflichtung - Wahrscheinlichkeit Einsatz für Ausbildung --fr: Wie wahrscheinlich ist es, dass sich jemand aus Ihrem persönlichen Umfeld dafür einsetzen würde, dass Sie einen Ausbildungsplatz bekommen? --in: <<Vorgaben vorlesen.>> --we: 1: sehr unwahrscheinlich 2: eher unwahrscheinlich 3: eher wahrscheinlich 4: sehr wahrscheinlich **BUTTONS: verweigert (-97), weiß nicht (-98)** --af: **if (41130 = 3, 4) goto 41131** **if (41130 <> 3, 4) goto 41136** --end--

41131	--va: **t32501a (t32501a_1 / t32501a_2 / t32501a_3 / t32501a_4 / t32501a_5 / t32501a_6 / t32501a_7 / t32501a_nd / t32501a_vw / t32501a_wn)** --fn: **41131** --vb: Sozialkapital: Verpflichtung - Fokus Einsatz für Ausbildung --fr: **[MF]** An wen haben Sie bei der letzten Frage gedacht? --in: <<Mehrfachnennungen möglich. Vorgaben vorlesen.>> --we: **t32501a_1** 1: Ihre Eltern **t32501a_2** 2: Ihre Geschwister **t32501a_3** 3: andere Personen aus Ihrer Familie oder Verwandtschaft **t32501a_4** 4: Lehrerinnen und Lehrer oder Betreuerinnen und Betreuer aus Ihrer berufsvorbereitenden Maßnahme **t32501a_5** 5: jemand, den Sie aus einem Praktikum, Nebenjob oder Arbeit zur Probe kennen **t32501a_6** 6: Ihre Freundinnen und Freunde **t32501a_7** 7: sonstige Bekannte **t32501a_nd**: niemand davon **t32501a_vw**: verweigert **t32501a_wn**: weiß nicht [0: nicht genannt 1: genannt] **BUTTONS: niemand davon [t32501a_nd], verweigert [t32501a_vw], weiß nicht [t32501a_wn]** --af: **if (t32501a_nd = 0 & t32501a_vw = 0 & t32501a_wn = 0) goto 41132** **if (t32501a_nd = 1 OR t32501a_vw = 1 OR t32501a_wn = 1) goto 41136** --end--
41132	--va: **t32501b** --fn: **41132** --vb: Sozialkapital: Verpflichtung - Anzahl Einsatz für Ausbildung --fr: An wie viele Personen haben Sie bei den letzten beiden Fragen insgesamt gedacht? --in: <<Vorgaben vorlesen.>> --we: 1: 1 Person 2: 2 Personen 3: mehr als 2 Personen **BUTTONS: verweigert (-97), weiß nicht (-98)** --af: **if (41132 = 1 to 3) goto 41133** **if (41132 = -97, -98) goto 41136** --end--

41133	--va: **t32501d** --fn: **41133** --vb: Sozialkapital: Verpflichtung – Anteil Migrationshg Einsatz für Ausbildung --fr: **if (41132 = 1)** Stammen diese Person oder deren Eltern aus einem anderen Herkunftsland als Deutschland? **if (41132 = 2)** Wie viele dieser Personen oder deren Eltern stammen aus einem anderen Herkunftsland als Deutschland: keine, eine oder beide? **if (41132 = 3)** Wie viele dieser Personen oder deren Eltern stammen aus einem anderen Herkunftsland als Deutschland? Sind das keine, fast keine, weniger als die Hälfte, ungefähr die Hälfte, mehr als die Hälfte, fast alle oder alle? --in: <<Vorgaben nicht vorlesen.>> --we: **if (41132 = 1)** 1: nein **if (41132 = 2 to 3)** 1: keine **if (41132 = 3)** 2: fast keine **if (41132 = 3)** 3: weniger als die Hälfte **if (41132 = 2)** 4: eine **if (41132 = 3)** 4: ungefähr die Hälfte **if (41132 = 3)** 5: mehr als die Hälfte **if (41132 = 3)** 6: fast alle **if (41132 = 1)** 7: ja **if (41132 = 2)** 7: beide **if (41132 = 3)** 7: alle **BUTTONS: verweigert (-97), weiß nicht (-98)** --af: **goto 41134** --end--

41134	--va: **t32501e** --fn: **41134** --vb: Sozialkapital: Verpflichtung – Anteil Abitur Einsatz für Ausbildung --fr: **if (41132 = 1)** Hat diese Person Abitur? **if (41132 = 2)** Wie viele dieser Personen haben Abitur: keine, eine oder beide? **if (41132 = 3)** Wie viele dieser Personen haben Abitur? Sind das keine, fast keine, weniger als die Hälfte, ungefähr die Hälfte, mehr als die Hälfte, fast alle oder alle? --in: <<Vorgaben nicht vorlesen.>> --we: **if (41132 = 1)** 1: nein **if (41132 = 2 to 3)** 1: keine **if (41132 = 3)** 2: fast keine **if (41132 = 3)** 3: weniger als die Hälfte **if (41132 = 2)** 4: eine **if (41132 = 3)** 4: ungefähr die Hälfte **if (41132 = 3)** 5: mehr als die Hälfte **if (41132 = 3)** 6: fast alle **if (41132 = 1)** 7: ja **if (41132 = 2)** 7: beide **if (41132 = 3)** 7: alle **BUTTONS: verweigert (-97), weiß nicht (-98)** --af: **goto 41135** --end--

41135	--va: **t32501c** --fn: **41135** --vb: Sozialkapital: Verpflichtung – Anteil Frauen Einsatz für Ausbildung --fr: **if (41132 = 1)** Ist diese Person eine Frau? **if (41132 = 2)** Wie viele dieser Personen sind Frauen: keine, eine oder beide? **if (41132 = 3)** Wie viele dieser Personen sind Frauen? Sind das keine, fast keine, weniger als die Hälfte, ungefähr die Hälfte, mehr als die Hälfte, fast alle oder alle? --in: <<Vorgaben nicht vorlesen.>> --we: **if (41132 = 1)** 1: nein **if (41132 = 2 to 3)** 1: keine **if (41132 = 3)** 2: fast keine **if (41132 = 3)** 3: weniger als die Hälfte **if (41132 = 2)** 4: eine **if (41132 = 3)** 4: ungefähr die Hälfte **if (41132 = 3)** 5: mehr als die Hälfte **if (41132 = 3)** 6: fast alle **if (41132 = 1)** 7: ja **if (41132 = 2)** 7: beide **if (41132 = 3)** 7: alle **BUTTONS: verweigert (-97), weiß nicht (-98)** --af: **goto 41136** --end--

41136	--va: **t32304** --fn: **41136** --vb: Sozialkapital: Unterstützung - Wahrscheinlichkeit Hilfe bei Bewerbung --fr: Wie wahrscheinlich ist es, dass jemand aus Ihrem persönlichen Umfeld Ihnen beim Schreiben einer Bewerbung für einen Ausbildungsplatz helfen würde? --in: <<Vorgaben vorlesen.>> --we: 1: sehr unwahrscheinlich 2: eher unwahrscheinlich 3: eher wahrscheinlich 4: sehr wahrscheinlich **BUTTONS: verweigert (-97), weiß nicht (-98)** --af: **if (41136 = 3, 4) goto 41137** **if (41136 <> 3, 4) goto 41139Z** --end--

41137	--va: **t32304a (t32304a_1 / t32304a_2 / t32304a_3 / t32304a_4 / t32304a_5 / t32304a_6 / t32304a_7 / t32304a_nd / t32304a_vw / t32304a_wn)** --fn: **41137** --vb: Sozialkapital: Unterstützung - Fokus Hilfe bei Bewerbung --fr: **[MF]** An wen haben Sie bei der letzten Frage gedacht? --in: <<Mehrfachnennungen möglich. Vorgaben vorlesen.>> --we: **t32304a_1** 1: Ihre Eltern **t32304a_2** 2: Ihre Geschwister **t32304a_3** 3: andere Personen aus Ihrer Familie oder Verwandtschaft **t32304a_4** 4: Lehrerinnen und Lehrer oder Betreuerinnen und Betreuer aus Ihrer berufsvorbereitenden Maßnahme **t32304a_5** 5: jemand, den Sie aus einem Praktikum, Nebenjob oder Arbeit zur Probe kennen **t32304a_6** 6: Ihre Freundinnen und Freunde **t32304a_7** 7: sonstige Bekannte **t32304a_nd**: niemand davon **t32304a_vw**: verweigert **t32304a_wn**: weiß nicht [0: nicht genannt 1: genannt] **BUTTONS: niemand davon [t32304a_nd], verweigert [t32304a_vw], weiß nicht [t32304a_wn]** --af: **if (t32304a_nd = 0 & t32304a_vw = 0 & t32304a_wn = 0) goto 41138** **if (t32304a_nd = 1 OR t32304a_vw = 1 OR t32304a_wn = 1) goto 41139Z** --end--
41138	--va: **t32304b** --fn: **41138** --vb: Sozialkapital: Unterstützung - Anzahl Hilfe bei Bewerbung --fr: An wie viele Personen haben Sie bei den letzten beiden Fragen insgesamt gedacht? --in: <<Vorgaben vorlesen.>> --we: 1: 1 Person 2: 2 Personen 3: mehr als 2 Personen **BUTTONS: verweigert (-97), weiß nicht (-98)** --af: **if (41138 = 1 to 3) goto 41139** **if (41138 = -97, -98) goto 41139Z** --end--

41139	--va: **t32304d** --fn: **41139** --vb: Sozialkapital: Unterstützung – Anteil Migrationshg Hilfe bei Bewerbung --fr: **if (41138 = 1)** Stammt diese Person oder deren Eltern aus einem anderen Herkunftsland als Deutschland? **if (41138 = 2)** Wie viele dieser Personen oder deren Eltern stammen aus einem anderen Herkunftsland als Deutschland: keine, eine oder beide? **if (41138 = 3)** Wie viele dieser Personen oder deren Eltern stammen aus einem anderen Herkunftsland als Deutschland? Sind das keine, fast keine, weniger als die Hälfte, ungefähr die Hälfte, mehr als die Hälfte, fast alle oder alle? --in: <<Vorgaben nicht vorlesen.>> --we: **if (41138 = 1)** 1: nein **if (41138 = 2 to 3)** 1: keine **if (41138 = 3)** 2: fast keine **if (41138 = 3)** 3: weniger als die Hälfte **if (41138 = 2)** 4: eine **if (41138 = 3)** 4: ungefähr die Hälfte **if (41138 = 3)** 5: mehr als die Hälfte **if (41138 = 3)** 6: fast alle **if (41138 = 1)** 7: ja **if (41138 = 2)** 7: beide **if (41138 = 3)** 7: alle **BUTTONS: verweigert (-97), weiß nicht (-98)** --af: **goto 41139Z** --end--
41139Z	--va: **[ZS] zssk6** --fn: **41139Z** --vb: Zeitstempel 6 Sozialkapital --fr: [ZS] Zeitstempel 6 Sozialkapital --af: **if (h_cohort = 4) goto 30610Z (Modul E6P_ 30X_out_SC4)** **if (h_cohort = 3) goto 30610Z (Modul E6P_ 30X_out_SC3P)** --end--

	--st: **65k Jobmerkmale (Säule 5) Startkohorte 3 (65kJM_SC3P) Panel-Befragung E6P B133** **Grundlage: E6P B132 V1.01 Feldversion** **Version 1.02** **Stand: 21.05.2019** --end--
65500Z	--va: **[ZS] zetqs_e_1** --fn: **65500Z** --vb: Zeitstempel 1 Jobqualität --fr: [ZS] Zeitstempel 1 Jobqualität --af: **goto 65501** --ef: **Modul 30X_out_SC3P: ANY(26124 = 1)** --end--
	--va: **[HILF] h_etiz** --vb: Anzahl andauernder Erwerbsepisoden --fr: [HILF] Anzahl andauernder Erwerbsepisoden --we: 1: NUR eine andauernde Erwerbsepisode 2: ZWEI andauernde Erwerbsepisoden 3: DREI andauernde Erwerbsepisoden 4: VIER andauernde Erwerbsepisoden 5: FÜNF andauernde Erwerbsepisoden 6: SECHS andauernde Erwerbsepisoden --end--
	--va: **[HILF] h_etnr (h_etnr1, h_etnr2, h_etnr3, h_etnr4, h_etnr5, h_etnr6)** --vb: Episodennummer andauernder Erwerbsepisoden --fr: [HILF] Episodennummer andauernder Erwerbsepisoden --we: etnr (wenn etiz = 1) --end--

	--va: **[HILF] h_etarta (h_etarta1, h_etarta2, h_etarta3, h_etarta4, h_etarta5, h_etarta6)** --vb: Bezeichnung beruflicher Tätigkeit andauernder Erwerbsepisoden --fr: [HILF] beruflicher Tätigkeit andauernder Erwerbsepisoden --we: OFFEN: _____ --end--
	--va: **[HILF] h_etauswahl** --vb: Text ausgewählte berufliche Tätigkeit --fr: [HILF] Text ausgewählte berufliche Tätigkeit --we: OFFEN: _____ --end--
	--va: **[HILF] h_etauswahlNR** --vb: Nummer der Erwerbsepisode der ausgewählten beruflichen Tätigkeit --fr: [HILF] Nummer der Erwerbsepisode der ausgewählten beruflichen Tätigkeit --we: etnr (wenn etiz = 1) --end--
65501	--va: **caseid** --fn: **65501** --vb: Personennummer --fr: [AUTO] Personennummer --ac: **autoif () h_etiz = count(26124 where (26124 = 1))** **autoif (h_etiz > 6) h_etiz = 6** **for x = 1 to h_etiz** ** autoif () h_etnr[x] = (26108[x] where 26124 = 1)** ** autoif () h_etarta[x] = (26109[x] where 26124 = 1)** **next x** --af: **goto 65502Z** --end--

65502Z	--va: **[ZS] zetqs_e_3** --fn: **65502Z** --vb: Zeitstempel 2 Jobqualität --fr: [ZS] Zeitstempel 2 Jobqualität --ac: **autoif (h_etiz = 1) h_etauswahl = h_etarta1** **autoif (h_etiz = 1) h_etauswahlNR = h_etnr1** **autoif (h_etiz = 1) 65503= 1** --af: **if (h_etiz = 1) goto 65503Z** **if (h_etiz <> 1) goto 65503** --end--
65503	--va: **jobetnr** --fn: **65503** --vb: Episodennummer Haupterwerbsepisode --fr: **if (h_etiz = 2)** Nun noch ein paar Fragen zu Ihrer derzeitigen beruflichen Tätigkeit. Ich habe hier notiert, Sie sind derzeit **<h_etarta1>** und **<h_etarta2>**. Welche dieser beruflichen Tätigkeiten würden Sie als Ihre Haupterwerbstätigkeit bezeichnen? **if (h_etiz = 3)** Nun noch ein paar Fragen zu Ihrer derzeitigen beruflichen Tätigkeit. Ich habe hier notiert, Sie sind derzeit **<h_etarta1>, <h_etarta2>** und **<h_etarta3>**. Welche dieser beruflichen Tätigkeiten würden Sie als Ihre Haupterwerbstätigkeit bezeichnen? **if (h_etiz = 4)** Nun noch ein paar Fragen zu Ihrer derzeitigen beruflichen Tätigkeit. Ich habe hier notiert, Sie sind derzeit **<h_etarta1>, <h_etarta2>, <h_etarta3>** und **<h_etarta4>**. Welche dieser beruflichen Tätigkeiten würden Sie als Ihre Haupterwerbstätigkeit bezeichnen? **if (h_etiz = 5)** Nun noch ein paar Fragen zu Ihrer derzeitigen beruflichen Tätigkeit. Ich habe hier notiert, Sie sind derzeit **<h_etarta1>, < h_etarta2>, < h_etarta3>, < h_etarta4>** und **< h_etarta5>**. Welche dieser beruflichen Tätigkeiten würden Sie als Ihre Haupterwerbstätigkeit bezeichnen? **if (h_etiz = 6)** Nun noch ein paar Fragen zu Ihrer derzeitigen beruflichen Tätigkeit. Ich habe hier notiert, Sie sind derzeit **<h_etarta1>, <h_etarta2>, <h_etarta3>, <h_etarta4>, <h_etarta5>** und **<h_etarta6>**. Welche dieser beruflichen Tätigkeiten würden Sie als Ihre Haupterwerbstätigkeit bezeichnen? --in: <<Auch Nebenjobs können hier als Haupterwerbstätigkeit gewählt werden. Wenn ZP Schwierigkeiten hat, eine Haupterwerbstätigkeit auszuwählen: „Dann nehmen wir **<h_etarta1>**?“>> --we: 1: **<h_etarta1>** **if (h_etiz >= 2)** 2: **<h_etarta2>**

	if (h_etiz >= 3) 3: **<h_etarta3>** **if (h_etiz >= 4)** 4: **<h_etarta4>** **if (h_etiz >= 5)** 5: **<h_etarta5>** **if (h_etiz = 6)** 6: **<h_etarta6>** --ac: **autoif (65503 = 1) h_etauswahl = h_etarta1** **autoif (65503 = 2) h_etauswahl = h_etarta2** **autoif (65503 = 3) h_etauswahl = h_etarta3** **autoif (65503 = 4) h_etauswahl = h_etarta4** **autoif (65503 = 5) h_etauswahl = h_etarta5** **autoif (65503 = 6) h_etauswahl = h_etarta6** **autoif (65503 = 1) h_etauswahlNR = h_etnr1** **autoif (65503 = 2) h_etauswahlNR = h_etnr2** **autoif (65503 = 3) h_etauswahlNR = h_etnr3** **autoif (65503 = 4) h_etauswahlNR = h_etnr4** **autoif (65503 = 5) h_etauswahlNR = h_etnr5** **autoif (65503 = 6) h_etauswahlNR = h_etnr6** --af: **goto 65503Z** --end--
	--st: **Jobmerkmale** --end--
65503Z	--va: **[ZS] zetqs_e_4** --fn: **65503Z** --vb: Zeitstempel 3 Beginn Jobmerkmale --fr: [ZS] Zeitstempel 3 Beginn Jobmerkmale --af: **goto 65504** --end--

65504	--va: **t515030** --fn: **65504** --vb: Jobmerkmal: Chance beruflicher Aufstieg --fr: Im Folgenden lese ich Ihnen einige Aussagen zu Aspekten Ihrer Tätigkeit als **<h_etauswahl>** vor. Inwiefern stimmen Sie diesen Aussagen zu, wenn Sie an diese Tätigkeit denken? Ich habe gute Chancen, beruflich aufzusteigen. --in: <<Vorgaben vorlesen.>> --we: 1: stimme gar nicht zu 2: stimme eher nicht zu 3: teils/teils 4: stimme eher zu 5: stimme voll und ganz zu **BUTTONS: trifft nicht zu (-93), verweigert (-97), weiß nicht (-98)** --af: **goto 65505** --end--
65505	--va: **t515031** --fn: **65505** --vb: Jobmerkmal: angenehme Arbeitszeiten --fr: [NCS] Inwiefern stimmen Sie diesen Aussagen zu, wenn Sie an Ihre Tätigkeit als **<h_etauswahl>** denken? Ich habe für mich angenehme Arbeitszeiten. --in: <<Vorgaben vorlesen.>> --we: 1: stimme gar nicht zu 2: stimme eher nicht zu 3: teils/teils 4: stimme eher zu 5: stimme voll und ganz zu **BUTTONS: trifft nicht zu (-93), verweigert (-97), weiß nicht (-98)** --af: **goto 65506** --end--

65506	--va: **t515032** --fn: **65506** --vb: Jobmerkmal: Chance Vereinbarkeit Beruf-Familie --fr: [NCS] Inwiefern stimmen Sie diesen Aussagen zu, wenn Sie an Ihre Tätigkeit als **<h_etauswahl>** denken? In meiner Tätigkeit habe ich die Möglichkeit, Beruf und Familie gut miteinander zu vereinbaren. --in: <<Vorgaben bei Bedarf vorlesen.>> --we: 1: stimme gar nicht zu 2: stimme eher nicht zu 3: teils/teils 4: stimme eher zu 5: stimme voll und ganz zu **BUTTONS: trifft nicht zu (-93), verweigert (-97), weiß nicht (-98)** --af: **goto 65507** --end--
65507	--va: **t515033** --fn: **65507** --vb: Jobmerkmal: hohe Arbeitsplatzsicherheit --fr: [NCS] Inwiefern stimmen Sie diesen Aussagen zu, wenn Sie an Ihre Tätigkeit als **<h_etauswahl>** denken? Ich habe eine hohe Arbeitsplatzsicherheit. --in: <<Vorgaben bei Bedarf vorlesen.>> --we: 1: stimme gar nicht zu 2: stimme eher nicht zu 3: teils/teils 4: stimme eher zu 5: stimme voll und ganz zu **BUTTONS: trifft nicht zu (-93), verweigert (-97), weiß nicht (-98)** --af: **goto 65508** --end--

65508	--va: **t515034** --fn: **65508** --vb: Jobmerkmal: gute Bezahlung --fr: [NCS] Inwiefern stimmen Sie diesen Aussagen zu, wenn Sie an Ihre Tätigkeit als **<h_etauswahl>** denken? Ich werde gut bezahlt. --in: <<Vorgaben bei Bedarf vorlesen.>> --we: 1: stimme gar nicht zu 2: stimme eher nicht zu 3: teils/teils 4: stimme eher zu 5: stimme voll und ganz zu **BUTTONS: trifft nicht zu (-93), verweigert (-97), weiß nicht (-98)** --af: **goto 65509** --end--
65509	--va: **t515035** --fn: **65509** --vb: Jobmerkmal: Übereinstimmung Anforderungen mit Fähigkeiten --fr: [NCS] Inwiefern stimmen Sie diesen Aussagen zu, wenn Sie an Ihre Tätigkeit als **<h_etauswahl>** denken? Die Anforderungen der Tätigkeit stimmen mit meinen eigenen Fähigkeiten überein. --in: <<Vorgaben bei Bedarf vorlesen.>> --we: 1: stimme gar nicht zu 2: stimme eher nicht zu 3: teils/teils 4: stimme eher zu 5: stimme voll und ganz zu **BUTTONS: trifft nicht zu (-93), verweigert (-97), weiß nicht (-98)** --af: **goto 65510** --end--

65510	--va: **t515036** --fn: **65510** --vb: Jobmerkmal: hohe Selbstständigkeit bzw. Selbstbestimmtheit --fr: [NCS] Inwiefern stimmen Sie diesen Aussagen zu, wenn Sie an Ihre Tätigkeit als **<h_etauswahl>** denken? Ich habe einen hohen Grad an Selbstständigkeit bzw. Selbstbestimmtheit. --in: <<Vorgaben bei Bedarf vorlesen.>> --we: 1: stimme gar nicht zu 2: stimme eher nicht zu 3: teils/teils 4: stimme eher zu 5: stimme voll und ganz zu **BUTTONS: trifft nicht zu (-93), verweigert (-97), weiß nicht (-98)** --af: **goto 65510Z** --end--
65510Z	--va: **[ZS] zetqs_e_5** --fn: **65510Z** --vb: Zeitstempel 5 Ende Jobmerkmale --fr: [ZS] Zeitstempel 5 Ende Jobmerkmale --af: **goto 65100Z (Modul 65cIAsp_SC3P)** --end--

	--st: **65c – Idealistische Aspirationen (Panelitem) (S3)** **Startkohorte 3 (65cIAsp_SC3P)** **Panelbefragung E6P B133HS** **Grundlage: E6P B108 V1.02 Feldversion** **Version 1.02** **Stand: 21.05.2019** --end--
65100Z	--va: **[ZS] zs65c_1** --fn: **65100Z** --vb: Zeitstempel 1 Querschnitt 65c --fr: [ZS] Zeitstempel 1 Querschnitt 65c --af: **goto 65101** --ef: **Modul 65kJM_SC3P: alle** **Modul 30X_out_SC3P: NO(26124 = 1)** --end--
65101	--va: **caseid** --fn: **65101** --vb: Personennummer --fr: [AUTO] Personennummer --af: **goto 65102** --end--
	--st: **Idealistische Aspirationen (Säule 3)** --end--

65102	--va: **t31060a** --fn: **65102** --vb: Idealistische Berufsaspirationen – Berufswunsch --fr: Stellen Sie sich vor, Sie hätten in Ihrem Leben alle Möglichkeiten zu werden, was Sie wollen. Was wäre dann Ihr Wunschberuf? --in: <<Wenn der aktuelle Beruf dem Wunschberuf entspricht, dann bitte nachfragen: „Und welchen Beruf üben Sie derzeit aus?“ >> --we: OFFEN: _____ **BUTTONS: verweigert (-97), weiß nicht (-98)** --af: **if (h_asabi = 0) goto 65103** **if (h_asabi <> 0) goto 65106** --end--

65103	--va: **t31060d** --fn: **65103** --vb: Idealistische Bildungsaspirationen – höchster schulischer Abschluss --fr: In den folgenden Fragen geht es um Ihre Wünsche und Erwartungen zu Ihrem Schulabschluss und zu Ihrem Ausbildungsabschluss. Wenn es allein nach Ihren Wünschen ginge und unabhängig von Ihrer aktuellen Situation: Welchen Schulabschluss würden Sie !!am liebsten!! in Ihrem Leben machen? --in: <<Antwortvorgaben bei Bedarf vorlesen.>> --we: 1: Hauptschulabschluss auch: einfacher Hauptschulabschluss, Berufsbildungsreife, Berufsreife, Erster allgemeinbildender Schulabschluss, Mittelschulabschluss (in Bayern), qualifizierender oder qualifizierter Hauptschulabschluss, erweiterte Berufsbildungsreife, Berufsreife mit Leistungsfeststellung, Sekundarabschluss I – Hauptschulabschluss, Hauptschulabschluss nach Klasse 10, qualifizierender Mittelschulabschluss (in Bayern) 2: Mittlerer Schulabschluss auch: Mittlere Reife, Realschulabschluss, Wirtschaftsschulabschluss, Fachschulabschluss, Fachoberschulreife, Mittlerer Abschluss, Mittlerer Bildungsabschluss, Erweiterter/Qualifizierter Sekundarabschluss, Erweiterter/Qualifizierter Realschulabschluss 3: Abitur auch: Fachhochschulreife, Hochschulreife 4: keinen schulischen Abschluss **BUTTONS: verweigert (-97), weiß nicht (-98)** --af: **if (65103 = 1) goto 65104** **if (65103 = 3) goto 65105** **if (65103 = 2, 4, -97, -98) goto 65106** --end--

65104	--va: **t31060e** --fn: **65104** --vb: Idealistische Bildungsaspirationen – höchster Hauptschulabschluss --fr: Und welche Art von Hauptschulabschluss würden Sie !!am liebsten!! machen? --in: <<Antwortvorgaben bitte vorlesen.>> --we: 1: einfacher Hauptschulabschluss auch: Berufsbildungsreife, Berufsreife, Erster allgemeinbildender Schulabschluss, Mittelschulabschluss (in Bayern) 2: qualifizierender Hauptschulabschluss auch: Erweiterte Berufsbildungsreife, Berufsreife mit Leistungsfeststellung, Sekundarabschluss I – Hauptschulabschluss, qualifizierender Mittelschulabschluss (in Bayern) 3: erweiterter Hauptschulabschluss bzw. Hauptschulabschluss nach der 10. Klasse **BUTTONS: verweigert (-97), weiß nicht (-98)** --af: **goto 65106** --end--
65105	--va: **t31060f** --fn: **65105** --vb: Idealistische Bildungsaspirationen – höchste Hochschulreife --fr: Und welche Art von Abitur würden Sie !!am liebsten!! machen? --in: <<Antwortvorgaben bitte vorlesen.>> --we: 1: Fachhochschulreife oder fachgebundene Hochschulreife <<auch: Fachabitur>> 2: Abitur <<auch: allgemeine Hochschulreife>> **BUTTONS: verweigert (-97), weiß nicht (-98)** --af: **goto 65106** --end--

65106	--va: **t31060g** --fn: **65106** --vb: Idealistische Bildungsaspiration – höchster beruflicher Ausbildungsabschluss --fr: **if (h_asabi = 0)** Und welchen !!höchsten!! beruflichen Abschluss wünschen Sie sich in Ihrem Leben jemals zu erreichen? **if (h_asabi <> 0)** In den folgenden Fragen geht es um Ihre Wünsche und Erwartungen zu Ihrem Ausbildungsabschluss. Wenn es allein nach Ihren Wünschen ginge und unabhängig von Ihrer aktuellen Situation: Welchen !!höchsten!! beruflichen Abschluss wünschen Sie sich in Ihrem Leben jemals zu erreichen? --in: <<Antwortvorgaben bitte vorlesen.>> --we: 1: Abschluss einer Ausbildung oder einer Lehre 2: Meister- oder Technikerabschluss; Abschluss an einer Fachschule <<oder an einer Berufs- bzw. Fachakademie>> 3: Beamtenausbildung 4: Abschluss eines Studiums <<auch: eines dualen Studiums>> 5: anderen Ausbildungsabschluss 6: keinen beruflichen Abschluss **BUTTONS: verweigert (-97), weiß nicht (-98)** --af: **if (65106 = 1, 2, 5, 6, -97, -98) goto 65109Z** **if (65106 = 3) goto 65107** **if (65106 = 4) goto 65108** --end--

65107	--va: **t31060h** --fn: **65107** --vb: Idealistische Bildungsaspiration – höchste Beamtengruppe --fr: Und welche !!höchste!! Stufe wünschen Sie sich im Zuge der Beamtenausbildung zu erreichen? --in: <<Antwortvorgaben bitte vorlesen.>> --we: 1: einfacher Dienst 2: mittlerer Dienst 3: gehobener Dienst 4: höherer Dienst **BUTTONS: verweigert (-97), weiß nicht (-98)** --af: **goto 65109Z** --end--
65108	--va: **t31060i** --fn: **65108** --vb: Idealistische Bildungsaspiration – höchster Studiumsabschluss --fr: Und welchen !!höchsten!! Studienabschluss wünschen Sie sich zu erreichen? --in: <<Antwortvorgaben bitte vorlesen.>> --we: 1: Bachelor 2: Master 3: Staatsexamen 4: Promotion oder Habilitation **BUTTONS: verweigert (-97), weiß nicht (-98)** --af: **if (65108 = 1, 2) goto 65109** **if (65108 = 3, 4, -97, -98) goto 65109Z** --end--

65109	--va: **t31060j** --fn: **65109** --vb: Idealistische Bildungsaspiration – höchster höchster Studiumsabschluss Einrichtung --fr: Und an welcher Bildungseinrichtung würden Sie diesen Abschluss machen? --in: <<Antwortvorgaben bitte vorlesen.>> --we: 1: Hochschule <<auch: Fachhochschule>> 2: Universität **BUTTONS: verweigert (-97), weiß nicht (-98)** --af: **goto 65109Z** --end--
65109Z	--va: **[ZS] zs65c_2** --fn: **65109Z** --vb: Zeitstempel 2 Querschnitt 65c --fr: [ZS] Zeitstempel 2 Querschnitt 65c --af: **goto 65150Z (Modul 65dRAsp_SC3P)** --end--

	--st: **65d – Realistische Aspirationen (Panelitem) (S3)** **Startkohorte 3 (65dRAsp_SC3P)** **Panelbefragung E6P B133HS** **Grundlage: E6P B108 V1.02 Feldversion** **Version 1.02** **Stand: 21.05.2019** --end--
65150Z	--va: **[ZS] zs65d_1** --fn: **65150Z** --vb: Zeitstempel 1 Querschnitt 65d --fr: [ZS] Zeitstempel 1 Querschnitt 65d --af: **goto 65151** --ef: **Modul 65cIAsp_SC3P: alle** --end--
65151	--va: **caseid** --fn: **65151** --vb: Personennummer --fr: [AUTO] Personennummer --af: **goto 65152** --end--
	--st: **Realistische Aspirationen (Säule 3)** --end--

65152	--va: **t31160a** --fn: **65152** --vb: Realistische Berufsaspirationen – Berufswunsch --fr: Denken Sie einmal an alles, was Sie gerade wissen. Welchen Beruf werden Sie wohl später in Ihrem Leben tatsächlich haben? --in: <<Wenn der aktuelle Beruf auch dem späteren Beruf entsprechen wird, dann bitte nachfragen: „Und welchen Beruf üben Sie derzeit aus?“ Bei Verständnisproblemen: „Wenn Sie sich noch nicht sicher sind, dann geben Sie den Beruf ein, der Ihrer Meinung nach am wahrscheinlichsten ist.“>> --we: OFFEN: _____ **BUTTONS: verweigert (-97), weiß nicht (-98)** --af: **if (h_asabi = 0) goto 65153** **if (h_asabi <> 0) goto 65156** --end--

65153	--va: **t31160d** --fn: **65153** --vb: Realistische Bildungsaspirationen – höchster schulischer Abschluss --fr: Kommen wir nun zu Ihren Erwartungen: Wenn Sie einmal an alles denken, was Sie gerade wissen: Welchen Schulabschluss werden Sie wohl !!tatsächlich!! in Ihrem Leben erreichen? --in: <<Antwortvorgaben bei Bedarf vorlesen.>> --we: 1: Hauptschulabschluss auch: einfacher Hauptschulabschluss, Berufsbildungsreife, Berufsreife, Erster allgemeinbildender Schulabschluss, Mittelschulabschluss (in Bayern), qualifizierender oder qualifizierter Hauptschulabschluss, erweiterte Berufsbildungsreife, Berufsreife mit Leistungsfeststellung, Sekundarabschluss I – Hauptschulabschluss, Hauptschulabschluss nach Klasse 10, qualifizierender Mittelschulabschluss (in Bayern) 2: Mittlerer Schulabschluss auch: Mittlere Reife, Realschulabschluss, Wirtschaftsschulabschluss, Fachschulabschluss, Fachoberschulreife, Mittlerer Abschluss, Mittlerer Bildungsabschluss, Erweiterter/Qualifizierter Sekundarabschluss, Erweiterter/Qualifizierter Realschulabschluss 3: Abitur auch: Fachhochschulreife, Hochschulreife 4: keinen schulischen Abschluss **BUTTONS: verweigert (-97), weiß nicht (-98)** --af: **if (65153 = 1) goto 65154** **if (65153 = 3) goto 65155** **if (65153 = 2, 4, -97, -98) goto 65156** --end--

65154	--va: **t31160e** --fn: **65154** --vb: Realistische Bildungsaspirationen – höchster Hauptschulabschluss --fr: Und welche Art von Hauptschulabschluss werden Sie wohl !!tatsächlich!! erreichen? --in: <<Antwortvorgaben bitte vorlesen.>> --we: 1: einfacher Hauptschulabschluss auch: Berufsbildungsreife, Berufsreife, Erster allgemeinbildender Schulabschluss, Mittelschulabschluss (in Bayern) 2: qualifizierender Hauptschulabschluss auch: Erweiterte Berufsbildungsreife, Berufsreife mit Leistungsfeststellung, Sekundarabschluss I – Hauptschulabschluss, qualifizierender Mittelschulabschluss (in Bayern) 3: erweiterter Hauptschulabschluss bzw. Hauptschulabschluss nach der 10. Klasse **BUTTONS: verweigert (-97), weiß nicht (-98)** --af: **goto 65156** --end--
65155	--va: **t31160f** --fn: **65155** --vb: Realistische Bildungsaspirationen – höchste Hochschulreife --fr: Und welche Art von Abitur werden Sie wohl !!tatsächlich!! erreichen? --in: <<Antwortvorgaben bitte vorlesen.>> --we: 1: Fachhochschulreife oder fachgebundene Hochschulreife <<auch: Fachabitur>> 2: Abitur <<auch: allgemeine Hochschulreife>> **BUTTONS: verweigert (-97), weiß nicht (-98)** --af: **goto 65156** --end--

65156	--va: **t31160g** --fn: **65156** --vb: Realistische Bildungsaspiration – höchster beruflicher Ausbildungsabschluss --fr: **if (h_asabi = 0)** Und welchen !!höchsten!! beruflichen Abschluss werden Sie wohl !!tatsächlich!! in Ihrem Leben erreichen? **if (h_asabi <> 0)** Kommen wir nun zu Ihren Erwartungen: Wenn Sie einmal an alles denken, was Sie gerade wissen: Welchen !!höchsten!! beruflichen Abschluss werden Sie wohl !!tatsächlich!! in Ihrem Leben erreichen? --in: <<Antwortvorgaben bitte vorlesen.>> --we: 1: Abschluss einer Ausbildung oder einer Lehre 2: Meister- oder Technikerabschluss; Abschluss an einer Fachschule <<oder an einer Berufs- bzw. Fachakademie>> 3: Beamtenausbildung 4: Abschluss eines Studiums <<auch: eines dualen Studiums>> 5: anderen Ausbildungsabschluss 6: keinen beruflichen Abschluss **BUTTONS: verweigert (-97), weiß nicht (-98)** --af: **if (65156 = 1, 2, 5, 6, -97, -98) goto 65159Z** **if (65156 = 3) goto 65157** **if (65156 = 4) goto 65158** --end--
65157	--va: **t31160h** --fn: **65157** --vb: Realistische Bildungsaspiration – höchste Beamtengruppe --fr: Und welche !!höchste!! Stufe werden Sie im Zuge der Beamtenausbildung wohl !!tatsächlich!! erreichen? --in: <<Antwortvorgaben bitte vorlesen.>> --we: 1: einfacher Dienst 2: mittlerer Dienst 3: gehobener Dienst 4: höherer Dienst **BUTTONS: verweigert (-97), weiß nicht (-98)** --af: **goto 65159Z** --end--

65158	--va: **t31160i** --fn: **65158** --vb: Realistische Bildungsaspiration – höchster Studiumsabschluss --fr: Und welchen !!höchsten!! Studienabschluss werden Sie wohl !!tatsächlich!! erreichen? --in: <<Antwortvorgaben bitte vorlesen.>> --we: 1: Bachelor 2: Master 3: Staatsexamen 4: Promotion oder Habilitation **BUTTONS: verweigert (-97), weiß nicht (-98)** --af: **if (65158 = 1, 2) goto 65159** **if (65158 = 3, 4, -97, -98) goto 65159Z** --end--
65159	--va: **t31160j** --fn: **65159** --vb: Realistische Bildungsaspiration – höchster höchster Studiumsabschluss Einrichtung --fr: Und an welcher Bildungseinrichtung werden Sie diesen Abschluss wohl machen? --in: <<Antwortvorgaben bitte vorlesen.>> --we: 1: Hochschule <<auch: Fachhochschule>> 2: Universität **BUTTONS: verweigert (-97), weiß nicht (-98)** --af: **goto 65159Z** --end--
65159Z	--va: **[ZS] zs65d_2** --fn: **65159Z** --vb: Zeitstempel 2 Querschnitt 65d --fr: [ZS] Zeitstempel 2 Querschnitt 65d --af: **goto 65600Z (Modul 65pPosition_SC3P)** --end--

	--st: **65p – Positionsgenerator Startkohorte 3 (65pPosition_SC3P)** **Panelbefragung E6P B133HS** **Grundlage: NEU** **Version 1.01** **Stand: 21.05.2019** --end--
65600Z	--va: **[ZS] zs65p_1** --fn: **65600Z** --vb: Zeitstempel Beginn Positionsgenerator --fr: [ZS] Zeitstempel Beginn Positionsgenerator --af: **goto 65601** --ef: **Modul 65dRAsp_SC3P: alle** --end--
65601	--va: **caseid** --fn: **65601** --vb: Personennummer --fr: [AUTO] Personennummer --af: **goto 65602** --end--
	--st: **Positionsgenerator (Säule 3)** --end--

65602	--va: **t32600a** --fn: **65602** --vb: Positionsgenerator: Krankenschwester/Krankenpfleger --fr: Ich werde Ihnen nun einige Berufe vorlesen. Bitte sagen Sie mir jeweils, ob Sie eine Person in Ihrem persönlichen Umfeld kennen, die derzeit einen solchen Beruf in Deutschland ausübt. Mit persönlichem Umfeld meine ich z. B. Ihren Partner / Ihre Partnerin, Ihre Familie oder Verwandte, Ihre Freunde, Arbeitskollegen oder sonstige Bekannte. Kennen Sie in Ihrem persönlichen Umfeld eine Krankenschwester oder einen Krankenpfleger? --in: Zu dem persönlichen Umfeld gehören z. B. der eigene Arzt oder Steuerberater nur dann, wenn man über die geschäftliche Beziehung hinaus eine Beziehung mit diesen Personen hat. --we: 1: ja 2: nein **BUTTONS: verweigert (-97), weiß nicht (-98)** --af: **if (65602 = 1) goto 65603** **if (65602 = 2, -97, -98) goto 65604** --end--
65603	--va: **t32601a** --fn: **65603** --vb: Positionsgenerator: Land Krankenschwester/Krankenpfleger --fr: Aus welchem Land stammt diese Person? --in: Falls Befragte an mehrere Personen denken: Bitte denken Sie nur an die Person, die Ihnen am nächsten ist. --we: [Länderliste] **BUTTONS: Deutschland (71), verweigert (-97), weiß nicht (-98)** --af: **goto 65604** --end--

65604	--va: **t32600b** --fn: **65604** --vb: Positionsgenerator: Ingenieur/in --fr: Kennen Sie persönlich einen Ingenieur oder eine Ingenieurin, die ihren Beruf in Deutschland ausüben? --in: Zu dem persönlichen Umfeld gehören z. B. der eigene Arzt oder Steuerberater nur dann, wenn man über die geschäftliche Beziehung hinaus eine Beziehung mit diesen Personen hat. --we: 1: ja 2: nein **BUTTONS: verweigert (-97), weiß nicht (-98)** --af: **if (65604 = 1) goto 65605** **if (65604 = 2, -97, -98) goto 65606** --end--
65605	--va: **t32601b** --fn: **65605** --vb: Positionsgenerator: Land Ingenieur/in --fr: Aus welchem Land stammt diese Person? --in: Falls Befragte an mehrere Personen denken: Bitte denken Sie nur an die Person, die Ihnen am nächsten ist. --we: [Länderliste] **BUTTONS: Deutschland (71), verweigert (-97), weiß nicht (-98)** --af: **goto 65606** --end--

65606	--va: **t32600c** --fn: **65606** --vb: Positionsgenerator: Lager-/Transportarbeiter/in --fr: Kennen Sie persönlich eine/n Lager- oder Transportarbeiter/in? --in: Zu dem persönlichen Umfeld gehören z. B. der eigene Arzt oder Steuerberater nur dann, wenn man über die geschäftliche Beziehung hinaus eine Beziehung mit diesen Personen hat. --we: 1: ja 2: nein **BUTTONS: verweigert (-97), weiß nicht (-98)** --af: **if (65606 = 1) goto 65607** **if (65606 = 2, -97, -98) goto 65608** --end--
65607	--va: **t32601c** --fn: **65607** --vb: Positionsgenerator: Land Lager-/Transportarbeiter/in --fr: Aus welchem Land stammt diese Person? --in: Falls Befragte an mehrere Personen denken: Bitte denken Sie nur an die Person, die Ihnen am nächsten ist. --we: [Länderliste] **BUTTONS: Deutschland (71), verweigert (-97), weiß nicht (-98)** --af: **goto 65608** --end--

65608	--va: **t32600d** --fn: **65608** --vb: Positionsgenerator: Sozialarbeiter/in --fr: Kennen Sie persönlich einen Sozialarbeiter oder eine Sozialarbeiterin? --in: Zu dem persönlichen Umfeld gehören z. B. der eigene Arzt oder Steuerberater nur dann, wenn man über die geschäftliche Beziehung hinaus eine Beziehung mit diesen Personen hat. --we: 1: ja 2: nein **BUTTONS: verweigert (-97), weiß nicht (-98)** --af: **if (65608 = 1) goto 65609** **if (65608 = 2, -97, -98) goto 65610** --end--
65609	--va: **t32601d** --fn: **65609** --vb: Positionsgenerator: Land Sozialarbeiter/in --fr: Aus welchem Land stammt diese Person? --in: Falls Befragte an mehrere Personen denken: Bitte denken Sie nur an die Person, die Ihnen am nächsten ist. --we: [Länderliste] **BUTTONS: Deutschland (71), verweigert (-97), weiß nicht (-98)** --af: **goto 65610** --end--

65610	--va: **t32600e** --fn: **65610** --vb: Positionsgenerator: Verkäufer/in --fr: Kennen Sie persönlich einen Verkäufer oder eine Verkäuferin? --in: Zu dem persönlichen Umfeld gehören z. B. der eigene Arzt oder Steuerberater nur dann, wenn man über die geschäftliche Beziehung hinaus eine Beziehung mit diesen Personen hat. --we: 1: ja 2: nein **BUTTONS: verweigert (-97), weiß nicht (-98)** --af: **if (65610 = 1) goto 65611** **if (65610 = 2, -97, -98) goto 65612** --end--
65611	--va: **t32601e** --fn: **65611** --vb: Positionsgenerator: Land Verkäufer/in --fr: Aus welchem Land stammt diese Person? --in: Falls Befragte an mehrere Personen denken: Bitte denken Sie nur an die Person, die Ihnen am nächsten ist. --we: [Länderliste] **BUTTONS: Deutschland (71), verweigert (-97), weiß nicht (-98)** --af: **goto 65612** --end--

65612	--va: **t32600f** --fn: **65612** --vb: Positionsgenerator: Polizist/in --fr: Kennen Sie persönlich einen Polizisten oder eine Polizistin? --in: Zu dem persönlichen Umfeld gehören z. B. der eigene Arzt oder Steuerberater nur dann, wenn man über die geschäftliche Beziehung hinaus eine Beziehung mit diesen Personen hat. --we: 1: ja 2: nein **BUTTONS: verweigert (-97), weiß nicht (-98)** --af: **if (65612 = 1) goto 65613** **if (65612 = 2, -97, -98) goto 65614** --end--
65613	--va: **t32601f** --fn: **65613** --vb: Positionsgenerator: Land Polizist/in --fr: Aus welchem Land stammt diese Person? --in: Falls Befragte an mehrere Personen denken: Bitte denken Sie nur an die Person, die Ihnen am nächsten ist. --we: [Länderliste] **BUTTONS: Deutschland (71), verweigert (-97), weiß nicht (-98)** --af: **goto 65614** --end--

65614	--va: **t32600g** --fn: **65614** --vb: Positionsgenerator: Arzt/Ärztin --fr: Und kennen Sie persönlich einen Arzt oder eine Ärztin, die in Deutschland ihren Beruf ausüben? --in: Zu dem persönlichen Umfeld gehören z. B. der eigene Arzt oder Steuerberater nur dann, wenn man über die geschäftliche Beziehung hinaus eine Beziehung mit diesen Personen hat. --we: 1: ja 2: nein **BUTTONS: verweigert (-97), weiß nicht (-98)** --af: **if (65614 = 1) goto 65615** **if (65614 = 2, -97, -98) goto 65616** --end--
65615	--va: **t32601g** --fn: **65615** --vb: Positionsgenerator: Land Arzt/Ärztin --fr: Aus welchem Land stammt diese Person? --in: Falls Befragte an mehrere Personen denken: Bitte denken Sie nur an die Person, die Ihnen am nächsten ist. --we: [Länderliste] **BUTTONS: Deutschland (71), verweigert (-97), weiß nicht (-98)** --af: **goto 65616** --end--

65616	--va: **t32600h** --fn: **65616** --vb: Positionsgenerator: Bankkaufmann/-frau --fr: Kennen Sie persönlich einen Bankkaufmann oder eine Bankkauffrau? --in: Zu dem persönlichen Umfeld gehören z. B. der eigene Arzt oder Steuerberater nur dann, wenn man über die geschäftliche Beziehung hinaus eine Beziehung mit diesen Personen hat. --we: 1: ja 2: nein **BUTTONS: verweigert (-97), weiß nicht (-98)** --af: **if (65616 = 1) goto 65617** **if (65616 = 2, -97, -98) goto 65618** --end--
65617	--va: **t32601h** --fn: **65617** --vb: Positionsgenerator: Land Bankkaufmann/-frau --fr: Aus welchem Land stammt diese Person? --in: Falls Befragte an mehrere Personen denken: Bitte denken Sie nur an die Person, die Ihnen am nächsten ist. --we: [Länderliste] **BUTTONS: Deutschland (71), verweigert (-97), weiß nicht (-98)** --af: **goto 65618** --end--

65618	--va: **t32600k** --fn: **65618** --vb: Positionsgenerator: Kfz-Mechaniker/in --fr: Kennen Sie persönlich einen Kraftfahrzeugmechaniker oder eine Kraftfahrzeugmechanikerin? --in: Zu dem persönlichen Umfeld gehören z. B. der eigene Arzt oder Steuerberater nur dann, wenn man über die geschäftliche Beziehung hinaus eine Beziehung mit diesen Personen hat. --we: 1: ja 2: nein **BUTTONS: verweigert (-97), weiß nicht (-98)** --af: **if (65618 = 1) goto 65619** **if (65618 = 2, -97, -98) goto 65620** --end--
65619	--va: **t32601k** --fn: **65619** --vb: Positionsgenerator: Land Kfz-Mechaniker/in --fr: Aus welchem Land stammt diese Person? --in: Falls Befragte an mehrere Personen denken: Bitte denken Sie nur an die Person, die Ihnen am nächsten ist. --we: [Länderliste] **BUTTONS: Deutschland (71), verweigert (-97), weiß nicht (-98)** --af: **goto 65620** --end--

65620	--va: **t32600l** --fn: **65620** --vb: Positionsgenerator: Jurist/in --fr: Kennen Sie persönlich einen Juristen oder eine Juristin, wie z. B. einen Anwalt oder eine Anwältin oder einen Richter oder eine Richterin? --in: Zu dem persönlichen Umfeld gehören z. B. der eigene Arzt oder Steuerberater nur dann, wenn man über die geschäftliche Beziehung hinaus eine Beziehung mit diesen Personen hat. --we: 1: ja 2: nein **BUTTONS: verweigert (-97), weiß nicht (-98)** --af: **if (65620 = 1) goto 65621** **if (65620 = 2, -97, -98) goto 65622** --end--
65621	--va: **t32601l** --fn: **65621** --vb: Positionsgenerator: Land Jurist/in --fr: Aus welchem Land stammt diese Person? --in: Falls Befragte an mehrere Personen denken: Bitte denken Sie nur an die Person, die Ihnen am nächsten ist. --we: [Länderliste] **BUTTONS: Deutschland (71), verweigert (-97), weiß nicht (-98)** --af: **goto 65622** --end--

65622	--va: **t32600m** --fn: **65622** --vb: Positionsgenerator: Optiker/in --fr: Kennen Sie persönlich einen Optiker oder eine Optikerin? --in: Zu dem persönlichen Umfeld gehören z. B. der eigene Arzt oder Steuerberater nur dann, wenn man über die geschäftliche Beziehung hinaus eine Beziehung mit diesen Personen hat. --we: 1: ja 2: nein **BUTTONS: verweigert (-97), weiß nicht (-98)** --af: **if (65622 = 1) goto 65623** **if (65622 = 2, -97, -98) goto 65624** --end--
65623	--va: **t32601m** --fn: **65623** --vb: Positionsgenerator: Land Optiker/in --fr: Aus welchem Land stammt diese Person? --in: Falls Befragte an mehrere Personen denken: Bitte denken Sie nur an die Person, die Ihnen am nächsten ist. --we: [Länderliste] **BUTTONS: Deutschland (71), verweigert (-97), weiß nicht (-98)** --af: **goto 65624** --end--

65624	--va: **t32600n** --fn: **65624** --vb: Positionsgenerator: Übersetzer/in --fr: Kennen Sie persönlich einen Übersetzer oder eine Übersetzerin? --in: Zu dem persönlichen Umfeld gehören z. B. der eigene Arzt oder Steuerberater nur dann, wenn man über die geschäftliche Beziehung hinaus eine Beziehung mit diesen Personen hat. --we: 1: ja 2: nein **BUTTONS: verweigert (-97), weiß nicht (-98)** --af: **if (65624 = 1) goto 65625** **if (65624 = 2, -97, -98) goto 65626** --end--
65625	--va: **t32601n** --fn: **65625** --vb: Positionsgenerator: Land Übersetzer/in --fr: Aus welchem Land stammt diese Person? --in: Falls Befragte an mehrere Personen denken: Bitte denken Sie nur an die Person, die Ihnen am nächsten ist. --we: [Länderliste] **BUTTONS: Deutschland (71), verweigert (-97), weiß nicht (-98)** --af: **goto 65626** --end--

65626	--va: **t32600o** --fn: **65626** --vb: Positionsgenerator: Grund-, Haupt-, Realschullehrer/in --fr: Und zuletzt: Kennen Sie persönlich einen Grund-, Haupt- oder Realschullehrer oder eine Grund-, Haupt- oder Realschullehrerin? --in: Zu dem persönlichen Umfeld gehören z. B. der eigene Arzt oder Steuerberater nur dann, wenn man über die geschäftliche Beziehung hinaus eine Beziehung mit diesen Personen hat. --we: 1: ja 2: nein **BUTTONS: verweigert (-97), weiß nicht (-98)** --af: **if (65626 = 1) goto 65627** **if (65626 = 2, -97, -98) goto 65627Z** --end--
65627	--va: **t32601o** --fn: **65627** --vb: Positionsgenerator: Land Grund-, Haupt-, Realschullehrer/in --fr: Aus welchem Land stammt diese Person? --in: Falls Befragte an mehrere Personen denken: Bitte denken Sie nur an die Person, die Ihnen am nächsten ist. --we: [Länderliste] **BUTTONS: Deutschland (71), verweigert (-97), weiß nicht (-98)** --af: **goto 65627Z** --end--
65627Z	--va: **[ZS] zs65p_2** --fn: **[ZS] 65627Z** --vb: Zeitstempel Ende Positionsgenerator --fr: [ZS] Zeitstempel Ende Positionsgenerator --af: **goto 32100Z (Modul 32aQS2aPerson_SC3P)** --end--

	--st: **32a QS2a – Person – Querschnitt 2 Startkohorte 3 (32QS2aPerson_SC3P)** **Panel-Befragung E6P B133** **Grundlage: E6P B132 V1.02 Feldversion** **Version 1.02** **Stand: 21.05.2019** --end--
32100Z	--va: **[ZS] zqs2_1** --fn: **32100Z** --vb: Zeitstempel 1 Querschnitt 2 --fr: [ZS] Zeitstempel 1 Querschnitt 2 --af: **goto 32101** --ef: **Modul 65pPosition_SC3P: alle** --end--
	--va: **[HILF] h_etappe** --vb: Etappenummer --fr: [HILF] Etappenummer --we: 6: Etappe 6 7: Etappe 7 8: Etappe 8 --end--
32101	--va: **caseid** --fn: **32101** --vb: Personennummer --fr: [AUTO] Personennummer --ac: **autoif (32101) h_etappe = 20101a** --af: **goto 32108Z** --end--

32108Z	--va: **[ZS] zqs2_1a** --fn: **32108Z** --vb: Zeitstempel 1a Querschnitt 2 --fr: [ZS] Zeitstempel 1a Querschnitt 2 --af: **goto 32108** --end--
32108	--va: **t521000** --fn: **32108** --vb: Selbsteinschätzung Gesundheit --fr: Nun habe ich eine kurze Frage zu Ihrer Gesundheit. Wie würden Sie Ihren Gesundheitszustand im Allgemeinen beschreiben? --in: <<Vorgaben vorlesen.>> --we: 1: sehr gut 2: gut 3: mittelmäßig 4: schlecht 5: sehr schlecht **BUTTONS: verweigert (-97), weiß nicht (-98)** --af: **goto 32130Z** --end--
32130Z	--va: **[ZS] zqs2_2** --fn: **32130Z** --vb: Zeitstempel 2 Querschnitt 2 --fr: [ZS] Zeitstempel 2 Querschnitt 2 --af: **goto 65650Z (Modul 65rsozTH_SC3P)** --end--

	--st: **65s – soziale Teilhabe Startkohorte 3 (65rsozTH_SC3P) Panelbefragung E6P B133HS** **Grundlage: NEU** **Version 1.01** **Stand: 21.05.2019** --end--
65650Z	--va: **[ZS] zs65r_1** --fn: **65650Z** --vb: Zeitstempel Beginn sozialer Ausschluss/soziale Zugehörigkeit --fr: [ZS] Zeitstempel Beginn sozialer Ausschluss/soziale Zugehörigkeit --af: **goto 65651** --ef: **Modul 32QS2aPerson_SC3P: alle** --end--
65651	--va: **caseid** --fn: **65651** --vb: Personennummer --fr: [AUTO] Personennummer --af: **goto 65652** --end--
	--st: **sozialer Ausschluss/soziale Zugehörigkeit (Säule 5)** --end--

65652	--va: **t517400** --fn: **65652** --vb: Soziale Zugehörigkeit/sozialer Ausschluss --fr: Man kann das Gefühl haben, am gesellschaftlichen Leben teilzuhaben und dazuzugehören oder sich eher ausgeschlossen fühlen. Inwieweit fühlen Sie sich eher dazugehörig oder eher ausgeschlossen? Bitte antworten Sie auf einer Skala von 0 bis 10. ‚0' bedeutet, dass Sie sich ‚ganz und gar vom gesellschaftlichen Leben ausgeschlossen' fühlen, ‚10' bedeutet, Sie fühlen sich ‚ganz und gar dazugehörig'. Mit den Zahlen dazwischen können Sie Ihr Urteil abstufen. --we: 0: ganz und gar ausgeschlossen 1: 1 2: 2 3: 3 4: 4 5: 5 6: 6 7: 7 8: 8 9: 9 10: ganz und gar dazugehörig **BUTTONS: verweigert (-97), weiß nicht (-98)** --af: **goto 65652Z** --end--
65652Z	--va: **[ZS] zs65r_2** --fn: **65652Z** --vb: Zeitstempel Ende sozialer Ausschluss/ Soziale Zugehörigkeit --fr: [ZS] Zeitstempel Ende sozialer Ausschluss/ Soziale Zugehörigkeit --af: **goto 65653** --end--
	--st: **Soziales Vertrauen (Säule 5)** --end--

65653	--va: **t517100** --fn: **65653** --vb: Soziales Vertrauen --fr: Ganz allgemein gesprochen: Glauben Sie, dass man den meisten Menschen vertrauen kann, oder dass man im Umgang mit anderen Menschen nicht vorsichtig genug sein kann? Bitte antworten Sie auf einer Skala von 0 bis 10, wobei 0 bedeutet „man kann nicht vorsichtig genug sein“ und 10 „man kann den meisten Menschen vertrauen“. --we: 0: man kann nicht vorsichtig genug sein 1: 1 2: 2 3: 3 4: 4 5: 5 6: 6 7: 7 8: 8 9: 9 10: man kann den meisten Menschen vertrauen **BUTTONS: verweigert (-97), weiß nicht (-98)** --af: **goto 65653Z** --end--
65653Z	--va: **[ZS] zs65r_3** --fn: **65653Z** --vb: Zeitstempel Ende Soziales Vertrauen --fr: [ZS] Zeitstempel Ende Soziales Vertrauen --af: **goto 65654** --end--
	--st: **Institutionelles Vertrauen (Säule 5)** --end--

65654	--va: **t517050** --fn: **65654** --vb: Institutionelles Vertrauen: Bundesregierung --fr: Nun nenne ich Ihnen einige Namen von Institutionen. Sagen Sie mir, ob Sie sehr viel, ziemlich viel, wenig oder überhaupt kein Vertrauen in die jeweils genannten Institutionen haben. Die Bundesregierung --in: <<Vorgaben vorlesen.>> --we: 1: sehr viel Vertrauen 2: ziemlich viel Vertrauen 3: wenig Vertrauen 4: überhaupt kein Vertrauen **BUTTONS: verweigert (-97), weiß nicht (-98)** --af: **goto 65655** --end--
65655	--va: **t517051** --fn: **65655** --vb: Institutionelles Vertrauen: Bundestag --fr: **[NCS]** Nun nenne ich Ihnen einige Namen von Institutionen. Sagen Sie mir, ob Sie sehr viel, ziemlich viel, wenig oder überhaupt kein Vertrauen in die jeweils genannten Institutionen haben. Den Bundestag --in: <<Vorgaben bei Bedarf vorlesen.>> --we: 1: sehr viel Vertrauen 2: ziemlich viel Vertrauen 3: wenig Vertrauen 4: überhaupt kein Vertrauen **BUTTONS: verweigert (-97), weiß nicht (-98)** --af: **goto 65656** --end--

65656	--va: **t517052** --fn: **65656** --vb: Institutionelles Vertrauen: Bundesverfassungsgericht --fr: **[NCS]** Nun nenne ich Ihnen einige Namen von Institutionen. Sagen Sie mir, ob Sie sehr viel, ziemlich viel, wenig oder überhaupt kein Vertrauen in die jeweils genannten Institutionen haben. Das Bundesverfassungsgericht --in: <<Vorgaben bei Bedarf vorlesen.>> --we: 1: sehr viel Vertrauen 2: ziemlich viel Vertrauen 3: wenig Vertrauen 4: überhaupt kein Vertrauen **BUTTONS: verweigert (-97), weiß nicht (-98)** --af: **goto 65657** --end--
65657	--va: **t517053** --fn: **65657** --vb: Institutionelles Vertrauen: EU --fr: **[NCS]** Nun nenne ich Ihnen einige Namen von Institutionen. Sagen Sie mir, ob Sie sehr viel, ziemlich viel, wenig oder überhaupt kein Vertrauen in die jeweils genannten Institutionen haben. Die Europäische Union --in: <<Vorgaben bei Bedarf vorlesen.>> --we: 1: sehr viel Vertrauen 2: ziemlich viel Vertrauen 3: wenig Vertrauen 4: überhaupt kein Vertrauen **BUTTONS: verweigert (-97), weiß nicht (-98)** --af: **goto 65658** --end--

65658	--va: **t517054** --fn: **65658** --vb: Institutionelles Vertrauen: Banken --fr: **[NCS]** Nun nenne ich Ihnen einige Namen von Institutionen. Sagen Sie mir, ob Sie sehr viel, ziemlich viel, wenig oder überhaupt kein Vertrauen in die jeweils genannten Institutionen haben. Die Banken --in: <<Vorgaben bei Bedarf vorlesen.>> --we: 1: sehr viel Vertrauen 2: ziemlich viel Vertrauen 3: wenig Vertrauen 4: überhaupt kein Vertrauen **BUTTONS: verweigert (-97), weiß nicht (-98)** --af: **goto 65659** --end--
65659	--va: **t517055** --fn: **65659** --vb: Institutionelles Vertrauen: Zeitung --fr: **[NCS]** Nun nenne ich Ihnen einige Namen von Institutionen. Sagen Sie mir, ob Sie sehr viel, ziemlich viel, wenig oder überhaupt kein Vertrauen in die jeweils genannten Institutionen haben. Das Zeitungswesen --in: <<Vorgaben bei Bedarf vorlesen.>> --we: 1: sehr viel Vertrauen 2: ziemlich viel Vertrauen 3: wenig Vertrauen 4: überhaupt kein Vertrauen **BUTTONS: verweigert (-97), weiß nicht (-98)** --af: **goto 65660** --end--

65660	--va: **t517056** --fn: **65660** --vb: Institutionelles Vertrauen: Fernsehen --fr: **[NCS]** Nun nenne ich Ihnen einige Namen von Institutionen. Sagen Sie mir, ob Sie sehr viel, ziemlich viel, wenig oder überhaupt kein Vertrauen in die jeweils genannten Institutionen haben. Das Fernsehen --in: <<Vorgaben bei Bedarf vorlesen.>> --we: 1: sehr viel Vertrauen 2: ziemlich viel Vertrauen 3: wenig Vertrauen 4: überhaupt kein Vertrauen **BUTTONS: verweigert (-97), weiß nicht (-98)** --af: **goto 65661** --end--
65661	--va: **t517057** --fn: **65661** --vb: Institutionelles Vertrauen: Soziale Medien --fr: **[NCS]** Nun nenne ich Ihnen einige Namen von Institutionen. Sagen Sie mir, ob Sie sehr viel, ziemlich viel, wenig oder überhaupt kein Vertrauen in die jeweils genannten Institutionen haben. Die Sozialen Medien, wie Facebook oder Twitter --in: <<Vorgaben bei Bedarf vorlesen.>> --we: 1: sehr viel Vertrauen 2: ziemlich viel Vertrauen 3: wenig Vertrauen 4: überhaupt kein Vertrauen **BUTTONS: verweigert (-97), weiß nicht (-98)** --af: **goto 65662** --end--

65662	--va: **t517058** --fn: **65662** --vb: Institutionelles Vertrauen: Polizei --fr: **[NCS]** Nun nenne ich Ihnen einige Namen von Institutionen. Sagen Sie mir, ob Sie sehr viel, ziemlich viel, wenig oder überhaupt kein Vertrauen in die jeweils genannten Institutionen haben. Die Polizei --in: <<Vorgaben bei Bedarf vorlesen.>> --we: 1: sehr viel Vertrauen 2: ziemlich viel Vertrauen 3: wenig Vertrauen 4: überhaupt kein Vertrauen **BUTTONS: verweigert (-97), weiß nicht (-98)** --af: **goto 65662Z** --end--
65662Z	--va: **[ZS] zs65r_4** --fn: **65662Z** --vb: Zeitstempel Ende Institutionelles Vertrauen --fr: [ZS] Zeitstempel Ende Institutionelles Vertrauen --af: **goto 65700Z (Modul 65spolPart_SC3P)** --end--

	--st: **65s – politische Partizipation Startkohorte 3 (65spolPart_SC3P)** **Panelbefragung E6P B133HS** **Grundlage: NEU** **Version 1.01** **Stand: 21.05.2019** --end--
65700Z	--va: **[ZS] zs65s_1** --fn: **65700Z** --vb: Zeitstempel Anfang Politische Aktionen --fr: [ZS] Zeitstempel Anfang Politische Aktionen --af: **goto 65701** --ef: **Modul 65rsozTH_SC3P: alle** --end--
65701	--va: **caseid** --fn: **65701** --vb: Personennummer --fr: [AUTO] Personennummer --af: **goto 65702** --end--
	--st: **Politische Aktionen (Säule 5)** --end--

65702	--va: **t516050** --fn: **65702** --vb: Politische Aktion: Unterschriftensammlung/Petition: tatsächliche Beteiligung (2 Jahre) --fr: Bitte sagen Sie mir, ob Sie sich in den letzten zwei Jahren an einer Unterschriftensammlung oder Online-Petition beteiligt haben. --in: <<Bei Bedarf: Gemeint ist das Leisten einer Unterschrift für eine politische Unterschriftensammlung oder Online-Petition.>> --we: 1: ja 2: nein **BUTTONS: verweigert (-97), weiß nicht (-98)** --af: **goto 65703** --end--
65703	--va: **t516051** --fn: **65703** --vb: Politische Aktion: genehmigten Demonstration: tatsächliche Beteiligung (2 Jahre) --fr: Haben Sie in den letzten zwei Jahren an einer genehmigten Demonstration teilgenommen? --in: <<Bei Bedarf: Gemeint ist, dass die Demonstration bei der zuständigen Behörde angemeldet wurde.>> --we: 1: ja 2: nein **BUTTONS: verweigert (-97), weiß nicht (-98)** --af: **goto 65703Z** --end--
65703Z	--va: **[ZS] zs65s_2** --fn: **65703Z** --vb: Zeitstempel Ende Politische Aktionen --fr: [ZS] Zeitstempel Ende Politische Aktionen --af: **goto 65704** --end--
	--st: **Poltisches Interesse (Säule 5)** --end--

65704	--va: **t516000** --fn: **65704** --vb: Politisches Interesse --fr: Wie sehr interessieren Sie sich für Politik? Sind Sie sehr, ziemlich, wenig oder gar nicht interessiert? --we: 1: sehr 2: ziemlich 3: wenig 4: gar nicht **BUTTONS: verweigert (-97), weiß nicht (-98)** --af: **goto 65704Z** --end--
65704Z	--va: **[ZS] zs65s_3** --fn: **65704Z** --vb: Zeitstempel Ende Poltisches Interesse --fr: [ZS] Zeitstempel Ende Poltisches Interesse --af: **goto 65705** --end--
	--st: **Politisches Verständnis (Säule 5)** --end--
65705	--va: **t516101** --fn: **65705** --vb: Politik zu kompliziert --fr: Wie oft erscheint Ihnen Politik so kompliziert, dass Sie gar nicht richtig verstehen, worum es eigentlich geht? --in: <<Vorgaben vorlesen>> --we: 1: nie 2: selten 3: manchmal 4: oft 5: sehr oft **BUTTONS: verweigert (-97), weiß nicht (-98)** --af: **goto 65705Z** --end--

65705Z	--va: **[ZS] zs65s_4** --fn: **65705Z** --vb: Zeitstempel Ende Politisches Verständnis --fr: [ZS] Zeitstempel Ende Politisches Verständnis --af: **goto 65706** --end--
	--st: **Links-rechts Einstufung (Säule 5)** --end--
65706	--va: **t516200** --fn: **65706** --vb: Links-rechts Einstufung --fr: In der Politik spricht man manchmal von „links“ und „rechts“. Wo auf einer Skala von 0 bis 10 würden Sie sich selbst einstufen, wenn 0 für links steht und 10 für rechts? --in: <<Wenn Befragter mit den Begriffen ‚links‘ und ‚rechts‘ nichts anfangen kann, bitte „weiß nicht“ angeben.>> --we: 0: links 1: 1 2: 2 3: 3 4: 4 5: 5 6: 6 7: 7 8: 8 9: 9 10: rechts **BUTTONS: verweigert (-97), weiß nicht (-98)** --af: **goto 65706Z** --end--
65706Z	--va: **[ZS] zs65s_5** --fn: **65706Z** --vb: Zeitstempel Ende Links-rechts-Einstufung --fr: [ZS] Zeitstempel Ende Links-rechts-Einstufung --af: **goto 32300Z (Modul 32QS2cHaushalt_SC3P)** --end--

	--st: **32c QS2c – Haushalt Startkohorte 3 (32QS2cHaushalt_SC3P) Panel-Befragung E6P B133** **Grundlage: E6P B132 V1.02 Feldversion** **Version 1.02** **Stand: 21.05.2019** --end--
32300Z	--va: **[ZS] zqs2_11** --fn: **32300Z** --vb: Zeitstempel 11 Querschnitt 2 --fr: [ZS] Zeitstempel 11 Querschnitt 2 --af: **goto 32301** --ef: **Modul 65spolPart_SC3P: alle** --end--
32301	--va: **hhgro** --fn: **32301** --vb: Haushaltsgröße --fr: Nun einige Fragen zu Ihrem Haushalt. Wie viele Personen leben derzeit mit Ihnen zusammen in einem Haushalt – Sie selbst und die Kinder mit eingerechnet? --in: <<Bei Unklarheiten wer zum Haushalt gehört: Damit sind alle Personen gemeint, die mit Ihnen gemeinsam leben und wirtschaften. Bei Unklarheiten, ob der eigene oder der elterliche Haushalt gemeint ist, wenn bereits ein eigener Haushalt vorhanden ist: Die Fragen beziehen sich auf Ihren eigenen Haushalt.>> --we: OFFEN: _ _ Anzahl Personen im Haushalt **BUTTONS: verweigert (-97), weiß nicht (-98)** --ra: **1 to 99, -97, -98** --af: **if (32301 > 1) goto 32301a** **if ((32301 = 1, -97, -98) & h_eigenerHH = 0) goto 32303** **if ((32301 = 1, -97, -98) & h_eigenerHH = 1) goto 32313Z** --end--

32301a	--va: **hhgro14** --fn: **32301a** --vb: Personen unter 14 im Haushalt --fr: Wie viele dieser **<32301>** Personen sind unter 14 Jahren? --in: <<Unter 14 Jahre bedeutet, dass das Kind den 14. Geburtstag noch nicht gefeiert und damit das 14. Lebensjahr noch nicht vollendet hat.>> --we: OFFEN: _ _ Personen **BUTTONS: verweigert (-97), weiß nicht (-98)** --ra: **0 to (32301 – 1), -97, -98** --af: **goto 32302** --end--

32302	--va: **hhmit (hhmit01 / hhmit02 / hhmit03 / hhmit04 / hhmit05 / hhmit06 / hhmit07 / / hhmit09 / hhmit10 / hhmit11 / hhmitvw / hhmitwn)** --fn: **32302** --vb: Mitbewohner --fr: **[MF]** Und mit wem wohnen Sie zurzeit in Ihrem Haushalt zusammen? --in: <<Vorgaben vorlesen.>> --we: **hhmit01** 1: mit Ehepartner(in) / Partner(in) **hhmit02** 2: mit Ihren eigenen Kindern / Pflegekindern / Adoptivkindern **hhmit03** 3: mit Kindern Ihres Partners / Ihrer Partnerin **hhmit04** 4: mit Mutter / Stiefmutter / Pflegemutter **hhmit05** 5: mit Vater / Stiefvater / Pflegevater **hhmit06** 6: mit Geschwistern **hhmit07** 7: mit Großeltern(teil) **hhmit09** 9: mit Schwiegermutter / -vater / -eltern **hhmit10** 10: mit anderen Verwandten **hhmit11** 11: mit anderen, nicht verwandten Personen **hhmitvw**: verweigert **hhmitwn**: weiß nicht [0: nicht genannt] [1: genannt] **BUTTONS: verweigert [hhmitvw], weiß nicht [hhmitwn]** --af: **if (h_eigenerHH = 1 OR hhmit04 = 1 OR hhmit05 = 1 OR hhmit07 = 1 OR hhmit09 = 1) goto 32313Z** **if (h_eigenerHH = 0 & hhmit04 = 0 & hhmit05 = 0 & hhmit07 = 0 & hhmit09 = 0) goto 32303** --end--

32303	--va: **hheig1 (hheig1m / hheig1j)** --fn: **32303** --vb: Haushaltsgründungsdatum --fr: Wann haben Sie selbst Ihren ersten eigenen Haushalt gegründet? Nennen Sie mir bitte Monat und Jahr. --in: <<Wenn noch kein eigener Haushalt gegründet wurde, entsprechenden Button betätigen. Falls die Zielperson sich nur an Jahreszeiten erinnert, bitte folgende Nummern eingeben: 21: Jahresanfang/Winter 24: Frühjahr/Ostern 27: Jahresmitte/Sommer 30: Herbst 32: Jahresende>> --we: Monat __ Jahr ____ **BUTTONS: noch keinen eigenen Haushalt gegründet (-93), verweigert (-97), weiß nicht (-98)** --ra: **20106(gebm/gebj) to 20102(intm/intj), -93, -97, -98** --ac: **autoif (32303(hheig1j) <> -93, -97, -98) h_eigenerHH = 1** --af: **if (32303(hheig1j) = -93, -97, -98) goto 32313Z** **if (32303(hheig1j) <> -93, -97, -98) goto 32304** --end--
32304	--va: **hheig2** --fn: **32304** --vb: erster Auszug aus Elternhaus --fr: War das auch der Zeitpunkt, an dem Sie selbst zum ersten Mal aus dem Elternhaus ausgezogen sind? --we: 1: ja 2: nein 3: trifft nicht zu, da nie im Elternhaus gelebt 4: trifft nicht zu, da nie aus Elternhaus ausgezogen **BUTTONS: verweigert (-97), weiß nicht (-98)** --af: **if (32304 = 2) goto 32305** **if (32304 = 1, 3, 4, -97, -98) goto 32313Z** --end--

32305	--va: **hheig3 (hheig3m / hheig3j)** --fn: **32305** --vb: Auszugsdatum aus Elternhaus --fr: Wann sind Sie zum ersten Mal aus dem Elternhaus ausgezogen? (Nennen Sie mir bitte Monat und Jahr.) --in: <<Falls die Zielperson sich nur an Jahreszeiten erinnert, bitte folgende Nummern eingeben: 21: Jahresanfang/Winter 24: Frühjahr/Ostern 27: Jahresmitte/Sommer 30: Herbst 32: Jahresende>> --we: Monat __ Jahr ____ **BUTTONS verweigert (-97), weiß nicht (-98)** --ra: **20106(gebm/gebj) to 20102(intm/intj), -97, -98** --af: **goto 32313Z** --end--
32313Z	--va: **[ZS] zqs2_12** --fn: **32313Z** --vb: Zeitstempel 12 Querschnitt 2 --fr: [ZS] Zeitstempel 12 Querschnitt 2 --af: **goto 32314** --end--

32314	--va: **hheing_e6** --fn: **32314** --vb: monatliches Haushaltseinkommen, Split --fr: **if (32301 = 1)** Jetzt geht es um alle Einkünfte Ihres Haushalts: Wie hoch ist Ihr monatliches Haushaltsnettoeinkommen heute? Das heißt nach Abzug von Steuern und Sozialabgaben. Regelmäßige Zahlungen wie Renten, Wohngeld, Eltern- und Kindergeld, BAföG, Unterhaltszahlungen, Arbeitslosengeld usw. rechnen Sie bitte dazu! Beträgt Ihr monatliches Haushaltsnettoeinkommen weniger als 1.500 Euro, 1.500 bis unter 3.000 Euro oder 3.000 Euro und mehr im Monat? **if (32301 <> 1)** Jetzt geht es um alle Einkünfte Ihres gesamten Haushalts: Wie hoch ist das monatliche Haushaltsnettoeinkommen aller Haushaltsmitglieder heute? Das heißt nach Abzug von Steuern und Sozialabgaben. Regelmäßige Zahlungen wie Renten, Wohngeld, Eltern- und Kindergeld, BAföG, Unterhaltszahlungen, Arbeitslosengeld usw. rechnen Sie bitte dazu! Beträgt Ihr monatliches Haushaltsnettoeinkommen weniger als 1.500 Euro, 1.500 bis unter 3.000 Euro oder 3.000 Euro und mehr im Monat? --in: <<Bei Unklarheit bzgl. Nettoeinkommen: „Bitte geben Sie die Summe an, die Ihr Haushalt nach Abzug der Steuern und Sozialabgaben erhalten hat.“>> --we: 1: weniger als 1.500 Euro 2: 1.500 bis unter 3.000 Euro 3: 3.000 Euro und mehr **BUTTONS: verweigert (-97), weiß nicht (-98)** --af: **if (32314 = 1) goto 32315** **if (32314 = 2) goto 32316** **if (32314 = 3) goto 32316b** **if (32314 = -97 -98) goto 32400Z** --end--

32315	--va: **hhein1** --fn: **32315** --vb: monatl. Haushaltseinkommen, Klassen unter 1.500 Euro --fr: Können Sie mir jetzt noch sagen, ob es weniger als 500 Euro, 500 bis unter 1.000 Euro oder 1.000 Euro und mehr im Monat beträgt? --in: <<Bei Unklarheit bzgl. Nettoeinkommen: „Bitte geben Sie die Summe an, die Ihr Haushalt nach Abzug der Steuern und Sozialabgaben erhalten hat.“>> --we: 1: weniger als 500 Euro 2: 500 bis unter 1.000 Euro 3: 1.000 bis unter 1.500 Euro **BUTTONS: verweigert (-97), weiß nicht (-98)** --af: **goto 32400Z** --end--
32316	--va: **hhein2** --fn: **32316** --vb: monatl. Haushaltseinkommen, Klassen 1.500 – 3.000 Euro --fr: Können Sie mir jetzt noch sagen, ob es weniger als 2.000 Euro, 2.000 bis unter 2.500 Euro oder 2.500 Euro und mehr im Monat beträgt? --in: << Bei Unklarheit bzgl. Nettoeinkommen: „Bitte geben Sie die Summe an, die Ihr Haushalt nach Abzug der Steuern und Sozialabgaben erhalten hat.“>> --we: 1: 1.500 bis unter 2.000 Euro 2: 2.000 bis unter 2.500 Euro 3: 2.500 bis unter 3.000 Euro **BUTTONS: verweigert (-97), weiß nicht (-98)** --af: **goto 32400Z** --end--

32316b	--va: **hhein3** --fn: **32316b** --vb: monatl. Haushaltseinkommen, Klassen über 3.000 Euro --fr: Können Sie mir jetzt noch sagen, ob es weniger als 4.000 Euro, 4.000 bis unter 5.000 Euro oder 5.000 Euro und mehr im Monat beträgt? --in: <<Bei Unklarheit bzgl. Nettoeinkommen: „Bitte geben Sie die Summe an, die Ihr Haushalt nach Abzug der Steuern und Sozialabgaben erhalten hat.“>> --we: 1: 3.000 bis unter 4.000 Euro 2: 4.000 bis unter 5.000 Euro 3: 5.000 Euro und mehr **BUTTONS: verweigert (-97), weiß nicht (-98)** --af: **goto 32400Z** --end--
32400Z	--va: **[ZS] zqs2_16b** --fn: **32400Z** --vb: Zeitstempel 16b Querschnitt 2 --fr: [ZS] Zeitstempel 16b Querschnitt 2 --af: **goto 64600Z (Modul 64h_Integration_SC3P)** --end--

	--st: **64h – Integrationsaspekte (S4) Startkohorte 3 (64h_Integration_SC3P)** **Panelbefragung E6P B133HS** **Grundlage: E6P B132 V1.03 Feldversion** **Version 1.02** **Stand: 23.05.2019** --end--
64600Z	--va: **[ZS] zs64h_1** --fn: **64600Z** --vb: Zeitstempel 1 Querschnitt 64h --fr: [ZS] Zeitstempel 1 Querschnitt 64h --af: **goto 64600** --ef: **Modul 32QS2cHaushalt_SC3P: alle** --end--
64600	--va: **caseid** --fn: **64600** --vb: Personennummer --fr: [AUTO] Personennummer --af: **goto 64601Z** --end--
	--st: **Basismodul Integrationsaspekte (Säule 4)** --end--
64601Z	--va: **[ZS] zs64h_2** --fn: **64601Z** --vb: Zeitstempel Integrationsaspekte Anfang --fr: [ZS] Zeitstempel Integrationsaspekte Anfang --af: **goto 64601** --end--

64601	--va: **t42120** --fn: **64601** --vb: Anteil Freunde mit Migrationshintergrund --fr: Kommen wir nun zu unterschiedlichen Aspekten des Zusammenlebens. Wie ist das mit Ihren Freundinnen und Freunden in Deutschland? Wie viele Personen aus Ihrem Freundeskreis haben einen Migrationshintergrund, d. h. sie selbst oder mindestens ein Elternteil wurden im Ausland geboren? --in: <<Vorgaben vorlesen.>> --we: 1: keine 2: fast keine 3: weniger als die Hälfte 4: ungefähr die Hälfte 5: mehr als die Hälfte 6: fast alle 7: alle **BUTTONS: verweigert (-97), weiß nicht (-98), ich habe keine Freunde (-21)** --af: **goto 64602** --end--
64602	--va: **t428050** --fn: **64602** --vb: Zugehörigkeitsgefühl Menschen in Deutschland --fr: Und wie sehr fühlen Sie sich den Menschen in Deutschland insgesamt zugehörig? --in: <<Vorgaben vorlesen.>> --we: 1: gar nicht 2: eher nicht 3: mittelmäßig 4: eher stark 5: sehr stark **BUTTONS: verweigert (-97), weiß nicht (-98)** --af: **goto 64603** --end--

64603	--va: **t41203a** --fn: **64603** --vb: Interaktionssprache Freunde --fr: Jetzt geht es darum, in welcher Sprache Sie derzeit mit anderen sprechen. Welche Sprache sprechen Sie mit Ihren Freundinnen und Freunden in Deutschland? --in: <<Vorgaben vorlesen. Bitte "meistens eine andere Sprache, aber manchmal auch Deutsch " (Wert 3) bzw. "nur eine andere Sprache" (Wert 4) auch dann auswählen, wenn der Befragte angibt, mehrere nichtdeutsche Sprachen mit den Personen zu sprechen.Wenn der Befragte hier mit „gleich häufig“ antwortet, dann bitte nach der Tendenz fragen. Wenn sich keine Einordnung findet, dann bitte Button „gleich häufig Deutsch und andere Sprache“ wählen. Wenn der Befragte angibt, nur Freundinnen oder nur Freunde zu haben, soll er sich auf die entsprechende Gruppe beziehen. Das Geschlecht ist nicht von Relevanz.>> --we: 1: nur Deutsch 2: meistens Deutsch, aber manchmal auch eine andere Sprache 3: meistens eine andere Sprache, aber manchmal auch Deutsch 4: nur eine andere Sprache **BUTTONS: verweigert (-97), weiß nicht (-98), trifft nicht zu/keine Freunde (-93), gleich häufig Deutsch und andere Sprache (-25)** --af: **goto 64604** --end--
64604	--va: **t41203b** --fn: **64604** --vb: Interaktionssprache Haushalt --fr: Und welche Sprache sprechen Sie mit den Personen, mit denen Sie zusammenwohnen? --in: <<Vorgaben bei Bedarf vorlesen. Bitte "meistens eine andere Sprache, aber manchmal auch Deutsch " (Wert 3) bzw. "nur eine andere Sprache" (Wert 4) auch dann auswählen, wenn der Befragte angibt, mehrere nichtdeutsche Sprachen mit den Personen zu sprechen.Wenn der Befragte hier mit „gleich häufig“ antwortet, dann bitte nach der Tendenz fragen. Wenn sich keine Einordnung findet, dann bitte Button „gleich häufig Deutsch und andere Sprache“ wählen.>> --we: 1: nur Deutsch 2: meistens Deutsch, aber manchmal auch eine andere Sprache 3: meistens eine andere Sprache, aber manchmal auch Deutsch 4: nur eine andere Sprache **BUTTONS: verweigert (-97), weiß nicht (-98), trifft nicht zu/wohne alleine (-93), gleich häufig Deutsch und andere Sprache (-25)** --af: **goto 64604Z** --end--

64604Z	--va: **[ZS] zs64h_3** --fn: **64604Z** --vb: Zeitstempel Integrationsaspekte Ende --fr: [ZS] Zeitstempel Integrationsaspekte Ende --af: **goto 65750Z (Modul 65tReligion_SC3P)** --end--

	--st: **65t – Religion Startkohorte 3 (65tReligion_SC3P) Panelbefragung E6P B133HS** **Grundlage: NEU** **Version 1.01** **Stand: 21.05.2019** --end--
65750Z	--va: **[ZS] zs65t_1** --fn: **65750Z** --vb: Zeitstempel Anfang Religion und Religiosität --fr: [ZS] Zeitstempel Anfang Religion und Religiosität --af: **goto 65751** --ef: **Modul 64h_Integration_SC3P: alle** --end--
65751	--va: **caseid** --fn: **65751** --vb: Personennummer --fr: [AUTO] Personennummer --af: **goto 65752** --end--
	--st: **Religion und Religiosität (Säule 4 / Soziodemographie)** --end--

65752	--va: **t435000** --fn: **65752** --vb: Religion & Religiosität: Selbsteinschätzung Religiosität --fr: Zum alltäglichen Leben gehören für manche Personen auch Glaube und Religion. Wie ist das bei Ihnen? Unabhängig davon, ob Sie einer Religionsgemeinschaft angehören, für wie religiös halten Sie sich selbst? --in: <<Vorgaben vorlesen.>> --we: 1: gar nicht religiös 2: eher nicht religiös 3: eher religiös 4: sehr religiös **BUTTONS: verweigert (-97), weiß nicht (-98)** --af: **if (65752 = -97) goto 65759Z** **if (65752 = 1 to 4, -98) goto 65753** --end--
65753	--va: **t435010** --fn: **65753** --vb: Religion & Religiosität: Religionszugehörigkeit --fr: Gehören Sie einer Konfession oder Religion an? --we: 1: ja 2: nein **BUTTONS: verweigert (-97), weiß nicht (-98)** --af: **if (65753 = 1, -98) goto 65754** **if (65752 = 1 & (65753 = 2, -97)) goto 65759Z** **if (65752 <> 1 & (65753 = 2, -97)) goto 65758** --end--

65754	--va: **t435020** --fn: **65754** --vb: Religion & Religiosität: Religionsgemeinschaft --fr: Welcher Konfession oder Religion gehören Sie an? --in: <<Vorgaben vorlesen.>> --we: 1: einer christlichen 2: der jüdischen 3: einer muslimischen 4: einer anderen **BUTTONS: verweigert (-97), weiß nicht (-98)** --af: **if (65754 = 1) goto 65756** **if (65754 = 2, -97, -98) goto 65758** **if (65754 = 3) goto 65757** **if (65754 = 4) goto 65755** --end--
65755	--va: **t435030** --fn: **65755** --vb: Religion & Religiosität: Sonstige Religionsgemeinschaft --fr: Welcher anderen Religion gehören Sie an? --we: OFFEN: _____ **BUTTONS: verweigert (-97), weiß nicht (-98)** --af: **goto 65758** --end--

65756	--va: **t435040** --fn: **65756** --vb: Religion & Religiosität: Christliche Religionsgemeinschaft --fr: **if (20103 <> 2)** Sind Sie römisch-katholisch, evangelisch, orthodox oder Angehöriger einer anderen christlichen Religionsgemeinschaft? **if (20103 = 2)** Sind Sie römisch-katholisch, evangelisch, orthodox oder Angehörige einer anderen christlichen Religionsgemeinschaft? --in: <<Vorgaben nicht vorlesen.>> --we: 1: römisch-katholisch 2: evangelisch, protestantisch 3: orthodox (z. B. griechisch- oder russisch-orthodox) 4: Angehörige(r) einer anderen christlichen Religionsgemeinschaft **BUTTONS: verweigert (-97), weiß nicht (-98)** --af: **goto 65758** --end--
65757	--va: **t435050** --fn: **65757** --vb: Religion & Religiosität: Muslimische Religionsgemeinschaft --fr: **if (20103 <> 2)** Sind Sie Sunnit, Schiit, Alevit oder Angehöriger einer anderen muslimischen Religionsgemeinschaft? **if (20103 = 2)** Sind Sie Sunnitin, Schiitin, Alevitin oder Angehörige einer anderen muslimischen Religionsgemeinschaft? --in: <<Vorgaben nicht vorlesen.>> --we: 1: Sunnit(in) 2: Schiit(in) 3: Alevit(in) 4: Angehörige(r) einer anderen muslimischen Religionsgemeinschaft **BUTTONS: verweigert (-97), weiß nicht (-98)** --af: **goto 65758** --end--

65758	--va: **t435060** --fn: **65758** --vb: Religion & Religiosität: Gebete --fr: Wie häufig beten Sie? --in: <<Vorgaben vorlesen.>> --we: 1: jeden Tag 2: mehr als einmal in der Woche 3: einmal in der Woche 4: mehrmals im Monat 5: mehrmals im Jahr 6: einmal im Jahr oder seltener 7: nie **BUTTONS: verweigert (-97), weiß nicht (-98)** --af: **goto 65759** --end--
65759	--va: **t435070** --fn: **65759** --vb: Religion & Religiosität: in Gemeinde aktiv --fr: **if (65754 = 1)** Sind Sie in einer Kirchengemeinde oder Ähnlichem aktiv? Besuchen Sie dort beispielsweise regelmäßige Treffen oder andere Veranstaltungen? **if (65754 = 2)** Sind Sie in einer jüdischen Gemeinde oder Ähnlichem aktiv? Besuchen Sie dort beispielsweise regelmäßige Treffen oder andere Veranstaltungen? **if (65754 = 3)** Sind Sie in einem Moscheeverein oder einer ähnlichen religiösen Gemeinde aktiv? Besuchen Sie dort beispielsweise regelmäßige Treffen oder andere Veranstaltungen? **if (65754 <> 1, 2, 3)** Sind Sie in einer Gemeinde oder religiösen Gemeinschaft aktiv? Besuchen Sie dort beispielsweise regelmäßige Treffen oder andere Veranstaltungen? --we: 1: ja 2: nein **BUTTONS: verweigert (-97), weiß nicht (-98)** --af: **goto 65759Z** --end--

65759Z	--va: **[ZS] zs65t_2** --fn: **65759Z** --vb: Zeitstempel Ende Religion und Religiosität --fr: [ZS] Zeitstempel Ende Religion und Religiosität --af: **goto 65800Z (Modul 65uDemokratie_SC3P)** --end--

	--st: **65u – Demokratieverständnis Startkohorte 3 (65uDemokratie_SC3P)** **Panelbefragung E6P B133HS** **Grundlage: NEU** **Version 1.02** **Stand: 10.09.2019** --end--
65800Z	--va: **[ZS] zs65u_1** --fn: **65800Z** --vb: Zeitstempel Beginn Demokratieverständnis --fr: [ZS] Zeitstempel Beginn Demokratieverständnis --af: **goto 65801** --ef: **Modul 65tReligion_SC3P: alle** --end--
65801	--va: **caseid** --fn: **65801** --vb: Personennummer --fr: [AUTO] Personennummer --af: **goto 65802** --end--
	--st: **Demokratieverständnis (Säule 5)** --end—

65802	--va: **t516400** --fn: **65802** --vb: Demokratieverständnis: freie Wahlen --fr: Bitte denken Sie darüber nach, wie wichtig aus Ihrer Sicht bestimmte Dinge für die Demokratie im Allgemeinen sind. Es gibt dabei keine richtigen oder falschen Antworten. Bitte sagen Sie mir einfach, was Sie persönlich denken. Sagen Sie mir bitte auf einer Skala von ‚0' „überhaupt nicht wichtig für die Demokratie im Allgemeinen" bis ‚10' „äußerst wichtig für die Demokratie im Allgemeinen", wie wichtig es aus Ihrer Sicht für die Demokratie im Allgemeinen ist, dass Wahlen zum nationalen Parlament frei und fair sind? --we: 0: überhaupt nicht wichtig für die Demokratie im Allgemeinen 1: 1 2: 2 3: 3 4: 4 5: 5 6: 6 7: 7 8: 8 9: 9 10: äußerst wichtig für die Demokratie im Allgemeinen **BUTTONS: verweigert (-97), weiß nicht (-98)** --af: **goto 65803** --end--

65803	--va: **t516401** --fn: **65803** --vb: Demokratieverständnis: Kritik Opposition --fr: Und wie wichtig ist es aus Ihrer Sicht für die Demokratie im Allgemeinen, dass Oppositionsparteien das Recht haben, Kritik an der Regierung zu üben? --in: <<Bei Bedarf Skala wiederholen.>> --we: 0: überhaupt nicht wichtig für die Demokratie im Allgemeinen 1: 1 2: 2 3: 3 4: 4 5: 5 6: 6 7: 7 8: 8 9: 9 10: äußerst wichtig für die Demokratie im Allgemeinen **BUTTONS: verweigert (-97), weiß nicht (-98)** --af: **goto 65804** --end--
65804	--va: **t516402** --fn: **65804** --vb: Demokratieverständnis: Kritik Medien --fr: Und wie wichtig ist es aus Ihrer Sicht für die Demokratie im Allgemeinen, dass die Medien das Recht haben, Kritik an der Regierung zu üben? --in: <<Bei Bedarf Skala wiederholen.>> --we: 0: überhaupt nicht wichtig für die Demokratie im Allgemeinen 1: 1 2: 2 3: 3 4: 4 5: 5 6: 6 7: 7 8: 8 9: 9 10: äußerst wichtig für die Demokratie im Allgemeinen **BUTTONS: verweigert (-97), weiß nicht (-98)** --af: **goto 65805** --end--

65805	--va: **t516403** --fn: **65805** --vb: Demokratieverständnis: Minderheitenschutz --fr: Und wie wichtig ist es aus Ihrer Sicht für die Demokratie im Allgemeinen, dass die Rechte von Minderheiten geschützt werden? --in: <<Bei Bedarf Skala wiederholen.>> --we: 0: überhaupt nicht wichtig für die Demokratie im Allgemeinen 1: 1 2: 2 3: 3 4: 4 5: 5 6: 6 7: 7 8: 8 9: 9 10: äußerst wichtig für die Demokratie im Allgemeinen **BUTTONS: verweigert (-97), weiß nicht (-98)** --af: **goto 65806** --end--
65806	--va: **t516404** --fn: **65806** --vb: Demokratieverständnis: Gleichheit vor Gericht --fr: Und wie wichtig ist es aus Ihrer Sicht für die Demokratie im Allgemeinen, dass die Gerichte alle Menschen gleich behandeln? --in: <<Bei Bedarf Skala wiederholen.>> --we: 0: überhaupt nicht wichtig für die Demokratie im Allgemeinen 1: 1 2: 2 3: 3 4: 4 5: 5 6: 6 7: 7 8: 8 9: 9 10: äußerst wichtig für die Demokratie im Allgemeinen **BUTTONS: verweigert (-97), weiß nicht (-98)** --af: **goto 65807** --end--

65807	--va: **t516405** --fn: **65807** --vb: Demokratieverständnis: Regierungskontrolle Gericht --fr: Und wie wichtig ist es aus Ihrer Sicht für die Demokratie im Allgemeinen, dass die Gerichte die Regierung daran hindern können, ihre Befugnisse zu überschreiten? --in: <<Bei Bedarf Skala wiederholen.>> --we: 0: überhaupt nicht wichtig für die Demokratie im Allgemeinen 1: 1 2: 2 3: 3 4: 4 5: 5 6: 6 7: 7 8: 8 9: 9 10: äußerst wichtig für die Demokratie im Allgemeinen **BUTTONS: verweigert (-97), weiß nicht (-98)** --af: **goto 65807Z** --end--
65807Z	--va: **[ZS] zs65u_2** --fn: **65807Z** --vb: Zeitstempel Ende Demokratieverständnis --fr: [ZS] Zeitstempel Ende Demokratieverständnis --af: **goto 32500Z (Modul 32QS2dSchluss_SC3P)** --end--

	--st: **32d QS2d – Querschnitt2 Schluss Startkohorte 3 (32QS2dSchluss_SC3P)** **Panel-Befragung E6P B133** **Grundlage: E6P B132 V1.02 Feldversion** **Version 1.02** **Stand: 21.05.2019** --end--
	--va: **[HILF] h_etappe** --vb: Etappenummer --fr: [HILF] Etappenummer --we: 6: Etappe 6 7: Etappe 7 8: Etappe 8 --end--
	--va: **[HILF] h_minuten** --vb: Dauer Online-Befragung --fr: [HILF] Dauer Online-Befragung --we: 1: 10 bis 20 2: 30 bis 40 --end--
32500Z	--va: **[ZS] zqs2_21** --fn: **32500Z** --vb: Zeitstempel 21 Querschnitt 2 --fr: [ZS] Zeitstempel 21 Querschnitt 2 --ac: **autoif (20101a) h_etappe = 20101a** --af: **goto 32500c** --ef: **Modul 65uDemokratie_SC3P: alle** --end--

32500c	--va: **online_zielgruppe** --fn: **32500c** --vb: Zielgruppe Online-Befragung --fr: [AUTO] Zielgruppe Online-Befragung --we: 2: gymnasiale Oberstufe Etappe 6 3: Auszubildende im letzten Jahr 4: Studierende 5: nur Online-AddOn --ac: **autoif () 32500c = 5** **autoif (30609 = 1) 32500c = 2** **autoif (ANY(24119b = 1 & h_abort = 1)) 32500c = 3** **autoif (ANY((24111 = 6 to 10) & 24120 = 1)) 32500c = 4** **autoif (32500c = 3, 4, 5) h_minuten = 1** **autoif (32500c = 2) h_minuten = 2** --af: **if (20404 = 1) goto 32509** **if (20404 <> 1) goto 32510** --end--
32509	--va: **mitseind** --fn: **32509** --vb: Mitschnitt beenden. --in: << Nicht vorlesen. Bitte den Mitschnitt jetzt beenden. Teilen Sie der Zielperson mit, dass Sie jetzt den Mitschnitt beendet haben.>> --we: 1: Mitschnitt ist beendet 2: Mitschnitt fand nicht statt --af: **goto 32510** --end--

32510	--va: **adresspr** --fn: **32510** --vb: Adresse Anschreiben korrekt --fr: Ist das Anschreiben von infas an Ihre korrekte Adresse gegangen? --we: 1: ja 2: nein **BUTTONS: verweigert (-97), weiß nicht (-98)** --af: **if (32510 = 1) goto 32503a** **if (32510 = 2, -97, -98) goto 32502** --end--
32502	--va: **adress (Vorname / Nachname / Straße / Ort / PLZ)** --fn: **32502** --vb: Adressaktualisierung --fr: **[ITEMBAT]** Damit wir Sie wieder erreichen können, darf ich noch einmal kurz Ihre Adresse aufnehmen? --in: <<Alle Angaben unbedingt vollständig und in korrekter Schreibweise aufnehmen!>> --we: OFFEN: _____ Vorname OFFEN: _____ Nachname OFFEN: _____ Straße OFFEN: _____ Ort OFFEN: _____ PLZ **BUTTONS: Angabe verweigert (-97)** --af: **goto 32503a** --end--

32503a	--va: **telefonv** --fn: **32503a** --vb: Vorfrage Telefon und Email --fr: Damit wir weiter mit Ihnen in Kontakt bleiben können, brauchen wir möglichst viele Wege, um Sie kontaktieren zu können. Daher wäre es hilfreich, wenn Sie mir Ihre Telefonnummer und Handynummer geben könnten. Besonders wichtig ist auch Ihre aktuelle E-Mail-Adresse. --we: 1: ja, Angaben werden gemacht 2: nein, keine weiteren Angaben --af: **if (32503a = 1) goto 32503** **if (32503a = 2) goto 32503b** --end--
32503	--va: **telefon(telefonw / emailw)** --fn: **32503** --vb: Telefon und Email --fr: Gibt es weitere Telefonnummern (wie z. B. Handy-Nummer) oder eine E-Mail-Adresse, unter denen wir Sie auch noch erreichen können? --in: <<Zusätzliche Informationen zu diesen Angaben (wie z. B. privat, dienstl., bei Eltern / Freunden etc.) hinter die aufgenommene Nummer schreiben.>> --we: Telefon OFFEN: _____ Email OFFEN: _____ --af: **if (20101i = 1) goto 32503j** **if (20101i = 2 & 32503(emailw) <> .) goto 32503d** **if (20101i = 2 & 32503(emailw) = .) goto 32503b** --end--

32503j	--va: **emailjn1** --fn: **32503j** --vb: E-Mail angegeben CAPI-Feld 1 --fr: (Frage an Interviewer: Wurde eine E-Mail-Adresse angegeben?) --in: << Wurde eine E-Mail-Adresse angegeben? >> --we: 1: ja 2: nein --af: **if (32503j = 1) goto 32503d** **if (32503j = 2) goto 32503b** --end--
32503b	--va: **emailv** --fn: **32503b** --vb: Vorfrage Email --fr: **if (in Deutschland lebend)** Es ist sehr wichtig, dass Sie uns Ihre aktuelle E-Mail-Adresse geben. Denn mit diesem Interviewgespräch ist nur der erste Teil der Befragung beendet. Der zweite Teil der Befragung besteht aus einem kurzen Online-Fragebogen. Dort geben Sie Ihre Antworten auf unsere Fragen selbst am Computer ein. Wir freuen uns sehr, wenn Sie sich auch noch für den zweiten Teil der Befragung im Internet Zeit nehmen. Danach erhalten Sie dann auch Ihr Dankeschön. **if (im Ausland lebend)** Es ist sehr wichtig, dass Sie uns Ihre aktuelle E-Mail-Adresse geben. Nur so können wir Ihnen den Amazon-Gutschein als Dankeschön für die Teilnahme zuschicken. --we: 1: ja, E-Mail-Adresse wird angegeben 2: nein, E-Mail-Adresse wird nicht angegeben --af: **if (32503b = 1) goto 32503c** **if (32503b = 2 & in Deutschland lebend) goto 32503d** **if (32503b = 2 & im Ausland lebend) goto 32511** --end--

32503c	--va: **email** --fn: **32503c** --vb: Email-Adresse --fr: Gibt es eine aktuelle E-Mail-Adresse, unter der wir Sie erreichen können? --in: <<Zusätzliche Informationen zu diesen Angaben (wie z. B. privat, dienstl., bei Eltern / Freunden etc.) hinter die aufgenommene Nummer schreiben. Bitte nehmen Sie auf jeden Fall auch eine aktuelle E-Mail-Adresse auf. >> --we: OFFEN: _____ --af: **if (20101i = 2 & in Deutschland lebend) goto 32503d** **if (20101i = 2 & im Ausland lebend & email <> .) goto 32503d** **if (20101i = 2 & im Ausland lebend & email = .) goto 32511** **if (20101i = 1) goto 32503k** --end--
32503k	--va: **emailjn2** --fn: **32503k** --vb: E-Mail angegeben CAPI-Feld 2 --in: << Wurde eine E-Mail-Adresse angegeben? >> --we: 1: ja 2: nein --af: **goto 32503d** --end--
32503d	--va: **erklonl** --fn: **32503d** --vb: Erklärung Onlinebefragung --fr: **if (20101i = 2 & E-Mail-Adresse aufgenommen & in Deutschland lebend)** Damit ist der erste Teil der Befragung beendet. Es geht noch mit einem zweiten, kürzeren Teil weiter. Der zweite Teil besteht aus einem Online-Fragebogen. In dem Online-Fragebogen geht es beispielsweise um Ihre Einstellung zu verschiedenen Themen und um Ihren Umgang mit digitalen Medien. Wir möchten Sie bitten, den Online-Fragebogen innerhalb von einer Woche auszufüllen. Nach diesem Interview schicken wir Ihnen einen Link zu dem Online-Fragebogen und einen persönlichen Zugangscode in einer E-Mail zu. Wenn Sie den Link anklicken oder im Internet eingeben, kommen Sie auf den Online-Fragebogen. Dort können Sie den Zugangscode

	eingeben und dann die Fragen beantworten. Selbstverständlich ist auch hier Ihre Teilnahme freiwillig. Wir freuen uns aber sehr, wenn Sie auch noch bei dem zweiten Teil der Befragung mitmachen, denn erst dann ist die aktuelle Befragung vollständig. Danach erhalten Sie Ihr Dankeschön in Höhe von 20Euro per Post. Das Beantworten des Online-Fragebogens dauert circa **<h_minuten(LABEL)>** Minuten. **if (20101i = 2 & E-Mail-Adresse aufgenommen & im Ausland lebend)** Damit ist der erste Teil der Befragung beendet. Es geht noch mit einem zweiten, kürzeren Teil weiter. Der zweite Teil besteht aus einem Online-Fragebogen. In dem Online-Fragebogen geht es beispielsweise um Ihre Einstellung zu verschiedenen Themen und um Ihren Umgang mit digitalen Medien. Wir möchten Sie bitten, den Online-Fragebogen innerhalb von einer Woche auszufüllen. Nach diesem Interview schicken wir Ihnen einen Link zu dem Online-Fragebogen und einen persönlichen Zugangscode in einer E-Mail zu. Wenn Sie den Link anklicken oder im Internet eingeben, kommen Sie auf den Online-Fragebogen. Dort können Sie den Zugangscode eingeben und dann die Fragen beantworten. Selbstverständlich ist auch hier Ihre Teilnahme freiwillig. Wir freuen uns aber sehr, wenn Sie auch noch bei dem zweiten Teil der Befragung mitmachen, denn erst dann ist die aktuelle Befragung vollständig. Danach erhalten Sie Ihr Dankeschön in Form eines Amazon-Gutscheins über 20 Euro per E-Mail zugesendet. Das Beantworten des Online-Fragebogens dauert circa **<h_minuten(LABEL)>** Minuten. **if (20101i = 2 & keine E-Mail-Adresse aufgenommen)** Damit ist der erste Teil der Befragung beendet. Es geht noch mit einem zweiten, kürzeren Teil weiter. Der zweite Teil besteht aus einem Online-Fragebogen. In dem Online-Fragebogen geht es beispielsweise um Ihre Einstellung zu verschiedenen Themen und um Ihren Umgang mit digitalen Medien. Wir möchten Sie bitten, den Online-Fragebogen innerhalb von einer Woche auszufüllen. Nach diesem Interview schicken wir Ihnen den Link zum Online-Fragebogen und einen persönlichen Zugangscode per Post zu. Wenn Sie diesen Link im Internet eingeben, kommen Sie auf den Online-Fragebogen. Dort können Sie den Zugangscode eingeben und die Fragen beantworten. Selbstverständlich ist auch hier Ihre Teilnahme freiwillig. Wir freuen uns aber sehr, wenn Sie auch noch bei dem zweiten Teil der Befragung mitmachen, denn erst dann ist die aktuelle Befragung vollständig. Danach erhalten Sie Ihr Dankeschön in Höhe von 20 Euro per Post. Das Beantworten des Online-Fragebogens dauert circa **<h_minuten(LABEL)>** Minuten. **if (20101i = 1)** Damit ist der erste Teil der Befragung beendet. Es geht noch mit einem zweiten, kürzeren Teil weiter. Der zweite Teil besteht aus einem Online-Fragebogen. In dem Online-Fragebogen geht es beispielsweise um Ihre Einstellung zu verschiedenen Themen und um Ihren Umgang mit digitalen Medien. Wir möchten Sie bitten, den Online-Fragebogen innerhalb von einer Woche auszufüllen. Ich gebe Ihnen gleich eine Karte mit einem Link zu diesem zweiten Befragungsteil und einem

	persönlichen Zugangscode. Wenn Sie diesen Link im Internet eingeben, kommen Sie auf den Online-Fragebogen. Dort können Sie den Zugangscode eingeben und die Fragen beantworten. Selbstverständlich ist auch hier Ihre Teilnahme freiwillig. Wir freuen uns aber sehr, wenn Sie auch noch bei dem zweiten Teil der Befragung mitmachen, denn erst dann ist die aktuelle Befragung vollständig. Danach erhalten Sie Ihr Dankeschön in Höhe von 20 Euro per Post. Das Beantworten des Online-Fragebogens dauert circa **<h_minuten(LABEL)>** Minuten. --in: <<Bei Nachfragen: Mit Link ist die Internetadresse gemeint, die man oben im Internetfenster eingibt, um eine bestimmte Internetseite zu erreichen. >> --we: 1: weiter --af: **if (20101i = 2) goto 32511** **if (20101i = 1) goto 32503e** --end--
32503e	--va: **zugcode1** --fn: **32503e** --vb: Zugangscode Onlinebefragung CAPI-Befragung Eingabe 1 --fr: --in: << Bitte nehmen Sie nun die Karte mit dem Link und dem Zugangscode für die Onlinebefragung. Tragen Sie dann bitte den 10-stelligen Zugangscode von der Karte im Fragebogen ein. >> --we: OFFEN: _____ --af: **goto 32503f** --end--
32503f	--va: **zugcode2** --fn: **32503f** --vb: Zugangscode Onlinebefragung CAPI-Befragung Eingabe 2 --fr: --in: << Bitte tragen Sie zur Sicherheit den 10-stelligen Zugangscode noch ein zweites Mal von der Karte im Fragebogen ein. >> --we: OFFEN: _____ --af: **goto 32503g** --end--

32503g	--va: **zugcode_p1** --fn: **32503g** --vb: Zugangscode Onlinebefragung CAPI-Befragung Prüfung --fr: [AUTO] Prüfung (32503e = 32503f) --we: 1: ja 2: nein --af: **autoif (32503e = 32503f) 32503g = 1** **autoif (32503e <> 32503f) 32503g = 2** --af: **if (32503g = 1) goto 32503i** **if (32503g = 2) goto 32503h** --end--
32503h	--va: **zugcode_p2** --fn: **32503h** --vb: Zugangscode Onlinebefragung CAPI-Befragung Fehlermeldung --in: << ACHTUNG! Die beiden Zugangscodes, die Sie eingegeben haben, stimmen nicht miteinander überein. Bitte wiederholen Sie die Eingabe!>> --we: 1: zurück zur ersten Eingabe des Zugangscodes --af: **goto 32503e** --end--

32503i	--va: **uebercod** --fn: **32503i** --vb: Übergabe Zugangscode Onlinebefragung CAPI-Befragung --in: << Übergeben Sie der ZP nun die Karte mit dem Link und dem Zugangscode für die Online-Befragung. Bei Nachfragen: Auf der Karte steht der Link, also die Internetadresse, die man oben im Internetfenster eingibt, um die Online-Befragung zu erreichen. Dort muss dann der Zugangscode eingegeben werden.>> --we: 1: weiter, Karte mit Zugangsdaten übergeben --af: **goto 32511** --end--
32511	--va: **zukumz** --fn: **32511** --vb: zukünftiger Umzug --fr: Damit wir Sie auch im Falle eines Umzugs erreichen können, wäre es sehr hilfreich, wenn Sie uns jetzt schon sagen könnten, ob Sie in absehbarer Zeit einen Umzug planen. Haben Sie vor in den nächsten 12 Monaten umzuziehen? --we: 1: ja 2: nein **BUTTONS: verweigert (-97), weiß nicht (-98)** --af: **if (32511 = 1) goto 32512** **if (32511 = 2, -97, -98) goto 32520** --end--

32512	--va: **zukadr (zukStraße / zukOrt)** --fn: **32512** --vb: zukünftige Adresse --fr: **[ITEMBAT]** Wohin wollen Sie umziehen? Nennen Sie uns bitte die genaue Adresse. Straße: Straße Ort: Ort --in: <<Falls die genaue Adresse nicht bekannt ist, den Ort – bei Städten auch Stadtviertel – aufnehmen.>> --we: OFFEN: _____ Straße OFFEN: _____ Ort **BUTTONS: noch gar keine Angabe möglich (-6), verweigert (-97), weiß nicht (-98)** --af: **goto 32520** --end--
32520	--va: **estdau** --fn: **32520** --vb: Schätzung der Befragungsdauer --fr: Bitte schauen Sie jetzt nicht auf die Uhr. Ich hätte gerne zum Abschluss von Ihnen gewusst, wie viele Minuten dieses Interview Ihrer Einschätzung nach gedauert hat. --we: OFFEN: ___ Minuten **BUTTONS: verweigert (-97), weiß nicht (-98)** --ra: **0 to 999, -97, -98** --af: **if (32520 > -97) goto 32521** **if (32520 = -97, -98) goto 32504** --end--

32521	--va: **estdaus** --fn: **32521** --vb: Schätzung der Befragungsdauer_2 --fr: Haben Sie die Dauer geschätzt, oder haben Sie auf die Uhr geschaut? --we: 1: Dauer geschätzt 2: auf die Uhr geschaut **BUTTONS: verweigert (-97), weiß nicht (-98)** --af: **goto 32504** --end--
32504	--va: **ende** --fn: **32504** --vb: Verabschiedung --fr: Frau / Herr …, ich danke Ihnen ganz herzlich für das Gespräch. --in: <<Achtung, bitte nicht die folgenden Fragen vergessen!>> --af: **goto 32505Z** --end--
32505Z	--va: **[ZS] zqs2_22** --fn: **32505Z** --vb: Zeitstempel 22 Querschnitt 2 --fr: [ZS] Zeitstempel 22 Querschnitt 2 --af: **goto 33100Z (Modul 33Int_SC3P)** --end--

	--st: **33Int Interviewerfragen Startkohorte 3 (33Int_SC3P) Panelbefragung E6P B133** **Grundlage: E6P B132 V1.02 Feldversion** **Version 1.02** **Stand: 14.05.2019** --end--
33100Z	--va: **[ZS] zif1** --fn: **33100Z** --vb: Zeitstempel 1 Interviewerfragen --fr: [ZS] Zeitstempel 1 Interviewerfragen --af: **goto 33100** --ef: **Modul 32dQS2_Schluss_SC3P: alle** --end--
33100	--va: **caseid** --fn: **33100** --vb: Personennummer --fr: [AUTO] Personennummer --af: **goto 33109** --end--
33109	--va: **ifpro** --fn: **33109** --vb: Probleme --fr: Gab es bei der Durchführung der Befragung Probleme? --we: 1: ja 2: nein --af: **if (33109 = 1) goto 33110** **if (33109 = 2) goto 33110Z** --end--

33110	--va: **ifproo** --fn: **33110** --vb: Kommentar zu Problemen --fr: Geben Sie möglichst genau an, was für Probleme das waren! --we: OFFEN: _____ --af: **goto 33110Z** --end--
33110Z	--va: **[ZS] zif4** --fn: **33110Z** --vb: Zeitstempel 4 Interviewerfragen --fr: [ZS] Zeitstempel 4 Interviewerfragen --af: **goto Interviewende** --end--

3.2 Ablaufplan

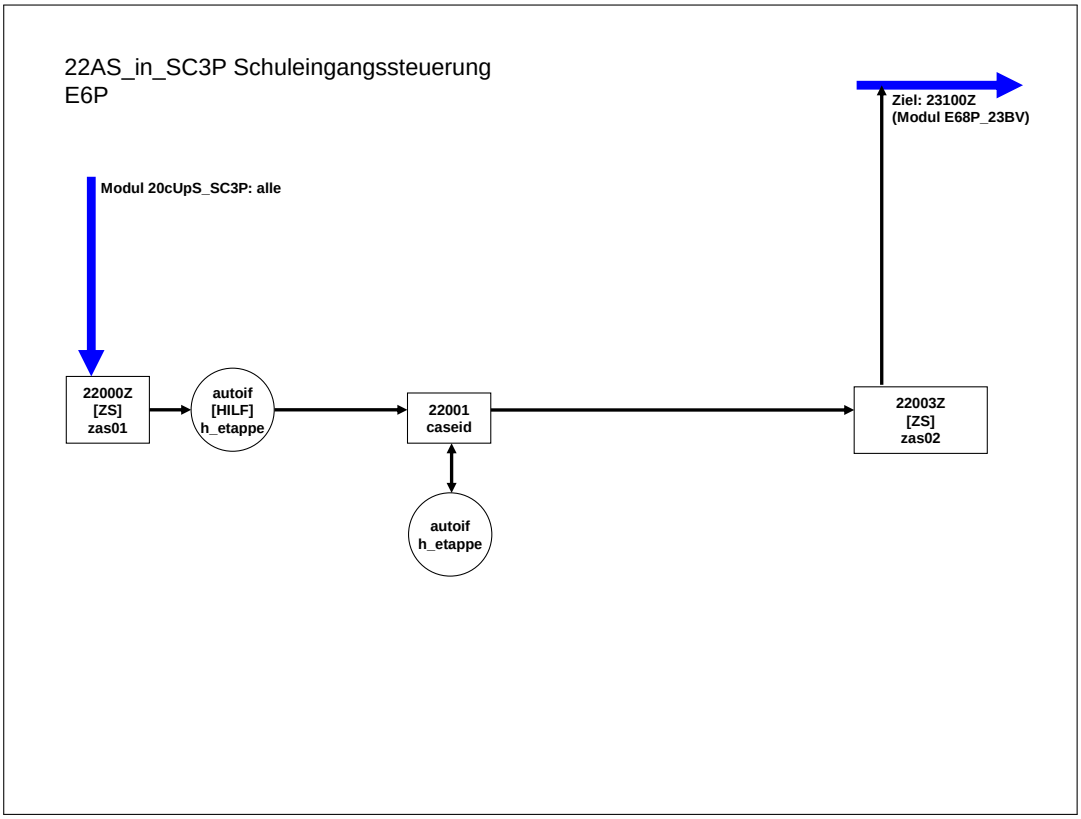

22AS_in_SC3P Schuleingangssteuerung E6P

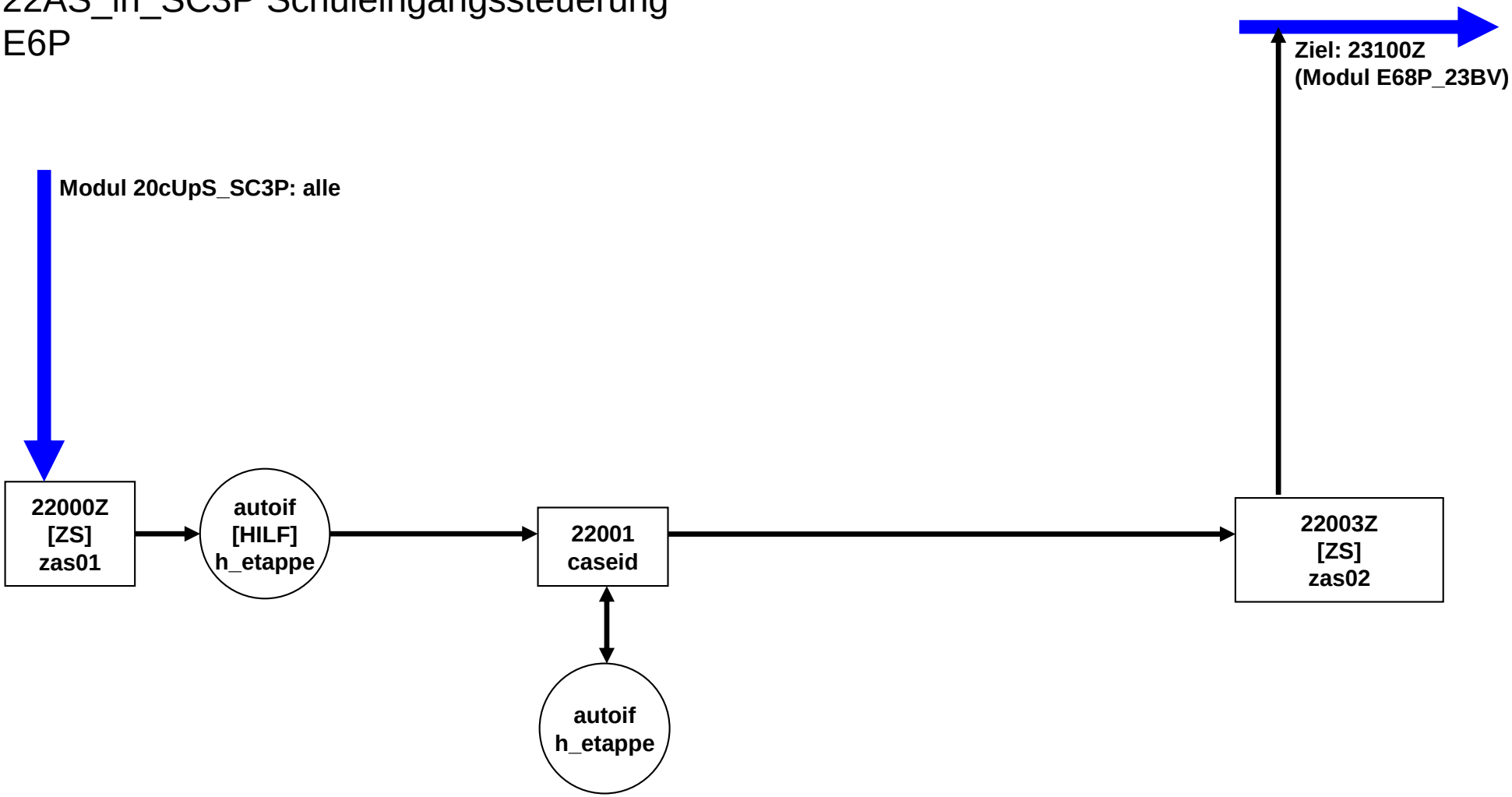

22AS_out_SC3P Schulausgangssteuerung E6P

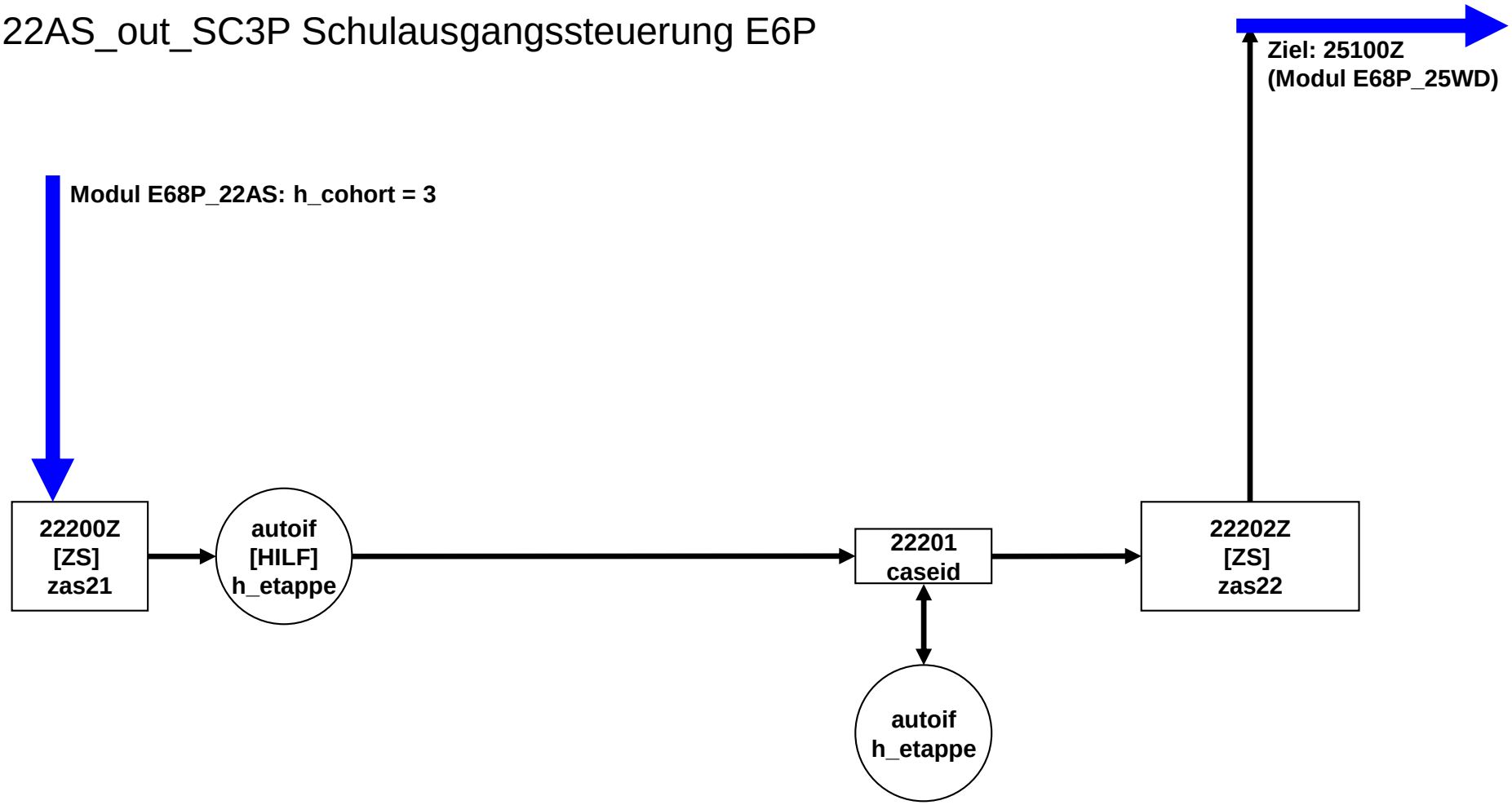

23BV_out_SC3P Berufsvorbereitung Ausgangssteuerung E6P

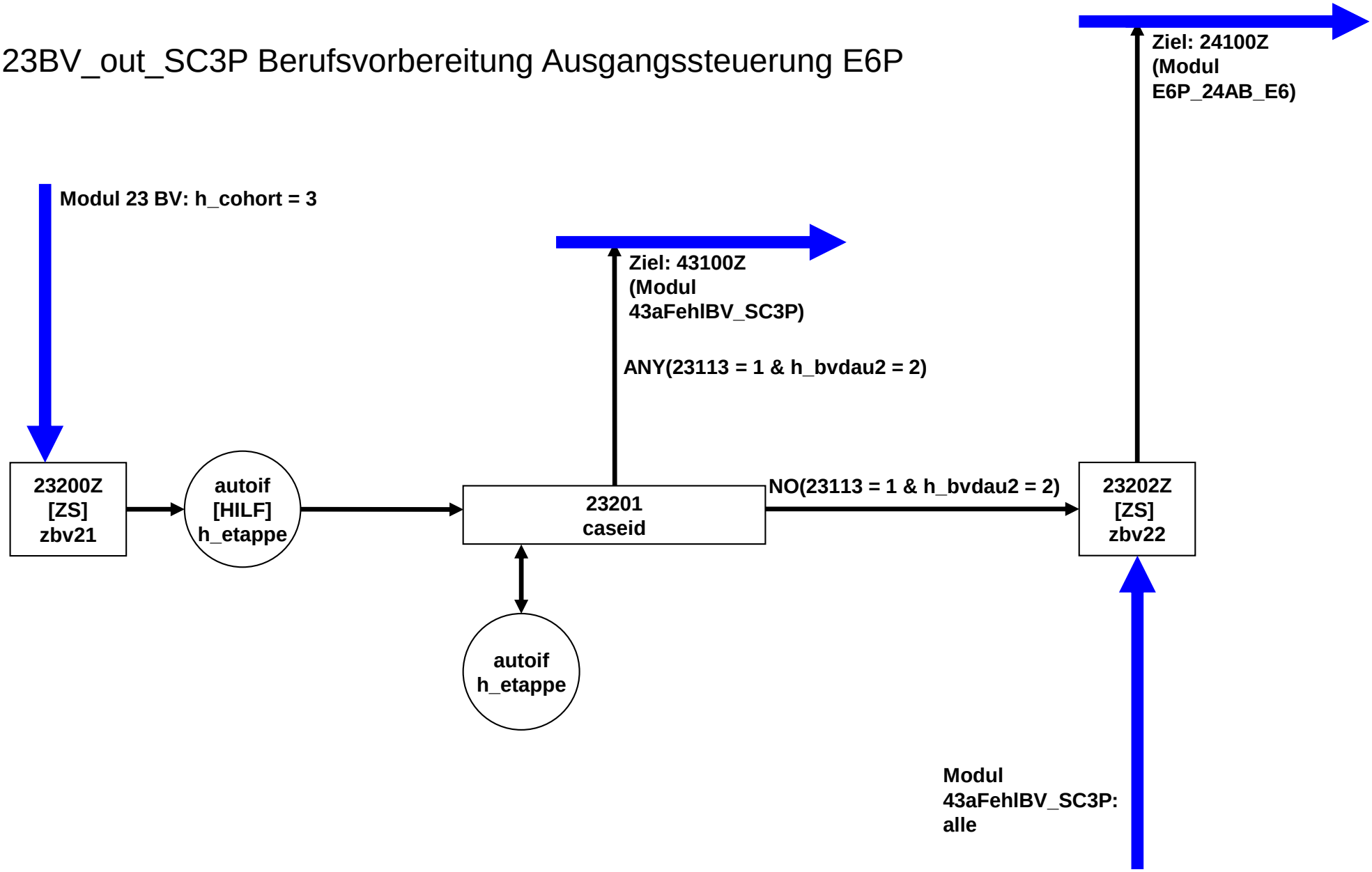

24AB_out_SC3P Ausbildung Ausgangssteuerung E6P

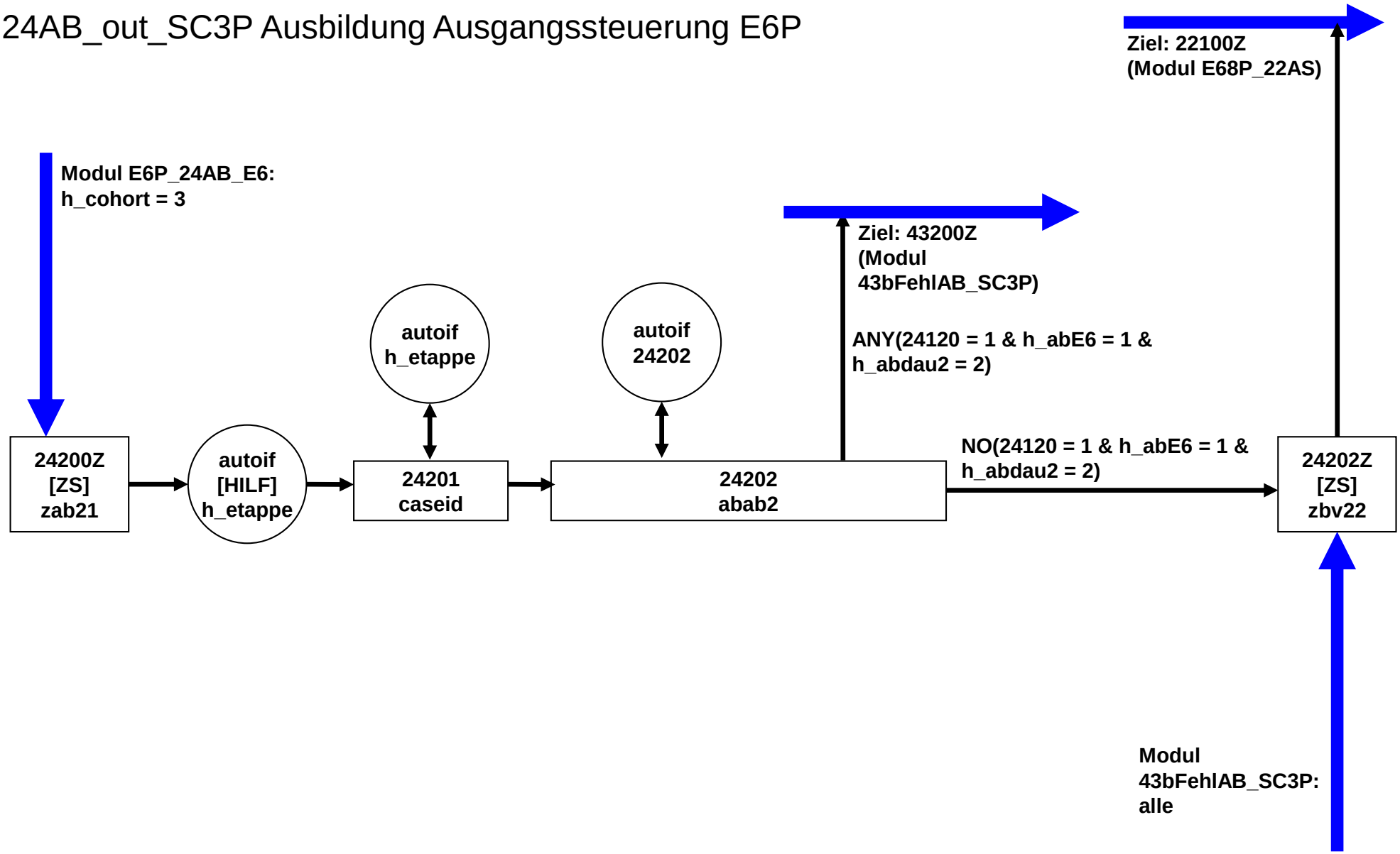

25WD_out_SC3P Wehrdienst Ausgangssteuerung E6P

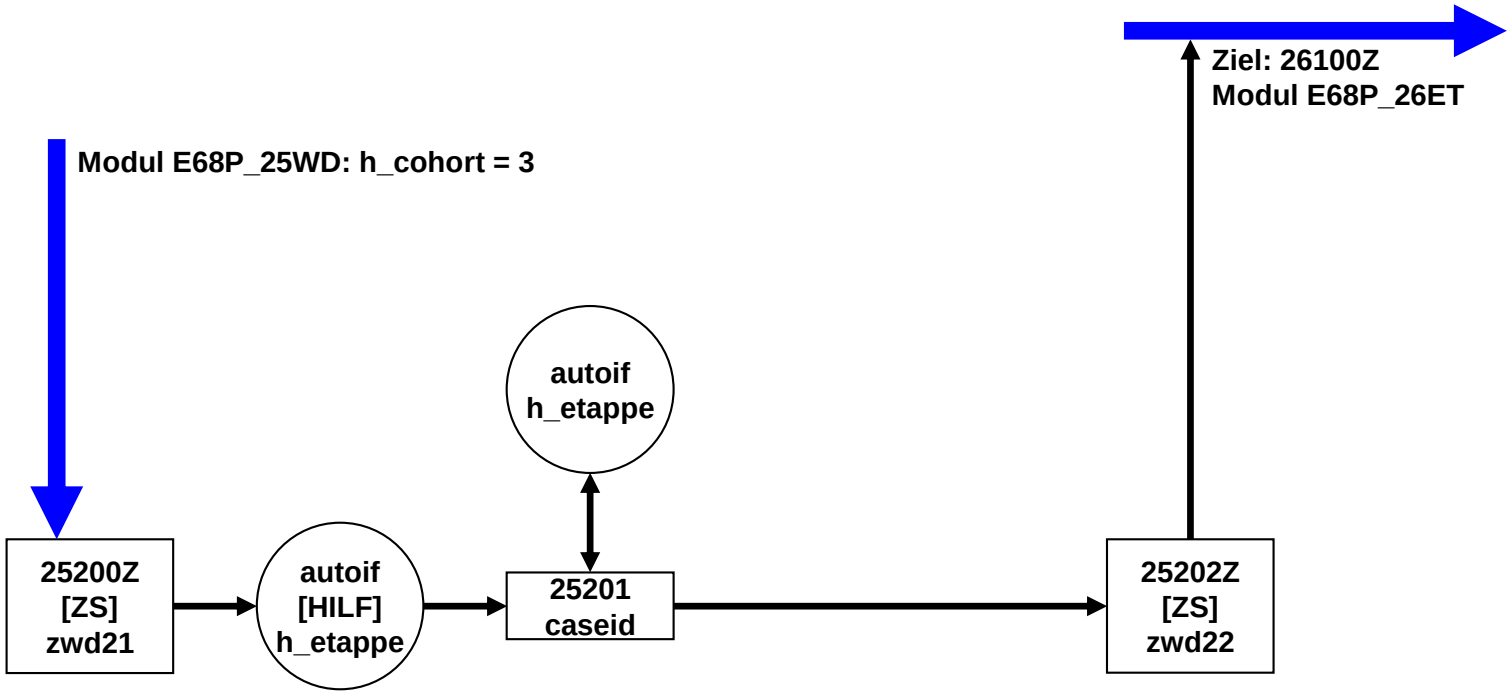

26ET_out_SC3P Erwerbstätigkeit Ausgangssteuerung E6P

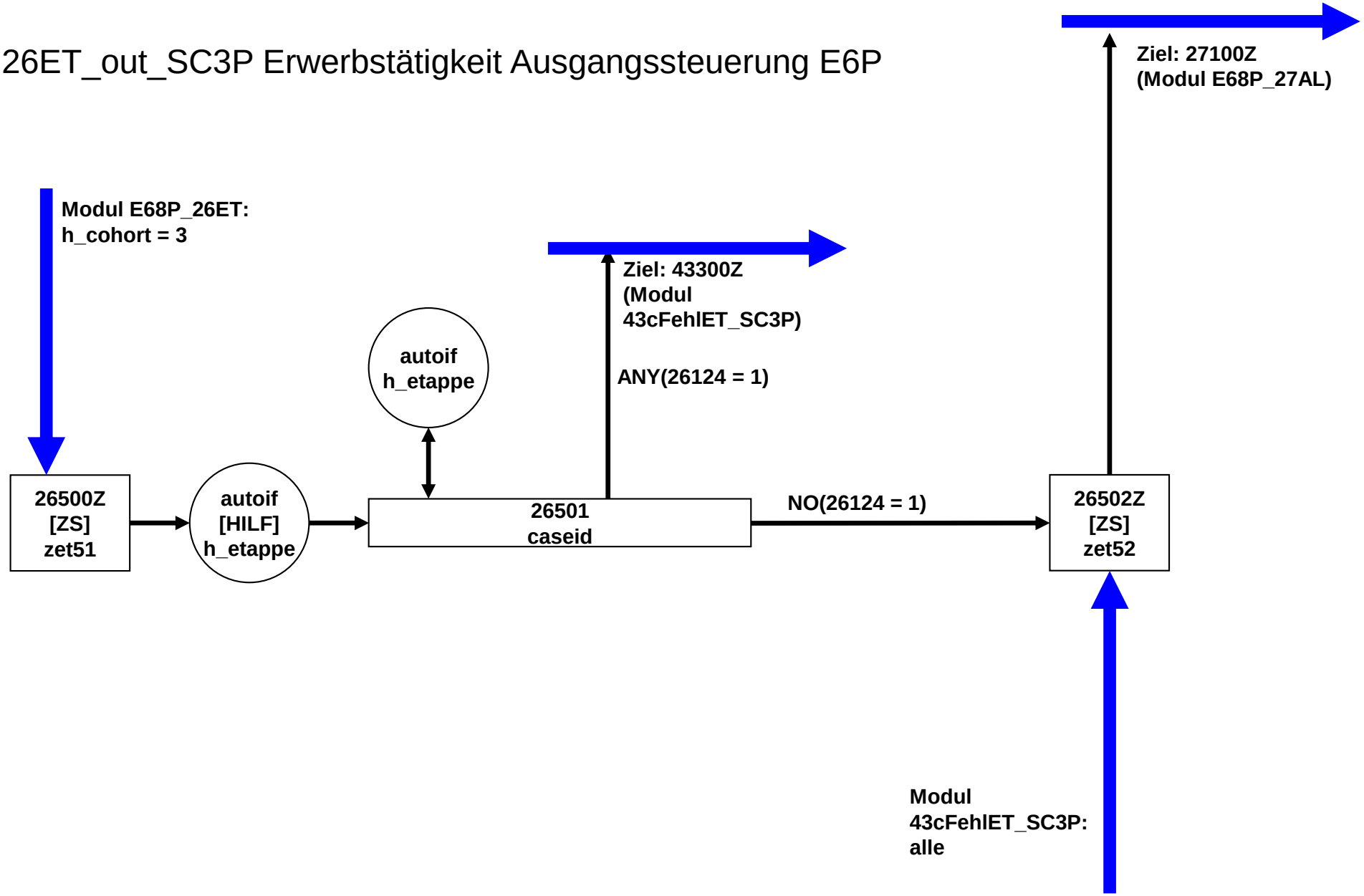

27AL_out_SC3P Arbeitslosigkeit Ausgangssteuerung E6P

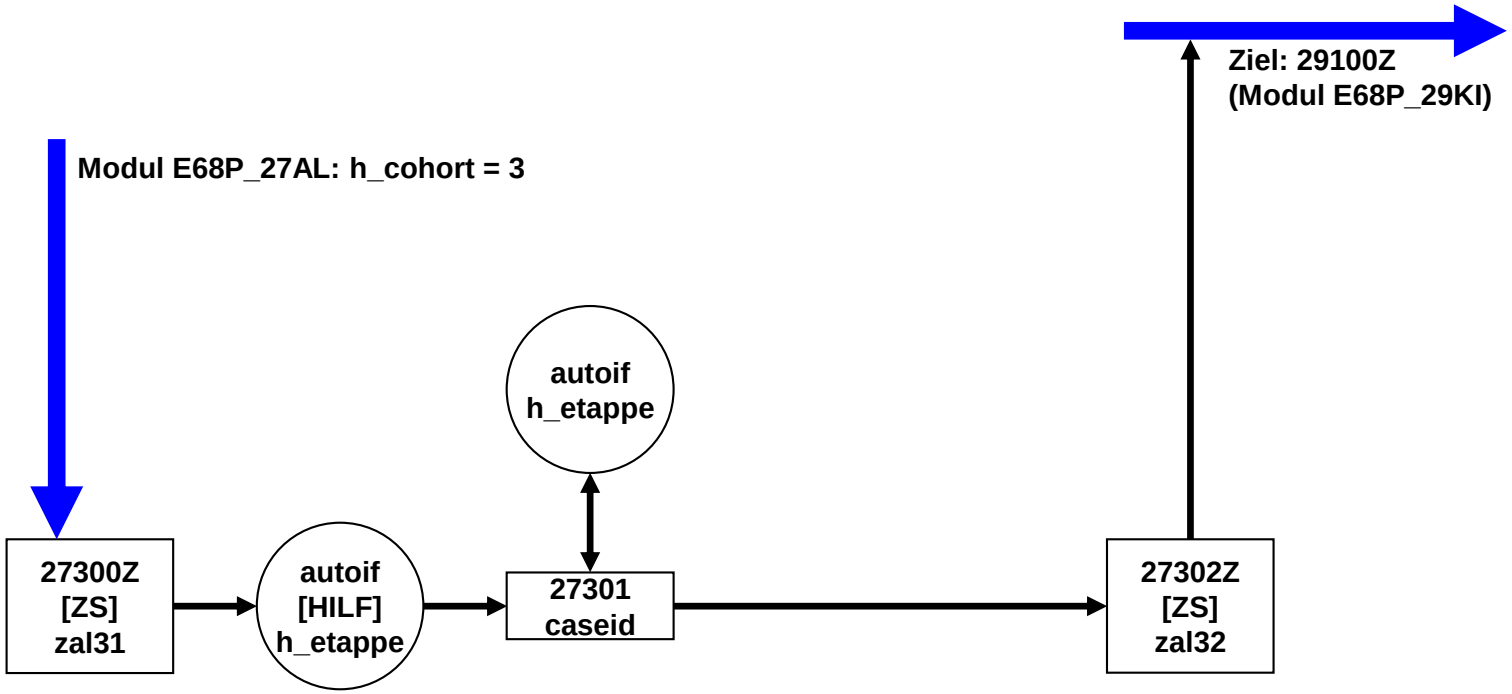

29KI_out_SC3P Kinder Ausgangssteuerung E6P

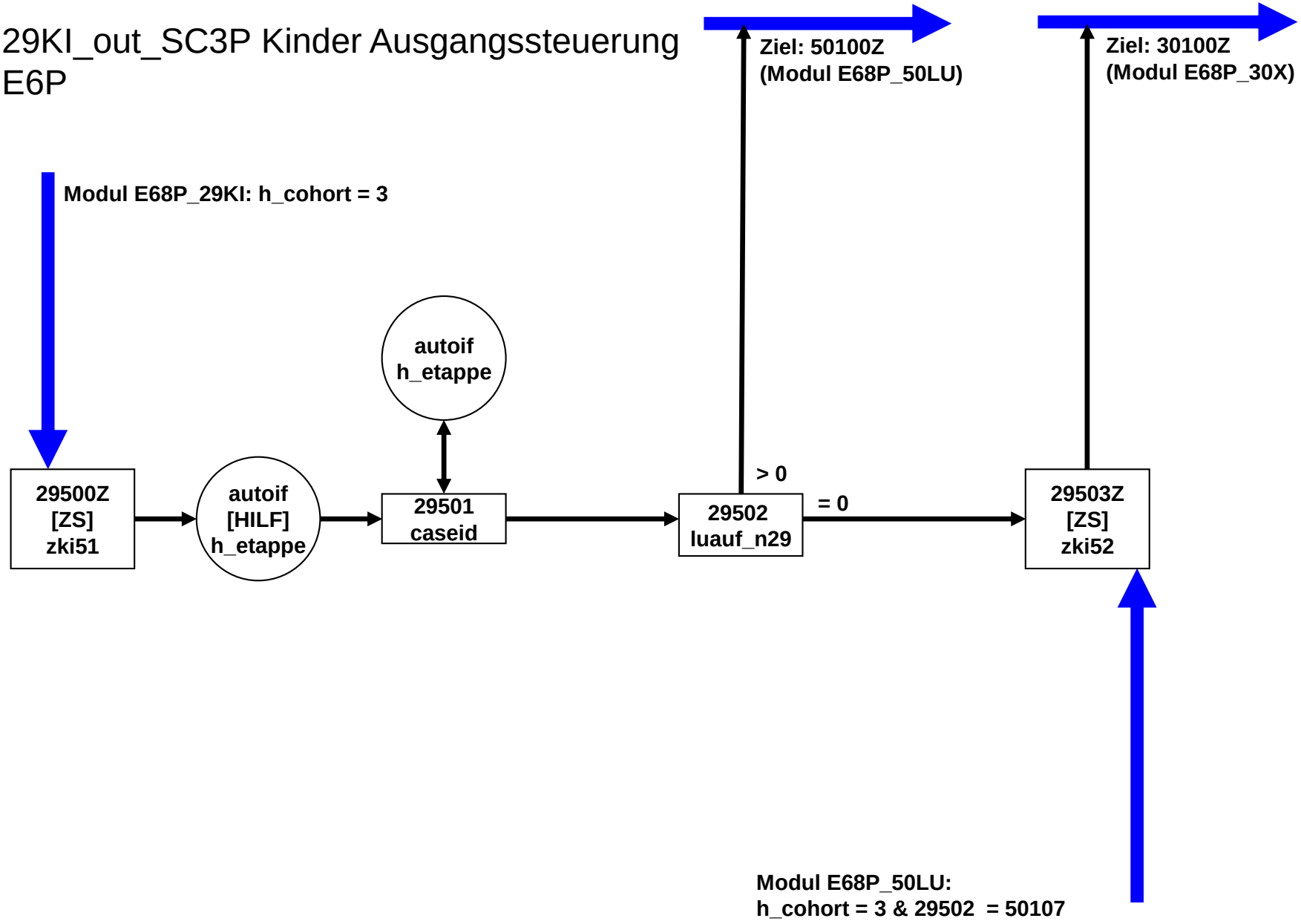

30X_out_SC3P X-Modul
Ausgangssteuerung E6P (1 von 4)

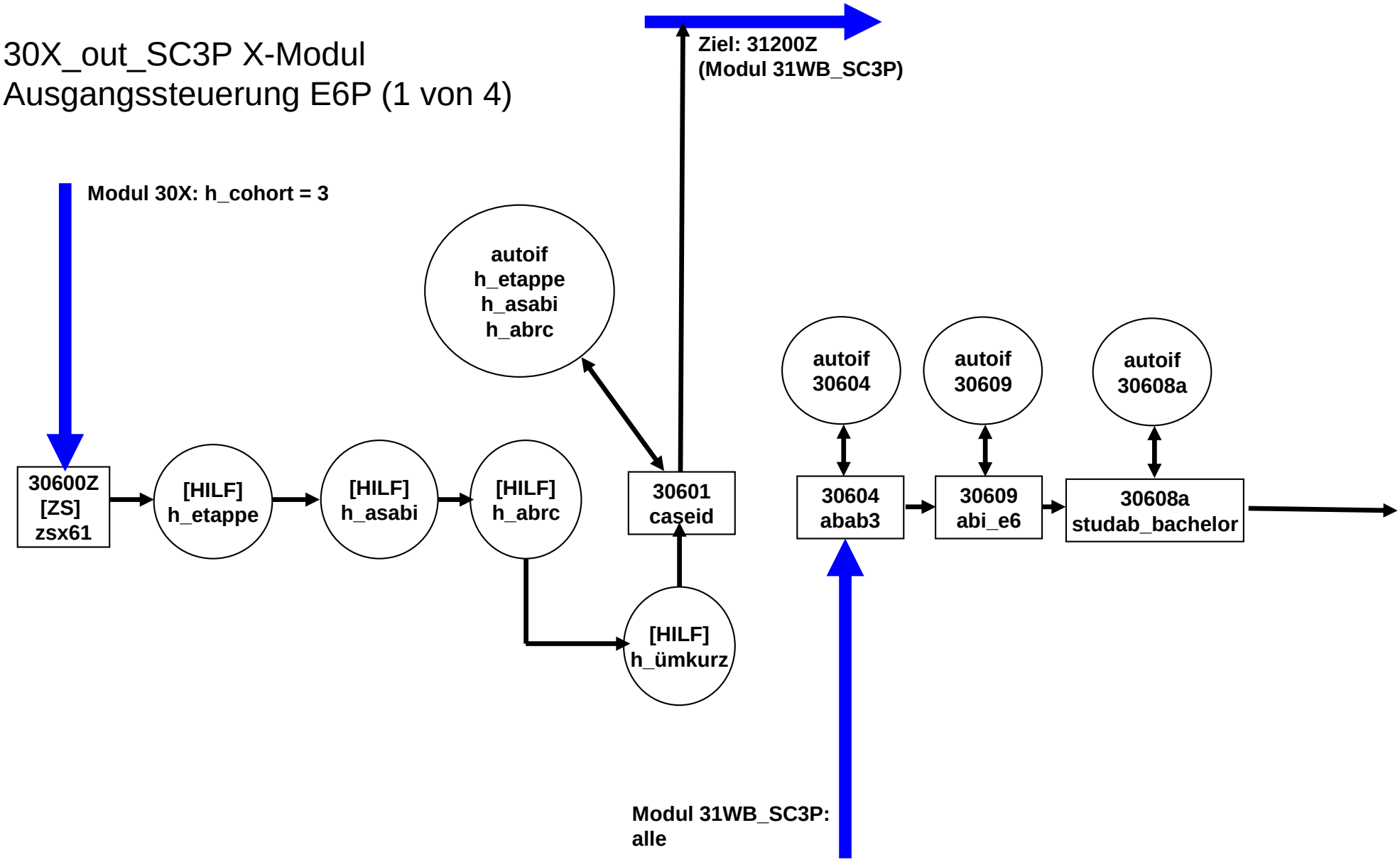

30X_out_SC3P X-Modul
Ausgangssteuerung E6P (2 von 4)

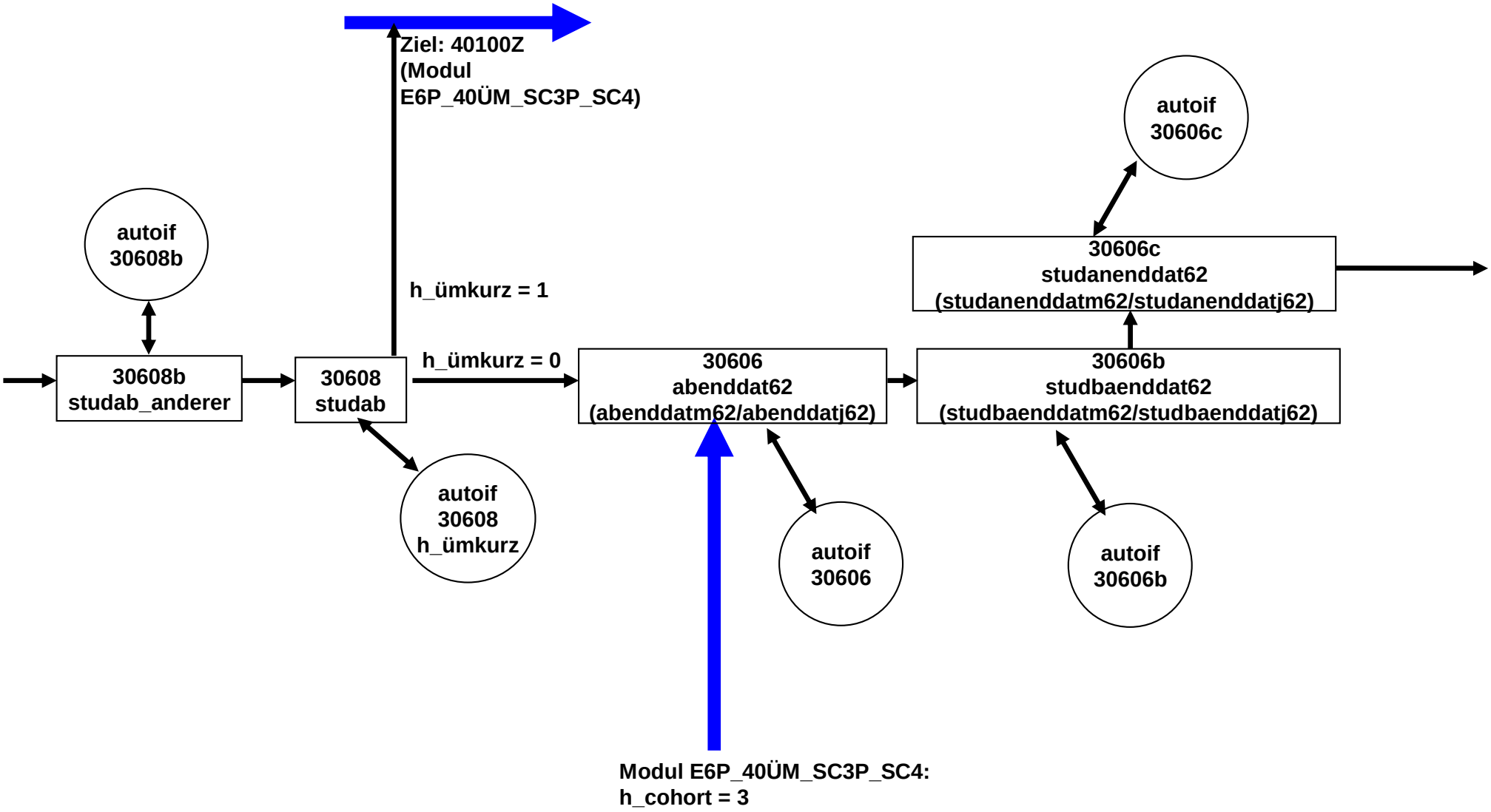

30X_out_SC3P X-Modul
Ausgangssteuerung E6P (3 von 4)

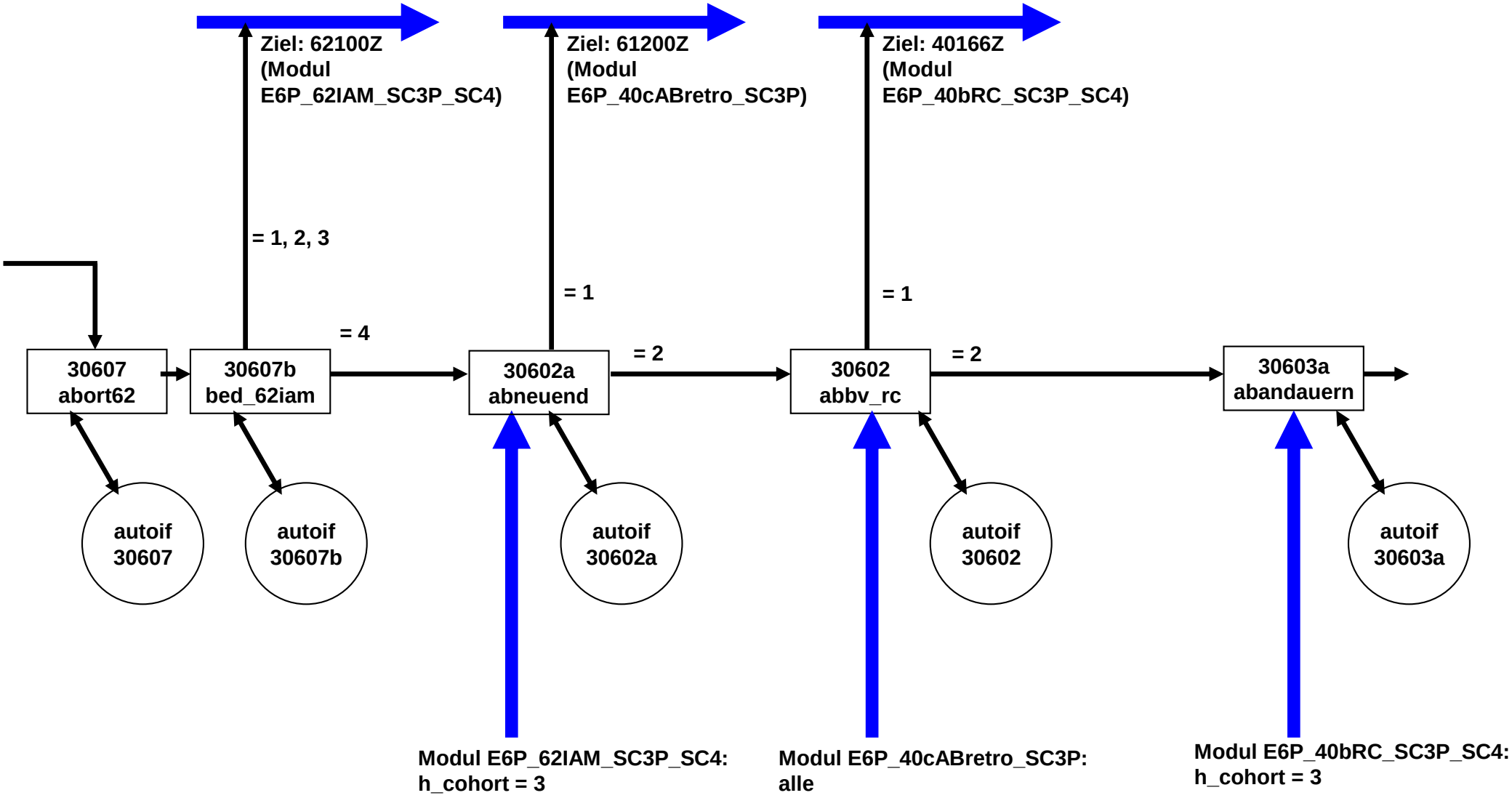

30X_out_SC3P X-Modul
Ausgangssteuerung E6P (4 von 4)

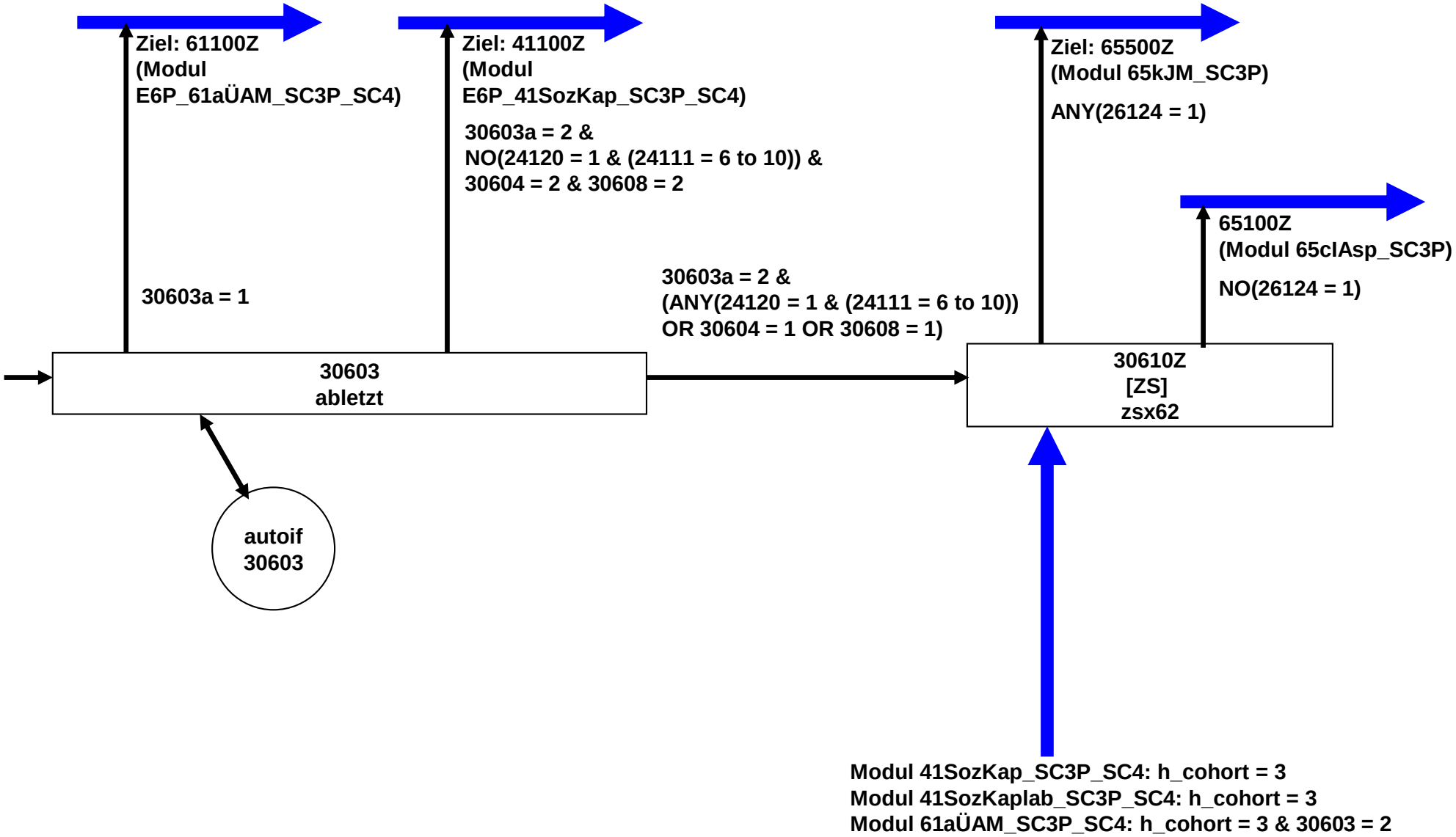

20aSCR_SC3P E6P (1 von 8)

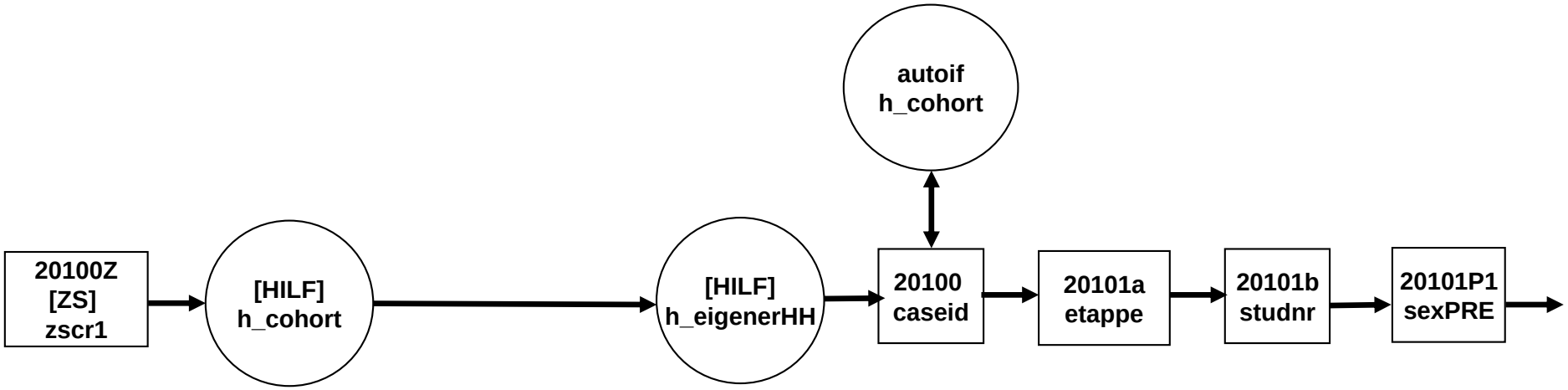

20aSCR_SC3P E6P (2 von 8)

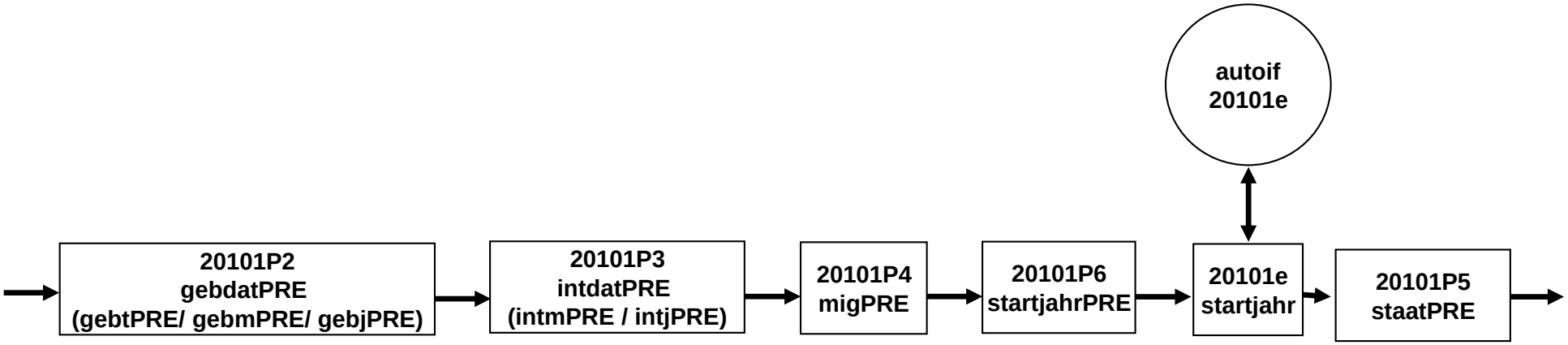

20aSCR_SC3P E6P (3 von 8)

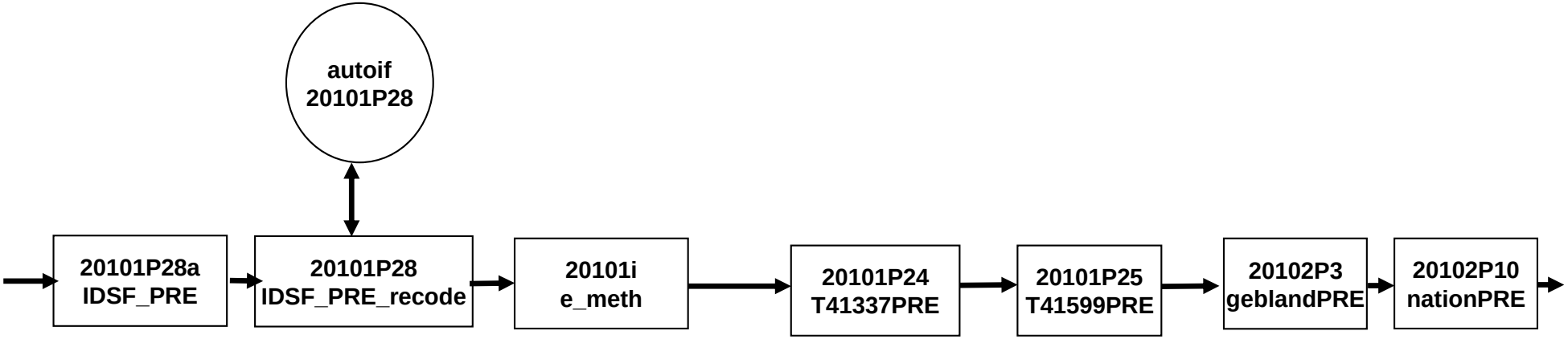

20aSCR_SC3P E6P (4 von 8)

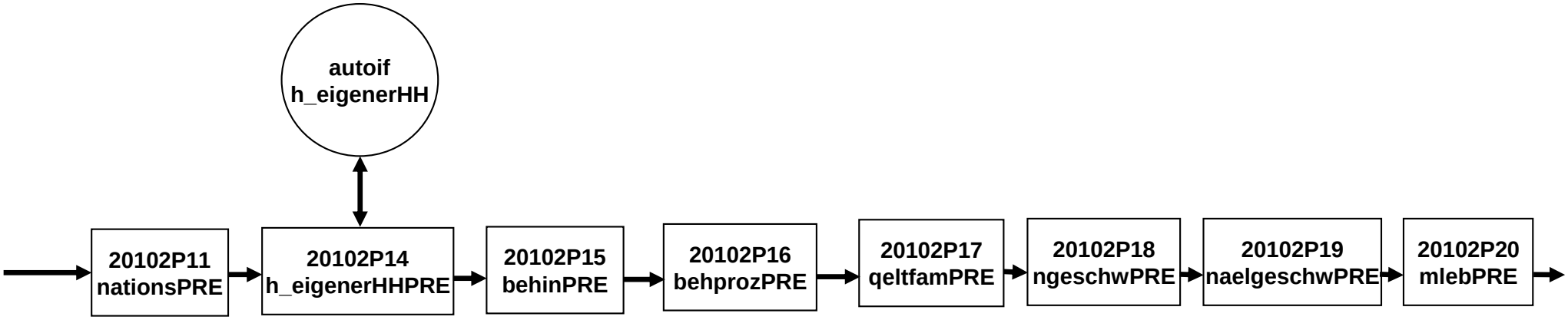

20aSCR_SC3P E6P (5 von 8)

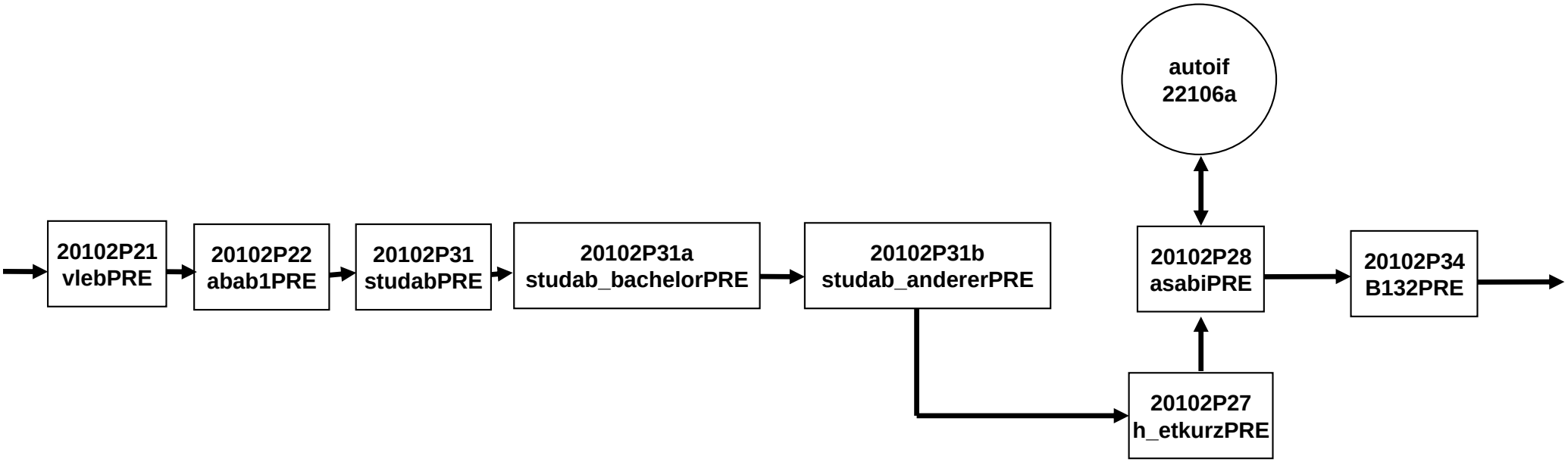

20aSCR_SC3P E6P (6 von 8)

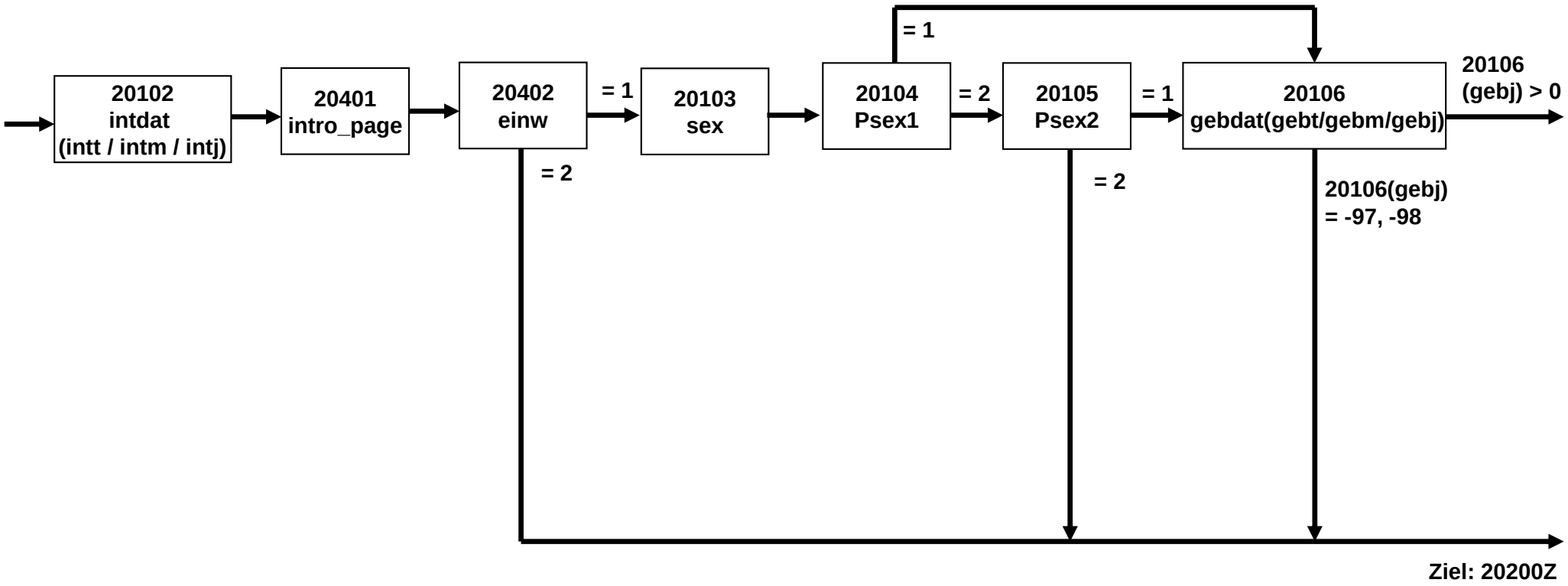

20aSCR_SC3P E6P (7 von 8)

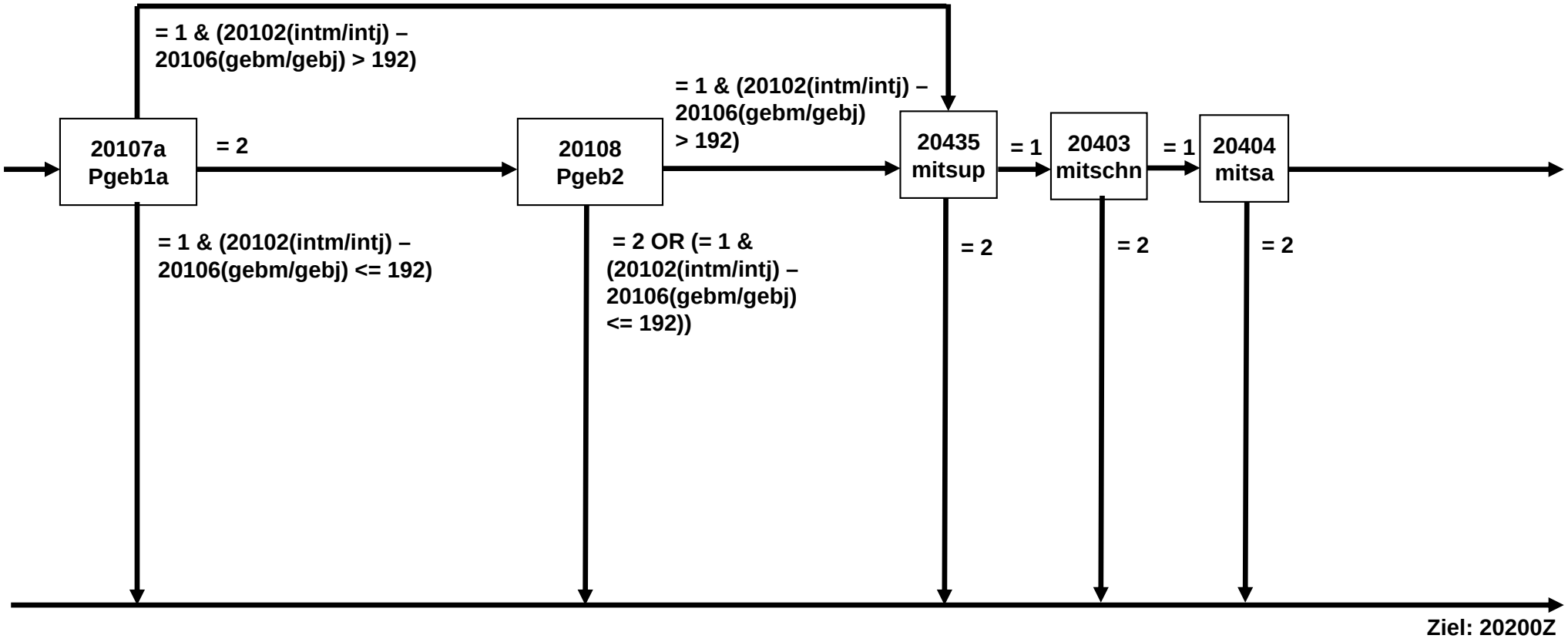

20aSCR_SC3P E6P (8 von 8)

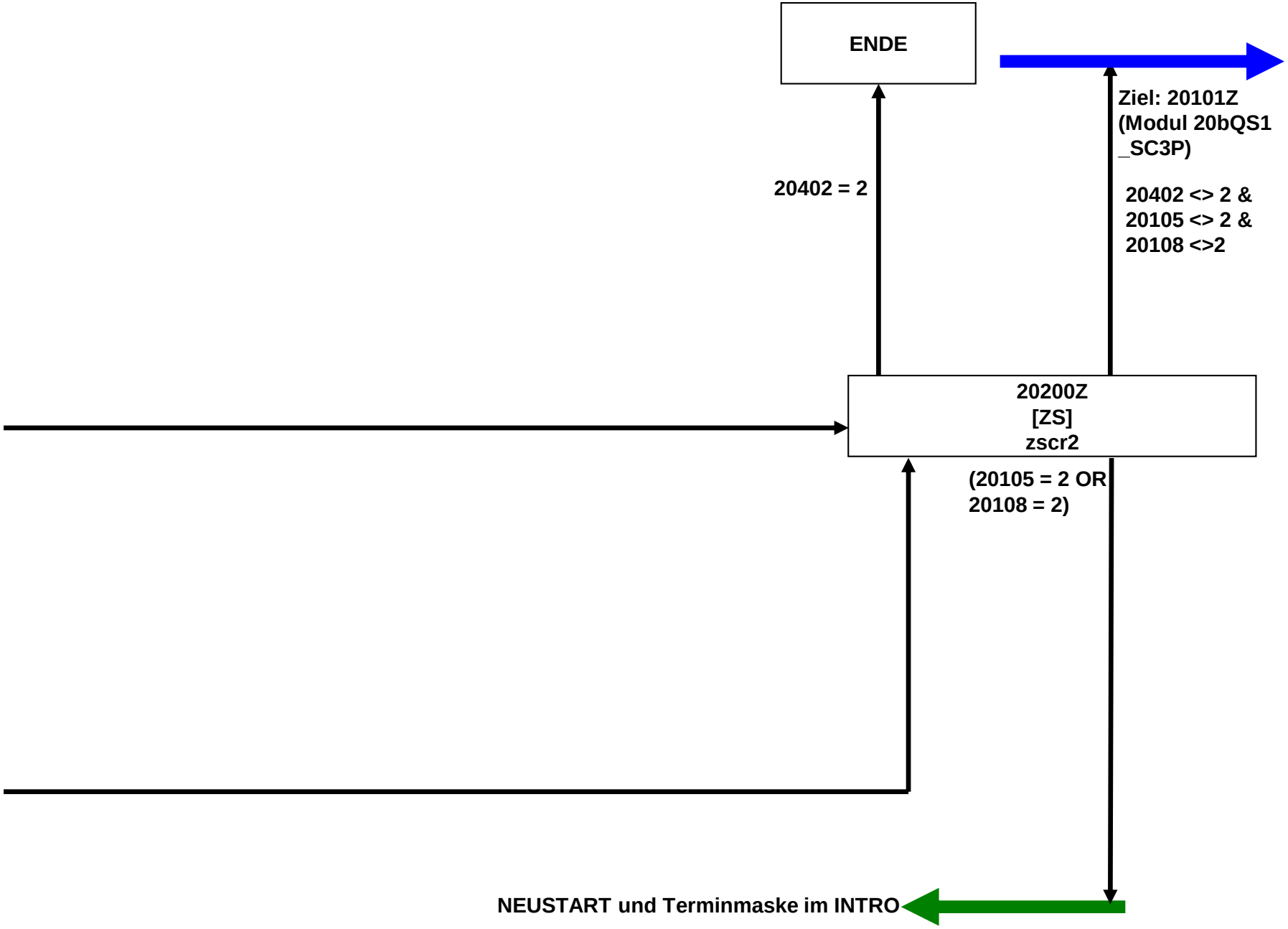

20bQS1QU_SC3P-Modul E6P (1 von 4)

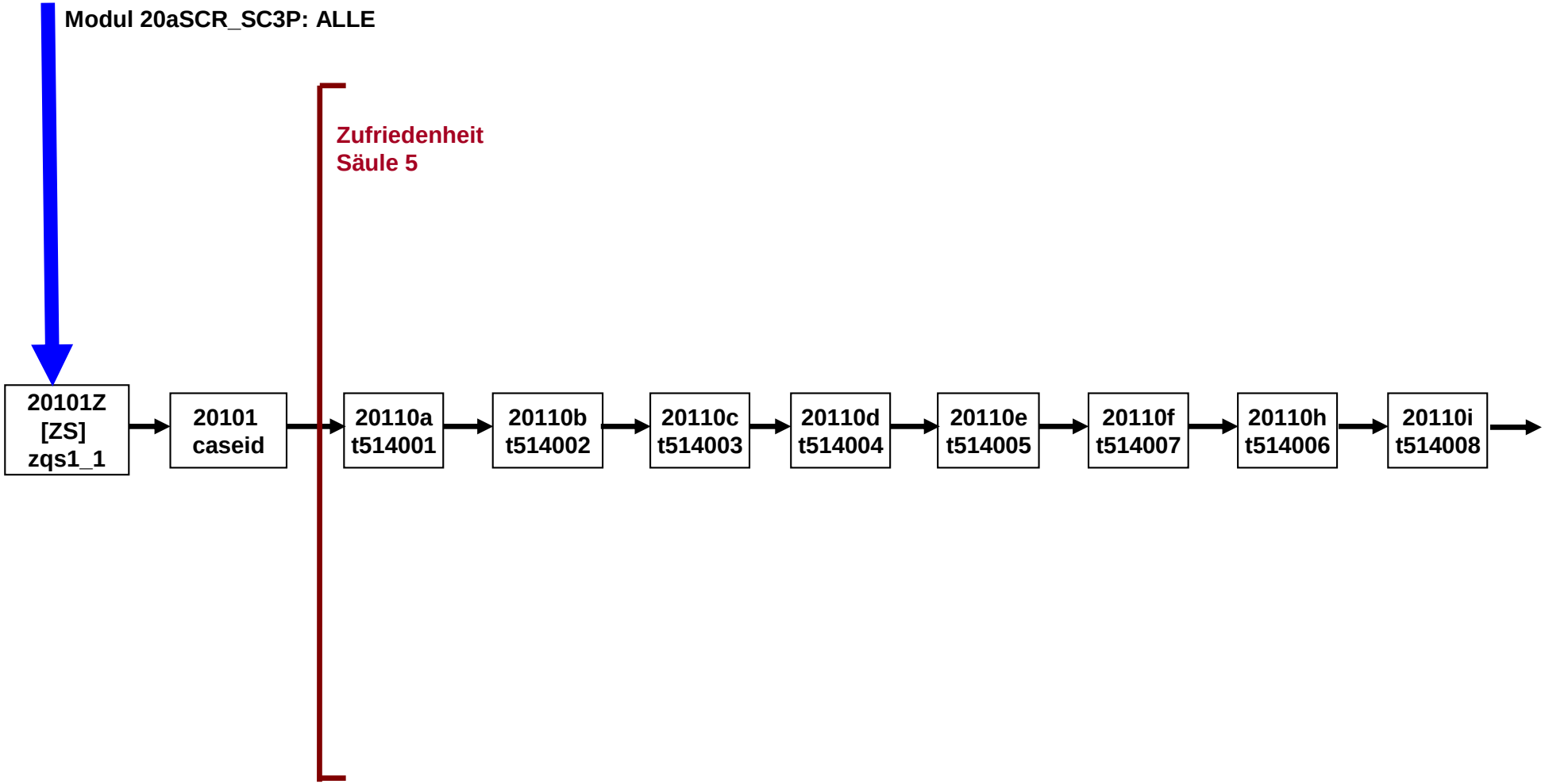

20bQS1QU_SC3P-Modul E6P (2 von 4)

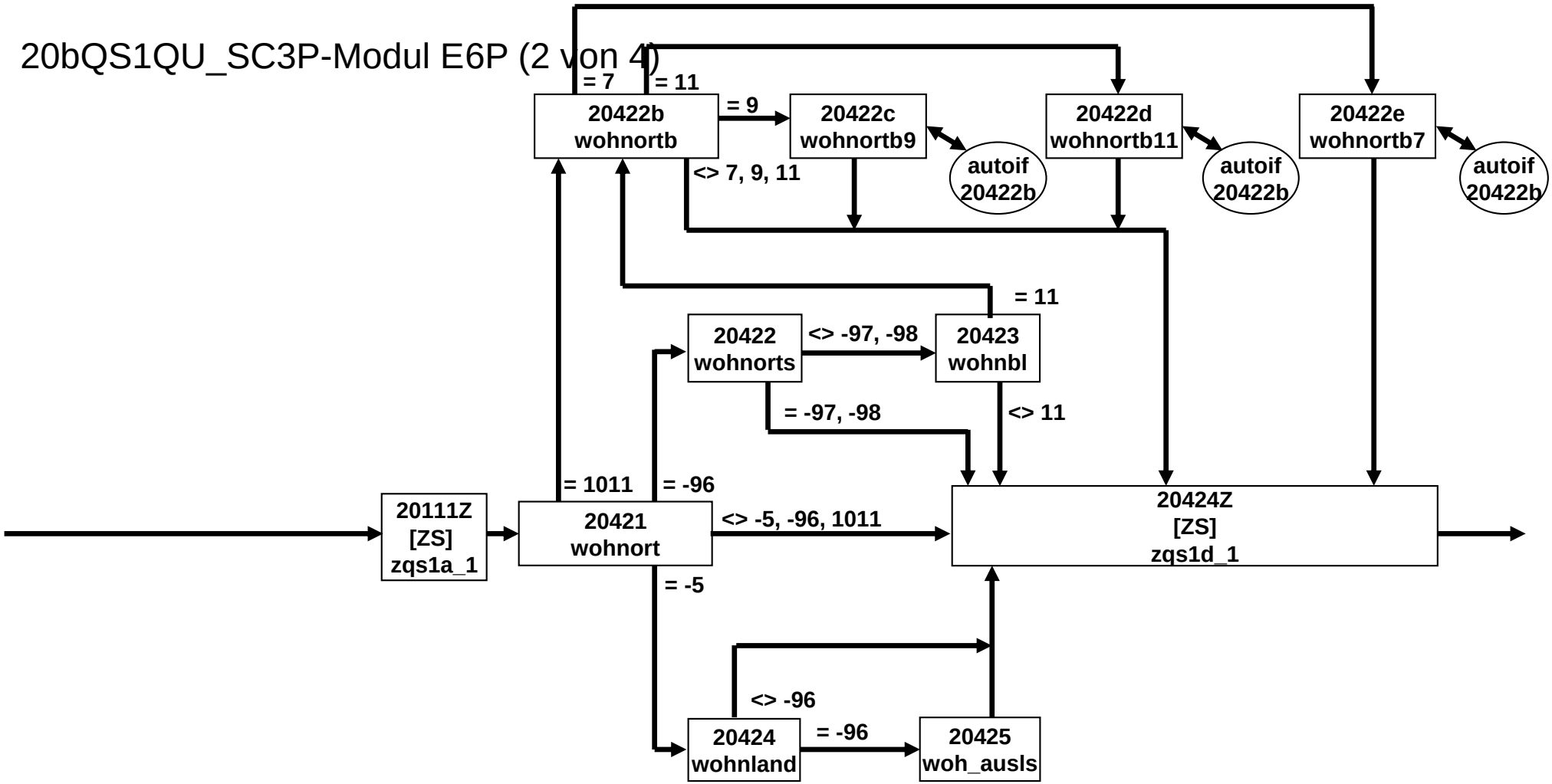

20bQS1QU_SC3P-Modul E6P (3 von 4)

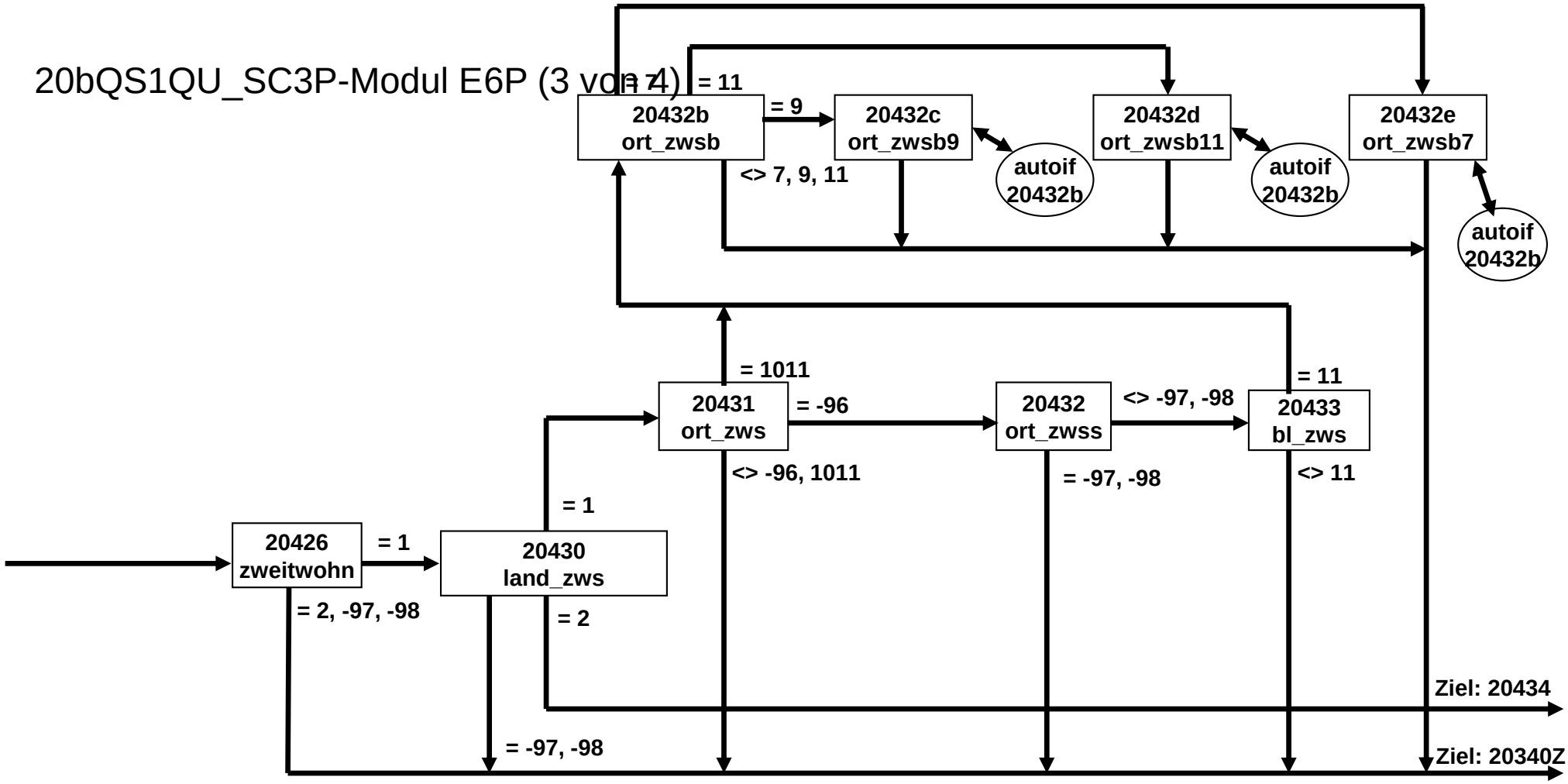

20bQS1QU_SC3P-Modul E6P (4 von 4)

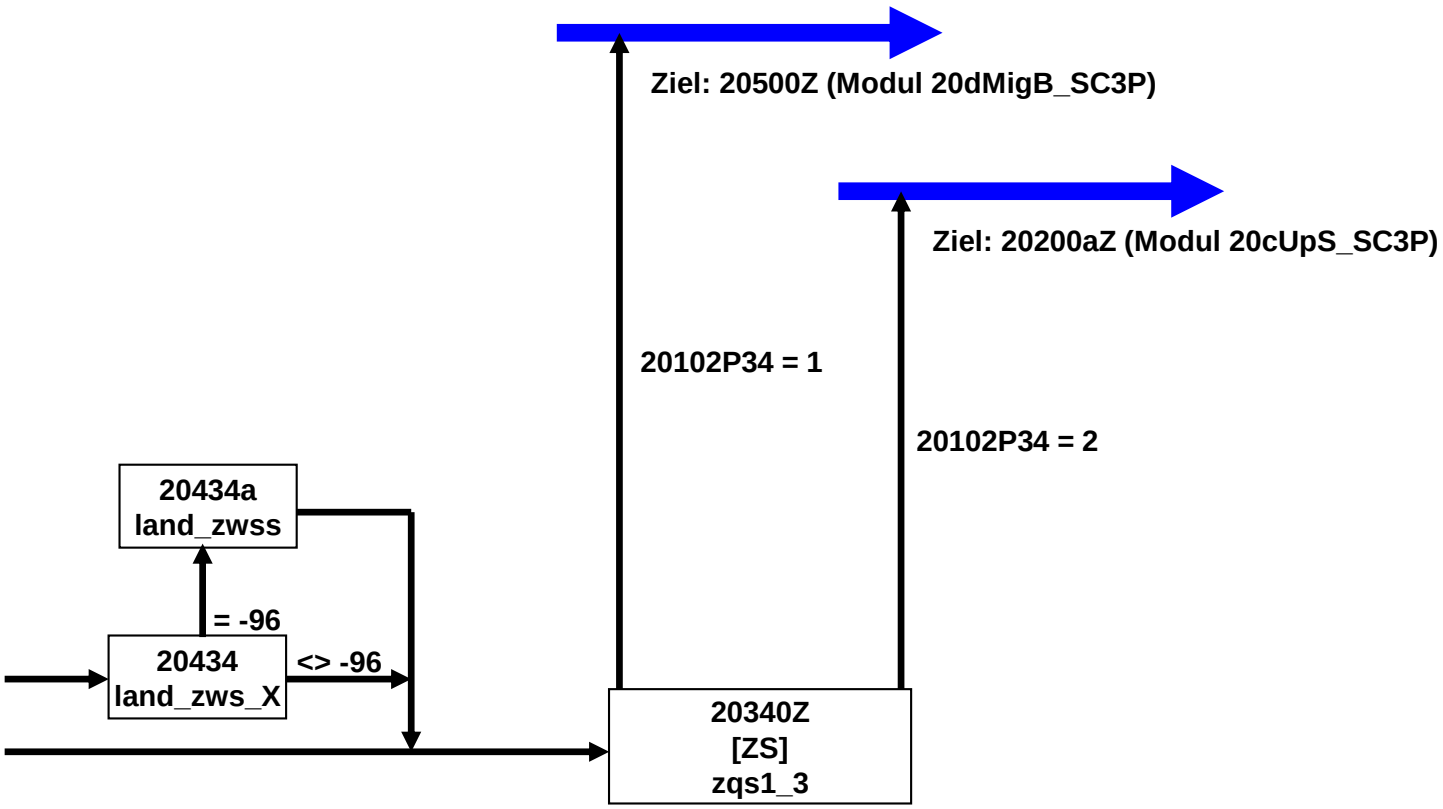

20dMigB_SC3P-Modul E6E (1 von 3)

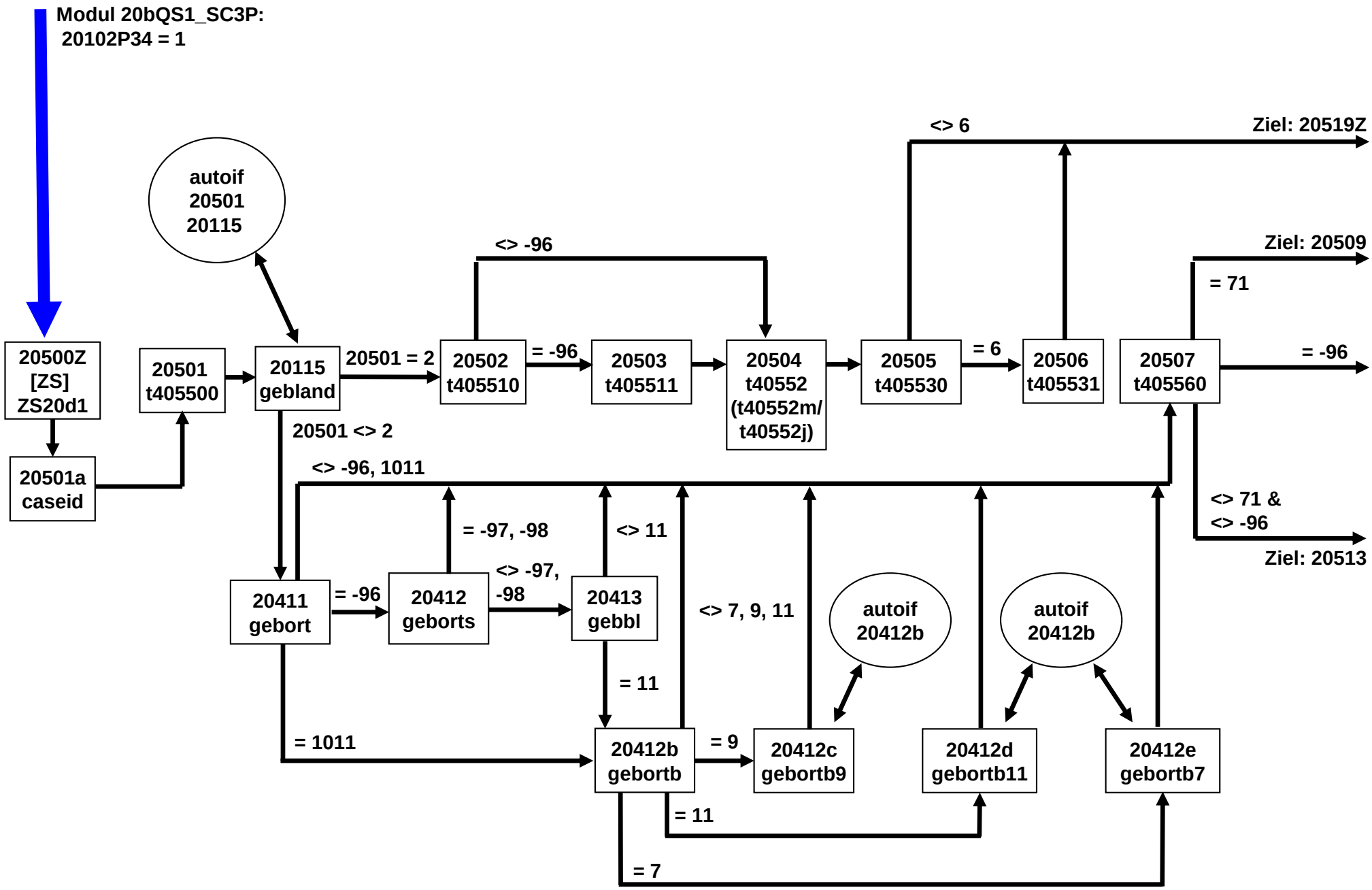

20dMigB_SC3P-Modul E6E (2 von 3)

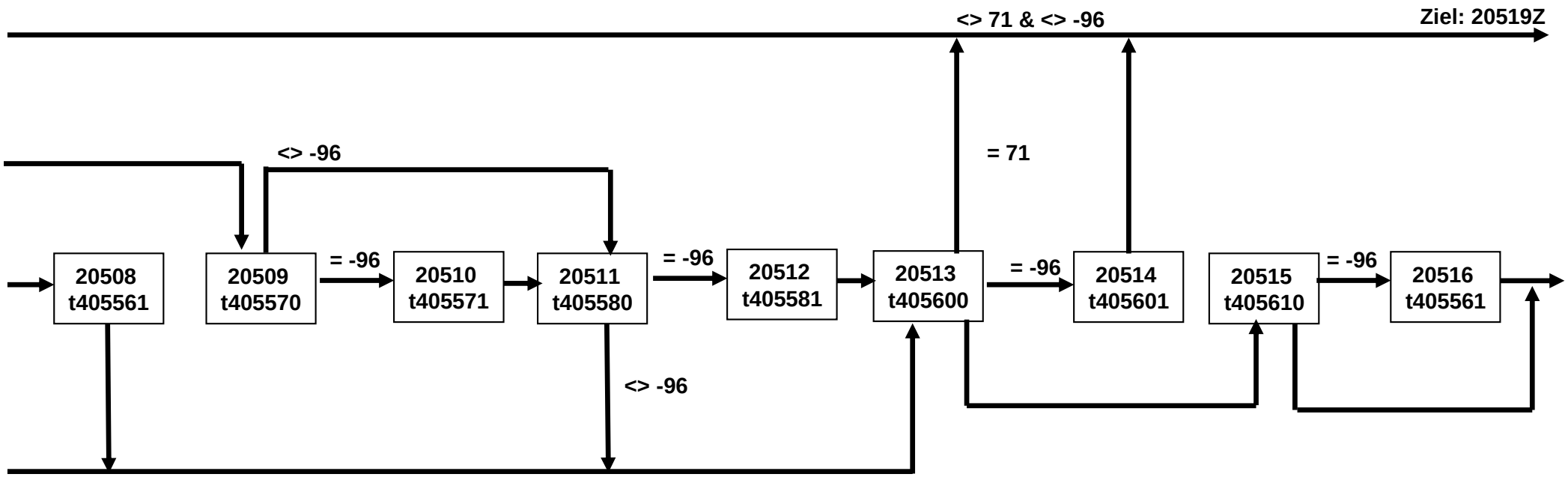

20dMigB_SC3P-Modul E6E (3 von 3)

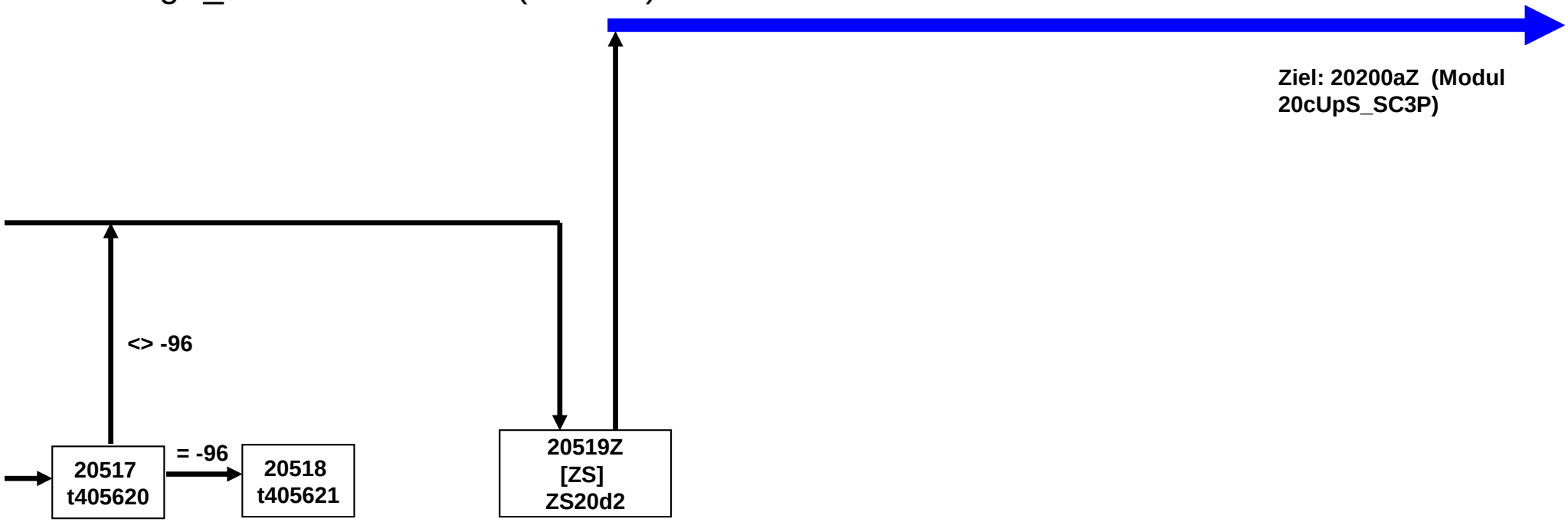

20cUpS-Modul E6P (1 von 3)

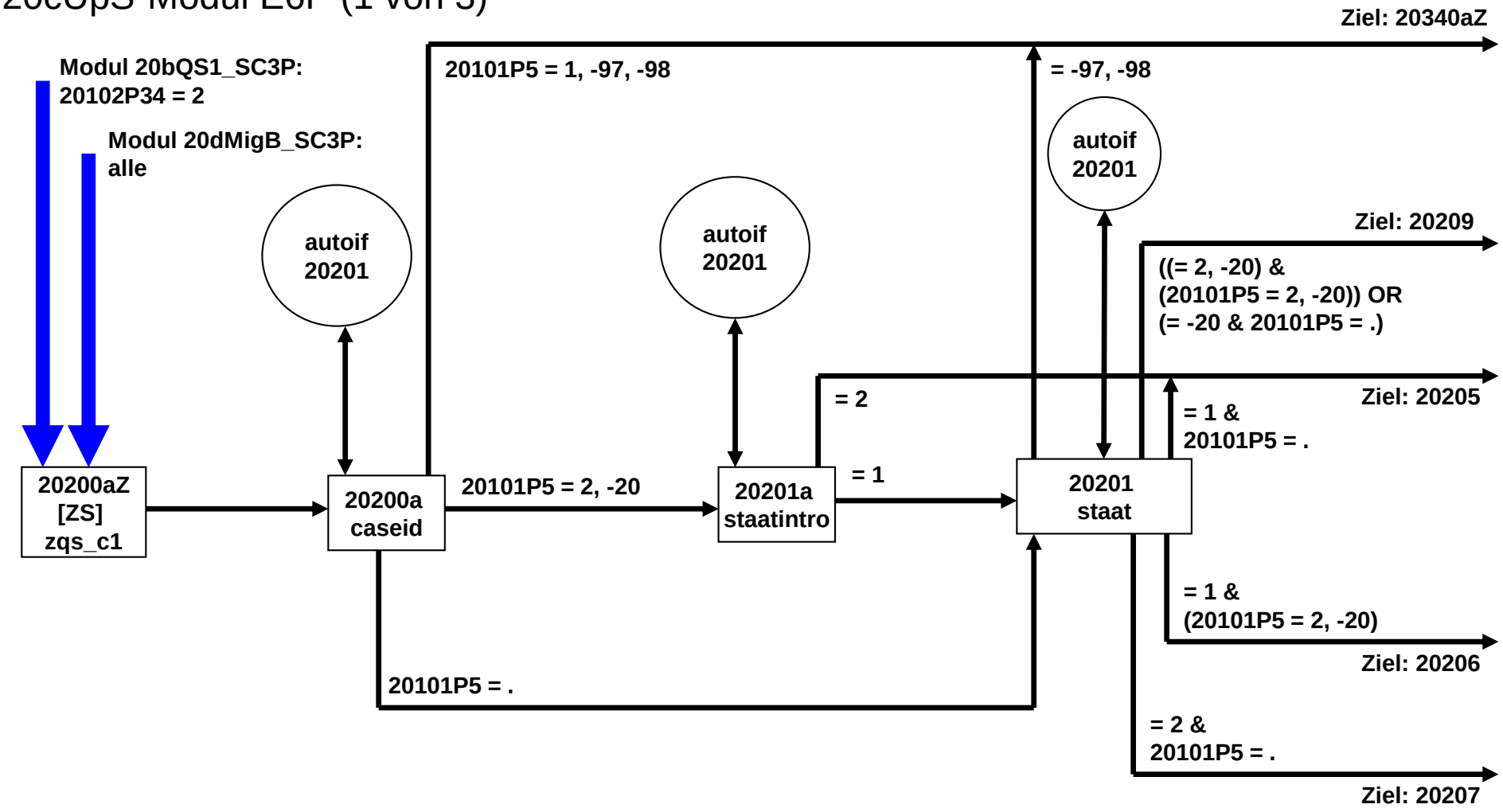

20cUpS-Modul E6P (2 von 3)

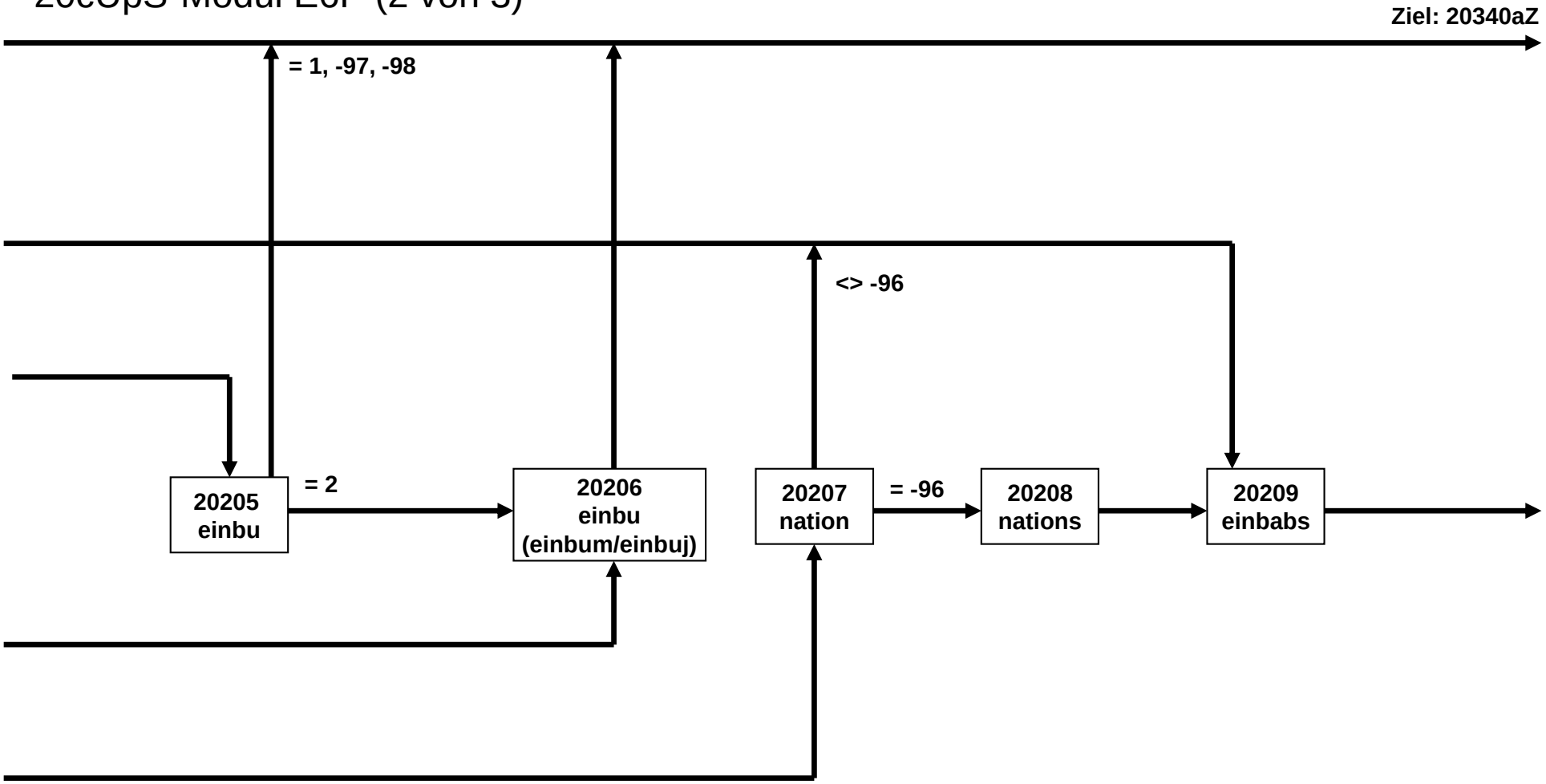

20cUpS-Modul E6P (3 von 3)

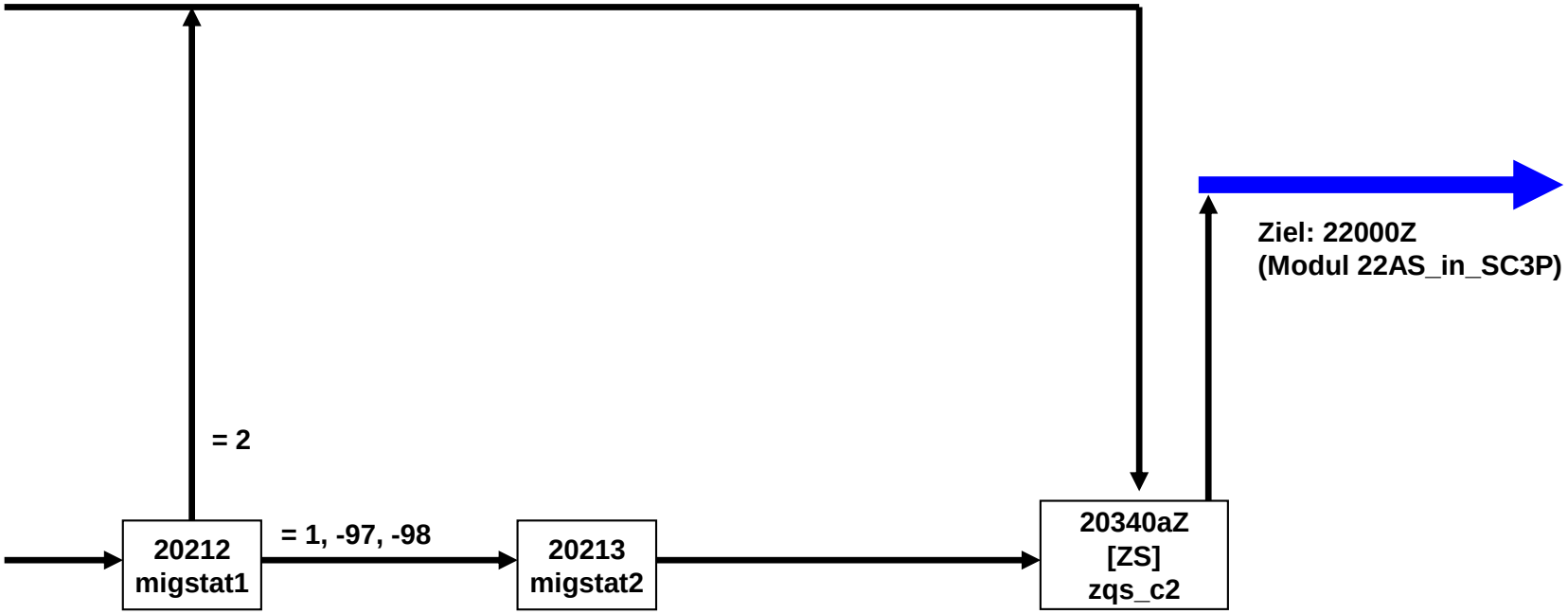

BV-Berufsvorbereitung E68P (1 von 13)

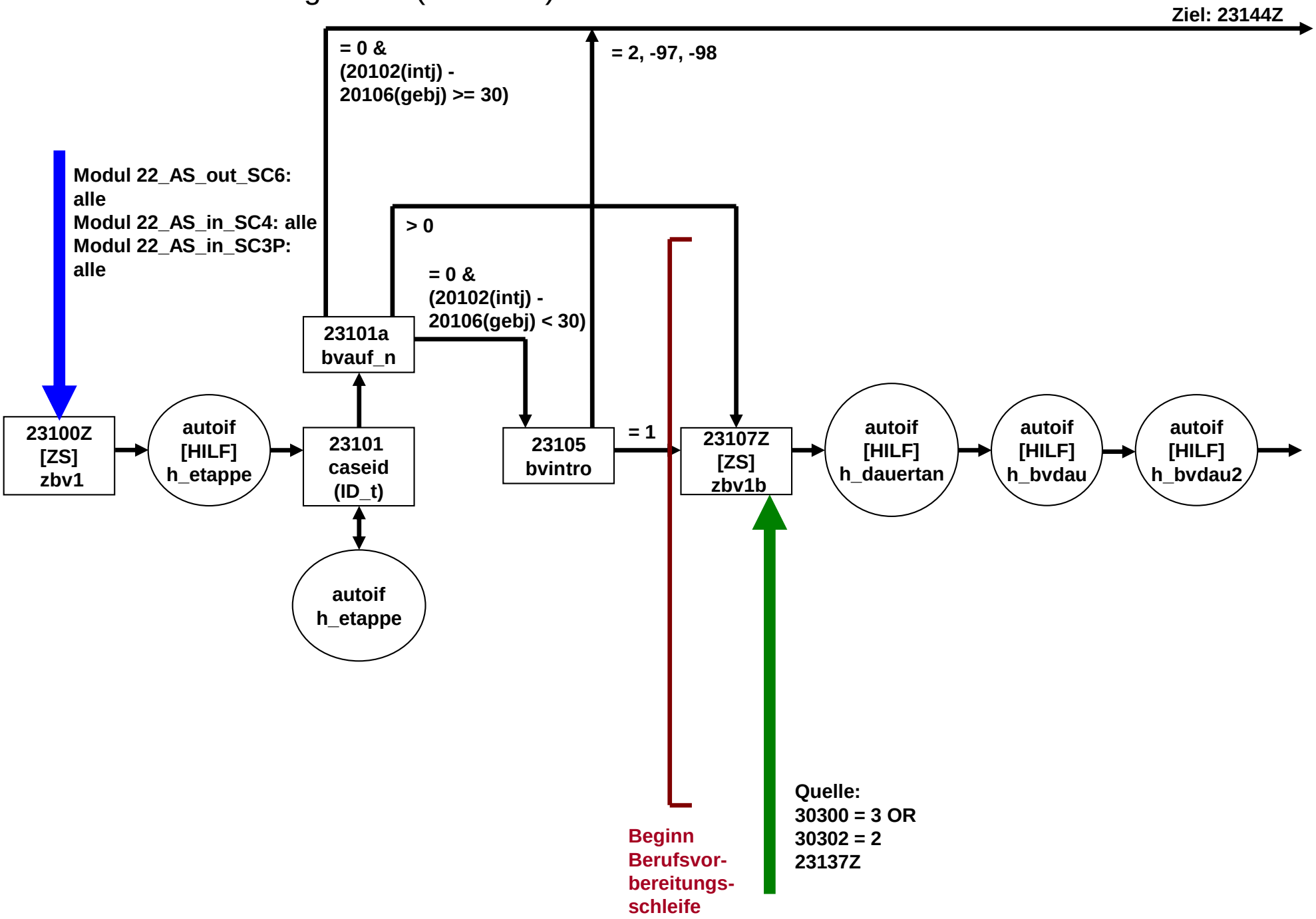

BV-Berufsvorbereitung E68P (2 von 13)

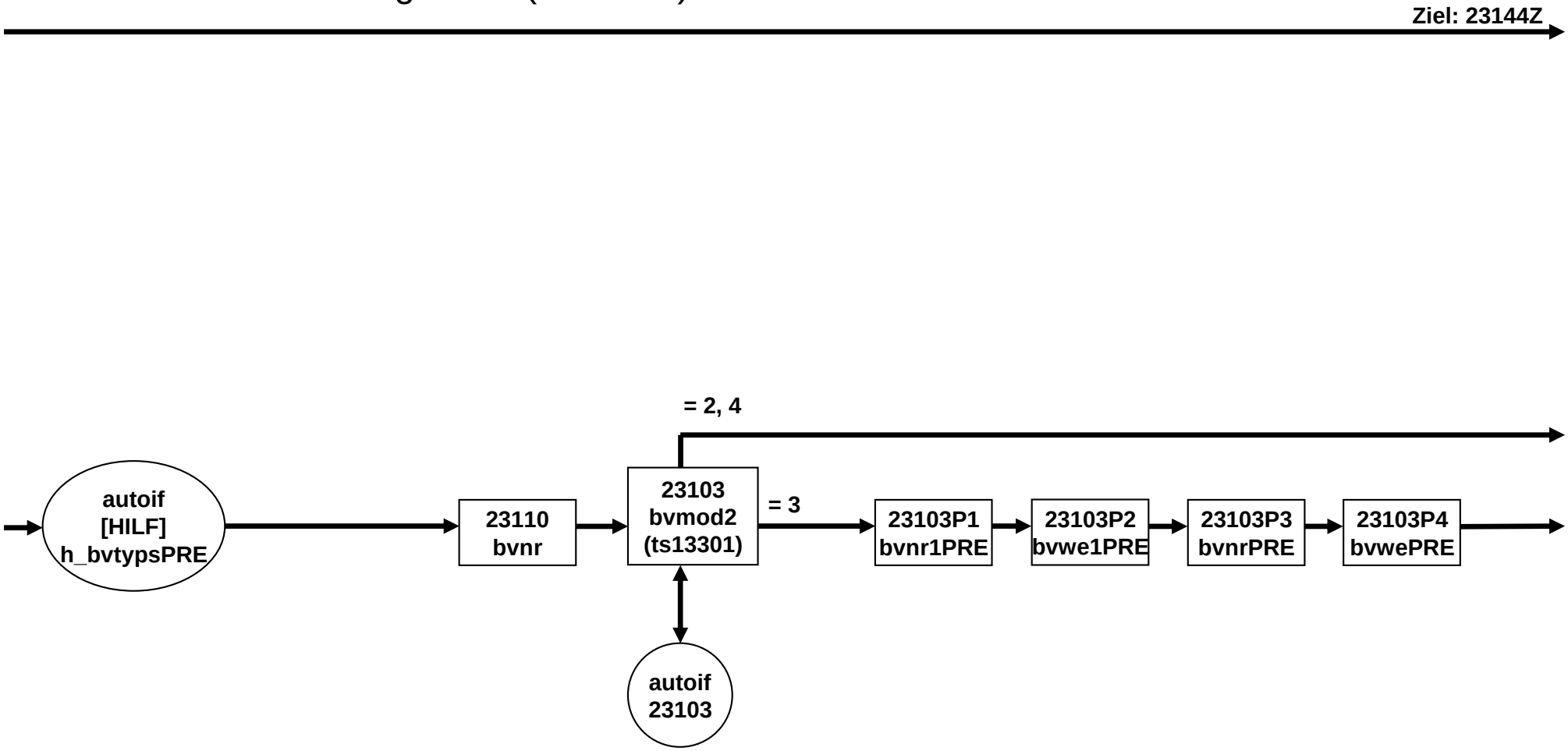

BV-Berufsvorbereitung E68P (3 von 13)

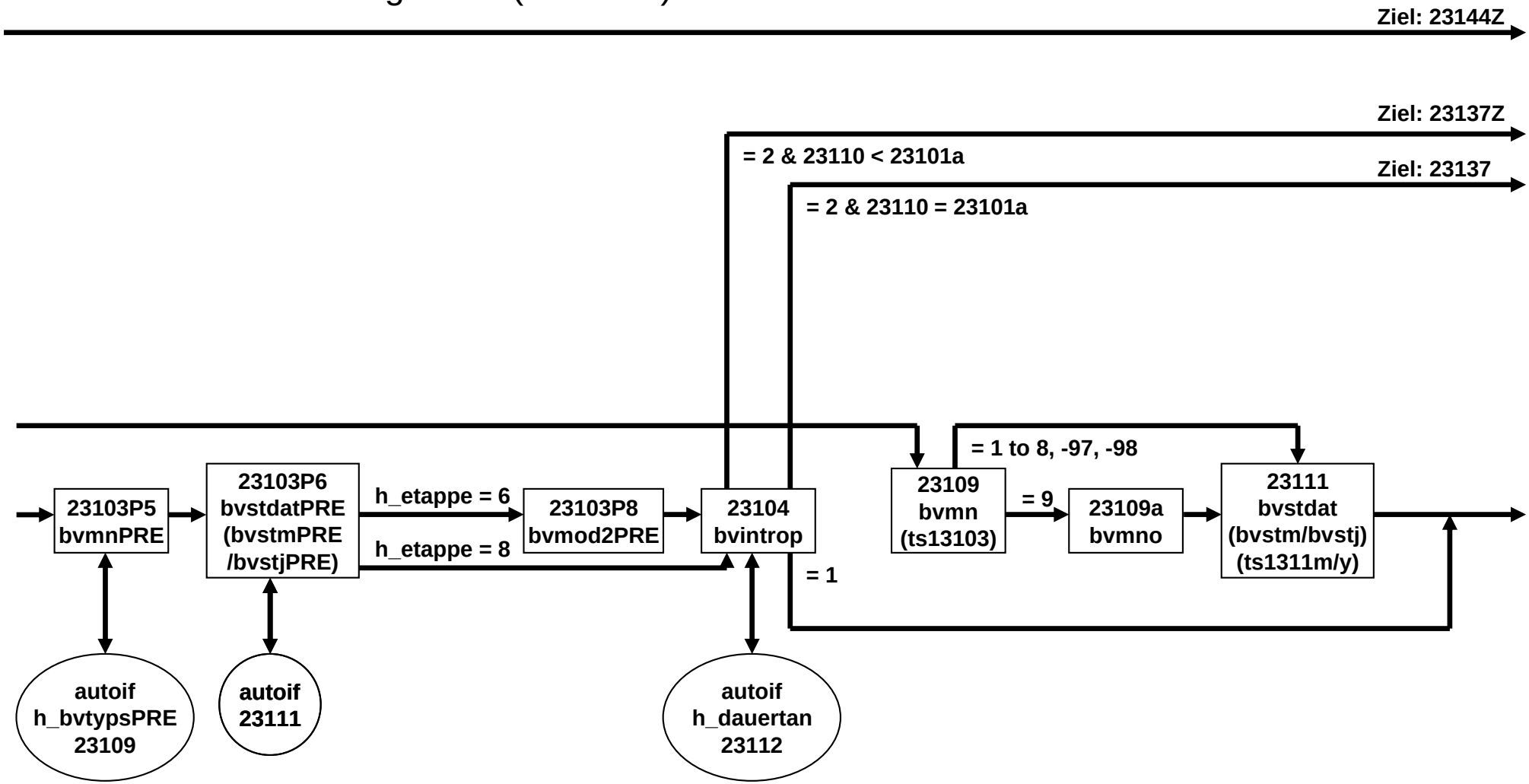

BV-Berufsvorbereitung E68P (4 von 13)

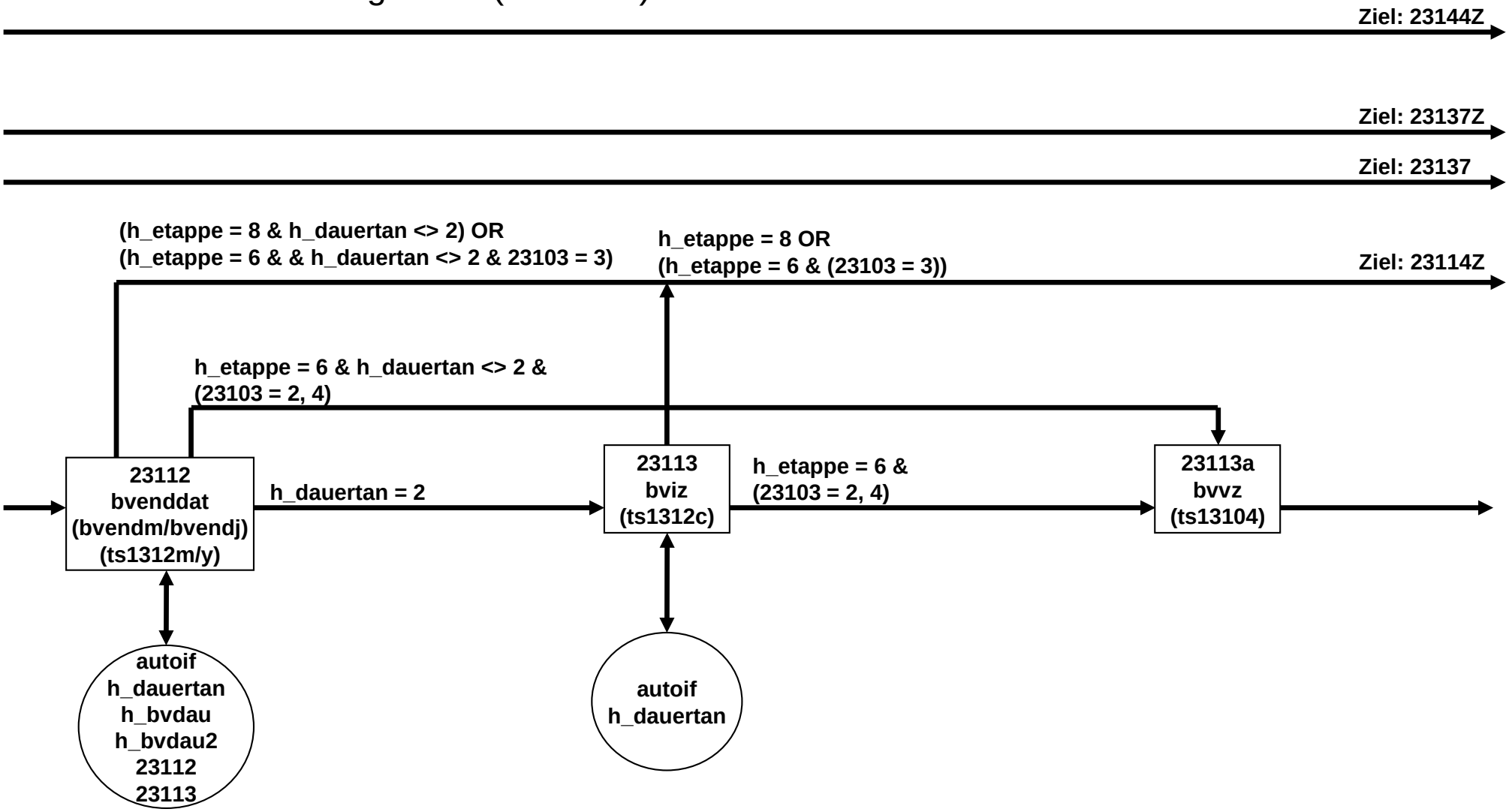

BV-Berufsvorbereitung E68P (5 von 13)

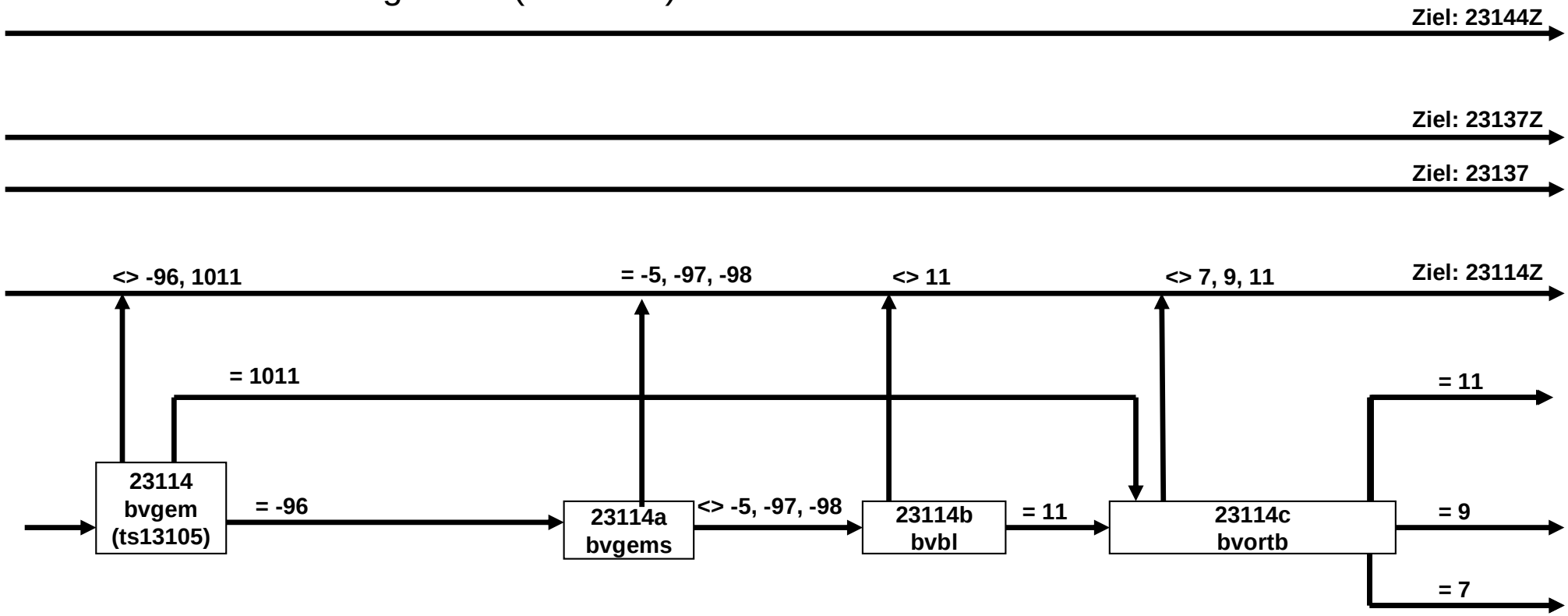

BV-Berufsvorbereitung E68P (6 von 13)

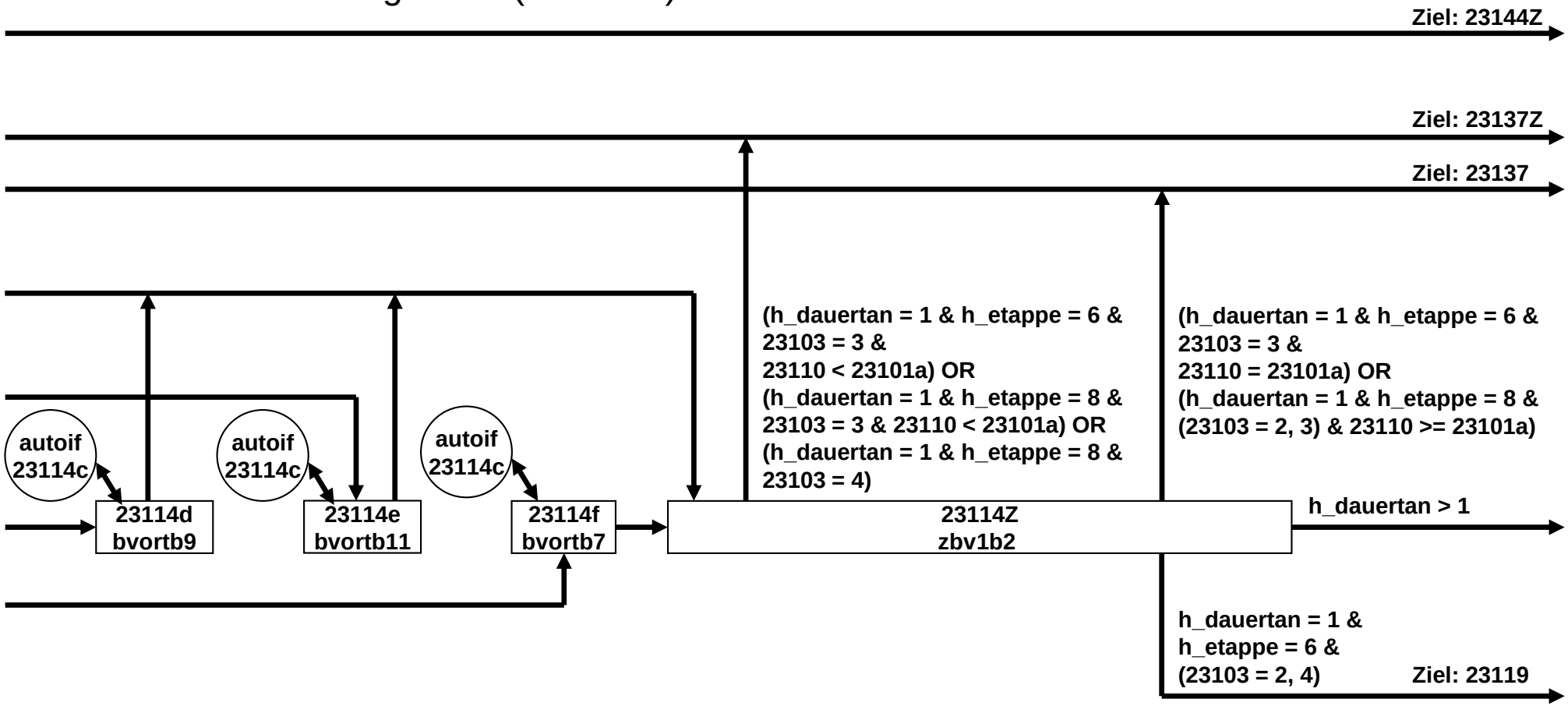

BV-Berufsvorbereitung E68P (7 von 13)

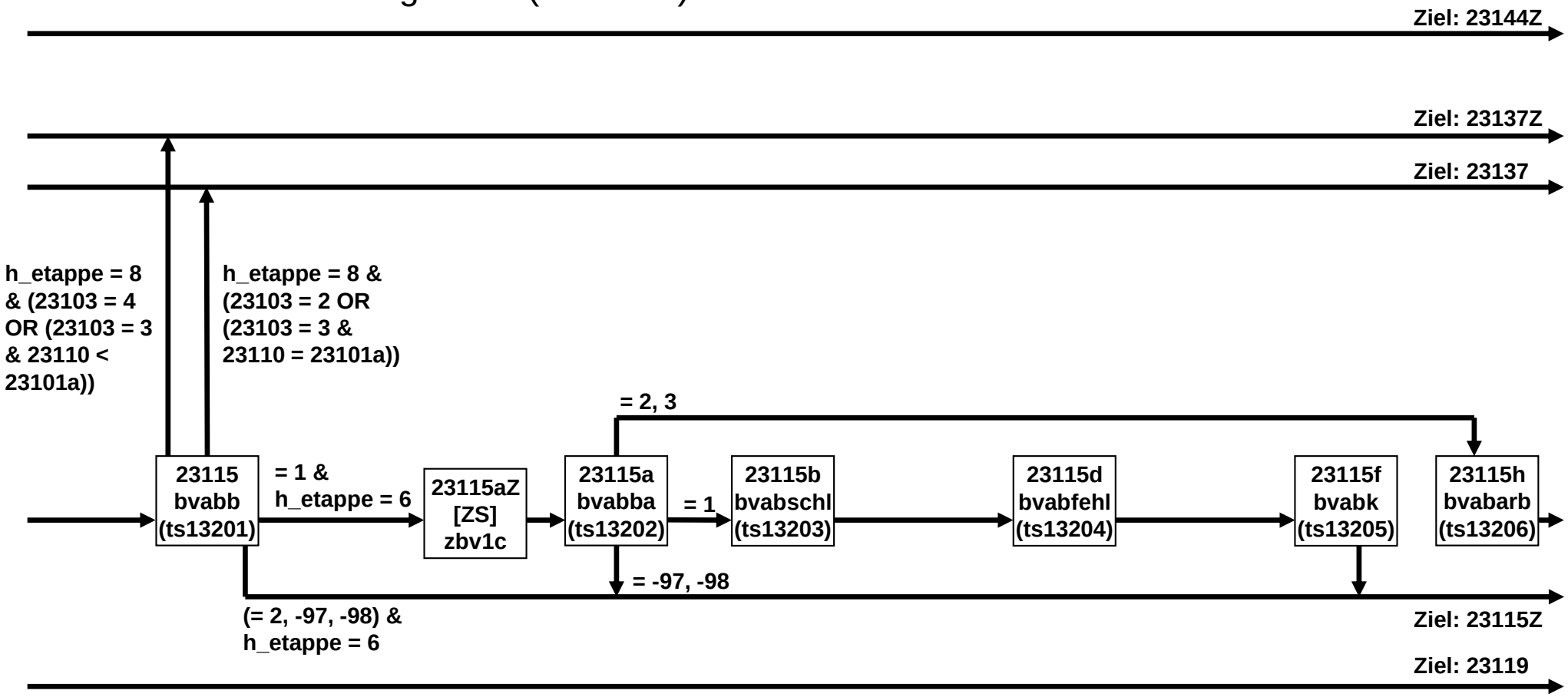

BV-Berufsvorbereitung E68P (8 von 13)

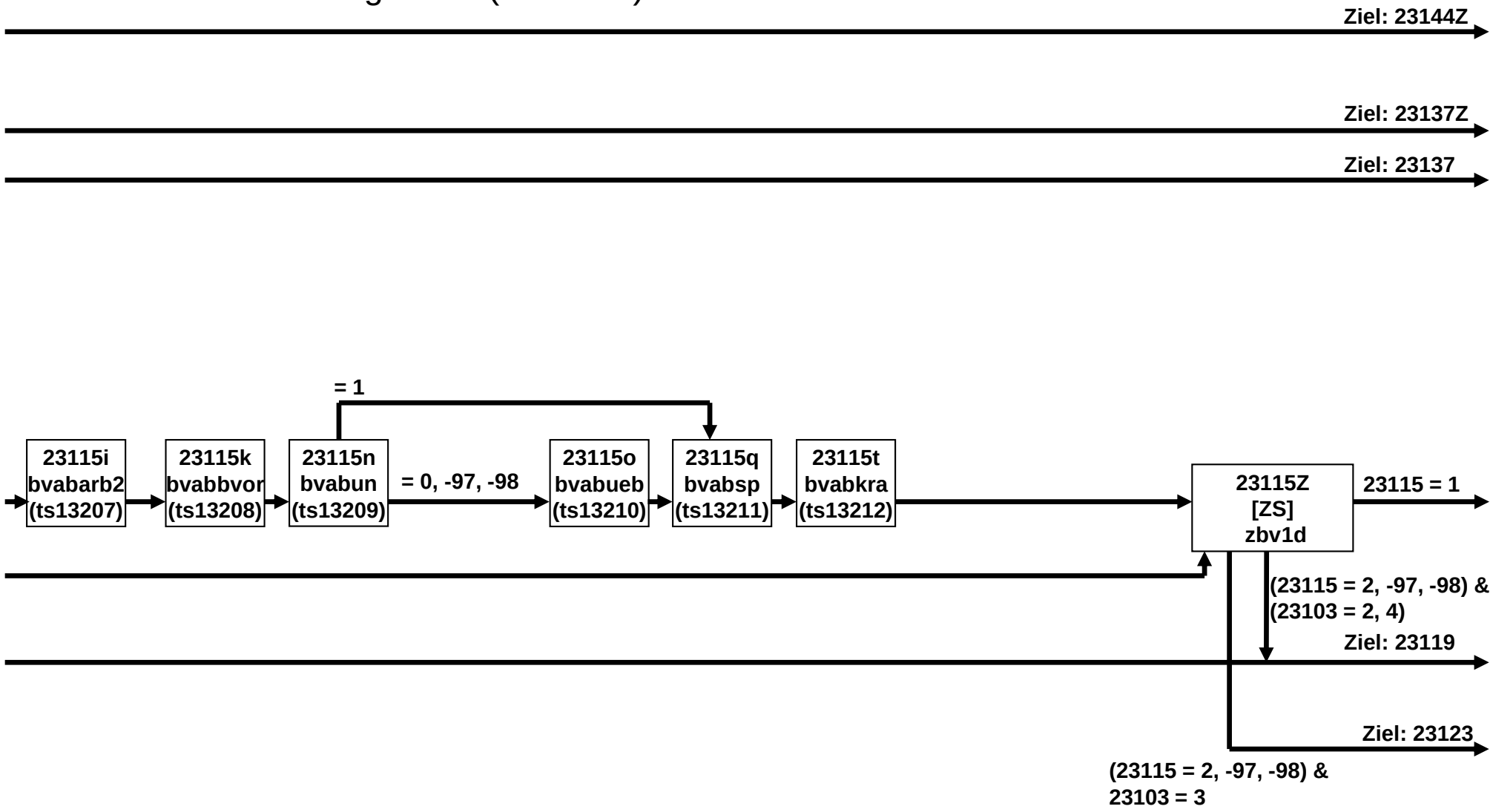

BV-Berufsvorbereitung E68P (9 von 18)

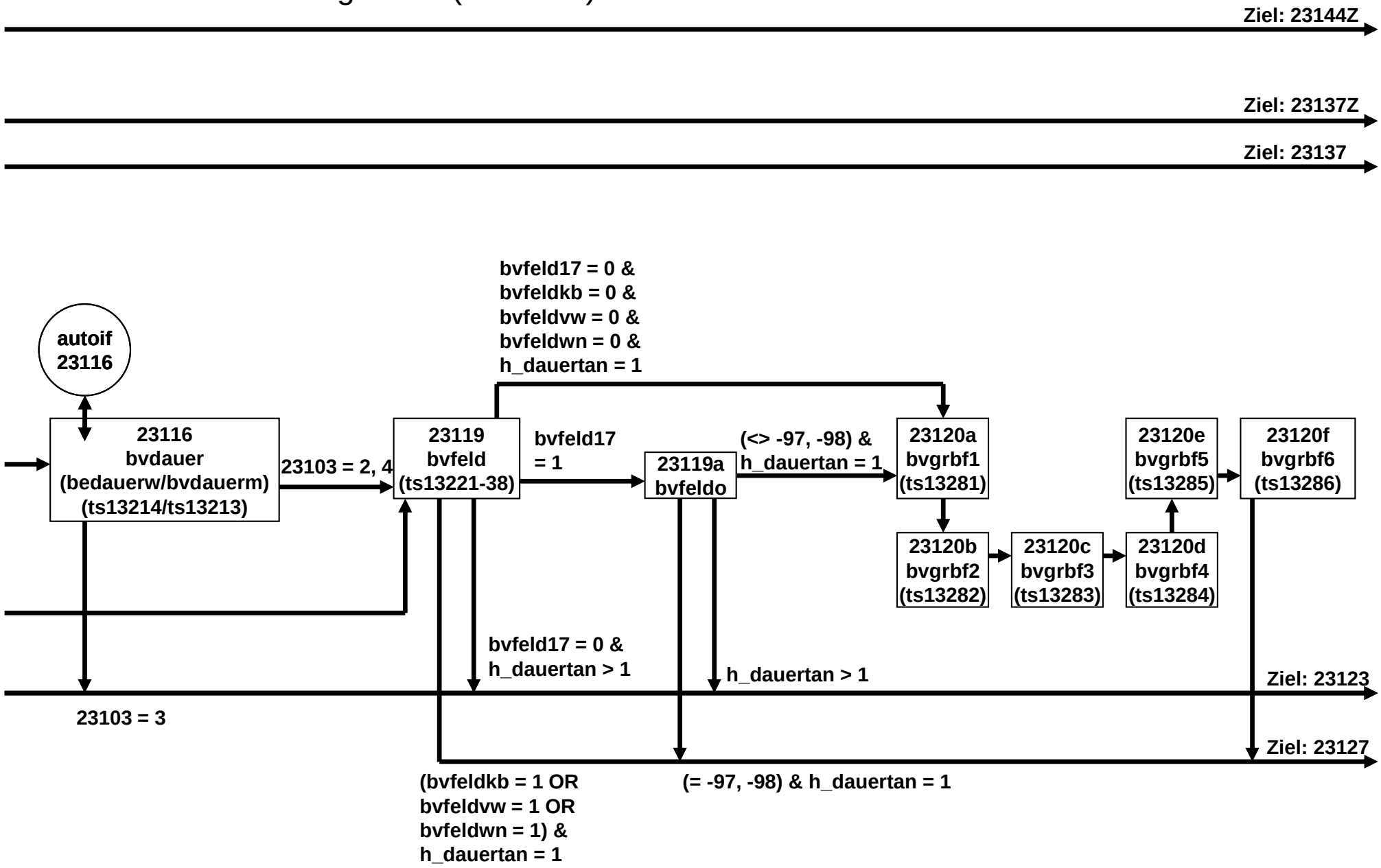

BV-Berufsvorbereitung E68P (10 von 13)

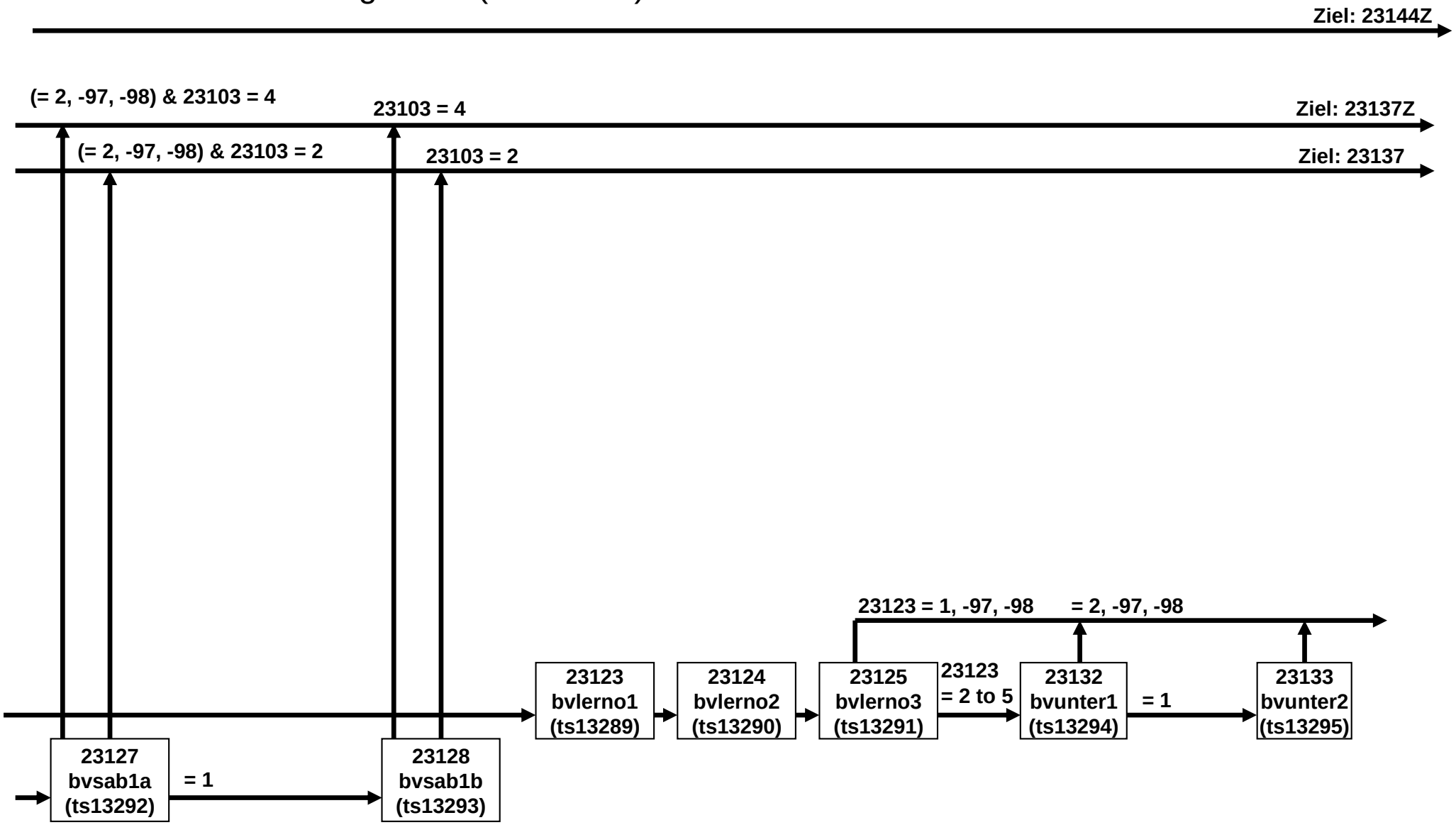

BV-Berufsvorbereitung E68P (11 von 13)

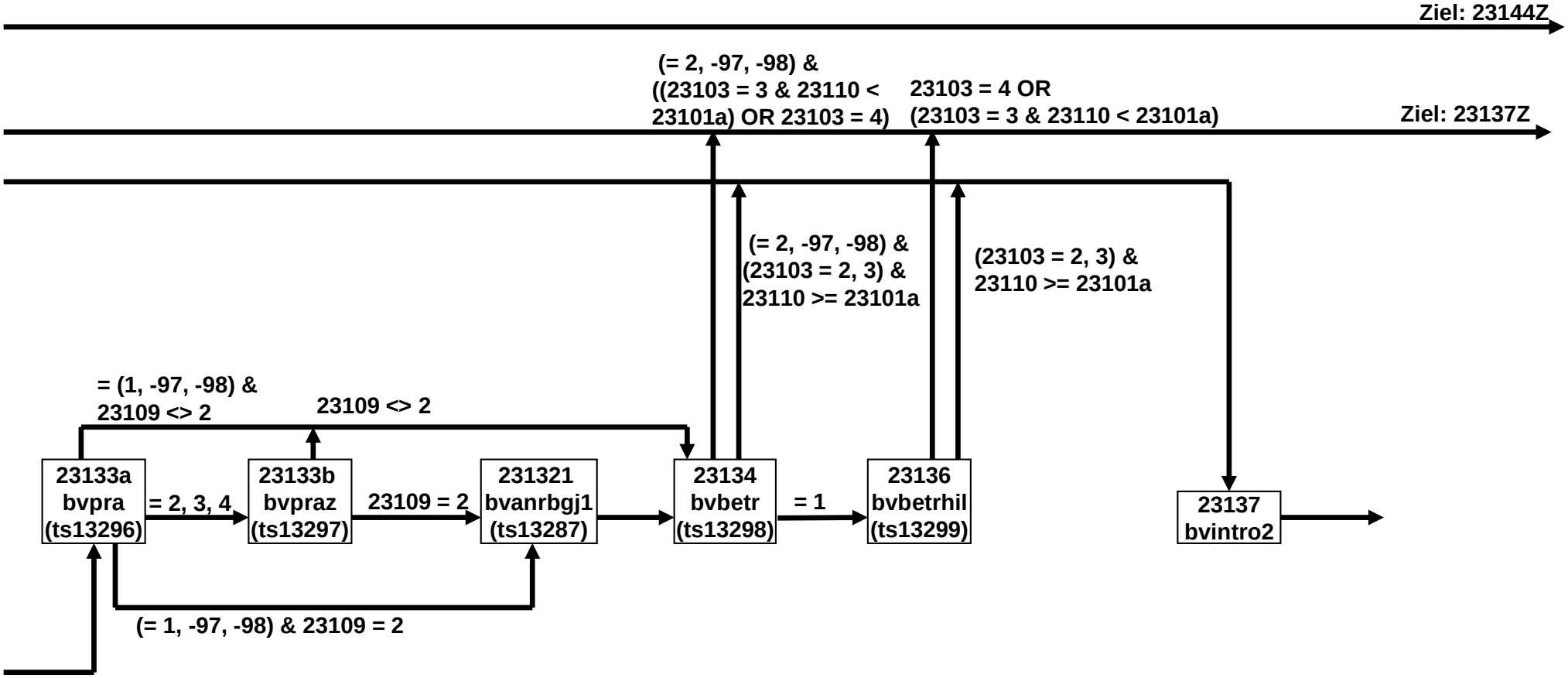

BV-Berufsvorbereitung E68P (12 von 13)

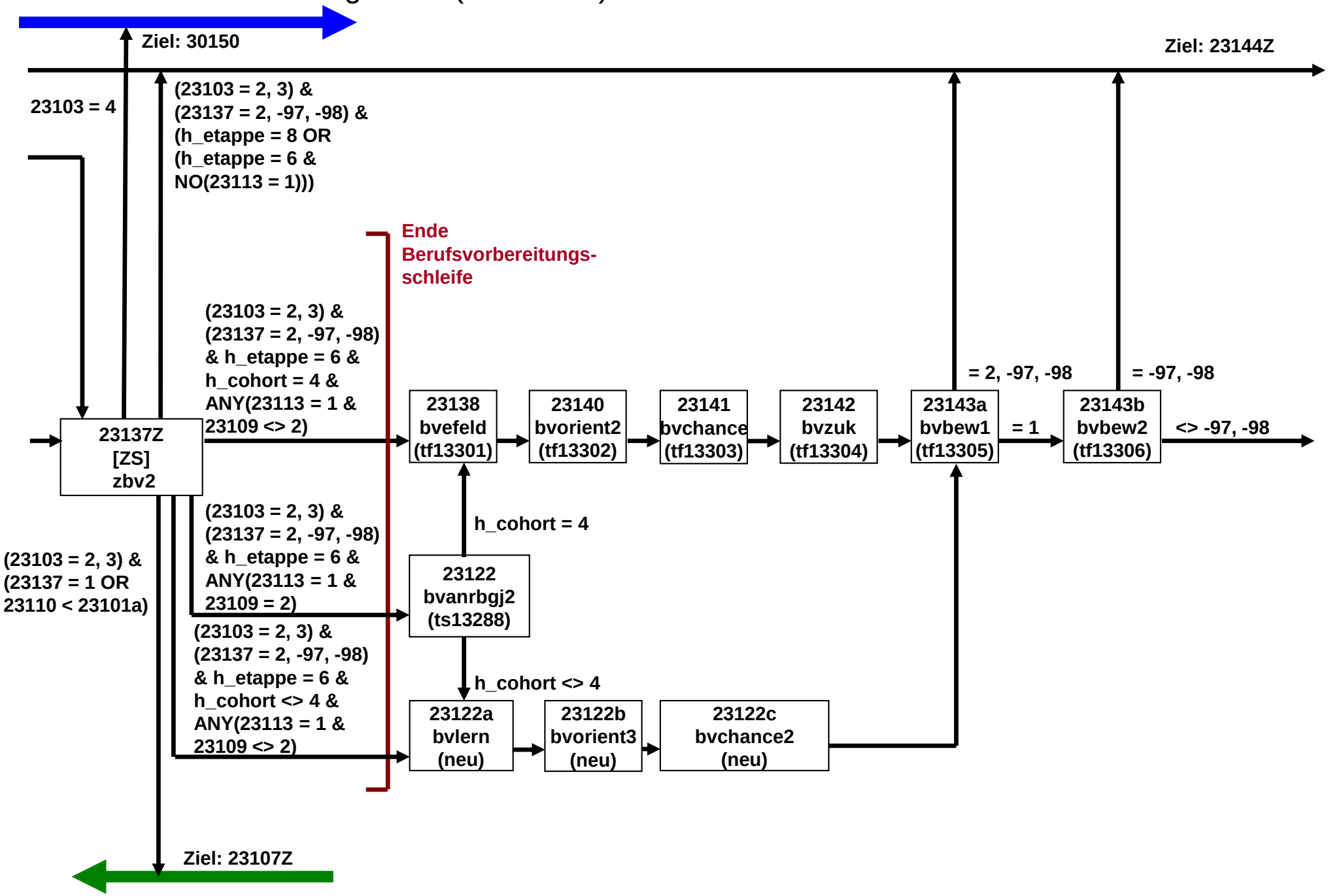

BV-Berufsvorbereitung E68P (13 von 13)

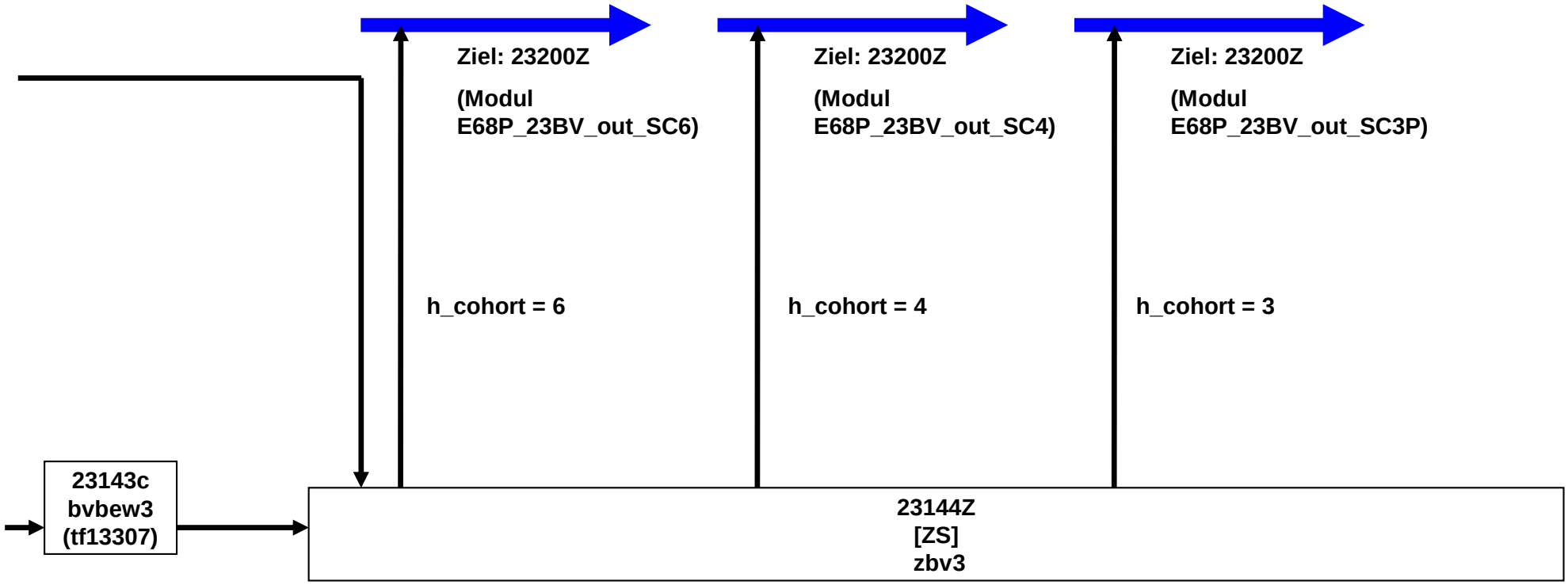

43aFehlBV_SC3P E6P (1 von 1)

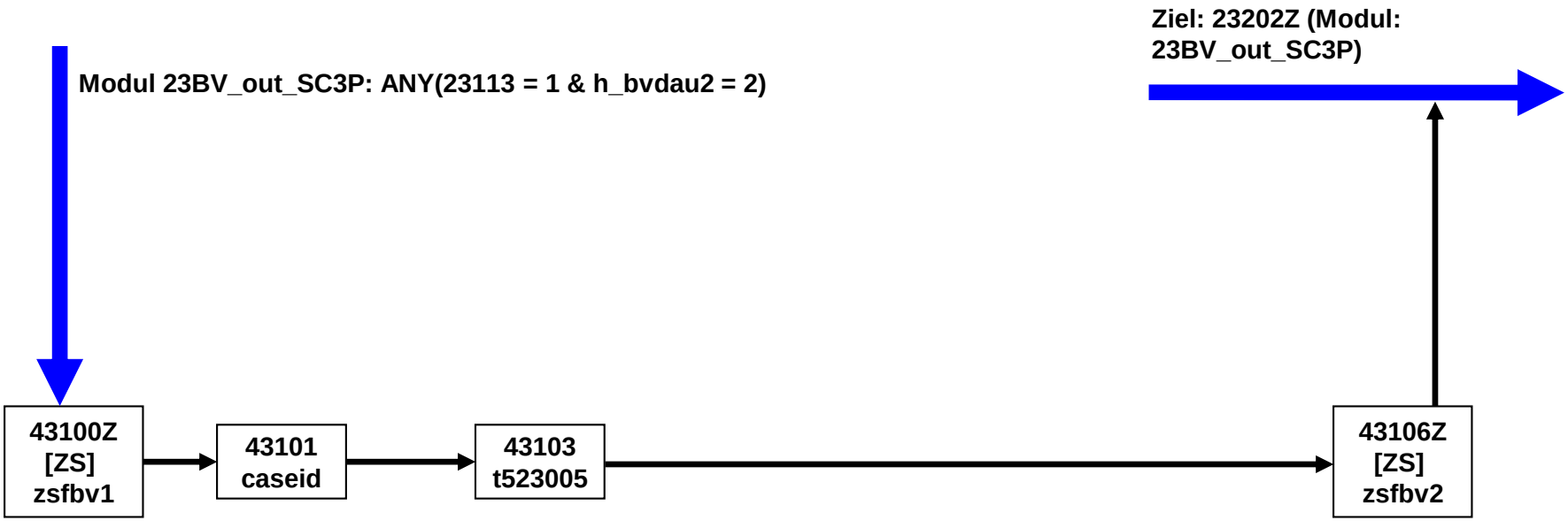

AB-Ausbildung E6P (1 von 22)

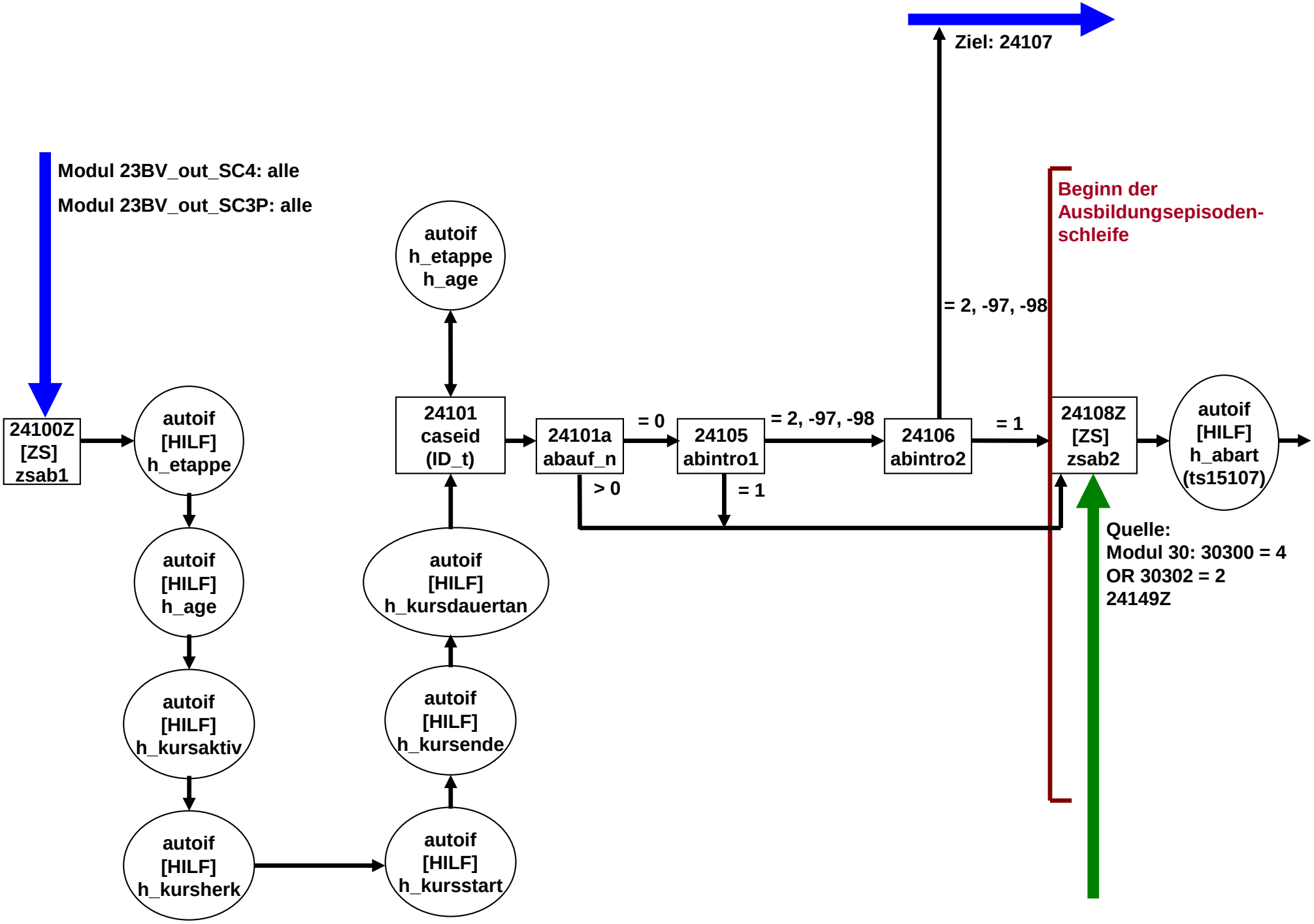

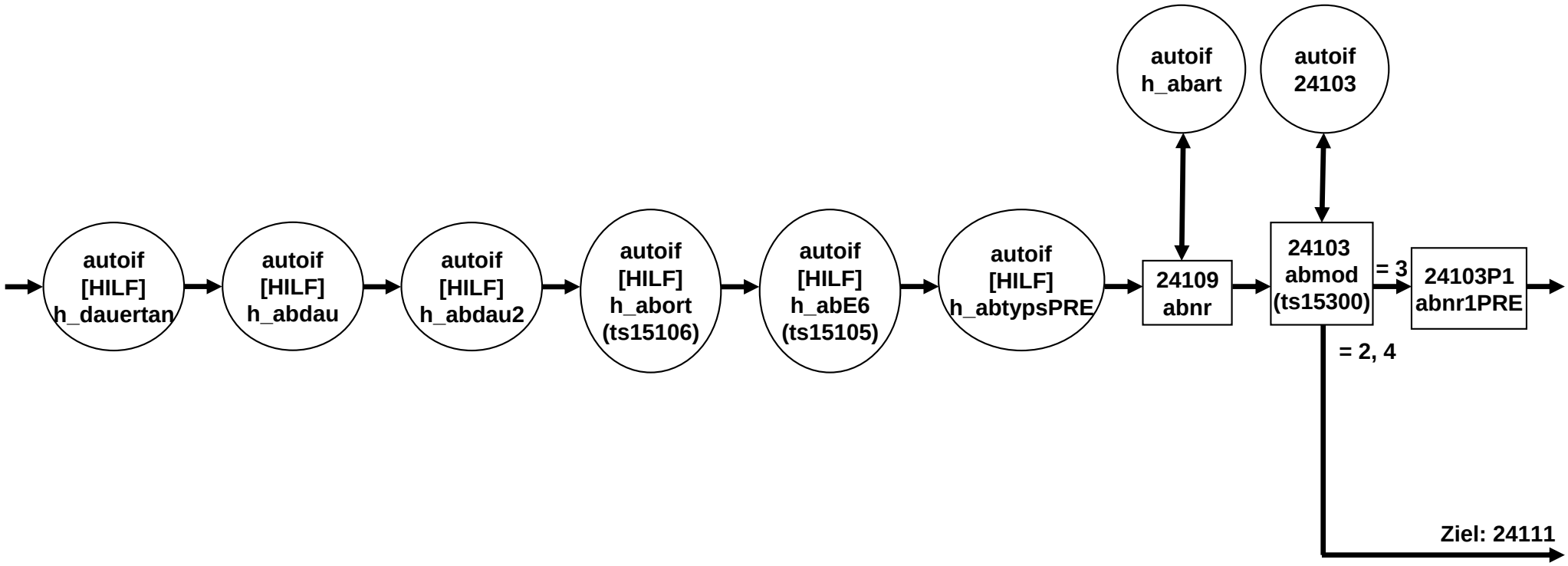
autoif
[HILF]
h_dauertan
autoif
[HILF]
h_abdau
autoif
[HILF]
h_abdau2
autoif
[HILF]
h_abort
(ts15106)
autoif
[HILF]
h_abE6
(ts15105)
autoif
[HILF]
h_abtypsPRE
autoif
h_abart
autoif
24103
24109
abnr
24103
abmod
(ts15300)
= 3
24103P1
abnr1PRE
= 2, 4
Ziel: 24111

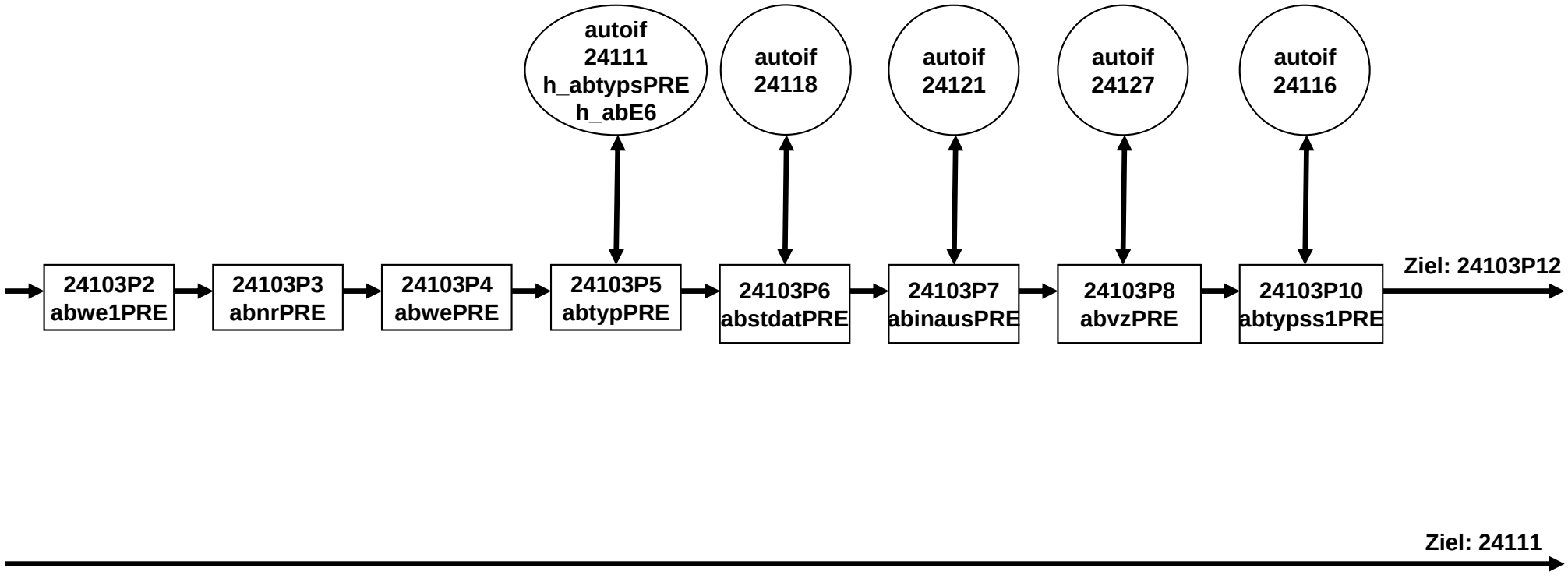
autoif
24111
h_abtypsPRE
h_abE6
autoif
24118
autoif
24121
autoif
24127
autoif
24116
24103P2
abwe1PRE
24103P3
abnrPRE
24103P4
abwePRE
24103P5
abtypPRE
24103P6
abstdatPRE
24103P7
abinausPRE
24103P8
abvzPRE
24103P10
abtypss1PRE
Ziel: 24103P12
Ziel: 24111

AB-Ausbildung E6P (4 von 22)

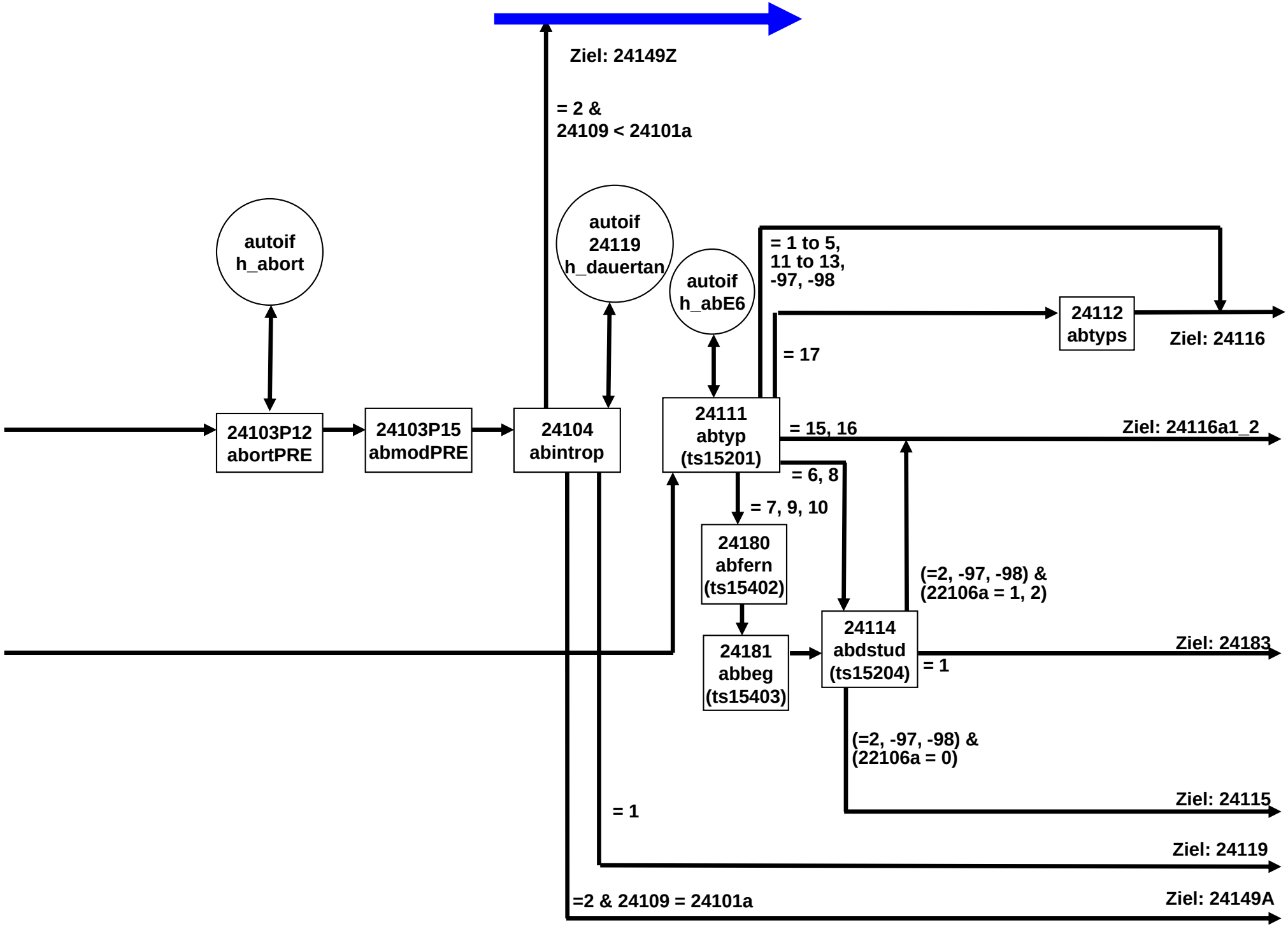

AB-Ausbildung E6P (5 von 22)

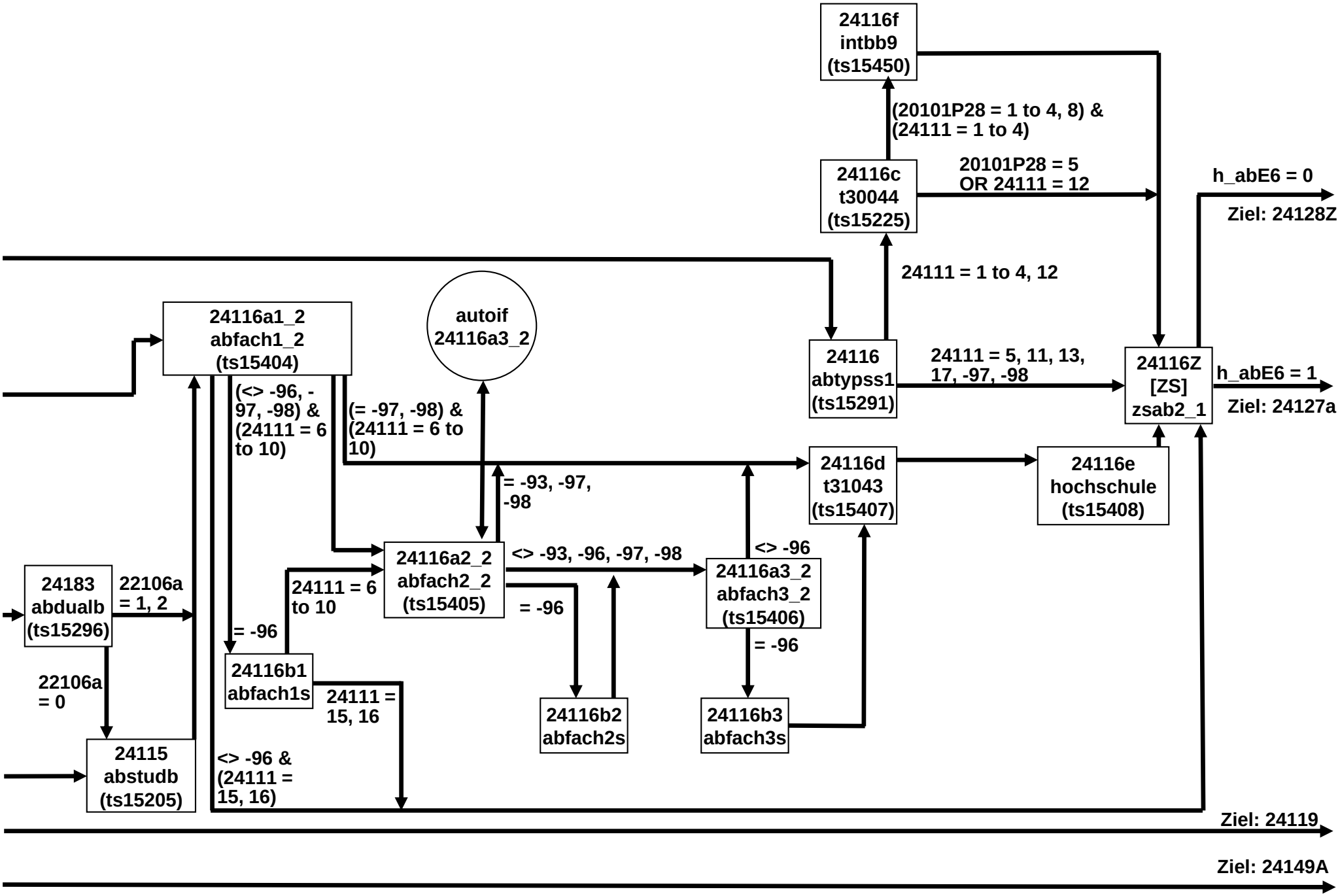

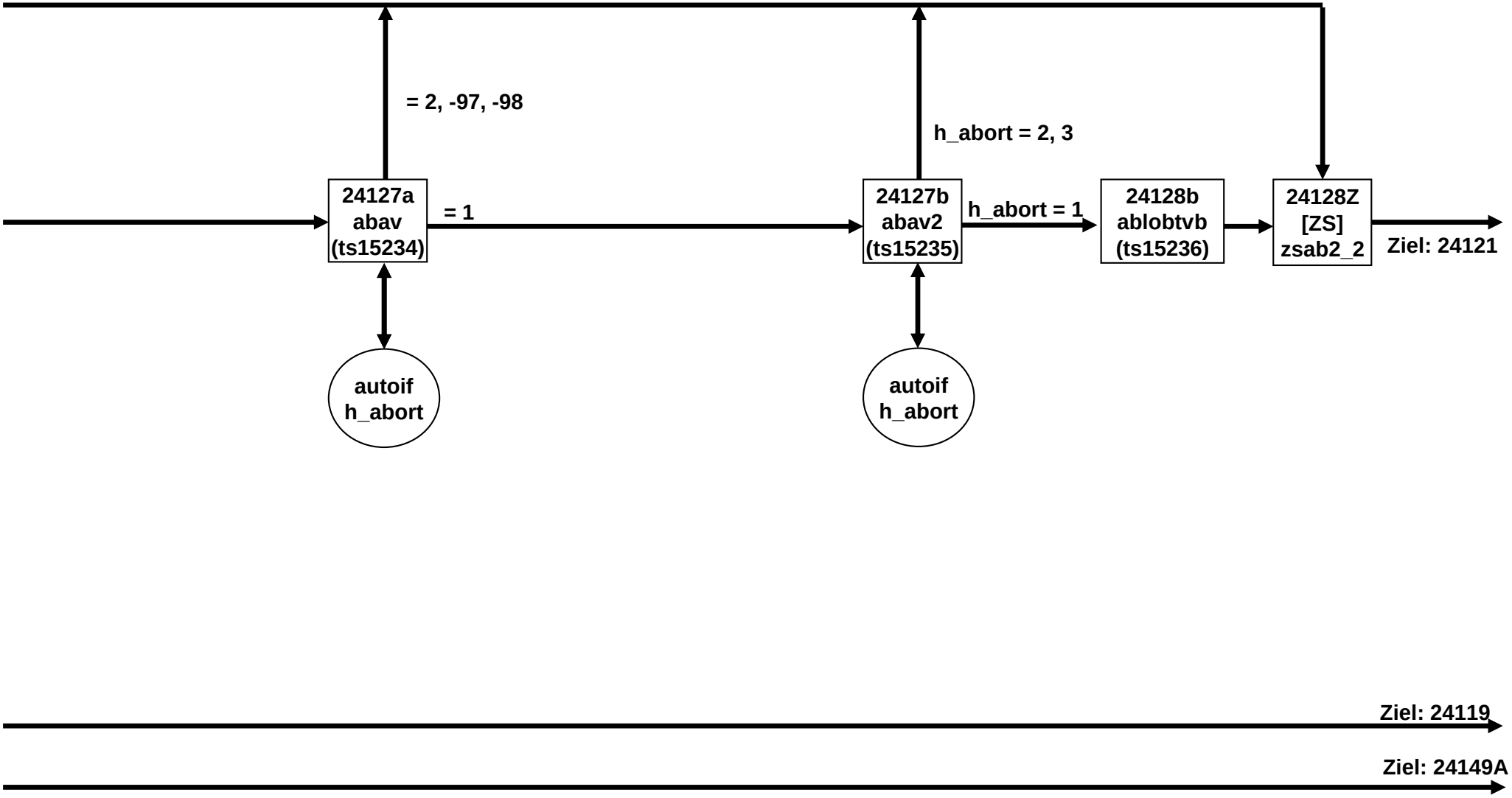
= 2, -97, -98
h_abort = 2, 3
24127a
abav
(ts15234)
= 1
24127b
abav2
(ts15235)
h_abort = 1
24128b
ablobtvb
(ts15236)
24128Z
[ZS]
zsab2_2
Ziel: 24121
autoif
h_abort
autoif
h_abort
Ziel: 24119
Ziel: 24149A

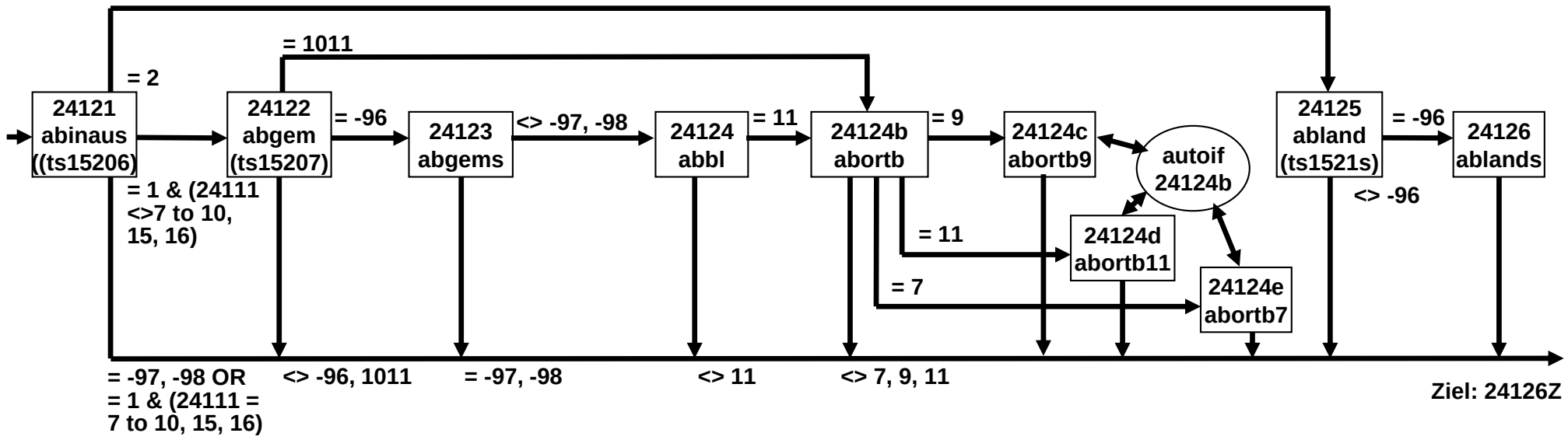

Ziel: 24119

Ziel: 24149A

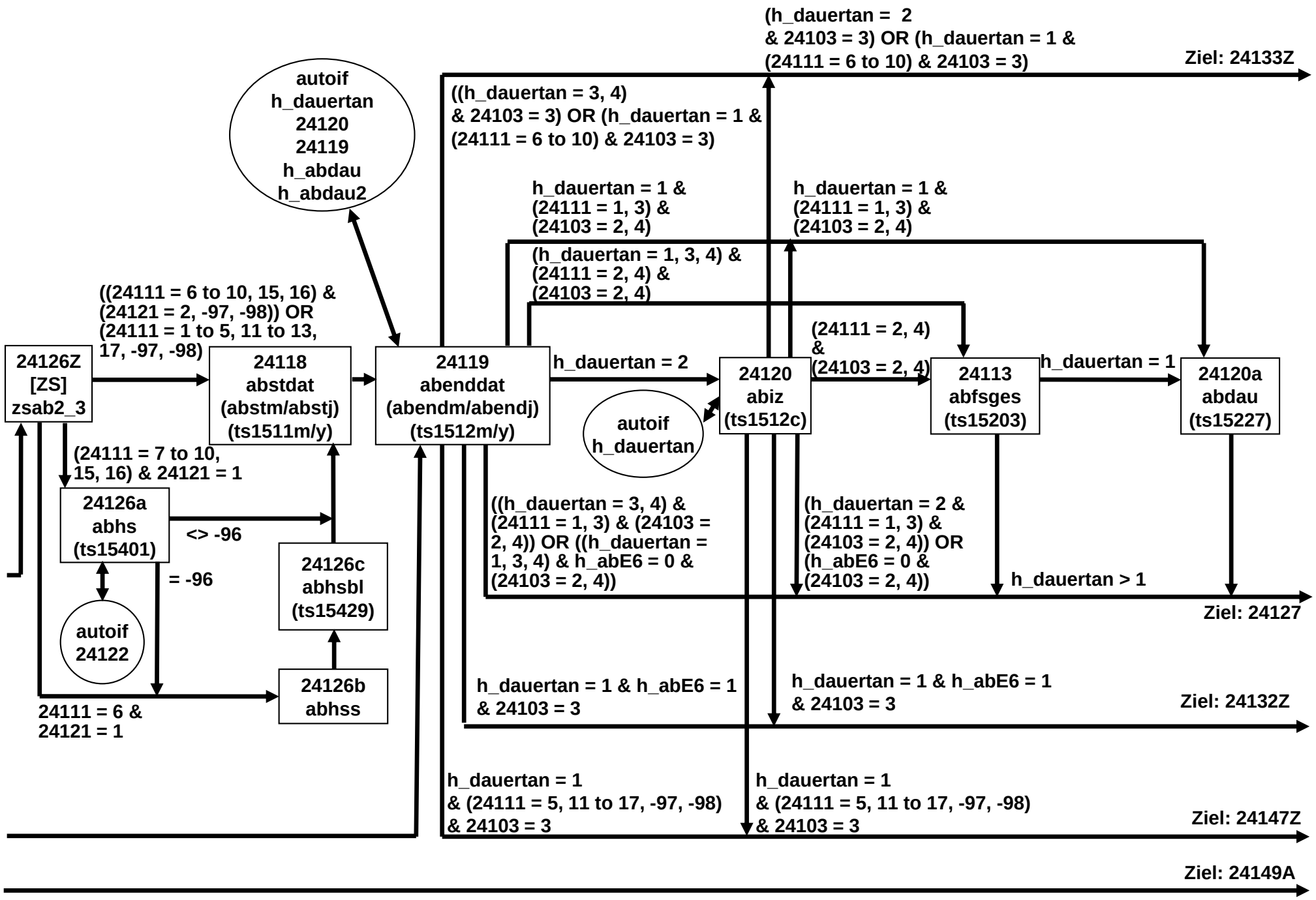
(h_dauertan = 2
& 24103 = 3) OR (h_dauertan = 1 &
(24111 = 6 to 10) & 24103 = 3)
Ziel: 24133Z
autoif
h_dauertan
24120
24119
h_abdau
h_abdau2
((h_dauertan = 3, 4)
& 24103 = 3) OR (h_dauertan = 1 &
(24111 = 6 to 10) & 24103 = 3)
h_dauertan = 1 &
(24111 = 1, 3) &
(24103 = 2, 4)
h_dauertan = 1 &
(24111 = 1, 3) &
(24103 = 2, 4)
(h_dauertan = 1, 3, 4) &
(24111 = 2, 4) &
(24103 = 2, 4)
((24111 = 6 to 10, 15, 16) &
(24121 = 2, -97, -98)) OR
(24111 = 1 to 5, 11 to 13,
17, -97, -98)
24126Z
[ZS]
zsab2_3
24118
abstdat
(abstm/abstj)
(ts1511m/y)
24119
abenddat
(abendm/abendj)
(ts1512m/y)
h_dauertan = 2
(24111 = 2, 4)
&
(24103 = 2, 4)
24120
abiz
(ts1512c)
24113
abfsges
(ts15203)
h_dauertan = 1
24120a
abdau
(ts15227)
autoif
h_dauertan
(24111 = 7 to 10,
15, 16) & 24121 = 1
24126a
abhs
(ts15401)
<> -96
= -96
24126c
abhsbl
(ts15429)
autoif
24122
24126b
abhss
24111 = 6 &
24121 = 1
((h_dauertan = 3, 4) &
(24111 = 1, 3) & (24103 =
2, 4)) OR ((h_dauertan =
1, 3, 4) & h_abE6 = 0 &
(24103 = 2, 4))
(h_dauertan = 2 &
(24111 = 1, 3) &
(24103 = 2, 4)) OR
(h_abE6 = 0 &
(24103 = 2, 4))
h_dauertan > 1
Ziel: 24127
h_dauertan = 1 & h_abE6 = 1
& 24103 = 3
h_dauertan = 1 & h_abE6 = 1
& 24103 = 3
Ziel: 24132Z
h_dauertan = 1
& (24111 = 5, 11 to 17, -97, -98)
& 24103 = 3
h_dauertan = 1
& (24111 = 5, 11 to 17, -97, -98)
& 24103 = 3
Ziel: 24147Z
Ziel: 24149A

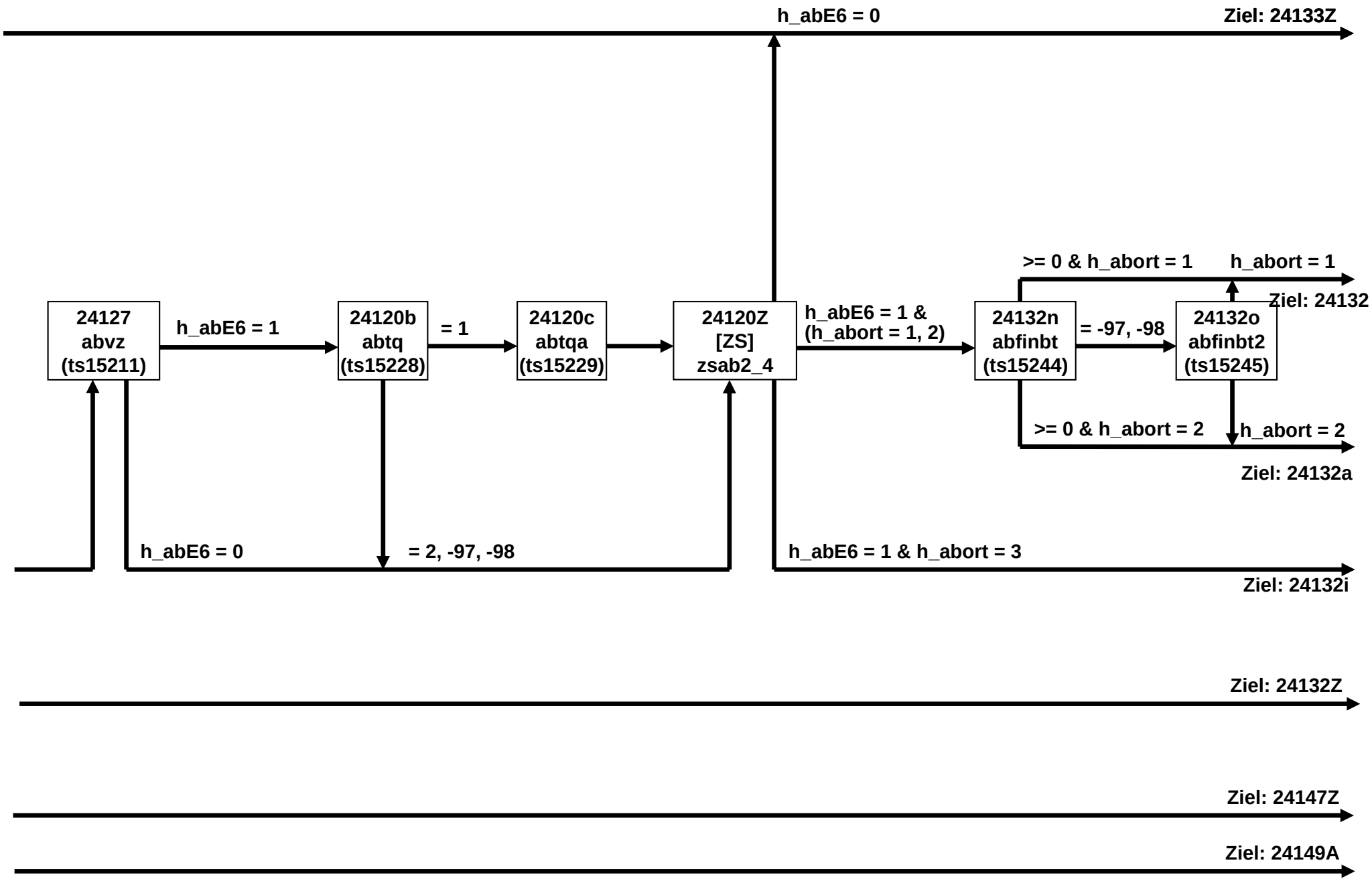
h_abE6 = 0
Ziel: 24133Z
>= 0 & h_abort = 1
h_abort = 1
Ziel: 24132
24127
abvz
(ts15211)
h_abE6 = 1
24120b
abtq
(ts15228)
= 1
24120c
abtqa
(ts15229)
24120Z
[ZS]
zsab2_4
h_abE6 = 1 &
(h_abort = 1, 2)
24132n
abfinbt
(ts15244)
= -97, -98
24132o
abfinbt2
(ts15245)
>= 0 & h_abort = 2
h_abort = 2
Ziel: 24132a
h_abE6 = 0
= 2, -97, -98
h_abE6 = 1 & h_abort = 3
Ziel: 24132i
Ziel: 24132Z
Ziel: 24147Z
Ziel: 24149A

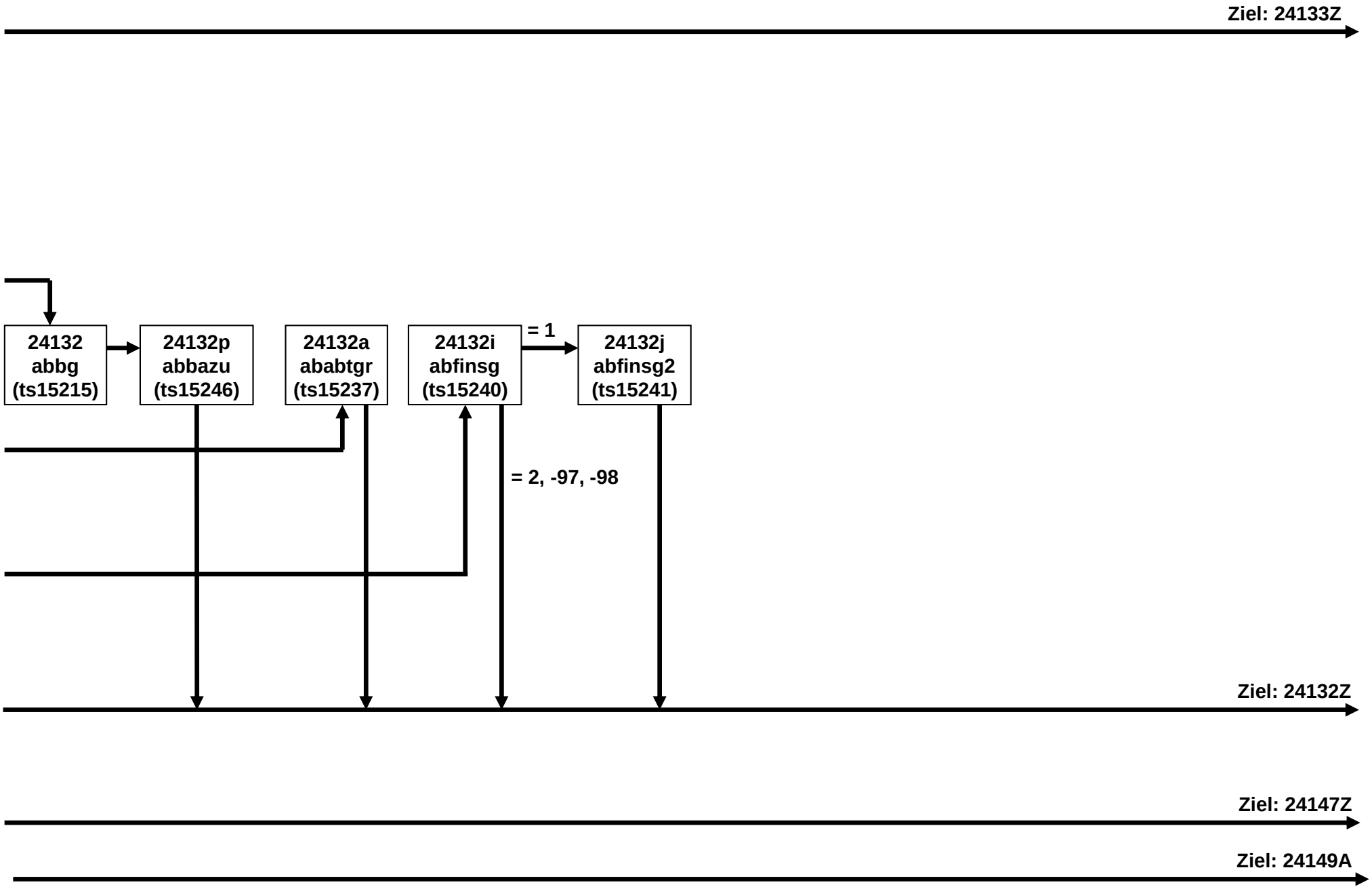
Ziel: 24133Z
24132
abbg
(ts15215)
24132p
abbazu
(ts15246)
24132a
ababtgr
(ts15237)
24132i
abfinsg
(ts15240)
= 1
24132j
abfinsg2
(ts15241)
= 2, -97, -98
Ziel: 24132Z
Ziel: 24147Z
Ziel: 24149A

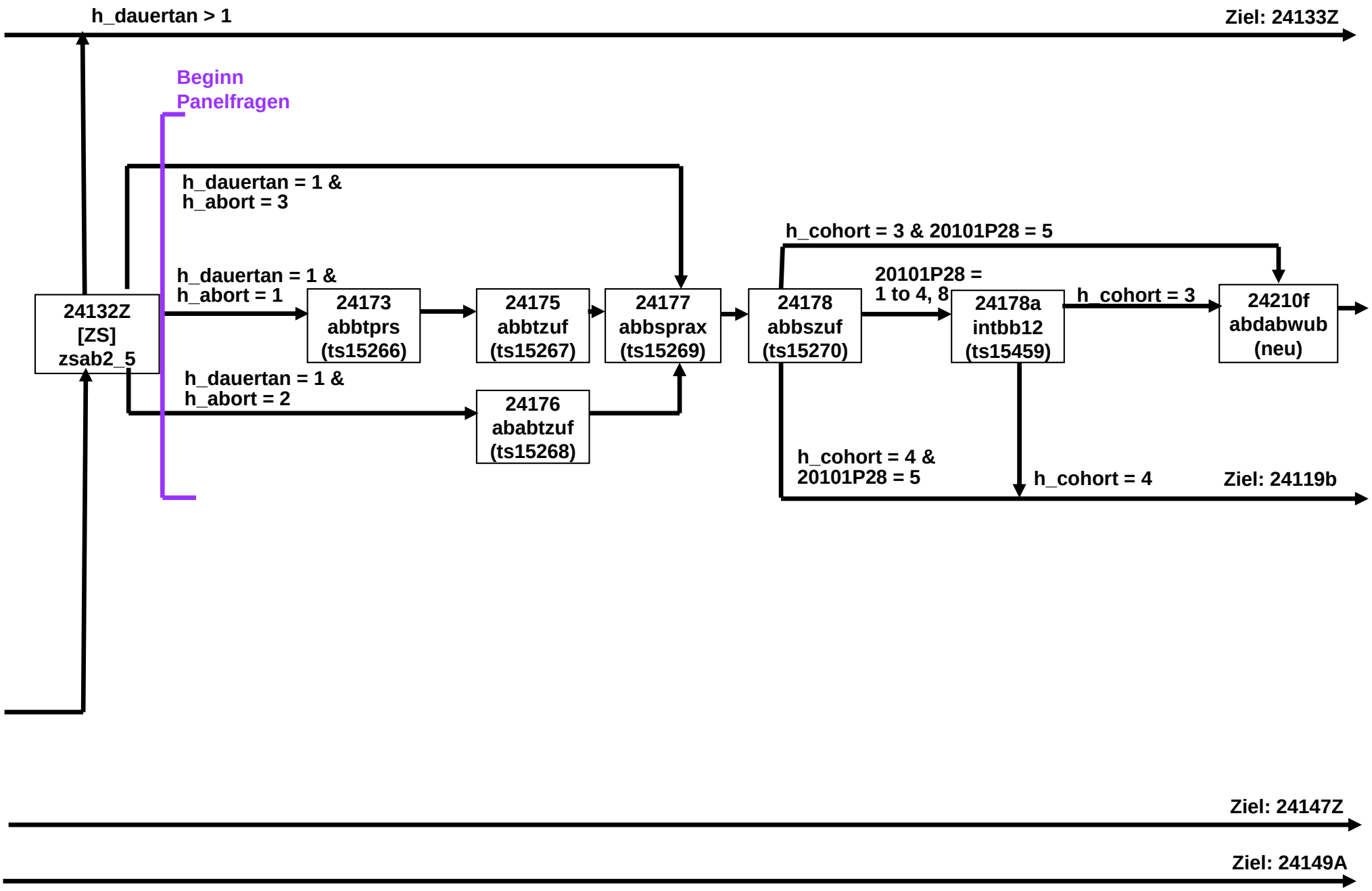
h_dauertan > 1
Ziel: 24133Z
Beginn
Panelfragen
h_dauertan = 1 &
h_abort = 3
h_cohort = 3 & 20101P28 = 5
h_dauertan = 1 &
h_abort = 1
20101P28 =
1 to 4, 8
h_cohort = 3
24132Z
[ZS]
zsab2_5
24173
abbtprs
(ts15266)
24175
abbtzuf
(ts15267)
24177
abbsprax
(ts15269)
24178
abbszuf
(ts15270)
24178a
intbb12
(ts15459)
24210f
abdabwub
(neu)
h_dauertan = 1 &
h_abort = 2
24176
ababtzuf
(ts15268)
h_cohort = 4 &
20101P28 = 5
h_cohort = 4
Ziel: 24119b
Ziel: 24147Z
Ziel: 24149A

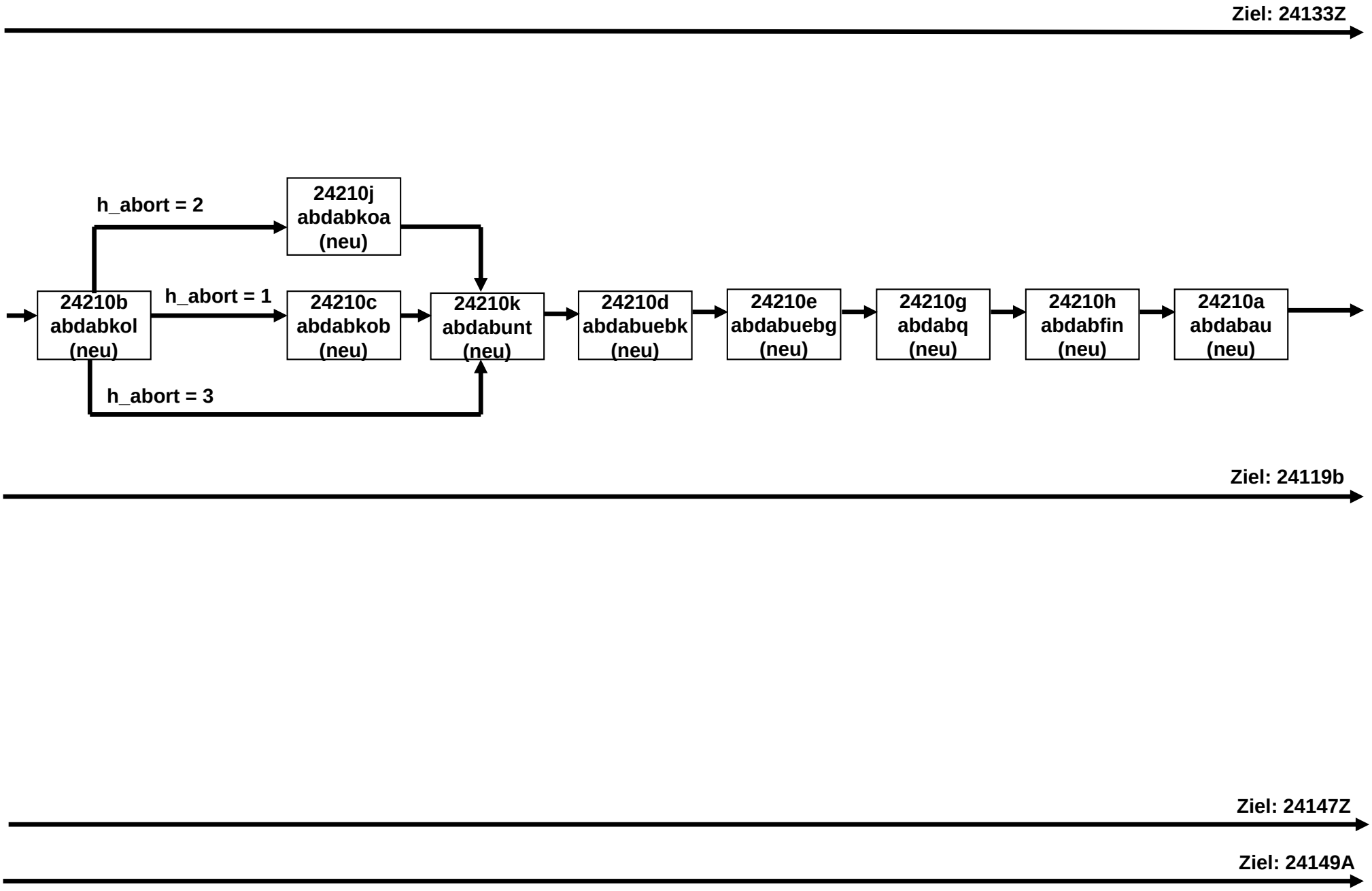
Ziel: 24133Z
h_abort = 2
24210j
abdabkoa
(neu)
24210b
abdabkol
(neu)
h_abort = 1
24210c
abdabkob
(neu)
24210k
abdabunt
(neu)
24210d
abdabuebk
(neu)
24210e
abdabuebg
(neu)
24210g
abdabq
(neu)
24210h
abdabfin
(neu)
24210a
abdabau
(neu)
h_abort = 3
Ziel: 24119b
Ziel: 24147Z
Ziel: 24149A

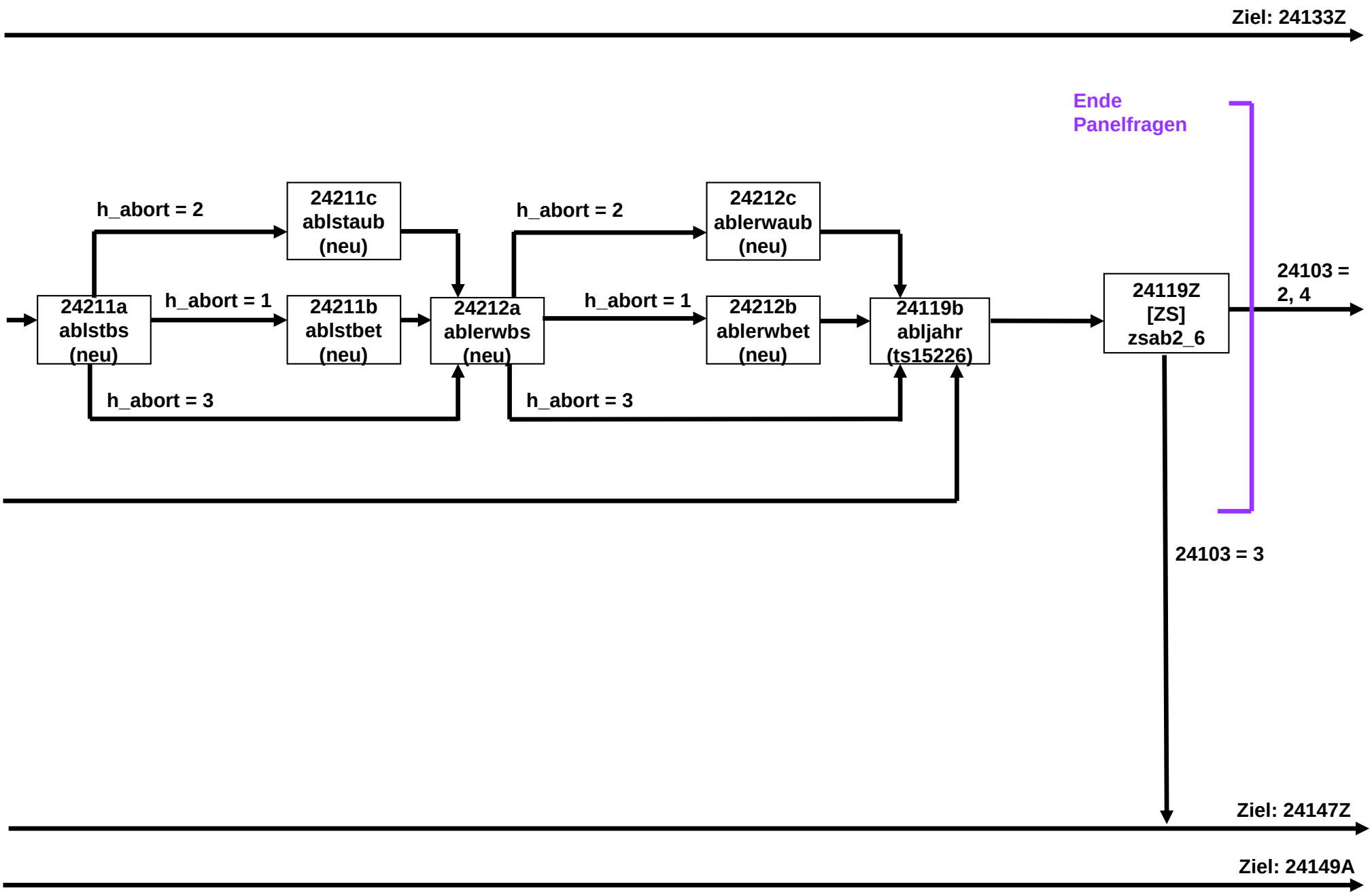
Ziel: 24133Z
Ende
Panelfragen
h_abort = 2
24211c
ablstaub
(neu)
h_abort = 2
24212c
ablerwaub
(neu)
24211a
ablstbs
(neu)
h_abort = 1
24211b
ablstbet
(neu)
24212a
ablerwbs
(neu)
h_abort = 1
24212b
ablerwbet
(neu)
24119b
abljahr
(ts15226)
24119Z
[ZS]
zsab2_6
24103 =
2, 4
h_abort = 3
h_abort = 3
24103 = 3
Ziel: 24147Z
Ziel: 24149A

AB-Ausbildung E6P
(14 von 22)

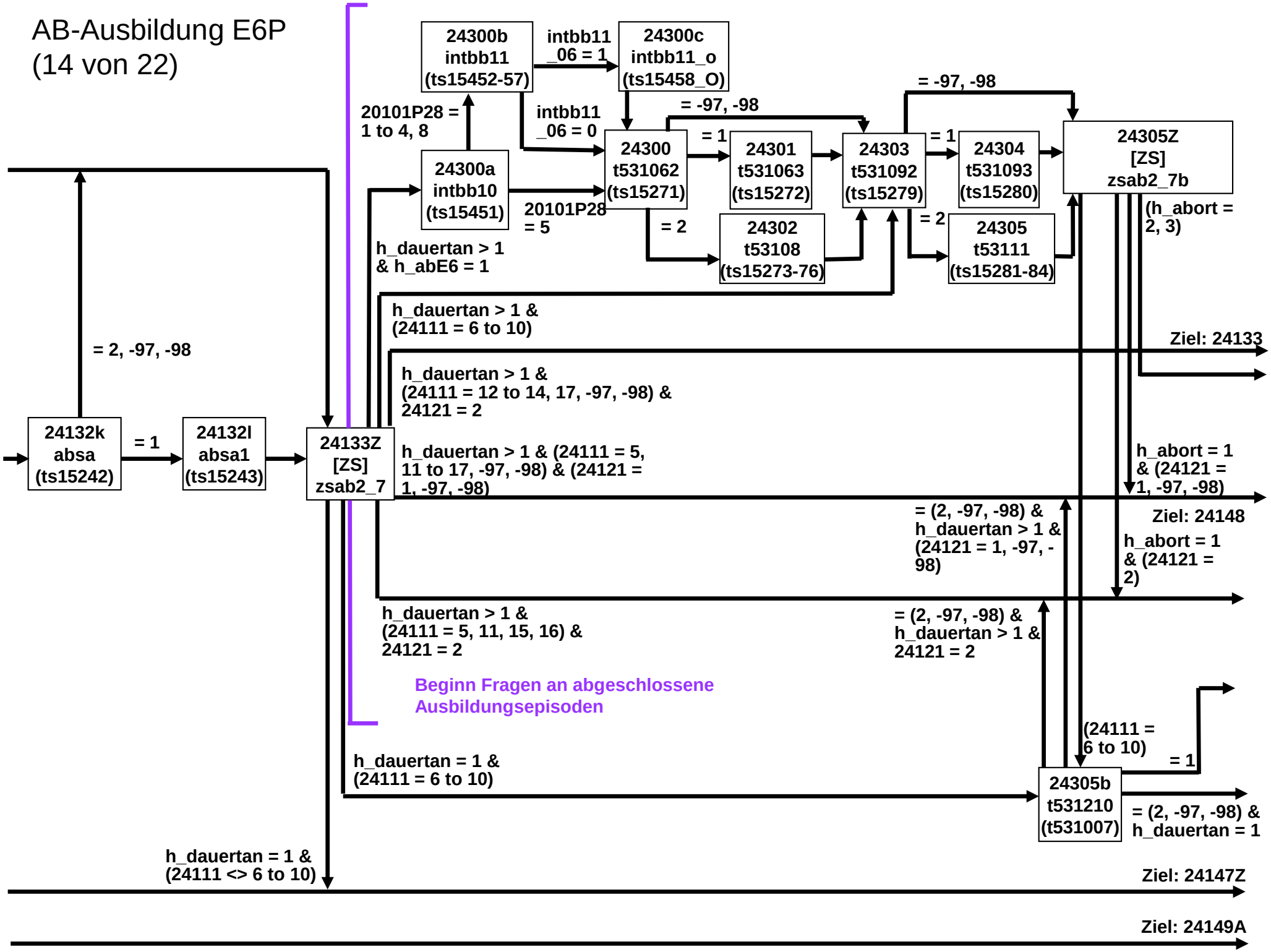

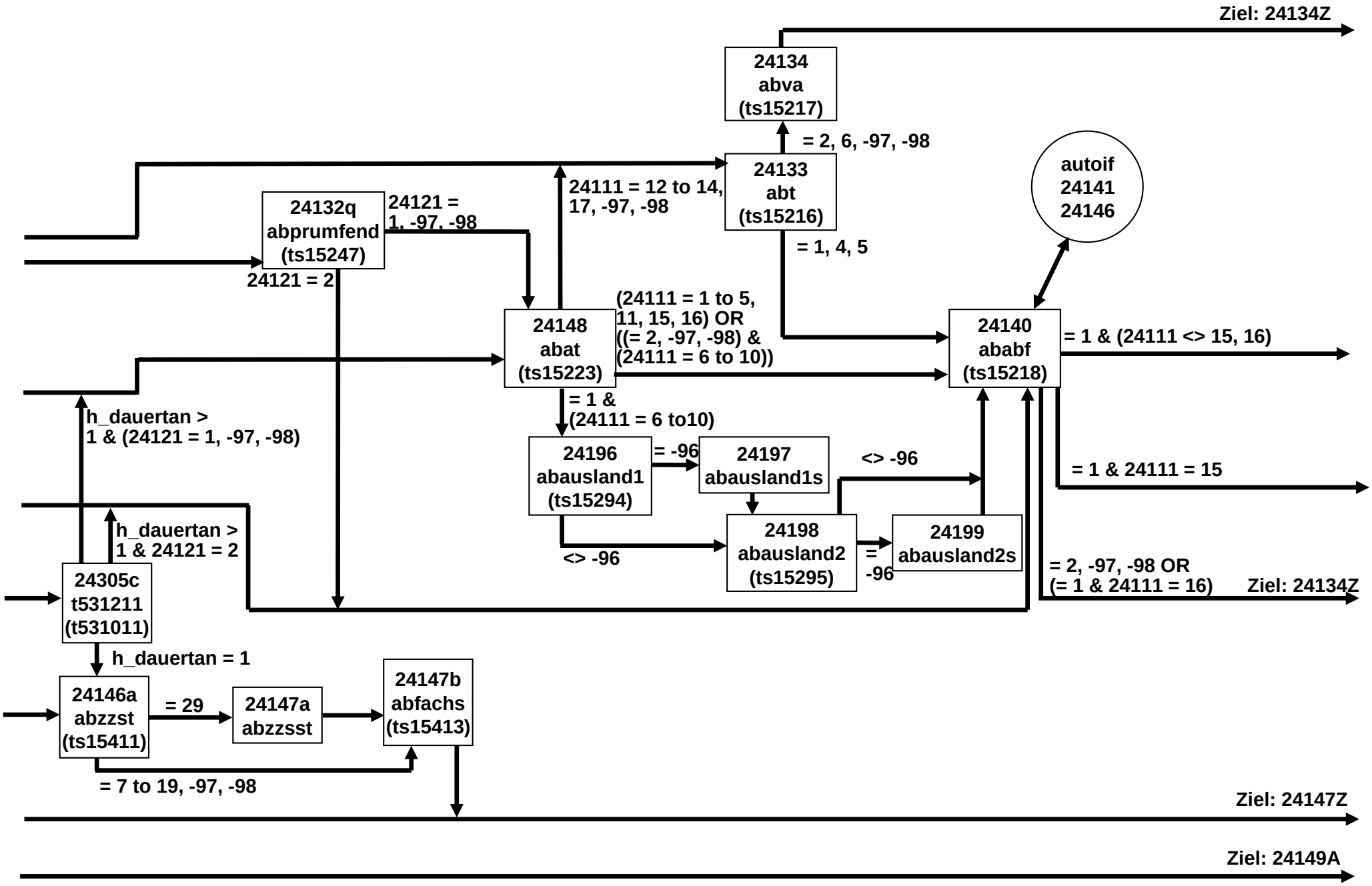
Ziel: 24134Z
24134
abva
(ts15217)
= 2, 6, -97, -98
24133
abt
(ts15216)
autoif
24141
24146
24111 = 12 to 14,
17, -97, -98
24132q
abprumfend
(ts15247)
24121 =
1, -97, -98
24121 = 2
= 1, 4, 5
(24111 = 1 to 5,
11, 15, 16) OR
((= 2, -97, -98) &
(24111 = 6 to 10))
24148
abat
(ts15223)
24140
ababf
(ts15218)
= 1 & (24111 <> 15, 16)
h_dauertan >
1 & (24121 = 1, -97, -98)
= 1 &
(24111 = 6 to10)
24196
abausland1
(ts15294)
= -96
24197
abausland1s
<> -96
= 1 & 24111 = 15
h_dauertan >
1 & 24121 = 2
24198
abausland2
(ts15295)
24199
abausland2s
<> -96
=
-96
= 2, -97, -98 OR
(= 1 & 24111 = 16)
Ziel: 24134Z
24305c
t531211
(t531011)
h_dauertan = 1
24146a
abzzst
(ts15411)
= 29
24147a
abzzsst
24147b
abfachs
(ts15413)
= 7 to 19, -97, -98
Ziel: 24147Z
Ziel: 24149A

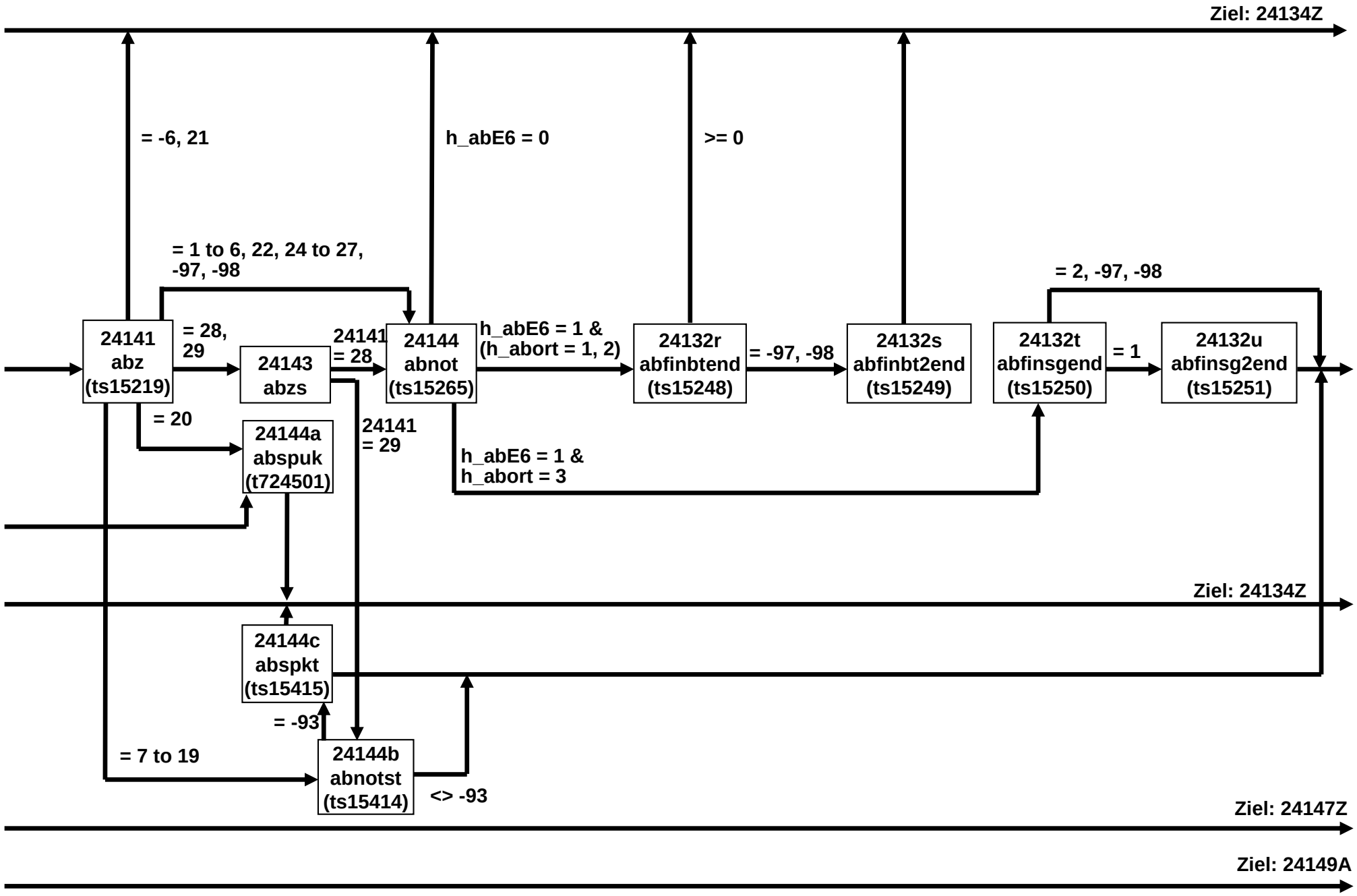
Ziel: 24134Z
= -6, 21
h_abE6 = 0
>= 0
= 1 to 6, 22, 24 to 27, -97, -98
= 2, -97, -98
24141 abz (ts15219)
= 28, 29
24143 abzs
24141 = 28
24144 abnot (ts15265)
h_abE6 = 1 & (h_abort = 1, 2)
24132r abfinbtend (ts15248)
= -97, -98
24132s abfinbt2end (ts15249)
24132t abfinsgend (ts15250)
= 1
24132u abfinsg2end (ts15251)
= 20
24144a abspuk (t724501)
24141 = 29
h_abE6 = 1 & h_abort = 3
Ziel: 24134Z
24144c abspkt (ts15415)
= -93
= 7 to 19
24144b abnotst (ts15414)
<> -93
Ziel: 24147Z
Ziel: 24149A

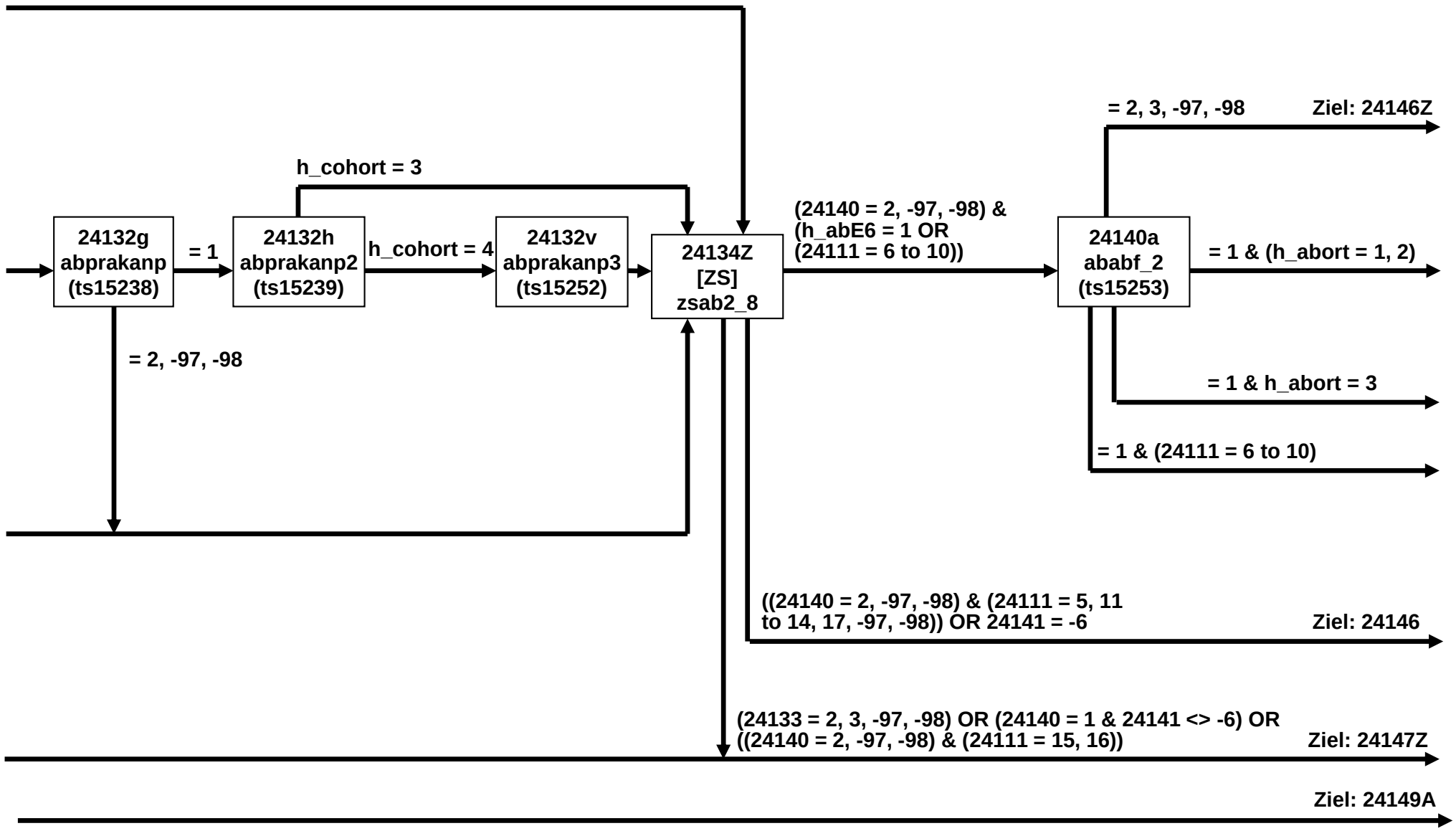
24132g
abprakanp
(ts15238)
= 1
24132h
abprakanp2
(ts15239)
h_cohort = 3
h_cohort = 4
24132v
abprakanp3
(ts15252)
24134Z
[ZS]
zsab2_8
= 2, -97, -98
(24140 = 2, -97, -98) &
(h_abE6 = 1 OR
(24111 = 6 to 10))
24140a
ababf_2
(ts15253)
= 2, 3, -97, -98
Ziel: 24146Z
= 1 & (h_abort = 1, 2)
= 1 & h_abort = 3
= 1 & (24111 = 6 to 10)
((24140 = 2, -97, -98) & (24111 = 5, 11
to 14, 17, -97, -98)) OR 24141 = -6
Ziel: 24146
(24133 = 2, 3, -97, -98) OR (24140 = 1 & 24141 <> -6) OR
((24140 = 2, -97, -98) & (24111 = 15, 16))
Ziel: 24147Z
Ziel: 24149A

AB-Ausbildung E6P (18 von 22)

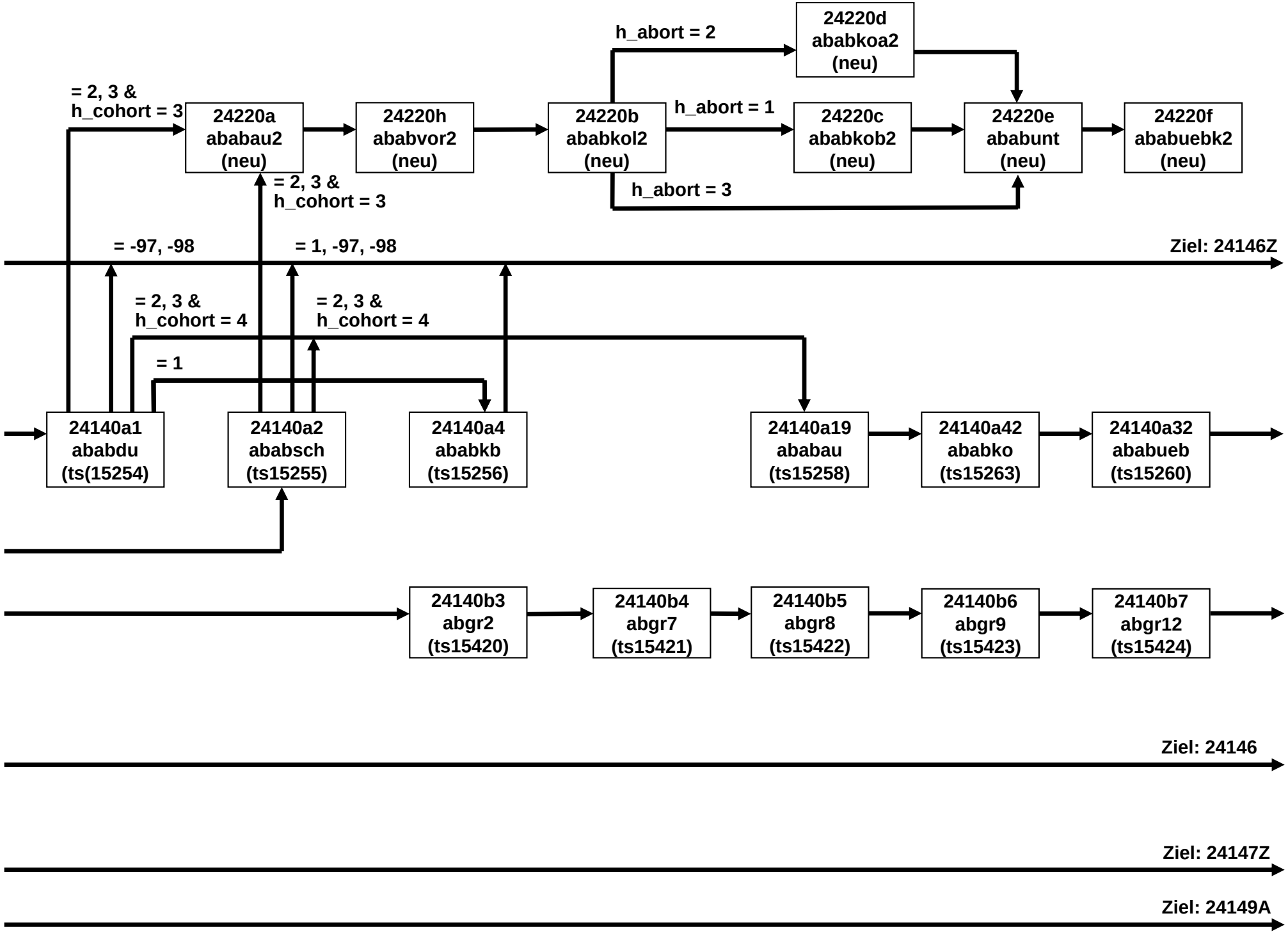

AB-Ausbildung E6P (19 von 22)

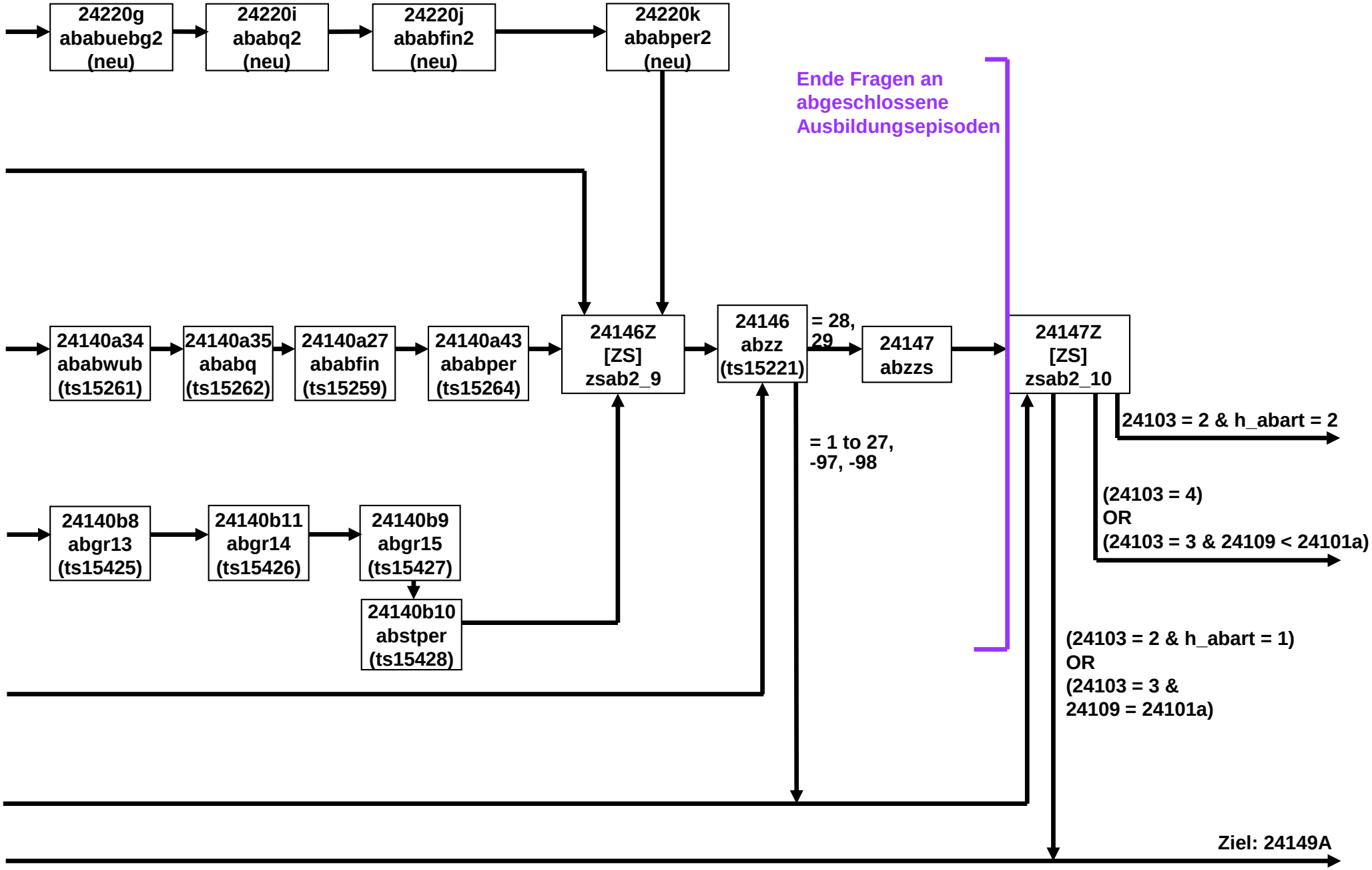

AB-Ausbildung E6P (20 von 22)

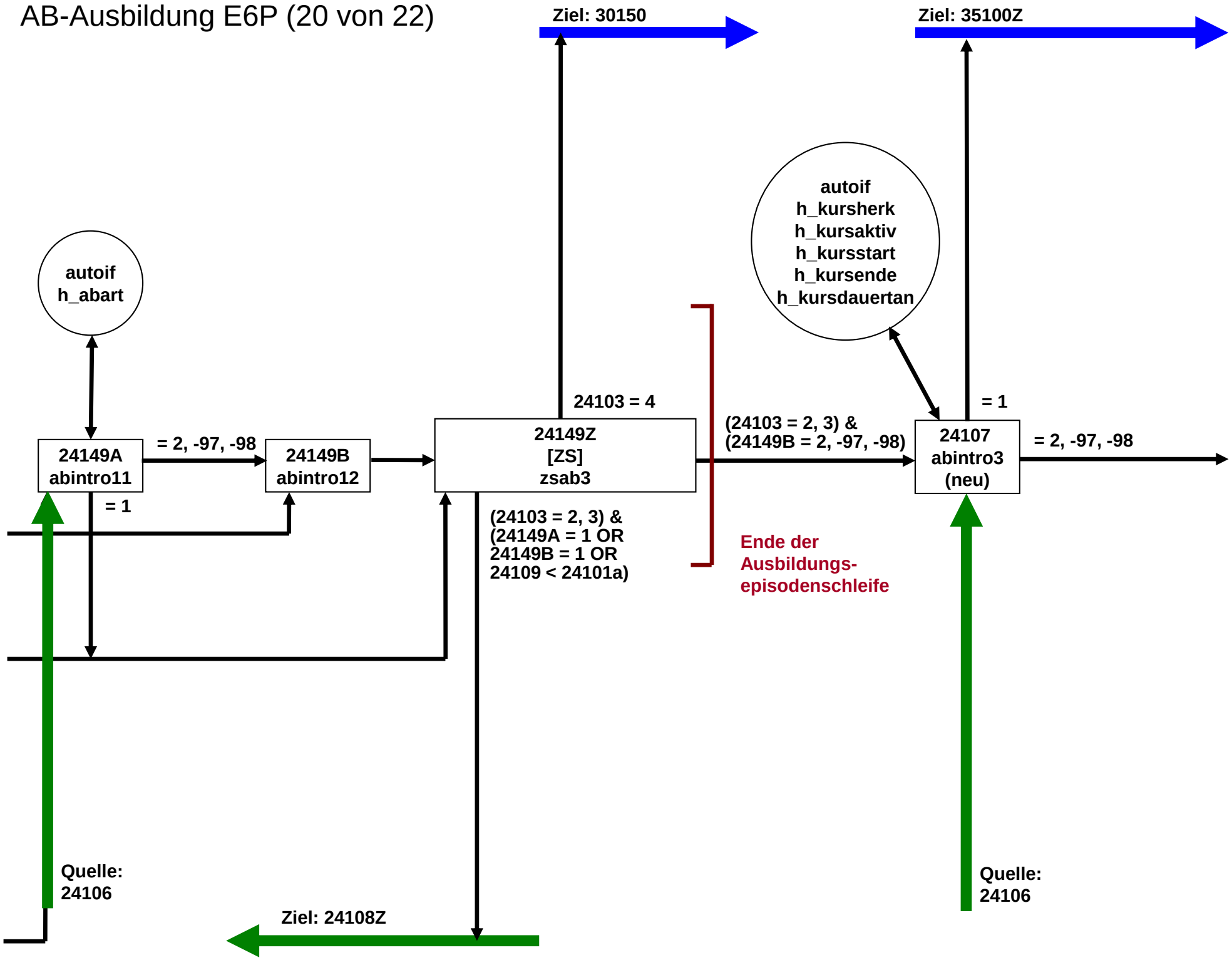

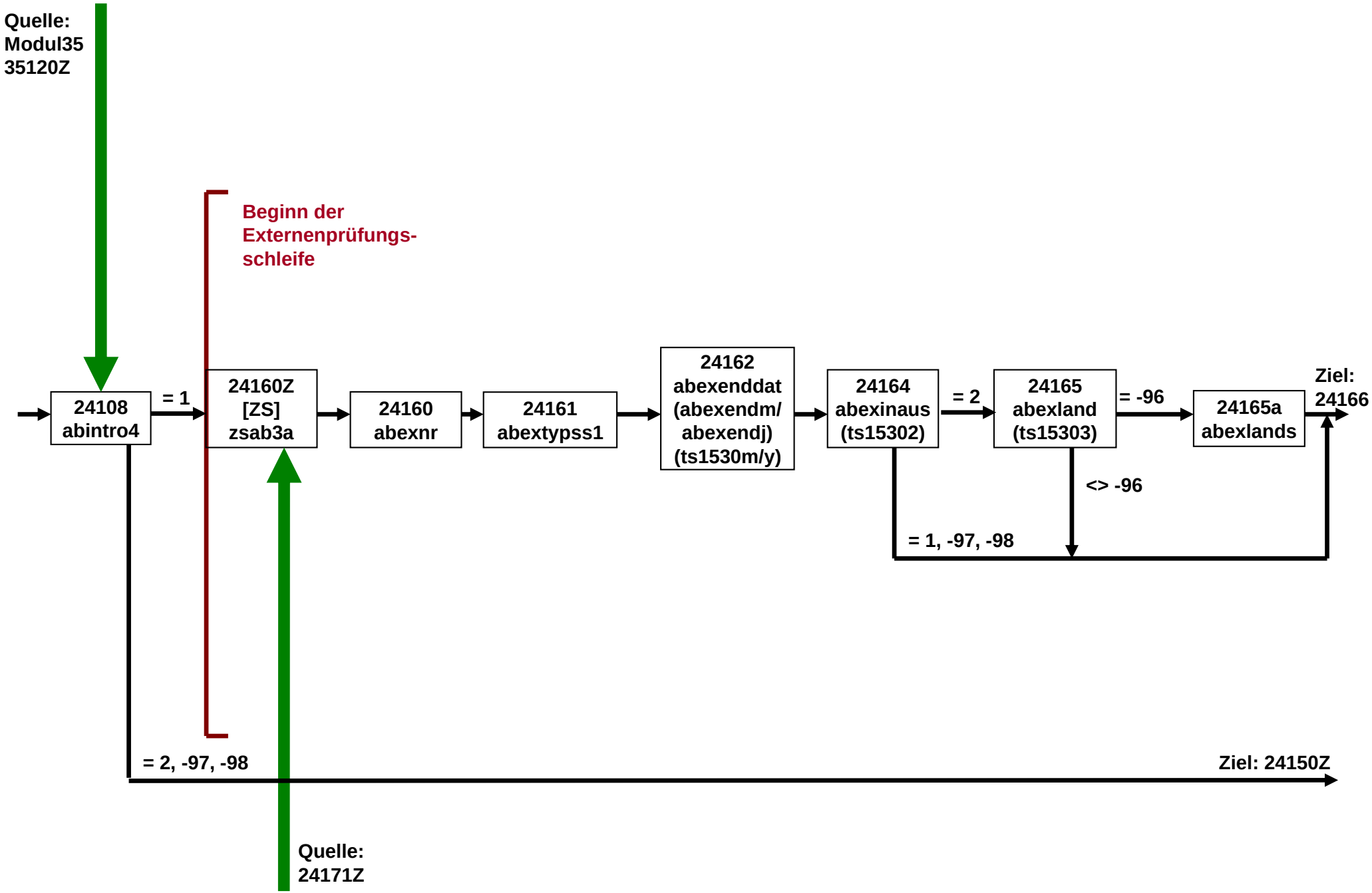
Quelle:
Modul35
35120Z
Beginn der
Externenprüfungs-
schleife
24108
abintro4
= 1
24160Z
[ZS]
zsab3a
24160
abexnr
24161
abextypss1
24162
abexenddat
(abexendm/
abexendj)
(ts1530m/y)
24164
abexinaus
(ts15302)
= 2
24165
abexland
(ts15303)
= -96
24165a
abexlands
Ziel:
24166
<> -96
= 1, -97, -98
= 2, -97, -98
Ziel: 24150Z
Quelle:
24171Z

AB-Ausbildung E6P (22 von 22)

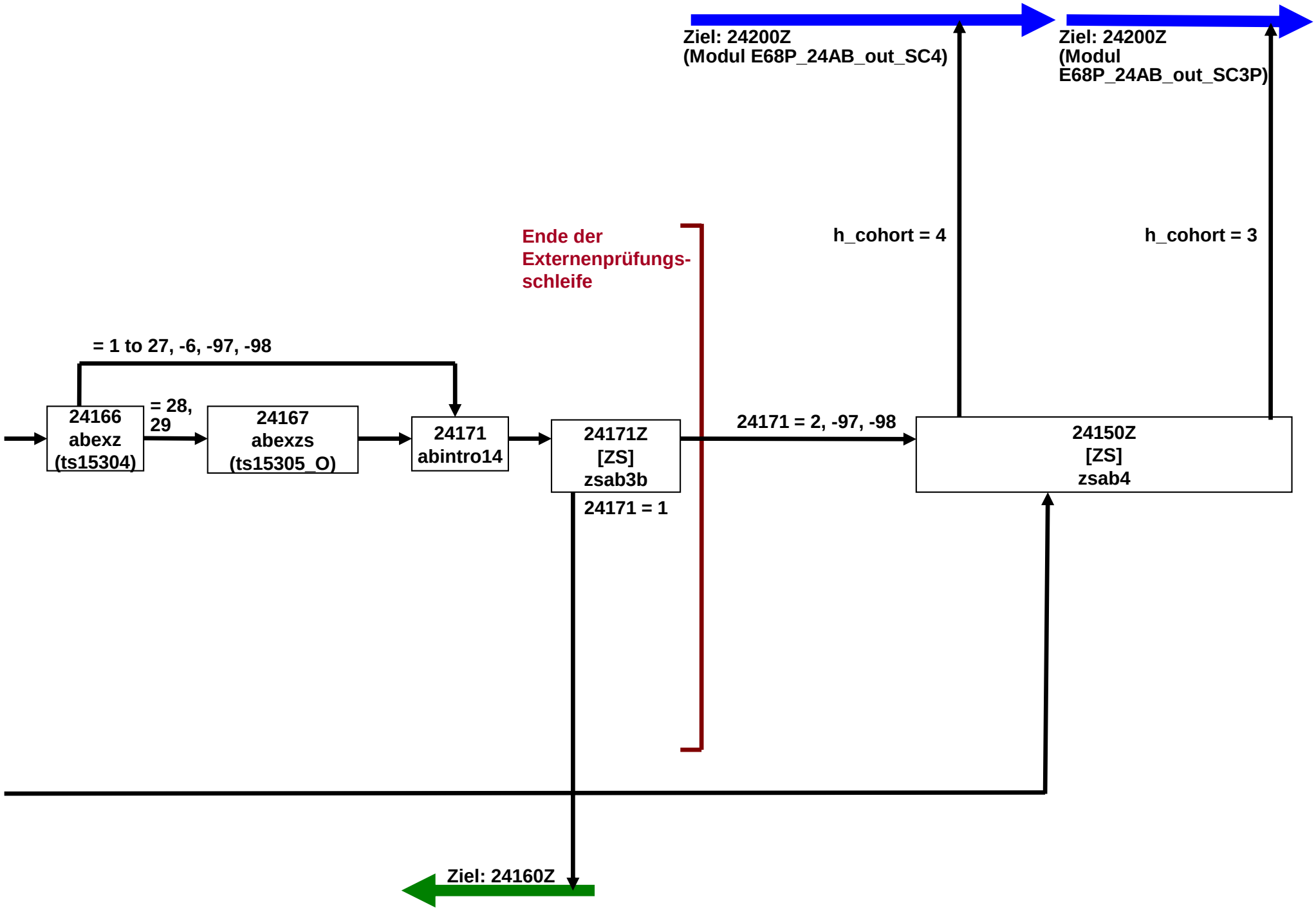

43bFehlAB_SC3P E6P (1 von 1)

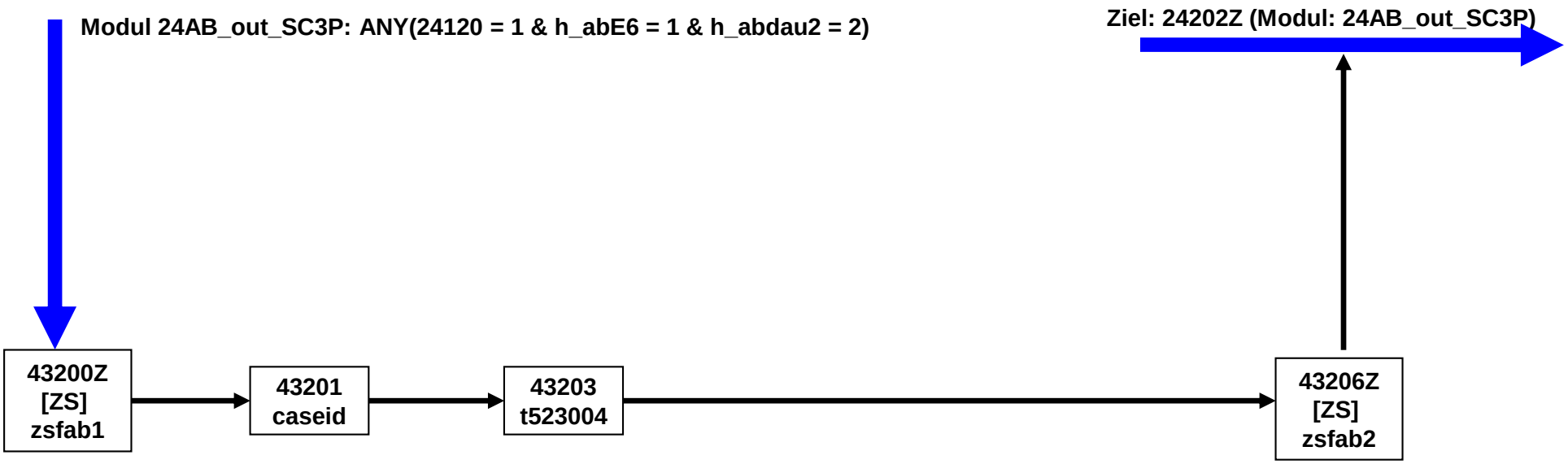

AS-Schule E68P (1 von 17)

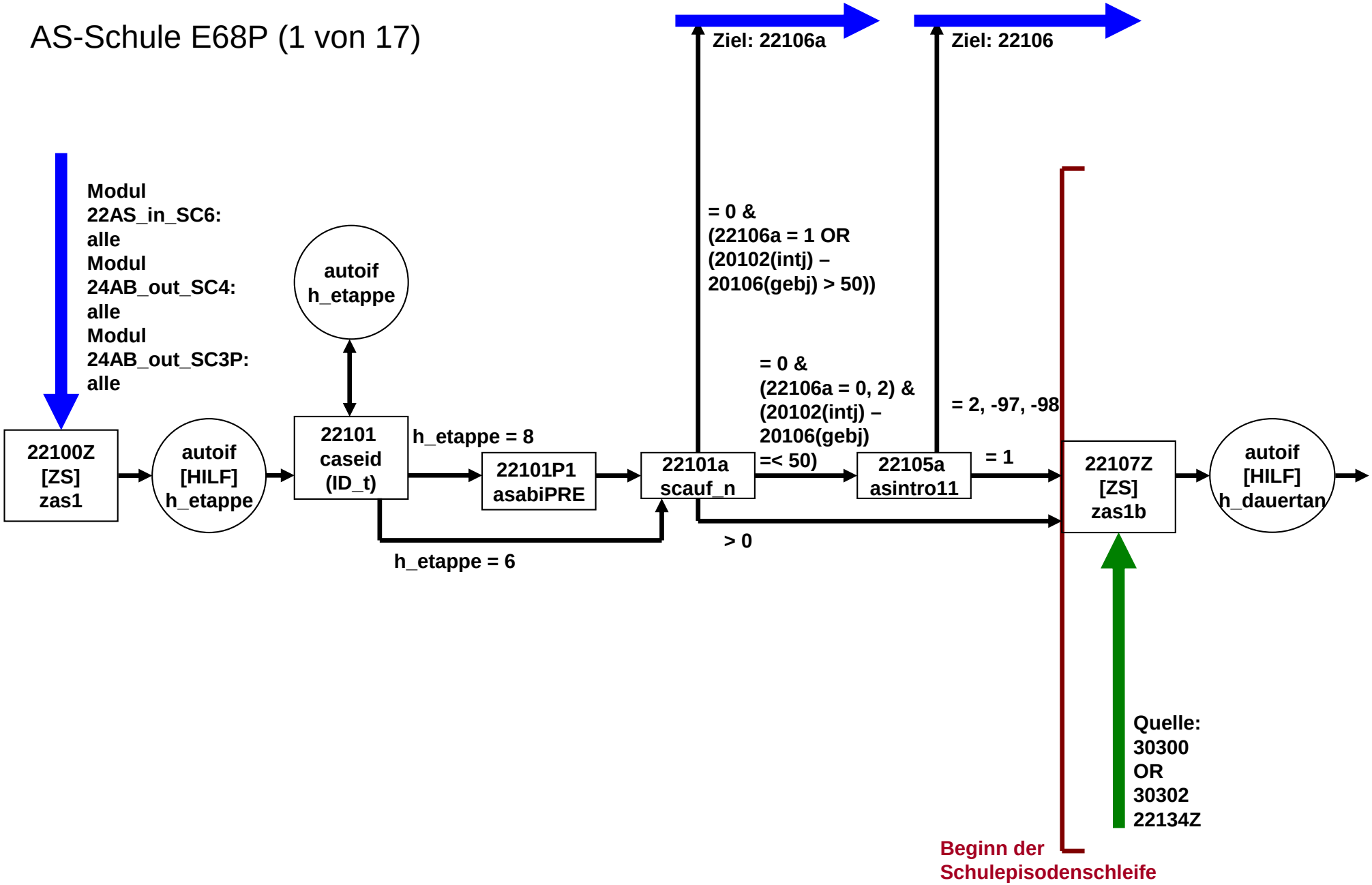

AS-Schule E68P (2 von 17)

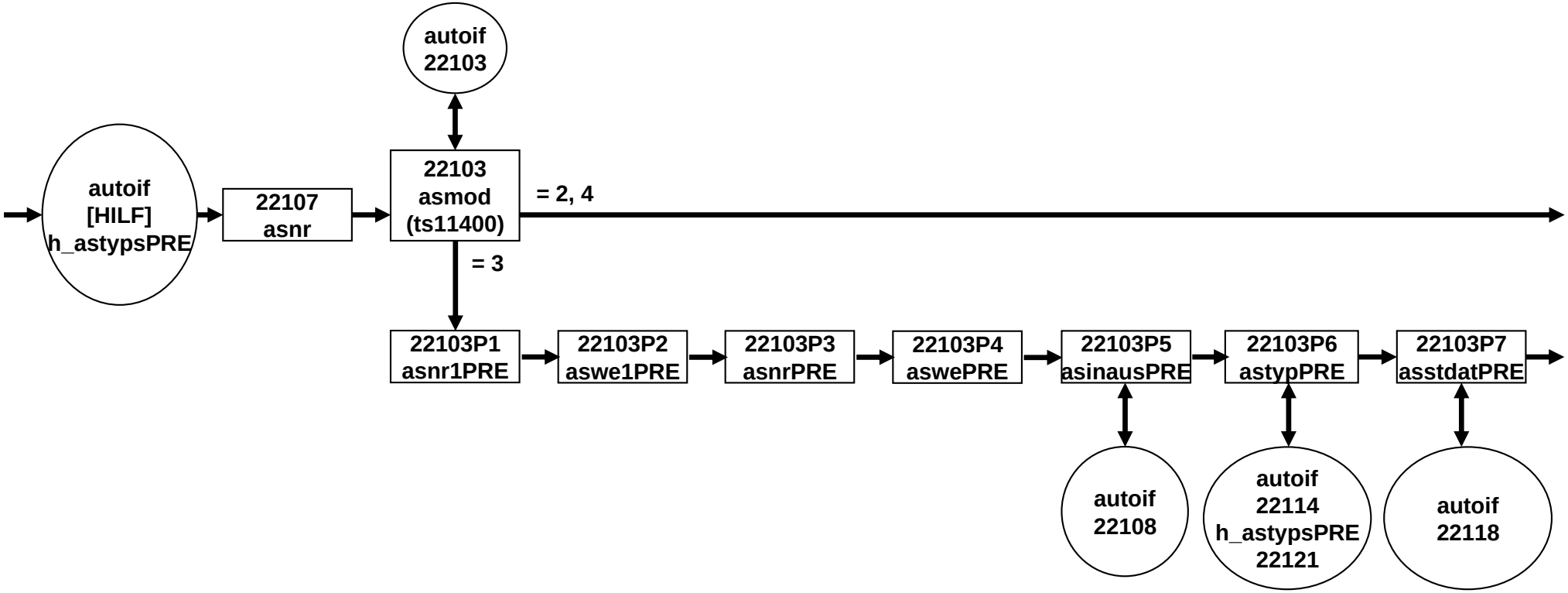

AS-Schule E68P (3 von 17)

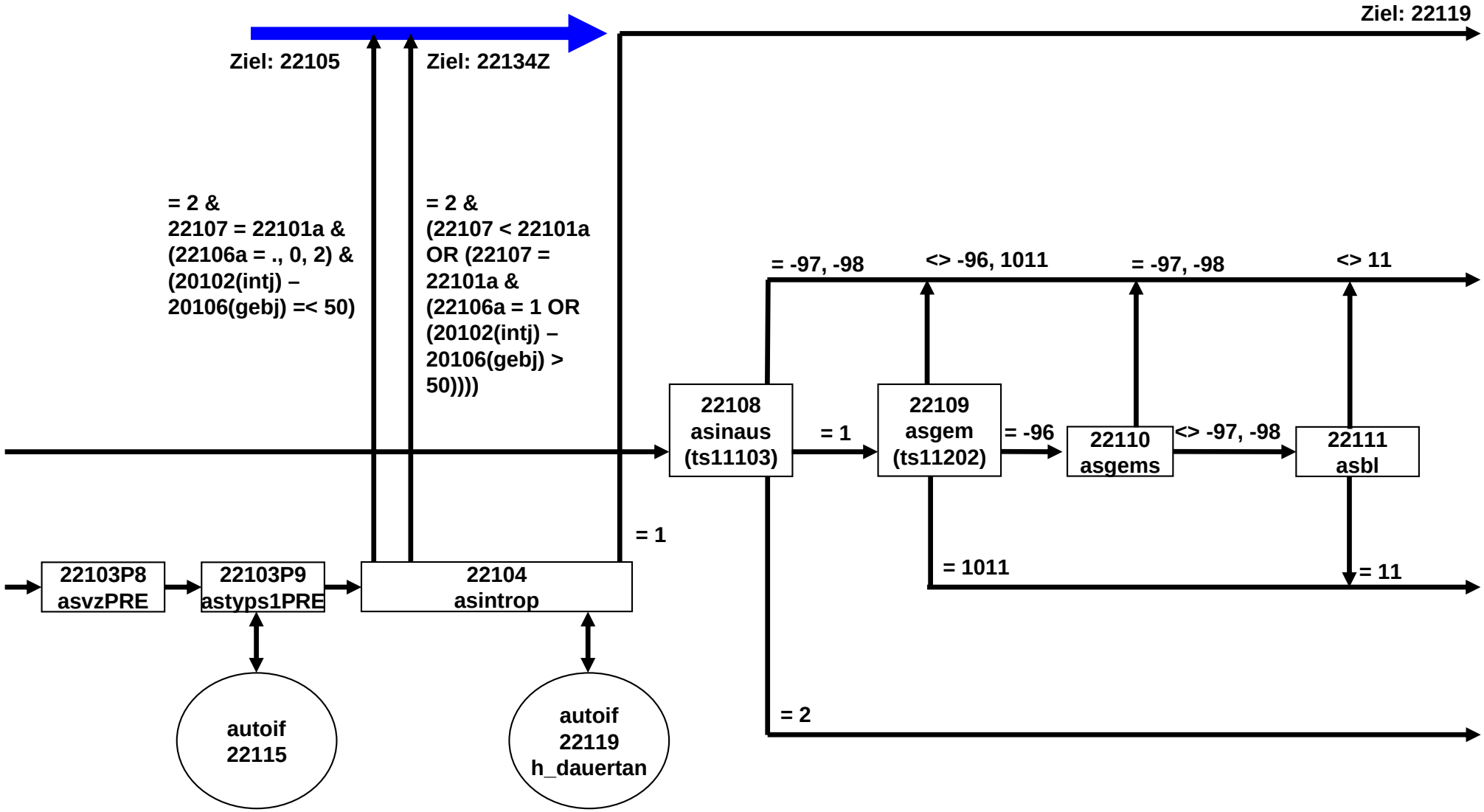

AS-Schule E68P (4 von 17)

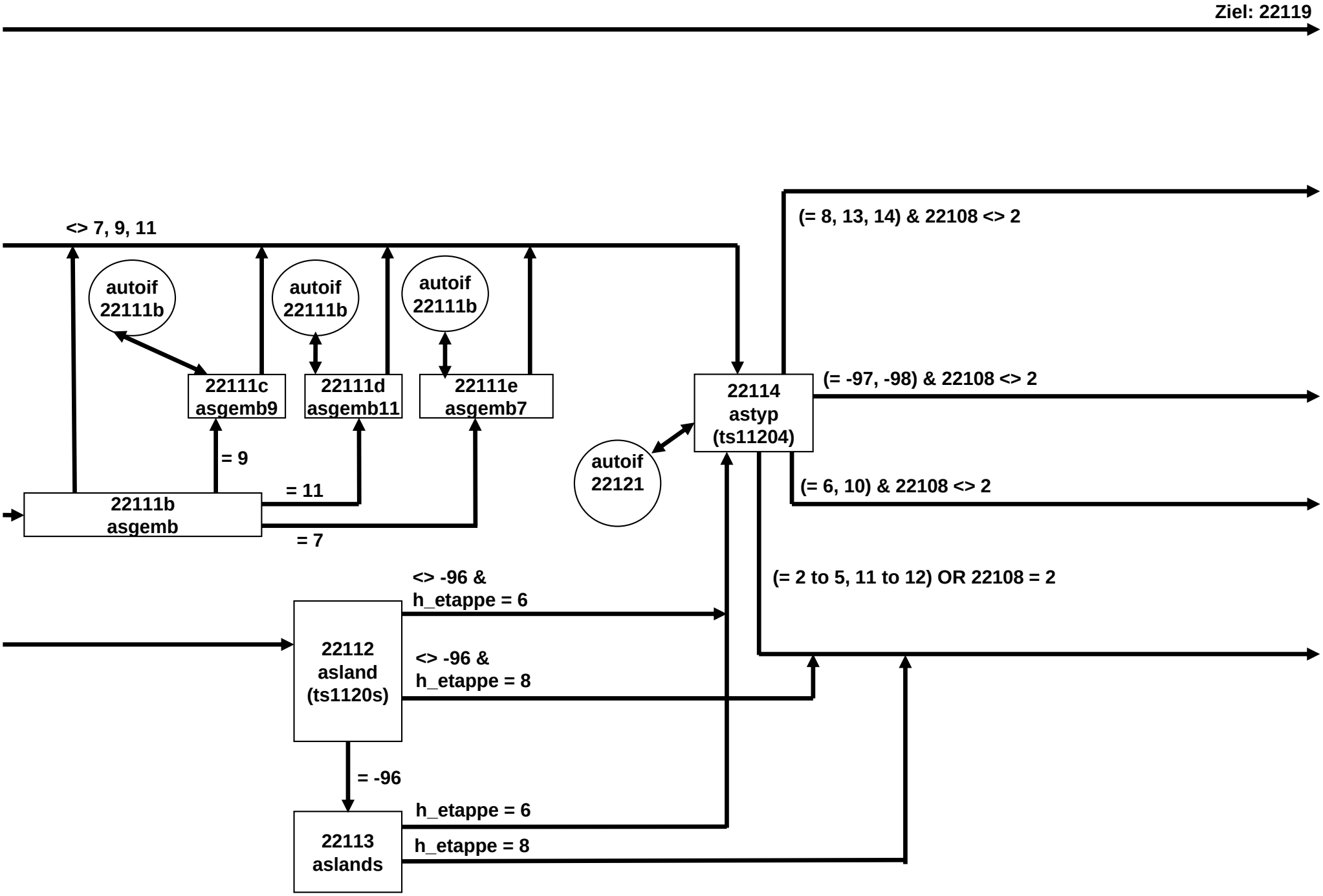

AS-Schule E68P (5 von 17)

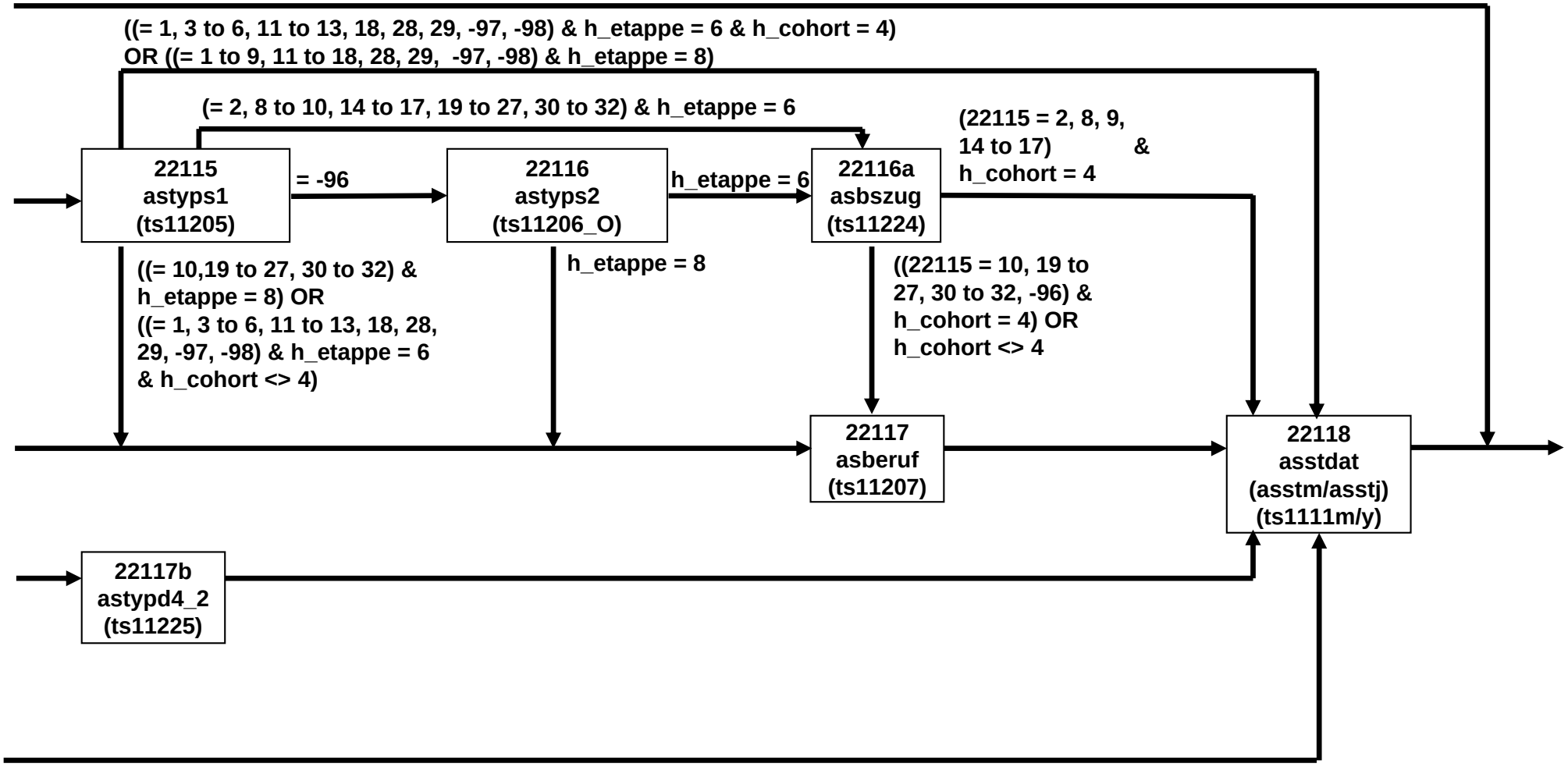

AS-Schule E68P (6 von 17)

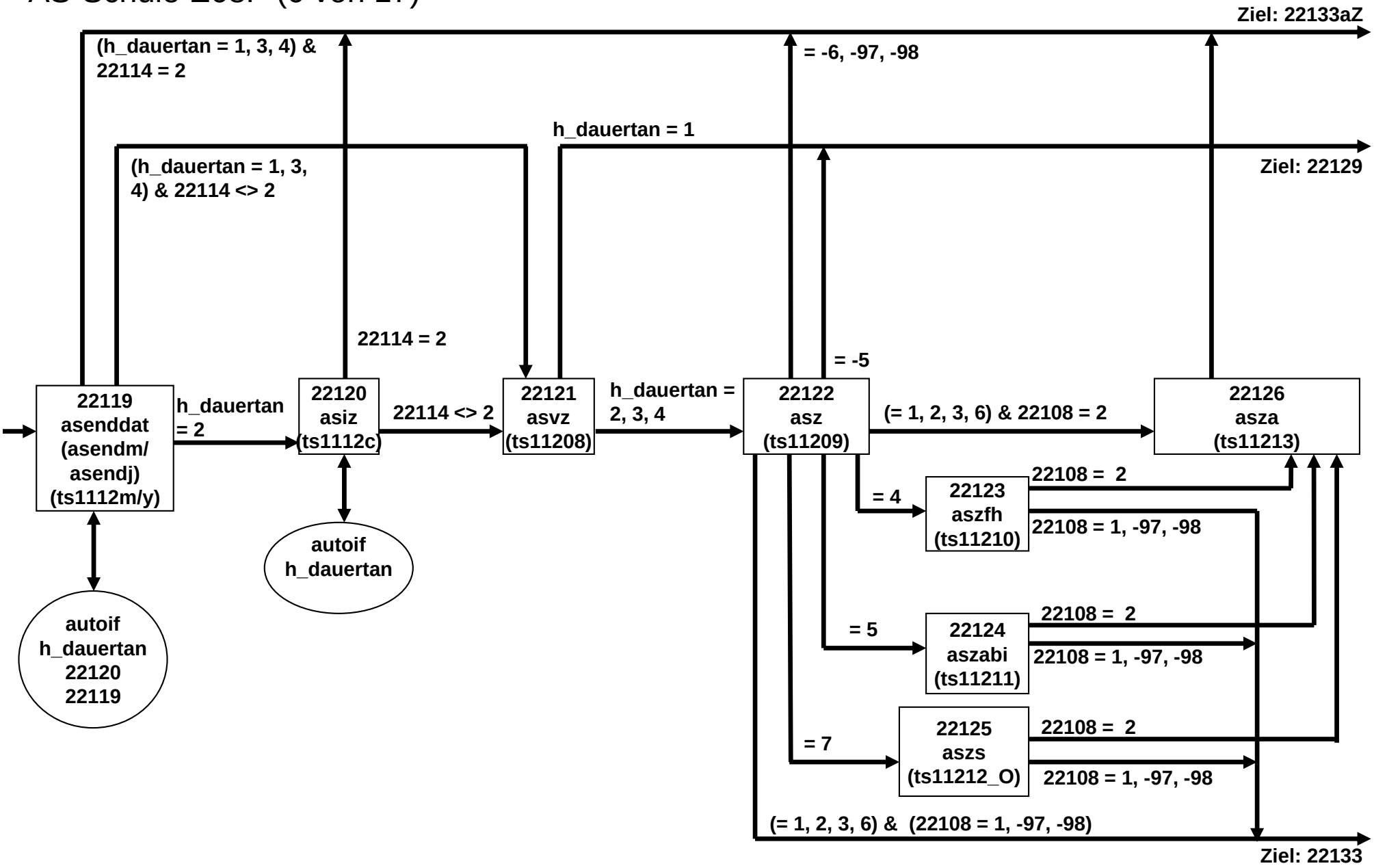

AS-Schule E68P (7 von 17)

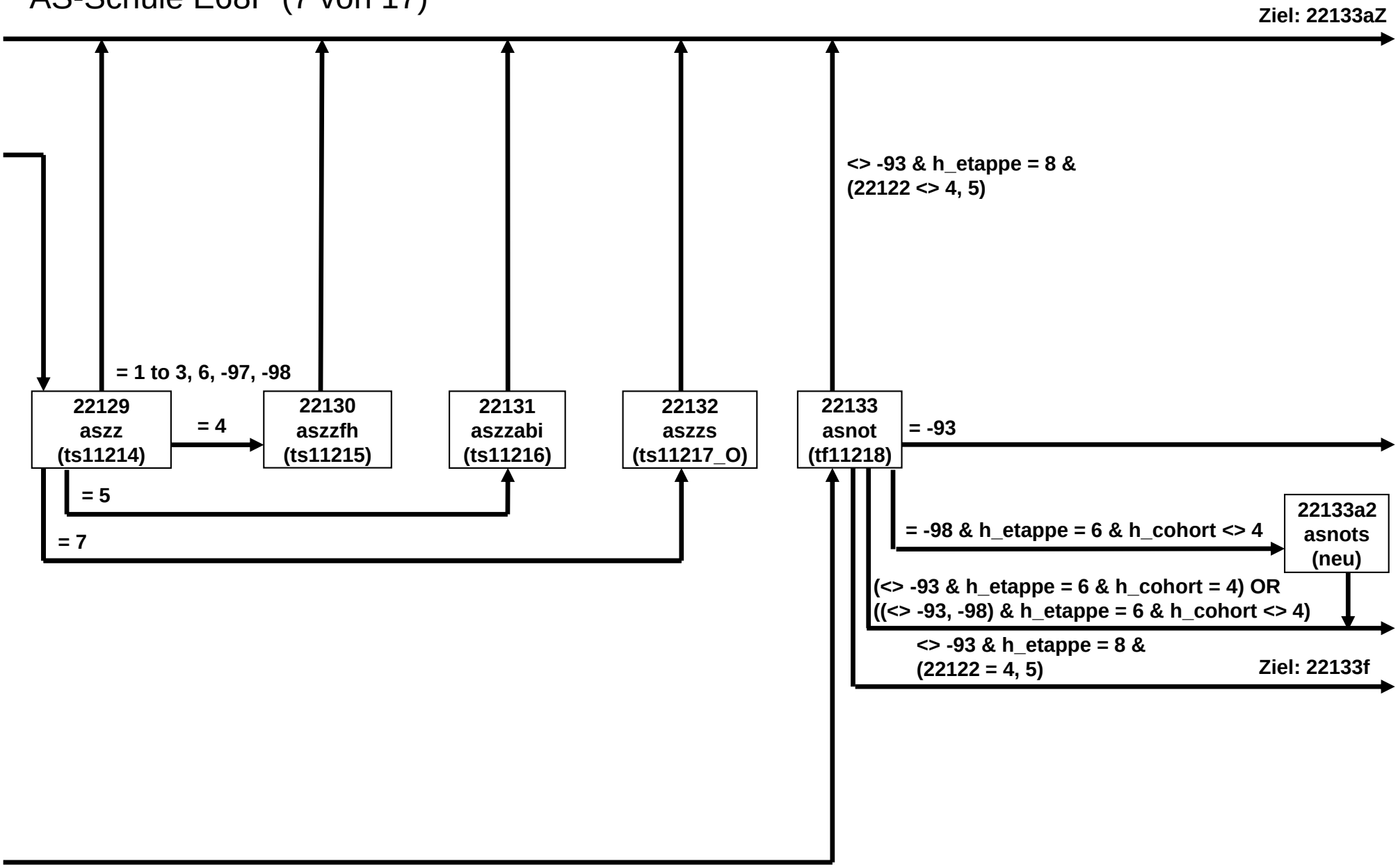

AS-Schule E68P (8 von 17)

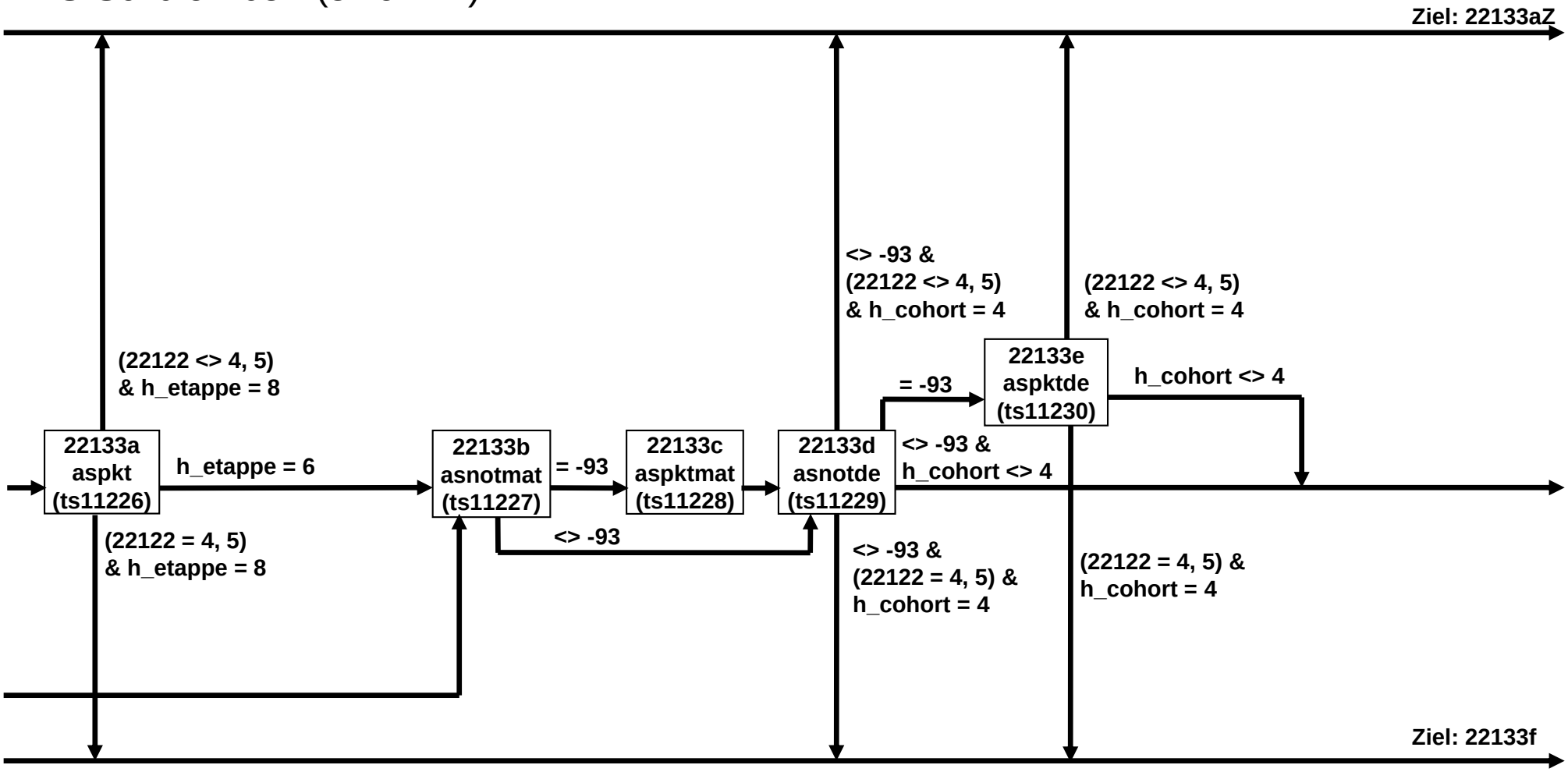

AS-Schule E68P (9 von 17)

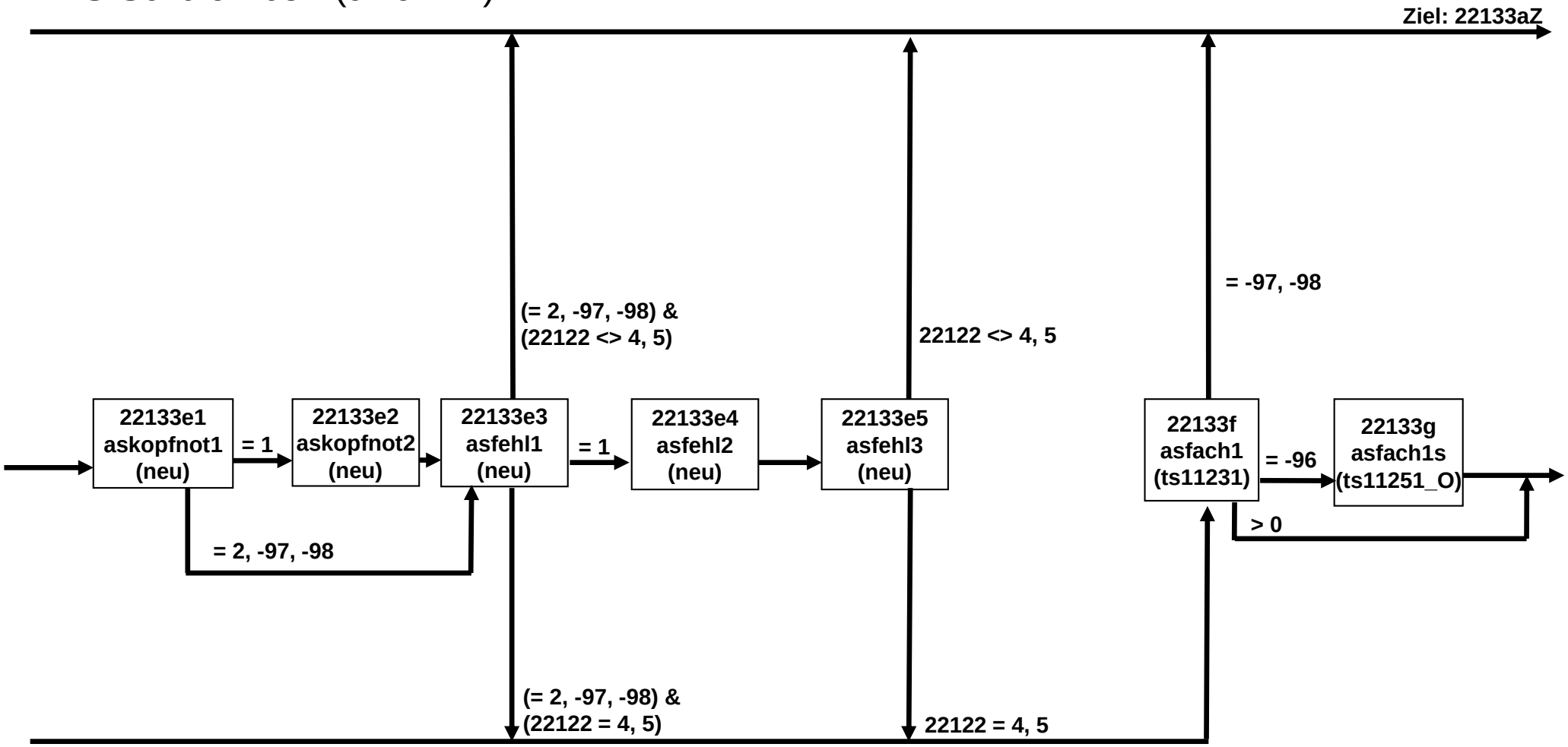

AS-Schule E68P (10 von 17)

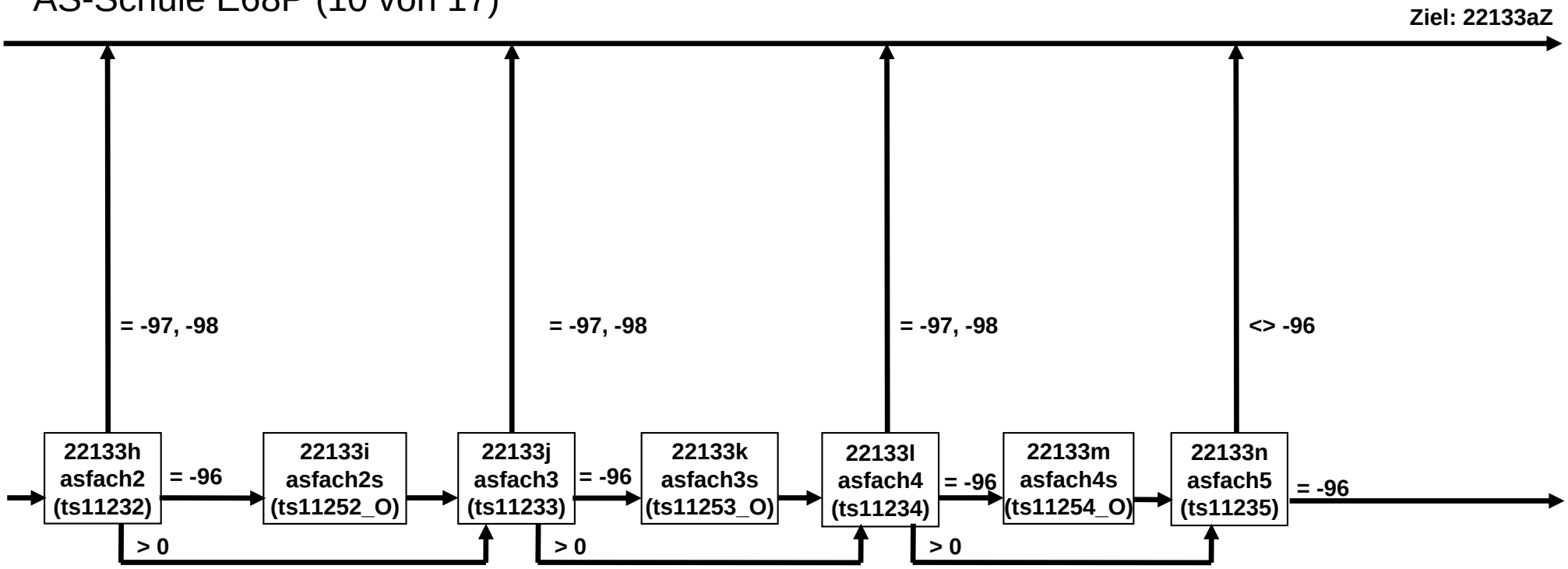

AS-Schule E68P (11 von 17)

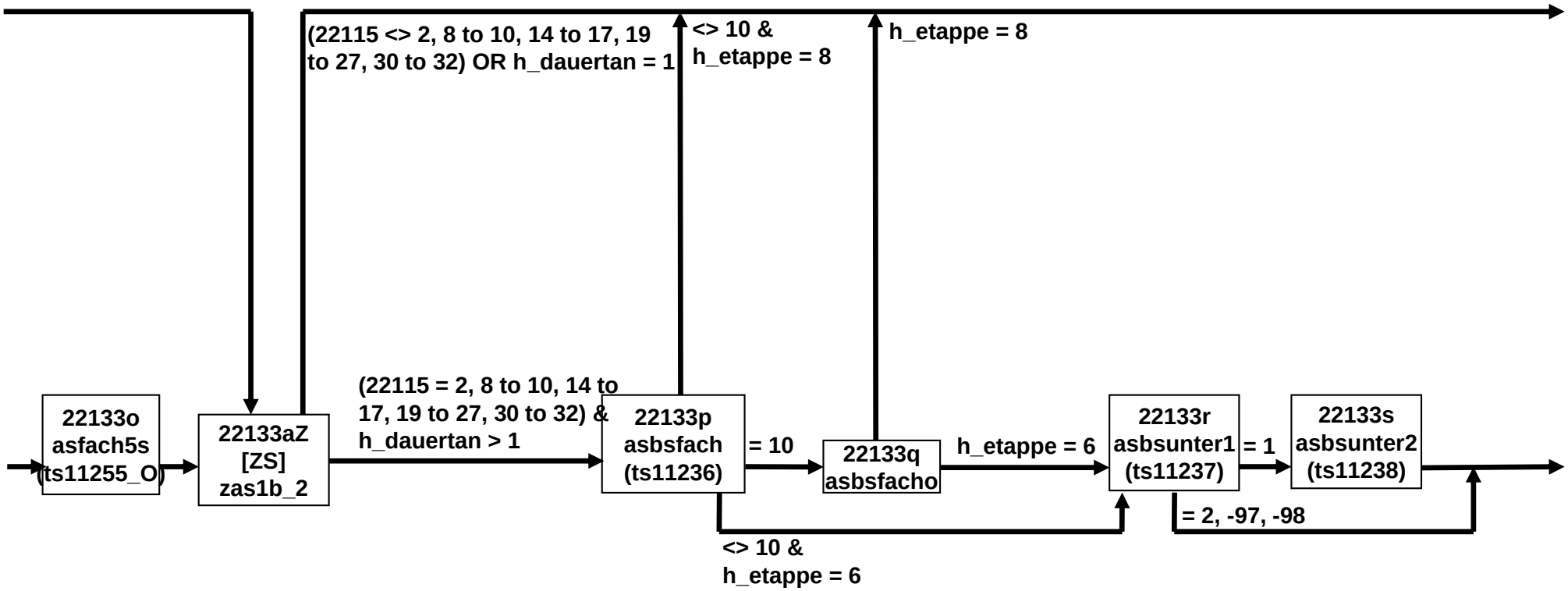

AS-Schule E68P (12 von 17)

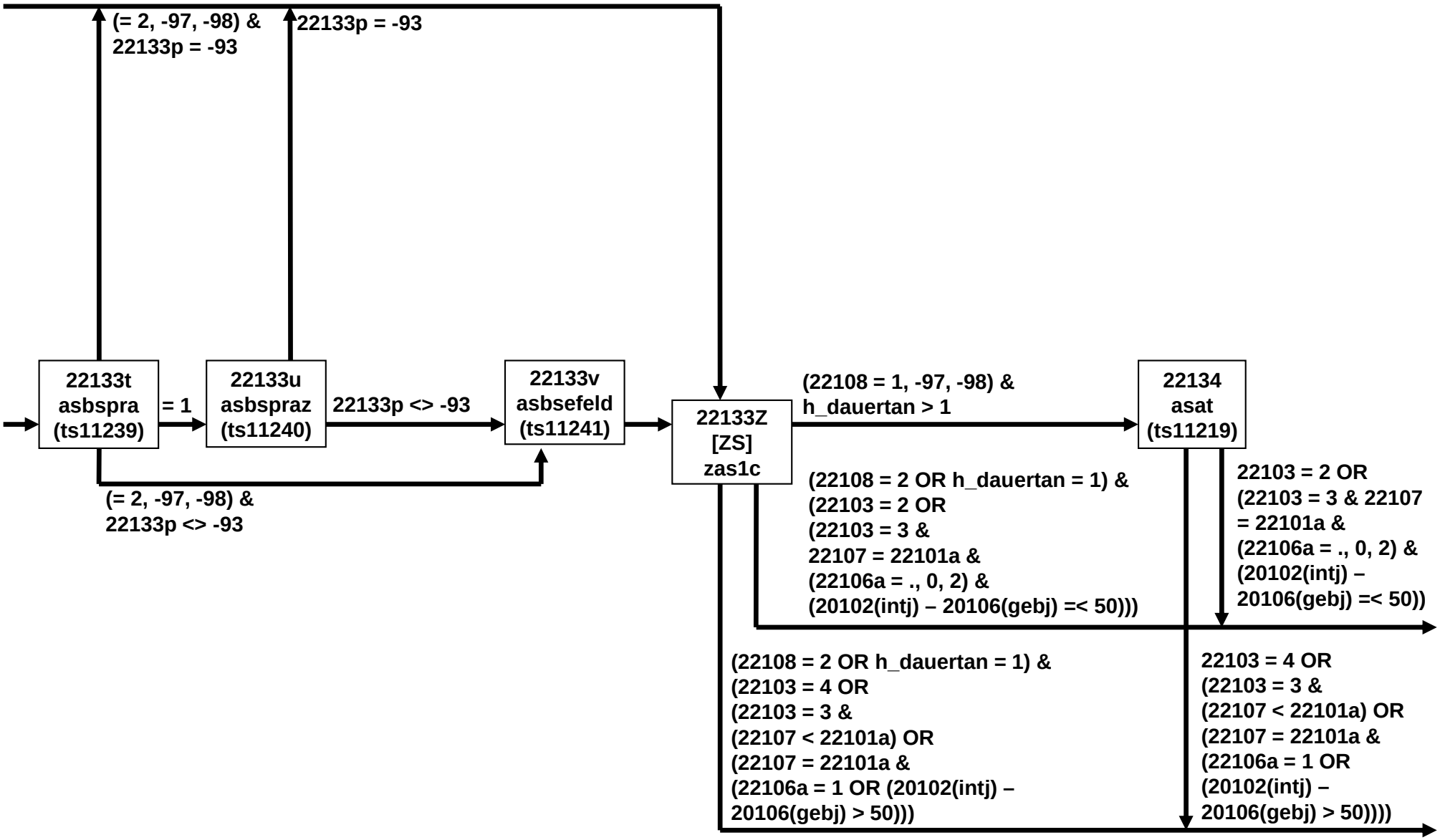

AS-Schule E68P (13 von 17)

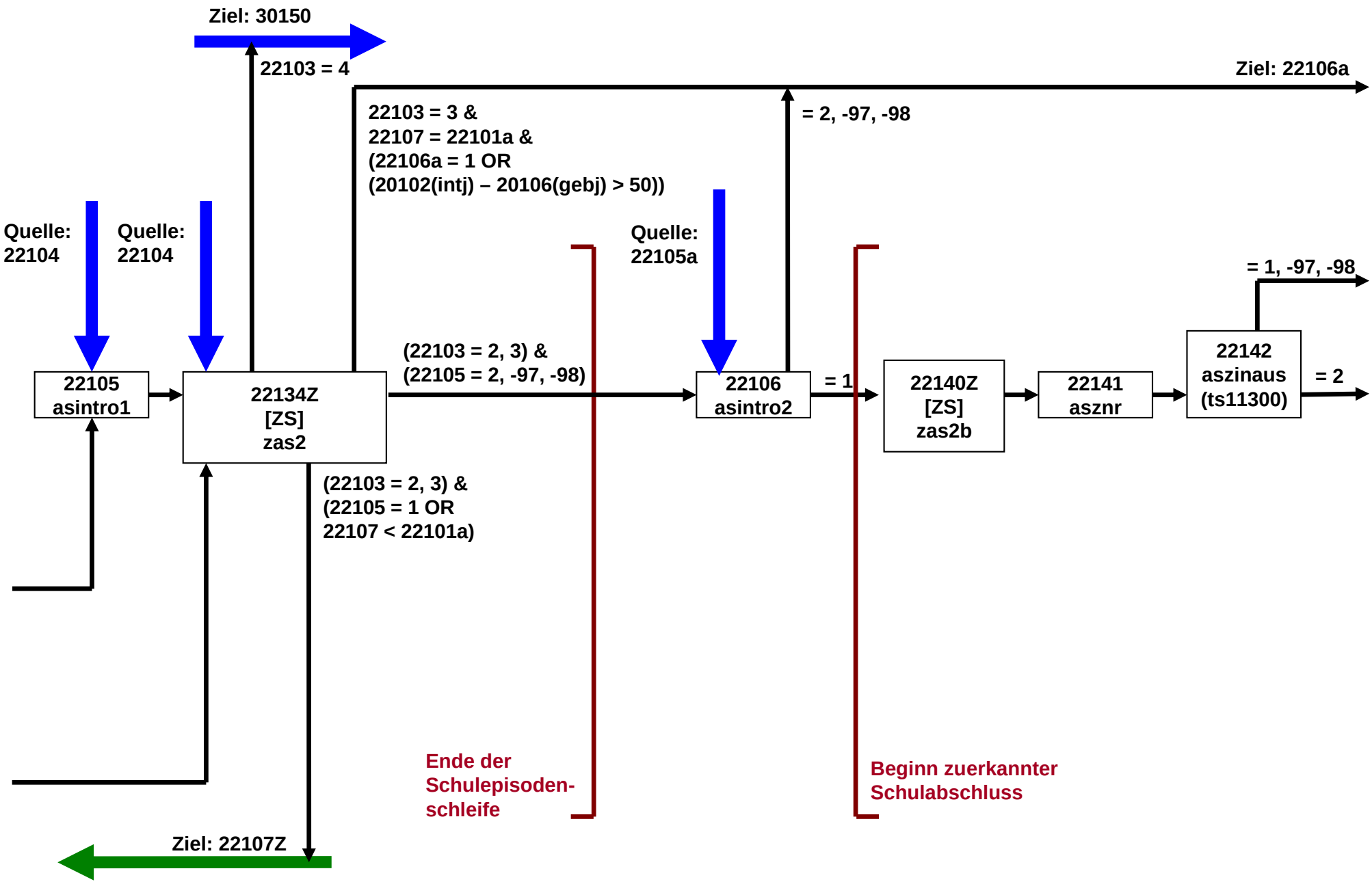

AS-Schule E68P (14 von 17)

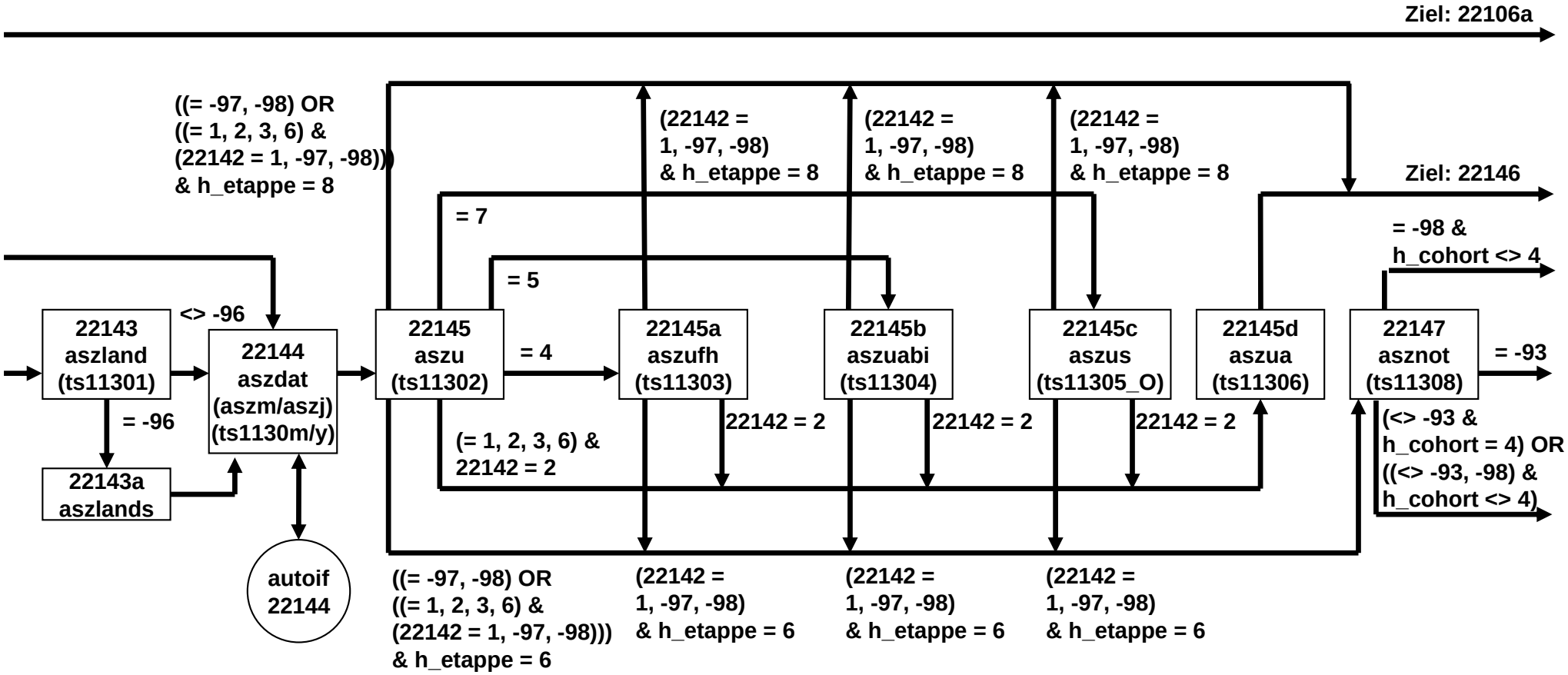

AS-Schule E68P (15 von 17)

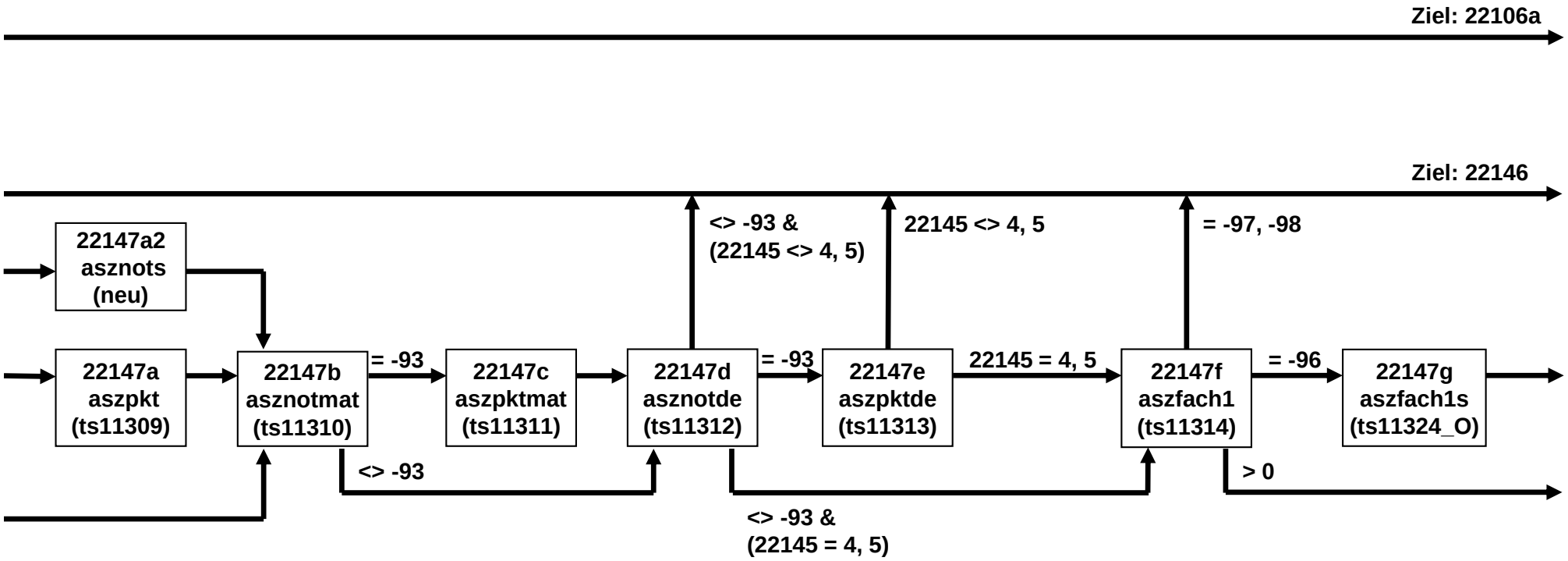

AS-Schule E68P (16 von 17)

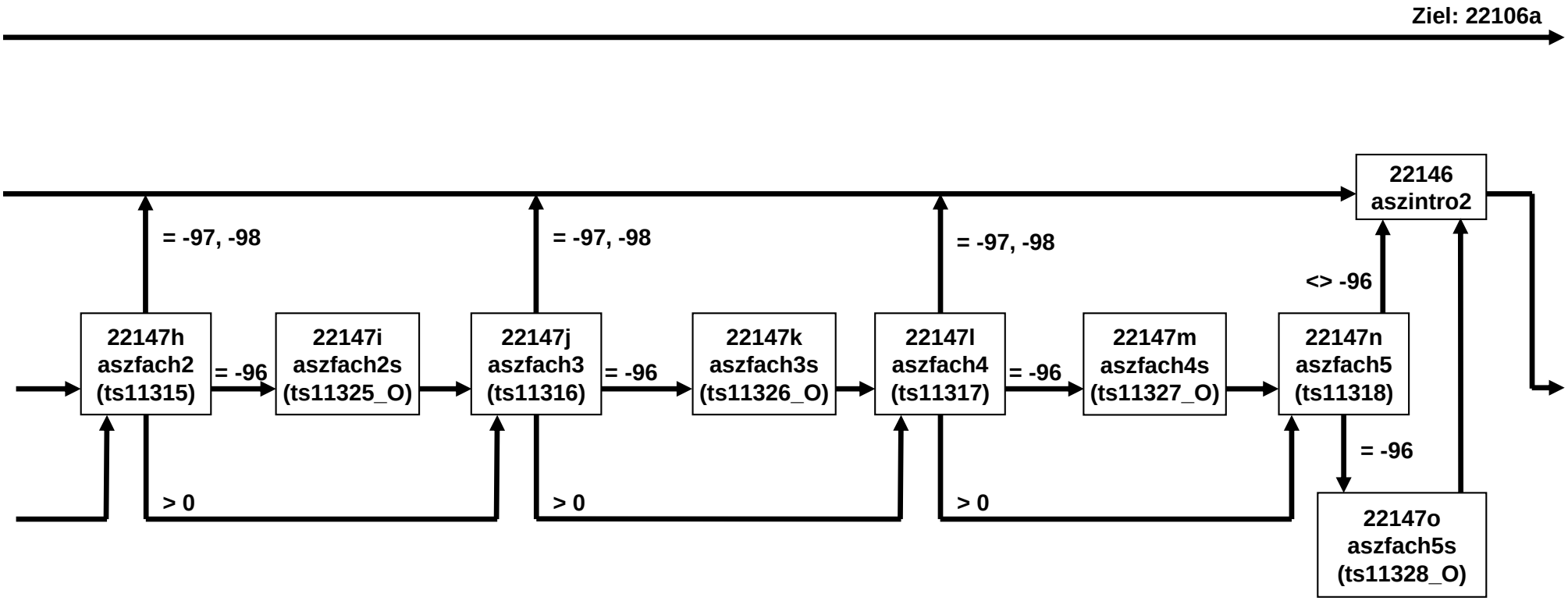

AS-Schule E68P (17 von 17)

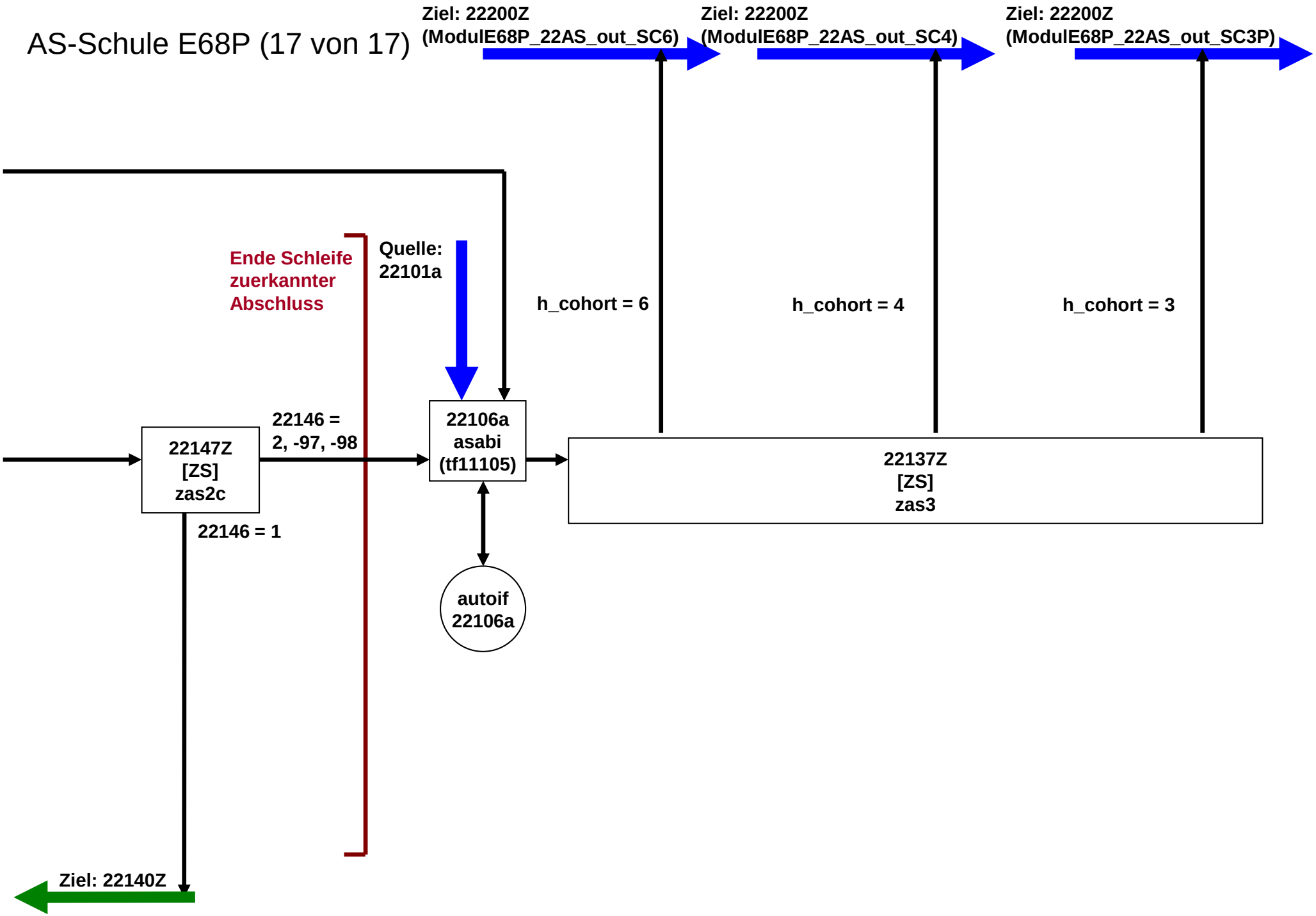

WD-Wehrdienst E68P (1 von 5)

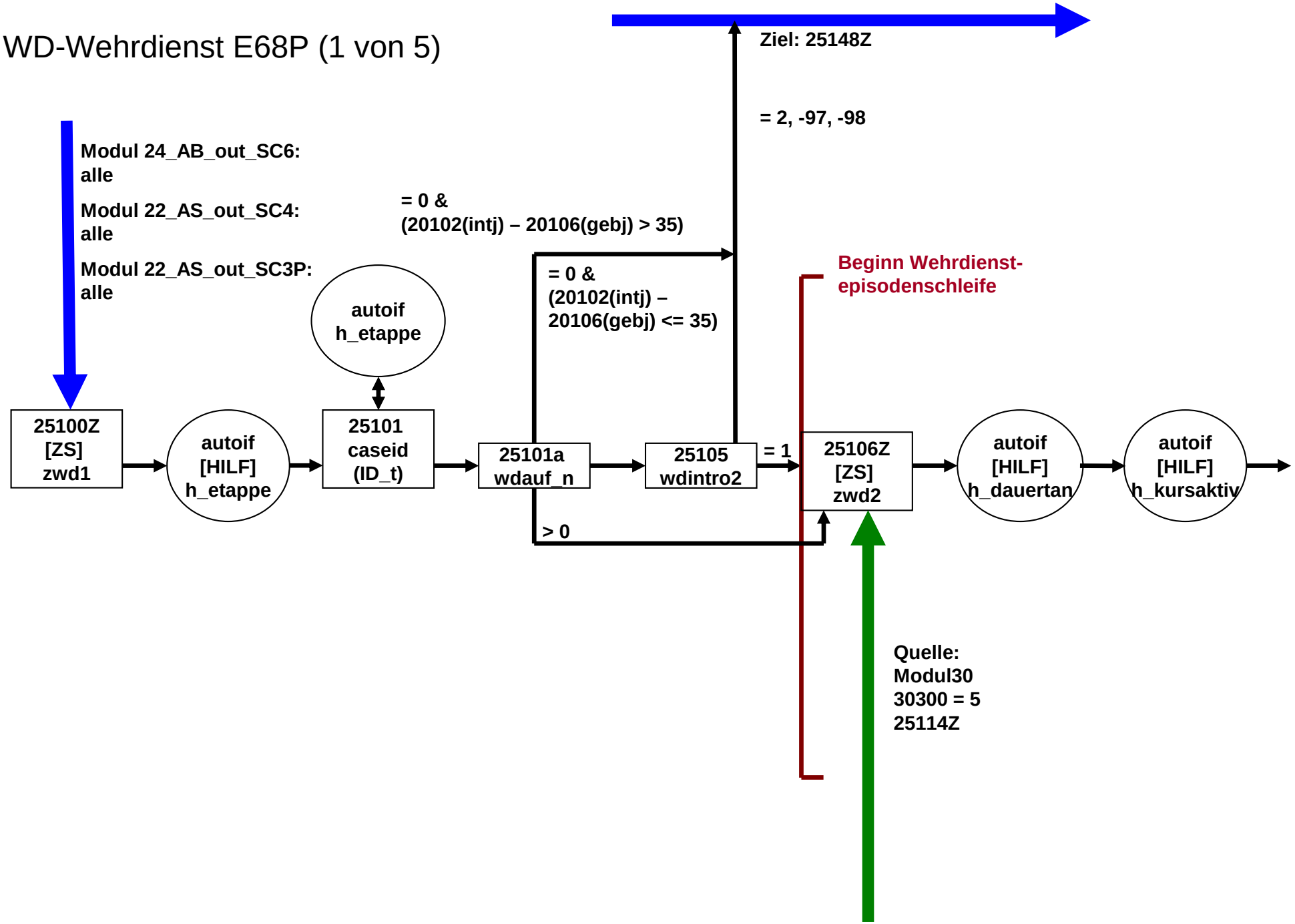

WD-Wehrdienst E68P (2 von 5)

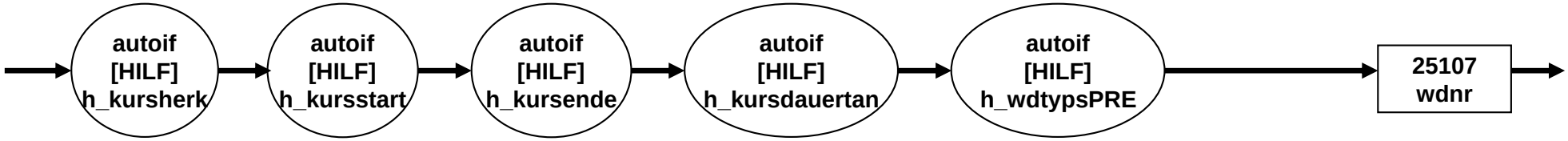

WD-Wehrdienst E68P (3 von 5)

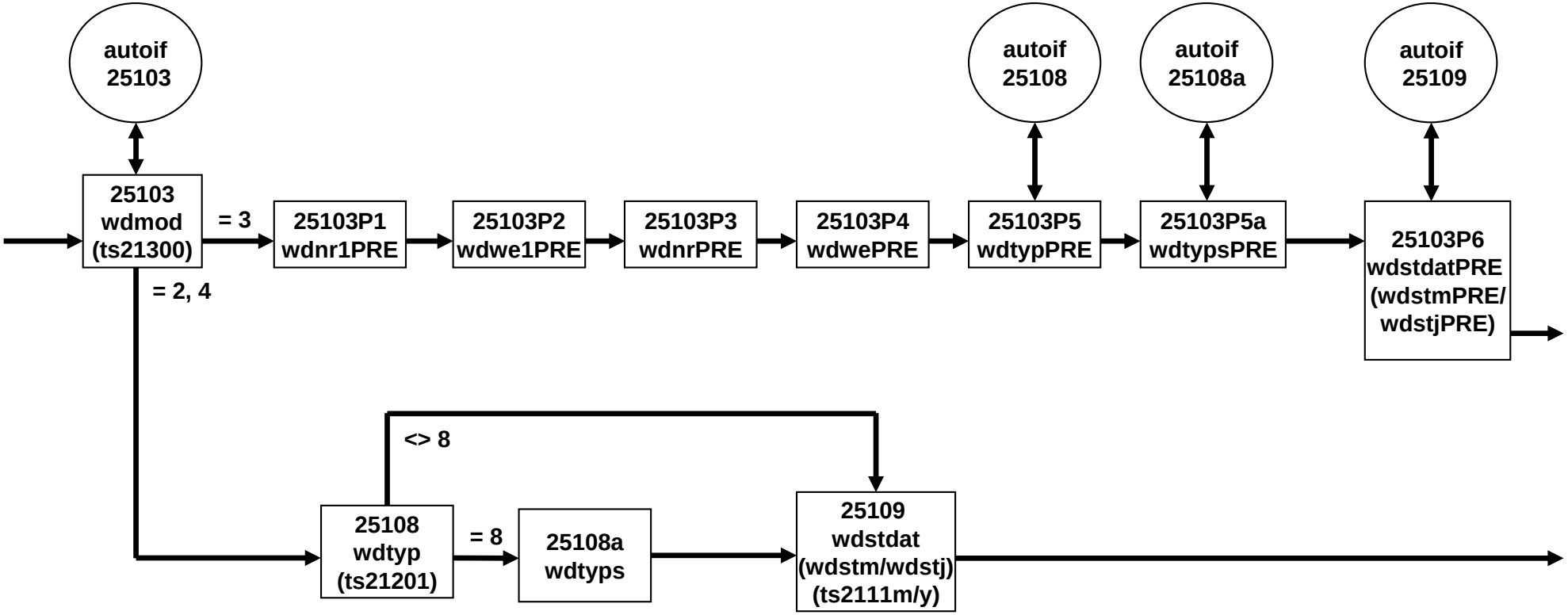

WD-Wehrdienst E68P (4 von 5)

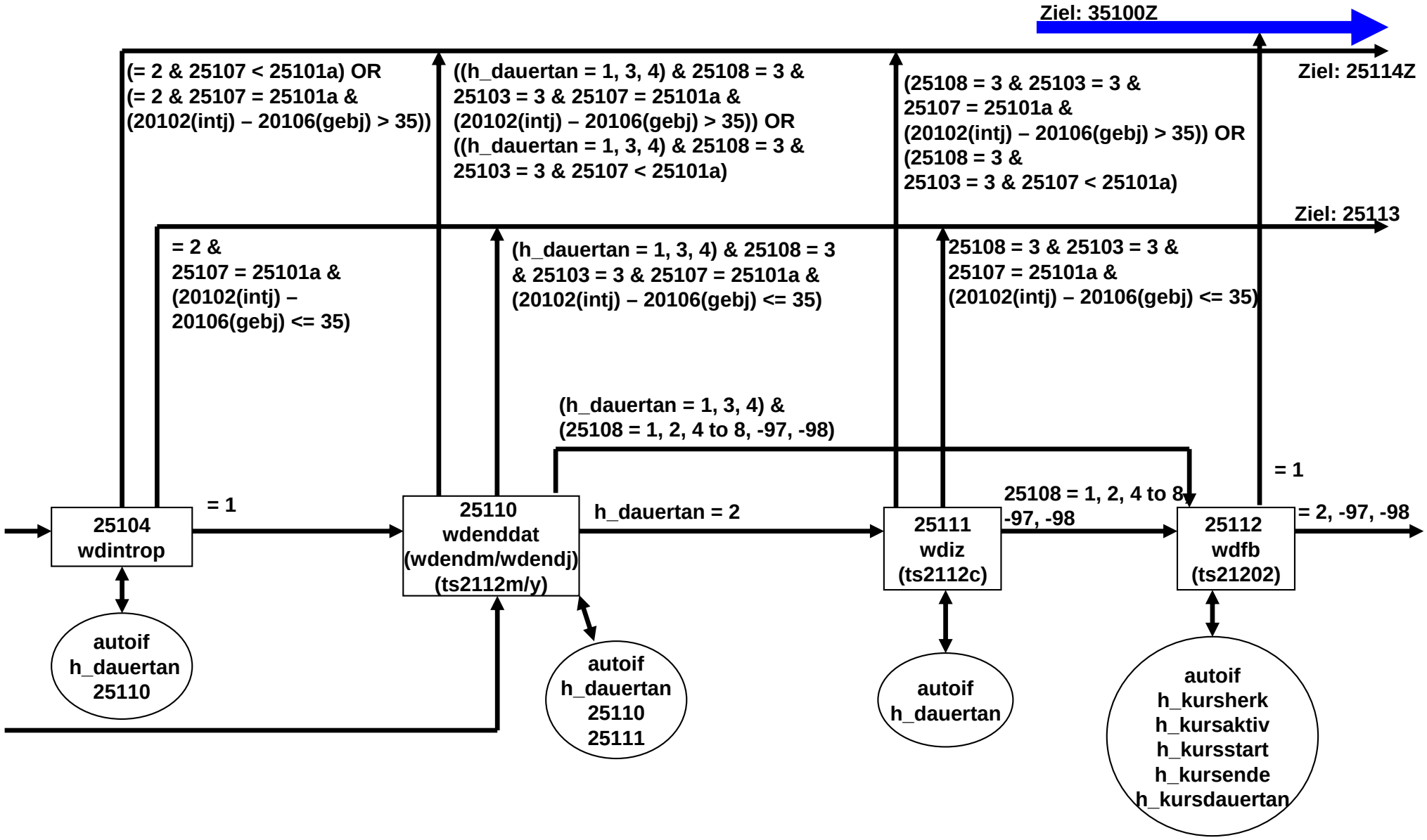

WD-Wehrdienst E68P (5 von 5)

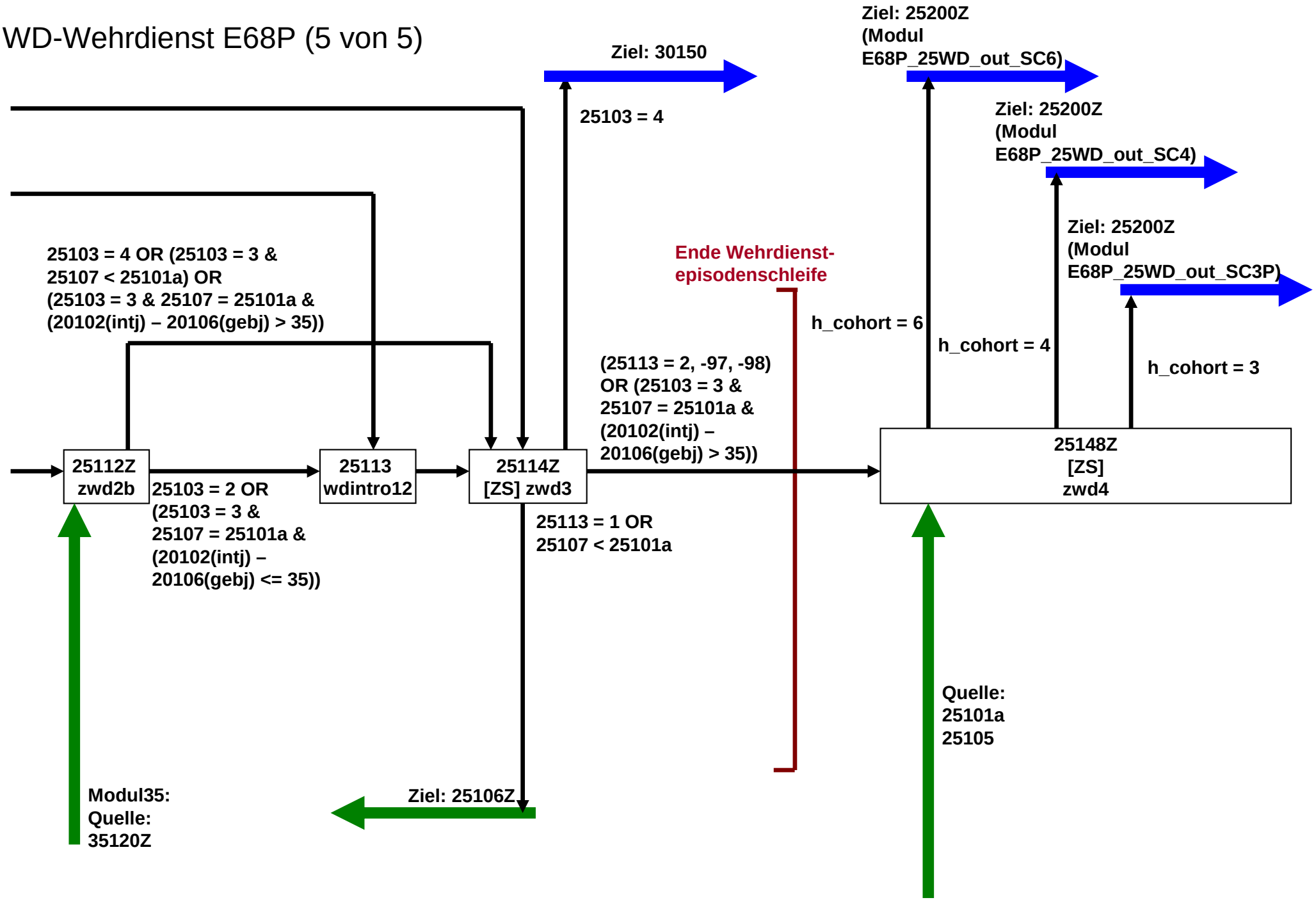

ET-Erwerbstätigkeit E68P (1 von 22)

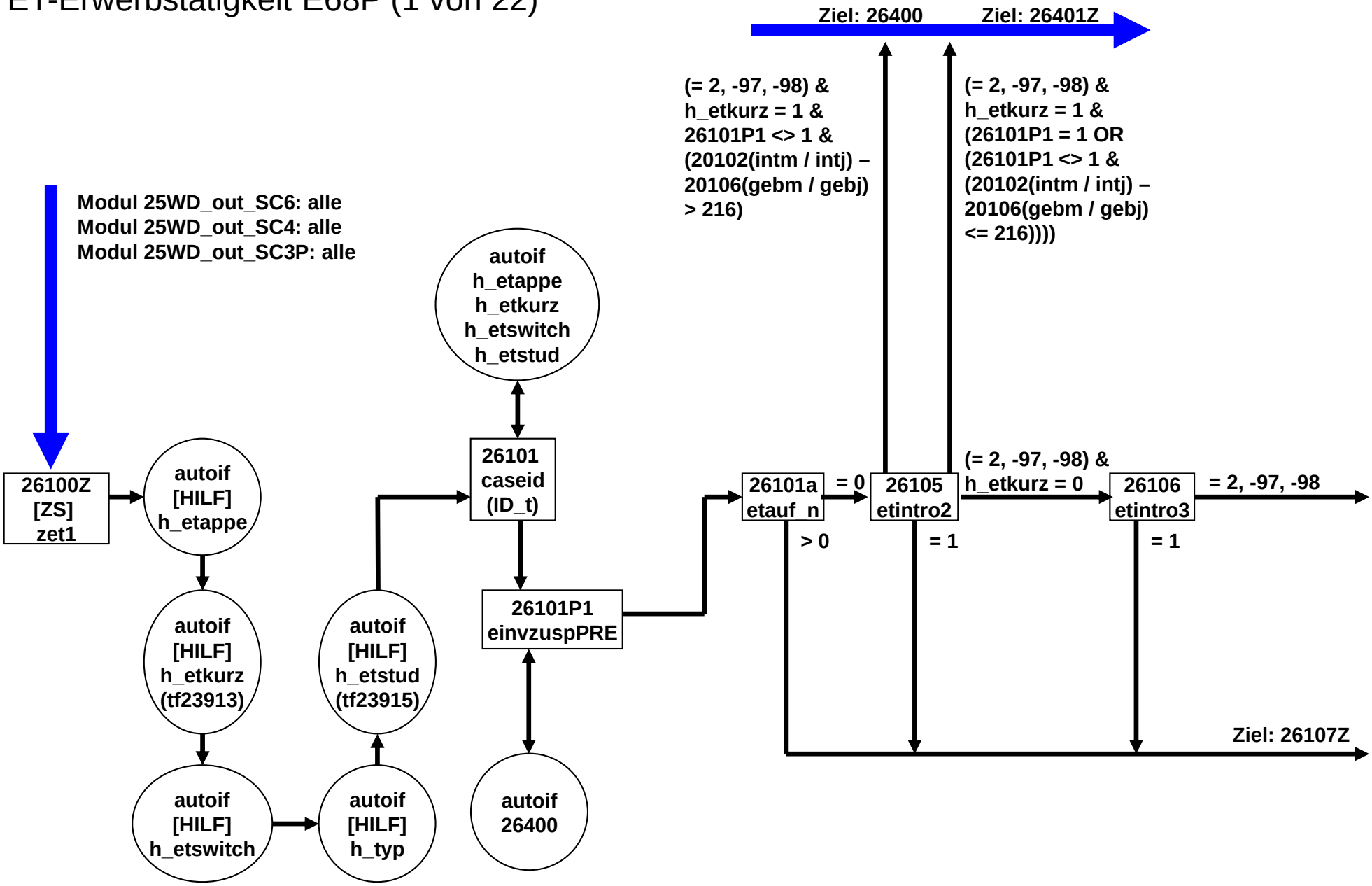

ET-Erwerbstätigkeit E68P (2 von 22)

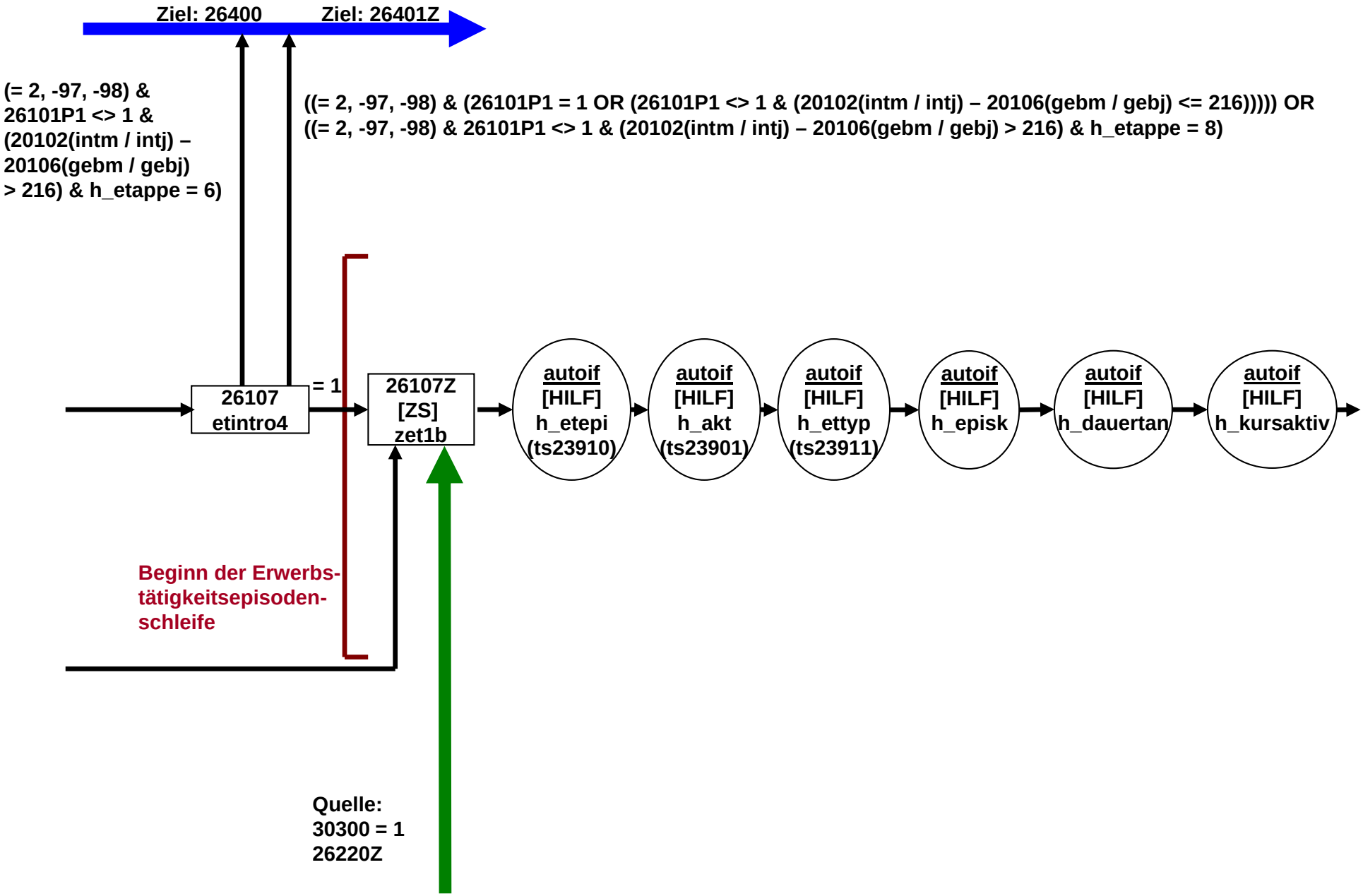

ET-Erwerbstätigkeit E68P (3 von 22)

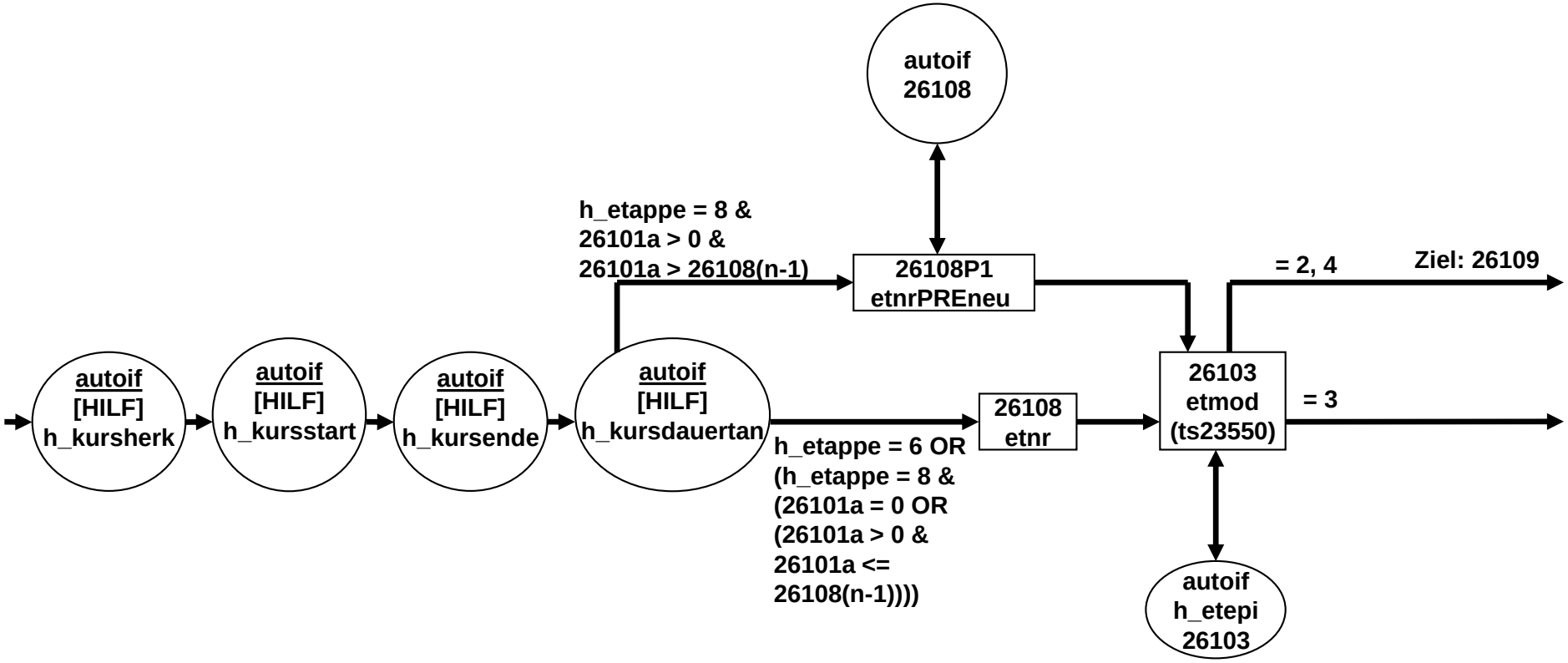

ET-Erwerbstätigkeit E68P (4 von 22)

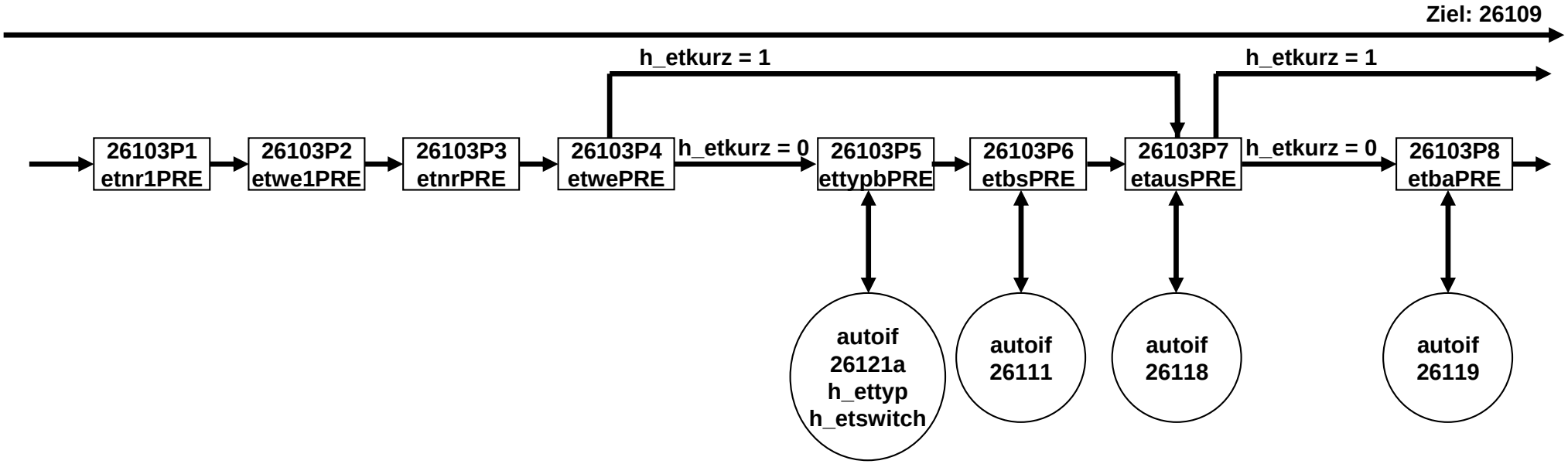

ET-Erwerbstätigkeit E68P (5 von 22)

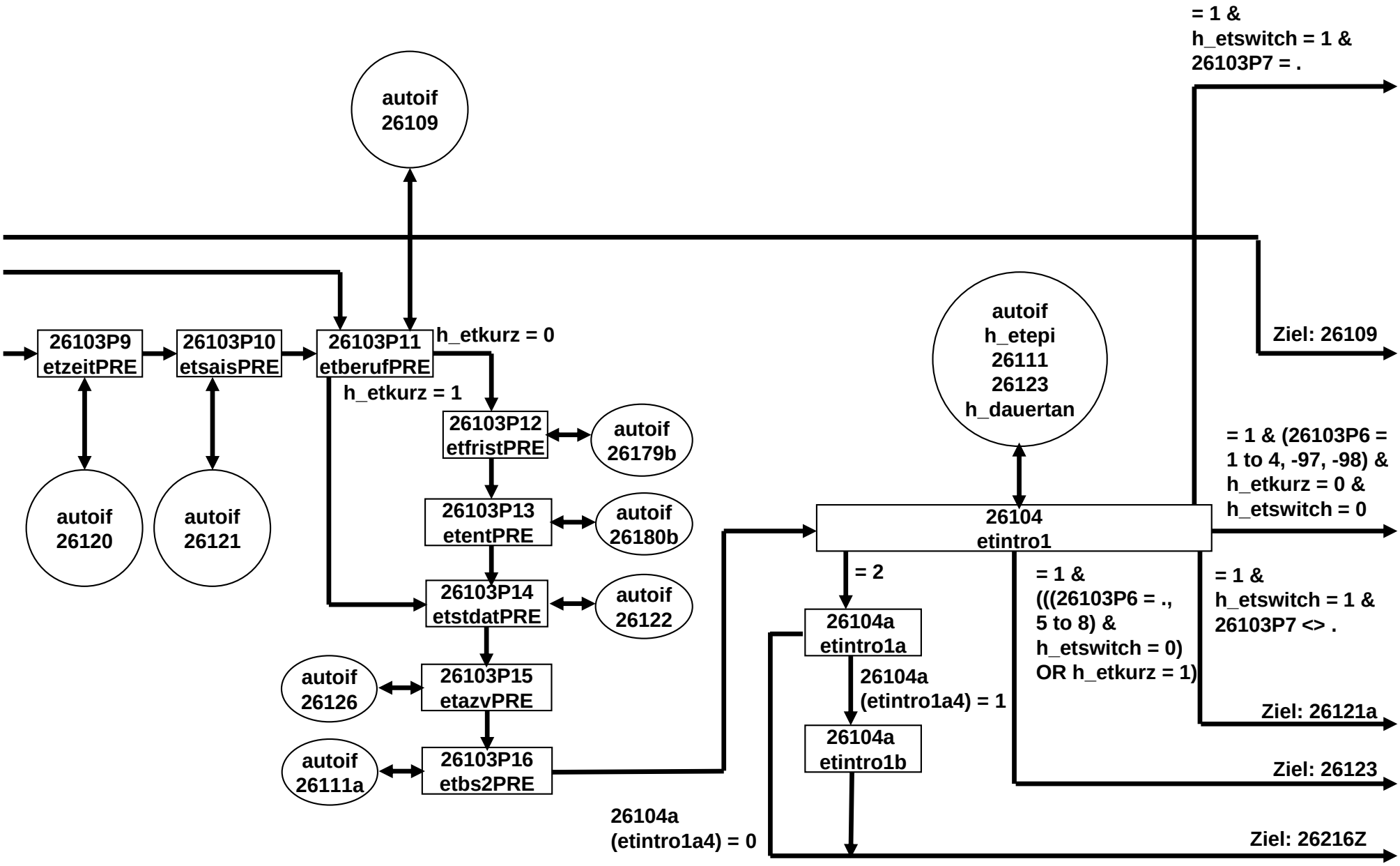

ET-Erwerbstätigkeit E68P (6 von 22)

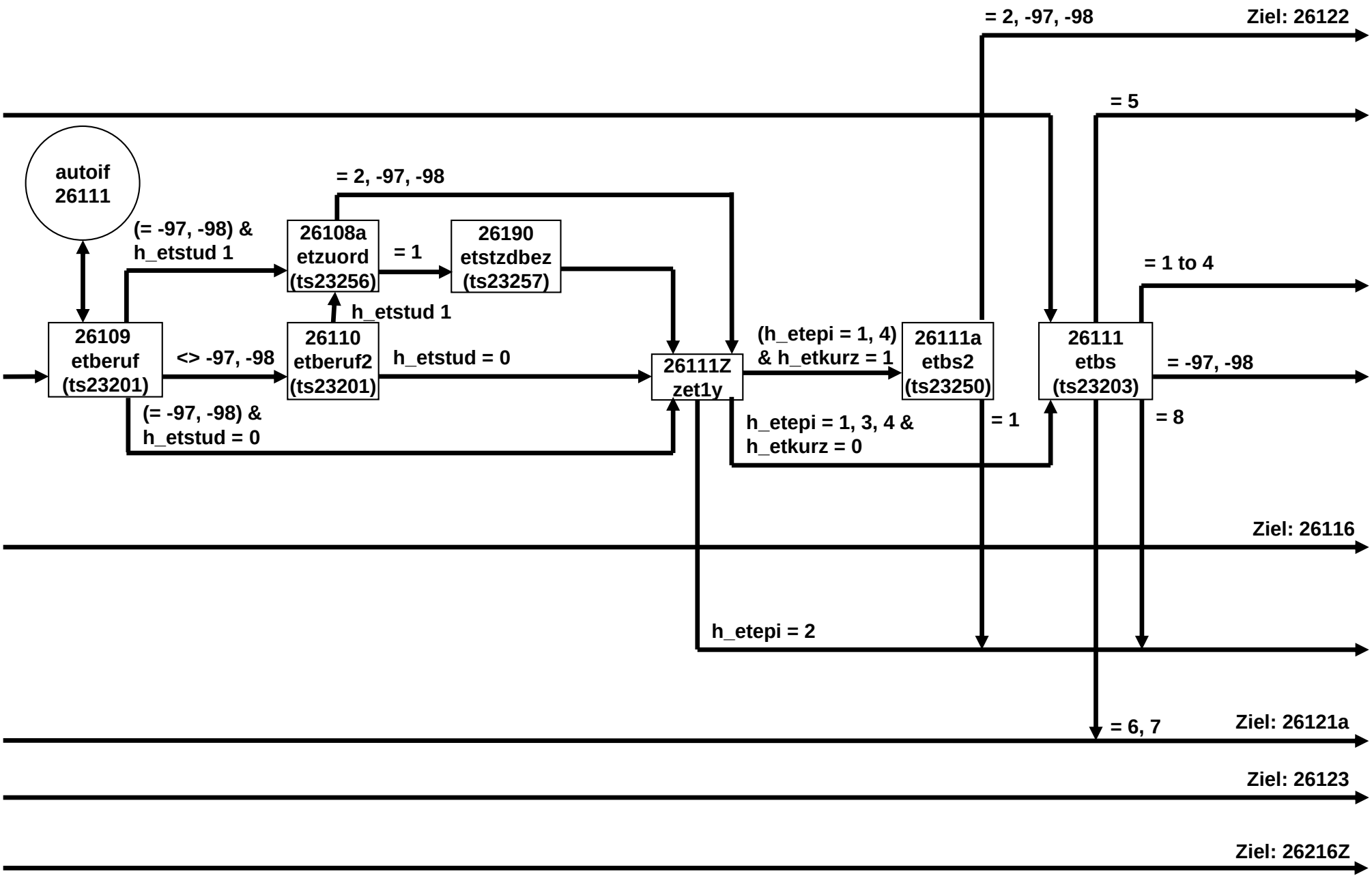

ET-Erwerbstätigkeit E68P (7 von 22)

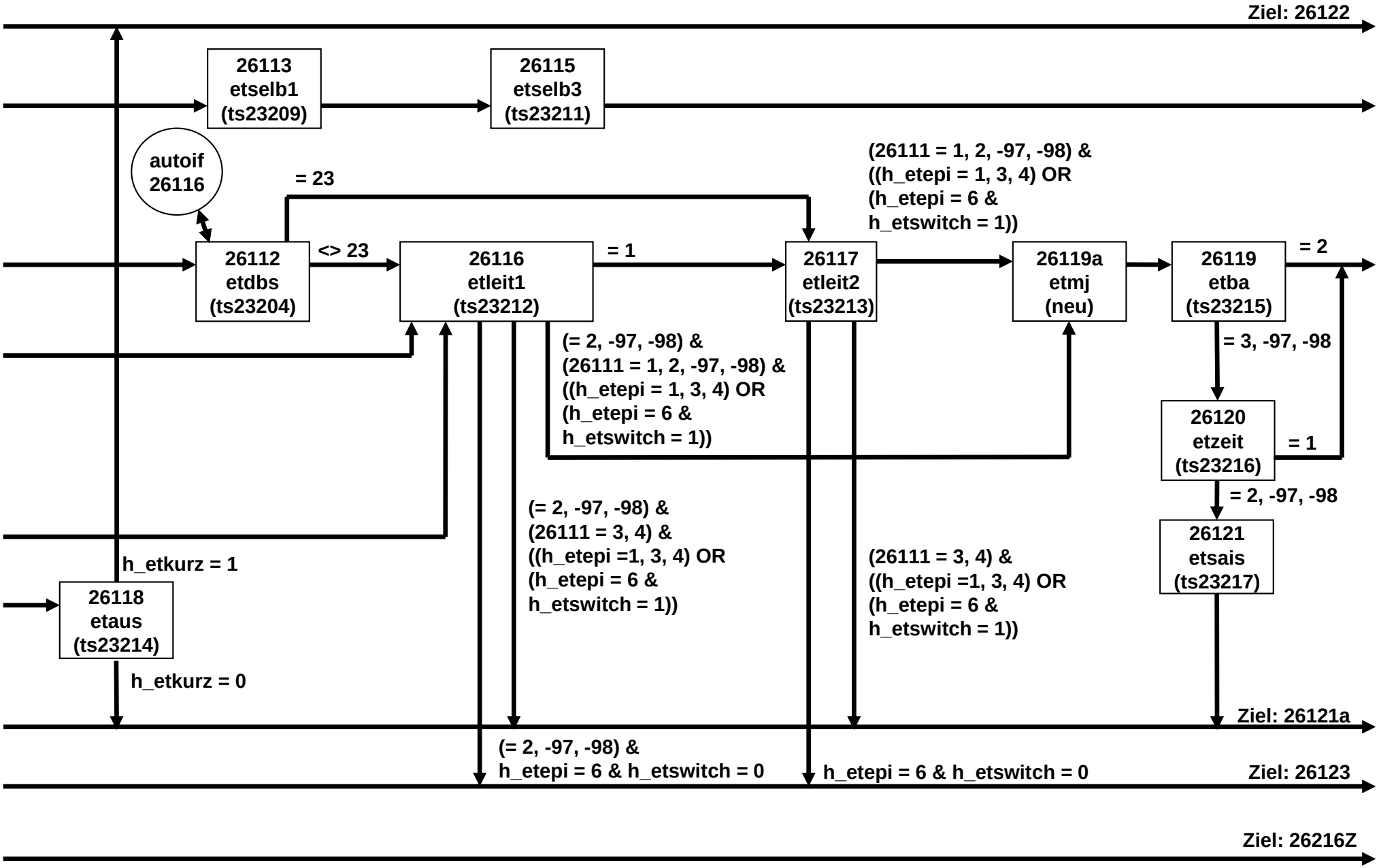

ET-Erwerbstätigkeit E68P (8 von 22)

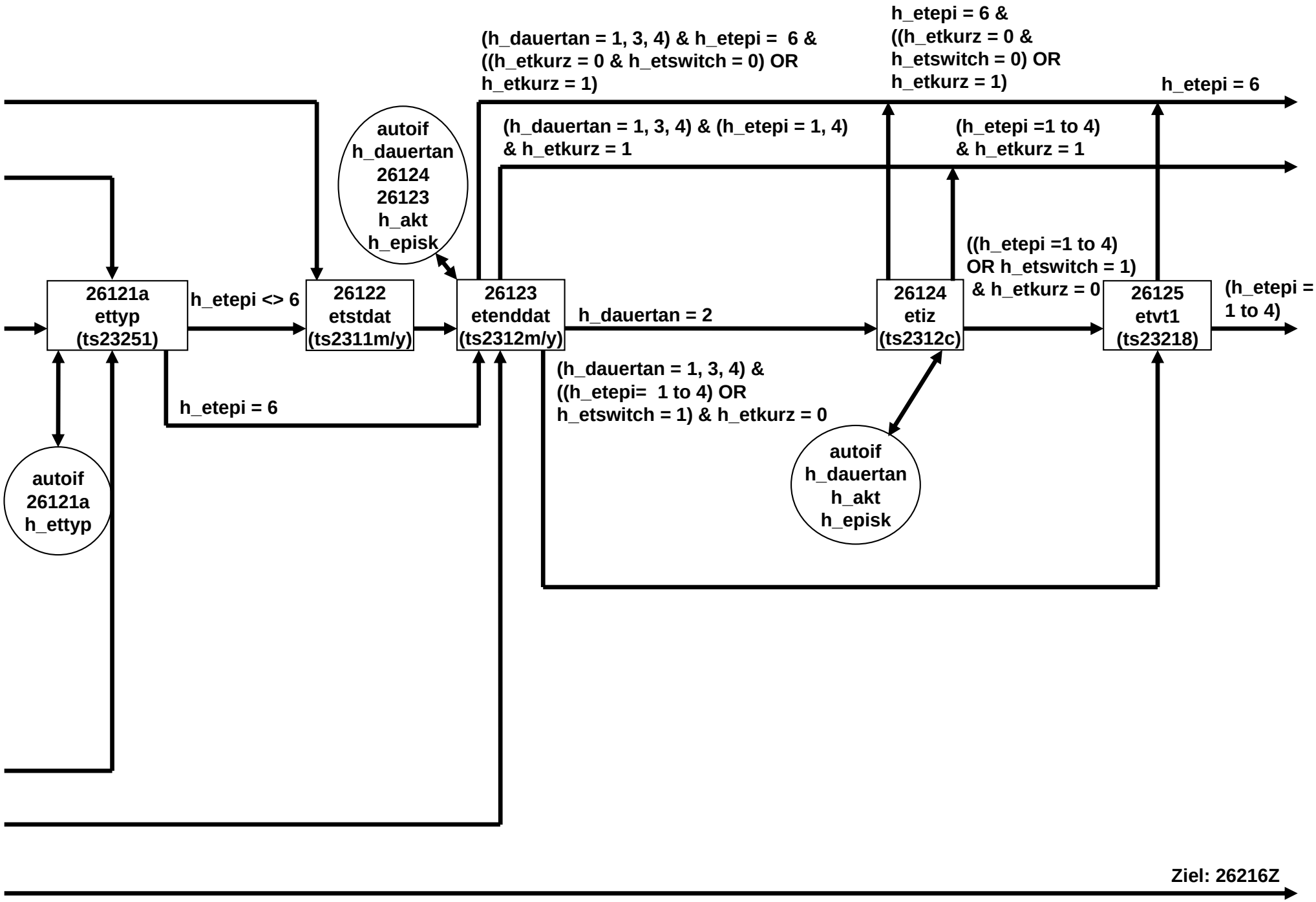

ET-Erwerbstätigkeit E68P (9 von 22)

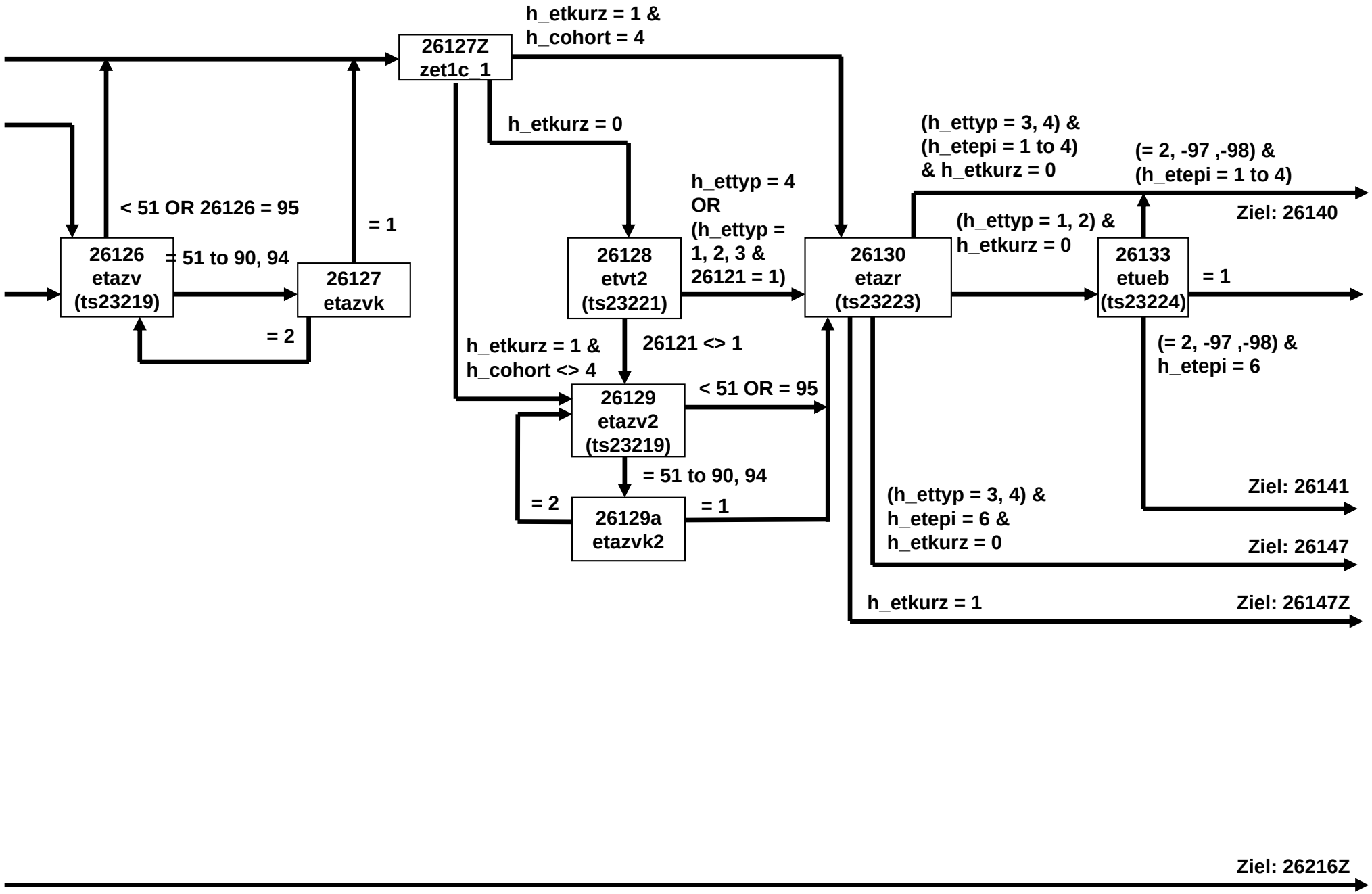

ET-Erwerbstätigkeit E68P (10 von 22)

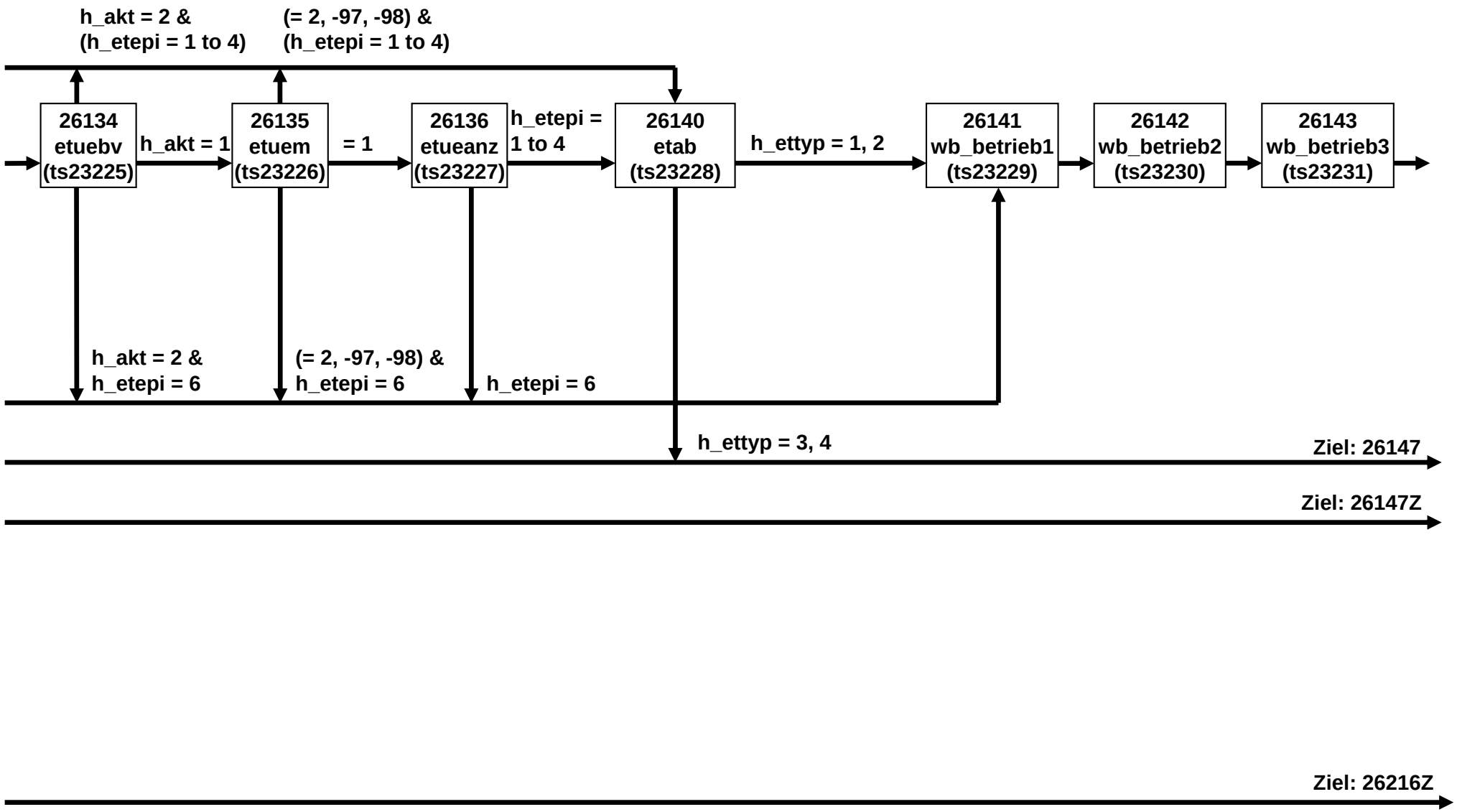

ET-Erwerbstätigkeit E68P (11 von 22)

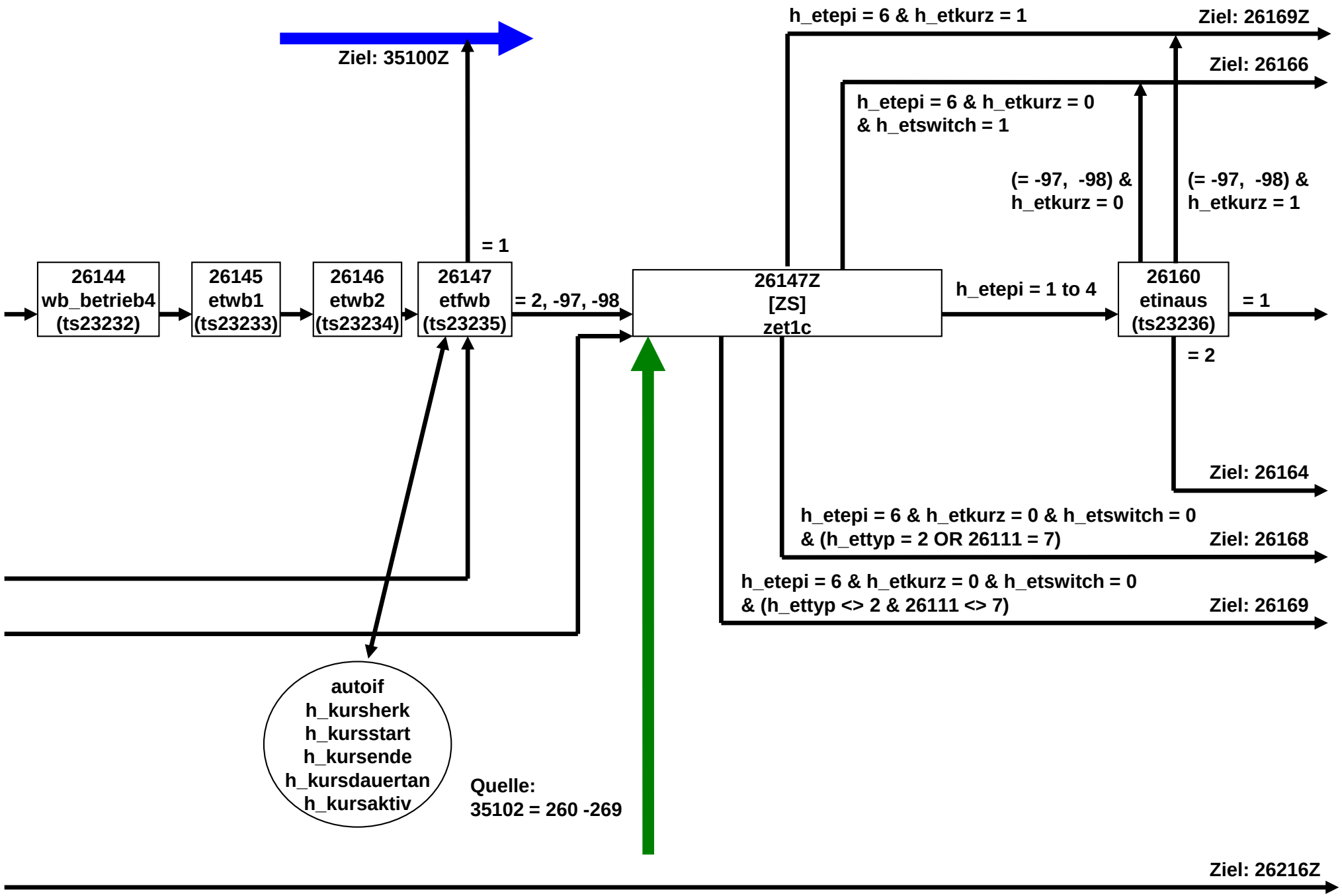

ET-Erwerbstätigkeit E68P (12 von 22)

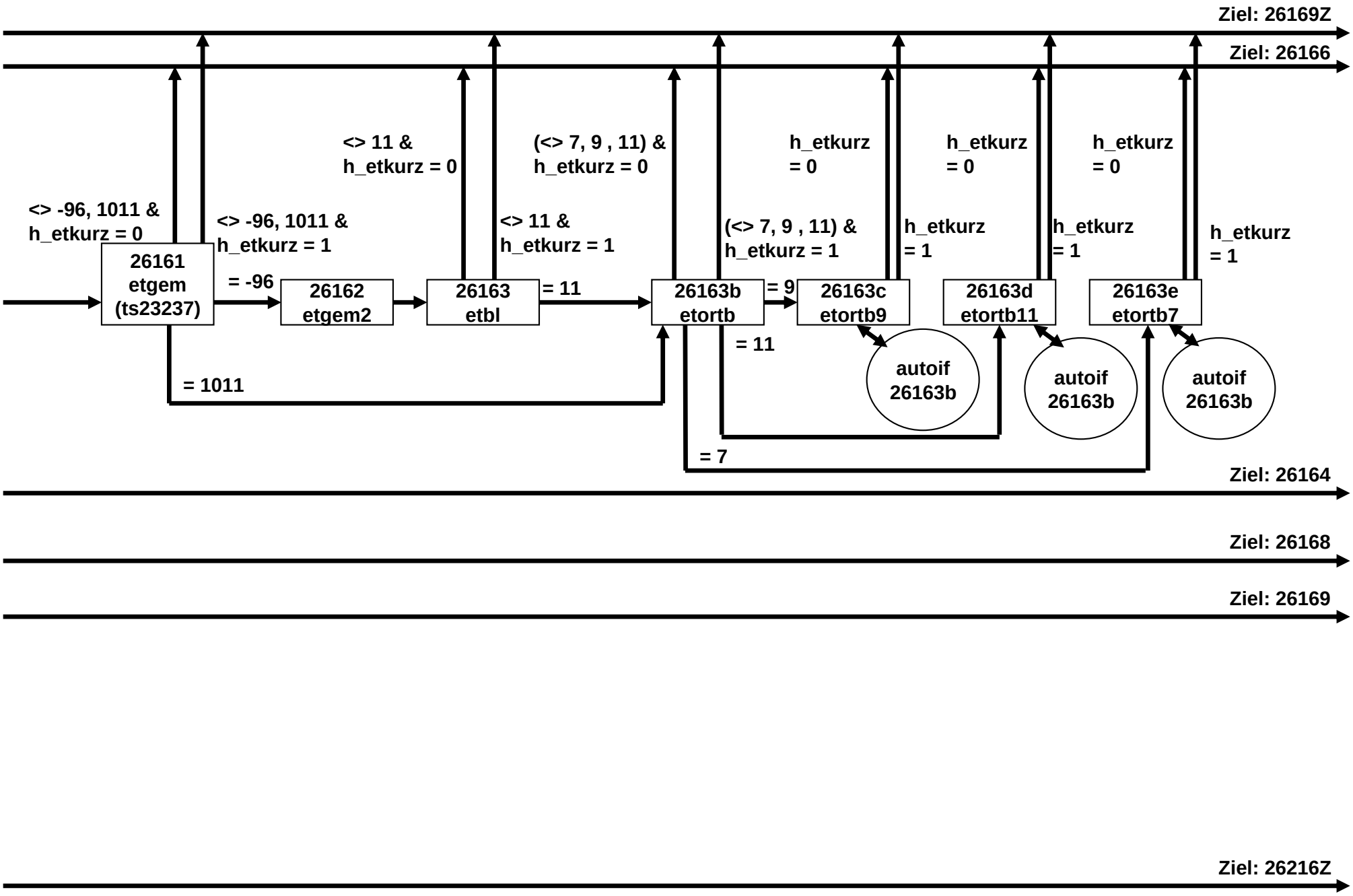

ET-Erwerbstätigkeit E68P (13 von 22)

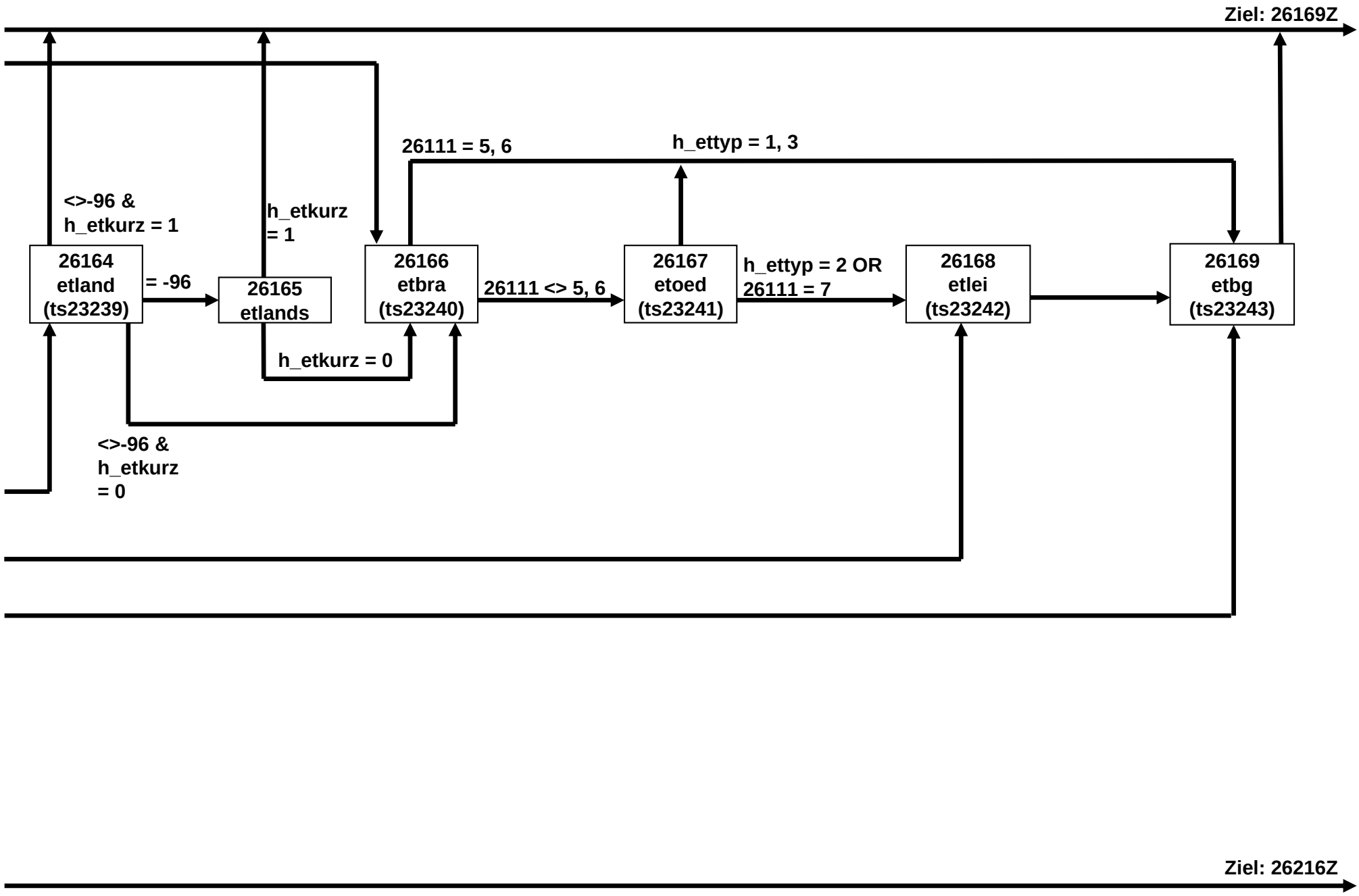

ET-Erwerbstätigkeit E68P (14 von 22)

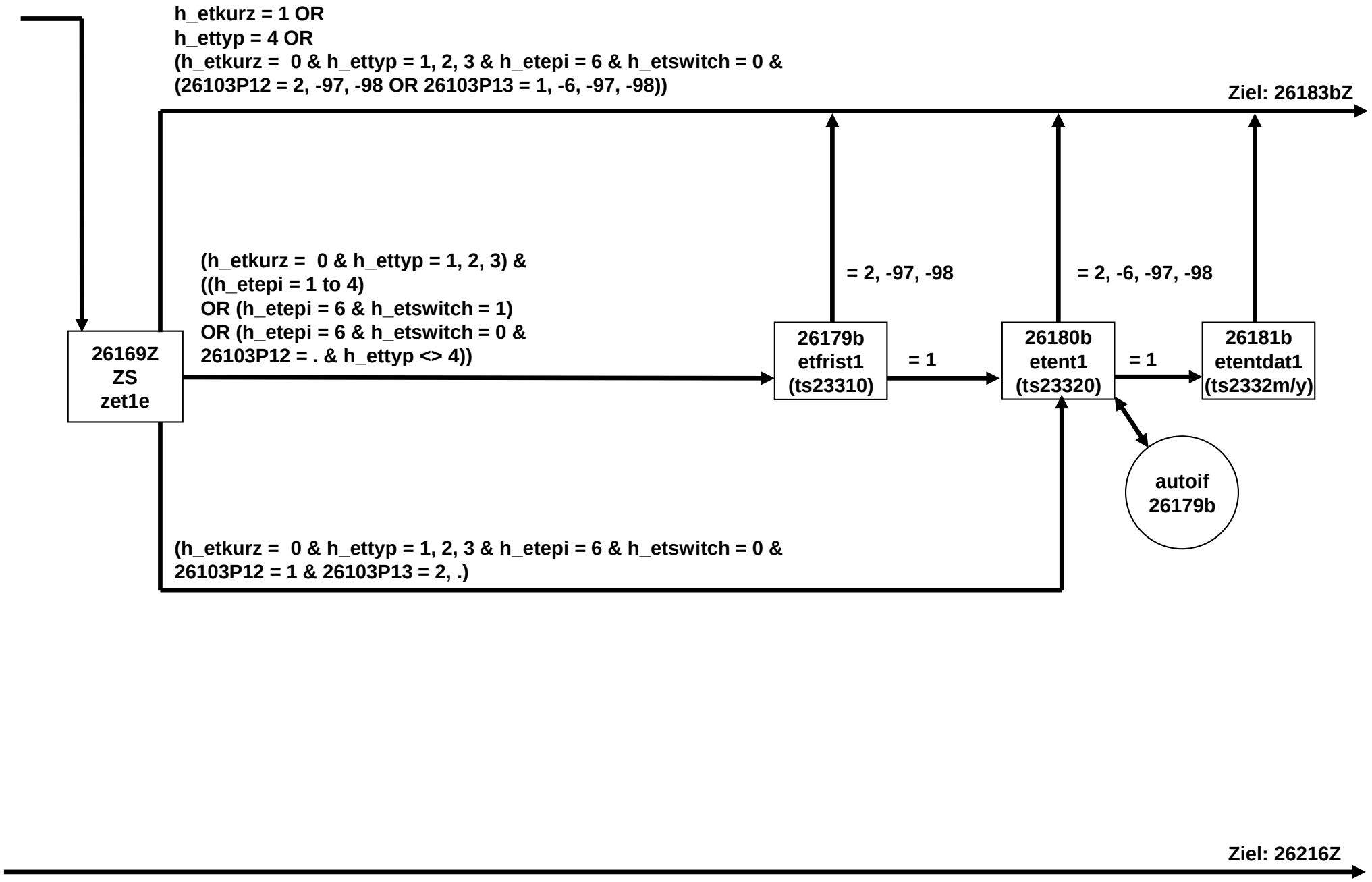

ET-Erwerbstätigkeit E68P (15 von 22)

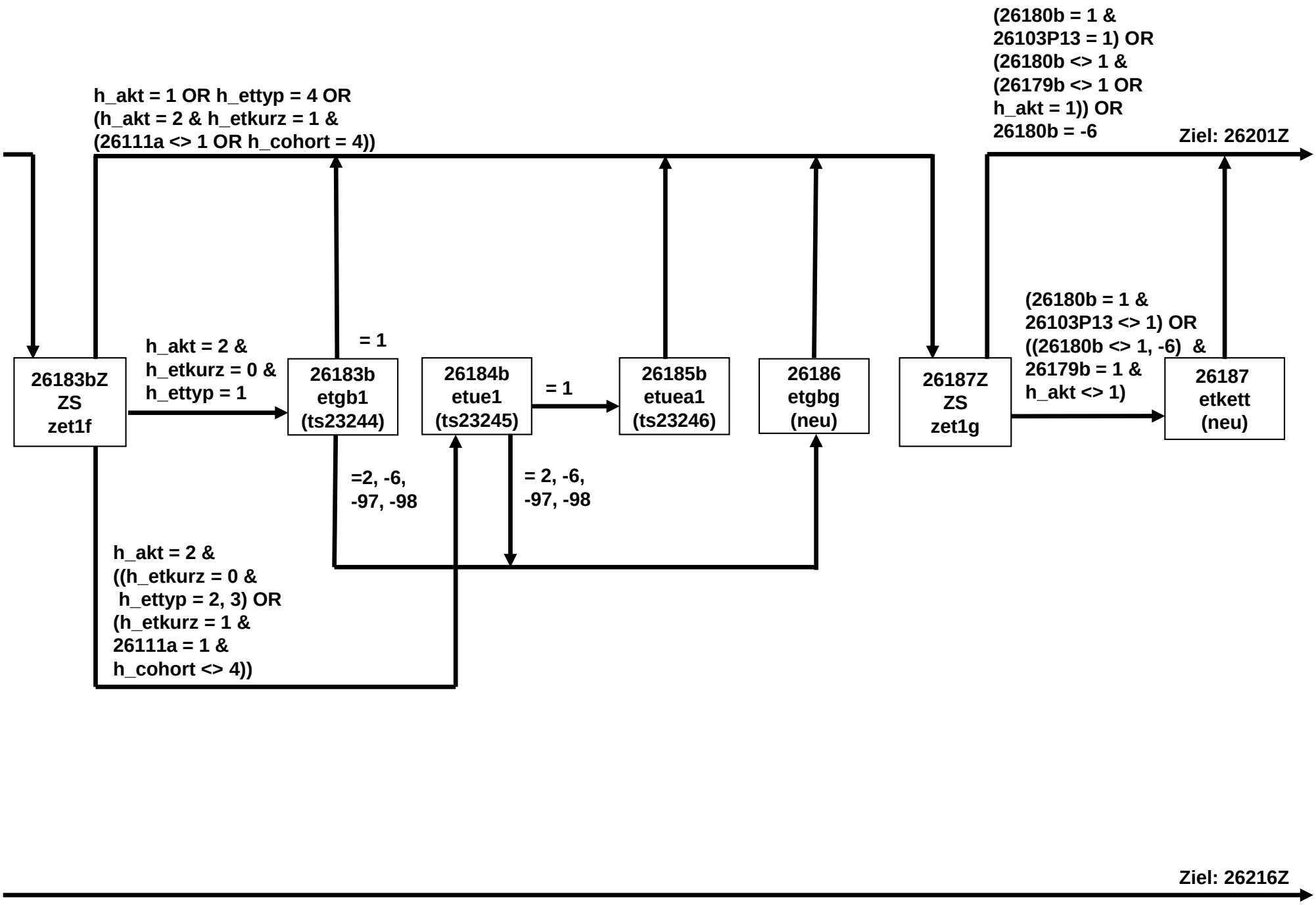

ET-Erwerbstätigkeit E68P (16 von 22)

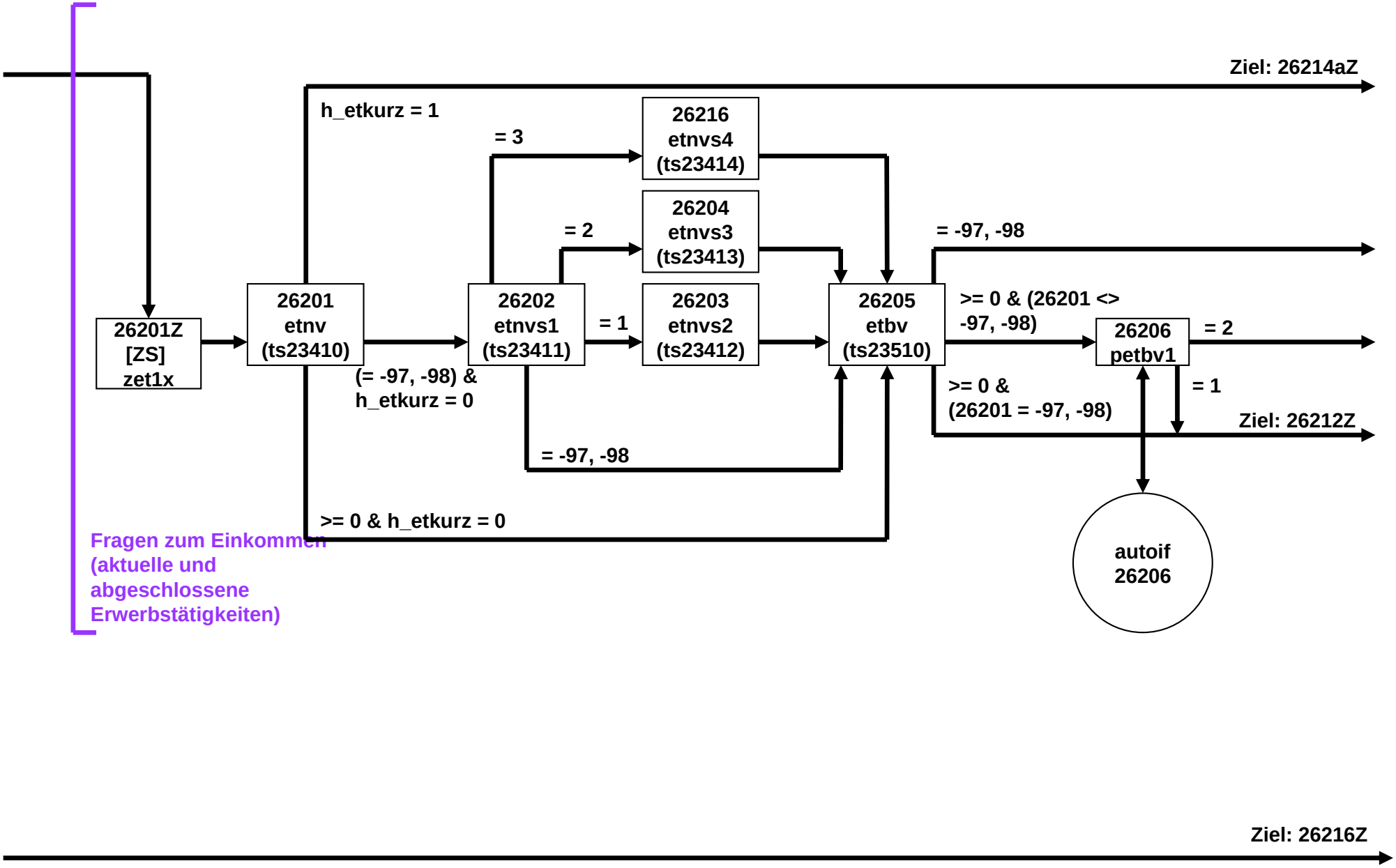

ET-Erwerbstätigkeit E68P (17 von 22)

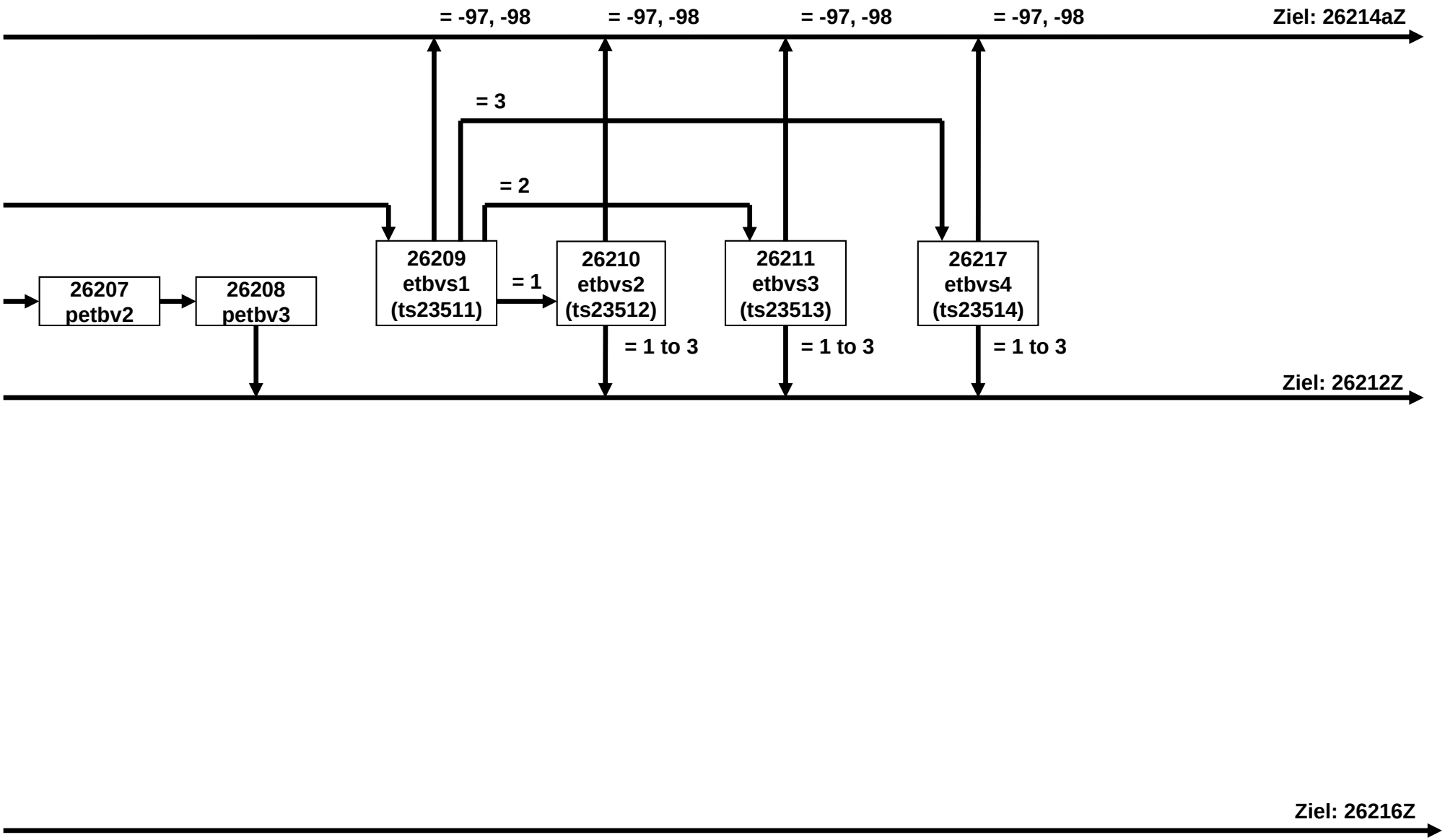

ET-Erwerbstätigkeit E68P (18 von 22)

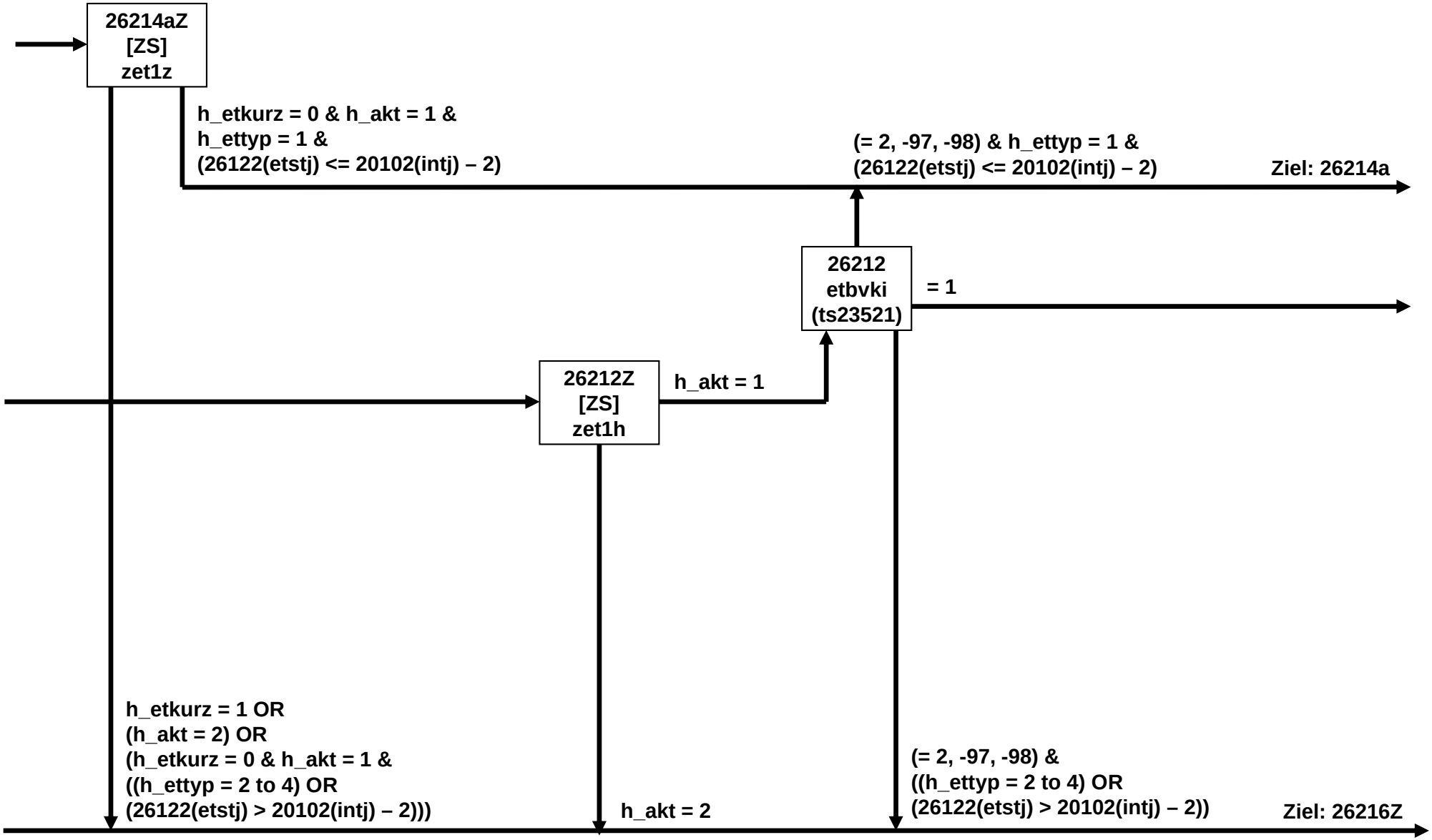

ET-Erwerbstätigkeit E68P (19 von 22)

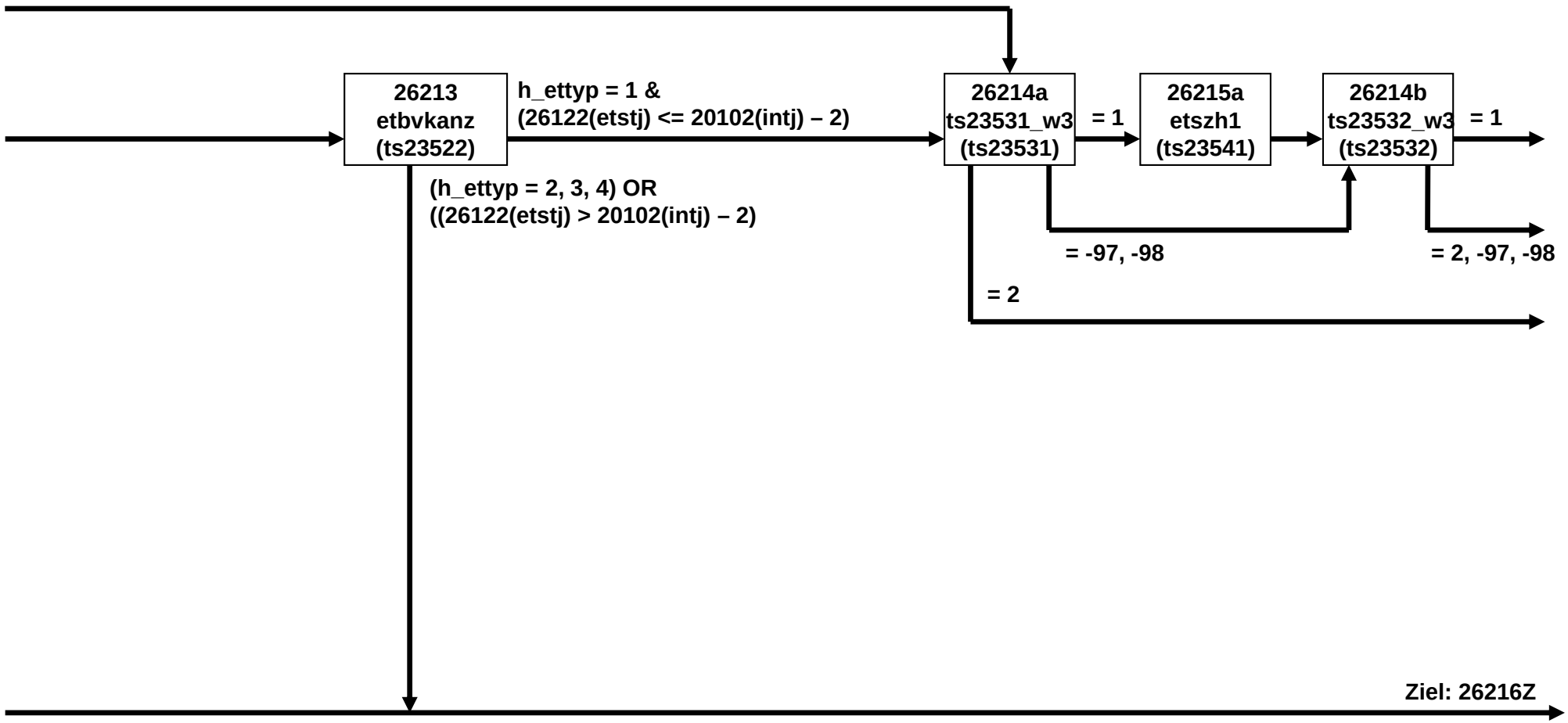

ET-Erwerbstätigkeit E68P (20 von 22)

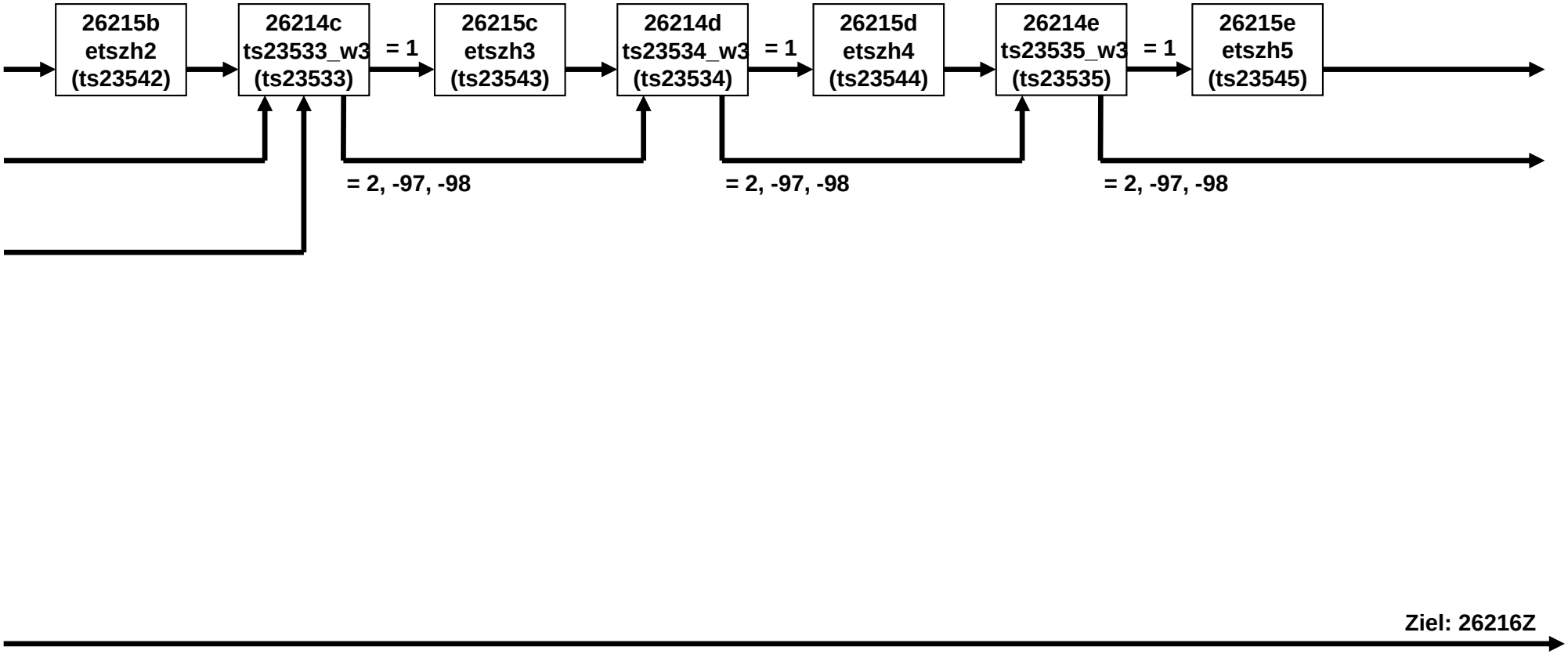

ET-Erwerbstätigkeit E68P (21 von 22)

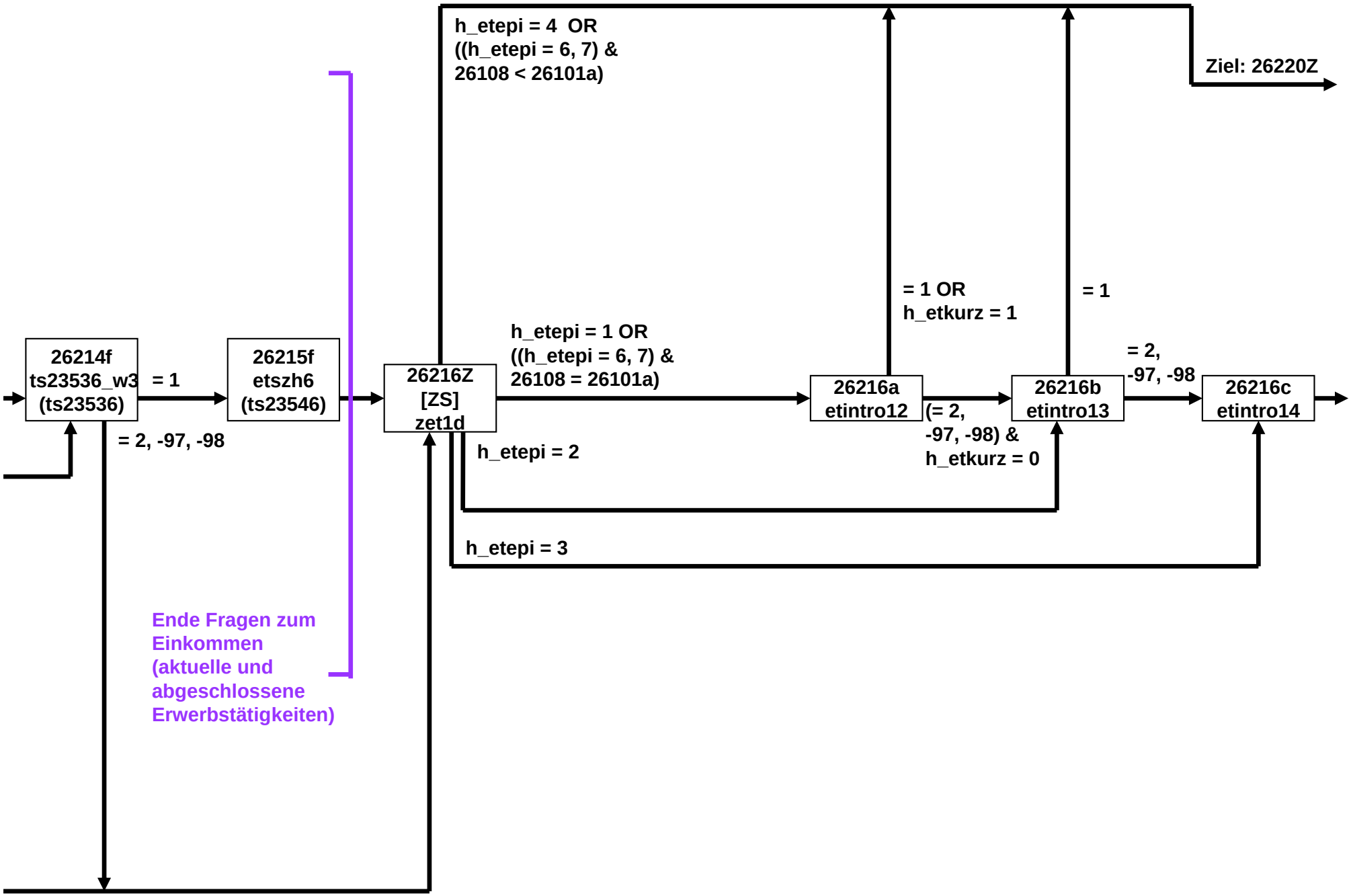

ET-Erwerbstätigkeit E68P (22 von 22)

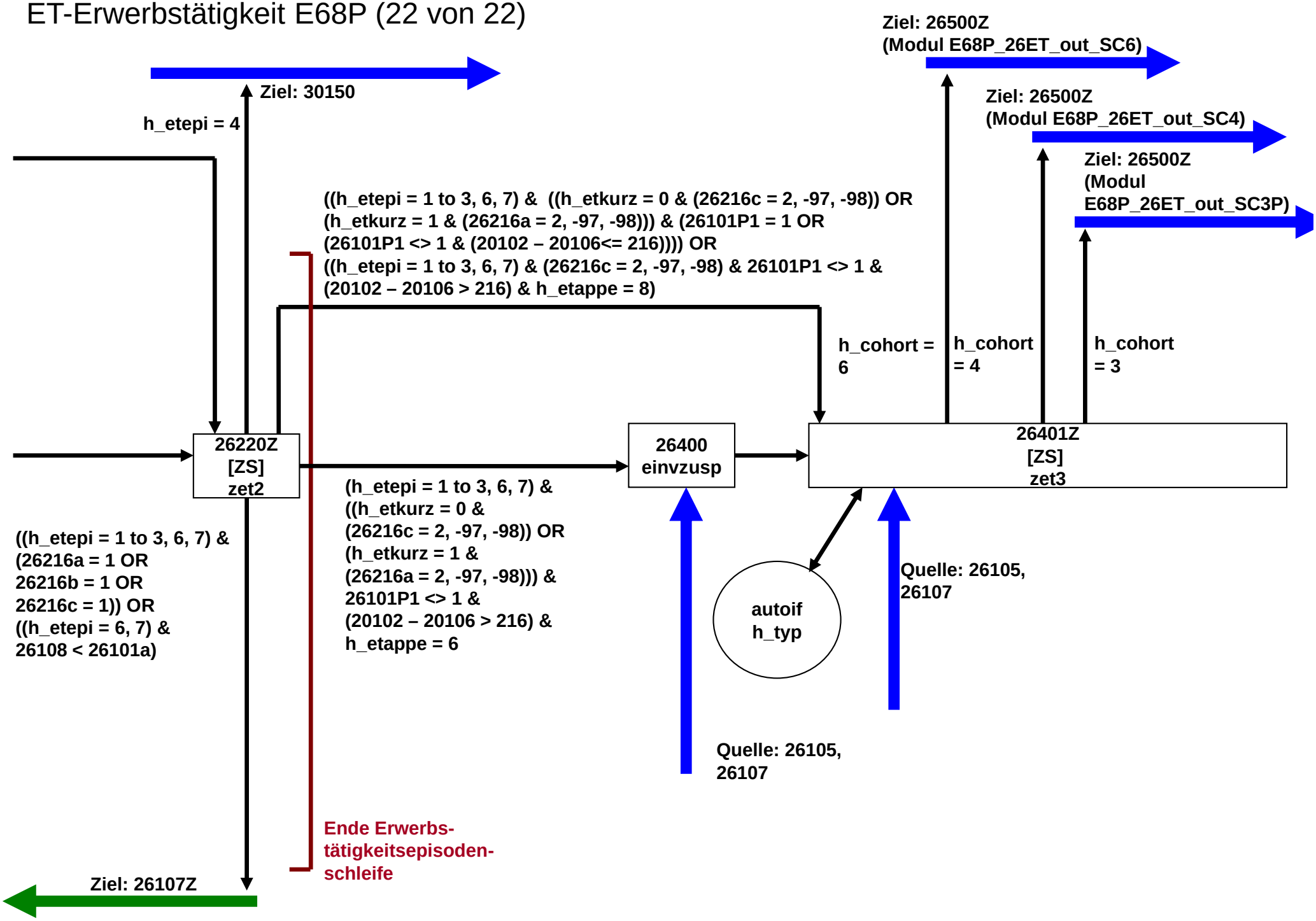

43cFehlET_SC3P E6P (1 von 1)

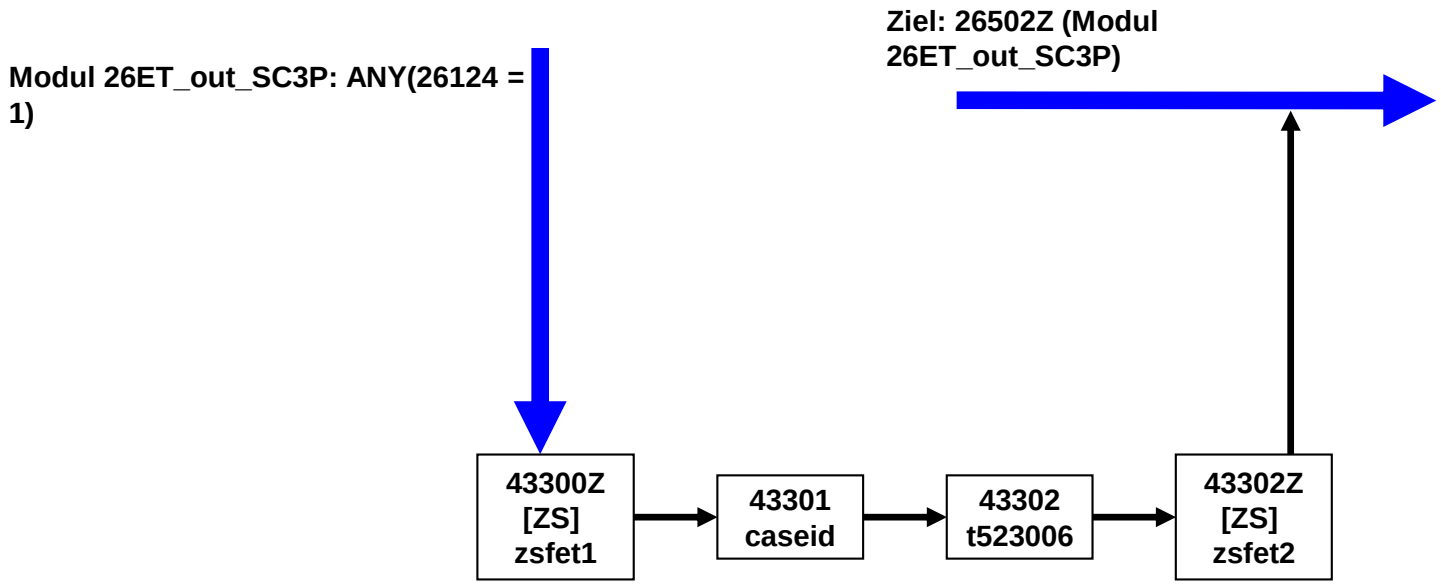

AL-Arbeitslosigkeit E68P (1 von 6)

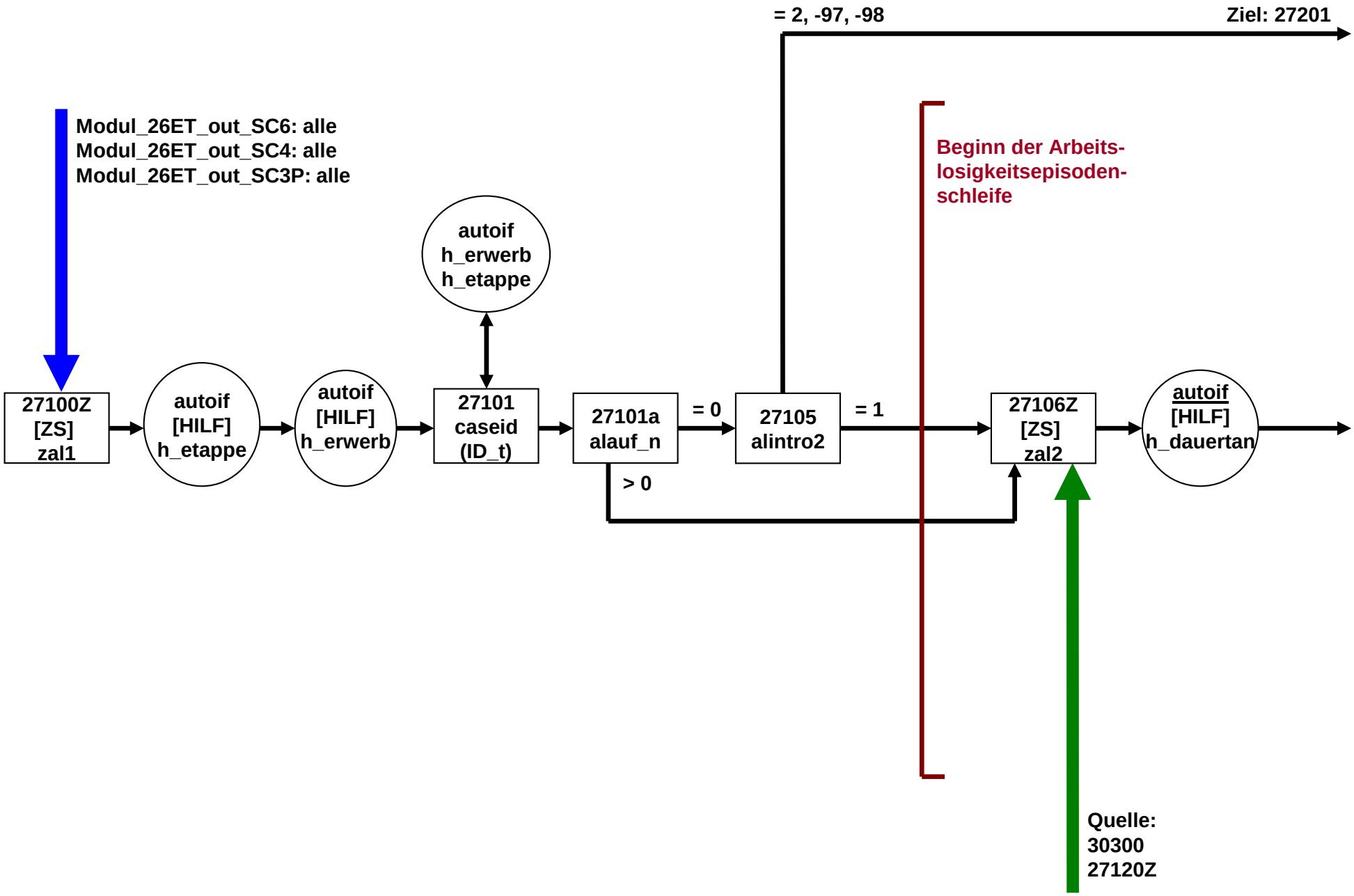

AL-Arbeitslosigkeit E68P (2 von 6)

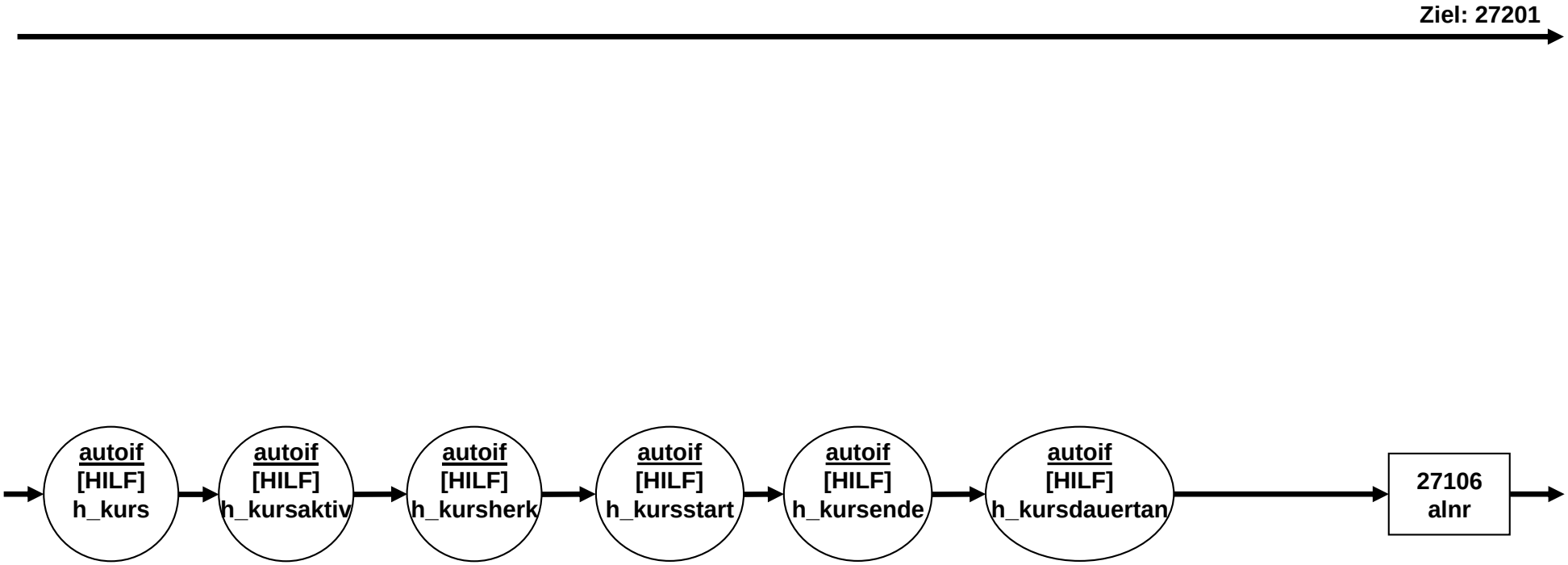

AL-Arbeitslosigkeit E68P (3 von 6)

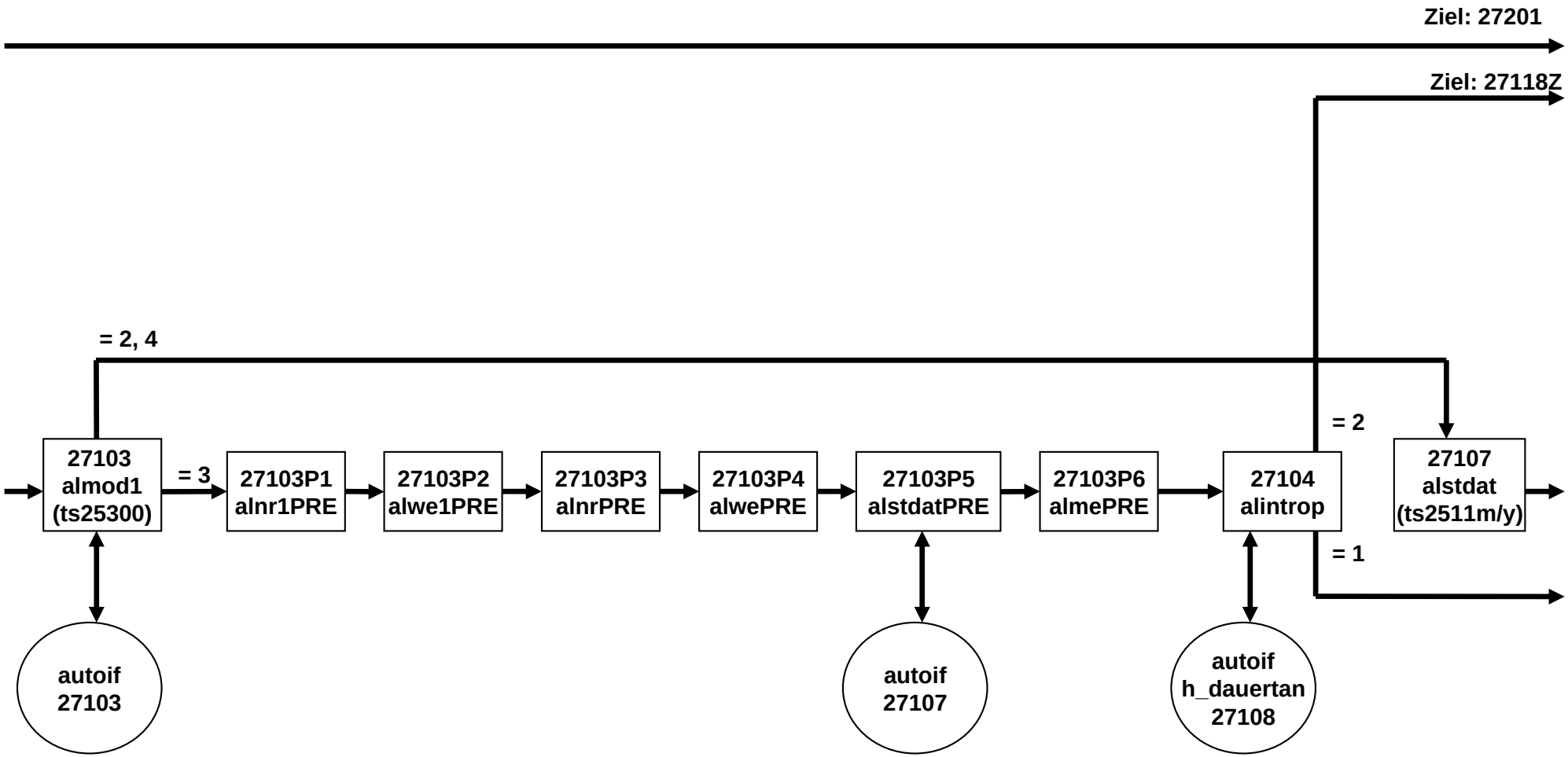

AL-Arbeitslosigkeit E68P (4 von 6)

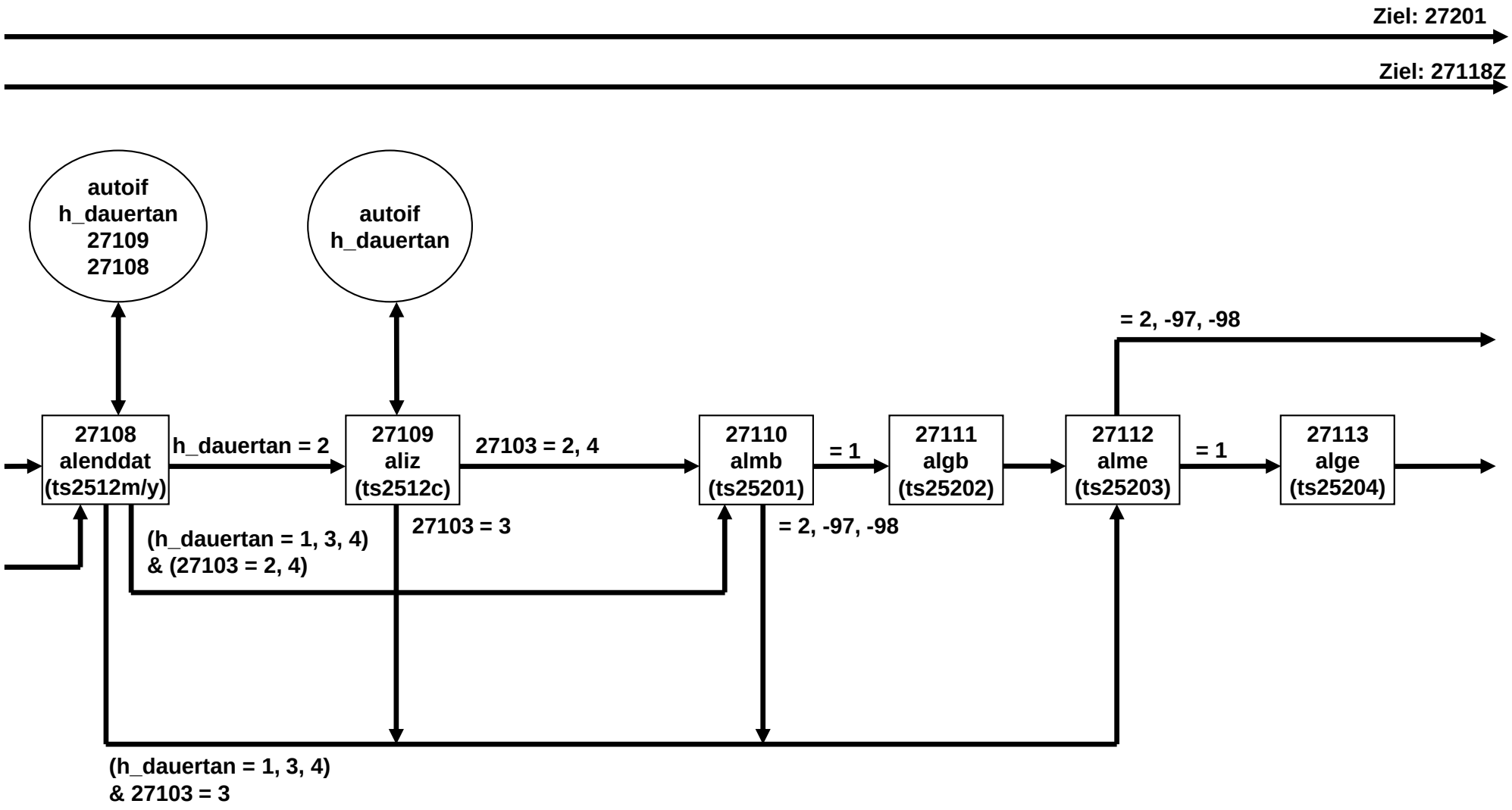

AL-Arbeitslosigkeit E68P (5 von 6)

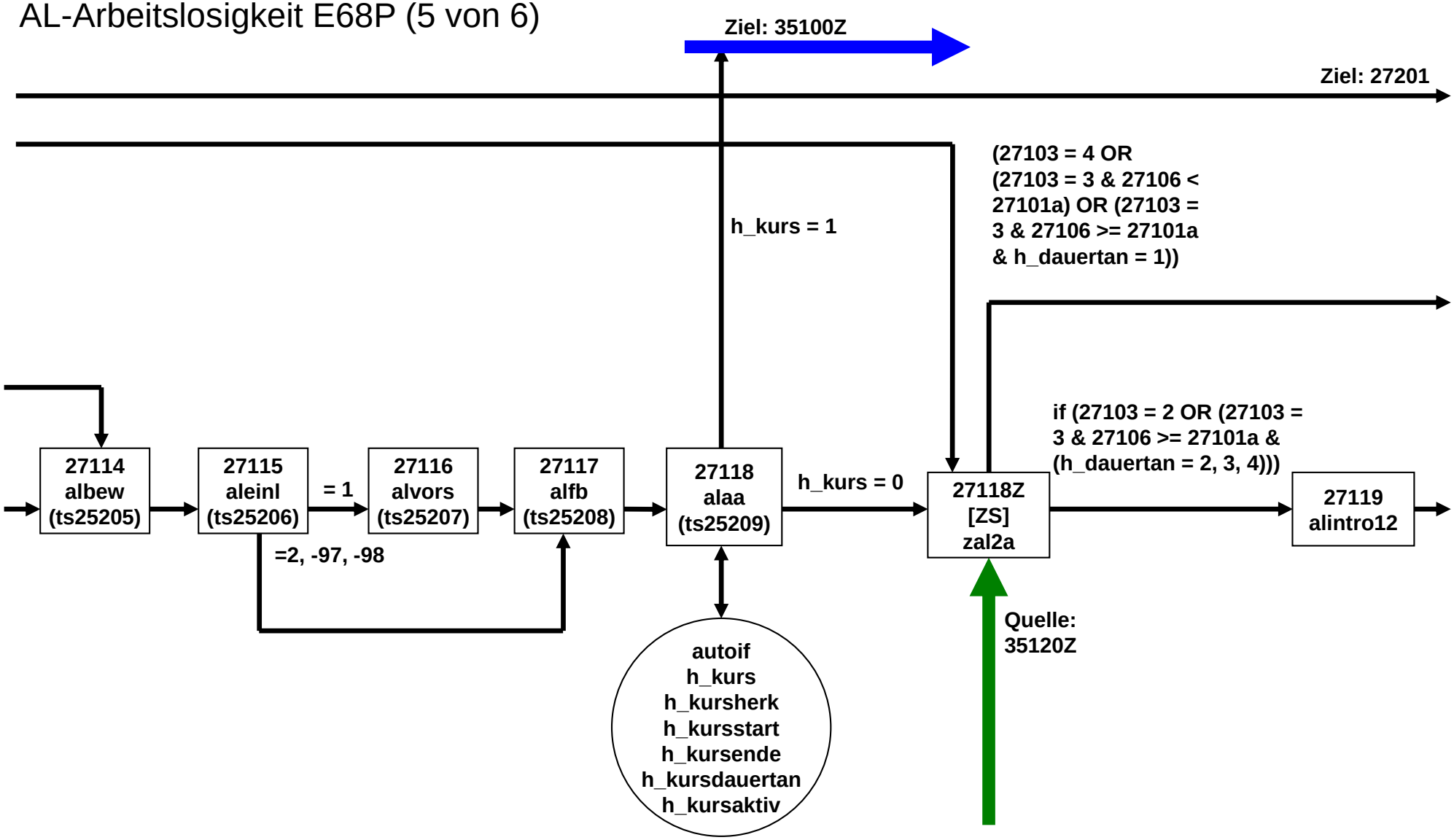

AL-Arbeitslosigkeit E68P (6 von 6)

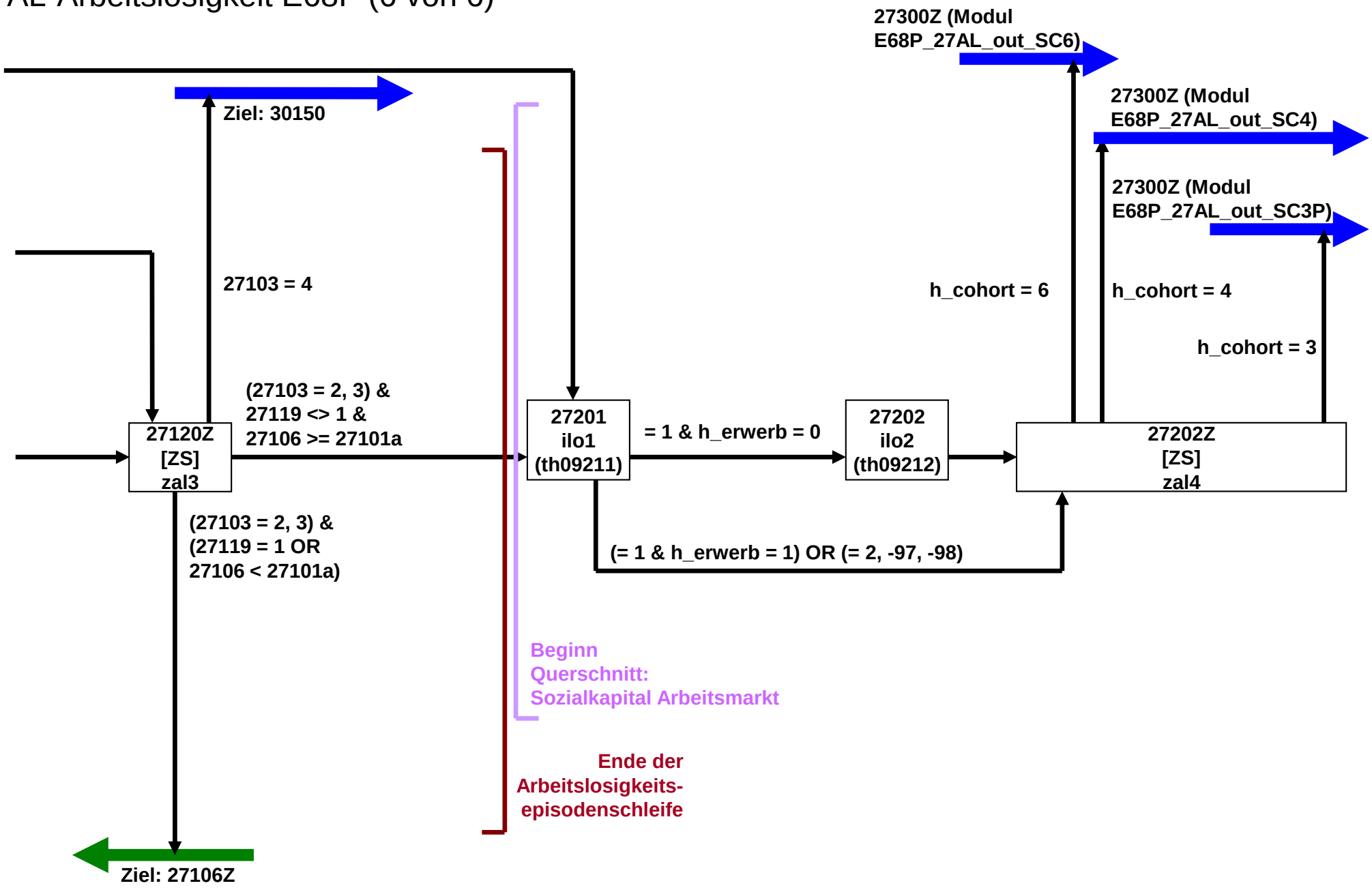

KI - Kinder E68P (1 von 26)

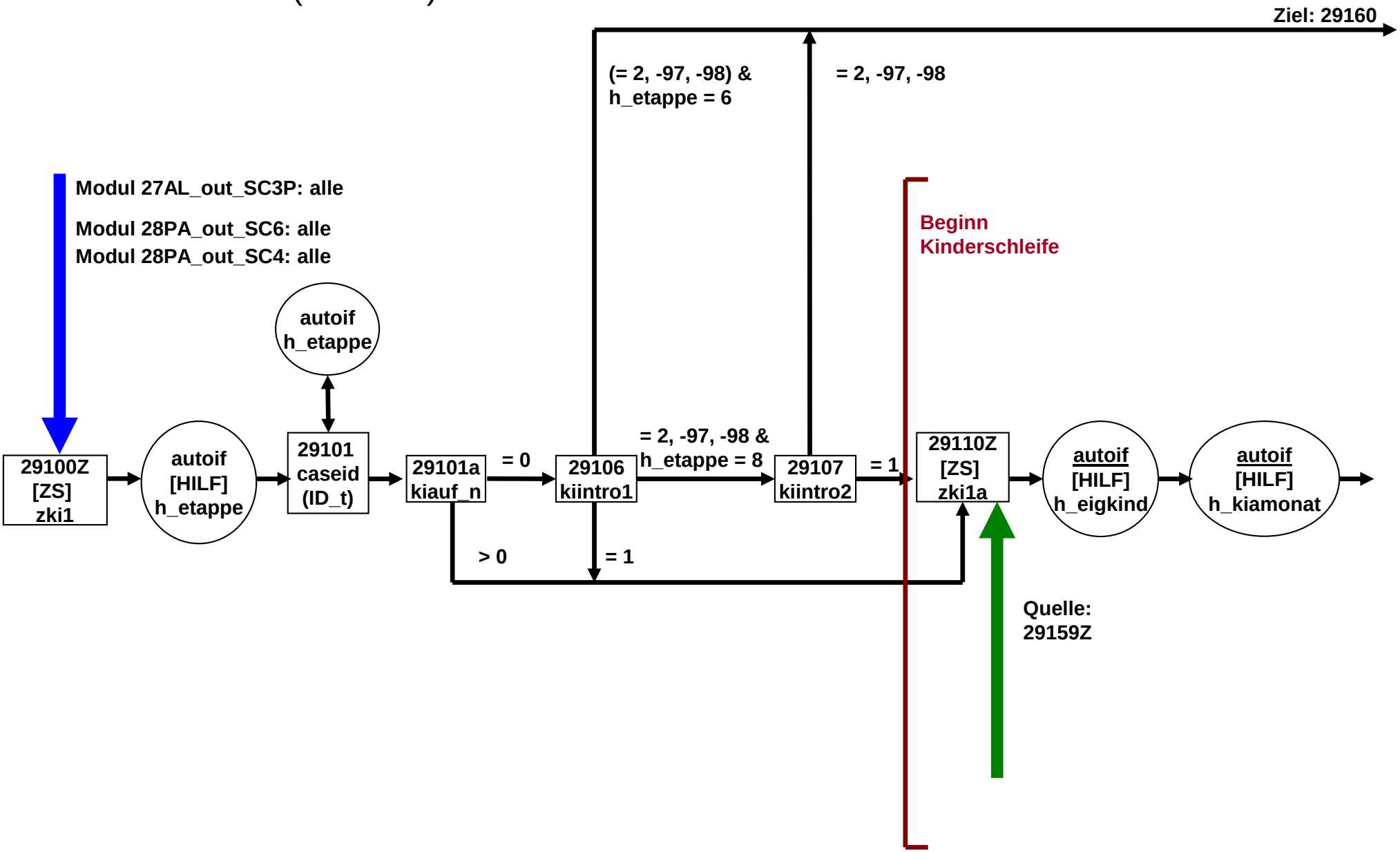

KI - Kinder E68P (2 von 26)

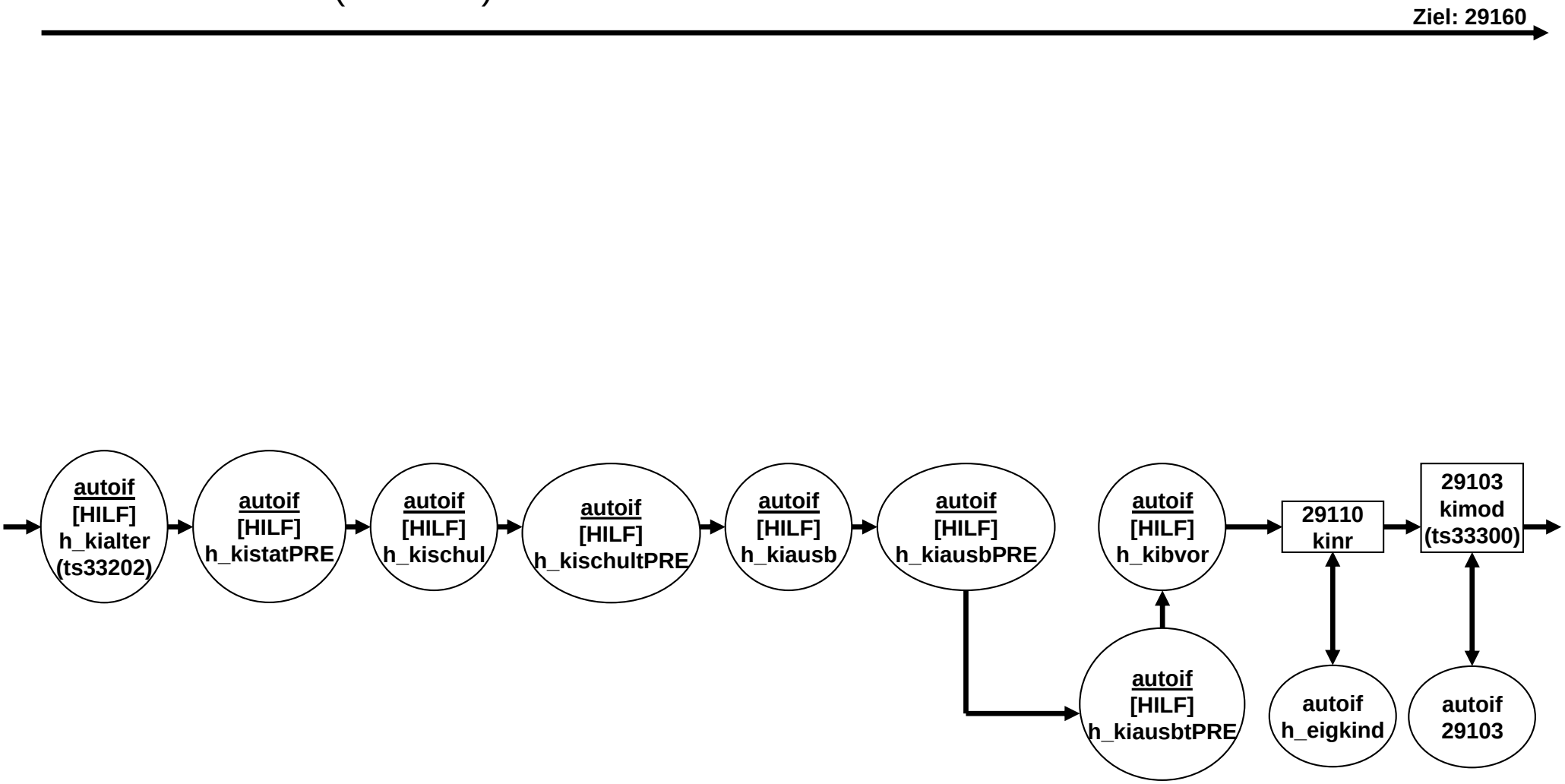

KI - Kinder E68P (3 von 26)

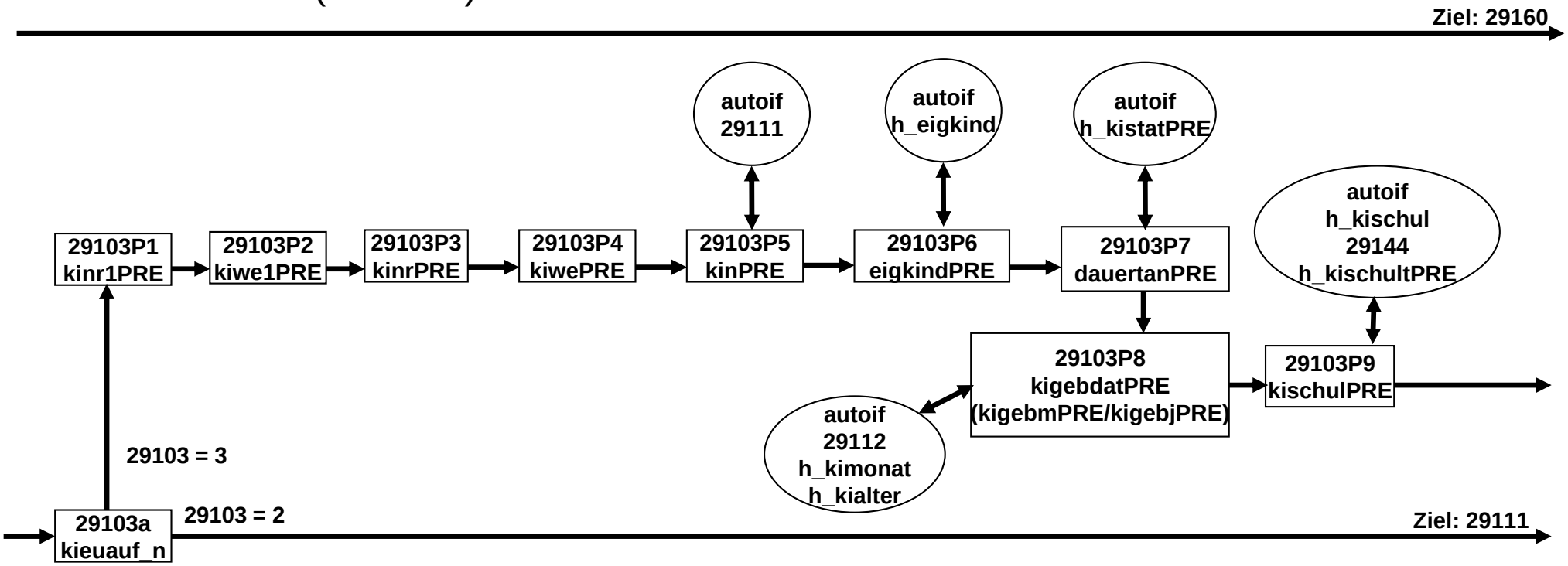

KI - Kinder E68P (4 von 26)

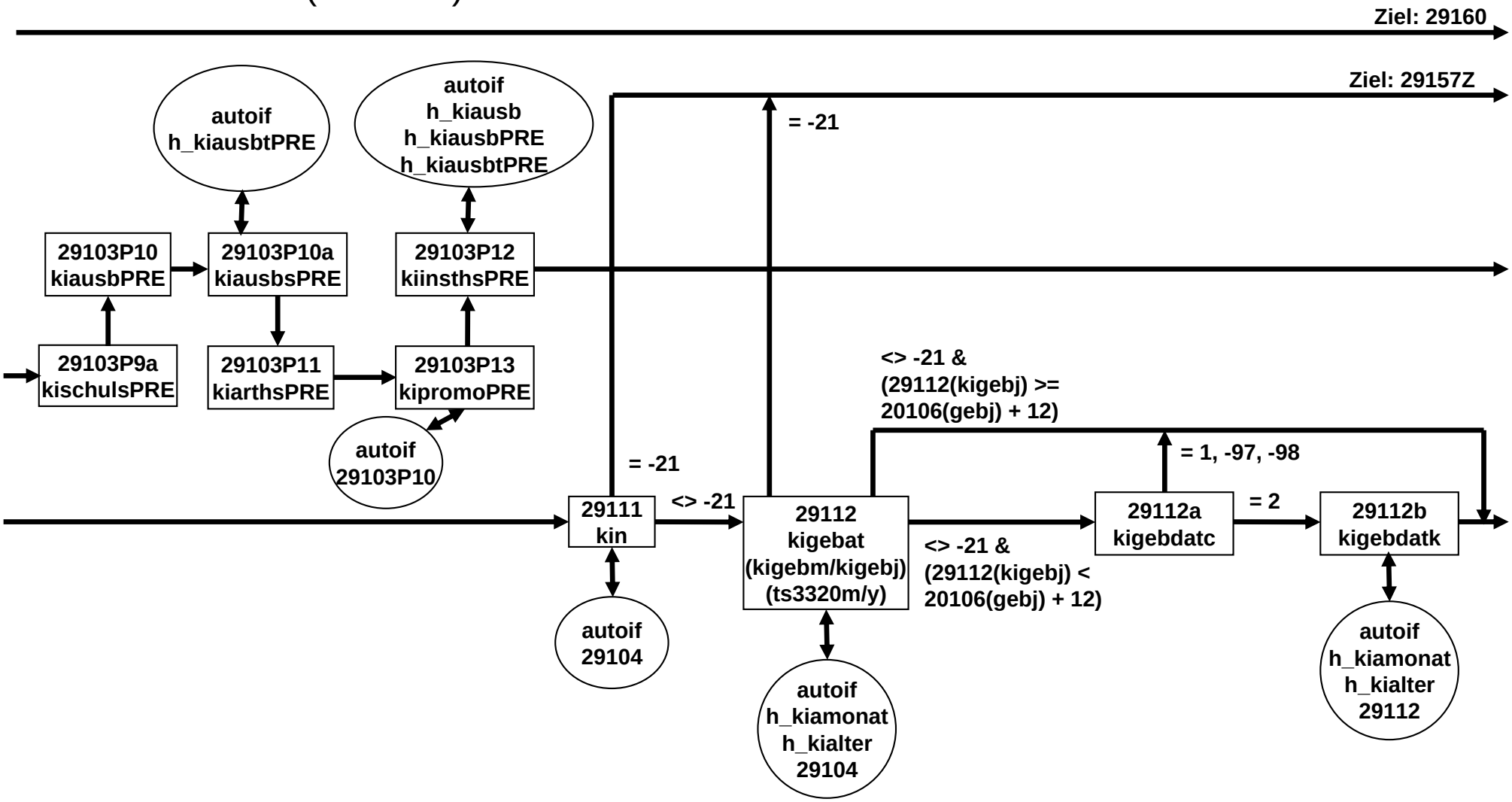

KI - Kinder E68P (5 von 26)

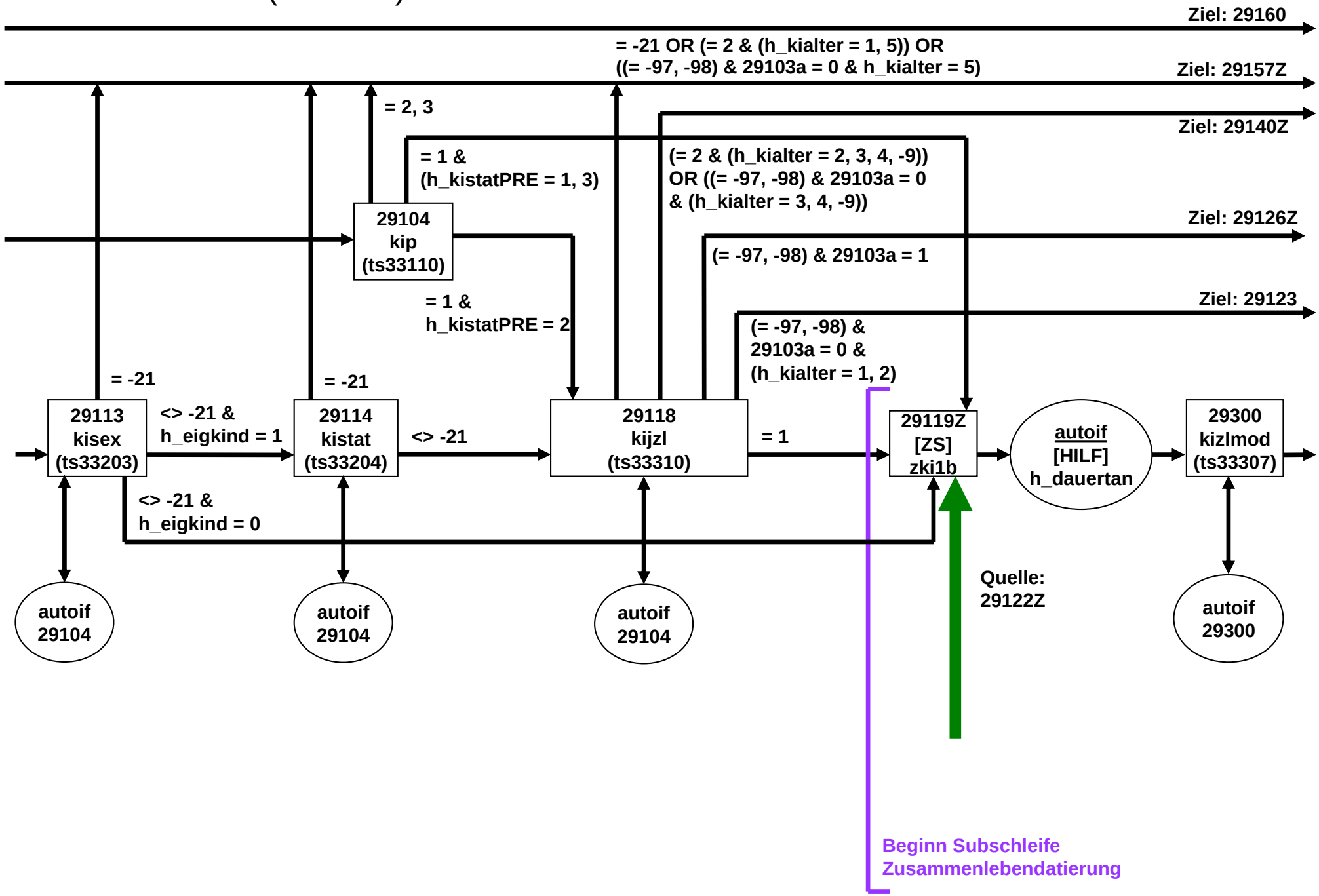

KI - Kinder E68P (6 von 26)

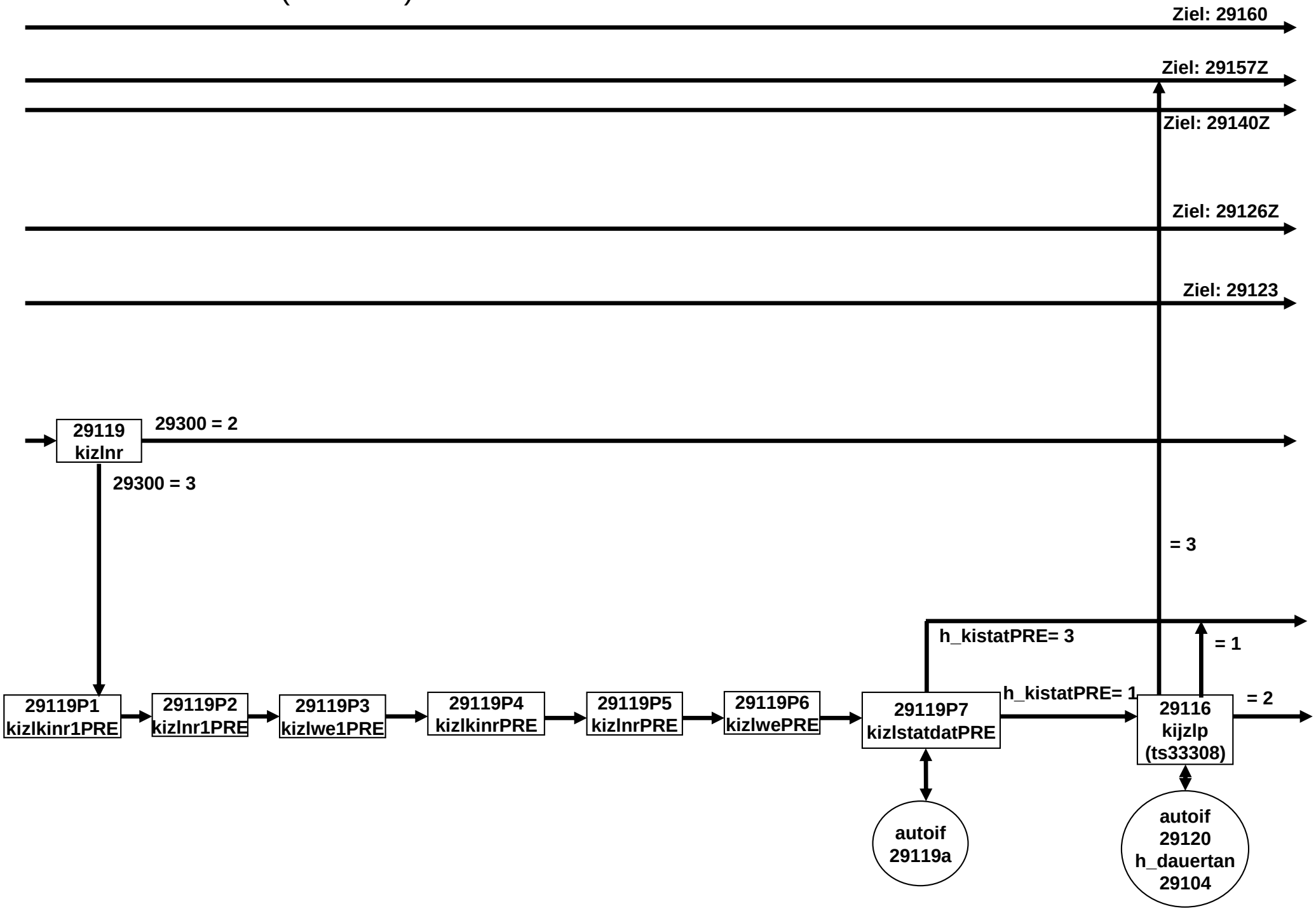

KI - Kinder E68P (7 von 26)

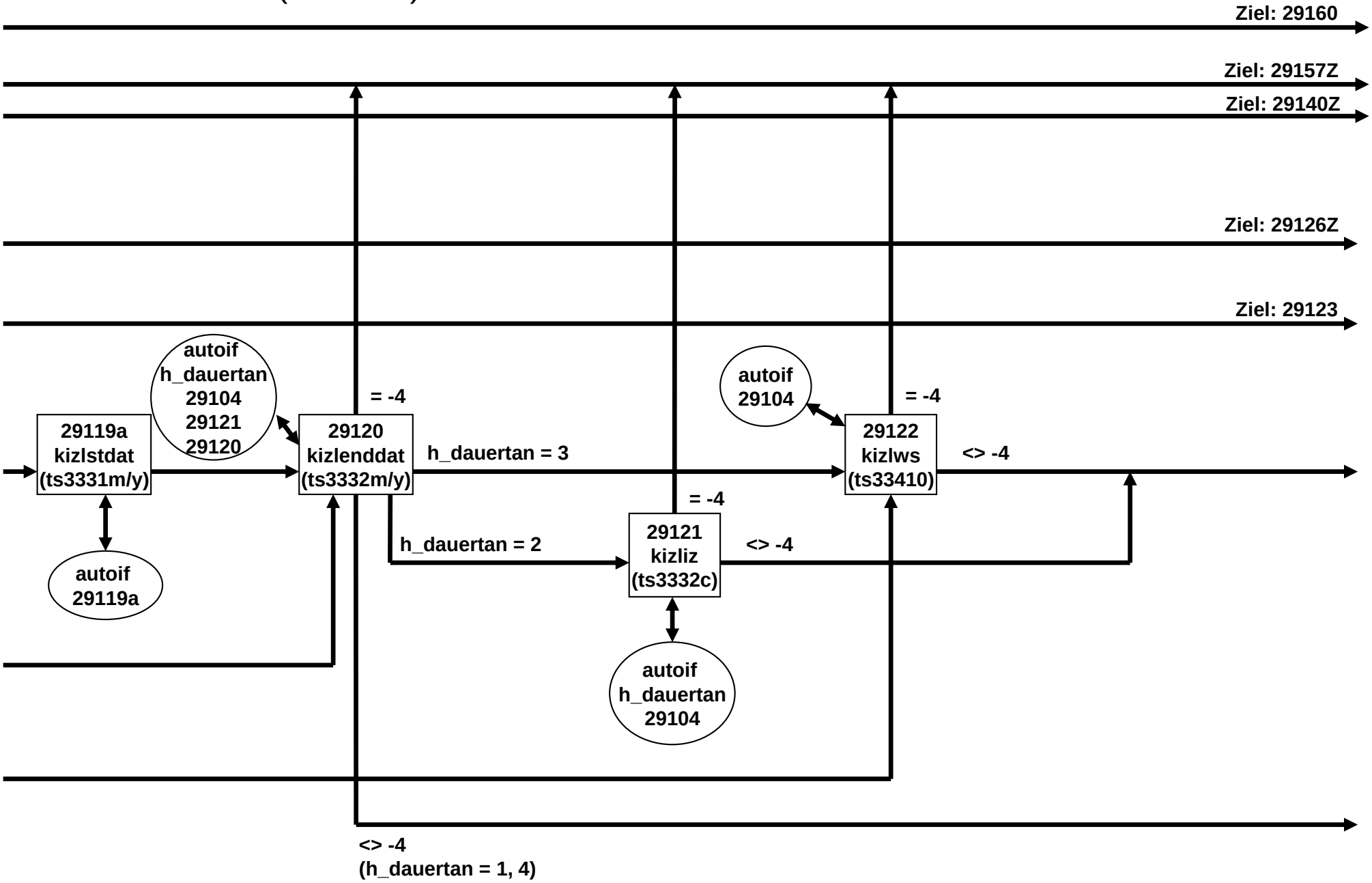

KI - Kinder E68P (8 von 26)

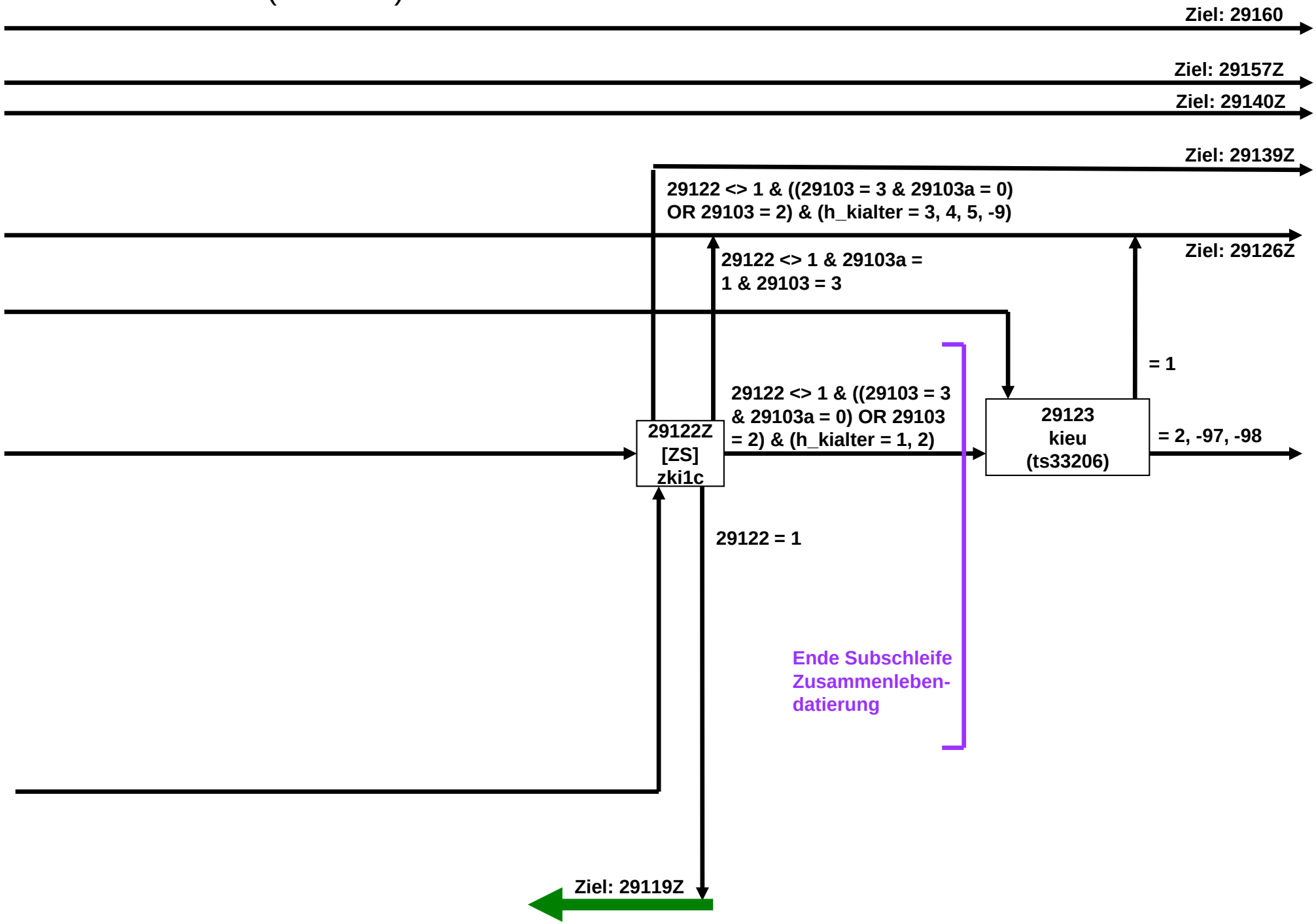

KI - Kinder E68P (9 von 26)

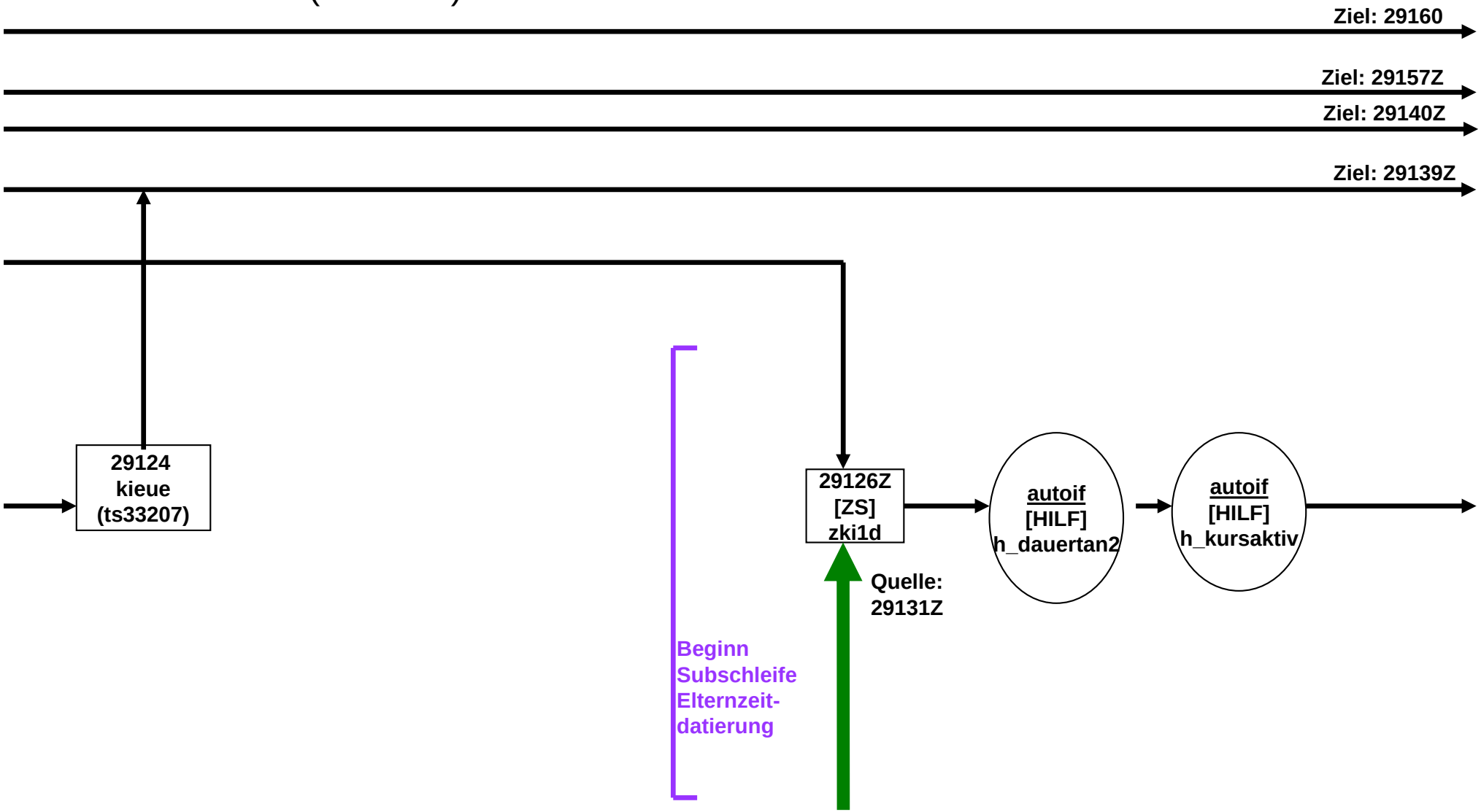

KI - Kinder E68P (10 von 26)

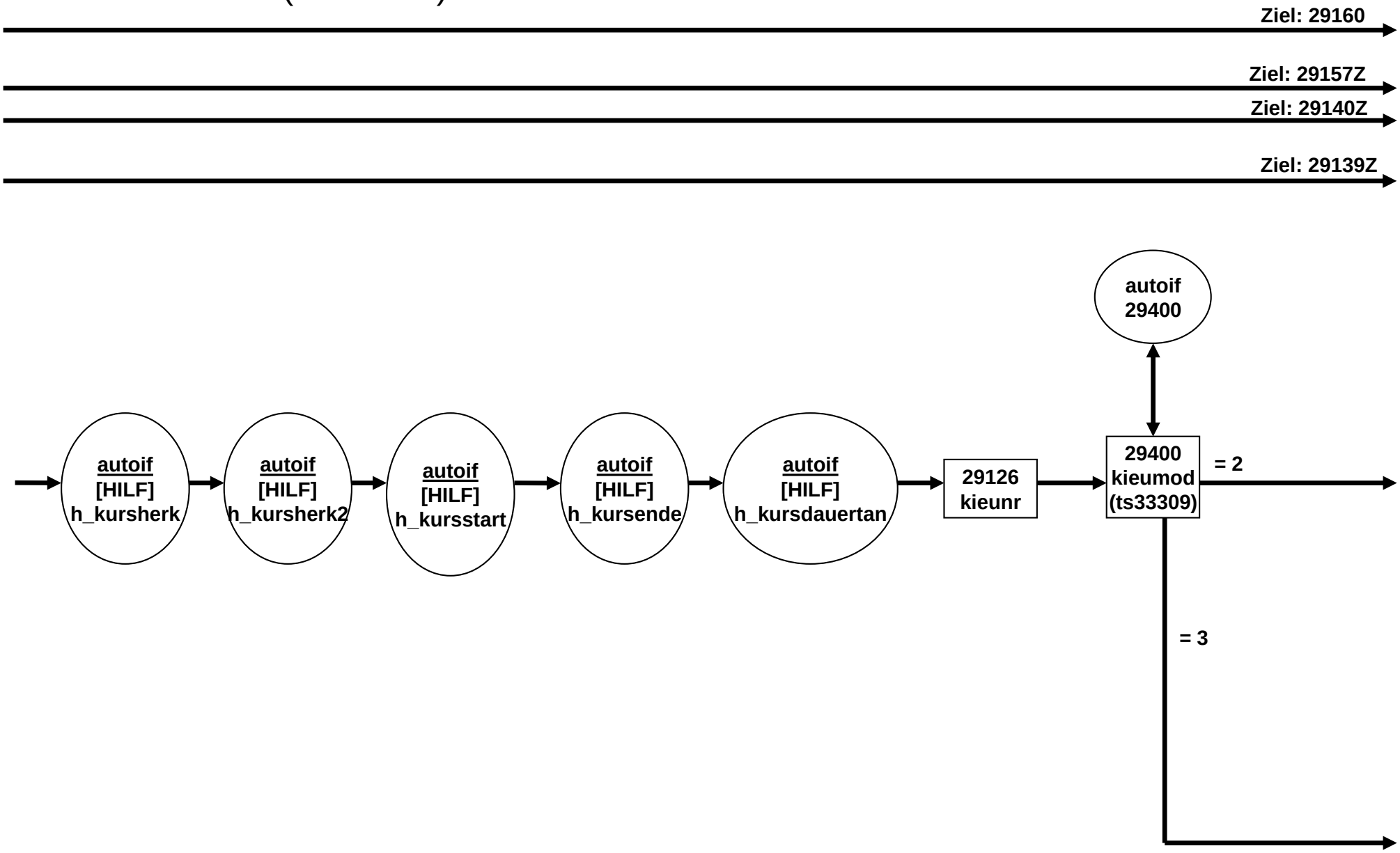

KI - Kinder E68P (11 von 26)

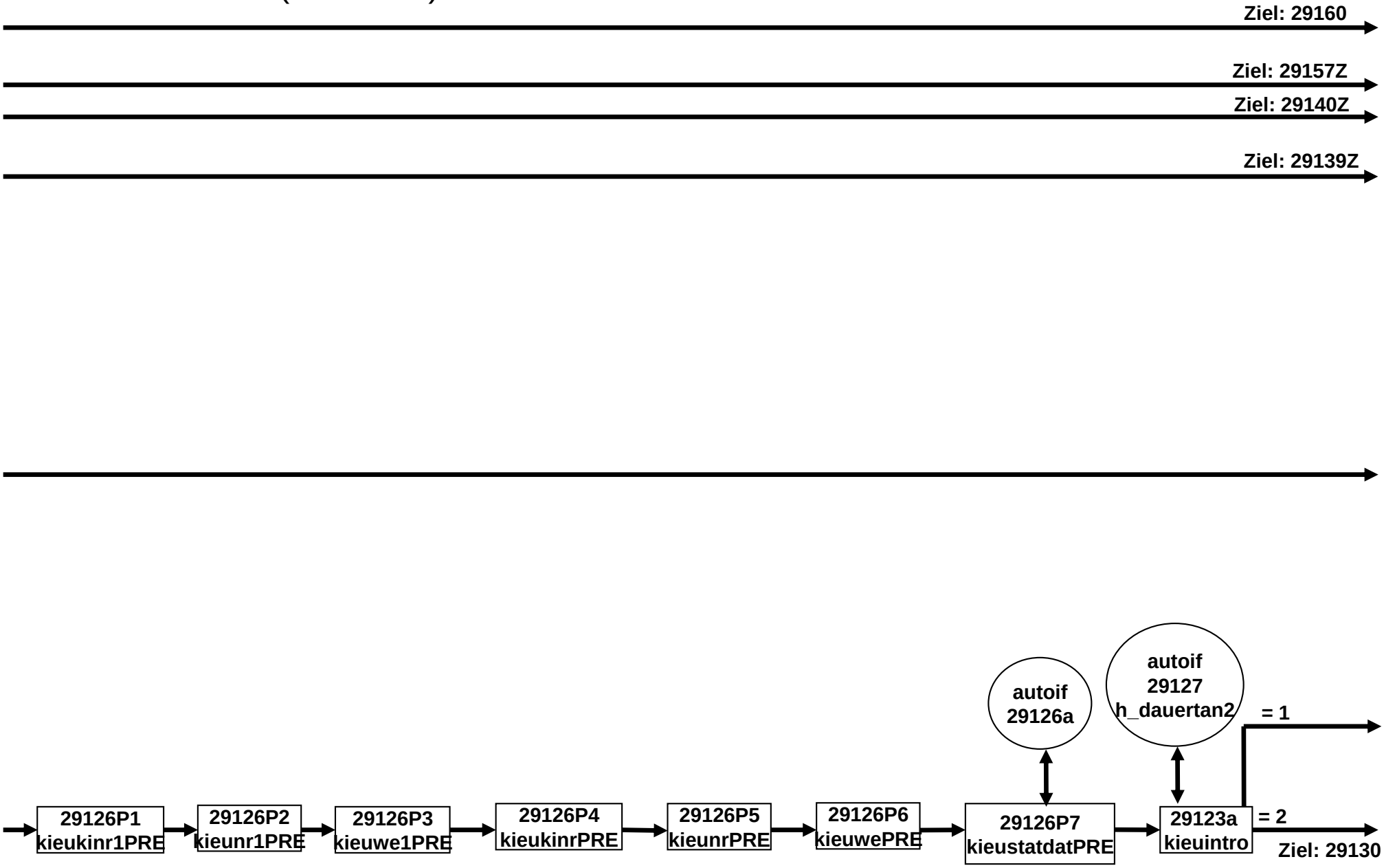

KI - Kinder E68P (12 von 26)

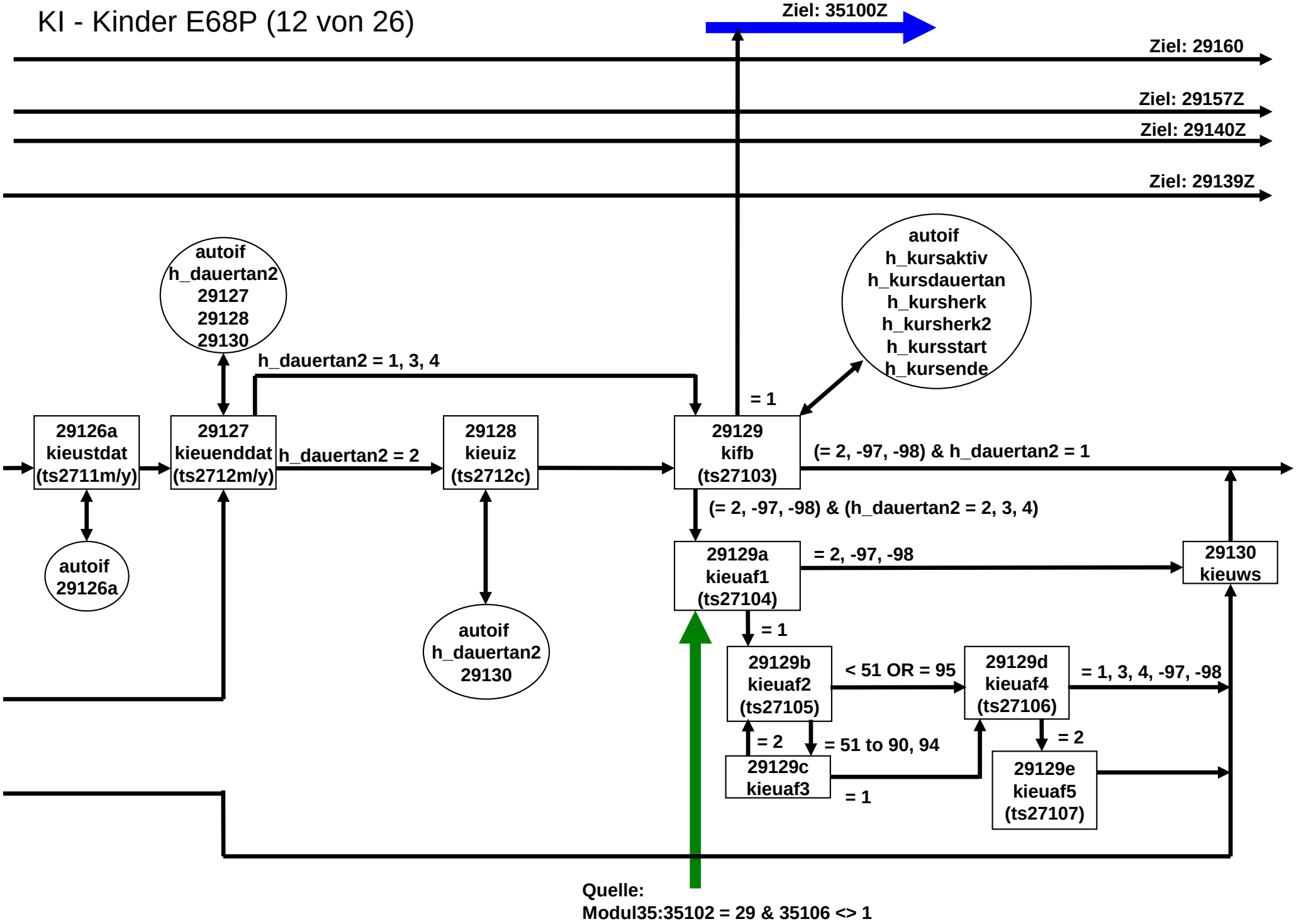

KI - Kinder E68P (13 von 26)

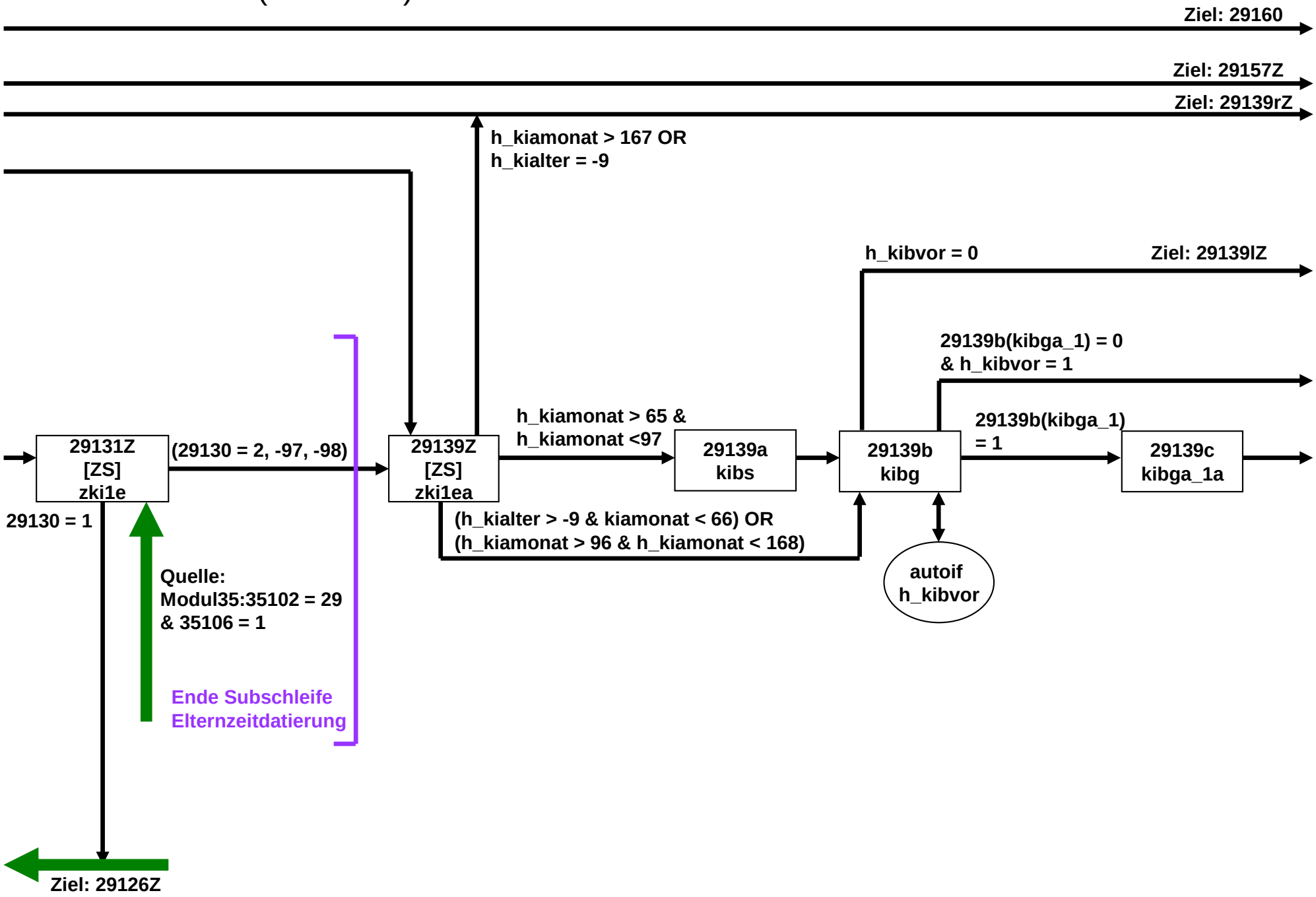

KI - Kinder E68P (14 von 26)

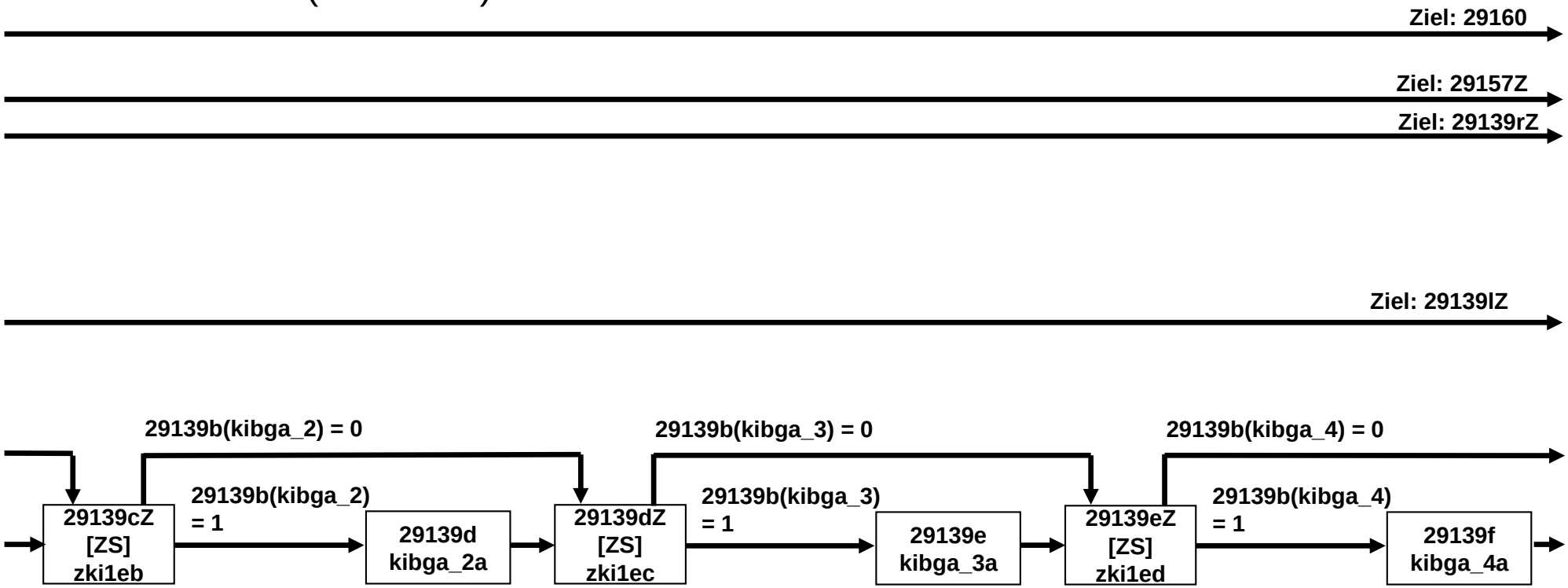

KI - Kinder E68P (15 von 26)

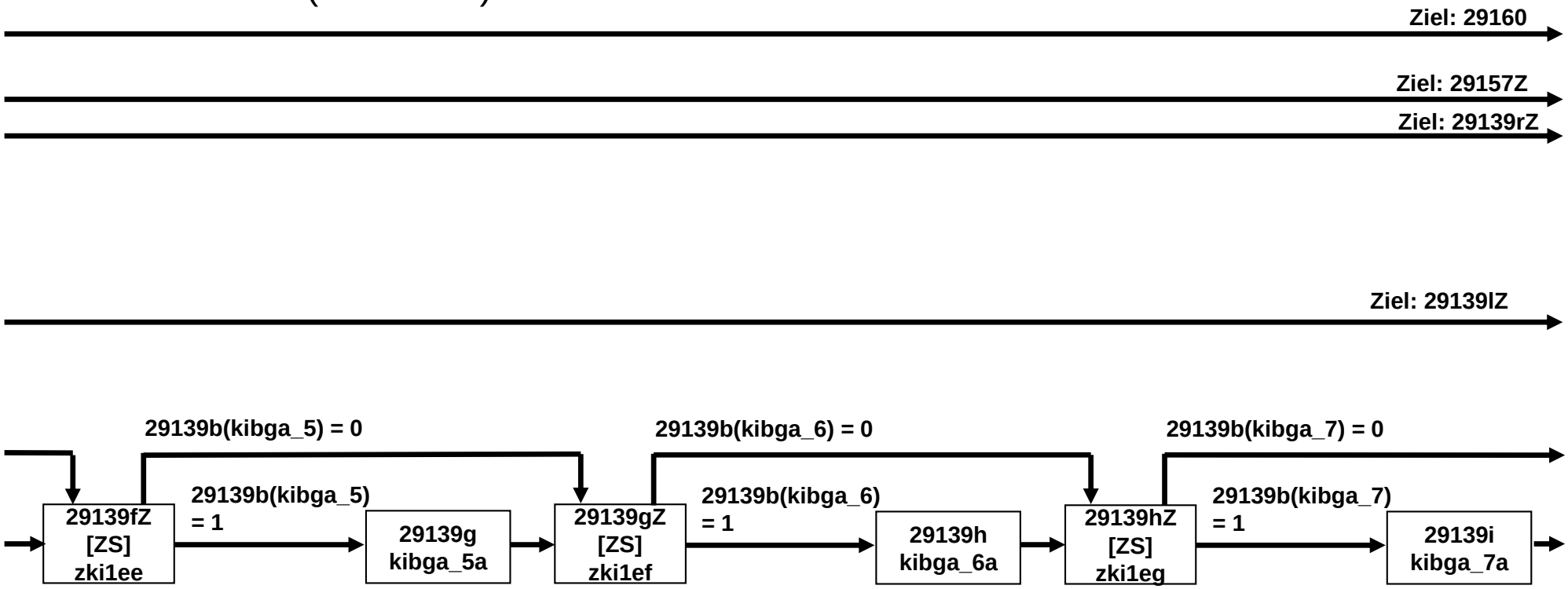

KI - Kinder E68P (16 von 26)

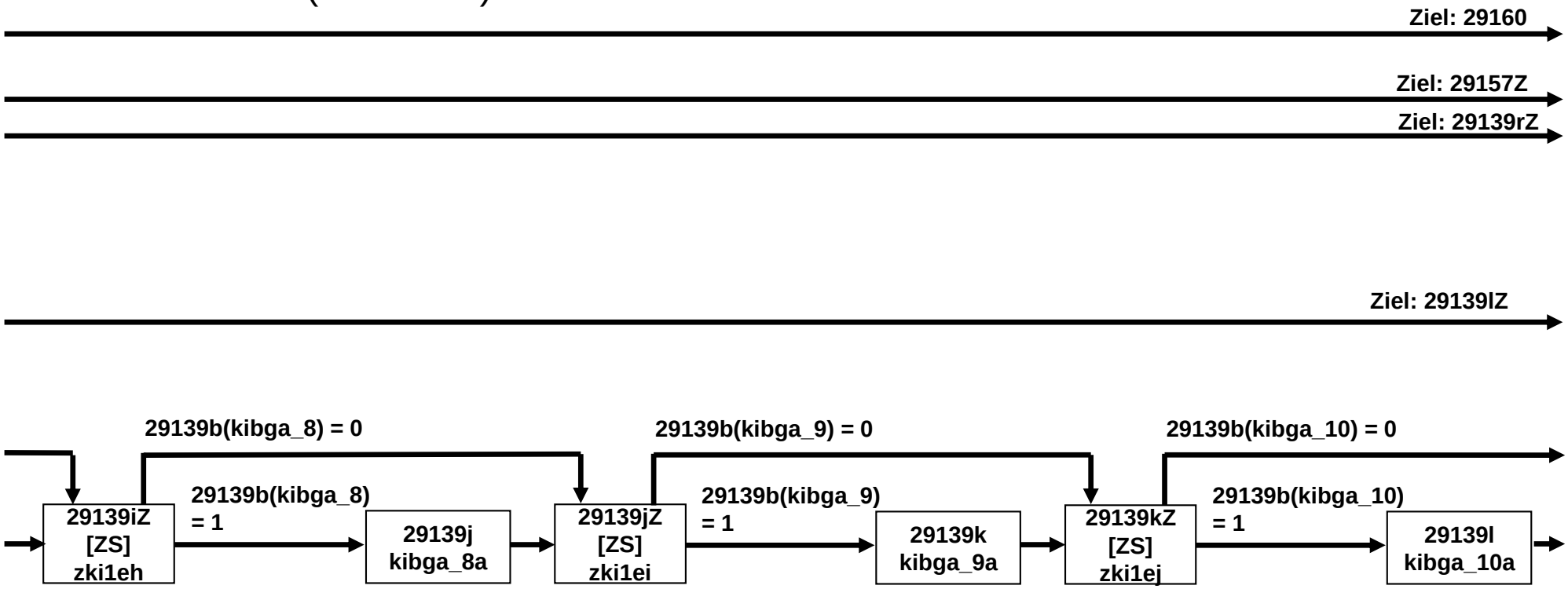

KI - Kinder E68P (17 von 26)

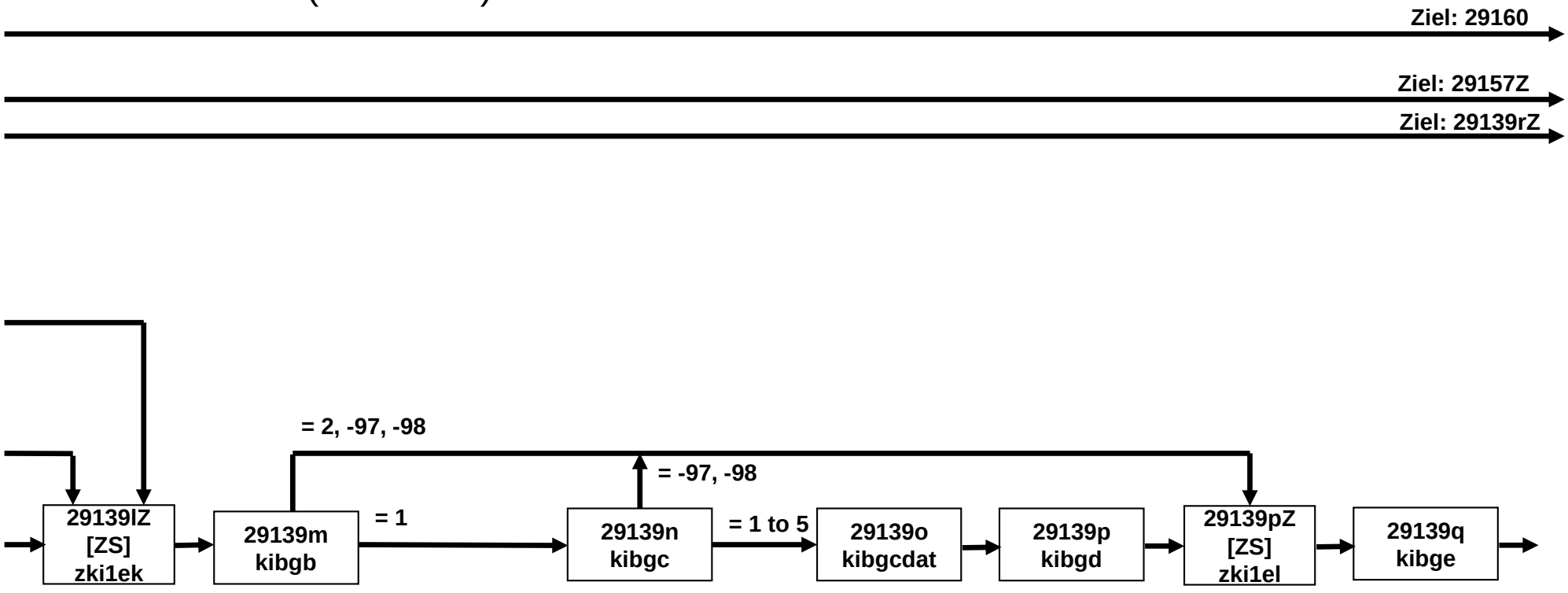

KI - Kinder E68P (18 von 26)

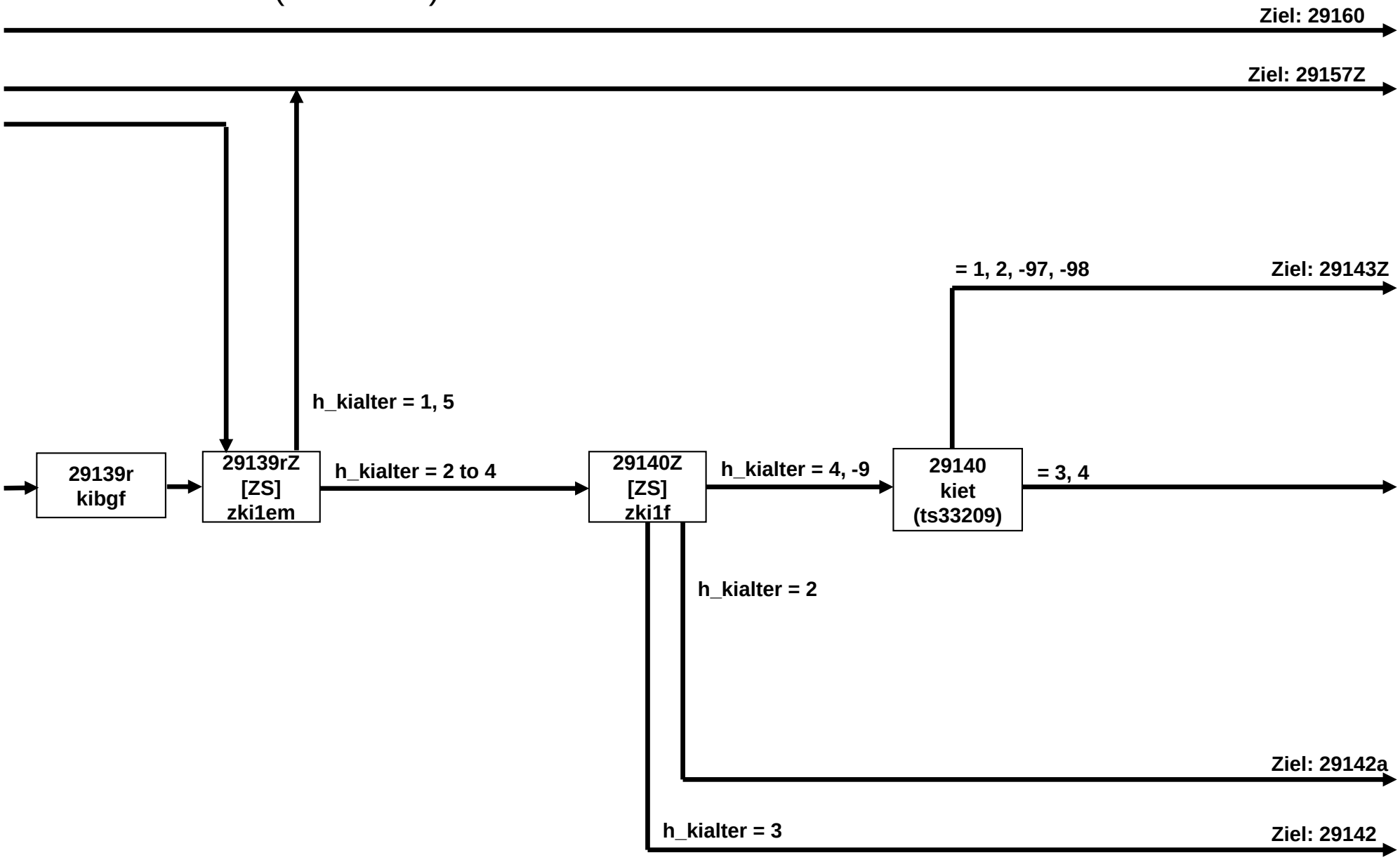

KI - Kinder E68P (19 von 26)

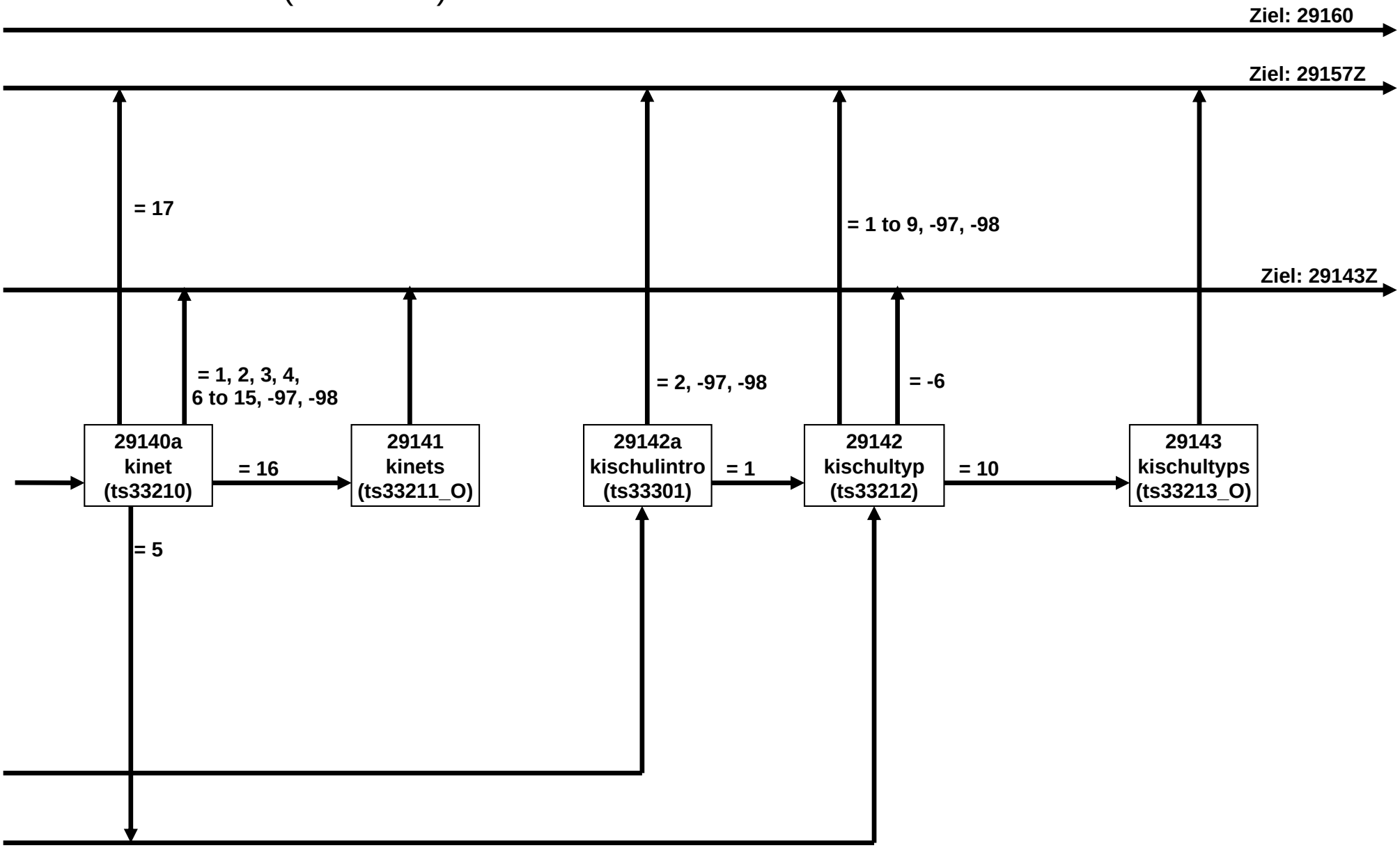

KI - Kinder E68P (20 von 26)

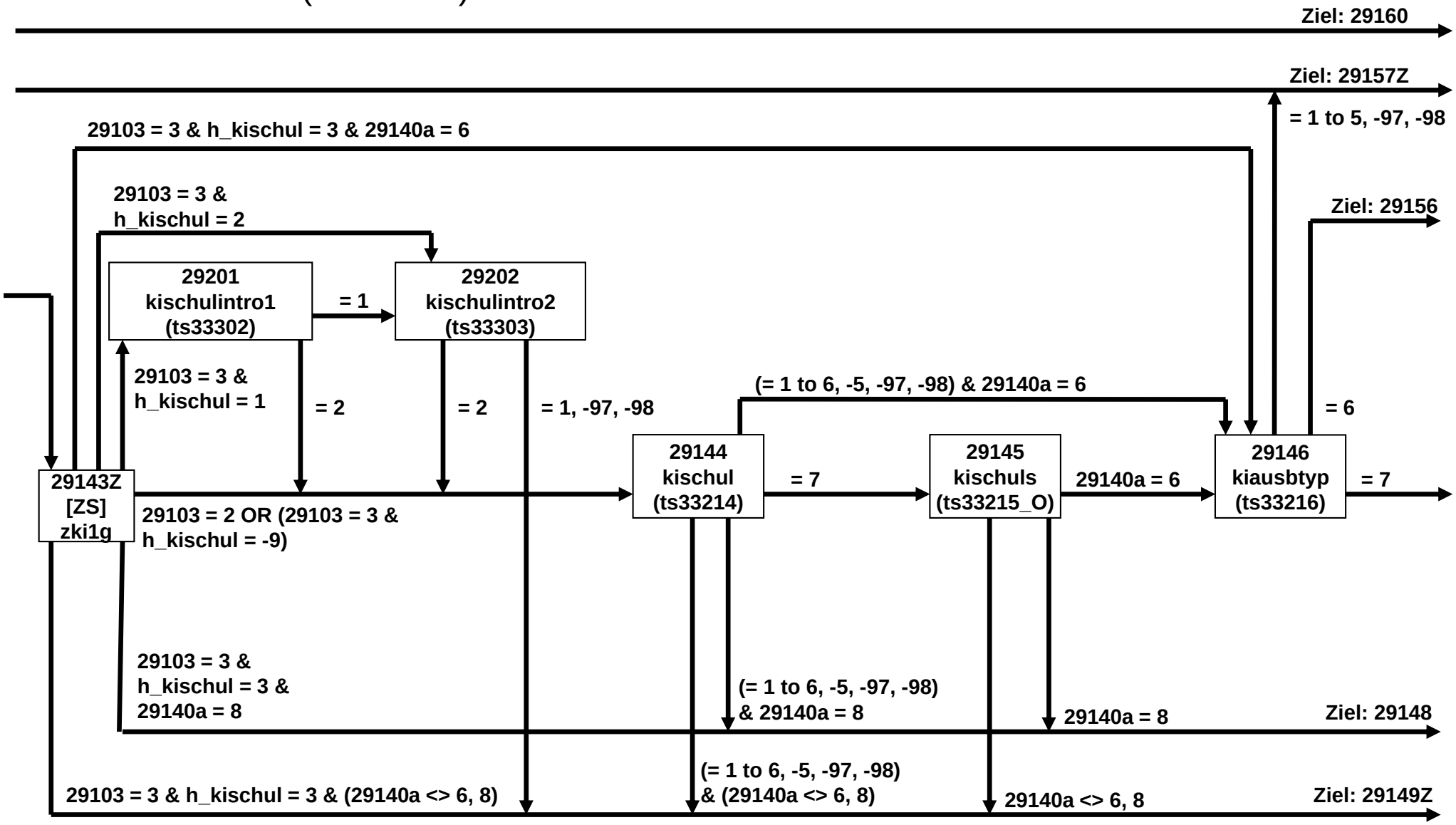

KI - Kinder E68P (21 von 26)

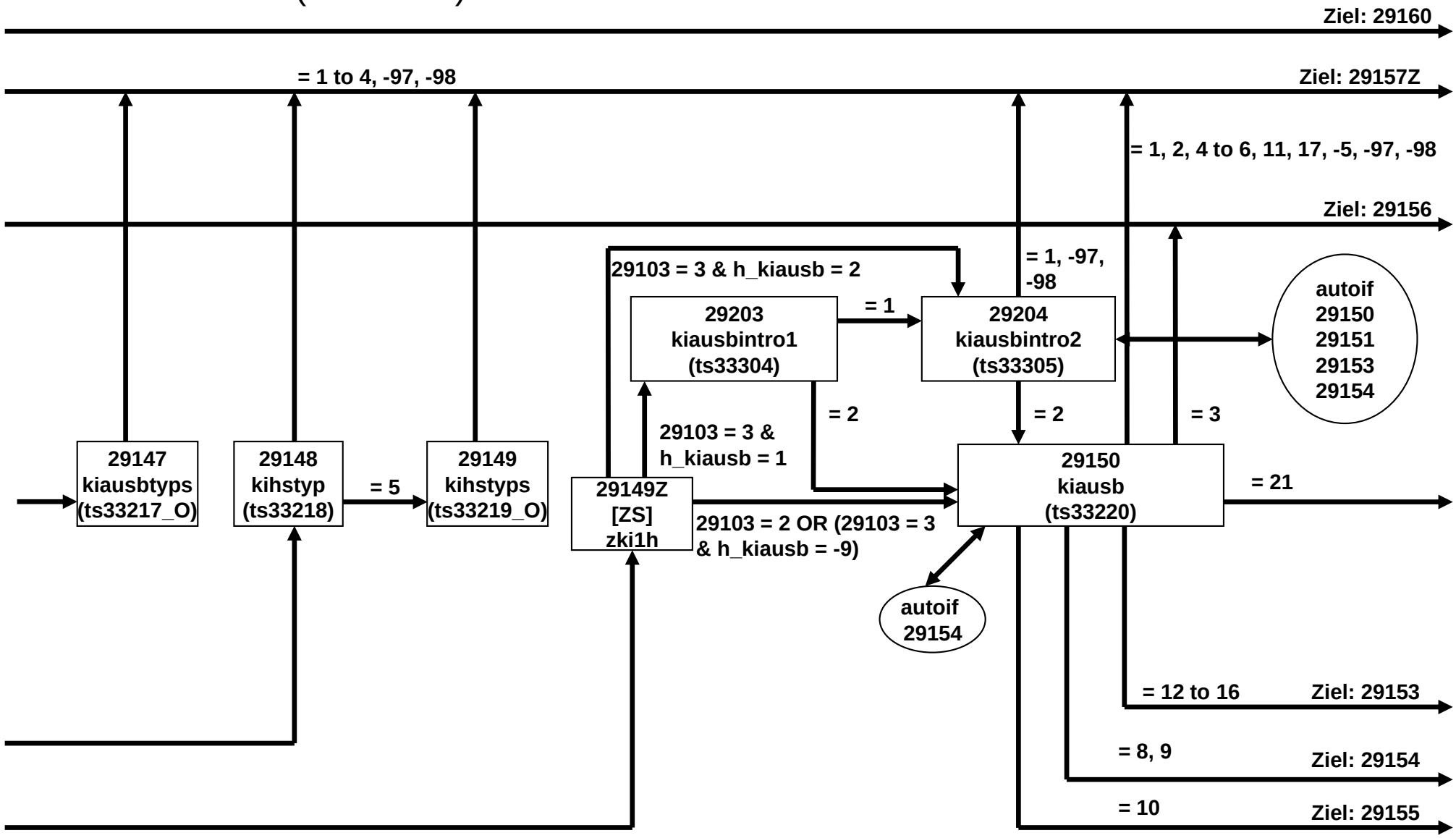

KI - Kinder E68P (22 von 26)

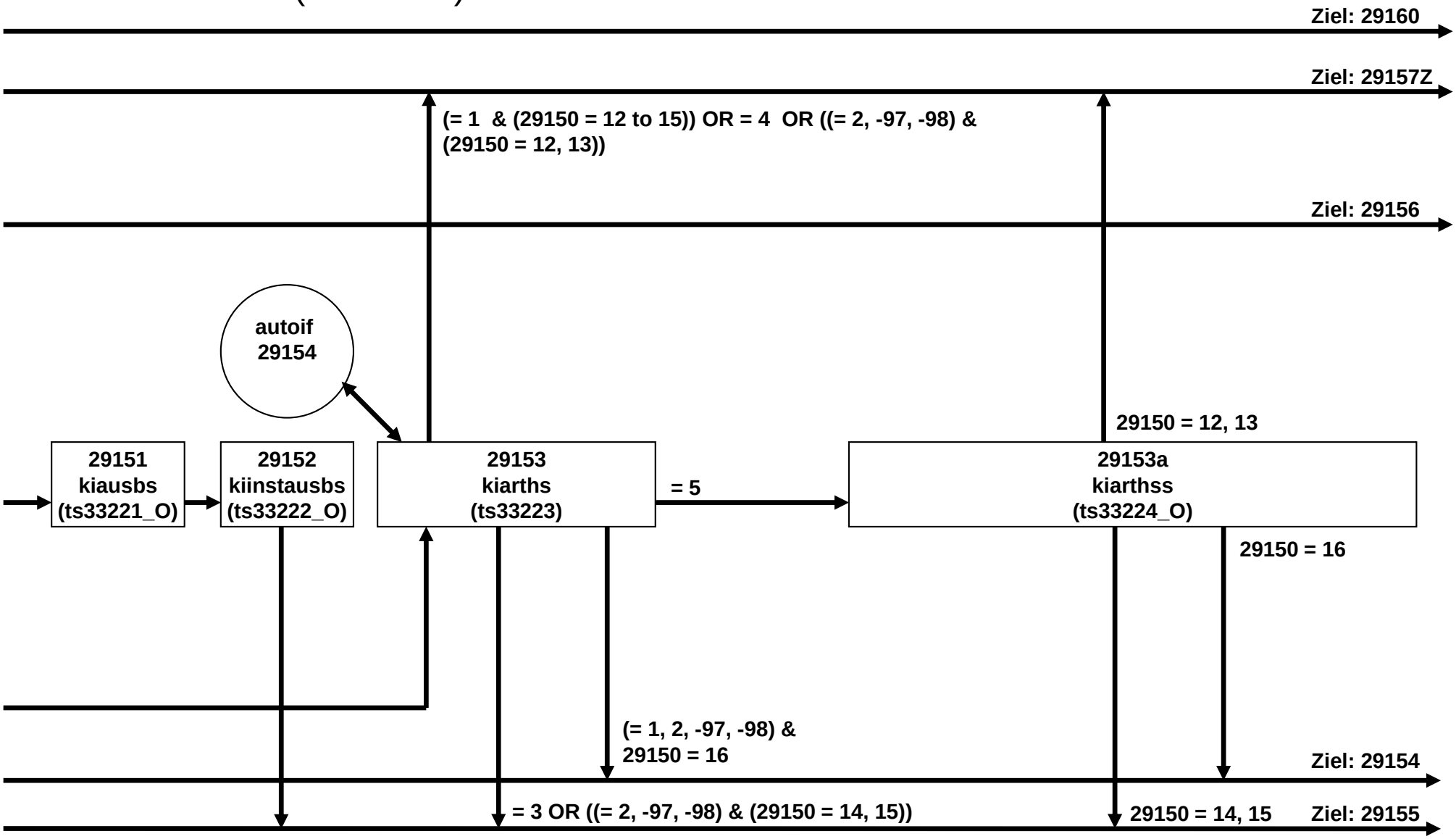

KI - Kinder E68P (23 von 26)

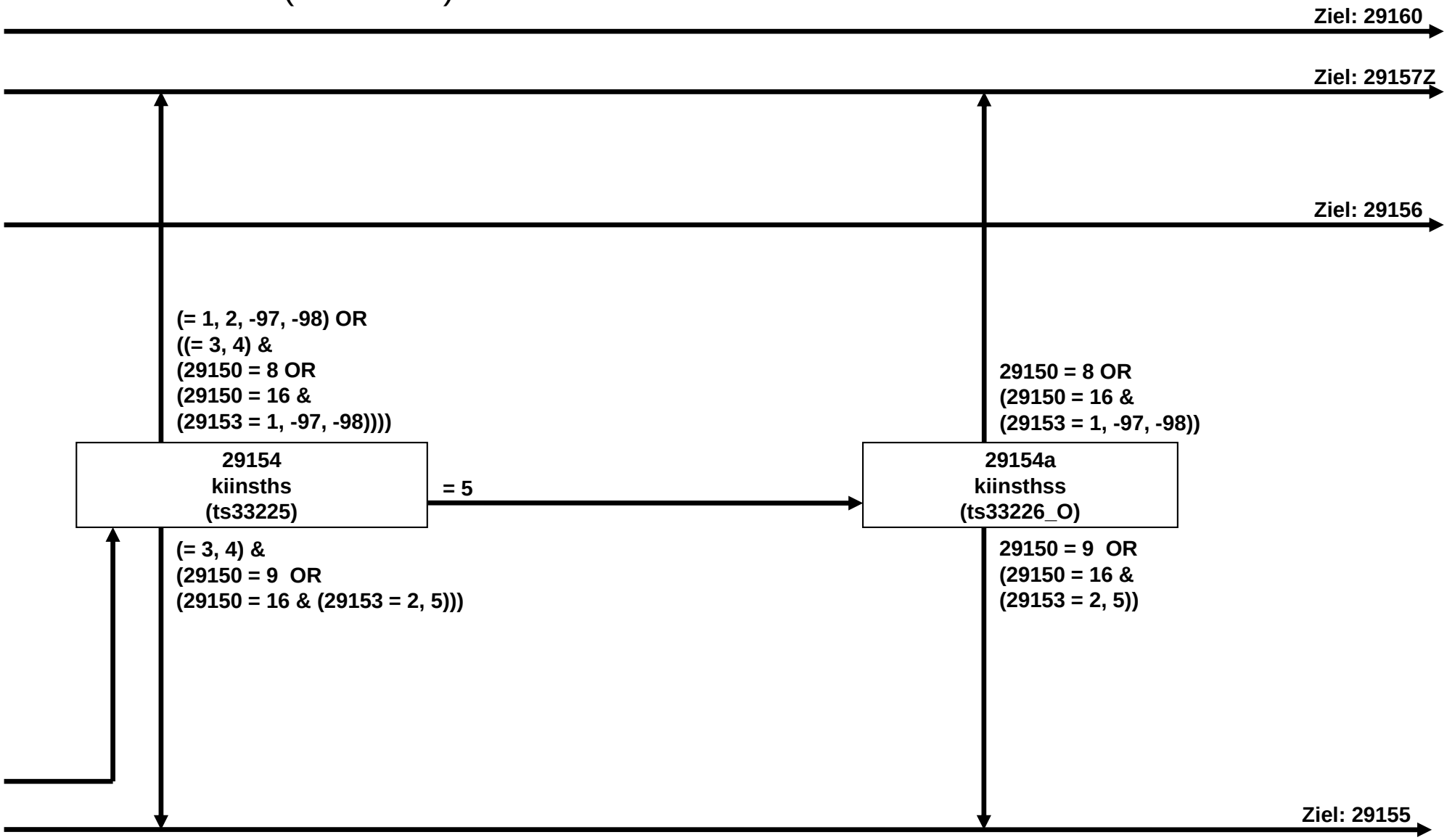

KI - Kinder E68P (24 von 26)

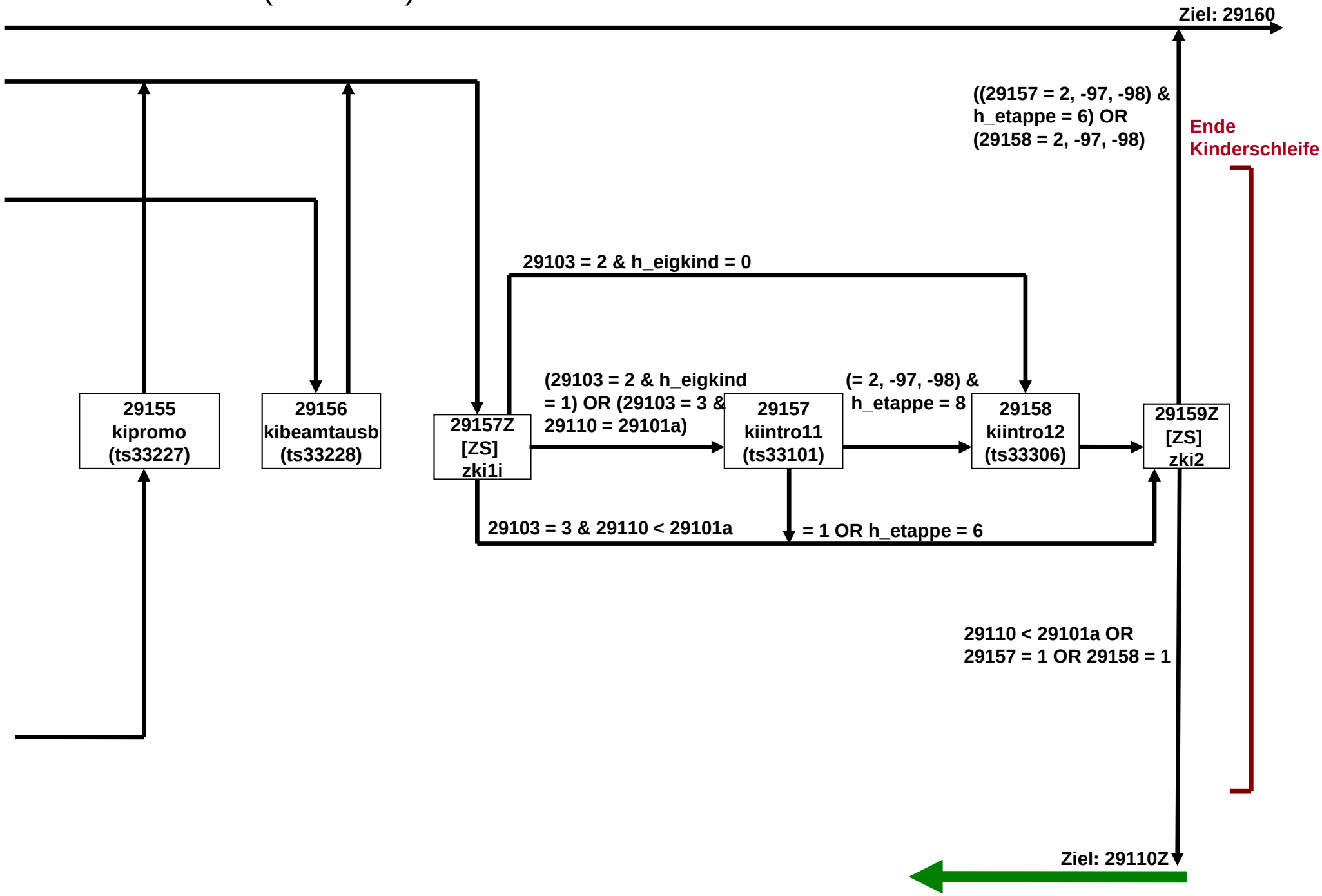

KI - Kinder E68P (25 von 26)

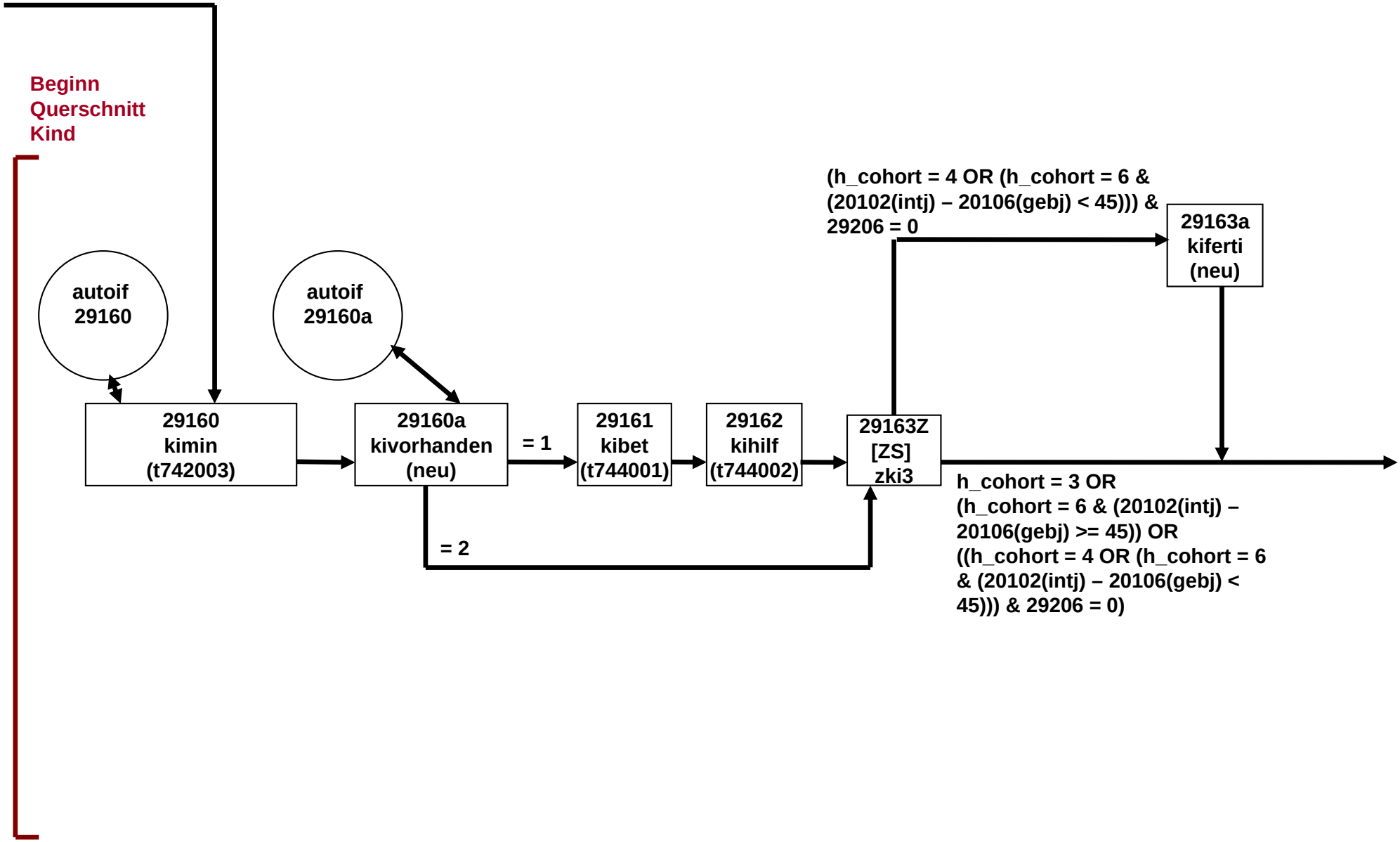

KI - Kinder E68P (26 von 26)

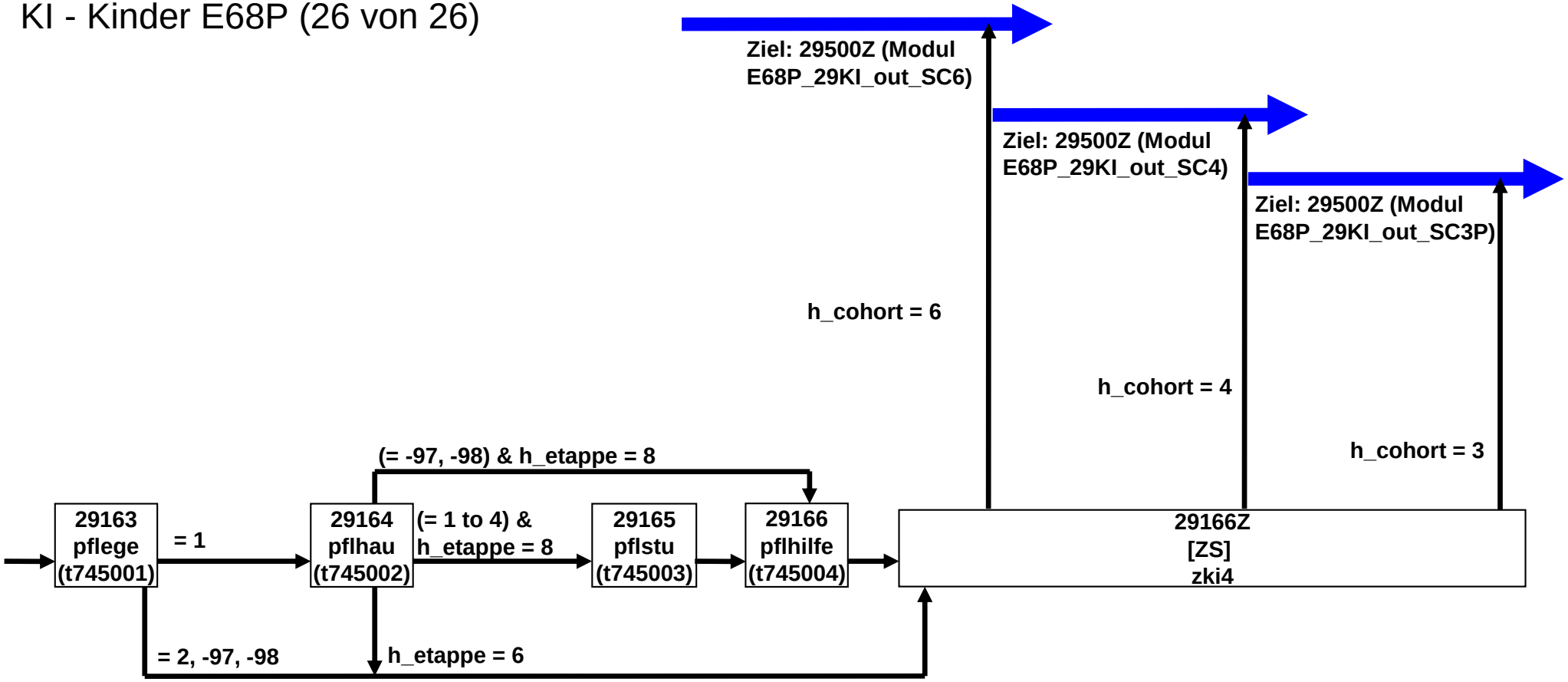

LU - Lückenepisode E68P (1 von 5)

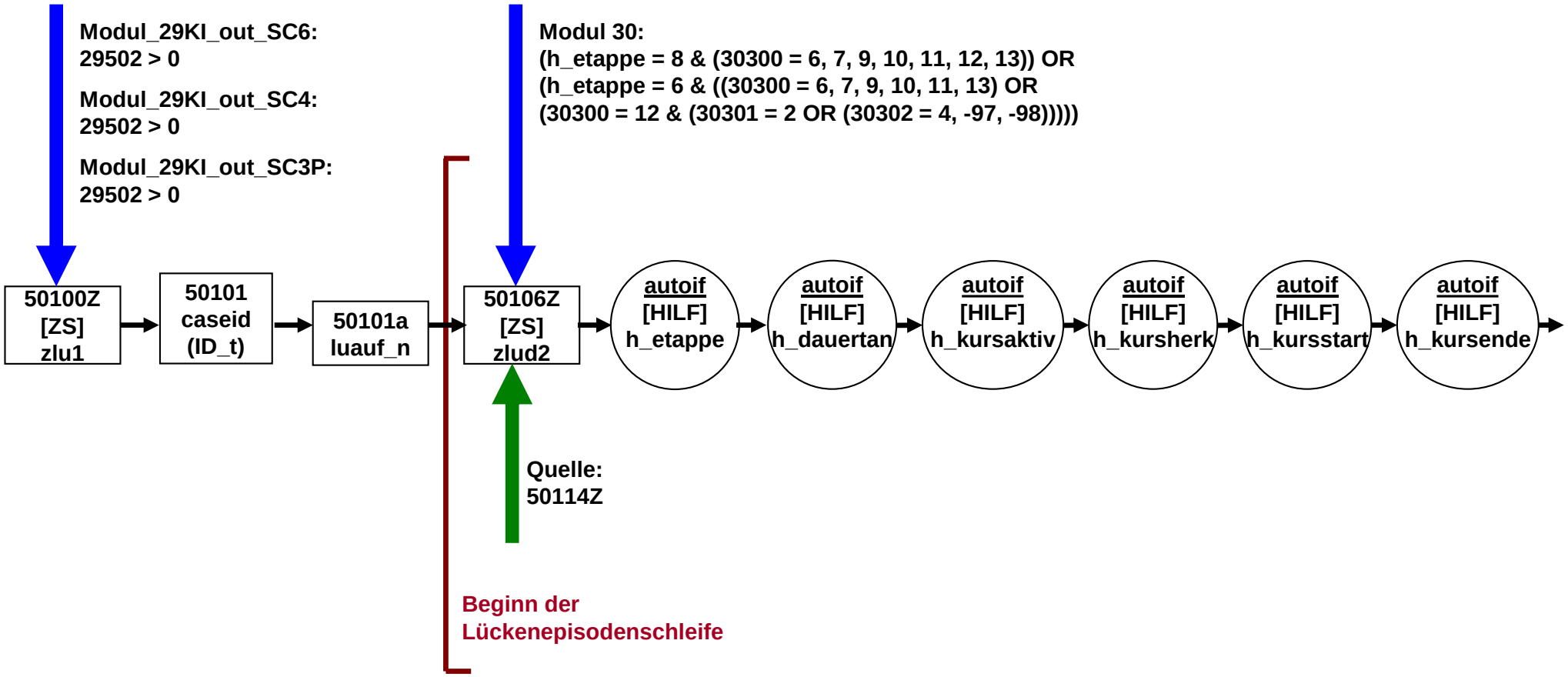

LU - Lückenepisode E68P (2 von 5)

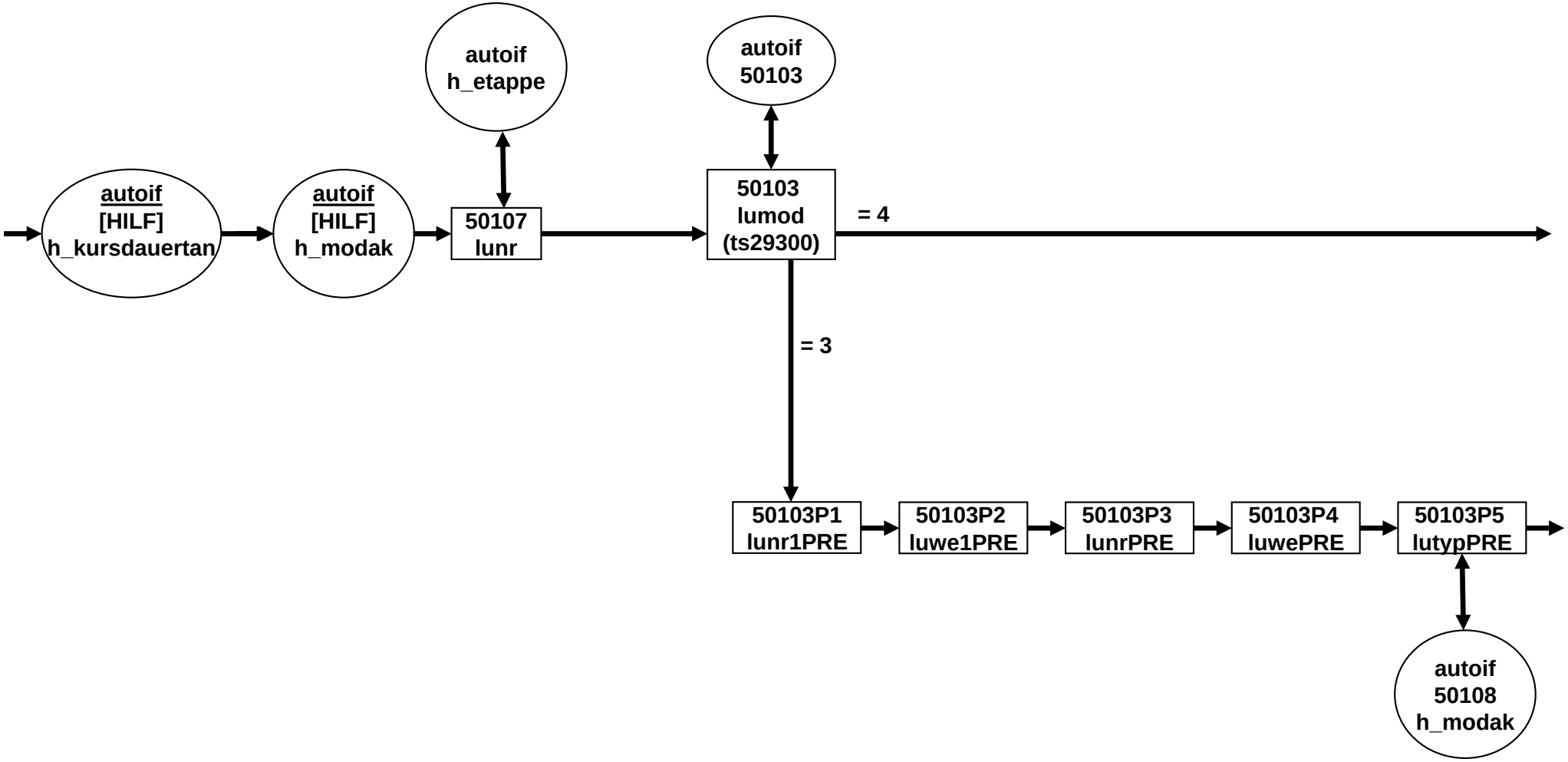

LU - Lückenepisode E68P (3 von 5)

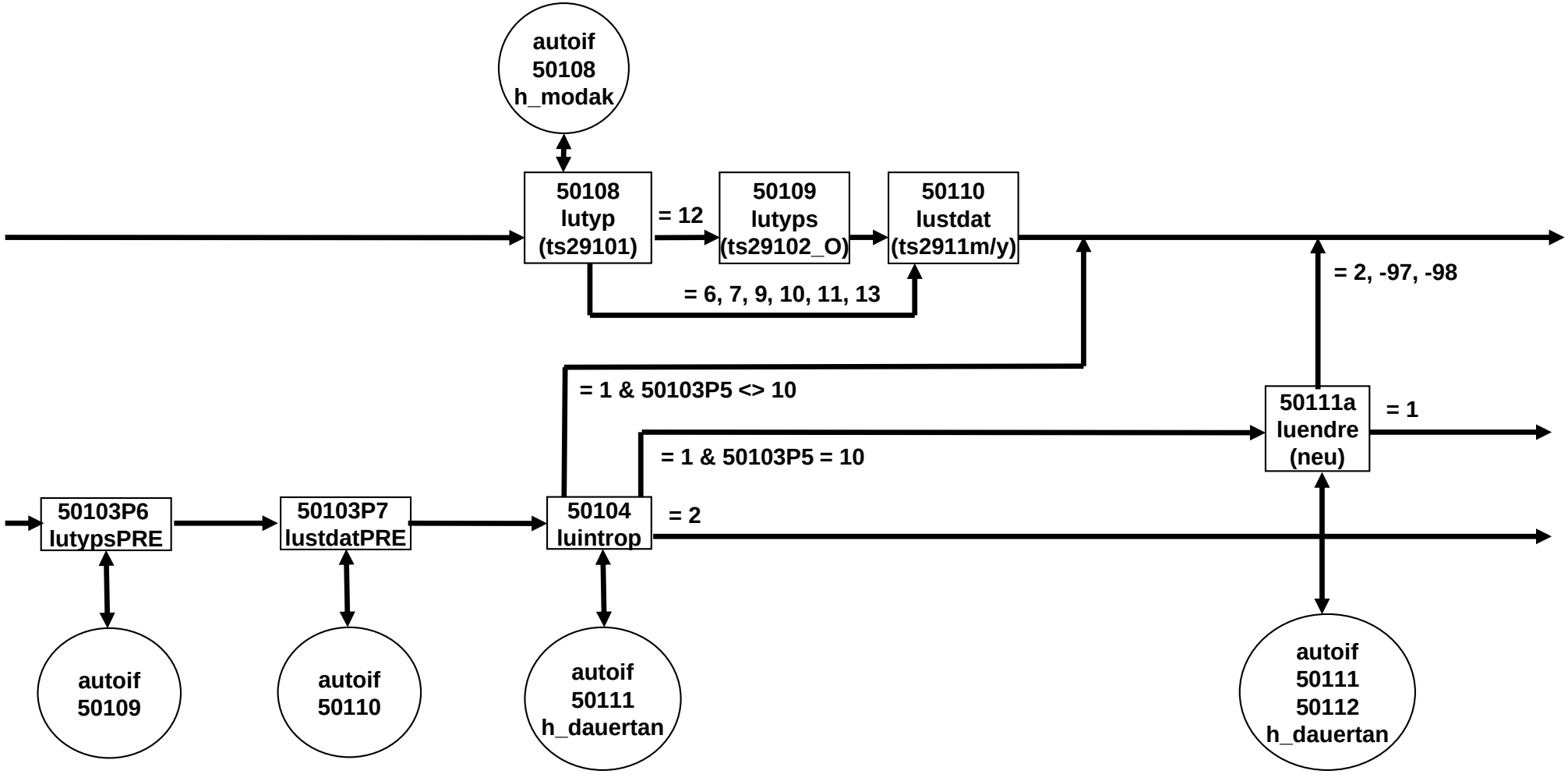

LU - Lückenepisode E68P (4 von 5)

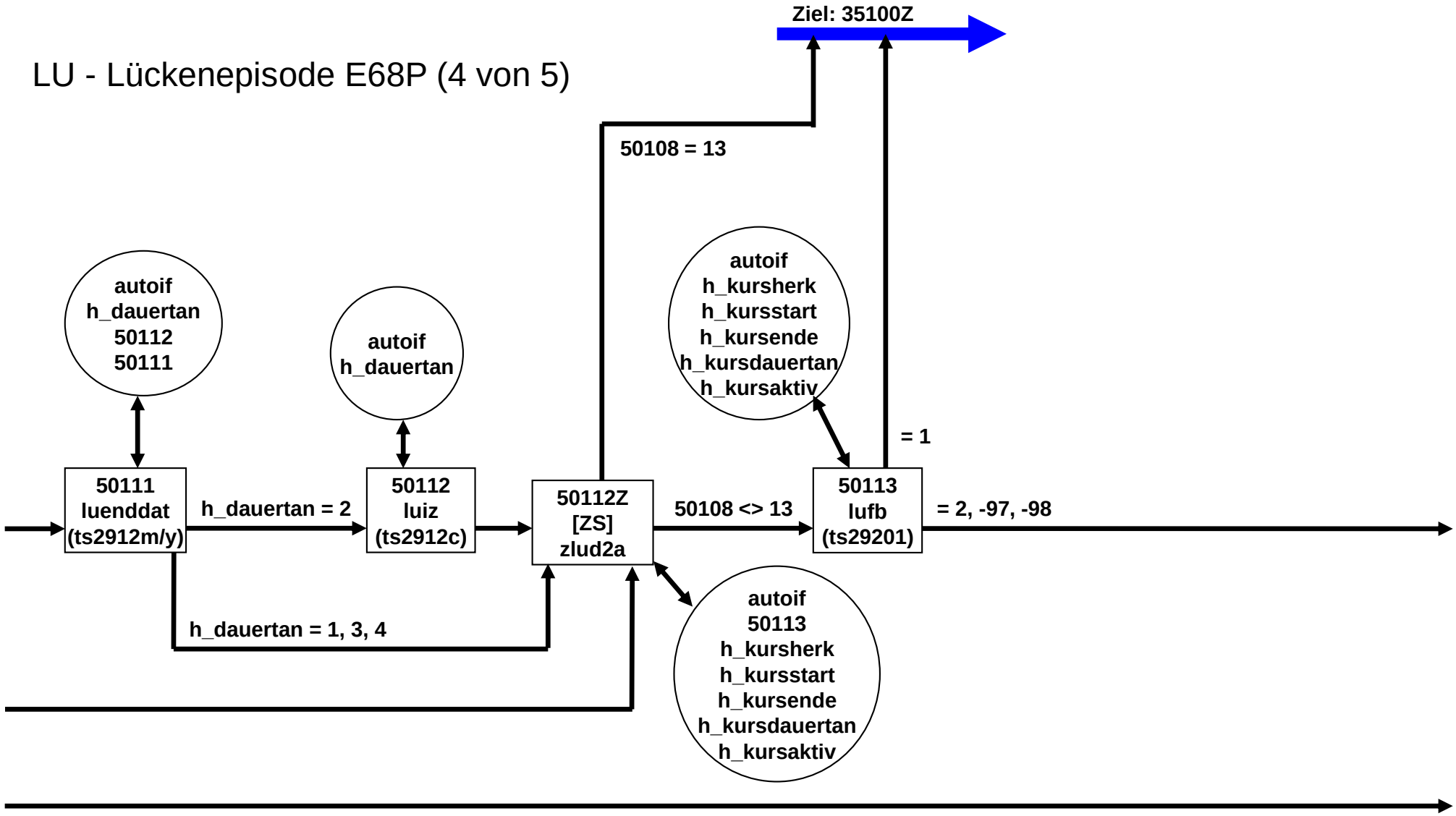

LU - Lückenepisode E68P (5 von 5)

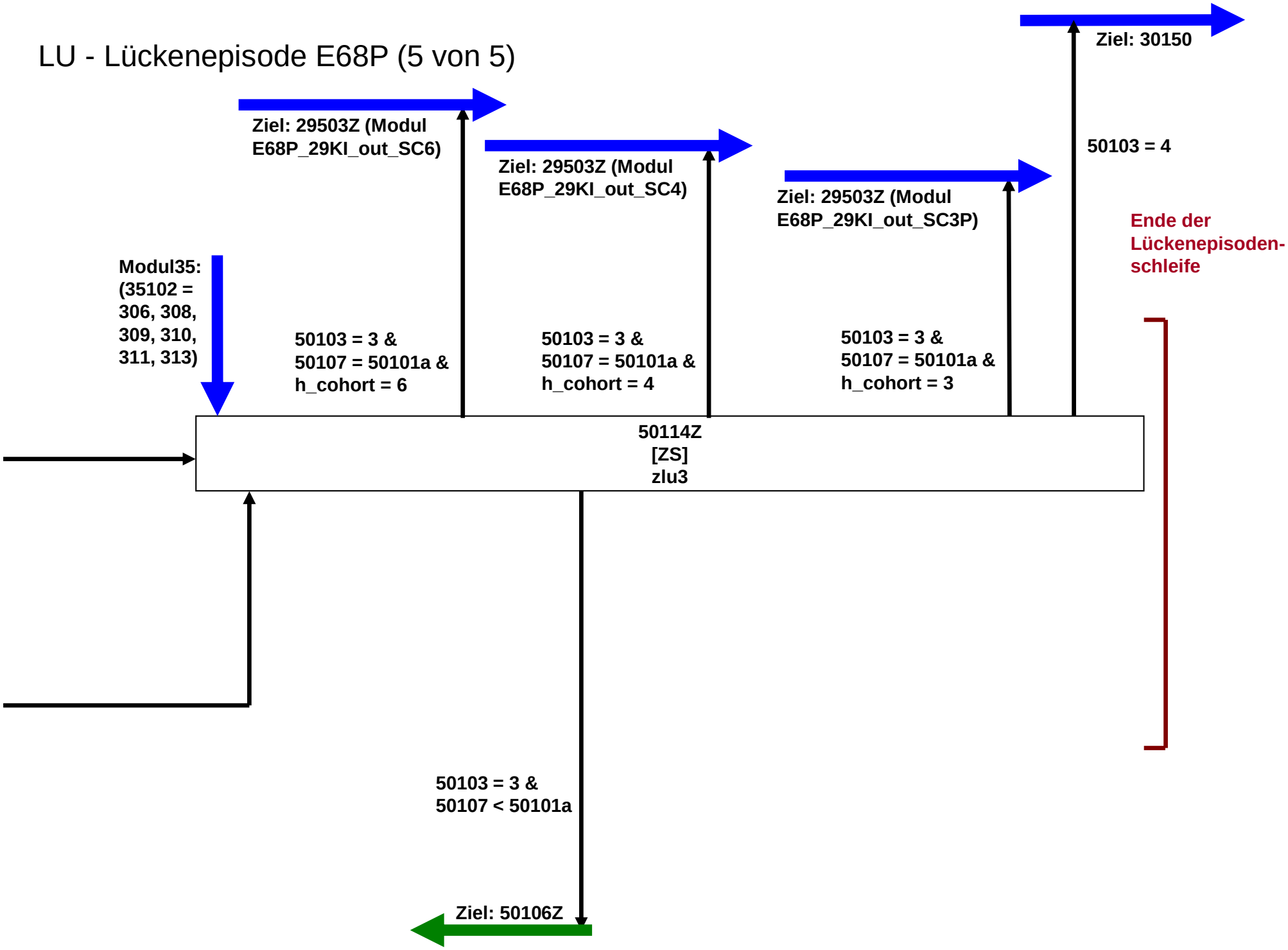

KU-Kurse E68P (1 von 4)

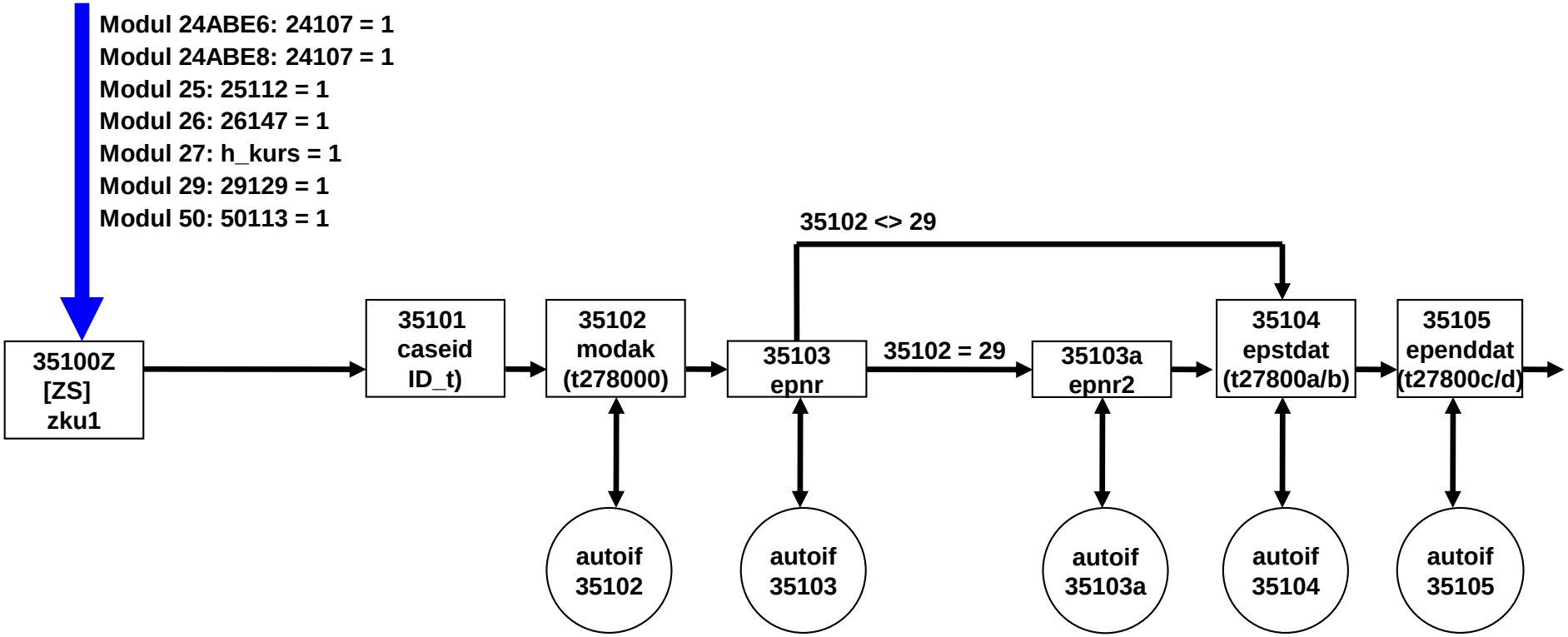

KU-Kurse E68P (2 von 4)

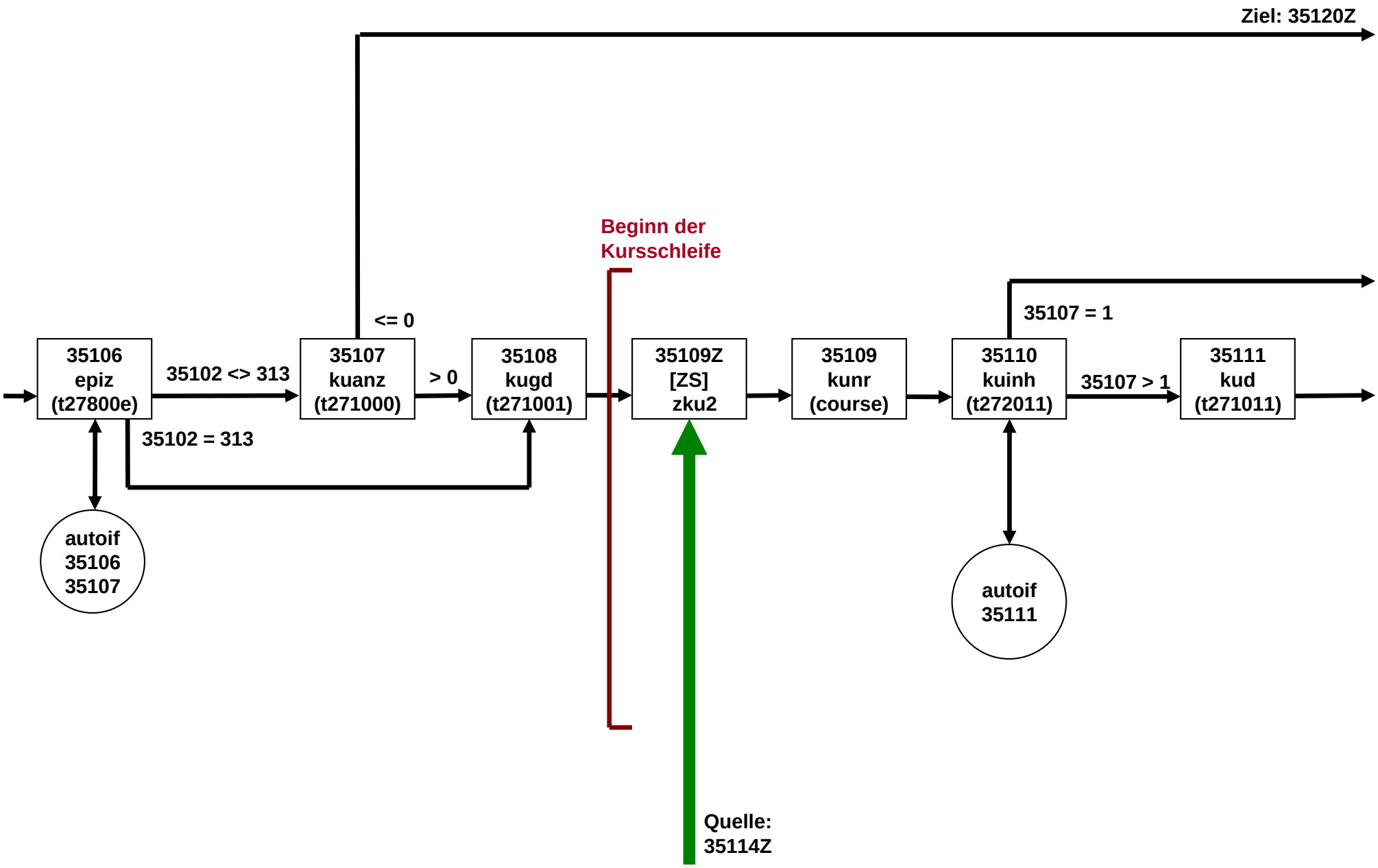

KU-Kurse E68E (3 von 4)

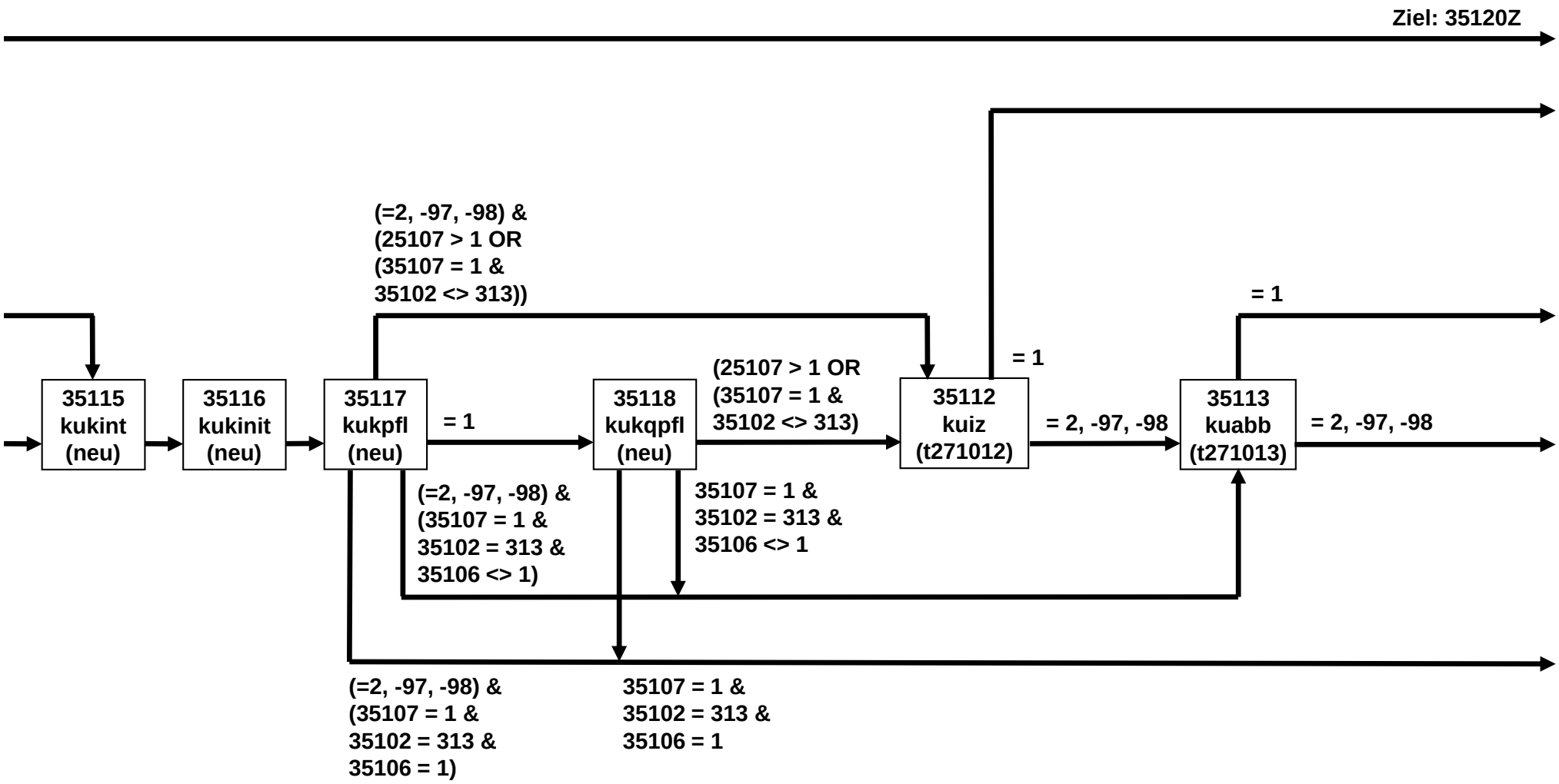

KU-Kurse E68P (4 von 4)

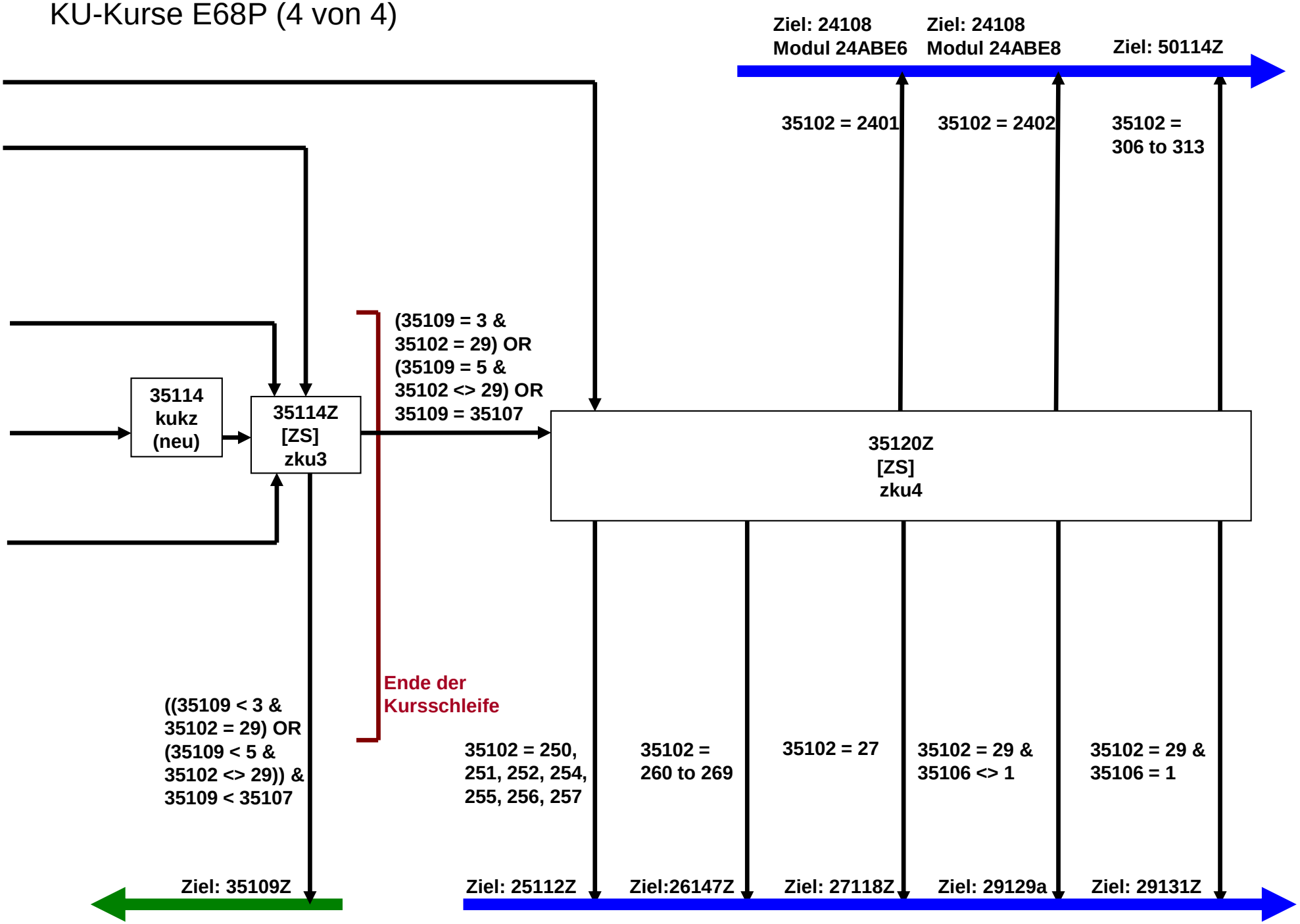

31WB_SC3P – Weiterbildung – Modul E6P - (1 von 3)

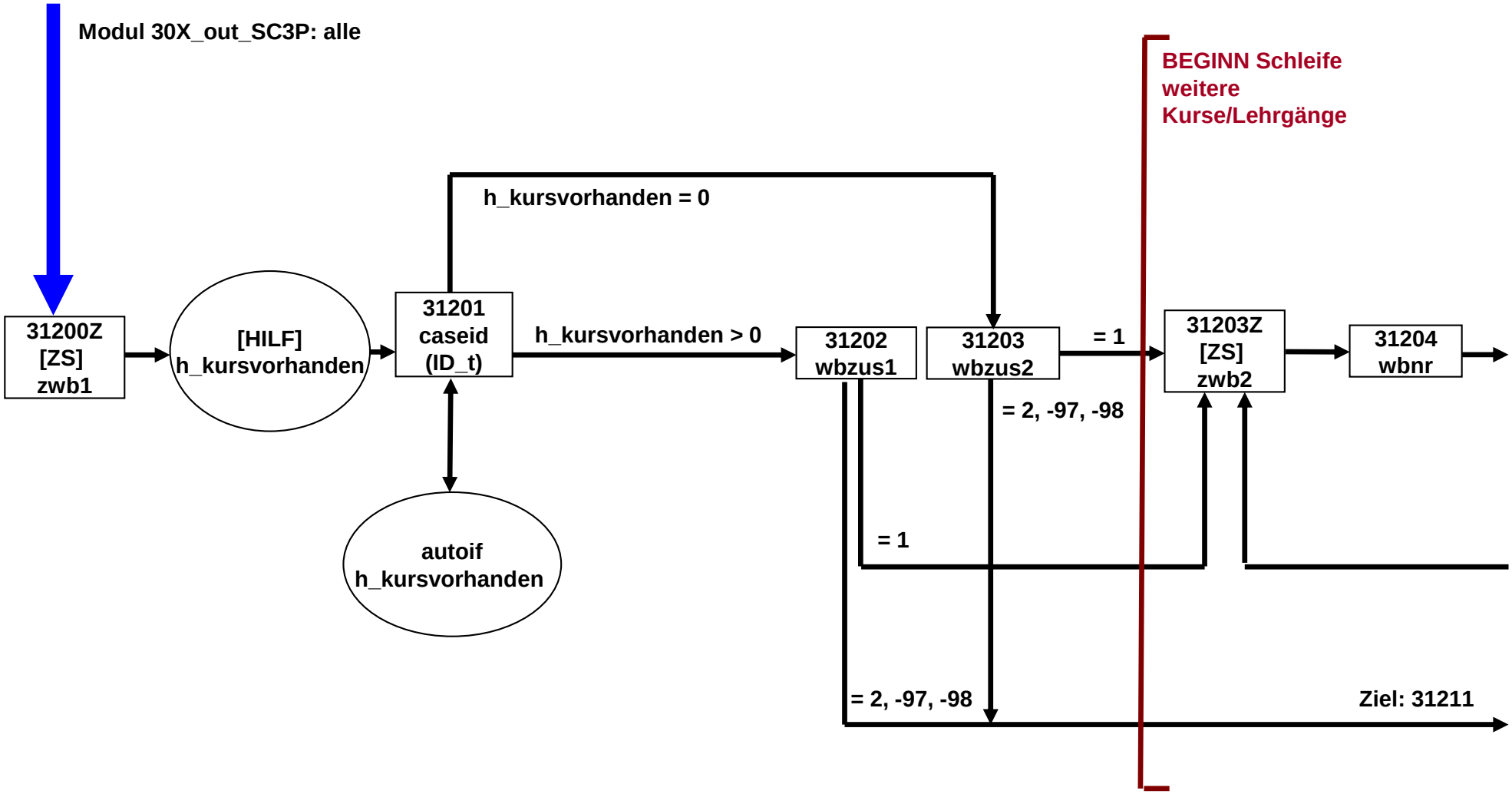

31WB_SC3P – Weiterbildung – Modul E6P - (2 von 3)

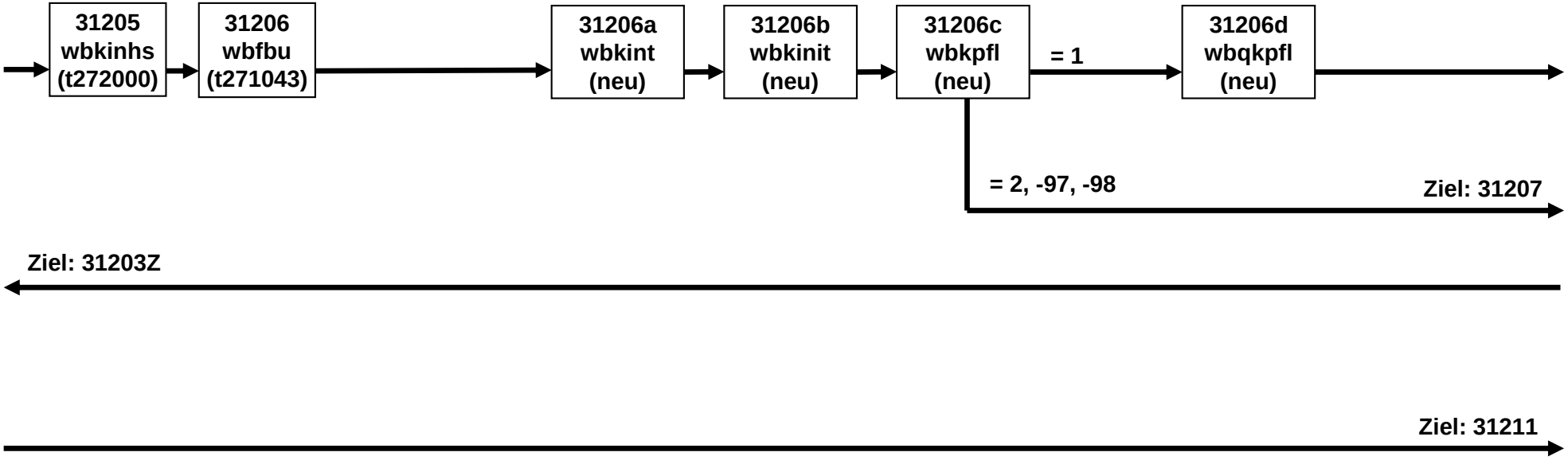

31WB_SC3P – Weiterbildung – Modul E6P - (3 von 3)

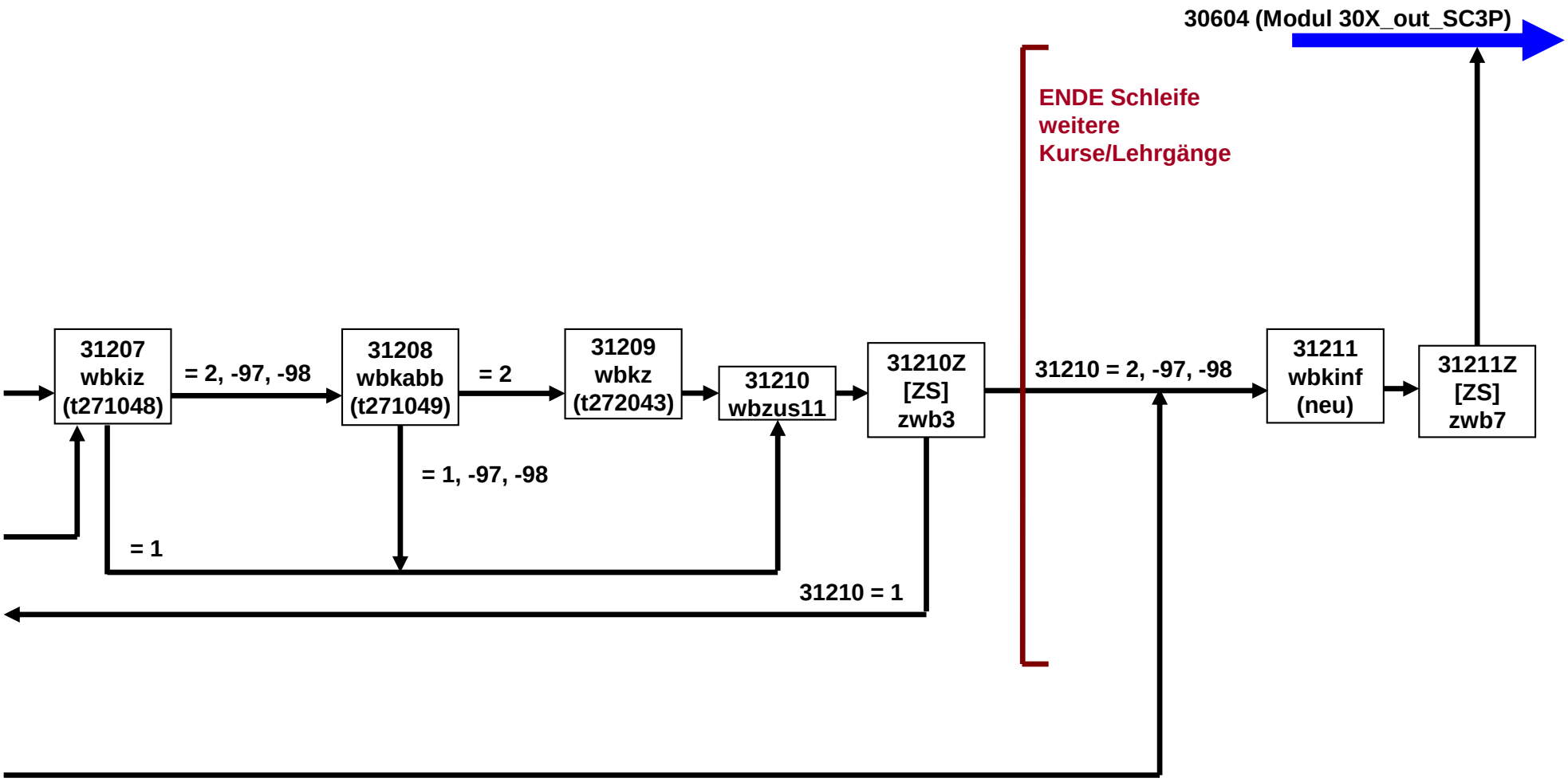

40ÜM_SC3P_SC4 Übergang E6P (1 von 6)

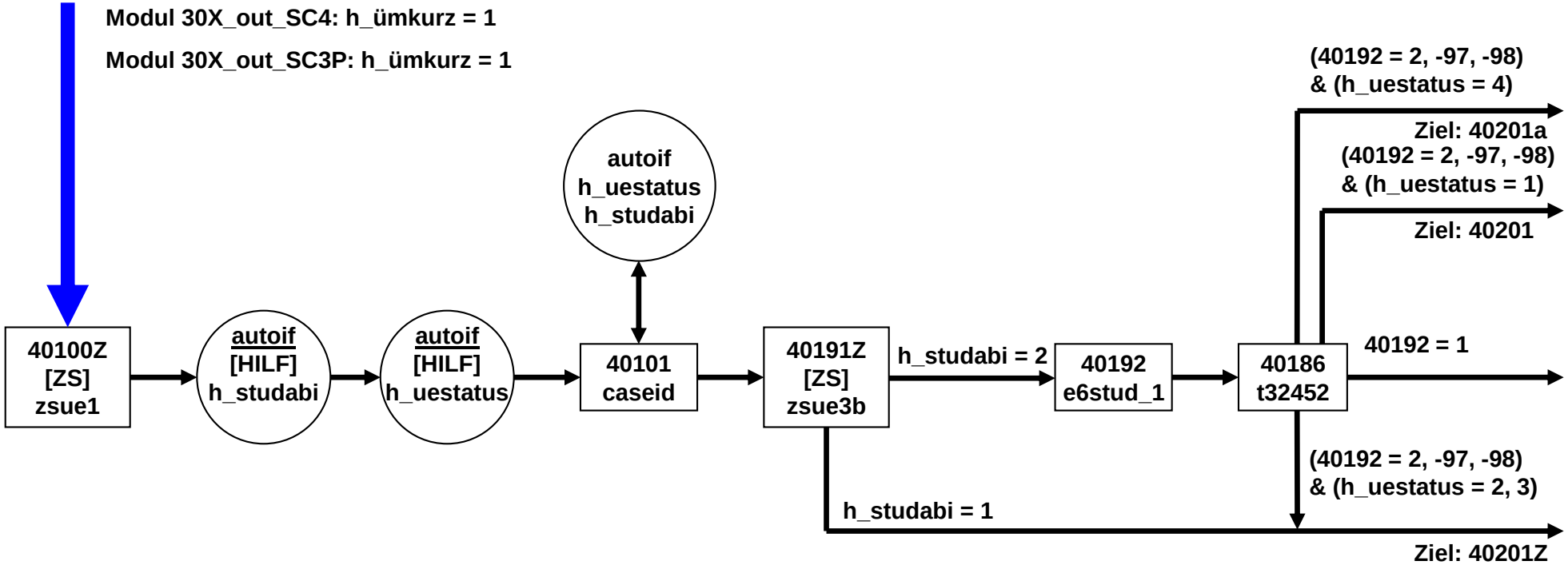

40ÜM_SC3P_SC4 Übergang E6P (2 von 6)

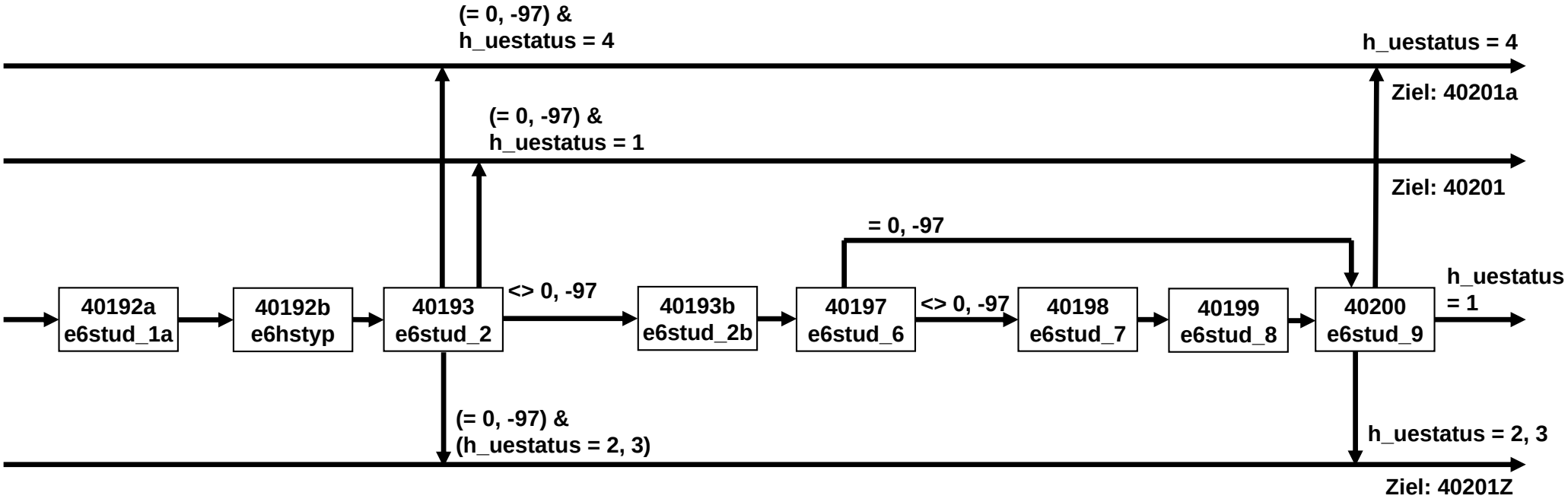

40ÜM_SC3P_SC4 Übergang E6P (3 von 6)

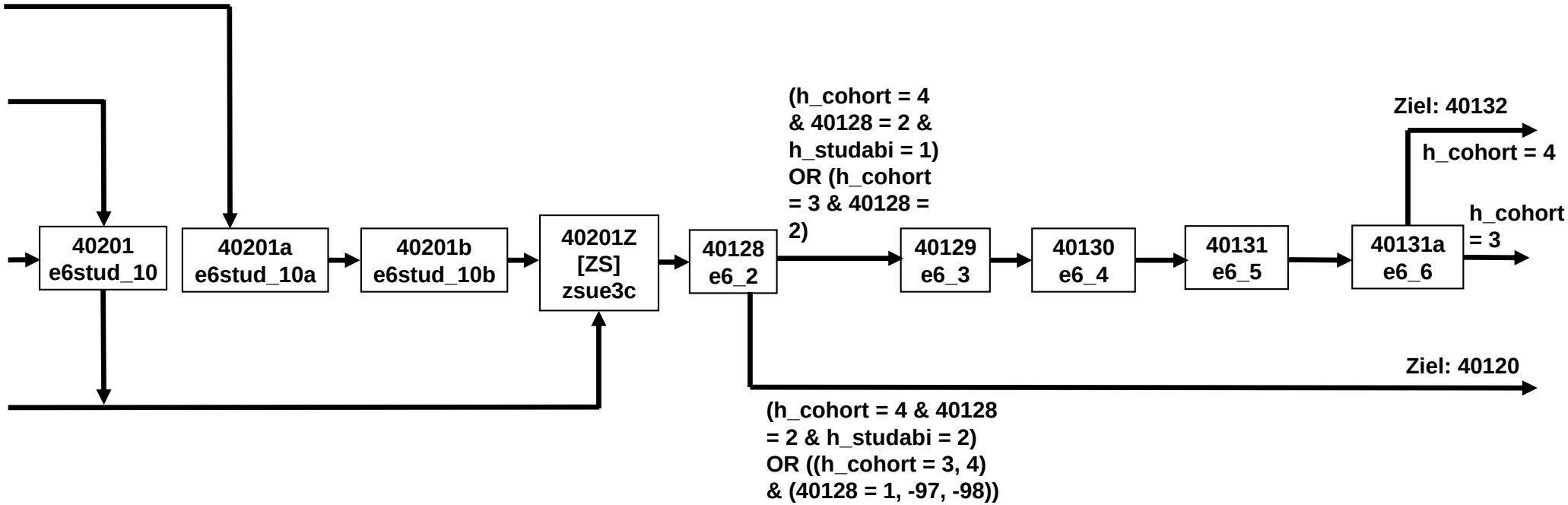

40ÜM_SC3P_SC4 Übergang E6P (4 von 6)

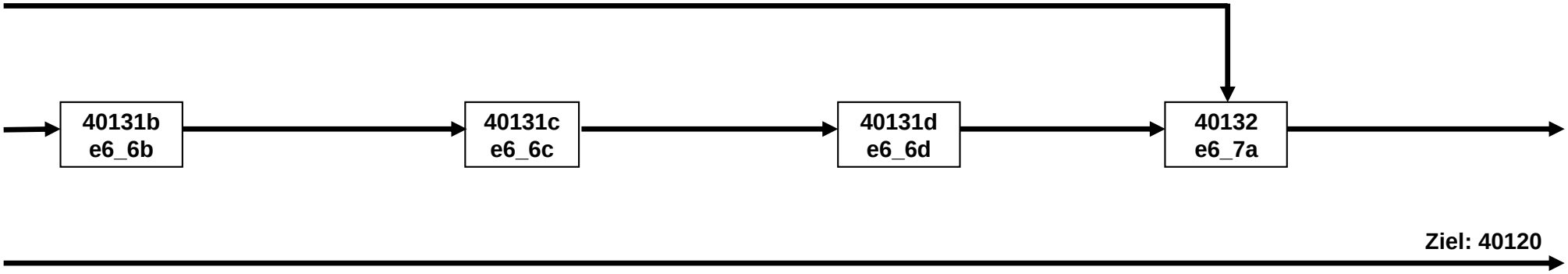

40ÜM_SC3P_SC4 Übergang E6P (5 von 6)

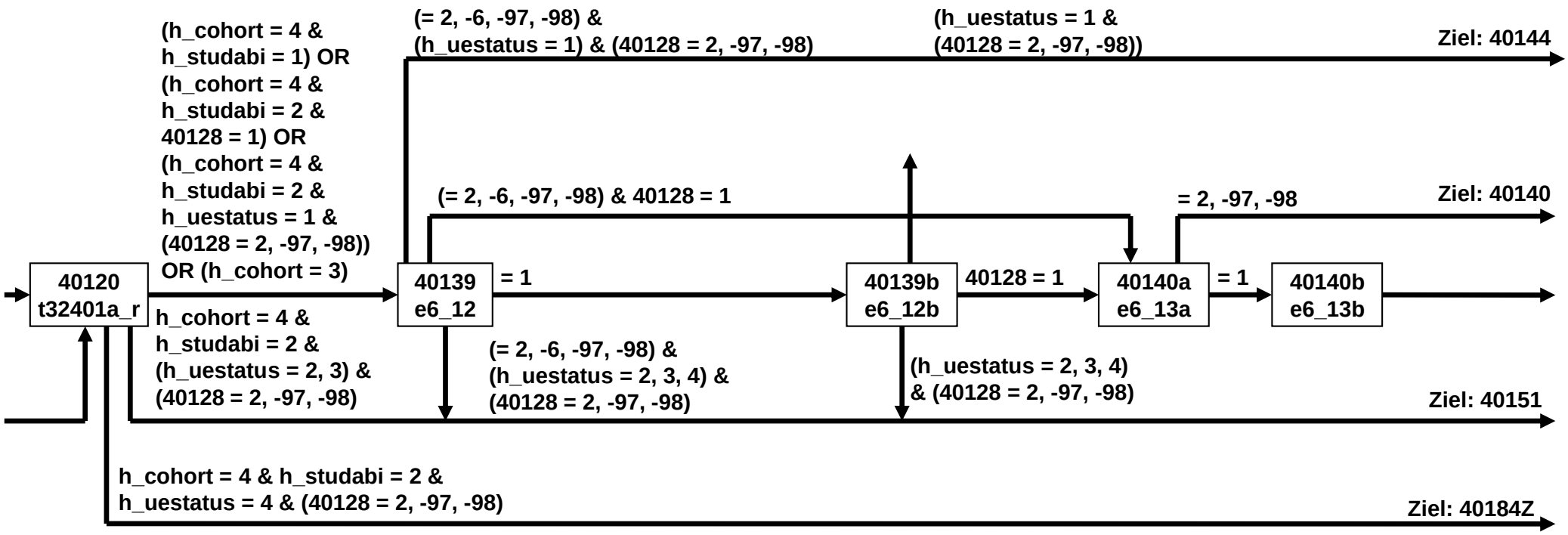

40ÜM_SC3P_SC4 Übergang E6P (6 von 6)

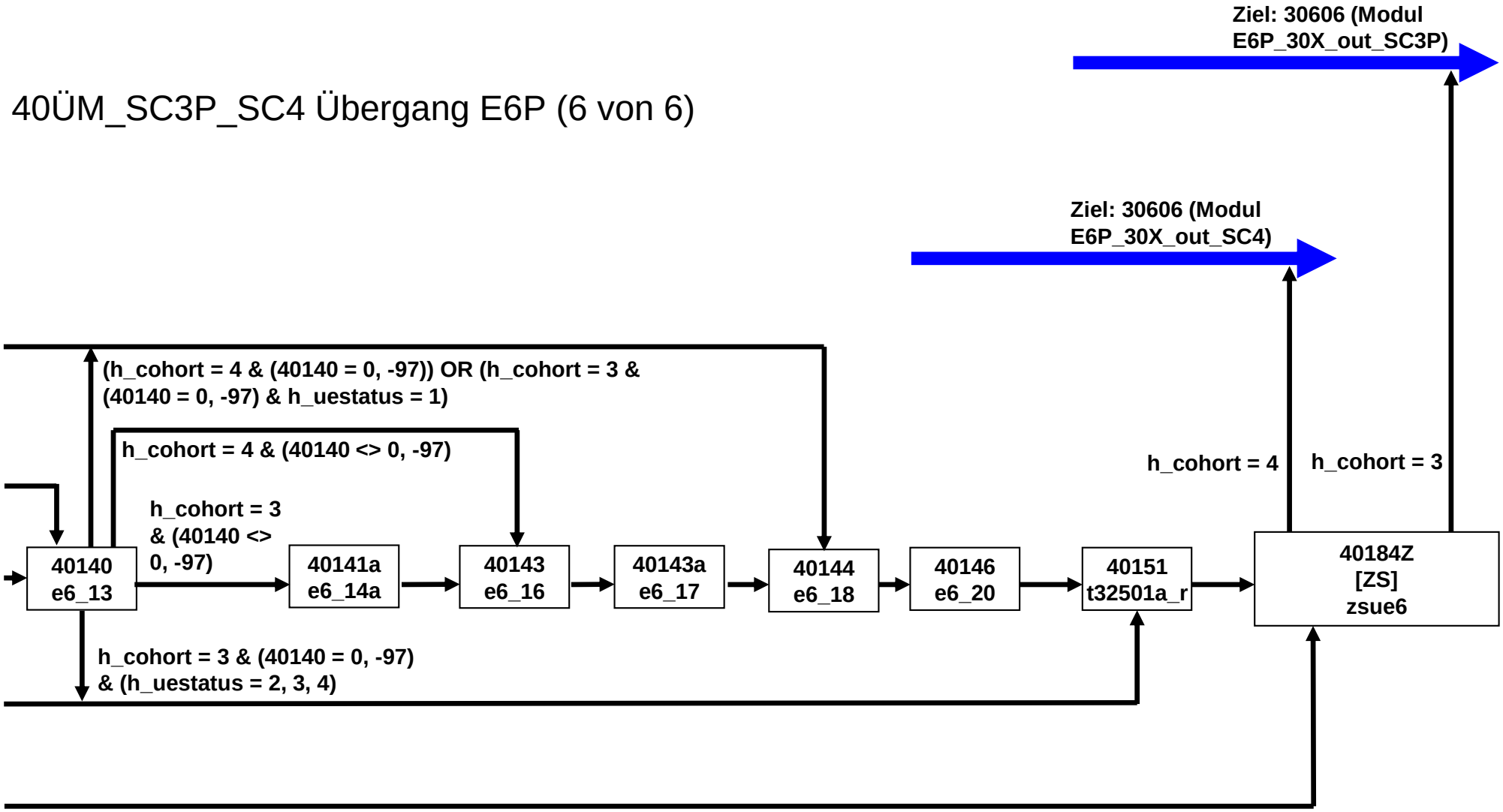

62IAM_SC3P_SC4 E6P (1 von 11)

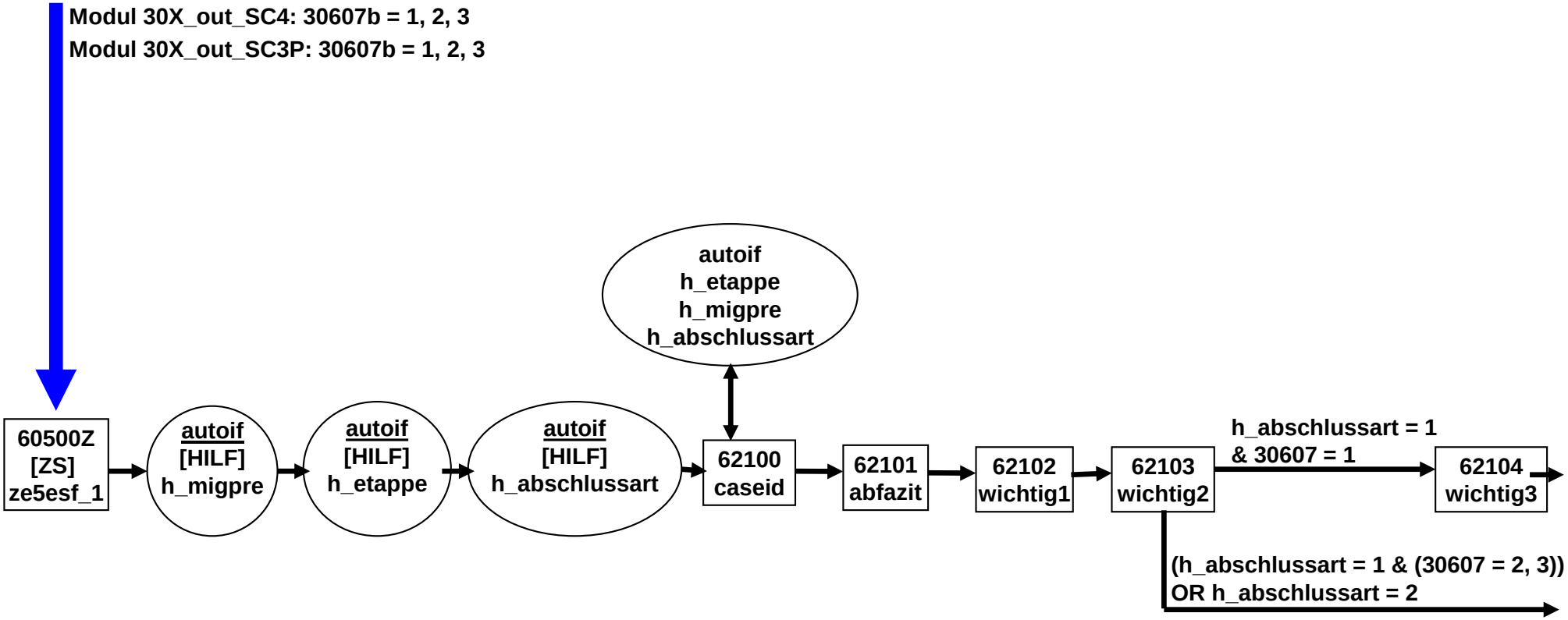

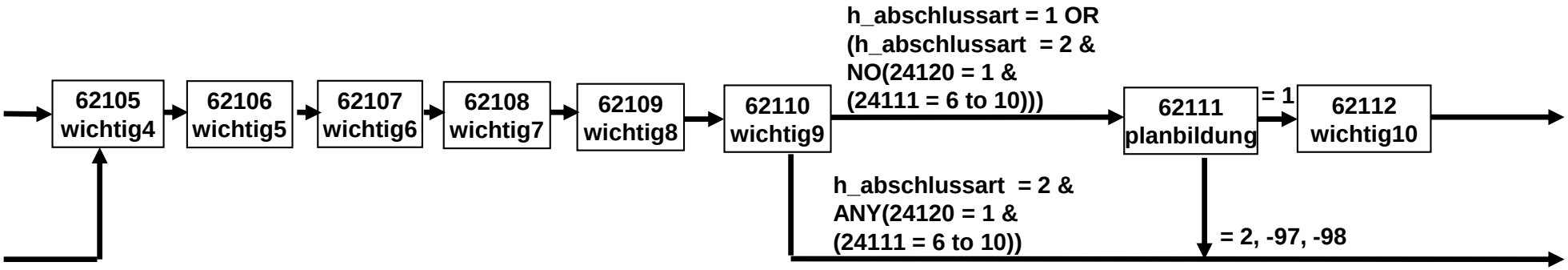
62105
wichtig4
62106
wichtig5
62107
wichtig6
62108
wichtig7
62109
wichtig8
62110
wichtig9
h_abschlussart = 1 OR
(h_abschlussart = 2 &
NO(24120 = 1 &
(24111 = 6 to 10)))
62111
planbildung
= 1
62112
wichtig10
h_abschlussart = 2 &
ANY(24120 = 1 &
(24111 = 6 to 10))
= 2, -97, -98

62IAM_SC3P_SC4 E6P (3 von 11)

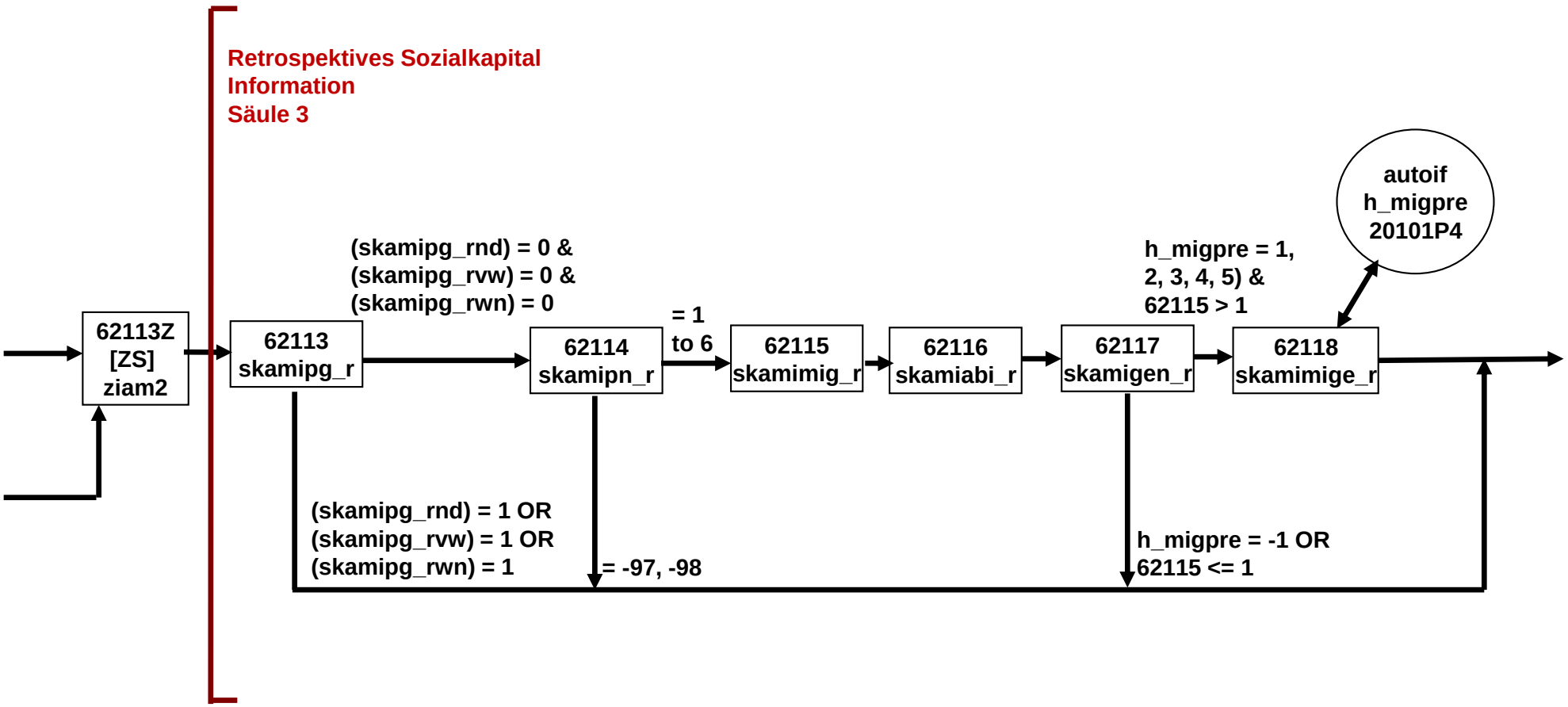

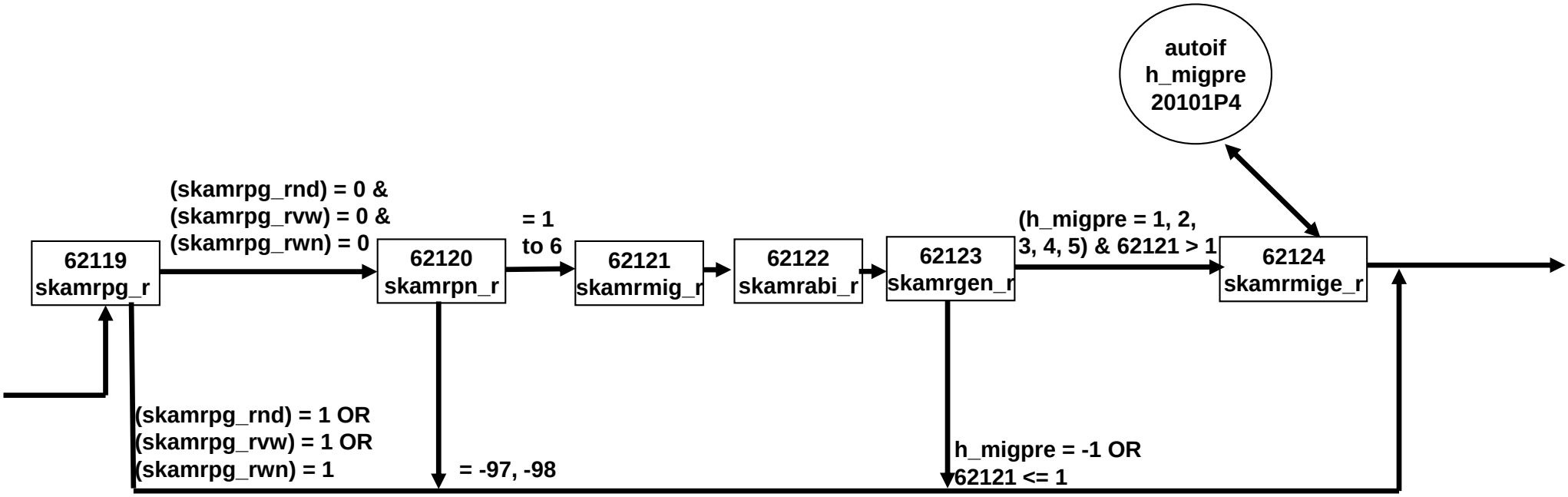
autoif
h_migpre
20101P4
62119
skamrpg_r
(skamrpg_rnd) = 0 &
(skamrpg_rvw) = 0 &
(skamrpg_rwn) = 0
62120
skamrpn_r
= 1
to 6
62121
skamrmig_r
62122
skamrabi_r
62123
skamrgen_r
(h_migpre = 1, 2,
3, 4, 5) & 62121 > 1
62124
skamrmige_r
(skamrpg_rnd) = 1 OR
(skamrpg_rvw) = 1 OR
(skamrpg_rwn) = 1
= -97, -98
h_migpre = -1 OR
62121 <= 1

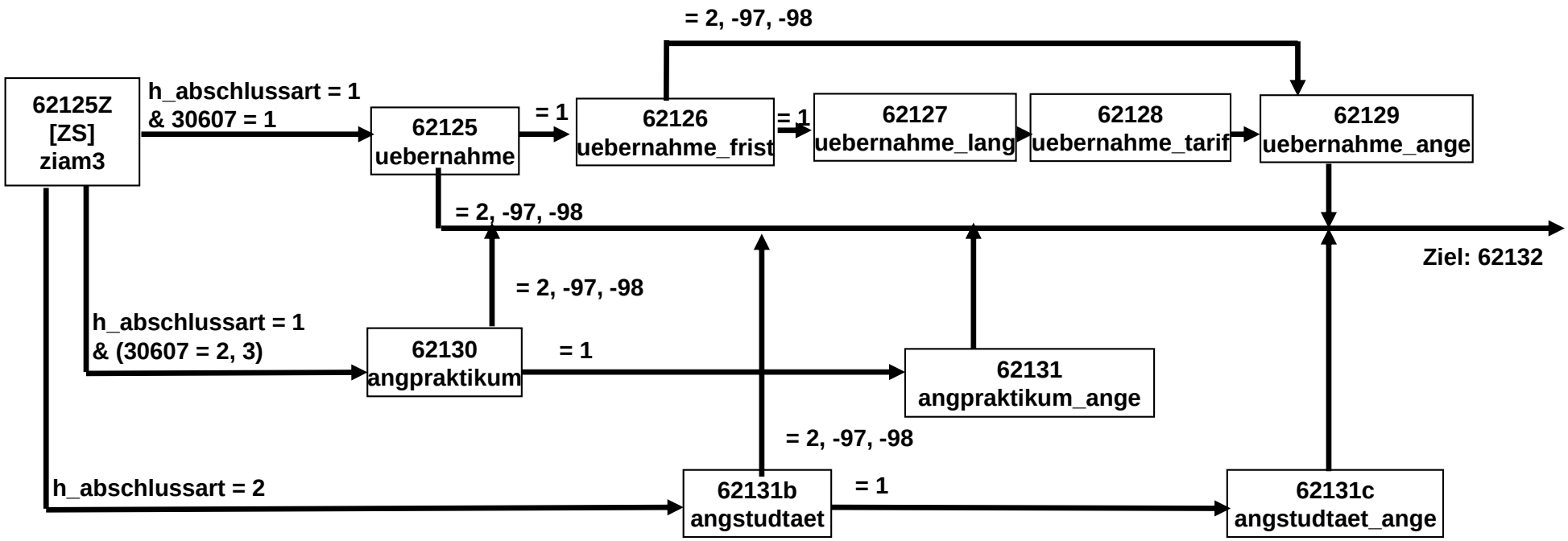
= 2, -97, -98
62125Z
[ZS]
ziam3
h_abschlussart = 1
& 30607 = 1
62125
uebernahme
= 1
62126
uebernahme_frist
= 1
62127
uebernahme_lang
62128
uebernahme_tarif
62129
uebernahme_ange
= 2, -97, -98
Ziel: 62132
= 2, -97, -98
h_abschlussart = 1
& (30607 = 2, 3)
62130
angpraktikum
= 1
62131
angpraktikum_ange
= 2, -97, -98
h_abschlussart = 2
62131b
angstudtaet
= 1
62131c
angstudtaet_ange

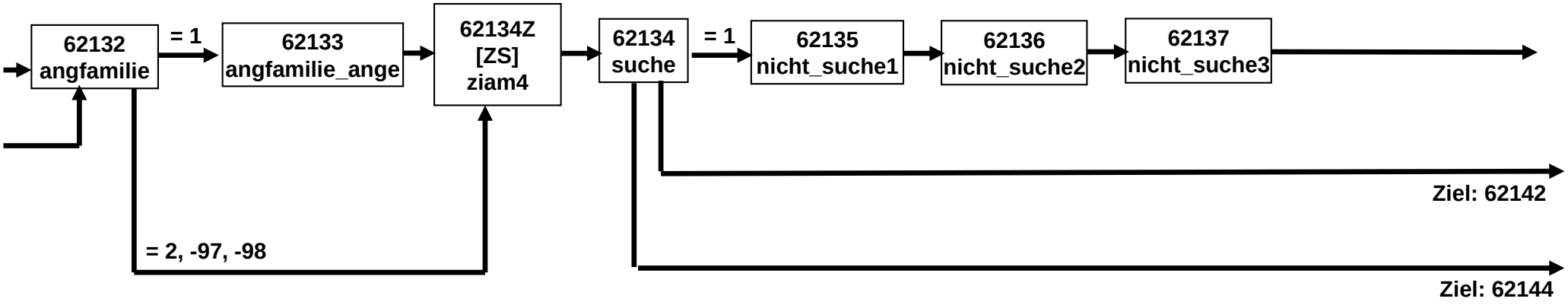
62132
angfamilie
= 1
62133
angfamilie_ange
62134Z
[ZS]
ziam4
62134
suche
= 1
62135
nicht_suche1
62136
nicht_suche2
62137
nicht_suche3
Ziel: 62142
= 2, -97, -98
Ziel: 62144

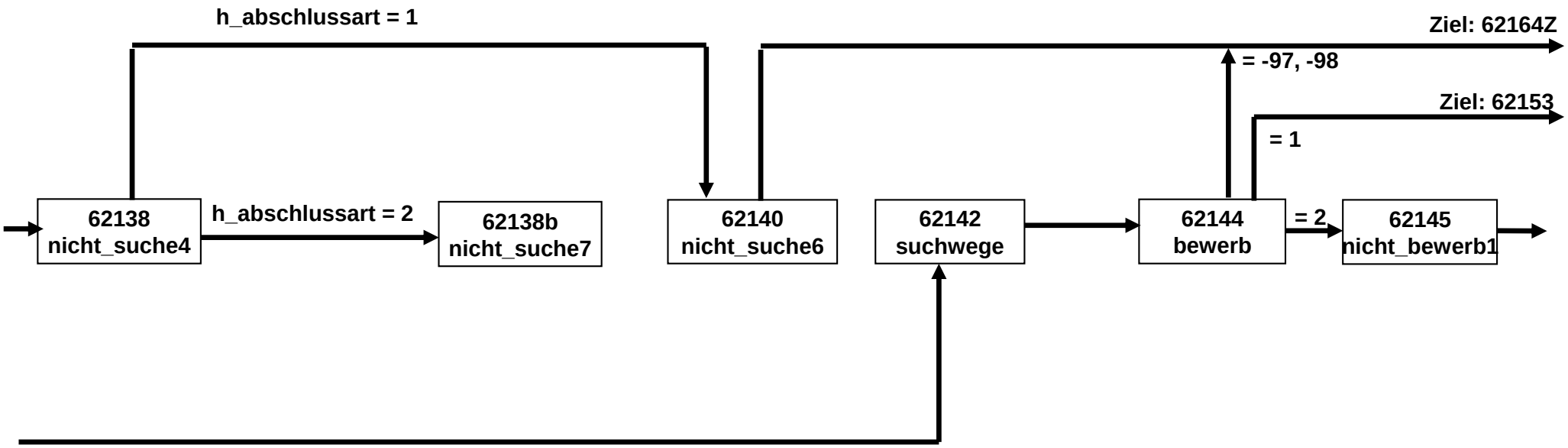
h_abschlussart = 1
Ziel: 62164Z
= -97, -98
Ziel: 62153
= 1
62138
nicht_suche4
h_abschlussart = 2
62138b
nicht_suche7
62140
nicht_suche6
62142
suchwege
62144
bewerb
= 2
62145
nicht_bewerb1

62IAM_SC3P_SC4 E6P (8 von 11)

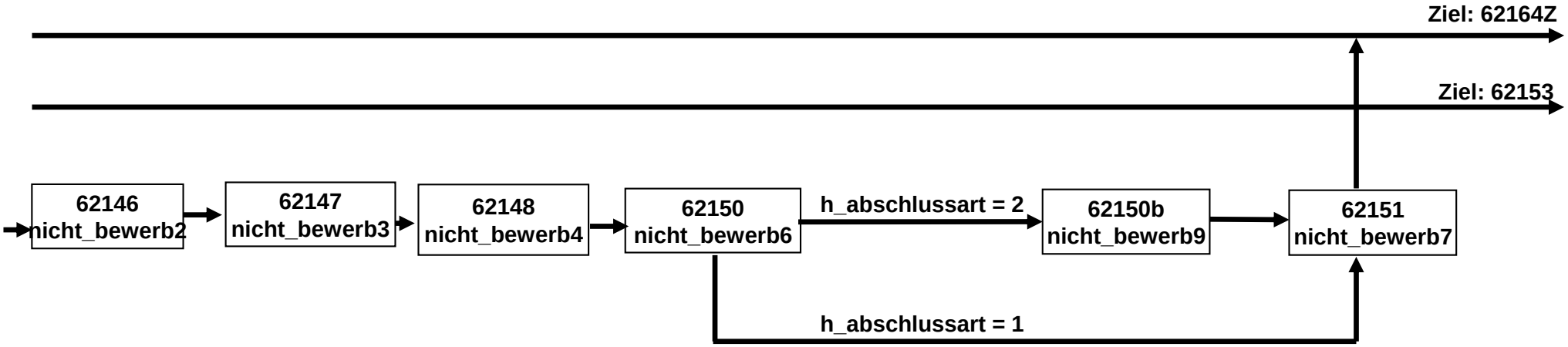

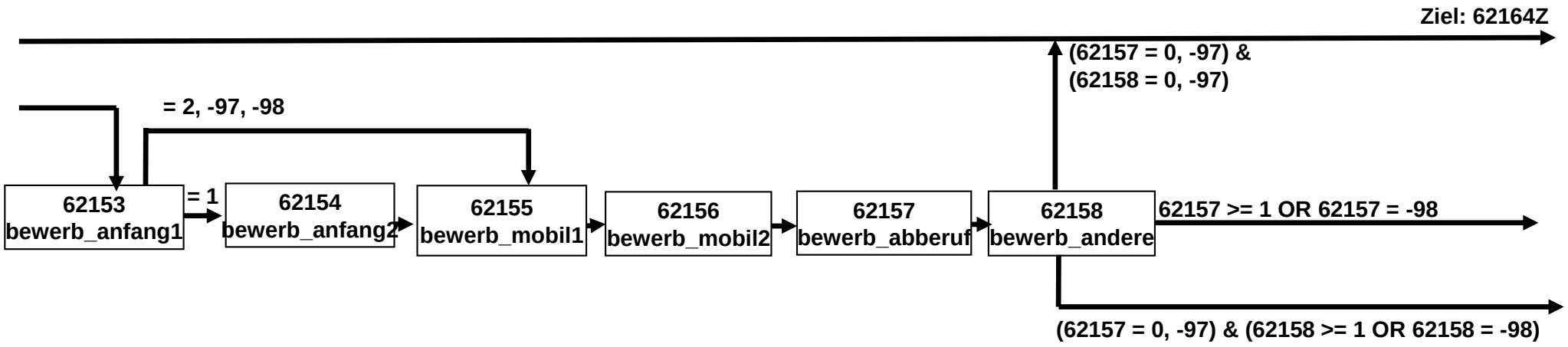
Ziel: 62164Z
(62157 = 0, -97) &
(62158 = 0, -97)
= 2, -97, -98
62153
bewerb_anfang1
= 1
62154
bewerb_anfang2
62155
bewerb_mobil1
62156
bewerb_mobil2
62157
bewerb_abberuf
62158
bewerb_andere
62157 >= 1 OR 62157 = -98
(62157 = 0, -97) & (62158 >= 1 OR 62158 = -98)

62IAM_SC3P_SC4 E6P (10 von 11)

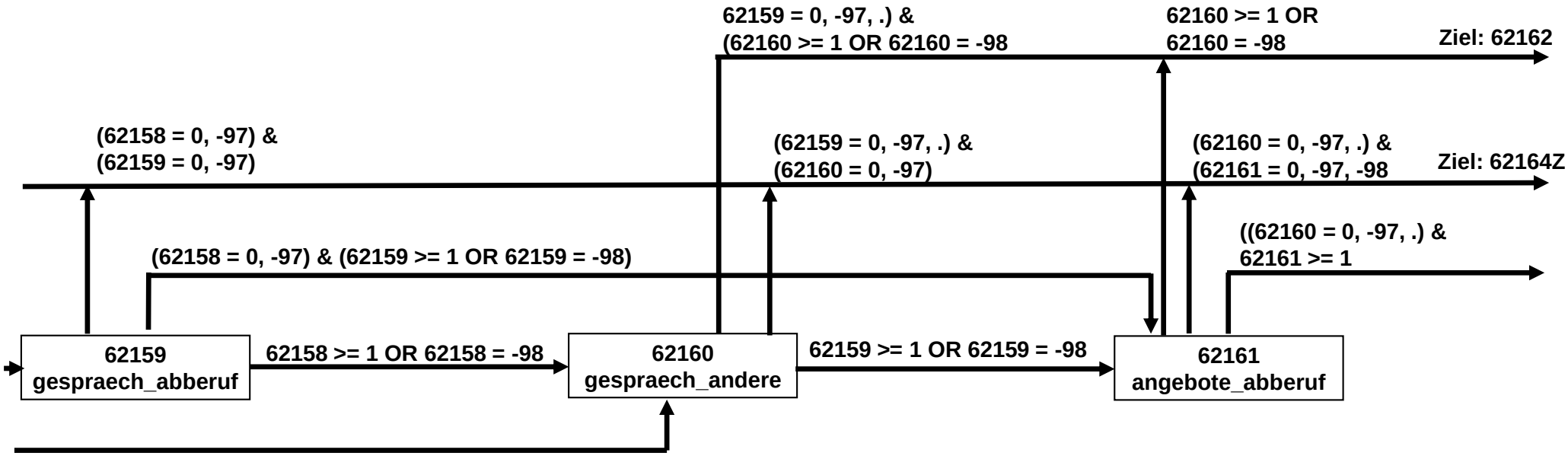

62IAM_SC3P_SC4 E6P (11 von 11)

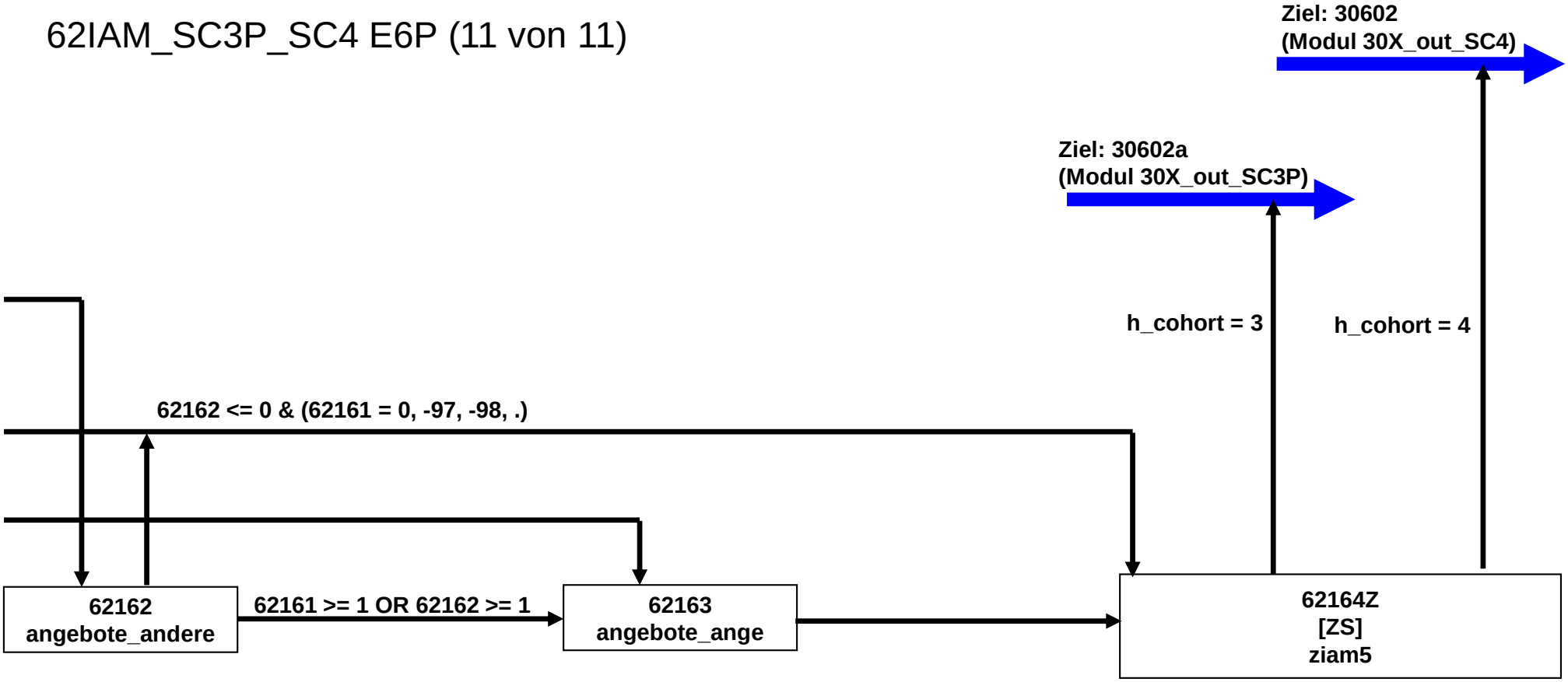

40cABretro_SC3P E6P (1 von 10)

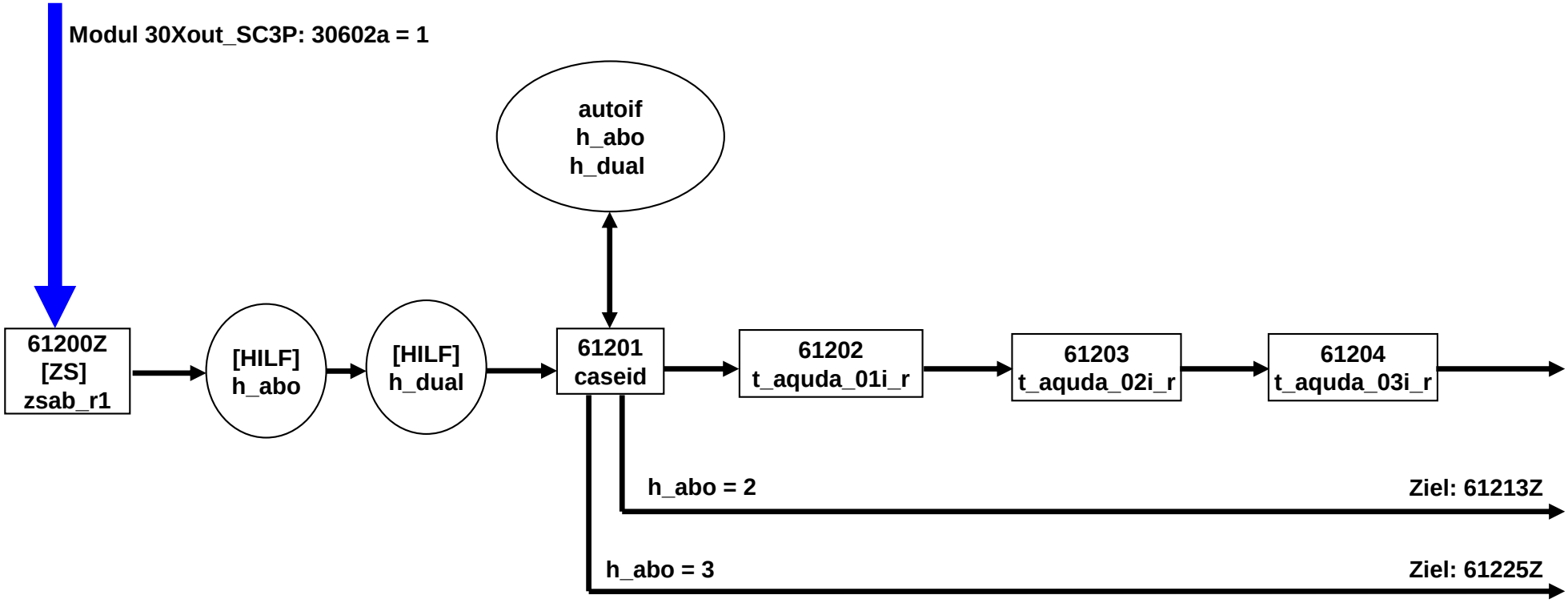

40cABretro_SC3P E6P (2 von 10)

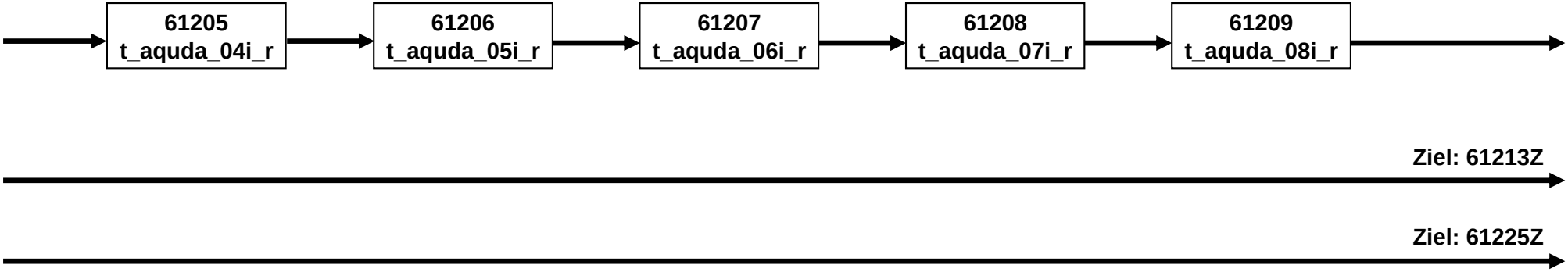

40cABretro_SC3P E6P (3 von 10)

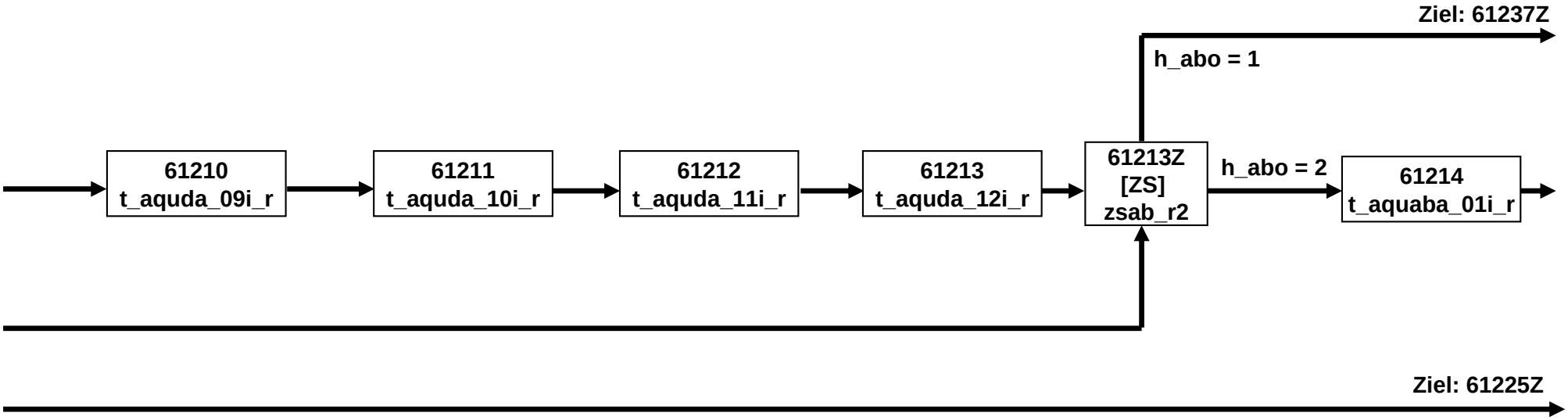

40cABretro_SC3P E6P (4 von 10)

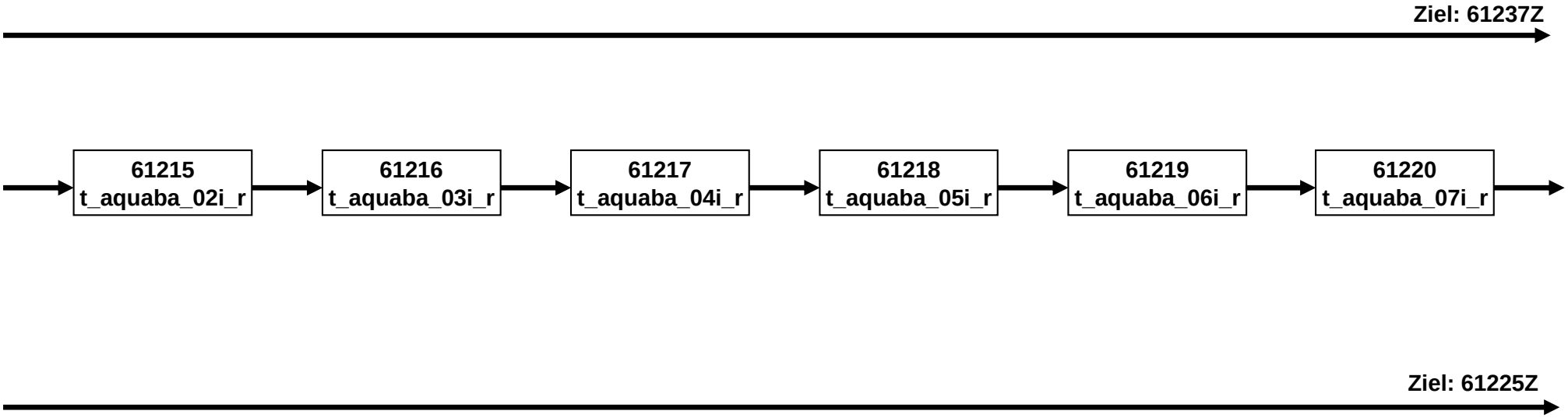

40cABretro_SC3P E6P (5 von 10)

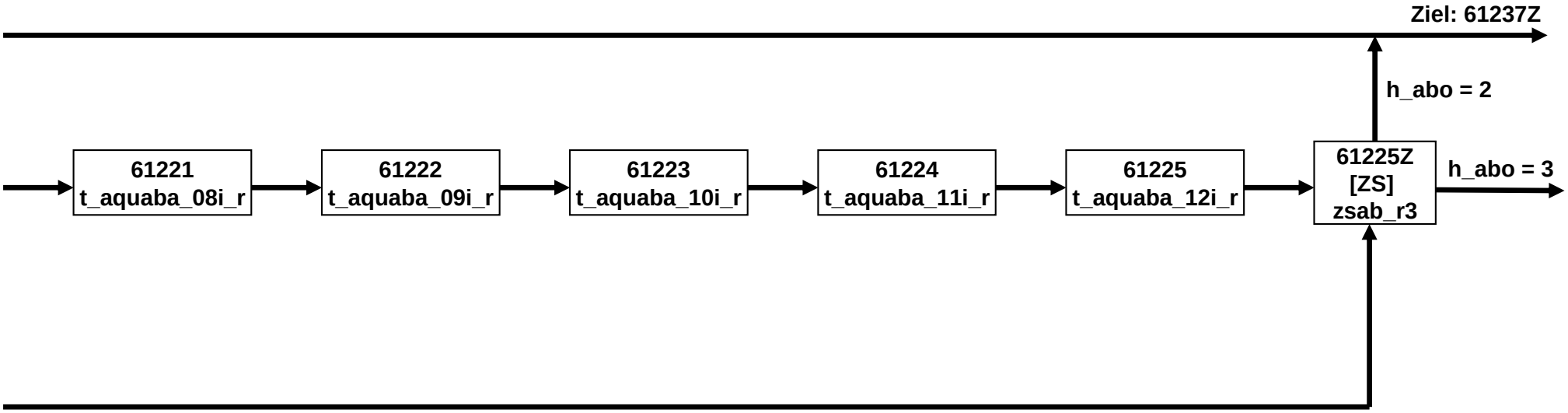

40cABretro_SC3P E6P (6 von 10)

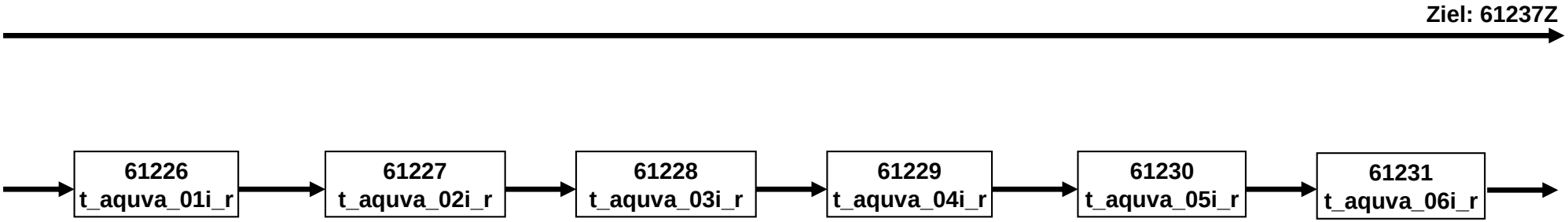

40cABretro_SC3P E6P (7 von 10)

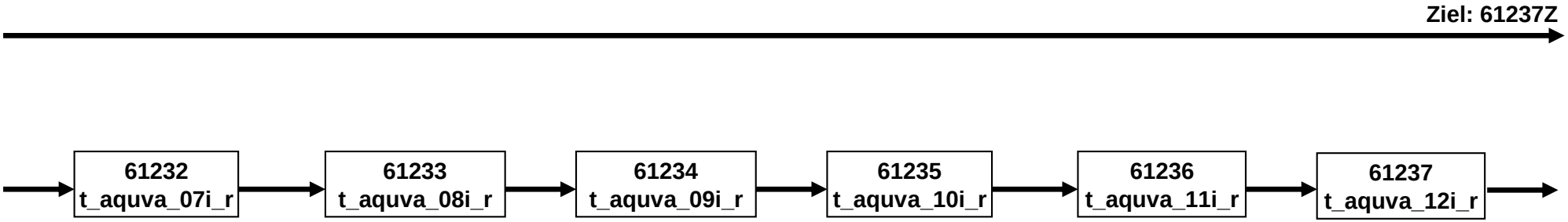

40cABretro_SC3P E6P (8 von 10)

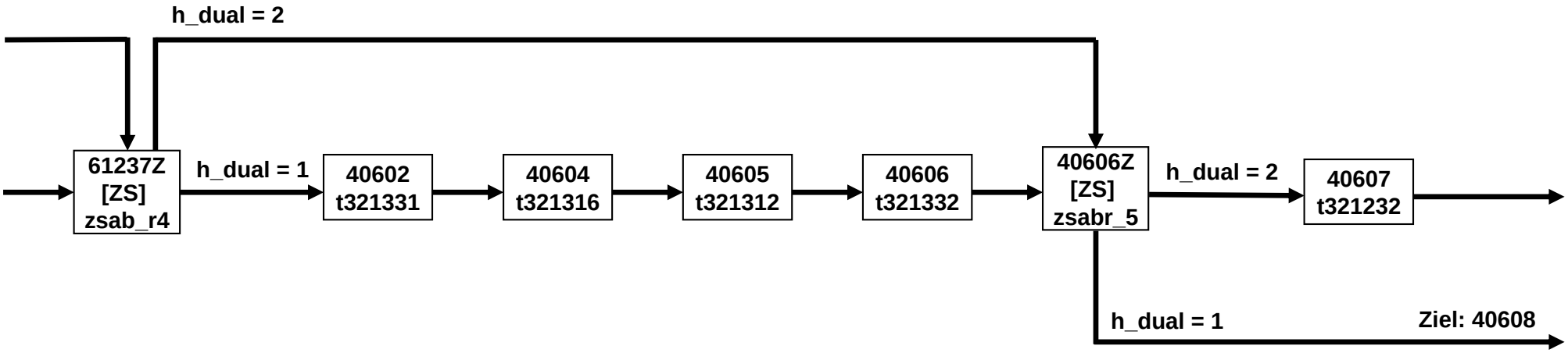

40cABretro_SC3P E6P (9 von 10)

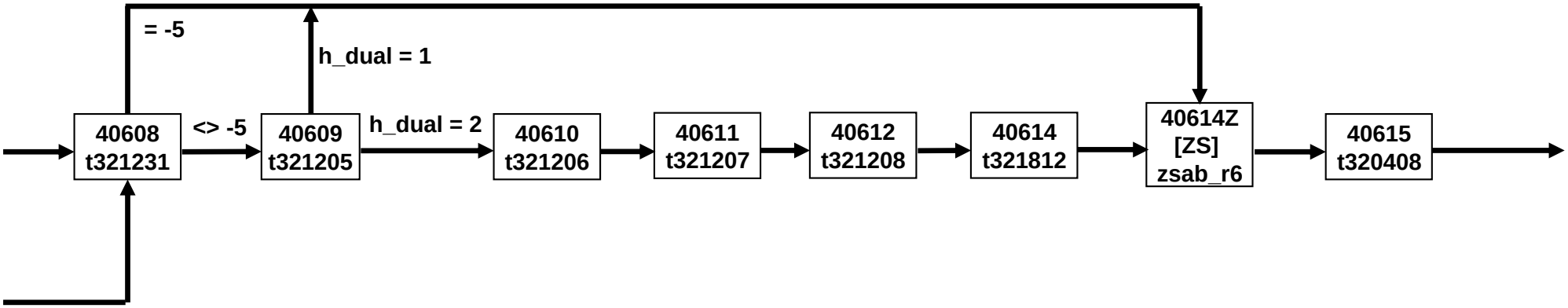

40cABretro_SC3P E6P (10 von 10)

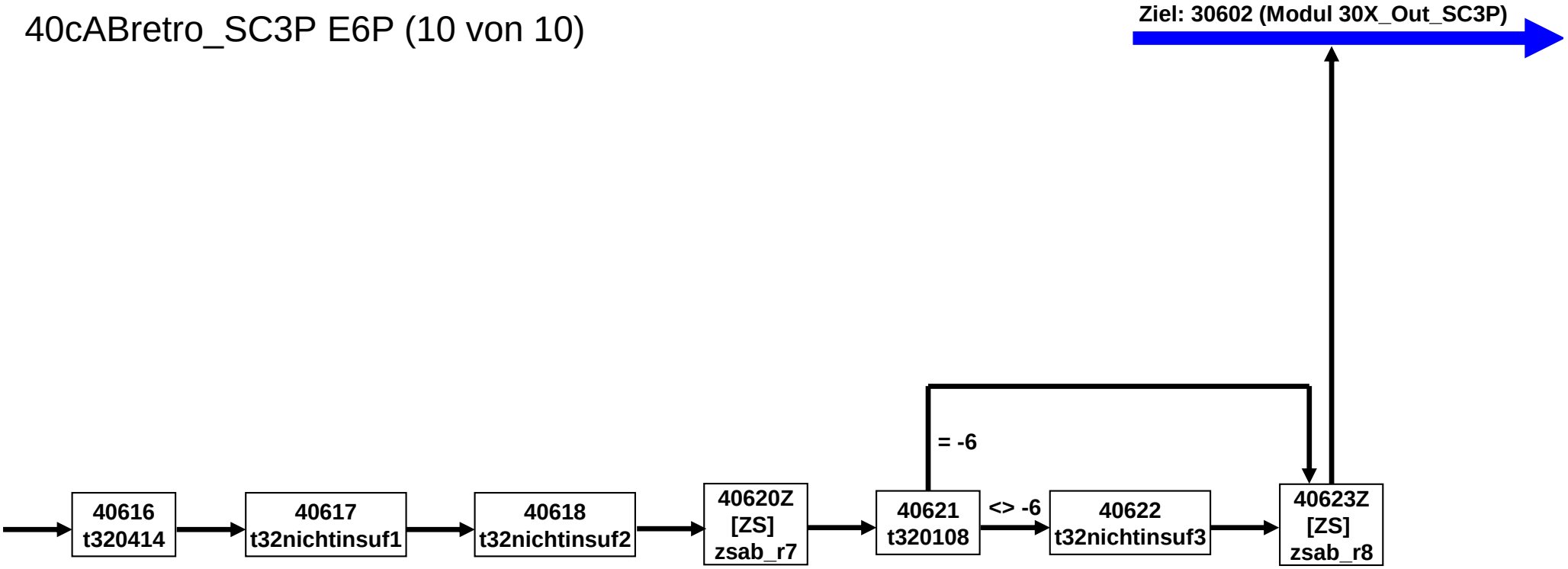

40bRC_SC3P_SC4 – RC-/Sozialkapitel Fragen E6P (1 von 9)

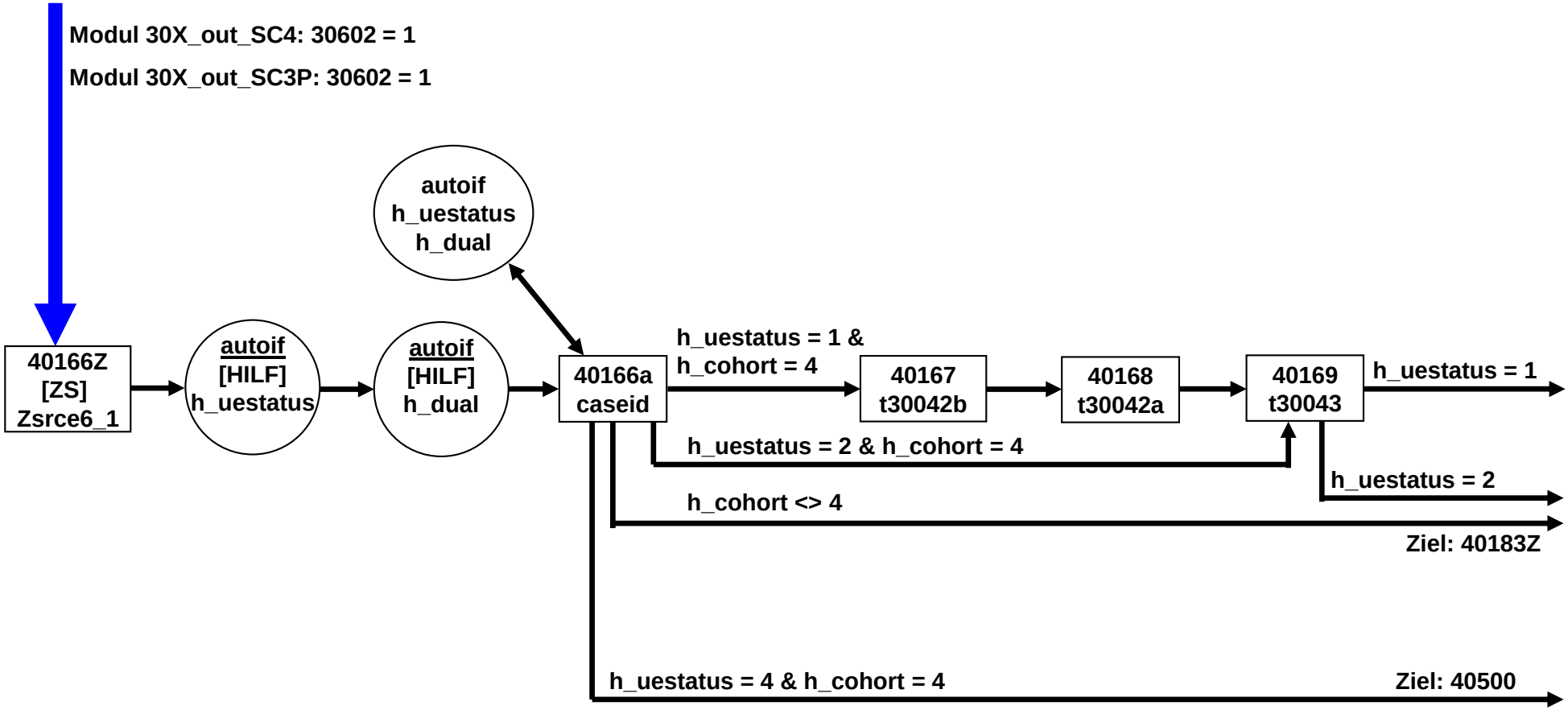

40bRC_SC3P_SC4 – RC-/Sozialkapitel Fragen E6P (2 von 9)

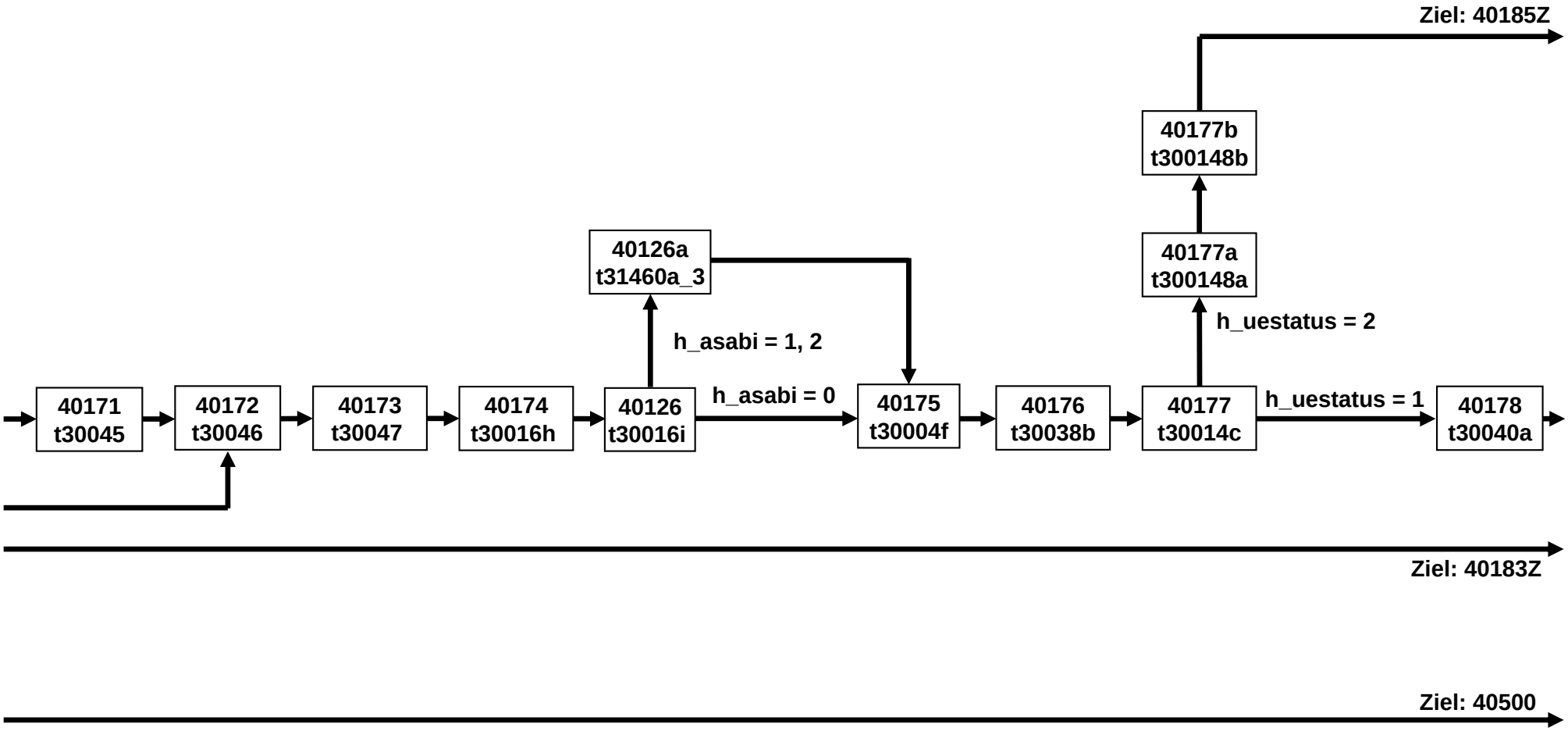

40bRC_SC3P_SC4 – RC-/Sozialkapitel Fragen E6P (3 von 9)

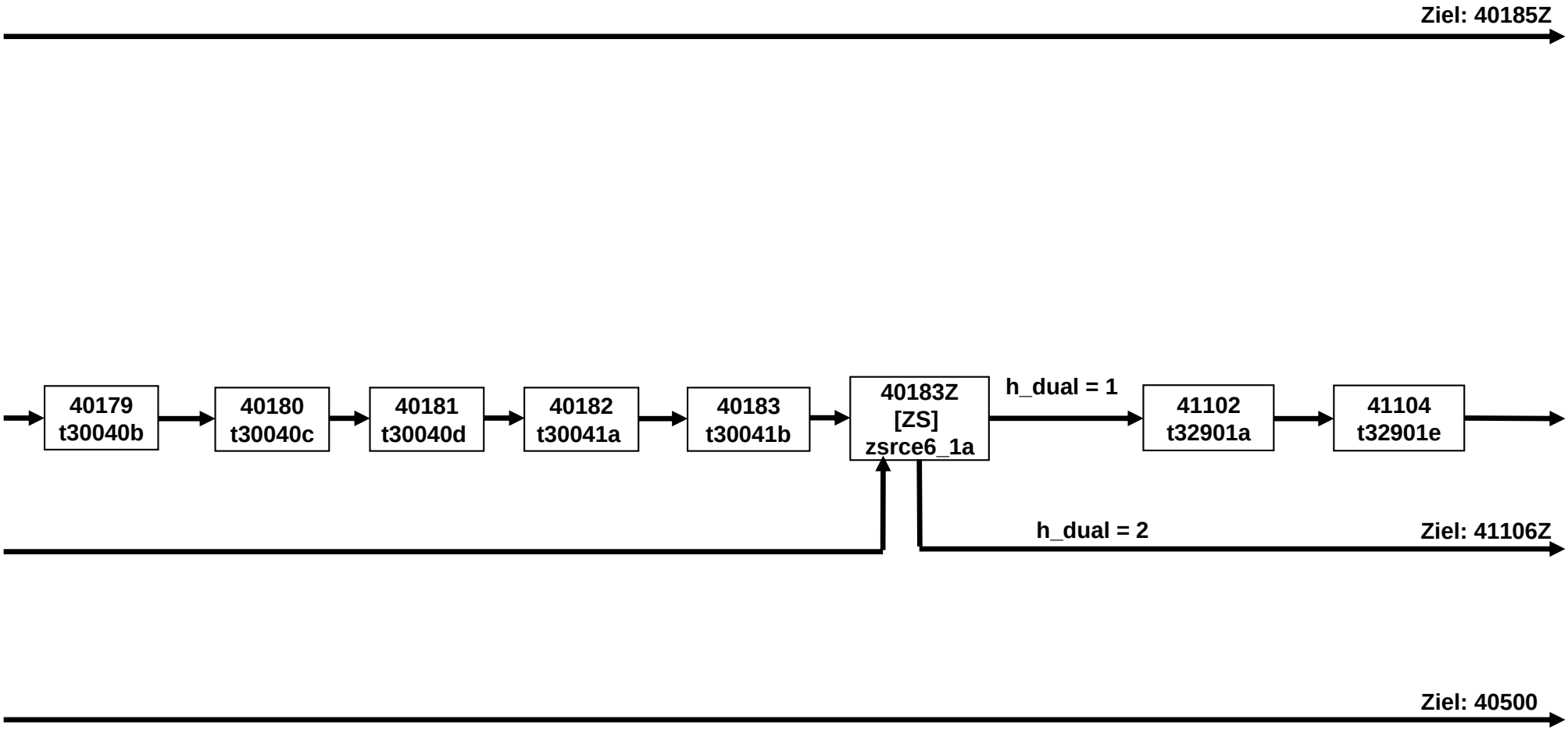

40bRC_SC3P_SC4 – RC-/Sozialkapitel Fragen E6P (4 von 9)

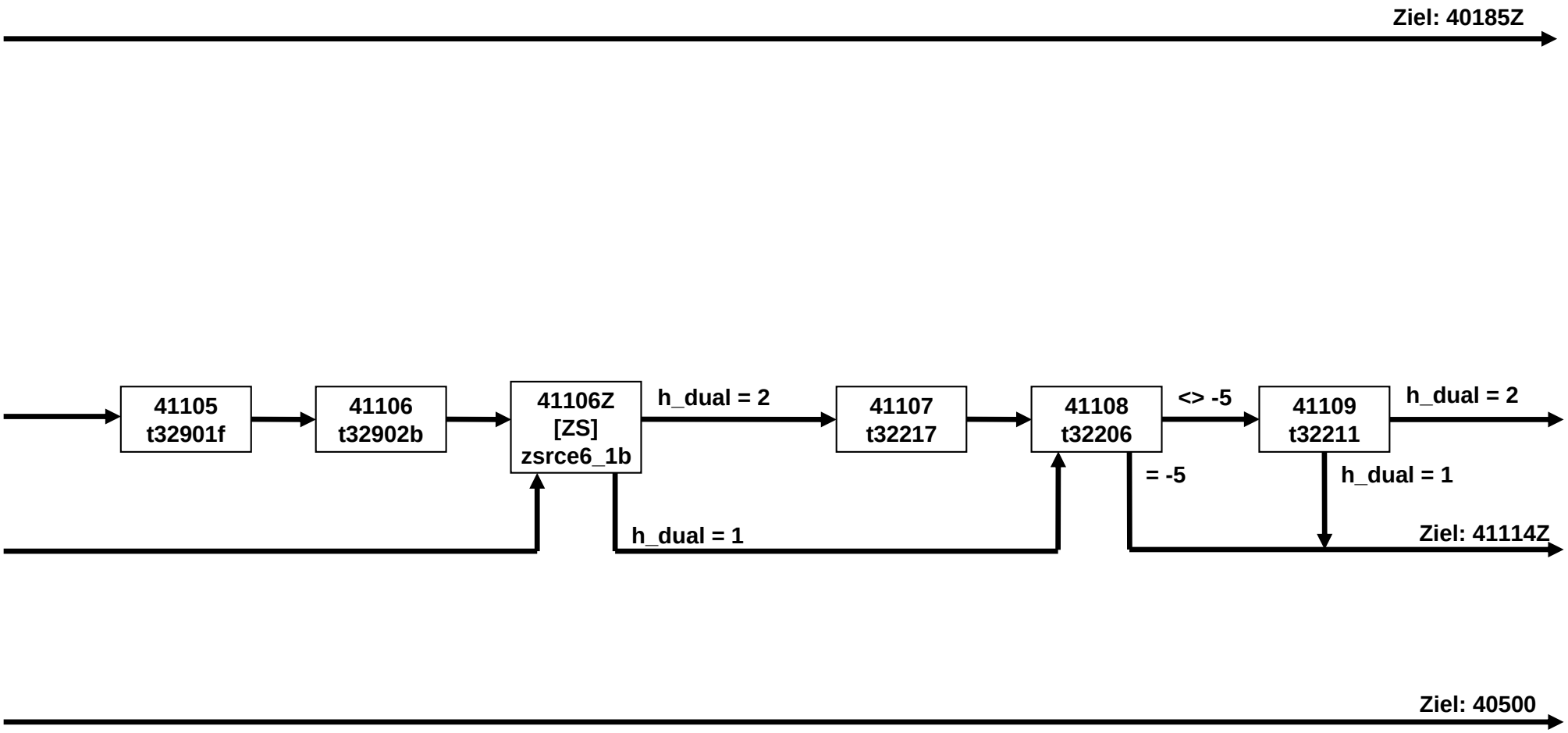

40bRC_SC3P_SC4 – RC-/Sozialkapitel Fragen E6P (5 von 9)

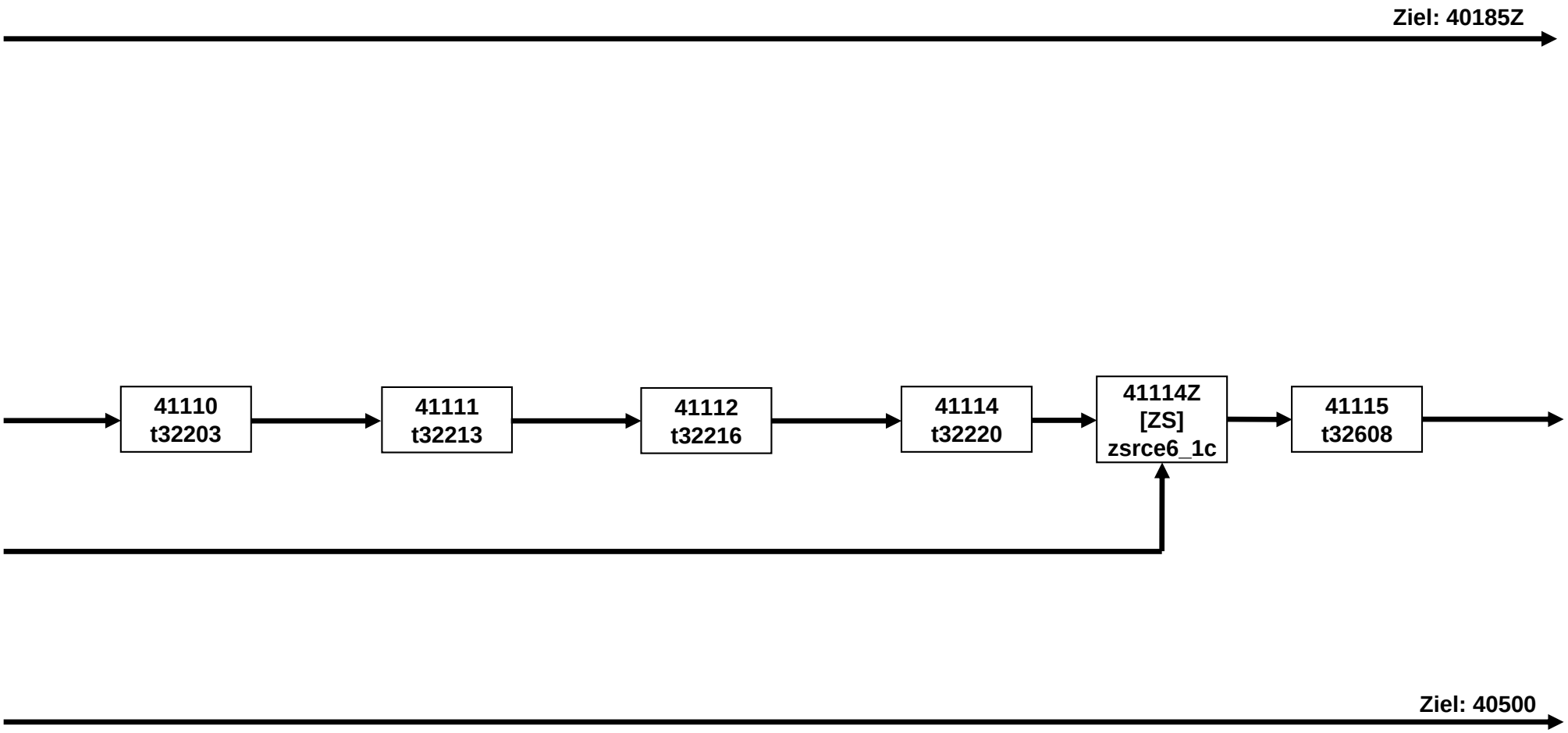

40bRC_SC3P_SC4 – RC-/Sozialkapitel Fragen E6P (6 von 9)

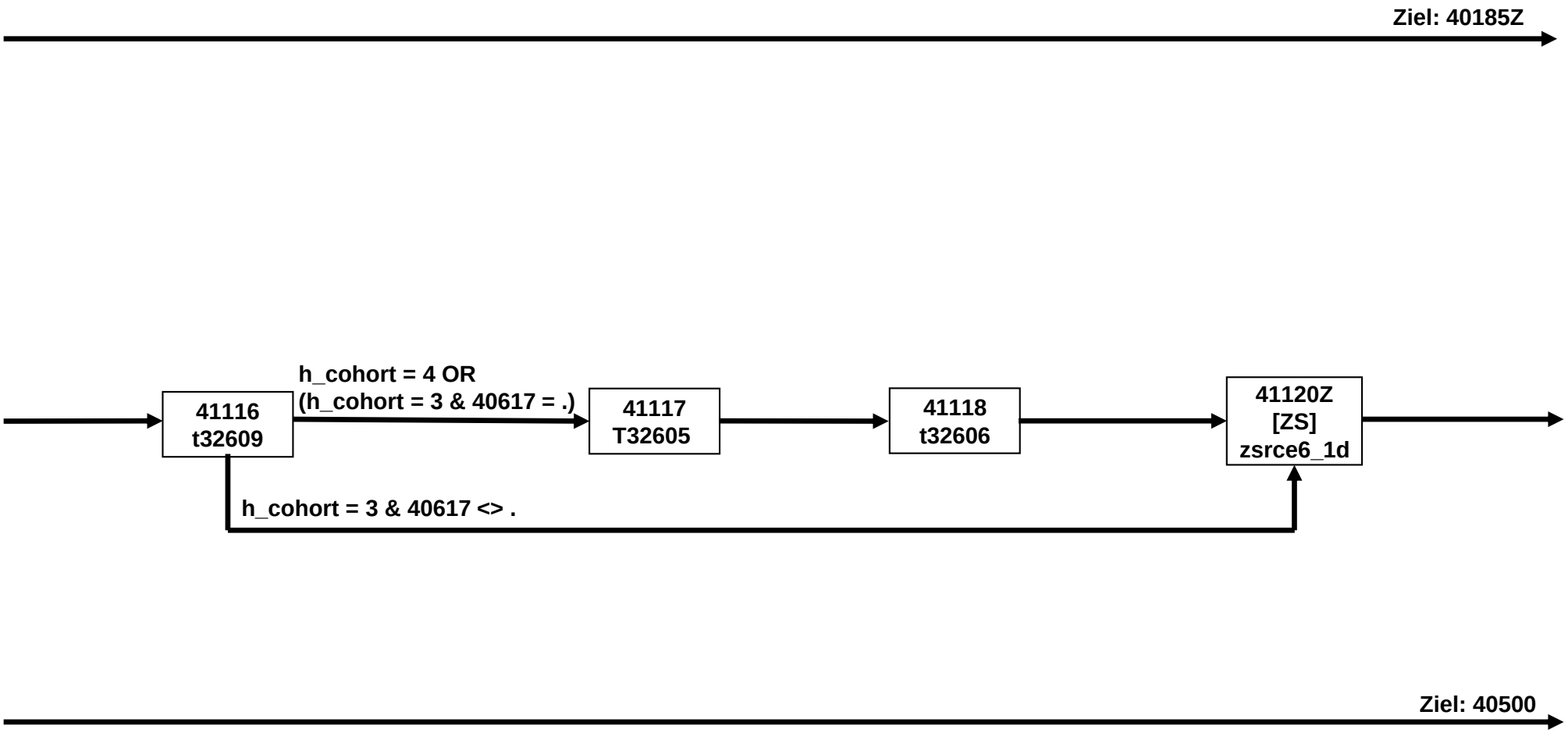

40bRC_SC3P_SC4 – RC-/Sozialkapitel Fragen E6P (7 von 9)

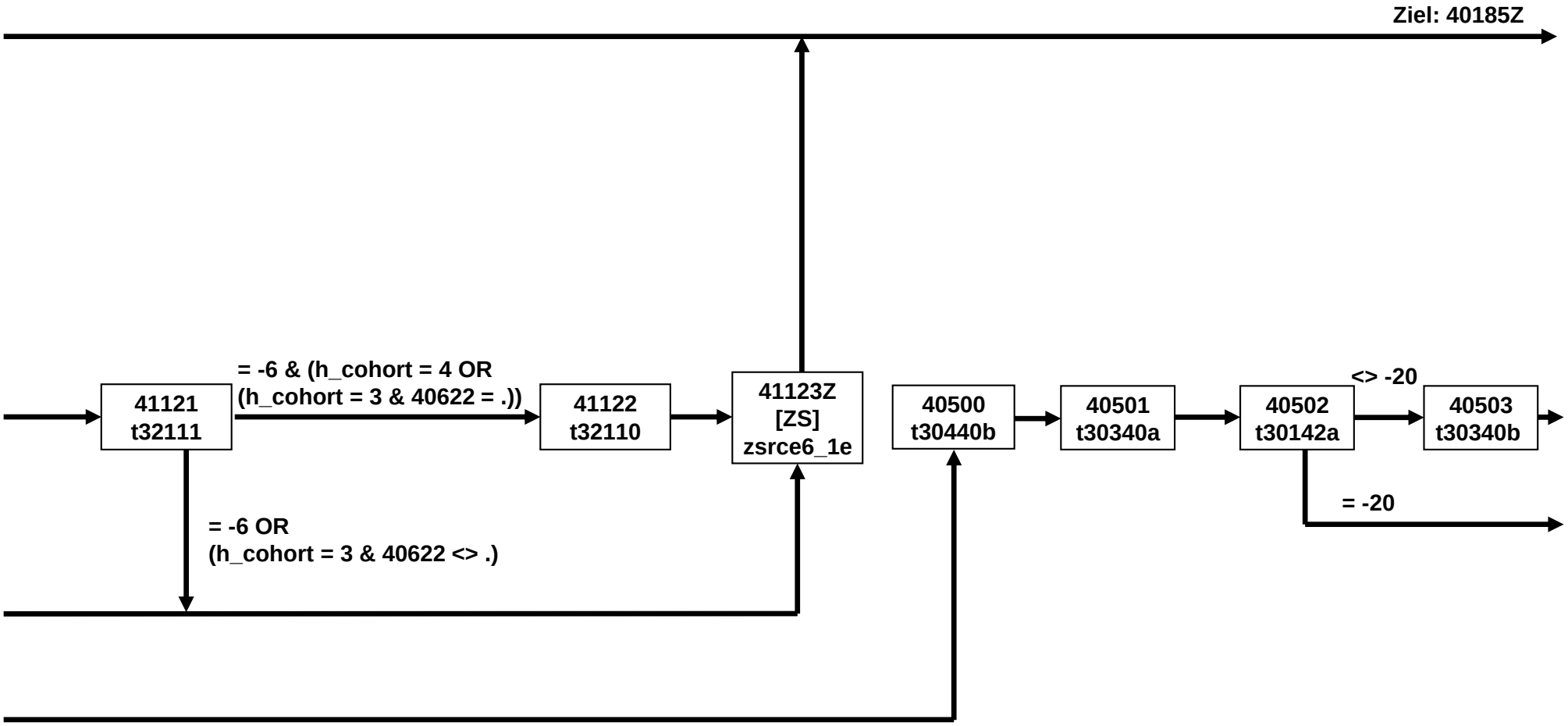

40bRC_SC3P_SC4 – RC-/Sozialkapitel Fragen E6P (8 von 9)

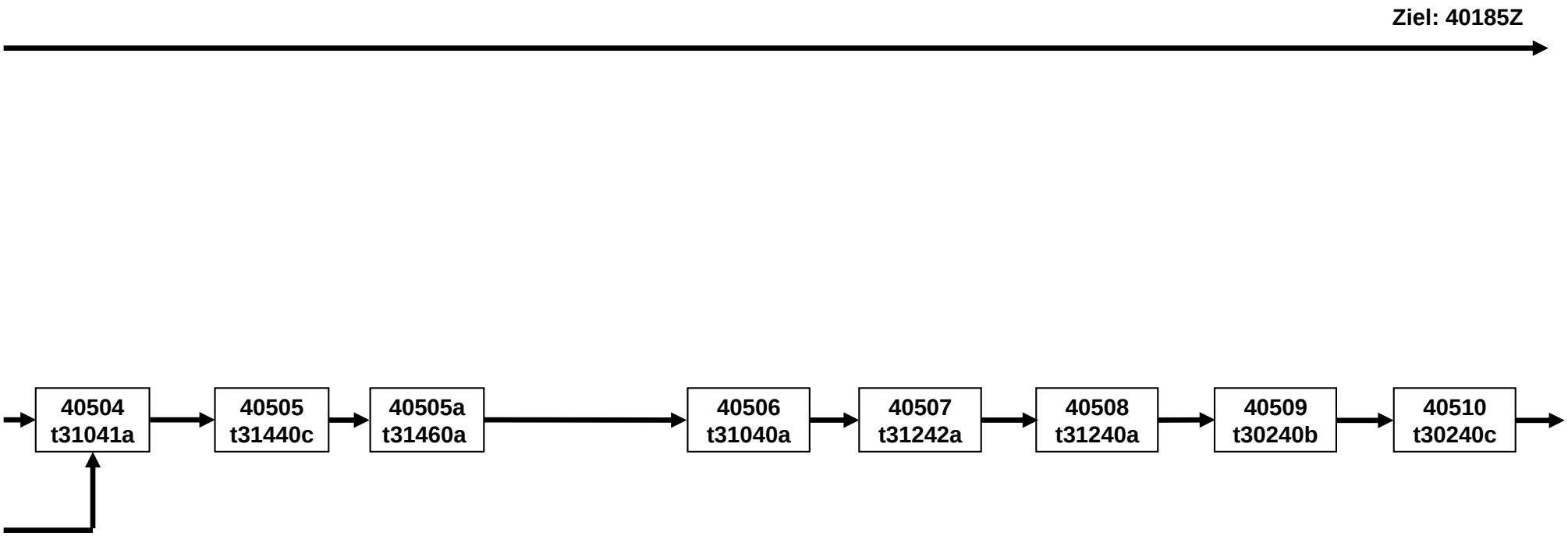

40bRC_SC3P_SC4 – RC-/Sozialkapitel Fragen E6P (9 von 9)

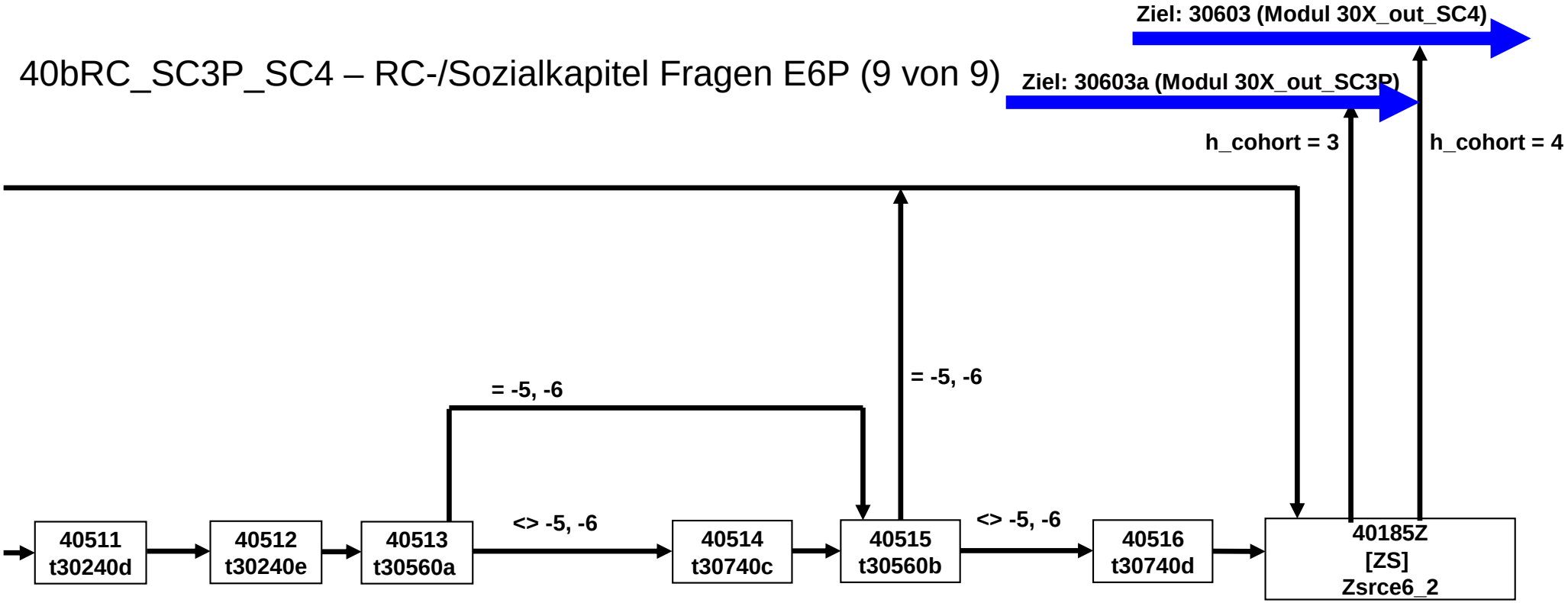

61aÜAM_SC3P_SC4 E6P (1 von 6)

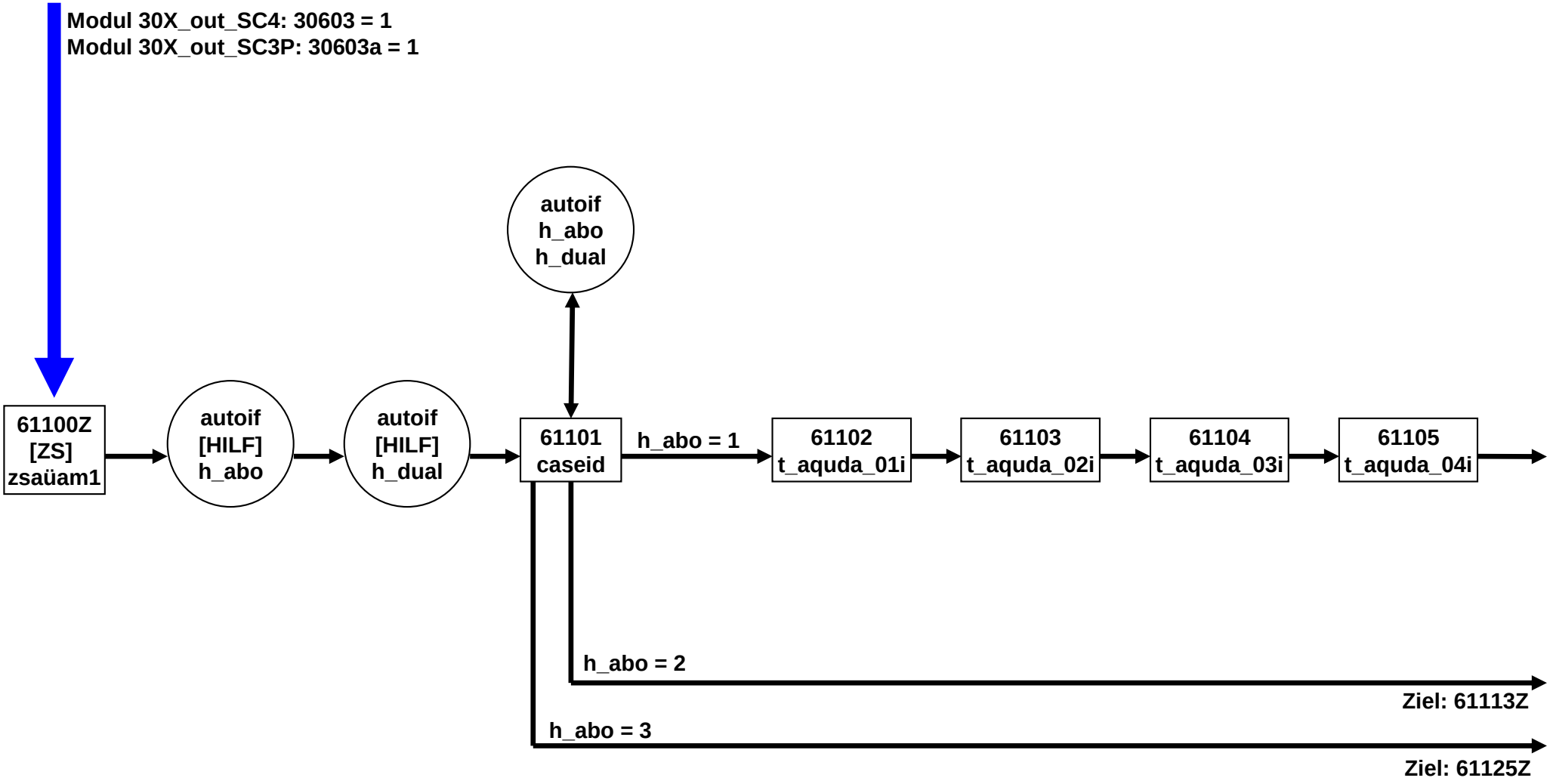

61aÜAM_SC3P_SC4 E6P (2 von 6)

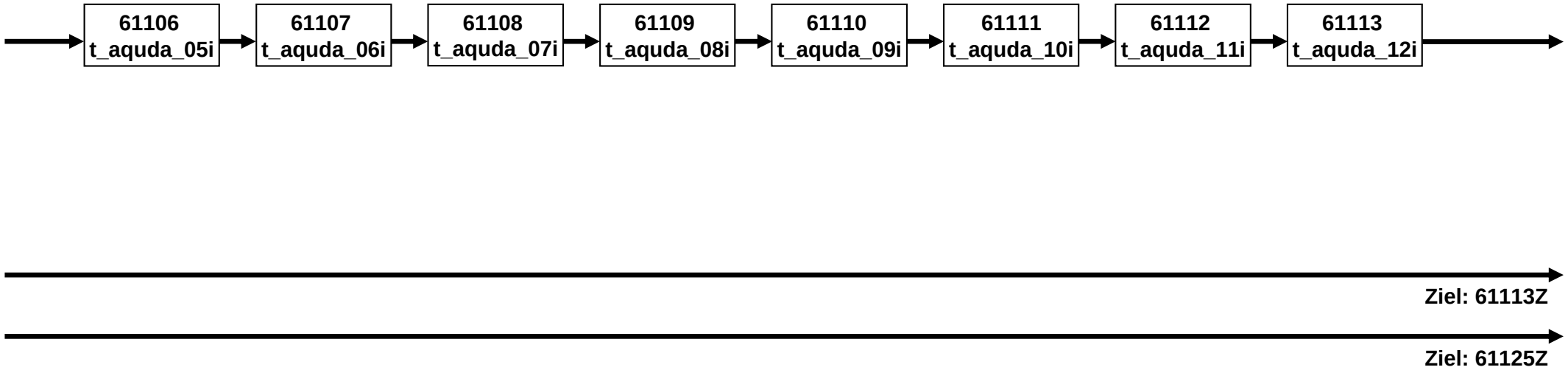

61aÜAM_SC3P_SC4 E6P (3 von 6)

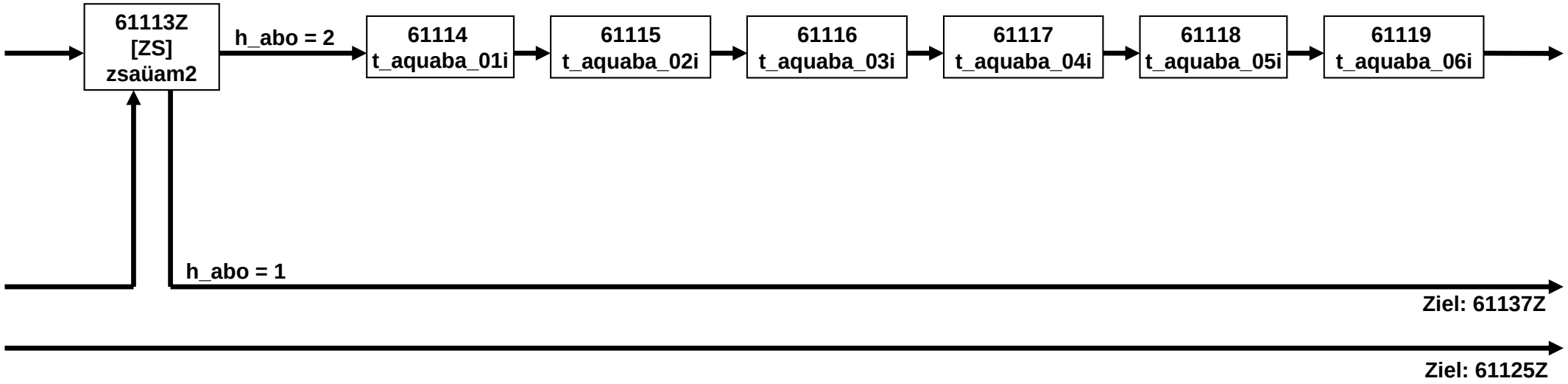

61aÜAM_SC3P_SC4 E6P (4 von 6)

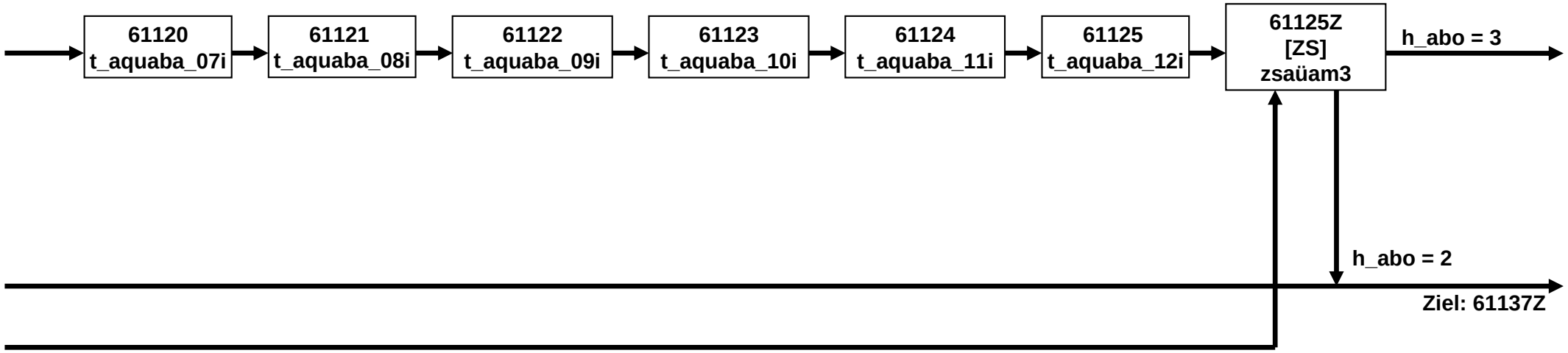

61aÜAM_SC3P_SC4 E6P (5 von 6)

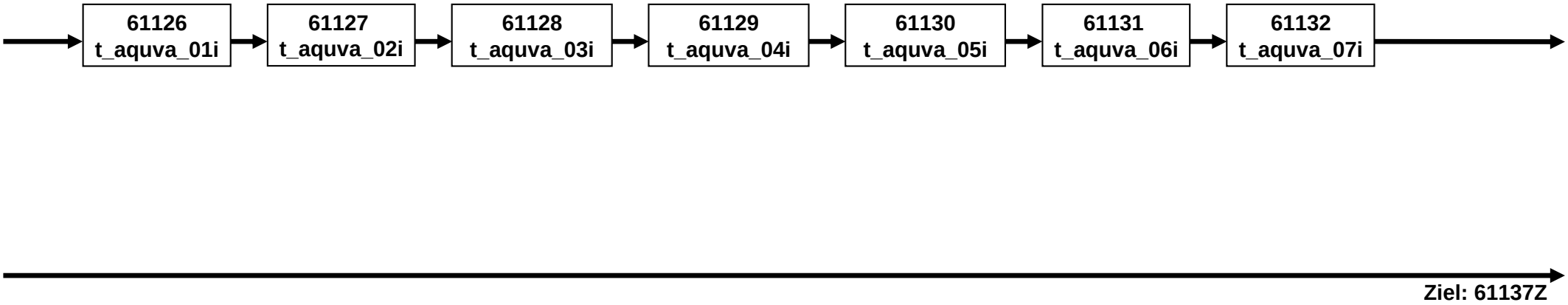

61aÜAM_SC3P_SC4 E6P (6 von 6)

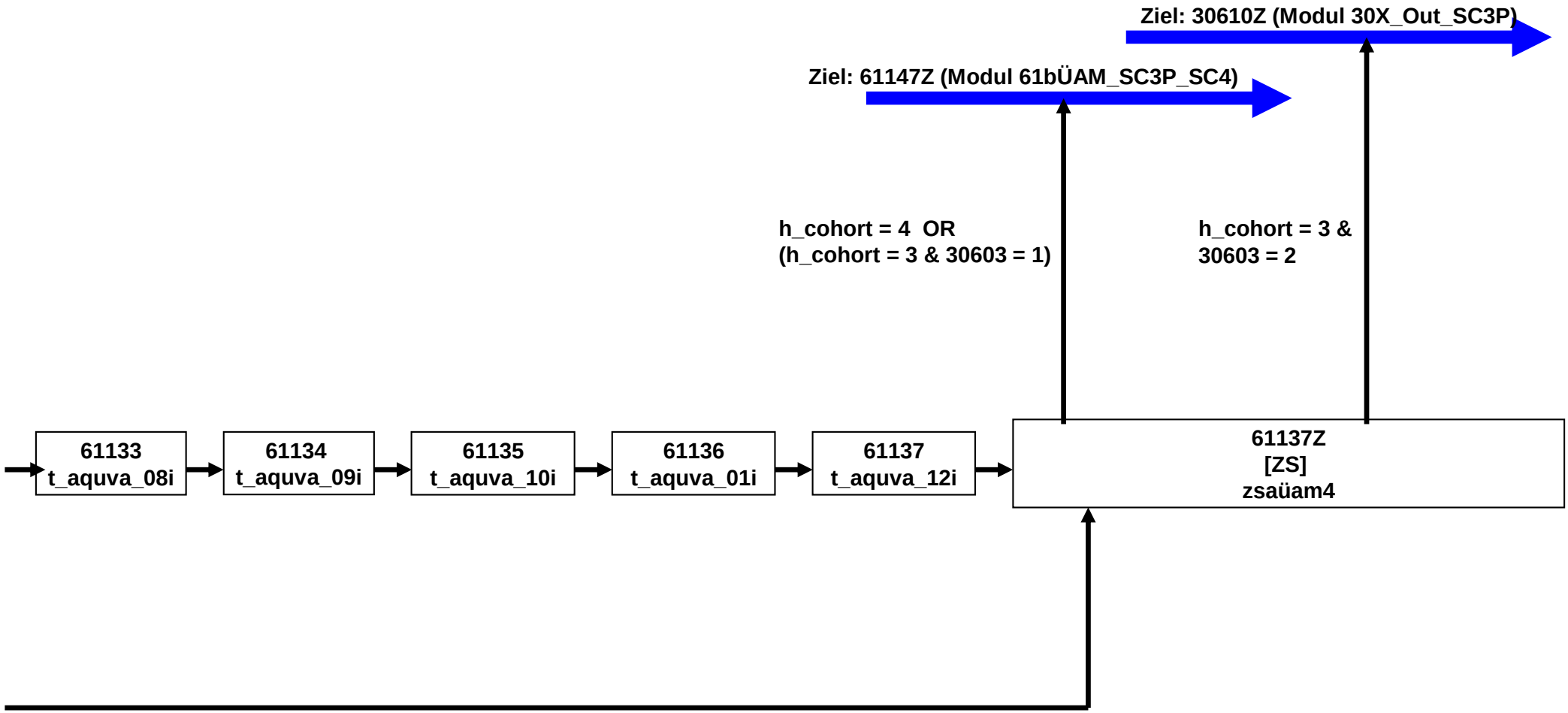

61bÜAM_SC3P_SC4 E6P (1 von 5)

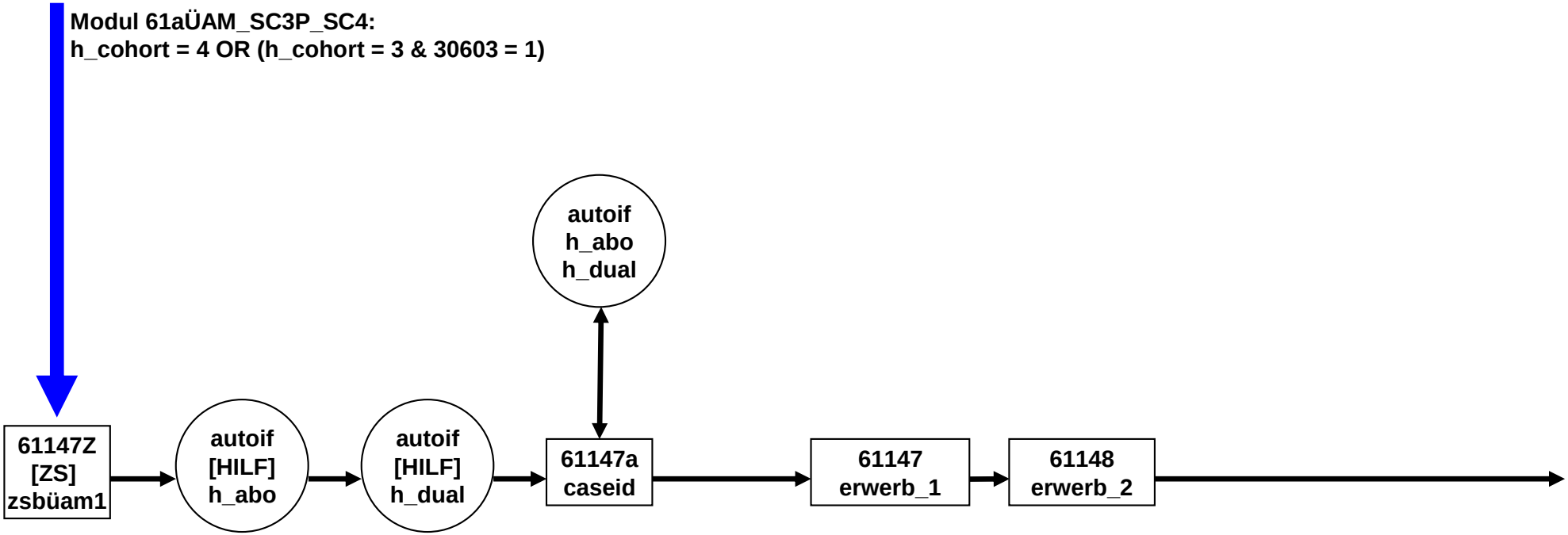

61bÜAM_SC3P_SC4 E6P (2 von 5)

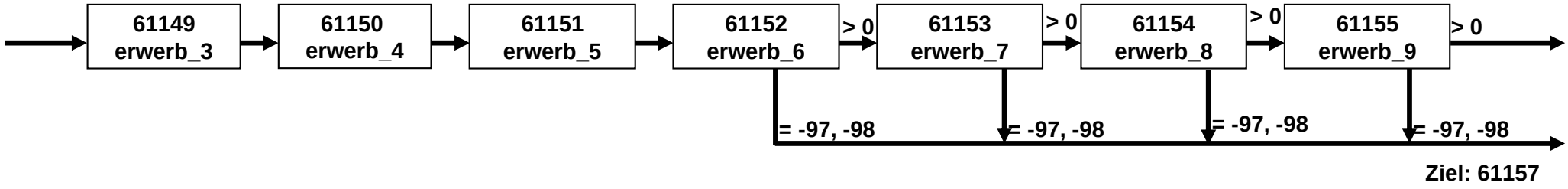

61bÜAM_SC3P_SC4 E6P (3 von 5)

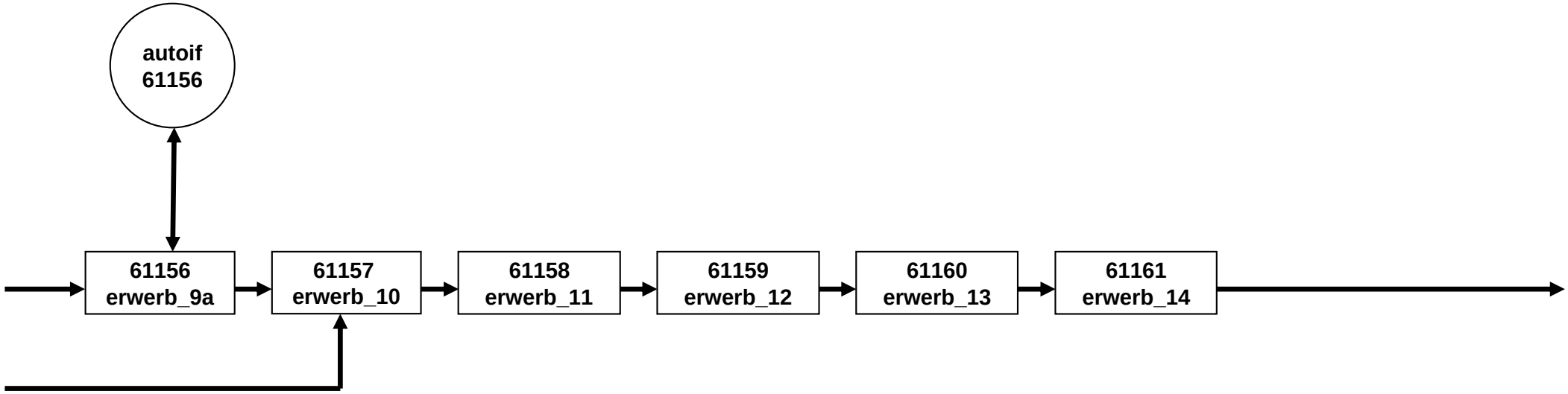

61bÜAM_SC3P_SC4 E6P (4 von 5)

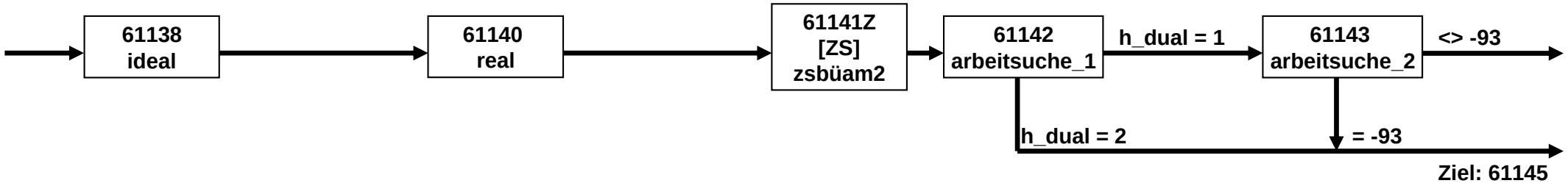

61bÜAM_SC3P_SC4 E6P (5 von 5)

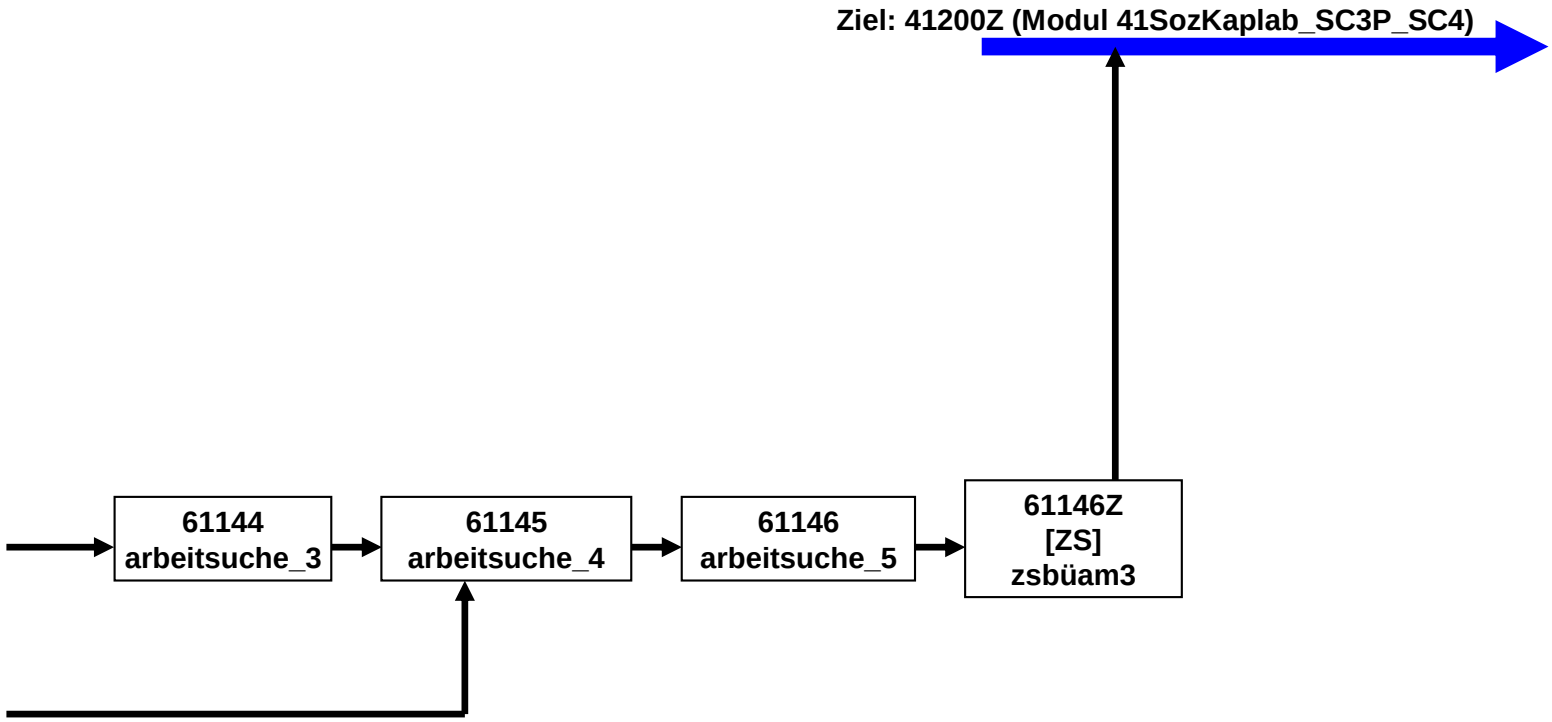

41SozKaplab_SC3P_SC4 E6P (1 von 4)

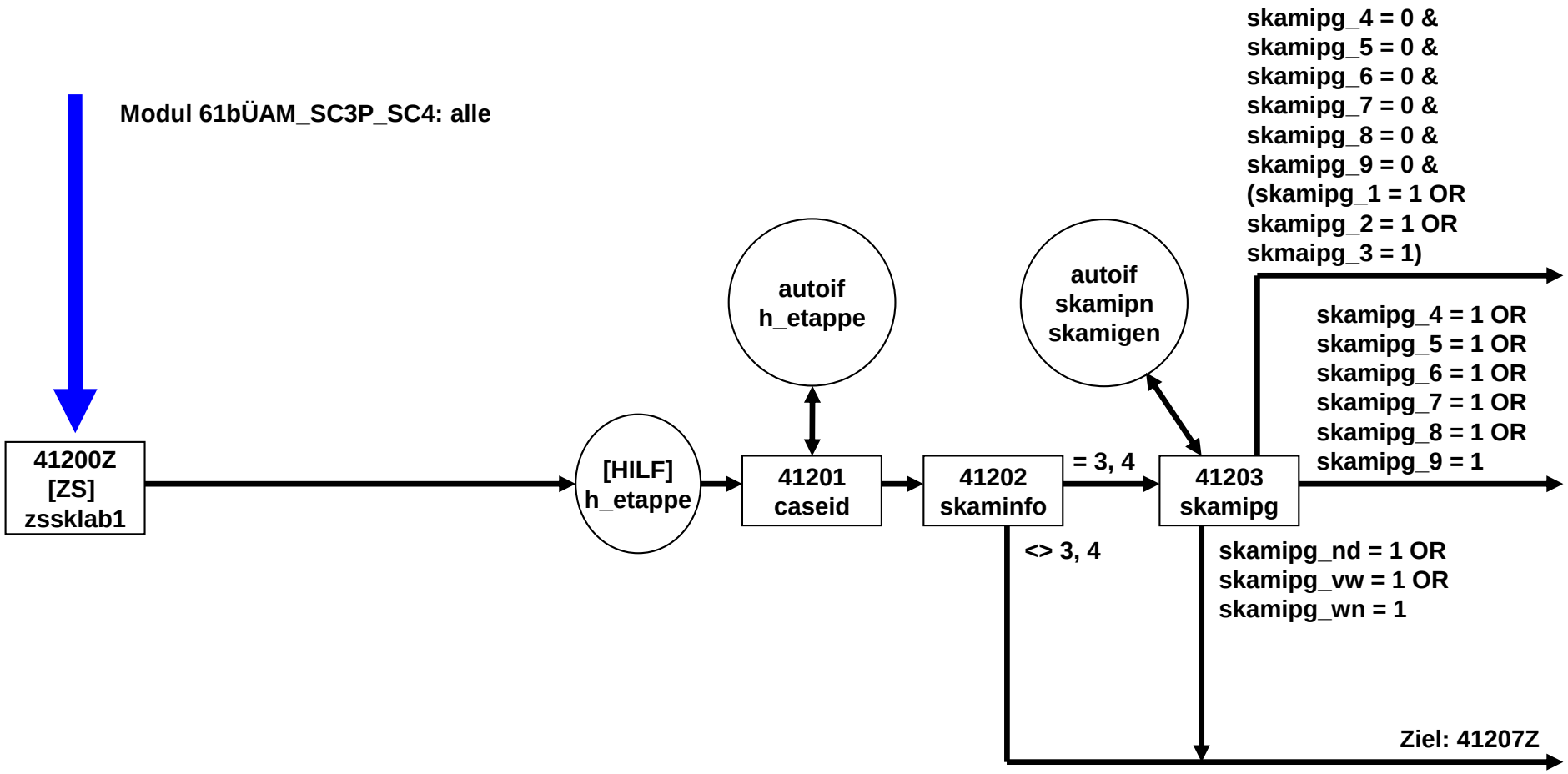

41SozKaplab_SC3P_SC4 E6P (2 von 4)

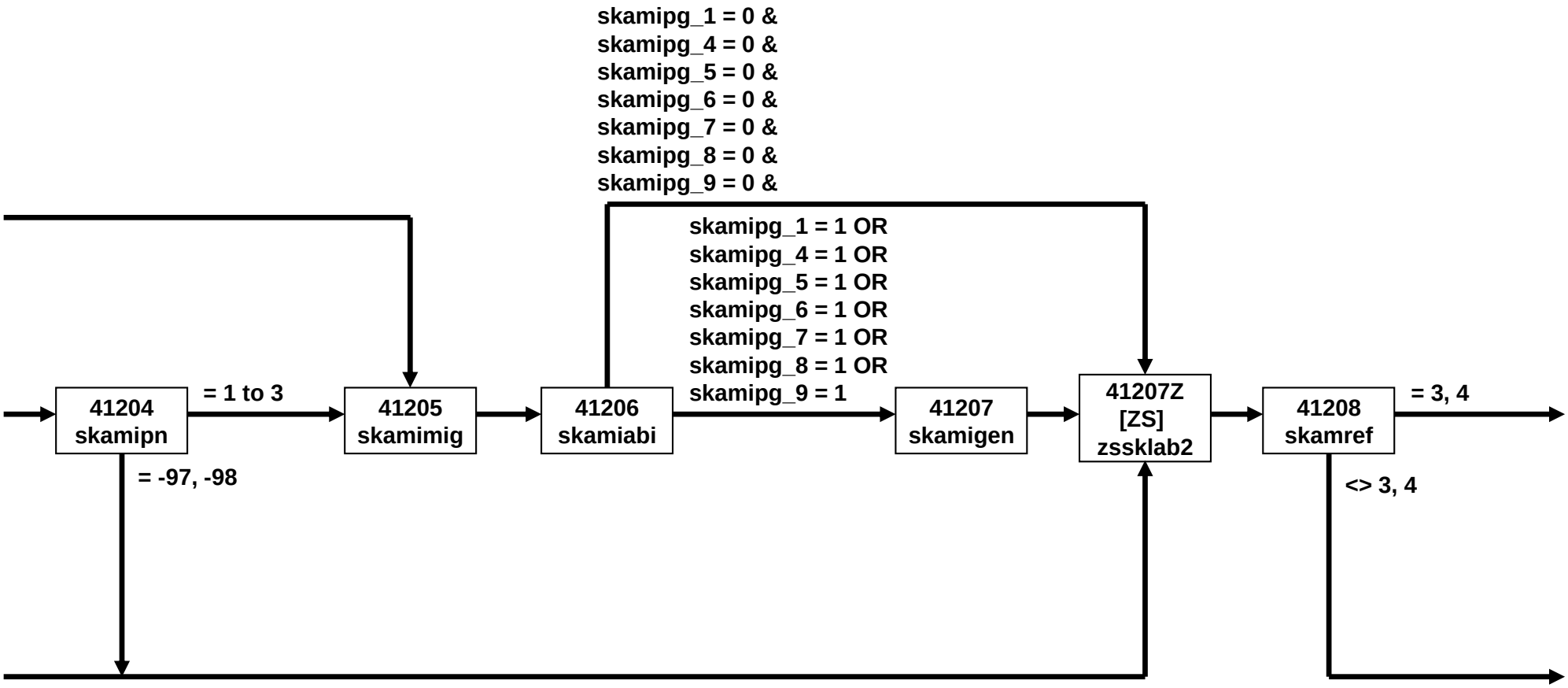

41SozKaplab_SC3P_SC4 E6P (3 von 4)

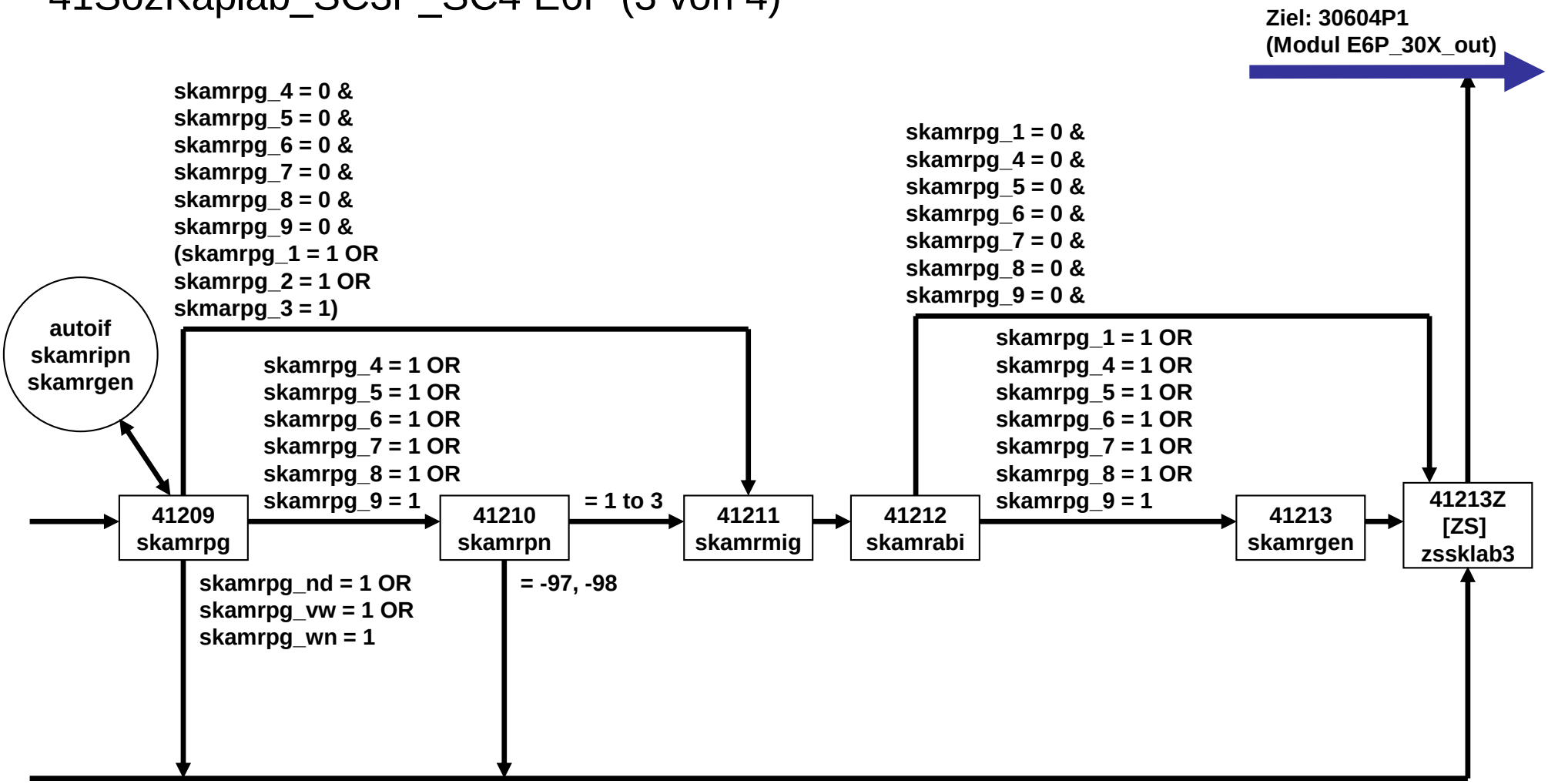

41SozKaplab_SC3P_SC4 E6P (4 von 4)

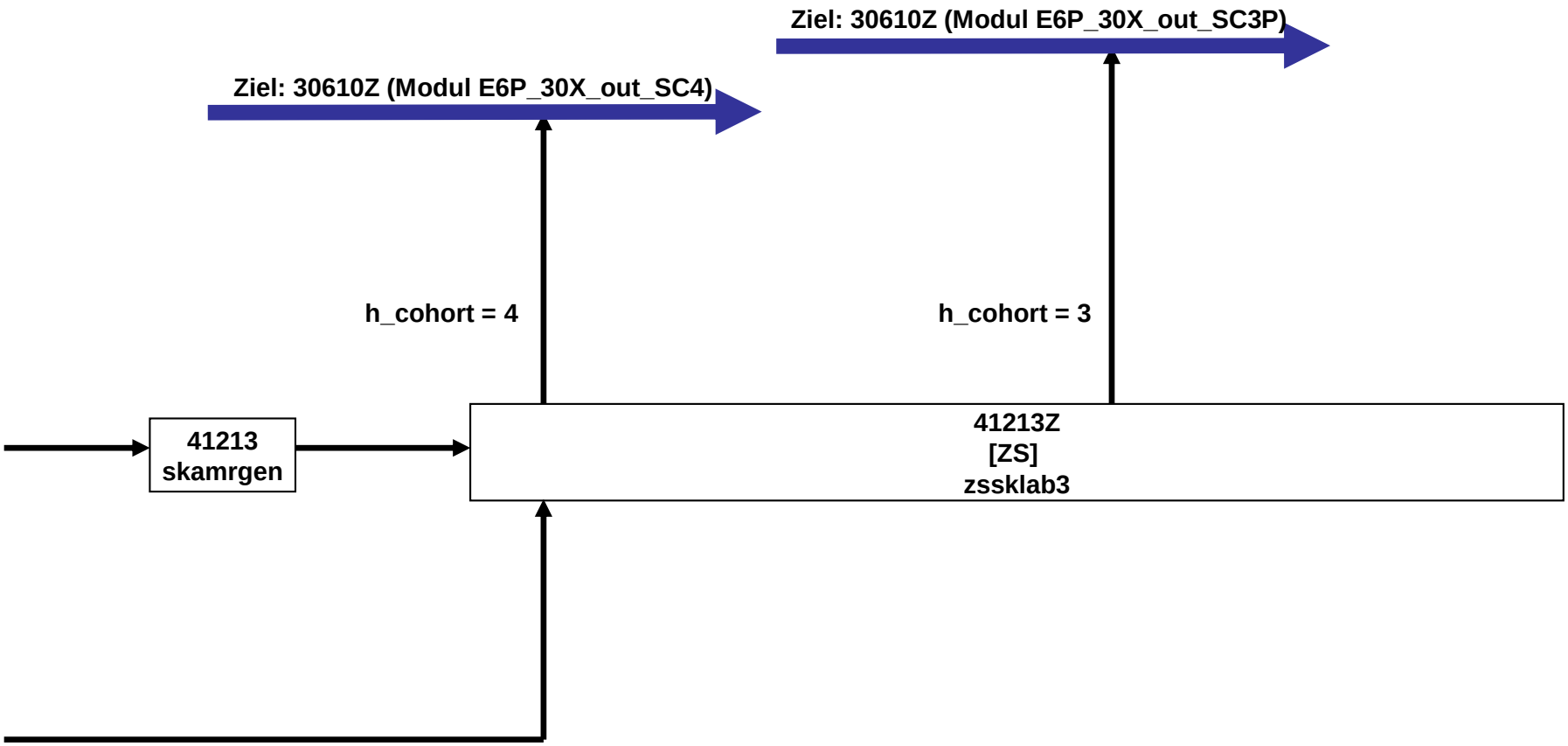

41SozKap_SC3P_SC4 E6P (1 von 4)

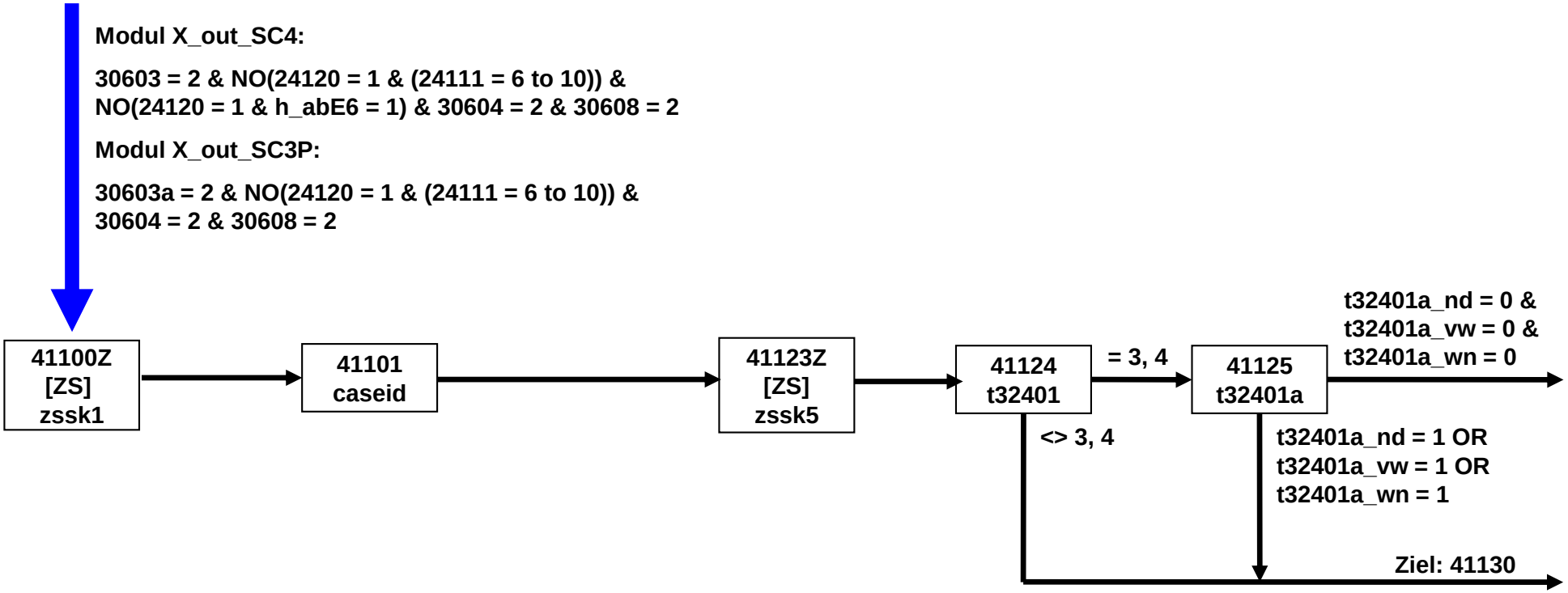

41SozKap_SC3P_SC4 E6P (2 von 4)

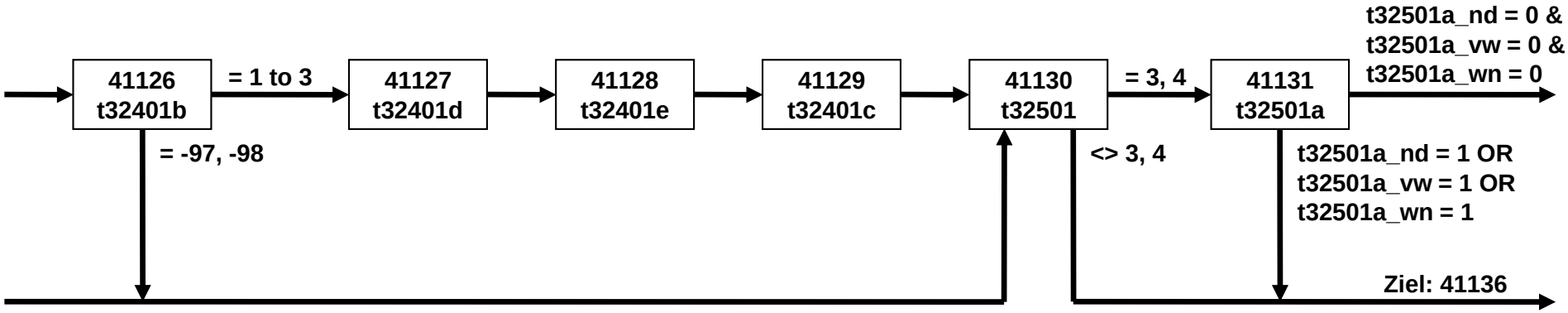

41SozKap_SC3P_SC4 E6P (3 von 4)

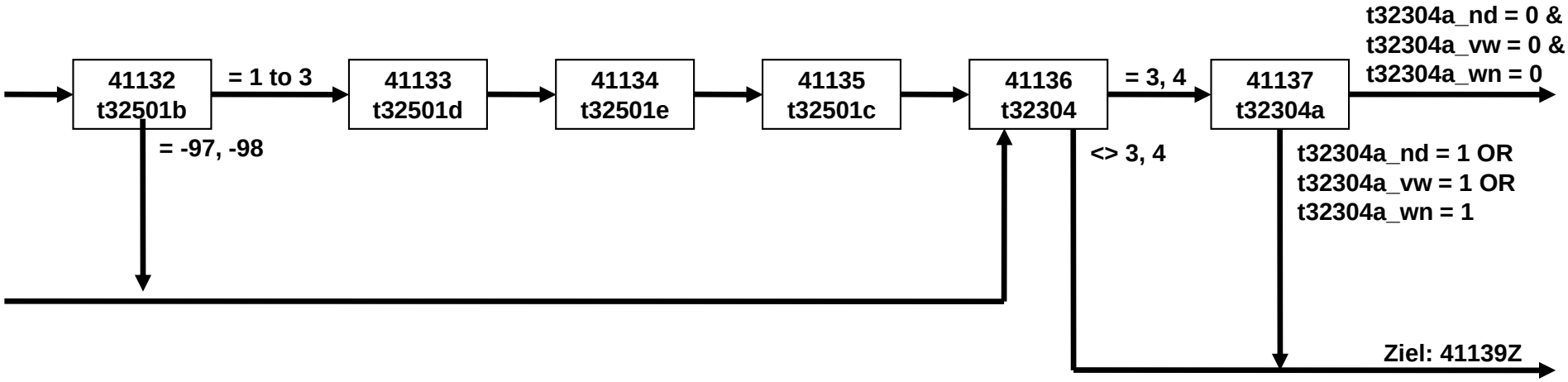

41SozKap_SC3P_SC4 E6P (4 von 4)

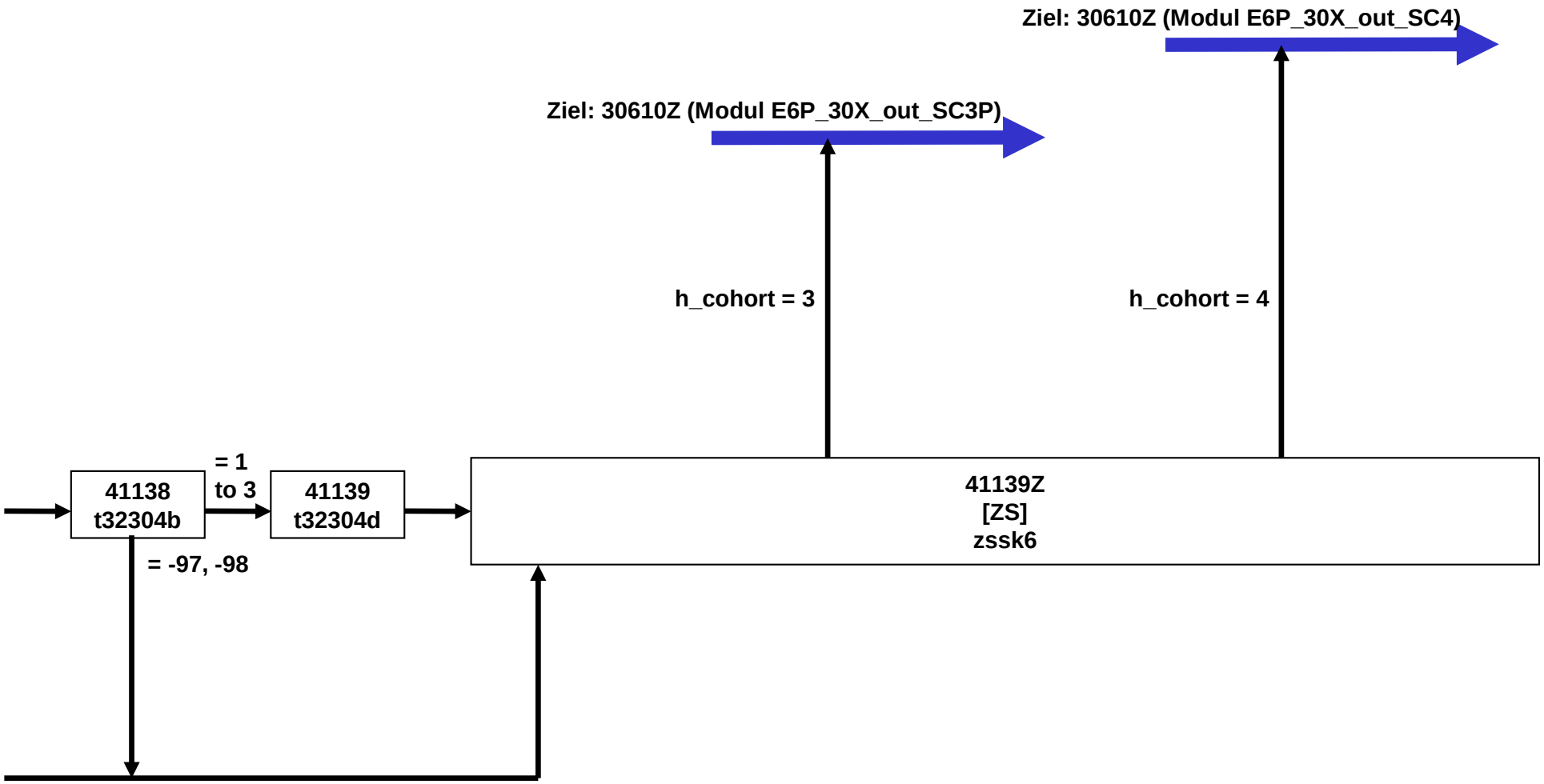

65kJM_SC3P Jobmerkmale E6P (1 von 2)

Modul 30X_out_SC3P: ANY(26124 = 1)

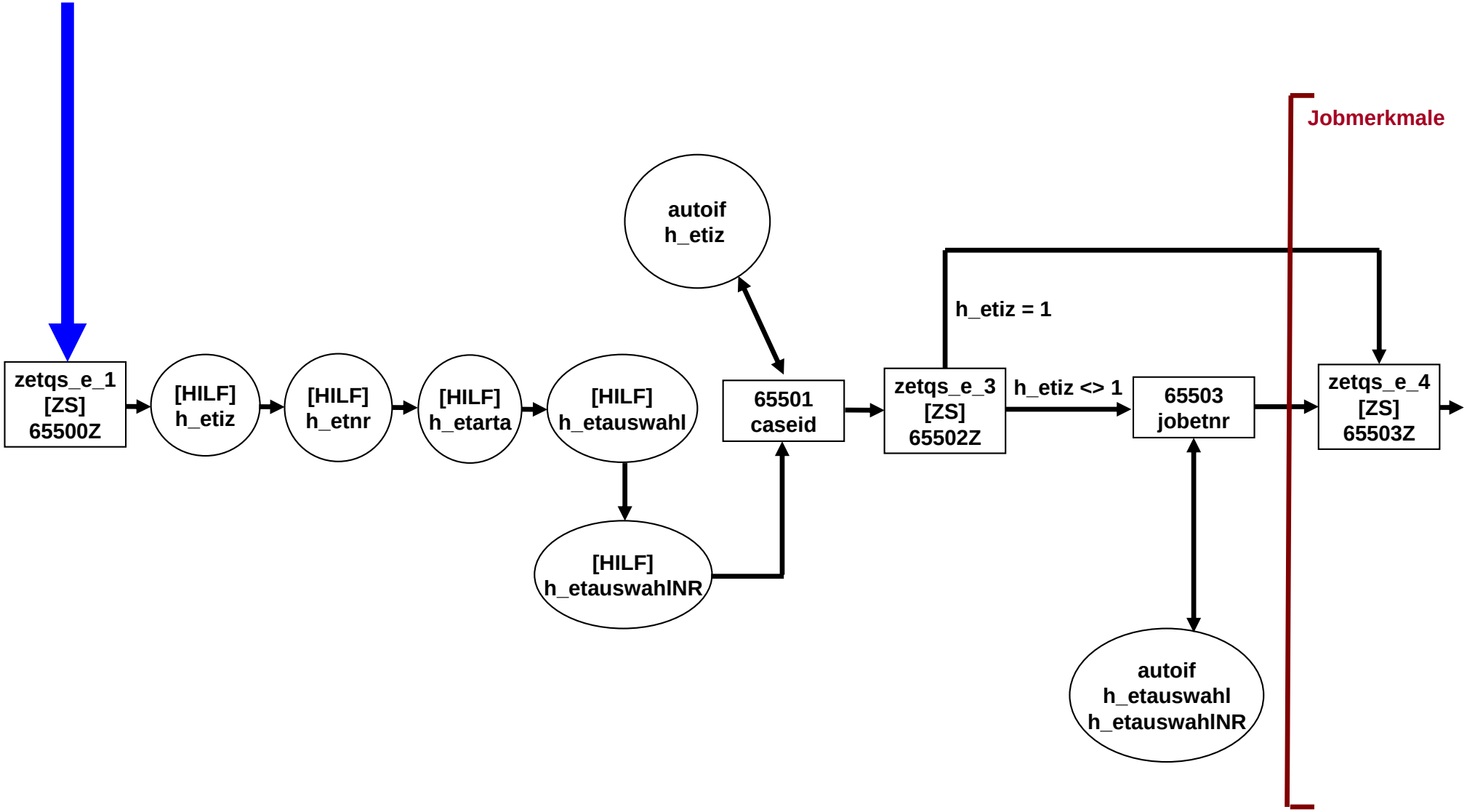

65kJM_SC3P Jobmerkmale E6P (2 von 2)

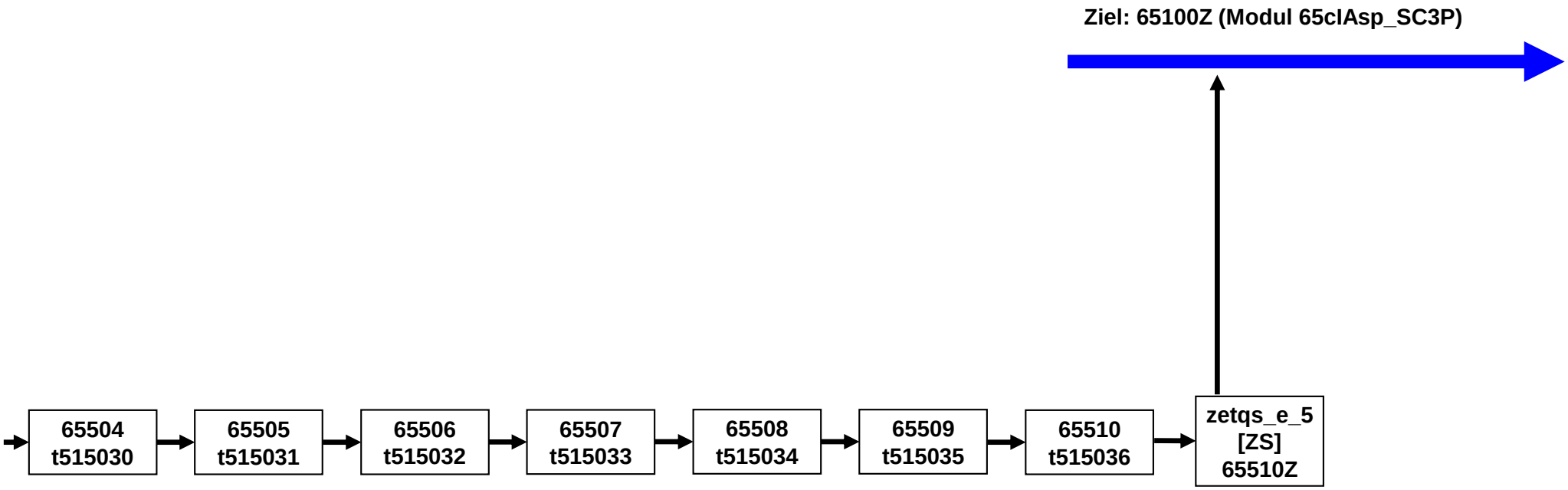

65c Idealistische Aspirationen E6P (1 von 2)

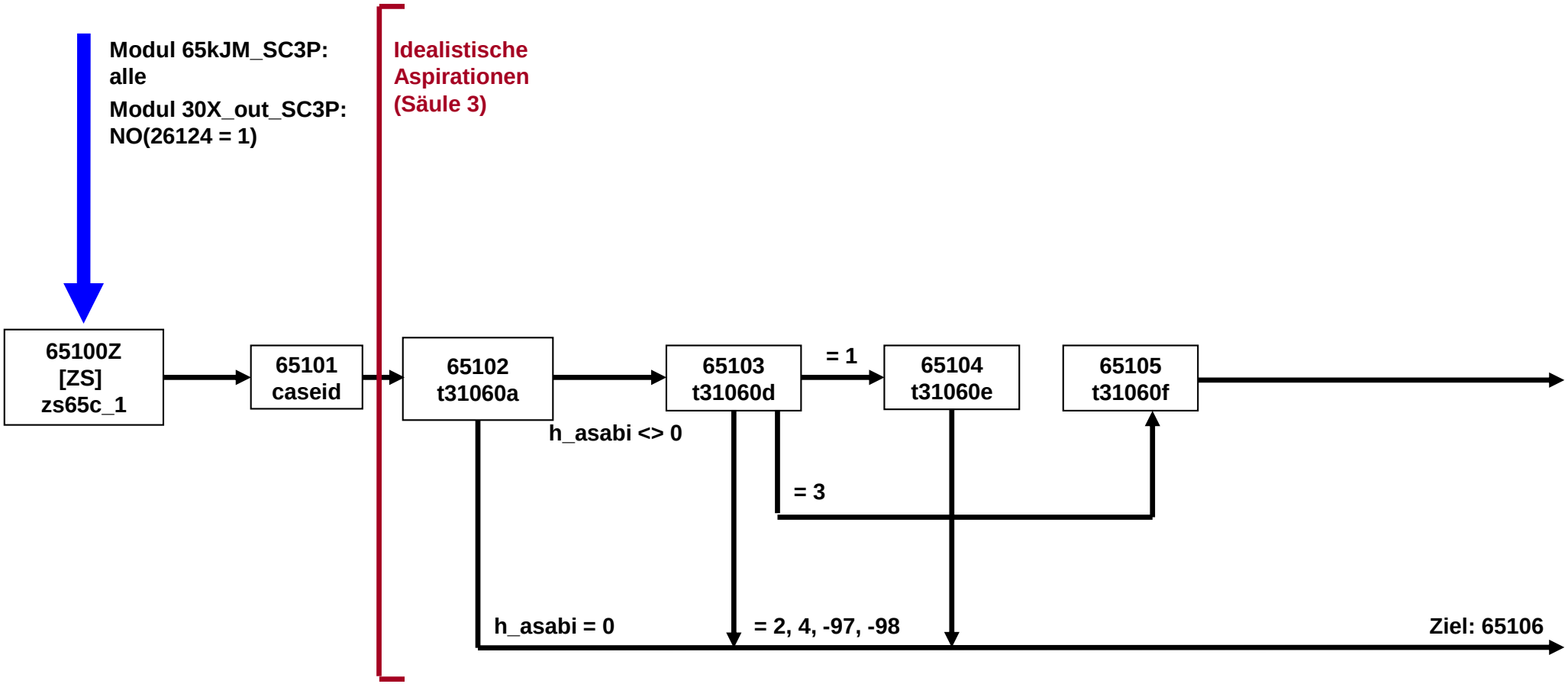

65c Idealistische Aspirationen E6P (2 von 2)

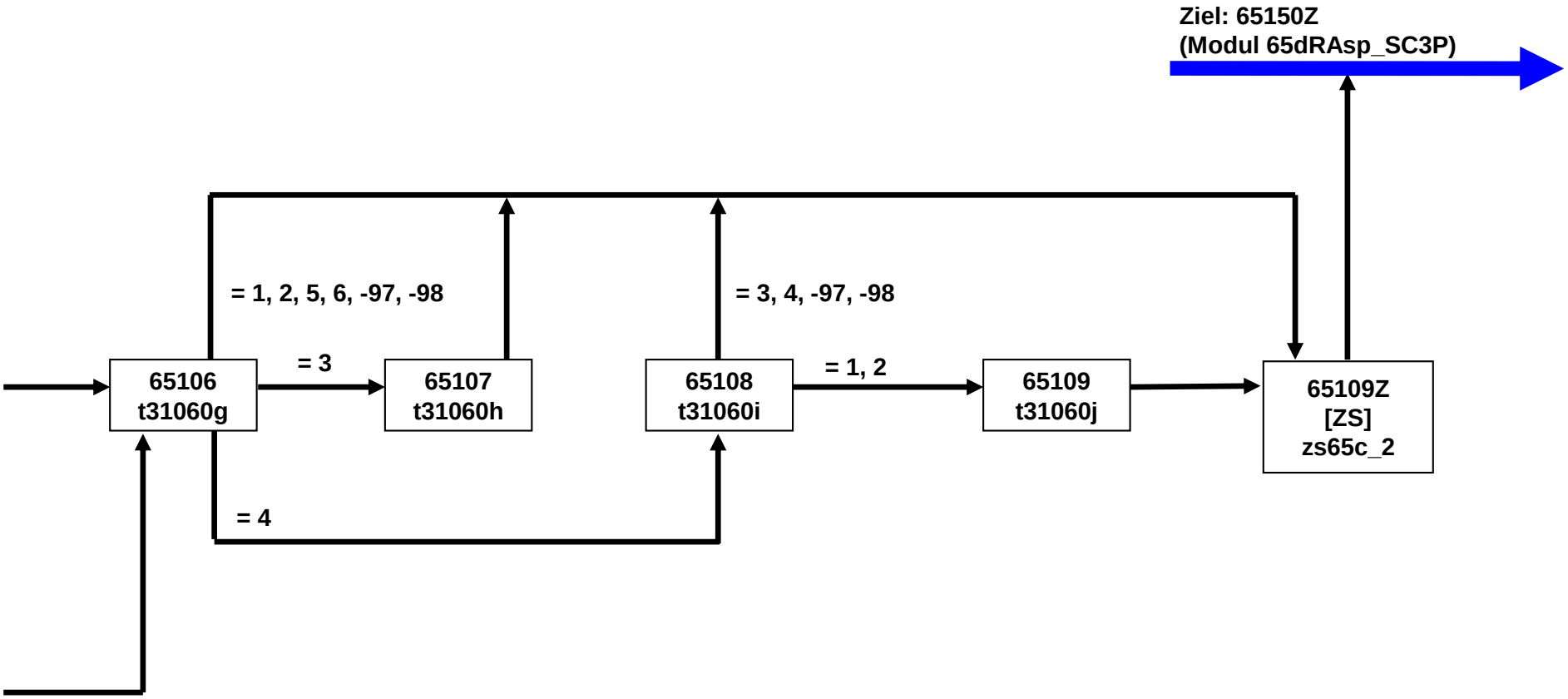

65d Realistische Aspirationen E6P (1 von 2)

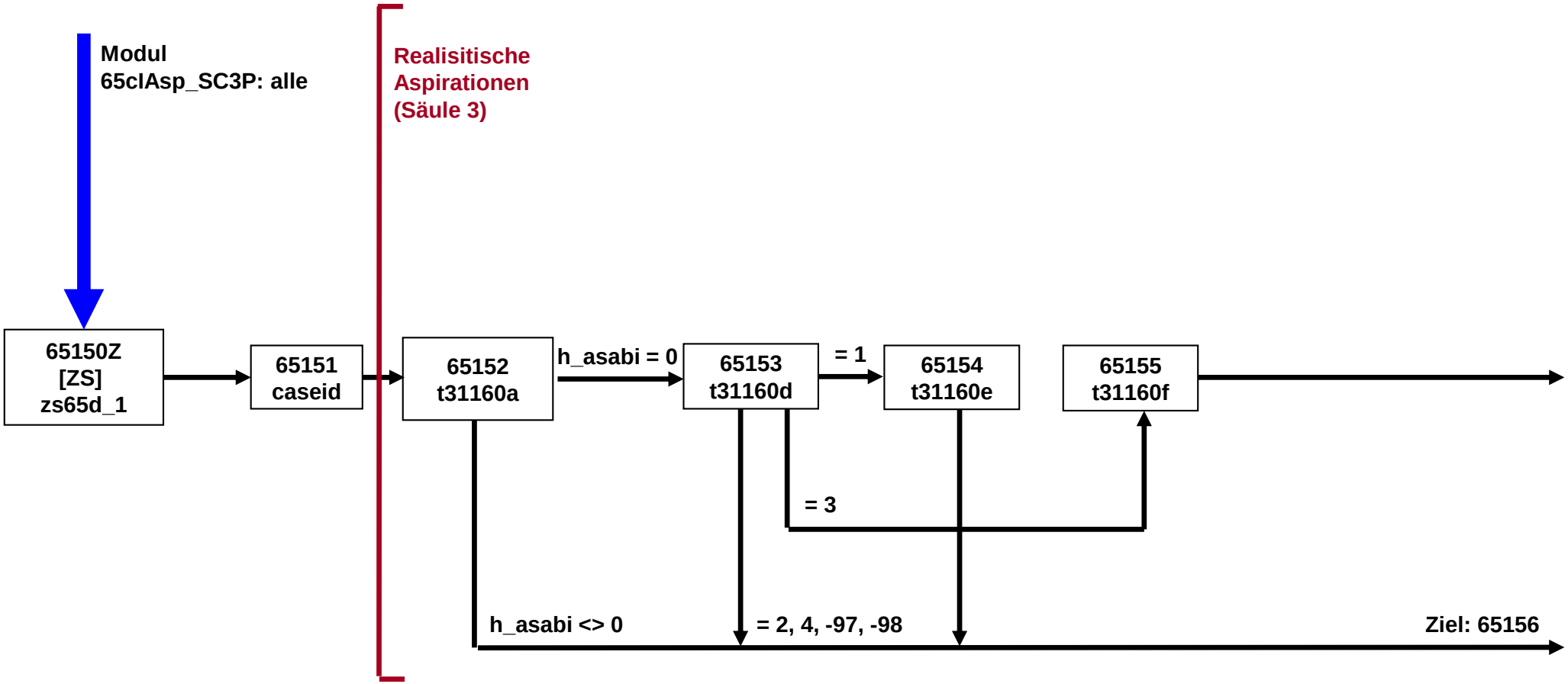

65d Realistische Aspirationen E6P (2 von 2)

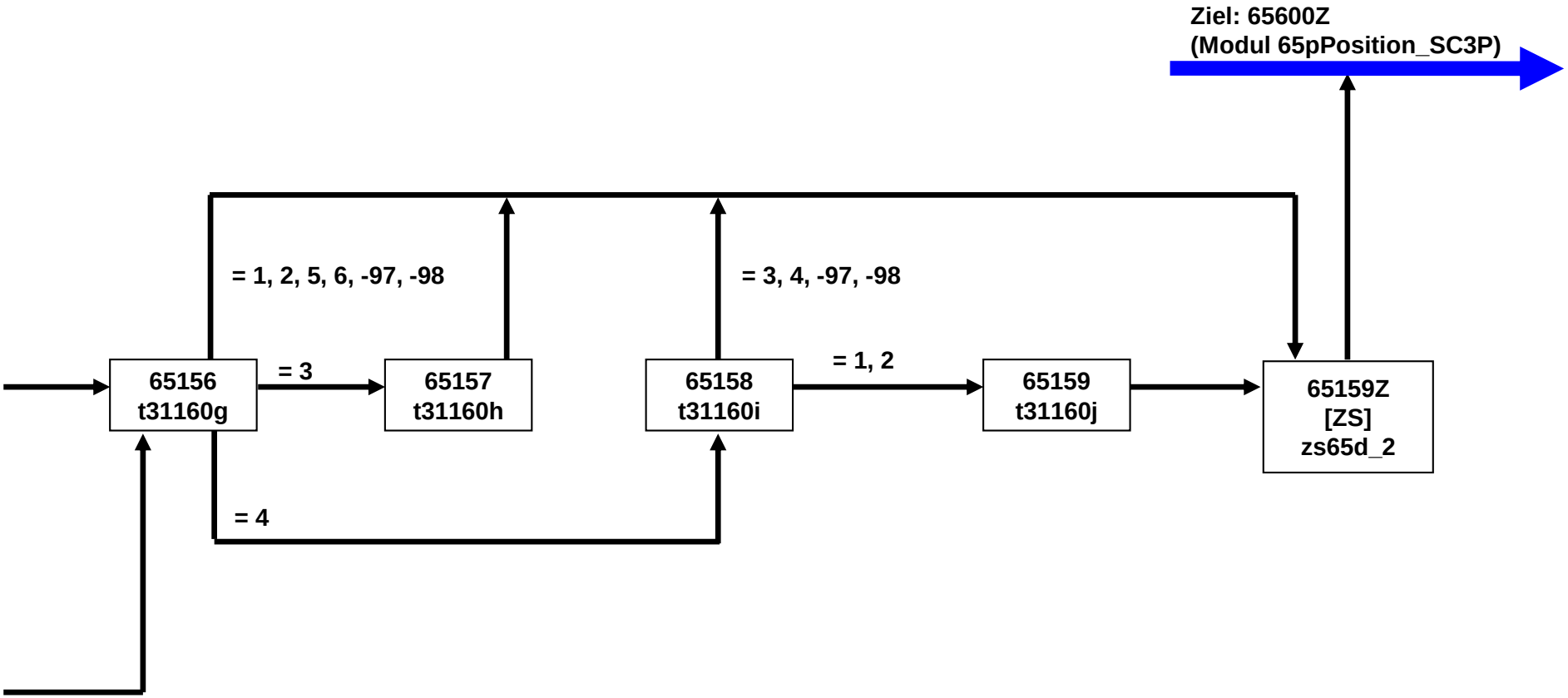

65pPosition_SC3P E6P (1 von 4)

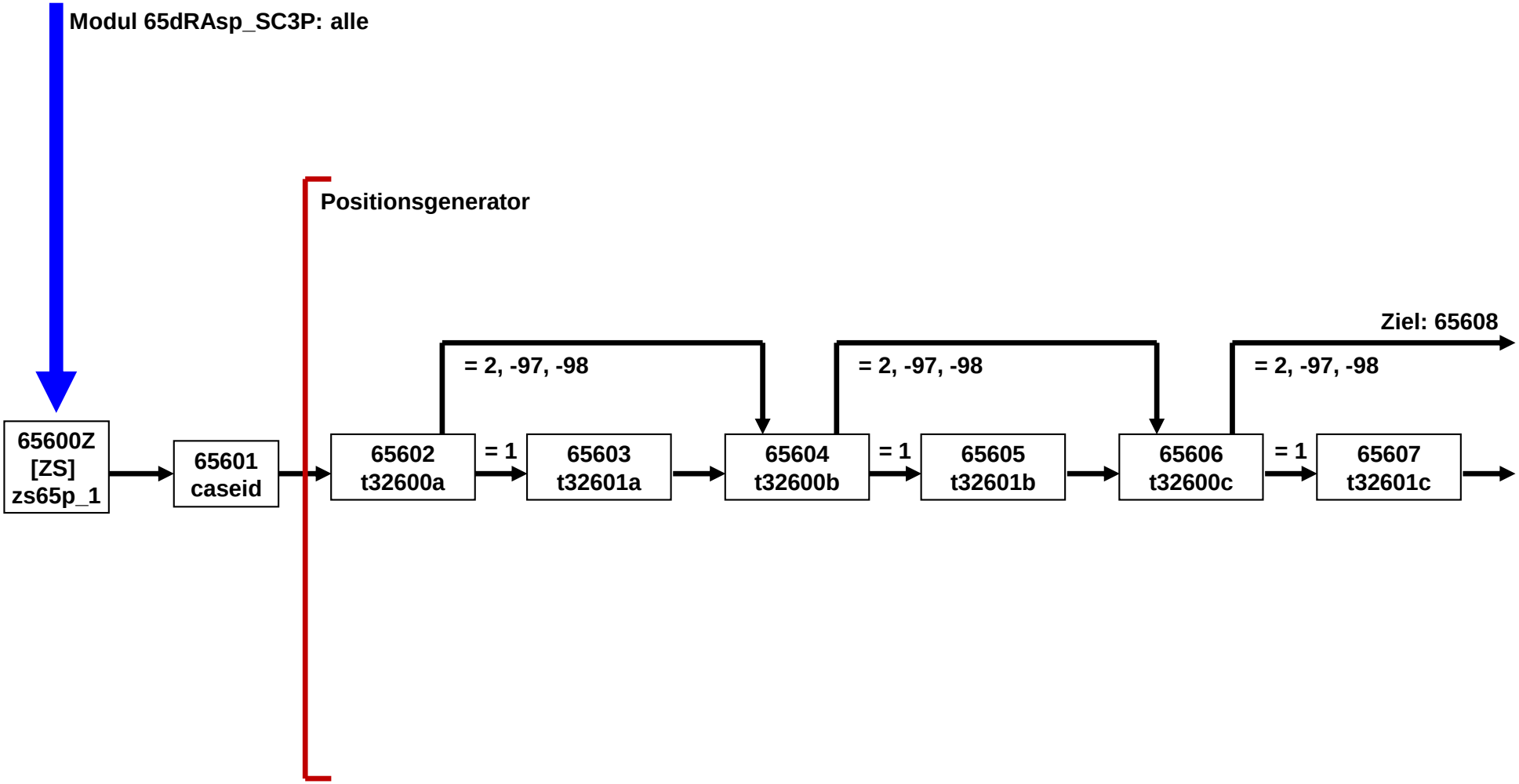

65pPosition_SC3P E6P (2 von 4)

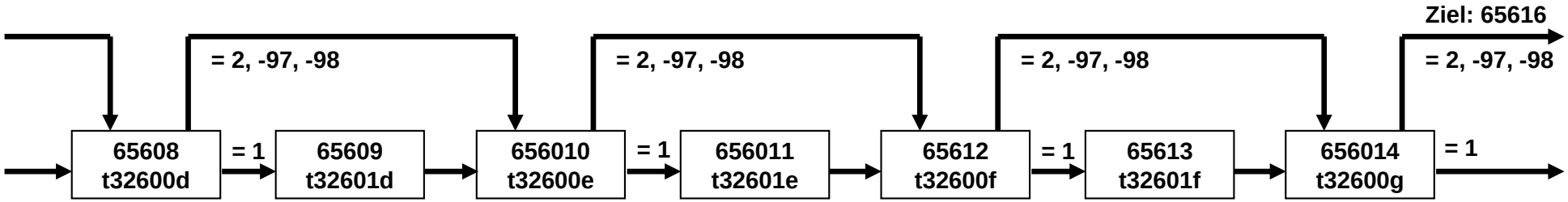

65pPosition_SC3P E6P (3 von 4)

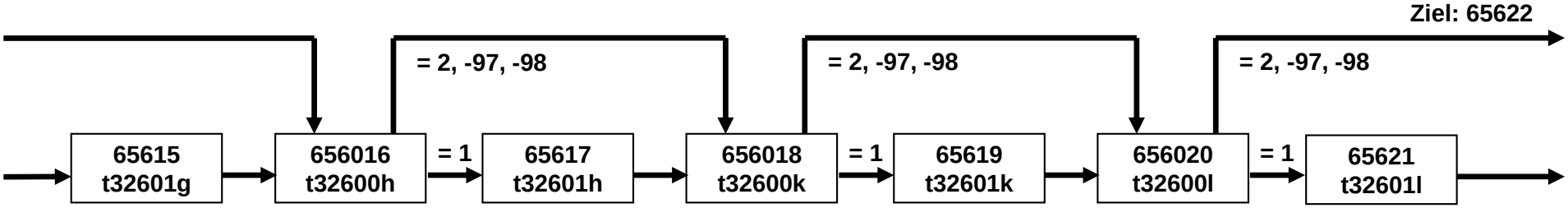

65pPosition_SC3P E6P(4 von 4)

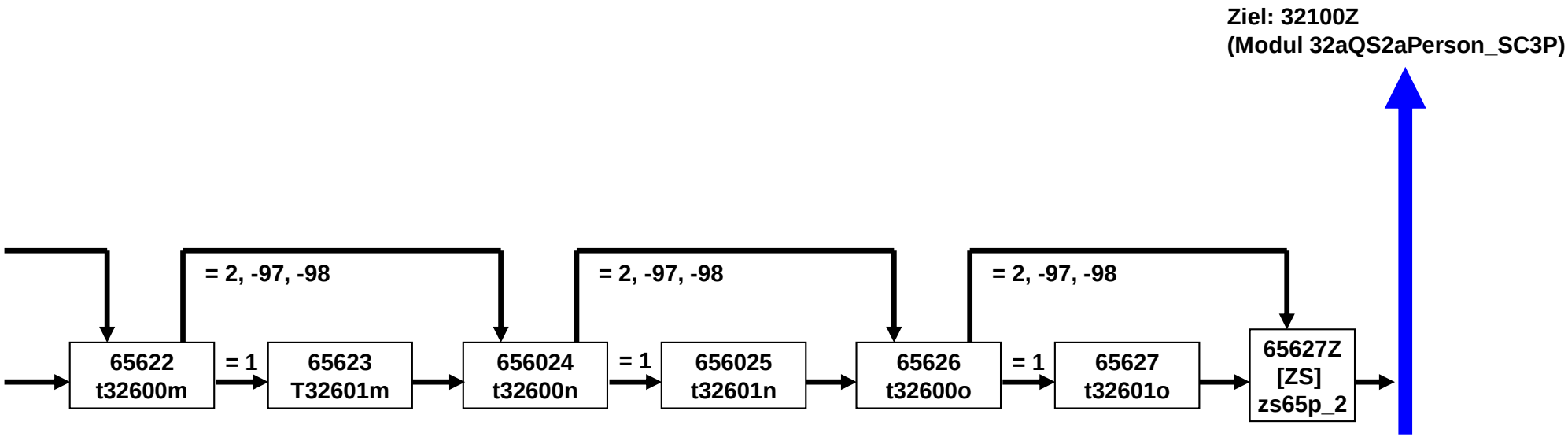

32QS2aPerson_SC3P E6P (1 von 1)

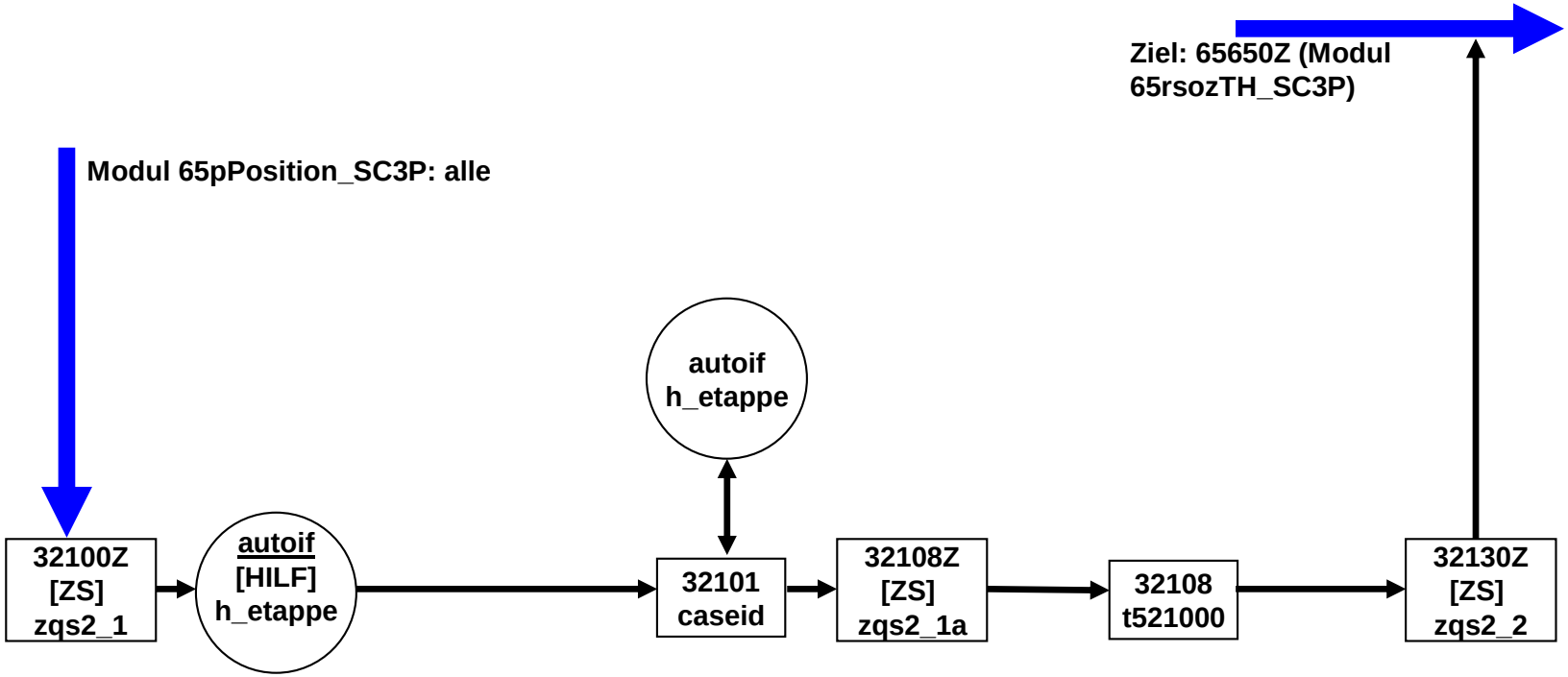

65rsozTH_SC3P E6P (1 von 2)

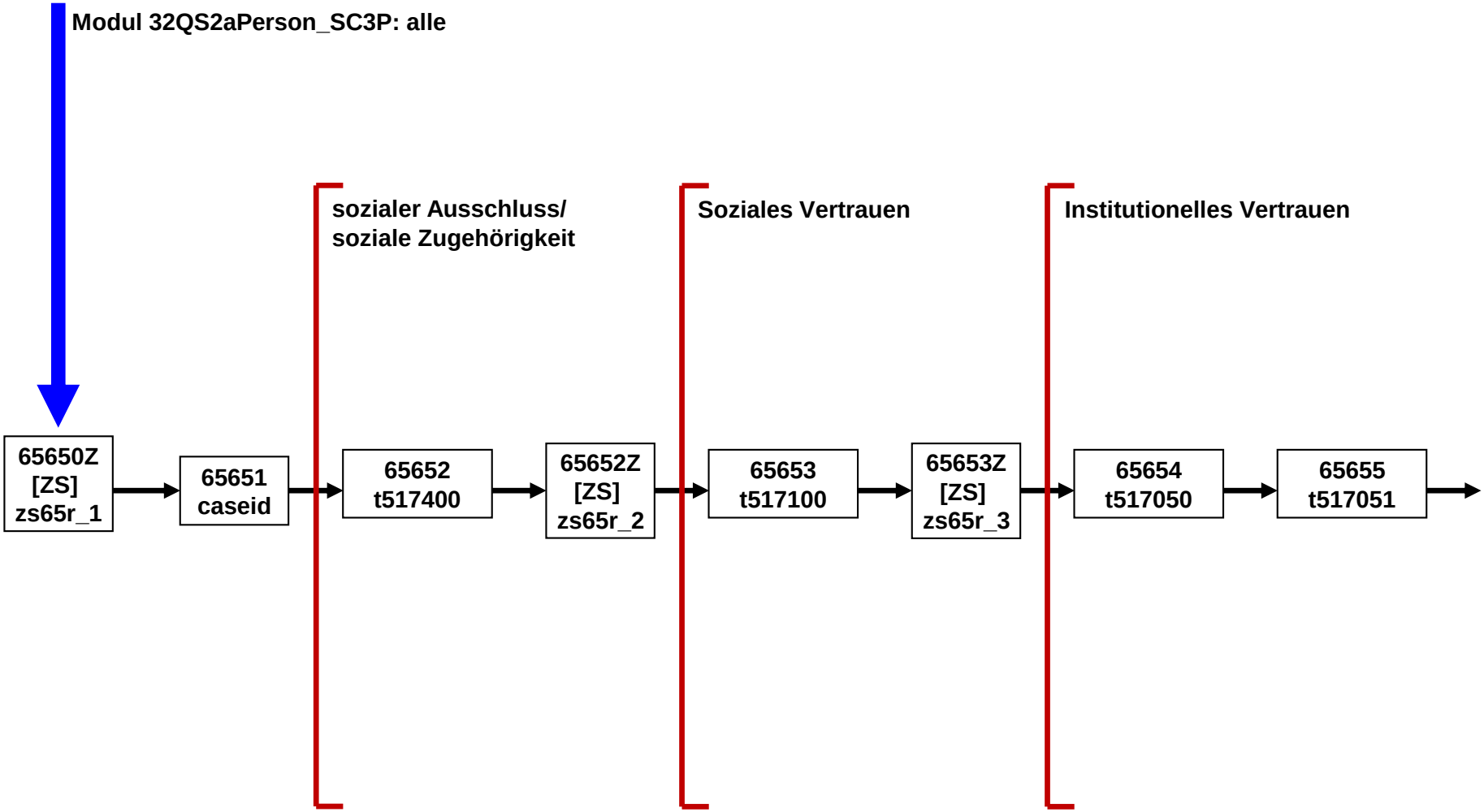

65rsozTH_SC3P E6P (2 von 2)

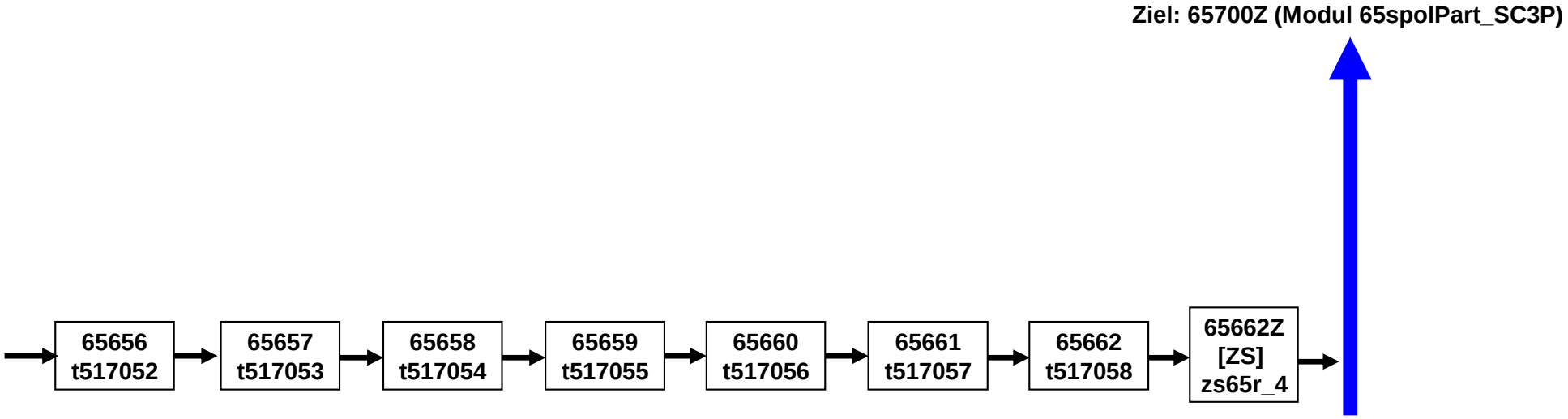

65spolPart_SC3P E6P (1 von 2)

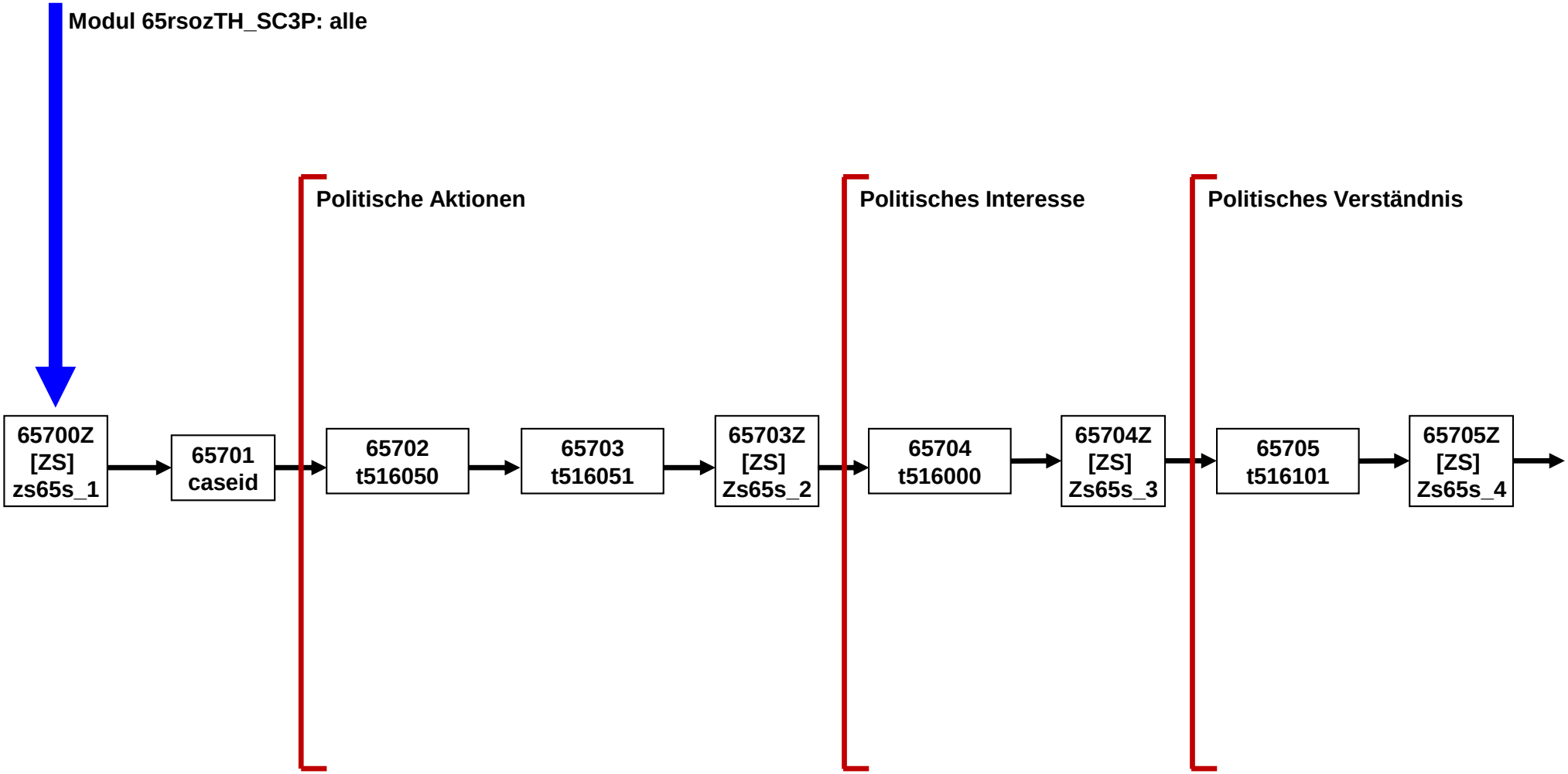

65spolPart_SC3P E6P (2 von 2)

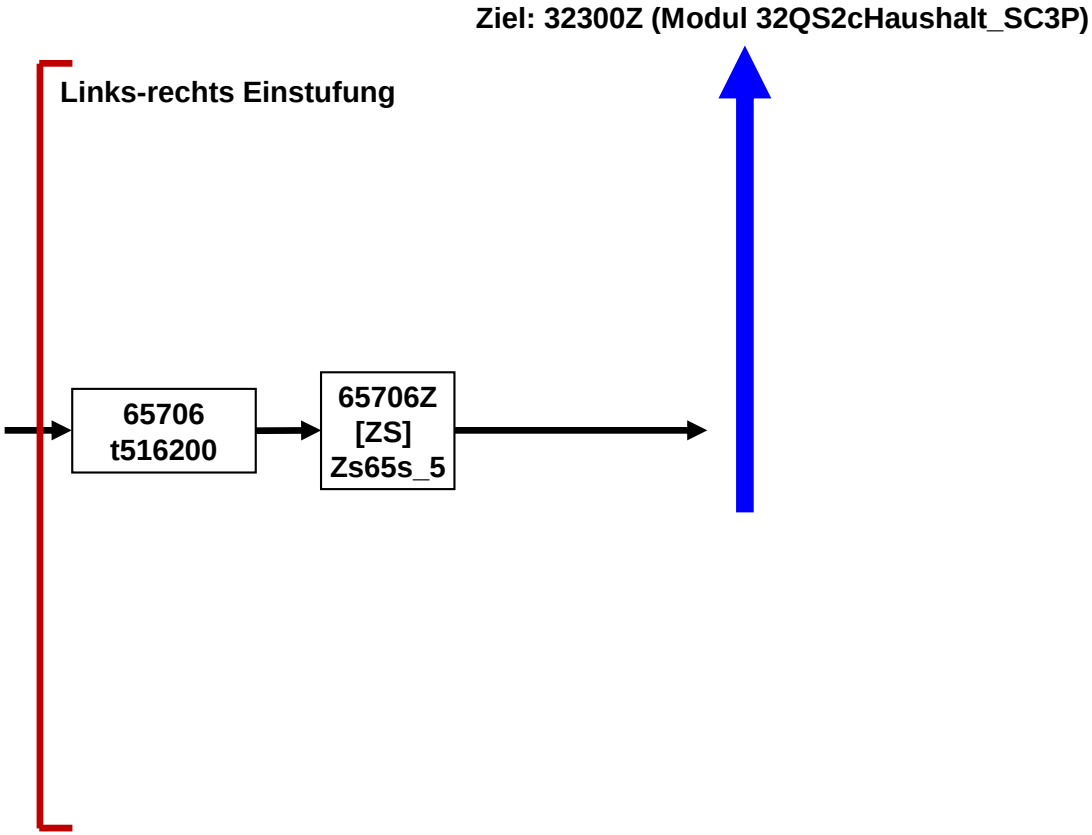

32QS2cHaushalt_SC3P E6P (1 von 2)

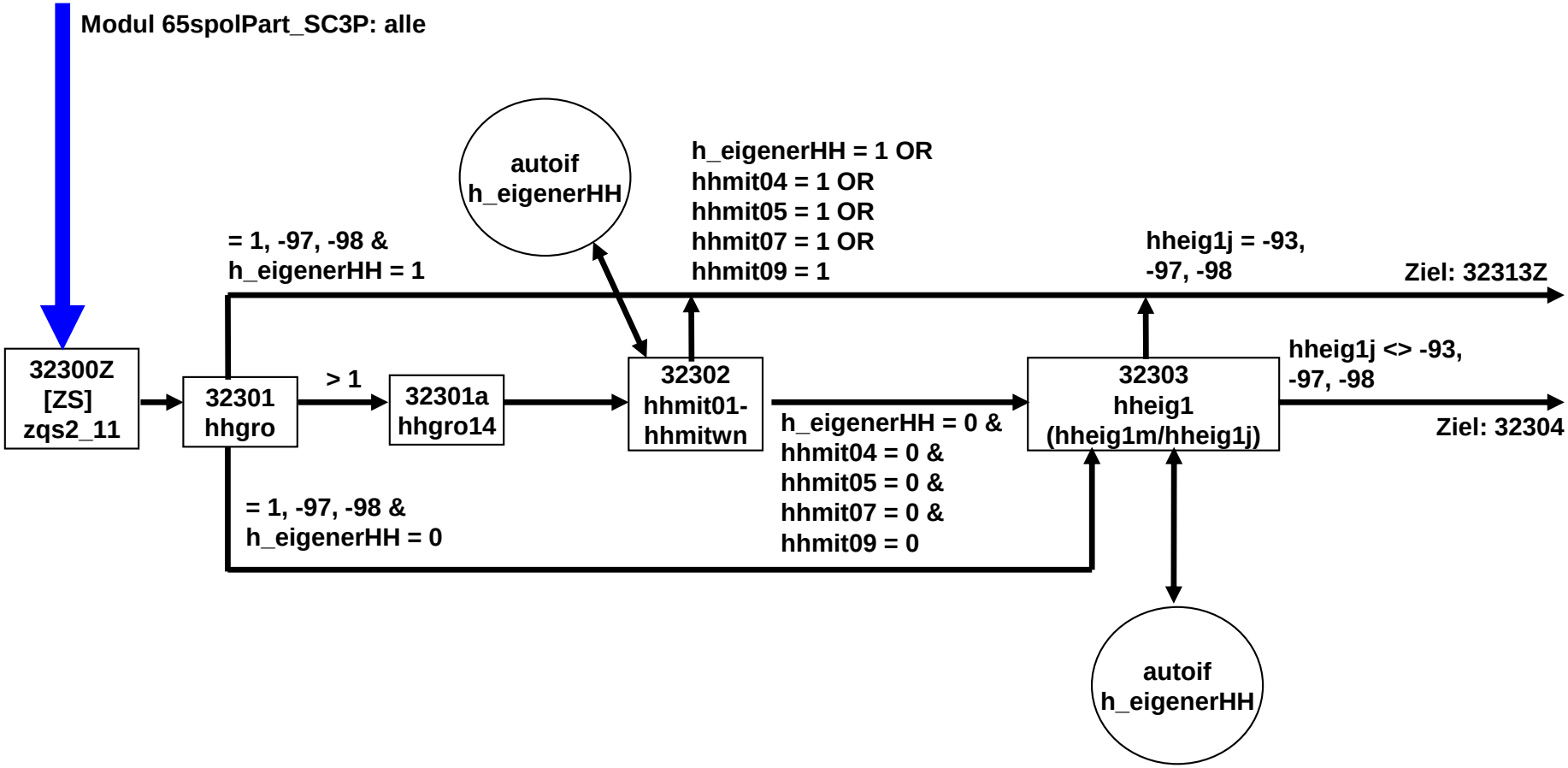

32QS2cHaushalt_SC3P E6P (2 von 2)

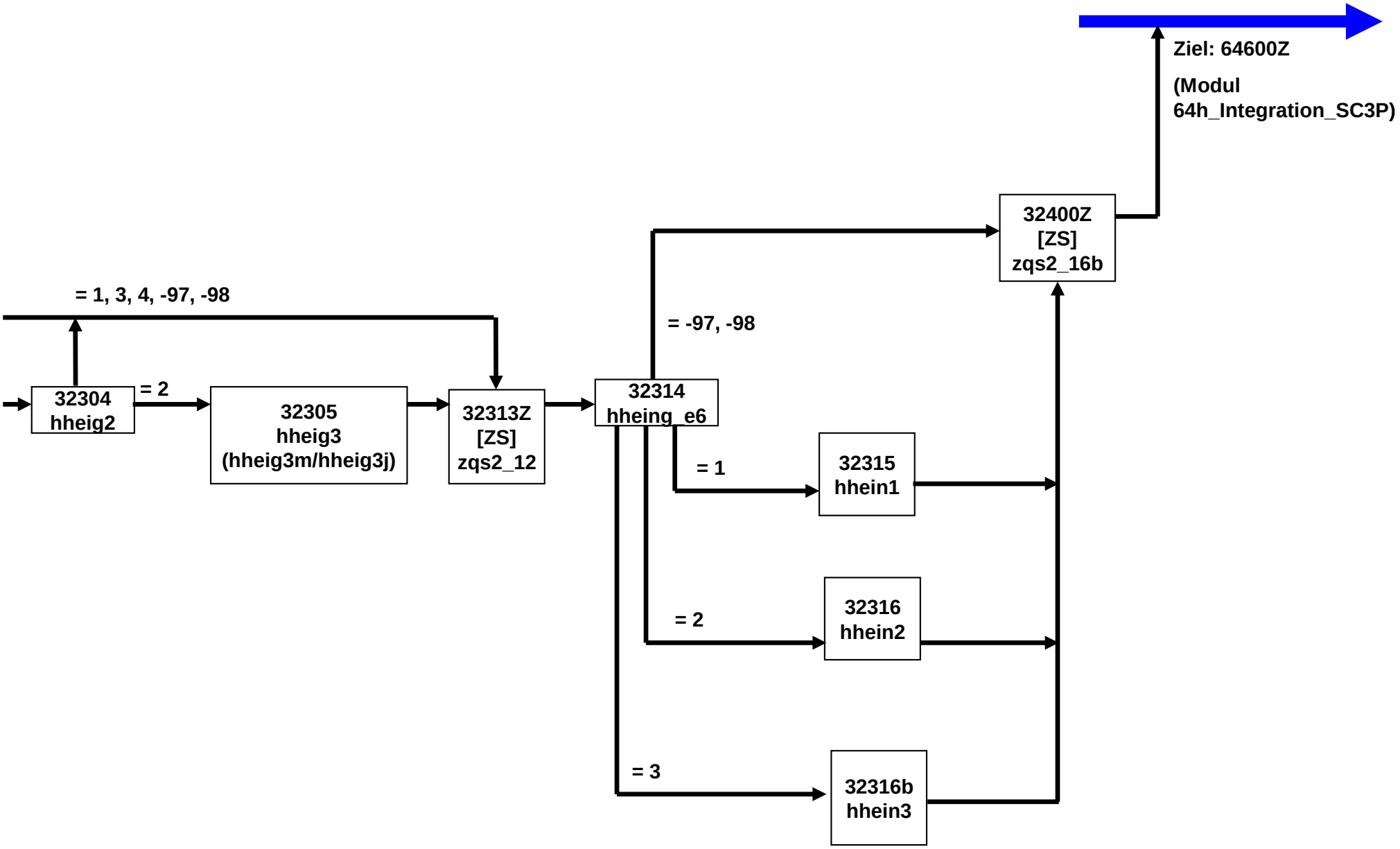

64h_Integration_SC3P E6P (1 von 2)

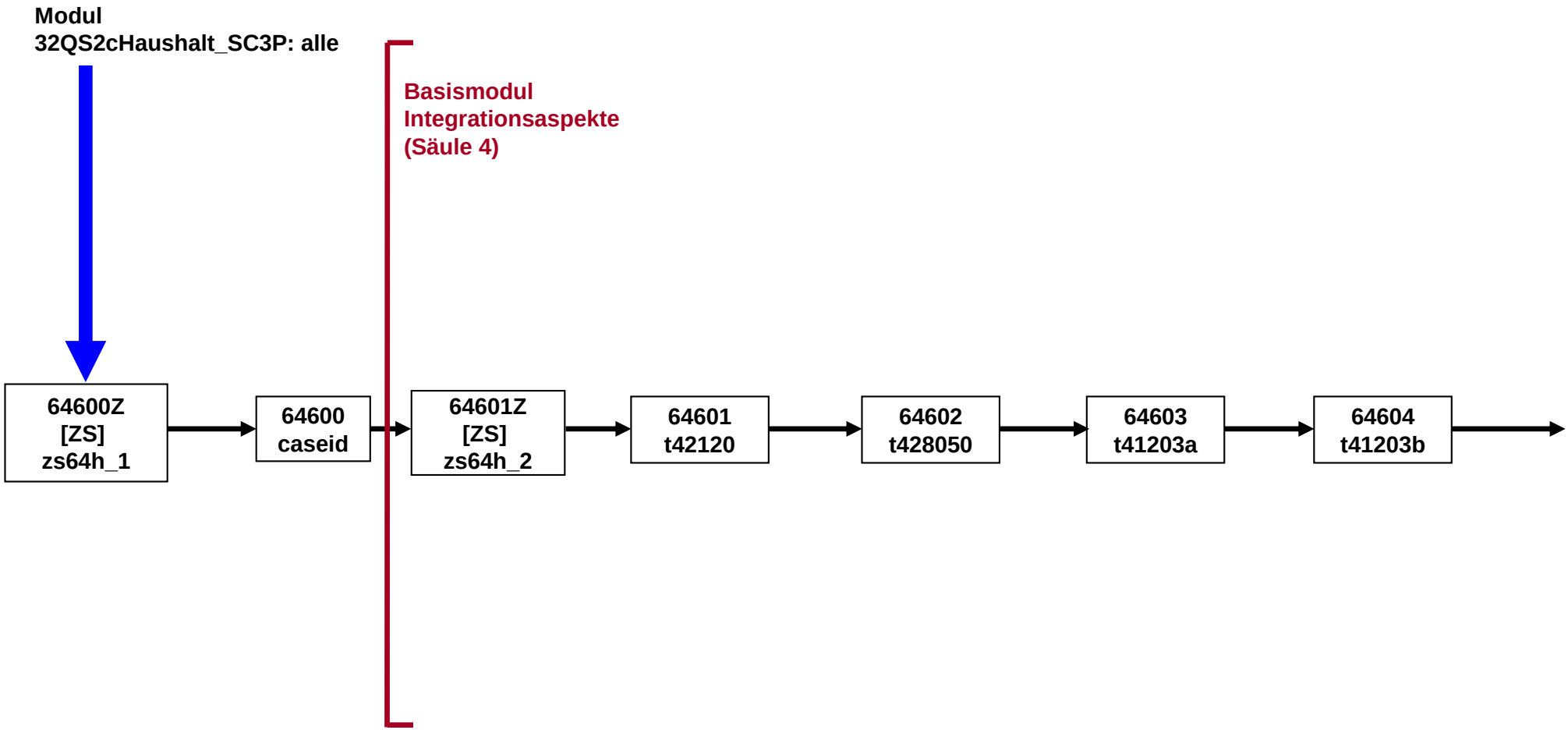

64h_Integration_SC3P E6P (2 von 2)

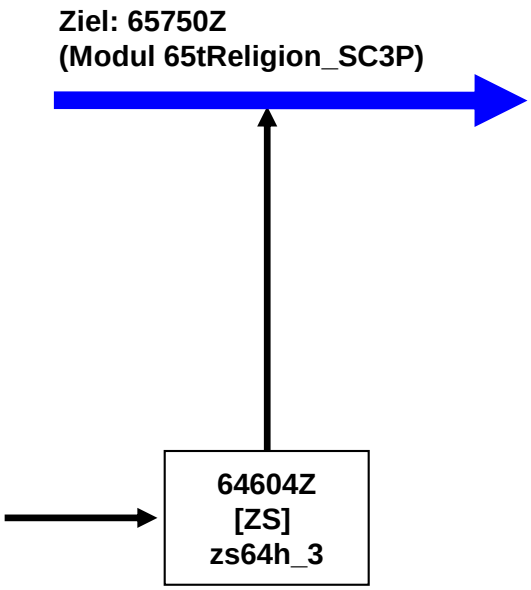

65tReligion_SC3P E6P (1 von 2)

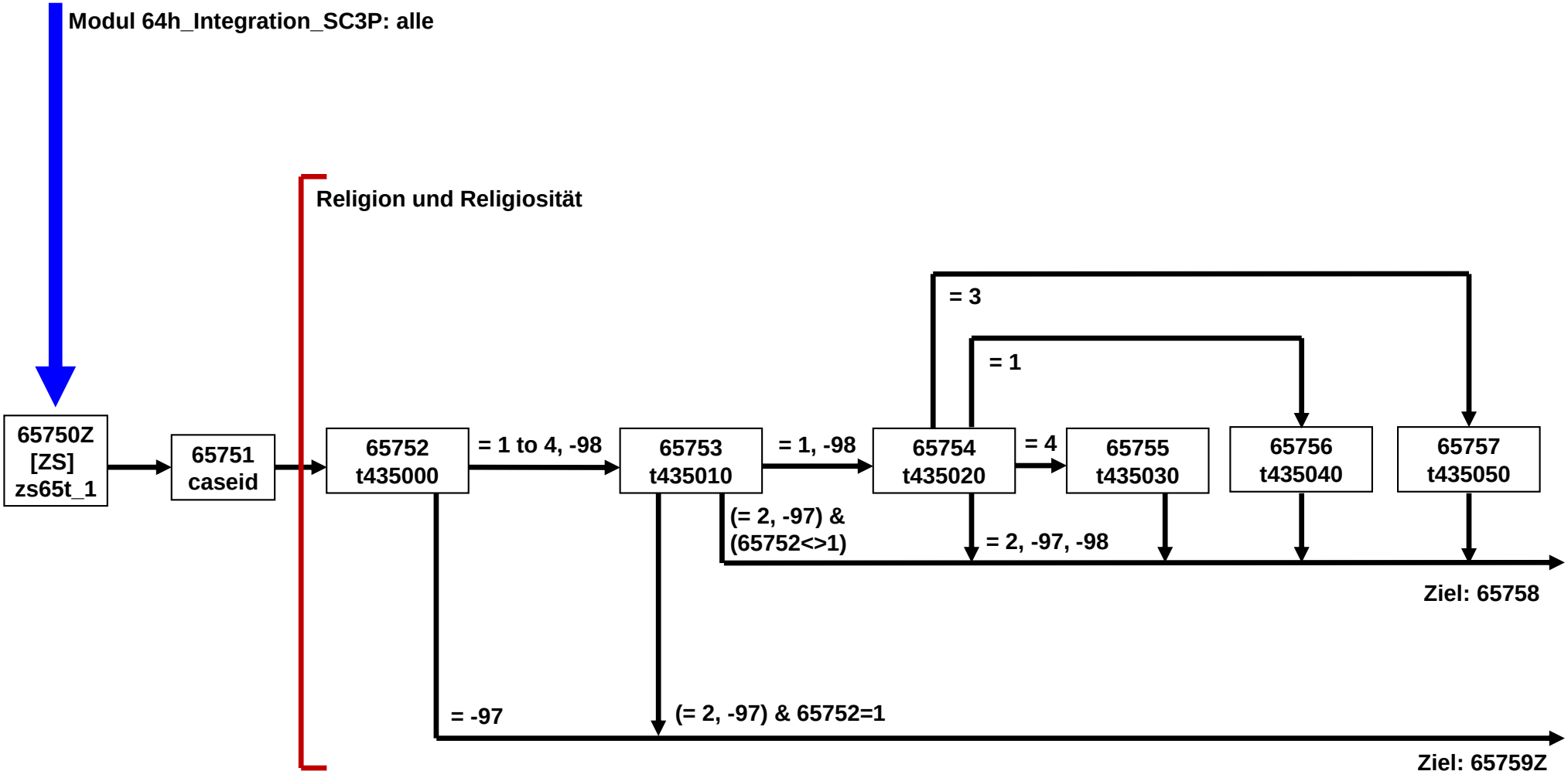

65tReligion_SC3P E6P (2 von 2)

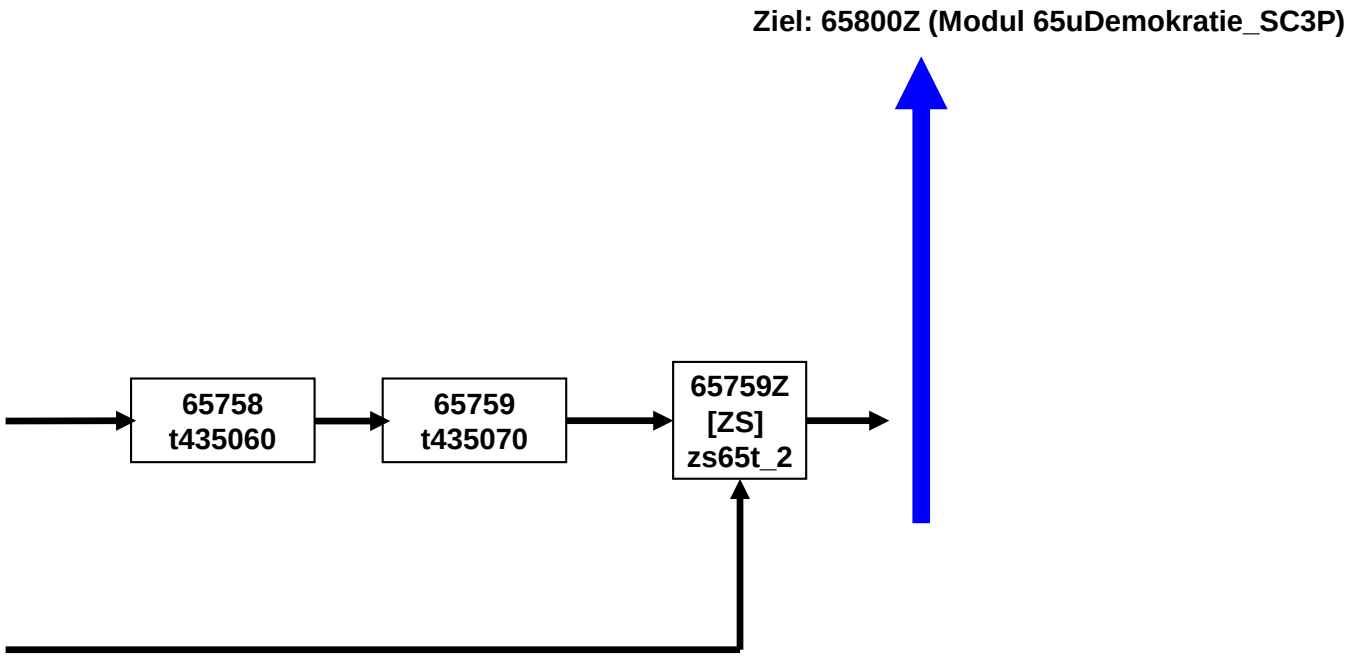

65uDemokratie_SC3P E6P (1 von 1)

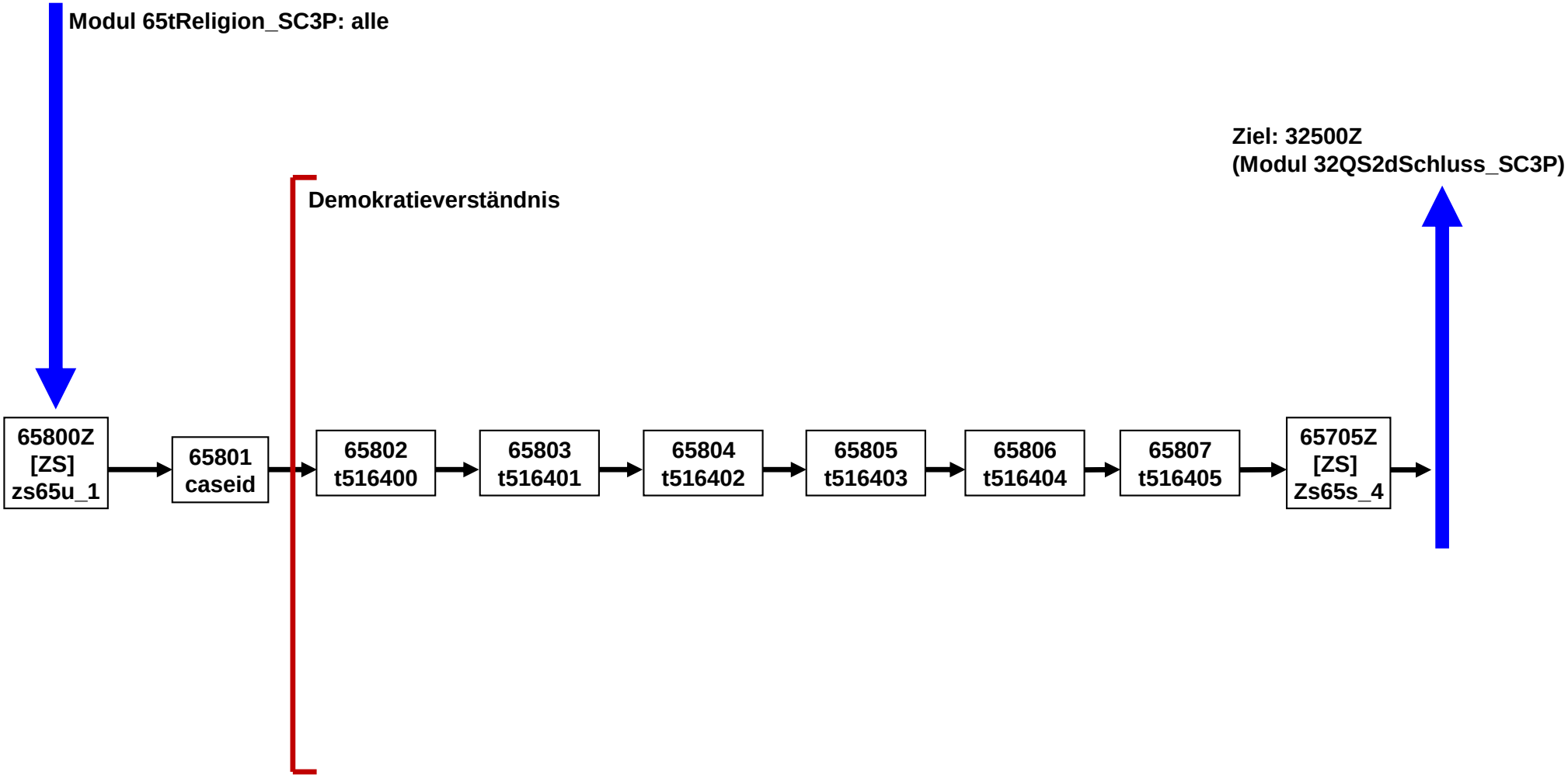

32dQS2_SC3P-Schluss E6P (1 von 3)

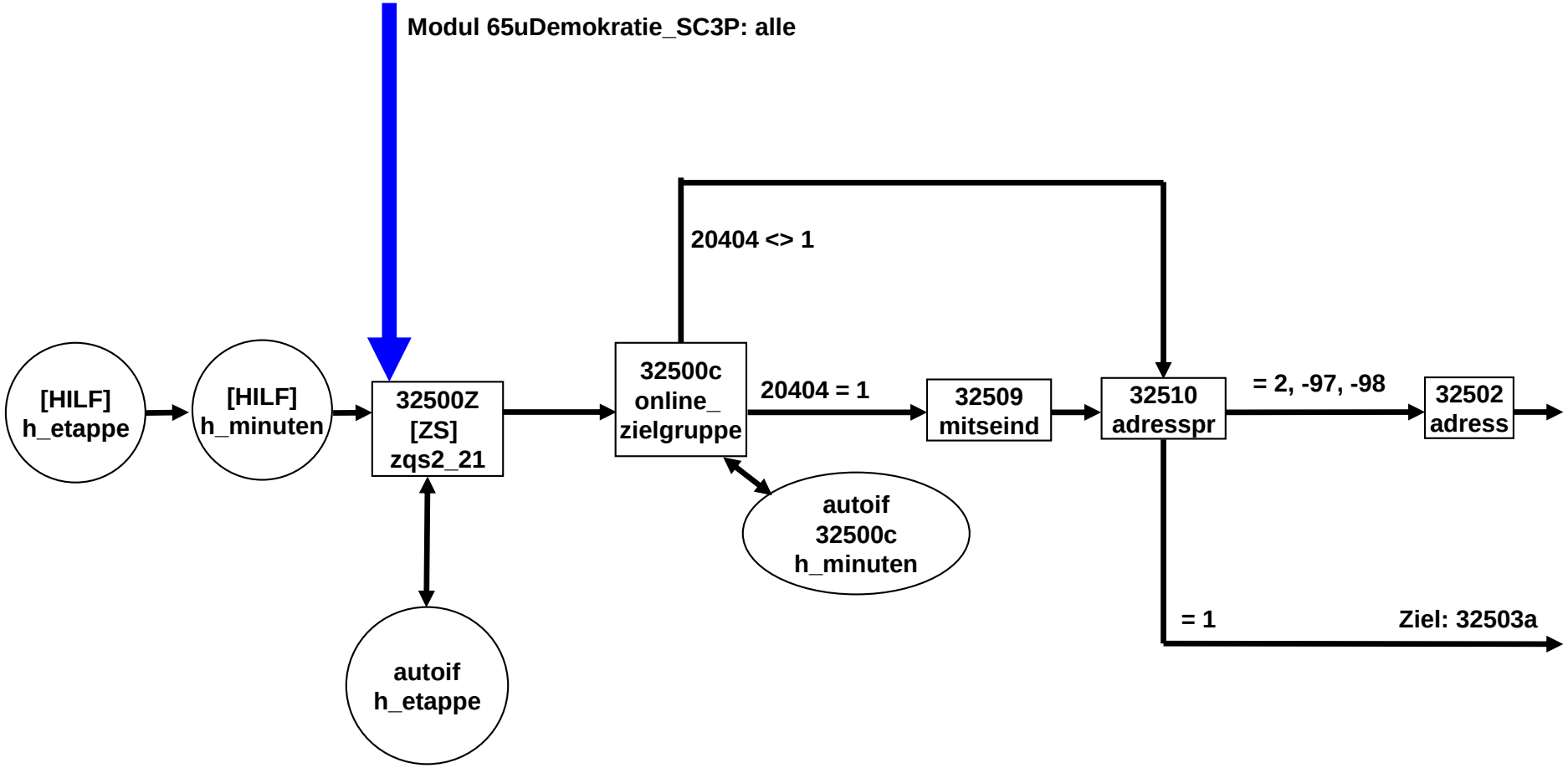

32dQS2_SC3P-Schluss E6P (2 von 3)

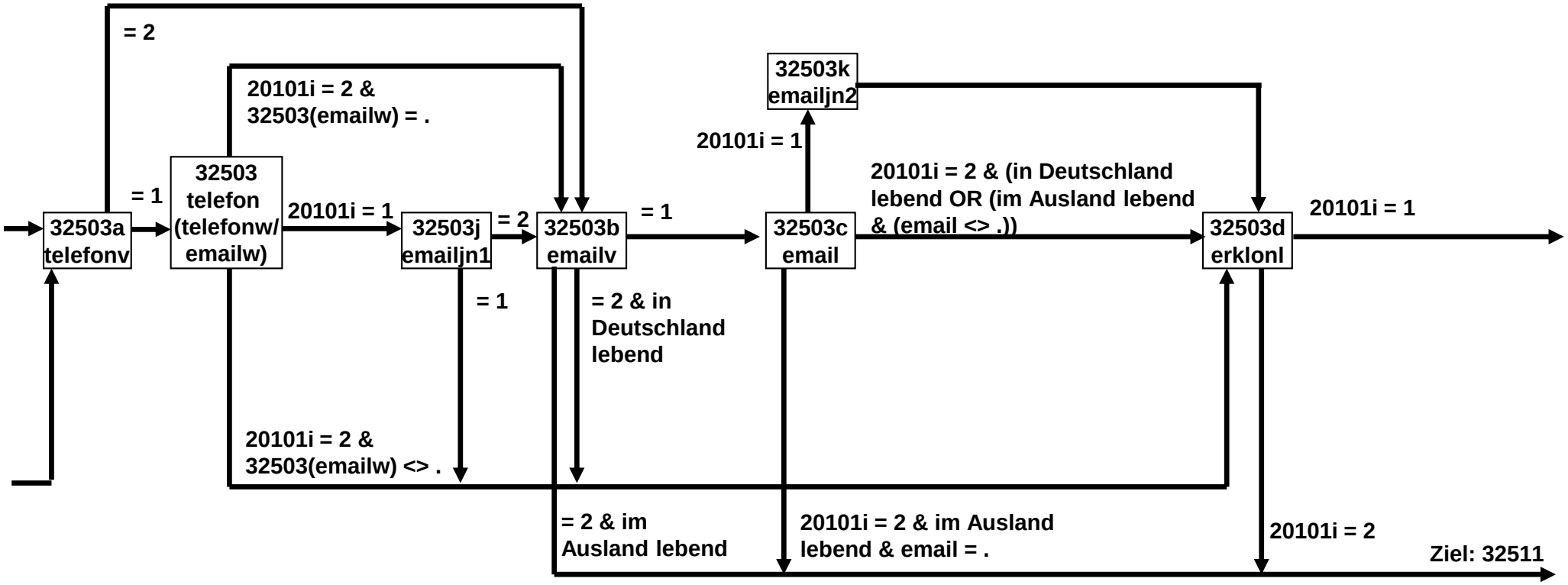

32dQS2_SC3P-Schluss E6P (3 von 3)

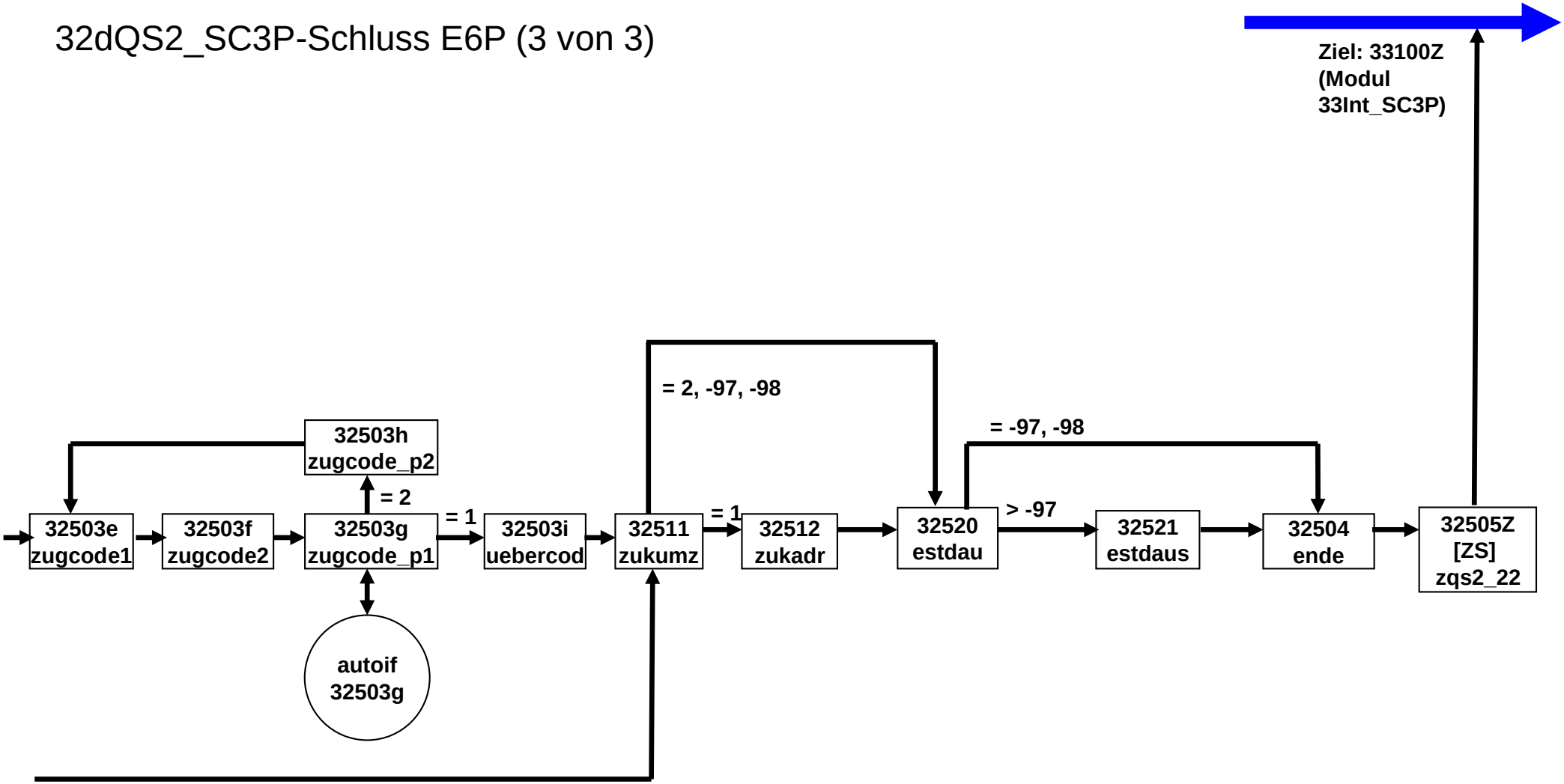

33 Interviewerfragen SC3P E6P (1 von 1)

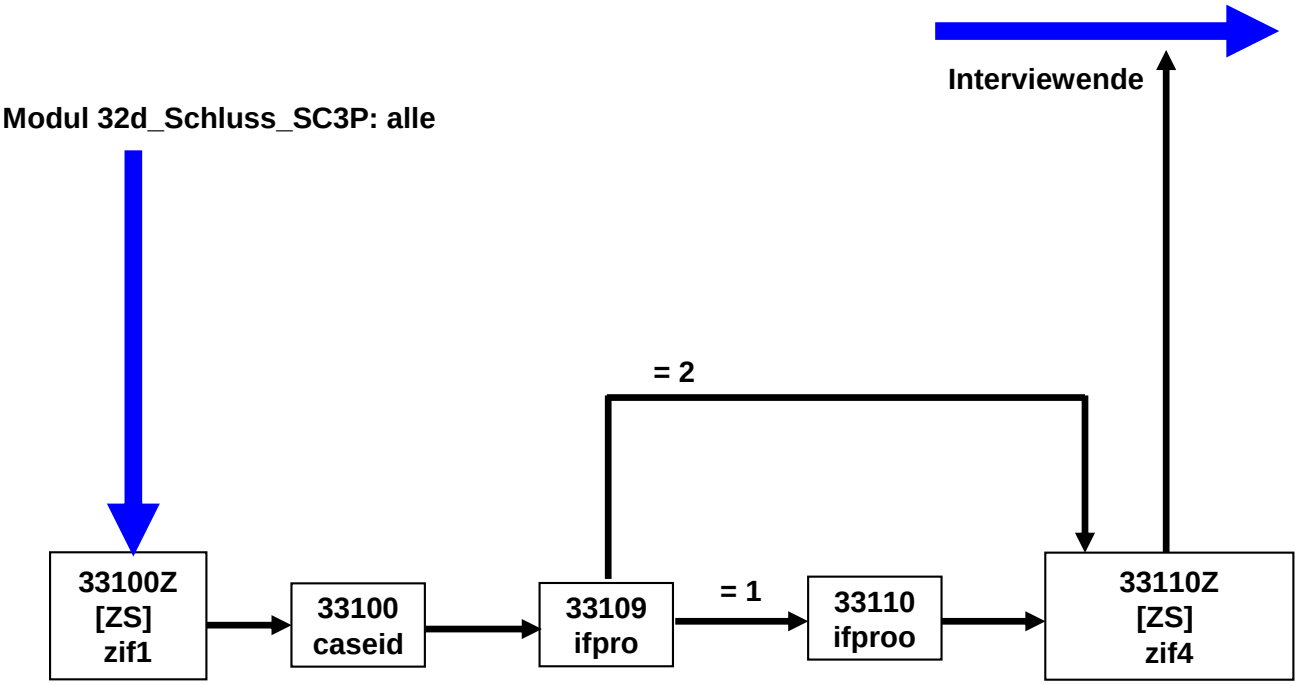

4 Online-Befragung, CAWI

4.1 Programmiervorlage

Seite 1

	--st: **Screeningmodul_SC3 Online B133** **Grundlage: Feldversion V2 B132** **Version 1.03** **Stand: 19.07.2019** --end--
55200Z	--va: **[ZS] ZS1a** --fn: **55200Z** --vb: Zeitstempel 1 Screening --fr: [ZS] Zeitstempel 1 Screening --af: **goto 55200** --end--
	--va: **[HILF] h_cohort** --vb: Startkohorte --fr: [HILF] Startkohorte --we: 1: Startkohorte 1 2: Startkohorte 2 3: Startkohorte 3 4: Startkohorte 4 5: Startkohorte 5 6: Startkohorte 6 --end--
55200	--va: **caseid** --fn: **55200** --vb: Personennummer --fr: [AUTO] Personennummer --ac: **autoif () h_cohort = 3** --af: **goto 55201** --end--

	--st: **Screeningmodul_SC3 Online B133** **Grundlage: Feldversion V2 B132** **Version 1.03** **Stand: 19.07.2019** --end--
55200Z	--va: **[ZS] ZS1a** --fn: **55200Z** --vb: Zeitstempel 1 Screening --fr: [ZS] Zeitstempel 1 Screening --af: **goto 55200** --end--
	--va: **[HILF] h_cohort** --vb: Startkohorte --fr: [HILF] Startkohorte --we: 1: Startkohorte 1 2: Startkohorte 2 3: Startkohorte 3 4: Startkohorte 4 5: Startkohorte 5 6: Startkohorte 6 --end--
55200	--va: **caseid** --fn: **55200** --vb: Personennummer --fr: [AUTO] Personennummer --ac: **autoif () h_cohort = 3** --af: **goto 55201** --end--

55201	--va: **intro1** --fn: **55201** --vb: intro1 --fr: Vielen Dank, dass Sie bereits am persönlichen Interview teilgenommen haben. Herzlich willkommen zur Online-Befragung! Nach der Teilnahme an diesem zweiten Teil erhalten Sie das Ihnen zugesagte Dankeschön. In diesem Fragebogen geht es um verschiedene Themen: Wir fragen zum Beispiel, für welche Zwecke Sie digitale Medien und digitale Geräte nutzen und wie wichtig diese Medien und Geräte für Sie sind. Wir möchten wissen, was Ihrer Meinung nach zu beruflichem Erfolg führt. Und schließlich haben wir einige Fragen zum Umgang mit Freundinnen und Freunden. Die Teilnahme an dieser Befragung ist freiwillig. Wir versichern Ihnen, dass alle Daten streng vertraulich behandelt und nur für wissenschaftliche Zwecke genutzt werden. Für Ihre Mitwirkung an dieser wichtigen Studie möchten wir uns sehr herzlich bei Ihnen bedanken. Ihr NEPS-Team --we: 1: weiter --af: **goto 55202** --end--
55202	--va: **intro2** --fn: **55202** --vb: intro2 --fr: Hier finden Sie noch ein paar Hinweise zum Ausfüllen des Fragebogens: Benutzen Sie bitte zum Blättern ausschließlich die auf jeder Fragebogenseite unten eingeblendeten Buttons. In den meisten Fällen können Sie Ihre Antwort durch einen Mausklick im Antwortfeld geben. Sollten Sie sich einmal geirrt haben, klicken Sie einfach erneut in das richtige Antwortfeld. Mit dem Button ZURÜCK können Sie sich die Antworten auf der vorherigen Bildschirmseite ansehen. Sie können die Befragung auch unterbrechen und zu einem späteren Zeitpunkt fortsetzen. Bitte nutzen Sie dann den gleichen Zugangsweg, den Sie auch beim ersten Mal genutzt haben. --we: 1: weiter --af: **goto 55203b** --end--

55203b	--va: **screening2** --fn: **55203b** --vb: Screening 2 --fr: Die Fragen in dieser Online-Befragung unterscheiden sich je nachdem, wo Sie sich in Ihrer Bildungslaufbahn derzeit befinden. Geben Sie darum bitte zunächst noch einmal an, was Sie zurzeit !!hauptsächlich!! machen. --we: 1: Ich besuche eine Schule um einen allgemeinbildenden Schulabschluss zu machen. 2: Ich mache eine berufliche Ausbildung. 3: Ich mache beides: eine berufliche Ausbildung und gleichzeitig einen allgemeinbildenden Schulabschluss. 4: Ich studiere (auch Duales Studium, Verwaltungsfachhochschule etc.). 5: Ich mache eine berufsvorbereitende Maßnahme. 6: Ich arbeite. 7: Ich mache etwas anderes. [-90: keine Angabe] --af: **if (55203b = 1) goto 55105** **if (55203b = 2, 3) goto 55203c** **if (55203b = 4, 5, -90) goto 55108b** **if (55203b = 6, 7) goto 55203g** --end--
55203c	--va: **screening3** --fn: **55203c** --vb: Screening 3 --fr: Sind Sie bereits im letzten Ausbildungsjahr? --we: 1: ja 2: nein [-90: keine Angabe] --af: **if (55203c = 1) goto 55203d** **if (55203c = 2, -90) goto 55108b** --end--

55203d	--va: **screening4** --fn: **55203d** --vb: Screening 4 --fr: Bitte geben Sie noch einmal an, mit wem Sie Ihren Ausbildungsvertrag abgeschlossen haben. War das… --we: 1: ein richtiger Ausbildungsbetrieb, z. B. eine Firma, ein Geschäft, eine Behörde oder eine Praxis 2: eine Ausbildungsstätte oder ein Berufsbildungswerk, wo nur ausgebildet wird 3: eine berufliche Schule 4: Ich habe keinen Ausbildungsvertrag abgeschlossen. [-90: keine Angabe] --af: **goto 55108b** --end--
55203g	--va: **screening5** --fn: **55203g** --vb: Screening 5 --fr: Studieren Sie nebenher (auch Duales Studium, Verwaltungsfachhochschule etc.)? --we: 1: ja 2: nein [-90: keine Angabe] --af: **goto 55108b** --end--

55105	--va: **QSC3** --fn: **55105** --vb: Welche Schulform besuchen Sie? --fr: Bitte geben Sie auch noch einmal an, welche Schulform Sie derzeit besuchen. --in: Zutreffendes bitte anklicken. --we: 4: Hauptschule 5: Realschule 6: verbundene Haupt- und Realschule, auch Sekundar-, Regel-, Mittel-, Ober- und Wirtschaftsschule, Regionale Schule, Erweiterte Realschule, Realschule plus, Gemeinschaftsschule, Werkrealschule, Stadtteilschule, Mittelstufenschule 8: Gymnasium, auch Kolleg 10: Gesamtschule, auch integrierte Schulen, integrierte Sekundarschule (Berlin) 11: Waldorfschule 12: Sonder-/Förderschule, auch Förderzentrum 13: berufliche Schule, zur Erreichung eines allgemein bildenden Schulabschlusses, z. B. Fachoberschule 14: andere Schule [-90: keine Angabe] --af: **if (55105 = 8, 13, 14) goto 55105a** **if (55105= 4, 5, 6, 10, 11, 12, -90) goto 55108** --end--
55105a	--va: **QS3a** --fn: **55105a** --vb: Welche Schulform besuchen Sie?, detailliert --fr: **if (55105 = 14)** Was ist das für eine andere Schule? **if (55105 = 13)** Was ist das für eine berufliche Schule? **if (55105 = 8)** Was ist das für ein Gymnasium genau? --we: **if (55105 = 13, 14)** [Schulliste A] **if (55105 = 8)** [Schulliste B] -96: Schule nicht in Liste [-90: keine Angabe] --af: **goto 55108** --end--

55108	--va: **QSC3c** --fn: **55108** --vb: Allgemeinbildende oder berufliche Schule --fr: [AUTO] Allgemeinbildende oder berufliche Schule --we: 1: Allgemeinbildende Schule 2: Berufliche Schule [-90: keine Angabe] --ac: **autoif((55105 = 4, 5, 6, 10, 11, 12) OR (55105a = 1, 3 to 6, 8, 9, 11)) 55108 = 1** **autoif(55105a = 2, 7, 10, 12 to 27) 55108 = 2** **autoif(55105 = -90 OR (55105a = -90, -96)) 55108 = -90** --af: **goto 55108a** --end--
55108a	--va: **abschluss** --fn: **55108a** --vb: angestrebter Schulabschluss --fr: Welchen Schulabschluss wollen Sie dort machen? --in: Zutreffendes bitte anklicken. --we: 1: einfacher Hauptschulabschluss auch: Berufsbildungsreife, Berufsreife, Erster allgemeinbildender Schulabschluss, Mittelschulabschluss (in Bayern) 2: qualifizierender oder qualifizierter Hauptschulabschluss auch: Erweiterte Berufsbildungsreife, Berufsreife mit Leistungsfeststellung, Sekundarabschluss I – Hauptschulabschluss, Hauptschulabschluss nach Klasse 10, qualifizierender Mittelschulabschluss (in Bayern) 3: Realschulabschluss auch: Mittlere Reife, Mittlerer Schulabschluss, Wirtschaftsschulabschluss, Fachschulabschluss, Fachoberschulreife, Mittlerer Abschluss, Mittlerer Bildungsabschluss, Erweiterter/Qualifizierter Sekundarabschluss, Erweiterter/Qualifizierter Realschulabschluss 4: Fachhochschulreife 5: andere Hochschulreife (Abitur) 6: Sonder-/Förderschulabschluss 7: anderer Abschluss [-90: keine Angabe] --af: **goto 55108b** --end--

55108b	--va: **gruppe** --fn: **55108b** --vb: Zielgruppe in der Onlinebefragung --fr: [AUTO] Zielgruppe in der Onlinebefragung --we: 2: individuell Nachverfolgte/gymnasiale Oberstufe Etappe 6 3: Auszubildende im letzten Ausbildungsjahr 4: Studierende 5: nur Online-AddOn --ac: **autoif () 55108b = 5** **autoif (55203b = 1 & (55108a = 4, 5)) 55108b = 2** **autoif ((55203b = 2, 3) & (55203c = 1 & 55203d = 1) 55108b = 3** **autoif (55203b = 4 OR 55203g = 1) 55108b = 4** --af: **goto 55202Z** --end--
55202Z	--va: **[ZS] ZS1** --fn: **55202Z** --vb: Zeitstempel 2 Screening --fr: [ZS] Zeitstempel 2 Screening --af: **goto 66100Z (Online-AddOn_SC3)** --end--

	--st: **Online-AddOn_SC3** **Online B133** **Grundlage: NEU** **Version 1.03** **Stand: 14.08.2019** --end--
66100Z	--va: **[ZS] zaddon1** --fn: **66100Z** --vb: Zeitstempel 1 Online-AddOn --fr: [ZS] Zeitstempel 1 Online-AddOn --af: **goto 66101** --ef: **Screeningmodul: ALLE** --end--
66101	--va: **caseid** --fn: **66101** --vb: Personennummer --fr: [AUTO] Personennummer --af: **goto 66102** --end--
	--st: **S2: IT Lernen - Digitale Lernumwelt** --end--
	--hin: Fragen 66102 und 66103 auf einem Screen als Matrix darstellen. --end--

66102	--va: **S2DLU3** --fn: **66102** --vb: Digitale Lernumwelt: Nutzungsintensität (1/2) Wochenende --fr: Jetzt geht es um Ihre Erfahrungen mit digitalen Geräten und dem Internet: Wie lange verwenden Sie das Internet pro Tag? a) Am Wochenende --in: Bitte in jeder Zeile ein Kästchen ankreuzen. --we: 1: gar nicht 2: bis unter 1 Stunde 3: 1 bis unter 2 Stunden 4: 2 bis unter 4 Stunden 5: 4 bis unter 6 Stunden 6: 6 bis unter 8 Stunden 7: 8 bis unter 10 Stunden 8: 10 bis unter 12 Stunden 9: 12 bis unter 14 Stunden 10: 14 Stunden und mehr [-90: keine Angabe] --af: **goto 66103** --end--

66103	--va: **S2DLU4** --fn: **66103** --vb: Digitale Lernumwelt: Nutzungsintensität (2/2) unter der Woche --fr: b) Unter der Woche --we: 1: gar nicht 2: bis unter 1 Stunde 3: 1 bis unter 2 Stunden 4: 2 bis unter 4 Stunden 5: 4 bis unter 6 Stunden 6: 6 bis unter 8 Stunden 7: 8 bis unter 10 Stunden 8: 10 bis unter 12 Stunden 9: 12 bis unter 14 Stunden 10: 14 Stunden und mehr [-90: keine Angabe] --af: **goto 66104** --end--
	--hin: Fragen 66104, 66105, 66106, 66107 auf einem Screen als Matrix darstellen. --end--

66104	--va: **S2DLU5** --fn: **66104** --vb: Digitale Lernumwelt: Verwendungszweck (1/4) Einholen von Informationen --fr: Wie oft verwenden Sie im Beruf und Privatleben digitale Geräte oder digitale Medien für folgende Aktivitäten? a) Einholen von Informationen und Wissen (z. B. Produktbeschreibungen, Öffnungszeiten, Wikipedia) --in: Bitte denken Sie an verschiedene Arten von digitalen Geräten, wie z. B. Desktop-Computer, Laptops, Smartphones und Tablets. --we: 1: mehrmals täglich 2: einmal täglich 3: mehrmals in der Woche 4: einmal in der Woche 5: mehrmals im Monat 6: einmal im Monat 7: seltener 8: nie [-90: keine Angabe] --af: **goto 66105** --end--
66105	--va: **S2DLU6** --fn: **66105** --vb: Digitale Lernumwelt: Verwendungszweck (2/4) Teilen von Informationen --fr: b) Teilen von Informationen (z. B. Bloggen, Twittern, Bilder oder Videos hochladen) --we: 1: mehrmals täglich 2: einmal täglich 3: mehrmals in der Woche 4: einmal in der Woche 5: mehrmals im Monat 6: einmal im Monat 7: seltener 8: nie [-90: keine Angabe] --af: **goto 66106** --end--

66106	--va: **S2DLU7** --fn: **66106** --vb: Digitale Lernumwelt: Verwendungszweck (3/4) Lernen --fr: c) Lernen (z. B. Vokabeltrainer, Nachhilfeprogramm, Führerschein-App) --we: 1: mehrmals täglich 2: einmal täglich 3: mehrmals in der Woche 4: einmal in der Woche 5: mehrmals im Monat 6: einmal im Monat 7: seltener 8: nie [-90: keine Angabe] --af: **goto 66107** --end--
66107	--va: **S2DLU8** --fn: **66107** --vb: Digitale Lernumwelt: Verwendungszweck (4/4) Arbeiten --fr: d) Arbeiten (z. B. Texte schreiben, Tabellenkalkulation, Videos bearbeiten, Datenbanken führen, App oder Homepage programmieren) --we: 1: mehrmals täglich 2: einmal täglich 3: mehrmals in der Woche 4: einmal in der Woche 5: mehrmals im Monat 6: einmal im Monat 7: seltener 8: nie [-90: keine Angabe] --af: **if (66107 = 1 to 6) goto 66108** **if ((66107 = 7, 8, -90) & (66106 = 1 to 6)) goto 66117** **if ((66107 = 7, 8, -90) & (66106 = 7, 8, -90) & (66105 = 1 to 6)) goto 66126** **if ((66107 = 7, 8, -90) & (66106 = 7, 8, -90) & (66105 = 7, 8, -90) & (66104 = 1 to 6)) goto 66135** **if ((66107 = 7, 8, -90) & (66106 = 7, 8, -90) & (66105 = 7, 8, -90) & (66104 = 7, 8, -90)) goto 66144Z** --end--

	--hin: Fragen 66108-66113 auf einem Screen als Matrix darstellen. --end--
66108	--va: **S2DLU5a** --fn: **66108** --vb: Digitale Lernumwelt: Verwendungszweck (4/4) Arbeiten: Einschätzung (1/6) Herausforderung --fr: Sie haben angegeben, dass Sie digitale Geräte und Medien zum Arbeiten nutzen. Denken Sie bitte an das letzte Mal, als Sie dies getan haben. Wie sehr treffen die folgenden Aussagen darauf zu? a) Die Situation hat mich herausgefordert. --in: Bitte in jeder Zeile ein Kästchen anklicken. --we: 1: trifft nicht zu 2: trifft eher nicht zu 3: trifft eher zu 4: trifft zu [-90: keine Angabe] --af: **goto 66109** --end--
66109	--va: **S2DLU5b** --fn: **66109** --vb: Digitale Lernumwelt: Verwendungszweck (4/4) Arbeiten: Einschätzung (2/6) Erfahrung --fr: b) Ich konnte mein Wissen und meine Erfahrung einsetzen. --we: 1: trifft nicht zu 2: trifft eher nicht zu 3: trifft eher zu 4: trifft zu [-90: keine Angabe] --af: **goto 66110** --end--

66110	--va: **S2DLU5c** --fn: **66110** --vb: Digitale Lernumwelt: Verwendungszweck (4/4) Arbeiten: Einschätzung (3/6) Nachdenken --fr: c) Ich musste viel nachdenken. --we: 1: trifft nicht zu 2: trifft eher nicht zu 3: trifft eher zu 4: trifft zu [-90: keine Angabe] --af: **goto 66111** --end--
66111	--va: **S2DLU5d** --fn: **66111** --vb: Digitale Lernumwelt: Verwendungszweck (4/4) Arbeiten: Einschätzung (4/6) Erleichterungen --fr: d) Frühere ähnliche Erfahrungen haben die Situation erleichtert. --we: 1: trifft nicht zu 2: trifft eher nicht zu 3: trifft eher zu 4: trifft zu [-90: keine Angabe] --af: **goto 66112** --end--

66112	--va: **S2DLU5e** --fn: **66112** --vb: Digitale Lernumwelt: Verwendungszweck (4/4) Arbeiten: Einschätzung (5/6) starke Konzentration --fr: e) Ich musste mich stark konzentrieren. --we: 1: trifft nicht zu 2: trifft eher nicht zu 3: trifft eher zu 4: trifft zu [-90: keine Angabe] --af: **goto 66113** --end--
66113	--va: **S2DLU5f** --fn: **66113** --vb: Digitale Lernumwelt: Verwendungszweck (4/4) Arbeiten: Einschätzung (6/6) Schwierig zu lösen --fr: f) Ich fand die Situation schwierig zu lösen. --we: 1: trifft nicht zu 2: trifft eher nicht zu 3: trifft eher zu 4: trifft zu [-90: keine Angabe] --af: **goto 66114** --end--
66114	--va: **S2DLU5x** --fn: **66114** --vb: Digitale Lernumwelt: Verwendungszweck (4/4) Arbeiten: Freiwilligkeit --fr: Wie kam es zu dieser Aktivität? --we: 1: Sie war für mich verpflichtend. 2: Sie war für mich freiwillig. [-90: keine Angabe] --af: **goto 66115** --end--

66115	--va: **S2DLU5y** --fn: **66115** --vb: Digitale Lernumwelt: Verwendungszweck (4/4) Arbeiten: Zusammenarbeit --fr: Haben Sie in der Situation mit anderen zusammengearbeitet? --we: 1: ja 2: nein [-90: keine Angabe] --af: **goto 66116** --end--
66116	--va: **S2DLU5z** --fn: **66116** --vb: Digitale Lernumwelt: Verwendungszweck (4/4) Arbeiten: Hilfe --fr: Haben Sie sich in der Situation Hilfe geholt? --we: 1: ja 2: nein [-90: keine Angabe] --af: **if (66106 = 1 to 6) goto 66117** **if ((66106 = 7, 8, -90) & (66105 = 1 to 6)) goto 66126** **if ((66106 = 7, 8, -90) & (66105 = 7, 8, -90) & (66104 = 1 to 6)) goto 66135** **if ((66106 = 7, 8, -90) & (66105 = 7, 8, -90) & (66104 = 7, 8, -90)) goto 66144Z** --end--
	--hin: Fragen 66117-66122 auf einem Screen als Matrix darstellen. --end--

66117	--va: **S2DLU6a** --fn: **66117** --vb: Digitale Lernumwelt: Verwendungszweck (3/4) Lernen: Einschätzung (1/6) Herausforderung --fr: Sie haben angegeben, dass Sie digitale Geräte und Medien zum Lernen nutzen. Denken Sie bitte an das letzte Mal, als Sie dies getan haben. Wie sehr treffen die folgenden Aussagen darauf zu? a) Die Situation hat mich herausgefordert. --in: Bitte in jeder Zeile ein Kästchen anklicken. --we: 1: trifft nicht zu 2: trifft eher nicht zu 3: trifft eher zu 4: trifft zu [-90: keine Angabe] --af: **goto 66118** --end--
66118	--va: **S2DLU6b** --fn: **66118** --vb: Digitale Lernumwelt: Verwendungszweck (3/4) Lernen: Einschätzung (2/6) Erfahrung --fr: b) Ich konnte mein Wissen und meine Erfahrung einsetzen. --we: 1: trifft nicht zu 2: trifft eher nicht zu 3: trifft eher zu 4: trifft zu [-90: keine Angabe] --af: **goto 66119** --end--

66119	--va: **S2DLU6c** --fn: **66119** --vb: Digitale Lernumwelt: Verwendungszweck (3/4) Lernen: Einschätzung (3/6) Nachdenken --fr: c) Ich musste viel nachdenken. --we: 1: trifft nicht zu 2: trifft eher nicht zu 3: trifft eher zu 4: trifft zu [-90: keine Angabe] --af: **goto 66120** --end--
66120	--va: **S2DLU6d** --fn: **66120** --vb: Digitale Lernumwelt: Verwendungszweck (3/4) Lernen: Einschätzung (4/6) Erleichterungen --fr: d) Frühere ähnliche Erfahrungen haben die Situation erleichtert. --we: 1: trifft nicht zu 2: trifft eher nicht zu 3: trifft eher zu 4: trifft zu [-90: keine Angabe] --af: **goto 66121** --end--

66121	--va: **S2DLU6e** --fn: **66121** --vb: Digitale Lernumwelt: Verwendungszweck (3/4) Lernen: Einschätzung (5/6) starke Konzentration --fr: e) Ich musste mich stark konzentrieren. --we: 1: trifft nicht zu 2: trifft eher nicht zu 3: trifft eher zu 4: trifft zu [-90: keine Angabe] --af: **goto 66122** --end--
66122	--va: **S2DLU6f** --fn: **66122** --vb: Digitale Lernumwelt: Verwendungszweck (3/4) Lernen: Einschätzung (6/6) Schwierig zu lösen --fr: f) Ich fand die Situation schwierig zu lösen. --we: 1: trifft nicht zu 2: trifft eher nicht zu 3: trifft eher zu 4: trifft zu [-90: keine Angabe] --af: **goto 66123** --end--
66123	--va: **S2DLU6x** --fn: **66123** --vb: Digitale Lernumwelt: Verwendungszweck (3/4) Lernen: Freiwilligkeit --fr: Wie kam es zu dieser Aktivität? --we: 1: Sie war für mich verpflichtend. 2: Sie war für mich freiwillig. [-90: keine Angabe] --af: **goto 66124** --end--

66124	--va: **S2DLU6y** --fn: **66124** --vb: Digitale Lernumwelt: Verwendungszweck (3/4) Lernen: Zusammenarbeit --fr: Haben Sie in der Situation mit anderen zusammengearbeitet? --we: 1: ja 2: nein [-90: keine Angabe] --af: **goto 66125** --end--
66125	--va: **S2DLU6z** --fn: **66125** --vb: Digitale Lernumwelt: Verwendungszweck (3/4) Lernen: Hilfe --fr: Haben Sie sich in der Situation Hilfe geholt? --we: 1: ja 2: nein [-90: keine Angabe] --af: **if (66105 = 1 to 6) goto 66126** **if ((66105 = 7, 8, -90) & (66104 = 1 to 6)) goto 66135** **if ((66105 = 7, 8, -90) & (66104 = 7, 8, -90)) goto 66144Z** --end--
	--hin: Fragen 66126-66131 auf einem Screen als Matrix darstellen. --end--

66126	--va: **S2DLU7a** --fn: **66126** --vb: Digitale Lernumwelt: Verwendungszweck (2/4) Teilen von Informationen: Einschätzung (1/6) Herausforderung --fr: Sie haben angegeben, dass Sie digitale Geräte und Medien zum Teilen von Informationen nutzen. Denken Sie bitte an das letzte Mal, als Sie dies getan haben. Wie sehr treffen die folgenden Aussagen darauf zu? a) Die Situation hat mich herausgefordert. --in: Bitte in jeder Zeile ein Kästchen anklicken. --we: 1: trifft nicht zu 2: trifft eher nicht zu 3: trifft eher zu 4: trifft zu [-90: keine Angabe] --af: **goto 66127** --end--
66127	--va: **S2DLU7b** --fn: **66127** --vb: Digitale Lernumwelt: Verwendungszweck (2/4) Teilen von Informationen: Einschätzung (2/6) Erfahrung --fr: b) Ich konnte mein Wissen und meine Erfahrung einsetzen. --we: 1: trifft nicht zu 2: trifft eher nicht zu 3: trifft eher zu 4: trifft zu [-90: keine Angabe] --af: **goto 66128** --end--

66128	--va: **S2DLU7c** --fn: **66128** --vb: Digitale Lernumwelt: Verwendungszweck (2/4) Teilen von Informationen: Einschätzung (3/6) Nachdenken --fr: c) Ich musste viel nachdenken. --we: 1: trifft nicht zu 2: trifft eher nicht zu 3: trifft eher zu 4: trifft zu [-90: keine Angabe] --af: **goto 66129** --end--
66129	--va: **S2DLU7d** --fn: **66129** --vb: Digitale Lernumwelt: Verwendungszweck (2/4) Teilen von Informationen: Einschätzung (4/6) Erleichterungen --fr: d) Frühere ähnliche Erfahrungen haben die Situation erleichtert. --we: 1: trifft nicht zu 2: trifft eher nicht zu 3: trifft eher zu 4: trifft zu [-90: keine Angabe] --af: **goto 66130** --end--

66130	--va: **S2DLU7e** --fn: **66130** --vb: Digitale Lernumwelt: Verwendungszweck (2/4) Teilen von Informationen: Einschätzung (5/6) starke Konzentration --fr: e) Ich musste mich stark konzentrieren. --we: 1: trifft nicht zu 2: trifft eher nicht zu 3: trifft eher zu 4: trifft zu [-90: keine Angabe] --af: **goto 66131** --end--
66131	--va: **S2DLU7f** --fn: **66131** --vb: Digitale Lernumwelt: Verwendungszweck (2/4) Teilen von Informationen: Einschätzung (6/6) Schwierig zu lösen --fr: f) Ich fand die Situation schwierig zu lösen. --we: 1: trifft nicht zu 2: trifft eher nicht zu 3: trifft eher zu 4: trifft zu [-90: keine Angabe] --af: **goto 66132** --end--

66132	--va: **S2DLU7x** --fn: **66132** --vb: Digitale Lernumwelt: Verwendungszweck (2/4) Teilen von Informationen: Freiwilligkeit --fr: Wie kam es zu dieser Aktivität? . --we: 1: Sie war für mich verpflichtend. 2: Sie war für mich freiwillig. [-90: keine Angabe] --af: **goto 66133** --end--
66133	--va: **S2DLU7y** --fn: **66133** --vb: Digitale Lernumwelt: Verwendungszweck (2/4) Teilen von Informationen: Zusammenarbeit --fr: Haben Sie in der Situation mit anderen zusammengearbeitet? --we: 1: ja 2: nein [-90: keine Angabe] --af: **goto 66134** --end--
66134	--va: **S2DLU7z** --fn: **66134** --vb: Digitale Lernumwelt: Verwendungszweck (2/4) Teilen von Informationen: Hilfe --fr: Haben Sie sich in der Situation Hilfe geholt? --we: 1: ja 2: nein [-90: keine Angabe] --af: **if (66104 = 1 to 6) goto 66135** **if (66104 = 7, 8, -90) goto 66144Z** --end--

	--hin: Fragen 66135-66140 auf einem Screen als Matrix darstellen. --end--
66135	--va: **S2DLU8a** --fn: **66135** --vb: Digitale Lernumwelt: Verwendungszweck (1/4) Einholen von Informationen: Einschätzung: Einschätzung (1/6) Herausforderung --fr: Sie haben angegeben, dass Sie digitale Geräte und Medien zum Einholen von Informationen und Wissen nutzen. Denken Sie bitte an das letzte Mal, als Sie dies getan haben. Wie sehr treffen die folgenden Aussagen darauf zu? a) Die Situation hat mich herausgefordert. --in: Bitte in jeder Zeile ein Kästchen anklicken. --we: 1: trifft nicht zu 2: trifft eher nicht zu 3: trifft eher zu 4: trifft zu [-90: keine Angabe] --af: **goto 66136** --end--
66136	--va: **S2DLU8b** --fn: **66136** --vb: Digitale Lernumwelt: Verwendungszweck (1/4) Einholen von Informationen: Einschätzung (2/6) Erfahrung --fr: b) Ich konnte mein Wissen und meine Erfahrung einsetzen. --we: 1: trifft nicht zu 2: trifft eher nicht zu 3: trifft eher zu 4: trifft zu [-90: keine Angabe] --af: **goto 66137** --end--

66137	--va: **S2DLU8c** --fn: **66137** --vb: Digitale Lernumwelt: Verwendungszweck (1/4) Einholen von Informationen: Einschätzung (3/6) Nachdenken --fr: c) Ich musste viel nachdenken. --we: 1: trifft nicht zu 2: trifft eher nicht zu 3: trifft eher zu 4: trifft zu [-90: keine Angabe] --af: **goto 66138** --end--
66138	--va: **S2DLU8d** --fn: **66138** --vb: Digitale Lernumwelt: Verwendungszweck (1/4) Einholen von Informationen: Einschätzung (4/6) Erleichterungen --fr: d) Frühere ähnliche Erfahrungen haben die Situation erleichtert. --we: 1: trifft nicht zu 2: trifft eher nicht zu 3: trifft eher zu 4: trifft zu [-90: keine Angabe] --af: **goto 66139** --end--

66139	--va: **S2DLU8e** --fn: **66139** --vb: Digitale Lernumwelt: Verwendungszweck (1/4) Einholen von Informationen: Einschätzung (5/6) starke Konzentration --fr: e) Ich musste mich stark konzentrieren. --we: 1: trifft nicht zu 2: trifft eher nicht zu 3: trifft eher zu 4: trifft zu [-90: keine Angabe] --af: **goto 66140** --end--
66140	--va: **S2DLU8f** --fn: **66140** --vb: Digitale Lernumwelt: Verwendungszweck (1/4) Einholen von Informationen: Einschätzung (6/6) Schwierig zu lösen --fr: f) Ich fand die Situation schwierig zu lösen. --we: 1: trifft nicht zu 2: trifft eher nicht zu 3: trifft eher zu 4: trifft zu [-90: keine Angabe] --af: **goto 66141** --end--

66141	--va: **S2DLU8x** --fn: **66141** --vb: Digitale Lernumwelt: Verwendungszweck (1/4) Einholen von Informationen: Freiwilligkeit --fr: Wie kam es zu dieser Aktivität? --we: 1: Sie war für mich verpflichtend. 2: Sie war für mich freiwillig. [-90: keine Angabe] --af: **goto 66142** --end--
66142	--va: **S2DLU8y** --fn: **66142** --vb: Digitale Lernumwelt: Verwendungszweck (1/4) Einholen von Informationen: Zusammenarbeit --fr: Haben Sie in der Situation mit anderen zusammengearbeitet? --we: 1: ja 2: nein [-90: keine Angabe] --af: **goto 66143** --end--
66143	--va: **S2DLU8z** --fn: **66143** --vb: Digitale Lernumwelt: Verwendungszweck (1/4) Einholen von Informationen: Hilfe --fr: Haben Sie sich in der Situation Hilfe geholt? --we: 1: ja 2: nein [-90: keine Angabe] --af: **goto 66144Z** --end--

66144Z	--va: **[ZS] zaddon2** --fn: **66144Z** --vb: Zeitstempel 2 Online-AddOn --fr: [ZS] Zeitstempel 2 Online-AddOn --af: **goto 66145** --end--
	--st: **AG Digitale Medien: ICT_Nutzungsmotive_junge_Erwachsene_IPN** --end--
	--hin: Fragen 66145 bis 66156 auf einem Screen darstellen. --end--
66145	--va: **tf66145** --fn: **66145** --vb: Informationssuche: bequem Informationen zu bestimmten Themen suchen --fr: Bei den folgenden Aussagen geht es um Gründe oder Anlässe, wofür Sie digitale Geräte oder digitale Medien nutzen. Wie wichtig sind Ihnen folgende Gründe oder Anlässe bei der Nutzung digitaler Geräte oder digitaler Medien? Ich nutze digitale Geräte oder digitale Medien… …, weil ich dort bequem Informationen zu bestimmten Themen suchen kann. --in: Bitte denken Sie auch hier an verschiedene Arten von digitalen Geräten, wie z. B. Desktop-Computer, Laptops, Smartphones und Tablets. Markieren Sie bitte in jeder Zeile, wie wichtig die folgenden Gründe für Sie sind! --we: 1: sehr wichtig 2: wichtig 3: eher wichtig 4: eher unwichtig 5: unwichtig 6: ganz unwichtig [-90: keine Angabe] --af: **goto 66146** --end--

66146	--va: **tf66146** --fn: **66146** --vb: Informationssuche: mehr Informationen zur Verfügung als anderswo --fr: [NCS] Wie wichtig sind Ihnen folgende Gründe oder Anlässe bei der Nutzung digitaler Geräte oder digitaler Medien? Ich nutze digitale Geräte oder digitale Medien… …, weil mir dort mehr Informationen zur Verfügung stehen als anderswo (z. B. Bücher, Zeitschriften). --in: Bitte denken Sie auch hier an verschiedene Arten von digitalen Geräten, wie z. B. Desktop-Computer, Laptops, Smartphones und Tablets. Markieren Sie bitte in jeder Zeile, wie wichtig die folgenden Gründe für Sie sind! --we: 1: sehr wichtig 2: wichtig 3: eher wichtig 4: eher unwichtig 5: unwichtig 6: ganz unwichtig [-90: keine Angabe] --af: **goto 66147** --end--

66147	--va: **tf66147** --fn: **66147** --vb: Informationssuche: nützliche Dinge lernen --fr: [NCS] Wie wichtig sind Ihnen folgende Gründe oder Anlässe bei der Nutzung digitaler Geräte oder digitaler Medien? Ich nutze digitale Geräte oder digitale Medien … …, weil ich auf diese Weise nützliche Dinge lernen kann. --in: Bitte denken Sie auch hier an verschiedene Arten von digitalen Geräten, wie z. B. Desktop-Computer, Laptops, Smartphones und Tablets. Markieren Sie bitte in jeder Zeile, wie wichtig die folgenden Gründe für Sie sind! --we: 1: sehr wichtig 2: wichtig 3: eher wichtig 4: eher unwichtig 5: unwichtig 6: ganz unwichtig [-90: keine Angabe] --af: **goto 66148** --end--

66148	--va: **tf66148** --fn: **66148** --vb: Lernen / Arbeiten: Texte oder Präsentationen erstellen --fr: [NCS] Wie wichtig sind Ihnen folgende Gründe oder Anlässe bei der Nutzung digitaler Geräte oder digitaler Medien? Ich nutze digitale Geräte oder digitale Medien … …, um Texte oder Präsentationen für die Schule oder das Studium oder im Rahmen meiner beruflichen Tätigkeit zu erstellen. --in: Bitte denken Sie auch hier an verschiedene Arten von digitalen Geräten, wie z. B. Desktop-Computer, Laptops, Smartphones und Tablets. Markieren Sie bitte in jeder Zeile, wie wichtig die folgenden Gründe für Sie sind! --we: 1: sehr wichtig 2: wichtig 3: eher wichtig 4: eher unwichtig 5: unwichtig 6: ganz unwichtig [-90: keine Angabe] --af: **goto 66149** --end--

66149	--va: **tf66149** --fn: **66149** --vb: Lernen / Arbeiten: anspruchsvolle Aufgaben erledigen --fr: [NCS] Wie wichtig sind Ihnen folgende Gründe oder Anlässe bei der Nutzung digitaler Geräte oder digitaler Medien? Ich nutze digitale Geräte oder digitale Medien … … in Ausbildung/Studium/Beruf, um anspruchsvolle Aufgaben (z. B. Umgang mit Tabellenkalkulation, Datenbanken) zu erledigen. --in: Bitte denken Sie auch hier an verschiedene Arten von digitalen Geräten, wie z. B. Desktop-Computer, Laptops, Smartphones und Tablets. Markieren Sie bitte in jeder Zeile, wie wichtig die folgenden Gründe für Sie sind! --we: 1: sehr wichtig 2: wichtig 3: eher wichtig 4: eher unwichtig 5: unwichtig 6: ganz unwichtig -93: trifft nicht zu [-90: keine Angabe] --af: **goto 66150** --end--

66150	--va: **tf66150** --fn: **66150** --vb: Lernen / Arbeiten: für Online-Tätigkeiten --fr: [NCS] Wie wichtig sind Ihnen folgende Gründe oder Anlässe bei der Nutzung digitaler Geräte oder digitaler Medien? Ich nutze digitale Geräte oder digitale Medien … … für Online-Tätigkeiten für Ausbildung/Studium/Beruf (z. B. Informationen im Internet suchen, E-Mails schreiben). --in: Bitte denken Sie auch hier an verschiedene Arten von digitalen Geräten, wie z. B. Desktop-Computer, Laptops, Smartphones und Tablets. Markieren Sie bitte in jeder Zeile, wie wichtig die folgenden Gründe für Sie sind! --we: 1: sehr wichtig 2: wichtig 3: eher wichtig 4: eher unwichtig 5: unwichtig 6: ganz unwichtig -93: trifft nicht zu [-90: keine Angabe] --af: **goto 66151** --end--

66151	--va: **tf66151** --fn: **66151** --vb: Sozialer Austausch: über das Internet neue Leute kennenlernen --fr: [NCS] Wie wichtig sind Ihnen folgende Gründe oder Anlässe bei der Nutzung digitaler Geräte oder digitaler Medien? Ich nutze digitale Geräte oder digitale Medien … …, weil ich über das Internet neue Leute kennenlernen kann. --in: Bitte denken Sie auch hier an verschiedene Arten von digitalen Geräten, wie z. B. Desktop-Computer, Laptops, Smartphones und Tablets. Markieren Sie bitte in jeder Zeile, wie wichtig die folgenden Gründe für Sie sind! --we: 1: sehr wichtig 2: wichtig 3: eher wichtig 4: eher unwichtig 5: unwichtig 6: ganz unwichtig [-90: keine Angabe] --af: **goto 66152** --end--

66152	--va: **tf66152** --fn: **66152** --vb: Sozialer Austausch: über das Internet von neuen Leuten kennengelernt werden --fr: [NCS] Wie wichtig sind Ihnen folgende Gründe oder Anlässe bei der Nutzung digitaler Geräte oder digitaler Medien? Ich nutze digitale Geräte oder digitale Medien … …, weil mich über das Internet neue Leute kennenlernen können. --in: Bitte denken Sie auch hier an verschiedene Arten von digitalen Geräten, wie z. B. Desktop-Computer, Laptops, Smartphones und Tablets. Markieren Sie bitte in jeder Zeile, wie wichtig die folgenden Gründe für Sie sind! --we: 1: sehr wichtig 2: wichtig 3: eher wichtig 4: eher unwichtig 5: unwichtig 6: ganz unwichtig [-90: keine Angabe] --af: **goto 66153** --end--

66153	--va: **tf66153** --fn: **66153** --vb: Sozialer Austausch: im Internet andere Leute treffen, die sind wie ich --fr: [NCS] Wie wichtig sind Ihnen folgende Gründe oder Anlässe bei der Nutzung digitaler Geräte oder digitaler Medien? Ich nutze digitale Geräte oder digitale Medien … …, weil ich im Internet andere Leute treffe, die wie ich sind. --in: Bitte denken Sie auch hier an verschiedene Arten von digitalen Geräten, wie z. B. Desktop-Computer, Laptops, Smartphones und Tablets. Markieren Sie bitte in jeder Zeile, wie wichtig die folgenden Gründe für Sie sind! --we: 1: sehr wichtig 2: wichtig 3: eher wichtig 4: eher unwichtig 5: unwichtig 6: ganz unwichtig [-90: keine Angabe] --af: **goto 66154** --end--

66154	--va: **tf66154** --fn: **66154** --vb: Selbstdarstellungsmotive: weil ich mich im Internet zeigen kann, wie ich bin --fr: [NCS] Wie wichtig sind Ihnen folgende Gründe oder Anlässe bei der Nutzung digitaler Geräte oder digitaler Medien? Ich nutze digitale Geräte oder digitale Medien … …, weil ich mich im Internet zeigen kann, wie ich bin (z. B. bei Netzwerken wie Facebook oder Instagram). --in: Bitte denken Sie auch hier an verschiedene Arten von digitalen Geräten, wie z. B. Desktop-Computer, Laptops, Smartphones und Tablets. Markieren Sie bitte in jeder Zeile, wie wichtig die folgenden Gründe für Sie sind! --we: 1: sehr wichtig 2: wichtig 3: eher wichtig 4: eher unwichtig 5: unwichtig 6: ganz unwichtig [-90: keine Angabe] --af: **goto 66155** --end--

66155	--va: **tf66155** --fn: **66155** --vb: Selbstdarstellungsmotive: über das Internet meinen Freunden Fotos von mir zeigen --fr: [NCS] Wie wichtig sind Ihnen folgende Gründe oder Anlässe bei der Nutzung digitaler Geräte oder digitaler Medien? Ich nutze digitale Geräte oder digitale Medien … …, weil ich über das Internet meinen Freundinnen und Freunden Fotos von mir zeigen kann. --in: Markieren Sie bitte in jeder Zeile, wie wichtig die folgenden Gründe für Sie sind! --we: 1: sehr wichtig 2: wichtig 3: eher wichtig 4: eher unwichtig 5: unwichtig 6: ganz unwichtig [-90: keine Angabe] --af: **goto 66156** --end--

66156	--va: **tf66156** --fn: **66156** --vb: Selbstdarstellungsmotive: über das Internet meine Gefühle ausleben und mit anderen teilen --fr: [NCS] Wie wichtig sind Ihnen folgende Gründe oder Anlässe bei der Nutzung digitaler Geräte oder digitaler Medien? Ich nutze digitale Geräte oder digitale Medien … …, weil ich über das Internet meine Gefühle (z. B. Freude, Ärger) ausleben und mit anderen teilen kann. --in: Bitte denken Sie auch hier an verschiedene Arten von digitalen Geräten, wie z. B. Desktop-Computer, Laptops, Smartphones und Tablets. Markieren Sie bitte in jeder Zeile, wie wichtig die folgenden Gründe für Sie sind! --we: 1: sehr wichtig 2: wichtig 3: eher wichtig 4: eher unwichtig 5: unwichtig 6: ganz unwichtig [-90: keine Angabe] --af: **goto 66157Z** --end--
66157Z	--va: **[ZS] zaddon3** --fn: **66157Z** --vb: Zeitstempel 3 Online-AddOn --fr: [ZS] Zeitstempel 3 Online-AddOn --af: **goto 66158** --end--
	--st: **S6: Meritokratie** --end--

66158	--va: **t67020a** --fn: **66158** --vb: Meritokratie, Agency Beliefs: anstrengen und fleißig sein --fr: Erfolg im Beruf kann von unterschiedlichen Dingen abhängen. Wie sehr stimmen Sie den folgenden, ganz allgemeinen Aussagen zu? Ob ich Erfolg im Beruf habe, hängt davon ab, … … wie sehr ich mich anstrenge und wie fleißig ich bin. --in: <<Bitte in jeder Zeile eine Antwort markieren.>> --we: 1: stimme nicht zu 2: stimme eher nicht zu 3: teils/ teils 4: stimme eher zu 5: stimme zu [-90: keine Angabe] --af: **goto 66159** --end--
66159	--va: **t67020b** --fn: **66159** --vb: Meritokratie, Agency Beliefs: begabt und intelligent sein --fr: [NCS] Erfolg im Beruf kann von unterschiedlichen Dingen abhängen. Wie sehr stimmen Sie den folgenden, ganz allgemeinen Aussagen zu? Ob ich Erfolg im Beruf habe, hängt davon ab, … … wie begabt und intelligent ich bin. --in: <<Bitte in jeder Zeile eine Antwort markieren.>> --we: 1: stimme nicht zu 2: stimme eher nicht zu 3: teils/ teils 4: stimme eher zu 5: stimme zu [-90: keine Angabe] --af: **goto 66160** --end--

66160	--va: **t67020c** --fn: **66160** --vb: Meritokratie, Agency Beliefs: Fachkenntnisse haben --fr: [NCS] Erfolg im Beruf kann von unterschiedlichen Dingen abhängen. Wie sehr stimmen Sie den folgenden, ganz allgemeinen Aussagen zu? Ob ich Erfolg im Beruf habe, hängt davon ab, … … wie gut meine Fachkenntnisse sind. --in: <<Bitte in jeder Zeile eine Antwort markieren.>> --we: 1: stimme nicht zu 2: stimme eher nicht zu 3: teils/ teils 4: stimme eher zu 5: stimme zu [-90: keine Angabe] --af: **goto 66161** --end--
66161	--va: **t67020d** --fn: **66161** --vb: Meritokratie, Agency Beliefs: Glück haben --fr: [NCS] Erfolg im Beruf kann von unterschiedlichen Dingen abhängen. Wie sehr stimmen Sie den folgenden, ganz allgemeinen Aussagen zu? Ob ich Erfolg im Beruf habe, hängt davon ab, … … wie viel Glück ich habe. --in: <<Bitte in jeder Zeile eine Antwort markieren.>> --we: 1: stimme nicht zu 2: stimme eher nicht zu 3: teils/ teils 4: stimme eher zu 5: stimme zu [-90: keine Angabe] --af: **goto 66162** --end--

66162	--va: **t67020e** --fn: **66162** --vb: Meritokratie, Agency Beliefs: gute Schulnoten --fr: [NCS] Erfolg im Beruf kann von unterschiedlichen Dingen abhängen. Wie sehr stimmen Sie den folgenden, ganz allgemeinen Aussagen zu? Ob ich Erfolg im Beruf habe, hängt davon ab, … … wie gut meine Schulnoten sind. --in: <<Bitte in jeder Zeile eine Antwort markieren.>> --we: 1: stimme nicht zu 2: stimme eher nicht zu 3: teils/ teils 4: stimme eher zu 5: stimme zu [-90: keine Angabe] --af: **goto 66163** --end--
66163	--va: **t67020f** --fn: **66163** --vb: Meritokratie, Agency Beliefs: Durchhaltevermögen besitzen --fr: [NCS] Erfolg im Beruf kann von unterschiedlichen Dingen abhängen. Wie sehr stimmen Sie den folgenden, ganz allgemeinen Aussagen zu? Ob ich Erfolg im Beruf habe, hängt davon ab, … … wie gut mein Durchhaltevermögen ist. --in: <<Bitte in jeder Zeile eine Antwort markieren.>> --we: 1: stimme nicht zu 2: stimme eher nicht zu 3: teils/ teils 4: stimme eher zu 5: stimme zu [-90: keine Angabe] --af: **goto 66164** --end--

66164	--va: **t67021a** --fn: **66164** --vb: Meritokratie, Agency Beliefs: Ranking 1 --fr: Und wenn Sie sich entscheiden müssen, welcher der vorangegangen Gründe ist Ihrer Meinung nach der wichtigste dafür, ob Sie Erfolg im Beruf haben? --in: <<Bitte eine Antwort markieren.>> --we: 1: … wie sehr ich mich anstrenge und wie fleißig ich bin. 2: … wie begabt und intelligent ich bin. 3: … wie gut meine Fachkenntnisse sind. 4: … wie viel Glück ich habe. 5: … wie gut meine Schulnoten sind. 6: … wie gut mein Durchhaltevermögen ist. [-90: keine Angabe] --af: **goto 66165** --end--
66165	--va: **t67021b** --fn: **66165** --vb: Meritokratie, Agency Beliefs: Ranking 2 --fr: Und welches ist der zweitwichtigste Grund? --in: <<Bitte eine Antwort markieren.>> --we: **if (66164 <> 1)** 1: … wie sehr ich mich anstrenge und wie fleißig ich bin. **if (66164 <> 2)** 2: … wie begabt und intelligent ich bin. **if (66164 <> 3)** 3: … wie gut meine Fachkenntnisse sind. **if (66164 <> 4)** 4: … wie viel Glück ich habe. **if (66164 <> 5)** 5: … wie gut meine Schulnoten sind. **if (66164 <> 6)** 6: … wie gut mein Durchhaltevermögen ist. [-90: keine Angabe] --af: **goto 66166** --end--

66166	--va: **t67022a** --fn: **66166** --vb: Meritokratie, Societal Beliefs: anstrengen und fleißig sein --fr: Wovon hängt es Ihrer Meinung nach in Deutschland tatsächlich ab, ob jemand Erfolg hat und sozial aufsteigt? Bitte geben Sie zu jeder der folgenden Aussagen an, in welchem Maße Sie ihr zustimmen. Man muss sich anstrengen und fleißig sein. --in: <<Bitte in jeder Zeile eine Antwort markieren.>> --we: 1: stimme überhaupt nicht zu 2: stimme eher nicht zu 3: stimme eher zu 4: stimme voll zu [-90: keine Angabe] --af: **goto 66167** --end--
66167	--va: **t67022b** --fn: **66167** --vb: Meritokratie, Societal Beliefs: andere ausnutzen --fr: [NCS] Wovon hängt es Ihrer Meinung nach in Deutschland tatsächlich ab, ob jemand Erfolg hat und sozial aufsteigt? Bitte geben Sie zu jeder der folgenden Aussagen an, in welchem Maße Sie ihr zustimmen. Man muss andere ausnutzen. --in: <<Bitte in jeder Zeile eine Antwort markieren.>> --we: 1: stimme überhaupt nicht zu 2: stimme eher nicht zu 3: stimme eher zu 4: stimme voll zu [-90: keine Angabe] --af: **goto 66168** --end--

66168	--va: **t67022c** --fn: **66168** --vb: Meritokratie, Societal Beliefs: begabt und intelligent sein --fr: [NCS] Wovon hängt es Ihrer Meinung nach in Deutschland tatsächlich ab, ob jemand Erfolg hat und sozial aufsteigt? Bitte geben Sie zu jeder der folgenden Aussagen an, in welchem Maße Sie ihr zustimmen. Man muss begabt und intelligent sein. --in: <<Bitte in jeder Zeile eine Antwort markieren.>> --we: 1: stimme überhaupt nicht zu 2: stimme eher nicht zu 3: stimme eher zu 4: stimme voll zu [-90: keine Angabe] --af: **goto 66169** --end--
66169	--va: **t67022d** --fn: **66169** --vb: Meritokratie, Societal Beliefs: aus der richtigen Familie stammen --fr: [NCS] Wovon hängt es Ihrer Meinung nach in Deutschland tatsächlich ab, ob jemand Erfolg hat und sozial aufsteigt? Bitte geben Sie zu jeder der folgenden Aussagen an, in welchem Maße Sie ihr zustimmen. Man muss aus der richtigen Familie stammen. --in: <<Bitte in jeder Zeile eine Antwort markieren.>> --we: 1: stimme überhaupt nicht zu 2: stimme eher nicht zu 3: stimme eher zu 4: stimme voll zu [-90: keine Angabe] --af: **goto 66170** --end--

66170	--va: **t67022e** --fn: **66170** --vb: Meritokratie, Societal Beliefs: gute Fachkenntnisse haben --fr: [NCS] Wovon hängt es Ihrer Meinung nach in Deutschland tatsächlich ab, ob jemand Erfolg hat und sozial aufsteigt? Bitte geben Sie zu jeder der folgenden Aussagen an, in welchem Maße Sie ihr zustimmen. Man muss gute Fachkenntnisse auf seinem Spezialgebiet haben. --in: <<Bitte in jeder Zeile eine Antwort markieren.>> --we: 1: stimme überhaupt nicht zu 2: stimme eher nicht zu 3: stimme eher zu 4: stimme voll zu [-90: keine Angabe] --af: **goto 66171** --end--
66171	--va: **t67022f** --fn: **66171** --vb: Meritokratie, Societal Beliefs: Geld und Vermögen haben --fr: [NCS] Wovon hängt es Ihrer Meinung nach in Deutschland tatsächlich ab, ob jemand Erfolg hat und sozial aufsteigt? Bitte geben Sie zu jeder der folgenden Aussagen an, in welchem Maße Sie ihr zustimmen. Man muss Geld und Vermögen haben. --in: << Bitte in jeder Zeile eine Antwort markieren.>> --we: 1: stimme überhaupt nicht zu 2: stimme eher nicht zu 3: stimme eher zu 4: stimme voll zu [-90: keine Angabe] --af: **goto 66172** --end--

66172	--va: **t67022g** --fn: **66172** --vb: Meritokratie, Societal Beliefs: möglichst guten Schulabschluss haben --fr: [NCS] Wovon hängt es Ihrer Meinung nach in Deutschland tatsächlich ab, ob jemand Erfolg hat und sozial aufsteigt? Bitte geben Sie zu jeder der folgenden Aussagen an, in welchem Maße Sie ihr zustimmen. Man muss einen möglichst guten Schulabschluss haben. --in: <<Bitte in jeder Zeile eine Antwort markieren.>> --we: 1: stimme überhaupt nicht zu 2: stimme eher nicht zu 3: stimme eher zu 4: stimme voll zu [-90: keine Angabe] --af: **goto 66173** --end--
66173	--va: **t67022h** --fn: **66173** --vb: Meritokratie, Societal Beliefs: rücksichtslos und hart sein --fr: [NCS] Wovon hängt es Ihrer Meinung nach in Deutschland tatsächlich ab, ob jemand Erfolg hat und sozial aufsteigt? Bitte geben Sie zu jeder der folgenden Aussagen an, in welchem Maße Sie ihr zustimmen. Man muss rücksichtslos und hart sein. --in: <<Bitte in jeder Zeile eine Antwort markieren.>> --we: 1: stimme überhaupt nicht zu 2: stimme eher nicht zu 3: stimme eher zu 4: stimme voll zu [-90: keine Angabe] --af: **goto 66174** --end--

66174	--va: **t67022i** --fn: **66174** --vb: Meritokratie, Societal Beliefs: Beziehungen zu den richtigen Leuten haben --fr: [NCS] Wovon hängt es Ihrer Meinung nach in Deutschland tatsächlich ab, ob jemand Erfolg hat und sozial aufsteigt? Bitte geben Sie zu jeder der folgenden Aussagen an, in welchem Maße Sie ihr zustimmen. Man muss Beziehungen zu den richtigen Leuten haben. --in: <<Bitte in jeder Zeile eine Antwort markieren.>> --we: 1: stimme überhaupt nicht zu 2: stimme eher nicht zu 3: stimme eher zu 4: stimme voll zu [-90: keine Angabe] --af: **goto 66175** --end--
66175	--va: **t67022j** --fn: **66175** --vb: Meritokratie, Societal Beliefs: auf der richtigen Seite politisch engagieren --fr: [NCS] Wovon hängt es Ihrer Meinung nach in Deutschland tatsächlich ab, ob jemand Erfolg hat und sozial aufsteigt? Bitte geben Sie zu jeder der folgenden Aussagen an, in welchem Maße Sie ihr zustimmen. Man muss sich auf der richtigen Seite politisch engagieren. --in: <<Bitte in jeder Zeile eine Antwort markieren.>> --we: 1: stimme überhaupt nicht zu 2: stimme eher nicht zu 3: stimme eher zu 4: stimme voll zu [-90: keine Angabe] --af: **goto 66176** --end--

66176	--va: **t67022k** --fn: **66176** --vb: Meritokratie, Societal Beliefs: das richtige Geschlecht haben --fr: [NCS] Wovon hängt es Ihrer Meinung nach in Deutschland tatsächlich ab, ob jemand Erfolg hat und sozial aufsteigt? Bitte geben Sie zu jeder der folgenden Aussagen an, in welchem Maße Sie ihr zustimmen. Man muss das „richtige" Geschlecht haben; Männer haben bessere Aufstiegschancen. --in: <<Bitte in jeder Zeile eine Antwort markieren.>> --we: 1: stimme überhaupt nicht zu 2: stimme eher nicht zu 3: stimme eher zu 4: stimme voll zu [-90: keine Angabe] --af: **goto 66177** --end--
66177	--va: **t67022l** --fn: **66177** --vb: Meritokratie, Societal Beliefs: Initiative haben --fr: [NCS] Wovon hängt es Ihrer Meinung nach in Deutschland tatsächlich ab, ob jemand Erfolg hat und sozial aufsteigt? Bitte geben Sie zu jeder der folgenden Aussagen an, in welchem Maße Sie ihr zustimmen. Man muss dynamisch sein und Initiative haben. --in: <<Bitte in jeder Zeile eine Antwort markieren.>> --we: 1: stimme überhaupt nicht zu 2: stimme eher nicht zu 3: stimme eher zu 4: stimme voll zu [-90: keine Angabe] --af: **goto 66178Z** --end--

66178Z	--va: **[ZS] zaddon4** --fn: **66178Z** --vb: Zeitstempel 4 Online-AddOn --fr: [ZS] Zeitstempel 4 Online-AddOn --af: **goto 66179** --end--
	--st: **S6: Selbstkontrolle** --end--
66179	--va: **t66990a** --fn: **66179** --vb: Selbstkontrolle: Versuchungen widerstehen --fr: Wie sehr treffen die folgenden Aussagen Ihrer Meinung nach auf Sie selbst zu? Ich bin gut darin, Versuchungen zu widerstehen. --in: <<Bitte in jeder Zeile eine Antwort markieren.>> --we: 1: völlig unzutreffend 2: 3: 4: 5: trifft ganz genau zu [-90: keine Angabe] --af: **goto 66180** --end--

66180	--va: **t66990b** --fn: **66180** --vb: Selbstkontrolle: schlechte Gewohnheiten ablegen --fr: [NCS] Wie sehr treffen die folgenden Aussagen Ihrer Meinung nach auf Sie selbst zu? Es fällt mir schwer, schlechte Gewohnheiten abzulegen. --in: <<Bitte in jeder Zeile eine Antwort markieren.>> --we: 1: völlig unzutreffend 2: 3: 4: 5: trifft ganz genau zu [-90: keine Angabe] --af: **goto 66181** --end--
66181	--va: **t66990c** --fn: **66181** --vb: Selbstkontrolle: faul sein --fr: [NCS] Wie sehr treffen die folgenden Aussagen Ihrer Meinung nach auf Sie selbst zu? Ich bin faul. --in: <<Bitte in jeder Zeile eine Antwort markieren.>> --we: 1: völlig unzutreffend 2: 3: 4: 5: trifft ganz genau zu [-90: keine Angabe] --af: **goto 66182** --end--

66182	--va: **t66990d** --fn: **66182** --vb: Selbstkontrolle: unangemessene Dinge sagen --fr: [NCS] Wie sehr treffen die folgenden Aussagen Ihrer Meinung nach auf Sie selbst zu? Ich sage unangemessene Dinge. --in: <<Bitte in jeder Zeile eine Antwort markieren.>> --we: 1: völlig unzutreffend 2: 3: 4: 5: trifft ganz genau zu [-90: keine Angabe] --af: **goto 66183** --end--
66183	--va: **t66990e** --fn: **66183** --vb: Selbstkontrolle: schlechte Dinge aus Spaß tun --fr: [NCS] Wie sehr treffen die folgenden Aussagen Ihrer Meinung nach auf Sie selbst zu? Ich tue manchmal Dinge, die schlecht für mich sind, wenn sie mir Spaß machen. --in: <<Bitte in jeder Zeile eine Antwort markieren.>> --we: 1: völlig unzutreffend 2: 3: 4: 5: trifft ganz genau zu [-90: keine Angabe] --af: **goto 66184** --end--

66184	--va: **t66990f** --fn: **66184** --vb: Selbstkontrolle: mehr Selbstdisziplin haben --fr: [NCS] Wie sehr treffen die folgenden Aussagen Ihrer Meinung nach auf Sie selbst zu? Ich wünschte, ich hätte mehr Selbstdisziplin. --in: <<Bitte in jeder Zeile eine Antwort markieren.>> --we: 1: völlig unzutreffend 2: 3: 4: 5: trifft ganz genau zu [-90: keine Angabe] --af: **goto 66185** --end--
66185	--va: **t66990g** --fn: **66185** --vb: Selbstkontrolle: Ablenkbarkeit durch angenehme Aktivitäten --fr: [NCS] Wie sehr treffen die folgenden Aussagen Ihrer Meinung nach auf Sie selbst zu? Angenehme Aktivitäten und Vergnügen hindern mich manchmal daran, meine Arbeit zu machen. --in: <<Bitte in jeder Zeile eine Antwort markieren.>> --we: 1: völlig unzutreffend 2: 3: 4: 5: trifft ganz genau zu [-90: keine Angabe] --af: **goto 66186** --end--

66186	--va: **t66990h** --fn: **66186** --vb: Selbstkontrolle: Konzentrationsschwierigkeiten --fr: [NCS] Wie sehr treffen die folgenden Aussagen Ihrer Meinung nach auf Sie selbst zu? Es fällt mir schwer, mich zu konzentrieren. --in: <<Bitte in jeder Zeile eine Antwort markieren.>> --we: 1: völlig unzutreffend 2: 3: 4: 5: trifft ganz genau zu [-90: keine Angabe] --af: **goto 66187** --end--
66187	--va: **t66990i** --fn: **66187** --vb: Selbstkontrolle: zu effektivem Hinarbeiten fähig --fr: [NCS] Wie sehr treffen die folgenden Aussagen Ihrer Meinung nach auf Sie selbst zu? Ich kann effektiv auf langfristige Ziele hinarbeiten. --in: <<Bitte in jeder Zeile eine Antwort markieren.>> --we: 1: völlig unzutreffend 2: 3: 4: 5: trifft ganz genau zu [-90: keine Angabe] --af: **goto 66188** --end--

66188	--va: **t66990j** --fn: **66188** --vb: Selbstkontrolle: falsche Dinge tun --fr: [NCS] Wie sehr treffen die folgenden Aussagen Ihrer Meinung nach auf Sie selbst zu? Manchmal kann ich mich selbst nicht daran hindern, etwas zu tun, obwohl ich weiß, dass es falsch ist. --in: <<Bitte in jeder Zeile eine Antwort markieren.>> --we: 1: völlig unzutreffend 2: 3: 4: 5: trifft ganz genau zu [-90: keine Angabe] --af: **goto 66189** --end--
66189	--va: **t66990k** --fn: **66189** --vb: Selbstkontrolle: handeln ohne Alternativen zu durchdenken --fr: [NCS] Wie sehr treffen die folgenden Aussagen Ihrer Meinung nach auf Sie selbst zu? Ich handle oft ohne alle Alternativen durchdacht zu haben. --in: <<Bitte in jeder Zeile eine Antwort markieren.>> --we: 1: völlig unzutreffend 2: 3: 4: 5: trifft ganz genau zu [-90: keine Angabe] --af: **goto 66190** --end--

66190	--va: **t66990l** --fn: **66190** --vb: Selbstkontrolle: schlechte Dinge ablehnen können --fr: [NCS] Wie sehr treffen die folgenden Aussagen Ihrer Meinung nach auf Sie selbst zu? Ich lehne Dinge ab, die schlecht für mich sind. --in: <<Bitte in jeder Zeile eine Antwort markieren.>> --we: 1: völlig unzutreffend 2: 3: 4: 5: trifft ganz genau zu [-90: keine Angabe] --af: **goto 66191** --end--
66191	--va: **t66990m** --fn: **66191** --vb: Selbstkontrolle: eiserne Selbstdisziplin --fr: [NCS] Wie sehr treffen die folgenden Aussagen Ihrer Meinung nach auf Sie selbst zu? Andere würden sagen, dass ich eine eiserne Selbstdisziplin habe. --in: <<Bitte in jeder Zeile eine Antwort markieren.>> --we: 1: völlig unzutreffend 2: 3: 4: 5: trifft ganz genau zu [-90: keine Angabe] --af: **goto 66192Z** --end--

66192Z	--va: **[ZS] zaddon5** --fn: **66192Z** --vb: Zeitstempel 5 Online-AddOn --fr: [ZS] Zeitstempel 5 Online-AddOn --af: **goto 66193** --end--
	--st: **S6: ICQ** --end--
66193	--va: **t67807a** --fn: **66193** --vb: Durchsetzungsfähigkeit: Fehlverhalten ansprechen --fr: Im Folgenden finden Sie eine Reihe möglicher Handlungsweisen aufgelistet. Lesen Sie bitte jede der Aussagen gründlich durch und bewerten Sie, wie Sie sich üblicherweise in der jeweiligen Situation verhalten, wie gut bzw. schlecht es Ihnen gewöhnlich gelingt, den jeweiligen Situationsanforderungen gerecht zu werden. Einer Freundin oder einem Freund sagen, dass Sie die Art, wie Sie von ihr bzw. ihm behandelt werden, nicht mögen. --in: Bitte in jeder Zeile eine Antwort markieren. --we: 1: gelingt schlecht 2: gelingt eher schlecht 3: gelingt mittelmäßig 4: gelingt eher gut 5: gelingt gut [-90: keine Angabe] --af: **goto 66194** --end--

66194	--va: **t67808a** --fn: **66194** --vb: Konfliktfähigkeit: nicht auf eigenem Standpunkt beharren --fr: [NCS] Im Folgenden finden Sie eine Reihe möglicher Handlungsweisen aufgelistet. Lesen Sie bitte jede der Aussagen gründlich durch und bewerten Sie, wie Sie sich üblicherweise in der jeweiligen Situation verhalten, wie gut bzw. schlecht es Ihnen gewöhnlich gelingt, den jeweiligen Situationsanforderungen gerecht zu werden. Wenn eine Uneinigkeit mit einer guten Freundin oder einem guten Freund in einen handfesten Streit umzukippen droht, zugeben können, dass Sie eventuell im Unrecht sind. --in: Bitte in jeder Zeile eine Antwort markieren. --we: 1: gelingt schlecht 2: gelingt eher schlecht 3: gelingt mittelmäßig 4: gelingt eher gut 5: gelingt gut [-90: keine Angabe] --af: **goto 66195** --end--
66195	--va: **t67807b** --fn: **66195** --vb: Durchsetzungsfähigkeit: nein sagen können --fr: [NCS] Im Folgenden finden Sie eine Reihe möglicher Handlungsweisen aufgelistet. Lesen Sie bitte jede der Aussagen gründlich durch und bewerten Sie, wie Sie sich üblicherweise in der jeweiligen Situation verhalten, wie gut bzw. schlecht es Ihnen gewöhnlich gelingt, den jeweiligen Situationsanforderungen gerecht zu werden. ‚Nein‘ sagen, wenn eine Freundin oder ein Freund Sie um etwas bittet, was Sie nicht tun wollen. --in: Bitte in jeder Zeile eine Antwort markieren. --we: 1: gelingt schlecht 2: gelingt eher schlecht 3: gelingt mittelmäßig 4: gelingt eher gut 5: gelingt gut [-90: keine Angabe] --af: **goto 66196** --end--

66196	--va: **t67808b** --fn: **66196** --vb: Konfliktfähigkeit: negative Gefühle beiseite schieben --fr: [NCS] Im Folgenden finden Sie eine Reihe möglicher Handlungsweisen aufgelistet. Lesen Sie bitte jede der Aussagen gründlich durch und bewerten Sie, wie Sie sich üblicherweise in der jeweiligen Situation verhalten, wie gut bzw. schlecht es Ihnen gewöhnlich gelingt, den jeweiligen Situationsanforderungen gerecht zu werden. Während eines Streits mit einer guten Freundin oder einem guten Freund Gefühle des Widerwillens und der Abneigung unterdrücken können. --in: Bitte in jeder Zeile eine Antwort markieren. --we: 1: gelingt schlecht 2: gelingt eher schlecht 3: gelingt mittelmäßig 4: gelingt eher gut 5: gelingt gut [-90: keine Angabe] --af: **goto 66197** --end--
66197	--va: **t67808d** --fn: **66197** --vb: Konfliktfähigkeit: Perspektive eines anderen übernehmen --fr: [NCS] Im Folgenden finden Sie eine Reihe möglicher Handlungsweisen aufgelistet. Lesen Sie bitte jede der Aussagen gründlich durch und bewerten Sie, wie Sie sich üblicherweise in der jeweiligen Situation verhalten, wie gut bzw. schlecht es Ihnen gewöhnlich gelingt, den jeweiligen Situationsanforderungen gerecht zu werden. Während eines Streits die Perspektive des Partners übernehmen und ihren bzw. seinen Standpunkt wirklich verstehen können. --in: Bitte in jeder Zeile eine Antwort markieren. --we: 1: gelingt schlecht 2: gelingt eher schlecht 3: gelingt mittelmäßig 4: gelingt eher gut 5: gelingt gut [-90: keine Angabe] --af: **goto 66198** --end--

66198	--va: **t67807e** --fn: **66198** --vb: Durchsetzungsfähigkeit: Verlegenheit anzeigen --fr: [NCS] Im Folgenden finden Sie eine Reihe möglicher Handlungsweisen aufgelistet. Lesen Sie bitte jede der Aussagen gründlich durch und bewerten Sie, wie Sie sich üblicherweise in der jeweiligen Situation verhalten, wie gut bzw. schlecht es Ihnen gewöhnlich gelingt, den jeweiligen Situationsanforderungen gerecht zu werden. Eine Freundin oder einen Freund auf ein Verhalten hinweisen, das Sie in Verlegenheit bringt. --in: Bitte in jeder Zeile eine Antwort markieren. --we: 1: gelingt schlecht 2: gelingt eher schlecht 3: gelingt mittelmäßig 4: gelingt eher gut 5: gelingt gut [-90: keine Angabe] --af: **goto 66199** --end--
66199	--va: **t67808e** --fn: **66199** --vb: Konfliktfähigkeit: Zurückhaltung bei Streit --fr: [NCS] Im Folgenden finden Sie eine Reihe möglicher Handlungsweisen aufgelistet. Lesen Sie bitte jede der Aussagen gründlich durch und bewerten Sie, wie Sie sich üblicherweise in der jeweiligen Situation verhalten, wie gut bzw. schlecht es Ihnen gewöhnlich gelingt, den jeweiligen Situationsanforderungen gerecht zu werden. Es unterlassen Dinge zu sagen, die eine Uneinigkeit in einen handfesten Streit umkippen lassen können. --in: Bitte in jeder Zeile eine Antwort markieren. --we: 1: gelingt schlecht 2: gelingt eher schlecht 3: gelingt mittelmäßig 4: gelingt eher gut 5: gelingt gut [-90: keine Angabe] --af: **goto 66200** --end--

66200	--va: **t67807f** --fn: **66200** --vb: Durchsetzungsfähigkeit: gegebenes Versprechen einfordern --fr: [NCS] Im Folgenden finden Sie eine Reihe möglicher Handlungsweisen aufgelistet. Lesen Sie bitte jede der Aussagen gründlich durch und bewerten Sie, wie Sie sich üblicherweise in der jeweiligen Situation verhalten, wie gut bzw. schlecht es Ihnen gewöhnlich gelingt, den jeweiligen Situationsanforderungen gerecht zu werden. Eine gute Freundin oder einen guten Freund zur Rede stellen, wenn sie bzw. er ein Versprechen gebrochen hat. --in: Bitte in jeder Zeile eine Antwort markieren. --we: 1: gelingt schlecht 2: gelingt eher schlecht 3: gelingt mittelmäßig 4: gelingt eher gut 5: gelingt gut [-90: keine Angabe] --af: **goto 66201** --end--
66201	--va: **t67807h** --fn: **66201** --vb: Durchsetzungsfähigkeit: Verärgerung ansprechen --fr: [NCS] Im Folgenden finden Sie eine Reihe möglicher Handlungsweisen aufgelistet. Lesen Sie bitte jede der Aussagen gründlich durch und bewerten Sie, wie Sie sich üblicherweise in der jeweiligen Situation verhalten, wie gut bzw. schlecht es Ihnen gewöhnlich gelingt, den jeweiligen Situationsanforderungen gerecht zu werden. Einer Freundin oder einem Freund sagen, dass sie bzw. er etwas getan hat, was Sie verärgert hat. --in: Bitte in jeder Zeile eine Antwort markieren. --we: 1: gelingt schlecht 2: gelingt eher schlecht 3: gelingt mittelmäßig 4: gelingt eher gut 5: gelingt gut [-90: keine Angabe] --af: **goto 66202** --end--

66202	--va: **t67808h** --fn: **66202** --vb: Konfliktfähigkeit: in Auseinandersetzung beherrschen --fr: [NCS] Im Folgenden finden Sie eine Reihe möglicher Handlungsweisen aufgelistet. Lesen Sie bitte jede der Aussagen gründlich durch und bewerten Sie, wie Sie sich üblicherweise in der jeweiligen Situation verhalten, wie gut bzw. schlecht es Ihnen gewöhnlich gelingt, den jeweiligen Situationsanforderungen gerecht zu werden. Sich beherrschen, um nicht gleich ‚vor Wut zu platzen' (selbst wenn es vielleicht gerechtfertigt wäre), um einen zerstörerischen Konflikt mit einer guten Freundin oder einem guten Freund zu vermeiden. --in: Bitte in jeder Zeile eine Antwort markieren. --we: 1: gelingt schlecht 2: gelingt eher schlecht 3: gelingt mittelmäßig 4: gelingt eher gut 5: gelingt gut [-90: keine Angabe] --af: **goto 66203Z** --end--
66203Z	--va: **[ZS] zaddon6** --fn: **66203Z** --vb: Zeitstempel 6 Online-AddOn --fr: [ZS] Zeitstempel 6 Online-AddOn --af: **if (55108b = 5) goto 55312Z (Feedbackmodul_SC3)** **if (55108b = 2) goto 55204Z (Schulscreening-Modul_SC3)** **if (55108b = 3) goto 26606Z (Task-Modul_SC3_SC4)** **if (55108b = 4) goto 67100Z (Studierenden-Modul_SC3_SC4)** --end--

	--st: **Schulscreening_SC3** **Online B133** **Grundlage: Feldversion V1** **B132; Version 1.02** **Stand: 14.05.2019** --end--
55204Z	--va: **[ZS] ZS_Schul1** --fn: **55204Z** --vb: Zeitstempel Schulscreening 1 --fr: [ZS] Zeitstempel Schulscreening 1 --af: **goto 55204** --ef: **Online-AddOn_SC3: 55108b = 2** --end--
	--st: **Fragen zum Schulbesuch** --end--
55204	--va: **intro3** --fn: **55204** --vb: Intro Schüler --fr: Sie haben angegeben, dass Sie eine Schule besuchen. Daher werden sich die folgenden Fragen auf die Themen Schule, Ausbildung und Beruf bzw. berufliche Zukunft beziehen. Wir fragen Sie auch zu Ihrem Umfeld, wie zum Beispiel zu Ihrer Familie und Ihren Freunden, zu Ihrer Freizeit, Ihrer Herkunft sowie zu Ihrer Gesundheit. --we: 1: weiter --af: **goto 55103** --end--

55103	--va: **QSC1** --fn: **55103** --vb: Besuchen Sie eine Schule in Deutschland oder im Ausland? --fr: Zunächst stellen wir Ihnen einige Fragen zum Schulbesuch. Bitte beantworten Sie diese, auch wenn Sie ähnliche Fragen schon im ersten Befragungsteil (am Telefon oder im persönlichen Interview) beantwortet haben. Besuchen Sie eine Schule in Deutschland oder im Ausland? --in: Zutreffendes bitte anklicken. --we: 1: Deutschland 2: Ausland [-90: keine Angabe] --af: **if (55103 = 1) goto 55104** **if (55103 = 2, -90) goto 55115** --end--

55104	--va: **QSC2** --fn: **55104** --vb: In welchem Bundesland gehen Sie zur Schule? --fr: In welchem Bundesland gehen Sie zur Schule? --in: Zutreffendes bitte anklicken. --we: 1: Schleswig-Holstein 2: Hamburg 3: Niedersachsen 4: Bremen 5: Nordrhein-Westfalen 6: Hessen 7: Rheinland-Pfalz 8: Baden-Württemberg 9: Bayern 10: Saarland 11: Berlin 12: Brandenburg 13: Mecklenburg-Vorpommern 14: Sachsen 15: Sachsen-Anhalt 16: Thüringen [-90: keine Angabe] --af: **goto 55109** --end--
55109	--va: **QSC4o** --fn: **55109** --vb: Wie lautet der Name Ihrer Schule? --fr: Wie lautet der Name Ihrer Schule? --we: [OFFEN]: _____ [-90: keine Angabe] --af: **goto 55110** --end--

55110	--va: **QSC5o** --fn: **55110** --vb: In welchem Ort bzw. welcher Gemeinde befindet sich Ihre Schule? --fr: In welchem Ort bzw. welcher Gemeinde befindet sich Ihre Schule? --km: Bitte die gleiche Gemeindeliste wie bereits in B39 verwendet hinterlegen. --we: [OFFEN]: _____ [-90: keine Angabe] --af: **goto 55111** --end--
55111	--va: **QSC6** --fn: **55111** --vb: Welche Trägerschaft hat diese Schule? Handelt es sich um ... --fr: Welche Trägerschaft hat diese Schule? Handelt es sich um ... --we: 1: …eine öffentliche Schule 2: …eine kirchliche Schule 3: …oder eine andere private bzw. freie Schule? -98: weiß nicht [-90: keine Angabe] --af: **if (55111 = 2) goto 55112** **if (55111 = 1, 3, -98, -90) goto 55115** --end--
55112	--va: **QSC6a** --fn: **55112** --vb: Welchen kirchlichen Träger hat diese Schule genau? Handelt es sich um ... --fr: Welchen kirchlichen Träger hat diese Schule genau? Handelt es sich um ... --we: 1: …eine katholische Schule (z. B. Caritas) 2: …eine evangelische bzw. protestantische Schule (z. B. Diakonie) -98: weiß nicht [-90: keine Angabe] --af: **goto 55115** --end--

55115	--va: **QSC9 (QSC9 / QSC9_5o)** --fn: **55115** --vb: aktuelle Jahrgangsstufe/Klassenstufe --fr: In welcher Jahrgangsstufe/Klassenstufe sind Sie zur Zeit? --in: Zutreffendes bitte anklicken. --we: 1: Jahrgangs-/Klassenstufe 10 2: Jahrgangs-/Klassenstufe 11 3: Jahrgangs-/Klassenstufe 12 4: Jahrgangs-/Klassenstufe 13 5: andere: [OFFEN QS9_5o]: _____ [-90: keine Angabe] --af: **if (55115 = 1) goto 55115Z** **if (55115 = 2 to 5, -90) goto 55114** --end--
55114	--va: **QSC8 (QSC8 / QSC8_3o)** --fn: **55114** --vb: Jahrgangsstufe/Klassenstufe Schulabschluss --fr: In welcher Jahrgangsstufe/Klassenstufe werden Sie den Schulabschluss machen? --in: Zutreffendes bitte anklicken. --we: **if (55115 <> 4)** 1: Jahrgangs-/Klassenstufe 12 2: Jahrgangs-/Klassenstufe 13 3: andere: [OFFEN QS8_3o]: _____ [-90: keine Angabe] --af: **goto 55115Z** --end--

55115Z	--va: **[ZS] ZS_Schul2** --fn: **55115Z** --vb: Zeitstempel 2 Schulscreening --fr: [ZS] Zeitstempel 2 Schulscreening --af: **if (55115 = 1, 2) goto 55116Z (K11-Modul_SC3)** **if (55115 = 3, 4, 5, -90) goto 55210a (K12, 13-Modul_SC3)** --end--

	--st: **E5-K11_Online_SC3** **Befragung individuell Nachverfolgter B133** **Grundlage: Feldversion V3 B132** **Version 1.03** **Stand: 14.08.2019** --end--
55116Z	--va: **[ZS] ZS9** --fn: **55116Z** --vb: Zeitstempel ZS9 Fragen zu Ihnen --fr: [ZS] Zeitstempel Fragen zu Ihnen --af: **goto 55122** --ef: **Schulscreening_SC3: 55115 = 1, 2** --end--
	--st: **Sie und die Schule** --end--

55122	--va: **Q8 (Q8_a / Q8_b / Q8_c / Q8_d / Q8_e / Q8_f / Q8_g / Q8_h)** --fn: **55122** --vb: Welche Note hatten Sie im letzten Jahreszeugnis in … (… Deutsch? / … Mathematik? / … Englisch? / … Biologie? / … Chemie? / … Physik? / … Technik? / … Naturwissenschaften?) --fr: **[MF]** Welche Note hatten Sie im letzten Jahreszeugnis in … --in: <<Bitte in jeder Zeile ein Kästchen anklicken.>> --we: **Q8_a** 1: … Deutsch? **Q8_b** 2: … Mathematik? 1: sehr gut 2: gut 3: befriedigend 4: ausreichend 5: mangelhaft 6: ungenügend [-90: keine Angabe] **Q8_c** 3: … Englisch? **Q8_d** 4: … Biologie? **Q8_e** 5: … Chemie? **Q8_f** 6: … Physik? **Q8_g** 7: … Technik? **Q8_h** 8: … Naturwissenschaften? 0: keine Note erhalten 1: sehr gut 2: gut 3: befriedigend 4: ausreichend 5: mangelhaft 6: ungenügend [-90: keine Angabe] --af: **goto 55123** --end--

55123	--va: **Q9 (Q9_a / Q9_b / Q9_c / Q9_d / Q9_e / Q9_f / Q9_g / Q9_h)** --fn: **55123** --vb: Wie viele Unterrichtsstunden haben Sie pro Woche in … (… Deutsch? / … Mathematik? / … Englisch? / … Biologie? / … Chemie? / … Physik? / … Technik? / … Naturwissenschaften?) --fr: **[MF]** Wie viele Unterrichtsstunden haben Sie pro Woche in … --in: <<Klicken Sie bitte in jeder Zeile ein Kästchen an.>> --we: **Q9_a** 1: … Deutsch? **Q9_b** 2: … Mathematik? 1: 2 Wochenstunden 2: 3 Wochenstunden 3: 4 Wochenstunden 4: 5 Wochenstunden 5: 6 Wochenstunden 6: mehr als 6 Wochenstunden [-90: keine Angabe] **Q9_c** 3: … Englisch? **Q9_d** 4: … Biologie? **Q9_e** 5: … Chemie? **Q9_f** 6: … Physik? **Q9_g** 7: … Technik? **Q9_h** 8: … Naturwissenschaften? 0: Kurs nicht belegt 1: 2 Wochenstunden 2: 3 Wochenstunden 3: 4 Wochenstunden 4: 5 Wochenstunden 5: 6 Wochenstunden 6: mehr als 6 Wochenstunden [-90: keine Angabe] --af: **goto 55124a** --end--

55124a	--va: **Q10x** --fn: **55124a** --vb: Intro: Unterschiedliche Anforderungsniveaus --fr: Wir bitten Sie nun anzugeben, auf welchem Anforderungsniveau Sie die Kurse belegen. Beachten Sie dazu die folgenden Hinweise: In vielen Bundesländern gibt es die Unterscheidung in ‚grundlegendes Anforderungsniveau' und ‚erhöhtes Anforderungsniveau'. In den verschiedenen Bundesländern werden dafür unterschiedliche Begriffe verwandt. Kurse auf !!erhöhtem Anforderungsniveau!! heißen auch Leistungskurs, Leistungsfach, Kernfach, Hauptfach, Profilfach oder Schwerpunktfach. Sie werden meistens mit mehr Wochenstunden unterrichtet als Kurse auf grundlegendem Niveau. Kurse auf !!grundlegendem Anforderungsniveau!! werden auch Grundkurs oder Grundfach genannt. --we: 1: weiter --af: **goto 55124b** --end--
55124b	--va: **Q10x_a** --fn: **55124b** --vb: Angebot unterschiedliche Anforderungsniveaus Deutsch --fr: Werden die folgenden Fächer in Ihrer Jahrgangsstufe in unterschiedlichen Anforderungsniveaus angeboten? … in Deutsch --in: <<Klicken Sie bitte in jeder Zeile ein Kästchen an.>> --we: 1: !!Ja!!, es werden unterschiedliche Anforderungsniveaus angeboten. 2: !!Nein!!, es werden !!keine!! unterschiedlichen Anforderungsniveaus angeboten. [-90: keine Angabe] --af: **goto 55124c** --end--

55124c	--va: **Q10x_b** --fn: **55124c** --vb: Angebot unterschiedliche Anforderungsniveaus Mathematik --fr: [NCS] Werden die folgenden Fächer in Ihrer Jahrgangsstufe in unterschiedlichen Anforderungsniveaus angeboten? … in Mathematik --in: <<Klicken Sie bitte in jeder Zeile ein Kästchen an.>> --we: 1: !!Ja!!, es werden unterschiedliche Anforderungsniveaus angeboten. 2: !!Nein!!, es werden !!keine!! unterschiedlichen Anforderungsniveaus angeboten. [-90: keine Angabe] --af: **goto 55124d** --end--
55124d	--va: **Q10x_c** --fn: **55124d** --vb: Angebot unterschiedliche Anforderungsniveaus Englisch --fr: [NCS] Werden die folgenden Fächer in Ihrer Jahrgangsstufe in unterschiedlichen Anforderungsniveaus angeboten? …in Englisch --in: <<Klicken Sie bitte in jeder Zeile ein Kästchen an.>> --we: 1: !!Ja!!, es werden unterschiedliche Anforderungsniveaus angeboten. 2: !!Nein!!, es werden !!keine!! unterschiedlichen Anforderungsniveaus angeboten. [-90: keine Angabe] --af: **goto 55124e** --end--

55124e	--va: **Q10x_d** --fn: **55124e** --vb: Anforderungsniveau Deutsch --fr: Welches Kurs-Anforderungsniveau belegen Sie in den folgenden Fächern? …in Deutsch --in: <<Klicken Sie bitte in jeder Zeile ein Kästchen an.>> --we: 1: grundlegendes Anforderungsniveau (z. B. Grundkurs, Grundfach) 2: erhöhtes Anforderungsniveau (z. B. Leistungskurs, Leistungsfach) -98: weiß nicht [-90: keine Angabe] --af: **goto 55124f** --end--
55124f	--va: **Q10x_e** --fn: **55124f** --vb: Anforderungsniveau Mathematik --fr: **[NCS]** Welches Kurs-Anforderungsniveau belegen Sie in den folgenden Fächern? …in Mathematik --in: <<Klicken Sie bitte in jeder Zeile ein Kästchen an.>> --we: 1: grundlegendes Anforderungsniveau (z. B. Grundkurs, Grundfach) 2: erhöhtes Anforderungsniveau (z. B. Leistungskurs, Leistungsfach) -98: weiß nicht [-90: keine Angabe] --af: **goto 55124g** --end--

55124g	--va: **Q10x_f** --fn: **55124g** --vb: Anforderungsniveau Englisch --fr: **[NCS]** Welches Kurs-Anforderungsniveau belegen Sie in den folgenden Fächern? …in Englisch --in: <<Klicken Sie bitte in jeder Zeile ein Kästchen an.>> --we: 1: grundlegendes Anforderungsniveau (z. B. Grundkurs, Grundfach) 2: erhöhtes Anforderungsniveau (z. B. Leistungskurs, Leistungsfach) 0: Kurs nicht belegt / wird nicht angeboten -98: weiß nicht [-90: keine Angabe] --af: **goto 55124h** --end--

55124h	--va: **Q10x_g (Q10x_g_1 / Q10x_g_2 / Q10x_g_3 / Q10x_g_4 / Q10x_g_5/ Q10x_g_6 / Q10x_g_7 / Q10x_g_8 / Q10x_g_9 / Q10x_g_10 / Q10x_g_11 / Q10x_g_12 / Q10x_g_13 / Q10x_g_14 / Q10x_g_15 / Q10x_g_16 / Q10x_g_16o / Q10x_g_17)** --fn: **55124h** --vb: weiteres Fach / weitere Fächer auf erhöhtem Anforderungsniveau (kein weiteres Fach / Biologie / Chemie / Physik / Erdkunde/Geografie / Erziehungswissenschaft/Pädagogik / Geschichte / Sozialwissenschaften / Wirtschaft / Französisch / Latein / Spanisch / Kunst / Mustik / Sport / anderes Fach / anderes Fach offen / weiß nicht) --fr: **[MF]** Welche weiteren Fächer belegen Sie auf !!erhöhtem!! Anforderungsniveau? --in: <<Bitte klicken Sie alle zutreffenden Antworten an.>> --we: **Q10x_g_1** 1: kein weiteres Fach **Q10x_g_2** 2: Biologie **Q10x_g_3** 3: Chemie **Q10x_g_4** 4: Physik **Q10x_g_5** 5: Erdkunde/Geografie **Q10x_g_6** 6: Erziehungswissenschaft/Pädagogik **Q10x_g_7** 7: Geschichte **Q10x_g_8** 8: Sozialwissenschaften **Q10x_g_9** 9: Wirtschaft **Q10x_g_10** 10: Französisch **Q10x_g_11** 11: Latein **Q10x_g_12** 12: Spanisch **Q10x_g_13** 13: Kunst **Q10x_g_14** 14: Musik **Q10x_g_15** 15: Sport **Q10x_g_16** 16: anderes Fach Bitte eintragen [OFFEN Q10x_g_16o**]**: _____ **Q10x_g_17** 17: weiß nicht [0: kein erhöhtes Anforderungsniveau genannt] [1: erhöhtes Anforderungsniveau genannt] [-90: keine Angabe] --af: **goto 55125** --end--

55125	--va: **Q11 (Q11_a / Q11_b / Q11_c / Q11_d / Q11_e / Q11_f / Q11_g / Q11_h)** --fn: **55125** --vb: In welchen Klassen haben oder hatten Sie Englisch als benotetes Unterrichtsfach in der Schule? (Englisch in mindestens einer der Klassen 1 bis 4 / Englisch in der 5. Klasse / Englisch in der 6. Klasse / Englisch in der 7. Klasse / Englisch in der 8. Klasse / Englisch in der 9. Klasse / Englisch in der 10. Klasse / Englisch in der 11. Klasse) --fr: **[MF]** In welchen Klassen haben oder hatten Sie Englisch als benotetes Unterrichtsfach in der Schule? --in: <<Bitte für jede Klasse für Sie Zutreffendes anklicken.>> --we: **Q11_a** 1: Englisch in mindestens einer der Klassen 1 bis 4 **Q11_b** 2: Englisch in der 5. Klasse **Q11_c** 3: Englisch in der 6. Klasse **Q11_d** 4: Englisch in der 7. Klasse **Q11_e** 5: Englisch in der 8. Klasse **Q11_f** 6: Englisch in der 9. Klasse **Q11_g** 7: Englisch in der 10. Klasse **Q11_h** 8: Englisch in der 11. Klasse 1: ja 2: nein [-90: keine Angabe] --af: **goto 55126** --end--

55126	--va: **Q12 (Q12_a / Q12_b / Q12_c / Q12_d / Q12_e / Q12_f / Q12_g / Q12_h / Q12_i / Q12_j / Q12_k / Q12_l)** --fn: **55126** --vb: Wie sehr treffen die folgenden Aussagen auf Sie zu? Ich lerne für die Schule, … (…weil ich die Schule erfolgreich abschließen möchte. / …weil ich zu den Besten gehören möchte. / …um später gute Berufschancen zu haben. / …weil ich gute Leistungen bringen möchte. / …weil ich zeigen möchte, dass ich intelligenter bin als andere. / …um später ein finanziell abgesichertes Leben führen zu können. / …weil mir der Schulerfolg viel bedeutet. / …weil ich herausragende Leistungen zeigen möchte. / …um später einen gut bezahlten Beruf ausüben zu können. / …weil ich bei den Prüfungen möglichst gut abschneiden möchte. / …weil ich in den Prüfungen besser abschneiden möchte als andere. / …um meine Einstellungschancen zu erhöhen.) --fr: **[MF]** Wie sehr treffen die folgenden Aussagen auf Sie zu? Ich lerne für die Schule, … --in: <<Bitte in jeder Zeile ein Kästchen anklicken.>> --we: **Q12_a** 1: …weil ich die Schule erfolgreich abschließen möchte. **Q12_b** 2: …weil ich zu den Besten gehören möchte. **Q12_c** 3: …um später gute Berufschancen zu haben. **Q12_d** 4: …weil ich gute Leistungen bringen möchte. **Q12_e** 5: …weil ich zeigen möchte, dass ich intelligenter bin als andere. **Q12_f** 6: …um später ein finanziell abgesichertes Leben führen zu können. **Q12_g** 7: …weil mir der Schulerfolg viel bedeutet. **Q12_h** 8: …weil ich herausragende Leistungen zeigen möchte. **Q12_i** 9: …um später einen gut bezahlten Beruf ausüben zu können. **Q12_j** 10: …weil ich bei den Prüfungen möglichst gut abschneiden möchte. **Q12_k** 11: …weil ich in den Prüfungen besser abschneiden möchte als andere. **Q12_l** 12: …um meine Einstellungschancen zu erhöhen. 1: trifft gar nicht zu 2: trifft eher nicht zu 3: trifft eher zu 4: trifft völlig zu [-90: keine Angabe] --af: **goto 55127** --end--

55127	--va: **Q13 (Q13_a / Q13_b / Q13_c / Q13_d / Q13_e / Q13_f / Q13_g / Q13_h)** --fn: **55127** --vb: Wie sehr treffen die folgenden Aussagen auf Sie zu? (Ich lerne im Fach Deutsch, weil mir die Arbeit mit den Inhalten Spaß macht. / Ich lerne im Fach Deutsch, weil die Inhalte meinen persönlichen Neigungen entsprechen. / Ich lerne im Fach Deutsch, weil ich die Inhalte für sehr bedeutsam halte. / Ich lerne im Fach Deutsch, weil ich großes Interesse an den Inhalten habe. / Ich lerne im Fach Mathematik, weil mir die Arbeit mit den Inhalten Spaß macht. / Ich lerne im Fach Mathematik, weil die Inhalte meinen persönlichen Neigungen entsprechen. / Ich lerne im Fach Mathematik, weil ich die Inhalte für sehr bedeutsam halte. / Ich lerne im Fach Mathematik, weil ich großes Interesse an den Inhalten habe.) --fr: **[MF]** Wie sehr treffen die folgenden Aussagen auf Sie zu? --in: <<Bitte in jeder Zeile ein Kästchen anklicken.>> --we: **Q13_a** 1: Ich lerne im Fach Deutsch, weil mir die Arbeit mit den Inhalten Spaß macht. **Q13_b** 2: Ich lerne im Fach Deutsch, weil die Inhalte meinen persönlichen Neigungen entsprechen. **Q13_c** 3: Ich lerne im Fach Deutsch, weil ich die Inhalte für sehr bedeutsam halte. **Q13_d** 4: Ich lerne im Fach Deutsch, weil ich großes Interesse an den Inhalten habe. **Q13_e** 5: Ich lerne im Fach Mathematik, weil mir die Arbeit mit den Inhalten Spaß macht. **Q13_f** 6: Ich lerne im Fach Mathematik, weil die Inhalte meinen persönlichen Neigungen entsprechen. **Q13_g** 7: Ich lerne im Fach Mathematik, weil ich die Inhalte für sehr bedeutsam halte. **Q13_h** 8: Ich lerne im Fach Mathematik, weil ich großes Interesse an den Inhalten habe. 1: trifft gar nicht zu 2: trifft eher nicht zu 3: trifft eher zu 4: trifft völlig zu [-90: keine Angabe] --af: **goto 55128** --end--

55128	--va: **Q14 (Q14_a / Q14_b / Q14_c / Q14_d / Q14_e / Q14_f / Q14_g / Q14_h / Q14_i)** --fn: **55128** --vb: Wie sehr treffen die folgenden Aussagen auf Sie zu? (Ich mache für die Schule mehr, als ich eigentlich muss. / Ich gebe nicht auf, bis ich eine Aufgabe erfolgreich beendet habe. / Ich bin erst zufrieden, wenn ich mein Bestes gebe und mich wirklich anstrenge. / Für Mathematik mache ich nur das, was ich unbedingt muss. / Wenn eine Aufgabe in Mathematik für mich schwer ist, gebe ich gleich auf. / In Mathematik strenge ich mich ganz besonders an. / Für Deutsch mache ich nur das, was ich unbedingt muss. / Wenn eine Aufgabe in Deutsch für mich schwer ist, gebe ich gleich auf. / In Deutsch strenge ich mich ganz besonders an.) --fr: **[MF]** Wie sehr treffen die folgenden Aussagen auf Sie zu? --in: <<Bitte in jeder Zeile ein Kästchen anklicken.>> --we: **Q14_a** 1: Ich mache für die Schule mehr, als ich eigentlich muss. **Q14_b** 2: Ich gebe nicht auf, bis ich eine Aufgabe erfolgreich beendet habe. **Q14_c** 3: Ich bin erst zufrieden, wenn ich mein Bestes gebe und mich wirklich anstrenge. **Q14_d** 4: Für Mathematik mache ich nur das, was ich unbedingt muss. **Q14_e** 5: Wenn eine Aufgabe in Mathematik für mich schwer ist, gebe ich gleich auf. **Q14_f** 6: In Mathematik strenge ich mich ganz besonders an. **Q14_g** 7: Für Deutsch mache ich nur das, was ich unbedingt muss. **Q14_h** 8: Wenn eine Aufgabe in Deutsch für mich schwer ist, gebe ich gleich auf. **Q14_i** 9: In Deutsch strenge ich mich ganz besonders an. 1: trifft gar nicht zu 2: trifft eher nicht zu 3: trifft eher zu 4: trifft völlig zu [-90: keine Angabe] --af: **goto 55129** --end--

55129	--va: **Q15 (Q15_a / Q15_b / Q15_c / Q15_d / Q15_e / Q15_f / Q15_g / Q15_h / Q15_i / Q15_j / Q15_k / Q15_l)** --fn: **55129** --vb: Wenn Sie einmal an den Unterricht in der Schule im Allgemeinen denken – wie sehr treffen die folgenden Aussagen zu? (Im Unterricht machen wir oft Aufgaben, bei denen man wirklich sieht, ob man etwas verstanden hat. / Die meisten Lehrerinnen und Lehrer achten darauf, dass möglichst alle Schülerinnen und Schüler etwas aktiv erarbeiten. / Im Unterricht wenden wir, wenn wir üben, das Gelernte oft auf andere Dinge an. / Die meisten Lehrerinnen und Lehrer können gut erklären. / Die meisten Lehrerinnen und Lehrer gehen auf aktuelle Wünsche von Schülerinnen und Schülern ein. / Die meisten Lehrerinnen und Lehrer können auch trockenen Stoff wirklich interessant machen. / Im Unterricht bekommen wir häufig Stoffe und Themen zur Auswahl. / Die meisten Lehrerinnen und Lehrer lassen uns bei Fragen genug Zeit zum Nachdenken. / Wenn ich zusätzlich Hilfe brauche, bekomme ich sie von meinen Lehrerinnen und Lehrern. / Im Unterricht gibt es klare Regeln, an die wir uns halten müssen. / Alles, was wir machen, ist sorgfältig geplant. / Im Unterricht wird häufig das Wichtigste nochmals zusammengefasst.) --fr: **[MF]** Wenn Sie einmal an den Unterricht in der Schule im Allgemeinen denken – wie sehr treffen die folgenden Aussagen zu? --in: <<Bitte in jeder Zeile ein Kästchen anklicken.>> --we: **Q15_a** 1: Im Unterricht machen wir oft Aufgaben, bei denen man wirklich sieht, ob man etwas verstanden hat. **Q15_b** 2: Die meisten Lehrerinnen und Lehrer achten darauf, dass möglichst alle Schülerinnen und Schüler etwas aktiv erarbeiten. **Q15_c** 3: Im Unterricht wenden wir, wenn wir üben, das Gelernte oft auf andere Dinge an. **Q15_d** 4: Die meisten Lehrerinnen und Lehrer können gut erklären. **Q15_e** 5: Die meisten Lehrerinnen und Lehrer gehen auf aktuelle Wünsche von Schülerinnen und Schülern ein. **Q15_f** 6: Die meisten Lehrerinnen und Lehrer können auch trockenen Stoff wirklich interessant machen. **Q15_g** 7: Im Unterricht bekommen wir häufig Stoffe und Themen zur Auswahl. **Q15_h** 8: Die meisten Lehrerinnen und Lehrer lassen uns bei Fragen genug Zeit zum Nachdenken. **Q15_i** 9: Wenn ich zusätzlich Hilfe brauche, bekomme ich sie von meinen Lehrerinnen und Lehrern. **Q15_j** 10: Im Unterricht gibt es klare Regeln, an die wir uns halten müssen. **Q15_k** 11: Alles, was wir machen, ist sorgfältig geplant. **Q15_l** 12: Im Unterricht wird häufig das Wichtigste nochmals zusammengefasst. 1: trifft gar nicht zu 2: trifft eher nicht zu 3: trifft eher zu 4: trifft völlig zu [-90: keine Angabe] --af: **goto 55130** --end--

55130	--va: **Q16 (Q16_a / Q16_b / Q16_c / Q16_d)** --fn: **55130** --vb: Wie beurteilen Sie die Situation an Ihrer Schule? (Insgesamt bin ich mit meiner Schule zufrieden. / Hätte ich nochmals die Wahl, würde ich eher auf eine andere Schule gehen. / Es gibt viele Dinge in meiner Schule, die mir nicht gefallen. / Ich kann anderen den Besuch meiner Schule sehr empfehlen.) --fr: **[MF]** Wie beurteilen Sie die Situation an Ihrer Schule? --in: <<Bitte in jeder Zeile ein Kästchen anklicken.>> --we: **Q16_a** 1: Insgesamt bin ich mit meiner Schule zufrieden. **Q16_b** 2: Hätte ich nochmals die Wahl, würde ich eher auf eine andere Schule gehen. **Q16_c** 3: Es gibt viele Dinge in meiner Schule, die mir nicht gefallen. **Q16_d** 4: Ich kann anderen den Besuch meiner Schule sehr empfehlen. 1: trifft gar nicht zu 2: trifft eher nicht zu 3: trifft eher zu 4: trifft völlig zu [-90: keine Angabe] --af: **goto 55130b** --end--
55130b	--va: **Q16b** --fn: **55130b** --vb: An wie vielen Schultagen waren Sie in den letzten vier Schulwochen nicht in der Schule, weil Sie krank waren? --fr: An wie vielen Schultagen waren Sie in den letzten vier Schulwochen nicht in der Schule, weil Sie krank waren? --in: <<Wenn Sie nicht aufgrund von Krankheit gefehlt haben, geben Sie bitte „0“ (Null) an.>> --we: ungefähr [OFFEN] __ Tage -98: weiß nicht [-90: keine Angabe] --ra: **0 to 31, -90, -98** --af: **goto 55130Z** --end--

55130Z	--va:**[ZS] ZS11** --fn:**55130Z** --vb: Zeitstempel ZS11 Schulabschluss und Ausbildung --fr: [ZS] Zeitstempel Schulabschluss und Ausbildung --af: **if (intdat <= 09.2019 OR intdat >= 09.2020) goto 55131** **if (intdat > 09. 2019 & intdat < 09. 2020) goto 55137** --end--
	--st: **SCHULABSCHLUSS UND AUSBILDUNG** --end--
55131	--va: **Q17o** --fn: **55131** --vb: Stellen Sie sich vor, Sie hätten alle Möglichkeiten zu werden, was Sie wollen. Was wäre dann Ihr Wunschberuf? --fr: Stellen Sie sich vor, Sie hätten alle Möglichkeiten zu werden, was Sie wollen. Was wäre dann Ihr Wunschberuf? --we: Bitte eintragen [OFFEN]: _____ [-90: keine Angabe] --af: **goto 55134** --end--
55134	--va: **Q20o** --fn: **55134** --vb: Denken Sie einmal an alles, was Sie gerade wissen. Welchen Beruf werden Sie wohl später tatsächlich haben? --fr: Denken Sie einmal an alles, was Sie gerade wissen. Welchen Beruf werden Sie wohl später tatsächlich haben? --in: << Wenn Sie sich noch nicht sicher sind, dann tragen Sie den Beruf ein, der Ihrer Meinung nach am wahrscheinlichsten ist.>> --we: Bitte eintragen [OFFEN]: _____ [-90: keine Angabe] --af: **goto 55137** --end--

55137	--va: **Q23** --fn: **55137** --vb: Egal, welche Schule Sie gerade besuchen und wie gut Ihre Noten sind: Welchen Schulabschluss wünschen Sie sich? --fr: Egal, welche Schule Sie gerade besuchen und wie gut Ihre Noten sind: Welchen Schulabschluss wünschen Sie sich? --in: <<Bitte nur eine Antwort anklicken.>> --we: 1: Fachhochschulreife/fachgebundene Hochschulreife/„Fachabitur“ 2: Abitur (allgemeine Hochschulreife) 3: Schule ohne Hochschulzugangsberechtigung verlassen [-90: keine Angabe] --af: **goto 55138** --end--
55138	--va: **Q24** --fn: **55138** --vb: Wenn Sie einmal an alles denken, was Sie jetzt wissen: Mit welchem Abschluss werden Sie wohl tatsächlich die Schule verlassen? --fr: Wenn Sie einmal an alles denken, was Sie jetzt wissen: Mit welchem Abschluss werden Sie wohl tatsächlich die Schule verlassen? --in: <<Bitte nur eine Antwort anklicken.>> --we: 1: Fachhochschulreife/fachgebundene Hochschulreife/„Fachabitur“ 2: Abitur (allgemeine Hochschulreife) 3: Schule ohne Hochschulzugangsberechtigung verlassen [-90: keine Angabe] --af: **goto 55139** --end--

55139	--va: **Q25** --fn: **55139** --vb: Wenn es allein nach Ihren Wünschen ginge: Welche Art von Ausbildung würden Sie nach Beendigung der Schule am liebsten machen? --fr: Wenn es allein nach Ihren Wünschen ginge: Welche Art von Ausbildung würden Sie nach Beendigung der Schule !!am liebsten!! machen? --in: << !!Bitte nur eine Antwort!! anklicken. Wenn Sie vorhaben, nach der Schule zunächst ein Freiwilliges Soziales Jahr, ein Praktikum o.Ä. zu machen, geben Sie die Art von Ausbildung an, die Sie danach am liebsten machen würden.>> --we: 1: ein Studium 2: eine berufliche Ausbildung 3: keine Ausbildung [-90: keine Angabe] --af: **if (55139 = 1) goto 55140** **if (55139 = 2) goto 55141** **if (55139 = 3, -90) goto 55147** --end--
55140	--va: **Q25_a (Q25_a / Q25a_5o)** --fn: **55140** --vb: und zwar an folgendem Hochschultyp: --fr: und zwar an folgendem Hochschultyp: --we: 1: Universität (auch Kunst- oder Musikhochschule, Pädagogische Hochschule etc.) 2: Fachhochschule 3: Duale Hochschule 4: Berufsakademie 5: Verwaltungsfachhochschule 6: andere Hochschule: Bitte eintragen [OFFEN Q25a_5o]: _____ [-90: keine Angabe] --af: **goto 55142** --end--

55141	--va: **Q25_b (Q25_b / Q25b_4o)** --fn: **55141** --vb: und zwar: --fr: und zwar: --we: 1: eine betriebliche Lehre 2: eine Berufsfachschule oder eine sonstige berufsbildende Schule besuchen (Eine schulische Berufsausbildung findet vor allem in sozialen Berufen wie z. B. Altenpflege statt, aber auch in technischen Assistenzberufen, wie z. B. Pharmazeutisch-Technische Assistenten.) 3: eine Beamtenausbildung für den mittleren Dienst 4: etwas anderes: Bitte eintragen [OFFEN Q25b_4o]: _____ [-90: keine Angabe] --af: **goto 55145** --end--
55142	--va: **Q26 (Q26_1o / Q26_2o)** --fn: **55142** --vb: Welches Fach würden Sie am liebsten studieren? --fr: Welches Fach würden Sie !!am liebsten!! studieren? --in: <<Falls Sie am liebsten mehrere Fächer in Kombination oder gleichzeitig studieren oder ein Lehramtsstudium aufnehmen würden, tragen Sie dies hier bitte entsprechend ein.>> --we: Studienfach: [OFFEN Q26_1o] _____ [-90: keine Angabe] … in Kombination mit dem Fach/den Fächern: [OFFEN Q26_2o] _____ [-90: keine Angabe] --af: **goto 55143** --end--

55143	--va: **Q26_3** --fn: **55143** --vb: Möchten Sie dieses Fach/diese Fächer im Rahmen eines lehramtsbezogenen Studiengangs studieren? --fr: Möchten Sie dieses Fach/diese Fächer im Rahmen eines lehramtsbezogenen Studiengangs studieren? --we: 2: nein 1: ja [-90: keine Angabe] --af: **goto 55144** --end--
55144	--va: **Q27** --fn: **55144** --vb: Schätzen Sie ein: (Wie hoch schätzen Sie Ihre Chancen ein, einen Studienplatz in Ihrem angestrebten Studienfach/in Ihrer angestrebten Studienfachkombination zu bekommen?) --fr: **[MF]** Schätzen Sie ein: --in: <<Bitte nur eine Antwort anklicken.>> --we: **Q27:** Wie hoch schätzen Sie Ihre Chancen ein, einen Studienplatz in Ihrem angestrebten Studienfach/in Ihrer angestrebten Studienfachkombination zu bekommen? 1: sehr gering 2: eher gering 3: eher hoch 4: sehr hoch [-90: keine Angabe] --af: **goto 55147** --end--

55145	--va: **Q28o** --fn: **55145** --vb: In welchem Ausbildungsberuf würden Sie am liebsten eine Ausbildung aufnehmen? --fr: In welchem Ausbildungsberuf würden Sie !!am liebsten!! eine Ausbildung aufnehmen? --in: <<Bitte geben Sie die genaue Ausbildungsbezeichnung an.>> --we: Bitte eintragen: _____ [-90: keine Angabe] --af: **if (55145 = -90) goto 55147** **if (55145 <> -90) goto 55146** --end--
55146	--va: **Q29** --fn: **55146** --vb: Schätzen Sie ein: (Wie hoch schätzen Sie Ihre Chancen ein, eine Ausbildungsstelle in Ihrem angestrebten Beruf zu bekommen?) --fr: **[MF]** Schätzen Sie ein: --in: <<Bitte nur eine Antwort anklicken.>> --we: **Q29**: Wie hoch schätzen Sie Ihre Chancen ein, eine Ausbildungsstelle in Ihrem angestrebten Beruf zu bekommen? 1: sehr gering 2: eher gering 3: eher hoch 4: sehr hoch [-90: keine Angabe] --af: **goto 55147** --end--

55147	--va: **Q30** --fn: **55147** --vb: Und wenn Sie einmal an alles denken, was Sie derzeit wissen: Welche Art von Ausbildung werden Sie nach Beendigung der Schule wahrscheinlich machen? --fr: Und wenn Sie einmal an alles denken, was Sie derzeit wissen: Welche Art von Ausbildung werden Sie nach Beendigung der Schule !!wahrscheinlich!! machen? --in: << !!Bitte nur eine Antwort anklicken!!. Wenn Sie vorhaben, nach der Schule zunächst ein Freiwilliges Soziales Jahr, ein Praktikum o.Ä. zu machen, geben Sie die Art von Ausbildung an, die Sie danach wahrscheinlich machen werden.>> --we: 1: ein Studium 2: eine berufliche Ausbildung 3: keine Ausbildung [-90: keine Angabe] --af: **if (55147 = 1) goto 55148** **if (55147 = 2) goto 55149** **if (55147 = 3, -90) goto 55153** --end--
55148	--va: **Q30_a (Q30_a / Q30a_6o)** --fn: **55148** --vb: und zwar an folgendem Hochschultyp: --fr: und zwar an folgendem Hochschultyp: --we: 1: Universität (auch Kunst- oder Musikhochschule, Pädagogische Hochschule etc.) 2: Fachhochschule 3: Duale Hochschule 4: Berufsakademie 5: Verwaltungsfachhochschule 6: andere Hochschule: Bitte eintragen [OFFEN Q30a_6o]: _____ [-90: keine Angabe] --af: **goto 55150** --end--

55149	--va: **Q30_b (Q30_b / Q30b_4o)** --fn: **55149** --vb: und zwar: --fr: und zwar: --we: 1: eine betriebliche Lehre 2: eine Berufsfachschule oder eine sonstige berufsbildende Schule besuchen (Eine schulische Berufsausbildung findet vor allem in sozialen Berufen wie z. B. Altenpflege statt, aber auch in technischen Assistenzberufen, wie z. B. Pharmazeutisch-Technische Assistenten.) 3: eine Beamtenausbildung für den mittleren Dienst 4: etwas anderes: Bitte eintragen [OFFEN Q30b_4o]: _____ [-90: keine Angabe] --af: **goto 55152** --end--
55150	--va: **Q31 (Q31_1o / Q31_2o)** --fn: **55150** --vb: Welches Fach werden Sie wahrscheinlich studieren? --fr: Welches Fach werden Sie !!wahrscheinlich!! studieren? --in: <<Falls Sie vorhaben mehrere Fächer in Kombination oder gleichzeitig zu studieren oder ein Lehramtsstudium aufzunehmen, tragen Sie dies hier bitte entsprechend ein.>> --we: Studienfach: [OFFEN Q31_1o] _____ [-90: keine Angabe] … in Kombination mit dem Fach/den Fächern: [OFFEN Q31_2o] _____ [-90: keine Angabe] --af: **goto 55151** --end--

55151	--va: **Q31_3** --fn: **55151** --vb: Werden Sie dieses Fach/diese Fächer wahrscheinlich im Rahmen eines lehramtsbezogenen Studiengangs studieren? --fr: Werden Sie dieses Fach/diese Fächer wahrscheinlich im Rahmen eines lehramtsbezogenen Studiengangs studieren? --we: 2: nein 1: ja [-90: keine Angabe] --af: **goto 55153** --end--
55152	--va: **Q32o** --fn: **55152** --vb: In welchem Ausbildungsberuf werden Sie wahrscheinlich eine Ausbildung aufnehmen? --fr: In welchem Ausbildungsberuf werden Sie !!wahrscheinlich!! eine Ausbildung aufnehmen? --in: <<Bitte geben Sie die genaue Ausbildungsbezeichnung an.>> --we: Bitte eintragen: _____ [-90: keine Angabe] --af: **goto 55153** --end--

55153	--va: **Q33 (Q33_a / Q33_b / Q33_c)** --fn: **55153** --vb: Wie viele Gedanken haben Sie sich bereits über Ihre berufliche Zukunft gemacht? (Ich informiere mich bereits genau, welche Berufe für mich in Frage kommen. / Ich weiß schon genau, was ich später beruflich machen will. / Ich weiß schon genau, bei welcher Fachschule/Hochschule/bei welchem Lehrbetrieb ich mich bewerben werde.) --fr: **[MF]** Wie viele Gedanken haben Sie sich bereits über Ihre berufliche Zukunft gemacht? --in: <<Bitte in jeder Zeile ein Kästchen anklicken.>> --we: **Q33_a** 1: Ich informiere mich bereits genau, welche Berufe für mich in Frage kommen. **Q33_b** 2: Ich weiß schon genau, was ich später beruflich machen will. **Q33_c** 3: Ich weiß schon genau, bei welcher Fachschule/Hochschule/bei welchem Lehrbetrieb ich mich bewerben werde. 1: trifft gar nicht zu 2: trifft eher nicht zu 3: trifft eher zu 4: trifft völlig zu [-90: keine Angabe] --af: **goto 55157Z** --end--
55157Z	--va:**[ZS] ZS12** --fn:**55157Z** --vb: Zeitstempel ZS12 Ihre Eltern und Freunde --fr: [ZS] Zeitstempel Ihre Eltern und Freunde --af: **goto 55158** --end--
	--st: **Ihre Eltern und Freunde** --end--

55158	--va: **Q38** --fn: **55158** --vb: Welche Ausbildung wünschen sich Ihre Eltern für Sie nach der Schule? --fr: In den folgenden Fragen geht es darum, was Ihre Eltern von Ihnen in der Schule und für Ihre berufliche Zukunft erwarten. Welche Ausbildung wünschen sich Ihre Eltern für Sie nach der Schule? Meine Eltern wünschen sich, dass ich … --in: <<Bitte nur eine Antwort anklicken.>> --we: 1: … studiere. 2: … eine berufliche Ausbildung mache. 3: Meine Eltern haben keine Meinung dazu. [-90: keine Angabe] --af: **if (55158 = 1) goto 55158_a** **if (55158 = 2, 3, -90) goto 55159** --end--
55158_a	--va: **Q38_a** --fn: **55158_a** --vb: und zwar an folgendem Hochschultyp: --fr: und zwar an folgendem Hochschultyp: --in: <<Bitte nur eine Antwort anklicken.>> --we: 1: Universität (auch Kunst- oder Musikhochschule, Pädagogische Hochschule etc.) 2: Fachhochschule, Verwaltungsfachhochschule 3: Berufsakademie, Duale Hochschule 4: Meine Eltern haben keine Meinung dazu. [-90: keine Angabe] --af: **goto 55159** --end--

55159	--va: **Q39 (Q39_a / Q39_b)** --fn: **55159** --vb: Wie wichtig ist es Ihren Eltern, … (… dass Sie gute Schulnoten haben? / … dass Sie später einmal beruflich ganz weit nach vorn kommen?) --fr: **[MF]** Wie wichtig ist es Ihren Eltern, … --in: <<Bitte Zutreffendes anklicken.>> --we: **Q39_a** 1: … dass Sie gute Schulnoten haben? **Q39_b** 2: … dass Sie später einmal beruflich ganz weit nach vorn kommen? 1: sehr unwichtig 2: eher unwichtig 3: teils/teils 4: eher wichtig 5: sehr wichtig 6: meine Eltern haben keine Meinung dazu [-90: keine Angabe] --af: **goto 55160** --end--
55160	--va: **Q40** --fn: **55160** --vb: Wie wichtig ist es Ihnen insgesamt, … (…was Ihre Eltern von Ihnen in der Schule und für Ihre berufliche Zukunft erwarten?) --fr: **[MF]** Wie wichtig ist es Ihnen insgesamt, … --in: <<Bitte nur eine Antwort anklicken.>> --we: **Q40**: …was Ihre Eltern von Ihnen in der Schule und für Ihre berufliche Zukunft erwarten? 1: sehr unwichtig 2: eher unwichtig 3: teils/teils 4: eher wichtig 5: sehr wichtig [-90: keine Angabe] --af: **goto 55161** --end--

55161	--va: **Q41 (Q41_a / Q41_b / Q41_c / Q41_d)** --fn: **55161** --vb: Wie sehr treffen die folgenden Dinge auf Sie und Ihre Eltern zu? (Ich weiß aus Erfahrung, dass ich mir bei meinen Eltern Rat holen kann. / Meine Eltern achten darauf, dass ich mich auf Tests und Arbeiten gut vorbereite. / Meine Eltern helfen mir, wenn ich Probleme mit dem Unterrichtsstoff habe. / Meine Eltern fragen mich oft, wie es in der Schule war.) --fr: **[MF]** Wie sehr treffen die folgenden Dinge auf Sie und Ihre Eltern zu? --in: <<Bitte in jeder Zeile ein Kästchen anklicken.>> --we: **Q41_a** 1: Ich weiß aus Erfahrung, dass ich mir bei meinen Eltern Rat holen kann. **Q41_b** 2: Meine Eltern achten darauf, dass ich mich auf Tests und Arbeiten gut vorbereite. **Q41_c** 3: Meine Eltern helfen mir, wenn ich Probleme mit dem Unterrichtsstoff habe. **Q41_d** 4: Meine Eltern fragen mich oft, wie es in der Schule war. 1: trifft gar nicht zu 2: trifft eher nicht zu 3: teils/teils 4: trifft eher zu 5: trifft völlig zu [-90: keine Angabe] --af: **goto 55162** --end--

55162	--va: **Q42 (Q42_a / Q42_b / Q42_c / Q42_d)** --fn: **55162** --vb: Wie sehr treffen die folgenden Dinge auf Ihre Familie zu? (In unserer Familie gibt es einen starken Zusammenhalt. / In unserer Familie sprechen wir nur selten über unsere Angelegenheiten. / Wir teilen uns in der Familie mit, was uns an den anderen stört. / Die Mitglieder unserer Familie sind gefühlsmäßig eng miteinander verbunden.) --fr: **[MF]** Jetzt geht es um das Zusammenleben in Ihrer Familie. Wie sehr treffen die folgenden Dinge auf Ihre Familie zu? --in: <<Bitte in jeder Zeile ein Kästchen anklicken.>> --we: **Q42_a** 1: In unserer Familie gibt es einen starken Zusammenhalt. **Q42_b** 2: In unserer Familie sprechen wir nur selten über unsere Angelegenheiten. **Q42_c** 3: Wir teilen uns in der Familie mit, was uns an den anderen stört. **Q42_d** 4: Die Mitglieder unserer Familie sind gefühlsmäßig eng miteinander verbunden. 1: trifft gar nicht zu 2: trifft eher nicht zu 3: teils/teils 4: trifft eher zu 5: trifft völlig zu [-90: keine Angabe] --af: **goto 55163** --end--

55163	--va: **Q43 (Q43_b / Q43_c)** --fn: **55163** --vb: Wie viele Personen aus Ihrem Freundeskreis … (… haben vor zu studieren? / … haben vor, eine berufliche Ausbildung zu machen?) --fr: **[MF]** Jetzt geht es um Ihre Freundinnen und Freunde. Damit sind alle Personen gemeint, mit denen Sie befreundet sind, egal, ob sie auf Ihre Schule gehen oder nicht. Wie viele Personen aus Ihrem Freundeskreis … --in: <<Bitte in jeder Zeile ein Kästchen anklicken.>> --we: **Q43_b** 1: … haben vor zu studieren? **Q43_c** 2: … haben vor, eine berufliche Ausbildung zu machen? 1: keine 2: fast keine 3: weniger als die Hälfte 4: ungefähr die Hälfte 5: mehr als die Hälfte 6: fast alle 7: alle [-90: keine Angabe] --af: **goto 55164** --end--

55164	--va: **Q44 (Q44_a / Q44_b / Q44_c / Q44_d)** --fn: **55164** --vb: Inwieweit treffen die folgenden Aussagen auf Ihre Freundinnen und Freunde zu? (Die meisten meiner Freundinnen und Freunde sind in der Schule sehr ehrgeizig. / Die meisten meiner Freundinnen und Freunde erwarten von mir, dass ich mich in der Schule sehr anstrenge. / Den meisten meiner Freundinnen und Freunde ist es egal, wie gut sie in der Schule sind. / Den meisten meiner Freundinnen und Freunde ist es sehr wichtig, später einmal beruflich ganz weit nach vorn zu kommen.) --fr: **[MF]** Inwieweit treffen die folgenden Aussagen auf Ihre Freundinnen und Freunde zu? --in: <<Bitte in jeder Zeile ein Kästchen anklicken.>> --we: **Q44_a** 1: Die meisten meiner Freundinnen und Freunde sind in der Schule sehr ehrgeizig. **Q44_b** 2: Die meisten meiner Freundinnen und Freunde erwarten von mir, dass ich mich in der Schule sehr anstrenge. **Q44_c** 3: Den meisten meiner Freundinnen und Freunde ist es egal, wie gut sie in der Schule sind. **Q44_d** 4: Den meisten meiner Freundinnen und Freunde ist es sehr wichtig, später einmal beruflich ganz weit nach vorn zu kommen. 1: trifft gar nicht zu 2: trifft eher nicht zu 3: teils/teils 4: trifft eher zu 5: trifft völlig zu [-90: keine Angabe] --af: **goto 55165a** --end--

55165a	--va: **Q45** --fn: **55165a** --vb: Jetzt geht es um Ihre Mitschülerinnen und Mitschüler. Damit sind alle Personen gemeint, mit denen Sie gemeinsam Unterricht haben, unabhängig davon, ob Sie mit ihnen befreundet sind oder nicht. Wie viele Ihrer Mitschülerinnen und Mitschüler… (… haben einen Migrationshintergrund, d. h. sie selbst oder mindestens ein Elternteil sind im Ausland geboren? / … haben vor zu studieren? / … haben vor, eine berufliche Ausbildung zu machen?) --fr: [MF] Jetzt geht es um Ihre Mitschülerinnen und Mitschüler. Damit sind alle Personen gemeint, mit denen Sie gemeinsam Unterricht haben, unabhängig davon, ob Sie mit ihnen befreundet sind oder nicht. Wie viele Ihrer Mitschülerinnen und Mitschüler… --in: <<Bitte in jeder Zeile ein Kästchen anklicken.>> --we: **Q45_a** 1: … haben einen Migrationshintergrund, d. h. sie selbst oder mindestens ein Elternteil sind im Ausland geboren? **Q45_b** 2: … haben vor zu studieren? **Q45_c** 3: … haben vor, eine berufliche Ausbildung zu machen? 1: keine 2: fast keine 3: weniger als die Hälfte 4: ungefähr die Hälfte 5: mehr als die Hälfte 6: fast alle 7: alle [-90: keine Angabe] --af: **goto 55165** --end--

55165	--va: **Q46 (Q46_a / Q46_b / Q46_c)** --fn: **55165** --vb: Inwieweit treffen die folgenden Aussagen auf Ihre Mitschülerinnen und Mitschüler zu? (Die meisten meiner Mitschülerinnen und Mitschüler sind in der Schule sehr ehrgeizig. / Die meisten meiner Mitschülerinnen und Mitschüler erwarten von mir, dass ich mich in der Schule sehr anstrenge. / Den meisten meiner Mitschülerinnen und Mitschüler ist es egal, wie gut sie in der Schule sind.) --fr: **[MF]** Inwieweit treffen die folgenden Aussagen auf Ihre Mitschülerinnen und Mitschüler zu? --in: <<Bitte in jeder Zeile ein Kästchen anklicken.>> --we: **Q46_a** 1: Die meisten meiner Mitschülerinnen und Mitschüler sind in der Schule sehr ehrgeizig. **Q46_b** 2: Die meisten meiner Mitschülerinnen und Mitschüler erwarten von mir, dass ich mich in der Schule sehr anstrenge. **Q46_c** 3: Den meisten meiner Mitschülerinnen und Mitschüler ist es egal, wie gut sie in der Schule sind. 1: trifft gar nicht zu 2: trifft eher nicht zu 3: teils/teils 4: trifft eher zu 5: trifft völlig zu [-90: keine Angabe] --af: **goto 55166** --end--

55166	--va: **Q47** --fn: **55166** --vb: Wie wahrscheinlich ist es, dass Ihnen jemand aus Ihrem persönlichen Umfeld Informationen und Tipps zu Studienmöglichkeiten geben könnte? --fr: Die folgenden Fragen beziehen sich auf Personen aus Ihrem persönlichen Umfeld, egal ob Sie sie sehr gut oder weniger gut kennen. Stellen Sie sich vor, Sie überlegen, nach dem Abitur ein Studium zu beginnen. Wie wahrscheinlich ist es, dass Ihnen jemand aus Ihrem persönlichen Umfeld Informationen und Tipps zu Studienmöglichkeiten geben könnte? --in: <<Bitte nur eine Antwort anklicken.>> --we: 1: sehr unwahrscheinlich 2: eher unwahrscheinlich 3: eher wahrscheinlich 4: sehr wahrscheinlich [-90: keine Angabe] --af: **if (55166 = 3, 4) goto 55167** **if (55166 = 1, 2, -90) goto 55177d** --end--

55167	--va: **Q48 (Q48_1 / Q48_2 / Q48_3 / Q48_4 / Q48_5 / Q48_6 / Q48_7)** --fn: **55167** --vb: An wen haben Sie bei der letzten Frage gedacht? (Ihre Eltern / Ihre Geschwister / andere Personen aus Ihrer Familie oder Verwandtschaft / eine Lehrerin oder einen Lehrer an Ihrer Schule / jemand, den Sie aus einem Praktikum, Nebenjob oder Arbeit zur Probe kennen / Ihre Freundinnen und Freunde / sonstige Bekannte) --fr: **[MF]** An wen haben Sie bei der letzten Frage gedacht? --in: <<Bitte klicken Sie alle zutreffenden Antworten an.>> --we: **Q48_1** 1: Ihre Eltern **Q48_2** 2: Ihre Geschwister **Q48_3** 3: andere Personen aus Ihrer Familie oder Verwandtschaft **Q48_4** 4: eine Lehrerin oder einen Lehrer an Ihrer Schule **Q48_5** 5: jemand, den Sie aus einem Praktikum, Nebenjob oder Arbeit zur Probe kennen **Q48_6** 6: Ihre Freundinnen und Freunde **Q48_7** 7: sonstige Bekannte [0: nicht genannt] [1: genannt] [-90: keine Angabe] --af: **goto 55168** --end--
55168	--va: **Q49** --fn: **55168** --vb: An wie viele Personen haben Sie bei den letzten beiden Fragen insgesamt gedacht? --fr: An wie viele Personen haben Sie bei den letzten beiden Fragen insgesamt gedacht? --in: <<Bitte nur eine Antwort anklicken.>> --we: 1: eine Person 2: zwei Personen 3: drei oder mehr Personen [-90: keine Angabe] --af: **if (55168 = 1) goto 55169** **if (55168 = 2) goto 55170** **if (55168 = 3) goto 55171** **if (55168 = -90) goto 55177d** --end--

55169	--va: **Q49_1** --fn: **55169** --vb: Hat diese Person einen Migrationshintergrund? --fr: Hat diese Person einen Migrationshintergrund? Migrationshintergrund heißt, dass die Person selbst oder mindestens ein Elternteil der Person im Ausland geboren wurde. --in: <<Zutreffendes bitte anklicken.>> --we: 1: ja 2: nein [-90: keine Angabe] --af: **goto 55172** --end--
55170	--va: **Q49_2** --fn: **55170** --vb: Wie viele davon haben einen Migrationshintergrund? --fr: Wie viele davon haben einen Migrationshintergrund? Migrationshintergrund heißt, dass die Person selbst oder mindestens ein Elternteil der Person im Ausland geboren wurde. --in: <<Bitte nur eine Antwort anklicken.>> --we: 1: beide 2: eine 3: keine [-90: keine Angabe] --af: **goto 55173** --end--

55171	--va: **Q49_3** --fn: **55171** --vb: Wie viele dieser Personen haben einen Migrationshintergrund? --fr: Wie viele dieser Personen haben einen Migrationshintergrund? Migrationshintergrund heißt, dass die Person selbst oder mindestens ein Elternteil der Person im Ausland geboren wurde. --in: <<Bitte nur eine Antwort anklicken.>> --we: 1: keine 2: fast keine 3: weniger als die Hälfte 4: ungefähr die Hälfte 5: mehr als die Hälfte 6: fast alle 7: alle [-90: keine Angabe] --af: **goto 55174** --end--
55172	--va: **Q49_4** --fn: **55172** --vb: Und hat diese Person Abitur? --fr: Und hat diese Person Abitur? --in: <<Zutreffendes bitte anklicken.>> --we: 1: ja 2: nein [-90: keine Angabe] --af: **goto 55175** --end--

55173	--va: **Q49_5** --fn: **55173** --vb: Und wie viele davon haben Abitur? --fr: Und wie viele davon haben Abitur? --in: <<Bitte nur eine Antwort anklicken.>> --we: 1: beide 2: eine 3: keine [-90: keine Angabe] --af: **goto 55176** --end--
55174	--va: **Q49_6** --fn: **55174** --vb: Und wie viele dieser Personen haben Abitur? --fr: Und wie viele dieser Personen haben Abitur? --in: <<Bitte nur eine Antwort anklicken.>> --we: 1: keine 2: fast keine 3: weniger als die Hälfte 4: ungefähr die Hälfte 5: mehr als die Hälfte 6: fast alle 7: alle [-90: keine Angabe] --af: **goto 55177** --end--

55175	--va: **Q49_7** --fn: **55175** --vb: Und ist diese Person eine Frau? --fr: Und ist diese Person eine Frau? --in: <<Zutreffendes bitte anklicken.>> --we: 1: ja 2: nein [-90: keine Angabe] --af: **goto 55177d** --end--
55176	--va: **Q49_8** --fn: **55176** --vb: Und wie viele davon sind Frauen? --fr: Und wie viele davon sind Frauen? --in: <<Bitte nur eine Antwort anklicken.>> --we: 1: beide 2: eine 3: keine [-90: keine Angabe] --af: **goto 55177d** --end--

55177	--va: **Q49_9** --fn: **55177** --vb: Und wie viele dieser Personen sind Frauen? --fr: Und wie viele dieser Personen sind Frauen? --in: <<Bitte nur eine Antwort anklicken.>> --we: 1: keine 2: fast keine 3: weniger als die Hälfte 4: ungefähr die Hälfte 5: mehr als die Hälfte 6: fast alle 7: alle [-90: keine Angabe] --af: **goto 55177d** --end--
	--st: **Fragen zu Ihrer Freizeit** --end--
55177d	--va: **Q53_a (Q53_a / Q53_ao)** --fn: **55177d** --vb: Kurse außerhalb der Schule (Unterricht in der Musikschule (z. B. Instrumental-, Gesangsunterricht) / Unterricht in der Musikschule (z. B. Instrumental-, Gesangsunterricht): offen) --fr: Haben Sie in diesem oder im vergangenen Schuljahr Kurse außerhalb der Schule besucht (ohne Sport)? Falls ja, was genau haben Sie gemacht? Unterricht in der Musikschule (z. B. Instrumental-, Gesangsunterricht) --we: 1: ja falls ja, was [OFFEN Q53_ao]: _____ 2: nein [-90: keine Angabe] --af: **goto 55177e** --end--

55177e	--va: **Q53_b (Q53_b / Q53_bo)** --fn: **55177e** --vb: Kurse außerhalb der Schule (einen Kurs in der Volkshochschule (VHS) / einen Kurs in der Volkshochschule (VHS): offen) --fr: [NCS] Haben Sie in diesem oder im vergangenen Schuljahr Kurse außerhalb der Schule besucht (ohne Sport)? Falls ja, was genau haben Sie gemacht? einen Kurs in der Volkshochschule (VHS) --we: 1: ja falls ja, was [OFFEN Q53_bo]: _____ 2: nein [-90: keine Angabe] --af: **goto 55177f** --end--
55177f	--va: **Q53_c (Q53_c / Q53_co)** --fn: **55177f** --vb: Kurse außerhalb der Schule (einen Kurs in der Jugendkunstschule / einen Kurs in der Jugendkunstschule: offen) --fr: [NCS] Haben Sie in diesem oder im vergangenen Schuljahr Kurse außerhalb der Schule besucht (ohne Sport)? Falls ja, was genau haben Sie gemacht? einen Kurs in der Jugendkunstschule --we: 1: ja falls ja, was [OFFEN Q53_co]: _____ 2: nein [-90: keine Angabe] --af: **goto 55177g** --end--

55177g	--va: **Q53_d (Q53_d1o / Q53_d2o)** --fn: **55177g** --vb: sonstige Kurse außerhalb der Schule (sonstige Kurse außerhalb der Schule: was / sonstige Kurse außerhalb der Schule: wo) --fr: Haben Sie in diesem oder im vergangenen Schuljahr sonstige Kurse außerhalb der Schule besucht (ohne Sport)? Falls ja, was genau haben Sie gemacht und wo? --in: <<Falls Sie keine sonstigen Kurse außerhalb der Schule besucht haben, brauchen Sie hier nichts einzutragen.>> --we: was: [OFFEN Q53_d1o]: _____ [-90: keine Angabe] wo: [OFFEN Q53_d2o]: _____ [-90: keine Angabe] --af: **goto 55177h** --end--
55177h	--va: **Q55x (Q55x_a / Q55x_b / Q55x_c / Q55x_d / Q55x_e)** --fn: **55177h** --vb: Wie oft machen Sie die folgenden Dinge? (Fernsehsendungen über Naturwissenschaften anschauen / Bücher über naturwissenschaftliche Themen ausleihen oder kaufen / Internetseiten zu naturwissenschaftlichen Themen besuchen / naturwissenschaftliche Zeitschriften oder Artikel in Zeitungen lesen / eine Naturwissenschafts-AG besuchen) --fr: Wie oft machen Sie die folgenden Dinge? --in: <<Bitte in jeder Zeile ein Kästchen ergänzen.>> --we: **Q55x_a** 1: Fernsehsendungen über Naturwissenschaften anschauen **Q55x_b** 2: Bücher über naturwissenschaftliche Themen ausleihen oder kaufen **Q55x_c** 3: Internetseiten zu naturwissenschaftlichen Themen besuchen **Q55x_d** 4: naturwissenschaftliche Zeitschriften oder Artikel in Zeitungen lesen **Q55x_e** 5: eine Naturwissenschafts-AG besuchen 1: nie 2: selten 3: manchmal 4: oft [-90: keine Angabe] --af: **goto 55312Z (Modul Feedbackmodul_SC3)** --end--

	--st: **E5-K12,K13_Online_SC3** **Individuell Nachverfolgte B133** **Grundlage: Feldversion V5** **B132 Version 1.02** **Stand: 14.05.2019** --end--
	--st: **Fragen zu Ihnen** --end--
55210a	--va: **Q8_K12_a** --fn: **55210a** --vb: Interessenorientierung --fr: Wie sehr interessieren Sie die folgenden Dinge? Interesse: IILS-II-R-Item1 (ICA-D-Item1) --in: Bitte in jeder Zeile ein Kästchen anklicken. --we: 1: das interessiert mich sehr wenig; das tue ich gar nicht gerne 2: das interessiert mich wenig 3: das interessiert mich etwas 4: das interessiert mich ziemlich 5: das interessiert mich sehr; das tue ich sehr gerne [-90: keine Angabe] --af: **goto 55210b** --ef: **Modul Schulscreening_SC3: 55115 = 3, 4, 5, -90** --end--

55210b	--va: **Q8_K12_b** --fn: **55210b** --vb: Interessenorientierung --fr: [NCS] Wie sehr interessieren Sie die folgenden Dinge? Interesse: IILS-II-I-Item1 (AIST-R-Item20) --in: Bitte in jeder Zeile ein Kästchen anklicken. --we: 1: das interessiert mich sehr wenig; das tue ich gar nicht gerne 2: das interessiert mich wenig 3: das interessiert mich etwas 4: das interessiert mich ziemlich 5: das interessiert mich sehr; das tue ich sehr gerne [-90: keine Angabe] --af: **goto 55210c** --end--
55210c	--va: **Q8_K12_c** --fn: **55210c** --vb: Interessenorientierung --fr: [NCS] Wie sehr interessieren Sie die folgenden Dinge? Interesse: IILS-II-A-Item1 (ICA-D-Item3) --in: Bitte in jeder Zeile ein Kästchen anklicken. --we: 1: das interessiert mich sehr wenig; das tue ich gar nicht gerne 2: das interessiert mich wenig 3: das interessiert mich etwas 4: das interessiert mich ziemlich 5: das interessiert mich sehr; das tue ich sehr gerne [-90: keine Angabe] --af: **goto 55210d** --end--

55210d	--va: **Q8_K12_d** --fn: **55210d** --vb: Interessenorientierung --fr: [NCS] Wie sehr interessieren Sie die folgenden Dinge? Interesse: IILS-II-S-Item1 (AIST-R-Item34) --in: Bitte in jeder Zeile ein Kästchen anklicken. --we: 1: das interessiert mich sehr wenig; das tue ich gar nicht gerne 2: das interessiert mich wenig 3: das interessiert mich etwas 4: das interessiert mich ziemlich 5: das interessiert mich sehr; das tue ich sehr gerne [-90: keine Angabe] --af: **goto 55210e** --end--
55210e	--va: **Q8_K12_e** --fn: **55210e** --vb: Interessenorientierung --fr: [NCS] Wie sehr interessieren Sie die folgenden Dinge? Interesse: IILS-II-E-Item1 (AIST-R-Item53) --in: Bitte in jeder Zeile ein Kästchen anklicken. --we: 1: das interessiert mich sehr wenig; das tue ich gar nicht gerne 2: das interessiert mich wenig 3: das interessiert mich etwas 4: das interessiert mich ziemlich 5: das interessiert mich sehr; das tue ich sehr gerne [-90: keine Angabe] --af: **goto 55210f** --end--

55210f	--va: **Q8_K12_f** --fn: **55210f** --vb: Interessenorientierung --fr: [NCS] Wie sehr interessieren Sie die folgenden Dinge? Interesse: IILS-II-C-Item1 (AIST-R-Item42) --in: Bitte in jeder Zeile ein Kästchen anklicken. --we: 1: das interessiert mich sehr wenig; das tue ich gar nicht gerne 2: das interessiert mich wenig 3: das interessiert mich etwas 4: das interessiert mich ziemlich 5: das interessiert mich sehr; das tue ich sehr gerne [-90: keine Angabe] --af: **goto 55210g** --end--
55210g	--va: **Q8_K12_g** --fn: **55210g** --vb: Interessenorientierung --fr: [NCS] Wie sehr interessieren Sie die folgenden Dinge? Interesse: IILS-II-R-Item2 (AIST-R-Item55) --in: Bitte in jeder Zeile ein Kästchen anklicken. --we: 1: das interessiert mich sehr wenig; das tue ich gar nicht gerne 2: das interessiert mich wenig 3: das interessiert mich etwas 4: das interessiert mich ziemlich 5: das interessiert mich sehr; das tue ich sehr gerne [-90: keine Angabe] --af: **goto 55210h** --end--

55210h	--va: **Q8_K12_h** --fn: **55210h** --vb: Interessenorientierung --fr: [NCS] Wie sehr interessieren Sie die folgenden Dinge? Interesse: IILS-II-I-Item2 (AIST-R-Item2) --in: Bitte in jeder Zeile ein Kästchen anklicken. --we: 1: das interessiert mich sehr wenig; das tue ich gar nicht gerne 2: das interessiert mich wenig 3: das interessiert mich etwas 4: das interessiert mich ziemlich 5: das interessiert mich sehr; das tue ich sehr gerne [-90: keine Angabe] --af: **goto 55210i** --end--
55210i	--va: **Q8_K12_i** --fn: **55210i** --vb: Interessenorientierung --fr: [NCS] Wie sehr interessieren Sie die folgenden Dinge? Interesse: IILS-II-A-Item2 (AIST-R-Item3) --in: Bitte in jeder Zeile ein Kästchen anklicken. --we: 1: das interessiert mich sehr wenig; das tue ich gar nicht gerne 2: das interessiert mich wenig 3: das interessiert mich etwas 4: das interessiert mich ziemlich 5: das interessiert mich sehr; das tue ich sehr gerne [-90: keine Angabe] --af: **goto 55210j** --end--

55210j	--va: **Q8_K12_j** --fn: **55210j** --vb: Interessenorientierung --fr: [NCS] Wie sehr interessieren Sie die folgenden Dinge? Interesse: IILS-II-S-Item2 (ICA-D-Item22) --in: Bitte in jeder Zeile ein Kästchen anklicken. --we: 1: das interessiert mich sehr wenig; das tue ich gar nicht gerne 2: das interessiert mich wenig 3: das interessiert mich etwas 4: das interessiert mich ziemlich 5: das interessiert mich sehr; das tue ich sehr gerne [-90: keine Angabe] --af: **goto 55210k** --end--
55210k	--va: **Q8_K12_k** --fn: **55210k** --vb: Interessenorientierung --fr: [NCS] Wie sehr interessieren Sie die folgenden Dinge? Interesse: IILS-II-E-Item2 (AIST-R-Item41) --in: Bitte in jeder Zeile ein Kästchen anklicken. --we: 1: das interessiert mich sehr wenig; das tue ich gar nicht gerne 2: das interessiert mich wenig 3: das interessiert mich etwas 4: das interessiert mich ziemlich 5: das interessiert mich sehr; das tue ich sehr gerne [-90: keine Angabe] --af: **goto 55210l** --end--

55210l	--va: **Q8_K12_l** --fn: **55210l** --vb: Interessenorientierung --fr: [NCS] Wie sehr interessieren Sie die folgenden Dinge? Interesse: IILS-II-C-Item2 (ICA-D-Item18) --in: Bitte in jeder Zeile ein Kästchen anklicken. --we: 1: das interessiert mich sehr wenig; das tue ich gar nicht gerne 2: das interessiert mich wenig 3: das interessiert mich etwas 4: das interessiert mich ziemlich 5: das interessiert mich sehr; das tue ich sehr gerne [-90: keine Angabe] --af: **goto 55210m** --end--
55210m	--va: **Q8_K12_m** --fn: **55210m** --vb: Interessenorientierung --fr: [NCS] Wie sehr interessieren Sie die folgenden Dinge? Interesse: IILS-II-R-Item3 (AIST-R--Item13) --in: Bitte in jeder Zeile ein Kästchen anklicken. --we: 1: das interessiert mich sehr wenig; das tue ich gar nicht gerne 2: das interessiert mich wenig 3: das interessiert mich etwas 4: das interessiert mich ziemlich 5: das interessiert mich sehr; das tue ich sehr gerne [-90: keine Angabe] --af: **goto 55210n** --end--

55210n	--va: **Q8_K12_n** --fn: **55210n** --vb: Interessenorientierung --fr: [NCS] Wie sehr interessieren Sie die folgenden Dinge? Interesse: IILS-II-I-Item3 (ICA-D-Item20) --in: Bitte in jeder Zeile ein Kästchen anklicken. --we: 1: das interessiert mich sehr wenig; das tue ich gar nicht gerne 2: das interessiert mich wenig 3: das interessiert mich etwas 4: das interessiert mich ziemlich 5: das interessiert mich sehr; das tue ich sehr gerne [-90: keine Angabe] --af: **goto 55210o** --end--
55210o	--va: **Q8_K12_o** --fn: **55210o** --vb: Interessenorientierung --fr: [NCS] Wie sehr interessieren Sie die folgenden Dinge? Interesse: IILS-II-A-Item3 (AIST-R-Item15) --in: Bitte in jeder Zeile ein Kästchen anklicken. --we: 1: das interessiert mich sehr wenig; das tue ich gar nicht gerne 2: das interessiert mich wenig 3: das interessiert mich etwas 4: das interessiert mich ziemlich 5: das interessiert mich sehr; das tue ich sehr gerne [-90: keine Angabe] --af: **goto 55210p** --end--

55210p	--va: **Q8_K12_p** --fn: **55210p** --vb: Interessenorientierung --fr: [NCS] Wie sehr interessieren Sie die folgenden Dinge? Interesse: IILS-II-S-Item3 (AIST-R-Item46) --in: Bitte in jeder Zeile ein Kästchen anklicken. --we: 1: das interessiert mich sehr wenig; das tue ich gar nicht gerne 2: das interessiert mich wenig 3: das interessiert mich etwas 4: das interessiert mich ziemlich 5: das interessiert mich sehr; das tue ich sehr gerne [-90: keine Angabe] --af: **goto 55210q** --end--
55210q	--va: **Q8_K12_q** --fn: **55210q** --vb: Interessenorientierung --fr: [NCS] Wie sehr interessieren Sie die folgenden Dinge? Interesse: IILS-II-E-Item3 (ICA-D-Item17) --in: Bitte in jeder Zeile ein Kästchen anklicken. --we: 1: das interessiert mich sehr wenig; das tue ich gar nicht gerne 2: das interessiert mich wenig 3: das interessiert mich etwas 4: das interessiert mich ziemlich 5: das interessiert mich sehr; das tue ich sehr gerne [-90: keine Angabe] --af: **goto 55210r** --end--

55210r	--va: **Q8_K12_r** --fn: **55210r** --vb: Interessenorientierung --fr: [NCS] Wie sehr interessieren Sie die folgenden Dinge? Interesse: IILS-II-C-Item3 (AIST-R-Item54) --in: Bitte in jeder Zeile ein Kästchen anklicken. --we: 1: das interessiert mich sehr wenig; das tue ich gar nicht gerne 2: das interessiert mich wenig 3: das interessiert mich etwas 4: das interessiert mich ziemlich 5: das interessiert mich sehr; das tue ich sehr gerne [-90: keine Angabe] --af: **goto 55211a** --end--
55211a	--va: **Q9_K12_a** --fn: **55211a** --vb: Selbstwertgefühl: mit mir zufrieden --fr: Inwieweit treffen folgende Aussagen auf Sie zu? Alles in allem bin ich mit mir selbst zufrieden. --in: Bitte in jeder Zeile ein Kästchen anklicken. --we: 1: trifft gar nicht zu 2: trifft eher nicht zu 3: teils/teils 4: trifft eher zu 5: trifft völlig zu [-90: keine Angabe] --af: **goto 55211b** --end--

55211b	--va: **Q9_K12_b** --fn: **55211b** --vb: Selbstwertgefühl: ich tauge nichts --fr: [NCS] Inwieweit treffen folgende Aussagen auf Sie zu? Hin und wieder denke ich, dass ich gar nichts tauge. --in: Bitte in jeder Zeile ein Kästchen anklicken. --we: 1: trifft gar nicht zu 2: trifft eher nicht zu 3: teils/teils 4: trifft eher zu 5: trifft völlig zu [-90: keine Angabe] --af: **goto 55211c** --end--
55211c	--va: **Q9_K12_c** --fn: **55211c** --vb: Selbstwertgefühl: habe gute Eigenschaften --fr: [NCS] Inwieweit treffen folgende Aussagen auf Sie zu? Ich besitze eine Reihe guter Eigenschaften. --in: Bitte in jeder Zeile ein Kästchen anklicken. --we: 1: trifft gar nicht zu 2: trifft eher nicht zu 3: teils/teils 4: trifft eher zu 5: trifft völlig zu [-90: keine Angabe] --af: **goto 55211d** --end--

55211d	--va: **Q9_K12_d** --fn: **55211d** --vb: Selbstwertgefühl: genausogut wie andere --fr: [NCS] Inwieweit treffen folgende Aussagen auf Sie zu? Ich kann vieles genauso gut wie die meisten anderen Menschen auch. --in: Bitte in jeder Zeile ein Kästchen anklicken. --we: 1: trifft gar nicht zu 2: trifft eher nicht zu 3: teils/teils 4: trifft eher zu 5: trifft völlig zu [-90: keine Angabe] --af: **goto 55211e** --end--
55211e	--va: **Q9_K12_e** --fn: **55211e** --vb: Selbstwertgefühl: wenig worauf stolz --fr: [NCS] Inwieweit treffen folgende Aussagen auf Sie zu? Ich fürchte, es gibt nicht viel, worauf ich stolz sein kann. --in: Bitte in jeder Zeile ein Kästchen anklicken. --we: 1: trifft gar nicht zu 2: trifft eher nicht zu 3: teils/teils 4: trifft eher zu 5: trifft völlig zu [-90: keine Angabe] --af: **goto 55211f** --end--

55211f	--va: **Q9_K12_f** --fn: **55211f** --vb: Selbstwertgefühl: fühle mich nutzlos --fr: [NCS] Inwieweit treffen folgende Aussagen auf Sie zu? Ich fühle mich von Zeit zu Zeit richtig nutzlos. --in: Bitte in jeder Zeile ein Kästchen anklicken. --we: 1: trifft gar nicht zu 2: trifft eher nicht zu 3: teils/teils 4: trifft eher zu 5: trifft völlig zu [-90: keine Angabe] --af: **goto 55211g** --end--
55211g	--va: **Q9_K12_g** --fn: **55211g** --vb: Selbstwertgefühl: so wertvoll wie andere --fr: [NCS] Inwieweit treffen folgende Aussagen auf Sie zu? Ich halte mich für einen wertvollen Menschen, jedenfalls bin ich nicht weniger wertvoll als andere auch. --in: Bitte in jeder Zeile ein Kästchen anklicken. --we: 1: trifft gar nicht zu 2: trifft eher nicht zu 3: teils/teils 4: trifft eher zu 5: trifft völlig zu [-90: keine Angabe] --af: **goto 55211h** --end--

55211h	--va: **Q9_K12_h** --fn: **55211h** --vb: Selbstwertgefühl: wünschte mehr Selbstachtung --fr: [NCS] Inwieweit treffen folgende Aussagen auf Sie zu? Ich wünschte, ich könnte vor mir selbst mehr Achtung haben. --in: Bitte in jeder Zeile ein Kästchen anklicken. --we: 1: trifft gar nicht zu 2: trifft eher nicht zu 3: teils/teils 4: trifft eher zu 5: trifft völlig zu [-90: keine Angabe] --af: **goto 55211i** --end--
55211i	--va: **Q9_K12_i** --fn: **55211i** --vb: Selbstwertgefühl: halte mich für Versager --fr: [NCS] Inwieweit treffen folgende Aussagen auf Sie zu? Alles in allem neige ich dazu, mich für eine Versagerin oder einen Versager zu halten. --in: Bitte in jeder Zeile ein Kästchen anklicken. --we: 1: trifft gar nicht zu 2: trifft eher nicht zu 3: teils/teils 4: trifft eher zu 5: trifft völlig zu [-90: keine Angabe] --af: **goto 55211j** --end--

55211j	--va: **Q9_K12_j** --fn: **55211j** --vb: Selbstwertgefühl: positive Einstellung zu mir --fr: [NCS] Inwieweit treffen folgende Aussagen auf Sie zu? Ich habe eine positive Einstellung zu mir selbst gefunden. --in: Bitte in jeder Zeile ein Kästchen anklicken. --we: 1: trifft gar nicht zu 2: trifft eher nicht zu 3: teils/teils 4: trifft eher zu 5: trifft völlig zu [-90: keine Angabe] --af: **goto 55211jZ** --end--
55211jZ	--va: **[ZS] ZSK122** --fn: **55211jZ** --vb: Zeitstempel ZSK122 Überfilterung ICQ für K12/K13 --fr: [ZS] Zeitstempel ZSK122 Überfilterung ICQ für K12/K13 --af: **if (intdat <=09.2019 OR intdat >=08.2020) goto 55212a** **if (intdat > 09.2019 & intdat < 08.2020) goto 55212Z** --end--

55212a	--va: **Q10_K12_a** --fn: **55212a** --vb: ICQ: Durchsetzungsfähigkeit/Konfliktfähigkeit --fr: Im Folgenden finden Sie eine Reihe möglicher Handlungsweisen aufgelistet. Lesen Sie bitte jede der Aussagen gründlich durch und bewerten Sie, wie Sie sich üblicherweise in der jeweiligen Situation verhalten, wie gut bzw. schlecht es Ihnen gewöhnlich gelingt, den jeweiligen Situationsanforderungen gerecht zu werden. Einer Freundin/einem Freund sagen, dass Sie die Art, wie Sie von ihr/ihm behandelt werden, nicht mögen. --in: Bitte in jeder Zeile ein Kästchen anklicken. --we: 1: gelingt schlecht 2: gelingt eher schlecht 3: gelingt mittelmäßig 4: gelingt eher gut 5: gelingt gut [-90: keine Angabe] --af: **goto 55212b** --end--
55212b	--va: **Q10_K12_b** --fn: **55212b** --vb: ICQ: Durchsetzungsfähigkeit/Konfliktfähigkeit --fr: [NCS] Im Folgenden finden Sie eine Reihe möglicher Handlungsweisen aufgelistet. Lesen Sie bitte jede der Aussagen gründlich durch und bewerten Sie, wie Sie sich üblicherweise in der jeweiligen Situation verhalten, wie gut bzw. schlecht es Ihnen gewöhnlich gelingt, den jeweiligen Situationsanforderungen gerecht zu werden. Wenn eine Uneinigkeit mit einer guten Freundin/einem guten Freund in einen handfesten Streit umzukippen droht, zugeben können, dass Sie eventuell im Unrecht sind. --in: Bitte in jeder Zeile ein Kästchen anklicken. --we: 1: gelingt schlecht 2: gelingt eher schlecht 3: gelingt mittelmäßig 4: gelingt eher gut 5: gelingt gut [-90: keine Angabe] --af: **goto 55212c** --end--

55212c	--va: **Q10_K12_c** --fn: **55212c** --vb: ICQ: Durchsetzungsfähigkeit/Konfliktfähigkeit --fr: [NCS] Im Folgenden finden Sie eine Reihe möglicher Handlungsweisen aufgelistet. Lesen Sie bitte jede der Aussagen gründlich durch und bewerten Sie, wie Sie sich üblicherweise in der jeweiligen Situation verhalten, wie gut bzw. schlecht es Ihnen gewöhnlich gelingt, den jeweiligen Situationsanforderungen gerecht zu werden. ‚Nein' sagen, wenn eine Freundin/ein Freund Sie um etwas bittet, was Sie nicht tun wollen. --in: Bitte in jeder Zeile ein Kästchen anklicken. --we: 1: gelingt schlecht 2: gelingt eher schlecht 3: gelingt mittelmäßig 4: gelingt eher gut 5: gelingt gut [-90: keine Angabe] --af: **goto 55212d** --end--
55212d	--va: **Q10_K12_d** --fn: **55212d** --vb: ICQ: Durchsetzungsfähigkeit/Konfliktfähigkeit --fr: [NCS] Im Folgenden finden Sie eine Reihe möglicher Handlungsweisen aufgelistet. Lesen Sie bitte jede der Aussagen gründlich durch und bewerten Sie, wie Sie sich üblicherweise in der jeweiligen Situation verhalten, wie gut bzw. schlecht es Ihnen gewöhnlich gelingt, den jeweiligen Situationsanforderungen gerecht zu werden. Während eines Streits mit einer guten Freundin/einem guten Freund Gefühle des Widerwillens und der Abneigung unterdrücken können. --in: Bitte in jeder Zeile ein Kästchen anklicken. --we: 1: gelingt schlecht 2: gelingt eher schlecht 3: gelingt mittelmäßig 4: gelingt eher gut 5: gelingt gut [-90: keine Angabe] --af: **goto 55212e** --end--

55212e	--va: **Q10_K12_e** --fn: **55212e** --vb: ICQ: Durchsetzungsfähigkeit/Konfliktfähigkeit --fr: [NCS] Im Folgenden finden Sie eine Reihe möglicher Handlungsweisen aufgelistet. Lesen Sie bitte jede der Aussagen gründlich durch und bewerten Sie, wie Sie sich üblicherweise in der jeweiligen Situation verhalten, wie gut bzw. schlecht es Ihnen gewöhnlich gelingt, den jeweiligen Situationsanforderungen gerecht zu werden. Während eines Streits die Perspektive des Partners übernehmen und ihren/seinen Standpunkt wirklich verstehen können. --in: Bitte in jeder Zeile ein Kästchen anklicken. --we: 1: gelingt schlecht 2: gelingt eher schlecht 3: gelingt mittelmäßig 4: gelingt eher gut 5: gelingt gut [-90: keine Angabe] --af: **goto 55212f** --end--
55212f	--va: **Q10_K12_f** --fn: **55212f** --vb: ICQ: Durchsetzungsfähigkeit/Konfliktfähigkeit --fr: [NCS] Im Folgenden finden Sie eine Reihe möglicher Handlungsweisen aufgelistet. Lesen Sie bitte jede der Aussagen gründlich durch und bewerten Sie, wie Sie sich üblicherweise in der jeweiligen Situation verhalten, wie gut bzw. schlecht es Ihnen gewöhnlich gelingt, den jeweiligen Situationsanforderungen gerecht zu werden. Eine Freundin/einen Freund auf ein Verhalten hinweisen, das Sie in Verlegenheit bringt. --in: Bitte in jeder Zeile ein Kästchen anklicken. --we: 1: gelingt schlecht 2: gelingt eher schlecht 3: gelingt mittelmäßig 4: gelingt eher gut 5: gelingt gut [-90: keine Angabe] --af: **goto 55212g** --end--

55212g	--va: **Q10_K12_g** --fn: **55212g** --vb: ICQ: Durchsetzungsfähigkeit/Konfliktfähigkeit --fr: [NCS] Im Folgenden finden Sie eine Reihe möglicher Handlungsweisen aufgelistet. Lesen Sie bitte jede der Aussagen gründlich durch und bewerten Sie, wie Sie sich üblicherweise in der jeweiligen Situation verhalten, wie gut bzw. schlecht es Ihnen gewöhnlich gelingt, den jeweiligen Situationsanforderungen gerecht zu werden. Es unterlassen Dinge zu sagen, die eine Uneinigkeit in einen handfesten Streit umkippen lassen können. --in: Bitte in jeder Zeile ein Kästchen anklicken. --we: 1: gelingt schlecht 2: gelingt eher schlecht 3: gelingt mittelmäßig 4: gelingt eher gut 5: gelingt gut [-90: keine Angabe] --af: **goto 55212h** --end--
55212h	--va: **Q10_K12_h** --fn: **55212h** --vb: ICQ: Durchsetzungsfähigkeit/Konfliktfähigkeit --fr: [NCS] Im Folgenden finden Sie eine Reihe möglicher Handlungsweisen aufgelistet. Lesen Sie bitte jede der Aussagen gründlich durch und bewerten Sie, wie Sie sich üblicherweise in der jeweiligen Situation verhalten, wie gut bzw. schlecht es Ihnen gewöhnlich gelingt, den jeweiligen Situationsanforderungen gerecht zu werden. Eine gute Freundin/einen guten Freund zur Rede stellen, wenn sie/er ein Versprechen gebrochen hat. --in: Bitte in jeder Zeile ein Kästchen anklicken. --we: 1: gelingt schlecht 2: gelingt eher schlecht 3: gelingt mittelmäßig 4: gelingt eher gut 5: gelingt gut [-90: keine Angabe] --af: **goto 55212i** --end--

55212i	--va: **Q10_K12_i** --fn: **55212i** --vb: ICQ: Durchsetzungsfähigkeit/Konfliktfähigkeit --fr: [NCS] Im Folgenden finden Sie eine Reihe möglicher Handlungsweisen aufgelistet. Lesen Sie bitte jede der Aussagen gründlich durch und bewerten Sie, wie Sie sich üblicherweise in der jeweiligen Situation verhalten, wie gut bzw. schlecht es Ihnen gewöhnlich gelingt, den jeweiligen Situationsanforderungen gerecht zu werden. Einer Freundin/einem Freund sagen, dass sie/er etwas getan hat, was Sie verärgert hat. --in: Bitte in jeder Zeile ein Kästchen anklicken. --we: 1: gelingt schlecht 2: gelingt eher schlecht 3: gelingt mittelmäßig 4: gelingt eher gut 5: gelingt gut [-90: keine Angabe] --af: **goto 55212j** --end--
55212j	--va: **Q10_K12_j** --fn: **55212j** --vb: ICQ: Durchsetzungsfähigkeit/Konfliktfähigkeit --fr: [NCS] Im Folgenden finden Sie eine Reihe möglicher Handlungsweisen aufgelistet. Lesen Sie bitte jede der Aussagen gründlich durch und bewerten Sie, wie Sie sich üblicherweise in der jeweiligen Situation verhalten, wie gut bzw. schlecht es Ihnen gewöhnlich gelingt, den jeweiligen Situationsanforderungen gerecht zu werden. Sich beherrschen, um nicht gleich ‚vor Wut zu platzen' (selbst wenn es vielleicht gerechtfertigt wäre), um einen zerstörerischen Konflikt mit einer guten Freundin/einem guten Freund zu vermeiden. --in: Bitte in jeder Zeile ein Kästchen anklicken. --we: 1: gelingt schlecht 2: gelingt eher schlecht 3: gelingt mittelmäßig 4: gelingt eher gut 5: gelingt gut [-90: keine Angabe] --af: **goto 55212Z** --end--

55212Z	--va: **[ZS] ZS3** --fn: **55212Z** --vb: Zeitstempel ZS3 Sie und die Schule --fr: [ZS] Zeitstempel Sie und die Schule --af: **goto 55213a** --end--
	--st: **Sie und die Schule** --end--
55213a	--va: **Q11_K12_a** --fn: **55213a** --vb: Schulzufriedenheit --fr: Wie beurteilen Sie die Situation an Ihrer Schule? Insgesamt bin ich mit meiner Schule zufrieden. --in: Bitte in jeder Zeile ein Kästchen anklicken. --we: 1: trifft überhaupt nicht zu 2: trifft eher nicht zu 3: trifft eher zu 4: trifft völlig zu [-90: keine Angabe] --af: **goto 55213b** --end--

55213b	--va: **Q11_K12_b** --fn: **55213b** --vb: Schulzufriedenheit --fr: [NCS] Wie beurteilen Sie die Situation an Ihrer Schule? Hätte ich nochmals die Wahl, würde ich eher auf eine andere Schule gehen. --in: Bitte in jeder Zeile ein Kästchen anklicken. --we: 1: trifft überhaupt nicht zu 2: trifft eher nicht zu 3: trifft eher zu 4: trifft völlig zu [-90: keine Angabe] --af: **goto 55213c** --end--
55213c	--va: **Q11_K12_c** --fn: **55213c** --vb: Schulzufriedenheit --fr: [NCS] Wie beurteilen Sie die Situation an Ihrer Schule? Es gibt viele Dinge in meiner Schule, die mir nicht gefallen. --in: Bitte in jeder Zeile ein Kästchen anklicken. --we: 1: trifft überhaupt nicht zu 2: trifft eher nicht zu 3: trifft eher zu 4: trifft völlig zu [-90: keine Angabe] --af: **goto 55213d** --end--

55213d	--va: **Q11_K12_d** --fn: **55213d** --vb: Schulzufriedenheit --fr: [NCS] Wie beurteilen Sie die Situation an Ihrer Schule? Ich kann anderen den Besuch meiner Schule sehr empfehlen. --in: Bitte in jeder Zeile ein Kästchen anklicken. --we: 1: trifft überhaupt nicht zu 2: trifft eher nicht zu 3: trifft eher zu 4: trifft völlig zu [-90: keine Angabe] --af: **goto 55214a** --end--
55214a	--va: **Q12_K12_a** --fn: **55214a** --vb: Selbstkonzept (verbal) --fr: Wie schätzen Sie sich in der Schule ein? Im Fach Deutsch bin ich ein hoffnungsloser Fall. --in: Bitte in jeder Zeile ein Kästchen anklicken. --we: 1: trifft gar nicht zu 2: trifft eher nicht zu 3: trifft eher zu 4: trifft völlig zu [-90: keine Angabe] --af: **goto 55214b** --end--

55214b	--va: **Q12_K12_b** --fn: **55214b** --vb: Selbstkonzept (verbal) --fr: [NCS] Wie schätzen Sie sich in der Schule ein? Im Fach Deutsch lerne ich schnell. --in: Bitte in jeder Zeile ein Kästchen anklicken. --we: 1: trifft gar nicht zu 2: trifft eher nicht zu 3: trifft eher zu 4: trifft völlig zu [-90: keine Angabe] --af: **goto 55214c** --end--
55214c	--va: **Q12_K12_c** --fn: **55214c** --vb: Selbstkonzept (verbal) --fr: [NCS] Wie schätzen Sie sich in der Schule ein? Im Fach Deutsch bekomme ich gute Noten. --in: Bitte in jeder Zeile ein Kästchen anklicken. --we: 1: trifft gar nicht zu 2: trifft eher nicht zu 3: trifft eher zu 4: trifft völlig zu [-90: keine Angabe] --af: **goto 55214d** --end--

55214d	--va: **Q12_K12_d** --fn: **55214d** --vb: Selbstkonzept (Mathematik) --fr: [NCS] Wie schätzen Sie sich in der Schule ein? Im Fach Mathematik bekomme ich gute Noten. --in: Bitte in jeder Zeile ein Kästchen anklicken. --we: 1: trifft gar nicht zu 2: trifft eher nicht zu 3: trifft eher zu 4: trifft völlig zu [-90: keine Angabe] --af: **goto 55214e** --end--
55214e	--va: **Q12_K12_e** --fn: **55214e** --vb: Selbstkonzept (Mathematik) --fr: [NCS] Wie schätzen Sie sich in der Schule ein? Mathematik ist eines meiner besten Fächer. --in: Bitte in jeder Zeile ein Kästchen anklicken. --we: 1: trifft gar nicht zu 2: trifft eher nicht zu 3: trifft eher zu 4: trifft völlig zu [-90: keine Angabe] --af: **goto 55214f** --end--

55214f	--va: **Q12_K12_f** --fn: **55214f** --vb: Selbstkonzept (Mathematik) --fr: [NCS] Wie schätzen Sie sich in der Schule ein? Ich war schon immer gut in Mathematik. --in: Bitte in jeder Zeile ein Kästchen anklicken. --we: 1: trifft gar nicht zu 2: trifft eher nicht zu 3: trifft eher zu 4: trifft völlig zu [-90: keine Angabe] --af: **goto 55214g** --end--
55214g	--va: **Q12_K12_g** --fn: **55214g** --vb: Schulisches Selbstkonzept --fr: [NCS] Wie schätzen Sie sich in der Schule ein? In den meisten Schulfächern lerne ich schnell. --in: Bitte in jeder Zeile ein Kästchen anklicken. --we: 1: trifft gar nicht zu 2: trifft eher nicht zu 3: trifft eher zu 4: trifft völlig zu [-90: keine Angabe] --af: **goto 55214h** --end--

55214h	--va: **Q12_K12_h** --fn: **55214h** --vb: Schulisches Selbstkonzept --fr: [NCS] Wie schätzen Sie sich in der Schule ein? In den meisten Schulfächern schneide ich in Klassenarbeiten gut ab. --in: Bitte in jeder Zeile ein Kästchen anklicken. --we: 1: trifft gar nicht zu 2: trifft eher nicht zu 3: trifft eher zu 4: trifft völlig zu [-90: keine Angabe] --af: **goto 55214i** --end--
55214i	--va: **Q12_K12_i** --fn: **55214i** --vb: Schulisches Selbstkonzept --fr: [NCS] Wie schätzen Sie sich in der Schule ein? Ich bin in den meisten Schulfächern gut. --in: Bitte in jeder Zeile ein Kästchen anklicken. --we: 1: trifft gar nicht zu 2: trifft eher nicht zu 3: trifft eher zu 4: trifft völlig zu [-90: keine Angabe] --af: **goto 55215a** --end--

55215a	--va: **Q13_K12_a** --fn: **55215a** --vb: Note Jahreszeugnis Deutsch --fr: Welche Noten hatten Sie auf dem letzten Jahreszeugnis? Bitte geben Sie die Punkte ein, die Sie erhalten haben in… … Deutsch. --in: Punktesystem: 0 bis 15 Punkte. --we: OFFEN:_ _ [-90: keine Angabe] --ra: **0 to 15, -90** --af: **goto 55215b** --end--
55215b	--va: **Q13_K12_b** --fn: **55215b** --vb: Note Jahreszeugnis Mathematik --fr: [NCS] Welche Noten hatten Sie auf dem letzten Jahreszeugnis? Bitte geben Sie die Punkte ein, die Sie erhalten haben in… … Mathematik. --in: Punktesystem: 0 bis 15 Punkte. --we: OFFEN:_ _ [-90: keine Angabe] --ra: **0 to 15, -90** --af: **goto 55215c** --end--

55215c	--va: **Q13_K12_c** --fn: **55215c** --vb: Note Jahreszeugnis Englisch --fr: [NCS] Welche Noten hatten Sie auf dem letzten Jahreszeugnis? Bitte geben Sie die Punkte ein, die Sie erhalten haben in… … Englisch. --in: Punktesystem: 0 bis 15 Punkte. --we: OFFEN:_ _ [16: keine Punkte erhalten/nicht belegt] [-90: keine Angabe] --ra: **0 to 16, -90** --af: **goto 55215d** --end--
55215d	--va: **Q13_K12_d** --fn: **55215d** --vb: Note Jahreszeugnis Informatik --fr: [NCS] Welche Noten hatten Sie auf dem letzten Jahreszeugnis? Bitte geben Sie die Punkte ein, die Sie erhalten haben in… … Informatik. --in: Punktesystem: 0 bis 15 Punkte. --we: OFFEN:_ _ [16: keine Punkte erhalten/nicht belegt] [-90: keine Angabe] --ra: **0 to 16, -90** --af: **goto 55216a** --end--

55216a	--va: **Q14_K12_a** --fn: **55216a** --vb: Unterrichtsstunden Deutsch --fr: Wie viele Unterrichtsstunden haben Sie pro Woche in … … Deutsch? --in: Klicken Sie bitte in jeder Zeile ein Kästchen an. --we: 1: 2 Wochenstunden 2: 3 Wochenstunden 3: 4 Wochenstunden 4: 5 Wochenstunden 5: mehr als 5 Wochenstunden [-90: keine Angabe] --af: **goto 55216b** --end--
55216b	--va: **Q14_K12_b** --fn: **55216b** --vb: Unterrichtsstunden Mathematik --fr: [NCS] Wie viele Unterrichtsstunden haben Sie pro Woche in … … Mathematik? --in: Klicken Sie bitte in jeder Zeile ein Kästchen an. --we: 1: 2 Wochenstunden 2: 3 Wochenstunden 3: 4 Wochenstunden 4: 5 Wochenstunden 5: mehr als 5 Wochenstunden [-90: keine Angabe] --af: **goto 55216c** --end--

55216c	--va: **Q14_K12_c** --fn: **55216c** --vb: Unterrichtsstunden Englisch --fr: [NCS] Wie viele Unterrichtsstunden haben Sie pro Woche in … … Englisch? --in: Klicken Sie bitte in jeder Zeile ein Kästchen an. --we: 0: Kurs nicht belegt 1: 2 Wochenstunden 2: 3 Wochenstunden 3: 4 Wochenstunden 4: 5 Wochenstunden 5: mehr als 5 Wochenstunden [-90: keine Angabe] --af: **goto 55217** --end--
55217	--va: **Q15_K12** --fn: **55217** --vb: intro: Unterschiedliche Anforderungsniveaus --fr: Wir bitten Sie nun anzugeben, auf welchem Anforderungsniveau Sie die Kurse belegen. Beachten Sie dazu die folgenden Hinweise: In vielen Bundesländern gibt es die Unterscheidung in ‚grundlegendes Anforderungsniveau' und ‚erhöhtes Anforderungsniveau'. In den verschiedenen Bundesländern werden dafür unterschiedliche Begriffe verwandt. Kurse auf !!erhöhtem Anforderungsniveau!! heißen auch Leistungskurs, Leistungsfach, Kernfach, Hauptfach, Profilfach oder Schwerpunktfach. Sie werden meistens mit mehr Wochenstunden unterrichtet als Kurse auf grundlegendem Niveau. Kurse auf !!grundlegendem Anforderungsniveau!! werden auch Grundkurs oder Grundfach genannt. --we: 1: weiter --af: **goto 55217a** --end--

55217a	--va: **Q15_K12_a** --fn: **55217a** --vb: Angebot unterschiedliche Anforderungsniveaus Deutsch --fr: Werden die folgenden Fächer in Ihrer Jahrgangsstufe in unterschiedlichen Anforderungsniveaus angeboten? … in Deutsch --in: Klicken Sie bitte in jeder Zeile ein Kästchen an. --we: 1: !!Ja!!, es werden unterschiedliche Anforderungsniveaus angeboten. 2: !!Nein!!, es werden !!keine!! unterschiedlichen Anforderungsniveaus angeboten. [-90: keine Angabe] --af: **goto 55217b** --end--
55217b	--va: **Q15_K12_b** --fn: **55217b** --vb: Angebot unterschiedliche Anforderungsniveaus Mathematik --fr: [NCS] Werden die folgenden Fächer in Ihrer Jahrgangsstufe in unterschiedlichen Anforderungsniveaus angeboten? … in Mathematik --in: Klicken Sie bitte in jeder Zeile ein Kästchen an. --we: 1: !!Ja!!, es werden unterschiedliche Anforderungsniveaus angeboten. 2: !!Nein!!, es werden !!keine!! unterschiedlichen Anforderungsniveaus angeboten. [-90: keine Angabe] --af: **goto 55217c** --end--

55217c	--va: **Q15_K12_c** --fn: **55217c** --vb: Angebot unterschiedliche Anforderungsniveaus Englisch --fr: [NCS] Werden die folgenden Fächer in Ihrer Jahrgangsstufe in unterschiedlichen Anforderungsniveaus angeboten? …in Englisch --in: Klicken Sie bitte in jeder Zeile ein Kästchen an. --we: 1: !!Ja!!, es werden unterschiedliche Anforderungsniveaus angeboten. 2: !!Nein!!, es werden !!keine!! unterschiedlichen Anforderungsniveaus angeboten. [-90: keine Angabe] --af: **goto 55218a** --end--
55218a	--va: **Q16_K12_a** --fn: **55218a** --vb: Anforderungsniveau Deutsch --fr: Welches Kurs-Anforderungsniveau belegen Sie in den folgenden Fächern? …in Deutsch --in: Klicken Sie bitte in jeder Zeile ein Kästchen an. --we: 1: grundlegendes Anforderungsniveau (z. B. Grundkurs, Grundfach) 2: erhöhtes Anforderungsniveau (z. B. Leistungskurs, Leistungsfach) -98: weiß nicht [-90: keine Angabe] --af: **goto 55218b** --end--

55218b	--va: **Q16_K12_b** --fn: **55218b** --vb: Anforderungsniveau Mathematik --fr: [NCS] Welches Kurs-Anforderungsniveau belegen Sie in den folgenden Fächern? …in Mathematik --in: Klicken Sie bitte in jeder Zeile ein Kästchen an. --we: 1: grundlegendes Anforderungsniveau (z. B. Grundkurs, Grundfach) 2: erhöhtes Anforderungsniveau (z. B. Leistungskurs, Leistungsfach) -98: weiß nicht [-90: keine Angabe] --af: **goto 55218c** --end--
55218c	--va: **Q16_K12_c** --fn: **55218c** --vb: Anforderungsniveau Englisch --fr: [NCS] Welches Kurs-Anforderungsniveau belegen Sie in den folgenden Fächern? …in Englisch --in: Klicken Sie bitte in jeder Zeile ein Kästchen an. --we: 0: Kurs nicht belegt 1: grundlegendes Anforderungsniveau (z. B. Grundkurs, Grundfach) 2: erhöhtes Anforderungsniveau (z. B. Leistungskurs, Leistungsfach) -98: weiß nicht [-90: keine Angabe] --af: **goto 55219g** --end--

55219g	--va: **Q19x_g (Q19x_g_1 / Q19x_g_2 / Q19x_g_3 / Q19x_g_4 / Q19x_g_5/ Q19x_g_6 / Q19x_g_7 / Q19x_g_8 / Q19x_g_9 / Q19x_g_10 / Q19x_g_11 / Q19x_g_12 / Q19x_g_13 / Q19x_g_14 / Q19x_g_15 / Q19x_g_16 / Q19x_g_16o / Q19x_g_17)** --fn: **55219g** --vb: weiteres Fach / weitere Fächer auf erhöhtem Anforderungsniveau (kein weiteres Fach / Biologie / Chemie / Physik / Erdkunde/Geografie / Erziehungswissenschaft/Pädagogik / Geschichte / Sozialwissenschaften / Wirtschaft / Französisch / Latein / Spanisch / Kunst / Mustik / Sport / anderes Fach / anderes Fach offen / weiß nicht) --fr: **[MF]** Welche weiteren Fächer belegen Sie auf !!erhöhtem!! Anforderungsniveau? --in: <<Bitte klicken Sie alle zutreffenden Antworten an.>> --we: **Q19x_g_1** 1: kein weiteres Fach **Q19x_g_2** 2: Biologie **Q19x_g_3** 3: Chemie **Q19x_g_4** 4: Physik **Q19x_g_5** 5: Erdkunde/Geografie **Q19x_g_6** 6: Erziehungswissenschaft/Pädagogik **Q19x_g_7** 7: Geschichte **Q19x_g_8** 8: Sozialwissenschaften **Q19x_g_9** 9: Wirtschaft **Q19x_g_10** 10: Französisch **Q19x_g_11** 11: Latein **Q19x_g_12** 12: Spanisch **Q19x_g_13** 13: Kunst **Q19x_g_14** 14: Musik **Q19x_g_15** 15: Sport **Q19x_g_16** 16: anderes Fach Bitte eintragen [OFFEN Q19x_g_16o**]**: _____ **Q19x_g_17** 17: weiß nicht [0: kein erhöhtes Anforderungsniveau genannt] [1: erhöhtes Anforderungsniveau genannt] [-90: keine Angabe] --af: **if (((55114 = 1, 3, -90) & (55115 = 3, 4, 5, -90)) OR (55114 = 2 & (55115 = 4, 5, -90))) goto 55221a** **if (55114 = 2 & 55115 = 3) goto 55222a** --end--

55221a	--va: **Q19_K12_a** --fn: **55221a** --vb: Prüfungsfach1 --fr: Bitte tragen Sie sowohl die Fächer ein, in denen Sie im Abitur mündlich geprüft werden, als auch die Fächer, in denen Sie schriftlich geprüft werden. Sollte eine ‚besondere Leistung', z. B. ein Seminarkurs, die Teilnahme an einem Wettbewerb oder eine Präsentationsprüfung als Prüfungsleistung abgelegt werden, führen Sie diese bitte auch als Prüfungsfach mit auf. Kreuzen Sie jeweils an, ob Sie in diesem Fach eine mündliche oder eine schriftliche Prüfung ablegen und auf welchem Anforderungsniveau die Prüfung absolviert wird. 1. Prüfungsfach --we: OFFEN:_ _ _ _ _ _ _ _ _ _ _ _ _ _ _ [-90: keine Angabe] --af: **goto 55221a1** --end--
55221a1	--va: **Q19_K12_a1** --fn: **55221a1** --vb: Prüfungsfach1 (mündlich/schriftlich) --fr: [NCS] Bitte tragen Sie sowohl die Fächer ein, in denen Sie im Abitur mündlich geprüft werden, als auch die Fächer, in denen Sie schriftlich geprüft werden. Sollte eine ‚besondere Leistung', z. B. ein Seminarkurs, die Teilnahme an einem Wettbewerb oder eine Präsentationsprüfung als Prüfungsleistung abgelegt werden, führen Sie diese bitte auch als Prüfungsfach mit auf. Kreuzen Sie jeweils an, ob Sie in diesem Fach eine mündliche oder eine schriftliche Prüfung ablegen und auf welchem Anforderungsniveau die Prüfung absolviert wird. 1. Prüfungsfach --we: 1: mündlich 2: schriftlich [-90: keine Angabe] --af: **goto 55221a2** --end--

55221a2	--va: **Q19_K12_a2** --fn: **55221a2** --vb: Prüfungsfach1 (grund/erhöht Anforderungsniveau) --fr: [NCS] Bitte tragen Sie sowohl die Fächer ein, in denen Sie im Abitur mündlich geprüft werden, als auch die Fächer, in denen Sie schriftlich geprüft werden. Sollte eine ‚besondere Leistung', z. B. ein Seminarkurs, die Teilnahme an einem Wettbewerb oder eine Präsentationsprüfung als Prüfungsleistung abgelegt werden, führen Sie diese bitte auch als Prüfungsfach mit auf. Kreuzen Sie jeweils an, ob Sie in diesem Fach eine mündliche oder eine schriftliche Prüfung ablegen und auf welchem Anforderungsniveau die Prüfung absolviert wird. 1. Prüfungsfach --we: 1: grundlegendes Anf.niveau 2: erhöhtes Anf.niveau -98: weiß nicht [-90: keine Angabe] --af: **goto 55221b** --end--
55221b	--va: **Q19_K12_b** --fn: **55221b** --vb: Prüfungsfach2 --fr: Bitte tragen Sie sowohl die Fächer ein, in denen Sie im Abitur mündlich geprüft werden, als auch die Fächer, in denen Sie schriftlich geprüft werden. Sollte eine ‚besondere Leistung', z. B. ein Seminarkurs, die Teilnahme an einem Wettbewerb oder eine Präsentationsprüfung als Prüfungsleistung abgelegt werden, führen Sie diese bitte auch als Prüfungsfach mit auf. Kreuzen Sie jeweils an, ob Sie in diesem Fach eine mündliche oder eine schriftliche Prüfung ablegen und auf welchem Anforderungsniveau die Prüfung absolviert wird. 2. Prüfungsfach --we: OFFEN:_ _ _ _ _ _ _ _ _ _ _ _ _ _ [-90: keine Angabe] --af: **goto 55221b1** --end--

55221b1	--va: **Q19_K12_b1** --fn: **55221b1** --vb: Prüfungsfach2 (mündlich/schriftlich) --fr: [NCS] Bitte tragen Sie sowohl die Fächer ein, in denen Sie im Abitur mündlich geprüft werden, als auch die Fächer, in denen Sie schriftlich geprüft werden. Sollte eine ‚besondere Leistung', z. B. ein Seminarkurs, die Teilnahme an einem Wettbewerb oder eine Präsentationsprüfung als Prüfungsleistung abgelegt werden, führen Sie diese bitte auch als Prüfungsfach mit auf. Kreuzen Sie jeweils an, ob Sie in diesem Fach eine mündliche oder eine schriftliche Prüfung ablegen und auf welchem Anforderungsniveau die Prüfung absolviert wird. 2. Prüfungsfach --we: 1: mündlich 2: schriftlich [-90: keine Angabe] --af: **goto 55221b2** --end--
55221b2	--va: **Q19_K12_b2** --fn: **55221b2** --vb: Prüfungsfach2 (grund/erhöht Anforderungsniveau) --fr: [NCS] Bitte tragen Sie sowohl die Fächer ein, in denen Sie im Abitur mündlich geprüft werden, als auch die Fächer, in denen Sie schriftlich geprüft werden. Sollte eine ‚besondere Leistung', z. B. ein Seminarkurs, die Teilnahme an einem Wettbewerb oder eine Präsentationsprüfung als Prüfungsleistung abgelegt werden, führen Sie diese bitte auch als Prüfungsfach mit auf. Kreuzen Sie jeweils an, ob Sie in diesem Fach eine mündliche oder eine schriftliche Prüfung ablegen und auf welchem Anforderungsniveau die Prüfung absolviert wird. 2. Prüfungsfach --we: 1: grundlegendes Anf.niveau 2: erhöhtes Anf.niveau -98: weiß nicht [-90: keine Angabe] --af: **goto 55221c** --end--

55221c	--va: **Q19_K12_c** --fn: **55221c** --vb: Prüfungsfach3 --fr: Bitte tragen Sie sowohl die Fächer ein, in denen Sie im Abitur mündlich geprüft werden, als auch die Fächer, in denen Sie schriftlich geprüft werden. Sollte eine ‚besondere Leistung', z. B. ein Seminarkurs, die Teilnahme an einem Wettbewerb oder eine Präsentationsprüfung als Prüfungsleistung abgelegt werden, führen Sie diese bitte auch als Prüfungsfach mit auf. Kreuzen Sie jeweils an, ob Sie in diesem Fach eine mündliche oder eine schriftliche Prüfung ablegen und auf welchem Anforderungsniveau die Prüfung absolviert wird. 3. Prüfungsfach --we: OFFEN:_ _ _ _ _ _ _ _ _ _ _ _ _ _ _ [-90: keine Angabe] --af: **goto 55221c1** --end--
55221c1	--va: **Q19_K12_c1** --fn: **55221c1** --vb: Prüfungsfach3 (mündlich/schriftlich) --fr: [NCS] Bitte tragen Sie sowohl die Fächer ein, in denen Sie im Abitur mündlich geprüft werden, als auch die Fächer, in denen Sie schriftlich geprüft werden. Sollte eine ‚besondere Leistung', z. B. ein Seminarkurs, die Teilnahme an einem Wettbewerb oder eine Präsentationsprüfung als Prüfungsleistung abgelegt werden, führen Sie diese bitte auch als Prüfungsfach mit auf. Kreuzen Sie jeweils an, ob Sie in diesem Fach eine mündliche oder eine schriftliche Prüfung ablegen und auf welchem Anforderungsniveau die Prüfung absolviert wird. 3. Prüfungsfach --we: 1: mündlich 2: schriftlich [-90: keine Angabe] --af: **goto 55221c2** --end--

55221c2	--va: **Q19_K12_c2** --fn: **55221c2** --vb: Prüfungsfach3 (grund/erhöht Anforderungsniveau) --fr: [NCS] Bitte tragen Sie sowohl die Fächer ein, in denen Sie im Abitur mündlich geprüft werden, als auch die Fächer, in denen Sie schriftlich geprüft werden. Sollte eine ‚besondere Leistung', z. B. ein Seminarkurs, die Teilnahme an einem Wettbewerb oder eine Präsentationsprüfung als Prüfungsleistung abgelegt werden, führen Sie diese bitte auch als Prüfungsfach mit auf. Kreuzen Sie jeweils an, ob Sie in diesem Fach eine mündliche oder eine schriftliche Prüfung ablegen und auf welchem Anforderungsniveau die Prüfung absolviert wird. 3. Prüfungsfach --we: 1: grundlegendes Anf.niveau 2: erhöhtes Anf.niveau -98: weiß nicht [-90: keine Angabe] --af: **goto 55221d** --end--
55221d	--va: **Q19_K12_d** --fn: **55221d** --vb: Prüfungsfach4 --fr: Bitte tragen Sie sowohl die Fächer ein, in denen Sie im Abitur mündlich geprüft werden, als auch die Fächer, in denen Sie schriftlich geprüft werden. Sollte eine ‚besondere Leistung', z. B. ein Seminarkurs, die Teilnahme an einem Wettbewerb oder eine Präsentationsprüfung als Prüfungsleistung abgelegt werden, führen Sie diese bitte auch als Prüfungsfach mit auf. Kreuzen Sie jeweils an, ob Sie in diesem Fach eine mündliche oder eine schriftliche Prüfung ablegen und auf welchem Anforderungsniveau die Prüfung absolviert wird. 4. Prüfungsfach --we: OFFEN:_ _ _ _ _ _ _ _ _ _ _ _ _ _ [-90: keine Angabe] --af: **goto 55221d1** --end--

55221d1	--va: **Q19_K12_d1** --fn: **55221d1** --vb: Prüfungsfach4 (mündlich/schriftlich) --fr: [NCS] Bitte tragen Sie sowohl die Fächer ein, in denen Sie im Abitur mündlich geprüft werden, als auch die Fächer, in denen Sie schriftlich geprüft werden. Sollte eine ‚besondere Leistung', z. B. ein Seminarkurs, die Teilnahme an einem Wettbewerb oder eine Präsentationsprüfung als Prüfungsleistung abgelegt werden, führen Sie diese bitte auch als Prüfungsfach mit auf. Kreuzen Sie jeweils an, ob Sie in diesem Fach eine mündliche oder eine schriftliche Prüfung ablegen und auf welchem Anforderungsniveau die Prüfung absolviert wird. 4. Prüfungsfach --we: 1: mündlich 2: schriftlich [-90: keine Angabe] --af: **goto 55221d2** --end--
55221d2	--va: **Q19_K12_d2** --fn: **55221d2** --vb: Prüfungsfach4 (grund/erhöht Anforderungsniveau) --fr: [NCS] Bitte tragen Sie sowohl die Fächer ein, in denen Sie im Abitur mündlich geprüft werden, als auch die Fächer, in denen Sie schriftlich geprüft werden. Sollte eine ‚besondere Leistung', z. B. ein Seminarkurs, die Teilnahme an einem Wettbewerb oder eine Präsentationsprüfung als Prüfungsleistung abgelegt werden, führen Sie diese bitte auch als Prüfungsfach mit auf. Kreuzen Sie jeweils an, ob Sie in diesem Fach eine mündliche oder eine schriftliche Prüfung ablegen und auf welchem Anforderungsniveau die Prüfung absolviert wird. 4. Prüfungsfach --we: 1: grundlegendes Anf.niveau 2: erhöhtes Anf.niveau -98: weiß nicht [-90: keine Angabe] --af: **goto 55221e** --end--

55221e	--va: **Q19_K12_e** --fn: **55221e** --vb: Prüfungsfach5 --fr: Bitte tragen Sie sowohl die Fächer ein, in denen Sie im Abitur mündlich geprüft werden, als auch die Fächer, in denen Sie schriftlich geprüft werden. Sollte eine ‚besondere Leistung', z. B. ein Seminarkurs, die Teilnahme an einem Wettbewerb oder eine Präsentationsprüfung als Prüfungsleistung abgelegt werden, führen Sie diese bitte auch als Prüfungsfach mit auf. Kreuzen Sie jeweils an, ob Sie in diesem Fach eine mündliche oder eine schriftliche Prüfung ablegen und auf welchem Anforderungsniveau die Prüfung absolviert wird. 5. Prüfungsfach --we: OFFEN:_ _ _ _ _ _ _ _ _ _ _ _ _ _ _ [-90: keine Angabe] --af: **goto 55221e1** --end--
55221e1	--va: **Q19_K12_e1** --fn: **55221e1** --vb: Prüfungsfach5 (mündlich/schriftlich) --fr: [NCS] Bitte tragen Sie sowohl die Fächer ein, in denen Sie im Abitur mündlich geprüft werden, als auch die Fächer, in denen Sie schriftlich geprüft werden. Sollte eine ‚besondere Leistung', z. B. ein Seminarkurs, die Teilnahme an einem Wettbewerb oder eine Präsentationsprüfung als Prüfungsleistung abgelegt werden, führen Sie diese bitte auch als Prüfungsfach mit auf. Kreuzen Sie jeweils an, ob Sie in diesem Fach eine mündliche oder eine schriftliche Prüfung ablegen und auf welchem Anforderungsniveau die Prüfung absolviert wird. 5. Prüfungsfach --we: 1: mündlich 2: schriftlich [-90: keine Angabe] --af: **goto 55221e2** --end--

55221e2	--va: **Q19_K12_e2** --fn: **55221e2** --vb: Prüfungsfach5 (grund/erhöht Anforderungsniveau) --fr: [NCS] Bitte tragen Sie sowohl die Fächer ein, in denen Sie im Abitur mündlich geprüft werden, als auch die Fächer, in denen Sie schriftlich geprüft werden. Sollte eine ‚besondere Leistung', z. B. ein Seminarkurs, die Teilnahme an einem Wettbewerb oder eine Präsentationsprüfung als Prüfungsleistung abgelegt werden, führen Sie diese bitte auch als Prüfungsfach mit auf. Kreuzen Sie jeweils an, ob Sie in diesem Fach eine mündliche oder eine schriftliche Prüfung ablegen und auf welchem Anforderungsniveau die Prüfung absolviert wird. 5. Prüfungsfach --we: 1: grundlegendes Anf.niveau 2: erhöhtes Anf.niveau -98: weiß nicht [-90: keine Angabe] --af: **goto 55222a** --end--
55222a	--va: **Q20_K12_a** --fn: **55222a** --vb: Angebote an Ihrer Schule außerhalb des Unterrichts Hausaufgabenhilfe/Hausaufgabenbetreuung --fr: Nehmen Sie an den folgenden Angeboten an Ihrer Schule außerhalb des Unterrichts teil? Hausaufgabenhilfe/Hausaufgabenbetreuung --in: Bitte in jeder Zeile ein Kästchen anklicken. --we: 1: ja 2: nein [-90: keine Angabe] --af: **goto 55222b** --end--

55222b	--va: **Q20_K12_b** --fn: **55222b** --vb: Angebote an Ihrer Schule außerhalb des Unterrichts Fördergruppen/Förderunterricht --fr: [NCS] Nehmen Sie an den folgenden Angeboten an Ihrer Schule außerhalb des Unterrichts teil? Fördergruppen/Förderunterricht --in: Bitte in jeder Zeile ein Kästchen anklicken. --we: 1: ja 2: nein [-90: keine Angabe] --af: **goto 55222c** --end--
55222c	--va: **Q20_K12_c** --fn: **55222c** --vb: Angebote an Ihrer Schule außerhalb des Unterrichts Fachbezogene Lernangebote --fr: [NCS] Nehmen Sie an den folgenden Angeboten an Ihrer Schule außerhalb des Unterrichts teil? Fachbezogene Lernangebote (z. B. Zusatz- oder Erweiterungskurse in Mathematik oder Deutsch) --in: Bitte in jeder Zeile ein Kästchen anklicken. --we: 1: ja 2: nein [-90: keine Angabe] --af: **goto 55222d** --end--

55222d	--va: **Q20_K12_d** --fn: **55222d** --vb: Angebote an Ihrer Schule außerhalb des Unterrichts AGs/Kurse/fachunabhängige Projekte --fr: [NCS] Nehmen Sie an den folgenden Angeboten an Ihrer Schule außerhalb des Unterrichts teil? AGs/Kurse/fachunabhängige Projekte (z. B. Theater-AG, Sport-AG, Computer-AG) --in: Bitte in jeder Zeile ein Kästchen anklicken. --we: 1: ja 2: nein [-90: keine Angabe] --af: **goto 55222e** --end--
55222e	--va: **Q20_K12_e** --fn: **55222e** --vb: Angebote an Ihrer Schule außerhalb des Unterrichts Freizeitangebote --fr: [NCS] Nehmen Sie an den folgenden Angeboten an Ihrer Schule außerhalb des Unterrichts teil? Freizeitangebote (z. B. eine regelmäßige Spielerunde) --in: Bitte in jeder Zeile ein Kästchen anklicken. --we: 1: ja 2: nein [-90: keine Angabe] --af: **goto 55222f** --end--

55222f	--va: **Q20_K12_f** --fn: **55222f** --vb: Angebote an Ihrer Schule außerhalb des Unterrichts Projekttage/Projektwochen --fr: [NCS] Nehmen Sie an den folgenden Angeboten an Ihrer Schule außerhalb des Unterrichts teil? Projekttage/Projektwochen --in: Bitte in jeder Zeile ein Kästchen anklicken. --we: 1: ja 2: nein [-90: keine Angabe] --af: **goto 55222g** --end--
55222g	--va: **Q20_K12_g** --fn: **55222g** --vb: Angebote an Ihrer Schule außerhalb des Unterrichts Dauerprojekte --fr: [NCS] Nehmen Sie an den folgenden Angeboten an Ihrer Schule außerhalb des Unterrichts teil? Dauerprojekte (z. B. Schülerzeitung, Schulgarten) --in: Bitte in jeder Zeile ein Kästchen anklicken. --we: 1: ja 2: nein [-90: keine Angabe] --af: **goto 55222h** --end--

55222h	--va: **Q20_K12_h** --fn: **55222h** --vb: Angebote an Ihrer Schule außerhalb des Unterrichts keine Teilnahme --fr: [NCS]Nehmen Sie an den folgenden Angeboten an Ihrer Schule außerhalb des Unterrichts teil? Ich nehme an keinem dieser Angebote teil. --in: Bitte in jeder Zeile ein Kästchen anklicken. --we: 0: nicht genannt 1: genannt [-90: keine Angabe] --ac: **autoif (55222h = 1) 55222a = 2 AND 55222b = 2 AND 55222c = 2 AND 55222d = 2 AND 55222e = 2 AND 55222f = 2 AND 55222g = 2** **autoif (55222a = -90 AND 55222b = -90 AND 55222c = -90 AND 55222d = -90 AND 55222e = -90 AND 55222f = -90 AND 55222g = -90 AND 55222h = 0) 55222h = -90** --af: **if (55222a=1 OR 55222b=1 OR 55222c=1 OR 55222d=1 OR 55222e=1 OR 55222f=1 OR 55222g=1) goto 55223** **if ((55222a= 2, -90) & (55222b=2, -90) & (55222c= 2, -90) & (55222d= 2, -90) & (55222e= 2, -90) & (55222f=2, -90) & (55222g=2, -90)) goto 55225** --end--
55223	va: **Q21_K12** --fn: **55223** --vb: Schüler außerunterrichtliche Angebote Nutzungsdauer --fr: Wie viele Stunden pro Woche nehmen Sie an diesen Angeboten insgesamt teil? Falls die Angebote nicht regelmäßig stattfinden, schätzen Sie bitte so gut Sie können. --in: Zahlen bitte eingeben. --we: OFFEN: _ _ Stunden pro Woche [-90: keine Angabe] --ra: **0 to 99, -90** --af: **goto 55224a** --end--

55224a	--va: **Q22_K12_a** --fn: **55224a** --vb: Außerunterrichtliche Angebote --fr: Inwieweit stimmen Sie den folgenden Aussagen zu den Angeboten zu? Die meisten Angebote machen mir Spaß. --in: Bitte in jeder Zeile ein Kästchen anklicken. --we: 1: stimme nicht zu 2: stimme eher nicht zu 3: stimme eher zu 4: stimme völlig zu [-90: keine Angabe] --af: **goto 55224b** --end--
55224b	--va: **Q22_K12_b** --fn: **55224b** --vb: Außerunterrichtliche Angebote --fr: [NCS] Inwieweit stimmen Sie den folgenden Aussagen zu den Angeboten zu? Ich lerne dabei Dinge, die mir beim Lernen im Unterricht helfen. --in: Bitte in jeder Zeile ein Kästchen anklicken. --we: 1: stimme nicht zu 2: stimme eher nicht zu 3: stimme eher zu 4: stimme völlig zu [-90: keine Angabe] --af: **goto 55224c** --end--

55224c	--va: **Q22_K12_c** --fn: **55224c** --vb: Außerunterrichtliche Angebote --fr: [NCS] Inwieweit stimmen Sie den folgenden Aussagen zu den Angeboten zu? Ich wünsche mir mehr Angebote, die mir Spaß machen. --in: Bitte in jeder Zeile ein Kästchen anklicken. --we: 1: stimme nicht zu 2: stimme eher nicht zu 3: stimme eher zu 4: stimme völlig zu [-90: keine Angabe] --af: **goto 55224d** --end--
55224d	--va: **Q22_K12_d** --fn: **55224d** --vb: Außerunterrichtliche Angebote --fr: [NCS] Inwieweit stimmen Sie den folgenden Aussagen zu den Angeboten zu? Ich lerne dabei vieles, was ich im Unterricht vermisse. --in: Bitte in jeder Zeile ein Kästchen anklicken. --we: 1: stimme nicht zu 2: stimme eher nicht zu 3: stimme eher zu 4: stimme völlig zu [-90: keine Angabe] --af: **goto 55224e** --end--

55224e	--va: **Q22_K12_e** --fn: **55224e** --vb: Außerunterrichtliche Angebote --fr: [NCS] Inwieweit stimmen Sie den folgenden Aussagen zu den Angeboten zu? Ich hätte lieber mehr freie Zeit, als an Angeboten teilzunehmen. --in: Bitte in jeder Zeile ein Kästchen anklicken. --we: 1: stimme nicht zu 2: stimme eher nicht zu 3: stimme eher zu 4: stimme völlig zu [-90: keine Angabe] --af: **goto 55224f** --end--
55224f	--va: **Q22_K12_f** --fn: **55224f** --vb: Außerunterrichtliche Angebote --fr: [NCS] Inwieweit stimmen Sie den folgenden Aussagen zu den Angeboten zu? In den Angeboten habe ich neue Freunde oder Freundinnen kennengelernt. --in: Bitte in jeder Zeile ein Kästchen anklicken. --we: 1: stimme nicht zu 2: stimme eher nicht zu 3: stimme eher zu 4: stimme völlig zu [-90: keine Angabe] --af: **goto 55224g** --end--

55224g	--va: **Q22_K12_g** --fn: **55224g** --vb: Außerunterrichtliche Angebote --fr: [NCS] Inwieweit stimmen Sie den folgenden Aussagen zu den Angeboten zu? Ich lerne dabei Dinge, die meine Noten verbessern. --in: Bitte in jeder Zeile ein Kästchen anklicken. --we: 1: stimme nicht zu 2: stimme eher nicht zu 3: stimme eher zu 4: stimme völlig zu [-90: keine Angabe] --af: **goto 55224h** --end--
55224h	--va: **Q22_K12_h** --fn: **55224h** --vb: Außerunterrichtliche Angebote --fr: [NCS] Inwieweit stimmen Sie den folgenden Aussagen zu den Angeboten zu? Ich bin froh, dass ich nachmittags nicht so oft alleine bin. --in: Bitte in jeder Zeile ein Kästchen anklicken. --we: 1: stimme nicht zu 2: stimme eher nicht zu 3: stimme eher zu 4: stimme völlig zu [-90: keine Angabe] --af: **goto 55225** --end--

55225	--va: **Q23_K12 (Q23_K12_a / Q23_K12_b / Q23_K12_c / Q23_K12_d / Q23_K12_e / Q23_K12_f)** --fn: **55225** --vb: Engagement Schule (Schüler: Engagement Schule: Klassensprecher/-in / Schüler: Engagement Schule: Schulsprecher/-in / Schüler: Engagement Schule: Streitschlichter/-in / Schüler: Engagement Schule: Schülermentor/-in / Schüler: Engagement Schule: Schülersanitäter/-in / Schüler: Engagement Schule: Sonstiges / Schüler: Engagement Schule: Sonstiges, Text) --fr: **[MF]** Neben der Nutzung von unterschiedlichen Angeboten gibt es ja auch andere Möglichkeiten in der Schule aktiv zu sein. In welchen Bereichen sind Sie gerade aktiv oder waren schon einmal aktiv? --in: Bitte alle zutreffenden Antworten anklicken. --we: **Q23_a** 1**:** als Klassensprecherin oder Klassensprecher **Q23_b** 2**:** als Schulsprecherin oder Schulsprecher **Q23_c** 3**:** als Streitschlichterin oder Streitschlichter **Q23_d** 4**:** als Schülermentorin oder Schülermentor **Q23_e** 5**:** als Schülersanitäterin oder Schülersanitäter **Q23_f** 6**:** sonstiges, und zwar: **Q23_fo** OFFEN: _ [0: nicht genannt] [1: genannt] [-90: keine Angabe] --af: **goto 55225Z** --end--
55225Z	--va: **[ZS] ZS4** --fn: **55225Z** --vb: Zeitstempel ZS4 Schulabschluss und Ausbildung --fr: [ZS] Schulabschluss und Ausbildung --af: **if (55115 = 3, 5, -90) goto 55226** **if (55115 = 4) goto 55226b** --end--
	--st: **SCHULABSCHLUSS UND AUSBILDUNG** --end--

55226	--va: **Q24_K12** --fn: **55226** --vb: Aspirationen --fr: Was, glauben Sie, werden Sie nach der 12. Klasse machen? Ich werde wahrscheinlich … --in: Bitte nur eine Antwort anklicken. --we: 1: … weiter zur Schule gehen. 2: … eine betriebliche Lehre machen. 3: … eine Berufsfachschule oder eine sonstige berufsbildende Schule besuchen. (Eine schulische Berufsausbildung findet vor allem in sozialen Berufen, wie z. B. Altenpflege, statt, aber auch in technischen Assistenzberufen, wie z. B. Pharmazeutisch-technische Assistenten. Dazu zählt auch die Ausbildung an Fachoberschulen und Handelsschulen.) 4: … eine berufsvorbereitende Maßnahme machen. (z. B. ein Berufsvorbereitungsjahr (BVJ) oder Berufsgrundbildungsjahr (BGJ)). 5: …ein Studium aufnehmen (dazu zählt auch ein duales Studium). 6: …ein Praktikum machen. 7: …erst einmal arbeiten/jobben. 8: …ins Ausland gehen. 9: …ein freiwilliges soziales Jahr, Bundesfreiwilligendienst oder einen freiwilligen Wehrdienst machen. 10: …nichts davon machen. [-90: keine Angabe] --af: **goto 55227** --end--

55226b	--va: **Q24_K12_b** --fn: **55226b** --vb: Aspirationen --fr: Was, glauben Sie, werden Sie nach der 13. Klasse machen? Ich werde wahrscheinlich … --in: Bitte nur eine Antwort anklicken. --we: 1: … weiter zur Schule gehen. 2: … eine betriebliche Lehre machen. 3: … eine Berufsfachschule oder eine sonstige berufsbildende Schule besuchen. (Eine schulische Berufsausbildung findet vor allem in sozialen Berufen, wie z. B. Altenpflege, statt, aber auch in technischen Assistenzberufen, wie z. B. Pharmazeutisch-technische Assistenten. Dazu zählt auch die Ausbildung an Fachoberschulen und Handelsschulen.) 4: … eine berufsvorbereitende Maßnahme machen. (z. B. ein Berufsvorbereitungsjahr (BVJ) oder Berufsgrundbildungsjahr (BGJ)). 5: …ein Studium aufnehmen (dazu zählt auch ein duales Studium). 6: …ein Praktikum machen. 7: …erst einmal arbeiten/jobben. 8: …ins Ausland gehen. 9: …ein freiwilliges soziales Jahr, Bundesfreiwilligendienst oder einen freiwilligen Wehrdienst machen. 10: …nichts davon machen. [-90: keine Angabe] --af: **goto 55227** --end--
55227	--va: **Q25_K12** --fn: **55227** --vb: Idealistische Bildungsaspiration - höchster Schulabschluss --fr: Egal, welche Schule Sie gerade besuchen und wie gut Ihre Noten sind: Welchen Schulabschluss wünschen Sie sich? --in: Zutreffendes bitte anklicken. --we: 1: Fachhochschulreife/fachgebundene Hochschulreife/“Fachabitur“ 2: Abitur (allgemeine Hochschulreife) 3: Schule ohne Hochschulzugangsberechtigung verlassen -90: missing --af: **goto 55228** --end--

55228	--va: **Q26_K12** --fn: **55228** --vb: Realistische Bildungsaspiration - höchster Schulabschluss --fr: Wenn Sie einmal an alles denken, was Sie jetzt wissen: Mit welchem Abschluss werden Sie wohl tatsächlich die Schule verlassen? --in: Zutreffendes bitte anklicken. --we: 1: Fachhochschulreife/fachgebundene Hochschulreife/“Fachabitur“ 2: Abitur (allgemeine Hochschulreife) 3: Schule ohne Hochschulzugangsberechtigung verlassen -90: missing --af: **goto 55229a** --end--
55229a	--va: **Q27_K12_a** --fn: **55229a** --vb: Subjektive Informiertheit Ausbildung --fr: Es gibt verschiedene Möglichkeiten, was Sie nach der Schule machen können. Unter bestimmten Bedingungen können Sie ein Studium beginnen oder auch eine berufliche Ausbildung machen. Wie gut fühlen Sie sich über die Möglichkeiten, Beschränkungen und generell die Regeln für … … eine berufliche Ausbildung informiert? --in: Bitte in jeder Zeile ein Kästchen anklicken. --we: 1: sehr schlecht 2: eher schlecht 3: teils/teils 4: eher gut 5: sehr gut [-90: keine Angabe] --af: **goto 55229b** --end--

55229b	--va: **Q27_K12_b** --fn: **55229b** --vb: Subjektive Informiertheit Studium --fr: [NCS] Es gibt verschiedene Möglichkeiten, was Sie nach der Schule machen können. Unter bestimmten Bedingungen können Sie ein Studium beginnen oder auch eine berufliche Ausbildung machen. Wie gut fühlen Sie sich über die Möglichkeiten, Beschränkungen und generell die Regeln für … … ein Studium informiert? --in: Bitte in jeder Zeile ein Kästchen anklicken. --we: 1: sehr schlecht 2: eher schlecht 3: teils/teils 4: eher gut 5: sehr gut [-90: keine Angabe] --af: **goto 55230** --end--
55230	--va: **Q28_K12** --fn: **55230** --vb: Zeithorizont nach Schule --fr: Wie häufig denken Sie darüber nach, was Sie nach der Schule machen wollen? --in: Zutreffendes bitte anklicken. --we: 1: nie 2: selten 3: manchmal 4: oft 5: sehr oft [-90: keine Angabe] --af: **goto 55231a** --end--

55231a	--va: **Q29_K12_a** --fn: **55231a** --vb: Informiertheit berufliche Zukunft --fr: Wie viele Gedanken haben Sie sich bereits über Ihre berufliche Zukunft gemacht? Ich informiere mich bereits genau, welche Berufe für mich in Frage kommen. --in: Bitte in jeder Zeile ein Kästchen anklicken. --we: 1: trifft gar nicht zu 2: trifft eher nicht zu 3: trifft eher zu 4: trifft völlig zu [-90: keine Angabe] --af: **goto 55231b** --end--
55231b	--va: **Q29_K12_b** --fn: **55231b** --vb: Klarheit berufliche Zukunft --fr: [NCS] Wie viele Gedanken haben Sie sich bereits über Ihre berufliche Zukunft gemacht? Ich weiß schon genau, was ich später beruflich machen will. --in: Bitte in jeder Zeile ein Kästchen anklicken. --we: 1: trifft gar nicht zu 2: trifft eher nicht zu 3: trifft eher zu 4: trifft völlig zu [-90: keine Angabe] --af: **goto 55231c** --end--

55231c	--va: **Q29_K12_c** --fn: **55231c** --vb: Berufswahl - weiß schon genau wo --fr: [NCS] Wie viele Gedanken haben Sie sich bereits über Ihre berufliche Zukunft gemacht? Ich weiß schon genau, bei welcher Fachschule/Hochschule bzw. bei welchem Lehrbetrieb ich mich bewerben werde. --in: Bitte in jeder Zeile ein Kästchen anklicken. --we: 1: trifft gar nicht zu 2: trifft eher nicht zu 3: trifft eher zu 4: trifft völlig zu [-90: keine Angabe] --af: **goto 55234** --end--
55234	--va: **Q32_K12** --fn: **55234** --vb: Allein oder mit Freunden im BIZ --fr: Waren Sie in den letzten 12 Monaten ohne die Schule, also alleine oder mit einer Freundin oder einem Freund, im Berufsinformationszentrum (BIZ)? --in: Zutreffendes bitte anklicken. --we: 1: ja 2: nein [-90: keine Angabe] --af: **goto 55235** --end--

55235	--va: **Q33_K12** --fn: **55235** --vb: Berufsberatung --fr: Waren Sie in den letzten 12 Monaten bei einem persönlichen Gespräch mit einer Berufsberaterin oder einem Berufsberater der Arbeitsagentur? --in: Zutreffendes bitte anklicken. --we: 1: ja 2: nein [-90: keine Angabe] --af: **goto 55238b** --end--
55238b	--va: **Q36_K12_b** --fn: **55238b** --vb: Erwartetes Einkommen zukünftiger Beruf --fr: Es gibt verschiedene Gründe, warum man sich für einen bestimmten Beruf entscheidet. Häufig spielt dabei das Einkommen eine große Rolle. Zunächst würde uns interessieren, wie hoch Sie Ihr zukünftiges monatliches Nettoeinkommen einschätzen. Gemeint ist das Geld, das man direkt auf das Konto überwiesen bekommt. Wie hoch, glauben Sie, ist dieses Nettoeinkommen in der Zeit direkt nach der Berufsausbildung bzw. dem Studium … …in Ihrem zukünftigen Beruf? --in: Wenn Sie sich unsicher sind, schätzen Sie einfach einen ungefähren Betrag. Zahlen bitte eingeben. --we: [OFFEN]: _ _ _ _ _ Euro pro Monat [-20: weiß noch nicht, welchen Beruf ich zukünftig ausüben werde] [-90: keine Angabe] --ra: **0 to 99999, -20, -90** --af: **goto 55239b** --end--

55239b	--va: **Q37_K12_b** --fn: **55239b** --vb: Erwartetes Einkommen: Allgemeinarzt --fr: Nun würde uns noch interessieren, wie hoch Sie die Einkommen in verschiedenen Berufen einschätzen. Wie hoch, glauben Sie, ist das durchschnittliche monatliche Nettoeinkommen in der Zeit direkt nach der Berufsausbildung bzw. dem Studium … … einer Allgemeinärztin / eines Allgemeinarztes? --in: Wenn Sie sich unsicher sind, schätzen Sie einfach einen ungefähren Betrag. Zahlen bitte eingeben. --we: OFFEN: _ _ _ _ _ Euro pro Monat [-90: keine Angabe] --ra: **0 to 99999, -90** --af: **goto 55239f** --end--
55239f	--va: **Q37_K12_f** --fn: **55239f** --vb: Erwartetes Einkommen: Friseur --fr: [NCS] Nun würde uns noch interessieren, wie hoch Sie die Einkommen in verschiedenen Berufen einschätzen. Wie hoch, glauben Sie, ist das durchschnittliche monatliche Nettoeinkommen in der Zeit direkt nach der Berufsausbildung bzw. dem Studium … … einer Friseurin / eines Friseurs? --in: Wenn Sie sich unsicher sind, schätzen Sie einfach einen ungefähren Betrag. Zahlen bitte eingeben. --we: OFFEN: _ _ _ _ _ Euro pro Monat [-90: keine Angabe] --ra: **0 to 99999, -90** --af: **goto 55239c** --end--

55239c	--va: **Q37_K12_c** --fn: **55239c** --vb: Erwartetes Einkommen: Bankkaufmann --fr: [NCS] Nun würde uns noch interessieren, wie hoch Sie die Einkommen in verschiedenen Berufen einschätzen. Wie hoch, glauben Sie, ist das durchschnittliche monatliche Nettoeinkommen in der Zeit direkt nach der Berufsausbildung bzw. dem Studium … … einer Bankkauffrau / eines Bankkaufmanns? --in: Wenn Sie sich unsicher sind, schätzen Sie einfach einen ungefähren Betrag. Zahlen bitte eingeben. --we: OFFEN: _ _ _ _ _ Euro pro Monat [-90: keine Angabe] --ra: **0 to 99999, -90** --af: **if (intdat <=09.2019 OR intdat >=08.2020) goto 55236** **if (intdat > 09.2019 & intdat < 08.2020) goto 55240a** --end--
55236	--va: **Q34_K12** --fn: **55236** --vb: Idealistische Berufsaspirationen- Berufswunsch --fr: Stellen Sie sich vor, Sie hätten alle Möglichkeiten zu werden, was Sie wollen. Was wäre dann Ihr Wunschberuf? --we: OFFEN: _ [-90: keine Angabe] --af: **goto 55237** --end--

55237	--va: **Q35_K12** --fn: **55237** --vb: Realistische Berufsaspirationen- Berufswunsch --fr: Denken Sie einmal an alles, was Sie gerade wissen. Welchen Beruf werden Sie wohl später tatsächlich haben? --in: Wenn Sie sich noch nicht sicher sind, dann geben Sie den Beruf ein, der Ihrer Meinung nach am wahrscheinlichsten ist. --we: OFFEN: _ [-90: keine Angabe] --af: **goto 55240a** --end--
55240a	--va: **Q38_K12_a** --fn: **55240a** --vb: Generalisierte Einstellung zu Schulbildung verlorene Zeit --fr: Wie stark stimmen Sie den folgenden Aussagen zu? Lange zur Schule zu gehen ist Zeitverschwendung. --in: Bitte in jeder Zeile ein Kästchen anklicken. --we: 1: stimme gar nicht zu 2: stimme eher nicht zu 3: teils/teils 4: stimme eher zu 5: stimme völlig zu [-90: keine Angabe] --af: **goto 55240b** --end--

55240b	--va: **Q38_K12_b** --fn: **55240b** --vb: Generalisierte Einstellung zu Schämen ohne Gymnasialbesuch --fr: [NCS] Wie stark stimmen Sie den folgenden Aussagen zu? Ohne Abitur muss man sich schon ein wenig schämen. --in: Bitte in jeder Zeile ein Kästchen anklicken. --we: 1: stimme gar nicht zu 2:stimme eher nicht zu 3: teils/teils 4: stimme eher zu 5: stimme völlig zu [-90: keine Angabe] --af: **goto 55240c** --end--
55240c	--va: **Q38_K12_c** --fn: **55240c** --vb: Generalisierte Einstellung zu wichtigere Dinge im Leben --fr: [NCS] Wie stark stimmen Sie den folgenden Aussagen zu? Es gibt im Leben wichtigere Dinge als einen Studienabschluss. --in: Bitte in jeder Zeile ein Kästchen anklicken. --we: 1: stimme gar nicht zu 2:stimme eher nicht zu 3: teils/teils 4: stimme eher zu 5: stimme völlig zu [-90: keine Angabe] --af: **goto 55240d** --end--

55240d	--va: **Q38_K12_d** --fn: **55240d** --vb: Generalisierte Einstellung zu Arroganz --fr: [NCS] Wie stark stimmen Sie den folgenden Aussagen zu? Wenn Menschen zu lange zur Schule gehen, werden sie nur hochnäsig. --in: Bitte in jeder Zeile ein Kästchen anklicken. --we: 1: stimme gar nicht zu 2:stimme eher nicht zu 3: teils/teils 4: stimme eher zu 5: stimme völlig zu [-90: keine Angabe] --af: **goto 55240e** --end--
55240e	--va: **Q38_K12_e** --fn: **55240e** --vb: Generalisierte Einstellung zu geistiger Horizont --fr: [NCS] Wie stark stimmen Sie den folgenden Aussagen zu? Eine hohe Bildung erweitert den geistigen Horizont der Menschen. --in: Bitte in jeder Zeile ein Kästchen anklicken. --we: 1: stimme gar nicht zu 2:stimme eher nicht zu 3: teils/teils 4: stimme eher zu 5: stimme völlig zu [-90: keine Angabe] --af: **goto 55240f** --end--

55240f	--va: **Q38_K12_f** --fn: **55240f** --vb: Generalisierte Einstellung zu lange Studieren Zeitverschwendung --fr: [NCS] Wie stark stimmen Sie den folgenden Aussagen zu? Lange zu studieren ist Zeitverschwendung. --in: Bitte in jeder Zeile ein Kästchen anklicken. --we: 1: stimme gar nicht zu 2:stimme eher nicht zu 3: teils/teils 4: stimme eher zu 5: stimme völlig zu [-90: keine Angabe] --af: **goto 55240g** --end--
55240g	--va: **Q38_K12_g** --fn: **55240g** --vb: Generalisierte Einstellung zu kulturelles Leben --fr: [NCS] Wie stark stimmen Sie den folgenden Aussagen zu? Ein hohes Bildungsniveau ist für das kulturelle Leben in unserem Land unverzichtbar. --in: Bitte in jeder Zeile ein Kästchen anklicken. --we: 1: stimme gar nicht zu 2:stimme eher nicht zu 3: teils/teils 4: stimme eher zu 5: stimme völlig zu [-90: keine Angabe] --af: **goto 55240h** --end--

55240h	--va: **Q38_K12_h** --fn: **55240h** --vb: Generalisierte Einstellung zu Job ohne Studium --fr: [NCS] Wie stark stimmen Sie den folgenden Aussagen zu? Ohne Studium kann man heute kaum noch einen guten Job bekommen. --in: Bitte in jeder Zeile ein Kästchen anklicken. --we: 1: stimme gar nicht zu 2:stimme eher nicht zu 3: teils/teils 4: stimme eher zu 5: stimme völlig zu [-90: keine Angabe] --af: **goto 55240i** --end--
55240i	--va: **Q38_K12_i** --fn: **55240i** --vb: Generalisierte Einstellung zu Abitur um jeden Preis --fr: [NCS] Wie stark stimmen Sie den folgenden Aussagen zu? Schülerinnen und Schüler sollten um jeden Preis Abitur machen. --in: Bitte in jeder Zeile ein Kästchen anklicken. --we: 1: stimme gar nicht zu 2:stimme eher nicht zu 3: teils/teils 4: stimme eher zu 5: stimme völlig zu [-90: keine Angabe] --af: **goto 55241** --end--

55241	--va: **Q39_K12_i** --fn: **55241** --vb: intro: Idealistische Bildungsaspiration - Ausbildungsabschluss --fr: Im Folgenden interessieren wir uns für Ihre Ausbildungswünsche. Zunächst fragen wir Sie danach, welche Art von Ausbildung Sie !!am liebsten!! machen würden, wenn es allein nach Ihren Wünschen ginge. Später stellen wir Ihnen Fragen zu der Art von Ausbildung, die Sie !!wahrscheinlich!! tatsächlich machen werden. Es ist wichtig, dass Sie die Fragen zu beiden Aspekten beantworten, auch wenn es sich beides Mal um die gleiche Ausbildungsart handelt. --we: 1: weiter --af: **goto 55241a** --end--
55241a	--va: **Q39_K12** --fn: **55241a** --vb: Idealistische Bildungsaspiration - Ausbildungsabschluss --fr: Wenn es allein nach Ihren Wünschen ginge: Welche Art von Ausbildung würden Sie nach Beendigung der Schule !!am liebsten!! machen? --in: Bitte nur eine Antwort anklicken. Wenn Sie vorhaben, nach der Schule zunächst ein Freiwilliges Soziales Jahr, ein Praktikum o.Ä. zu machen, geben Sie die Art von Ausbildung an, die Sie danach am liebsten machen würden. --we: 1: ein Studium 2: eine berufliche Ausbildung 3: keine Ausbildung [-90: keine Angabe] --af: **if (55241a = 1) goto 55242** **if (55241a = 2) goto 55243** **if (55241a = 3, -90) goto 55249a** --end--

55242	--va: **Q39_K12_a (Q39_K12_a / Q39_K12_ao)** --fn: **55242** --vb: Idealistische Bildungsaspiration – Hochschultyp --fr: und zwar an folgendem Hochschultyp: --we: 1: Universität (auch Kunst- oder Musikhochschule, Pädagogische Hochschule etc.) 2: Fachhochschule 3: Duale Hochschule 4: Berufsakademie 5: Verwaltungsfachhochschule 6: andere Hochschule: Q39_ao OFFEN: _ [-90: keine Angabe] --af: **goto 55244a** --end--
55243	--va: **Q39_K12_b (Q39_K12_b / Q39_K12_bo)** --fn: **55243** --vb: Idealistische Bildungsaspiration - Ausbildungstyp --fr: und zwar: --we: 1: eine betriebliche Lehre 2: eine Berufsfachschule oder eine sonstige berufsbildende Schule besuchen (Eine schulische Berufsausbildung findet vor allem in sozialen Berufen wie z. B. Altenpflege statt, aber auch in technischen Assistenzberufen, wie z. B. Pharmazeutisch-Technische Assistenten.) 3: eine Beamtenausbildung für den mittleren Dienst 4: etwas anderes: Q39_bo OFFEN: _ [-90: keine Angabe] --af: **goto 55247** --end--

55244a	--va: **Q40_K12_a** --fn: **55244a** --vb: Studienfach --fr: Welches Fach würden Sie !!am liebsten!! studieren? Studienfach: --in: Falls Sie am liebsten mehrere Fächer in Kombination oder gleichzeitig studieren oder ein Lehramtsstudium aufnehmen wollen würden, geben Sie bitte die gewünschten Studienfächer bzw. die Fächerkombination ein. --we: Q40_a OFFEN: _ [-90: keine Angabe] --af: **goto 55244b** --end--
55244b	--va: **Q40_K12_b** --fn: **55244b** --vb: Studienfach --fr: [NCS] Welches Fach würden Sie !!am liebsten!! studieren? … in Kombination mit dem Fach/den Fächern: --in: Falls Sie am liebsten mehrere Fächer in Kombination oder gleichzeitig studieren oder ein Lehramtsstudium aufnehmen wollen würden, geben Sie bitte die gewünschten Studienfächer bzw. die Fächerkombination ein. --we: OFFEN: _ [-90: keine Angabe] --af: **goto 55245** --end--

55245	--va: **Q40_K12_c** --fn: **55245** --vb: lehramtsbezogen --fr: [NCS] Möchten Sie dieses Fach/diese Fächer im Rahmen eines lehramtsbezogenen Studiengangs studieren? --we: 1: ja 2: nein [-90: keine Angabe] --af: **goto 55246** --end--
55246	--va: **Q41_K12** --fn: **55246** --vb: Studienplatz (Einschätzung) --fr: Wie hoch schätzen Sie Ihre Chancen ein, einen Studienplatz in Ihrem angestrebten Studienfach/in dieser Studienfachkombination zu bekommen? --in: Bitte nur eine Antwort anklicken. --we: 1: sehr gering 2: eher gering 3: eher hoch 4: sehr hoch [-90: keine Angabe] --af: **goto 55249a** --end--
55247	--va: **Q42_K12** --fn: **55247** --vb: Ausbildungsberuf --fr: In welchem Ausbildungsberuf würden Sie !!am liebsten!! eine Ausbildung aufnehmen? --in: Bitte geben Sie die genaue Ausbildungsbezeichnung an. --we: OFFEN: _ [-90: keine Angabe] --af: **goto 55248** --end--

55248	--va: **Q43_K12** --fn: **55248** --vb: Ausbildungsstelle (Einschätzung) --fr: Wie hoch schätzen Sie Ihre Chancen ein, eine Ausbildungsstelle in diesem Beruf zu bekommen? --in: Bitte nur eine Antwort anklicken. --we: 1: sehr gering 2: eher gering 3: eher hoch 4: sehr hoch [-90: keine Angabe] --af: **goto 55249a** --end--
55249a	--va: **Q44_K12_a** --fn: **55249a** --vb: Wahrscheinlichkeit berufliche Ausbildung schaffen --fr: Wie wahrscheinlich ist es Ihrer Meinung nach, dass Sie … … eine berufliche Ausbildung schaffen könnten? --in: Bitte in jeder Zeile ein Kästchen anklicken. --we: 1: sehr unwahrscheinlich 2: eher unwahrscheinlich 3: ungefähr 50 zu 50 4: eher wahrscheinlich 5: sehr wahrscheinlich [-90: keine Angabe] --af: **goto 55249b** --end--

55249b	--va: **Q44_K12_b** --fn: **55249b** --vb: Wahrscheinlichkeit ein Studium schaffen --fr: [NCS] Wie wahrscheinlich ist es Ihrer Meinung nach, dass Sie … … ein Studium schaffen könnten? --in: Bitte in jeder Zeile ein Kästchen anklicken. --we: 1: sehr unwahrscheinlich 2: eher unwahrscheinlich 3: ungefähr 50 zu 50 4: eher wahrscheinlich 5: sehr wahrscheinlich [-90: keine Angabe] --af: **goto 55250a** --end--
55250a	--va: **Q45_K12_a** --fn: **55250a** --vb: Aussichten gut bezahlter Job beruflicher Ausbildungsabschluss) --fr: Was glauben Sie, wie gut wären die Aussichten, später einen gut bezahlten Job zu bekommen, … … wenn Sie einen beruflichen Ausbildungsabschluss machen würden? --in: Bitte in jeder Zeile ein Kästchen anklicken. --we: 1: sehr schlecht 2: eher schlecht 3: teils/teils 4: eher gut 5: sehr gut [-90: keine Angabe] --af: **goto 55250b** --end--

55250b	--va: **Q45_K12_b** --fn: **55250b** --vb: Aussichten gut bezahlter Job Studienabschluss --fr: [NCS] Was glauben Sie, wie gut wären die Aussichten, später einen gut bezahlten Job zu bekommen, … … wenn Sie einen Studienabschluss machen würden? --in: Bitte in jeder Zeile ein Kästchen anklicken. --we: 1: sehr schlecht 2: eher schlecht 3: teils/teils 4: eher gut 5: sehr gut [-90: keine Angabe] --af: **goto 55251a** --end--
55251a	--va: **Q46_K12_a** --fn: **55251a** --vb: Aussichten angesehenen Job beruflicher Ausbildungsabschluss --fr: Und wie gut wären die Aussichten, später einen in der Gesellschaft angesehenen Job zu bekommen, … … wenn Sie einen beruflichen Ausbildungsabschluss machen würden? --in: Bitte in jeder Zeile ein Kästchen anklicken. --we: 1: sehr schlecht 2: eher schlecht 3: teils/teils 4: eher gut 5: sehr gut [-90: keine Angabe] --af: **goto 55251b** --end--

55251b	--va: **Q46_K12_b** --fn: **55251b** --vb: Aussichten angesehenen Job Studienabschluss) --fr: [NCS] Und wie gut wären die Aussichten, später einen in der Gesellschaft angesehenen Job zu bekommen, … … wenn Sie einen Studienabschluss machen würden? --in: Bitte in jeder Zeile ein Kästchen anklicken. --we: 1: sehr schlecht 2: eher schlecht 3: teils/teils 4: eher gut 5: sehr gut [-90: keine Angabe] --af: **goto 55252a** --end--
55252a	--va: **Q47_K12_a** --fn: **55252a** --vb: Aussichten interessanten Job beruflicher Ausbildungsabschluss --fr: Wie gut wären die Aussichten, später einen interessanten Job zu bekommen, … … wenn Sie einen beruflichen Ausbildungsabschluss machen würden? --in: Bitte in jeder Zeile ein Kästchen anklicken. --we: 1: sehr schlecht 2: eher schlecht 3: teils/teils 4: eher gut 5: sehr gut [-90: keine Angabe] --af: **goto 55252b** --end--

55252b	--va: **Q47_K12_b** --fn: **55252b** --vb: Aussichten interessanten Job Studienabschluss --fr: [NCS] Wie gut wären die Aussichten, später einen interessanten Job zu bekommen, … … wenn Sie einen Studienabschluss machen würden? --in: Bitte in jeder Zeile ein Kästchen anklicken. --we: 1: sehr schlecht 2: eher schlecht 3: teils/teils 4: eher gut 5: sehr gut [-90: keine Angabe] --af: **goto 55253a** --end--
55253a	--va: **Q48_K12_a** --fn: **55253a** --vb: Risiko arbeitslos beruflicher Ausbildungsabschluss --fr: Wie hoch wäre das Risiko, arbeitslos zu werden, … … wenn Sie einen beruflichen Ausbildungsabschluss machen würden? --in: Bitte in jeder Zeile ein Kästchen anklicken. --we: 1: sehr gering 2: eher gering 3: teils/teils 4: eher hoch 5: sehr hoch [-90: keine Angabe] --af: **goto 55253b** --end--

55253b	--va: **Q48_K12_b** --fn: **55253b** --vb: Risiko arbeitslos Studienabschluss --fr: [NCS] Wie hoch wäre das Risiko, arbeitslos zu werden, … … wenn Sie einen Studienabschluss machen würden? --in: Bitte in jeder Zeile ein Kästchen anklicken. --we: 1: sehr gering 2: eher gering 3: teils/teils 4: eher hoch 5: sehr hoch [-90: keine Angabe] --af: **goto 55254a** --end--
55254a	--va: **Q49_K12_a** --fn: **55254a** --vb: Dinge bezahlen beruflicher Ausbildungsabschluss --fr: Während einer beruflichen Ausbildung oder eines Studiums müssen verschiedene Dinge bezahlt werden, z. B. Fahrtkosten, Bücher oder auch Gebühren. Wie schwer würde es Ihnen und Ihrer Familie fallen, diese Kosten zu übernehmen, wenn Sie … … eine berufliche Ausbildung machen würden? --in: Bitte in jeder Zeile ein Kästchen anklicken. --we: 1: sehr schwer 2: eher schwer 3: weder noch 4: eher leicht 5: sehr leicht [-90: keine Angabe] --af: **goto 55254b** --end--

55254b	--va: **Q49_K12_b** --fn: **55254b** --vb: Dinge bezahlen Studienabschluss) --fr: [NCS] Während einer beruflichen Ausbildung oder eines Studiums müssen verschiedene Dinge bezahlt werden, z. B. Fahrtkosten, Bücher oder auch Gebühren. Wie schwer würde es Ihnen und Ihrer Familie fallen, diese Kosten zu übernehmen, wenn Sie … … studieren würden? --in: Bitte in jeder Zeile ein Kästchen anklicken. --we: 1: sehr schwer 2: eher schwer 3: weder noch 4: eher leicht 5: sehr leicht [-90: keine Angabe] --af: **goto 55255a** --end--
55255a	--va: **Q50_K12_a** --fn: **55255a** --vb: Einkommensverlust Arbeitslosigkeit --fr: Ebenso können Sie während einer beruflichen Ausbildung oder eines Studiums nur bedingt eigenes Geld verdienen und Ihren Lebensunterhalt bestreiten. Wie groß wäre für Sie der Einkommensverlust, wenn Sie … … eine berufliche Ausbildung machen würden? --in: Bitte in jeder Zeile ein Kästchen anklicken. --we: 1: sehr gering 2: eher gering 3: teils/teils 4: eher hoch 5: sehr hoch [-90: keine Angabe] --af: **goto 55255b** --end--

55255b	--va: **Q50_K12_b** --fn: **55255b** --vb: Einkommensverlust Studium --fr: [NCS] Ebenso können Sie während einer beruflichen Ausbildung oder eines Studiums nur bedingt eigenes Geld verdienen und Ihren Lebensunterhalt bestreiten. Wie groß wäre für Sie der Einkommensverlust, wenn Sie … … studieren würden? --in: Bitte in jeder Zeile ein Kästchen anklicken. --we: 1: sehr gering 2: eher gering 3: teils/teils 4: eher hoch 5: sehr hoch [-90: keine Angabe] --af: **goto 55256a** --end--
55256a	--va: **Q51_K12_a** --fn: **55256a** --vb: ähnlich guten oder besseren Beruf Mutter --fr: Wie wichtig ist es Ihnen, später einen ähnlich guten oder besseren Beruf zu haben … … als Ihre Mutter? --in: Wenn Ihre Eltern derzeit nicht arbeiten, denken Sie bitte an ihren letzten Beruf. Bitte in jeder Zeile ein Kästchen anklicken. --we: 1: sehr unwichtig 2: eher unwichtig 3: teils/teils 4: eher wichtig 5: sehr wichtig 6: hat noch nie einen Beruf gehabt 7: ist unbekannt [-90: keine Angabe] --af: **goto 55256b** --end--

55256b	--va: **Q51_K12_b** --fn: **55256b** --vb: ähnlich guten oder besseren Beruf Vater --fr: [NCS] Wie wichtig ist es Ihnen, später einen ähnlich guten oder besseren Beruf zu haben … … als Ihr Vater? --in: Wenn Ihre Eltern derzeit nicht arbeiten, denken Sie bitte an ihren letzten Beruf. Bitte in jeder Zeile ein Kästchen anklicken. --we: 1: sehr unwichtig 2: eher unwichtig 3: teils/teils 4: eher wichtig 5: sehr wichtig 6: hat noch nie einen Beruf gehabt 7: ist unbekannt [-90: keine Angabe] --af: **goto 55257a** --end--
55257a	--va: **Q52_K12_a** --fn: **55257a** --vb: Aussichten ähnlich guten oder besseren Beruf / Mutter beruflicher Ausbildungsabschluss --fr: Wie wären die Aussichten auf einen ähnlich guten oder besseren Beruf als den Ihrer !!Mutter!!, … … wenn Sie einen beruflichen Ausbildungsabschluss machen würden? --in: Wenn Ihre Mutter derzeit nicht arbeitet, denken Sie bitte an ihren letzten Beruf. Bitte in jeder Zeile ein Kästchen anklicken. --we: 1: sehr schlecht 2: eher schlecht 3: teils/teils 4: eher gut 5: sehr gut 6: Mutter hat noch nie einen Beruf gehabt 7: Mutter ist unbekannt [-90: keine Angabe] --af: **goto 55257b** --end--

55257b	--va: **Q52_K12_b** --fn: **55257b** --vb: Aussichten ähnlich guten oder besseren Beruf / Mutter Studienabschluss --fr: [NCS] Wie wären die Aussichten auf einen ähnlich guten oder besseren Beruf als den Ihrer !!Mutter!!, … … wenn Sie einen Studienabschluss machen würden? --in: Wenn Ihre Mutter derzeit nicht arbeitet, denken Sie bitte an ihren letzten Beruf. Bitte in jeder Zeile ein Kästchen anklicken. --we: 1: sehr schlecht 2: eher schlecht 3: teils/teils 4: eher gut 5: sehr gut 6: Mutter hat noch nie einen Beruf gehabt 7: Mutter ist unbekannt [-90: keine Angabe] --af: **goto 55258a** --end--
55258a	--va: **Q53_K12_a** --fn: **55258a** --vb: Aussichten ähnlich guten oder besseren Beruf / Vater beruflicher Ausbildungsabschluss --fr: Wie wären die Aussichten auf einen ähnlich guten oder besseren Beruf als den Ihres !!Vaters!!, … … wenn Sie einen beruflichen Ausbildungsabschluss machen würden? --in: Wenn Ihr Vater derzeit nicht arbeitet, denken Sie bitte an seinen letzten Beruf. Bitte in jeder Zeile ein Kästchen anklicken. --we: 1: sehr schlecht 2: eher schlecht 3: teils/teils 4: eher gut 5: sehr gut 6: Vater hat noch nie einen Beruf gehabt 7: Vater ist unbekannt [-90: keine Angabe] --af: **goto 55258b** --end--

55258b	--va: **Q53_K12_b** --fn: **55258b** --vb: Aussichten ähnlich guten oder besseren Beruf Vater / Studium --fr: [NCS] Wie wären die Aussichten auf einen ähnlich guten oder besseren Beruf als den Ihres !!Vaters!!, … …wenn Sie einen Studienabschluss machen würden? --in: Wenn Ihr Vater derzeit nicht arbeitet, denken Sie bitte an ihren letzten Beruf. Bitte in jeder Zeile ein Kästchen anklicken. --we: 1: sehr schlecht 2: eher schlecht 3: teils/teils 4: eher gut 5: sehr gut 6: Vater hat noch nie einen Beruf gehabt 7: Vater ist unbekannt [-90: keine Angabe] --af: **goto 55259** --end--
55259	--va: **Q54_K12** --fn: **55259** --vb: Realistische Bildungsaspiration - Ausbildungsabschluss --fr: Und wenn Sie einmal an alles denken, was Sie derzeit wissen: Welche Art von Ausbildung werden Sie nach Beendigung der Schule !!wahrscheinlich!! machen? --in:!!Bitte nur eine Antwort anklicken!!. Wenn Sie vorhaben, nach der Schule zunächst ein Freiwilliges Soziales Jahr, ein Praktikum o.Ä. zu machen, geben Sie die Art von Ausbildung an, die Sie danach wahrscheinlich machen werden. --we: 1: ein Studium 2: eine berufliche Ausbildung 3: keine Ausbildung [-90: keine Angabe] --af: **if (55259 = 1) goto 55260** **if (55259= 2) goto 55261** **if (55259= 3, -90) goto 55285Z** --end--

55260	--va: **Q54_K12_a (Q54_K12_a / Q54_K12_ao)** --fn: **55260** --vb: Realistische Bildungsaspiration - Ausbildungsabschluss - ein Studium --fr: und zwar an folgendem Hochschultyp: --we: 1: Universität (auch Kunst- oder Musikhochschule, Pädagogische Hochschule etc.) 2: Fachhochschule 3: Duale Hochschule 4: Berufsakademie 5: Verwaltungsfachhochschule 6: andere Hochschule: Q54_ao OFFEN: _ [-90: keine Angabe] --af: **goto 55262a** --end--
55261	--va: **Q54_K12_b (Q54_K12_b / Q54_K12_bo)** --fn: **55261** --vb: Realistische Bildungsaspiration - Ausbildungsabschluss - berufliche Ausbildung --fr: und zwar: --we: 1: eine betriebliche Lehre 2: eine Berufsfachschule oder eine sonstige berufsbildende Schule besuchen (Eine schulische Berufsausbildung findet vor allem in sozialen Berufen wie z. B. Altenpflege statt, aber auch in technischen Assistenzberufen, wie z. B. Pharmazeutisch-Technische Assistenten.) 3: eine Beamtenausbildung für den mittleren Dienst 4: etwas anderes: Q54_bo OFFEN: _ [-90: keine Angabe] --af: **goto 55272** --end--

55262a	--va: **Q55_K12_a** --fn: **55262a** --vb: Realistische Bildungsaspiration Studienfach --fr: Welches Fach werden Sie !!wahrscheinlich!! studieren? Studienfach: --in: Falls Sie vorhaben mehrere Fächer in Kombination oder gleichzeitig zu studieren oder ein Lehramtsstudium aufzunehmen, geben Sie dies hier bitte entsprechend ein. --we: OFFEN: _ [-90: keine Angabe] --af: **goto 55262b** --end--
55262b	--va: **Q55_K12_b** --fn: **55262b** --vb: Realistische Bildungsaspiration Studienfach --fr: [NCS] Welches Fach werden Sie !!wahrscheinlich!! studieren? … in Kombination mit dem Fach/den Fächern: --in: Falls Sie vorhaben mehrere Fächer in Kombination oder gleichzeitig zu studieren oder ein Lehramtsstudium aufzunehmen, geben Sie dies hier bitte entsprechend ein. --we: OFFEN: _ [-90: keine Angabe] --af: **goto 55263** --end--

55263	--va: **Q55_K12_c** --fn: **55263** --vb: Realitische Bildungsaspiration Studienfach im Rahmen eines lehramtsbezogenen Studiums --fr: [NCS] Werden Sie dieses Fach/diese Fächer wahrscheinlich im Rahmen eines lehramtsbezogenen Studiengangs studieren? --we: 1: ja 2: nein [-90: keine Angabe] --af: **goto 55285Z** --end--
55272	--va: **Q64_K12** --fn: **55272** --vb: Realistische Bildungsaspirarion- Ausbildung --fr: In welchem Ausbildungsberuf werden Sie !!wahrscheinlich!! eine Ausbildung aufnehmen? --in: Bitte geben Sie die genaue Ausbildungsbezeichnung an. --we: OFFEN: _ [-90: keine Angabe] --af: **goto 55273** --end--
55273	--va: **Q65_K12** --fn: **55273** --vb: Ausbildungsstelle oder Zusage an Berufs(fach)schule --fr: Haben Sie bereits eine Ausbildungsstelle oder eine Zusage für einen Platz an einer Berufs(fach)schule? --we: 1: ja, und zwar für folgende Ausbildung: OFFEN: _ 2: nein [-90: keine Angabe] --af: **if (55273= 1) goto 55273a** **if (55273 = 2, -90) goto 55274** --end--

55273a	--va: **Q63x_K12** --fn: **55273a** --vb: Freunde gleicher Beruf - lernen --fr: Wie viele Ihrer Freundinnen und Freunde wollen diesen Beruf ebenfalls erlernen? --in: Zutreffendes bitte anklicken. --we: 1: keine 2: fast keine 3: weniger als die Hälfte 4: ungefähr die Hälfte 5: mehr als die Hälfte 6: fast alle 7: alle [-90: keine Angabe] --af: **goto 55273b** --end--
55273b	--va: **Q64x_K12 (Q64x_K12_a / Q64x_K12_b / Q64x_K12_c / Q64x_K12_d / Q64x_K12_e)** --fn: **55273b** --vb: Familie/Freunde gleicher Beruf - arbeiten (nein / ... ja, meine Mutter / ja, mein Vater / ja, andere Verwandte (Geschwister, Tante, Onkel …) / ja, Freundinnen und Freunde oder Bekannte.) --fr: **[MF]** Gibt es in Ihrer Familie oder in Ihrem Freundes- und Bekanntenkreis Personen, die in diesem Beruf arbeiten? --in: Bitte alle zutreffenden Antworten anklicken. --we: **Q64x_a** 1: Nein, ich kenne niemanden, der in diesem Beruf arbeitet. Ja, ich kenne jemanden, der in diesem Beruf arbeitet, und zwar… **Q64x_b** 2: … meine Mutter. **Q64x_c** 3: … mein Vater. **Q64x_d** 4: … andere Verwandte (Geschwister, Tante, Onkel …). **Q64x_e** 5: … Freundinnen und Freunde oder Bekannte. [0: nicht genannt] [1: genannt] [-90: keine Angabe] --af: **goto 55285Z** --end--

55274	--va: **Q66_K12** --fn: **55274** --vb: Planung Bewerbung Ausbildungsstelle in Klasse 12 --fr: Haben Sie vor, sich im Laufe der 12. Klasse auf Ausbildungsstellen zu bewerben? --in: Zutreffendes bitte anklicken. --we: 1: ja 2: nein [-90: keine Angabe] --af: **if (55274 = 1) goto 55275a** **if (55274 = 2, -90) goto 55285Z** --end--
55275a	--va: **Q67_K12_a** --fn: **55275a** --vb: Informationsmöglichkeiten Ausbildungsstelle Jobcenter… --fr: Wenn Sie eine freie Ausbildungsstelle suchen, wie wichtig sind dann die folgenden Informationsmöglichkeiten für Sie? Jobcenter/Berufsberatung/Arbeitsagentur/Berufsinformationszentrum (BIZ) --in: Bitte in jeder Zeile ein Kästchen anklicken. --we: 1: sehr unwichtig 2: eher unwichtig 3: eher wichtig 4: sehr wichtig [-90: keine Angabe] --af: **goto 55275b** --end--

55275b	--va: **Q67_K12_b** --fn: **55275b** --vb: Informationsmöglichkeiten Ausbildungsstelle Medien --fr: [NCS] Wenn Sie eine freie Ausbildungsstelle suchen, wie wichtig sind dann die folgenden Informationsmöglichkeiten für Sie? Medien (Internet, Zeitungen/Zeitschriften, Fernsehen/Radio) --in: Bitte in jeder Zeile ein Kästchen anklicken. --we: 1: sehr unwichtig 2: eher unwichtig 3: eher wichtig 4: sehr wichtig [-90: keine Angabe] --af: **goto 55275c** --end--
55275c	--va: **Q67_K12_c** --fn: **55275c** --vb: Informationsmöglichkeiten Ausbildungsstelle Eltern --fr: [NCS] Wenn Sie eine freie Ausbildungsstelle suchen, wie wichtig sind dann die folgenden Informationsmöglichkeiten für Sie? Eltern --in: Bitte in jeder Zeile ein Kästchen anklicken. --we: 1: sehr unwichtig 2: eher unwichtig 3: eher wichtig 4: sehr wichtig [-90: keine Angabe] --af: **goto 55275d** --end--

55275d	--va: **Q67_K12_d** --fn: **55275d** --vb: Informationsmöglichkeiten Ausbildungsstelle andere Verwandte --fr: [NCS] Wenn Sie eine freie Ausbildungsstelle suchen, wie wichtig sind dann die folgenden Informationsmöglichkeiten für Sie? andere Verwandte (Geschwister, Tante, Onkel …) --in: Bitte in jeder Zeile ein Kästchen anklicken. --we: 1: sehr unwichtig 2: eher unwichtig 3: eher wichtig 4: sehr wichtig [-90: keine Angabe] --af: **goto 55275e** --end--
55275e	--va: **Q67_K12_e** --fn: **55275e** --vb: Informationsmöglichkeiten Ausbildungsstelle Freundinnen und Freunde --fr: [NCS] Wenn Sie eine freie Ausbildungsstelle suchen, wie wichtig sind dann die folgenden Informationsmöglichkeiten für Sie? Freundinnen und Freunde --in: Bitte in jeder Zeile ein Kästchen anklicken. --we: 1: sehr unwichtig 2: eher unwichtig 3: eher wichtig 4: sehr wichtig [-90: keine Angabe] --af: **goto 55275f** --end--

55275f	--va: **Q67_K12_f** --fn: **55275f** --vb: Informationsmöglichkeiten Ausbildungsstelle Lehrerinnen und Lehrer --fr: [NCS] Wenn Sie eine freie Ausbildungsstelle suchen, wie wichtig sind dann die folgenden Informationsmöglichkeiten für Sie? Lehrerinnen und Lehrer --in: Bitte in jeder Zeile ein Kästchen anklicken. --we: 1: sehr unwichtig 2: eher unwichtig 3: eher wichtig 4: sehr wichtig [-90: keine Angabe] --af: **goto 55275g** --end--
55275g	--va: **Q67_K12_g** --fn: **55275g** --vb: Informationsmöglichkeiten Ausbildungsstelle Berufsberater/Sozialpäd --fr: [NCS] Wenn Sie eine freie Ausbildungsstelle suchen, wie wichtig sind dann die folgenden Informationsmöglichkeiten für Sie? Berufsberaterinnen und Berufsberater oder Sozialpädagoginnen und Sozialpädagogen an der Schule --in: Bitte in jeder Zeile ein Kästchen anklicken. --we: 1: sehr unwichtig 2: eher unwichtig 3: eher wichtig 4: sehr wichtig [-90: keine Angabe] --af: **goto 55275h** --end--

55275h	--va: **Q67_K12_h** --fn: **55275h** --vb: Informationsmöglichkeiten Ausbildungsstelle Praktikum --fr: [NCS] Wenn Sie eine freie Ausbildungsstelle suchen, wie wichtig sind dann die folgenden Informationsmöglichkeiten für Sie? Praktikum --in: Bitte in jeder Zeile ein Kästchen anklicken. --we: 1: sehr unwichtig 2: eher unwichtig 3: eher wichtig 4: sehr wichtig [-90: keine Angabe] --af: **goto 55276** --end--
55276	--va: **Q68_K12** --fn: **55276** --vb: Wunschberuf (Bewerbung) --fr: Auf welchen Beruf möchten Sie sich bewerben? Falls Sie sich auf mehrere Berufe bewerben möchten, nennen Sie bitte den Beruf, auf den Sie sich als erstes bewerben möchten: --in: Bitte nur einen Beruf nennen. --we: OFFEN: _ [-90: keine Angabe] --af: **goto 55277** --end--

55277	--va: **Q69_K12** --fn: **55277** --vb: Chancen Ausbildungsstelle --fr: Wie hoch sind Ihre Chancen, dass Sie für diesen Beruf eine Ausbildungsstelle bekommen? --in: Zutreffendes bitte anklicken. --we: 1: sehr gering 2: eher gering 3: eher hoch 4: sehr hoch [-90: keine Angabe] --af: **goto 55278** --end--
55278	--va: **Q70_K12** --fn: **55278** --vb: Freunde gleicher Beruf - lernen --fr: Wie viele Ihrer Freundinnen und Freunde wollen diesen Beruf ebenfalls erlernen? --in: Zutreffendes bitte anklicken. --we: 1: keine 2: fast keine 3: weniger als die Hälfte 4: ungefähr die Hälfte 5: mehr als die Hälfte 6: fast alle 7: alle [-90: keine Angabe] --af: **goto 55279** --end--

55279	--va: **Q71_K12 (Q71_K12_a / Q71_K12_b / Q71_K12_c / Q71_K12_d / Q71_K12_e)** --fn: **55279** --vb: Familie/Freunde gleicher Beruf - arbeiten (nein / ... ja, meine Mutter / ja, mein Vater / ja, andere Verwandte (Geschwister, Tante, Onkel …) / ja, Freundinnen und Freunde oder Bekannte.) --fr: **[MF]** Gibt es in Ihrer Familie oder in Ihrem Freundes- und Bekanntenkreis Personen, die in diesem Beruf arbeiten? --in: Bitte alle zutreffende Antworten anklicken. --we: **Q71_a** 1: Nein, ich kenne niemanden, der in diesem Beruf arbeitet. Ja, ich kenne jemanden, der in diesem Beruf arbeitet, und zwar… **Q71_b** 2: … meine Mutter. **Q71_c** 3: … mein Vater. **Q71_d** 4: … andere Verwandte (Geschwister, Tante, Onkel …). **Q71_e** 5: … Freundinnen und Freunde oder Bekannte. [0: nicht genannt] [1: genannt] [-90: keine Angabe] --af: **goto 55280** --end--
55280	--va: **Q72_K12** --fn: **55280** --vb: Wissen um Ausbildungsstelle zu bekommen --fr: Wie gut wissen Sie Bescheid, was Sie tun müssen, um für diesen Beruf eine Ausbildungsstelle zu bekommen? --in: Zutreffendes bitte anklicken. --we: 1: sehr schlecht 2: eher schlecht 3: eher gut 4: sehr gut [-90: keine Angabe] --af: **goto 55281** --end--

55281	--va: **Q73_K12 / Q73o_K12** --fn: **55281** --vb: Bewerbung Ausbildungsstelle / Bewerbung Anzahl --fr: Haben Sie sich bereits auf eine Ausbildungsstelle für diesen Beruf beworben? --in: Falls ja, geben Sie bitte die Anzahl Ihrer Bewerbungen ein. --we: 1: Ja, ich habe mich bereits auf [OFFEN Q73o]: ____ Ausbildungsstellen für diesen Beruf beworben. 2: nein [-90: keine Angabe] --ra: **0 to 99, -90** --af: **goto 55282** --end--
55282	--va: **Q74_K12 / Q74o_K12** --fn: **55282** --vb: Vorstellungsgespräch / Vorstellungsgespräch Anzahl --fr: Sind Sie schon zu einem Vorstellungsgespräch für diesen Beruf eingeladen worden? --in: Falls ja, geben Sie bitte die Anzahl Ihrer Einladungen ein. --we: 1: Ja, ich bin bereits zu [OFFEN Q74o]: ____ Vorstellungsgesprächen eingeladen worden. 2: nein [-90: keine Angabe] --ra: **0 to 99, -90** --af: **goto 55283** --end--

55283	--va: **Q75_K12 / Q75o_K12** --fn: **55283** --vb: weitere Berufe / weitere Berufe Anzahl --fr: Möchten Sie sich in diesem Schuljahr noch auf weitere Berufe bewerben? --in: Falls ja, geben Sie bitte die Anzahl der Berufe ein, auf die Sie sich zusätzlich bewerben möchten. --we: 1: Ja, und zwar auf [OFFEN Q75o]: ____ weitere Berufe. 2: nein [-90: keine Angabe] --ra: **0 to 99, -90** --af: **if (55283= 1) goto 55284** **if (55283 = 2, -90) goto 55285Z** --end--
55284	--va: **Q76_K12 / Q76o_K12** --fn: **55284** --vb: Bewerbung weitere Berufe / Bewerbung weitere Berufe Anzahl --fr: Und haben Sie sich bereits für weitere Ausbildungsstellen beworben? --in: Falls ja, geben Sie hier bitte die Anzahl Ihrer weiteren Bewerbungen ein. --we: 1: Ja, ich habe mich bereits auf [OFFEN Q76o]: ____ weitere Ausbildungsstellen beworben. 2: nein [-90: keine Angabe] --ra: **0 to 99, -90** --af: **goto 55285** --end--

55285	--va: **Q77_K12 / Q77o_K12** --fn: **55285** --vb: Vorstellungsgespräche weitere Berufe / Vorstellungsgespräche weitere Berufe Anzahl --fr: Sind Sie zu weiteren Vorstellungsgesprächen eingeladen worden? --in: Falls ja, geben Sie hier bitte die Anzahl Ihrer Einladungen zu weiteren Vorstellungsgesprächen ein. --we: 1: Ja, ich bin zu [OFFEN Q77o]: ____ weiteren Vorstellungsgesprächen eingeladen worden. 2: nein [-90: keine Angabe] --ra: **0 to 99, -90** --af: **goto 55285Z** --end--
55285Z	--va: **[ZS] ZS5** --fn: **55285Z** --vb: Zeitstempel ZS5 Ihre Eltern und Freunde --fr: [ZS] Ihre Eltern und Freunde --af: **goto 55286a** --end--
	--st: **Ihre Eltern und Freunde** --end--

55286a	--va: **Q78_K12_a** --fn: **55286a** --vb: Unterstützung schulische Angelegenheiten Elter Lernmaterialien --fr: Im Folgenden geht es darum, wie häufig Ihre Eltern Sie bei schulischen Angelegenheiten unterstützen. Wie häufig… … kaufen Ihre Eltern zusätzliche Lernmaterialien oder Bücher für Sie, um Sie beim Lernen zu unterstützen? --in: Bitte in jeder Zeile ein Kästchen anklicken. --we: 1: nie 2: selten 3: manchmal 4: oft [-90: keine Angabe] --af: **goto 55286b** --end--
55286b	--va: **Q78_K12_b** --fn: **55286b** --vb: Unterstützung schulische Angelegenheiten Elter Vorträge/Referate --fr: [NCS] Im Folgenden geht es darum, wie häufig Ihre Eltern Sie bei schulischen Angelegenheiten unterstützen. Wie häufig… … unterstützen Ihre Eltern Sie bei Vorträgen oder Referaten für den Unterricht? --in: Bitte in jeder Zeile ein Kästchen anklicken. --we: 1: nie 2: selten 3: manchmal 4: oft [-90: keine Angabe] --af: **goto 55286c** --end--

55286c	--va: **Q78_K12_c** --fn: **55286c** --vb: Unterhaltung mit Eltern über Unterrichtsthemen --fr: [NCS] Im Folgenden geht es darum, wie häufig Ihre Eltern Sie bei schulischen Angelegenheiten unterstützen. Wie häufig… ... unterhalten sich Ihre Eltern mit Ihnen über Themen, die im Unterricht behandelt werden? --in: Bitte in jeder Zeile ein Kästchen anklicken. --we: 1: nie 2: selten 3: manchmal 4: oft [-90: keine Angabe] --af: **goto 55286d** --end--
55286d	--va: **Q78_K12_d** --fn: **55286d** --vb: Unterhaltung mit Eltern über schulische Probleme --fr: [NCS] Im Folgenden geht es darum, wie häufig Ihre Eltern Sie bei schulischen Angelegenheiten unterstützen. Wie häufig… … unterhalten sich Ihre Eltern mit Ihnen über Probleme in der Schule? --in: Bitte in jeder Zeile ein Kästchen anklicken. --we: 1: nie 2: selten 3: manchmal 4: oft [-90: keine Angabe] --af: **goto 55286e** --end--

55286e	--va: **Q78x_K12** --fn: **55286e** --vb: Unterstützung bei Ausbildungsplatzsuche aus persönlichem Umfeld --fr: Die folgenden Fragen beziehen sich auf Personen aus Ihrem persönlichen Umfeld, egal ob Sie sie sehr gut oder weniger gut kennen. Stellen Sie sich vor, Sie suchen einen Ausbildungsplatz. Wie wahrscheinlich ist es, dass sich jemand aus Ihrem persönlichen Umfeld dafür einsetzen würde, dass Sie einen Ausbildungsplatz bekommen? --in: Bitte nur eine Antwort anklicken. --we: 1: sehr unwahrscheinlich 2: eher unwahrscheinlich 3: eher wahrscheinlich 4: sehr wahrscheinlich [-90: keine Angabe] --af: **if (55286e = 3, 4) goto 55286f** **if (55286e = 1, 2, -90) goto 55298a** --end--

55286f	--va: **Q79x_K12 (Q79x_K12_a / Q79x_K12_b / Q79x_K12_c / Q79x_K12_d / Q79x_K12_e / Q79x_K12_f / Q79x_K12_g)** --fn: **55286f** --vb: Information - Info Ausbildung (Information - Info Ausbildung: Eltern / Information - Info Ausbildung: Geschwister / Information - Info Ausbildung: Verwandtschaft / Information - Info Ausbildung: Lehrer / Information - Info Ausbildung: Praktikum, Nebenjob oder Arbeit zur Probe / Information - Info Ausbildung: Freunde / Information - Info Ausbildung: sonstige Bekannte) --fr: **[MF]** An wen haben Sie bei der letzten Frage gedacht? --in: Bitte klicken Sie alle zutreffenden Antworten an. --we: **Q79x_a** 1: Ihre Eltern **Q79x_b** 2: Ihre Geschwister **Q79x_c** 3: andere Personen aus Ihrer Familie oder Verwandtschaft **Q79x_d** 4: eine Lehrerin oder einen Lehrer an Ihrer Schule **Q79x_e** 5: jemand, den Sie aus einem Praktikum, Nebenjob oder Arbeit zur Probe kennen **Q79x_f** 6: Ihre Freundinnen und Freunde **Q79x_g** 7: sonstige Bekannte [0: nicht genannt] [1: genannt] [-90: keine Angabe] --af: **goto 55289** --end--
55289	--va: **Q81_K12** --fn: **55289** --vb: Information - Anzahl Info Ausbildung --fr: An wie viele Personen haben Sie bei den letzten beiden Fragen insgesamt gedacht? --in: Zutreffendes bitte anklicken. --we: 1: eine Person 2: zwei Personen 3: drei oder mehr Personen [-90: keine Angabe] --af: **if (55289 = 1) goto 55290** **if (55289 = 2) goto 55291** **if (55289 = 3) goto 55292** **if (55289 = -90) goto 55298a** --end--

55290	--va: **Q81_K12_a1** --fn: **55290** --vb: Hat diese Person einen Migrationshintergrund? --fr: Hat diese Person einen Migrationshintergrund? Migrationshintergrund heißt, dass die Person selbst oder mindestens ein Elternteil der Person im Ausland geboren wurde. --in: Zutreffendes bitte anklicken. --we: 1: ja 2: nein [-90: keine Angabe] --af: **goto 55293** --end--
55291	--va: **Q81_K12_b1** --fn: **55291** --vb: Wie viele davon haben einen Migrationshintergrund? --fr: Wie viele davon haben einen Migrationshintergrund? Migrationshintergrund heißt, dass die Person selbst oder mindestens ein Elternteil der Person im Ausland geboren wurde. --in: Zutreffendes bitte anklicken. --we: 1: beide 2: eine 3: keine [-90: keine Angabe] --af: **goto 55294** --end--

55292	--va: **Q81_K12_c1** --fn: **55292** --vb: Wie viele dieser Personen haben einen Migrationshintergrund? --fr: Wie viele dieser Personen haben einen Migrationshintergrund? Migrationshintergrund heißt, dass die Person selbst oder mindestens ein Elternteil der Person im Ausland geboren wurde. --in: Zutreffendes bitte anklicken. --we: 1: keine 2: fast keine 3: weniger als die Hälfte 4: ungefähr die Hälfte 5: mehr als die Hälfte 6: fast alle 7: alle [-90: keine Angabe] --af: **goto 55295** --end--
55293	--va: **Q81_K12_a2** --fn: **55293** --vb: Und hat diese Person Abitur? --fr: Und hat diese Person Abitur? --in: Zutreffendes bitte anklicken. --we: 1: ja 2: nein [-90: keine Angabe] --af: **goto 55296** --end--

55294	--va: **Q81_K12_b2** --fn: **55294** --vb: Und wie viele davon haben Abitur? --fr: Und wie viele davon haben Abitur? --in: Bitte nur eine Antwort anklicken. --we: 1: beide 2: eine 3: keine [-90: keine Angabe] --af: **goto 55297** --end--
55295	--va: **Q81_K12_c2** --fn: **55295** --vb: Und wie viele dieser Personen haben Abitur? --fr: Und wie viele dieser Personen haben Abitur? --in: Bitte nur eine Antwort anklicken. --we: 1: keine 2: fast keine 3: weniger als die Hälfte 4: ungefähr die Hälfte 5: mehr als die Hälfte 6: fast alle 7: alle [-90: keine Angabe] --af: **goto 55298** --end--

55296	--va: **Q81_K12_a3** --fn: **55296** --vb: Und ist diese Person eine Frau? --fr: Und ist diese Person eine Frau? --in: Zutreffendes bitte anklicken. --we: 1: ja 2: nein [-90: keine Angabe] --af: **goto 55298a** --end--
55297	--va: **Q81_K12_b3** --fn: **55297** --vb: Und wie viele davon sind Frauen? --fr: Und wie viele davon sind Frauen? --in: Bitte nur eine Antwort anklicken. --we: 1: beide 2: eine 3: keine [-90: keine Angabe] --af: **goto 55298a** --end--

55298	--va: **Q81_K12_c3** --fn: **55298** --vb: Und wie viele dieser Personen sind Frauen? --fr: Und wie viele dieser Personen sind Frauen? --in: Bitte nur eine Antwort anklicken. --we: 1: keine 2: fast keine 3: weniger als die Hälfte 4: ungefähr die Hälfte 5: mehr als die Hälfte 6: fast alle 7: alle [-90: keine Angabe] --af: **goto 55298a** --end--
55298a	--va: **Q81x_K12 (Q81x_K12_a \ Q81x_K12_b)** --fn: **55298a** --vb: Jetzt geht es um Ihre Freundinnen und Freunde. Damit sind alle Personen gemeint, mit denen Sie befreundet sind, egal, ob sie auf Ihre Schule gehen oder nicht. Wie viele Personen aus Ihrem Freundeskreis… (… haben vor zu studieren? / … haben vor, eine berufliche Ausbildung zu machen?) --fr: **[MF]** Jetzt geht es um Ihre Freundinnen und Freunde. Damit sind alle Personen gemeint, mit denen Sie befreundet sind, egal, ob sie auf Ihre Schule gehen oder nicht. Wie viele Personen aus Ihrem Freundeskreis … --in: <<Bitte in jeder Zeile ein Kästchen anklicken.>> --we: **Q81x_K12_a** 2: … haben vor, zu studieren? **Q81x_K12_b** 3: … haben vor, eine berufliche Ausbildung zu machen? 1: keine 2: fast keine 3: weniger als die Hälfte 4: ungefähr die Hälfte 5: mehr als die Hälfte 6: fast alle 7: alle [-90: keine Angabe] --af: **goto 55298Z** --end--

55298Z	--va: **[ZS] ZS6** --fn: **55298Z** --vb: Zeitstempel ZS6 Zugehörigkeit und Herkunft --fr: [ZS] Zugehörigkeit und Herkunft --af: **goto 55299** --end--
	--st: **Gesundheitsstatus** --end--
55299	--va: **Q82_K12** --fn: **55299** --vb: Fehltage wegen Krankheit --fr: An wie vielen Schultagen waren Sie in den letzten vier Schulwochen nicht in der Schule, weil Sie krank waren? --in: Wenn Sie nicht wegen Krankheit gefehlt haben, dann geben Sie bitte eine „0“ (Null) an. Zahlen bitte eingeben. --we: OFFEN:etwa _ _ Tage [-98: weiß nicht] [-90: keine Angabe] --ra: **0 to 20, -90, -98** --af: **goto 55307d** --end--

55307d	--va: **Q108x_K12_a / Q108x_K12_ao** --fn: **55307d** --vb: Kurse: Musikschule --fr: Haben Sie in diesem oder im vergangenen Schuljahr Kurse außerhalb der Schule besucht (ohne Sport)? Falls ja, was genau haben Sie gemacht? Unterricht in der Musikschule (z. B. Instrumental-, Gesangsunterricht) --in: << Zutreffendes bitte anklicken.>> --we: 1: Ja, und zwar [OFFEN **Q108x_K12_ao**]: _____ 2: Nein [-90: keine Angabe] --af: **goto 55307e** --end--
55307e	--va: **Q108x_K12_b / Q108x_K12_bo** --fn: **55307e** --vb: Kurse: VHS --fr: [NCS] Haben Sie in diesem oder im vergangenen Schuljahr Kurse außerhalb der Schule besucht (ohne Sport)? Falls ja, was genau haben Sie gemacht? einen Kurs in der Volkshochschule (VHS) --in: << Zutreffendes bitte anklicken.>> --we: 1: Ja, und zwar [OFFEN **Q108x_K12_ao**]: _____ 2: Nein [-90: keine Angabe] --af: **goto 55307f** --end--

55307f	--va: **Q108x_K12_c / Q108x_K12_co** --fn: **55307f** --vb: Kurse: Jugendkunstschule --fr: [NCS] Haben Sie in diesem oder im vergangenen Schuljahr Kurse außerhalb der Schule besucht (ohne Sport)? Falls ja, was genau haben Sie gemacht? einen Kurs in der Jugendkunstschule --in: << Zutreffendes bitte anklicken.>> --we: 1: Ja, und zwar [OFFEN **Q108x_K12_ao**]: _____ 2: Nein [-90: keine Angabe] --af: **goto 55307g** --end--
55307g	--va: **Q109x_K12 / Q109xo1_K12 / Q109xo2_K12** --fn: **55307g** --vb: sonstige Kurse (sonstige Kurse außerhalb der Schule: was / sonstige Kurse außerhalb der Schule: wo) --fr: Haben Sie in diesem oder im vergangenen Schuljahr sonstige Kurse außerhalb der Schule besucht (ohne Sport)? Falls ja, was genau haben Sie gemacht und wo? --in: <<Falls Sie keine sonstigen Kurse außerhalb der Schule besucht haben, brauchen Sie hier nichts einzutragen.>> --we: was: [OFFEN Q109xo1_K12]: _____ [-90: keine Angabe] wo: [OFFEN Q109xo2_K12]: _____ [-90: keine Angabe] --af: **goto 55308Z** --end--

55308Z	--va: **[ZS] ZS7** --fn: **55308Z** --vb: Zeitstempel ZS7 Soziale und Politische Partizipation --fr: [ZS] Soziale und Politische Partizipation --af: **if (intdat <=09.2019 OR intdat >=08.2020) goto 55345** **if (intdat > 09.2019 & intdat < 08.2020) goto 55313Z** --end--
	--st: **Soziale und Politische Partizipation** --end--
55345	--va: **Q111x_K12** --fn: **55345** --vb: Politik zu kompliziert --fr: Wie oft erscheint Ihnen Politik so kompliziert, dass Sie gar nicht richtig verstehen, worum es eigentlich geht? --in: Bitte nur eine Antwort anklicken. --we: 1: nie 2: selten 3: manchmal 4: oft 5: sehr oft [-90: keine Angabe] --af: **goto 55346** --end--

55346	--va: **Q112x_K12_a** --fn: **55346** --vb: Unterschriftensammlung: tatsächliche Beteiligung --fr: Bitte geben Sie zu jedem dieser Punkte an, ob Sie sich schon einmal an einer solchen Aktion beteiligt haben. Teilnahme an einer Unterschriftensammlung oder Online-Petition --in: Bitte in jeder Zeile ein Kästchen anklicken. --we: 1: ja 2: nein [-90: keine Angabe] --af: **goto 55347** --end--
55347	--va: **Q112x_K12_b** --fn: **55347** --vb: genehmigte Demonstration: tatsächliche Beteiligung --fr: [NCS] Bitte geben Sie zu jedem dieser Punkte an, ob Sie sich schon einmal an einer solchen Aktion beteiligt haben. Teilnahme an einer genehmigten Demonstration --in: Bitte in jeder Zeile ein Kästchen anklicken. --we: 1: ja 2: nein [-90: keine Angabe] --af: **goto 55313Z** --end--
55313Z	--va: **[ZS] ZS8** --fn: **55313Z** --vb: Zeitstempel ZS8 ENDE --fr: [ZS] ENDE --af: **goto 55312Z (Feedbackmodul_SC3)** --end--

	--st: **Studierenden-Modul_SC4** **Online B133 und B136** **Grundlage: B132 und B135 Feldversion V2** **Version 1.04** **Stand: 22.01.2020** --end--
67100Z	--va: **[ZS] zstud1** --fn: **67100Z** --vb: Zeitstempel 1 Studium --fr: **[ZS]** Zeitstempel 1 Studium --af: **goto 67100a** --ef: **Modul Screening_SC4: 55108b = 4** **Modul Online-AddOn_SC3: 55108b = 4** --end--
67100a	--va: **caseid** --fn: **67100a** --vb: Personennummer --fr: [AUTO] Personennummer --af: **goto 67100b** --end--
67100b	--va: **intro_stud** --fn: **67100b** --vb: Intro Studiumsfragen --fr: In den folgenden Fragen geht es nun um Ihr Studium. --we: 1: weiter --af: **goto 67100** --end--

	--st: **Studium allgemein** --end--
	--hin: Fragen 67100 und 67101 auf einem Screen darstellen. --end--
67100	--va: **abs1** --fn: **67100** --vb: angestrebter Studienabschluss --fr: Zu welchem Abschluss führt Ihr derzeitiges Studium als Nächstes? --we: 1: Bachelor (auch mit dem Ziel Lehramt) 2: Master (auch mit dem Ziel Lehramt) 3: anderer Studienabschluss (z. B. Diplom, Magister, Staatsexamen oder künstlerisches Examen) : **[NCS: 67101]** [-90: keine Angabe] --af: **if (67100 = 3) goto 67101** **if (67100 <> 3) goto 67101Z** --end--
67101	--va: **abs1s** --fn: **67101** --vb: anderer Studienabschluss --fr: **[NCS]** --we: **OFFEN**:_____ [-90: keine Angabe] --af: **goto 67101Z** --end--
67101Z	--va: **[ZS] zstud2** --fn: **67101Z** --vb: Zeitstempel 2 Studium --fr: **[ZS]** Zeitstempel 2 Studium

	--af: **goto 55203e** --end--
	--hin: Frage 55203e und 55203f auf einem Screen darstellen. Ausfüllanweisung „Gemeint sind …“ kursiv. Sofern die Anzahl der Fachsemester die Anzahl der Hochschulsemester um mehr als 2 übersteigt (if ((55203f - 55203e) => 2)), bitte folgenden Hinweistext „Sie haben mehr Fachsemester als Hochschulsemester angegeben. Da so etwas nur sehr selten vorkommt, bitten wir Sie, Ihre Angabe noch einmal zu prüfen.“ als message box einblenden. In diesem Fall bitte auch „Angabe korrekt“-Button einblenden, der es der Zielperson ermöglicht zu bestätigen, dass die bisherigen Angaben richtig sind und über den Zeitstempel 55203fZ auf 67102 weitergeleitet zu werden. --end--
55203e	--va: **hssem** --fn: **55203e** --vb: Anzahl Hochschulsemester --fr: Seit wie vielen Semestern (einschließlich des laufenden Semesters) sind Sie !!bisher insgesamt!! an einer Hochschule in Deutschland eingeschrieben? --in: Gemeint sind die Semester im derzeitigen Studiengang plus ggf. in einem anderen Studiengang absolvierte Semester sowie Urlaubssemester und Praxissemester. --we: **OFFEN**: Anzahl __ Semester [-90: keine Angabe] --ra: **1 to 20, -90** --af: **goto 55203f** --end--
55203f	--va: **fachsem** --fn: **55203f** --vb: Anzahl Fachsemester --fr: Seit wie vielen Fachsemestern (einschließlich des laufenden Semesters) sind Sie !!in Ihrem derzeitigen Studiengang!! eingeschrieben? --we: **OFFEN**: Anzahl _ Semester [-90: keine Angabe]

	--ra: **1 to 20, -90** --af: **goto 55203fZ** --end--
55203fZ	--va: **[ZS] zstud2b** --fn: **55203fZ** --vb: Zeitstempel 2b Studium --fr: **[ZS]** Zeitstempel 2b Studium --af: **goto 67102** --end--
	--st: **Idealistische und realistische Aspirationen (Säule 3)** --end--
	--hin: Fragen 67102, 67103 auf einem Screen darstellen. --end--
67102	--va: **abs_ideal** --fn: **67102** --vb: Idealistische Bildungsaspirationen: gewünschter Studienabschluss --fr: Unabhängig davon, wie Ihr Studium gerade läuft, welchen höchsten Studienabschluss wünschen Sie sich? --we: 1: Bachelor 2: Master, Diplom, Magister, Staatsexamen 3: Promotion/Habilitation 4: kein abgeschlossenes Studium -98: weiß nicht [-90: keine Angabe] --af: **goto 67103** --end--
67103	--va: **abs_real** --fn: **67103** --vb: Realistische Bildungsaspirationen: erwarteter Studienabschluss --fr: Und wenn Sie einmal an alles denken, was Sie jetzt wissen: welchen Studienabschluss werden Sie wohl tatsächlich erwerben? --we:

	1: Bachelor 2: Master, Diplom, Magister, Staatsexamen 3: Promotion/Habilitation 4: kein abgeschlossenes Studium -98: weiß nicht [-90: keine Angabe] --af: **goto 67103Z** --end--
67103Z	--va: **[ZS] zstud2a** --fn: **67103Z** --vb: Zeitstempel 2a Studium --fr: **[ZS]** Zeitstempel 2a Studium --af: **goto 67104** --end--
	--hin: Fragen 67104, 67105 auf einem Screen darstellen. --end--
67104	--va: **beruf_ideal** --fn: **67104** --vb: Idealistische Bildungsaspirationen: Wunschberuf --fr: Unabhängig von Ihrer aktuellen Situation, welchen Beruf würden Sie später einmal am liebsten ergreifen? --we: **OFFEN: _____** -98: weiß nicht [-90: keine Angabe] --af: **goto 67105** --end--
67105	--va: **beruf_real** --fn: **67105** --vb: Realistische Bildungsaspirationen: erwarteter Beruf --fr: Und wenn Sie einmal an alles denken, was Sie jetzt wissen: welchen Beruf werden Sie wohl tatsächlich einmal ergreifen? --we: **OFFEN: _____** -20: habe noch keine Vorstellung

	-98: weiß nicht [-90: keine Angabe] --af: **goto 67105Z** --end--
67105Z	--va: **[ZS] zstud3** --fn: **67105Z** --vb: Zeitstempel 3 Studium --fr: **[ZS]** Zeitstempel 3 Studium --af: **if (67100 <> 2 & 55203f = 1) goto 67106** **if (67100 = 2) goto 67112** **if (67100 <> 2 & 55203f <>1 & (55203e = 2, 3)) goto 67108** **if (67100 <> 2 & 55203f <>1 & (55203e <> 2, 3)) goto 67112** --end--
	--hin: Frage 67106 auf eigenem Screen darstellen. --end--
67106	--va: **stud_alternativ** --fn: **67106** --vb: Studium Alternative --fr: Hätten Sie statt eines Studiums lieber etwas anderes begonnen? --we: 1: ja 2: nein [-90: keine Angabe] --af: **goto 67106Z** --end--
67106Z	--va: **[ZS] zstud4** --fn: **67106Z** --vb: Zeitstempel 4 Studium --fr: **[ZS]** Zeitstempel 4 Studium --af: **if (67106 = 1) goto 67107**

	if (67106<> 1) goto 67107Z --end--
	--hin: Frage 67107 auf eigenem Screen darstellen. Ausfüllhinweis „Bitte nur eine Antwort anklicken.“ kursiv. --end--
67107	--va: **bev_taet** --fn: **67107** --vb: bevorzugte Tätigkeit --fr: Bitte geben Sie an, was Sie statt eines Studiums bevorzugt hätten: Ich hätte gerne… --in: Bitte nur eine Antwort anklicken. --we: 1: … eine betriebliche Lehre gemacht. 2: … eine Berufsfachschule oder eine sonstige berufsbildende Schule besucht. (Eine schulische Berufsausbildung findet vor allem in sozialen Berufen, wie z. B. Altenpflege, statt, aber auch in technischen Assistenzberufen, wie z. B. Pharmazeutisch-technische Assistenten bzw. Assistentinnen.) 3: …ein Praktikum gemacht. 4: …erst einmal gearbeitet/gejobbt. 5: …einen Auslandsaufenthalt gemacht (Work & Travel, Au-pair, …). 6: …ein freiwilliges soziales oder ökologisches Jahr, Bundesfreiwilligendienst oder einen freiwilligen Wehrdienst gemacht. 7: …etwas ganz anderes gemacht. [-90: keine Angabe] --af: **goto 67107Z** --end--
67107Z	--va: **[ZS] zstud5** --fn: **67107Z** --vb: Zeitstempel 5 Studium --fr: **[ZS]** Zeitstempel 5 Studium --af: **if (55203e = 2, 3) goto 67108** **if (55203e <> 2, 3) goto 67112**

	--end--
	--st: **Beginn: Übergang in die Hochschule** --end--
	--hin: Fragen 67108, 67109, 67110, 67111 auf einem Screen darstellen. Programmierhinweise für Itembatterie Fragen 67108 – 67111: Radio-Button-Matrix; Werte-Labels als Spaltenüberschrift der Matrix; letzter Satz des jeweiligen Fragetextes in Radio-Button-Zeile; Ausfüllanweisung "Bitte markieren…" kursiv. --end--
67108	--va: **preptech** --fn: **67108** --vb: gute Vorbereitung in Arbeitstechniken --fr: Jetzt haben wir noch einige inhaltliche Fragen zu Ihrem Studium. Zunächst geht es darum, wie gut Sie sich auf das Studium vorbereitet fühlten. Wenn Sie an die Zeit bei Studienbeginn zurückdenken: Wie beurteilen Sie die folgenden Aussagen? Bei Studienbeginn war ich in ausreichendem Maße mit den im Studium geforderten Arbeitstechniken (richtiges Zitieren, Protokoll einer Diskussion anfertigen, Experimente planen usw.) vertraut. --in: Bitte markieren Sie die jeweils zutreffende Antwortalternative. --we: 1: trifft gar nicht zu 2: trifft eher nicht zu 3: trifft eher zu 4: trifft völlig zu [-90: keine Angabe] --af: **goto 67109** --end--
67109	--va: **prepwiss** --fn: **67109**

	--vb: Kenntnisse ausreichend für erstes Semester --fr: **[NCS]** Meine bei Studienbeginn vorhandenen Kenntnisse reichten aus, um dem Lehrstoff des ersten Semesters ohne größere Schwierigkeiten folgen zu können. --we: 1: trifft gar nicht zu 2: trifft eher nicht zu 3: trifft eher zu 4: trifft völlig zu [-90: keine Angabe] --af: **goto 67110** --end--
67110	--va: **prepmeth** --fn: **67110** --vb: Vermittlung wiss. Methoden in Schule, Vertrautheit mit wiss. Methoden --fr: **[NCS]** Bei Studienbeginn war ich mit den Grundzügen wissenschaftlicher Methoden meines Faches vertraut. --we: 1: trifft gar nicht zu 2: trifft eher nicht zu 3: trifft eher zu 4: trifft völlig zu [-90: keine Angabe] --af: **goto 67111** --end--
67111	--va: **prepfehl** --fn: **67111** --vb: im Studium notwendige Kenntnisse fehlen --fr: **[NCS]** Ich habe festgestellt, dass mir Kenntnisse und Fähigkeiten fehlten, die im Studium vorausgesetzt werden. --we: 1: trifft gar nicht zu 2: trifft eher nicht zu 3: trifft eher zu

	4: trifft völlig zu [-90: keine Angabe] --af: **goto 67111Z** --end--
67111Z	--va: **[ZS] zstud6** --fn: **67111Z** --vb: Zeitstempel 6 Studium --fr: **[ZS]** Zeitstempel 6 Studium --af: **goto 67112** --end--
	--st: **Beginn: Akademisches Selbstkonzept** --end--
	--hin: Fragen 67112, 67113, 67114, 67115 auf einem Screen darstellen. Programmierhinweise für Fragen 67112 – 67115: Radio-Buttons; keine Gesamtmatrix, da die Value-Labels bei jeder Frage wechseln; Werte-Labels als Spaltenüberschrift; letzter Satz des jeweiligen Fragetextes in Radio-Button-Zeile; Ausfüllanweisung "Bitte markieren…" kursiv. --end--
67112	--va: **aask1** --fn: **67112** --vb: akademisches Selbstkonzept: Begabung --fr: Wie schätzen Sie sich selbst hinsichtlich Ihres Studiums ein? Ich halte meine Begabung für das Studium für ... --in: Bitte markieren Sie jeweils auf der Skala die Antwort, die am ehesten Ihrer Einschätzung entspricht. --we: 1: niedrig 2: 3: 4: 5: 6:

	7: hoch [-90: keine Angabe] --af: **goto 67113** --end--
67113	--va: **aask2** --fn: **67113** --vb: akademisches Selbstkonzept: neues lernen --fr: **[NCS]** Neues zu lernen im Studium fällt mir ... --we: 1: schwer 2: 3: 4: 5: 6: 7: leicht [-90: keine Angabe] --af: **goto 67114** --end--
67114	--va: **aask4** --fn: **67114** --vb: akademisches Selbstkonzept: studienbezogene Fähigkeiten --fr: **[NCS]**Meine studienbezogenen Fähigkeiten sind ... --we: 1: niedrig 2: 3: 4: 5: 6: 7: hoch [-90: keine Angabe] --af: **goto 67115** --end--

67115	--va: **aask5** --fn: **67115** --vb: akademisches Selbstkonzept: Aufgabenbewältigung --fr: **[NCS]** Aufgaben im Rahmen des Studiums fallen mir ... --we: 1: schwer 2: 3: 4: 5: 6: 7: leicht [-90: keine Angabe] --af: **goto 67115Z** --end--
67115Z	--va: **[ZS] zstud7** --fn: **67115Z** --vb: Zeitstempel 7 Studium --fr: **[ZS]** Zeitstempel 7 Studium --af: **goto 67116** --end--
	--st: **Beginn: Zeitbudget** --end--
	--hin: Fragen 67116, 67117, 67118, 67119 auf einem Screen darstellen. Programmierhinweise für die Fragen 67116 – 67119: Sollen eine gemeinsame Matrixfrage werden: _____| Vorlesungszeit | vorlesungsfreie Zeit Studium Job Ausfüllhinweis „Markieren Sie …“ kursiv. Bei Angaben außerhalb der Ranges soll der Fragetext des falsch beantworteten Items rot markiert werden und es soll die Fehlernachricht:

	„Beim Ausfüllen der rot markierten Frage(n) ist Ihnen anscheinend ein Fehler unterlaufen. Bitte geben Sie nur ganze Zahlen ein oder löschen Sie Ihre Angabe.“ als message box erscheinen. Vorlesungsfreie Zeit soll erst ab dem 2. Hochschulsemester (55203e >= 2) eingeblendet werden, wenn kein Masterstudium (67100 <> 2) vorliegt. Wenn ein Masterstudium (67100 = 2) erfolgt, soll die vorlesungsfreie Zeit immer eingeblendet werden. --end--
67116	--va: **zb1_stud** --fn: **67116** --vb: Zeitbudget Semester: Studienbezogene Tätigkeiten --fr: Kommen wir kurz zu einem anderen Thema: Zeit. Wie viele Stunden wenden Sie in einer !!typischen Woche!! während der !!Vorlesungszeit!! und der !!vorlesungsfreien Zeit!! für die folgenden Tätigkeiten auf? Machen Sie bitte zu jeder Tätigkeit eine Angabe und runden Sie auf volle Stunden. !!Studium (Besuch von Lehrveranstaltungen, Hausarbeiten, Klausuren, Selbststudium und sonstige studienbezogene Tätigkeiten)!! --in: Markieren Sie "kein Zeitaufwand/trifft nicht zu", wenn Sie für eine Tätigkeit keine Zeit aufwenden bzw. eine Tätigkeit auf Sie nicht zutrifft. --we: **OFFEN:** _ _ Stunden pro Woche -93: kein Zeitaufwand / trifft nicht zu [-90: keine Angabe] --ra: **0 to 99, -90, -93** --af: **goto 67117** --end--
67117	--va: **zb1_job** --fn: **67117** --vb: Zeitbudget Semester: Erwerbstätigkeit --fr: **[NCS]** !!Erwerbstätigkeit!! --we: **OFFEN:** _ _ Stunden pro Woche -93: kein Zeitaufwand / trifft nicht zu [-90: keine Angabe]

	--ra: **0 to 99, -90, -93 / (67116 + 67117) < 168** --af: **if (55203e >=2) goto 67118** **if (55203e < 2) goto 67119Z** --end--
67118	--va: **zb2_stud** --fn: **67118** --vb: Zeitbudget Ferien: Studienbezogene Tätigkeiten --fr: **[NCS]** !!Studium (Besuch von Lehrveranstaltungen, Hausarbeiten, Klausuren, Selbststudium und sonstige studienbezogene Tätigkeiten)!! --we: **OFFEN:** _ _ Stunden pro Woche -93: kein Zeitaufwand/trifft nicht zu [-90: keine Angabe] --ra: **0 to 99, -90, -93** --af: **goto 67119** --end--
67119	--va: **zb2_job** --fn: **67119** --vb: Zeitbudget Ferien: Erwerbstätigkeit --fr: **[NCS]** !!Erwerbstätigkeit!! --we: **OFFEN:** _ _ Stunden pro Woche -93: kein Zeitaufwand/trifft nicht zu [-90: keine Angabe] --ra: **0 to 99, -90, -93 / (67118 + 67119) < 168** --af: **goto 67119Z** --end--

67119Z	--va: **[ZS] zstud8** --fn: **67119Z** --vb: Zeitstempel 8 Studium --fr: [ZS] Zeitstempel 8 Studium --af: **if (55203f = 2, 3) goto 67120** **if (55203f <> 2, 3) goto 67127** --end--
	--st: **Beginn Formale Lernumwelt** --end--
	--st: **Bezugsfachabfrage** --end--
	--hin: Fragen 67120 und 67121 auf einem Screen darstellen. --end--
67120	--va: **reffach** --fn: **67120** --vb: Bezugsfach Lernumwelt --fr: Im Folgenden geht es um Ihre Erfahrungen in Ihrem derzeitigen Studiengang. Wenn Sie mehrere Fächer studieren, können diese z. B. hinsichtlich der inhaltlichen Ausrichtung und/oder der Organisation der Lehre sehr verschieden sein. Aus diesem Grund bitten wir Sie, das Haupt- bzw. Unterrichtsfach auszuwählen, auf das Sie Ihre Angaben bei den nächsten Fragen beziehen möchten. --in: Bitte geben Sie den Namen Ihres Haupt- bzw. Unterrichtsfachs ein und wählen Sie die genaue Bezeichnung aus der untenstehenden Liste. Klicken Sie anschließend auf den grauen Pfeil, um ihre Auswahl zu bestätigen. --we: **[**Studienfachliste**]** -96: Wert nicht in Liste **[NCS: 67121]** [-90: keine Angabe] --af: **if (67120 = -96) goto 67121** **if (67120 <> -96) goto 67121Z** --end--

67121	--va: **reffachs** --fn: **67121** --vb: Studienfach Sonstiges --fr: **[NCS]** Sonstiges, und zwar? --we: OFFEN:_____ [-90: keine Angabe] --af: **goto 67121Z** --end--
67121Z	--va: **[ZS] zstud9** --fn: **67121Z** --vb: Zeitstempel 9 Studium --fr: **[ZS]** Zeitstempel 9 Studium --af: **goto 67122** --end--
	--hin: Fragen 67122, 67123, 67124, 67125, 67126 auf einem Screen darstellen Programmierhinweise für Itembatterie Fragen 67122– 67126: Radio-Button-Matrix; Werte-Labels als Spaltenüberschrift der Matrix; letzter Satz des jeweiligen Fragetextes in Radio-Button-Zeile; Ausfüllanweisung "Bitte markieren…" kursiv --end--
67122	--va: **ssco_c11** --fn: **67122** --vb: SSCO: hohe Leistungsnormen --fr: Wie stark ist Ihr Studiengang an Ihrer Hochschule charakterisiert durch ... hohe Leistungsnormen/-ansprüche? --in: Bitte markieren Sie die jeweils zutreffende Antwortalternative. --we: 1: sehr wenig

	2: eher wenig 3: teils/teils 4: eher stark 5: sehr stark [-90: keine Angabe] --af: **goto 67123** --end--
67123	--va: **ssco_o11** --fn: **67123** --vb: SSCO: Forschungsbezug --fr: **[NCS]** Forschungsbezug in der Lehre? --we: 1: sehr wenig 2: eher wenig 3: teils/teils 4: eher stark 5: sehr stark [-90: keine Angabe] --af: **goto 67124** --end--
67124	--va: **ssco_o25** --fn: **67124** --vb: SSCO: enger Link Theorie-Praxis --fr: **[NCS]** eine enge Verknüpfung zwischen Theorie und Praxis? --we: 1: sehr wenig 2: eher wenig 3: teils/teils 4: eher stark 5: sehr stark [-90: keine Angabe] --af: **goto 67125** --end--

67125	--va: **ssco_o21** --fn: **67125** --vb: SSCO: enger Praxisbezug --fr: **[NCS]** einen engen Praxisbezug? --we: 1: sehr wenig 2: eher wenig 3: teils/teils 4: eher stark 5: sehr stark [-90: keine Angabe] --af: **goto 67126** --end--
67126	--va: **ssco_c14** --fn: **67126** --vb: SSCO: hohe Prüfungsbelastung --fr: **[NCS]** eine hohe Prüfungsbelastung? --we: 1: sehr wenig 2: eher wenig 3: teils/teils 4: eher stark 5: sehr stark [-90: keine Angabe] --af: **goto 67126Z** --end--
67126Z	--va: **[ZS] zstud10** --fn: **67126Z** --vb: Zeitstempel 10 Studium --fr: **[ZS]** Zeitstempel 10 Studium --af: **goto 67128** --end--

	--st: Fragen 67128, 67129, 67130, 67131 auf einem Screen darstellen. Programmierhinweise für Itembatterie Fragen 67128– 67130: Radio-Button-Matrix; Werte-Labels als Spaltenüberschrift der Matrix; letzter Satz des jeweiligen Fragetextes in Radio-Button-Zeile; Ausfüllanweisung "Bitte markieren…" kursiv; Frage 67131 als separate Frage mit Radio-Buttons auf gleicher Seite; --end--
67128	--va: **ssco_c25** --fn: **67128** --vb: SSCO: Wert auf selbstständiges Denken --fr: Wie beurteilen Sie die Anforderungen, die in Ihrem Studiengang an Studierende gestellt werden? Wie viel Wert wird in Ihrem Studiengang auf folgende Aspekte gelegt? selbstständig zu denken und zu arbeiten --in: Bitte markieren Sie die jeweils zutreffende Antwortalternative. --we: 1: sehr wenig Wert 2: wenig Wert 3: einiger Wert 4: viel Wert 5: sehr viel Wert [-90: keine Angabe] --af: **goto 67129** --end--
67129	--va: **ssco_c22** --fn: **67129** --vb: SSCO: Wert auf Verstehen von Zusammenhängen --fr: **[NCS]** grundlegende Zusammenhänge zu verstehen --we: 1: sehr wenig Wert 2: wenig Wert 3: einiger Wert 4: viel Wert 5: sehr viel Wert [-90: keine Angabe]

	--af: **goto 67130** --end--
67130	--va: **ssco_c24** --fn: **67130** --vb: SSCO: Wert auf kritischen Theorievergleich --fr: **[NCS]** verschiedene Theorien und Konzepte kritisch vergleichen und beurteilen zu können --we: 1: sehr wenig Wert 2: wenig Wert 3: einiger Wert 4: viel Wert 5: sehr viel Wert [-90: keine Angabe] --af: **goto 67131** --end--
67131	--va: **ssco_o12** --fn: **67131** --vb: SSCO: Lehrende sprechen Fragen der laufenden Forschung an --fr: Wie häufig werden von den Lehrenden in den Veranstaltungen Fragen der laufenden Forschung behandelt? --in: Bitte markieren Sie die zutreffende Antwortalternative. --we: 1: sehr selten 2: selten 3: manchmal 4: oft 5: sehr oft [-90: keine Angabe] --af: **goto 67131Z** --end--

67131Z	--va: **[ZS] zstud12** --fn: **67131Z** --vb: Zeitstempel 12 Studium --fr: **[ZS]** Zeitstempel 12 Studium --af: **goto 67132** --end--
	--hin: Fragen 67132, 67133, 67134 auf einem Screen darstellen. Programmierhinweise für Itembatterie Fragen 67132 – 67134: Radio-Button-Matrix; Werte-Labels als Spaltenüberschrift der Matrix; letzter Satz des jeweiligen Fragetextes in Radio-Button-Zeile; Ausfüllanweisung "Bitte markieren…" kursiv; --end--
67132	--va: **ssco_su41** --fn: **67132** --vb: SSCO: Lehrende stellen Stoff interessant dar --fr: Inwieweit beschreiben die folgenden Aussagen die Lehre in Ihrem Studiengang? Die Lehrenden stellen den Stoff interessant dar. --in: Bitte markieren Sie jeweils auf der Skala die Antwort, die am ehesten Ihrer Einschätzung entspricht. --we: 1: trifft gar nicht zu 2: trifft eher nicht zu 3: teils/teils 4: trifft eher zu 5: trifft völlig zu [-90: keine Angabe] --af: **goto 67133** --end--
67133	--va: **ssco_su42** --fn: **67133** --vb: SSCO: Lehrende vermitteln Freude am Fach --fr: **[NCS]** Die Lehrenden vermitteln den Studierenden Freude am Fach.

	--we: 1: trifft gar nicht zu 2: trifft eher nicht zu 3: teils/teils 4: trifft eher zu 5: trifft völlig zu [-90: keine Angabe] --af: **goto 67134** --end--
67134	--va: **ssco_su43** --fn: **67134** --vb: SSCO: Lehrende interessieren Studierende für Stoff --fr: **[NCS]** Die Lehrenden schaffen es, die Studierenden für das Gebiet/den Stoff zu interessieren. --we: 1: trifft gar nicht zu 2: trifft eher nicht zu 3: teils/teils 4: trifft eher zu 5: trifft völlig zu [-90: keine Angabe] --af: **goto 67134Z** --end--
67134Z	--va: **[ZS] zstud13** --fn: **67134Z** --vb: Zeitstempel 13 Studium --fr: **[ZS]** Zeitstempel 13 Studium --af: **goto 67135** --end--
	--hin: Fragen 67135, 67136, 67137, 67138, 67139 auf einem Screen darstellen. Programmierhinweise für Itembatterie Fragen 67135 – 67139: Radio-Button-Matrix; Werte-Labels als Spaltenüberschrift der Matrix; letzter Satz des jeweiligen Fragetextes in Radio-Button-Zeile; Ausfüllanweisung "Bitte markieren…" kursiv; der Satz "Trifft auf…" in Frage 67135 unmittelbar oberhalb der Radio-Button-

	Matrix; --end--
67135	--va: **ssco_c31** --fn: **67135** --vb: SSCO: Lehrende fördern aktive Mitarbeit der Stud. --fr: Bitte schätzen Sie ein, auf wie viele der Lehrveranstaltungen in Ihrem derzeitigen Studiengang die folgenden Aussagen zutreffen. Trifft auf ... Lehrveranstaltungen zu Die Lehrenden fördern die aktive Mitarbeit der Studierenden. --in: Bitte markieren Sie die jeweils zutreffende Antwortalternative. --we: 1: keine 2: wenige 3: etwa die Hälfte 4: die meisten 5: alle -93: keine Präsenzveranstaltungen besucht [-90: keine Angabe] --af: **goto 67136** --end--
67136	--va: **ssco_c34** --fn: **67136** --vb: SSCO: Lehrende ermöglichen Diskussionen --fr: **[NCS]** Die Lehrenden bieten Diskussionsmöglichkeiten an. --we: 1: keine 2: wenige 3: etwa die Hälfte 4: die meisten 5: alle [-90: keine Angabe] -93: keine Präsenzveranstaltungen besucht

	--af: **goto 67137** --end--
67137	--va: **ssco_c32** --fn: **67137** --vb: SSCO: Anregung zum Mitdenken --fr: **[NCS]** Es wird zum Mitdenken und Durchdenken des Stoffes angeregt. --we: 1: keine 2: wenige 3: etwa die Hälfte 4: die meisten 5: alle [-90: keine Angabe] -93: keine Präsenzveranstaltungen besucht --af: **goto 67138** --end--
67138	--va: **ssco_c33** --fn: **67138** --vb: SSCO: ausgewogene Mischung von Instruktion und Diskussion --fr: **[NCS]** Die Mischung aus Wissensvermittlung und Diskussion ist ausgewogen. --we: 1: keine 2: wenige 3: etwa die Hälfte 4: die meisten 5: alle -93: keine Präsenzveranstaltungen besucht [-90: keine Angabe] --af: **goto 67139** --end--
67139	--va: **ssco_o13** --fn: **67139** --vb: SSCO: Einführung in Anwendung von Forschungsmethoden

	--fr: **[NCS]** Die Lehrenden führen in die Anwendung von Forschungsmethoden ein. --we: 1: keine 2: wenige 3: etwa die Hälfte 4: die meisten 5: alle -93: keine Präsenzveranstaltungen besucht [-90: keine Angabe] --af: **goto 67139Z** --end--
67139Z	--va: **[ZS] zstud14** --fn: **67139Z** --vb: Zeitstempel 14 Studium --fr: **[ZS]** Zeitstempel 14 Studium --af: **goto 67140** --end--
	--hin: Fragen 67140, 67141, 67142 auf einem Screen darstellen. Programmierhinweise für Itembatterie Fragen 67140 – 67142: Radio-Button-Matrix; Werte-Labels als Spaltenüberschrift der Matrix; letzter Satz des jeweiligen Fragetextes in Radio-Button-Zeile; Ausfüllanweisung "Bitte markieren…" kursiv --end--
67140	--va: **ssco_c23** --fn: **67140** --vb: SSCO: Förderung kritische Auseinandersetzung mit Studieninhalten --fr: Bitte geben Sie an, inwieweit folgende Aspekte in Ihrem Studiengang gefördert werden. kritische Auseinandersetzung mit den Studieninhalten --in: Bitte markieren Sie jeweils auf der Skala die Antwort, die am ehesten Ihrer Einschätzung entspricht. --we:

	1: gar nicht gefördert 2: wenig gefördert 3: teils/teils 4: stark gefördert 5: sehr stark gefördert [-90: keine Angabe] --af: **goto 67141** --end--
67141	--va: **ssco_o14** --fn: **67141** --vb: SSCO: Förderung Fähigkeit zur selbstständigen Forschung --fr: **[NCS]** Fähigkeit, selbstständig forschend tätig zu sein --we: 1: gar nicht gefördert 2: wenig gefördert 3: teils/teils 4: stark gefördert 5: sehr stark gefördert [-90: keine Angabe] --af: **goto 67142** --end--
67142	--va: **ssco_o24** --fn: **67142** --vb: SSCO: Förderung von berufspraktischen Fähigkeiten --fr: **[NCS]**berufspraktische Fähigkeiten --we: 1: gar nicht gefördert 2: wenig gefördert 3: teils/teils 4: stark gefördert 5: sehr stark gefördert [-90: keine Angabe] --af: **goto 67142Z**

	--end--
67142Z	--va: **[ZS] zstud15** --fn: **67142Z** --vb: Zeitstempel 15 Studium --fr: **[ZS]** Zeitstempel 15 Studium --af: **goto 67143** --end--
	--hin: Fragen 67143, 67144, 67145, 67146, 67147, 67148, 67149 auf einem Screen darstellen. Programmierhinweise für Itembatterie Fragen 67143 – 67149: Radio-Button-Matrix; Werte-Labels als Spaltenüberschrift der Matrix; letzter Satz des jeweiligen Fragetextes in Radio-Button-Zeile; Ausfüllanweisung "Bitte markieren…" kursiv --end--
67143	--va: **ssco_su17** --fn: **67143** --vb: SSCO: Lehrende gehen auf Studienprobleme ein --fr: Inwieweit stimmen die folgenden Aussagen mit dem überein, was Sie in Ihrem Studiengang typischerweise erleben? Die Lehrenden gehen auf Schwierigkeiten ein, die Studierende im Studium haben. --in: Bitte markieren Sie die jeweils zutreffende Antwortalternative. --we: 1: stimmt gar nicht 2: stimmt überwiegend nicht 3: teils/teils 4: stimmt überwiegend 5: stimmt genau [-90: keine Angabe] --af: **goto 67144** --end--
67144	--va: **ssco_su21** --fn: **67144**

	--vb: SSCO: Studierende helfen sich gegenseitig --fr: **[NCS]** Im Allgemeinen unterstützen sich die Studierenden gegenseitig. --we: 1: stimmt gar nicht 2: stimmt überwiegend nicht 3: teils/teils 4: stimmt überwiegend 5: stimmt genau [-90: keine Angabe] --af: **goto 67145** --end--
67145	--va: **ssco_su15** --fn: **67145** --vb: SSCO: Lehrende sind kooperativ --fr: **[NCS]** Die Lehrenden sind kooperativ und aufgeschlossen. --we: 1: stimmt gar nicht 2: stimmt überwiegend nicht 3: teils/teils 4: stimmt überwiegend 5: stimmt genau [-90: keine Angabe] --af: **goto 67146** --end--
67146	--va: **ssco_su23** --fn: **67146** --vb: SSCO: Studierende arbeiten gemeinsam --fr: **[NCS]** Es ist üblich, dass Studierende gemeinsam für das Studium arbeiten. --we: 1: stimmt gar nicht 2: stimmt überwiegend nicht 3: teils/teils 4: stimmt überwiegend

	5: stimmt genau [-90: keine Angabe] --af: **goto 67147** --end--
67147	--va: **ssco_su14** --fn: **67147** --vb: SSCO: Lehrende gehen auf Studierende ein --fr: **[NCS]** Die Lehrenden nehmen sich Zeit, auf die Studierenden einzugehen. --we: 1: stimmt gar nicht 2: stimmt überwiegend nicht 3: teils/teils 4: stimmt überwiegend 5: stimmt genau [-90: keine Angabe] --af: **goto 67148** --end--
67148	--va: **ssco_c13** --fn: **67148** --vb: SSCO: Studium lässt genügend Freizeit --fr: **[NCS]** Die Anforderungen meines Studiengangs lassen den Studierenden genügend Zeit für andere Aktivitäten. --we: 1: stimmt gar nicht 2: stimmt überwiegend nicht 3: teils/teils 4: stimmt überwiegend 5: stimmt genau [-90: keine Angabe] --af: **goto 67149** --end--

67149	--va: **ssco_su22** --fn: **67149** --vb: SSCO: Studierende verhalten sich solidarisch --fr: **[NCS]** Die Studierenden verhalten sich untereinander solidarisch. --we: 1: stimmt gar nicht 2: stimmt überwiegend nicht 3: teils/teils 4: stimmt überwiegend 5: stimmt genau [-90: keine Angabe] --af: **goto 67149Z** --end--
67149Z	--va: **[ZS] zstud16** --fn: **67149Z** --vb: Zeitstempel 16 Studium --fr: **[ZS]** Zeitstempel 16 Studium --af: **goto 67127** --end--
	--hin: Frage 67127 auf eigenem Screen darstellen --end--
67127	--va: **joball** --fn: **67127** --vb: Arbeitsmarktchancen allgemein: Deutschland --fr: Wie schätzen Sie allgemein die Arbeitsmarktchancen für Absolventinnen und Absolventen Ihres Studienganges in Deutschland ein? --we: 1: sehr schlecht 2: eher schlecht 3: mittelmäßig 4: eher gut 5: sehr gut -98: kann ich nicht beurteilen

	[-90: keine Angabe] --af: **goto 67127Z** --end--
67127Z	--va: **[ZS] zstud11** --fn: **67127Z** --vb: Zeitstempel 11 --fr: **[ZS]** Zeitstempel 11 --af: **if (67100 = 1 & 55203e >= 2 & 55203f >= 4) goto 67176** **if (67100 = 1 & 55203e >= 2 & 55203f < 4) goto 67150** **if (67100 = 1 & 55203e < 2 & 55203f >= 4) goto 67177** **if (67100 = 1 & 55203e < 2 & 55203f < 4) goto 67178** **if (67100 = 2) goto 67176** **if ((67100 = 3, -90) & 55203e >= 2) goto 67150if ((67100 = 3, -90) & 55203e < 2) goto 67178** --end--
	--st: **Arbeitsmarktchancen Master** --end--
	--hin: Frage 67176 auf eigenem Screen darstellen. Ausfüllanweisung „ Bitte markieren Sie …“ kursiv. --end--
67176	--va: **jobbama** --fn: **67176** --vb: Arbeitsmarktchancen Bachelor im Vergleich zu Master --fr: Wie schätzen Sie die Arbeitsmarktchancen von Bachelorabsolventinnen und -absolventen gegenüber Masterabsolventinnen und -absolventen in Ihrem Studienfach ein? --in: Bitte markieren Sie die Antwort, die am ehesten Ihrer Einschätzung entspricht. --we: 1: sehr viel schlechter 2: schlechter 3: genauso gut 4: besser 5: sehr viel besser -98: kann ich nicht beurteilen

	[-90: keine Angabe] --af: **goto 67176Z** --end--
67176Z	--va: **[ZS] zstud27** --fn: **67176Z** --vb: Zeitstempel 27 --fr: **[ZS]** Zeitstempel 27 --af: **goto 67150** --end--
	--st: **Beginn: Akademische Integration** --end--
	--hin: Fragen 67150, 67151, 67152, 67153, 67154, 67155 auf einem Screen darstellen. Programmierhinweise für Itembatterie Fragen 67150 – 67155: Radio-Button-Matrix; Werte-Labels als Spaltenüberschrift der Matrix; letzter Satz des jeweiligen Fragetextes in Radio-Button-Zeile; Ausfüllanweisung "Bitte markieren…" kursiv --end--
67150	--va: **acom7** --fn: **67150** --vb: Studienbindung: Freude am Studium --fr: Wir möchten nun darauf zu sprechen kommen, wie Sie mit dem Studium zurechtkommen. Wie sehr treffen die folgenden Aussagen auf Sie und Ihr Studium zu? Mein Studium bereitet mir sehr viel Freude. --in: Bitte die jeweils zutreffende Antwortalternative markieren. --we: 1: trifft gar nicht zu 2: trifft eher nicht zu 3: teils/teils 4: trifft eher zu 5: trifft völlig zu [-90: keine Angabe]

	--af: **goto 67151** --end--
67151	--va: **acom4** --fn: **67151** --vb: Studienbindung: tue nicht mehr als erforderlich --fr: **[NCS]** Ich tue für mein Studium nicht mehr, als unbedingt erforderlich ist. --we: 1: trifft gar nicht zu 2: trifft eher nicht zu 3: teils/teils 4: trifft eher zu 5: trifft völlig zu [-90: keine Angabe] --af: **goto 67152** --end--
67152	--va: **acom5** --fn: **67152** --vb: Studienbindung: hohe Leistungsansprüche an sich selbst --fr: **[NCS]** Wenn es um Leistungen in meinem Studium geht, stelle ich an mich selbst höchste Ansprüche. --we: 1: trifft gar nicht zu 2: trifft eher nicht zu 3: teils/teils 4: trifft eher zu 5: trifft völlig zu [-90: keine Angabe] --af: **goto 67153** --end--
67153	--va: **acom8** --fn: **67153** --vb: Studienbindung: wenig Spaß am Studium

	--fr: **[NCS]** Offen gestanden macht mir mein Studium wenig Spaß. --we: 1: trifft gar nicht zu 2: trifft eher nicht zu 3: teils/teils 4: trifft eher zu 5: trifft völlig zu [-90: keine Angabe] --af: **goto 67154** --end--
67154	--va: **acom3** --fn: **67154** --vb: Studienbindung: investiere viel Energie für Studienerfolg --fr: **[NCS]** Ich investiere sehr viel Energie, um in meinem Studium erfolgreich zu sein. --we: 1: trifft gar nicht zu 2: trifft eher nicht zu 3: teils/teils 4: trifft eher zu 5: trifft völlig zu [-90: keine Angabe] --af: **goto 67155** --end--
67155	--va: **acom1** --fn: **67155** --vb: Studienbindung: Identifikation --fr: **[NCS]** Ich kann mich mit meinem Studium voll identifizieren. --we: 1: trifft gar nicht zu 2: trifft eher nicht zu 3: teils/teils 4: trifft eher zu 5: trifft völlig zu [-90: keine Angabe]

	--af: **goto 67155Z** --end--
67155Z	--va: **[ZS] zstud17** --fn: **67155Z** --vb: Zeitstempel 17 Studium --fr: **[ZS]** Zeitstempel 17 Studium --af: **if (67100 = 1 & 55203f =>4) goto 67177** **if (67100 = 1 & 55203f < 4) goto 67178** **if (67100 <> 1) goto 67178** --end--
	--st: **Absicht Master zu machen** --end--
	--hin: Frage 67177 auf eigenem Screen darstellen. --end--
67177	--va: **stud_maplan** --fn: **67177** --vb: Masterabsicht --fr: Haben Sie die Absicht, noch ein Masterstudium zu absolvieren? --we: 1: ja 2: nein -98: weiß nicht [-90: keine Angabe] --af: **goto 67177Z** --end--
67177Z	--va: **[ZS] zstud 28** --fn: **67177Z** --vb: Zeitstempel 28 --fr: **[ZS]** Zeitstempel 28 --af: **goto 67178**

	--end--
	--st: **Beginn: Urteil Studium (Säule 3)** --end--
	--hin: Frage 67178 auf eigenem Screen darstellen. Programmierhinweis: Radio-Buttons; Werte-Labels als Spaltenüberschrift der Matrix; --end--
67178	--va: **t321106** --fn: **67178** --vb: Anteil Freunde mit/im Studium --fr: Jetzt geht es um Ihre Freundinnen und Freunde . Wie viele Ihrer Freundinnen und Freunde studieren oder haben ein Studium abgeschlossen? --we: 1: niemand 2: fast niemand 3: weniger als die Hälfte 4: ungefähr die Hälfte 5: mehr als die Hälfte 6: fast alle 7: alle [-90: keine Angabe] --af: **goto 67179** --end--
	--hin: Frage 67179 bis 67181 auf einem Screen darstellen. Programmierhinweise für Fragen 67179 bis 67181: Radio-Button-Matrix; Werte-Labels als Spaltenüberschrift der Matrix; letzter Satz des jeweiligen Fragetextes in Radio-Button-Zeile; Ausfüllanweisung "Bitte markieren…" kursiv --end--
67179	--va: **t320110** --fn: **67179** --vb: Sozialkapital: Freunde – Studium erfolgreich abschließen --fr**:** Wie sehr treffen die folgenden Aussagen auf Ihre Freundinnen und Freunde zu? Die meisten meiner Freundinnen und Freunde erwarten von mir, dass ich mein Studium erfolgreich abschließe. --in: Bitte markieren Sie jeweils auf der Skala die Antwort, die am ehesten Ihrer

	Einschätzung entspricht. --we: 1: trifft gar nicht zu 2: trifft eher nicht zu 3: teils/teils 4: trifft eher zu 5: trifft völlig zu [-90: keine Angabe] --af: **goto 67180** --end--
67180	--va: **t321133** --fn: **67180** --vb: Sozialkapital. Freunde - beruflich ganz weit nach vorn kommen --fr**: [NCS]** Den meisten meiner Freundinnen und Freunde ist es sehr wichtig, später einmal beruflich ganz weit nach vorn zu kommen. --we: 1: trifft gar nicht zu 2: trifft eher nicht zu 3: teils/teils 4: trifft eher zu 5: trifft völlig zu [-90: keine Angabe] --af: **goto 67181** --end--
	--hin: Frage 67181 leicht versetzt unter 67179 und 67180. Fragetext „Wie sehr trifft ..“ unmittelbar über der Frage „Die meisten meiner …“ einblenden. --end--
67181	--va: **t321201** --fn: **67181** --vb: Sozialkapital: Kommilitonen – im Studium sehr ehrgeizig --fr: Wie sehr trifft die folgende Aussage zu? Die meisten meiner Kommilitoninnen und Kommilitonen sind im Studium sehr ehrgeizig. --we: 1: trifft gar nicht zu 2: trifft eher nicht zu 3: teils/teils 4: trifft eher zu

	5: trifft völlig zu [-90: keine Angabe] --af: **goto 67182** --end--
	--hin: Frage 67182 bis 67183 auf einem Screen darstellen. Programmierhinweise für Fragen 67182 bis 67183: Radio-Button-Matrix; Werte-Labels als Spaltenüberschrift der Matrix; letzter Satz des jeweiligen Fragetextes in Radio-Button-Zeile; der Satz „Wie wichtig…“ unmittelbar oberhalb der Werte-Labels. Ausfüllanweisung "Bitte markieren…" kursiv --end--
67182	--va: **t320410** --fn: **67182** --vb: Sozialkapital: Eltern – Wichtigkeit Abschluss Studium --fr**:** Wie wichtig ist es Ihren Eltern, ... dass Sie Ihr Studium erfolgreich abschließen? --in: Bitte markieren Sie jeweils auf der Skala die Antwort, die am ehesten Ihrer Einschätzung entspricht. --we: 1: sehr unwichtig 2: eher unwichtig 3: teils/teils 4: eher wichtig 5: sehr wichtig [-90: keine Angabe] --af: **goto 67183** --end--
67183	--va: **t320405** --fn: **67183** --vb: Sozialkapital: Eltern – Wichtigkeit Abschluss Studium --fr**:** **[NCS]** dass Sie einmal beruflich ganz weit nach vorne kommen? --we: 1: sehr unwichtig 2: eher unwichtig 3: teils/teils 4: eher wichtig

	5: sehr wichtig [-90: keine Angabe] --af: **goto 67183Z** --end--
67183Z	--va: **[ZS] zstud 29** --fn: **67183Z** --vb: Zeitstempel 29 --fr: [ZS] Zeitstempel 29 --af: **if (67100 = 1 & 55203f >= 4) goto 67218** **if (67100 = 1 & (55203f = 2, 3)) goto 67223** **if (67100 <> 2 & (55203f = 1, -90)) goto 67156** **if ((67100 = 3, -90) & 55203f > 1) goto 67223** **if (67100 = 2 & (55203f = 2, 3)) goto 67184** **if (67100 = 2 & (55203f <> 2, 3)) goto 67223** --end--
	--st: **Vorbereitung Masterstudium** --end--
	--hin: Fragen 67184 bis 67189 auf einem Screen darstellen. Programmierhinweise: Ausfüllanweisung „Bitte markieren Sie …“ kursiv. Radio-Button-Matrix. Werte-Labels als Spaltenüberschrift der Matrix. Letzter Satz des jeweiligen Fragetextes in Radio-Button-Zeile. --end--
67184	--va: **vorbe_ma1** --fn: **67184** --vb: Vorbereitung Masterstudium: Grundlagenwissen --fr: Wenn Sie an die Zeit zu Beginn Ihres Masterstudiums denken, wie gut fühlten Sie sich hinsichtlich der nachfolgend genannten Aspekte auf das Masterstudium vorbereitet? Grundlagenwissen --in: Bitte markieren Sie jeweils die Antwort, die am ehesten Ihrer Einschätzung entspricht. --we: 1: sehr schlecht 2: eher schlecht

	3: mittelmäßig 4: eher gut 5: sehr gut [-90: keine Angabe] --af: **goto 67185** --end--
67185	--va: **vorbe_ma2** --fn: **67185** --vb: Vorbereitung Masterstudium: spezielles Fachwissen --fr: spezielles Fachwissen --we: 1: sehr schlecht 2: eher schlecht 3: mittelmäßig 4: eher gut 5: sehr gut [-90: keine Angabe] --af: **goto 67186** --end--
67186	--va: **vorbe_ma3** --fn: **67186** --vb: Vorbereitung Masterstudium: Theorien und Konzepte --fr: Theorien und Konzepte --we: 1: sehr schlecht 2: eher schlecht 3: mittelmäßig 4: eher gut 5: sehr gut [-90: keine Angabe] --af: **goto 67187** --end--

67187	--va: **vorbe_ma4** --fn: **67187** --vb: Vorbereitung Masterstudium: Forschungsmethoden --fr: Forschungsmethoden --we: 1: sehr schlecht 2: eher schlecht 3: mittelmäßig 4: eher gut 5: sehr gut [-90: keine Angabe] --af: **goto 67188** --end--
67188	--va: **vorbe_ma5** --fn: **67188** --vb: Vorbereitung Masterstudium: berufspraktische Kenntnisse --fr: berufspraktische Kenntnisse und Fähigkeiten --we: 1: sehr schlecht 2: eher schlecht 3: mittelmäßig 4: eher gut 5: sehr gut [-90: keine Angabe] --af: **goto 67189** --end--
67189	--va: **vorbe_ma6** --fn: **67189** --vb: Vorbereitung Masterstudium: wissenschaftliche Arbeitsweise --fr: wissenschaftliche Arbeitsweise --we: 1: sehr schlecht 2: eher schlecht 3: mittelmäßig 4: eher gut 5: sehr gut [-90: keine Angabe]

	--af: **goto 67189Z** --end--
67189Z	--va: **[ZS] zstud30** --fn: **67189Z** --vb: Zeitstempel 30 --fr: **[ZS]** Zeitstempel 30 --af: **goto 67190** --end--
	--hin: Frage 67190 etwas versetzt unter Itembatterie 67184 bis 67189 auf dem Screen darstellen. Ausfüllanweisung „Bitte markieren Sie …“ kursiv. --end--
67190	--va: **vorbe_ma8** --fn: **67190** --vb: Vorbereitung Masterstudium: Insgesamt --fr: Und inwieweit trifft die folgende Aussage auf Sie zu? Insgesamt war ich gut auf mein Masterstudium vorbereitet. --in: Bitte markieren Sie jeweils die Antwort, die am ehesten Ihrer Einschätzung entspricht. --we: 1: trifft gar nicht zu 2: trifft eher nicht zu 3: teils/teils 4: trifft eher zu 5: trifft völlig zu [-90: keine Angabe] --af: **goto 67190Z** --end--

67190Z	--va: **[ZS] zstud31** --fn: **67190Z** --vb: Zeitstempel 31 --fr: **[ZS]** Zeitstempel 31 --af: **goto 67191** --end--
	--st: **Zulassungsvoraussetzungen** --end--
	--hin: Fragen 67191 bis 67204 auf einem Screen darstellen. --end--
67191	--va: **zulass_ma1** --fn: **67191** --vb: Zulassung Masterstudium: Mindestnote --fr: Mussten Sie die folgenden Zulassungsvoraussetzungen für das Masterstudium erfüllen? Studienabschluss mit einer Mindestnote --we: 1: ja 2: nein -98: weiß nicht [-90: keine Angabe] --af: **goto 67192** --end--
67192	--va: **zulass_ma2** --fn: **67192** --vb: Zulassung Masterstudium: Aufnahmeprüfung --fr: fachspezifische Aufnahmeprüfung/Eignungsfeststellungsprüfung --we: 1: ja 2: nein -98: weiß nicht [-90: keine Angabe] --af: **goto 67193**

	--end--
67193	--va: **zulass_ma3** --fn: **67193** --vb: Zulassung Masterstudium: Fremdsprachennachweis --fr: Fremdsprachenprüfung bzw. entsprechende Nachweise --we: 1: ja 2: nein -98: weiß nicht [-90: keine Angabe] --af: **goto 67194** --end--
67194	--va: **zulass_ma4** --fn: **67194** --vb: Zulassung Masterstudium: Aufnahmegespräch --fr: Aufnahmegespräch --we: 1: ja 2: nein -98: weiß nicht [-90: keine Angabe] --af: **goto 67195** --end--
67195	--va: **zulass_ma5** --fn: **67195** --vb: Zulassung Masterstudium: Abschluss Fachrichtung --fr: Abschluss in einem bestimmten Studienfach oder in einer bestimmten Fachrichtung --we: 1: ja 2: nein -98: weiß nicht [-90: keine Angabe] --af: **goto 67196** --end--

67196	--va: **zulass_ma6** --fn: **67196** --vb: Zulassung Masterstudium: Hochschulart --fr: Abschluss an einer bestimmten Hochschulart (z. B. Universität statt Fachhochschule) --we: 1: ja 2: nein -98: weiß nicht [-90: keine Angabe] --af: **goto 67197** --end--
67197	--va: **zulass_ma7** --fn: **67197** --vb: Zulassung Masterstudium: formale Leistungsnachweise --fr: formale Leistungsnachweise (z. B. bestimmte Scheine, Module, Leistungspunkte) --we: 1: ja 2: nein -98: weiß nicht [-90: keine Angabe] --af: **goto 67198** --end--
67198	--va: **zulass_ma8** --fn: **67198** --vb: Zulassung Masterstudium: berufliche Vorbildung --fr: berufliche Vorbildung --we: 1: ja 2: nein -98: weiß nicht [-90: keine Angabe] --af: **goto 67199** --end--

67199	--va: **zulass_ma9** --fn: **67199** --vb: Zulassung Masterstudium: Praxiserfahrung --fr: einschlägige Praxiserfahrung oder Praktika --we: 1: ja 2: nein -98: weiß nicht [-90: keine Angabe] --af: **goto 67200** --end--
67200	--va: **zulass_ma10** --fn: **67200** --vb: Zulassung Masterstudium: Empfehlungsschreiben --fr: Empfehlungsschreiben --we: 1: ja 2: nein -98: weiß nicht [-90: keine Angabe] --af: **goto 67201** --end--
67201	--va: **zulass_ma11** --fn: **67201** --vb: Zulassung Masterstudium: Motivationsbegründung --fr: Motivationsbegründung --we: 1: ja 2: nein -98: weiß nicht [-90: keine Angabe] --af: **goto 67202** --end--

67202	--va: **zulass_ma12** --fn: **67202** --vb: Zulassung Masterstudium: Arbeitsprobe --fr: Arbeitsprobe --we: 1: ja 2: nein -98: weiß nicht [-90: keine Angabe] --af: **goto 67203** --end--
67203	--va: **zulass_ma13** --fn: **67203** --vb: Zulassung Masterstudium: Sonstiges --fr: Sonstiges, und zwar: **[NCS: zulass_ma13s]** --we: 1: ja 2: nein -98: weiß nicht [-90: keine Angabe] --af: **if (67203 = 1) goto 67204** **if (67203 <> 1) goto 67204Z** --end--
67204	--va: **zulass_ma13s** --fn: **67204** --vb: Zulassung Masterstudium: Sonstiges offen --fr: **[NCS]** --we: **OFFEN: _____** [-90: keine Angabe] --af: **goto 67204Z** --end--

67204Z	--va: **[ZS] zstud32** --fn: **67204Z** --vb: Zeitstempel 32 --fr: **[ZS]** Zeitstempel 32 --af: **goto 67205** --end--
	--st: **Informationsquellen weiterführendes Studium** --end--
	--hin: Fragen 67205 bis 67211 auf einem Screen darstellen. Radio-Button-Matrix. Werte-Labels als Spaltenüberschrift der Matrix. Letzter Satz des jeweiligen Fragetextes in Radio-Button-Zeile. Ausfüllanweisung: „Bitte markieren Sie…“ kursiv. --end--
67205	--va: **infoueber01** --fn: **67205** --vb: Nutzen Infoquelle Familienmitglieder --fr: Wie hilfreich waren Informationen der nachfolgenden Personen und Medien bei Ihrer Entscheidung ein Masterstudium aufzunehmen und bei Ihrer weiteren Studienplanung? Familienmitglieder --in: Bitte markieren Sie jeweils auf der Skala die Antwort, die am ehesten Ihrer Einschätzung entspricht. --we: 1: gar nicht hilfreich 2: eher nicht hilfreich 3: eher hilfreich 4: sehr hilfreich -93: nicht genutzt/nicht angeboten [-90: keine Angabe] --af: **goto 67206** --end--

67206	--va: **infoueber02** --fn: **67206** --vb: Nutzen Infoquelle Freunde --fr: Freundinnen/Freunde --we: 1: gar nicht hilfreich 2: eher nicht hilfreich 3: eher hilfreich 4: sehr hilfreich -93: nicht genutzt/nicht angeboten [-90: keine Angabe] --af: **goto 67207** --end--
67207	--va: **infoueber03** --fn: **67207** --vb: Nutzen Infoquelle Studierende im Masterstudium --fr: Studierende im Masterstudium --we: 1: gar nicht hilfreich 2: eher nicht hilfreich 3: eher hilfreich 4: sehr hilfreich -93: nicht genutzt/nicht angeboten [-90: keine Angabe] --af: **goto 67208** --end--
67208	--va: **infoueber04** --fn: **67208** --vb: Nutzen Infoquelle Dozenten --fr: Dozentinnen/Dozenten an der Hochschule --we: 1: gar nicht hilfreich 2: eher nicht hilfreich 3: eher hilfreich 4: sehr hilfreich -93: nicht genutzt/nicht angeboten

	[-90: keine Angabe] --af: **goto 67209** --end--
67209	--va: **infoueber05** --fn: **67209** --vb: Nutzen Infoquelle Berufstätige --fr: Berufstätige aus den mich interessierenden Bereichen --we: 1: gar nicht hilfreich 2: eher nicht hilfreich 3: eher hilfreich 4: sehr hilfreich -93: nicht genutzt/nicht angeboten [-90: keine Angabe] --af: **goto 67210** --end--
67210	--va: **infoueber06** --fn: **67210** --vb: Nutzen Infoquelle Ratgeberliteratur --fr: spezielle Informationsmaterialien zur Berufs- und Studienwahl (z.B. Flyer, Broschüren, Bücher und Zeitschriften) --we: 1: gar nicht hilfreich 2: eher nicht hilfreich 3: eher hilfreich 4: sehr hilfreich -93: nicht genutzt/nicht angeboten [-90: keine Angabe] --af: **goto 67211** --end--

67211	--va: **infoueber07** --fn: **67211** --vb: Nutzen Infoquelle Medien allg. --fr: Medien (Zeitungen, Internet, Fernsehen oder Bücher) --we: 1: gar nicht hilfreich 2: eher nicht hilfreich 3: eher hilfreich 4: sehr hilfreich -93: nicht genutzt/nicht angeboten [-90: keine Angabe] --af: **goto 67211Z** --end--
67211Z	--va: **[ZS] zstud33** --fn: **67211Z** --vb: Zeitstempel 33 --fr: **[ZS]** Zeitstempel 33 --af: **goto 67212** --end--
	--hin: Fragen 67212 - 67217 auf eigenem Screen darstellen. Radio-Button-Matrix. Werte-Labels als Spaltenüberschrift der Matrix. Letzter Satz des jeweiligen Fragetextes in Radio-Button-Zeile. Ausfüllanweisung „Bitte markieren Sie...“ kursiv. --end--
67212	--va: **infoueber08** --fn: **67212** --vb: Nutzen Infoquelle BA --fr: Und wie hilfreich für Ihre Entscheidung, ein Masterstudium aufzunehmen und für Ihre Studienplanung, waren Informationen, die Sie von den nachfolgend aufgeführten Institutionen und aus sonstigen Quellen erhalten haben? Arbeitsagentur, Berufsinformationszentrum (BIZ) --in: Bitte markieren Sie jeweils auf der Skala die Antwort, die am ehesten Ihrer Einschätzung entspricht. --we:

	1: gar nicht hilfreich 2: eher nicht hilfreich 3: eher hilfreich 4: sehr hilfreich -93: nicht genutzt/nicht angeboten [-90: keine Angabe] --af: **goto 67213** --end--
67213	--va: **infoueber09** --fn: **67213** --vb: Nutzen Infoquelle Betriebe --fr: Betriebe, Behörden --we: 1: gar nicht hilfreich 2: eher nicht hilfreich 3: eher hilfreich 4: sehr hilfreich -93: nicht genutzt/nicht angeboten [-90: keine Angabe] --af: **goto 67214** --end--
67214	--va: **infoueber10** --fn: **67214** --vb: Nutzen Infoquelle Berufsverbände --fr: Wirtschafts- und Berufsverbände, Gewerkschaften, Kammern --we: 1: gar nicht hilfreich 2: eher nicht hilfreich 3: eher hilfreich 4: sehr hilfreich -93: nicht genutzt/nicht angeboten [-90: keine Angabe] --af: **goto 67215** --end--

67215	--va: **infoueber11** --fn: **67215** --vb: Nutzen Infoquelle Hochschulen --fr: Hochschulen --we: 1: gar nicht hilfreich 2: eher nicht hilfreich 3: eher hilfreich 4: sehr hilfreich -93: nicht genutzt/nicht angeboten [-90: keine Angabe] --af: **goto 67216** --end--
	--hin: Frage 67216 etwas versetzt unter der Itembatterie 67212-67215 anzeigen. --end--
67216	--va: **infoueber12** --fn: **67216** --vb: Nutzen sonstige Informationsquellen --fr: Sonstige Informationsquellen, und zwar: **[NCS: infoueber12s]** --we: 1: gar nicht hilfreich 2: eher nicht hilfreich 3: eher hilfreich 4: sehr hilfreich -93: nicht genutzt/nicht angeboten [-90: keine Angabe] --af: **goto 67217** --end--
67217	--va: **infoueber12s** --fn: **67217** --vb: sonstige Informationsquellen, offen --fr: **[NCS]** --we: **OFFEN:** und zwar: _____ [-90: keine Angabe] --af: **goto 67217Z**

	--end--
67217Z	--va: **[ZS] zstud34** --fn: **67217Z** --vb: Zeitstempel 34 --fr: **[ZS]** Zeitstempel 34 --af: **goto 67218** --end--
	--st: **Qualifizierungs- und Informationsangebote Angebot und Nutzung** --end--
	--hin: Fragen 67218 auf eigenem Screen darstellen. Ausfüllanweisung „Bitte markieren Sie…“ kursiv. Fragen infqualan1_kd und infqualan1_wn leicht versetzt unter Itembatterie. Es soll nicht möglich sein, inqualan1_kd bzw. infqualan1_wn anzugeben und gleichzeitig eine andere Kategorie. --end--
67218	--va: **infqualan1_ (infqualan1_1/ infqualan1_2/ infqualan1_3/ infqualan1_4/ infqualan1_5/ infqualan1_6/ infqualan1_7/ infqualan1_8/ infqualan1_kd/ infqualan1_wn)** --fn: **67218** --vb: Angebot: spezielle Zusatzqualifikationen/ Angebot: soft skills / Angebot: Kurse/ Angebot: Berufspraktische Workshops/ Angebot: Angebote Frauen Übergang/ Angebot: Angebote Frauen wiss. Karriere/ Angebot: Forschungsprojekte Hochschule/ Angebot: Dozenten aus Praxis/ Angebot: keines davon/ Angebot: weiß nicht --fr: **[MF]** **if (67100 <> 2)** Welche der folgenden Informations- und Qualifizierungsmöglichkeiten wurden an Ihrer Hochschule angeboten, um den Berufseinstieg bzw. den Übergang ins Masterstudium zu erleichtern? **if (67100 = 2)** Welche der folgenden Informations- und Qualifizierungsmöglichkeiten wurden an Ihrer Hochschule angeboten, um den Berufseinstieg bzw. den Übergang ins Masterstudium zu erleichtern? Falls Sie nach Ihrem (Bachelor-)Studium die Hochschule gewechselt haben, denken Sie bitte bei Ihren Angaben an beide Hochschulen.

	--in: Bitte markieren Sie alles Zutreffende. --we: **infqualan1_1** 1: Angebote zum Erwerb spezieller Zusatzqualifikationen (z. B. EDV, Fremdsprachenkenntnisse, Projektmanagement, Wirtschaftskenntnisse für Geistes- und Sozialwissenschaftler und -wissenschaftlerinnen) **infqualan1_2** 2: Kurse/Veranstaltungen zu "soft skills" (z. B. Rhetorik, Präsentationsfähigkeiten, soziale Kompetenzen) **infqualan1_3** 3: Bewerbungstraining (z.B. Kurse/Workshops) **infqualan1_4** 4: berufspraktische Workshops **infqualan1_5** 5: Angebote, die gezielt Frauen beim Übergang vom Studium in den Beruf unterstützen (z. B. Mentoringprogramme für Frauen) **infqualan1_6** 6: Angebote, die gezielt Frauen bei ihrem wissenschaftlichen Werdegang unterstützen **inqualan1_7** 7: Möglichkeit, im Rahmen des Studiums Forschungsprojekte durchzuführen **infqualan1_8** 8: Lehrveranstaltungen, die von Dozenten/Dozentinnen aus der Praxis durchgeführt werden **infqualan1_kd**: keines davon **infqualan1_wn**: weiß nicht [0: nicht genannt] [1: genannt] --af: **goto 67218Z** --end--
67218Z	--va: **[ZS] zstud35** --fn: **67218Z** --vb: Zeitstempel 35 --fr: **[ZS]** Zeitstempel 35 --af: **if (67218(infqualan1_1) = 1 OR 67218(infqualan1_2) = 1 OR 67218(infqualan1_3) = 1 OR 67218(infqualan1_4) = 1 OR 67218(infqualan1_5) = 1 OR 67218(infqualan1_6) = 1 OR 67218(infqualan1_7) = 1 OR 67218(infqualan1_8) = 1) goto 67219** **if (67218(infqualan1_1) <> 1 & 67218(infqualan1_2) <> 1 & 67218(infqualan1_3) <> 1 & 67218(infqualan1_4) <> 1 & 67218(infqualan1_5) <> 1 & 67218(infqualan1_6) <> 1 & 67218(infqualan1_7) <> 1 & 67218(infqualan1_8) <> 1) goto 67220** --end--

	--hin: Frage 67219 auf einem Screen darstellen. Ausfüllanweisung „ Bitte markieren Sie…“ kursiv. Programmierhinweis: Nur die Items, die in der vorherigen Frage genannt wurden, sollen auf einer Seite eingeblendet werden. --end--
67219	--va: **infqualnutz1_ (infqualnutz1_1/ infqualnutz1_2/ infqualnutz1_3/ infqualnutz1_4/ infqualnutz1_5/ infqualnutz1_6/ infqualnutz1_7/ infqualnutz1_8/ infqualnutz1_kd)** --fn: **67219** --vb: Nutzung: spezielle Zusatzqualifikationen/ Nutzung: soft skills / Nutzung: Kurse/ Nutzung: Berufspraktische Workshops/ Nutzung: Angebote Frauen Übergang/ Nutzung: Angebote Frauen wiss. Karriere/ Nutzung: Forschungsprojekte Hochschule/ Nutzung: Dozenten aus Praxis/ Nutzung: keines davon --fr: **[MF]** Und welche der Informations- und Qualifikationsmöglichkeiten haben Sie bereits genutzt bzw. werden Sie voraussichtlich noch nutzen? --in: Bitte markieren Sie alles Zutreffende. --we: **if (67218(infqualan1_1) = 1) infqualnutz1_1** 1: Angebote zum Erwerb spezieller Zusatzqualifikationen (z. B. EDV, Fremdsprachenkenntnisse, Projektmanagement, Wirtschaftskenntnisse für Geistes- und Sozialwissenschaftler und -wissenschaftlerinnen) **if (67218(infqualan1_2) = 1) infqualnutz1_2** 2: Kurse/Veranstaltungen zu "soft skills" (z. B. Rhetorik, Präsentationsfähigkeiten, soziale Kompetenzen) **if (67218(infqualan1_3) = 1) infqualnutz1_3** 3: Bewerbungstraining (z.B. Kurse/Workshops) **if (67218(infqualan1_4) = 1) inqualnutz1_4** 4: berufspraktische Workshops **if (67218(infqualan1_5) = 1) inqualnutz1_5** 5: Angebote, die gezielt Frauen beim Übergang vom Studium in den Beruf unterstützen (z. B. Mentoringprogramme für Frauen) **if (67218(infqualan1_6) = 1) infqualnutz1_6** 6: Angebote, die gezielt Frauen bei ihrem wissenschaftlichen Werdegang unterstützen **if (67218(infqualan1_7) = 1) infqualnutz1_7** 7: Möglichkeit, im Rahmen des Studiums Forschungsprojekte durchzuführen **if (67218(infqualan1_8) = 1) infqualnutz1_8** 8: Lehrveranstaltungen, die von Dozenten/Dozentinnen aus der Praxis durchgeführt werden **infqualnutz1_kd**: keines davon [0: nicht genannt] [1: genannt] --af: **goto 67219Z** --end--

67219Z	--va: **[ZS] zstud36** --fn: **67219Z** --vb: Zeitstempel 36 --fr: **[ZS]** Zeitstempel 36 --af: **goto 67220** --end--
	--hin: Frage 67220 auf einem Screen. Ausfüllanweisung „ Bitte markieren Sie …“ kursiv. Frage infqualan2_wn leicht versetzt unter Itembatterie. Es soll nicht möglich sein, inqualan2_kd bzw. infqualan2_wn anzugeben und gleichzeitig eine andere Kategorie. --end--
67220	--va: **infqualan2_ (infqualan2_9/ infqualan2_10/ infqualan2_11/ infqualan2_12/ infqualan2_13/ infqualan2_14/ infqualan2_15/ infqualan2_16/ infqualan2_16s/ infqualan2_kd/ infqualan2_wn)** --fn: **67220** --vb: Angebot: Alumni/ Angebot: Coaching/ Angebot: Firmenkontaktmessen/ Angebot: Stellen-/Jobbörse/ Angebot: Infoveranstaltung Berufseinstieg/ Angebot: Infoveranstaltung Master/ Angebot: Existenzgründung/ Angebot: Sonstiges / Angebot: keines davon/ Angebot: weiß nicht --fr: **[MF]** Und welche weiteren Informations- und Qualifizierungsmöglichkeiten wurden an Ihrer Hochschule angeboten, um den Berufseinstieg bzw. den Übergang ins Masterstudium zu erleichtern? --in: Bitte markieren Sie alles Zutreffende. --we: **infqualan2_9** 1: Erfahrungsaustausch mit ehemaligen Studierenden (Alumni) **infqualan2_10** 2: Einzelberatungsgespräch, z. B. mit einer Berufsberaterin bzw. einem Berufsberater oder Dozentin oder Dozenten **infqualan2_11** 3: Firmenkontaktmessen/Firmenpräsentationen/Job Speed Dating **infqualan2_12** 4: Stellen-/Jobbörse **infqualan2_13** 5: Informationsveranstaltungen zum Thema Berufseinstieg **infqualan2_14** 6: Informationsveranstaltungen zum Masterstudium **infqualan2_15** 7: Veranstaltungen/Beratung zur Existenzgründung **infqualan2_16** 8: sonstige Informations- und Qualifizierungsmöglichkeiten **[NCS: infqualan2_16s]** **infqualan2_kd**: keines davon **infqualan2_wn**: weiß nicht

	[0: nicht genannt] [1: genannt] --af: **if (67220(infqualan2_16) = 1) goto 67221** **if (67220(infqualan2_16) <> 1) goto 67221Z** --end--
67221	--va: **infqualan16s** --fn: **67221** --vb: sonstige Informations- und Qualifizierungsmöglichkeiten, offen --fr: **[NCS]** --we: **OFFEN:** und zwar: _____ [-90: keine Angabe] --af: **goto 67221Z** --end--
67221Z	--va: **[ZS] zstud37** --fn: **67221Z** --vb: Zeitstempel 37 --fr: **[ZS]** Zeitstempel 37 --af: **if (67220(infqualan2_9) = 1 OR 67220(infqualan2_10) = 1 OR 67220(infqualan2_11) = 1 OR 67220(infqualan2_12) = 1 OR 67220(infqualan2_13) = 1 OR 67220(infqualan2_14) = 1 OR 67220(infqualan2_15) = 1 OR 67220(infqualan2_16) = 1) goto 67222** **if (67220(infqualan2_9) <> 1 & 67220(infqualan2_10) <> 1 & 67220(infqualan2_11) <> 1 & 67220(infqualan2_12) <> 1 & 67220(infqualan2_13) <> 1 & 67220(infqualan2_14) <> 1 & 67220(infqualan2_15) <> 1 & 67220(infqualan2_16) <> 1) goto 67223** --end--
	--hin: Frage 67222 auf einem Screen darstellen. Ausfüllanweisung „Bitte markieren Sie…“ kursiv. Programmierhinweis: Nur Items, die in der vorherigen Frage genannt wurden, sollen auf einer Seite eingeblendet werden. --end--

67222	--va: **infqualnutz2_ (infqualnutz2_9/ infqualnutz2_10/ infqualnutz2_11/ infqualnutz2_12/ infqualnutz2_13/ infqualnutz2_14/ infqualnutz2_15/ infqualnutz2_16/ infqualnutz2_16s/ infqualnutz2_kd)** --fn: **67222** --vb: Nutzung: Alumni/ Nutzung: Coaching/ Nutzung: Firmenkontaktmessen/ Nutzung: Stellen-/Jobbörse/ Nutzung: Infoveranstaltung Berufseinstieg/ Nutzung: Infoveranstaltung Master/ Nutzung: Existenzgründung/ Nutzung: Sonstiges/ Nutzung: keines davon --fr: **[MF]** Und welche der Informations- und Qualifikationsmöglichkeiten haben Sie bereits genutzt bzw. werden Sie voraussichtlich noch nutzen? --in: Bitte markieren Sie alles Zutreffende. --we: **if (67220(infqualan2_9) = 1) infqualnutz2_9** 1: Erfahrungsaustausch mit ehemaligen Studierenden (Alumni) **if (67220(infqualan2_10) = 1) infqualnutz2_10** 2: Einzelberatungsgespräch, z. B. mit einer Berufsberaterin bzw. einem Berufsberater oder Dozentin oder Dozenten **if (67220(infqualan2_11) = 1) infqualnutz2_11** 3: Firmenkontaktmessen/Firmenpräsentationen/Job Speed Dating **if (67220(infqualan2_12) = 1) infqualnutz2_12** 4: Stellen-/Jobbörse **if (67220(infqualan2_13) = 1) infqualnutz2_13** 5: Informationsveranstaltungen zum Thema Berufseinstieg **if (67220(infqualan2_14) = 1) infqualnutz2_14** 6: Informationsveranstaltungen zum Masterstudium **if (67220(infqualan2_15) = 1) infqualnutz2_15** 7: Veranstaltungen/Beratung zur Existenzgründung **if (67220(infqualan2_16) = 1) infqualnutz2_16** 8: Sonstiges: **<infqualan16s>** **infqualnutz2_kd**: keines davon [0: nicht genannt] [1: genannt] --af: **goto 67222Z** --end--
67222Z	--va: **[ZS] zstud38** --fn: **67222Z** --vb: Zeitstempel 38 --fr: **[ZS]** Zeitstempel 38 --af: **goto 67223**

	--end--
	--st: **Bewerbungsverhalten** --end--
	--hin: Frage 67223 auf eigenem Screen. --end--
67223	--va: **arbsu** --fn: **67223** --vb: Bewerbungsverhalten --fr: Haben Sie schon angefangen, sich für die Zeit !!nach Ihrem Studium!! auf Arbeitsplätze zu bewerben? --we: 1: ja 2: nein [-90: keine Angabe] --af: **if (67223 = 1) goto 67224** **if (67223 <> 1) goto 67225Z** --end--
	--hin: Frage 67224 auf eigenem Screen. Ausfüllanweisung „Bitte markieren Sie…“ kursiv. Programmierhinweis: Mehrfachnennungen zulässig. --end--
67224	--va: **arbsu_art (arbsu_art1/ arbsu_art2/ arbsu_art3/ arbsu_art4/ arbsu_art5)** --fn: **67224** --vb: Art der Stellen: Referendariat/ Art der Stellen: Praktikum/ Art der Stellen: <30h/Woche/ Art der Stellen: >30h/Woche/ Art der Stellen: Sonstiges --fr: **[MF]** Auf welche Tätigkeiten für die Zeit nach Ihrem Studium haben Sie sich bereits beworben? --in: Bitte markieren Sie alles Zutreffende. --we: **arbsu_art1** 1: ein Referendariat, Volontariat, Praktisches Jahr, Anerkennungsjahr, Traineeprogramm, Vikariat oder ein ähnliches Ausbildungsverhältnis **arbsu_art2** 2: ein Praktikum (nicht gemeint sind Pflichtpraktika im Rahmen des

	Studienverlaufs) **arbsu_art3** 3: eine Erwerbstätigkeit von mehr als 30 Stunden/Woche **arbsu_art4** 4: eine Erwerbstätigkeit von bis zu 30 Stunden/Woche **arbsu_art5** 5: Sonstiges **[NCS: arbsu_arts]** [0: nicht genannt] [1: genannt] --af: **if (67224(arbsu_art5) <> 1) goto 67225Z** **if (67224(arbsu_art5) = 1) goto 67225** --end--
67225	--va: **arbsu_arts** --fn: **67225** --vb: **[NCS]** OFFEN:_____ [-90: keine Angabe] --af: **goto 67225Z** --end--
67225Z	--va: **[ZS] zstud 39** --fn: **67225Z** --vb: Zeitstempel 39 --fr: **[ZS]** Zeitstempel 39 --af: **if (67100 = 1 & 55203f => 4) goto 67226** **if (67100 = 1 & 55203f < 4) goto 67156** **if (67100 <> 1) goto 67156** --end--
	--st: **Sozialkapital: Master prospektiv** --end--
	--hin: Frage 67226 auf eigenem Screen darstellen. Radio-Button-Matrix. Werte-Labels als Spaltenüberschrift der Matrix. Letzter Satz des jeweiligen Fragetextes in Radio-Button-Zeile. --end--

67226	--va: **t32402** --fn: **67226** --vb: Sozialkapital - Information - Wahrscheinlichkeit Info weiteres Studium --fr: Stellen Sie sich vor, Sie überlegen, nach dem Abschluss Ihres jetzigen Studiums ein weiteres Studium zu beginnen (z. B. Masterstudium). Wie wahrscheinlich ist es, dass Ihnen jemand aus Ihrem persönlichen Umfeld Informationen und Tipps zu Studienmöglichkeiten geben könnte? --we: 1: sehr unwahrscheinlich 2: eher unwahrscheinlich 3: eher wahrscheinlich 4: sehr wahrscheinlich [-90: keine Angabe] --af: **goto 67226Z** --end--
67226Z	--va: **[ZS] zstud40** --fn: **67226Z** --vb: Zeitstempel 40 --fr: **[ZS]** Zeitstempel 40 --af: **if (67226 = 3, 4) goto 67227** **if (67226 <> 3, 4) goto 67231Z** --end--
	--hin: Frage 67227 auf eigenem Screen darstellen. Ausfüllanweisung „ Bitte markieren Sie …“ kursiv. --end--
67227	--va: **t32402a (t32402a1/t32402a2/t32402a3/t32402a4/t32402a5/t32402a6/t32402a7/t32402a8)** --fn: **67227** --vb: Info weiteres Studium: Partner/ Info weiteres Studium: Mutter/ Info weiteres Studium: Vater/ Info weiteres Studium: Geschwister/ Info weiteres Studium: Verwandte/ Info weiteres Studium: Freunde/ Info weiteres Studium: Kommilitonen/ Info weiteres Studium: Sonstiges --fr: **[MF]** An wen haben Sie gerade gedacht? --in: Bitte markieren Sie alles Zutreffende. --we:

	t32402a1 1: Ihren (Ehe-)Partner/Ihre (Ehe-)Partnerin **t32402a2** 2: Ihre Mutter (Stiefmutter/Pflegemutter) **t32402a3** 3: Ihren Vater (Stiefvater/Pflegevater) **t32402a4** 4: Ihre Geschwister **t32402a5** 5: andere Personen aus Ihrer Familie oder Verwandtschaft **t32402a6** 6: Ihre Freundinnen und Freunde **t32402a7** 7: Ihre Kommilitoninnen und Kommilitonen **t32402a8** 8: sonstige Bekannte [0: nicht genannt] [1: genannt] --ac: **autoif (67227(t32402a1) = 1 & 67227(t32402a2) = 1 & 67227 (t32402a3) = 1 & 67227(t32402a4) <> 1 & 67227(t32402a5) <> 1 & 67227(t32402a6) <> 1 & 67227(t32402a7) <> 1 & 67227(t32402a8) <> 1) 67228 = 3** **autoif (67227(t32402a1) = 1 & 67227(t32402a2) = 1 & 67227(t32402a3) <> 1 & 67227(t32402a4) <> 1 & 67227(t32402a5) <> 1 & 67227(t32402a6) <> 1 & 67227(t32402a7) <> 1 & 67227(t32402a8) <> 1) 67228 = 2** **autoif (67227(t32402a1) = 1 & 67227(t32402a2) <> 1 & 67227(t32402a3) = 1 & 67227(t32402a4) <> 1 & 67227(t32402a5) <> 1 & 67227(t32402a6) <> 1 & 67227(t32402a7) <> 1 & 67227(t32402a8) <> 1) 67228 = 2** **autoif (67227(t32402a1) <> 1 & 67227(t32402a2) = 1 & 67227(t32402a3) = 1 & 67227(t32402a4) <> 1 & 67227(t32402a5) <> 1 & 67227(t32402a6) <> 1 & 67227(t32402a7) <> 1 & 67227(t32402a8) <> 1) 67228 = 2** **autoif (67227(t32402a1) = 1 & 67227(t32402a2) <> 1 & 67227(t32402a3) <> 1 & 67227(t32402a4) <> 1 & 67227(t32402a5) <> 1 & 67227(t32402a6) <> 1 & 67227(t32402a7) <> 1 & 67227(t32402a8) <> 1) 67228 = 1** **autoif (67227(t32402a1) <> 1 & 67227(t32402a2) = 1 & 67227(t32402a3) <> 1 & 67227(t32402a4) <> 1 & 67227(t32402a5) <> 1 & 67227(t32402a6) <> 1 & 67227(t32402a7) <> 1 & 67227(t32402a8) <> 1) 67228 = 1** **autoif (67227(t32402a1) <> 1 & 67227(t32402a2) <> 1 & 67227(t32402a3) = 1 & 67227(t32402a4) <> 1 & 67227(t32402a5) <> 1 & 67227(t32402a6) <> 1 & 67227(t32402a7) <> 1 & 67227(t32402a8) <> 1) 67228 = 1** **autoif (67227(t32402a1) <> 1 & 67227(t32402a2) = 1 & 67227(t32402a3) = 1 & 67227(t32402a4) <> 1 & 67227(t32402a5) <> 1 & 67227(t32402a6) <> 1 & 67227(t32402a7) <> 1 & 67227(t32402a8) <> 1) 67231 = 4** **autoif (67227(t32402a1) <>1 & 67227(t32402a2) = 1 & 67227(t32402a3) <> 1 & 67227(t32402a4) <> 1 & 67227(t32402a5) <> 1 & 67227(t32402a6) <> 1 & 67227(t32402a7) <> 1 & 67227(t32402a8) <> 1) 67231 = 7** **autoif (67227(t32402a1) <> 1 & 67227(t32402a2) <> 1 & 67227(t32402a3) = 1 & 67227(t32402a4) <> 1 & 67227(t32402a5) <> 1 & 67227(t32402a6) <> 1 & 67227(t32402a7) <> 1 & 67227(t32402a8) <> 1) 67231 = 1** --af: **goto 67255Z** --end--

67255Z	--va: **[ZS] zstud41** --fn: **67255Z** --vb: Zeitstempel 41 --fr: **[ZS]** Zeitstempel 41 --af: **if (67227(t32402a4) = 1 OR 67227(t32402a5) = 1 OR 67227(t32402a6) = 1 OR 67227(t32402a7) = 1 OR 67227(t32402a8) = 1) goto 67228** **if ((67227(t32402a1) = 1 OR 67227(t32402a2) = 1 OR 67227(t32402a3) = 1)) & 67227(t32402a4) <> 1 & 67227(t32402a5) <> 1 & 67227(t32402a6) <> 1 & 67227(t32402a7) <> 1 & 67227(t32402a8) <> 1) goto 67229** **if (67227(t32402a1) <>1 & 67227(t32402a2) <>1 & 67227(t32402a3) <>1 & 67227(t32402a4) <>1 & 67227(t32402a5) <>1 & 67227(t32402a6) <>1 & 67227(t32402a7) <>1 & 67227(t32402a8) <>1) goto 67231Z** --end--
	--hin: Frage 67228 auf eigenem Screen darstellen. Die Antwortkategorie 1 soll nicht eingeblendet werden, wenn 2 Antwortkategorien und mehr in 67227 genannt wurden (count(t32402a4 + t32402a5 + t32402a6 + t32402a7 + t32402a8) >= 2). --end--
67228	--va: **t32402b** --fn: **67228** --vb: Sozialkapital - Information – Anzahl Info weiteres Studium --fr: An wie viele Personen haben Sie insgesamt gedacht? --we: 1: eine Person 2: zwei Personen 3: mehr als zwei Personen [-90: keine Angabe] --af: **if (67228 <> -90) goto 67228Z** **if (67228 = -90) goto 67231Z** --end--

67228Z	--va: **[ZS] zstud42** --fn: **67228Z** --vb: Zeitstempel 42 --fr: **[ZS]** Zeitstempel 42 --af: **goto 67229** --end--
	--hin: Fragen 67229 - 67231 auf eigenem Screen darstellen. --end--
67229	--va: **t32402d** --fn: **67229** --vb: Sozialkapital - Information – Migrationshg Info weiteres Studium --fr: **if (67228 = 1)** Hat diese Person einen Migrationshintergrund? Das heißt, sie selbst oder mindestens ein Elternteil wurde im Ausland geboren. **if (67228 <> 1))** Wie viele von diesen Personen haben einen Migrationshintergrund? Das heißt, sie selbst oder mindestens ein Elternteil sind im Ausland geboren. --we: **if (67228 = 1)** 1: nein **if (67228= 2)** 1: keine **if (67228 <> 1, 2)** 1: niemand **if (67228 <> 1, 2)** 2: fast niemand **if (67228 <> 1, 2)** 3: weniger als die Hälfte **if (67228 = 2)** 4: eine **if (67228 <> 1, 2)** 4: (ungefähr) die Hälfte **if (67228 <> 1, 2)** 5: mehr als die Hälfte **if (67228 <> 1, 2)** 6: fast alle **if (67228 = 1)** 7: ja **if (67228 = 2)** 7: beide **if (67228 <> 1, 2)** 7: alle [-90: keine Angabe] --af: **goto 67230** --end--
67230	--va: **t32402e** --fn: **67230** --vb: Sozialkapital - Information – studiert Info weiteres Studium --fr: **if (67228 = 1)**

	Und hat diese Person studiert? **if (67228 <> 1)** Und wie viele von diesen Personen haben studiert? --we: **if (67228 = 1)** 1: nein **if (67228 = 2)** 1: keine **if (67228 <> 1, 2)** 1: niemand **if (67228 <> 1, 2)** 2: fast niemand **if (67228 <> 1, 2)** 3: weniger als die Hälfte **if (67228 = 2)** 4: eine **if (67228 <> 1, 2)** 4: (ungefähr) die Hälfte **if (67228 <> 1, 2)** 5: mehr als die Hälfte **if (67228 <> 1, 2)** 6: fast alle **if (67228 = 1)** 7: ja **if (67228 = 2)** 7: beide **if (67228 <> 1, 2)** 7: alle [-90: keine Angabe] --af: **if (67227(t32402a1) = 1 OR 67227(t32402a4) = 1 OR 67227(t32402a5) = 1 OR 67227(t32402a6) = 1 OR 67227(t32402a7) = 1 OR 67227(t32402a8) = 1) goto 67231** **if ((67227(t32402a2) = 1 OR 67227(t32402a3) = 1) & 67227(t32402a1) <> 1 & 67227(t32402a4) <> 1 & 67227(t32402a5) <> 1 & 67227(t32402a6) <> 1 & 67227(t32402a7) <> 1 & 67227(t32402a8) <> 1) goto 67231Z** --end--
67231	--va: **t32402c** --fn: **67231** --vb: Sozialkapital - Information – Geschlecht Info weiteres Studium --fr: **if (67228 = 1)** Und ist diese Person eine Frau? **if (67228 <> 1)** Und wie viele dieser Personen sind Frauen? --we: **if (67228 = 1)** 1: nein **if (67228 = 2)** 1: keine **if (67228 <> 1, 2)** 1: niemand **if (67228 <> 1, 2)** 2: fast niemand **if (67228 <> 1, 2)** 3: weniger als die Hälfte **if (67228 = 2)** 4: eine **if (67228 <> 1, 2)** 4: (ungefähr) die Hälfte **if (67228 <> 1, 2)** 5: mehr als die Hälfte

	if (67228 <> 1, 2) 6: fast alle **if (67228 = 1)** 7: ja **if (67228 = 2)** 7: beide **if (67228 <> 1, 2)** 7: alle [-90: keine Angabe] --af: **goto 67231Z** --end--
67231Z	--va: **[ZS] zstud43** --fn: **67231Z** --vb: Zeitstempel 43 --fr: **[ZS]** Zeitstempel 43 --af: **goto 67156** --end--
	--st: **Beginn: Leistungsindikatoren & Abbruch- /Fachwechselintention** --end--
	--hin: Frage 67156 auf eigenem Screen darstellen. --end--
67156	--va: **lst4** --fn: **67156** --vb: Bewertung Studienleistungen verglichen mit Studienkollegen --fr: Im Folgenden geht es um Ihre bisherigen Studienleistungen. Darüber hinaus interessiert uns, wie Sie Ihre eigenen Anstrengungen und Leistungen selbst einschätzen. Wie bewerten Sie Ihre bisherigen Studienleistungen in Ihrem derzeitigen Studiengang im Vergleich zu Ihren Kommilitoninnen und Kommilitonen? Meine Studienleistungen sind insgesamt gesehen ... --we: 1: viel besser 2: etwas besser 3: genauso gut 4: etwas schlechter 5: viel schlechter -98: kann ich nicht beurteilen [-90: keine Angabe]

	--af: **goto 67156Z** --end--
67156Z	--va: **[ZS] zstud18** --fn: **67156Z** --vb: Zeitstempel 18 Studium --fr: **[ZS]** Zeitstempel 18 Studium --af: **goto 67157** --end--
	--hin: Fragen 67157, 67158, 67159, 67160, 67161, 67162, 67163, 67164, 67165, 67166, 67167 auf einem Screen darstellen. Programmierhinweise für Itembatterie Fragen 67157 – 67167: Radio-Button-Matrix; Werte-Labels als Spaltenüberschrift der Matrix; letzter Satz des jeweiligen Fragetextes in Radio-Button-Zeile; Ausfüllanweisung "Bitte markieren…" kursiv --end--
67157	--va: **abint2** --fn: **67157** --vb: Abbruchintention: Abschluss des Studiums auf jeden Fall --fr: Wie sehr treffen die folgenden Aussagen auf Sie und Ihr Studium zu? Ich werde mein Studium auf jeden Fall bis zum Abschluss weiterführen. --in: Bitte markieren Sie die zutreffende Antwortalternative. --we: 1: trifft gar nicht zu 2: trifft eher nicht zu 3: trifft eher zu 4: trifft völlig zu [-90: keine Angabe] --af: **goto 67158** --end--
67158	--va: **lerw4** --fn: **67158**

	--vb: Studienleistungen: zufrieden mit Leistungen --fr: **[NCS]** Mit meiner Studienleistung bin ich zufrieden. --we: 1: trifft gar nicht zu 2: trifft eher nicht zu 3: trifft eher zu 4: trifft völlig zu [-90: keine Angabe] --af: **goto 67159** --end--
67159	--va: **abint4** --fn: **67159** --vb: Abbruchintention: anderes Studienfach bei nochmaliger Entscheidung --fr: **[NCS]** Wenn ich nochmals wählen könnte, würde ich mich für ein anderes Studienfach entscheiden. --we: 1: trifft gar nicht zu 2: trifft eher nicht zu 3: trifft eher zu 4: trifft völlig zu [-90: keine Angabe] --af: **goto 67160** --end--
67160	--va: **lerw1** --fn: **67160** --vb: Studienleistungen: besser als erwartet --fr: **[NCS]** Meine Leistungen im Studium sind besser, als ich ursprünglich erwartet hatte. --we: 1: trifft gar nicht zu 2: trifft eher nicht zu 3: trifft eher zu 4: trifft völlig zu

	[-90: keine Angabe] --af: **goto 67161** --end--
67161	--va: **lst2** --fn: **67161** --vb: Abschluss des Studiums als eine(r) der Besten --fr: **[NCS]** Ich werde mein Studium als eine(r) der Besten meines Semesters abschließen. --we: 1: trifft gar nicht zu 2: trifft eher nicht zu 3: trifft eher zu 4: trifft völlig zu [-90: keine Angabe] --af: **goto 67162** --end--
67162	--va: **abint1** --fn: **67162** --vb: Abbruchintention: oft an Studienabbruch gedacht --fr**:** **[NCS]** Ich habe schon öfter daran gedacht, das Studium abzubrechen. --we: 1: trifft gar nicht zu 2: trifft eher nicht zu 3: trifft eher zu 4: trifft völlig zu [-90: keine Angabe] --af: **goto 67163** --end--
67163	--va: **lst1** --fn: **67163** --vb: erfolgreich im Studium verglichen mit anderen

	--fr: **[NCS]** Verglichen mit anderen bin ich im Studium sehr erfolgreich. --we: 1: trifft gar nicht zu 2: trifft eher nicht zu 3: trifft eher zu 4: trifft völlig zu [-90: keine Angabe] --af: **goto 67164** --end--
67164	--va: **abint3** --fn: **67164** --vb: Abbruchintention: ernsthafter Gedanke an Studienabbruch --fr: **[NCS]** Ich denke ernsthaft daran, das Studium ganz aufzugeben. --we: 1: trifft gar nicht zu 2: trifft eher nicht zu 3: trifft eher zu 4: trifft völlig zu [-90: keine Angabe] --af: **goto 67165** --end--
67165	--va: **lerw6** --fn: **67165** --vb: Studienleistungen: Leistungsansprüche erfüllt --fr: **[NCS]** Meine Leistungserwartungen und -ansprüche haben sich im Studium voll erfüllt. --we: 1: trifft gar nicht zu 2: trifft eher nicht zu 3: trifft eher zu 4: trifft völlig zu [-90: keine Angabe] --af: **goto 67166**

	--end--
67166	--va: **lst3** --fn: **67166** --vb: gehöre zu den Besten des Semesters --fr: **[NCS]** Ich gehöre zu den Besten meines Semesters. --we: 1: trifft gar nicht zu 2: trifft eher nicht zu 3: trifft eher zu 4: trifft völlig zu [-90: keine Angabe] --af: **goto 67167** --end--
67167	--va: **abint5** --fn: **67167** --vb: Abbruchintention: ernsthafter Gedanke an Fachwechsel --fr: **[NCS]** Ich denke ernsthaft daran, mein Hauptfach zu wechseln. --we: 1: trifft gar nicht zu 2: trifft eher nicht zu 3: trifft eher zu 4: trifft völlig zu [-90: keine Angabe] --af: **goto 67167Z** --end--
67167Z	--va: **[ZS] zstud19** --fn: **67167Z** --vb: Zeitstempel 19 Studium --fr: **[ZS]** Zeitstempel 19 Studium --af: **goto 67168** --end--

	--hin: Frage 67168 auf eigenem Screen darstellen. Programmierhinweise für Frage 67168: Note mit Komma zwischen den Ziffern programmieren; Wertebereiche 1-6 & 0-9 zulassen Bei Angaben außerhalb der Ranges soll der Fragetext rot markiert werden und es soll die Fehlernachricht: „Beim Ausfüllen der rot markierten Frage ist Ihnen anscheinend ein Fehler unterlaufen. Bitte geben Sie eine Zahl zwischen 1,0 und 6,0 ein.“ als message box erscheinen. --end--
67168	--va: **studnote** --fn: **67168** --vb: Note für bisherige Studienleistungen --fr: Mit welcher Note wurden Ihre bisherigen Studienleistungen in Ihrem derzeitigen Studiengang im Durchschnitt bewertet? --we: **OFFEN:** Note: _ , _ (z. B. 2,3) -28: Meine Studienleistungen wurden/werden nach einem Punktesystem bewertet. -29: Meine Studienleistungen wurden bisher nicht bewertet. -98: weiß nicht [-90: keine Angabe] --ra: **1,0 to 6,0, -28, -29, -90, -98** --af: **goto 67168Z** --end--
67168Z	--va: **[ZS] zstud20** --fn: **67168Z** --vb: Zeitstempel 20 Studium --fr: **[ZS]** Zeitstempel 20 Studium --af: **if (67168 = -28) goto 67169** **if (67168 <> -28) goto 67169Z** --end--
	--hin: Frage 67169 auf eigenem Screen darstellen. Bei Angaben außerhalb der Ranges soll der Fragetext rot markiert werden und es soll die Fehlernachricht:

	„Beim Ausfüllen der rot markierten Frage ist Ihnen anscheinend ein Fehler unterlaufen. Bitte geben Sie eine Zahl zwischen 1,0 und 9999,0 ein“ als message box erscheinen. --end--
67169	--va: **studpkt** --fn: **67169** --vb: Punkte für bisherige Studienleistungen --fr: Mit wie vielen Punkten wurden Ihre bisherigen Studienleistungen in Ihrem derzeitigen Studiengang im Durchschnitt bewertet? (Gemeint sind nicht die Leistungs-/Kreditpunkte (Credits), sondern die durchschnittliche Punktzahl, wenn Leistungen nach einem Punktesystem benotet werden.) --we: **OFFEN:** Punktzahl: _ _ _ _ , _ (z. B. 8,0) -98: weiß nicht [-90: keine Angabe] --ra: **1,0 to 9999,0, -90, -98** --af: **goto 67169Z** --end--
67169Z	--va: **[ZS] zstud21** --fn: **67169Z** --vb: Zeitstempel 21 Studium --fr: **[ZS]** Zeitstempel 21 Studium --af: **goto 67170** --end--
	--hin: Frage 67170 auf eigenem Screen darstellen. Programmierhinweise für Frage 67170: Radio-Buttons; Werte-Labels als Spaltenüberschrift der Matrix; der Satz "Ich habe…" unmittelbar oberhalb der Werte-Labels --end--
67170	--va: **studfor** --fn: **67170** --vb: Entsprechung Studienpensum mit Studienordnung?

	--fr: Wenn Sie an Ihr bisheriges Studium in Ihrem derzeitigen Studiengang denken: Inwieweit entspricht Ihr bisher absolviertes Studienpensum (Anzahl besuchter Lehrveranstaltungen/Kurse, Anzahl erfolgreich absolvierter Studien-/Prüfungsleistungen, erhaltene Leistungspunkte etc.) den Vorgaben Ihrer Studienordnung? Ich habe ... absolviert. --we: 1: viel weniger 2: etwas weniger 3: etwa genau so viel 4: etwas mehr 5: viel mehr -93: kann ich nicht beurteilen [-90: keine Angabe] --af: **goto 67170Z** --end--
67170Z	--va: **[ZS] zstud22** --fn: **67170Z** --vb: Zeitstempel 22 Studium --fr: **[ZS]** Zeitstempel 22 Studium --af: **goto 67171** --end--
	--st: **Beginn: Studienfinanzierung** --end--
	--hin: Fragen 67171 und 67172 auf einem Screen darstellen. Ausfüllhinweis „Bitte markieren Sie alles Zutreffende.“ kursiv. --end--
67171	--va: **t53122 (t531220/ t531221/ t531222/ t531223/ t531224/ t531225/ t531226/ t531227/ t531228/ t53122vw/ t53122wn)** --fn: **67171** --vb: Finanzquelle: Eltern / Finanzquelle: BAföG / Finanzquelle: Bankenkredit / Finanzquelle: Verdienst / Finanzquelle: Ausbildungsvergütung / Finanzquelle: eigene Mittel / Finanzquelle: Stipendium / Finanzquelle: staatliche Leistungen / Finanzquelle: Sonstiges / Finanzquelle: verweigert / Finanzquelle: weiß nicht

	--fr: **[MF]** Zum Schluss noch einige Fragen zu Ihrer Studienfinanzierung. Aus welchen Quellen finanzieren Sie aktuell Ihren Lebensunterhalt? --in: Bitte markieren Sie alles Zutreffende. --we: **t531220** 1: Zuwendungen von Eltern, Partner bzw. Partnerin oder Verwandten **t531221** 2: Ausbildungsförderung nach BAföG **t531222** 3: Bankenkredit zur Studienfinanzierung (z. B. Bildungskredit (beantragt beim Bundesverwaltungsamt, ausgezahlt durch die KfW Bankengruppe), Studienkredit von der KfW Bankengruppe oder Kredite zur Studienfinanzierung einer anderen Bank oder Sparkasse) **t531223** 4: eigener Verdienst aus Erwerbstätigkeit **t531224** 5: Ausbildungsvergütung, z. B. aus einem dualen Studium **t531225** 6: eigene Mittel, die vor dem Studium erworben bzw. angespart wurden **t531226** 7: Stipendium, außer BAföG **t531227** 8: staatliche Leistungen, z. B. Kindergeld, Wohngeld, Waisengeld oder Waisenrente, aber nicht BAföG **t531228** 9: andere Finanzquelle, und zwar: **[NCS: 67172]** **t53122vw** verweigert **t53122wn** weiß nicht [0: nicht genannt] [1: genannt] --af: **if (67171(t531228) = 1) goto 67172** **if (67171(t531228) <> 1) goto 67172Z** --end--
67172	--va: **t531229** --fn: **67172** --vb: sonstige Finanzquelle, offen --fr: **[NCS]** --we: OFFEN: _____ -98: weiß nicht [-90: keine Angabe]

	--af: **goto 67172Z** --end--
67172Z	--va: **[ZS] zstud23** --fn: **67172Z** --vb: Zeitstempel 23 Studium --fr: **[ZS]** Zeitstempel 23 Studium --af: **goto 67173** --end--
	--hin: Fragen 67173 auf eigenem Screen darstellen. Ausfüllhinweis „Bitte runden Sie …“ kursiv. Bei Angaben außerhalb der Ranges soll der Fragetext rot markiert werden und es soll die Fehlernachricht: „Beim Ausfüllen der rot markierten Frage ist Ihnen anscheinend ein Fehler unterlaufen. Bitte geben Sie nur ganze Zahlen ein oder löschen Sie Ihre Angabe.“ als message box erscheinen. --end—
67173	--va: **t531231** --fn: **67173** --vb: Finanzielle Mittel insgesamt --fr: Wie viel Geld steht Ihnen durchschnittlich !!im Monat!! zur Verfügung? Denken Sie bitte dabei an alle zuvor genannten Finanzquellen. Bitte berücksichtigen Sie keine Beträge, die andere Personen für Sie direkt an Dritte zahlen, z. B. Überweisung der Miete an Ihren Vermieter. --in:Bitte runden Sie Cent-Beträge auf volle Euro-Beträge. --we: OFFEN: _ _ _ _ _ Euro pro Monat -98: weiß nicht [-90: keine Angabe] --ra: **0 to 20000, -90, -98** --af: **goto 67173Z** --end--
67173Z	--va: **[ZS] zstud24** --fn: **67173Z**

	--vb: Zeitstempel 24 Studium --fr: **[ZS]** Zeitstempel 24 Studium --af: **goto 67174** --end--
	--hin: Fragen 67174 auf eigenem Screen darstellen. Ausfüllhinweis „Als indirekte …“ kursiv. Bei Angaben außerhalb der Ranges soll der Fragetext rot markiert werden und es soll die Fehlernachricht: „Beim Ausfüllen der rot markierten Frage ist Ihnen anscheinend ein Fehler unterlaufen. Bitte geben Sie nur ganze Zahlen ein oder löschen Sie Ihre Angabe.“ als message box erscheinen. --end--
67174	--va: **t531230** --fn: **67174** --vb: indirekte finanz. Zuwendung Dritter --fr: In welcher Höhe erhalten Sie durchschnittlich !!im Monat!! indirekte finanzielle Zuwendungen von anderen (z. B. Eltern, Partner/Partnerin)? --in: Als indirekte finanzielle Zuwendungen gelten beispielsweise die Überweisung der Miete direkt an den Vermieter sowie die Bezahlung von Lebensmitteln und Getränken, Kleidung, Lernmitteln, laufenden Ausgaben für ein Auto, Ausgaben für öffentliche Verkehrsmittel, Krankenversicherungsbeitrag, Arztkosten und Medikamente, Telefon- und Internetkosten, Rundfunk- und Fernsehgebühren, aber auch die Übernahme von Ausgaben für Freizeit, Kultur und Sport. Sollten Sie keinen genauen Betrag angeben können, bitten wir Sie, diesen zu schätzen. --we: **OFFEN:** _ _ _ _ Euro pro Monat -93: ich erhalte keine indirekten finanziellen Zuwendungen [-90: keine Angabe] --ra: **0 to 9999, -90, -93** --af: **goto 67174Z** --end--
67174Z	--va: **[ZS] zstud25** --fn: **67174Z**

	--vb: Zeitstempel 25 Studium --fr: **[ZS]** Zeitstempel 25 Studium --af: **goto 67175** --end--
	--hin: Fragen 67175 auf eigenem Screen darstellen. Ausfüllhinweis „Bitte markieren Sie …“ kursiv. --end--
67175	--va: **t531206** --fn: **67175** --vb: Auskommen mit dem verfügbaren Geld --fr: Wie kommen Sie mit dem Geld aus, das Sie durchschnittlich im Monat zur Verfügung haben? --in: Bitte markieren Sie die Antwortalternative, die am ehesten Ihrer Einschätzung entspricht. --we: 1: sehr schlecht 2: eher schlecht 3: mittelmäßig 4: eher gut 5: sehr gut -98: weiß nicht [-90: keine Angabe] --af: **goto 67175Z** --end--
67175Z	--va: **[ZS] zstud26** --fn: **67175Z** --vb: Zeitstempel 26 Studium --fr: **[ZS]** Zeitstempel 26 Studium --af: **if (h_cohort = 4) goto 55312Z (Feedbackmodul_SC4)** **if (h_cohort = 3) goto 55312Z (Feedbackmodul_SC3)** --end--

	--st: **TaskModul_SC3_SC4 Online B133 und B136** **Grundlage: Feldversion V2 B132 und B135** **Version 1.02** **Stand: 17.05.2019** --end--
26606Z	--va: **[ZS] ztask1** --fn: **26606Z** --vb: Zeitstempel 1 Tasks --fr: [ZS] Zeitstempel 1 Tasks --af: **goto 26606** --ef: **Screening-Modul_SC4: 55108b = 3** **Online_AddOn_SC3: 55108b = 3** --end--
	--st: **Für Befragte im letzten Ausbildungsjahr** --end--

26606	--va: **taskl1** --fn: **26606** --vb: Lesen von 1-seitigen Texten --fr: In den nächsten Fragen geht es darum, was Sie aktuell in Ihrer Ausbildung regelmäßig machen. Denken Sie dabei bitte nur an Ihre Arbeit im Betrieb und nicht an die Berufsschule. Lesen Sie im Rahmen Ihrer Ausbildung im Betrieb Texte, die jeweils mindestens eine Seite oder länger sind? --in: <<Hier sind zusammenhängende Texte von mindestens einer Seite gemeint und nicht mehrere kürzere Texte, die zusammen eine Seite ergeben.>> --we: 1: ja 2: nein [-90: keine Angabe] --af: **if (26606 = 1) goto 26607** **if (26606 = 2, -90) goto 26609** --end--
26607	--va: **taskl5** --fn: **26607** --vb: Lesen von 5-seitigen Texten --fr: Lesen Sie im Rahmen Ihrer Ausbildung im Betrieb 5-seitige oder längere Texte? --in: <<Hier sind zusammenhängende Texte von mindestens fünf Seiten gemeint und nicht mehrere kürzere Texte, die zusammen fünf Seiten ergeben.>> --we: 1: ja 2: nein [-90: keine Angabe] --af: **if (26607 = 1) goto 26608** **if (26607 = 2, -90) goto 26610** --end--

26608	--va: **taskl25** --fn: **26608** --vb: Lesen von 25-seitigen Texten --fr: Lesen Sie im Rahmen Ihrer Ausbildung im Betrieb 25-seitige oder längere Texte? --in: <<Hier sind zusammenhängende Texte von mindestens 25 Seiten gemeint und nicht mehrere kürzere Texte, die zusammen 25 Seiten ergeben.>> --we: 1: ja 2: nein [-90: keine Angabe] --af: **goto 26610** --end--
26609	--va: **taskl** --fn: **26609** --vb: Lesen von Texten --fr: Lesen Sie im Rahmen der Ausbildung im Betrieb irgendetwas, auch wenn es sich nur um sehr kurze Notizen handelt, oder um Anweisungen, die nur ein paar Sätze lang sind? --we: 1: ja 2: nein [-90: keine Angabe] --af: **goto 26610** --end--

26610	--va: **tasks1** --fn: **26610** --vb: Schreiben von 1-seitigen Texten --fr: In den nächsten Fragen geht es darum, ob Sie im Rahmen Ihrer Ausbildung im Betrieb regelmäßig etwas schreiben müssen. Bitte denken Sie an alles, was Sie schreiben, egal ob Sie es per Hand, Schreibmaschine oder Computer aufschreiben. Schreiben Sie im Rahmen Ihrer Ausbildung im Betrieb Texte, die jeweils mindestens eine Seite oder länger sind? --in: <<Hier sind zusammenhängende Texte von mindestens einer Seite gemeint und nicht mehrere kürzere Texte, die zusammen eine Seite ergeben.>> --we: 1: ja 2: nein [-90: keine Angabe] --af: **if (26610 = 1) goto 26611** **if (26610 = 2, -90) goto 26613** --end--
26611	--va: **tasks5** --fn: **26611** --vb: Schreiben von 5-seitigen Texten --fr: Schreiben Sie im Rahmen Ihrer Ausbildung im Betrieb 5-seitige oder längere Texte? --in: <<Hier sind zusammenhängende Texte von mindestens fünf Seiten gemeint und nicht mehrere kürzere Texte, die zusammen fünf Seiten ergeben.>> --we: 1: ja 2: nein [-90: keine Angabe] --af: **if (26611 = 1) goto 26612** **if (26611 = 2, -90) goto 26614** --end--

26612	--va: **tasks25** --fn: **26612** --vb: Schreiben von 25-seitigen Texten --fr: Schreiben Sie im Rahmen Ihrer Ausbildung im Betrieb 25-seitige oder längere Texte? --in: <<Hier sind zusammenhängende Texte von mindestens 25 Seiten gemeint und nicht mehrere kürzere Texte, die zusammen 25 Seiten ergeben.>> --we: 1: ja 2: nein [-90: keine Angabe] --af: **goto 26614** --end--
26613	--va: **tasks** --fn: **26613** --vb: Schreiben von Texten --fr: Schreiben Sie im Rahmen Ihrer Ausbildung im Betrieb irgendetwas, auch wenn es sich nur um sehr kurze Notizen handelt oder um Anweisungen, die nur ein paar Sätze lang sind? --we: 1: ja 2: nein [-90: keine Angabe] --af: **goto 26614** --end--

26614	--va: **taskrz** --fn: **26614** --vb: Rechnen: Umgang mit Zahlen --fr: In den folgenden Fragen geht es um die Verwendung von Zahlen und Mathematik einschließlich aller Berechnungen, die Sie mithilfe eines Taschenrechners oder Computers vornehmen. Wenden Sie im Rahmen Ihrer Ausbildung im Betrieb irgendwelche mathematischen Fähigkeiten an oder haben Sie mit Zahlen zu tun? --we: 1: ja 2: nein [-90: keine Angabe] --af: **if (26614 = 1) goto 26617** **if (26614 = 2, -90) goto 26615** --end--
26615	--va: **taskrg** --fn: **26615** --vb: Rechnen: Arbeiten mit Bargeld --fr: Arbeiten Sie im Rahmen Ihrer Ausbildung im Betrieb an einer Kasse oder arbeiten Sie anderweitig mit Bargeld? --we: 1: ja 2: nein [-90: keine Angabe] --af: **if (26615 = 1) goto 26622** **if (26615 = 2, -90) goto 26616** --end--

26616	--va: **taskrm** --fn: **26616** --vb: Rechnen: Ausmessen/Zählen --fr: Müssen Sie im Rahmen Ihrer Ausbildung im Betrieb irgendetwas ausmessen oder zählen? --we: 1: ja 2: nein [-90: keine Angabe] --af: **goto 26622** --end--
26617	--va: **taskre** --fn: **26617** --vb: Rechnen: einfache Berechnungen --fr: Müssen Sie im Rahmen Ihrer Ausbildung im Betrieb einfache Berechnungen vornehmen, also Dinge zusammenzählen, voneinander abziehen, malnehmen oder teilen? --we: 1: ja 2: nein [-90: keine Angabe] --af: **if (26617 = 1) goto 26618** **if (26617 = 2, -90) goto 26622** --end--
26618	--va: **taskrb** --fn: **26618** --vb: Rechnen: Bruch/-Prozentrechnung --fr: Verwenden Sie im Rahmen Ihrer Ausbildung im Betrieb Bruchrechnung oder Prozentrechnung? --we: 1: ja 2: nein [-90: keine Angabe] --af: **goto 26620** --end--

26620	--va: **taskrf** --fn: **26620** --vb: Rechnen: Flächen-/Kreis-/Volumenberechnungen --fr: Müssen Sie im Rahmen Ihrer Ausbildung im Betrieb Flächen, Kreise oder Volumen berechnen? --we: 1: ja 2: nein [-90: keine Angabe] --af: **goto 26621** --end--
26621	--va: **taskrh** --fn: **26621** --vb: Rechnen: höhere Mathematik --fr: Müssen Sie im Rahmen Ihrer Ausbildung im Betrieb höhere Mathematik anwenden, wie z. B. Integralrechnung, Inferenzstatistik oder Regressionsanalysen? --we: 1: ja 2: nein [-90: keine Angabe] --af: **goto 26622** --end--

26622	--va: **taskcn** --fn: **26622** --vb: ICT: Verwendung Computer --fr: Verwenden Sie im Rahmen Ihrer Ausbildung im Betrieb einen Computer? --in: <<Unter Computer verstehen wir hier Personal Computer (PCs), Workstations, Großrechner, Tablets oder Smartphones, wenn diese für Aufgaben im Rahmen Ihrer Ausbildung im Betrieb verwendet werden. Wir verstehen darunter keine Spielkonsolen, Taschenrechner oder PDAs.>> --we: 1: ja 2: nein [-90: keine Angabe] --af: **if (26622 = 1) goto 26623** **if (26622 = 2, -90) goto 26627** --end--
26623	--va: **taskcs** --fn: **26623** --vb: ICT: Verwendung Standardsoftware --fr: Man kann Computer für viele unterschiedliche Aufgaben verwenden. Bitte denken Sie im Folgenden ausschließlich an die Dinge, für die Sie den Computer während Ihrer Arbeitszeit verwenden. Verwenden Sie im Rahmen Ihrer Ausbildung im Betrieb ein oder mehrere Standard-Büroprogramme wie z. B. Microsoft Office, Open Office oder ein E-Mail-Programm? --we: 1: ja 2: nein [-90: keine Angabe] --af: **if (26623 = 1) goto 26623a** **if (26623 = 2, -90) goto 26624** --end--

26623a	--va: **taskcf** --fn: **26623a** --vb: ICT: Programmfunktionen Standardsoftware --fr: Nutzen Sie dabei regelmäßig fortgeschrittene Programmfunktionen, wie z. B. das Schreiben von Makros oder anderen Skripten? --we: 1: ja 2: nein [-90: keine Angabe] --af: **goto 26624** --end--
26624	--va: **taskce** --fn: **26624** --vb: ICT: Verwendung spezieller Software --fr: Benutzen Sie im Rahmen Ihrer Ausbildung im Betrieb irgendwelche speziellen Computerprogramme, z. B. CAD-Programme, Programme für Desktop-Publishing oder für statistische Analysen? --we: 1: ja 2: nein [-90: keine Angabe] --af: **if (26624 = 1) goto 26624a** **if (26624 = 2, -90) goto 26626** --end--
26624a	--va: **taskcg** --fn: **26624a** --vb: ICT: Programmfunktionen spezielle Software --fr: Nutzen Sie dabei regelmäßig fortgeschrittene Programmfunktionen, wie z. B. das Schreiben von Skripten? --we: 1: ja 2: nein [-90: keine Angabe] --af: **goto 26626** --end--

26626	--va: **taskcp** --fn: **26626** --vb: ICT: Programmiersprache --fr: Verwenden Sie im Rahmen Ihrer Ausbildung im Betrieb eine Programmiersprache wie z. B. C++, um Ihre eigenen Softwareprogramme zu schreiben? --we: 1: ja 2: nein [-90: keine Angabe] --af: **goto 26627** --end--
26627	--va: **taskanp** --fn: **26627** --vb: Routine: Lösen schwieriger Probleme --fr: Im Folgenden geht es um das Lösen schwieriger Probleme. Darunter verstehen wir Probleme, die sich nicht einfach sofort lösen lassen. Wie häufig müssen Sie im Rahmen Ihrer Ausbildung im Betrieb solche schwierigen Probleme lösen? --we: 1: immer bzw. sehr häufig 2: häufig 3: manchmal 4: selten 5: sehr selten bzw. nie [-90: keine Angabe] --af: **goto 26629** --end--

26629	--va: **taskann** --fn: **26629** --vb: Routine: Neues dazulernen --fr: Wie häufig müssen Sie im Rahmen Ihrer Ausbildung im Betrieb Neues dazulernen? --we: 1: immer bzw. sehr häufig 2: häufig 3: manchmal 4: selten 5: sehr selten bzw. nie [-90: keine Angabe] --af: **goto 26628** --end--
26628	--va: **taskrtw** --fn: **26628** --vb: Routine: Kurze, sich wiederholende Aufgaben --fr: Wie häufig müssen Sie bei Ihrer täglichen Arbeit im Betrieb kurze, sich wiederholende Aufgaben erledigen? --we: 1: immer bzw. sehr häufig 2: häufig 3: manchmal 4: selten 5: sehr selten bzw. nie [-90: keine Angabe] --af: **goto 26628a** --end--

26628a	--va: **taskrta** --fn: **26628a** --vb: Routine: Arbeitstag gleicht dem anderen --fr: Wie häufig gleicht bei Ihnen ein Arbeitstag im Betrieb dem anderen? --we: 1: immer bzw. sehr häufig 2: häufig 3: manchmal 4: selten 5: sehr selten bzw. nie [-90: keine Angabe] --af: **goto 26628b** --end--
26628b	--va: **taskrtei** --fn: **26628b** --vb: Routine: einarbeiten --fr: Wie häufig kommt es vor, dass Sie bei Ihrer Arbeit Aufgaben bekommen, in die Sie sich erst einarbeiten müssen? --we: 1: immer bzw. sehr häufig 2: häufig 3: manchmal 4: selten 5: sehr selten bzw. nie [-90: keine Angabe] --af: **goto 26628c** --end--

26628c	--va: **taskrtus** --fn: **26628c** --vb: Routine: auf unvorhergesehene Situationen reagieren --fr: Wie häufig müssen Sie bei Ihrer Arbeit im Betrieb auf Situationen reagieren, die Sie nicht vorhersehen konnten? --we: 1: immer bzw. sehr häufig 2: häufig 3: manchmal 4: selten 5: sehr selten bzw. nie [-90: keine Angabe] --af: **goto 26628d** --end--
26628d	--va: **taskrtwa** --fn: **26628d** --vb: Routine: wechselnde Aufgaben --fr: Wie häufig wechseln die Aufgaben, die Sie bei Ihrer Arbeit im Betrieb erledigen müssen? --we: 1: immer bzw. sehr häufig 2: häufig 3: manchmal 4: selten 5: sehr selten bzw. nie [-90: keine Angabe] --af: **goto 26628e** --end--

26628e	--va: **taskrtn** --fn: **26628e** --vb: Routine: neue Dinge tun --fr: Wie häufig müssen Sie im Rahmen Ihrer Ausbildung im Betrieb Dinge tun, die Sie bisher nicht getan haben? --we: 1: immer bzw. sehr häufig 2: häufig 3: manchmal 4: selten 5: sehr selten bzw. nie [-90: keine Angabe] --af: **goto 26628f** --end--
26628f	--va: **taskrte** --fn: **26628f** --vb: Routine: Einzelheiten vorgegeben --fr: Wie häufig kommt es vor, dass Ihnen bis in alle Einzelheiten vorgegeben ist, wie Sie Ihre Arbeit im Betrieb erledigen müssen? --we: 1: immer bzw. sehr häufig 2: häufig 3: manchmal 4: selten 5: sehr selten bzw. nie [-90: keine Angabe] --af: **goto 26630** --end--

26630	--va: **taskas** --fn: **26630** --vb: Autonomie: Arbeit selbst einteilen --fr: Wie häufig können Sie sich Ihre Arbeit im Betrieb selbst einteilen? --we: 1: immer bzw. sehr häufig 2: häufig 3: manchmal 4: selten 5: sehr selten bzw. nie [-90: keine Angabe] --af: **goto 26631** --end--
26631	--va: **taskaa** --fn: **26631** --vb: Autonomie: neue Aufgaben suchen --fr: Wie häufig haben Sie in Ihrer Arbeit im Betrieb die Möglichkeit, sich selbst immer wieder neue Aufgaben zu suchen? --we: 1: immer bzw. sehr häufig 2: häufig 3: manchmal 4: selten 5: sehr selten bzw. nie [-90: keine Angabe] --af: **goto 26632** --end--

26632	--va: **taskat** --fn: **26632** --vb: Autonomie: Arbeitstempo --fr: Wie häufig können Sie Ihr Arbeitstempo im Betrieb selbst bestimmen? --we: 1: immer bzw. sehr häufig 2: häufig 3: manchmal 4: selten 5: sehr selten bzw. nie [-90: keine Angabe] --af: **goto 26633** --end--
26633	--va: **taskaq** --fn: **26633** --vb: Autonomie: Überprüfung Qualität --fr: Wie häufig wird die Qualität Ihrer Arbeit im Betrieb überprüft? --we: 1: immer bzw. sehr häufig 2: häufig 3: manchmal 4: selten 5: sehr selten bzw. nie [-90: keine Angabe] --af: **goto 26634** --end--

26634	--va: **taskif** --fn: **26634** --vb: Interaktion: Qualität prüfen --fr: Wie häufig müssen Sie im Rahmen Ihrer Ausbildung im Betrieb die Qualität der Arbeit anderer überprüfen? --we: 1: immer bzw. sehr häufig 2: häufig 3: manchmal 4: selten 5: sehr selten bzw. nie [-90: keine Angabe] --af: **goto 26635** --end--
26635	--va: **taskae** --fn: **26635** --vb: Autonomie: strategische Entscheidungen --fr: Wie häufig sind Sie im Rahmen Ihrer Ausbildung im Betrieb persönlich an wichtigen strategischen Entscheidungen Ihrer Firma beteiligt, z. B. hinsichtlich der hergestellten Produkte und Dienstleistungen, der Beschäftigtenzahl oder der Finanzen? --we: 1: immer bzw. sehr häufig 2: häufig 3: manchmal 4: selten 5: sehr selten bzw. nie [-90: keine Angabe] --af: **goto 26636** --end--

26636	--va: **taskks** --fn: **26636** --vb: Körperliche Anstrengung: Stehen --fr: Bitte denken Sie nun an die körperlichen Aktivitäten, die Sie im Rahmen Ihrer Ausbildung im Betrieb regelmäßig ausüben müssen. Wie häufig müssen Sie bei der Arbeit mindestens zwei Stunden am Stück stehen? --in: <<Hier ist nicht gemeint, wenn man auf dem Weg zur oder von der Arbeit steht (z. B. im Bus oder der Bahn), sondern nur, wenn man bei der Arbeit stehen muss.>> --we: 1: immer bzw. sehr häufig 2: häufig 3: manchmal 4: selten 5: sehr selten bzw. nie [-90: keine Angabe] --af: **goto 26637** --end--
26637	--va: **taskkl** --fn: **26637** --vb: Körperliche Anstrengung: Laufen/Radfahren --fr: Wie häufig müssen Sie bei der Arbeit im Betrieb längere Strecken gehen, laufen oder mit dem Rad fahren? --in: <<Hier ist nicht gemeint, wenn man den Weg zur oder von der Arbeit mit dem Rad oder zu Fuß zurücklegt, sondern nur, wenn man bei der Arbeit laufen (wie z. B. Briefträger) oder mit dem Rad fahren muss (z. B. Fahrradkurier).>> --we: 1: immer bzw. sehr häufig 2: häufig 3: manchmal 4: selten 5: sehr selten bzw. nie [-90: keine Angabe] --af: **goto 26638** --end--

26638	--va: **taskkh** --fn: **26638** --vb: Körperliche Anstrengung: Heben --fr: Wie häufig müssen Sie im Rahmen Ihrer Ausbildung im Betrieb eine Last von mindestens 10 kg heben oder tragen? --we: 1: immer bzw. sehr häufig 2: häufig 3: manchmal 4: selten 5: sehr selten bzw. nie [-90: keine Angabe] --af: **goto 26639** --end--
26639	--va: **taskku** --fn: **26639** --vb: Körperliche Anstrengung: Unangenehme Körperhaltung --fr: Wie häufig müssen Sie bei der Arbeit im Betrieb eine unangenehme Körperhaltung einnehmen, wie z. B. über dem Kopf arbeiten, sich bücken, kriechen, liegen, knien oder hocken? --we: 1: immer bzw. sehr häufig 2: häufig 3: manchmal 4: selten 5: sehr selten bzw. nie [-90: keine Angabe] --af: **goto 26640** --end--

26640	--va: **taskkhi** --fn: **26640** --vb: Körperliche Anstrengung: Hitze/Kälte --fr: Wie häufig sind Sie bei der Arbeit im Betrieb großer Hitze oder Kälte ausgesetzt? --we: 1: immer bzw. sehr häufig 2: häufig 3: manchmal 4: selten 5: sehr selten bzw. nie [-90: keine Angabe] --af: **goto 26642** --end--
26642	--va: **taskik** --fn: **26642** --vb: Interaktion: Kundenkontakt --fr: Wie häufig haben Sie bei Ihrer Arbeit im Betrieb auch mit Menschen zu tun, die nicht Ihre Kollegen sind, also z. B. mit Kunden, mit Klienten, mit Patienten oder mit der Öffentlichkeit? --we: 1: immer bzw. sehr häufig 2: häufig 3: manchmal 4: selten 5: sehr selten bzw. nie [-90: keine Angabe] --af: **goto 26643** --end--

26643	--va: **taskia** --fn: **26643** --vb: Interaktion: einfache Auskünfte --fr: Wie häufig müssen Sie im Rahmen Ihrer Ausbildung im Betrieb anderen Menschen einfache Auskünfte erteilen? --we: 1: immer bzw. sehr häufig 2: häufig 3: manchmal 4: selten 5: sehr selten bzw. nie [-90: keine Angabe] --af: **goto 26644** --end--
26644	--va: **taskib** --fn: **26644** --vb: Interaktion: Beraten --fr: Wie häufig müssen Sie im Rahmen Ihrer Ausbildung im Betrieb andere Menschen beraten, z. B. in Finanz- oder Rechtsfragen? --we: 1: immer bzw. sehr häufig 2: häufig 3: manchmal 4: selten 5: sehr selten bzw. nie [-90: keine Angabe] --af: **goto 26645** --end--

26645	--va: **taskih** --fn: **26645** --vb: Interaktion: Beistand --fr: Wie häufig müssen Sie im Rahmen Ihrer Ausbildung im Betrieb anderen Menschen Beistand leisten oder ihnen bei ihren persönlichen Problemen helfen? --we: 1: immer bzw. sehr häufig 2: häufig 3: manchmal 4: selten 5: sehr selten bzw. nie [-90: keine Angabe] --af: **goto 26646** --end--
26646	--va: **taskiu** --fn: **26646** --vb: Interaktion: Unterrichten/Ausbilden --fr: Wie häufig müssen Sie im Rahmen Ihrer Ausbildung im Betrieb andere Menschen unterrichten oder ausbilden? --we: 1: immer bzw. sehr häufig 2: häufig 3: manchmal 4: selten 5: sehr selten bzw. nie [-90: keine Angabe] --af: **goto 26647** --end--

26647	--va: **taskig** --fn: **26647** --vb: Interaktion: Bewerbungsgespräche --fr: Wie häufig müssen Sie im Rahmen Ihrer Ausbildung im Betrieb Gespräche mit Antragstellern oder Bewerbern führen, z. B. mit Menschen, die einen Kredit beantragen oder sich um Sozialleistungen, um einen Arbeitsplatz oder Ähnliches bewerben? --we: 1: immer bzw. sehr häufig 2: häufig 3: manchmal 4: selten 5: sehr selten bzw. nie [-90: keine Angabe] --af: **goto 26650Z** --end--
26650Z	--va: **[ZS] ztask2** --fn: **26650Z** --vb: Zeitstempel 2 Tasks --fr: [ZS] Zeitstempel 2 Tasks --af: **if (h_cohort = 4) goto 55312Z (Feedbackmodul_SC4)** **if (h_cohort = 3) goto 55312Z (Feedbackmodul_SC3)** --end--

	--st: **Feedbackmodul_SC3 Online B133** **Grundlage: Feldversion V2 B132** **Version 1.02** **Stand: 14.05.2019** --end--
55312Z	--va: **[ZS] zend_1** --fn: **55312Z** --vb: Zeitstempel 1 Feedback --fr: [ZS] Zeitstempel 1 Feedback --af: **goto 55312** --ef: **Modul Online-AddOn_SC3: 55108b = 5** **Modul Task_SC3_SC4: alle** **Modul Studierende_SC3_SC4: alle** **Modul K11_SC3: alle** **Modul K12/13_SC3: alle** --end--
55312	--va: **caseid** --fn: **55312** --vb: Personennummer --fr: [AUTO] Personennummer --af: **goto 55312a** --end--

55312a	--va: **egend** --fn: **55312a** --vb: Nutzung Endgerät Ende Online-Befragung --fr: Nun noch einige Fragen zu dieser Online-Befragung: Welches der folgenden Geräte nutzen Sie gerade für die Online-Befragung? --in: Bitte nur eine Antwort anklicken. --we: 1: Stationärer Computer/PC 2: Laptop/Notebook 3: Tablet 4: Smartphone 5: Fernseher mit Internetzugang 6: Anderes Gerät **[NCS: 55312b]** [-90: keine Angabe] --af: **if (55312a = 6) goto 55312b** **if (55312a <> 6) goto 55312c** --end--
55312b	--va: **egend_o** --fn: **55312b** --vb: Nutzung Endgerät Ende Online-Befragung, offen --fr: **[NCS]** Bitte eintragen. --we: **OFFEN:** _ [-90: keine Angabe] --af: **goto 55312c** --end--

55312c	--va: **egunt** --fn: **55312c** --vb: Unterbrechung(en) Online-Befragung --fr: Haben Sie die Online-Befragung zwischenzeitlich unterbrochen und zu einem späteren Zeitpunkt fortgeführt? --in: Bitte nur eine Antwort anklicken. --we: 1: Nein, nicht unterbrochen. 2: Ja, 1-mal unterbrochen. 3: Ja, 2-mal unterbrochen. 4: Ja, 3-mal unterbrochen. 5: Ja, mehr als 3-mal unterbrochen. [-90: keine Angabe] --af: **if (55312c = 2 to 5) goto 55312d** **if (55312c = 1, -90) goto 55312eZ** --end--
55312d	--va: **egst** --fn: **55312d** --vb: Nutzung Endgerät Start Online-Befragung --fr: Mit welchem der folgenden Geräte haben Sie die Online-Befragung zum ersten Mal aufgerufen? --in: Bitte nur eine Antwort anklicken. --we: 1: Stationärer Computer/PC 2: Laptop/Notebook 3: Tablet 4: Smartphone 5: Fernseher mit Internetzugang 6: Anderes Gerät **[NCS: 55312e]** [-90: keine Angabe] --af: **if (55312d = 6) goto 55312e** **if (55312d <> 6) goto 55312eZ** --end--

55312e	--va: **egst_o** --fn: **55312e** --vb: Nutzung Endgerät Start Online-Befragung, offen --fr: **[NCS]** Bitte eintragen*.* --we: **OFFEN: _** [-90: keine Angabe] --af: **goto 55312eZ** --end--
55312eZ	--va: **[ZS] zend_1a** --fn: **55312eZ** --vb: Zeitstempel 1a Feedback --fr: [ZS] Zeitstempel 1a Feedback --af: **goto 55311a** --end--
55311a	--va: **Q94_K12_a** --fn: **55311a** --vb: Feedback pro --fr: Was hat Ihnen an diesem Fragebogen gefallen? --we: OFFEN: _ [-90: keine Angabe] --af: **goto 55311b** --end--
55311b	--va: **Q94_K12_b** --fn: **55311b** --vb: Feedback contra --fr: Was hat Ihnen an diesem Fragebogen nicht gefallen? --we: OFFEN: _ [-90: keine Angabe] --af: **goto 55314Z** --end--

55314Z	--va: **[ZS] zend_2** --fn: **55314Z** --vb: Zeitstempel 2 Feedback --fr: [ZS] Zeitstempel 2 Feedback --end--

4.2 Ablaufplan

Screening-Modul_SC3 Online (1 von 2)

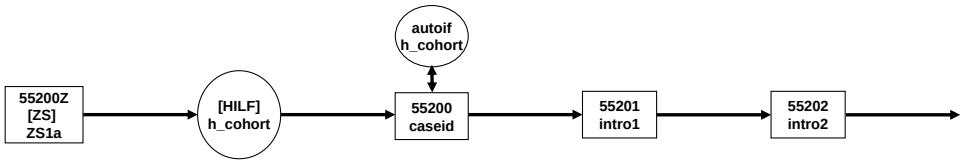

Screening-Modul_SC3 Online (1 von 2)

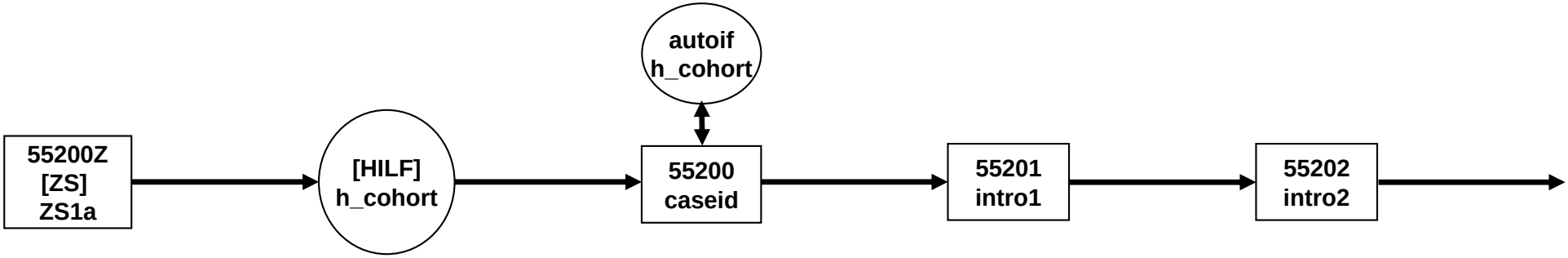

Screening-Modul_SC3 Online (2 von 2)

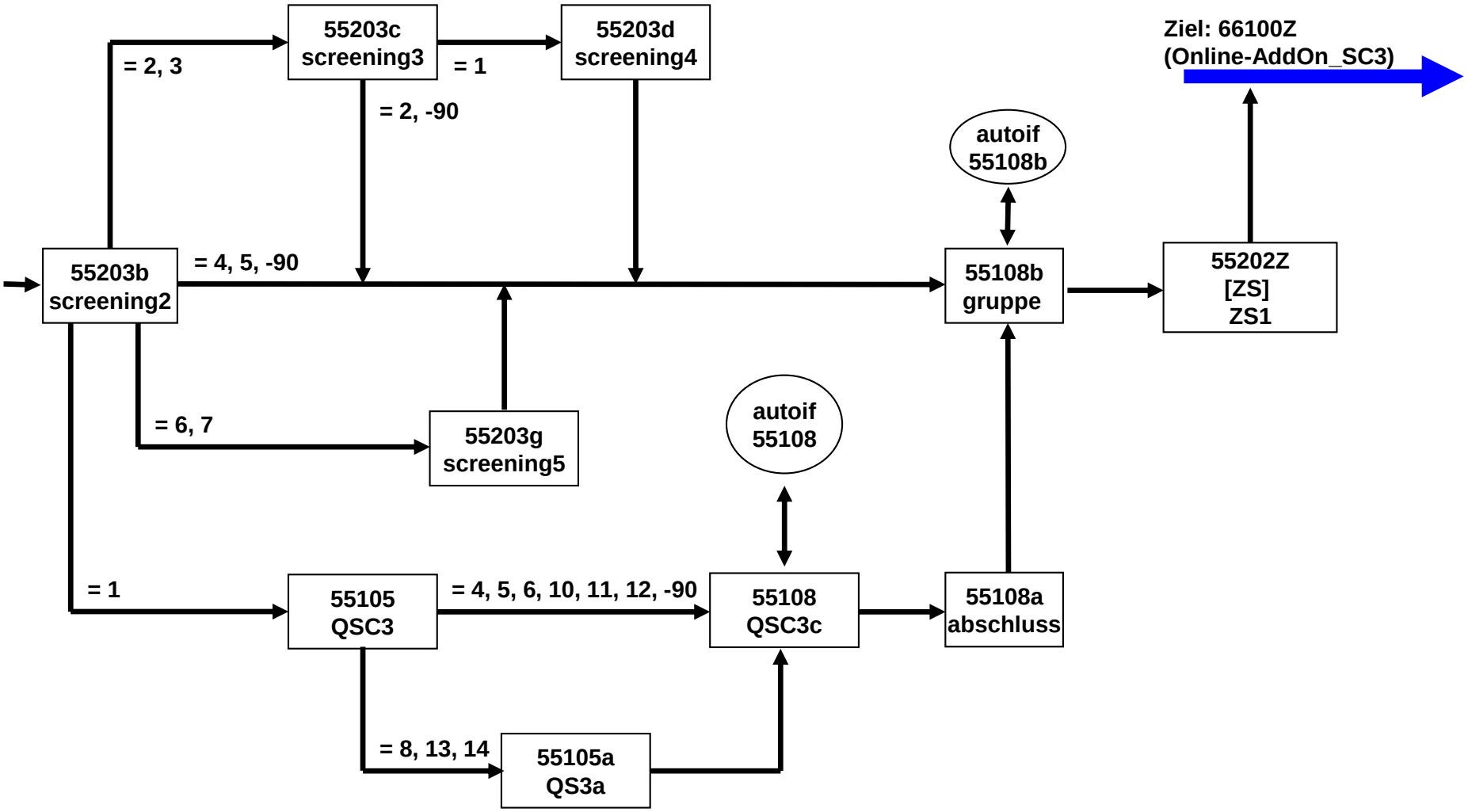

Screening-Modul_SC3 Online (1 von 2)

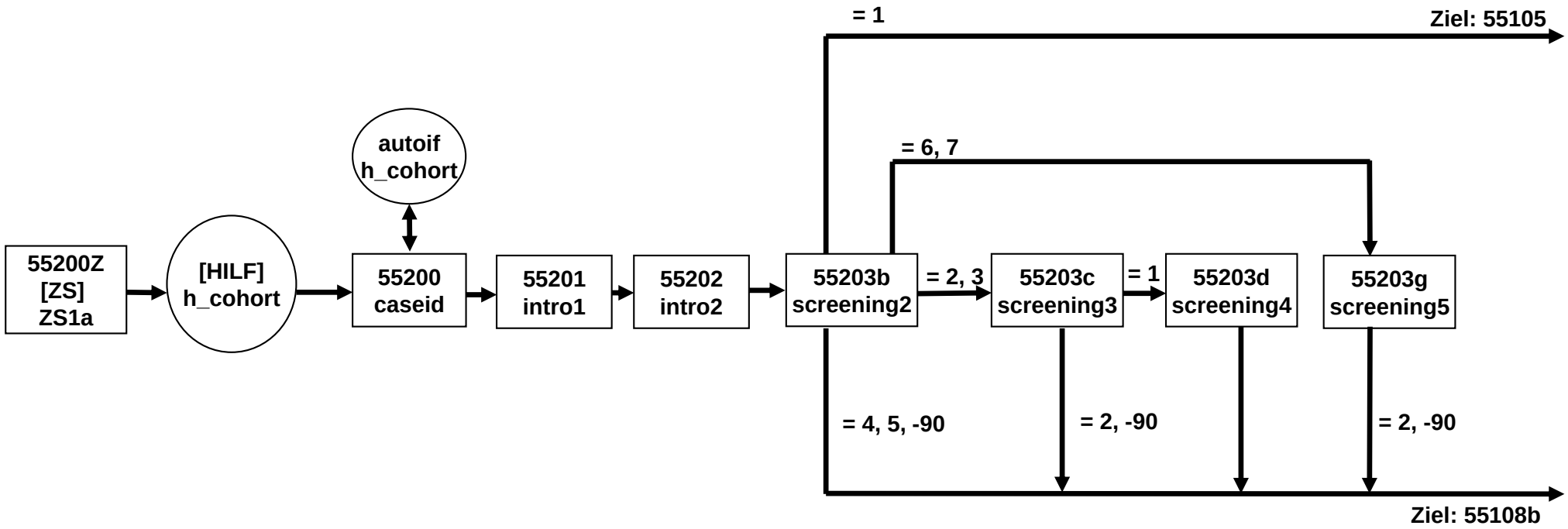

Screening-Modul_SC3 Online (2 von 2)

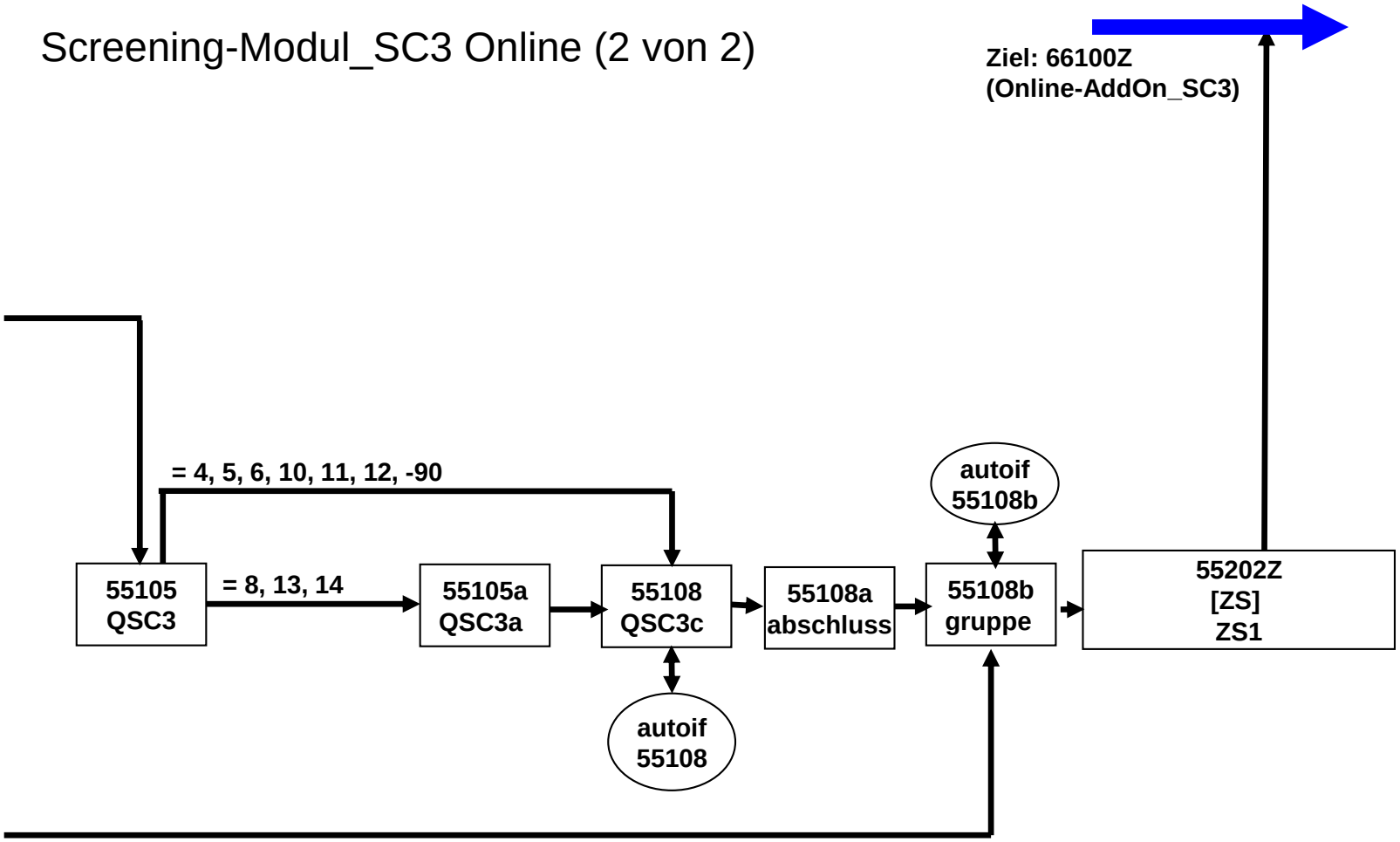

Schulscreening_SC3 Online (1 von 2)

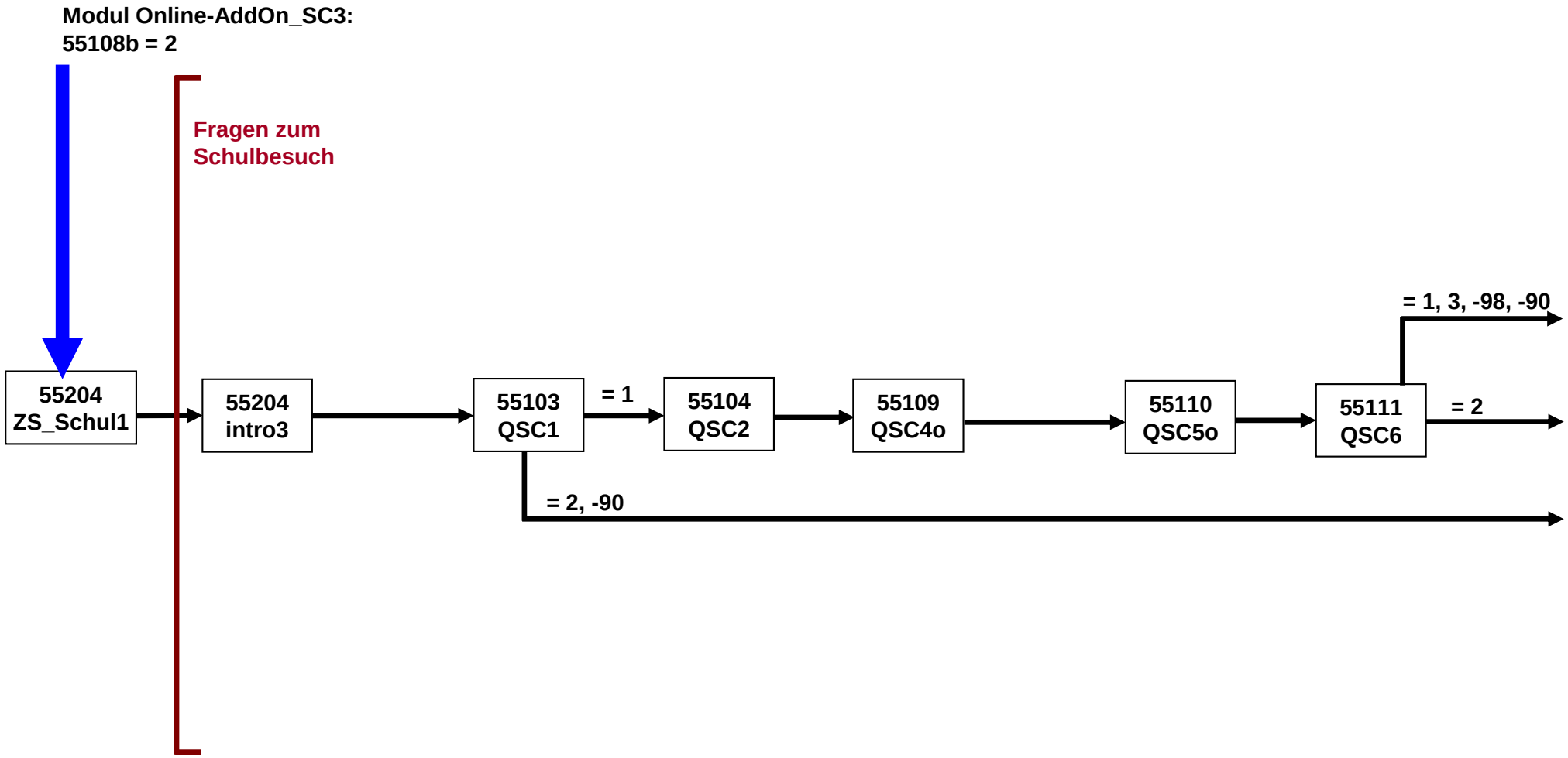

Schulscreening_SC3 Online (2 von 2)

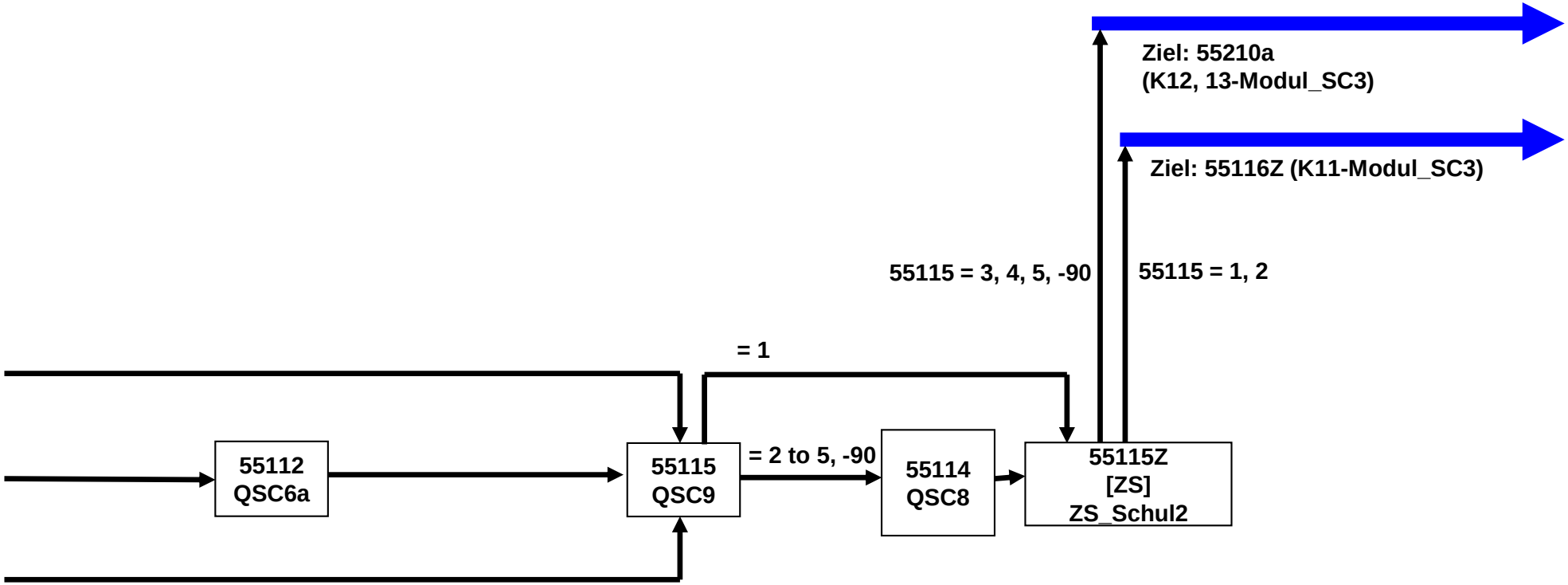

K11 Online_SC3 (1 von 9)

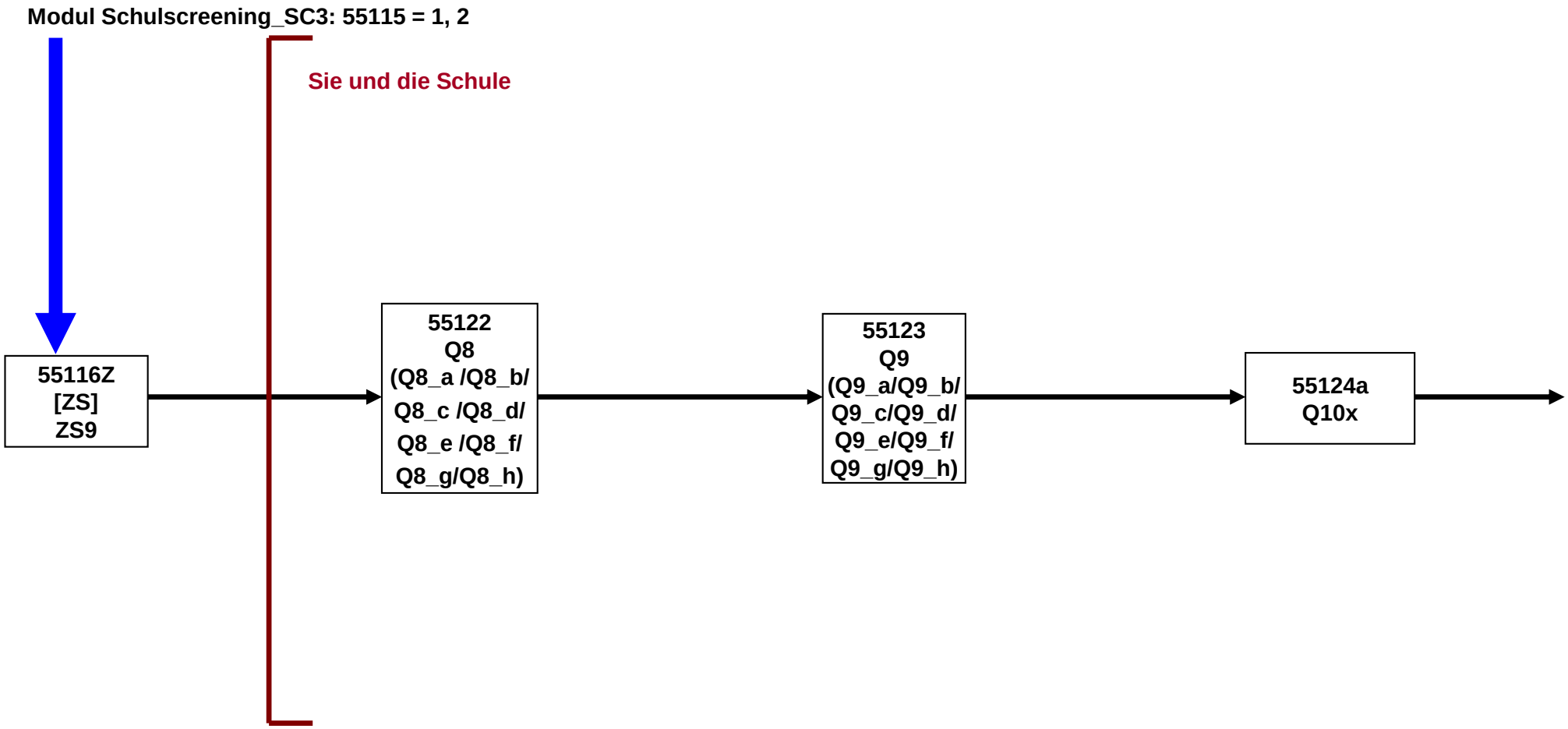

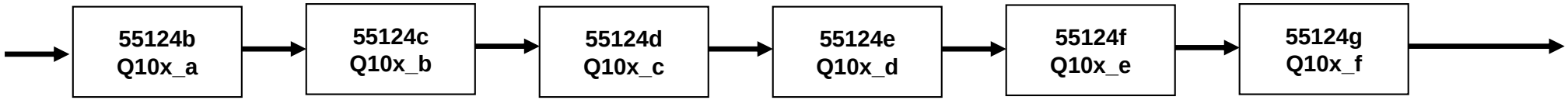
55124b
Q10x_a
55124c
Q10x_b
55124d
Q10x_c
55124e
Q10x_d
55124f
Q10x_e
55124g
Q10x_f

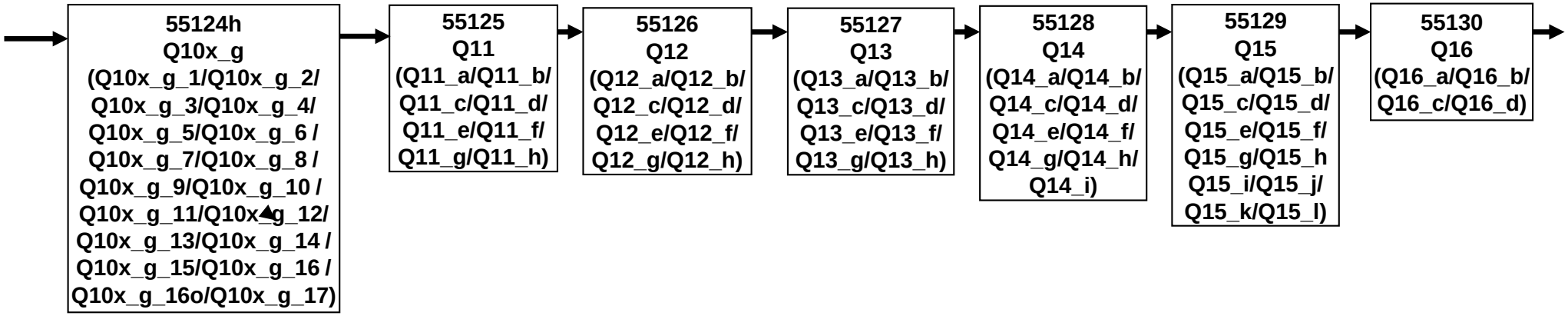
55124h
Q10x_g
(Q10x_g_1/Q10x_g_2/
Q10x_g_3/Q10x_g_4/
Q10x_g_5/Q10x_g_6 /
Q10x_g_7/Q10x_g_8 /
Q10x_g_9/Q10x_g_10 /
Q10x_g_11/Q10x_g_12/
Q10x_g_13/Q10x_g_14 /
Q10x_g_15/Q10x_g_16 /
Q10x_g_16o/Q10x_g_17)
55125
Q11
(Q11_a/Q11_b/
Q11_c/Q11_d/
Q11_e/Q11_f/
Q11_g/Q11_h)
55126
Q12
(Q12_a/Q12_b/
Q12_c/Q12_d/
Q12_e/Q12_f/
Q12_g/Q12_h)
55127
Q13
(Q13_a/Q13_b/
Q13_c/Q13_d/
Q13_e/Q13_f/
Q13_g/Q13_h)
55128
Q14
(Q14_a/Q14_b/
Q14_c/Q14_d/
Q14_e/Q14_f/
Q14_g/Q14_h/
Q14_i)
55129
Q15
(Q15_a/Q15_b/
Q15_c/Q15_d/
Q15_e/Q15_f/
Q15_g/Q15_h
Q15_i/Q15_j/
Q15_k/Q15_l)
55130
Q16
(Q16_a/Q16_b/
Q16_c/Q16_d)

K11 Online_SC3 (4 von 9)

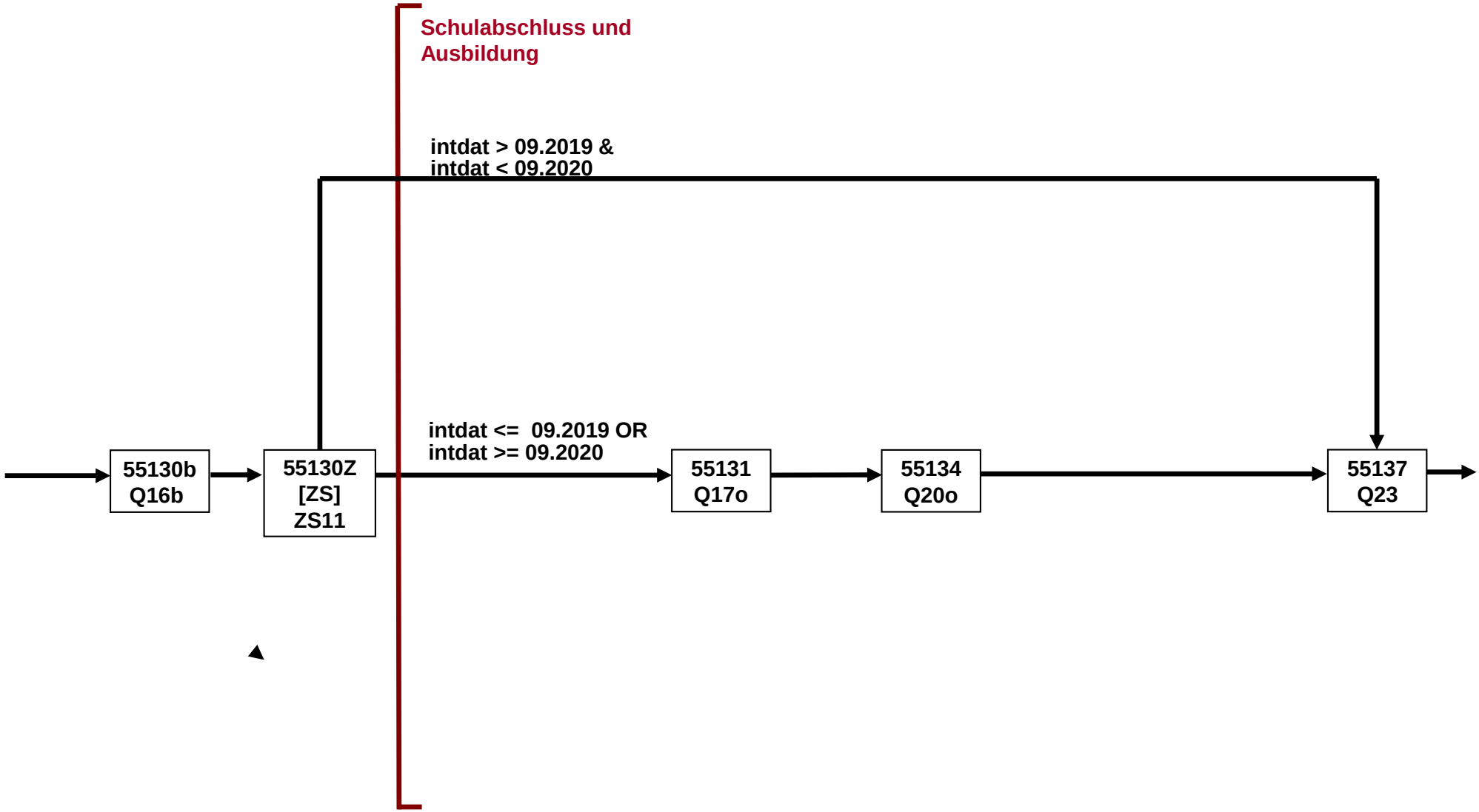

K11 Online_SC3 (5 von 9)

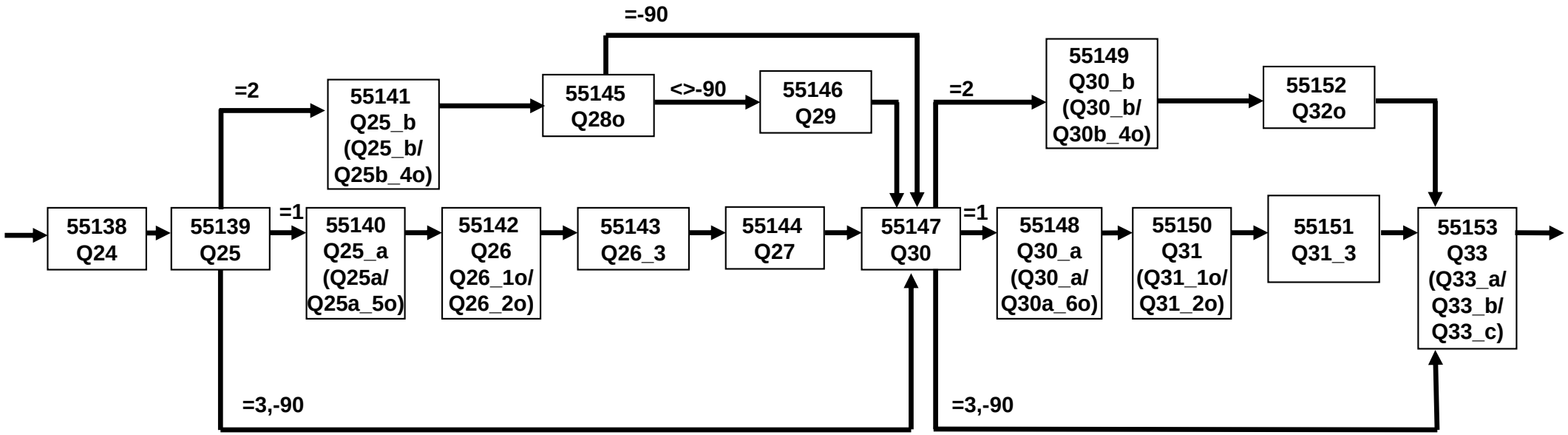

K11 Online_SC3 (6 von 9)

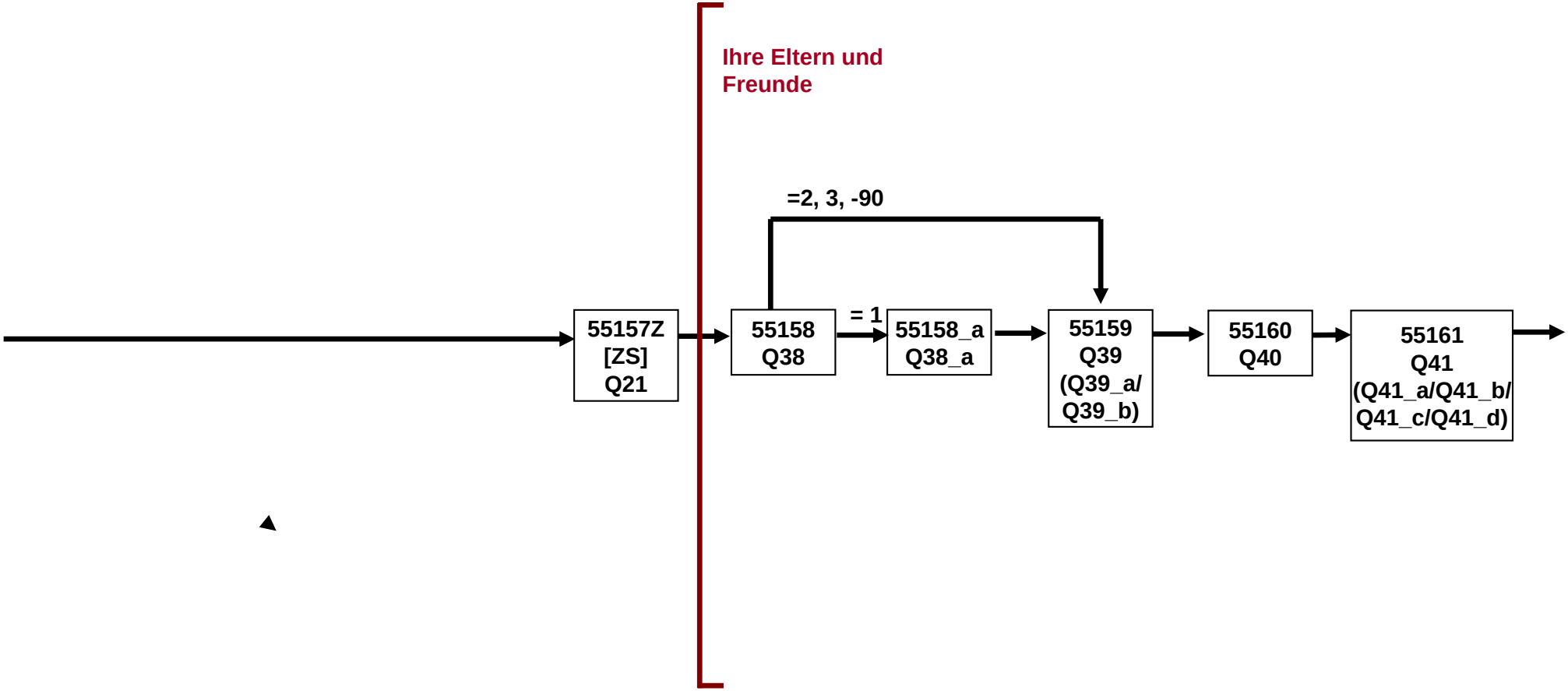

K11 Online_SC3 (7 von 9)

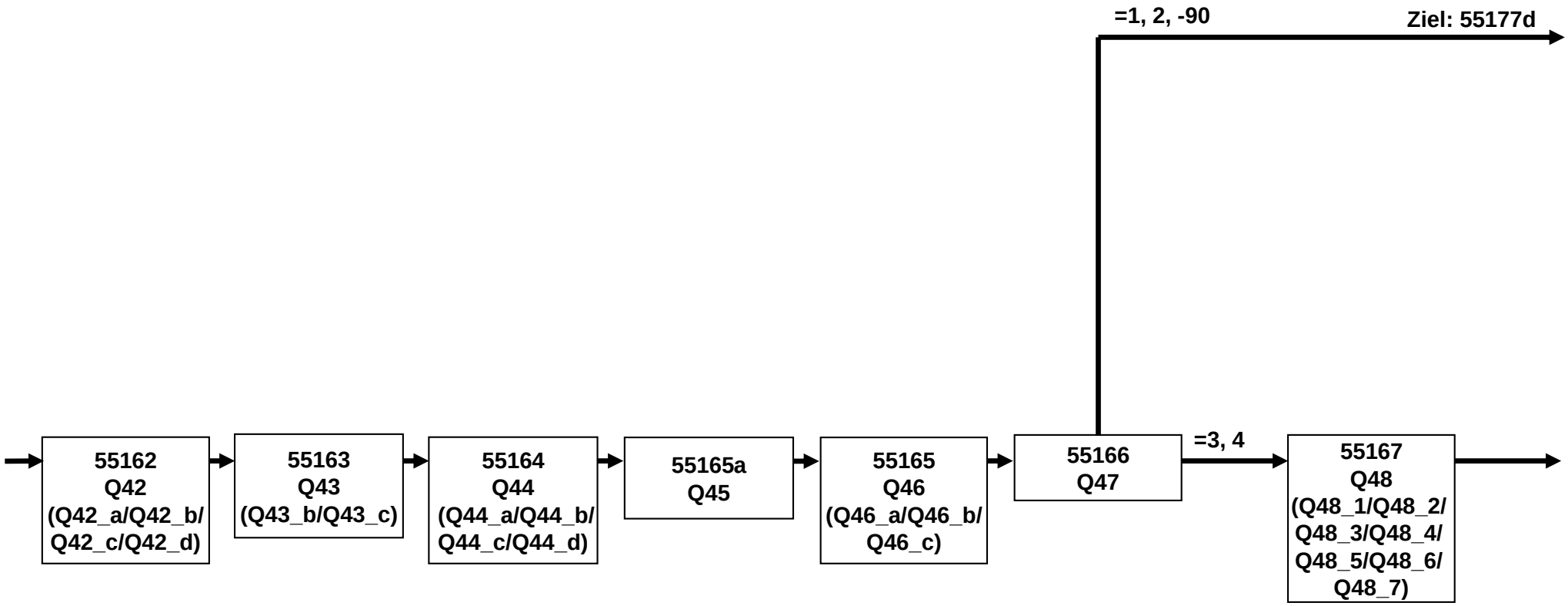

K11 Online_SC3 (8 von 9)

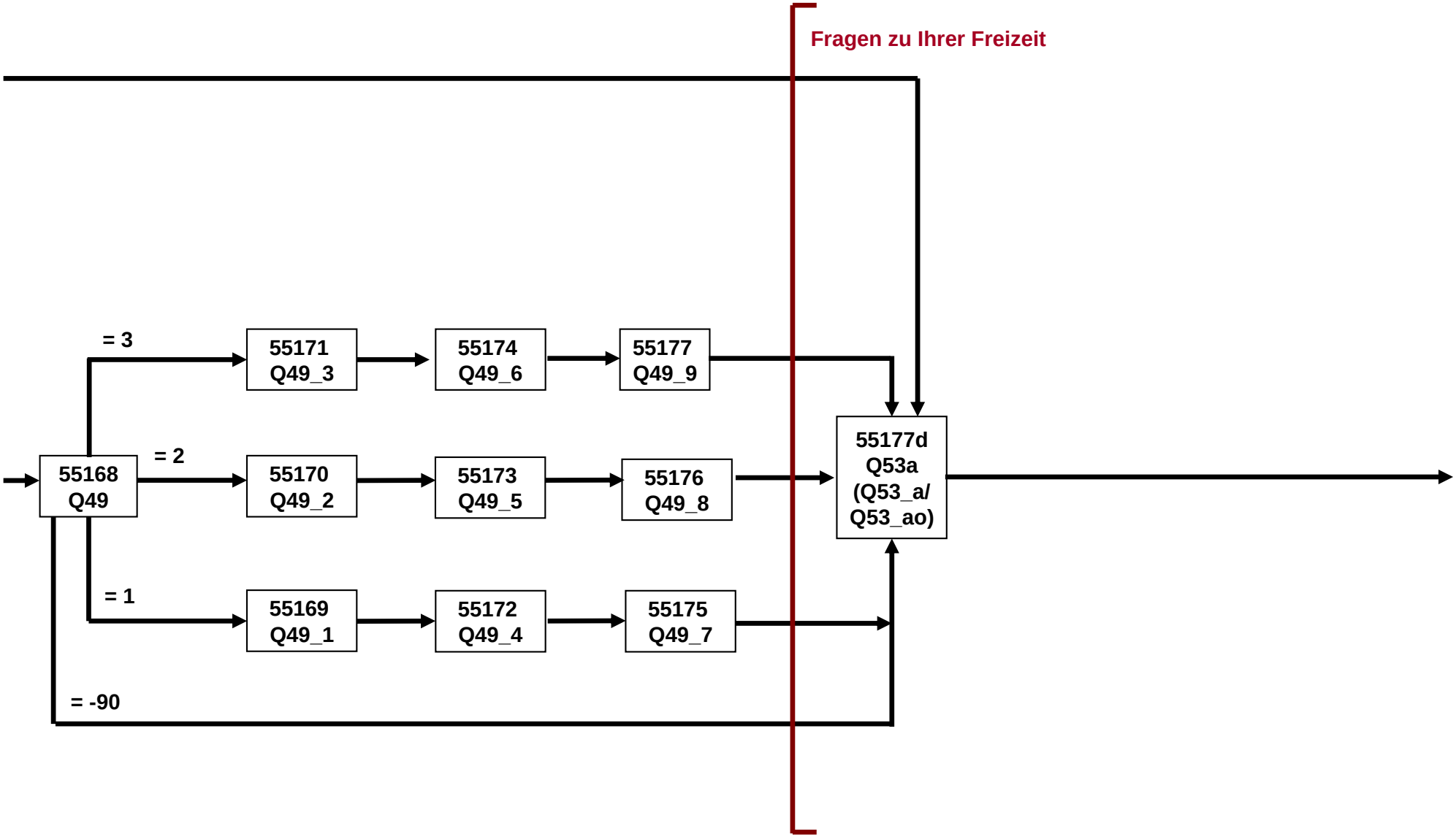

K11 Online_SC3 (9 von 9)

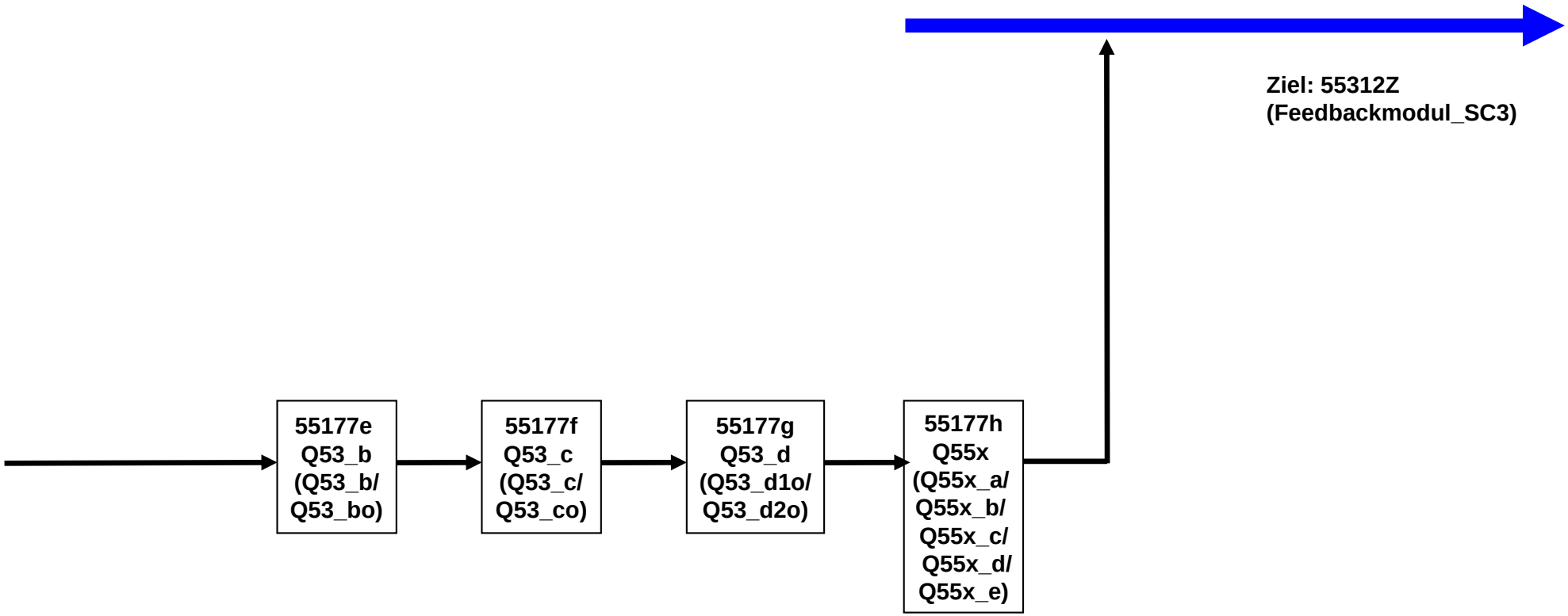

E6 - K12,13-Online_SC3(1 von 30)

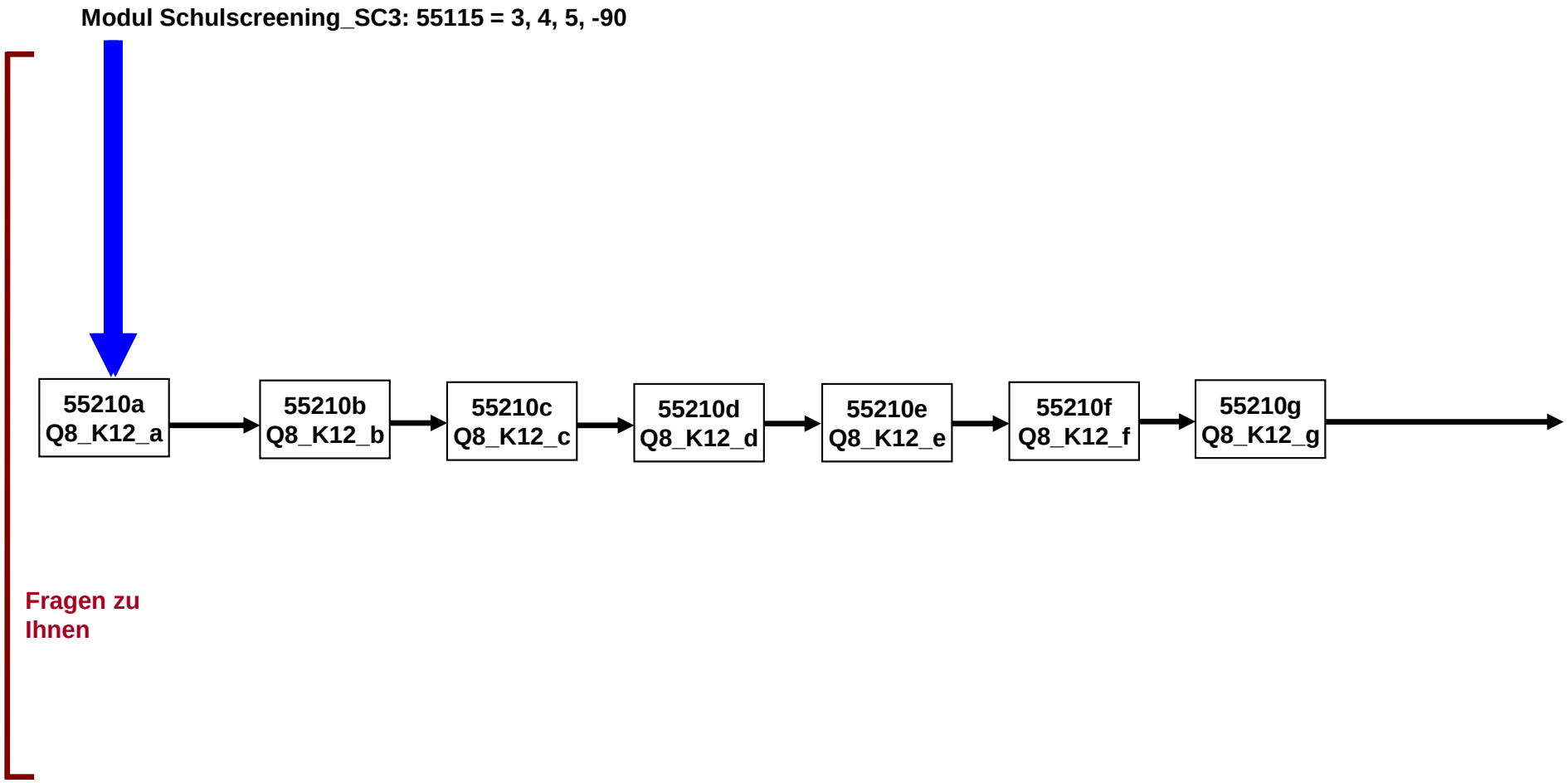

E6 - K12 Online_SC3 (2 von 30)

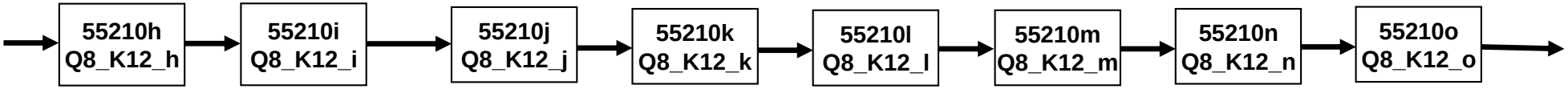

E6 - K12,13-Online_SC3 (3 von 30)

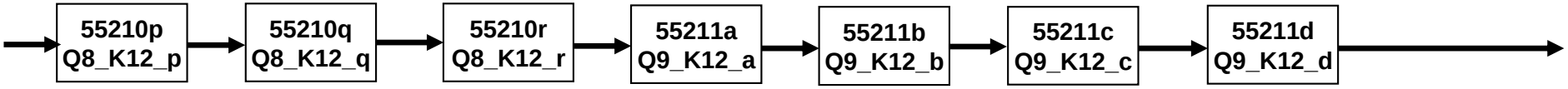

E6 - K12,13-Online_SC3 (4 von 30)

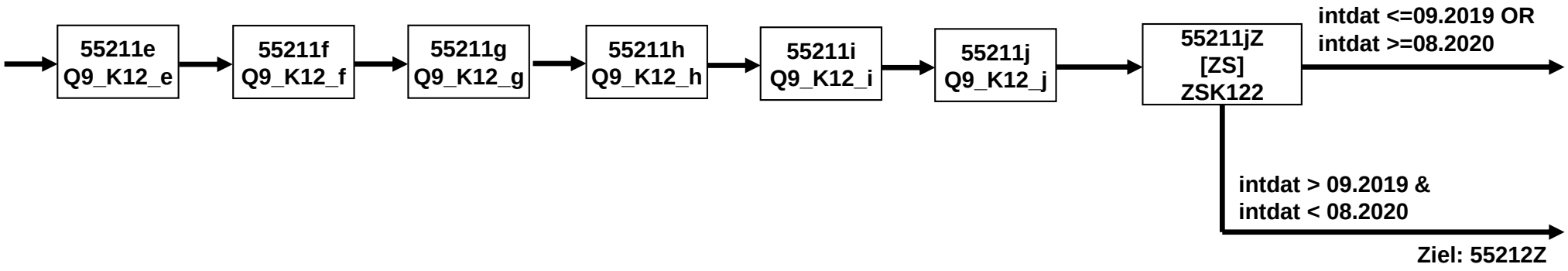

E6 - K12,13-Online_SC3 (5 von 30)

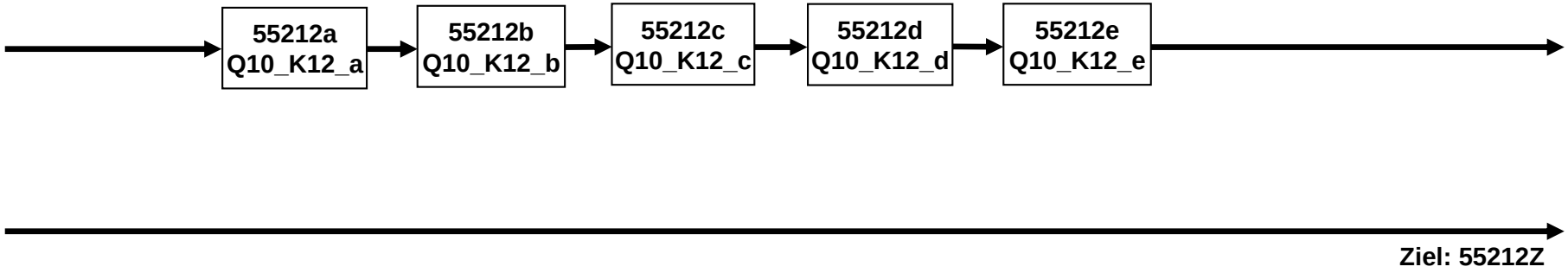

E6 - K12,13-Online_SC3 (6 von 30)

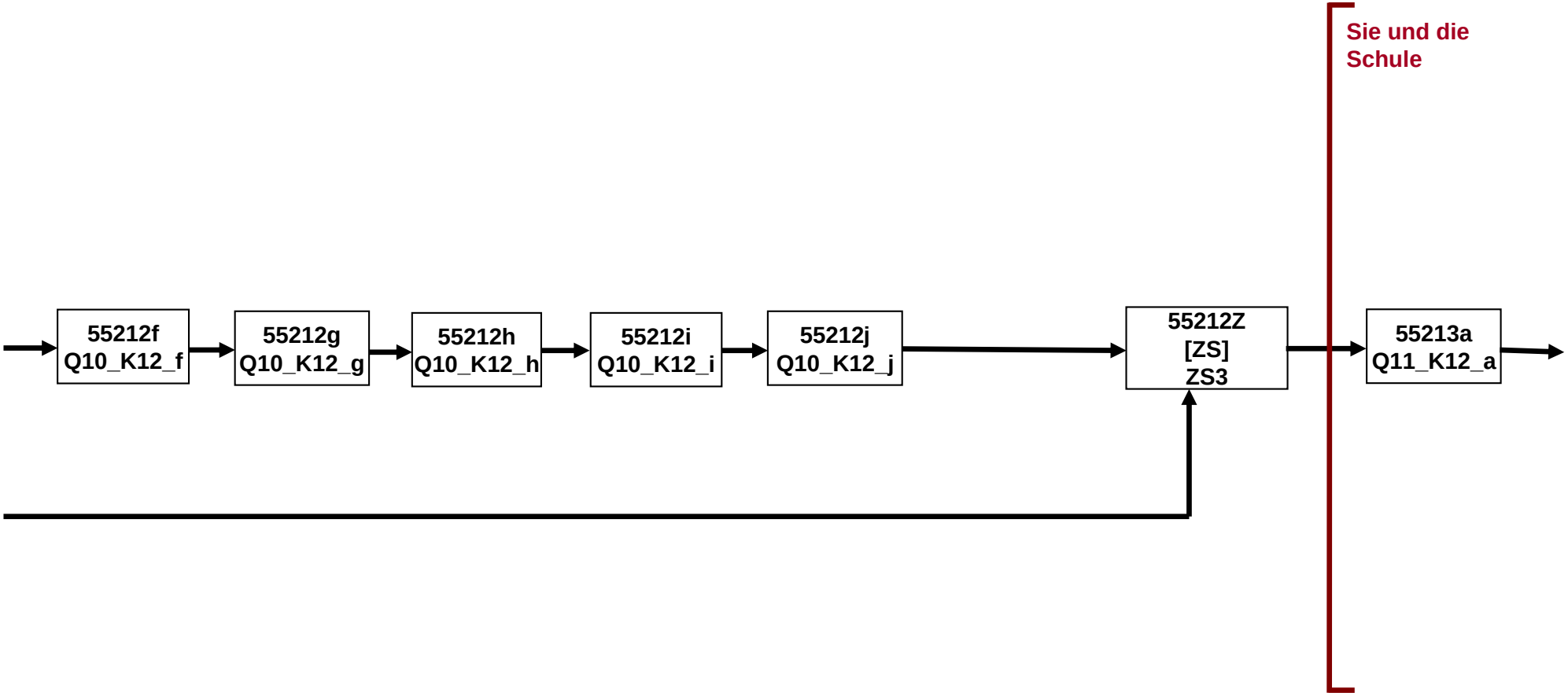

E6 - K12,13-Online_SC3 (7 von 30)

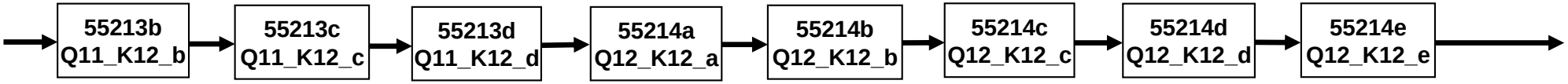

E6 - K12,13-Online_SC3 (8 von 30)

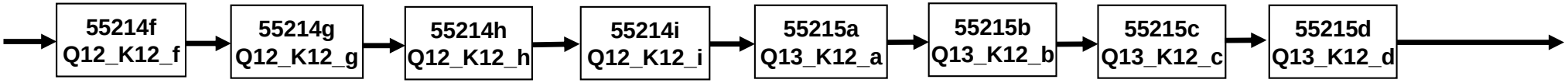

E6 - K12,13-Online_SC3 (9 von 30)

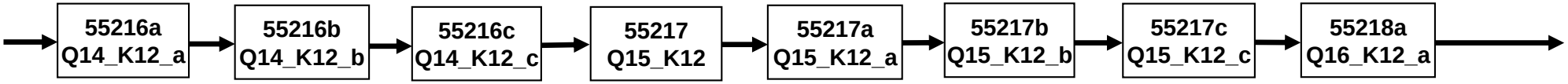

E6 - K12,13-Online_SC3 (10 von 30)

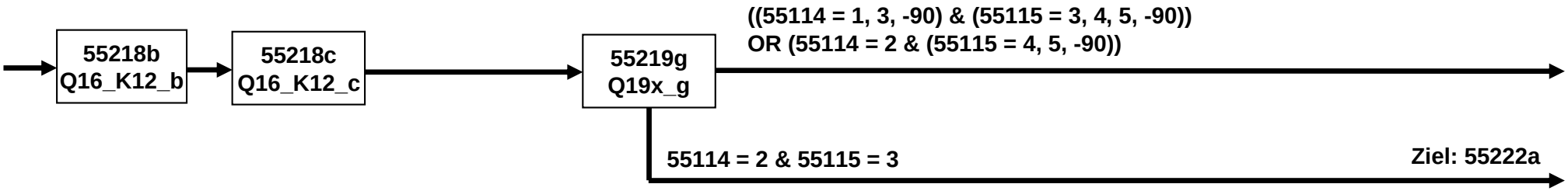

E6 - K12,13-Online_SC3 (11 von 30)

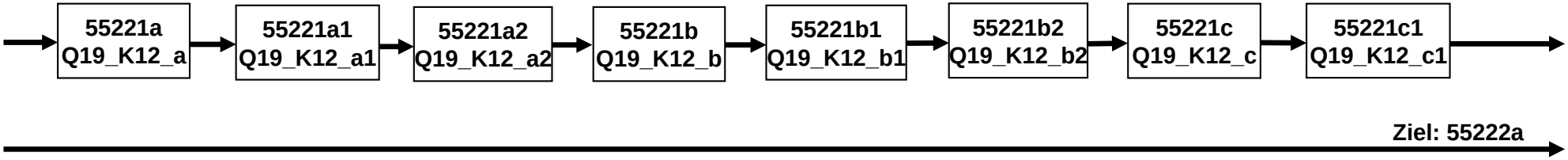

E6 - K12,13-Online_SC3 (12 von 30)

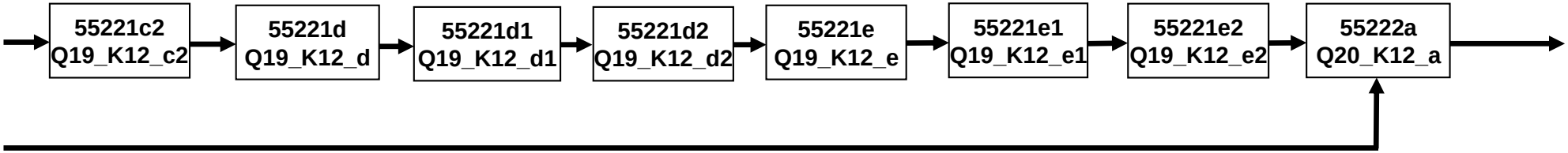

E6 - K12,13-Online_SC3 (13 von 30)

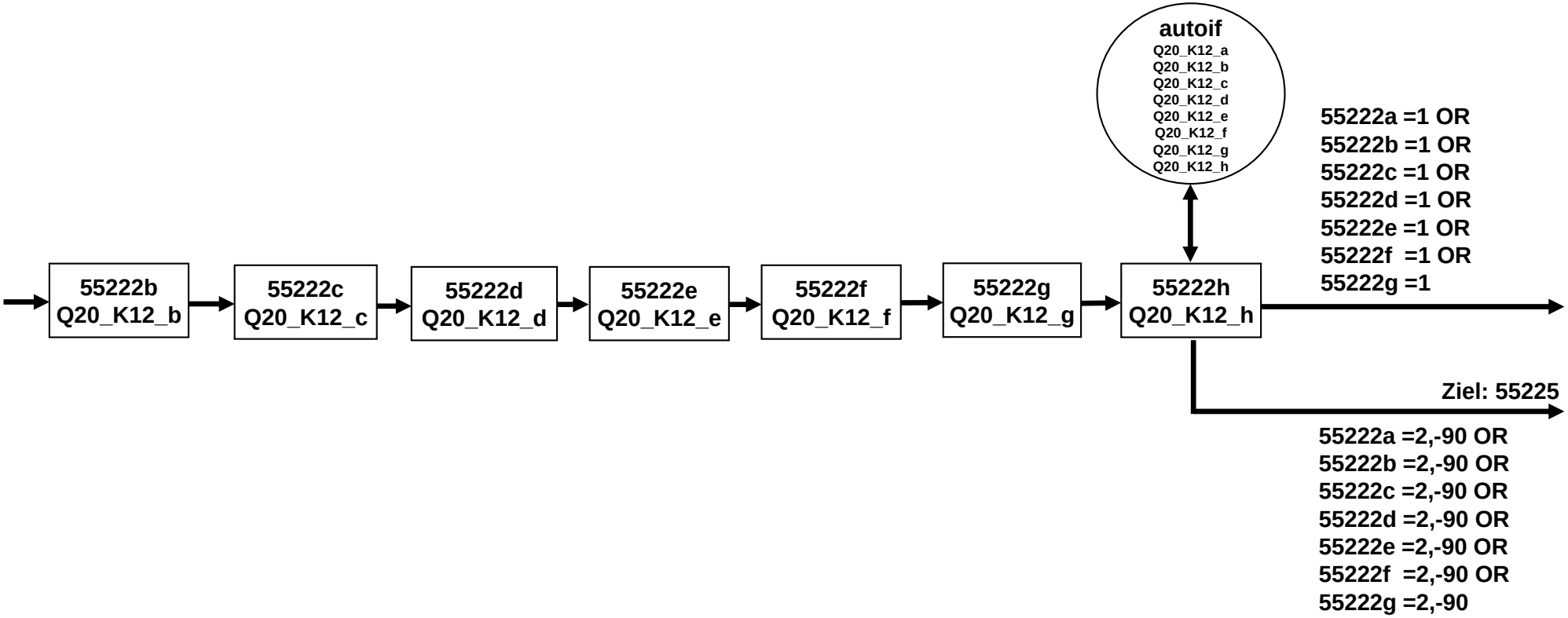

E6 - K12,13-Online_SC3 (14 von 30)

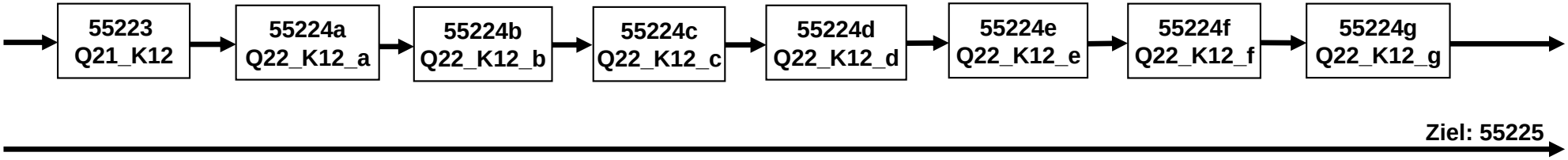

E6 - K12,13-Online_SC3 (15 von 30)

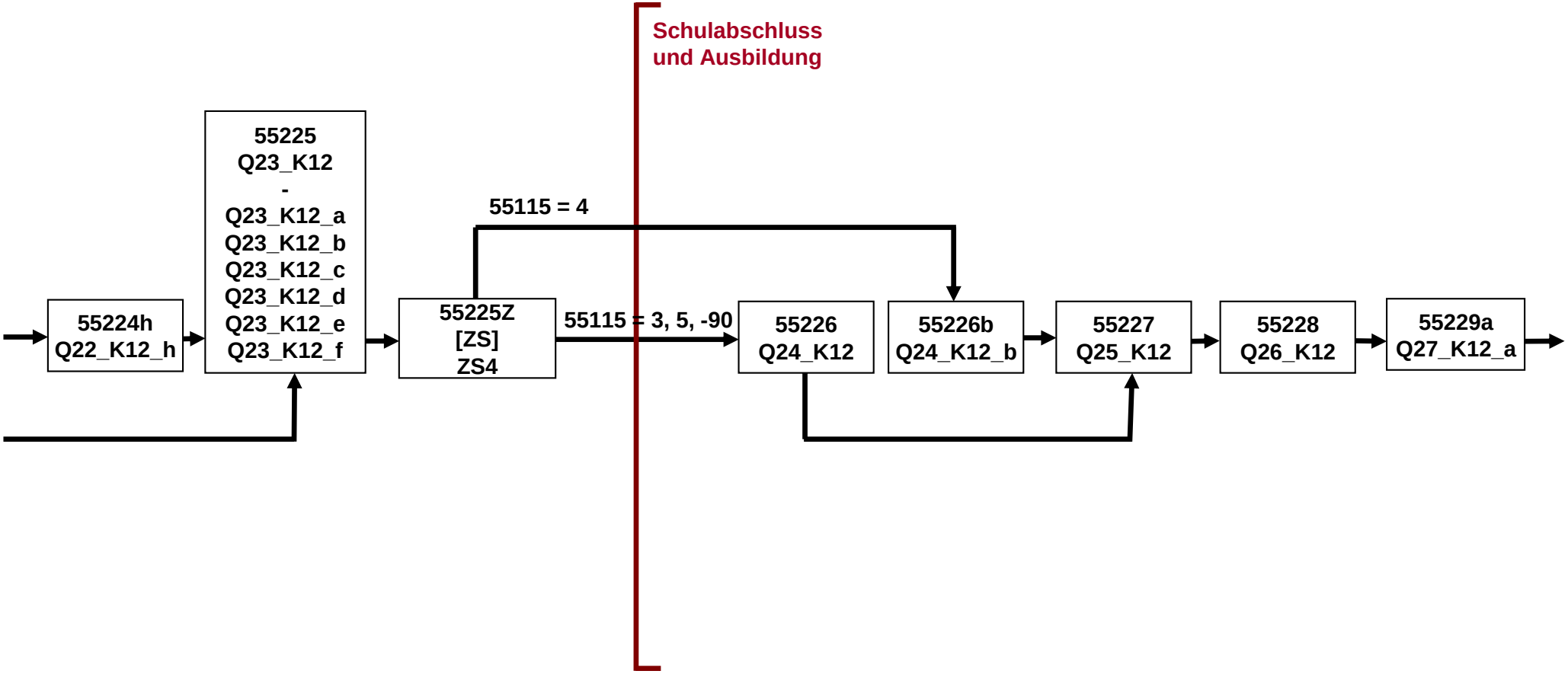

E6 - K12,13-Online_SC3 (16 von 30)

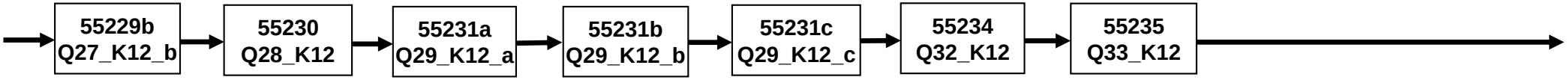

E6 - K12,13-Online_SC3 (17 von 30)

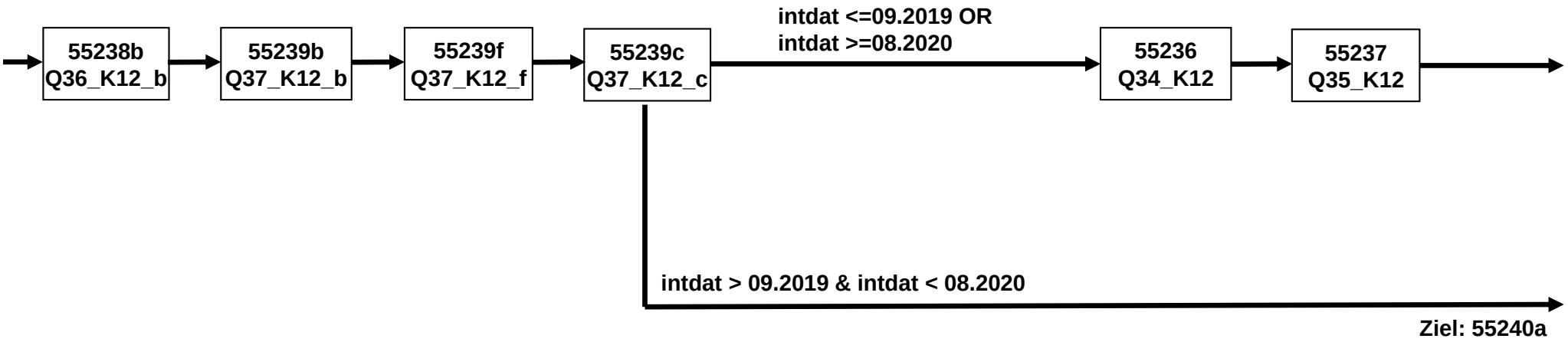

E6 - K12,13-Online_SC3 (18 von 30)

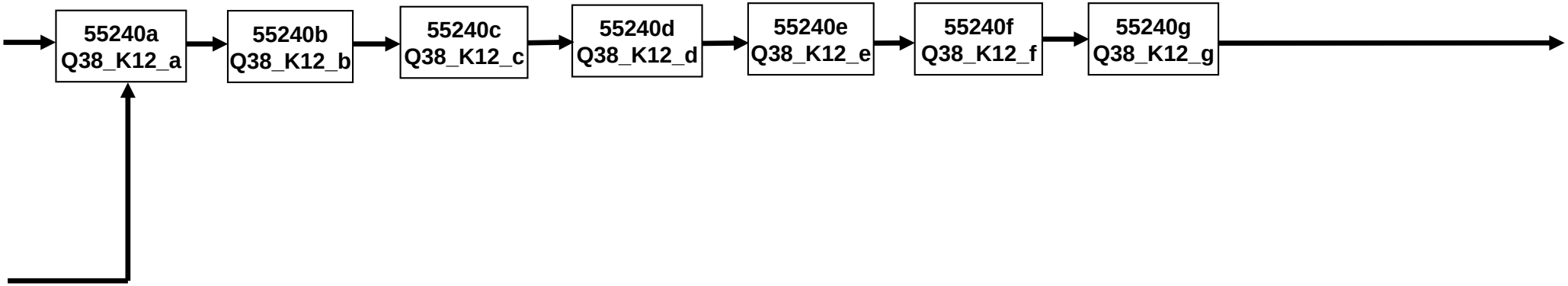

E6 - K12,13-Online_SC3 (19 von 30)

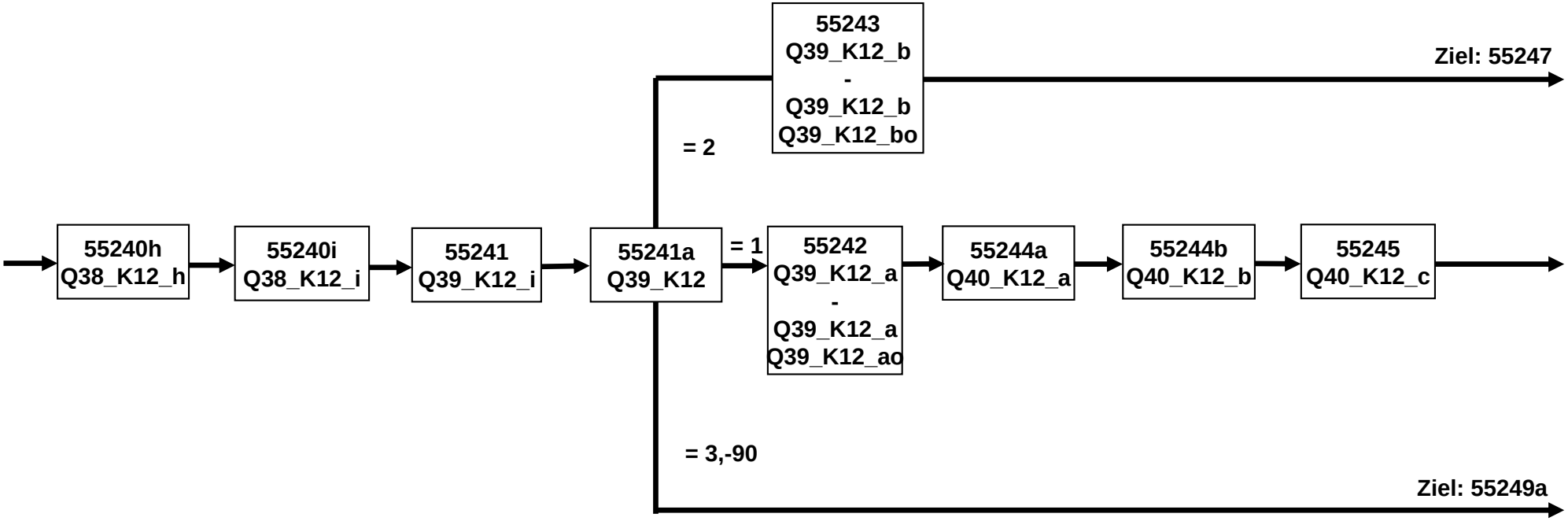

E6 - K12,13-Online_SC3 (20 von 30)

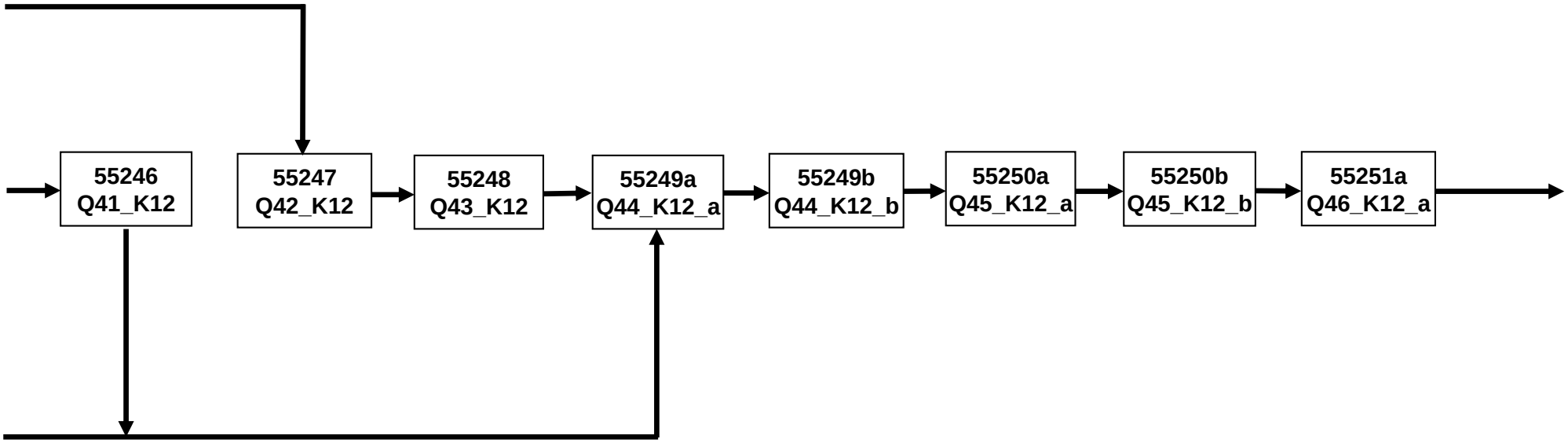

E6 - K12,13-Online_SC3 (21 von 30)

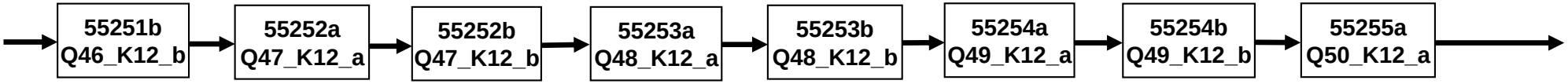

E6 - K12,13-Online_SC3 (22 von 30)

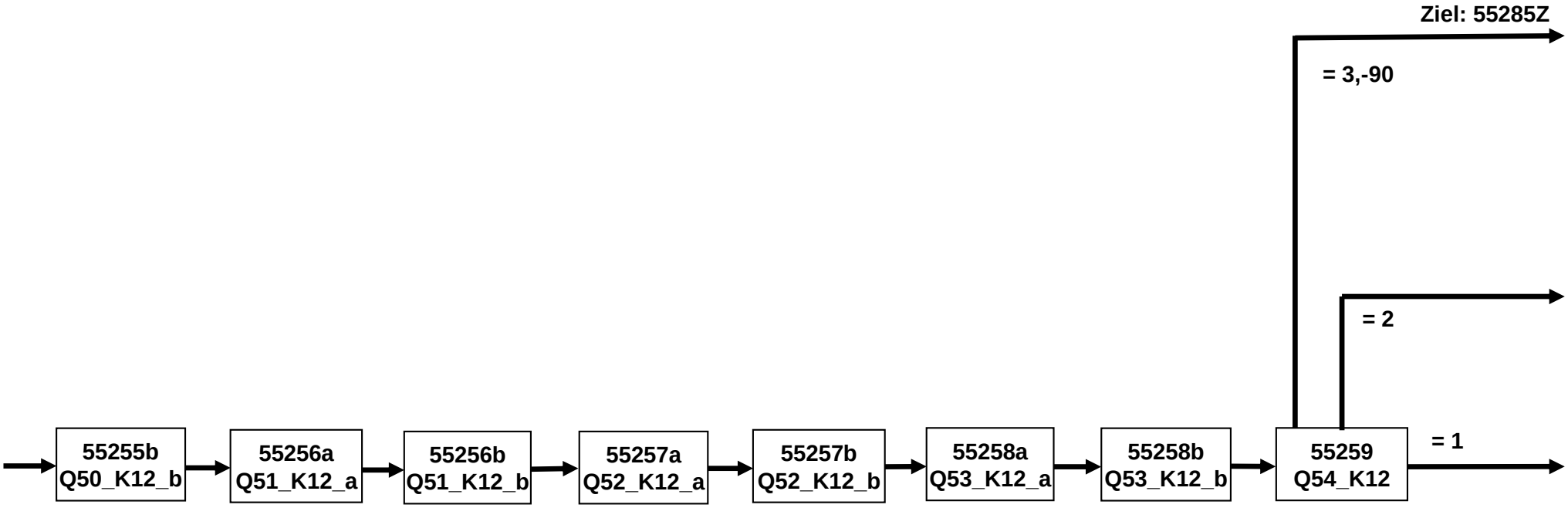

E6 - K12,13-Online_SC3 (23 von 30)

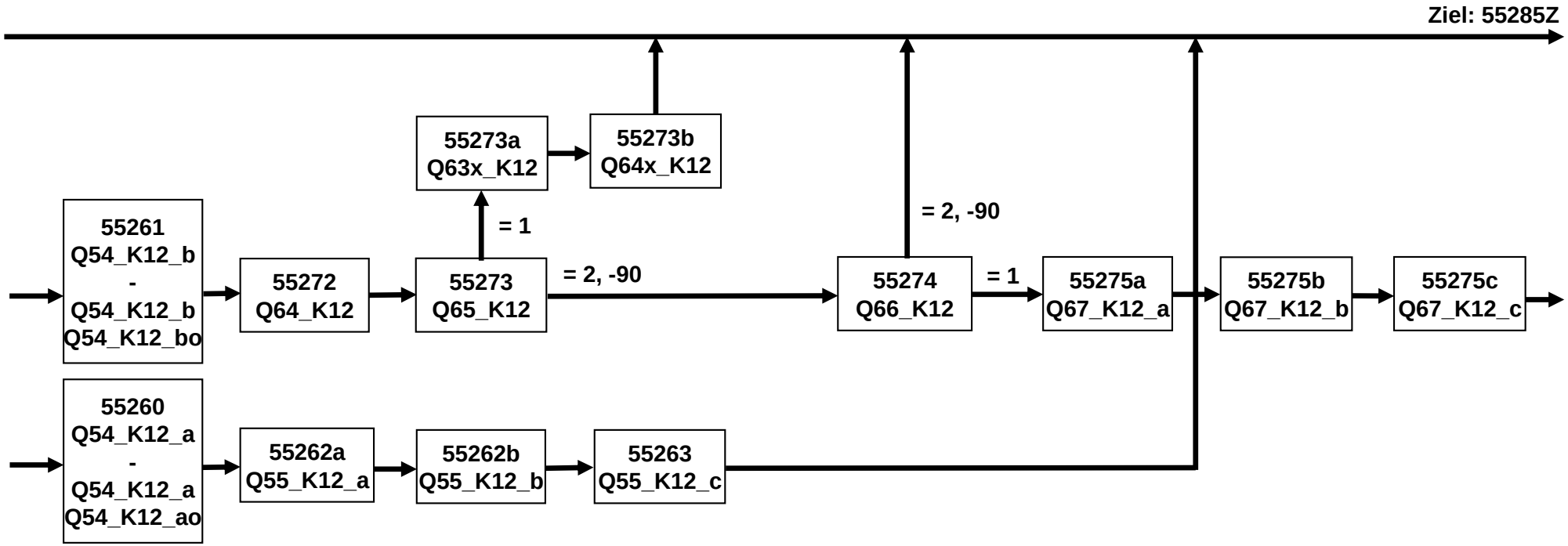

E6 - K12,13-Online_SC3 (24 von 30)

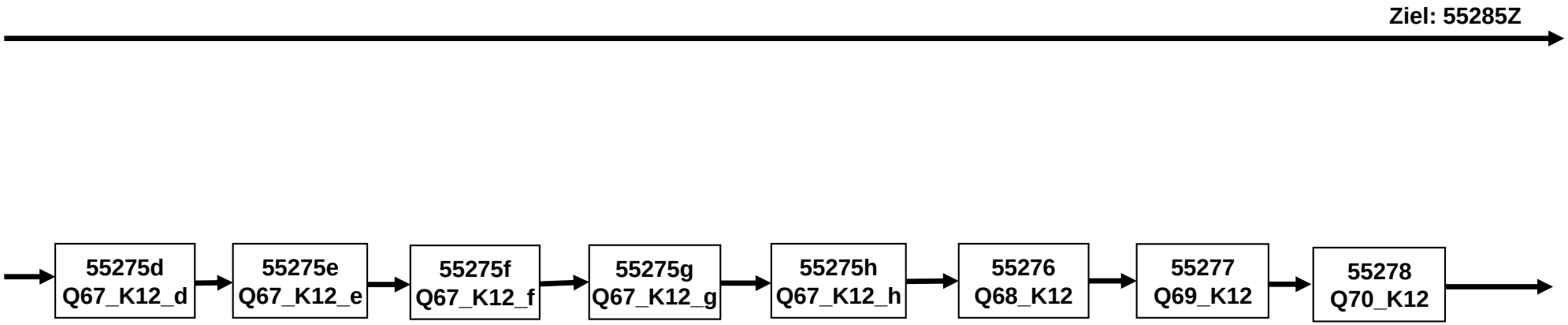

E6 - K12,13-Online_SC3 (25 von 30)

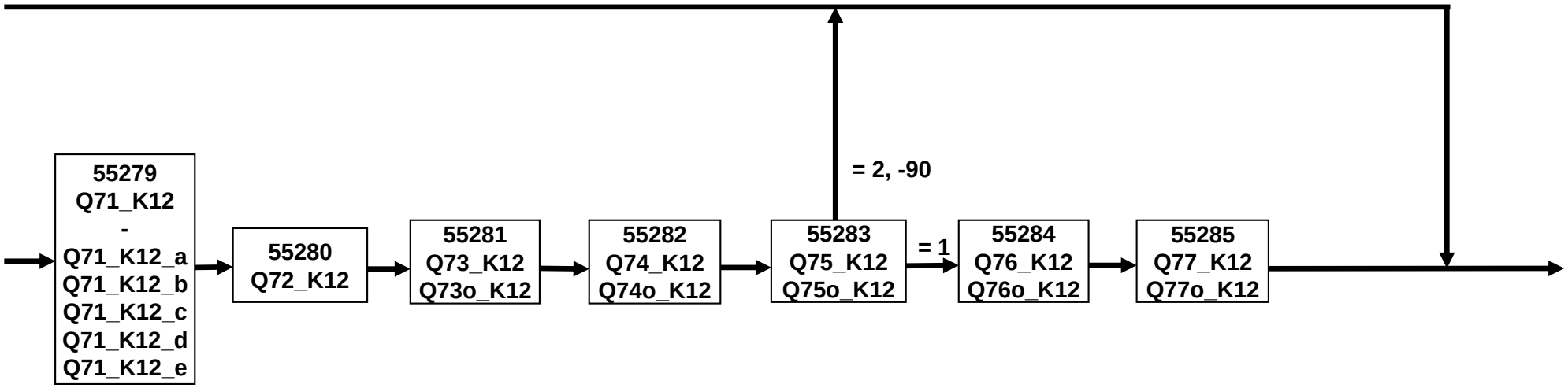

E6 - K12,13-Online_SC3 (26 von 30)

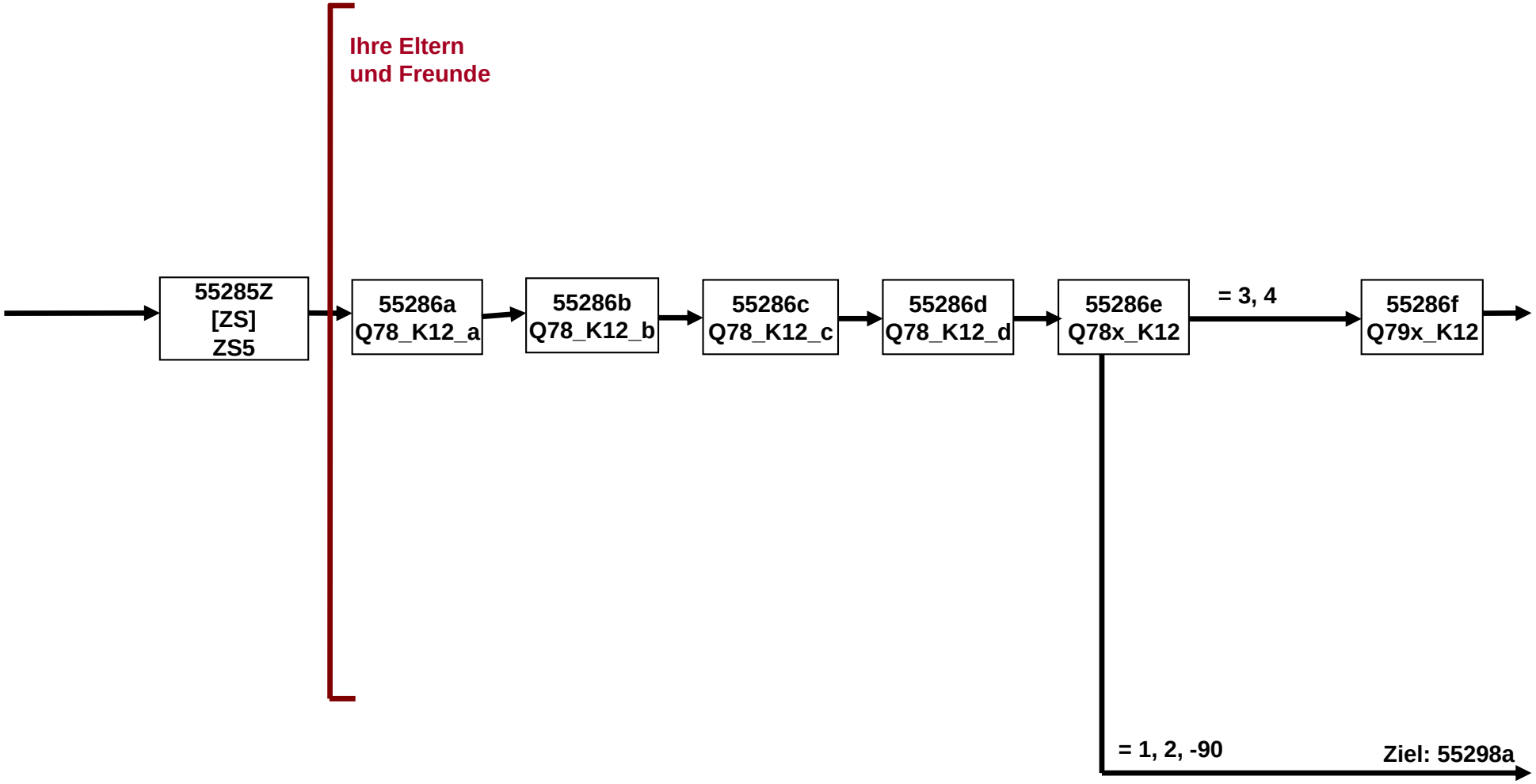

E6 - K12,13-Online_SC3 (27 von 30)

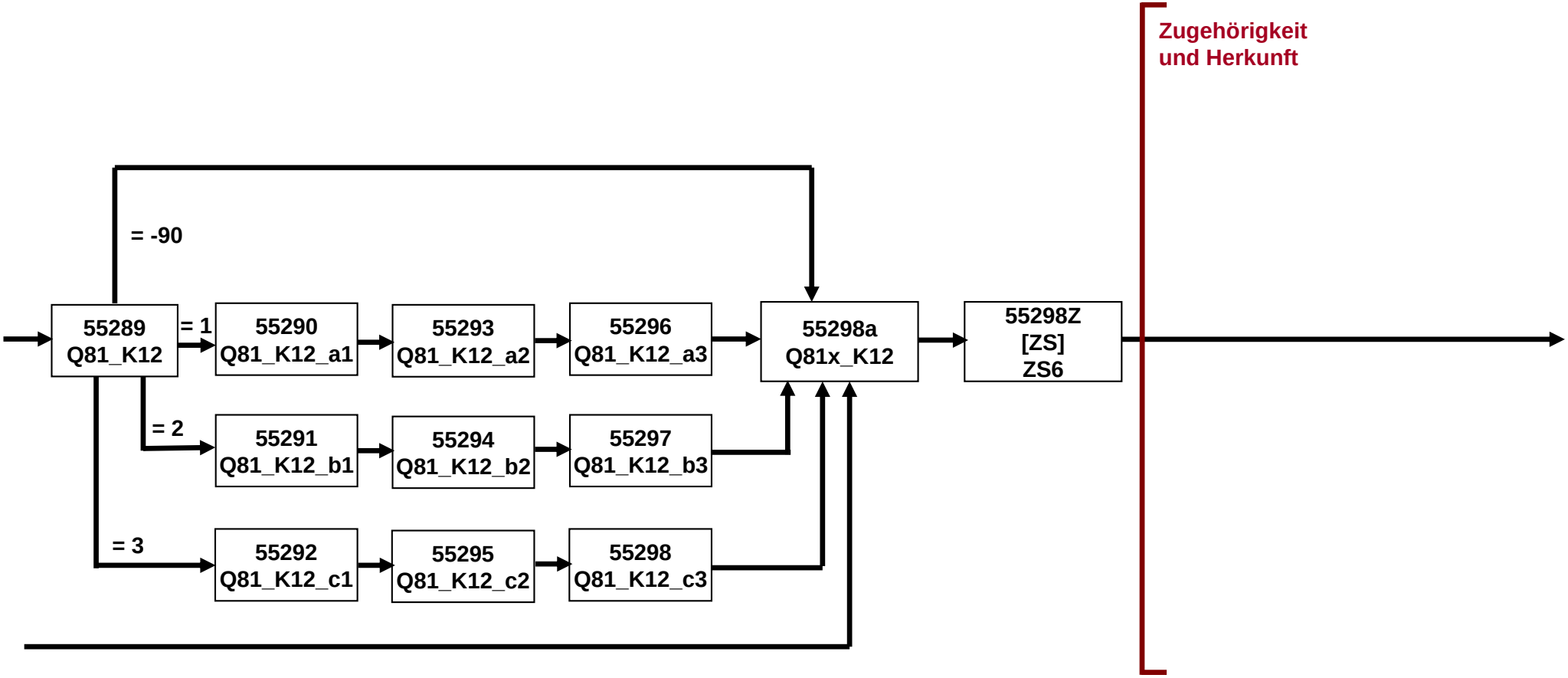

E6 - K12,13-Online_SC3 (28 von 30)

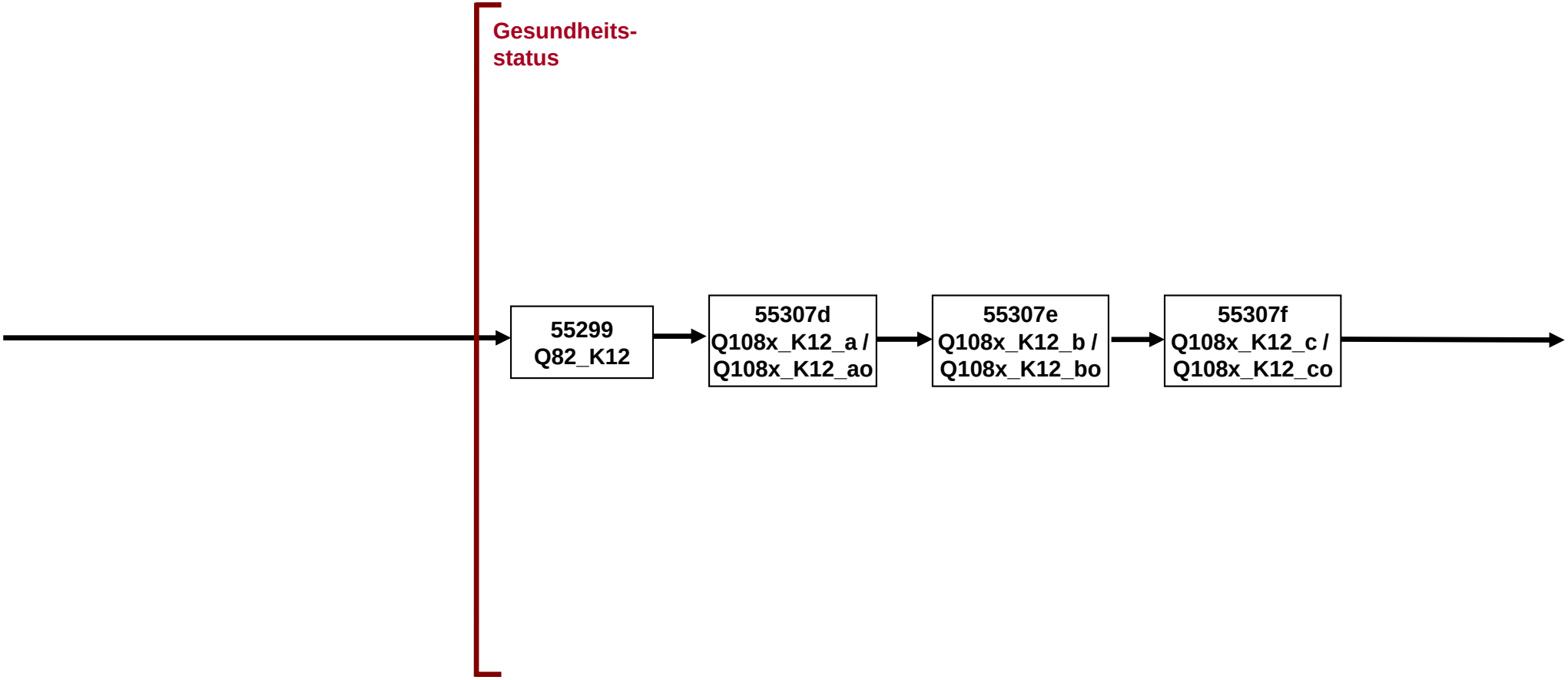

E6 - K12,13-Online_SC3 (29 von 30)

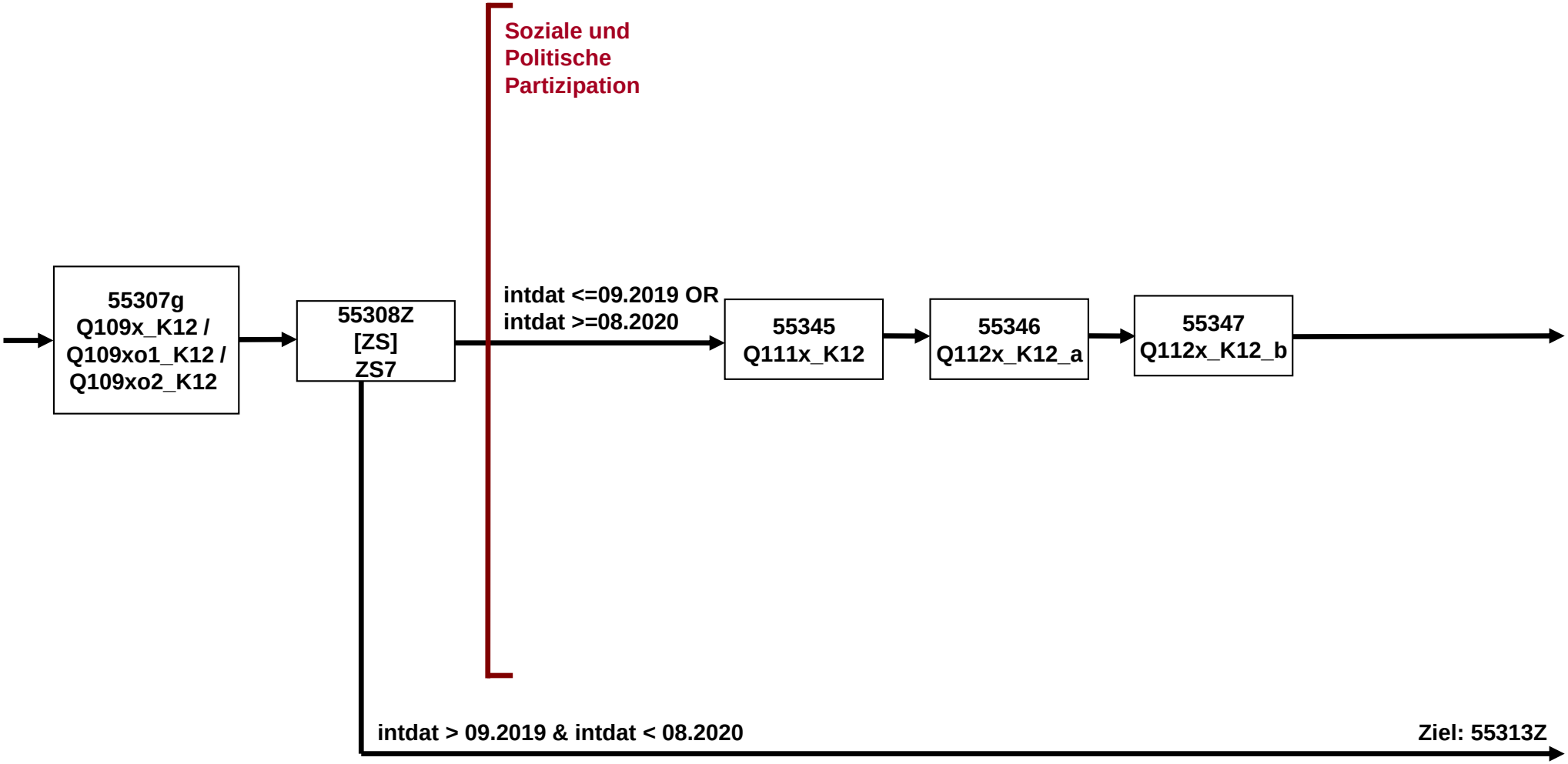

E6 - K12,13-Online_SC3 (30 von 30)

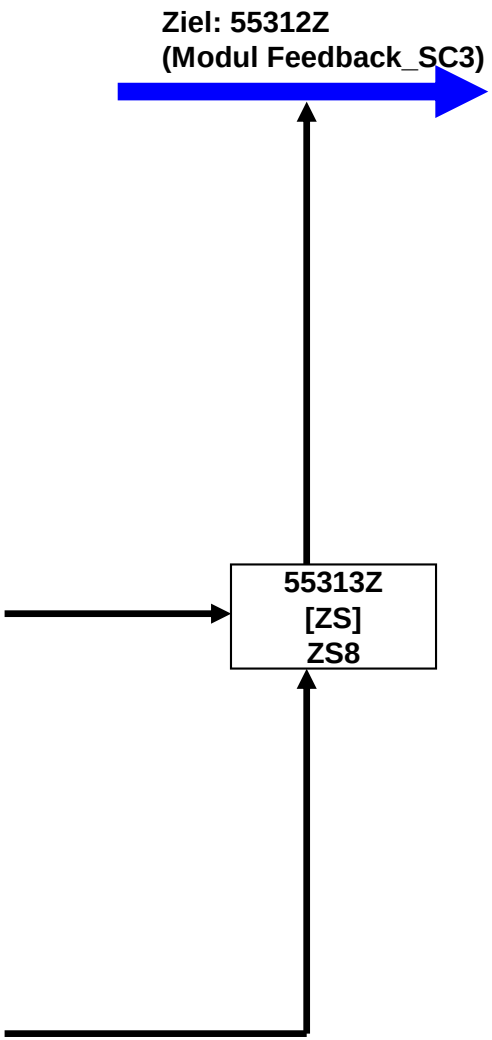

Online-Studierende_SC3_SC4 (1 von 28)

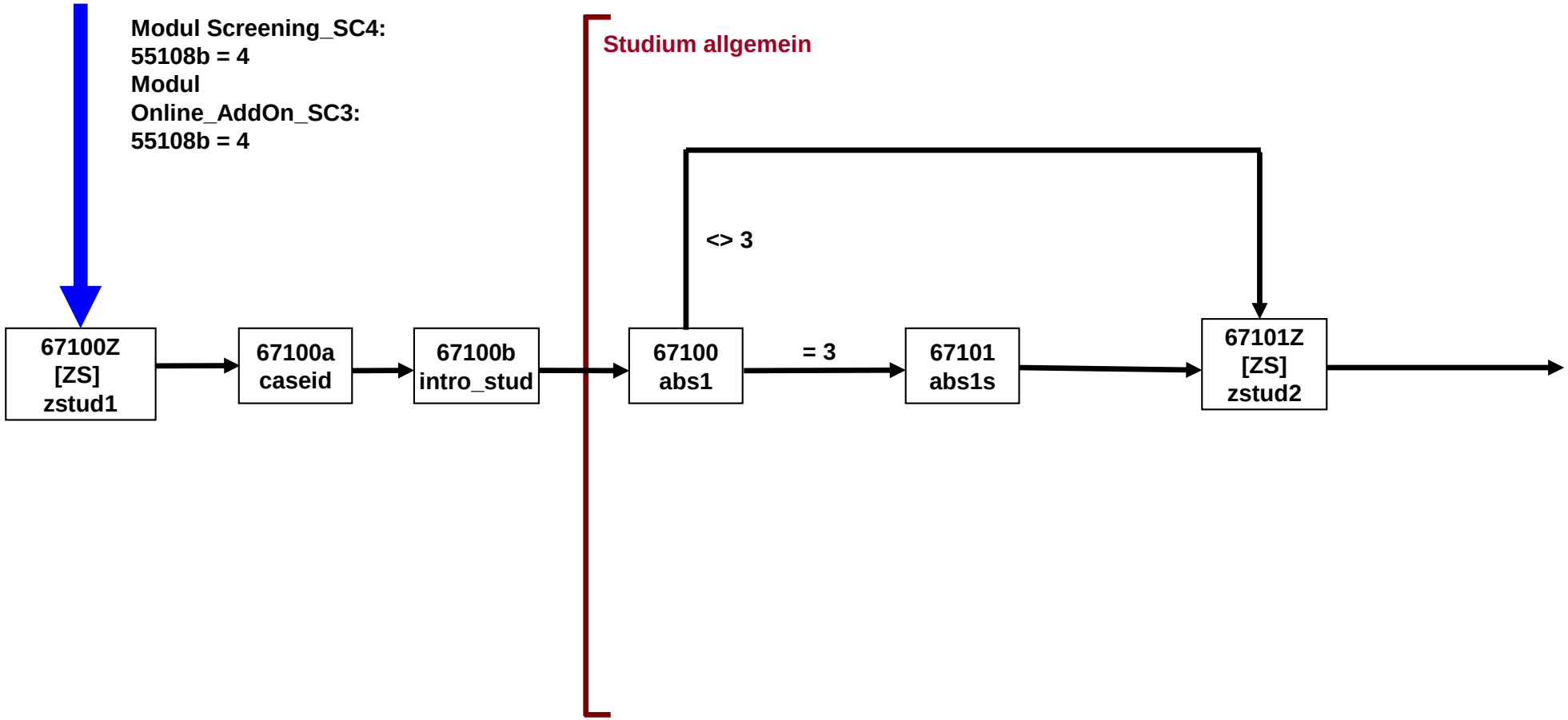

Online-Studierende_SC3_SC4 (2 von 28)

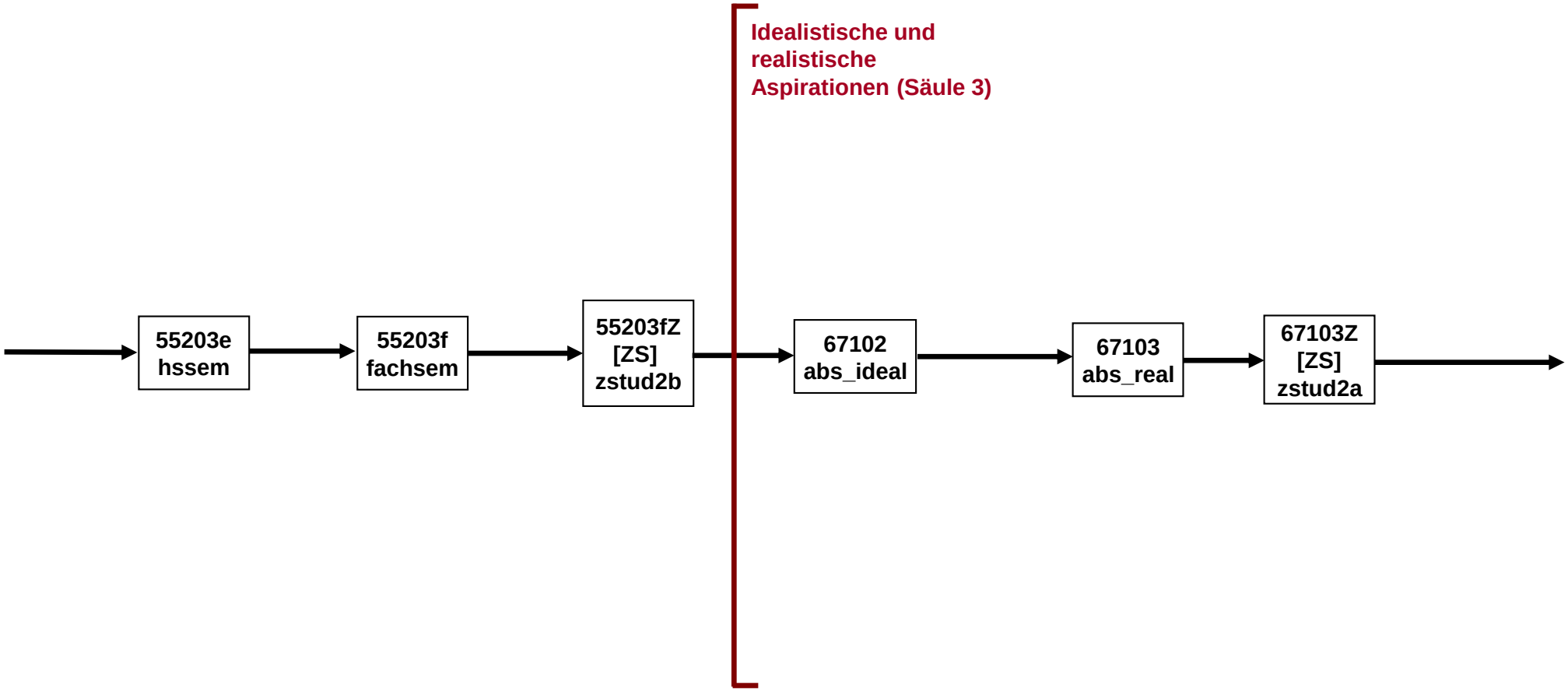

Online-Studierende_SC3_SC4 (3 von 28)

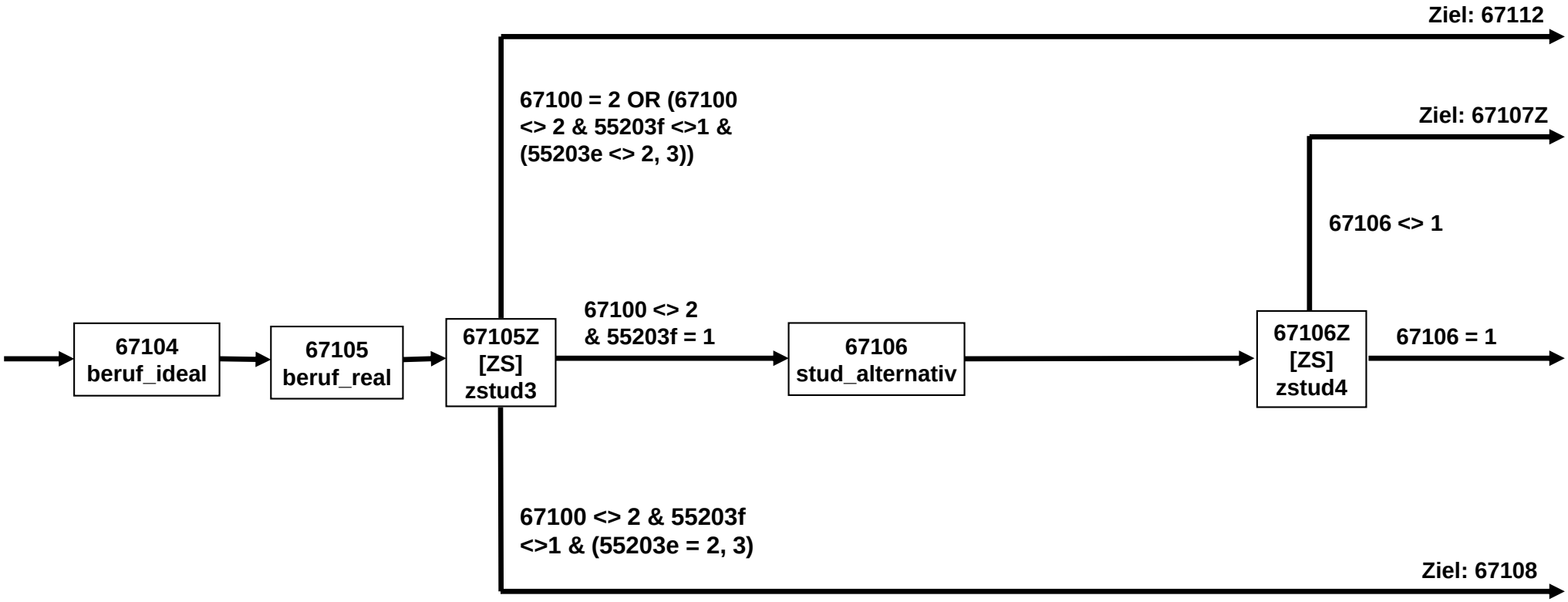

Online-Studierende_SC3_SC4 (4 von 28)

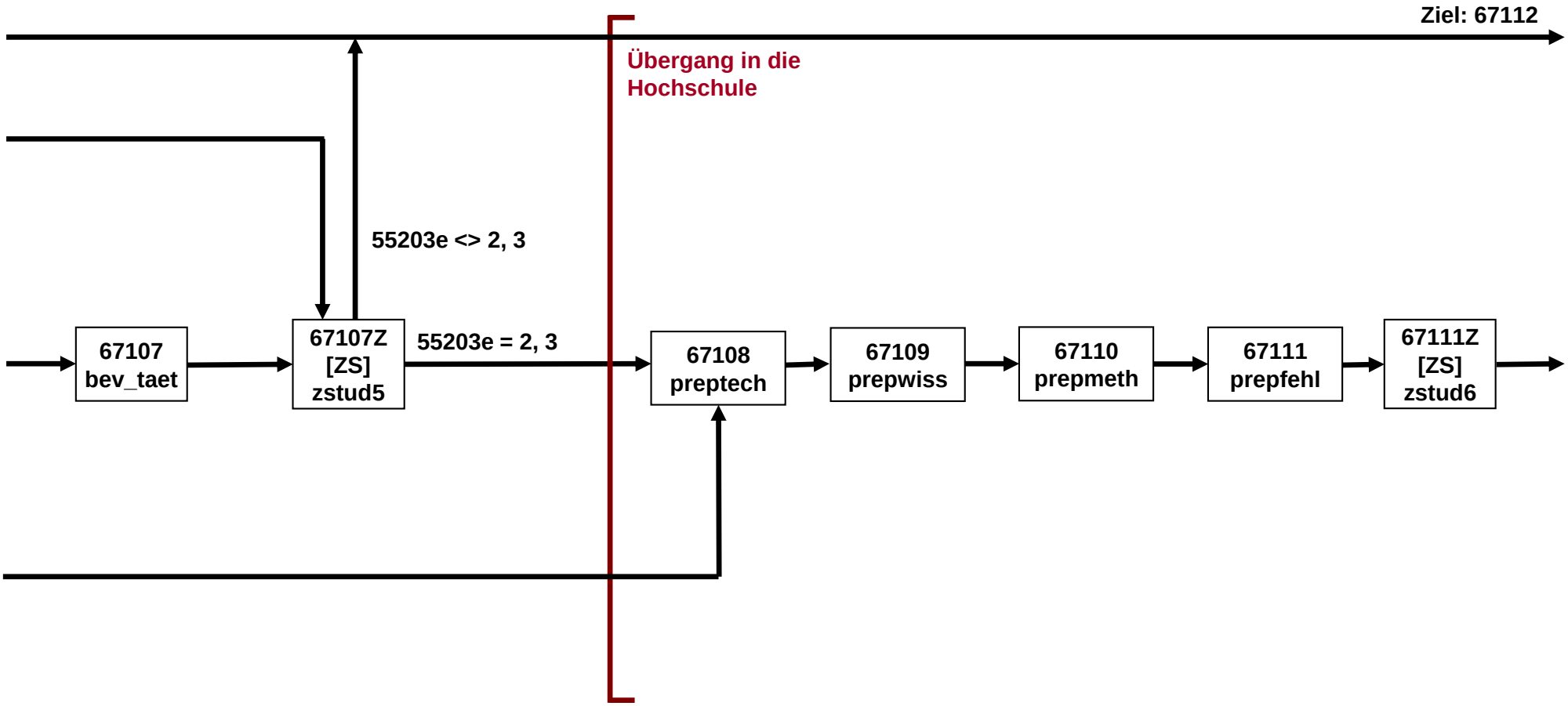

Online-Studierende_SC3_SC4 (5 von 28)

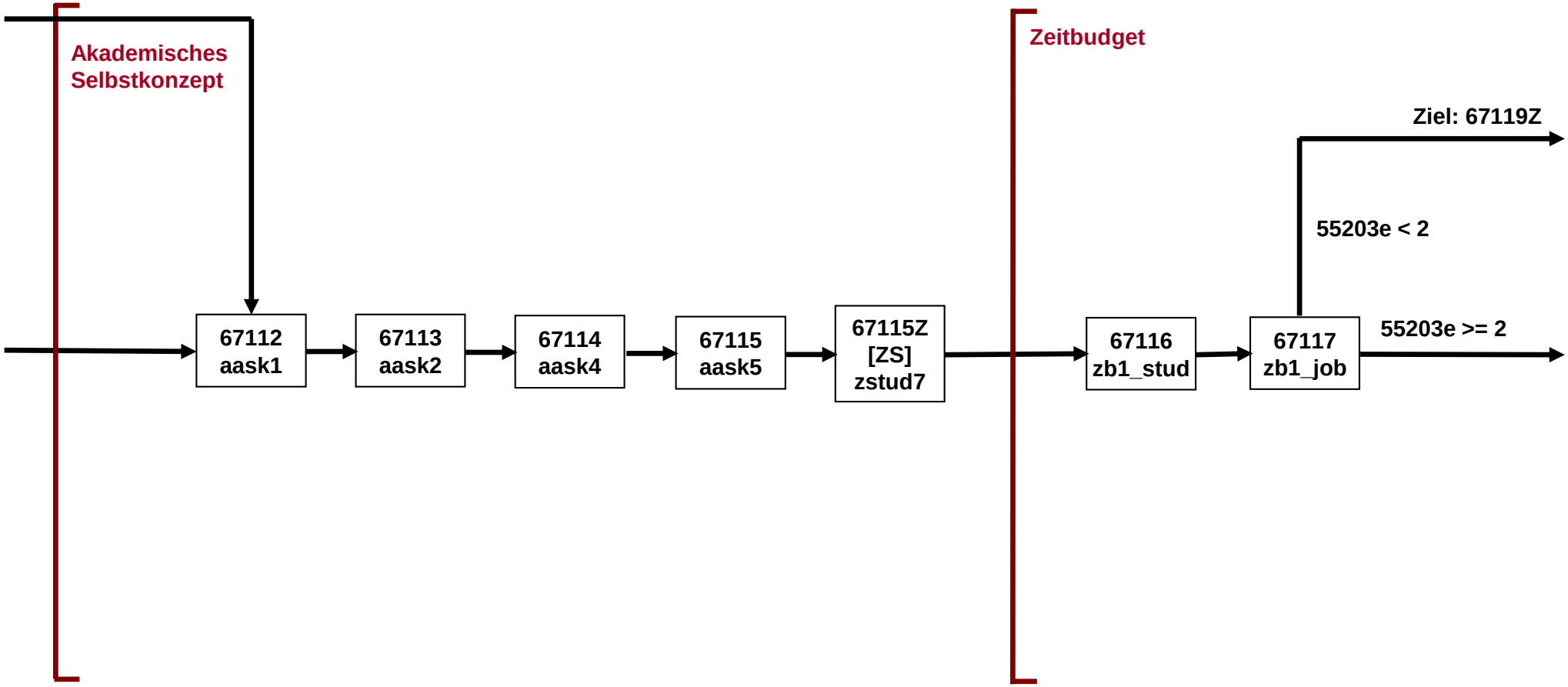

Online-Studierende_SC3_SC4 (6 von 28)

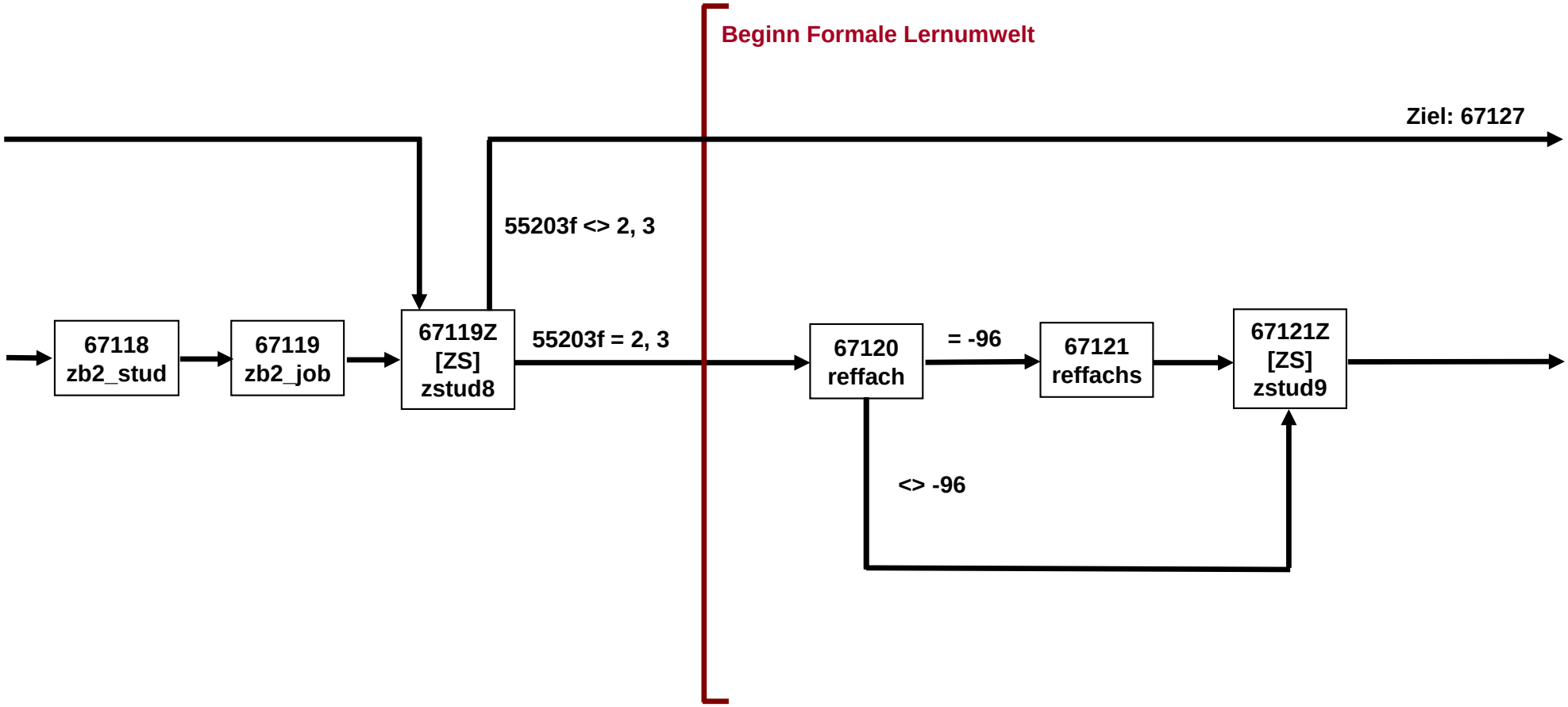

Online-Studierende_SC3_SC4 (7 von 28)

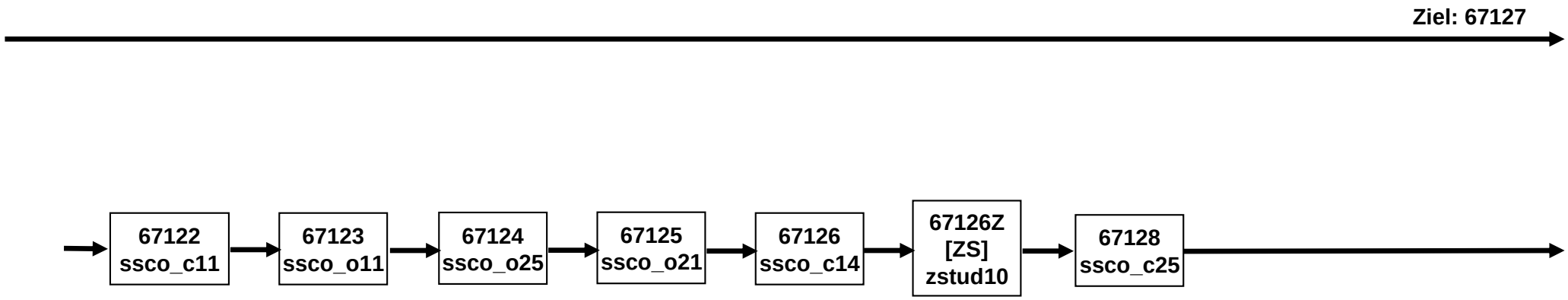

Online-Studierende_SC3_SC4 (8 von 28)

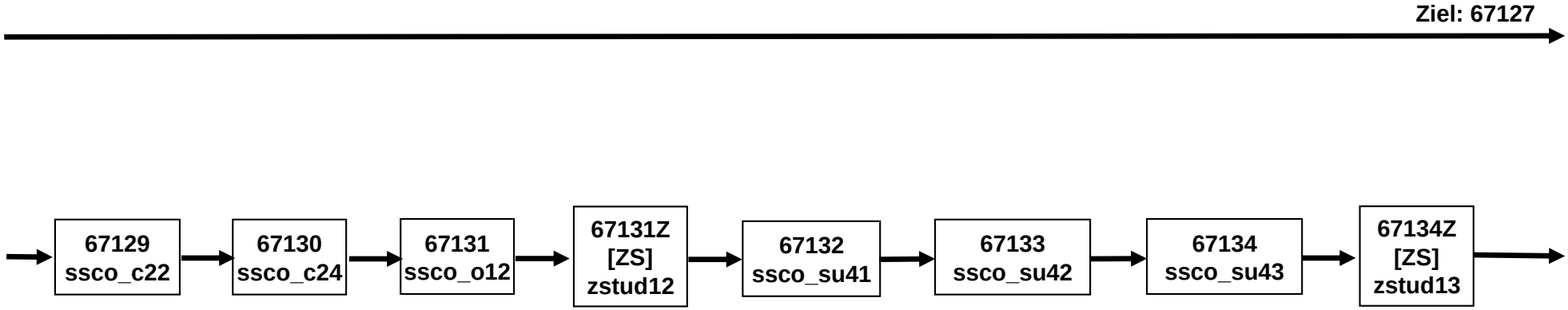

Online-Studierende_SC3_SC4 (9 von 28)

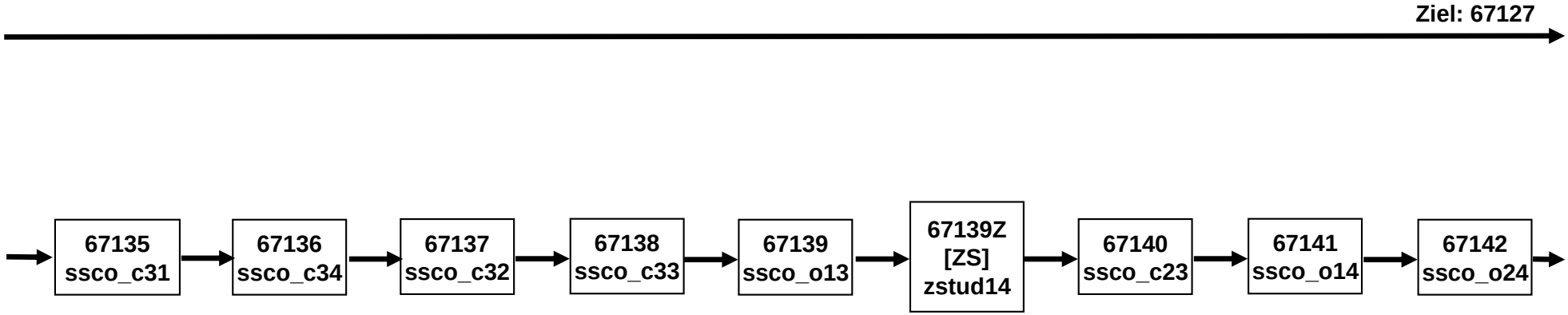

Online-Studierende_SC3_SC4 (10 von 28)

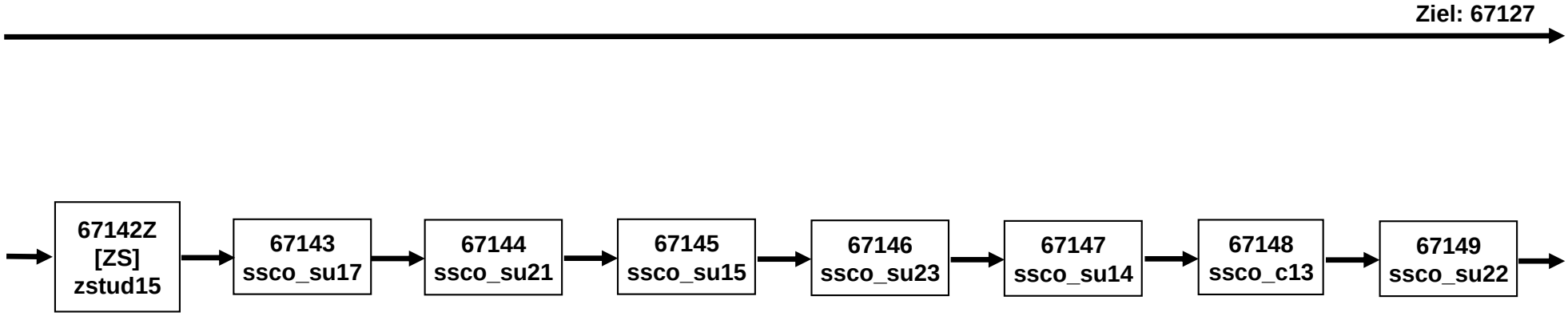

Online-Studierende_SC3_SC4 (11 von 28)

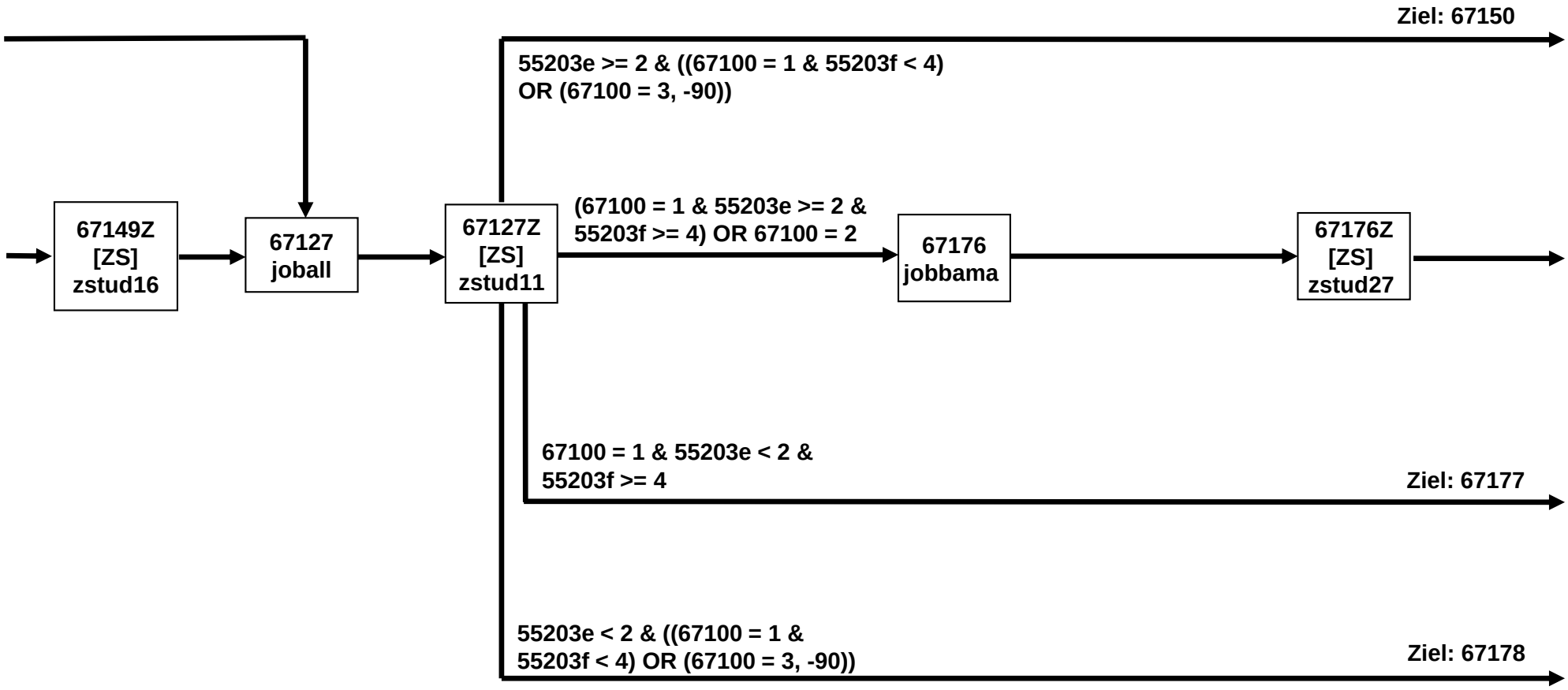

Online-Studierende_SC3_SC4 (12 von 28)

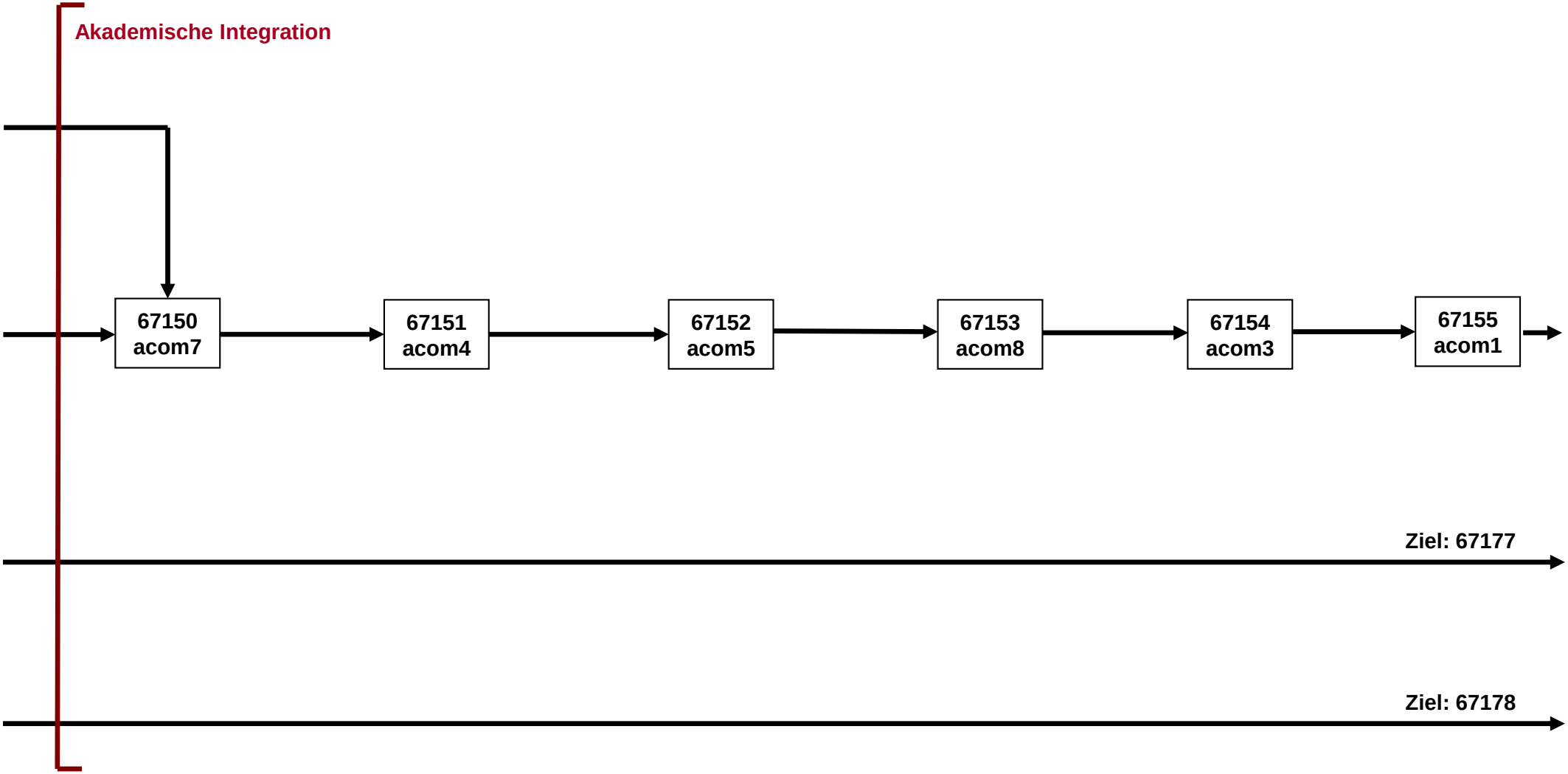

Online-Studierende_SC3_SC4 (13 von 28)

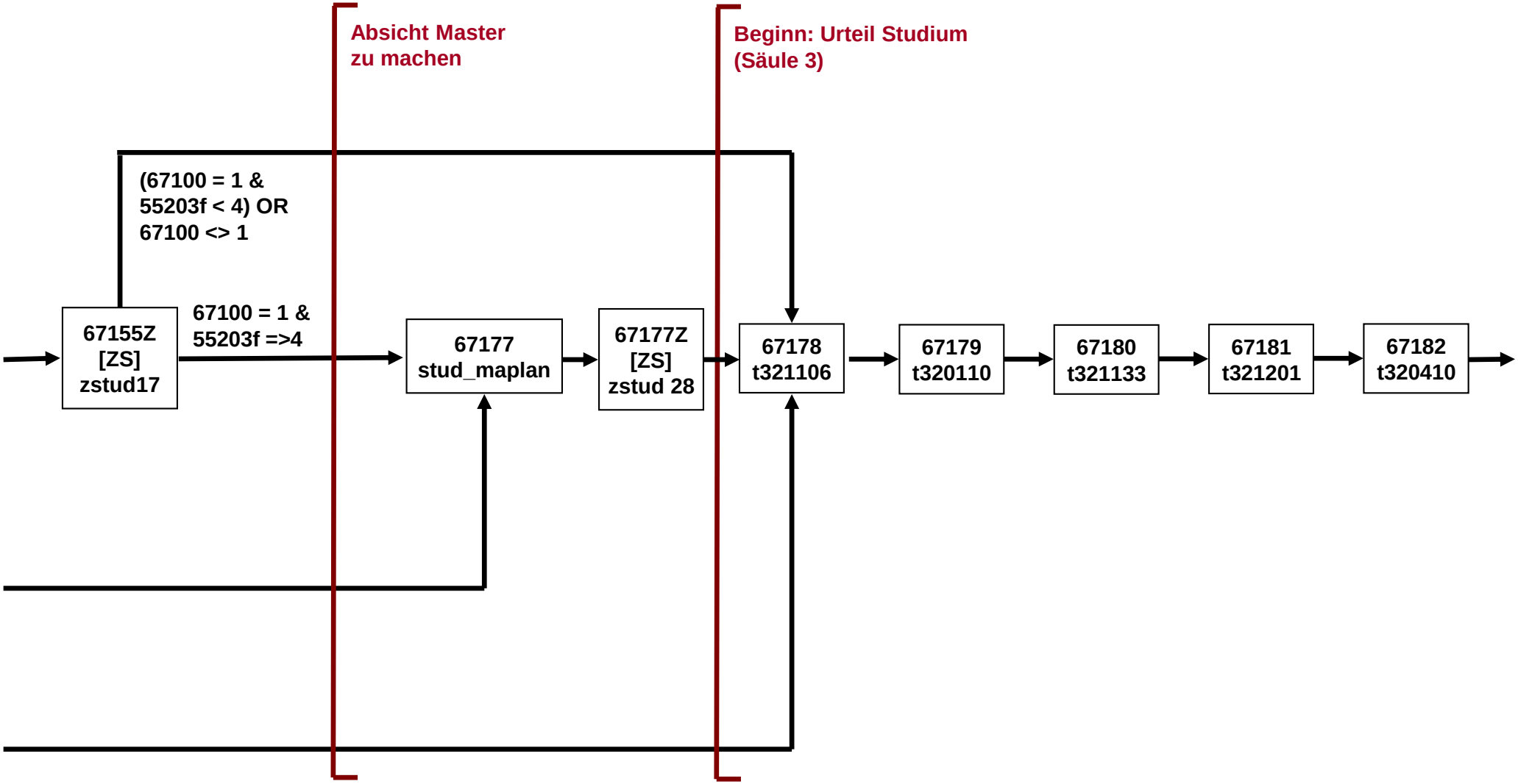

Online-Studierende_SC3_SC4 (14 von 28)

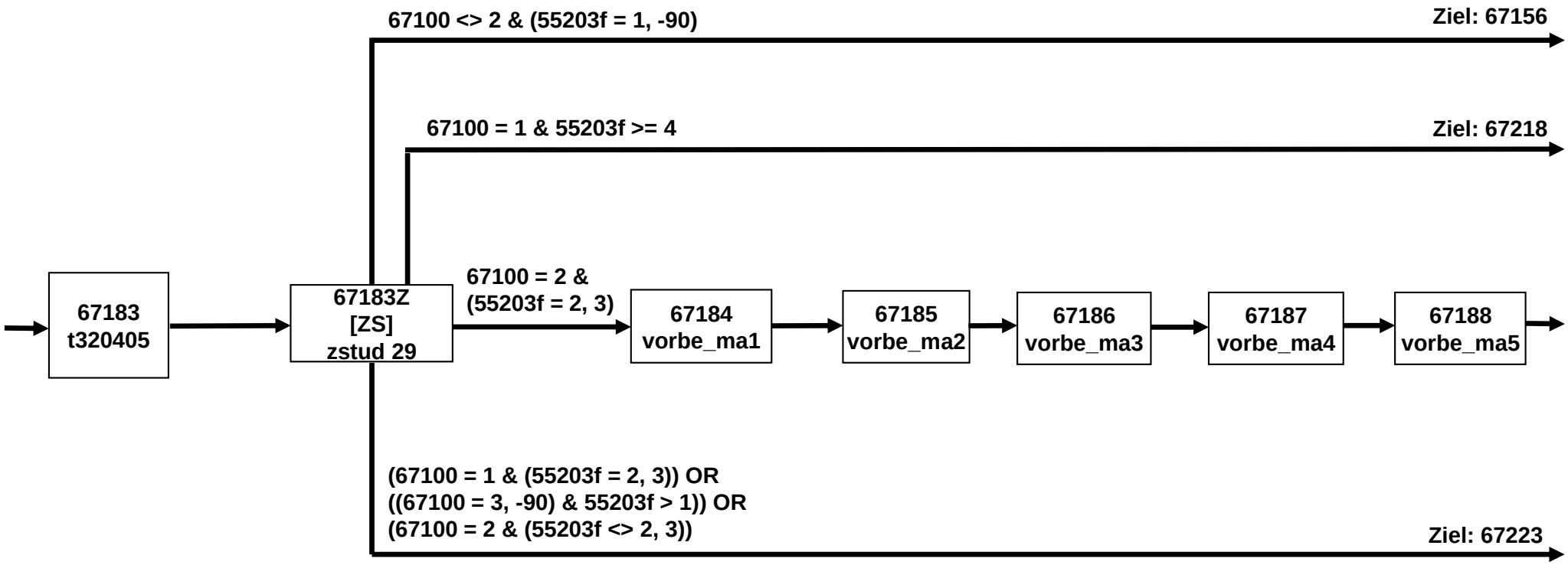

Online-Studierende_SC3_SC4 (15 von 28)

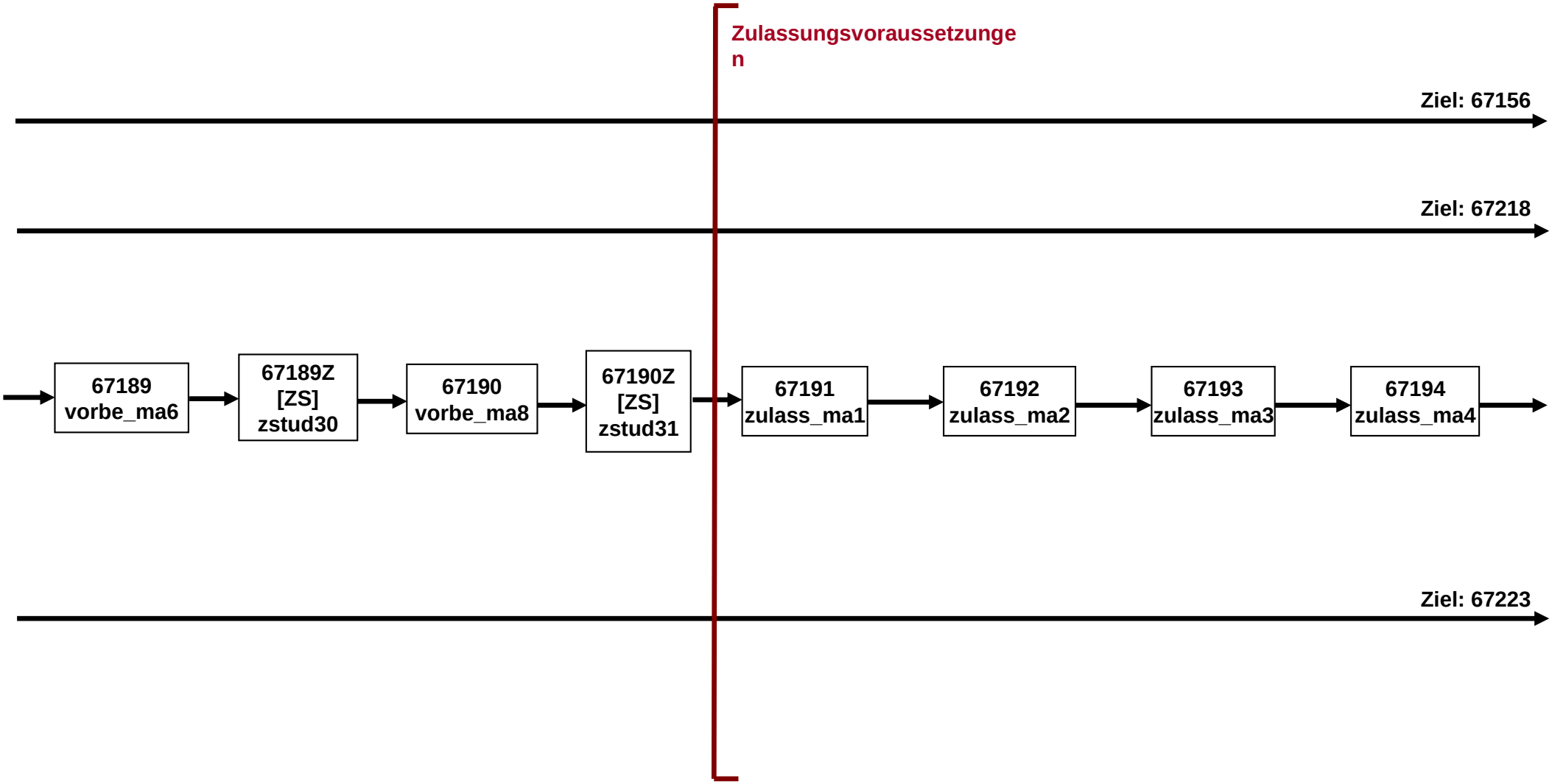

Online-Studierende_SC3_SC4 (16 von 28)

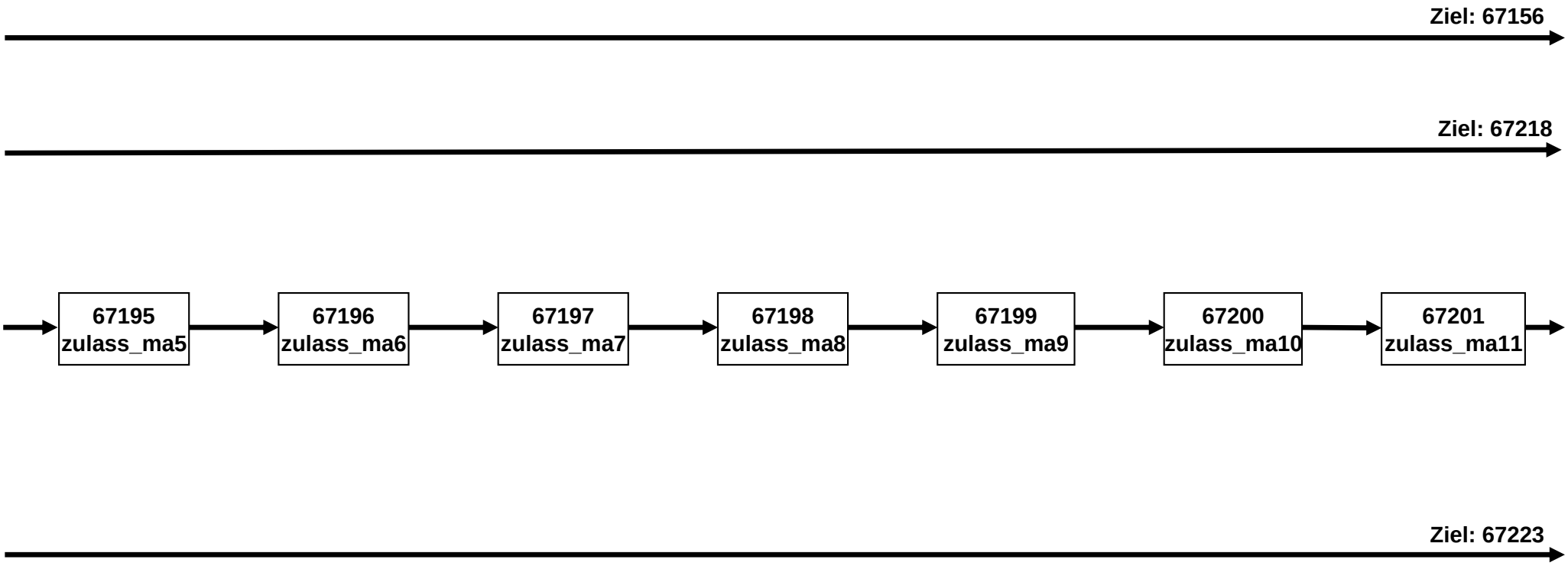

Online-Studierende_SC3_SC4 (17 von 28)

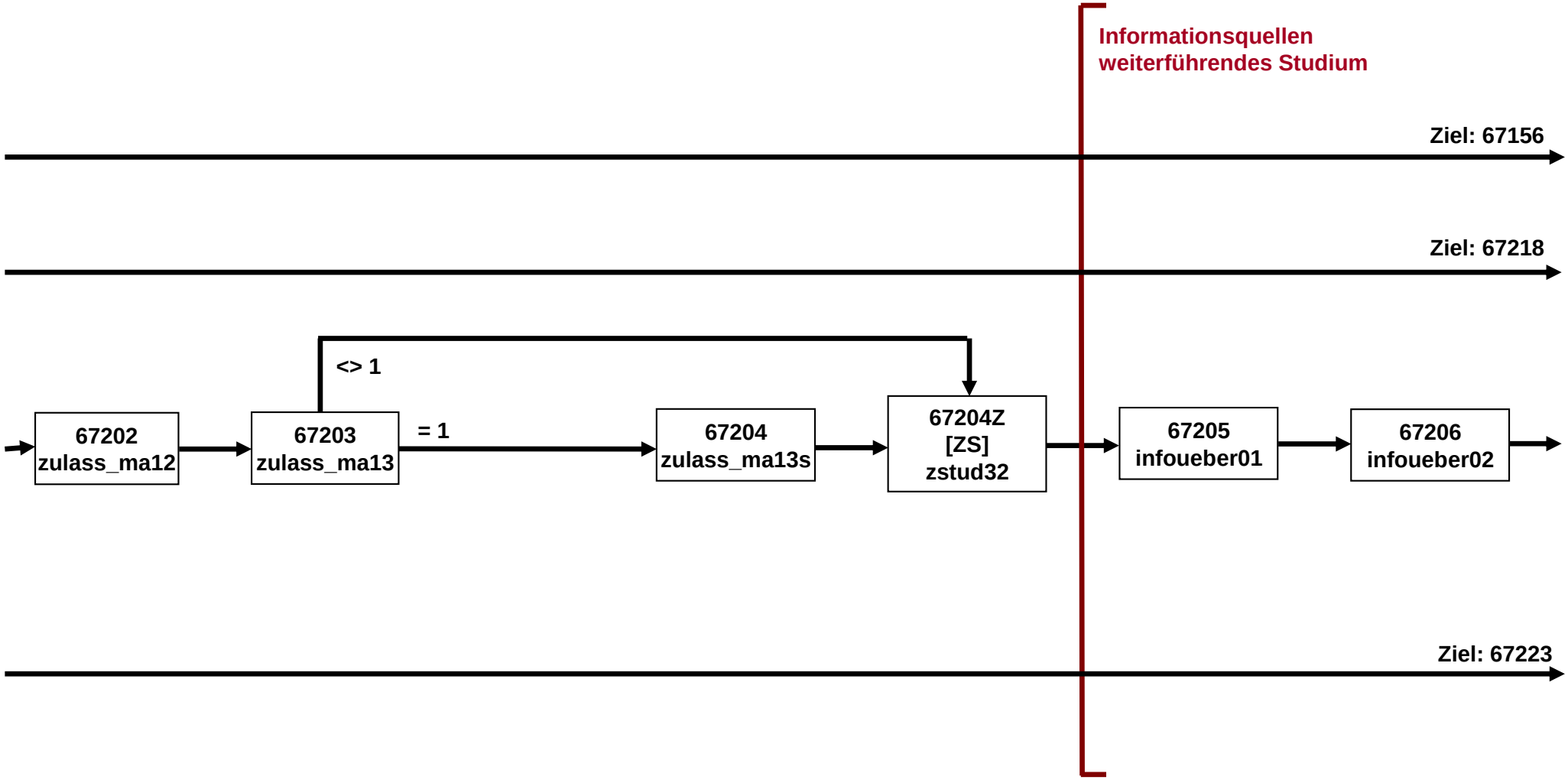

Online-Studierende_SC3_SC4 (18 von 28)

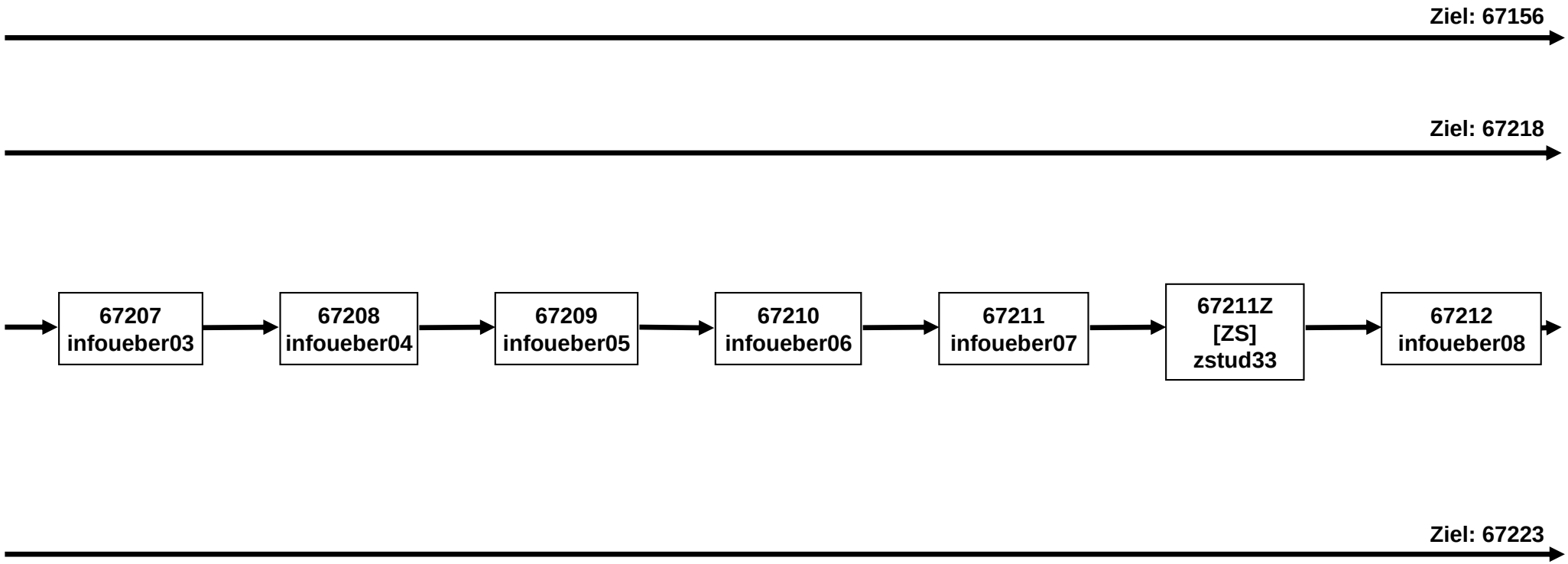

Online-Studierende_SC3_SC4 (19 von 28)

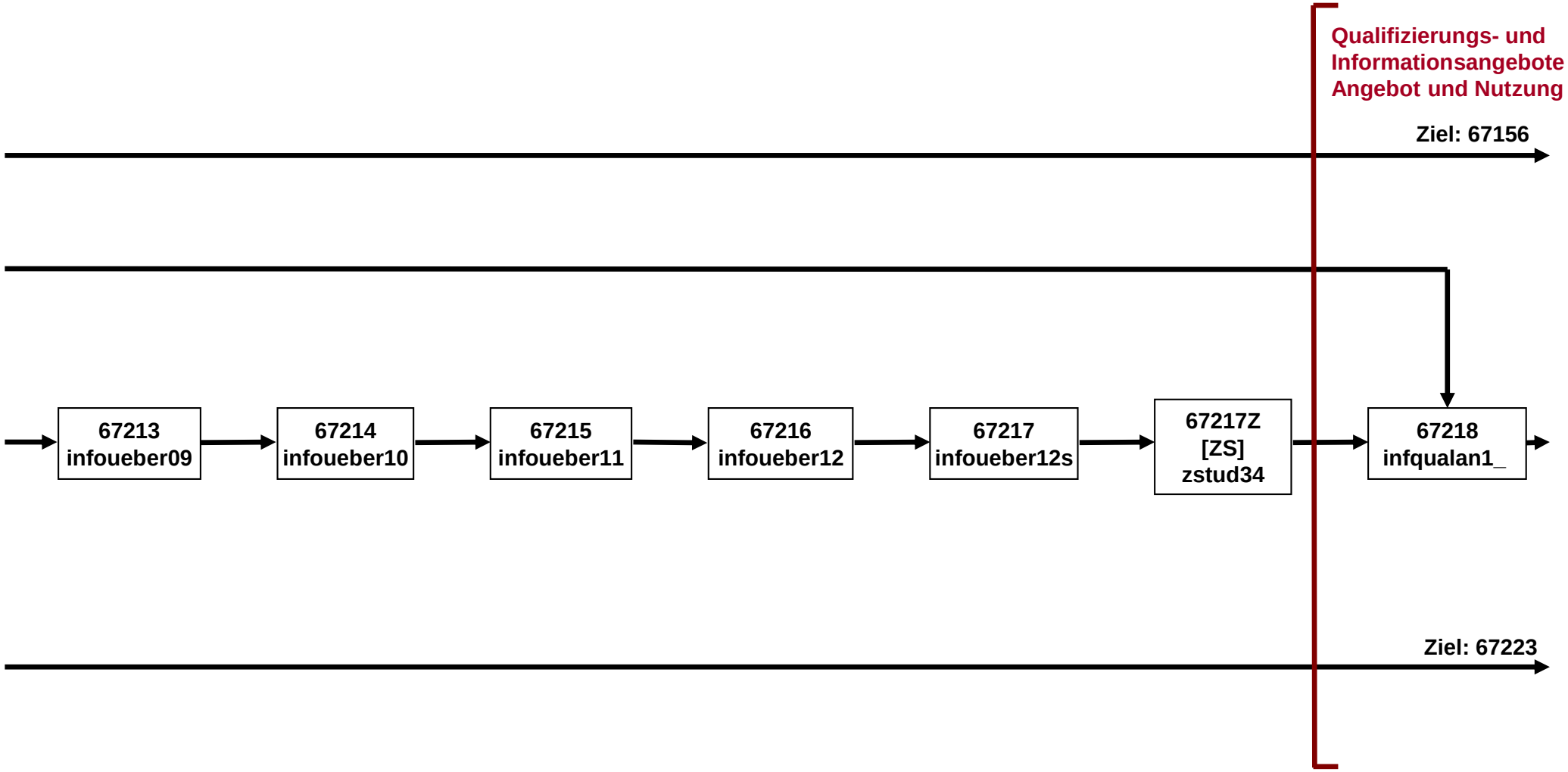

Online-Studierende_SC3_SC4 (20 von 28)

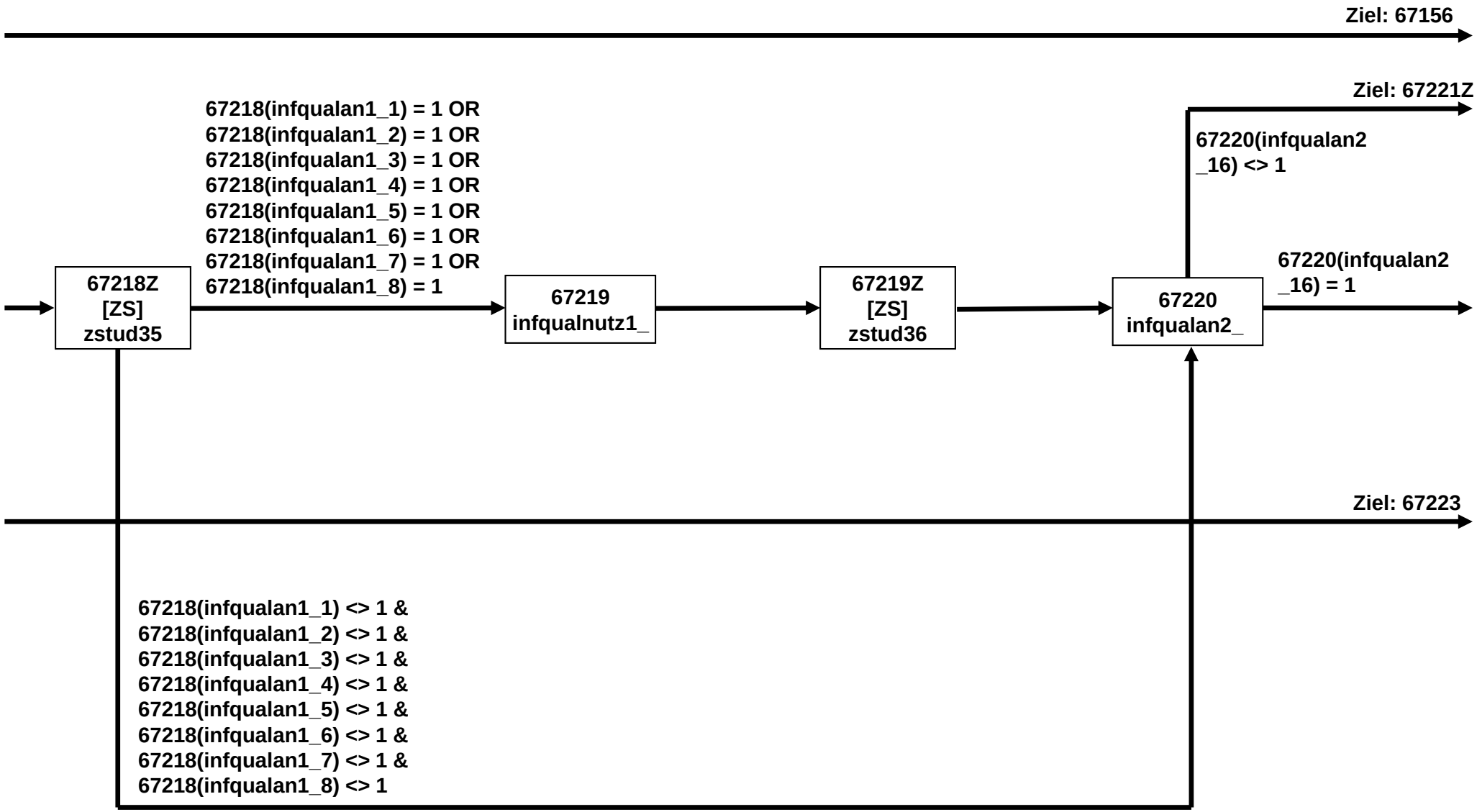

Online-Studierende_SC3_SC4 (21 von 28)

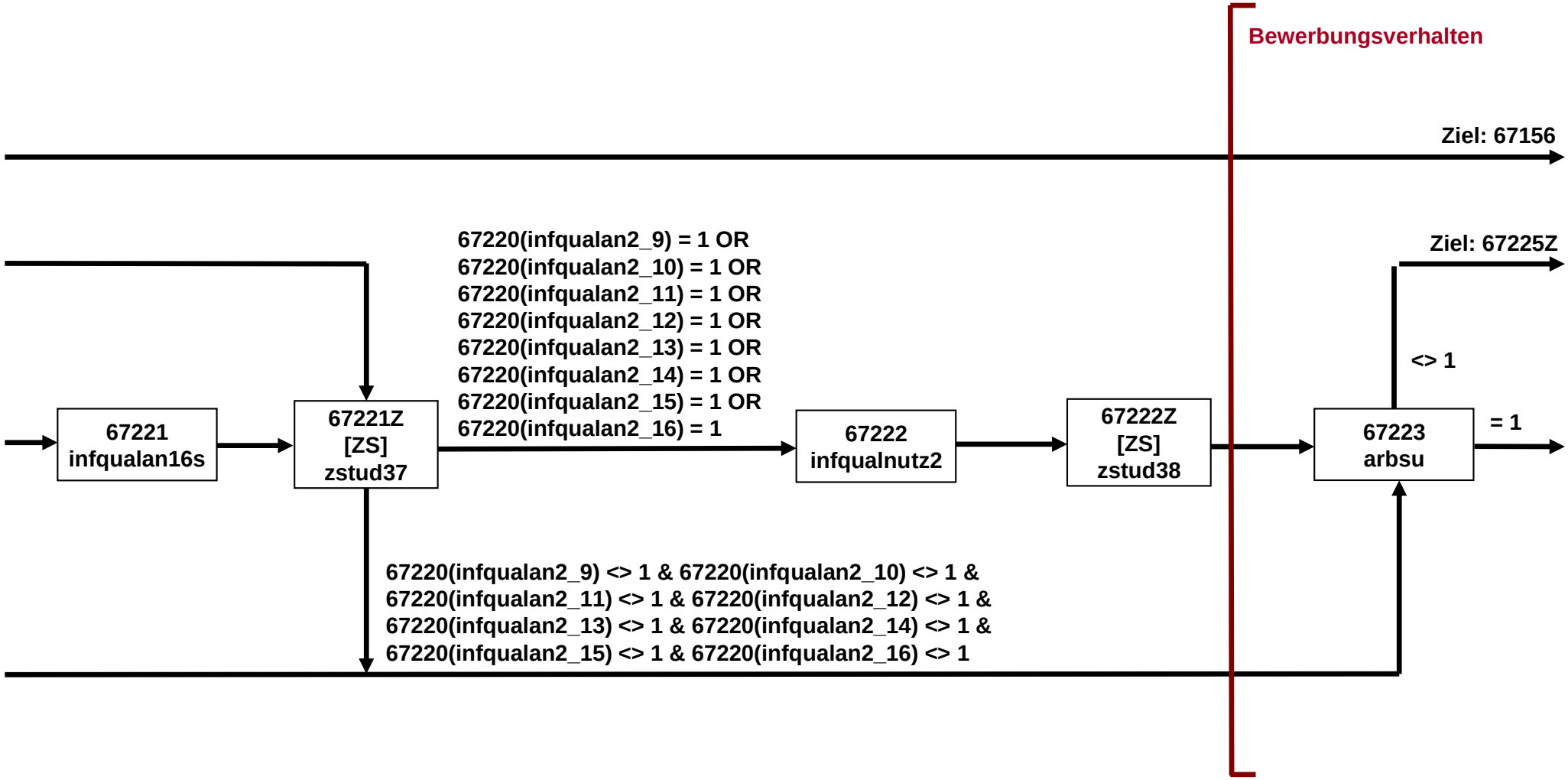

Online-Studierende_SC3_SC4 (22 von 28)

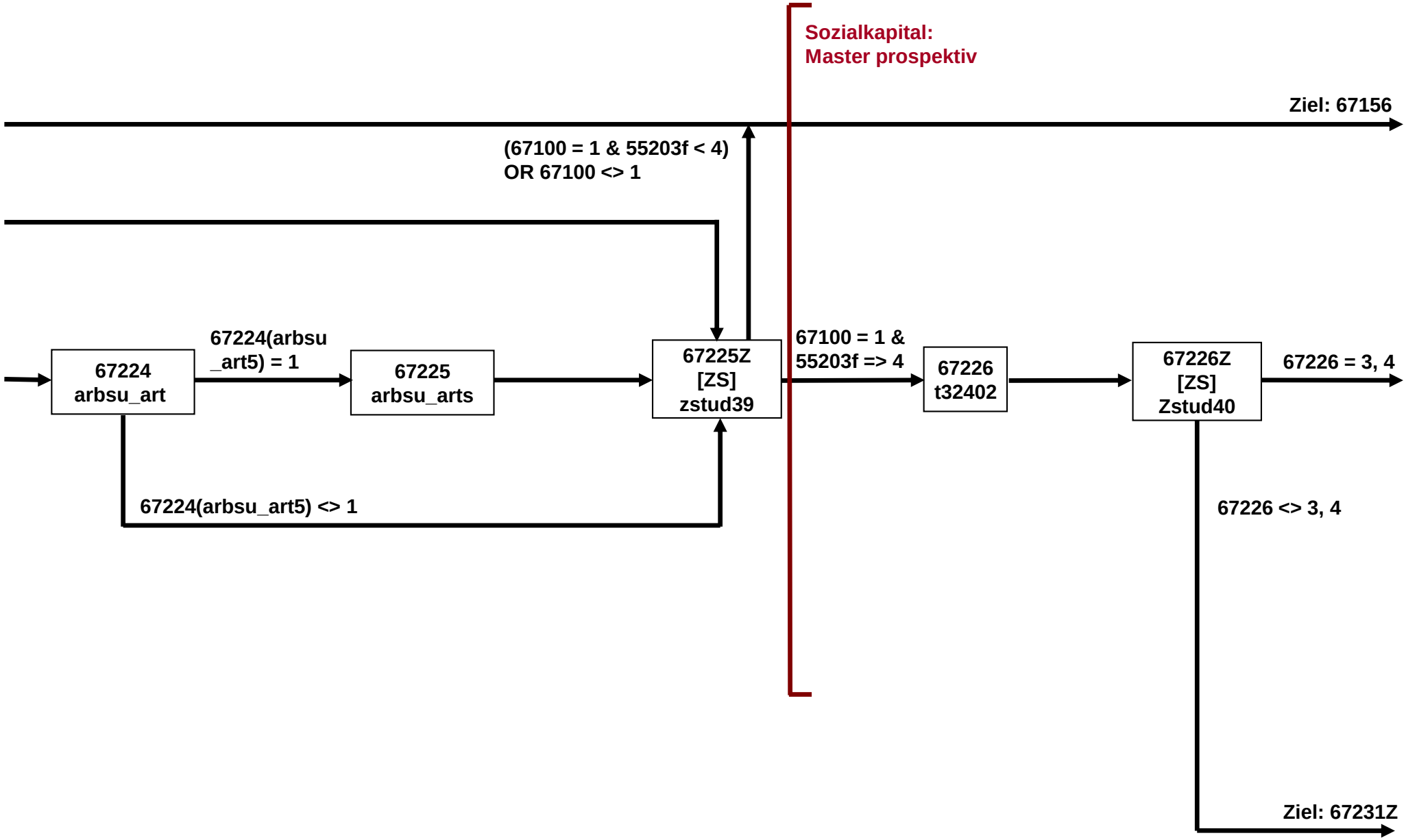

Online-Studierende_SC3_SC4 (23 von 28)

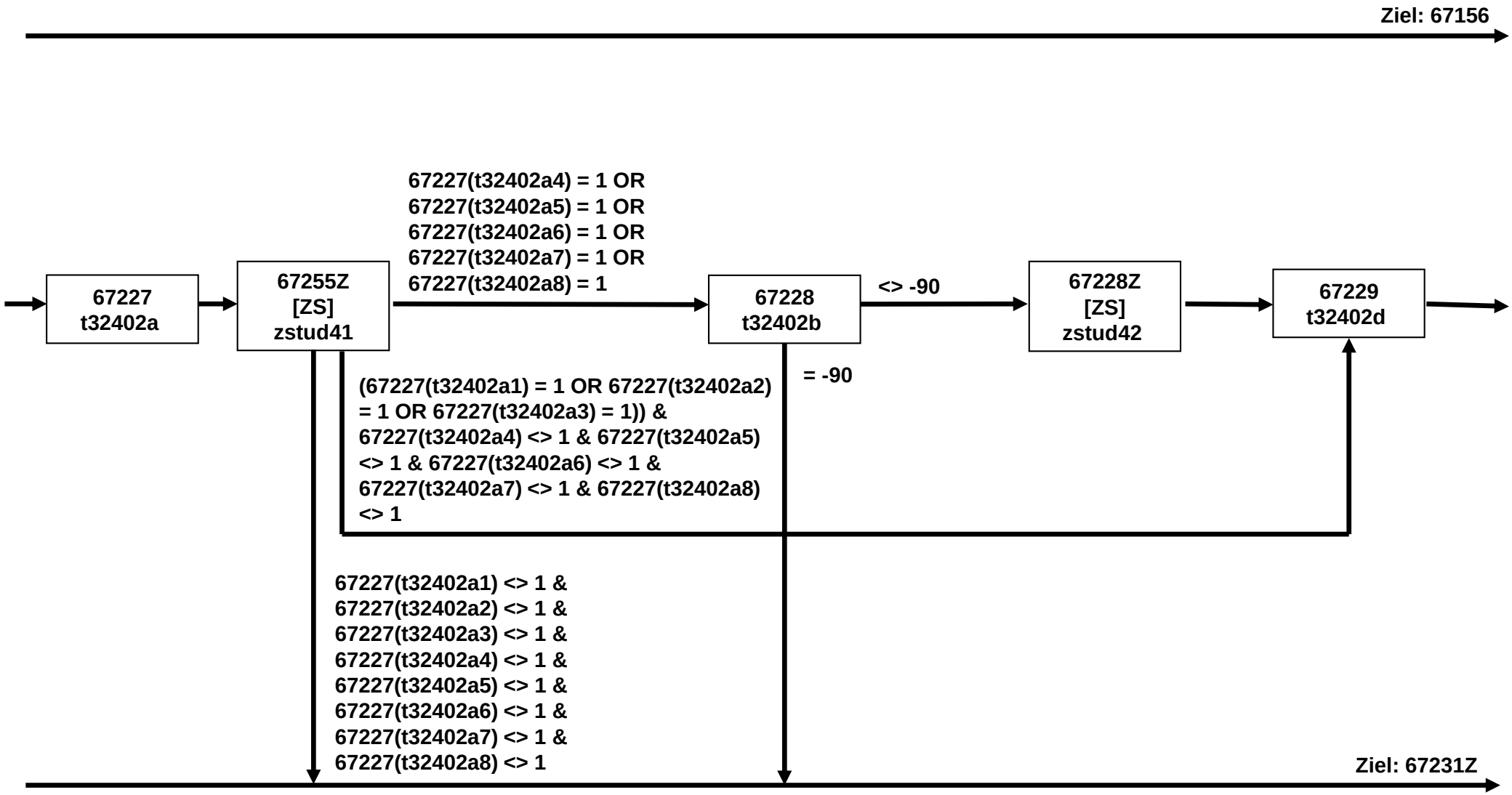

Online-Studierende_SC3_SC4 (24 von 28)

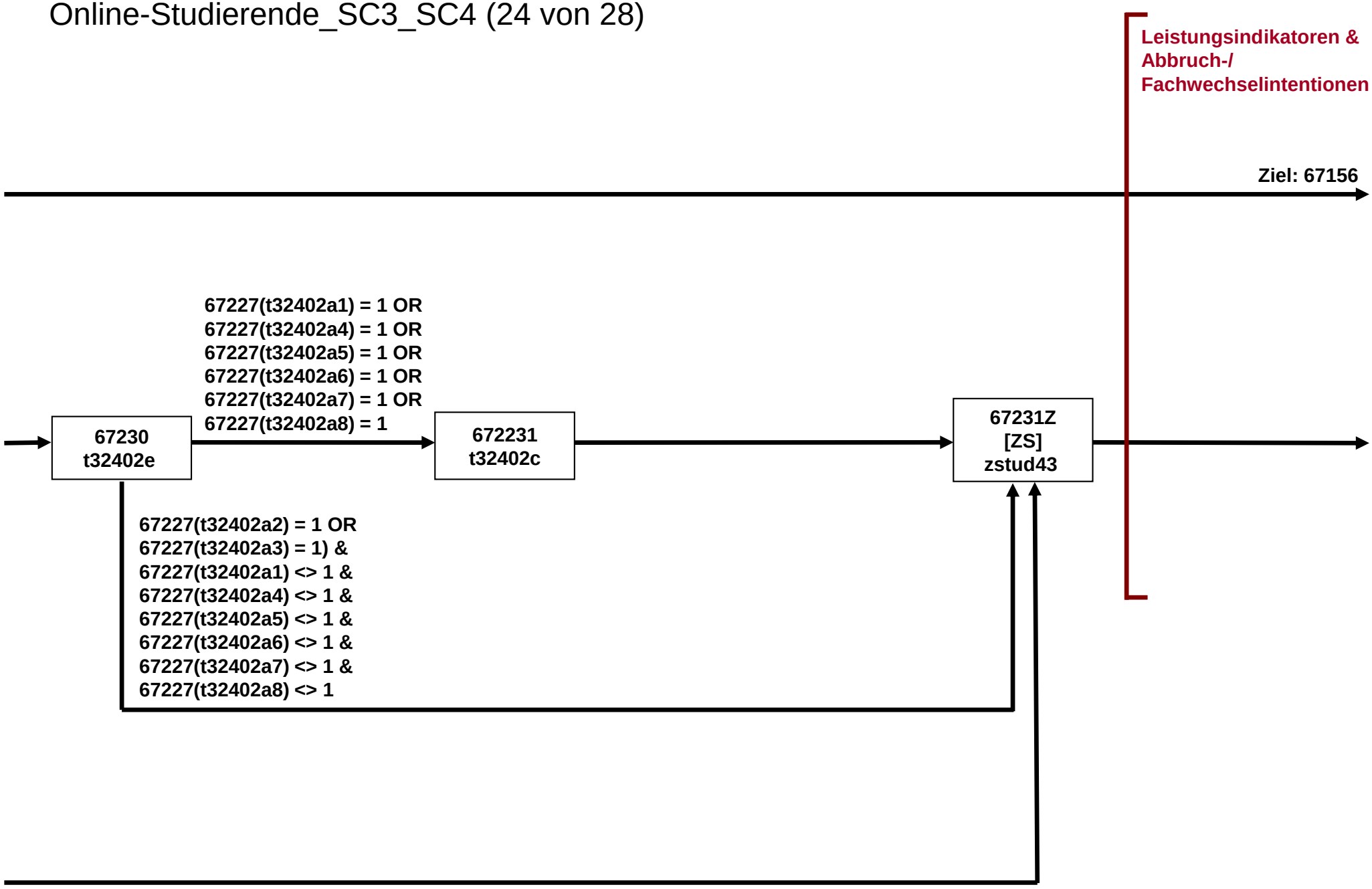

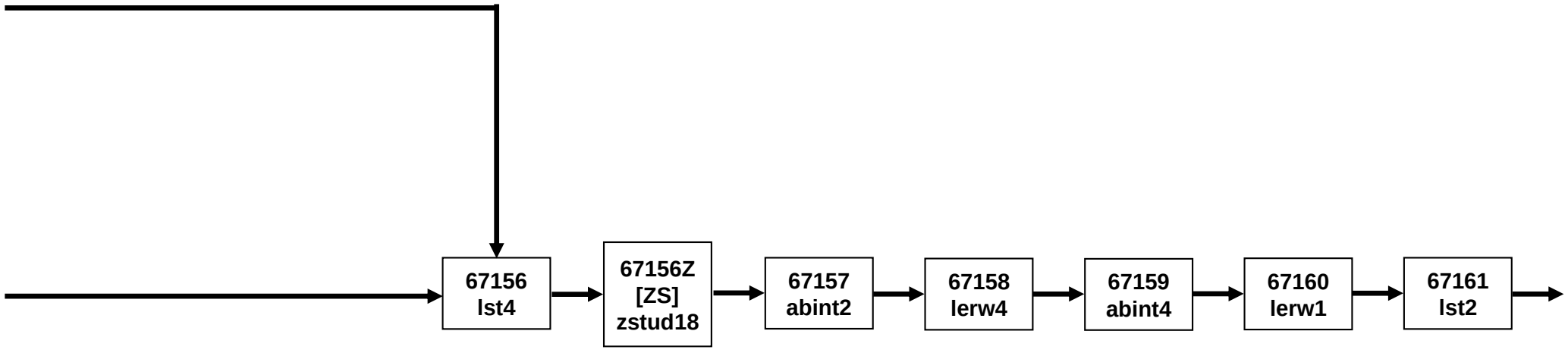
67156
lst4
67156Z
[ZS]
zstud18
67157
abint2
67158
lerw4
67159
abint4
67160
lerw1
67161
lst2

Online-Studierende_SC3_SC4 (26 von 28)

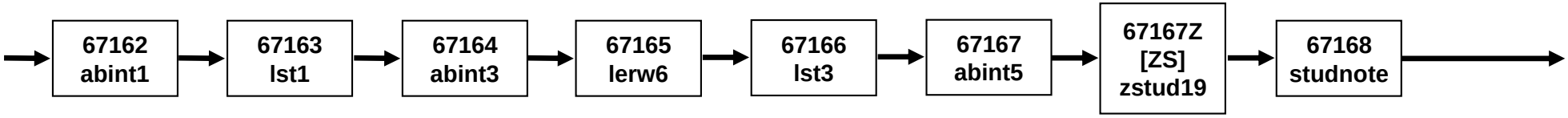

Online-Studierende_SC3_SC4 (27 von 28)

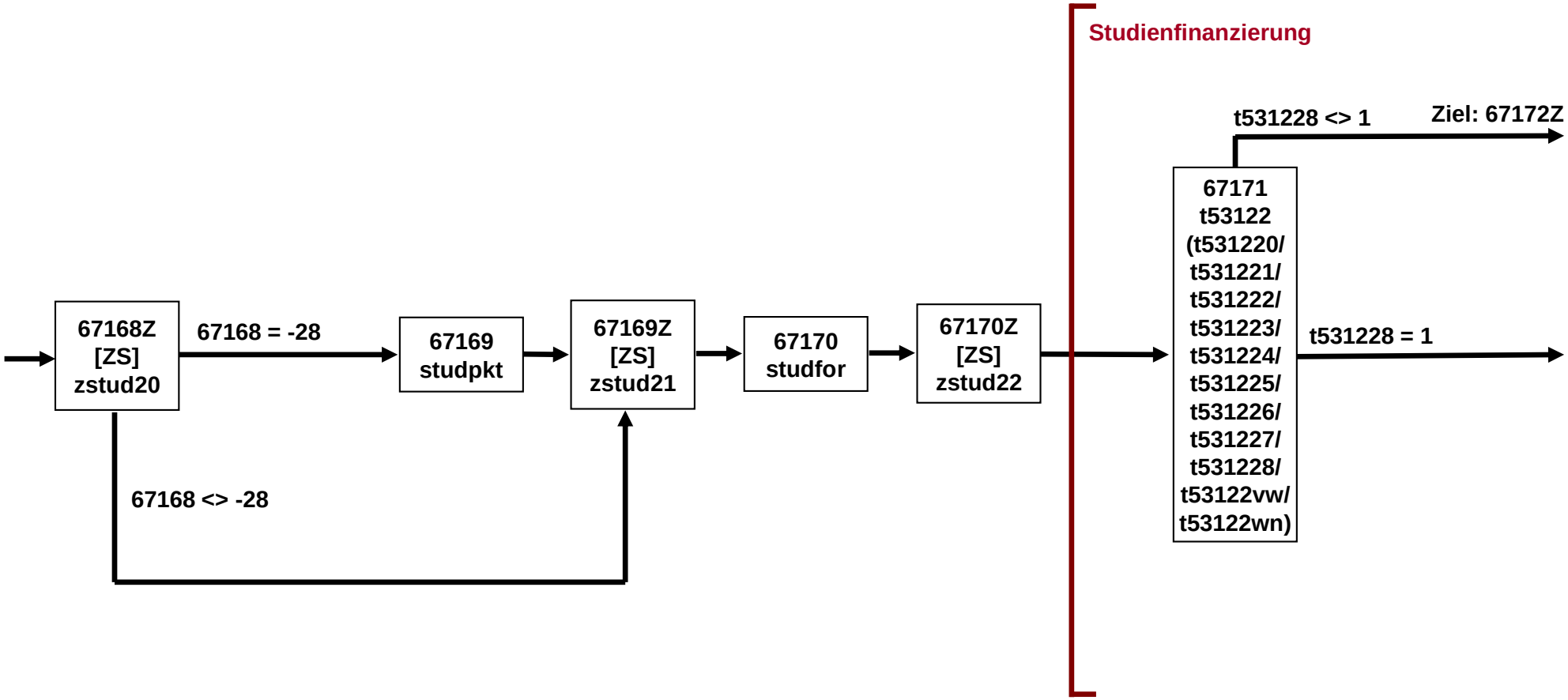

Online-Studierende_SC3_SC4 (28 von 28)

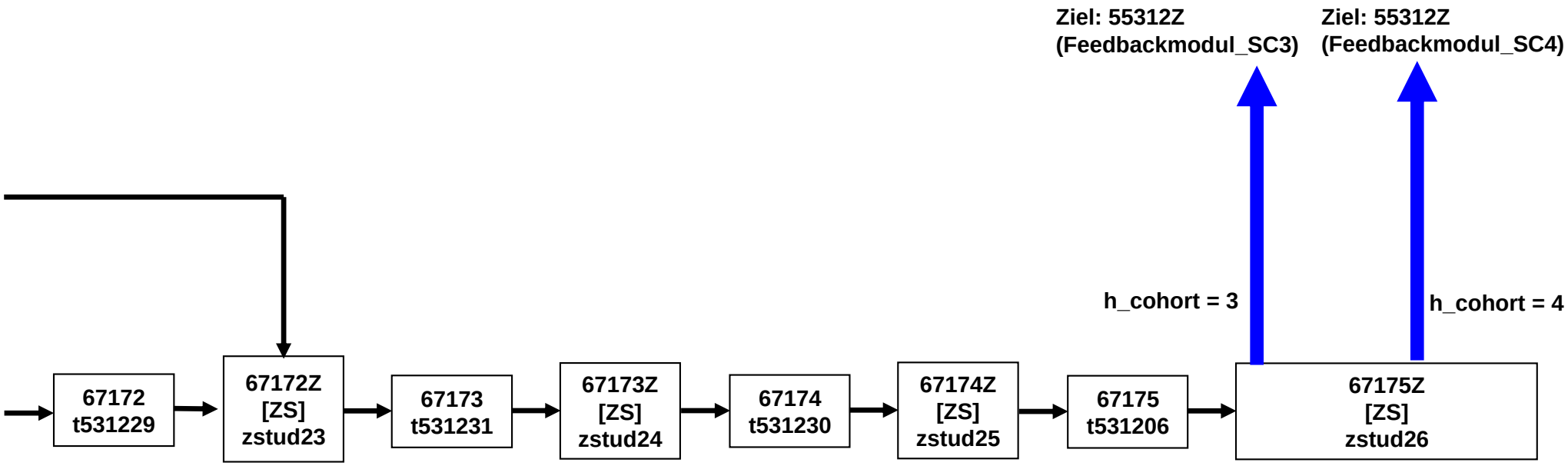

TaskModul_SC3_SC4 Online (1 von 5)

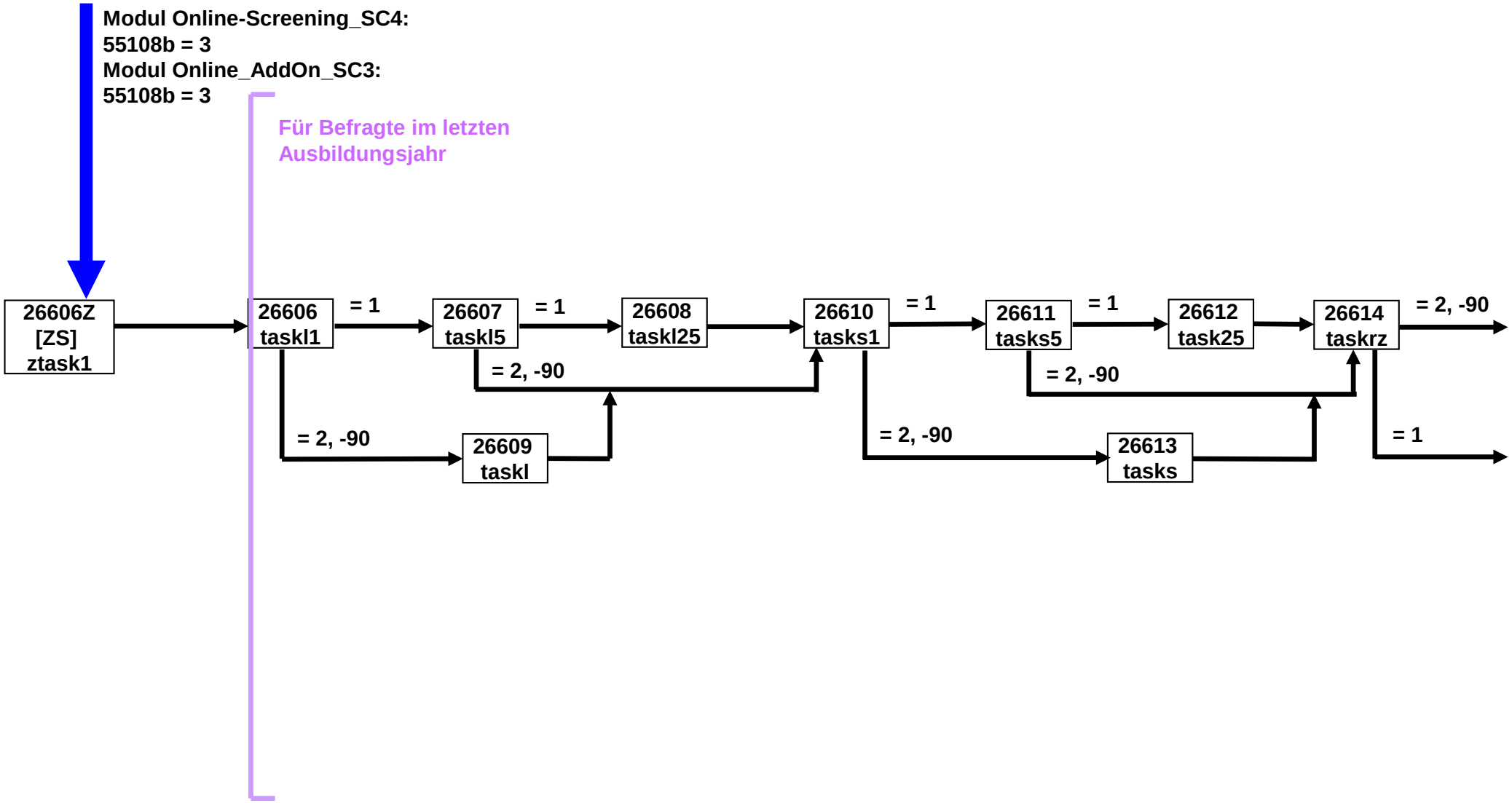

TaskModul_SC3_SC4 Online (2 von 5)

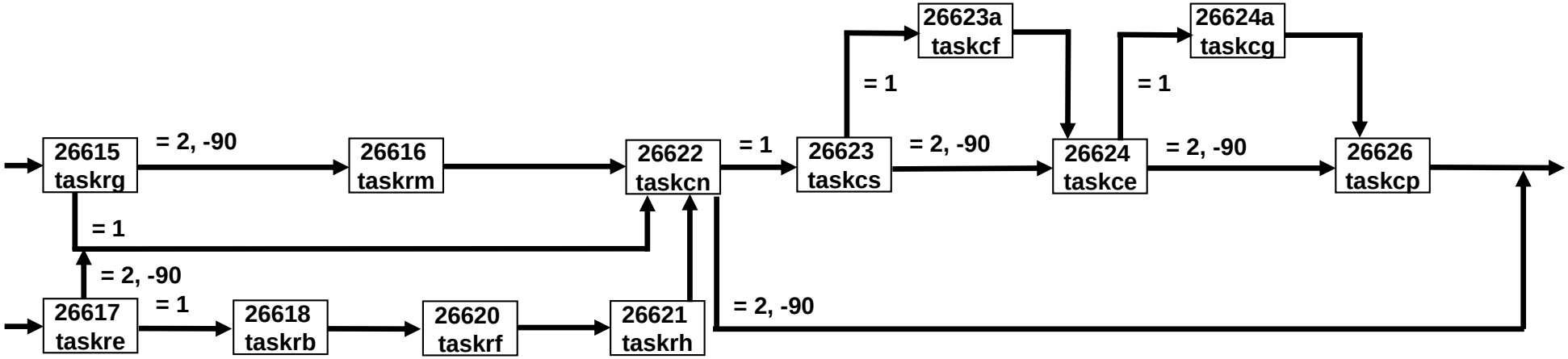

TaskModul_SC3_SC4 Online (3 von 5)

TaskModul_SC3_SC4 Online (4 von 5)

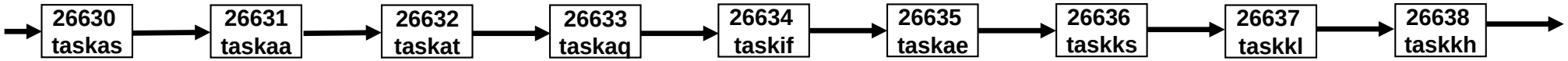

TaskModul_SC3_SC4 Online (5 von 5)

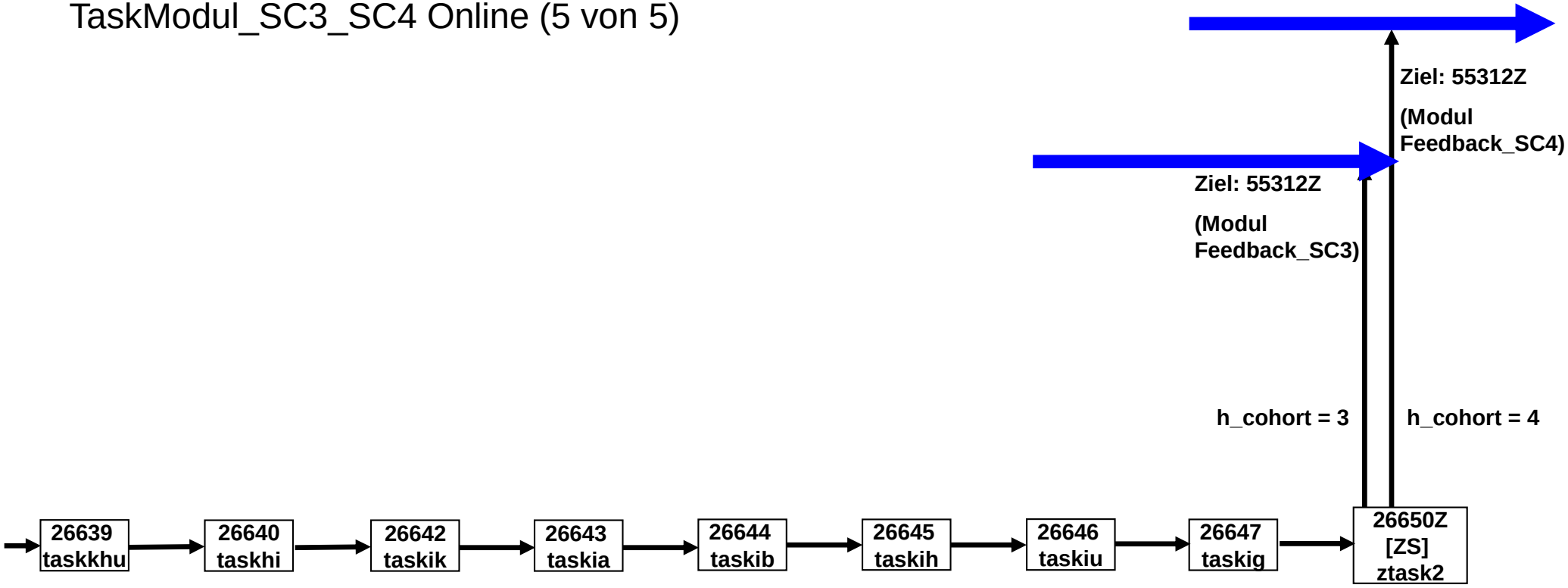
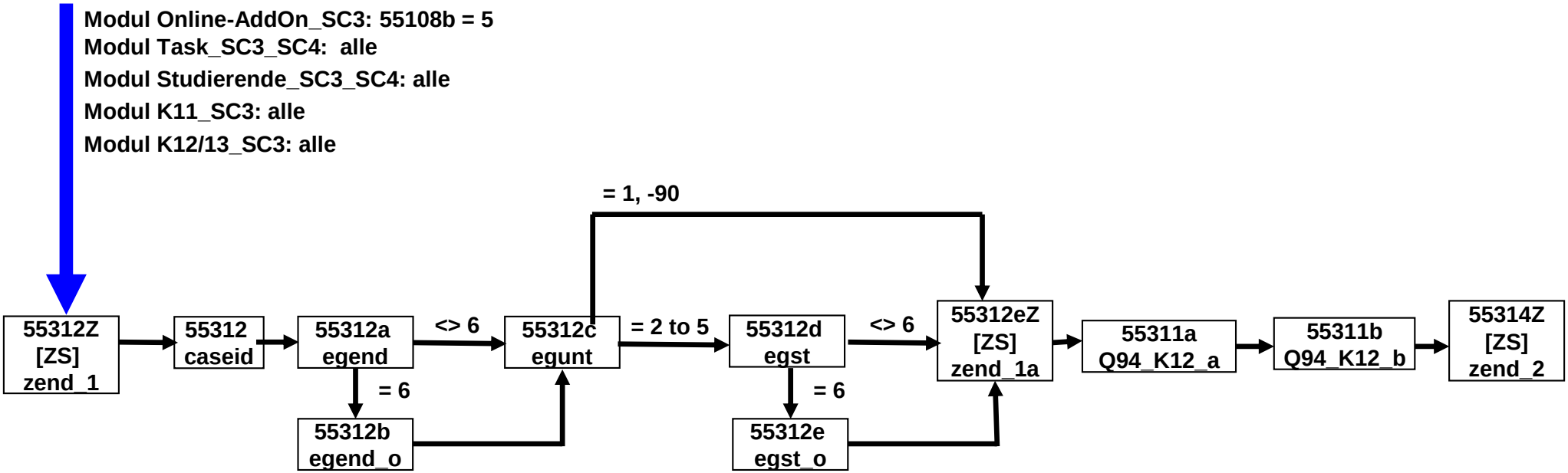
Feedbackmodul_SC3 Online (1 von 1)